ТИПОВАЯ ДОКУМЕНТАЦИЯ НА СТРОИТЕЛЬНЫЕ СИСТЕМЫ И ИЗДЕЛИЯ ЗДАНИЙ И СООРУЖЕНИЙ

СЕРИЯ 5.904-24

ПЫЛЕУЛОВИТЕЛЬ КОАГУЛЯЦИОННЫЙ ЦЕНТРОБЕЖНЫЙ МОКРЫЙ ТИП КЦМП

ВЫПУСК 3

ДЕТАЛИ ОБЩЕГО ПРИМЕНЕНИЯ КЦМП-5,0; 6,3; 8,0; 10,0 РАБОЧИЕ ЧЕРТЕЖИ

Разработаны ГПИ Ленпромстройпроект Госстроя СССР на основе авторских свидетельств №410799 „Коагуляционный центробежный мокрый пылеуловитель" и №946615 „Форсунка для распыления орошающей жидкости" заявитель „ГПИ Ленпромстройпроект"

Утверждены и введены в действие с 20.06.1984 г. Главпромстройпроектом Госстроя СССР Приказом №20 от 12. 06. 1984 г.

Вх.№1422
от 21.03.85

Главный инженер института /Губкин М.К./
Главный энергетик института /Мамкин П.П./
Главный инженер проекта /Родкин Ф.М/

1984

gost.e-ecolog.ru

Содержание альбома

	Наименование	Обозначение	Стр.
1	2	3	4
1	Титульный лист		1
2	Содержание альбома		2
3	Технические условия	КЦМП.3-00.00.000 ТУ	3
4	Лапа опорная. Спецификация. Лист 1.	КЦМП.3-10.00.000	4
5	Гидрозатвор Ду 150 Спецификация. Лист 1,2	КЦМП.3-11.00.000	4
6	Корпус. Спецификация. Лист 1.	КЦМП.3-11.01.000	4
7	Крышка. Спецификация. Лист 1	КЦМП.3-11.02.000	5
8	Гайка-барашек. Спецификация. Лист 1	КЦМП.3-11.03.000	5
9	Гидрозатвор Ду 250 Спецификация. Лист 1,2	КЦМП.3-12.00.000	5
10	Корпус. Спецификация. Лист 1	КЦМП.3-12.01.000	6
11	Крышка. Спецификация. Лист 1	КЦМП.3-12.02.000	6
12	Ушко. Спецификация. Лист 1	КЦМП.3-13.00.000	6
13	Люк П 500×800 Спецификация. Лист 1	КЦМП.3-14.00.000	6
14	Люк П 500×800. Спецификация. Лист 2	КЦМП.3-14.00.000	7
15	Корпус. Спецификация. Лист 1	КЦМП.3-14.01.000	7
16	Крышка. Спецификация. Лист 1	КЦМП.3-14.02.000	7
17	Люк К 500×800. Спецификация. Лист 1	КЦМП.3-15.00.000	7
18	Люк К 500×800 Спецификация. Лист 2	КЦМП.3-15.00.000	8
19	Корпус. Спецификация. Лист 1	КЦМП.3-15.01.000	8
20	Крышка. Спецификация. Лист 1,2	КЦМП.3-15.02.000	8
21	Лапа опорная	КЦМП.3-10.00.000 СБ	9
22	Лист	КЦМП.3-10.00.001	9
23	Накладка	КЦМП.3-10.00.002	9
24	Косынка	КЦМП.3-10.00.003	9
25	Гидрозатвор Ду 150	КЦМП.3-11.00.000 СБ	10
26	Ось	КЦМП.3-11.00.001	10
27	Лист	КЦМП.3-11.01.001	10
28	Корпус	КЦМП.3-11.01.000 СБ	11
29	Патрубок	КЦМП.3-11.01.002	11
30	Лист	КЦМП.3-11.01.003	11
31	Дно	КЦМП.3-11.01.004	12
32	Трубка	КЦМП.3-11.01.005	12
33	Петля	КЦМП.3-11.01.006	12
34	Проушина	КЦМП.3-11.01.007	12
35	Крышка	КЦМП.3-11.02.000 СБ	13
36	Петля	КЦМП.3-11.02.001	13
37	Накладка	КЦМП.3-11.02.002	13
38	Ручка	КЦМП.3-11.02.003	13
39	Гайка-барашек	КЦМП.3-11.03.000 СБ	14
40	Размах	КЦМП.3-11.03.001	14
41	Гидрозатвор Ду 250	КЦМП.3-12.00.000 СБ	14
42	Ось	КЦМП.3-12.00.001	15
43	Ось	КЦМП.3-12.00.002	15
44	Корпус	КЦМП.3-12.01.000 СБ	15
45	Трубка	КЦМП.3-12.01.001	16
46	Лист	КЦМП.3-12.01.002	16
47	Дно	КЦМП.3-12.01.003	16
48	Лист	КЦМП.3-12.01.004	16
49	Патрубок	КЦМП.3-12.01.005	17
50	Крышка	КЦМП.3-12.02.000 СБ	17
51	Ушко	КЦМП.3-13.00.000 СБ	17
52	Ушко	КЦМП.3-13.00.001	17
53	Люк П 500×800	КЦМП.3-14.00.000 СБ	18
54	Ось	КЦМП.3-14.00.001	19
55	Корпус	КЦМП.3-14.01.000 СБ	19
56	Проушина	КЦМП.3-14.01.001	19
57	Крышка	КЦМП.3-14.02.000 СБ	20
58	Лист	КЦМП.3-14.02.001	21
59	Лист	КЦМП.3-14.02.002	21
60	Прокладка	КЦМП.3-14.02.003	21
61	Ребро	КЦМП.3-14.02.004	21
62	Лист	КЦМП.3-14.02.005	22
63	Лист	КЦМП.3-14.02.006	22
64	Трубка	КЦМП.3-14.02.007	22
65	Петля	КЦМП.3-14.02.008	22
66	Люк К 500×800	КЦМП.3-15.00.000 СБ	23
67	Корпус	КЦМП.3-15.01.000 СБ	23
68	Крышка	КЦМП.3-15.02.000 СБ	24
69	Лист	КЦМП.3-15.01.001	25
70	Лист	КЦМП.3-15.02.001	25
71	Лист	КЦМП.3-15.02.002	25
72	Лист	КЦМП.3-15.02.003	25

Серия 5.904-24 выпуск 3

1. Введение

1.1. Настоящие технические условия распространяются на изготовление деталей повторного применения пылеуловителей КЦМП-2,5÷10,0, предназначенного для очистки пылевоздушных и газовых смесей в системах местной вытяжной вентиляции.

1.2. Техническая характеристика и рекомендация по применению пылеуловителей приведены в выпуске 0.

1.3. Конструкция пылеуловителя рассчитана на изготовление силами монтажных организаций и на заводское серийное изготовление.

1.4. Диаметр сопла центральной форсунки пылеуловителя на чертеже дан минимальным, может быть увеличен до требуемого размера указанного в проекте.

1.5. Опорные лапы поставляются отдельно от корпуса пылеуловителя. Приварка их производится после установки корпуса на проектной отметке.

2. Технические требования

2.1. Все детали и сборочные единицы должны быть изготовлены, собраны и испытаны в соответствии с чертежами, стандартами, тех-

Изм.	Лист	№ докум.	Подпись	Дата
Разраб.		Зубов		
Пров.		Малышина		
Гл.спец.		Гутан		
Н.конт.		Чепурной		
Утв.		Абрамович		

КЦМП3-00.00.000ТУ

ПЫЛЕУЛОВИТЕЛЬ КОЛГУЛЯЦИОННЫЙ ЦЕНТРОБЕЖНЫЙ МОКРЫЙ ТИП КЦМП ТЕХНИЧЕСКИЕ УСЛОВИЯ

Лит.	Лист	Листов
	1	4

ГОССТРОЙ СССР ЛЕНИНГРАДСКИЙ ПРОМСТРОЙПРОЕКТ

Формат А4

ническими условиями на изделия и настоящими техусловиями.

2.2. Все отклонения от чертежей при изготовлении деталей, узлов и изделия в целом должны быть внесены в исполнительные чертежи, поставляемые с изделием.

2.3. Свариваемые детали из листового, сортового и фасонного проката должны быть выправлены в соответствии с технологией, принятой заводом-изготовителем, разделку кромок под сварку производить по ГОСТ 5264-80, шероховатость кромок должна соответствовать второму классу чистоты по ГОСТ 2789-73*, места сварки следует зачистить от ржавчины, масла, окалины и прочих загрязнений. Электродуговая ручная сварка должна производиться электродами типа Э42 по ГОСТ 9467-75.

2.4. Дефекты, обнаруженные в сварных швах, как например: шлаковые включения, пористости, непроваренные места, трещины, воронки, пережоги, раковины и другие должны быть вырублены и проварены вновь. Заварка дефектных мест без вырубки не допускается.

2.5. По внешнему виду сварные швы должны удовлетворять следующим требованиям: иметь гладкую мелкочешуйчатую поверхность и плавный переход к основному металлу, наплавленный металл должен быть плотным по всей длине шва, не иметь трещин, сколлений и цепочек поверхностных пор. Проч-

КЦМП3-00.00.000ТУ

Лист 2

Формат А4

ность швов должна быть не ниже прочности материала свариваемых деталей.

2.6. При механической обработке не указанные в чертежах предельные отклонения размеров должны выдерживаться для: отверстий - по Н14, валов - h14, остальных - по Н16, h16 ГОСТ 25670-83. Неуказанные предельные отклонения угловых размеров по 5 степени точности ГОСТ 8908-81, шероховатость поверхностей деталей должна соответствовать указанным в чертеже классам чистоты.

2.7. Механически обработанные поверхности не должны иметь заусенец, задиров и выхватов. Острые кромки не допускаются.

2.8. Сверление отверстий под болты и шпильки выполнить перпендикулярно к опорным поверхностям.

2.9. Все поверхности узлов и деталей должны иметь влагостойкую грунтовку. Окраска пылеуловителя выполняется на месте монтажа по условиям проекта.

2.10. В комплект поставки входят все сборочные единицы, приведенные в настоящем выпуске, и паспорт установки.

3. Правила приёмки.

3.1. Приемка узлов и деталей пылеуловителя

КЦМП3-00.00.000ТУ

Лист 3

Формат А4

должна состоять из:
наружного осмотра, проверки соответствия техническим требованиям, правильности заводской сборки и комплектности.

4. Методы контроля.

4.1. Проверка основных размеров осуществляется стандартным мерительным инструментом, неплотность - щупами, параллельность - шаблонами. Контроль герметичности швов сварных соединений должен производиться визуально с помощью мыльной эмульсии или методом керосиновой пробы, согласно ГОСТу 3242-79 в течение 0,5 часа. Выявленные при испытаниях дефекты должны быть устранены.

КЦМП3-00.00.000ТУ

Лист 4

Формат А4

Серия 5.904-24 Выпуск 3

Формат	Зона	Поз.	Обозначение	Наименование	Кол.	Примеч.
				Документация		
12			КЦМП.3-10.00.000 СБ	Сборочный чертеж		
11			КЦМП.3-00.00.000 ТУ	Технические условия		
				Детали		
11		3	КЦМП.3-10.00.003	Косынка	2	
			Переменные данные	**для исполнений**		
				от КЦМП.3-10.00.000		
				до КЦМП.3-10.00.000-03		
				Детали		
11		1	от КЦМП.3-10.00.001	Лист	1	
			до КЦМП.3-10.00.001-03			
11		2	от КЦМП3-10.00.002	Накладка	1	
			до КЦМП.3-10.00.002-03			

Инв.№ подл. | Подп. и дата | Взам. инв.№ | Инв.№ дубл. | Подпись и дата

Изм.	Лист	№ докум.	Подп.	Дата	КЦМП.3-10.00.000			
Разраб.		Шурмина			Лапа опорная	Лит.	Лист 1	Листов 1
Пров.		Волкова				ГОССТРОЙ СССР ЛЕНИНГРАДСКИЙ ПРОМСТРОЙПРОЕКТ		
Рук.гр.		Чепурной						
Н.контр.		Чепурной						
Утв.		Абрамович						

Формат А4

Формат	Зона	Поз.	Обозначение	Наименование	Кол.
				Документация	
12			КЦМП.3-11.00.000 СБ	Сборочный чертеж	
11			КЦМП.3-00.00.000 ТУ	Технические условия	
				Сборочные единицы	
12		1	КЦМП.3-11.01.000	Корпус	1
11		2	КЦМП.3-11.02.000	Крышка	1
11		3	КЦМП.3-11.03.000	Гайка-барашек	2
				Детали	
11		4	КЦМП.3-11.00.001	Ось	1
11		5	КЦМП.3-12.00.002	Ось	2
				Стандартные изделия	
		6		Откидной болт	
				М12×70	
				ГОСТ 14724-69	2
		7		Шайба 8.02	
				ГОСТ 11371-78	4

4

Инв.№ подл. | Подп. и дата | Взам. инв.№ | Инв.№ дубл. | Подпись и дата

Изм.	Лист	№ докум.	Подп.	Дата	КЦМП.3-11.00.000			
Разраб.		Шурмина			Гидрозатвор Ду 150	Лит. 1	Лист 1	Листов 2
Пров.		Волкова				ГОССТРОЙ СССР ЛЕНИНГРАДСКИЙ ПРОМСТРОЙПРОЕКТ		
Рук.гр.		Чепурной						
Н.контр.		Чепурной						
Утв.		Абрамович						

Формат А4

Формат	Зона	Поз.	Обозначение	Наименование	Кол.	Примеч.
		8		Шайба 10,02		
				ГОСТ 11371-78	2	
		9		Шайба 12,02		
				ГОСТ 11371-78	2	
		10		Шплинт 3,2×16		
				ГОСТ 397-79	6	

Инв.№ подл. | Подп. и дата | Взам. инв.№ | Инв.№ дубл. | Подпись и дата

Изм.	Лист	№ докум.	Подп.	Дата	КЦМП.3-11.00.000	Лист 2

Формат А4

Формат	Зона	Поз.	Обозначение	Наименование	Кол.	Примеч.
				Документация		
12			КЦМП.3-11.01.000 СБ	Сборочный чертеж		
				Детали		
11		1	КЦМП.3-11.01.001	Лист	2	
11		2	КЦМП.3-11.01.002	Патрубок	1	
11		3	КЦМП.3-11.01.003	Лист	1	
11		4	КЦМП.3-11.01.004	Дно	1	
11		5	КЦМП.3-11.01.005	Трубка	1	
11		6	КЦМП.3-11.01.006	Петля	2	
11		7	КЦМП.3-11.01.007	Проушина	4	
6/4		8	КЦМП.3-11.01.008	Патрубок		
				Труба 159×4 ГОСТ 10704-76 / Ст.3 ГОСТ 10705-80 L=150	1	2,3 кг
6/4		9	КЦМП.3-11.01.009	Лист 150×190		
				Лист Б ГОСТ 19903-74 / Ст.3 ГОСТ 14637-79	1	1,3
				Стандартные изделия		
		11		Фланец 300-6		
				ГОСТ 1255-67	4	

Инв.№ подл. | Подп. и дата | Взам. инв.№ | Инв.№ дубл. | Подпись и дата

Изм.	Лист	№ докум.	Подп.	Дата	КЦМП.3-11.01.000			
Разраб.		Шурмина			Корпус	Лит. 1	Лист 1	Листов 1
Пров.		Волкова				ГОССТРОЙ СССР ЛЕНИНГРАДСКИЙ ПРОМСТРОЙПРОЕКТ		
Рук.гр.		Чепурной						
Н.контр.		Чепурной						
Утв.		Абрамович						

Формат А4

Серия 5.904-24 Выпуск 3

Формат	Зона	Поз.	Обозначение	Наименование	Кол.	Примеч.
				Документация		
А4			КЦМП.3-11.02.000 СБ	Сборочный чертеж		
				Детали		
А4		1	КЦМП.3-11.02.001	Петля	1	
А4		2	КЦМП.3-11.02.002	Накладка	2	
А4		3	КЦМП.3-11.02.003	Ручка	1	
Б/Ч		4	КЦМП.3-11.02.004	Полоса 10×190		
				Резина I лист МС-М-2		
				ГОСТ 7338-77	1	0,01
Б/Ч		5	КЦМП.3-11.02.005	Полоса 10×327		
				Резина I лист МС-М-2		
				ГОСТ 7338-77	2	0,01
Б/Ч		6	КЦМП.3-11.02.006	Лист 330×214		
				Лист Б/Ч ГОСТ 19903-74 Ст3 ГОСТ 14637-79	1	2,2

Инв.№ подл. | Подп. и дата | Взам. инв.№ | Инв.№ дубл. | Подп. и дата

Изм.	Лист	№ докум.	Подп.	Дата
Разраб.	Шуртуна			
Пров.	Волкова			
Рук. гр.	Челурной			
Н. контр.	Челурной			
Утв.	Абратович			

КЦМП.3-11.02.000

Крышка

Лит.	Лист	Листов
	1	1

ГОССТРОЙ СССР ЛЕНИНГРАДСКИЙ ПРОМСТРОЙПРОЕКТ

Формат А4

Формат	Зона	Поз.	Обозначение	Наименование	Кол.	5
				Документация		
А4			КЦМП.3-11.03.000 СБ	Сборочный чертеж		
				Детали		
А4		1	КЦМП.3-11.03.001	Размах	2	
				Стандартные изделия		
		2		Гайка М12.5		
				ГОСТ 5915-70	1	

Инв.№ подл. | Подп. и дата | Взам. инв.№ | Инв.№ дубл. | Подп. и дата

Изм.	Лист	№ докум.	Подп.	Дата
Разраб.	Шуртуна			
Провер.	Волкова			
Рук. гр.	Челурной			
Н. контр.	Челурной			
Утв.	Абратович			

КЦМП.3-11.03.000

Гайка-барашек

Лит.	Лист	Листов
	1	1

ГОССТРОЙ СССР ЛЕНИНГРАДСКИЙ ПРОМСТРОЙПРОЕКТ

Формат А4

Формат	Зона	Поз.	Обозначение	Наименование	Кол.	Примеч.
				Документация		
А2			КЦМП.3-12.00.000 СБ	Сборочный чертеж		
А1			КЦМП.3-00.00.000 ТУ	Технические условия		
				Сборочные единицы		
А2		1	КЦМП.3-12.01.000	Корпус	1	
А1		2	КЦМП.3-12.02.000	Крышка	1	
А4		3	КЦМП.3-11.03.000	Гайка-барашек	2	
				Детали		
А1		4	КЦМП.3-12.00.001	Ось	1	
А1		5	КЦМП.3-12.00.002	Ось	2	
				Стандартные изделия		
		6		Откидной болт М12×70		
				ГОСТ 14724-69	2	
		7		Шайба 8,02		
				ГОСТ 11371-78	4	

Инв.№ подл. | Подп. и дата | Взам. инв.№ | Инв.№ дубл. | Подп. и дата

Изм.	Лист	№ докум.	Подп.	Дата
Разраб.	Шуртуна			
Пров.	Волкова			
Рук. гр.	Челурной			
Н. контр.	Челурной			
Утв.	Абратович			

КЦМП.3-12.00.000

Гидрозатвор Ду 250

Лит.	Лист	Листов
	1	2

ГОССТРОЙ СССР ЛЕНИНГРАДСКИЙ ПРОМСТРОЙПРОЕКТ

Формат А4

Формат	Зона	Поз.	Обозначение	Наименование	Кол.	Примеч.
		8		Шайба 10,02		
				ГОСТ 11371-78	2	
		9		Шайба 12,02		
				ГОСТ 11371-78	2	
		10		Шплинт 3,2×16		
				ГОСТ 397-79	6	

Инв.№ подл. | Подп. и дата | Взам. инв.№ | Инв.№ дубл. | Подп. и дата

Изм.	Лист	№ докум.	Подп.	Дата

КЦМП.3-12.00.000

Лист 2

Формат А4

Серия 5.904-74 Выпуск 3

Формат	Зона	Поз.	Обозначение	Наименование	Кол.	Примеч.
				Документация		
12			КЦМП.3-12.01.000СБ	Сборочный чертеж		
				Детали		
11		1	КЦМП.3-12.01.001	Трубка	1	
11		2	КЦМП.3-12.01.002	Лист	1	
11		3	КЦМП.3-12.01.003	Дно	1	
11		4	КЦМП.3-12.01.004	Лист	2	
11		5	КЦМП.3-12.01.005	Патрубок	1	
11		6	КЦМП.3-11.02.001	Петля	2	
11		7	КЦМП.3-11.01.007	Проушина	4	
Б/Ч		8	КЦМП.3-12.01.006	Патрубок		
				Труба 273×6 II ГОСТ 10704-76 / Бст3 ГОСТ 10705-80	1	7,6
Б/Ч		9	КЦМП.3-12.01.007	Лист 200×300		
				Лист Б6 ГОСТ 19903-74 / Ст3 ГОСТ 14637-79	1	2,8
				Стандартные изделия		
				Фланец 500-6		
				ГОСТ 1255-67	1	

Инв.№подл. | Подп. и дата | Взам.инв.№ | Инв.№дубл. | Подп. и дата

Изм.	Лист	№ докум.	Подп.	Дата
Разраб.		Шуртина		
Пров.		Волкова		
Рук.гр.		Челурной		
Н.контр.		Челурной		
Утв.		Абрамович		

КЦМП.3-12.01.000

Корпус

Лит.	Лист	Листов
	1	1

ГОССТРОЙ СССР ЛЕНИНГРАДСКИЙ ПРОМСТРОЙПРОЕКТ

Формат А4

Формат	Зона	Поз.	Обозначение	Наименование	Кол.	6
				Документация		
11			КЦМП.3-12.02.000 СБ	Сборочный чертеж		
				Детали		
Б/Ч		1	КЦМП.3-12.02.001	Лист 450×324		
				Лист Б4 ГОСТ 19904-74 / Ст3 ГОСТ 14637-79	1	4,5
Б/Ч		2	КЦМП.3-12.02.002	Полоса 10×477		
				Резина I лист МС-М-2		
				ГОСТ 7338-77	2	0,01
Б/Ч		3	КЦМП.3-12.02.003	Полоса 10×298		
				Резина I лист МС-М-2		
				ГОСТ 7338-77	1	0,01
11		4	КЦМП.3-11.02.001	Петля	1	
11		5	КЦМП.3-11.02.002	Накладка	2	
11		6	КЦМП.3-11.02.003	Ручка	1	

Инв.№подл. | Подп. и дата | Взам.инв.№ | Инв.№дубл. | Подп. и дата

Изм.	Лист	№ докум.	Подп.	Дата
Разраб.		Шуртина		
Пров.		Волкова		
Рук.гр.		Челурной		
Н.контр.		Челурной		
Утв.		Абрамович		

КЦМП.3-12.02.000

Крышка

Лит.	Лист	Листов
	1	1

ГОССТРОЙ СССР ЛЕНИНГРАДСКИЙ ПРОМСТРОЙПРОЕКТ

Формат А4

Формат	Зона	Поз.	Обозначение	Наименование	Кол.	Примеч.
				Документация		
11			КЦМП.3-13.00.000 СБ	Сборочный чертеж		
				Детали		
11		1	КЦМП.3-13.00.001	Ушко	1	
Б/Ч		2	КЦМП.3-13.00.002	Лист 100×230		
				Лист Б6 ГОСТ 19903-74 / Ст3 ГОСТ 14637-79	1	1,1

Инв.№подл. | Подп. и дата | Взам.инв.№ | Инв.№дубл. | Подп. и дата

Изм.	Лист	№ докум.	Подп.	Дата
Разраб.		Шуртина		
Пров.		Волкова		
Рук.гр.		Челурной		
Н.контр.		Челурной		
Утв.		Абрамович		

КЦМП.3-13.00.000

Ушко

Лит.	Лист	Листов
	1	1

ГОССТРОЙ СССР ЛЕНИНГРАДСКИЙ ПРОМСТРОЙПРОЕКТ

Формат А4

Формат	Зона	Поз.	Обозначение	Наименование	Кол.	Примеч.
				Документация		
22			КЦМП.3-14.00.000 СБ	Сборочный чертеж		
12			КЦМП.3-14.00.000 ТУ	Технические условия		
				Сборочные единицы		
12		1	КЦМП.3-14.01.000	Корпус	1	
22		2	КЦМП.3-14.02.000	Крышка	1	
11		3	КЦМП.3-11.03.000	Гайка-барашек	2	
				Детали		
11		4	КЦМП.3-14.00.001	Ось	1	
11		5	КЦМП.3-12.00.002	Ось	2	
Б/Ч		6	КЦМП.3-14.00.003	Прокладка ф15		
				Резина I лист МС-М-2		
				ГОСТ 7338-77	1	0,01

Инв.№подл. | Подп. и дата | Взам.инв.№ | Инв.№дубл. | Подп. и дата

Изм.	Лист	№ докум.	Подп.	Дата
Разраб.		Шуртина		
Пров.		Волкова		
Рук.гр.		Челурной		
Н.контр.		Челурной		
Утв.		Абрамович		

КЦМП.3-14.00.000

Люк п500×800

Лит.	Лист	Листов
	1	2

ГОССТРОЙ СССР ЛЕНИНГРАДСКИЙ ПРОМСТРОЙПРОЕКТ

Формат А4

Серия 5.904-24 Выпуск 3

Формат	Зона	Поз.	Обозначение	Наименование	Кол.	Примеч.
				Стандартные изделия		
		8		Откидной болт М12×70		
				ГОСТ 14724-69	2	
		9		Шайба 8.02		
				ГОСТ 11371-78	4	
		10		Шайба 12.02		
				ГОСТ 11371-78	2	
		11		Шайба 18.02		
				ГОСТ 11371-78	2	
		12		Шплинт 3,2×16		
				ГОСТ 397-79	4	
		13		Шплинт 5×25		
				ГОСТ 397-79	2	
		14		Колпак Ду 15		
				ГОСТ 8962-75	1	

Инв.№ подл. | Подпись и дата | Взам. инв.№ | Инв.№ дубл. | Подпись и дата

Изм. Лист № докум. Подп. Дата

КЦМП.3-14.00.000

Лист 2

Формат А4

Формат	Зона	Поз.	Обозначение	Наименование	Кол.	7
				Документация		
12			КЦМП.3-14.01.000 СБ	Сборочный чертеж		
				Детали		
11		1	КЦМП.3-14.01.001	Проушина	4	
Б/Ч		2	КЦМП.3-14.01.002	Лист 500×90		
				Лист Б6 ГОСТ 19903-74 / Ст.3 ГОСТ 14637-79	2	2,1 кг
Б/Ч		3	КЦМП.3-14.01.003	Лист 812×90		
				Лист Б6 ГОСТ 19903-74 / Ст.3 ГОСТ 14637-79	2	3,5 кг
Б/Ч		4	КЦМП.3-14.01.004	Лист 398×50		
				Лист Б6 ГОСТ 19903-74 / Ст.3 ГОСТ 14637-79	1	0,94 кг
Б/Ч		5	КЦМП.3-14.01.005	Лист 422×35		
				Лист Б6 ГОСТ 19903-74 / Ст.3 ГОСТ 14637-79	1	0,7 кг
11		6	КЦМП.3-14.01.007	Проушина	4	

Инв.№ подл. | Подпись и дата | Взам. инв.№ | Инв.№ дубл. | Подпись и дата

Изм.	Лист	№ докум.	Подп.	Дата
Разраб.		Шуртина		
Пров.		Волкова		
Рук.гр.		Чепурной		
Н.контр.		Чепурной		
Утв.		Абромович		

КЦМП.3-14.01.000

Корпус

Лит.	Лист	Листов
	1	1

Госстрой СССР ЛЕНИНГРАДСКИЙ ПРОМСТРОЙПРОЕКТ

Формат А4

Формат	Зона	Поз.	Обозначение	Наименование	Кол.	Примеч.
				Документация		
22			КЦМП.3-14.02.000 СБ	Сборочный чертеж		
				Детали		
11		1	КЦМП.3-14.02.001	Лист	1	
11		2	КЦМП.3-14.02.002	Лист	1	
11		3	КЦМП.3-14.02.003	Прокладка	1	
11		4	КЦМП.3-14.02.004	Ребро	2	
11		5	КЦМП.3-14.02.005	Лист	2	
11		6	КЦМП.3-14.02.006	Лист	2	
11		7	КЦМП.3-14.02.007	Трубка	1	
11		8	КЦМП.3-14.02.008	Петля	2	
Б/Ч		9	КЦМП.3-14.02.009	Лист 782×10	2	
				Лист Б2 ГОСТ 19903-74 / Ст.3 ГОСТ 16523-70	2	0,12 кг
Б/Ч		10	КЦМП.3-14.02.010	Лист 822×10		
				Лист Б2 ГОСТ 19903-74 / Ст.3 ГОСТ 16523-70	2	0,13 кг
Б/Ч		11	КЦМП.3-14.02.011	Лист 482×10		
				Лист Б2 ГОСТ 19903-74 / Ст.3 ГОСТ 16523-70	2	0,07 кг
Б/Ч		12	КЦМП.3-14.02.012	Лист 526×10		
				Лист Б2 ГОСТ 19903-74 / Ст.3 ГОСТ 16523-70	2	0,08 кг
11		13	КЦМП.3-11.02.002	Накладка	2	

Инв.№ подл. | Подпись и дата | Взам. инв.№ | Инв.№ дубл. | Подпись и дата

Изм.	Лист	№ докум.	Подп.	Дата
Разраб.		Шуртина		
Пров.		Волкова		
Рук.гр.		Чепурной		
Н.контр.		Чепурной		
Утв.		Абромович		

КЦМП.3-14.02.000

Крышка

Лит.	Лист	Листов
	1	1

Госстрой СССР ЛЕНИНГРАДСКИЙ ПРОМСТРОЙПРОЕКТ

Формат А4

Формат	Зона	Поз.	Обозначение	Наименование	Кол.	Прим.
				Документация		
12			КЦМП.3-15.00.000 СБ	Сборочный чертёж		
			КЦМП.3-00.00.000 ТУ	Технические условия		
				Сборочные единицы		
11		3	КЦМП.3-11.03.000	Гайка-барашек	2	
				Детали		
Б/Ч		5	КЦМП.3-15.00.001	Прокладка ф15		
				резина I лист МС-М-2		
				ГОСТ 7338-77	1	0,01
11		6	КЦМП.3-14.00.001	Ось	1	
11		7	КЦМП.3-12.00.002	Ось	2	
				Стандартные изделия		
		9		Болт откидной М12×70		
				ГОСТ 14724-69	2	

Инв.№ подл. | Подпись и дата | Взам. инв.№ | Инв.№ дубл. | Подпись и дата

Изм.	Лист	№ докум.	Подп.	Дата
Разраб.		Шуртина		
Пров.		Волкова		
Рук.гр.		Чепурной		
Н.контр.		Чепурной		
Утв.		Абромович		

КЦМП.3-15.00.000

Люк к 500×800

Лит.	Лист	Листов
	1	2

Госстрой СССР ЛЕНИНГРАДСКИЙ ПРОМСТРОЙПРОЕКТ

Формат А4

Серия 5.904-24 выпуск 3

Формат	Зона	Поз.	Обозначение	Наименование	Кол.	Примеч.
		10		Шайба 8.02		
				ГОСТ 11371-78	4	
		11		Шайба 12.02		
				ГОСТ 11371-78	2	
		12		Шайба 18.02		
				ГОСТ 11371-78	2	
		13		Шплинт 3,2×16		
				ГОСТ 397-79	4	
		14		Шплинт 5×25		
				ГОСТ 397-79	2	
		15		Колпак Ду 15		
				ГОСТ 8962-75	1	
				Переменные данные для исполнений		
				от КЦМП.3-15.00.000		
				до КЦМП.3-15.00.000-03		
				Сборочные единицы		
	12	1	от КЦМП.3-15.01.000	Корпус		
			до КЦМП.3-15.01.000-03			
	22	2	от КЦМП.3-15.02.000	Крышка		
			до КЦМП.3-15.02.000-03			

Инв.№ подл. | Подпись и дата | Взам. инв.№ | Инв.№ дубл. | Подпись и дата

Изм.	Лист	№ докум.	Подп.	Дата	КЦМП.3-15.00.000	Лист 2

Формат А4

Формат	Зона	Поз.	Обозначение	Наименование	Кол.	Примеч.
				Документация		
	12		КЦМП.3-15.01.000 СБ	Сборочный чертеж		
				Детали		
Б/Ч		2	КЦМП.3-15.01.002	Лист 812×90		
				Лист Б6 ГОСТ 19903-74 / Ст.3 ГОСТ 14637-79	2	3,44
Б/Ч		3	КЦМП.3-15.01.003	Лист 424×35		
				Лист Б6 ГОСТ 19903-74 / Ст.3 ГОСТ 14637-79	1	0,7
Б/Ч		4	КЦМП.3-15.01.004	Лист 400×50		
				Лист Б6 ГОСТ 19903-74 / Ст.3 ГОСТ 14637-79	1	0,94
11		5	КЦМП.3-14.01.003	Проушина	4	
11		6	КЦМП.3-11.01.007	Проушина	4	
				Переменные данные для исполнений		
				от КЦМП.3-15.01.000		
				до КЦМП.3-15.01.000-03		
11		1	от КЦМП.3-15.01.001	Лист	2	
			до КЦМП.3-15.01.001-03			

Инв.№ подл. | Подпись и дата | Взам. инв.№ | Инв.№ дубл. | Подпись и дата

Изм.	Лист	№ докум.	Подп.	Дата	КЦМП.3-15.01.000		
Разраб.		Шуртина			Корпус	Лит.	Лист 1 / Листов 1
Пров.		Волкова				ГОССТРОЙ СССР ЛЕНИНГРАДСКИЙ ПРОМСТРОЙПРОЕКТ	
Рук.гр.		Черпурной					
Н.контр.		Черпурной					
Утв.		Абратович					

Формат А4

Формат	Зона	Поз.	Обозначение	Наименование	Кол.	Примеч.
				Документация		
22			КЦМП.3-15.02.000 СБ	Сборочный чертеж		
				Детали		
Б/Ч		4	КЦМП.3-15.02.004	Лист 778×10		
				Лист Б2 ГОСТ 19903-74 / Ст.3 ГОСТ 16523-70	2	0,12 кг
Б/Ч		5	КЦМП.3-15.02.005	Лист 822×10		
				Лист Б2 ГОСТ 19903-74 / Ст.3 ГОСТ 16523-70	2	0,13 кг
Б/Ч		6	КЦМП.3-15.02.006	Лист 482×10		
				Лист Б2 ГОСТ 19903-74 / Ст.3 ГОСТ 16523-70	2	0,07 кг
Б/Ч		7	КЦМП.3-15.02.007	Лист 526×10		
				Лист Б2 ГОСТ 19903-74 / Ст.3 ГОСТ 16523-70	2	0,08 кг
11		8	КЦМП.3-14.02.002	Лист	1	
11		9	КЦМП.3-14.02.003	Прокладка	1	
11		10	КЦМП.3-14.02.004	Ребро	2	
11		11	КЦМП.3-14.02.011	Трубка	1	
11		12	КЦМП.3-14.02.012	Петля	2	
11		13	КЦМП.3-11.02.002	Накладка	2	

Инв.№ подл. | Подпись и дата | Взам. инв.№ | Инв.№ дубл. | Подпись и дата

Изм.	Лист	№ докум.	Подп.	Дата	КЦМП.3-15.02.000		
Разраб.		Шуртина			Крышка	Лит.	Лист 1 / Листов 2
Пров.		Волкова				ГОССТРОЙ СССР ЛЕНИНГРАДСКИЙ ПРОМСТРОЙПРОЕКТ	
Рук.гр.		Черпурной					
Н.контр.		Черпурной					
Утв.		Абратович					

Формат А4

Формат	Зона	Поз.	Обозначение	Наименование	Кол.	Примеч.
				Переменные данные для исполнений		
				от КЦМП.3-15.02.000		
				до КЦМП.3-15.02.000-03		
11		1	от КЦМП.3-15.02.001	Лист	2	
			до КЦМП.3-15.02.001-03			
11		2	от КЦМП.3-15.02.002	Лист	1	
			до КЦМП.3-15.02.002-03			
11		3	от КЦМП.3-15.02.003	Лист	2	
			до КЦМП.3-15.02.003-03			

Инв.№ подл. | Подпись и дата | Взам. инв.№ | Инв.№ дубл. | Подпись и дата

Изм.	Лист	№ докум.	Подп.	Дата	КЦМП.3-15.02.000	Лист 2

Формат А4

Серия 5.904-24 выпуск 3

КЦМП.3-10.00.000СБ

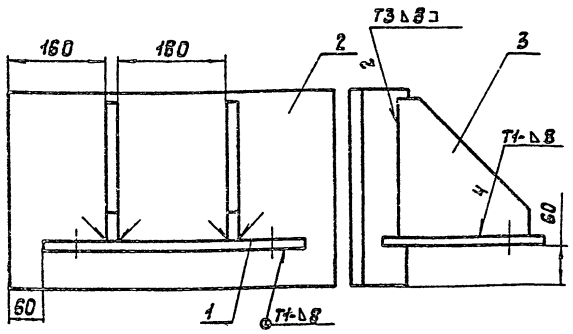

Тип КЦМП	Обозначение	Масса кг
5	КЦМП.3-10.00.000	28,5
6,3	-01	28,2
8	-02	27,9
10	-03	28,2

*1. Размер для справок.

2. Технические требования по КЦМП.3-00.00.000ТУ.

Изм	Лист	№ докум.	Подп.	Дата
Разраб.		Шурмина		
Провер.		Волкова		
Рук.гр.		Чепурной		
Гл.спец.		Гутан		
Н.контр.		Чепурной		
Утвер.		Абрамович		

КЦМП.3-10.00.000 СБ

Лапа опорная
Сборочный чертеж

Лит.	Масса	Масшт.
И	См. табл.	—

Лист | Листов 1

ГОССТРОЙ СССР ЛЕНИНГРАДСКИЙ ПРОМСТРОЙПРОЕКТ

Формат А4

Инв. № подл. | Подпись и дата | Взам. инв. № | Инв. № дубл. | Подп. и дата

КЦМП.3-10.00.001

Rz 200 √ (√)

9

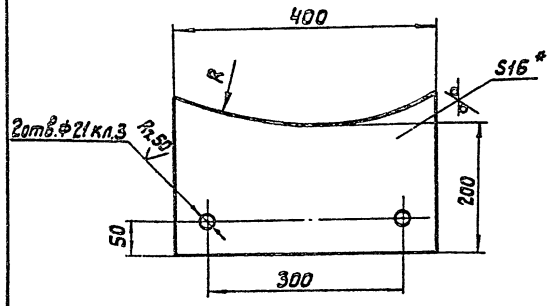

Обозначение	R мм	Масса
КЦМП.3-10.00.001	1016	11,5
-01	1276	11,4
-02	1618	11,3
-03	2018	11,2

*1. Размер для справок.

2. Технические требования по КЦМП.3.-00.00.000ТУ.

Изм	Лист	№ докум.	Подп.	Дата
Разраб.		Шурмина		
Провер.		Волкова		
Рук.гр.		Чепурной		
Гл.спец.		Гутан		
Н.контр.		Чепурной		
Утвер.		Абрамович		

КЦМП.3-10.00.001

Лист

Лит.	Масса	Масшт.
И	См. табл.	—

Лист | Листов 1

Лист Б16 ГОСТ 19903-74 / Ст.3 ГОСТ 14637-79

ГОССТРОЙ СССР ЛЕНИНГРАДСКИЙ ПРОМСТРОЙПРОЕКТ

Формат А4

Инв. № подл. | Подпись и дата | Взам. инв. № | Инв. № дубл. | Подп. и дата

КЦМП.3-10.00.002

Rz 200 √ (√)

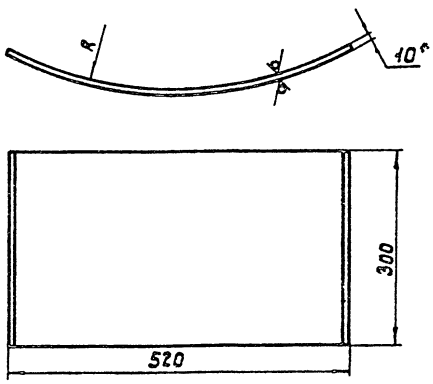

Обозначение	R мм	Масса кг
КЦМП.3-10.00.002	1006	12,8
-01	1266	12,6
-02	1608	12,4
-03	2008	12,1

*1. Размер для справок.

2. Технические требования по КЦМП.3-00.00.000ТУ.

Изм	Лист	№ докум.	Подп.	Дата
Разраб.		Шурмина		
Провер.		Волкова		
Рук.гр.		Чепурной		
Гл.спец.		Гутан		
Н.контр.		Чепурной		
Утвер.		Абрамович		

КЦМП.3-10.00.002

Накладка

Лит.	Масса	Масшт.
И	См. табл.	—

Лист | Листов 1

Лист Б10 ГОСТ 19903-74 / Ст.3 ГОСТ 14637-79

ГОССТРОЙ СССР ЛЕНИНГРАДСКИЙ ПРОМСТРОЙПРОЕКТ

Формат А4

Инв. № подл. | Подп. и дата | Взам. инв. № | Инв. № дубл. | Подпись и дата

КЦМП.3-10.00.003

Rz 200 √ (√)

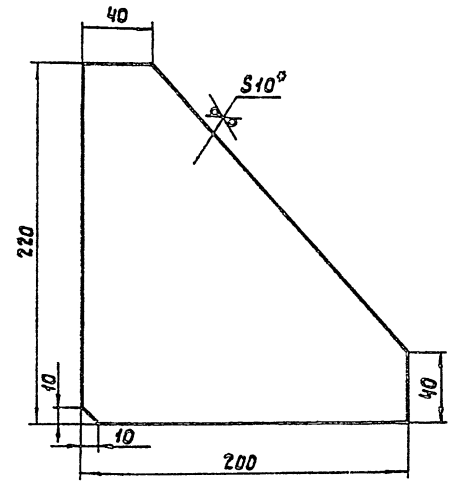

*1. Размер для справок.

2. Технические требования по КЦМП.3-00.00.000ТУ.

Изм	Лист	№ докум.	Подп.	Дата
Разраб.		Шурмина		
Провер.		Волкова		
Рук.гр.		Чепурной		
Гл.спец.		Абрамович		
Н.контр.		Чепурной		
Утвер.		Золотарев		

КЦМП.3-10.00.003

Косынка

Лит.	Масса	Масшт.
И	2,1	1:2

Лист | Листов 1

Лист Б10 ГОСТ 19903-74 / Ст.3 ГОСТ 14637-79

ГОССТРОЙ СССР ЛЕНИНГРАДСКИЙ ПРОМСТРОЙПРОЕКТ

Формат А4

Инв. № подл. | Подп. и дата | Взам. инв. № | Инв. № дубл. | Подпись и дата

Серия 5.904-24 Выпуск 3

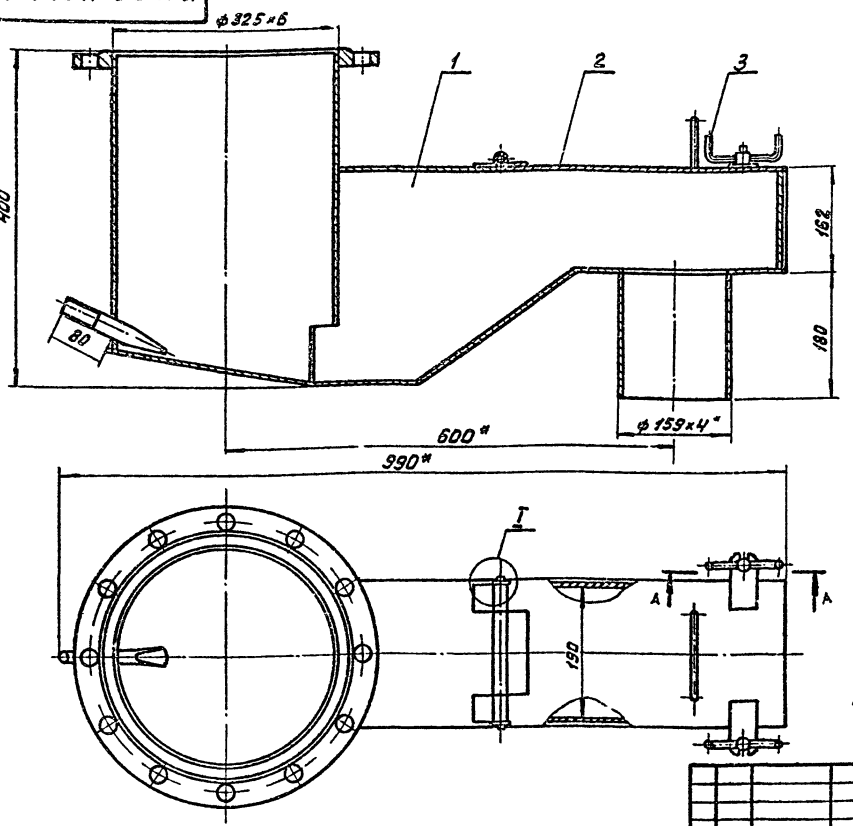

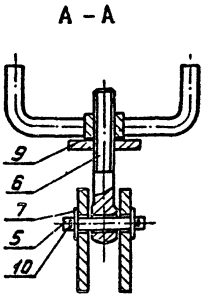

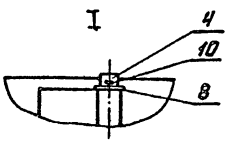

1.* Размер для справок.

2. Технические требования по КЦМП.3-00.00.000ТУ.

Изм.	Лист	N докум.	Подп.	Дата
Разраб.	Шурмина			
Провер.	Волкова			
Рук.гр.	Чепурной			
Гл.спец.отд.	Гутан			
Н.контр.	Чепурной			
Утв.	Абрамович			

КЦМП.3-11.00.000 СБ

Гидрозатвор Ду150 Сборочный чертеж.

Лит.	Масса	Масшт.
И	58,0	1:5

Лист | Листов 1

ГОССТРОЙ СССР ЛЕНИНГРАДСКИЙ ПРОМСТРОЙПРОЕКТ

Формат А3

Инв.№ подл. | Подп. и дата | Взам. инв.№ | Инв.№ дубл. | Подп. и дата

Rz200 (√)

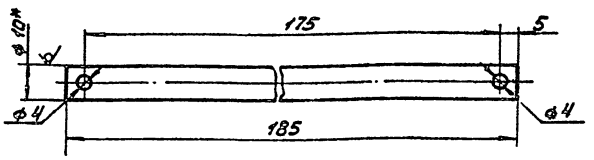

1.* Размер для справок.

2. Технические требования по КЦМП.3-00.00.000 ТУ.

Изм.	Лист	N докум.	Подп.	Дата
Разраб.	Шурмина			
Провер.	Волкова			
Рук.гр.	Чепурной			
Гл.спец.отд.	Гутан			
Н.контр.	Чепурной			
Утв.	Абрамович			

КЦМП.3-11.00.001

Ось

Лит.	Масса	Масшт.
И	2,13	1:1

Лист | Листов 1

Круг Р10 ГОСТ 2590-71 / Ст3 ГОСТ 535-79

ГОССТРОЙ СССР ЛЕНИНГРАДСКИЙ ПРОМСТРОЙПРОЕКТ

Формат А4

Инв.№ подл. | Подп. и дата | Взам. инв.№ | Инв.№ дубл. | Подп. и дата

Rz200 (√)

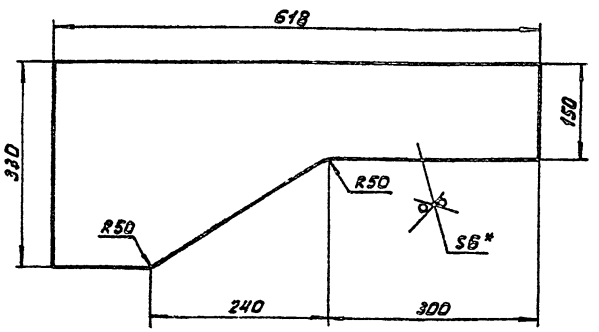

1.* Размер для справок.

2. Технические требования по КЦМП.3-00.00.000 ТУ.

Изм.	Лист	N докум.	Подп.	Дата
Разраб.	Шурмина			
Провер.	Волкова			
Рук.гр.	Чепурной			
Гл.спец.отд.	Гутан			
Н.контр.	Чепурной			
Утв.	Абрамович			

КЦМП.3-11.01.001

Лист

Лит.	Масса	Масшт.
И	6,0	1:5

Лист | Листов 1

Лист 66 ГОСТ 19903-74 / Ст3 ГОСТ 14637-79

ГОССТРОЙ СССР ЛЕНИНГРАДСКИЙ ПРОМСТРОЙПРОЕКТ

Формат А4

Инв.№ подл. | Подп. и дата | Взам. инв.№ | Инв.№ дубл. | Подп. и дата

Серия 5.904-24 Выпуск 3

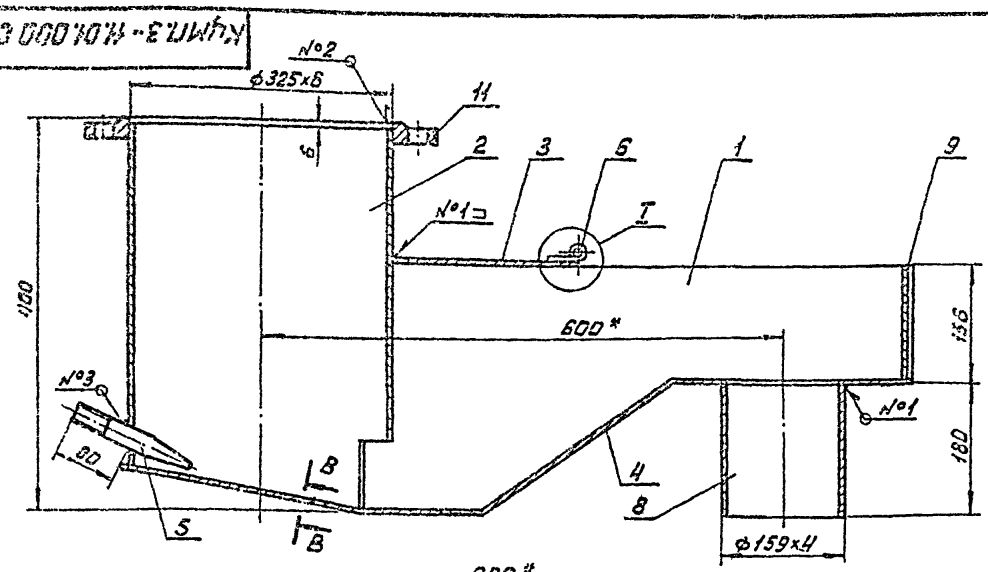

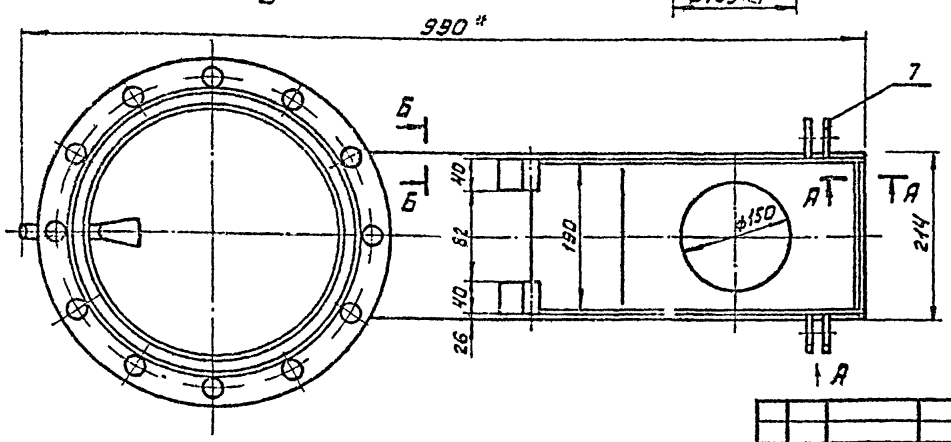

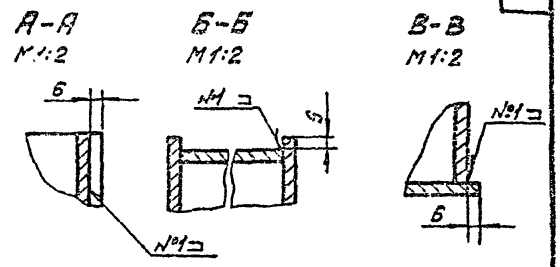

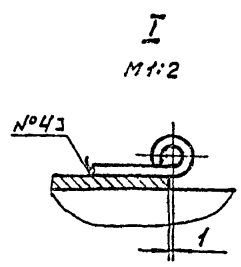

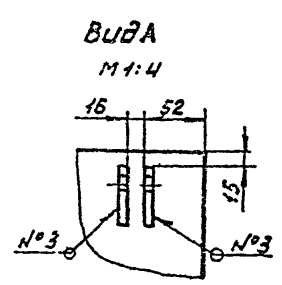

1.* Размер для справок.

2. Сварные швы: №1 – Т1 – ▷5
№2 – Т3 – ▷5
№3 – Т1 – ▷3
№4 – Н1

3. Технические требования по КЦМП.3-00.00.000 ТУ.

Изм.	Лист	№ докум.	Подп.	Дата
Разраб.		Шурмина		
Провер.		Волкова		
Рук. гр.		Челухой		
Гл. сп. отд.		Гутан		
Н. контр.		Челухой		
Утв.		Абрамович		

КЦМП.3-11.01.000 СБ

Корпус. Сборочный чертеж.

Лит.	Масса	Масштаб
И	94,0	1:4
Лист	Листов 1	

ГОССТРОЙ СССР ЛЕНИНГРАДСКИЙ ПРОМСТРОЙПРОЕКТ

Формат А3

Инв.№ подл. | Подп. и дата | Взам. инв.№ | Инв.№ дубл. | Подп. и дата

КЦМП.3-11.04.002

Rz 200

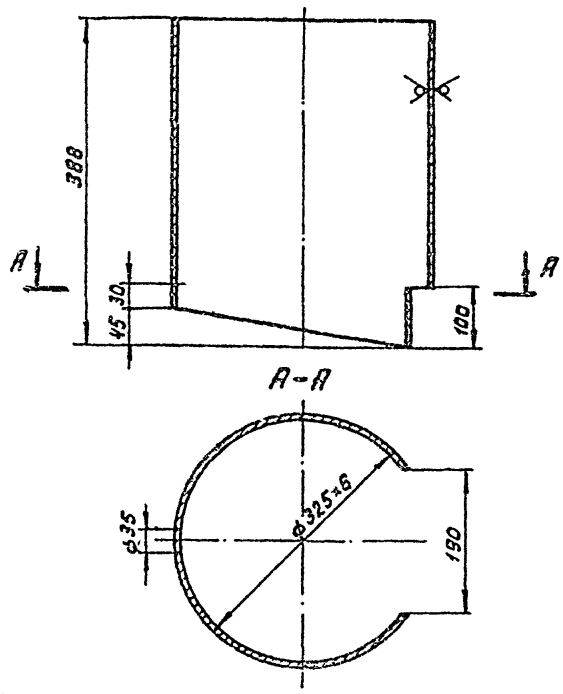

1.* Размер для справок.

2. Технические требования по КЦМП.3-00.00.000 ТУ.

Изм.	Лист	№ докум.	Подп.	Дата
Разраб.		Шурмина		
Провер.		Волкова		
Рук. гр.		Челухой		
Гл. сп. отд.		Гутан		
Н. контр.		Челухой		
Утв.		Абрамович		

КЦМП.3-11.01.002

Патрубок

Лит.	Масса	Масштаб
И	15,2	1:5
Лист	Листов 1	

Трубы 325х6 II ГОСТ 10704-76 Ст3 ГОСТ 10705-80

ГОССТРОЙ СССР ЛЕНИНГРАДСКИЙ ПРОМСТРОЙПРОЕКТ

Формат А4

Инв.№ подл. | Подп. и дата | Взам. инв.№ | Инв.№ дубл. | Подп. и дата

КЦМП.3-11.04.003

Rz 200

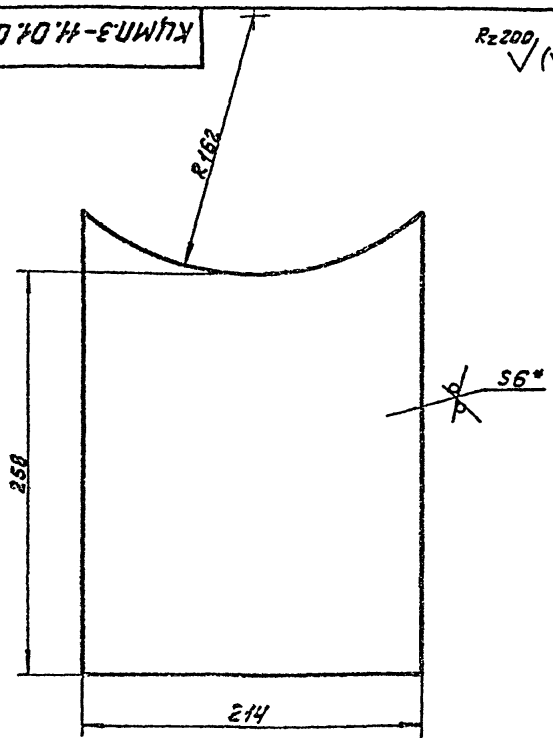

1.* Размер для справок.

2. Технические требования по КЦМП 3-00.00.000 ТУ.

Изм.	Лист	№ докум.	Подп.	Дата
Разраб.		Шурмина		
Провер.		Волкова		
Рук. гр.		Челухой		
Гл. сп. отд.		Гутан		
Н. контр.		Челухой		
Утв.		Абрамович		

КЦМП.3-11.01.003

Лист

Лит.	Масса	Масштаб
И	2,6	1:2,5
Лист	Листов 1	

Лист Б6 ГОСТ 19903-74 Ст3 ГОСТ 14637-79

ГОССТРОЙ СССР ЛЕНИНГРАДСКИЙ ПРОМСТРОЙПРОЕКТ

Формат А4

Инв.№ подл. | Подп. и дата | Взам. инв.№ | Инв.№ дубл. | Подп. и дата

КЦМП3-11.01.004

Rz 200

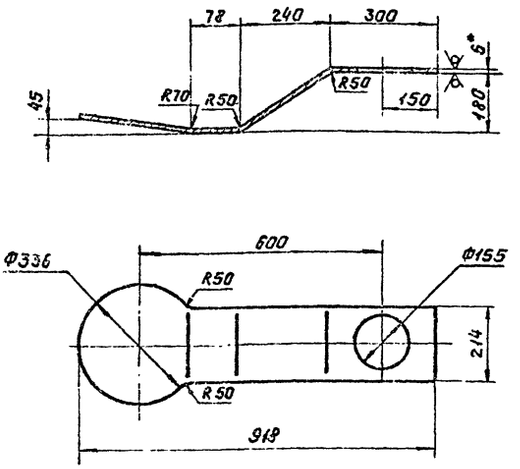

*1. Размер для справок.

2. Технические требования по КЦМП.3-00.00.000ТУ

Изм.	Лист	№ докум.	Подпись	Дата	
Разраб.		Шурмина			
Пров.		Волкова			
Рук.гр.		Чепурной			
Гл.спец.		Гутан			
Н.контр.		Чепурной			
Утв.		Абрамович			

КЦМП.3-11.01.004

Дно

Лит.	Масса	Масштаб
И	9.0	1:10

Лист | Листов 1

Лист 66 ГОСТ 19903-74
Ст.3 ГОСТ 14637-79

ГОССТРОЙ СССР
ЛЕНИНГРАДСКИЙ
ПРОМСТРОЙПРОЕКТ

Формат А4

Инв. № подл. | Подпись и дата | Взам. инв. № | Инв. № дубл. | Подпись и дата

КЦМП3-11.01.005

Rz 200

12

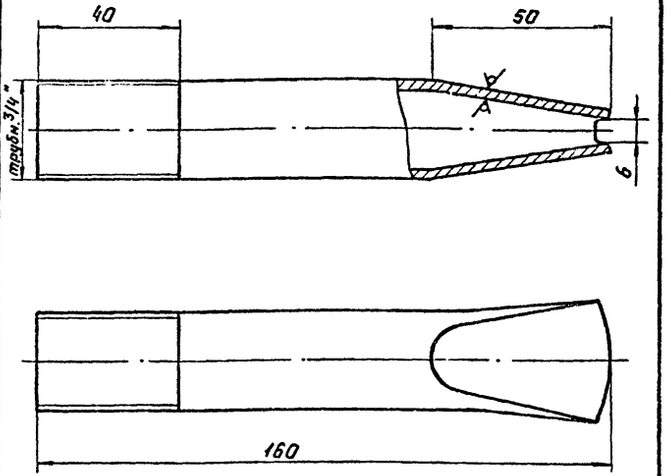

*1 Размер для справок.

2. Технические требования по КЦМП.3-00.00.000ТУ

Изм.	Лист	№ докум.	Подпись	Дата	
Разраб.		Шурмина			
Провер.		Волкова			
Рук.гр.		Чепурной			
Гл.спец.		Гутан			
Н.контр.		Чепурной			
Утверд.		Абрамович			

КЦМП.3-11.01.005

Трубка

Лит.	Масса	Масштаб
И	0,25	1:2

Лист | Листов 1

Труба 20х2.8
ГОСТ 3262-75

ГОССТРОЙ СССР
ЛЕНИНГРАДСКИЙ
ПРОМСТРОЙПРОЕКТ

Формат А4

Инв. № подл. | Подпись и дата | Взам. инв. № | Инв. № дубл. | Подпись и дата

КЦМП3-11.01.006

Rz 200

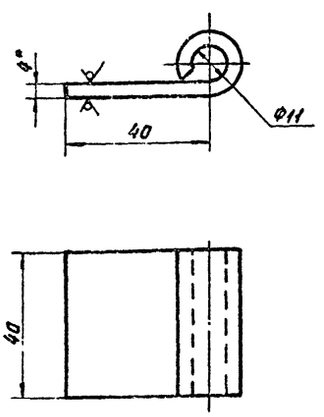

*1. Размер для справок.

2. Технические требования по КЦМП.3-00.00.000ТУ

Изм.	Лист	№ докум.	Подпись	Дата	
Разраб.		Шурмина			
Пров.		Волкова			
Рук.гр.		Чепурной			
Гл.спец.		Гутан			
Н.контр.		Чепурной			
Утверд.		Абрамович			

КЦМП.3-11.01.006

Петля

Лит.	Масса	Масштаб
И	0.1	1:1

Лист | Листов

Лист 64 ГОСТ 19903-74
Ст.3 ГОСТ 14637-79

ГОССТРОЙ СССР
ЛЕНИНГРАДСКИЙ
ПРОМСТРОЙПРОЕКТ

Формат А4

Инв. № подл. | Подпись и дата | Взам. инв. № | Инв. № дубл. | Подпись и дата

КЦМП3-11.01.007

Rz 200

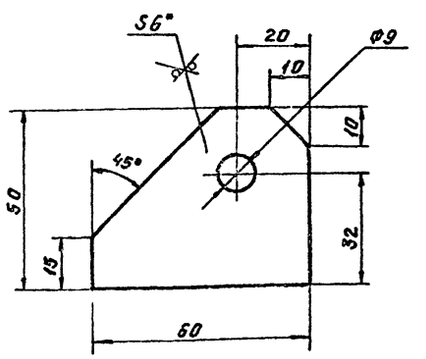

*1. Размер для справок.

2. Технические требования по КЦМП.3-00.00.000ТУ

Изм.	Лист	№ докум.	Подпись	Дата	
Разраб.		Шурмина			
Провер.		Салкова			
Рук.гр.		Чепурной			
Гл.спец.		Гутан			
Н.контр.		Чепурной			
Утверд.		Абрамович			

КЦМП.3-11.01.007

Проушина

Лит.	Масса	Масштаб
И	0,12	1:1

Лист | Листов 1

Лист 66 ГОСТ 19903-74
Ст.3 ГОСТ 14637-79

ГОССТРОЙ СССР
ЛЕНИНГРАДСКИЙ
ПРОМСТРОЙПРОЕКТ

Формат А4

Инв. № подл. | Подпись и дата | Взам. инв. № | Инв. № дубл. | Подпись и дата

КЦМП.3-11.02.000СБ

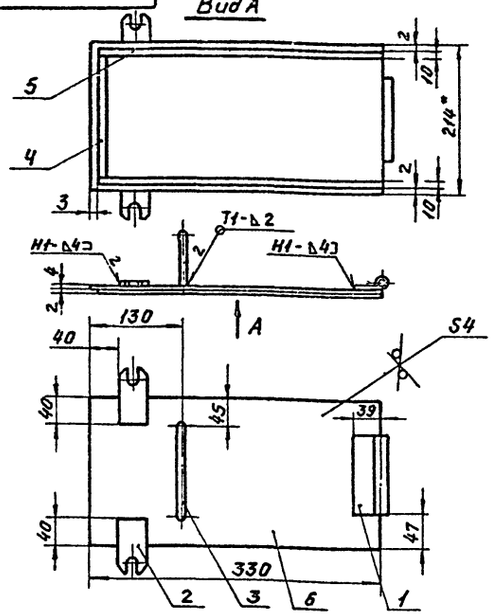

1. Резину поз.3; 4 клеить.
2. Размер для справок.
3. Технические требования по КЦМП.3-00.00.000ТУ

Изм.	Лист	№ докум.	Подпись	Дата
Разраб.		Шурмина		
Провер.		Волкова		
Рук. гр.		Чепурной		
Гл. спец.		Гутан		
Н. контр.		Чепурной		
Утверд.		Абрамович		

КЦМП.3-11.02.000 СБ

Крышка
Сборочный чертёж

Лит.	Масса	Масштаб
И	3,5	1:5
Лист	Листов	

ГОССТРОЙ СССР ЛЕНИНГРАДСКИЙ ПРОМСТРОЙПРОЕКТ

Формат А4

КЦМП.3-11.02.001

Rz 200 ▽(▽) 13

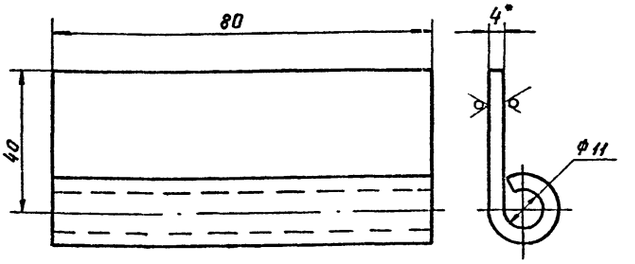

*1. Размер для справок.
2. Технические требования по КЦМП.3-00.00.000ТУ

Изм.	Лист	№ докум.	Подпись	Дата
Разраб.		Шурмина		
Провер.		Волкова		
Рук. гр.		Чепурной		
Гл. спец.		Гутан		
Н. контр.		Чепурной		
Утверд.		Абрамович		

КЦМП.3-11.02.001

Петля

Лит.	Масса	Масштаб
И	0,3	1:1
Лист	Листов 1	

Лист Б4 ГОСТ 19903-74 / Ст.3 ГОСТ 14637-79

ГОССТРОЙ СССР ЛЕНИНГРАДСКИЙ ПРОМСТРОЙПРОЕКТ

Формат А4

КЦМП.3-11.02.002

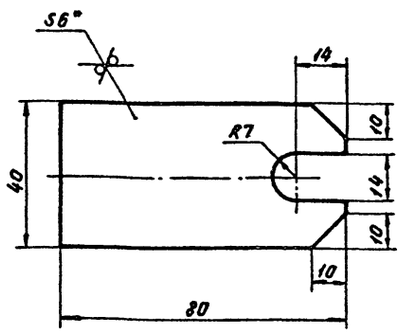

*1. Размер для справок.
2. Технические требования по КЦМП.3-00.00.000ТУ

Изм.	Лист	№ докум.	Подпись	Дата
Разраб.		Шурмина		
Провер.		Волкова		
Рук. гр.		Чепурной		
Гл. спец.		Гутан		
Н. контр.		Чепурной		
Утверд.		Абрамович		

КЦМП.3-11.02.002

Накладка

Лит.	Масса	Масштаб
И	0,13	1:1
Лист	Листов	

Лист Б6 ГОСТ 19903-74 / Ст.3 ГОСТ 14637-79

ГОССТРОЙ СССР ЛЕНИНГРАДСКИЙ ПРОМСТРОЙПРОЕКТ

Формат А4

КЦМП.3-11.02.003

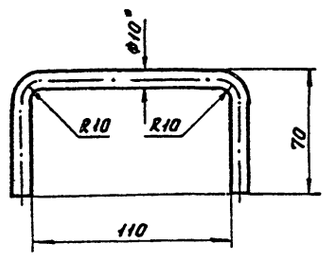

*1. Размер для справок.
2. Технические требования по КЦМП.3-00.00.000ТУ

Изм.	Лист	№ докум.	Подпись	Дата
Разраб.		Шурмина		
Провер.		Волкова		
Рук. гр.		Чепурной		
Гл. спец.		Гутан		
Н. контр.		Чепурной		
Утверд.		Абрамович		

КЦМП.3-11.02.003

Ручка

Лит.	Масса	Масштаб
И	0,15	1:2
Лист	Листов 1	

Круг В10 ГОСТ 2590-71 / Ст.3 ГОСТ 535-79

ГОССТРОЙ СССР ЛЕНИНГРАДСКИЙ ПРОМСТРОЙПРОЕКТ

Формат А4

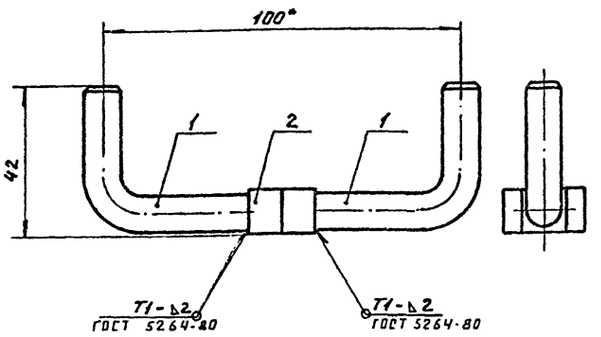

*1. Размер для справок.

2. Технические требования по КЦМП.3-00.00.000ТУ

Изм.	Лист	№ докум.	Подпись	Дата	КЦМП.3 - 11.03.000 СБ	
Разраб.		Шурмина			Гайка-барашек	Лит. / Масса / Масштаб
Провер.		Волкова			Сборочный чертеж.	И / 0,115 / 1:1
Рук.гр.		Чепурной				Лист / Листов 1
Гл.спец.		Гутан				ГОССТРОЙ СССР ЛЕНИНГРАДСКИЙ ПРОМСТРОЙПРОЕКТ
Н.контр.		Чепурной				
Утверд.		Абрамович				

Инв.№ подл. | Подпись и дата | Взам. инв.№ | Инв.№ дубл. | Подпись и дата

Формат А4

КЦМП3-11.03.001

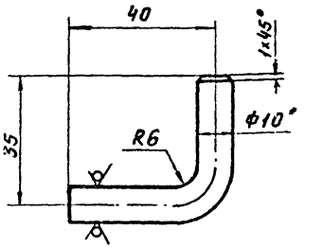

*1. Размер для справок.

2. Технические требования по КЦМП.3-00.00.000ТУ

Изм.	Лист	№ докум.	Подпись	Дата	КЦМП.3 - 11.03.001	
Разраб.		Шурмина			Размах	Лит. / Масса / Масштаб
Провер.		Волкова				И / 0,05 / 1:1
Рук.гр.		Чепурной				Лист / Листов 1
Гл.спец.		Гутан			Круг В10 ГОСТ 2590-71 / Ст.3 ГОСТ 535-79	ГОССТРОЙ СССР ЛЕНИНГРАДСКИЙ ПРОМСТРОЙПРОЕКТ
Н.контр.		Чепурной				
Утверд.		Абрамович				

Инв.№ подл. | Подпись и дата | Взам. инв.№ | Инв.№ дубл. | Подпись и дата

Формат А4

КЦМП3-12.00.000СБ

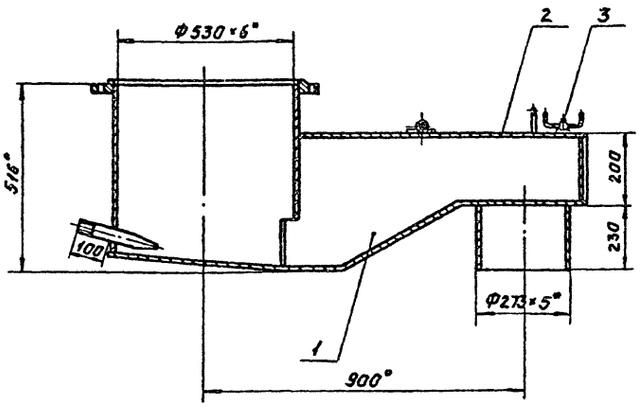

А-А
М1:2

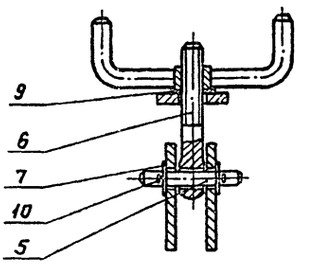

I
М1:2

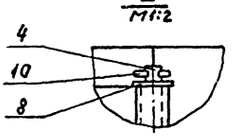

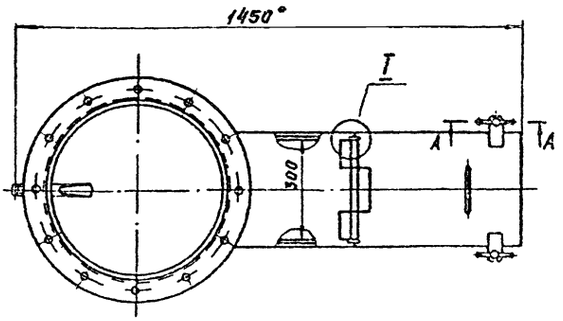

*1. Размер для справок.

2. Технические требования по КЦМП.3-00.00.000ТУ

Изм.	Лист	№ докум.	Подпись	Дата	КЦМП.3 - 12.00.000 СБ	
Разраб.		Шурмина			Гидрозатвор Ду 250	Лит. / Масса / Масштаб
Провер.		Волкова			Сборочный чертеж	И / 118 / 1:10
Рук.гр.		Чепурной				Лист / Листов 1
Гл.спец.		Гутан				ГОССТРОЙ СССР ЛЕНИНГРАДСКИЙ ПРОМСТРОЙПРОЕКТ
Н.контр.		Чепурной				
Утверд.		Абрамович				

Инв.№ подл. | Подпись и дата | Взам. инв.№ | Инв.№ дубл. | Подпись и дата

Формат А2

Серия 5.904-24 Выпуск 3

КЦМП.3-12.00.001

Rz80 √(√)

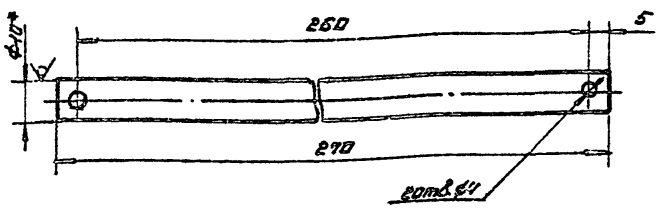

*1. Размер для справок.

2. Технические требования по КЦМП.3-00.00.000 ТУ

Изм.	Лист	№ докум.	Подп.	Дата	КЦМП.3 - 12.00.001			
Разраб.		Шурмина			Ось	Лит.	Масса	Масш.
Провер.		Валкова				Ц	0.18	1:1
Рук. гр.		Чепурной				Лист	Листов 1	
Гл. спец.		Гутан			Круг В10 ГОСТ 2590-71 / Ст.3 ГОСТ 535-79	ГОССТРОЙ СССР ЛЕНИНГРАДСКИЙ ПРОМСТРОЙПРОЕКТ		
Н.конт.		Чепурной						
Утв.		Абрамович						

Формат А4

КЦМП.3-12.00.002

Rz200 √(√)

15

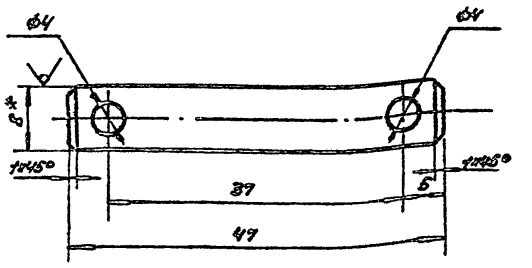

*1. Размер для справок.

2. Технические требования по КЦМП.3-00.00.000 ТУ

Изм.	Лист	№ докум.	Подп.	Дата	КЦМП.3 - 12.00.002			
Разраб.		Шурмина			Ось	Лит.	Масса	Масш.
Пров.		Валкова				Ц	0.018	1:4
Рук. гр.		Чепурной				Лист	Листов 1	
Гл. спец.		Гутан			Круг В3 ГОСТ 2590-71 / Ст.3 ГОСТ 535-79	ГОССТРОЙ СССР ЛЕНИНГРАДСКИЙ ПРОМСТРОЙПРОЕКТ		
Н.конт.		Чепурной						
Утв.		Абрамович						

Формат А4

КЦМП.3-12.01.000 СБ

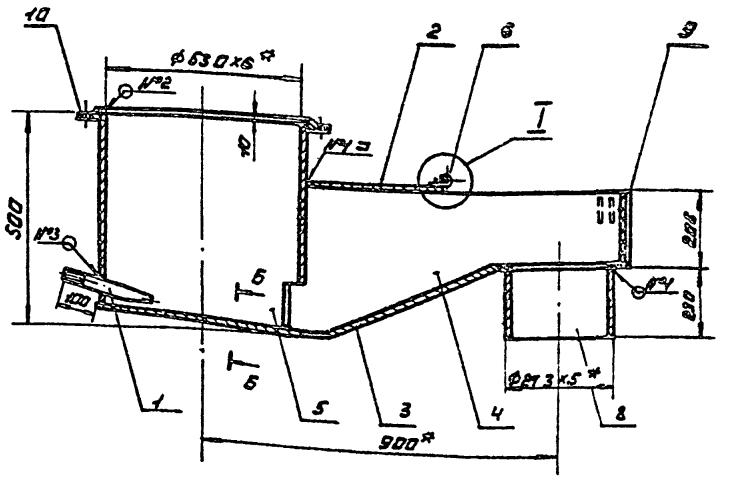

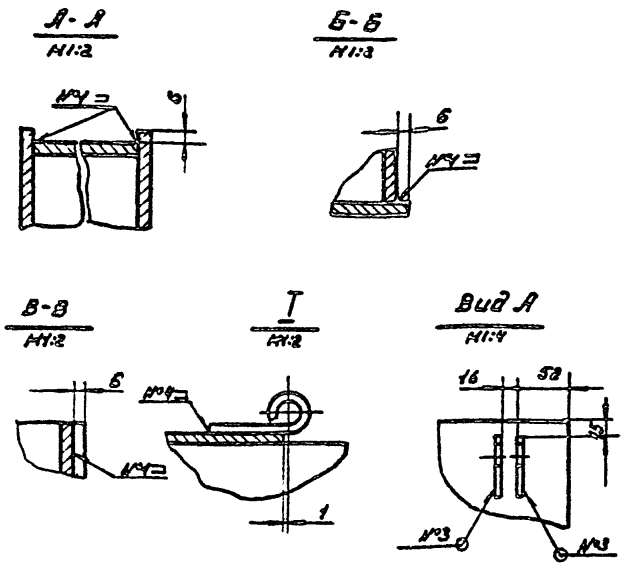

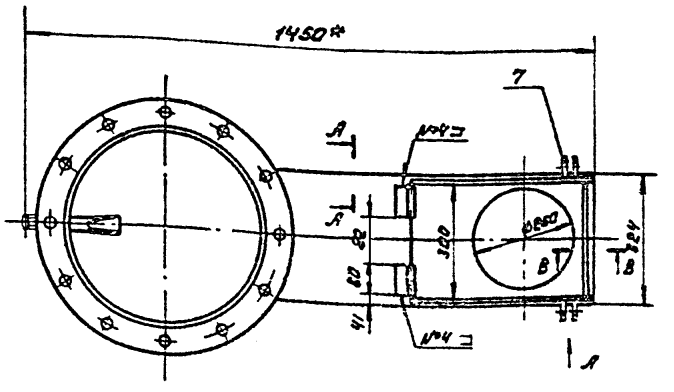

1. Размер для справок
2. Сварные швы: №1-Т1-∆5
№2-Т3-∆5
№3-Т1-∆2
№4-Н1

3. Технические требования по КЦМП.3-00.00.000 ТУ

Изм.	Лист	№ докум.	Подп.	Дата	КЦМП.3 - 12.01.000 СБ			
Разраб.		Шурмина			Корпус Сварочный чертеж	Лит.	Масса	Масш.
Пров.		Валкова				Ц	112.6	1:10
Рук. гр.		Чепурной				Лист	Листов 1	
Гл. спец.		Гутан				ГОССТРОЙ СССР ЛЕНИНГРАДСКИЙ ПРОМСТРОЙПРОЕКТ		
Н.конт.		Чепурной						
Утв.		Абрамович						

Формат А3

Серия 5.904-24 Выпуск 5

КЦНП3-12.01.001

Rz200

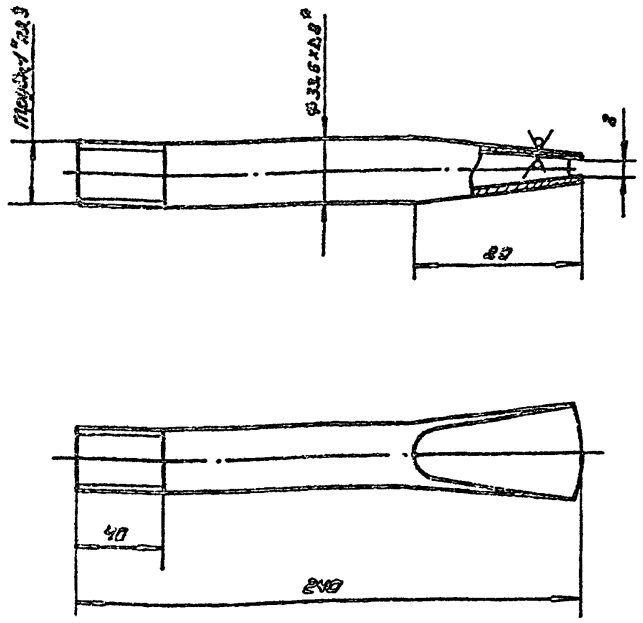

*1. Размер для справок.

2. Технические требования по КЦНП3-00.00.000 ТУ

Изм.	Лист	N докум.	Подп.	Дата
Разраб.		Шурмина		
Пров.		Маньшина		
Рук. гр.		Чепурной		
Гл. спец.		Гутан		
Н. конт.		Чепурной		
Утв.		Абрамович		

КЦНП.3-12.01.001

Трубка

Лит.	Масса	Масш.
Ц	0,59	1:2

Лист | Листов 1

Труба 26х2,8 ГОСТ 3262-75

ГОССТРОЙ СССР ЛЕНИНГРАДСКИЙ ПРОМСТРОЙПРОЕКТ

Формат А4

Инв. N подл. | Подп. и дата | Взам. инв. N | Инв. N дубл. | Подп. и дата

КЦНП.3-12.01.002

Rz200

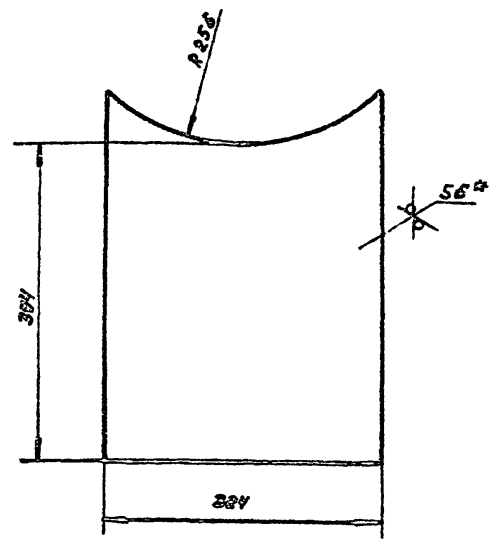

*1. Размер для справок

2. Технические требования по КЦНП3-00.00.000 ТУ

Изм.	Лист	N докум.	Подп.	Дата
Разраб.		Шурмина		
Пров.		Маньшина		
Рук. гр.		Чепурной		
Гл. спец.		Гутан		
Н. конт.		Чепурной		
Утв.		Абрамович		

КЦНП.3-12.01.002

Лист

Лит.	Масса	Масш.
Ц	8,3	1:6

Лист | Листов 1

Лист Б6 ГОСТ 19903-74 / Ст3 ГОСТ 14637-79

ГОССТРОЙ СССР ЛЕНИНГРАДСКИЙ ПРОМСТРОЙПРОЕКТ

Формат А4

Инв. N подл. | Подп. и дата | Взам. инв. N | Инв. N дубл. | Подп. и дата

КЦНП.3-12.01.003

Rz200

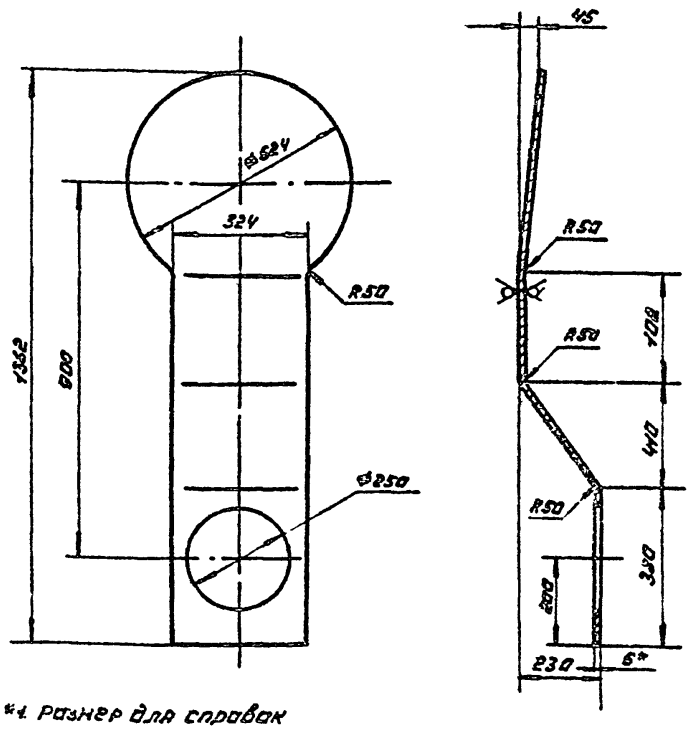

*1. Размер для справок

2. Технические требования по КЦНП3-00.00.000 ТУ

Изм.	Лист	N докум.	Подп.	Дата
Разраб.		Шурмина		
Пров.		Маньшина		
Рук. гр.		Чепурной		
Гл. спец.		Гутан		
Н. конт.		Чепурной		
Утв.		Абрамович		

КЦНП.3-12.01.003

Дно

Лит.	Масса	Масш.
Ц	21,3	1:10

Лист | Листов 1

Лист Б6 ГОСТ 19903-74 / Ст3 ГОСТ 14637-79

ГОССТРОЙ СССР ЛЕНИНГРАДСКИЙ ПРОМСТРОЙПРОЕКТ

Формат А4

Инв. N подл. | Подп. и дата | Взам. инв. N | Инв. N дубл. | Подп. и дата

КЦНП.3-12.01.004

Rz200

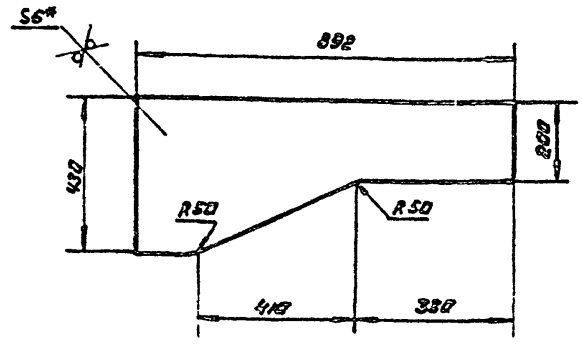

*1. Размер для справок.

2. Технические требования по КЦНП.3-00.00.000 ТУ

Изм.	Лист	N докум.	Подп.	Дата
Разраб.		Шурмина		
Пров.		Маньшина		
Рук. гр.		Чепурной		
Гл. спец.		Гутан		
Н. конт.		Чепурной		
Утв.		Абрамович		

КЦНП.3-12.01.004

Лист

Лит.	Масса	Масш.
Ц	11,7	1:10

Лист | Листов 1

Лист Б6 ГОСТ 19903-74 / Ст3 ГОСТ 14637-79

ГОССТРОЙ СССР ЛЕНИНГРАДСКИЙ ПРОМСТРОЙПРОЕКТ

Формат А4

Инв. N подл. | Подп. и дата | Взам. инв. N | Инв. N дубл. | Подп. и дата

КЦМП.3-12.01.005

Rz200 ▽(▽)

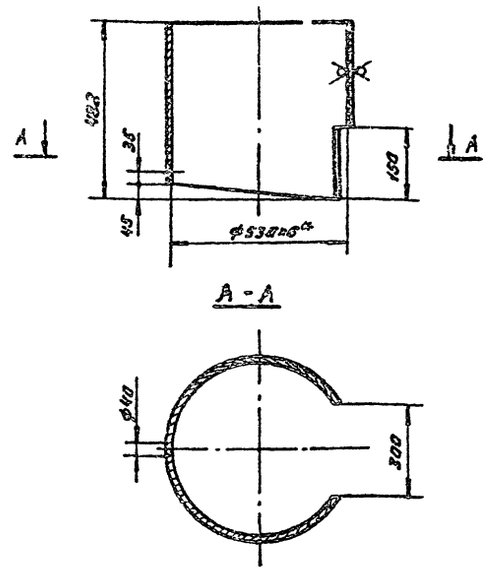

*1. Размер для справок

2. Технические требования по КЦМП.3-02.02.000 ТУ

Изм. Лист	№ докум.	Подп.	Дата	КЦМП.3-12.01.005	
Разраб.	Шурмина			Патрубок	Лит. / Масса / Масш.
Пров.	Валкова				Ц / 32.5 / 1:10
Рук. гр.	Чепурной				Лист / Листов 1
Т.контр.	Гутан			Лист 66 ГОСТ 19903-74 Ст3 ГОСТ 14637-79	Госстрой СССР ЛЕНИНГРАДСКИЙ ПРОМСТРОЙПРОЕКТ
Н.контр.	Чепурной				
Утв.	Абрамович				

Инв.№ подл. | Подп. и дата | Взам.инв.№ | Инв.№ дубл. | Подп. и дата

Формат А4

17

КЦМП.3-12.02.000СБ

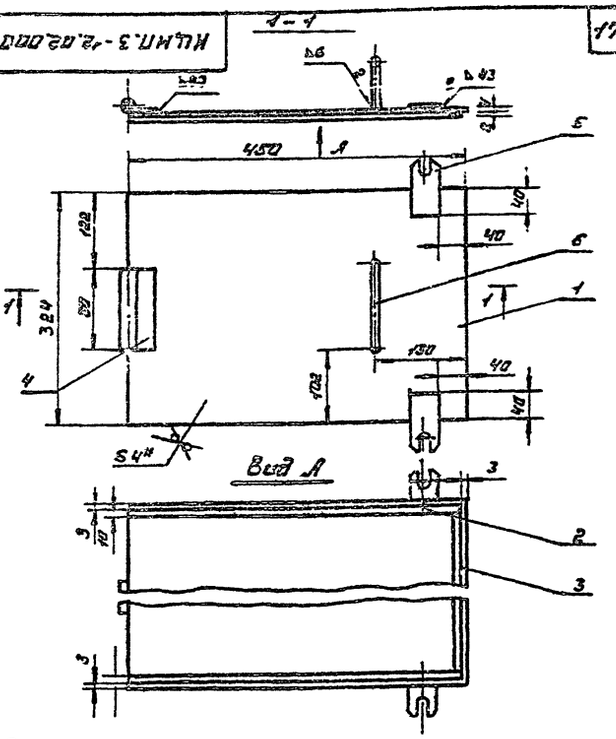

1. Резину поз. 2 и 3 клеить

2. Технические требования по КЦМП.3-02.00.000 ТУ

Изм. Лист	№ докум.	Подп.	Дата	КЦМП.3-12.02.000 СБ	
Разраб.	Шурмина			Крышка. Сборочный чертеж	Лит. / Масса / Масш.
Пров.	Валкова				Ц / 5.6 / 1:5
Рук. гр.	Чепурной				Лист / Листов 1
Т.контр.	Гутан				Госстрой СССР ЛЕНИНГРАДСКИЙ ПРОМСТРОЙПРОЕКТ
Н.контр.	Чепурной				
Утв.	Абрамович				

Инв.№ подл. | Подп. и дата | Взам.инв.№ | Инв.№ дубл. | Подп. и дата

Формат А4

КЦМП.3-13.00.000 СБ

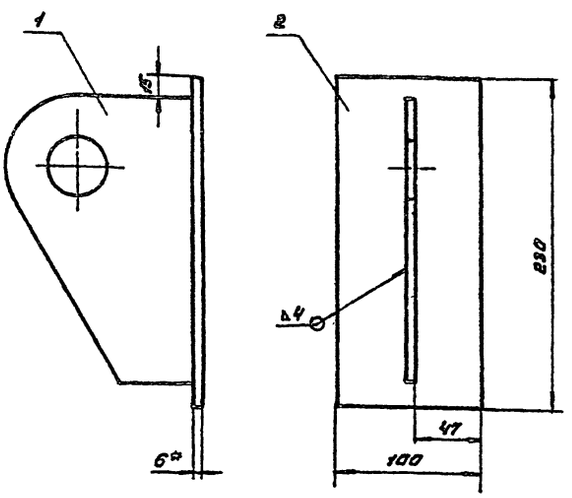

*1. Размер для справок

2. Технические требования по КЦМП.3-00.00.000 ТУ

Изм. Лист	№ докум.	Подп.	Дата	КЦМП.3-13.00.000 СБ	
Разраб.	Шурмина			Ушко. Сборочный чертеж	Лит. / Масса / Масш.
Пров.	Валкова				Ц / 2.7 / 1:25
Рук. гр.	Чепурной				Лист / Листов 1
Т.спец.	Гутан				Госстрой СССР ЛЕНИНГРАДСКИЙ ПРОМСТРОЙПРОЕКТ
Н.контр.	Чепурной				
Утв.	Абрамович				

Инв.№ подл. | Подп. и дата | Взам.инв.№ | Инв.№ дубл. | Подп. и дата

Формат А4

КЦМП.3-13.00.001

Rz200 ▽(▽)

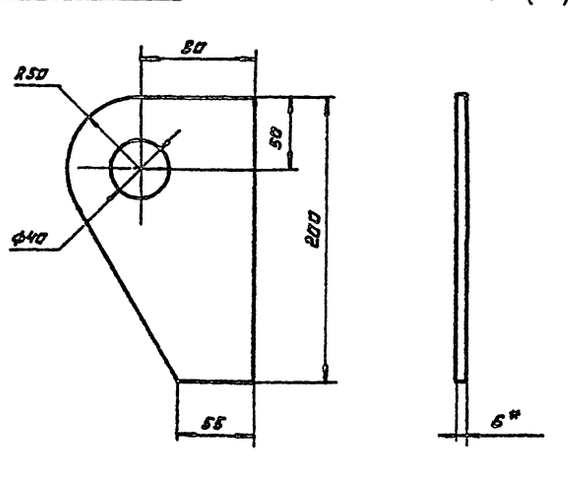

*1. Размер для справок.

2. Технические требования по КЦМП.3-00.00.000 ТУ

Изм. Лист	№ докум.	Подп.	Дата	КЦМП.3-13.00.001	
Разраб.	Шурмина			Ушко	Лит. / Масса / Масш.
Пров.	Валкова				Ц / 0.94 / 1:25
Рук. гр.	Чепурной				Лист / Листов 1
Т.спец.	Гутан			Лист 66 ГОСТ 19903-74 Ст.3 ГОСТ 14637-79	Госстрой СССР ЛЕНИНГРАДСКИЙ ПРОМСТРОЙПРОЕКТ
Н.контр.	Чепурной				
Утв.	Абрамович				

Инв.№ подл. | Подп. и дата | Взам.инв.№ | Инв.№ дубл. | Подп. и дата

Формат А4

КЦНП3-14.00.000 СБ

Серия 5.904-24 Выпуск 3

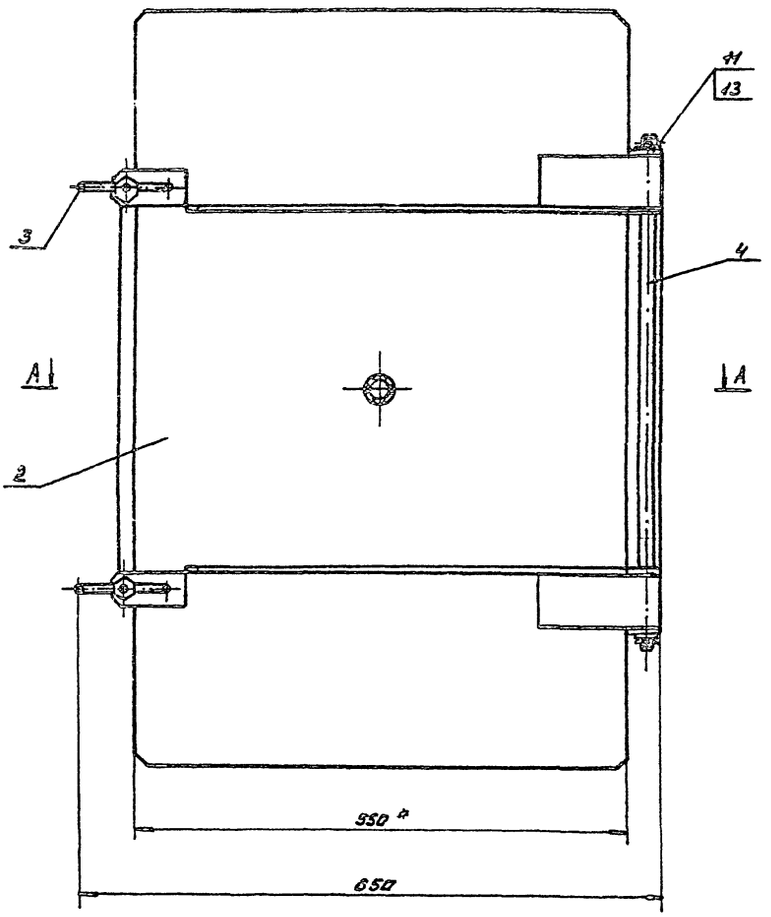

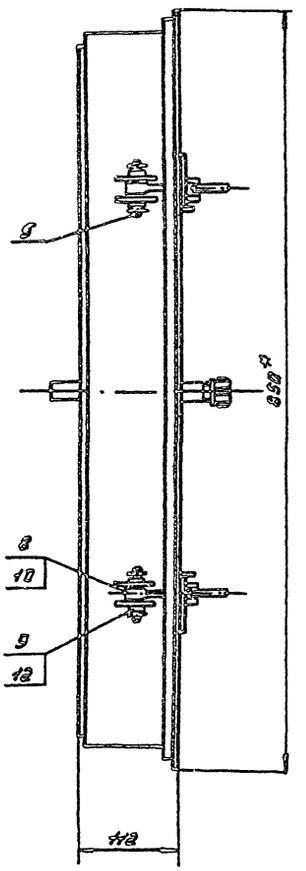

А - А

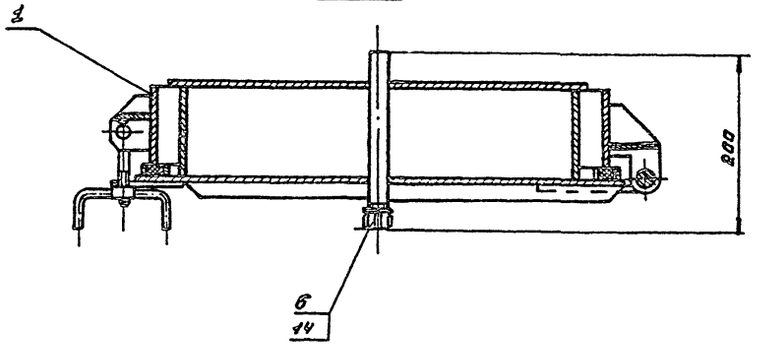

*1. Размер для справок

2. Технические требования по КЦНП.3-00.00.000 ТУ

Изм.	Лист	№ докум.	Подп.	Дата	КЦНП.3 - 14.00.000 СБ			
Разраб.		Шуркина			Люк П 500×800 Сборочный чертеж	Лит.	Масса	Масш.
Пров.		Валкова				И	66,6	1:4
Рук.гр.		Чепурной				Лист	Листов 1	
Аспец.		Гутан				ГОССТРОЙ СССР ЛЕНИНГРАДСКИЙ ПРОМСТРОЙПРОЕКТ		
Н.конт.		Чепурной						
Утв.		Абрамович						

Инв. № подл. | Подп. и дата | Взам. инв. № | Инв. № дубл. | Подп. и дата

Формат А2

КЦМП.3-14.00.001

Rz 80

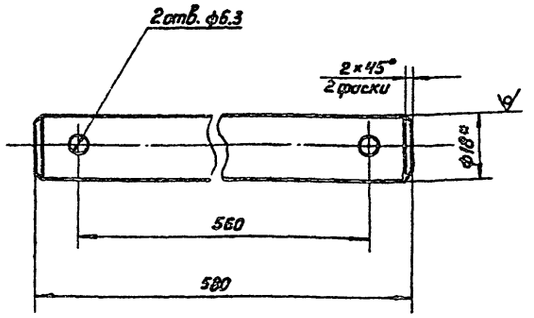

*1. Размер для справок

2. Технические требования по КЦМП.3-00.00.000ТУ

Изм.	Лист	N докум.	Подп.	Дата	
Разраб.		Шурмина			
Провер.		Волкова			
Рук. гр.		Чепурной			
Гл. спец.		Гутан			
Н. контр.		Чепурной			
Утв.		Яромович			

КЦМП.3-14.00.001

Ось

Лит.	Масса	Масш.
У	1.2	1:1
Лист	Листов 1	

Круг В 18 ГОСТ 2590-71 / Ст 3 ГОСТ 535-79

ГОССТРОЙ СССР ЛЕНИНГРАДСКИЙ ПРОМСТРОЙПРОЕКТ

Формат А4

КЦМП.3-14.01.001

19

Rz 80

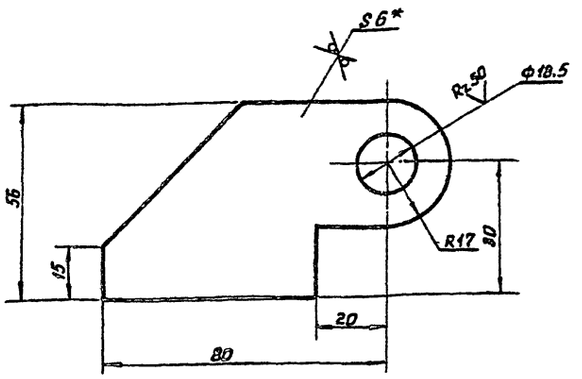

*1. Размер для справок

2. Технические требования по КЦМП.3-00.00.000ТУ

Изм.	Лист	N докум.	Подп.	Дата	
Разраб.		Шурмина			
Пров.		Волкова			
Рук. гр.		Чепурной			
Гл. спец.		Гутан			
Н. контр.		Чепурной			
Утв.		Яромович			

КЦМП.3-14.01.001

Проушина

Лит.	Масса	Масш.
У	0,12	1:1
Лист	Листов 1	

Лист Б6 ГОСТ 19903-74 / Ст 3 ГОСТ 14637-79

ГОССТРОЙ СССР ЛЕНИНГРАДСКИЙ ПРОМСТРОЙПРОЕКТ

Формат А4

КЦМП.3-14.01.000 СБ

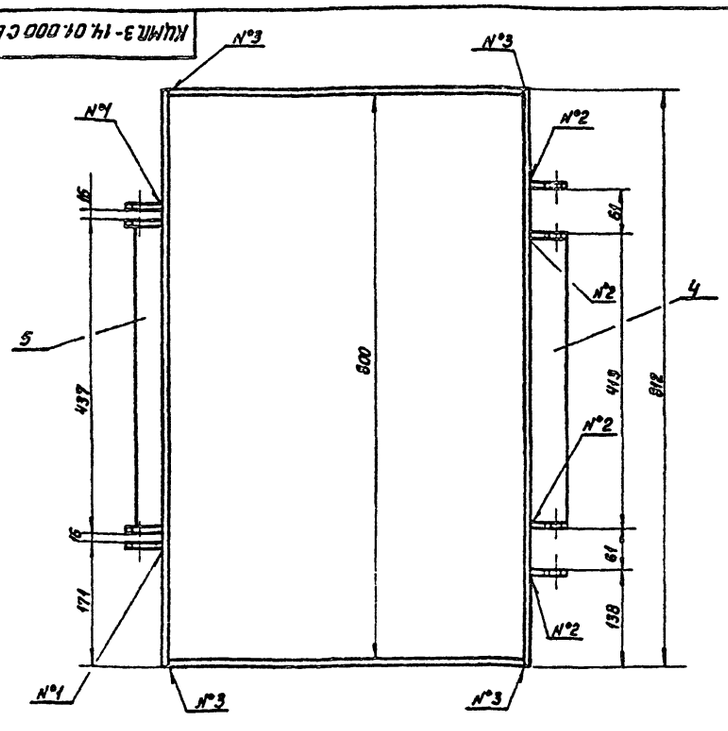

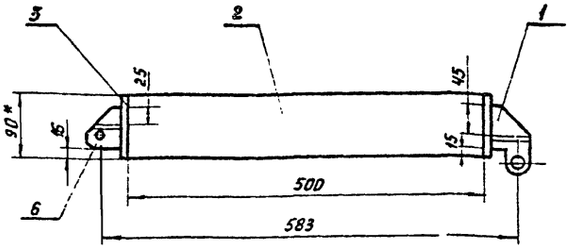

*1. Размер для справок

2. Сварные швы: N°1 — Т1 — △ Б
N°2 — Т3 — △ Б
N°3 — У3

3. Технические требования по КЦМП.3-00.00.000ТУ

Изм.	Лист	N докум.	Подп.	Дата	
Разраб.		Шурмина			
Пров.		Волкова			
Рук. гр.		Чепурной			
Гл. спец.		Гутан			
Н. контр.		Чепурной			
Утв.		Яромович			

КЦМП.3-14.01.000 СБ

Корпус
Сборочный чертеж

Лит.	Масса	Масш.
У	14.22	1:5
Лист	Листов	

ГОССТРОЙ СССР, ЛЕНИНГРАДСКИЙ ПРОМСТРОЙПРОЕКТ

Формат А3

Серия 5.904-24 Выпуск 3

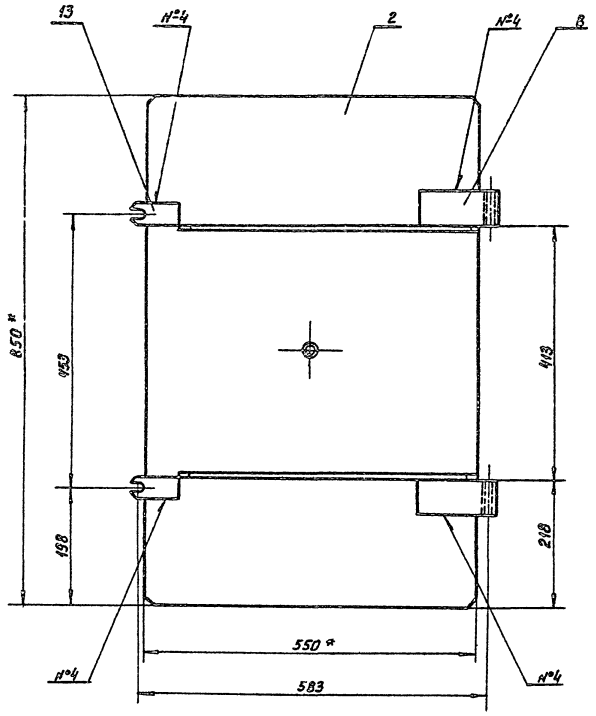

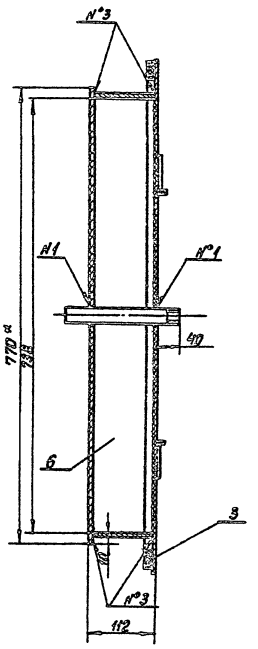

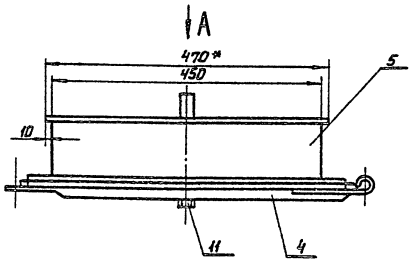

Вид А

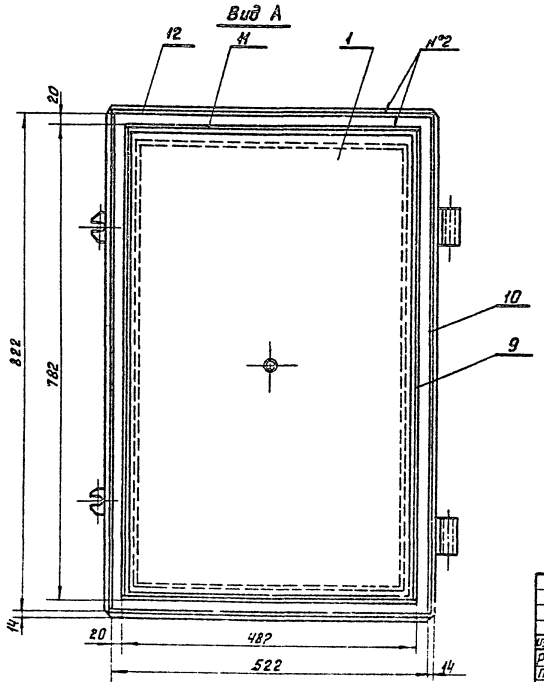

* 1. Размер для справок

2. Сварные швы: №1 – Т4 – Δ2
№2 – Т2 – Δ2-20/30
№3 – Т1 – Δ6
№4 – Н1

3. Прокладку поз. 4 ставить на клей.

4. Технические требования по КЦМП.3-00.00.000ТЗ

Изм.	Лист	№ докум.	Подп.	Дата	КЦМП. 3-14.02.000 СБ			
Разраб.		Шурмина			Крышка Сборочный чертеж	Лит.	Масса	Масш.
Пров.		Волкова				И	50,6	1:5
Рук. гр.		Чепурной				Лист	Листов 1	
Гл. спец.		Гутан				ГОССТРОЙ СССР ЛЕНИНГРАДСКИЙ ПРОМСТРОЙПРОЕКТ		
Н. конт.		Чепурной						
Утв.		Абрамович						

Инв. № подл. | Подп. и дата | Взам. инв. № | Инв. № дубл. | Подп. и дата

Формат А2

КЦНП.3-14.02.001

Rz200 V(V)

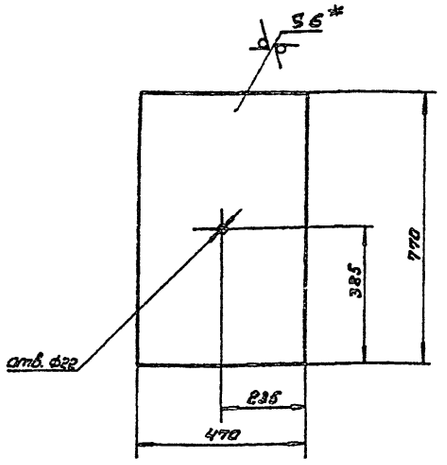

*1. Размер для справок

2. Технические требования по КЦНП.3-00.00.000 ТУ

Изм.	Лист	№ докум.	Подп.	Дата
Разраб.		Ширнина		
Пров.		Балкова		
Рук.гр.		Четурной		
Гл.спец.		Утан		
Н.контр.		Четурной		
Утв.		Абрамович		

КЦНП.3-14.02.001

Лист

Лит.	Масса	Масш.
Ц	17,0	1:10
Лист	Листов 1	

Лист Бб ГОСТ 19903-74 / Ст3 ГОСТ 14637-79

Госстрой СССР ЛЕНИНГРАДСКИЙ ПРОМСТРОЙПРОЕКТ

Формат А4

КЦНП.3-14.02.002

Rz200 V(V)

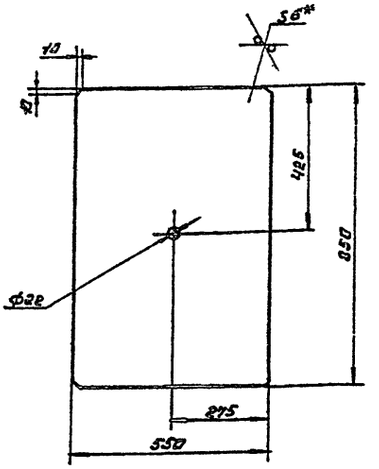

*1. Размер для справок

2. Технические требования по КЦНП.3-00.00.000 ТУ

Изм.	Лист	№ докум.	Подп.	Дата
Разраб.		Ширнина		
Пров.		Балкова		
Рук.гр.		Четурной		
Гл.спец.		Утан		
Н.контр.		Четурно		
Утв.		Абрамович		

КЦНП.3-14.02.002

Лист

Лит.	Масса	Масш.
Ц	21	1:5
Лист	Листов 1	

Лист Бб ГОСТ 19903-74 / Ст3 ГОСТ 14637-79

Госстрой СССР ЛЕНИНГРАДСКИЙ ПРОМСТРОЙПРОЕКТ

Формат А4

КЦНП.3-14.02.004

Rz200 V(V)

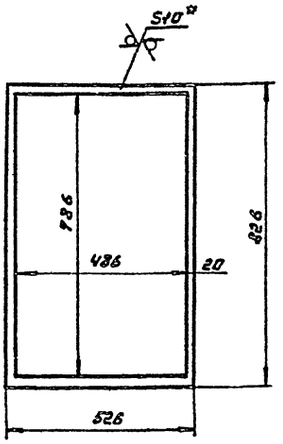

*1. Размер для справок

2. Технические требования по КЦНП.3-0000.000 ТУ

Изм.	Лист	№ докум.	Подп.	Дата
Разраб.		Ширнина		
Пров.		Балкова		
Рук.гр.		Четурной		
Гл.спец.		Утан		
Н.контр.		Четурной		
Утв.		Абрамович		

КЦНП.3-14.02.004

Прокладка

Лит.	Масса	Масш.
Ц	1,15	1:10
Лист	Листов 1	

Пластина 1 лист НС-Н-10 ГОСТ 7338-77

Госстрой СССР ЛЕНИНГРАДСКИЙ ПРОМСТРОЙПРОЕКТ

Формат А4

КЦНП.3-14.02.003

Rz200 V(V)

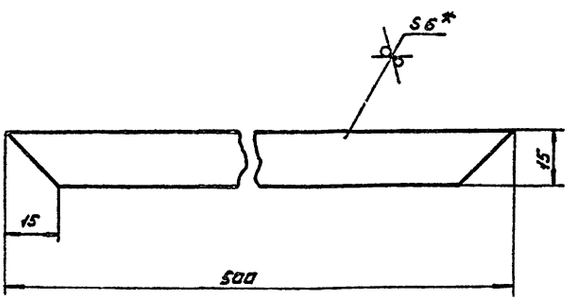

*1. Размер для справок

2. Технические требования по КЦНП.3-00.00.000 ТУ

Изм.	Лист	№ докум.	Подп.	Дата
Разраб.		Ширнина		
Пров.		Балкова		
Рук.гр.		Четурной		
Гл.спец.		Утан		
Н.контр.		Четурно		
Утв.		Абрамович		

КЦНП.3-14.02.003

Ребро

Лит.	Масса	Масш.
Ц	0,35	1:4
Лист	Листов 1	

Лист Бб ГОСТ 19903-74 / Ст3 ГОСТ 14637-79

Госстрой СССР ЛЕНИНГРАДСКИЙ ПРОМСТРОЙПРОЕКТ

Формат А4

Серия 5.904-24 Выпуск 3

Инв.№ подл. | Подп. и дата | Взам.инв.№ | Инв.№ дубл. | Подп. и дата

КЦИП.3-14.02.005

Rz 200

V(V)

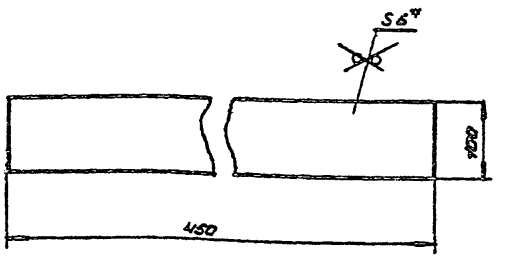

*1. Размер для справок.

2. Технические требования по КЦИП.3-00.02.000 ТУ

Изм.	Лист	№ докум.	Подп.	Дата
Разраб.		Шурмина		
Пров.		Валкова		
Рук.гр.		Чепурной		
Т.контр.		Гутман		
Н.контр.		Чепурной		
Утв.		Абрамович		

КЦИП.3-14.02.005

Лист

Лит.	Масса	Масш.
И	2,1	1:5
Лист	Листов 1	

Лист 56 ГОСТ 19903-74 / Ст.3 ГОСТ 14637-79

Госстрой СССР ЛЕНИНГРАДСКИЙ ПРОМСТРОЙПРОЕКТ

Формат А4

КЦИП.3-14.02.010

Rz 200

V(V)

22

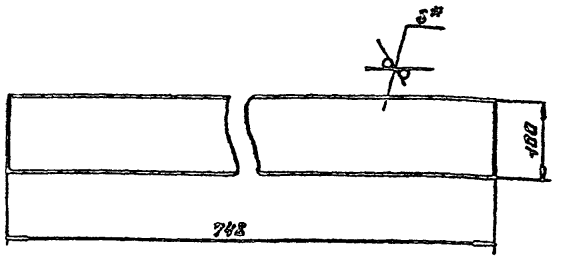

*1. Размер для справок

2. Технические требования по КЦИП.3-00.02.000 ТУ

Изм.	Лист	№ докум.	Подп.	Дата
Разраб.		Шурмина		
Пров.		Валкова		
Рук.гр.		Чепурной		
Т.контр.		Гутман		
Н.контр.		Чепурной		
Утв.		Абрамович		

КЦИП.3-14.02.006

Лист

Лит.	Масса	Масш.
И	3,5	1:5
Лист	Листов 1	

Лист 56 ГОСТ 19903-74 / Ст.3 ГОСТ 14637-79

Госстрой СССР ЛЕНИНГРАДСКИЙ ПРОМСТРОЙПРОЕКТ

Формат А4

КЦИП.3-14.02.007

Rz 50

V(V)

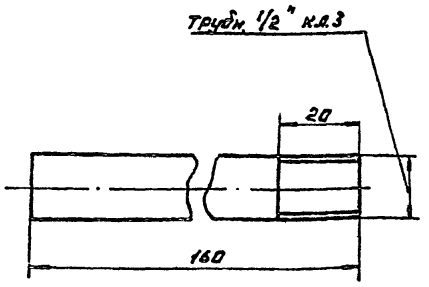

*1. Размер для справок

2. Технические требования по КЦИП.3-00.02.000 ТУ

Изм.	Лист	№ докум.	Подп.	Дата
Разраб.		Шурмина		
Пров.		Валкова		
Рук.гр.		Чепурной		
Т.спец.		Гутман		
Н.контр.		Чепурной		
Утв.		Абрамович		

КЦИП.3-14.02.007

Труба

Лит.	Масса	Масш.
И	0,2	1:1
Лист	Листов 1	

Труба 15х2,8 ГОСТ 3262-75

Госстрой СССР ЛЕНИНГРАДСКИЙ ПРОМСТРОЙПРОЕКТ

Формат А4

КЦИП.3-14.02.012

Rz 200

V(V)

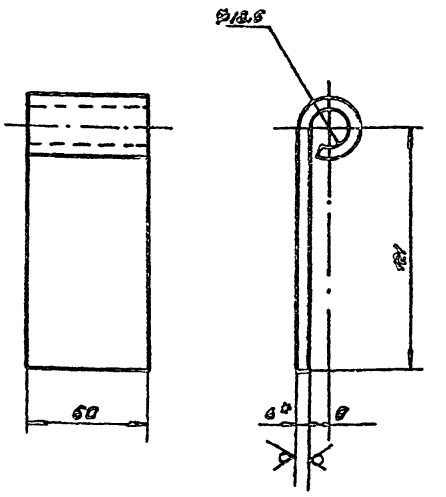

*1. Размер для справок.

2. Технические требования по КЦИП.3-00.02.000 ТУ.

Изм.	Лист	№ докум.	Подп.	Дата
Разраб.		Шурмина		
Пров.		Валкова		
Рук.гр.		Чепурной		
Т.спец.		Гутман		
Н.контр.		Чепурной		
Утв.		Абрамович		

КЦИП.3-14.02.008

Петля

Лит.	Масса	Масш.
И	0,4	1:2
Лист	Листов 1	

Лист 56 ГОСТ 19903-74 / Ст.3 ГОСТ 14637-79

Госстрой СССР ЛЕНИНГРАДСКИЙ ПРОМСТРОЙПРОЕКТ

Формат А4

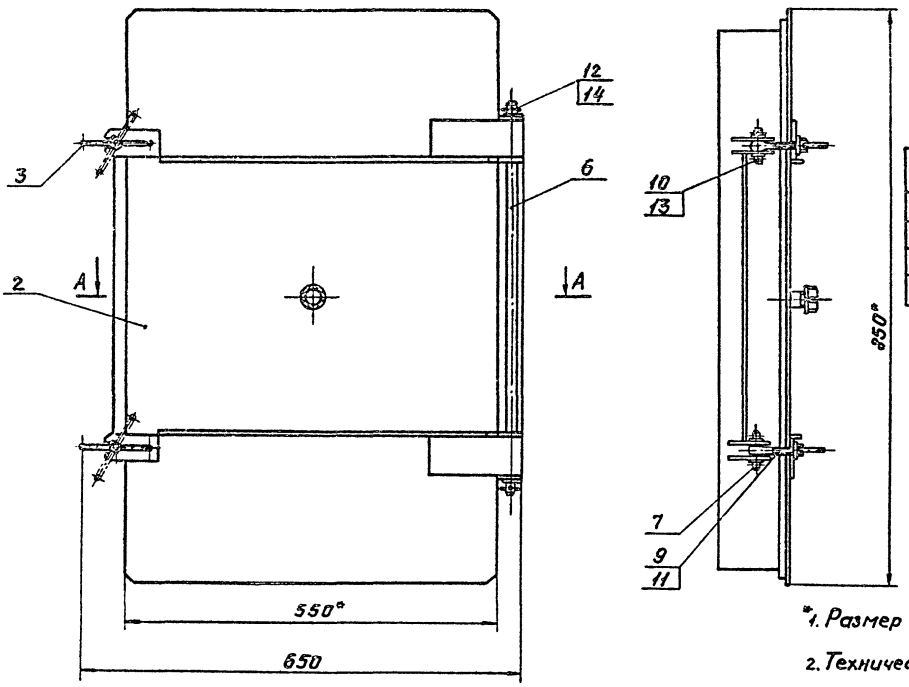

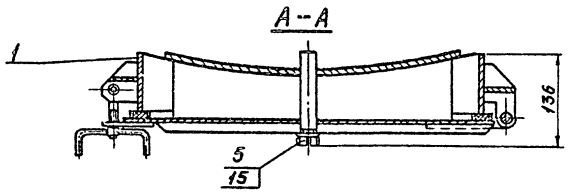

Тип КЦМП	Обозначение	Масса кг
5,0	КЦМП3-15.00.000	67.74
6,3	-01	68.84
8.0	-02	69.54
10,0	-03	70.44

*1. Размер для справок.

2. Технические требования по КЦМП.3-00.00.000ТУ

Изм.	Лист	№ докум.	Подпись	Дата
Разраб.		Шурмина		
Провер.		Валкова		
Рук.гр.		Чепурной		
Гл.спец.		Гутан		
Н.контр.		Чепурной		
Утверд.		Абрамович		

КЦМП.3 - 15.00.000СБ

Люк К 500×800 Сборочный чертёж.

Лит.	Масса	Масштаб
И	см. табл.	—

Лист | Листов 1

ГОССТРОЙ СССР ЛЕНИНГРАДСКИЙ ПРОМСТРОЙПРОЕКТ

Формат А3

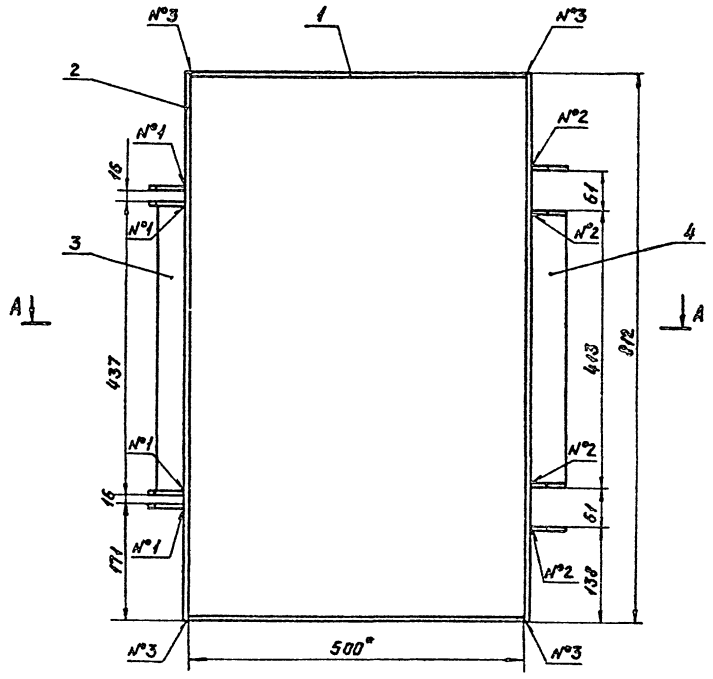

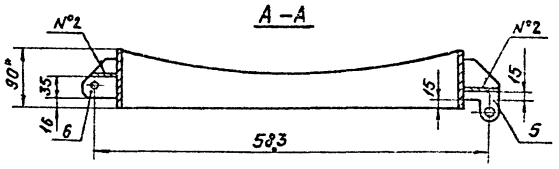

Обозначение	Масса кг
КЦМП3-15.01.000	13,2
-01	13.6
-02	13,9
-03	14,2

*1. Размер для справок.

2. Сварные швы:

№1-Т1-Δ6
№2-Т3-Δ6
№3-У3

3. Технические требования по КЦМП.3-00.00.000ТУ

Изм.	Лист	№ докум.	Подпись	Дата
Разраб.		Шурмина		
Провер.		Валкова		
Рук.гр.		Чепурной		
Гл.спец.		Гутан		
Н.контр.		Чепурной		
Утверд.		Абрамович		

КЦМП.3 -15.01.000СБ

Корпус Сборочный чертёж.

Лит.	Масса	Масштаб
И	см. табл.	—

Лист | Листов 1

ГОССТРОЙ СССР ЛЕНИНГРАДСКИЙ ПРОМСТРОЙПРОЕКТ

Формат А3

Серия 5.904-24 Выпуск 3

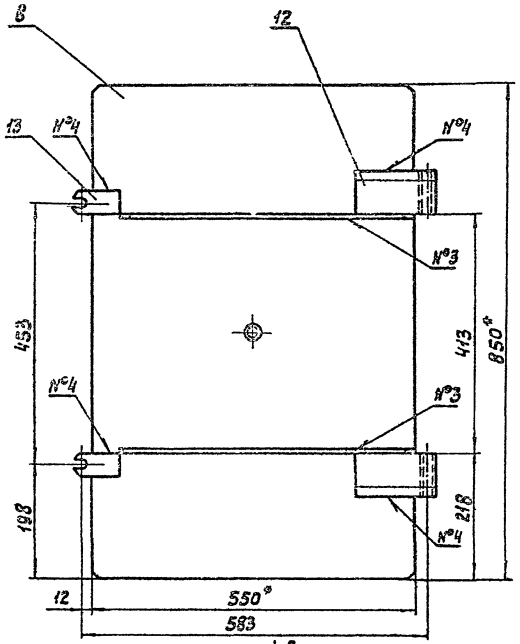

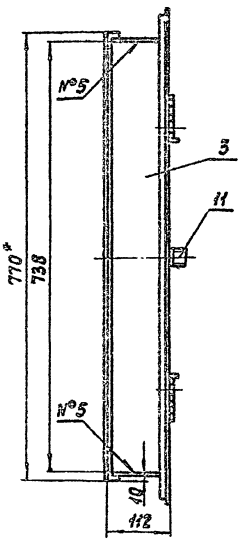

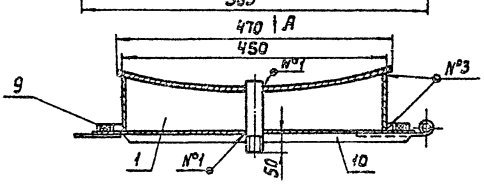

Вид А

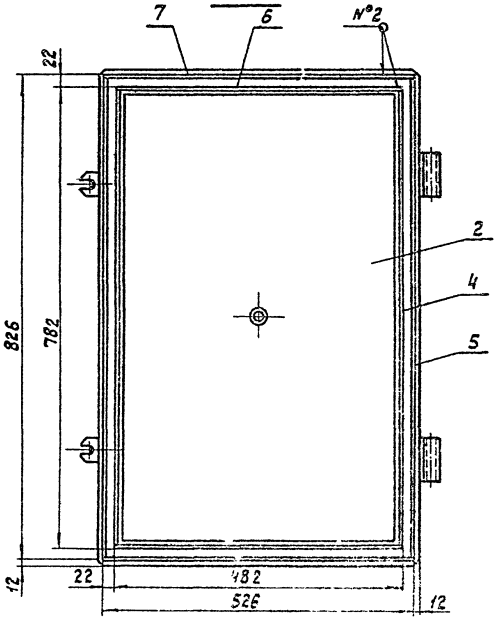

Обозначение	Масса кг
КЦМП.3-15.02.000	52,8
-01	53,5
-02	53,9
-03	54,2

*1. Размер для справок.

2. Сварные швы: №1-Т1-Δ2
№2-Т2-Δ2-20/30
№3-Т1-Δ6
№4-Н1
№5-У3

3. Технические требования по КЦМП.3-00.00.000ТУ.

Изм.	Лист	№ докум.	Подп.	Дата
Разраб.	Шурмина			
Провер.	Волкова			
Рук.пр.	Чепурной			
Гл.спец.	Гутан			
Н.контр.	Чепурной			
Утв.				

КЦМП.3-15.02.000 СБ

Крышка. Сборочный чертёж

Лит.	Масса	Масшт.
И	См.табл.	1:5

Лист | Листов 1

ГОССТРОЙ СССР ЛЕНИНГРАДСКИЙ ПРОМСТРОЙПРОЕКТ

Формат А2

Инв. № подл. | Подпись и дата | Взам. инв. № | Инв. № дубл. | Подпись и дата

КЦМП3-15.01.001

Rz200 ▽(▽)

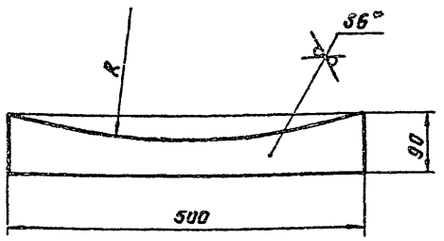

Обозначение	R мм	Масса кг
КЦМП.3-15.01.001	1006	1,61
-01	1266	1,80
-02	1608	1,93
-03	2008	2,10

*1. Размер для справок.

2. Технические требования по КЦМП.3-00.00.000ТУ

Изм. Лист.	№ докум.	Подпись	Дата
Разраб.	Шурмина		
Провер.	Балкова		
Рук.гр.	Челурной		
Гл.спец.	Гутан		
Н.контр.	Челурной		
Утверд.	Абрамович		

КЦМП.3-15.01.001

Лист

Лит.	Масса	Масштаб
И	см. табл.	1:5
Лист	Листов 1	

Лист 66 ГОСТ 19903-74 Ст.3 ГОСТ 14637-79

ГОССТРОЙ СССР ЛЕНИНГРАДСКИЙ ПРОМСТРОЙПРОЕКТ

Формат А4

Инв.№ подл. | Подпись и дата | Взам. инв.№ | Инв.№ дубл. | Подпись и дата

КЦМП3-15.02.001

Rz200 ▽(▽)

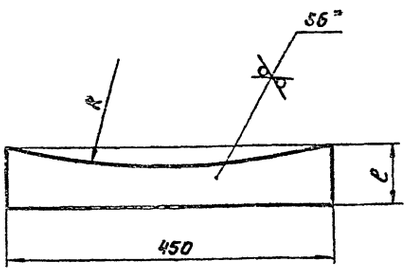

Обозначение	R мм	ℓ мм	Масса кг
КЦМП.3-15.02.00	1006	94	1,63
-01	1266	96	1,87
-02	1608	98	1,99
-03	2008	100	2,11

1. Размер для справок.

2. Технические требования по КЦМП.3-00.00.000ТУ

Изм. Лист.	№ докум.	Подпись	Дата
Разраб.	Шурмина		
Провер.	Балкова		
Рук.гр.	Челурной		
Гл.спец.	Гутан		
Н.контр.	Челурной		
Утверд.	Абрамович		

КЦМП.3-15.02.001

Лист

Лит.	Масса	Масштаб
И	см.табл.	1:5
Лист	Листов 1	

Лист 66 ГОСТ 19903-74 Ст.3 ГОСТ 14637-79

ГОССТРОЙ СССР ЛЕНИНГРАДСКИЙ ПРОМСТРОЙПРОЕКТ

Формат А4

КЦМП3-15.02.002

Rz200 ▽(▽)

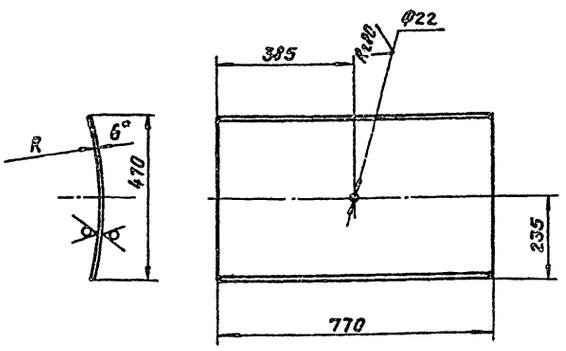

Обозначение	R мм	Масса кг
КЦМП.3-15.02.002	1000	17,26
-01	1260	17,24
-02	1600	17,22
-03	2000	17,20

*1. Размер для справок.

2. Технические требования по КЦМП.3-00.00.000ТУ

Изм. Лист.	№ докум.	Подпись	Дата
Разраб.	Шурмина		
Провер.	Балкова		
Рук.гр.	Челурной		
Гл.спец.	Гутан		
Н.контр.	Челурной		
Утверд.	Абрамович		

КЦМП.3-15.02.002

Лист

Лит.	Масса	Масштаб
И	см. табл.	1:10
Лист	Листов 1	

Лист 66 ГОСТ 19903-74 Ст.3 ГОСТ 14637-79

ГОССТРОЙ СССР ЛЕНИНГРАДСКИЙ ПРОМСТРОЙПРОЕКТ

Формат А4

КЦМП3-15.02.003

Rz200 ▽(▽)

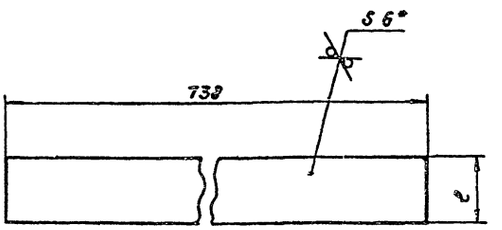

Обозначение	ℓ мм	Масса кг
КЦМП.3-15.02.003	94	3,25
-01	96	3,35
-02	98	3,45
-03	100	3,55

*1. Размер для справок.

2. Технические требования по КЦМП.3-00.00.000ТУ

Изм. Лист.	№ докум.	Подпись	Дата
Разраб.	Шурмина		
Провер.	Балкова		
Рук.гр.	Челурной		
Гл.спец.	Гутан		
Н.контр.	Челурной		
Утверд.	Абрамович		

КЦМП.3-15.02.003

Лист

Лит.	Масса	Масштаб
И	см. табл.	1:5
Лист	Листов 1	

Лист 66 ГОСТ 19903-74 Ст.3 ГОСТ 14637-79

ГОССТРОЙ СССР ЛЕНИНГРАДСКИЙ ПРОМСТРОЙПРОЕКТ

Формат А4

Госстрой СССР

Тбилисский филиал
ЦИТП
Типовой проект /серия/
№ 5-904-24.83
Заказ № 65
Цена 2 руб 05 коп
Тираж 4000
Дата "9" I 1985 г

gost.e-ecolog.ru