ТИПОВАЯ ДОКУМЕНТАЦИЯ НА СТРОИТЕЛЬНЫЕ СИСТЕМЫ И ИЗДЕЛИЯ ЗДАНИЙ И СООРУЖЕНИЙ

СЕРИЯ 5.904-24

ПЫЛЕУЛОВИТЕЛЬ КОАГУЛЯЦИОННЫЙ ЦЕНТРОБЕЖНЫЙ МОКРЫЙ ТИП КЦМП

ВЫПУСК 2

ДЕТАЛИ ОБЩЕГО ПРИМЕНЕНИЯ
КЦМП 2,5; 3,2; 4,0
РАБОЧИЕ ЧЕРТЕЖИ

gost.e-ecolog.ru

ТИПОВАЯ ДОКУМЕНТАЦИЯ НА СТРОИТЕЛЬНЫЕ СИСТЕМЫ И ИЗДЕЛИЯ ЗДАНИЙ И СООРУЖЕНИЙ

СЕРИЯ 5.904-24

ПЫЛЕУЛОВИТЕЛЬ КОАГУЛЯЦИОННЫЙ ЦЕНТРОБЕЖНЫЙ МОКРЫЙ ТИП КЦМП

ВЫПУСК 2

ДЕТАЛИ ОБЩЕГО ПРИМЕНЕНИЯ КЦМП 2,5; 3,2; 4,0 РАБОЧИЕ ЧЕРТЕЖИ

Разработаны ГПИ Ленпромстройпроект Госстроя СССР на основе авторских свидетельств № 410799 „Коагуляционный центробежный мокрый пылеуловитель" и № 946615 „Форсунка для распыления орошающей жидкости" заявитель ГПИ Ленпромстройпроект

Утверждены и введены в действие с 20.06.1984 г Главпромстройпроектом Госстроя СССР приказом № 20 от 12.06. 1984 г.

Главный инженер института /Губкин М.Я/
Главный энергетик института /Мамкин П.П./
Главный инженер проекта /Родкин Ф.М./

1984

Содержание альбома

	Наименование	Обозначение	стр.
1	2	3	4
1	Титульный лист		1
2	Содержание альбома л.1		2
3	Технические условия л.1	КЦМП.2-00.00.000 ТУ	3
4	Люк П 450×350. Спецификация л. 1.2	Кцмп.2-05.00.000	4
5	Корпус. Спецификация л.1	КЦМП.2-05.01.000	4
6	Гайка-барашек. Спецификация л.1	КЦМП.2-05.02.000	4
7	Крышка. Спецификация л.1	КЦМП.2-05.03.000	5
8	Люк 240×140. Спецификация л. 1.2	КЦМП.2-06.00.000	5
9	Крышка. Спецификация л.1	КЦМП.2-06.01.000	5
10	Ушко. Спецификация л.1	КЦМП.2-07.00.000	6
11	Лапа опорная. Спецификация л.1	КЦМП.2-08.00.000	6
12	Гидрозатвор Ду 100 Спецификация л. 1.2	КЦМП.2-09.00.000	6
13	Корпус. Спецификация л.1	КЦМП.2-09.01.000	7
14	Крышка. Спецификация л. 1.2	КЦМП.2-09.02.000	7
15	Люк П 450×350	КЦМП.2-05.00.000 СБ	8
16	Ось	КЦМП.2-05.00.001	8
17	Ось	КЦМП.2-05.00.002	8
18	Корпус	КЦМП 2-05.01.000 СБ	9
19	Лист	КЦМП.2-05.01.001	9
20	Лист	КЦМП.2-05.01.002	9
21	Проушина	КЦМП.2-05.01.003	10
22	Проушина	КЦМП.2-05.01.004	10
23	Гайка-барашек	КЦМП.2-05.02.000 СБ	10
24	Размах	КЦМП.2-05.02.001	10
25	Крышка	КЦМП.2-05.03.000 СБ	11
26	Лист	КЦМП.2-05.03.001	12
27	Лист	КЦМП.2-05.03.002	12
28	Лист	КЦМП.2-05.03.003	12
29	Прокладка	КЦМП.2-05.03.004	12
30	Трубка	КЦМП.2-05.03.005	13
31	Ребро	КЦМП.2-05.03.006	13
32	Петля	КЦМП2-05.03.007	13
33	Накладка	КЦМП.2-05.03.008	13
34	Люк К 240×140	КЦМП.2-05.00.000 СБ	14
35	Клин	КЦМП.2-06.00.001	14
36	Скоба	КЦМП.2-06.00.002	14
37	Ушко	КЦМП.2-06.00.003	15
38	Ось	КЦМП.2-06.00.004	15
39	Крышка	КЦМП.2-06.01.000 СБ	15
40	Лист	КЦМП.2-06.01.001	16
41	Лист	КЦМП.2-06.01.002	16
42	Прокладка	КЦМП.2-06.01.003	16
43	Полоса	КЦМП.2-06.01.004	16
44	Трубка	КЦМП.2-06.01.005	17
45	Петля	КЦМП.2-06.01.006	17
46	Ушко	КЦМП.2-07.00.000 СБ	17
47	Ушко	КЦМП.2-07.00.001	17
48	Лапа опорная	КЦМП.2-08.00.000 СБ	18
49	Лист	КЦМП.2-08.00.001	18
50	Накладка	КЦМП.2-08.00.002	18
51	Косынка	КЦМП.2-08.00.003	18
52	Гидрозатвор Ду 100	КЦМП.2-09.00.000 СБ	19
53	Ось	КЦМП.2-09.00.001	19
54	Ось	КЦМП.2-09.00.002	19
55	Корпус	КЦМП.2-09.01.000 СБ	20
56	Дно	КЦМП.2-09.01.001	20
57	Трубка	КЦМП.2-09.01.002	20
58	Петля	КЦМП.2-09.01.003	21
59	Проушина	КЦМП.2-09.01.004	21
60	Патрубок	КЦМП.2-09.01.005	21
61	Лист	КЦМП.2-09.01.006	21
62	Лист	КЦМП.2-09.01.007	22
63	Крышка	КЦМП.2-09.02.000 СБ	22
64	Накладка	КЦМП.2-09.02.001	22
65	Ручка	КЦМП.2-09.02.002	22

Серия ... Выпуск 2

1. Введение.

1.1. Настоящие технические условия распространяются на изготовление деталей повторного применения пылеуловителей КЦМП-2,5÷10,0, предназначенного для очистки пылевоздушных и газовых смесей в системах местной вытяжной вентиляции.

1.2. Техническая характеристика и рекомендация по применению пылеуловителей приведены в выпуске 0.

1.3. Конструкция пылеуловителя рассчитана на изготовление силами монтажных организаций и на заводское серийное изготовление.

1.4. Диаметр сопла центральной форсунки пылеуловителя на чертеже дан минимальным, и может быть увеличен до требуемого размера указанного в проекте.

1.5. Опорные лапы поставляются отдельно от корпуса пылеуловителя. Приварка их производится после установки корпуса на проектной отметке.

2. Технические требования.

2.1. Все детали и сборочные единицы должны быть изготовлены, собраны и испытаны в соответствии с чертежами, стандартами, техническими условиями на изделия и настоящими техусловиями.

Изм.	Лист	N докум.	Подпись	Дата
Разраб.		Зудов		
Провер.		Меньшина		
Гл.спец.		Гутан		
Н.контр.		Чепурной		
Утверд.		Абрамович		

КЦМП 2 – 00.00.000ТУ

Пылеуловитель коагуляционный центробежный мокрый тип КЦМП
Технические условия

Лит.	Лист	Листов
	1	4

Госстрой СССР
Ленинградский Промстройпроект

Инв. № подл. | Подпись и дата | Взам. инв. № | Инв. № дубл. | Подпись и дата

Формат А4

2.2. Все отклонения от чертежей при изготовлении деталей, узлов и изделия целом должны быть внесены в исполнительные чертежи, поставляемые с изделием.

2.3. Свариваемые детали из листового, сортового и фасонного проката должны быть выправлены в соответствии с технологией, принятой заводом-изготовителем.
Разделку кромок под сварку производить по ГОСТ 5264-80, шероховатость кромок должна соответствовать второму классу чистоты по ГОСТ 2789-73, места сварки следует зачистить от ржавчины, масла, окалины и прочих загрязнений. Электродуговая ручная сварка должна производиться электродами типа Э42 по ГОСТ 9467-75.

2.4. Дефекты, обнаруженные в сварных швах, как например: шлаковые включения, пористости, непроваренные места, трещины, воронки, пережоги, раковины и другие должны быть вырублены и приварены вновь. Заварка дефектных мест без вырубки не допускается.

2.5. По внешнему виду сварные швы должны удовлетворять следующим требованиям:
иметь гладкую мелкочешуйчатую поверхность и плавный переход к основному металлу, наплавленный металл должен быть плотным по всей длине шва, не иметь трещин, скоплений и цепочек поверхностных пор. Прочность швов должна быть не ниже, прочности материала свариваемых деталей.

КЦМП 2 – 00.00.000.ТУ

Изм. | Лист | N докум. | Подпись | Дата

Лист 2

Формат А4

2.6. При механической обработке на указанные в чертежах предельные отклонения размеров должны выдерживаться для: отверстий – по H14, валов – h14, остальные – по H16, h16 ГОСТ 25670-83. Неуказанные предельные отклонения угловых размеров по 5 степени точности ГОСТ 8908-81, шероховатость поверхностей деталей должна соответствовать указанным в чертеже классам чистоты.

2.7. Механически обработанные поверхности не должны иметь заусенец, задиров и выкватов. Острые кромки не допускаются.

2.8. Сверление отверстий под болты и шпильки выполнить перпендикулярно к опорным поверхностям.

2.9. Все поверхности узлов и деталей должны иметь влагостойкую грунтовку. Окраска пылеуловителя выполняется на месте монтажа по условиям проекта.

Инв. № подл. | Подпись и дата | Взам. инв. № | Инв. № дубл. | Подпись и дата

КЦМП 2 – 00.00.000ТУ

Изм. | Лист | N докум. | Подпись | Дата

Лист 3

Формат А4

2.10. В комплект поставки входят все сборочные единицы, приведенные в настоящем выпуске, и паспорт установки.

3. Правила приемки.

3.1. Приемка узлов и деталей пылеуловителя должна состоять из:
Наружного осмотра, проверки соответствия техническим требованиям, правильности заводской сборки и комплектности.

4. Методы контроля

4.1. Проверка основных размеров осуществляется стандартным мерительным инструментом, неплотность – щупами, параллельность – шаблонами. Контроль герметичности швов сварных соединений должен производиться визуально с помощью мыльной эмульсии, или методом керосиновой пробы, согласно ГОСТ'у 3242-79 в течение 0,5 часа. Выявленные при испытаниях дефекты должны быть устранены.

Инв. № подл. | Подпись и дата | Взам. инв. № | Инв. № дубл. | Подпись и дата

КЦМП 2 – 00.00.000ТУ

Изм. | Лист | N докум. | Подпись | Дата

Лист 4

Формат А4

Серия 5.904-21 Выпуск 2

Формат	Зона	Поз.	Обозначение	Наименование	Кол.	Примеч.
				Документация		
12			КЦМП.2-05.00.000СБ	Сборочный чертеж		
11			КЦМП.2-00.00.000ТУ	Технические условия		
				Сборочные единицы		
12		1	КЦМП.2-05.01.000	Корпус	1	
11		2	КЦМП.2-05.02.000	Гайка-барашек	2	
		3	КЦМП.2-05.03.000	Крышка	1	
				Детали		
11		5	КЦМП.2-05.00.001	Ось	1	
11		6	КЦМП.2-05.00.002	Ось	2	
5/4		7	КЦМП.2-05.00.003	Прокладка ф15		
				Резина Iлист мс-м-2		
				ГОСТ 7338-77	1	0,010кг
				Стандартные изделия		
		8		Колпак Ду15		
				ГОСТ 8962-75	1	
		9		Болт откидной М12х70		

Инв.№подл. | Подп. и дата | Взам.инв.№ | Инв.№дубл. | Подп. и дата

Изм.	Лист	N докум.	Подп.	Дата
Разраб.		Зубов		
Пров.		Маньшина		
Рук.гр.		Челурной		
Н.контр.		Челурной		
Утв.		Абрамович		

КЦМП.2-05.00.000

Люк П450х350

Лит.	Лист	Листов
	1	2

ГОССТРОЙ СССР ЛЕНИНГРАДСКИЙ ПРОМСТРОЙПРОЕКТ

Формат А4

Формат	Зона	Поз.	Обозначение	Наименование	Кол.
				ГОСТ 14724-69	2
		10		Шайба 8.02	
				ГОСТ 11371-78	4
		11		Шайба 12.02	
				ГОСТ 11371-78	2
		12		Шайба 18.02	
				ГОСТ 11371-78	2
		13		Шплинт 3,2х16	
				ГОСТ 397-79	4
		14		Шплинт 5х28	
				ГОСТ 397-79	2

Инв.№подл. | Подп. и дата | Взам.инв.№ | Инв.№дубл. | Подп. и дата

Изм.	Лист	N докум.	Подп.	Дата

КЦМП.2-05.00.000

Лист 8

Формат А4

Формат	Зона	Поз.	Обозначение	Наименование	Кол.	Примеч.
				Документация		
12			КЦМП.2-05.01.000СБ	Сборочный чертеж		
				Детали		
11		1	КЦМП.2-05.01.001	Лист	2	
11		2	КЦМП.2-05.01.002	Лист	2	
11		3	КЦМП.2-05.01.003	Проушина	4	
11		4	КЦМП.2-05.01.004	Проушина	4	

Инв.№подл. | Подп. и дата | Взам.инв.№ | Инв.№дубл. | Подп. и дата

Изм.	Лист	N докум.	Подп.	Дата
Разраб.		Зубов		
Пров.		Маньшина		
Рук.гр.		Челурной		
Н.контр.		Челурной		
Утв.		Абрамович		

КЦМП.2-05.01.000

Корпус

Лит.	Лист	Листов
	1	1

ГОССТРОЙ СССР ЛЕНИНГРАДСКИЙ ПРОМСТРОЙПРОЕКТ

Формат А4

Формат	Зона	Поз.	Обозначение	Наименование	Кол.	Примеч.
				Документация		
11			КЦМП.2-05.02.000	Сборочный чертеж		
				Детали		
11		1	КЦМП.2-05.02.001	Размах	2	
				Стандартные изделия		
		2		Гайка М12.5		
				ГОСТ 5915-70	1	

Инв.№подл. | Подп. и дата | Взам.инв.№ | Инв.№дубл. | Подп. и дата

Изм.	Лист	N докум.	Подп.	Дата
Разраб.		Зубов		
Пров.		Маньшина		
Рук.гр.		Челурной		
Н.контр.		Челурной		
Утв.		Абрамович		

КЦМП.2-05.02.000

Гайка-барашек.

Лит.	Лист	Листов
	1	1

ГОССТРОЙ СССР ЛЕНИНГРАДСКИЙ ПРОМСТРОЙПРОЕКТ

Формат А4

Серия 1.494-1 Выпуск 2

Формат	Зона	Поз.	Обозначение	Наименование	Кол.	Примеч.
				Документация		
А3			КЦМП.2-05.03.000	Сборочный чертёж		
				Детали		
А4		1	КЦМП.2-05.03.001	Лист	1	
А4		2	КЦМП.2-05.03.002	Лист	1	
А4		3	КЦМП.2-05.03.003	Лист	2	
А4		4	КЦМП.2-05.03.004	Прокладка	1	
А4		5	КЦМП.2-05.03.005	Трубка	1	
А4		6	КЦМП.2-05.03.006	Ребро	2	
А4		7	КЦМП.2-05.03.007	Петля	2	
А4		8	КЦМП.2-05.03.008	Накладка	2	
А4		9	КЦМП.2-05.03.009	Лист 378×10		
				Лист Б2 ГОСТ 19903-74 / Ст.3 ГОСТ 16523-70	2	0,06 кг
А4		10	КЦМП.2-05.03.010	Лист 432×10		
				Лист Б2 ГОСТ 19903-74 / Ст.3 ГОСТ 16523-70	2	0,07 кг
А4		11	КЦМП.2-05.03.011	Лист 476×10		
				Лист Б2 ГОСТ 19903-74 / Ст.3 ГОСТ 16523-70	2	0,07 кг
А4		12	КЦМП.2-05.03.012	Лист 334×10		
				Лист Б2 ГОСТ 19903-74 / Ст.3 ГОСТ 16523-70	2	0,05 кг

Инв.№ подл. | Подп. и дата | Взам. инв.№ | Инв.№ дубл. | Подпись и дата

Изм.	Лист	№ докум.	Подп.	Дата
Разраб.		Зубов		
Пров.		Маньшина		
Рук. гр.		Чепурной		
Н. контр.		Чепурной		
Утв.		Абрамович		

КЦМП.2-05.03.000

Крышка

Лит.	Лист	Листов
	1	1

ГОССТРОЙ СССР, ЛЕНИНГРАДСКИЙ ПРОМСТРОЙПРОЕКТ

Формат А4

Формат	Зона	Поз.	Обозначение	Наименование	Кол.	Примеч.
				Документация		
А2			КЦМП.2-06.00.000 СБ	Сборочный чертеж		
А4			КЦМП.2-00.00.000 ТУ	Технические условия		
				Детали		
А4		2	КЦМП.2-06.00.001	Клин	1	
А4		3	КЦМП.2-06.00.002	Скоба	1	
А4		4	КЦМП.2-06.00.003	Ушко	2	
А4		5	КЦМП.2-06.00.004	Ось	1	
Б/ч		6	КЦМП.2-06.00.005	Прокладка ф15		
				Резина I лист МС-М-2		
				ГОСТ 7338-77	1	0,010 кг
				Стандартные изделия		
		8		Шайба 5.02		
				ГОСТ 11371-78	2	
		9		Шплинт 1,6×14		
				ГОСТ 397-79	2	
		10		Колпак Ду 15		
				ГОСТ 8962-75	1	

Инв.№ подл. | Подп. и дата | Взам. инв.№ | Инв.№ дубл. | Подпись и дата

Изм.	Лист	№ докум.	Подп.	Дата
Разраб.		Зубов		
Пров.		Маньшина		
Рук. гр.		Чепурной		
Н. контр.		Чепурной		
Утв.		Абрамович		

КЦМП.2-06.00.000

Люк К 240×140

Лит.	Лист	Листов
	1	2

ГОССТРОЙ СССР, ЛЕНИНГРАДСКИЙ ПРОМСТРОЙПРОЕКТ

Формат А4

Формат	Зона	Поз.	Обозначение	Наименование	Кол.	Примеч.
				Переменные данные для исполнений		
				от КЦМП.2-06.00.000		
				до КЦМП.2-06.00.000-02		
				см. СБ		
				Детали		
А2		1	от КЦМП.2-06.01.000	Крышка	1	
			до КЦМП.2-06.01.000-02			

Инв.№ подл. | Подп. и дата | Взам. инв.№ | Инв.№ дубл. | Подпись и дата

Изм.	Лист	№ докум.	Подп.	Дата

КЦМП.2-06.00.000

Лист 2

Формат А4

Формат	Зона	Поз.	Обозначение	Наименование	Кол.	Примеч.
				Документация		
А2			КЦМП.2-06.01.000 СБ	Сборочный чертеж		
				Детали		
А4		5	КЦМП.2-06.01.005	Трубка	1	
А4		6	КЦМП.2-06.01.006	Петля	1	
А4		7	КЦМП.2-06.00.002	Скоба	1	
А4		8	КЦМП.2-09.02.002	Ручка	1	
				Переменные данные для исполнений		
				от КЦМП.2-06.01.000		
				до КЦМП.2-06.01.000-02		
				см. СБ		
				Детали		
А4		1	от КЦМП.2-06.01.001	Лист	1	
			до КЦМП.2-06.01.001-02			
А4		2	от КЦМП.2-06.01.002	Лист	1	
			до КЦМП.2-06.01.002-02			

Инв.№ подл. | Подп. и дата | Взам. инв.№ | Инв.№ дубл. | Подпись и дата

Изм.	Лист	№ докум.	Подп.	Дата
Разраб.		Зубов		
Пров.		Маньшина		
Рук. гр.		Чепурной		
Н. контр.		Чепурной		
Утв.		Абрамович		

КЦМП.2-06.01.000

Крышка

Лит.	Лист	Листов
	1	2

ГОССТРОЙ СССР, ЛЕНИНГРАДСКИЙ ПРОМСТРОЙПРОЕКТ

Формат А4

Серия 24 Выпуск 2

Формат	Зона	Поз.	Обозначение	Наименование	Кол.	Примеч.
А1		3	от КЦМП.2-06.01.003	Прокладка	1	
			до КЦМП.2-06.01.003-02			
А1		4	от КЦМП.2-06.01.004	Полоса	2	
			до КЦМП.2-06.01.004-02			

Инв.№ подл. | Подп. и дата | Взам. инв.№ | Инв.№ дубл. | Подп. и дата

Изм. Лист N докум. Подп. Дата

КЦМП.2-06.01.000

Лист 2

Формат А4

Формат	Зона	Поз.	Обозначение	Наименование	Кол.	6
				Документация		
А1			КЦМП.2-07.00.000 СБ	Сборочный чертеж		
			КЦМП.2-00.00.000 ТУ	Технические условия		
				Детали		
А1		1	КЦМП.2-01.00.001	Ушко	1	
Б/4		2	КЦМП.2-04.00.002	Лист 70×180	1	0,4 кг
				Лист Б.4 ГОСТ 19903-74 Ст3 ГОСТ 14637-79		

Инв.№ подл. | Подп. и дата | Взам. инв.№ | Инв.№ дубл. | Подп. и дата

Изм. Лист N докум. Подп. Дата

КЦМП.2-07.00.000

Разраб.	Зубов	
Пров.	Маньшина	
Рук. гр.	Чепурной	
Н. контр.	Чепурной	
Утв.	Абрамович	

Ушко

Лит. | Лист 7 | Листов 1

ГОССТРОЙ СССР ЛЕНИНГРАДСКИЙ ПРОМСТРОЙПРОЕКТ

Формат А4

Формат	Зона	Поз.	Обозначение	Наименование	Кол.	Примеч.
				Документация		
А1			КЦМП.2-08.00.000 СБ	Сборочный чертеж		
А1			КЦМП.2-00.00.000 ТУ	Технические условия		
				Детали		
А1		3	КЦМП.2-08.00.003	Косынка	1	
			Переменные данные	для исполнений		
				от КЦМП.2-08.00.000		
				до КЦМП.2-08.00.000-02		
				Детали		
А1		1	от КЦМП.2-08.00.001	Лист	1	
			до КЦМП.2-08.00.001-02			
А1		2	от КЦМП.2-08.00.002	Накладка	1	
			до КЦМП.2-08.00.002-02			

Инв.№ подл. | Подп. и дата | Взам. инв.№ | Инв.№ дубл. | Подп. и дата

Изм. Лист N докум. Подп. Дата

КЦМП.2-08.00.000

Разраб.	Зубов	
Пров.	Маньшина	
Рук. гр.	Чепурной	
Н. контр.	Чепурной	
Утв.	Абрамович	

Лапа опорная

Лит. | Лист 1 | Листов 1

ГОССТРОЙ СССР ЛЕНИНГРАДСКИЙ ПРОМСТРОЙПРОЕКТ

Формат А4

Формат	Зона	Поз.	Обозначение	Наименование	Кол.	Примеч.
				Документация		
А1			КЦМП.2-09.00.000 СБ	Сборочный чертеж		
А1			КЦМП.2-00.00.000 ТУ	Технические условия		
				Сборочные единицы		
А1		1	КЦМП.2-09.01.000	Корпус	1	
А2		2	КЦМП.2-09.02.000	Крышка	1	
А1		3	КЦМП.2-05.02.000	Гайка-барашек	2	
				Детали		
А1		4	КЦМП.2-09.00.001	Ось	2	
А1		5	КЦМП.2-09.00.002	Ось	1	
				Стандартные изделия		
		6		Болт откидной М12×70 ГОСТ 14724-69	2	
		7		Шайба 8.02 ГОСТ 11371-78	4	
		8		Шайба 10.02 ГОСТ 11371-78	4	

Инв.№ подл. | Подп. и дата | Взам. инв.№ | Инв.№ дубл. | Подп. и дата

Изм. Лист N докум. Подп. Дата

КЦМП.2-09.00.000

Разраб.	Зубов	
Пров.	Маньшина	
Рук. гр.	Чепурной	
Н. контр.	Чепурной	
Утв.	Абрамович	

Гидрозатвор Ду 100

Лит. | Лист 1 | Листов 2

ГОССТРОЙ СССР ЛЕНИНГРАДСКИЙ ПРОМСТРОЙПРОЕКТ

Формат А4

Серия 5.904-24 выпуск 2

Формат	Зона	Поз.	Обозначение	Наименование	Кол.	Примеч.
		9		Шайба 12.02		
				ГОСТ 11371-78	2	
		10		Шплинт 3.2×16		
				ГОСТ 397-79	6	

Изм.	Лист	N докум.	подпись	Дата	КЦМП.2-09.00.000	Лист 2

Формат А4

Формат	Зона	Поз.	Обозначение	Наименование	Кол.	
				Документация		
12			КЦМП.2-09.01.000 СБ	Сборочный чертеж		
				Детали		
11		1	КЦМП.2-09.01.001	Дно	1	
11		2	КЦМП.2-09.01.002	Трубка	1	
11		3	КЦМП.2-09.01.003	Петля	2	
11		4	КЦМП.2-09.01.004	Проушина	4	
11		5	КЦМП.2-09.01.005	Патрубок	1	
11		6	КЦМП.2-09.01.006	Лист	1	
11		7	КЦМП.2-09.01.007	Лист	2	
б/ч		8	КЦМП.2-09.01.008	Лист 140×140		
				Лист 64 ГОСТ 19903-74 Ст.3 ГОСТ 14637-79	1	0,62 кг
б/ч		9	КЦМП.2-09.01.009	Патрубок		
				Труба 108×2,8×140 II ГОСТ 10704-76		
				Б ст3 ГОСТ 10705-60	1	1,04 кг
				Стандартные изделия		
		10		Фланец 200-6		
				ГОСТ 1255-67	1	

Изм.	Лист	N докум.	подп.	Дата	КЦМП.2-09.01.000			
Разраб.		Зубов			Корпус	Лит.	Лист 1	Листов 1
Пров.		Маньшина				ГОССТРОЙ СССР ЛЕНИНГРАДСКИЙ ПРОМСТРОЙПРОЕКТ		
Рук. гр.		Чепурной						
Н. контр.		Чепурной						
Утв.		Абрамович						

Формат А4

Формат	Зона	Поз.	Обозначение	Наименование	Кол.	Прим.
				Документация		
11			КЦМП.2-09.02.000 СБ	Сборочный чертеж		
				Детали		
11		1	КЦМП.2-09.02.001	Накладка	2	
11		2	КЦМП.2-09.02.002	Ручка	1	
б/ч		3	КЦМП.2-09.02.003	Лист 156×250		
				Лист 64 ГОСТ 19903-74 Ст.3 ГОСТ 14637-79	1	1,23 кг
б/ч		4	КЦМП.2-09.02.004	Полоса 10×248		
				Резина I лист МС-М-2		
				ГОСТ 7338-77	2	0,01 кг
б/ч		5	КЦМП.2-09.02.005	Полоса 10×132		
				Резина I лист МС-М-2		
				ГОСТ 7338-77	1	0,01 кг
11		6	КЦМП.2-09.01.003	Петля	1	

Изм.	Лист	N докум.	подп.	Дата	КЦМП.2-09.02.000			
Разраб.		Зубов			Крышка	Лит.	Лист 1	Листов 1
Пров.		Маньшина				ГОССТРОЙ СССР ЛЕНИНГРАДСКИЙ ПРОМСТРОЙПРОЕКТ		
Рук. гр.		Чепурной						
Н. контр.		Чепурной						
Утв.		Абрамович						

Формат А4

Серия 5.407-21 Выпуск 2

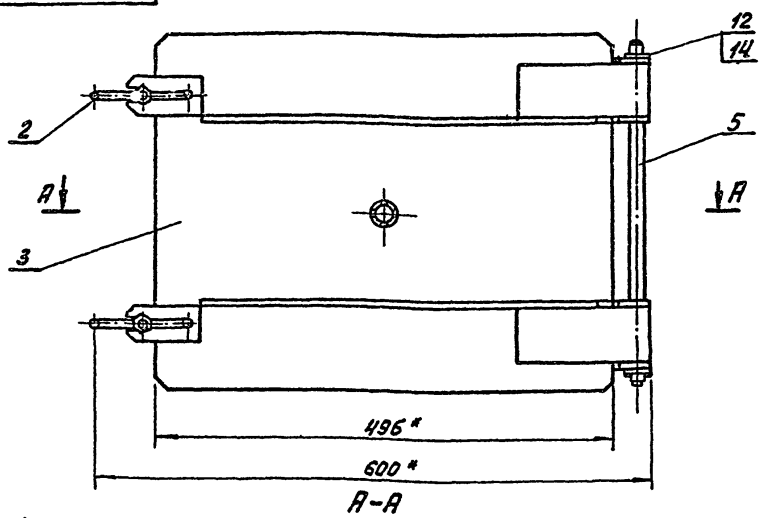

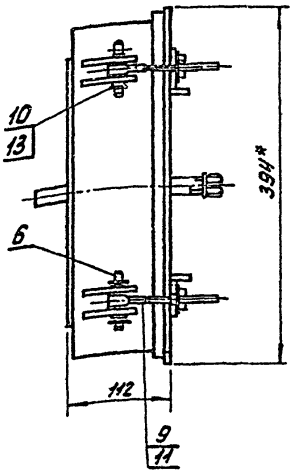

А-А

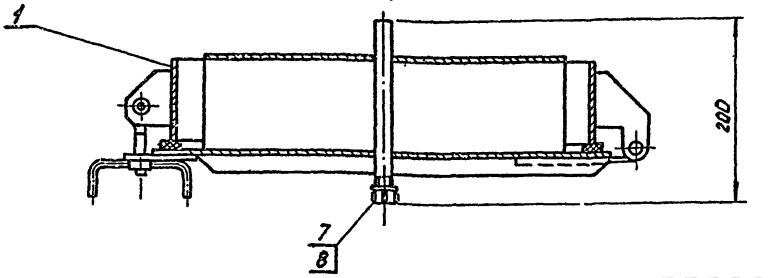

1.* Размер для справок.

2. Технические требования по КЦМП2-00.00.000ТУ.

Изм.	Лист	N докум.	Подп.	Дата
Разраб.		Зубов		
Провер.		Маньшина		
Рук. гр.		Челпурной		
Н. отд.		Гутан		
Н. контр.		Челпурной		
Утв.		Абрамович		

КЦМП.2-05.00.000 СБ

Люк П450×350
Сборочный чертеж.

Лит.	Масса	Масштаб
И	30,5	
Лист	Листов 1	

ГОССТРОЙ СССР
ЛЕНИНГРАДСКИЙ
ПРОМСТРОЙПРОЕКТ

Формат А3

Инв. N подл. | Подп. и дата | Взам. инв. N | Инв. N дубл. | Подп. и дата

КЦМП.2-05.00.001

Rz 80 (√)

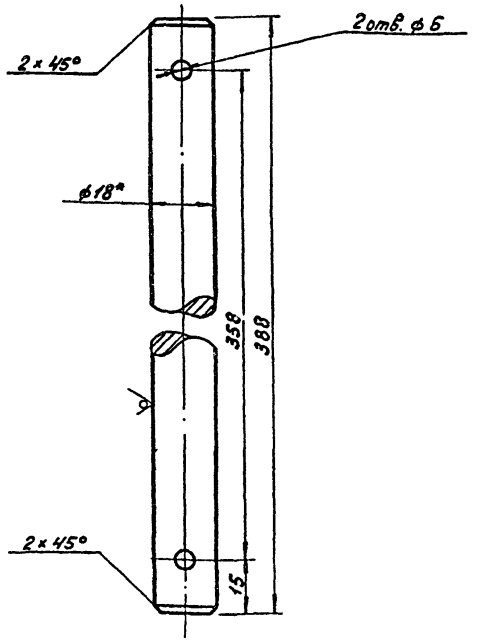

1.* Размер для справок.

2. Технические требования по КЦМП.2-00.00.000ТУ.

Изм.	Лист	N докум.	Подп.	Дата
Разраб.		Зубов		
Провер.		Маньшина		
Рук. гр.		Челпурной		
Н. отд. отд.		Гутан		
Н. контр.		Челпурной		
Утв.		Абрамович		

КЦМП.2-05.00.001

Ось

Лит.	Масса	Масштаб
И	0,78	1:1
Лист	Листов	

Круг В18 ГОСТ 2590-71
Ст3 ГОСТ 535-79

ГОССТРОЙ СССР
ЛЕНИНГРАДСКИЙ
ПРОМСТРОЙПРОЕКТ

Формат А4

КЦМП.2-05.00.002

Rz 80 (√)

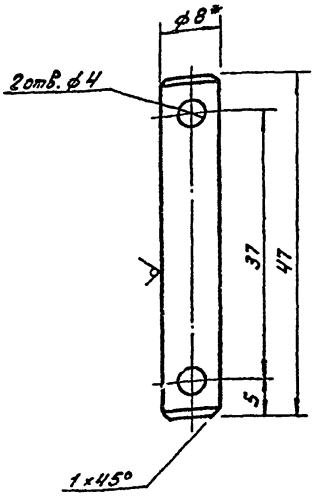

1.* Размер для справок

2. Технические требования по КЦМП.2-00.00.000ТУ.

Изм.	Лист	N докум.	Подп.	Дата
Разраб.		Зубов		
Провер.		Маньшина		
Рук. гр.		Челпурной		
Н. отд. отд.		Гутан		
Н. контр.		Челпурной		
Утв.		Абрамович		

КЦМП.2-05.00.002

Ось

Лит.	Масса	Масштаб
И	0,02	2:1
Лист	Листов 1	

Круг В8 ГОСТ 2590-71
Ст3 ГОСТ 535-79

ГОССТРОЙ СССР
ЛЕНИНГРАДСКИЙ
ПРОМСТРОЙПРОЕКТ

Формат А4

КЦМП.2-05.01.000СБ

Серия 5.904-24 Выпуск 2

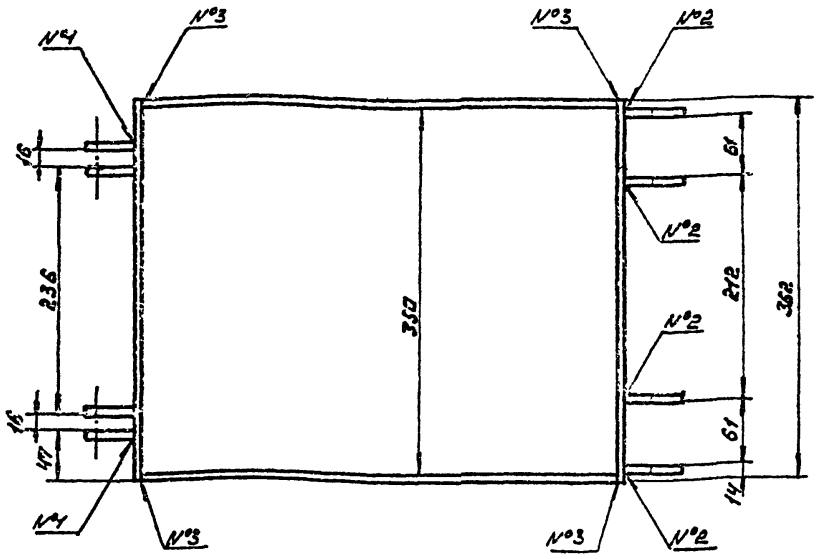

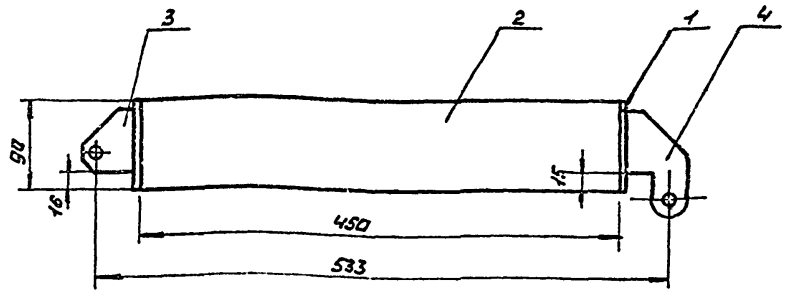

1. Размер для справок.
2. Сварные швы: №1-Т1-∆6
№2-Т3-∆6
№3-У3
по ГОСТ 5264-80
3. Технические требования по КЦМП.2-00.00.000 ТУ

Изм.	Лист	№ докум.	Подп.	Дата	КЦМП.2-05.01.000 СБ			
Разраб.		Зубов			Корпус Сборочный чертеж	Лит.	Масса	Масш.
Пров.		Наньшина				Ц		1:4
Рук.гр.		Чепурной				Лист	Листов 1	
Гл.спец.		Гутан				ГОССТРОЙ СССР ЛЕНИНГРАДСКИЙ ПРОМСТРОЙПРОЕКТ		
Н.конт.		Чепурной						
Утв.		Абрамович						

Формат А3

КЦМП.2-05.01.001

Rz200 (√)

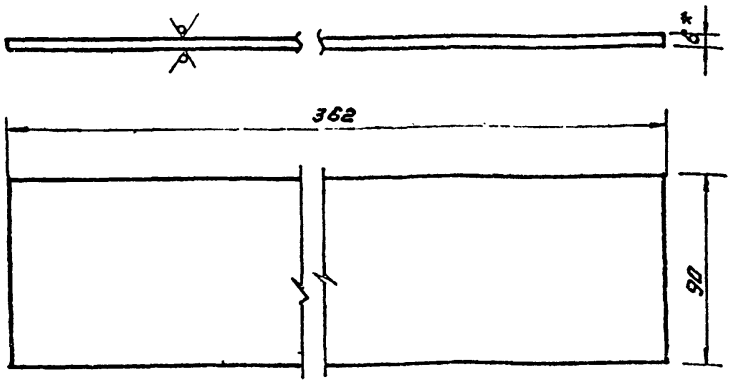

* 1. Размер для справок
2. Технические требования по КЦМП.2-00.00.000 ТУ

Изм.	Лист	№ докум.	Подп.	Дата	КЦМП.2-05.01.001			
Разраб.		Зубов			Лист	Лит.	Масса	Масш.
Пров.		Наньшина				Ц	1.5	1:2
Рук.гр.		Чепурной				Лист	Листов	
Гл.спец.		Гутан			Лист ББ ГОСТ 19903-74 / СТ. ГОСТ 14637-79	ГОССТРОЙ СССР ЛЕНИНГРАДСКИЙ ПРОМСТРОЙПРОЕКТ		
Н.конт.		Чепурной						
Утв.		Абрамович						

Формат А4

КЦМП.2-05.01.002

Rz200 (√)

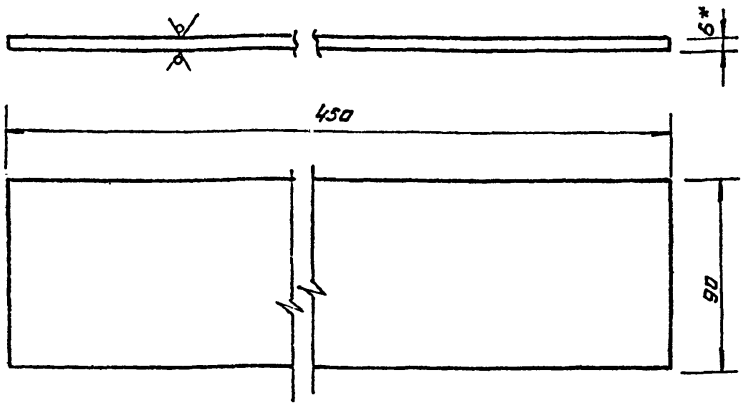

* 1. Размер для справок
2. Технические требования по КЦМП2-00.00.000 ТУ

Изм.	Лист	№ докум.	Подп.	Дата	КЦМП.2-05.01.002			
Разраб.		Зубов			Лист	Лит.	Масса	Масш.
Пров.		Наньшина				Ц	1.9	1:2
Рук.гр.		Чепурной				Лист	Листов 1	
Гл.спец.		Гутан			Лист ББ ГОСТ 19903-74 / СТ. ГОСТ 14637-79	ГОССТРОЙ СССР ЛЕНИНГРАДСКИЙ ПРОМСТРОЙПРОЕКТ		
Н.конт.		Чепурной						
Утв.		Абрамович						

Формат А4

Серия 2.404-4 Выпуск 2

КЦМП.2-05.00.003

Rz 200 (V)

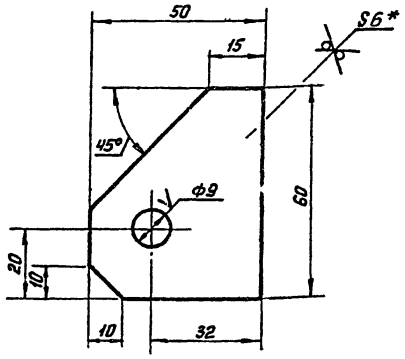

*1. Размер для справок

2. Технические требования по КЦМП. 2 - 00.00.000ТУ

КЦМП. 2- 05.01.003

Изм.	Лист	N докум.	Подп.	Дата
Разраб.		Зудов		
Пров.		Маньшина		
Рук. гр.		Чепурной		
Гл. спец.		Гутан		
Н. контр.		Чепурной		
Утв.		Абрамович		

Проушина

Лит.	Масса	Масш.
И	0,12	1:1
Лист	Листов 1	

Лист Б6 ГОСТ 19903-74 / Ст3 ГОСТ 14637-79

Госстрой СССР ЛЕНИНГРАДСКИЙ ПРОМСТРОЙПРОЕКТ

Формат А4

КЦМП.2-05.00.004

10

Rz 200 (V)

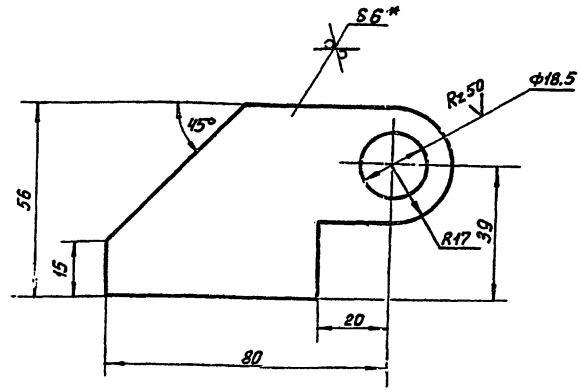

*1. Размер для справок

2. Технические требования по КЦМП.2-00.00.000ТУ

КЦМП. 2- 05.01.004

Изм.	Лист	N докум.	Подп.	Дата
Разраб.		Зудов		
Пров.		Маньшина		
Рук. гр.		Чепурной		
Гл. спец.		Гутан		
Н. контр.		Чепурной		
Утв.		Абрамович		

Проушина

Лит.	Масса	Масш.
И	0,2	1:1
Лист	Листов 1	

Лист Б6 ГОСТ 19903-74 / Ст3 ГОСТ 14637-79

Госстрой СССР ЛЕНИНГРАДСКИЙ ПРОМСТРОЙПРОЕКТ

Формат А4

КЦМП.2-05.02.001

Rz 50 (V)

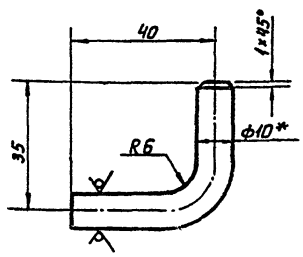

*1. Размер для справок

2. Технические требования по КЦМП.2-00.00.000 ТУ

КЦМП. 2- 05.02.001

Изм.	Лист	N докум.	Подп.	Дата
Разраб.		Зудов		
Пров.		Маньшина		
Рук. гр.		Чепурной		
Гл. спец.		Гутан		
Н. контр.		Чепурной		
Утв.		Абрамович		

Размах

Лит.	Масса	Масш.
И	0,05	1:1
Лист	Листов 1	

Круг В 10 ГОСТ 2590-71 / Ст3 ГОСТ 535-79

Госстрой СССР ЛЕНИНГРАДСКИЙ ПРОМСТРОЙПРОЕКТ

Формат А4

КЦМП.2-05.02.000СБ

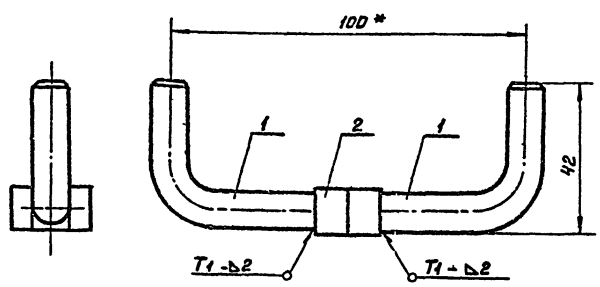

*1. Размер для справок

2. Технические требования по КЦМП. 2-00.00.000ТУ

КЦМП. 2- 05.02.000СБ

Изм.	Лист	N докум.	Подп.	Дата
Разраб.		Зудов		
Пров.		Маньшина		
Рук. гр.		Чепурной		
Гл. спец.		Гутан		
Н. контр.		Чепурной		
Утв.		Абрамович		

Гайка-барашек
Сборочный чертеж

Лит.	Масса	Масш.
И	0,12	1:1
Лист	Листов 1	

Госстрой СССР ЛЕНИНГРАДСКИЙ ПРОМСТРОЙПРОЕКТ

Формат А4

Сарп. № 04-4 выпуск 2

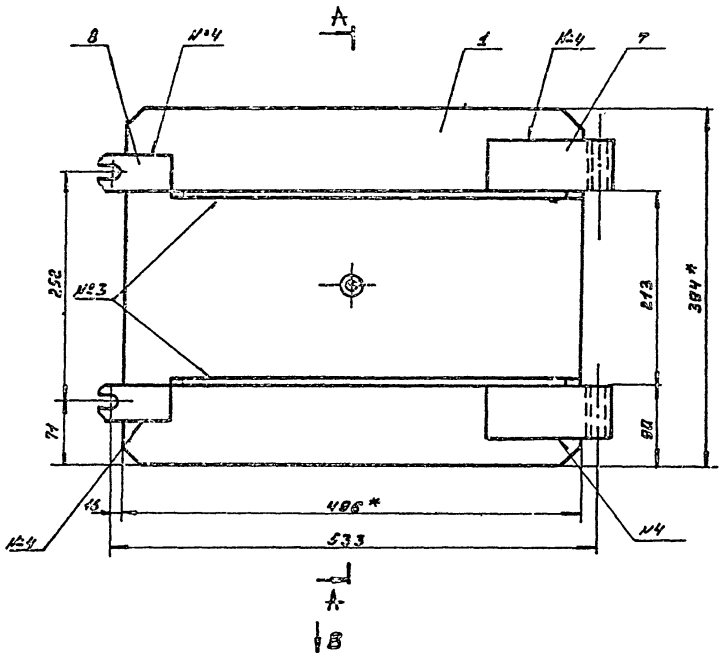

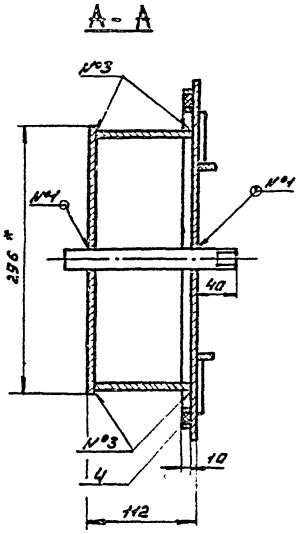

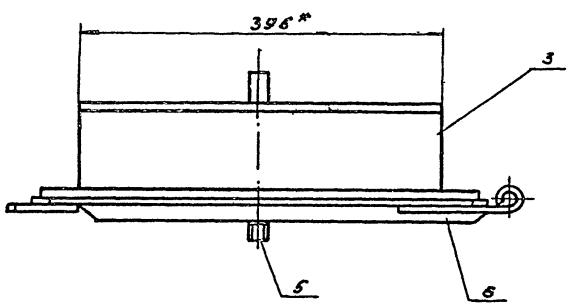

Вид В

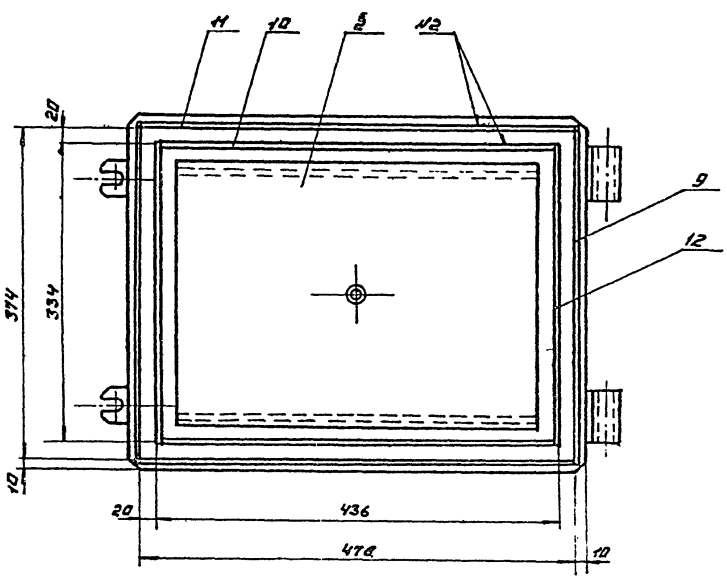

1. Размер для справок

2. Сварные швы: №1 - Т1 - 2
№2 - Т2 - 2 - 20/30
№3 - Т1 - 6
№4 - Н1

3. Прокладку поз. 4 ставить на клей.

4. Технические требования по КЦМП.2.-00.00.000 ТУ

					КЦМП.2 - 05.03.000 СБ			
Изм.	Лист	№ докум.	Подп.	Дата	Крышка Сборочный чертеж	Лит.	Масса	Масш.
Разраб.		Зубов				Ц	21.1	1:4
Пров.		Манышина				Лист	Листов 1	
Рук.гр.		Чепурной						
Гл.спец.		Гутан						
Н.конт.		Чепурной						
Утв.								

ГОССТРОЙ СССР
ЛЕНИНГРАДСКИЙ
ПРОМСТРОЙПРОЕКТ

Инв. № подл. | Подп. и дата | Взам. инв. № | Инв. № дубл. | Подп. и дата

Формат А2

Серия 1.904-21 Выпуск 2

КЦМП.2-05.03.001

Rz 200 (√)

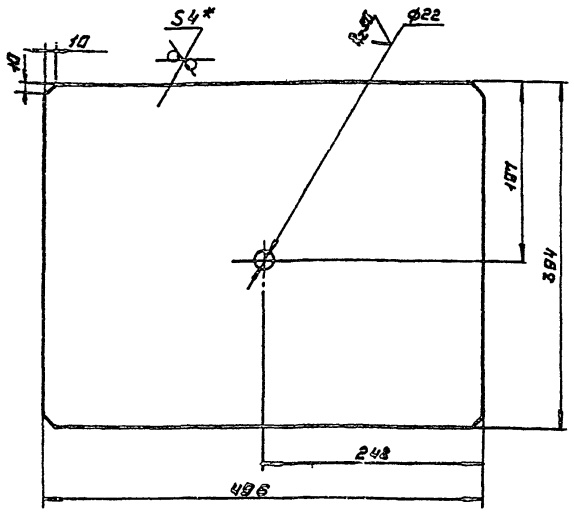

*1. размер для справок

2. технические требования по КЦМП.2-00.00.000 ТУ

Изм.	Лист	№ докум.	Подп.	Дата	КЦМП.2-05.03.001			
Разраб.		Зубов			Лист	Лит.	Масса	Масш.
Пров.		Маньшина				Ц	6,2	1:4
Рук. гр.		Чепурной				Лист	Листов	
Гл. спец.		Гутан			Лист 6 ГОСТ 19903-74	ГОССТРОЙ СССР ЛЕНИНГРАДСКИЙ ПРОМСТРОЙПРОЕКТ		
Н. конт.		Чепурной			СТ.3 ГОСТ 14637-79			
Утв.		Абрамович						

Формат А4

КЦМП.2-05.03.002

Rz 200 (√) 12

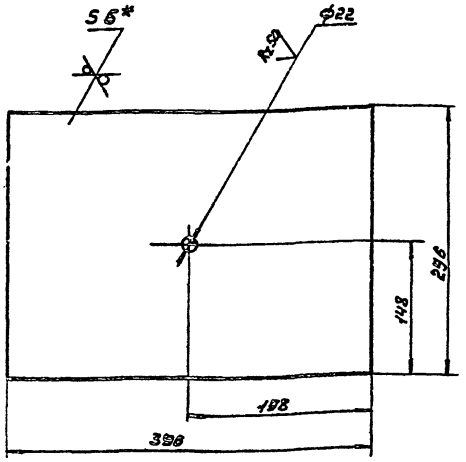

*1. размер для справок

2. технические требования по КЦМП.2-00.00.000 ТУ

Изм.	Лист	№ докум.	Подп.	Дата	КЦМП.2-05.03.002			
Разраб.		Зубов			Лист	Лит.	Масса	Масш.
Пров.		Маньшина				Ц	5,2	1:4
Рук. гр.		Чепурной				Лист	Листов	
Гл. спец.		Гутан			Лист 6 ГОСТ 19903-74	ГОССТРОЙ СССР ЛЕНИНГРАДСКИЙ ПРОМСТРОЙПРОЕКТ		
Н. конт.		Чепурной			СТ.3 ГОСТ 14637-79			
Утв.		Абрамович						

Формат А4

КЦМП.2-05.03.003

Rz 200 (√)

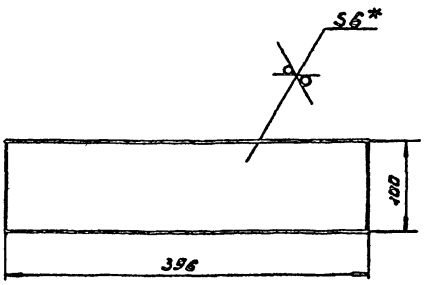

*1. размер для справок

2. технические требования по КЦМП.2-00.00.000 ТУ

Изм.	Лист	№ докум.	Подп.	Дата	КЦМП.2-05.03.003			
Разраб.		Зубов			Лист	Лит.	Масса	Масш.
Пров.		Маньшина				Ц	1,87	1:4
Рук. гр.		Чепурной				Лист	Листов	
Гл. спец.		Гутан			Лист 6 ГОСТ 19903-74	ГОССТРОЙ СССР ЛЕНИНГРАДСКИЙ ПРОМСТРОЙПРОЕКТ		
Н. конт.		Чепурной			СТ.3 ГОСТ 14637-79			
Утв.		Абрамович						

Формат А4

КЦМП.2-05.03.004

Rz 200 (√)

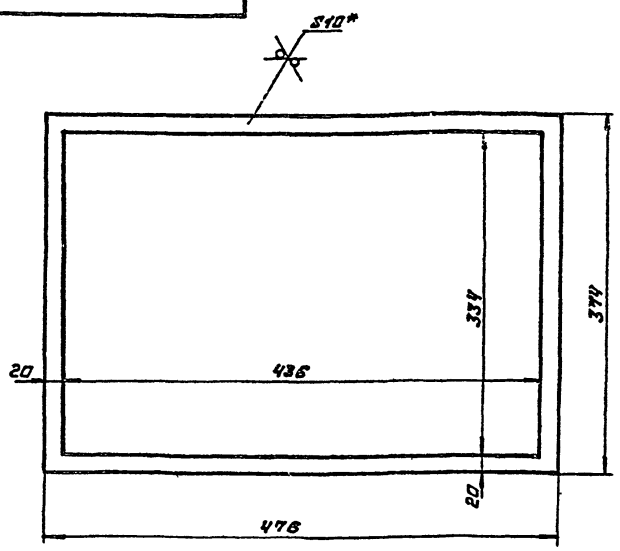

*1. размер для справок

2. технические требования по КЦМП.2-00.00.000 ТУ

Изм.	Лист	№ докум.	Подп.	Дата	КЦМП.2-05.03.004			
Разраб.		Зубов			Прокладка	Лит.	Масса	Масш.
Пров.		Маньшина				Ц	0,46	1:4
Рук. гр.		Чепурной				Лист	Листов	
Гл. спец.		Гутан			Пластина Г лист МС-М-10 ГОСТ 7338-77	ГОССТРОЙ СССР ЛЕНИНГРАДСКИЙ ПРОМСТРОЙПРОЕКТ		
Н. конт.		Чепурной						
Утв.		Абрамович						

Формат А4

КЦМП 2-05.03.005

Rz 50 ▽(√)

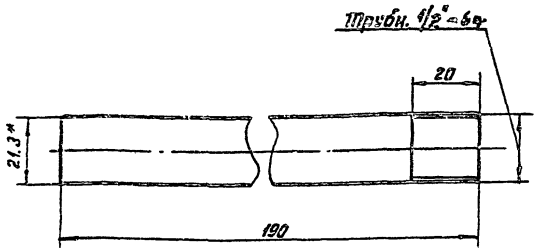

1.* Размер для справок.

2. Технические требования по КЦМП.2-00.00.000 ТУ.

Изм.	Лист	№ докум.	Подп.	Дата	КЦМП. 2-05.03.005
Разраб.		Зубов			Трубка
Провер.		Маньшина			Лит. И; Масса 0.2; Масштаб 1:1
Рук. гр.		Чепурной			Лист; Листов 1
Гл. спец. отд.		Гутан			Труба 15×2.8 ГОСТ 3262-75
Н. контр.		Чепурной			ГОССТРОЙ СССР ЛЕНИНГРАДСКИЙ ПРОМСТРОЙПРОЕКТ
Утв.		Абрамович			

Инв. № подл. | Подп. и дата | Взам. инв. № | Инв. № дубл. | Подп. и дата

Формат А4

КЦМП 2-05.03.006

Rz 200 ▽(√) 13

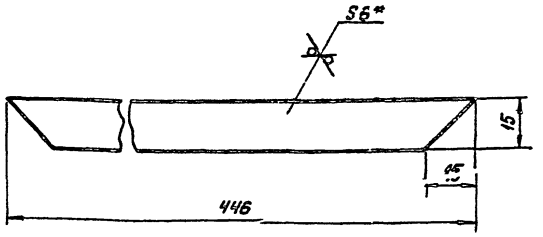

1.* Размер для справок.

2. Технические требования по КЦМП.2-00.00.000 ТУ.

Изм.	Лист	№ докум.	Подп.	Дата	КЦМП. 2-05.03.006
Разраб.		Зубов			Ребро
Провер.		Маньшина			Лит. И; Масса 0.3; Масштаб 1:1
Рук. гр.		Чепурной			Лист; Листов 1
Гл. спец. отд.		Гутан			Лист Б6 ГОСТ 19903-74 / Ст3 ГОСТ 14637-79
Н. контр.		Чепурной			ГОССТРОЙ СССР ЛЕНИНГРАДСКИЙ ПРОМСТРОЙПРОЕКТ
Утв.		Абрамович			

Инв. № подл. | Подп. и дата | Взам. инв. № | Инв. № дубл. | Подп. и дата

Формат А4

КЦМП 2-05.03.007

Rz 200 ▽(√)

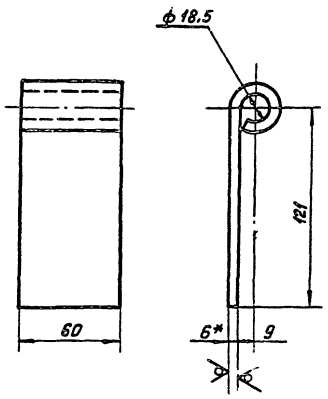

1.* Размер для справок.

2. Технические требования по КЦМП.2-00.00.000 ТУ.

Изм.	Лист	№ докум.	Подп.	Дата	КЦМП. 2-05.03.007
Разраб.		Зубов			Петля
Провер.		Маньшина			Лит. И; Масса 0.4; Масштаб 1:2
Рук. гр.		Чепурной			Лист; Листов 1
Гл. спец. отд.		Гутан			Лист Б6 ГОСТ 19903-74 / Ст3 ГОСТ 14637-79
Н. контр.		Чепурной			ГОССТРОЙ СССР ЛЕНИНГРАДСКИЙ ПРОМСТРОЙПРОЕКТ
Утв.		Абрамович			

Инв. № подл. | Подп. и дата | Взам. инв. № | Инв. № дубл. | Подп. и дата

Формат А4

КЦМП 2-05.03.008

Rz 200 ▽(√)

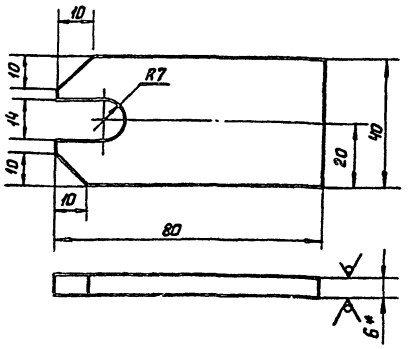

1.* Размер для справок.

2. Технические требования по КЦМП. 2-00.00.000 ТУ.

Изм.	Лист	№ докум.	Подп.	Дата	КЦМП. 2-05.03.008
Разраб.		Зубов			Накладка
Провер.		Маньшина			Лит. И; Масса 0,13; Масштаб 1:1
Рук. гр.		Чепурной			Лист; Листов 1
Гл. спец. отд.		Гутан			Лист Б6 ГОСТ 19903-74 / Ст3 ГОСТ 14637-79
Н. контр.		Чепурной			ГОССТРОЙ СССР ЛЕНИНГРАДСКИЙ ПРОМСТРОЙПРОЕКТ
Утв.		Абрамович			

Инв. № подл. | Подп. и дата | Взам. инв. № | Инв. № дубл. | Подп. и дата

Формат А4

КЦМП.2-06.00.000 СБ

Серия 5.904

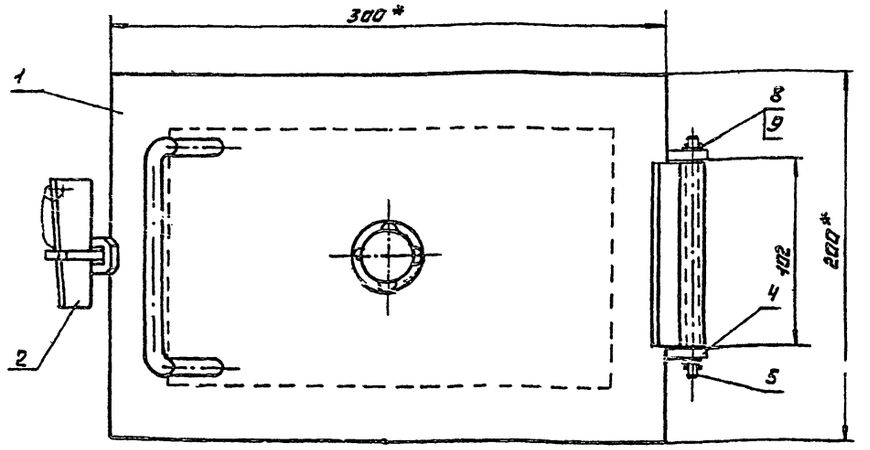

Тип КЦМП	Обозначение	Масса кг
2,5	КЦМП.2-06.00.000	4,4
3,2	-01	4,02
4,0	-02	3,87

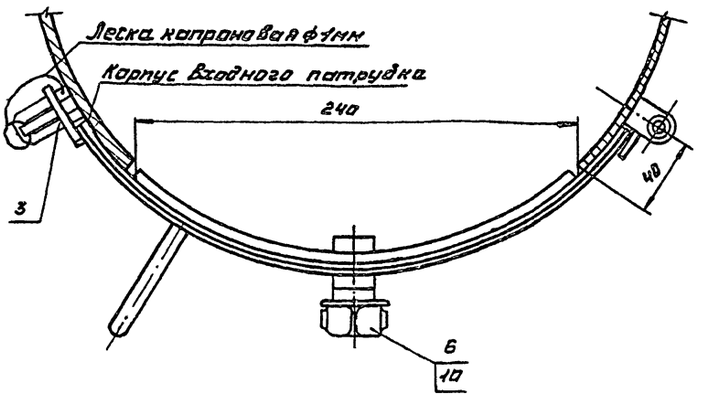

*1. Размер для справок.

2. Технические требования по КЦМП.2-00.00.000 ТУ

Изм.	Лист	№ докум.	Подп.	Дата
Разраб.		Зубов		
Пров.		Маньшина		
Рук. гр.		Чепурной		
Гл. спец.		Гутан		
Н. конт.		Чепурной		
Утв.		Абрамович		

КЦМП.2-06.00.000 СБ

Люк К240×140
Сборочный чертеж

Лит.	Масса	Масш.
Ц	см. таб.	—

Лист | Листов 1

ГОССТРОЙ СССР
ЛЕНИНГРАДСКИЙ
ПРОМСТРОЙПРОЕКТ

Формат А3

Инв. № подл. | Подп. и дата | Взам. инв. № | Инв. № дубл. | Подп. и дата

КЦМП.2-06.00.001

Rz200 (√)

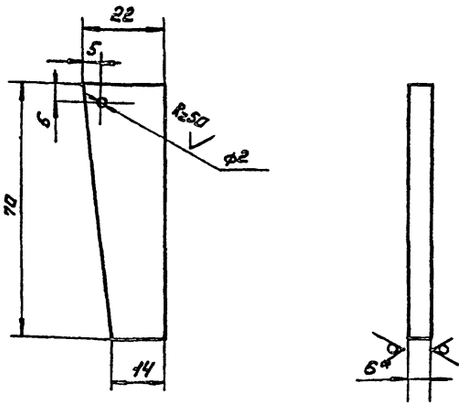

*1. Размер для справок

2. Технические требования по КЦМП.2-00.00.000 ТУ

Изм.	Лист	№ докум.	Подп.	Дата
Разраб.		Зубов		
Пров.		Маньшина		
Рук. гр.		Чепурной		
Гл. спец.		Гутан		
Н. конт.		Чепурной		
Утв.		Абрамович		

КЦМП.2-06.00.001

Клин

Лит.	Масса	Масш.
Ц	0,06	1:1

Лист | Листов 1

Лист 66 ГОСТ 19903-74
СТ.3 ГОСТ 14637-79

ГОССТРОЙ СССР
ЛЕНИНГРАДСКИЙ
ПРОМСТРОЙПРОЕКТ

Формат А4

Инв. № подл. | Подп. и дата | Взам. инв. № | Инв. № дубл. | Подп. и дата

КЦМП.2-06.00.002

Rz200 (√)

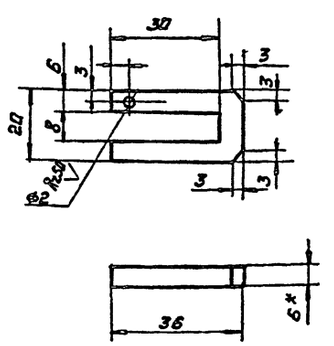

*1. Размер для справок

2. Технические требования по КЦМП.2-00.00.000 ТУ

Изм.	Лист	№ докум.	Подп.	Дата
Разраб.		Зубов		
Пров.		Маньшина		
Рук. гр.		Чепурной		
Гл. спец.		Гутан		
Н. конт.		Чепурной		
Утв.		Абрамович		

КЦМП.2-06.00.002

Скоба

Лит.	Масса	Масш.
Ц	0,02	1:1

Лист | Листов 1

Лист 66 ГОСТ 19903-74
СТ.3 ГОСТ 14637-79

ГОССТРОЙ СССР
ЛЕНИНГРАДСКИЙ
ПРОМСТРОЙПРОЕКТ

Формат А4

Инв. № подл. | Подп. и дата | Взам. инв. № | Инв. № дубл. | Подп. и дата

КЦМП.2-06.00.003

Rz200 (√)

Выпуск 1

Серия

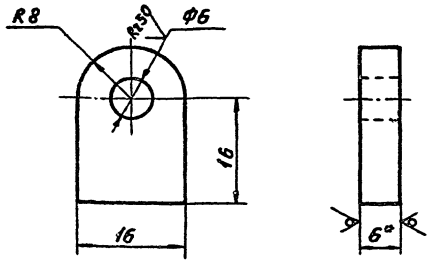

*1. Размер для справок.

2. Технические требования по КЦМП.2-00.00.000ТУ

Изм.	Лист	№ докум.	Подпись	Дата
Разраб.		Зубов		
Провер.		Маньшина		
Рук.груп.		Чепурной		
Гл.спец.		Гутан		
Н.контр.		Чепурной		
Утверд.		Абрамович		

КЦМП.2-06.00.003

Ушко

Лит.	Масса	Масштаб
И	0,018	2:1

Лист | Листов 1

Лист Б5 ГОСТ 19903-74
Ст.3 ГОСТ 14637-79

ГОССТРОЙ СССР
ЛЕНИНГРАДСКИЙ
ПРОМСТРОЙПРОЕКТ

Формат А4

КЦМП.2-06.00.004

Rz200 (√)

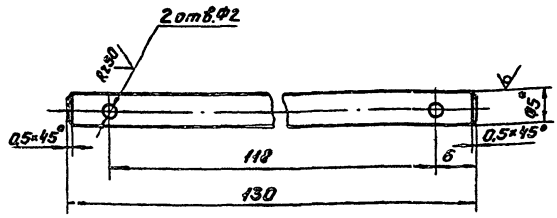

*1. Размер для справок.

2. Технические требования по КЦМП.2-00.00.000ТУ

Изм.	Лист	№ докум.	Подпись	Дата
Разраб.		Зубов		
Провер.		Маньшина		
Рук.груп.		Чепурной		
Гл.спец.		Гутан		
Н.контр.		Чепурной		
Утверд.		Абрамович		

КЦМП.2-06.00.004

Ось

Лит.	Масса	Масштаб
И	0,026	2:1

Лист | Листов 1

Круг Б5 ГОСТ 2590-71
Ст.3 ГОСТ 535-79

ГОССТРОЙ СССР
ЛЕНИНГРАДСКИЙ
ПРОМСТРОЙПРОЕКТ

Формат А4

КЦМП.2-06.01.000СБ

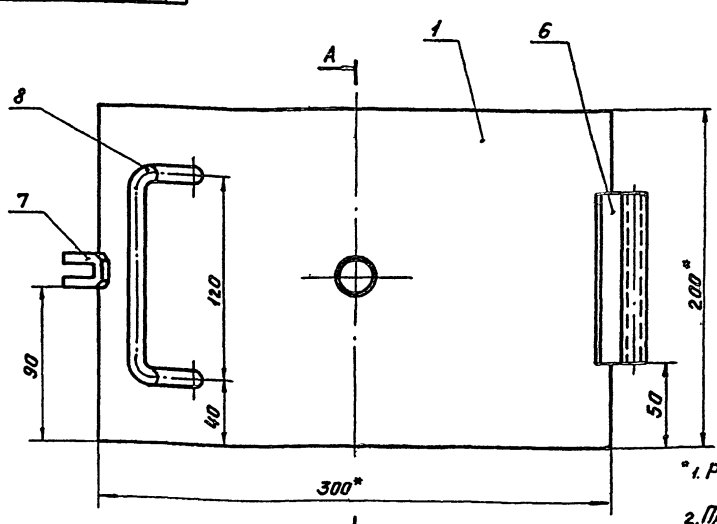

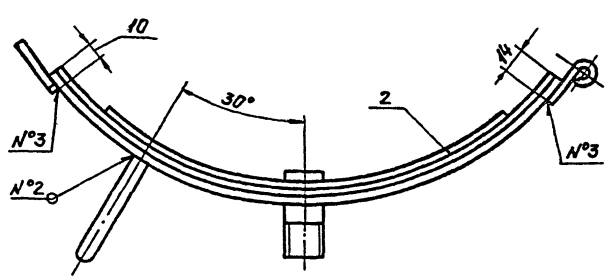

*1. Размер для справок.

2. Прокладку поз. 3 клеить.

3. Сварные швы:
№1-Т1-△2
№2-Т1-△4
№3-Н1
по ГОСТ 32 64-80

4. Технические требования по КЦМП.2-00.00.000ТУ

Обозначение	Масса кг
КЦМП.2-06.01.000	4,2
-01	3,83
-02	3,68

Изм.	Лист	№ докум.	Подпись	Дата
Разраб.		Зубов		
Провер.		Маньшина		
Рук.гр.		Чепурной		
Гл.спец.		Гутан		
Н.контр.		Чепурной		
Утверд.		Абрамович		

КЦМП.2-06.01.000СБ

Крышка
Сборочный чертёж

Лит.	Масса	Масштаб
И	см. табл.	—

Лист | Листов 1

ГОССТРОЙ СССР
ЛЕНИНГРАДСКИЙ
ПРОМСТРОЙПРОЕКТ

Формат А3

Инв. № подл. | Подпись и дата | Взам. инв. № | Инв. № дубл. | Подпись и дата

КЦМП2-06.01.001

Rz 200 (V)

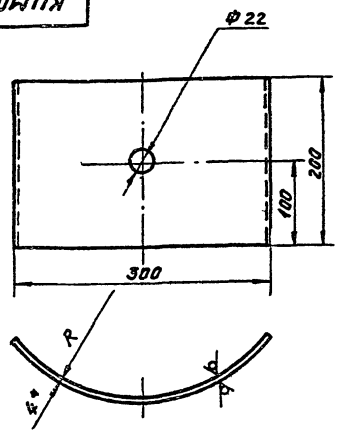

Обозначение	R мм	Масса кг
КЦМП.2-06.01.001	204	2,2
-01	284	2,0
-02	354	1,92

*1. Размер для справок.

2. Технические требования по КЦМП.2-00.00.000ТУ

КЦМП.2-06.01.001

Лист

Лит. И | Масса см. табл. | Масштаб —

Лист | Листов 1

Лист БЧ ГОСТ 19903-74 Ст.3 ГОСТ 14637-79

ГОССТРОЙ СССР ЛЕНИНГРАДСКИЙ ПРОМСТРОЙПРОЕКТ

Изм. Лист № докум. Подпись Дата

Разраб. Зубов

Провер. Маньшина

Рук.гр. Челурной

Гл.спец. Гутан

Н.контр. Челурной

Утверд. Абрамович

Инв.№ подл. | Подпись и дата | Взам.инв.№ | Инв.№ дубл. | Подпись и дата

Формат А4

КЦМП2-06.01.002

Rz 200 (V)

18

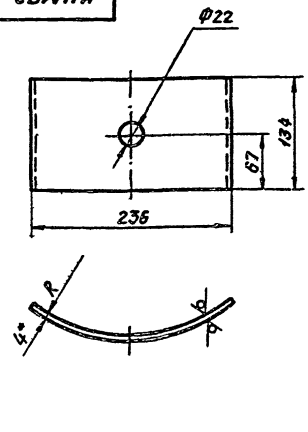

Обозначение	R мм	Масса кг
КЦМП.2-06.01.002	196	1,2
-01	276	1,08
-02	346	1,02

*1. Размер для справок.

2. Технические требования по КЦМП.2-00.00.000ТУ

КЦМП.2-06.01.002

Лист

Лит. И | Масса см. табл. | Масштаб —

Лист | Листов 1

Лист БЧ ГОСТ 19903-74 Ст.3 ГОСТ 14637-79

ГОССТРОЙ СССР ЛЕНИНГРАДСКИЙ ПРОМСТРОЙПРОЕКТ

Изм. Лист № докум. Подпись Дата

Разраб. Зубов

Провер. Маньшина

Рук.гр. Челурной

Гл.спец. Гутан

Н.контр. Челурной

Утверд. Абрамович

Инв.№ подл. | Подпись и дата | Взам.инв.№ | Инв.№ дубл. | Подпись и дата

Формат А4

КЦМП2-06.01.003

Rz 200 (V)

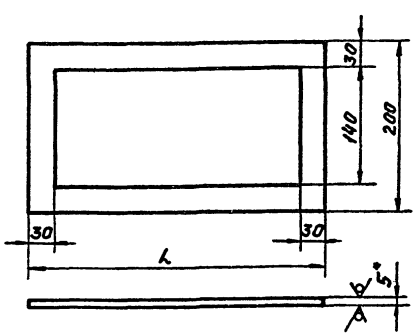

Обозначение	L мм	Масса кг
КЦМП.2-06.01.003	338	0,22
-01	320	0,2
-02	310	0,2

*1. Размер для справок.

2. Технические требования по КЦМП.2-00.00.000ТУ

КЦМП.2-06.01.003

Прокладка

Лит. И | Масса см. табл. | Масштаб —

Лист | Листов

Пластина I лист МС-М-5 ГОСТ 7338-77

ГОССТРОЙ СССР ЛЕНИНГРАДСКИЙ ПРОМСТРОЙПРОЕКТ

Изм. Лист № докум. Подпись Дата

Разраб. Зубов

Провер. Маньшина

Рук.гр. Челурной

Гл.спец. Гутан

Н.контр. Челурной

Утверд. Абрамович

Инв.№ подл. | Подпись и дата | Взам.инв.№ | Инв.№ дубл. | Подпись и дата

Формат А4

КЦМП2-06.01.004

Rz 200 (V)

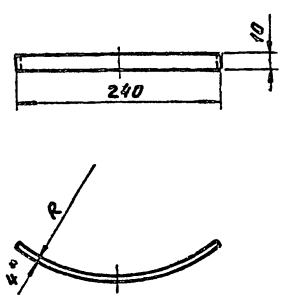

Обозначение	R мм	Масса кг
КЦМП.2-06.01.004	200	0,092
-01	280	0,082
-02	350	0,077

*1. Размер для справок.

2. Технические требования по КЦМП.2-00.00.000ТУ

КЦМП.2-06.01.004

Полоса

Лит. И | Масса см. табл. | Масштаб —

Лист | Листов 1

Лист БЧ ГОСТ 19903-74 Ст.3 ГОСТ 14637-79

ГОССТРОЙ СССР ЛЕНИНГРАДСКИЙ ПРОМСТРОЙПРОЕКТ

Изм. Лист № докум. Подпись Дата

Разраб. Зубов

Провер. Маньшина

Рук.гр. Челурной

Гл.спец. Гутан

Н.контр. Челурной

Утверд. Абрамович

Инв.№ подл. | Подпись и дата | Взам.инв.№ | Инв.№ дубл. | Подпись и дата

Формат А4

КЦМП.2-06.04.005

Rz 200 √(√)

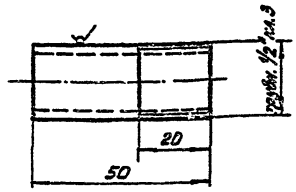

1.* Размер для справок.

2. Технические требования по КЦМП.2-00.00.000ТУ

Изм.	Лист	N докум.	Подп.	Дата	КЦМП.2-06.01.005	
Разраб.		Зубов			Трубка	Лит. И; Масса 0,06; Масштаб 1:1
Провер.		Маньшина				Лист; Листов 1
Рук. гр.		Чепурной				
Н.сп.отд		Гутан			Труба 15×2,8 ГОСТ 3262-75	ГОССТРОЙ СССР ЛЕНИНГРАДСКИЙ ПРОМСТРОЙПРОЕКТ
Н.контр.		Чепурной				
Ут.		Абрамович				

Формат А4

КЦМП.2-06.04.006

Rz 200 √(√)

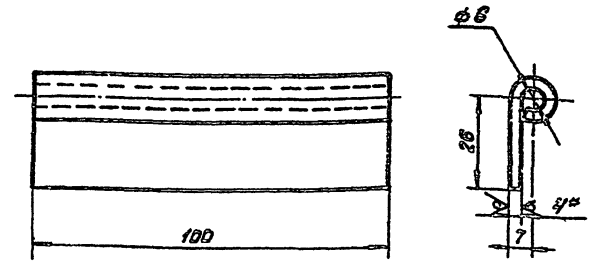

1.* Размер для справок.

2. Технические требования по КЦМП.2.00.00.000ТУ.

Изм.	Лист	N докум.	Подп.	Дата	КЦМП.2-06.01.006	
Разраб.		Зубов			Петля	Лит. И; Масса 0,16; Масштаб 1:1
Провер.		Маньшина				Лист; Листов 1
Рук. гр.		Чепурной				
Н.сп.отд		Гутан			Лист БН ГОСТ 19903-74 / Ст.3 ГОСТ 14637-79	ГОССТРОЙ СССР ЛЕНИНГРАДСКИЙ ПРОМСТРОЙПРОЕКТ
Н.контр.		Чепурной				
Ут.в.		Абрамович				

Формат А4

КЦМП.3-07.00.000СБ

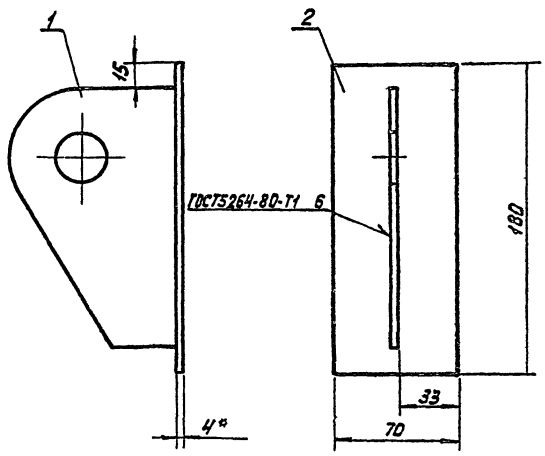

1.* Размер для справок.

2. Технические требования по КЦМП.2-00.00.000ТУ.

Изм.	Лист	N докум.	Подп.	Дата	КЦМП.2-07.00.000СБ	
Разраб.		Зубов			Ушко. Сборочный чертеж.	Лит. И; Масса 0,95; Масштаб 1:2
Провер.		Маньшина				Лист; Листов 1
Рук. гр.		Чепурной				
Н.сп.отд		Гутан				ГОССТРОЙ СССР ЛЕНИНГРАДСКИЙ ПРОМСТРОЙПРОЕКТ
Н.контр.		Чепурной				
Ут.		Абрамович				

Формат А4

КЦМП.2-07.00.001

Rz 200 √(√)

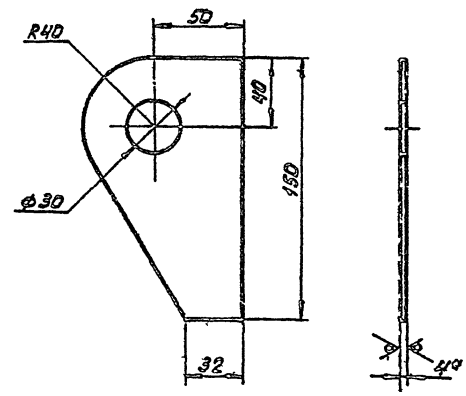

1.* Размер для справок.

2. Технические требования по КЦМП.2-00.00.000ТУ.

Изм.	Лист	N докум.	Подп.	Дата	КЦМП.2-07.00.001	
Разраб.		Зубов			Ушко	Лит. И; Масса 0,38; Масштаб 1:2
Провер.		Маньшина				Лист; Листов 1
Рук. гр.		Чепурной				
Н.сп.отд		Гутан			Лист БН ГОСТ 19903-74 / Ст.3 ГОСТ 14637-79	ГОССТРОЙ СССР ЛЕНИНГРАДСКИЙ ПРОМСТРОЙПРОЕКТ
Н.контр.		Чепурной				
Ут.в.		Абрамович				

Формат А4

Сер. ... 94 выпуск 2

КЦМП.2-08.00.000 СБ

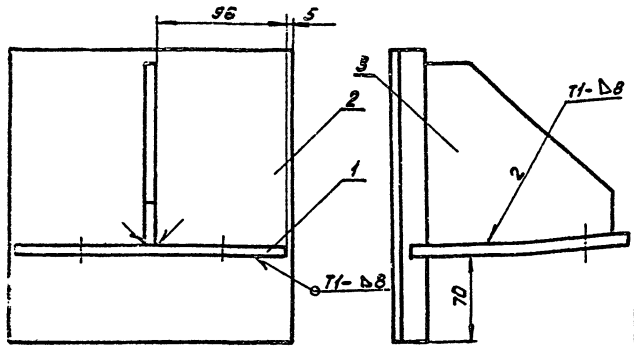

1.* Размер для справок.

2. Сварные швы по ГОСТ 5264-80.

3. Технические требования по КЦМП.2-00.00.000 ТУ.

Изм.	Лист	№ докум.	Подп.	Дата
Разраб.	Зубов			
Провер.	Маньшина			
Рук. гр.	Чепурной			
Гл. сп. от.	Гутан			
Н. контр.	Чепурной			
Утв.	Абрамович			

КЦМП.2-08.00.000 СБ

Лапа опорная
Сборочный чертеж.

Лит.	Масса	Масшт.
Н	8,1	1:2,5

Лист. Листов 1

ГОССТРОЙ СССР ЛЕНИНГРАДСКИЙ ПРОМСТРОЙПРОЕКТ

Формат А4

КЦМП.2-08.00.001

18

Rz200 (√)

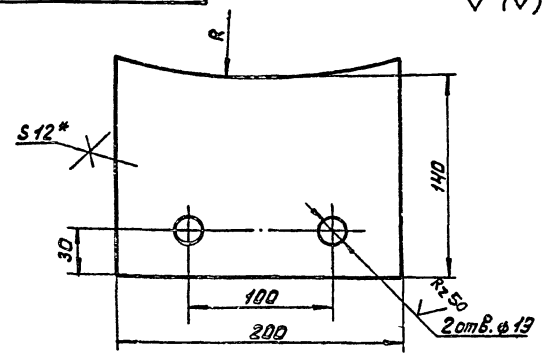

тип КЦМП	Обозначение	R
2,5	КЦМП.2-08.00.001	504
3,2	-01	644
4.0	-02	804

1.* Размер для справок.

2. Технические требования по КЦМП.2-00.00.000 ТУ.

Изм.	Лист	№ докум.	Подп.	Дата
Разраб.	Зубов			
Провер.	Маньшина			
Рук. гр.	Чепурной			
Гл. сп. отд.	Гутан			
Н. контр.	Чепурной			
Утв.	Абрамович			

КЦМП.2-08.00.001

Лист

Лит.	Масса	Масшт.
Н	2,6	1:2,5

Лист Листов 1

Лист Б12 ГОСТ 19903-74 / Ст3 ГОСТ 14637-79

ГОССТРОЙ СССР ЛЕНИНГРАДСКИЙ ПРОМСТРОЙПРОЕКТ

Формат А4

КЦМП.2-08.00.002

Rz200 (√)

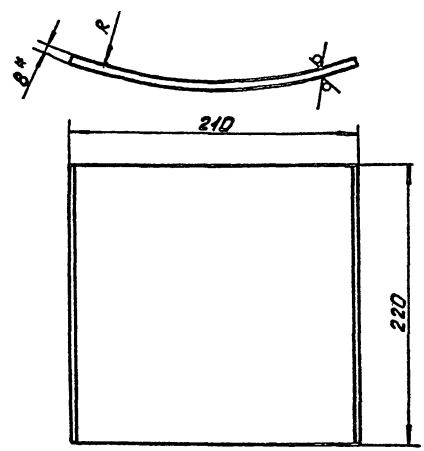

1.* Размер для справок.

2. Технические требования по КЦМП.2-00.00.000 ТУ.

тип КЦМП	Обозначение	R
2,5	КЦМП.2-08.00.002	504
3,2	-01	644
4.0	-02	804

Изм.	Лист	№ докум.	Подп.	Дата
Разраб.	Зубов			
Провер.	Маньшина			
Рук. гр.	Чепурной			
Гл. сп. отд.	Гутан			
Н. контр.	Чепурной			
Утв.	Абрамович			

КЦМП.2-08.00.002

Накладка.

Лит.	Масса	Масшт.
Н	2,9	1:2,5

Лист Листов 1

Лист Б8 ГОСТ 19903-74 / Ст3 ГОСТ 14637-79

ГОССТРОЙ СССР ЛЕНИНГРАДСКИЙ ПРОМСТРОЙПРОЕКТ

Формат А4

КЦМП.2-08.00.003

Rz200 (√)

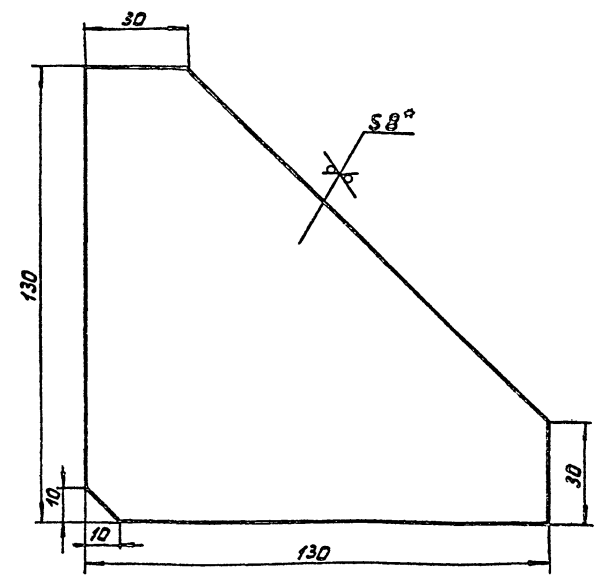

1.* Размер для справок.

2. Технические требования по КЦМП.2-00.00.000 ТУ.

Изм.	Лист	№ докум.	Подп.	Дата
Разраб.	Зубов			
Провер.	Маньшина			
Рук. гр.	Чепурной			
Гл. сп. отд.	Гутан			
Н. контр.	Чепурной			
Утв.	Абрамович			

КЦМП.2-08.00.003

Косынка

Лит.	Масса	Масшт.
Н	2,6	1:1

Лист Листов 1

Лист Б8 ГОСТ 19903-74 / Ст3 ГОСТ 14637-79

ГОССТРОЙ СССР ЛЕНИНГРАДСКИЙ ПРОМСТРОЙПРОЕКТ

Формат А4

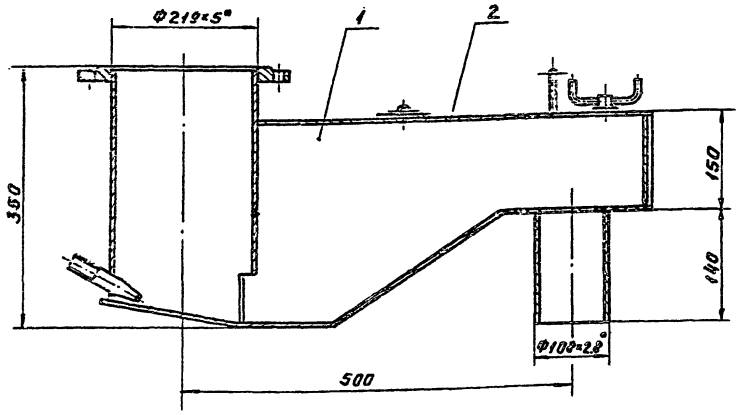

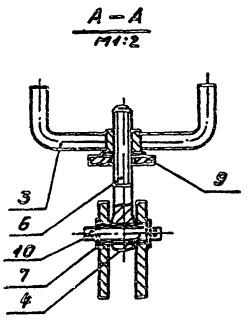

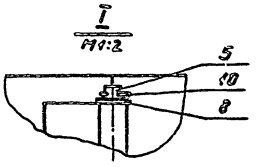

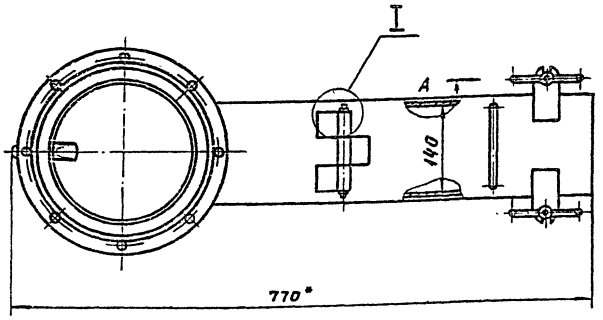

*1. Размер для справок.

2. Технические требования по КЦМП.2-00.00.000ТУ

				КЦМП.2 - 09.00.000 СБ			
Изм.	Лист	№ докум.	Подпись	Дата	Гидрозатвор Ду 100 Сварочный чертёж.	Лит.	Масса	Масштаб
Разраб.		Зубов				И		1:5
Провер.		Маньшина				Лист	Листов 1	
Рук.гр.		Чепурной				ГОССТРОЙ СССР ЛЕНИНГРАДСКИЙ ПРОМСТРОЙПРОЕКТ		
Гл.спец.		Гутан						
Н.контр.		Чепурной						
Утверд.		Абатмович						

Формат А3

Rz 20 ∨(∨)

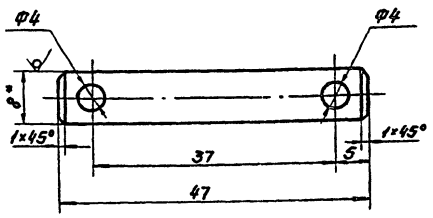

*1. Размер для справок.

2. Технические требования по КЦМП.2-00.00.000ТУ

				КЦМП.2 - 09.00.001			
Изм.	Лист	№ докум.	Подпись	Дата	Ось	Лит.	Масса	Масштаб
Разраб.		Зубов				И	0,02	2:1
Провер.		Маньшина				Лист	Листов 1	
Рук.гр.		Чепурной				ГОССТРОЙ СССР ЛЕНИНГРАДСКИЙ ПРОМСТРОЙПРОЕКТ		
Гл.спец.		Гутан						
Н.контр.		Чепурной						
Утверд.		Абатмович						

Круг ⌀8 ГОСТ 2590-71 / Ст.3 ГОСТ 535-79

Формат А4

Rz 20 ∨(∨)

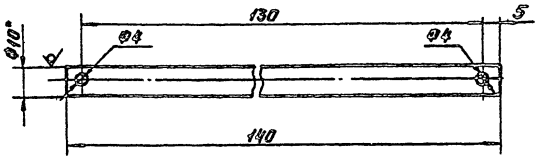

*1. Размер для справок.

2. Технические требования по КЦМП.2-00.00.000ТУ

				КЦМП.2 - 09.00.002			
Изм.	Лист	№ докум.	Подпись	Дата	Ось	Лит.	Масса	Масштаб
Разраб.		Зубов				И	0,03	1:1
Провер.		Маньшина				Лист	Листов 1	
Рук.гр.		Чепурной				ГОССТРОЙ СССР ЛЕНИНГРАДСКИЙ ПРОМСТРОЙПРОЕКТ		
Гл.спец.		Гутан						
Н.контр.		Чепурной						
Утверд.		Абатмович						

Круг ⌀10 ГОСТ 2590-71 / Ст.3 ГОСТ 535-79

Формат А4

КЦМП.2-09.01.000СБ

Серия ... Выпуск 2

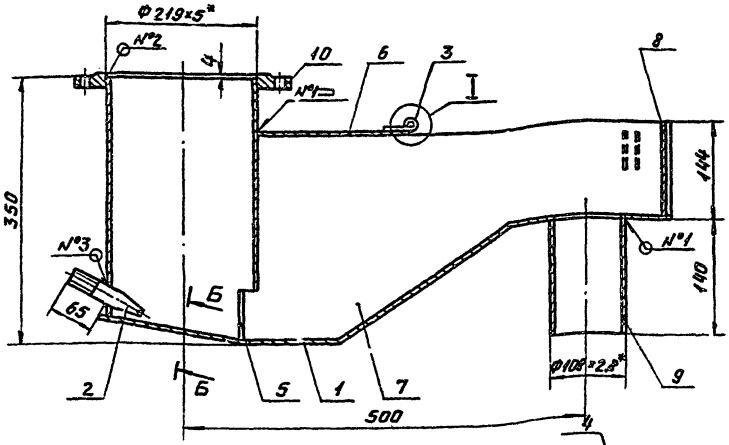

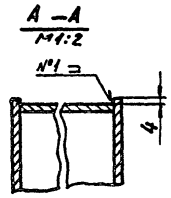

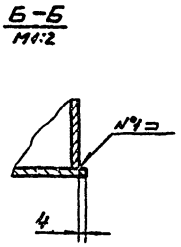

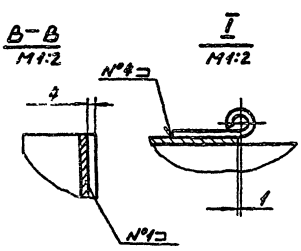

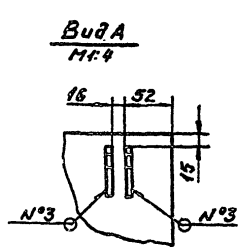

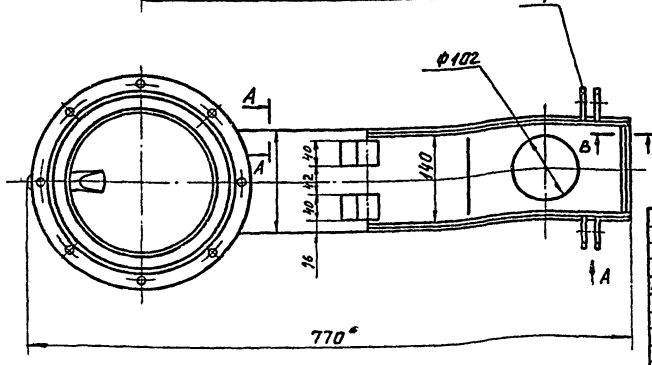

*1. Размер для справок.
2. Сварные швы №1-Т1-Δ3
№2-Т3-Δ3
№3-Т1-Δ2
№4-Н1
по ГОСТ 5264-80
3. Технические требования по КЦМП.2-00.00.000ТУ

Изм.	Лист	№ докум.	Подпись	Дата	КЦМП.2-09.01.000СБ		
Разраб.		Зубов			Корпус Сборочный чертеж	Лит.	Масса	Масштаб
Провер.		Маньшина				И		1:5
Рук.гр.		Чепурной				Лист	Листов 1	
Гл.спец.		Гутан				ГОССТРОЙ СССР ЛЕНИНГРАДСКИЙ ПРОМСТРОЙПРОЕКТ		
Н.контр.		Чепурной						
Утверд.		Абрамович						

Формат А3

Инв.№ подл. | Подпись и дата | Взам. инв.№ | Инв.№ дубл. | Подпись и дата

КЦМП.2-09.01.001

Rz 200 V(V)

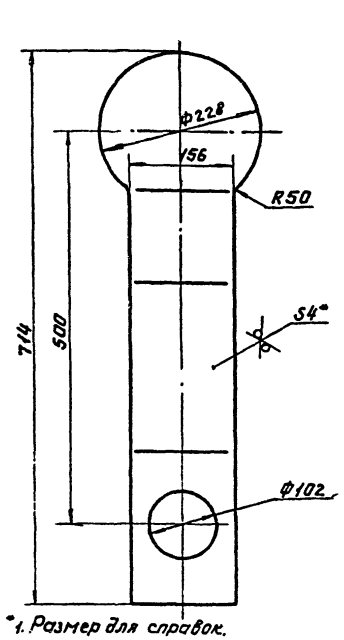

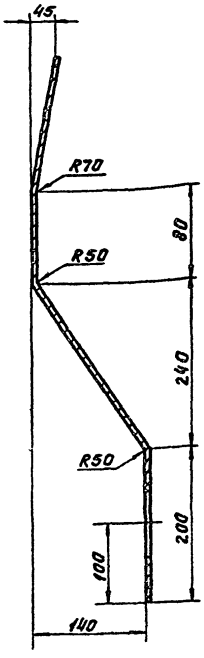

*1. Размер для справок.
2. Технические требования по КЦМП.2-00.00.000ТУ

Изм.	Лист	№ докум.	Подпись	Дата	КЦМП.2-09.01.001		
Разраб.		Зубов			Днo	Лит.	Масса	Масштаб
Провер.		Маньшина				И	3,6	1:5
Рук.гр.		Чепурной				Лист	Листов 1	
Гл.спец.		Гутан				ГОССТРОЙ СССР ЛЕНИНГРАДСКИЙ ПРОМСТРОЙПРОЕКТ		
Н.контр.		Чепурной			Б4 ГОСТ 19903-74 Лист Ст.3 ГОСТ 14637-79			
Утверд.		Абрамович						

Формат А4

КЦМП.2-09.01.002

Rz 200 V(V)

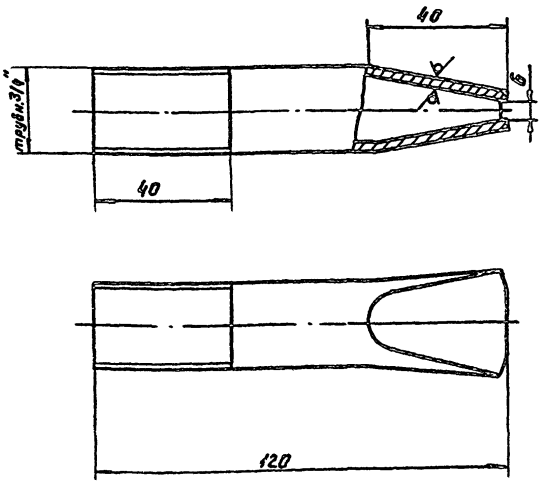

*1. Размер для справок.
2. Технические требования по КЦМП.2-00.00.000ТУ

Изм.	Лист	№ докум.	Подпись	Дата	КЦМП.2-09.01.002		
Разраб.		Зубов			Трубка	Лит.	Масса	Масштаб
Провер.		Маньшина				И	0,19	1:1
Рук.гр.		Чепурной				Лист	Листов 1	
Гл.спец.		Гутан				ГОССТРОЙ СССР ЛЕНИНГРАДСКИЙ ПРОМСТРОЙПРОЕКТ		
Н.контр.		Чепурной			Труба 20×2,8 ГОСТ 3262-75			
Утверд.		Абрамович						

Формат А4

КЦМП.2-09.01.003

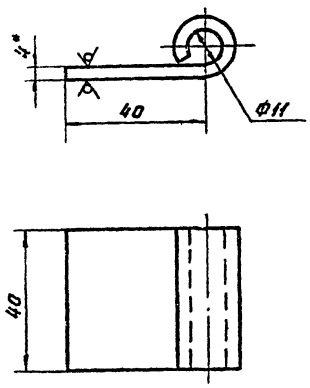

*1. Размер для справок.

2. Технические требования по КЦМП.2-00.00.000ТУ

Изм.	Лист	№ докум.	Подпись	Дата	КЦМП.2-09.01.003
Разраб.		Зубов			Петля
Провер.		Маньшина			Лит. И; Масса 0,1; Масштаб 1:1
Рук.гр.		Челушкин			Лист; Листов 1
Гл.спец.		Гутан			Лист Б4 ГОСТ 19903-74 / Ст.3 ГОСТ 14637-79
Н.контр.		Чепурной			ГОССТРОЙ СССР ЛЕНИНГРАДСКИЙ ПРОМСТРОЙПРОЕКТ
Утверд.		Абрамович			

Инв.№ подл. | Подпись и дата | Взам.инв.№ | Инв.№ дубл. | Подпись и дата

Формат А4

КЦМП.2-09.01.004

Rz200 ∇(∨)

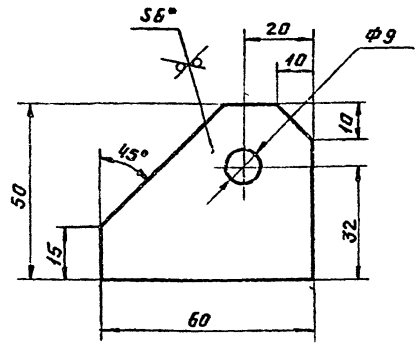

*1. Размер для справок.

2. Технические требования по КЦМП.2-00.00.000ТУ

Изм.	Лист	№ докум.	Подпись	Дата	КЦМП.2-03.01.004
Разраб.		Зубов			Проушина
Пров.		Маньшина			Лит. И; Масса 0,12; Масштаб 1:1
Рук.гр.		Челушкин			Лист; Листов 1
Гл.спец.		Гутан			Лист Б6 ГОСТ 19903-74 / Ст.3 ГОСТ 14637-79
Н.контр.		Чепурной			ГОССТРОЙ СССР ЛЕНИНГРАДСКИЙ ПРОМСТРОЙПРОЕКТ
Утверд.		Абрамович			

Инв.№ подл. | Подпись и дата | Взам.инв.№ | Инв.№ дубл. | Подпись и дата

Формат А4

КЦМП.2-09.01.005

Rz200 ∇(∨)

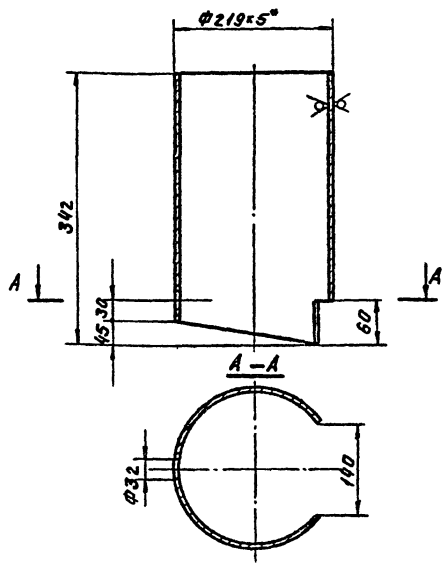

*1. Размер для справок.

2. Технические требования по КЦМП.2-00.00.000ТУ

Изм.	Лист	№ докум.	Подпись	Дата	КЦМП.2-09.01.005
Разраб.		Зубов			Патрубок
Провер.		Маньшина			Лит. И; Масса 8,5; Масштаб 1:5
Рук.гр.		Челушкин			Лист; Листов 1
Гл.спец.		Гутан			Труба 219×5 Й ГОСТ 10704-76 / БСТ3 ГОСТ 10705-80
Н.контр.		Чепурной			ГОССТРОЙ СССР ЛЕНИНГРАДСКИЙ ПРОМСТРОЙПРОЕКТ
Утверд.		Абрамович			

Инв.№ подл. | Подпись и дата | Взам.инв.№ | Инв.№ дубл. | Подпись и дата

Формат А4

КЦМП.2-09.01.006

Rz200 ∇(∨)

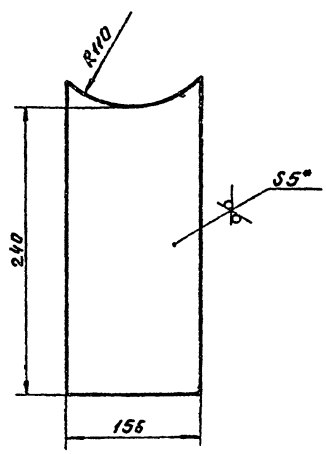

*1. Размер для справок.

2. Технические требования по КЦМП.2-00.00.000ТУ

Изм.	Лист	№ докум.	Подпись	Дата	КЦМП.2-09.01.006
Разраб.		Зубов			Лист
Пров.		Маньшина			Лит. И; Масса 1,4; Масштаб 1:4
Рук.гр.		Челушкин			Лист; Листов 1
Гл.спец.		Гутан			Лист Б5 ГОСТ 19903-74 / Ст.3 ГОСТ 14637-79
Н.контр.		Чепурной			ГОССТРОЙ СССР ЛЕНИНГРАДСКИЙ ПРОМСТРОЙПРОЕКТ
Утверд.		Абрамович			

Инв.№ подл. | Подпись и дата | Взам.инв.№ | Инв.№ дубл. | Подпись и дата

Формат А4

КЦМП.2-09.01.007

Rz 200 (V)

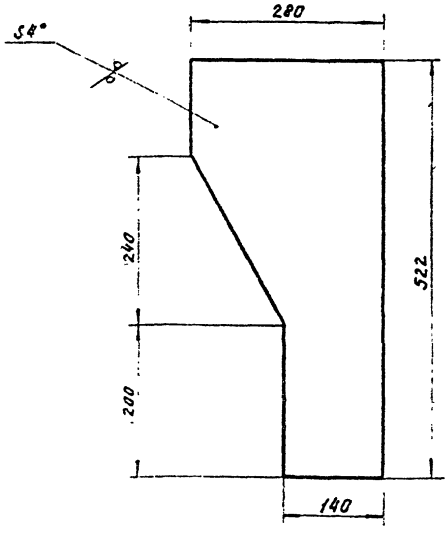

*1. Размер для справок.

2. Технические требования по КЦМП.2-00.00.000ТУ

Изм.	Лист	№ докум.	Подпись	Дата	КЦМП.2-09.01.007
Разраб.	Зубов				Лист
Провер.	Маньшина				Лит. И — Масса 3,0 — Масштаб 1:5
Рук. груп.	Челупной				Лист — Листов 1
Гл. спец.	Гутан				Лист 64 ГОСТ 19903-74
Н. контр.	Челупной				Ст.3 ГОСТ 14637-79
Утверд.	Абрамович				Госстрой СССР Ленинградский промстройпроект

Инв. № подл. | Подпись и дата | Взам. инв. № | Инв. № дубл. | Подпись и дата

Формат А4

КЦМП.2-09.02.000СБ

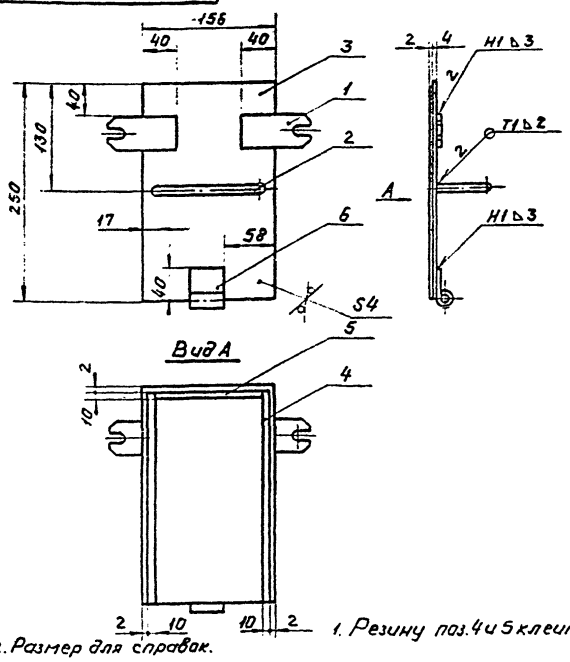

1. Резину поз. 4 и 5 клеить.

2. Размер для справок.

3. Технические требования по КЦМП.2-00.00.000ТУ

Изм.	Лист	№ докум.	Подпись	Дата	КЦМП.2-09.02.000СБ
Разраб.	Зубов				Крышка
Провер.	Маньшина				Сборочный чертеж
Рук. груп.	Челупной				Лит. И — Масса 2,0 — Масштаб 1:4
Гл. спец.	Гутан				Лист — Листов 1
Н. контр.	Челупной				Госстрой СССР Ленинградский промстройпроект
Утверд.	Абрамович				

Инв. № подл. | Подпись и дата | Взам. инв. № | Инв. № дубл. | Подпись и дата

Формат А4

КЦМП.2-09.02.001

Rz 200 (V)

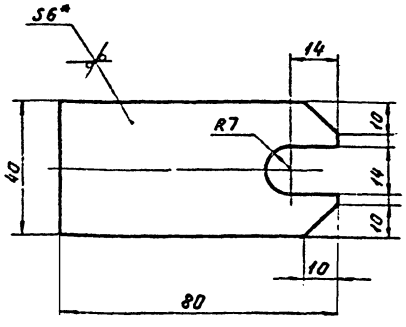

*1. Размер для справок.

2. Технические требования по КЦМП.2-00.00.000ТУ

					КЦМП.2-09.02.001
Провер.	Маньшина				Накладка
Рук. груп.	Челупной				Лит. И — Масса 0,13 — Масштаб 1:1
Гл. спец.	Гутан				Лист — Листов 1
Н. контр.	Челупной				Лист 65 ГОСТ 19903-74
Утверд.	Абрамович				Ст.3 ГОСТ 14637-79
					Госстрой СССР Ленинградский промстройпроект

Инв. № подл. | Подпись и дата | Взам. инв. № | Инв. № дубл. | Подпись и дата

Формат А4

КЦМП.2-09.02.002

Rz 200 (V)

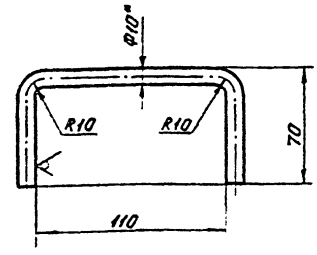

*1. Размер для справок.

2. Технические требования по КЦМП.2-00.00.000ТУ

					КЦМП.2-09.02.002
Разраб.	Зубов				Ручка
Провер.	Маньшина				Лит. И — Масса 0,15 — Масштаб 1:2
Рук. груп.	Челупной				Лист — Листов 1
Гл. спец.	Гутан				Ø10 ГОСТ 2590-71
Н. контр.	Челупной				Круг Ст.3 ГОСТ 535-79
Утверд.	Абрамович				Госстрой СССР Ленинградский промстройпроект

Инв. № подл. | Подпись и дата | Взам. инв. № | Инв. № дубл. | Подпись и дата

Формат А4

gost.e-ecolog.ru