ТИПОВАЯ ДОКУМЕНТАЦИЯ НА СТРОИТЕЛЬНЫЕ СИСТЕМЫ И ИЗДЕЛИЯ ЗДАНИЙ И СООРУЖЕНИЙ

ДЕТАЛИ ОБЩЕГО ПРИМЕНЕНИЯ

КЦМП-2,5; 3,2; 4,0; 5,0; 6,3; 8,0; 10,0

РАБОЧИЕ ЧЕРТЕЖИ

СЕРИЯ 5.904-24

ПЫЛЕУЛОВИТЕЛЬ КОАГУЛЯЦИОННЫЙ

ЦЕНТРОБЕЖНЫЙ МОКРЫЙ

ВЫПУСК 1

ТИП КЦМП

gost.e-ecolog.ru

ТИПОВАЯ ДОКУМЕНТАЦИЯ НА СТРОИТЕЛЬНЫЕ СИСТЕМЫ И ИЗДЕЛИЯ ЗДАНИЙ И СООРУЖЕНИЙ

СЕРИЯ 5.904-24

ПЫЛЕУЛОВИТЕЛЬ КОАГУЛЯЦИОННЫЙ ЦЕНТРОБЕЖНЫЙ МОКРЫЙ ТИП КЦМП

ВЫПУСК 1

ДЕТАЛИ ОБЩЕГО ПРИМЕНЕНИЯ КЦМП-2,5; 3,2; 4,0-5,0; 6,3; 8,0; 10,0 РАБОЧИЕ ЧЕРТЕЖИ

Разработаны ГПИ Ленпромстройпроект Госстроя СССР на основе авторских свидетельств №410799 „Коагуляционный центробежный мокрый пылеуловитель" и №946615 „Форсунка для распыления орошающей жидкости" заявитель „ГПИ Ленпромстройпроект."

Утверждены и введены в действие с 20.06.1984 г Главпромстройпроектом Госстроя СССР приказом №20 от 12.04. 1984 г.

Главный инженер института /Губкин М.Л./
Главный энергетик института /Мамкин П.П./
Главный инженер проекта /Родкин Ф.М./

1984

Содержание альбома

	Наименование	Обозначение	Стр.
1	2	3	4
1	Титульный лист		1
2	Содержание альбома		2
3	Технические условия	КЦМП.1-00.00.000 ТУ	3
4	Форсунка. Спецификация. Лист 1,2	КЦМП.1-01.00.000	4
5	Клапан аварийный. Спецификация. Лист 1	КЦМП.1-02.00.000	4
6	Фильтр Спецификация. Лист 1	КЦМП.1-03.00.000	4
7	Фильтр Спецификация. Лист 2÷5	КЦМП.1-03.00.000	5
8	Крышка Спецификация. Лист 1,2	КЦМП.1-03.01.000	6
9	Сетка фильтра Спецификация. Лист 1,2	КЦМП.1-03.02.000	6
10	Корпус Спецификация. Лист 1÷3	КЦМП.1-03.03.000	7
11	Люк к 450×350 Спецификация. Лист 1	КЦМП.1-04.00.000	7
12	Люк к 450×350 Спецификация. Лист 2	КЦМП.1-04.00.000	8
13	Корпус Спецификация. Лист 1	КЦМП.1-04.01.000	8
14	Гайка-барашек. Спецификация. Лист 1	КЦМП.1-04.02.000	8
15	Крышка Спецификация. Лист 1	КЦМП.1-04.03.000	8
16	Крышка Спецификация. Лист 2	КЦМП.1-04.03.000	9
17	Форсунка	КЦМП.1-01.00.000 СБ	10
18	Трубка	КЦМП.1-01.00.001	10
19	Хомут	КЦМП.1-01.00.002	10
20	Накладка	КЦМП.1-01.00.003	10
21	Клапан аварийный	КЦМП.1-02.00.000 СБ	11
22	Лист	КЦМП.1-02.00.001	11
23	Ушко	КЦМП.1-02.00.002	11
24	Ось	КЦМП.1-02.00.003	11
25	Фильтр	КЦМП.1-03.00.000 СБ	12
26	Прокладка	КЦМП.1-03.00.001	13
27	Прокладка	КЦМП.1-03.00.002	13
28	Крышка	КЦМП.1-03.01.000 СБ	13
29	Заглушка	КЦМП.1-03.01.001	14
30	Труба дырчатая	КЦМП.1-03.01.002	14
31	Ручка	КЦМП.1-03.01.003	14
32	Сетка фильтра	КЦМП.1-03.02.000 СБ	14
33	Сетка	КЦМП.1-03.02.001	15
34	Кольцо	КЦМП.1-03.02.003	15
35	Корпус	КЦМП.1-03.03.000 СБ	15
36	Корпус	КЦМП.1-03.03.001	16
37	Кольцо	КЦМП.1-03.03.002	16
38	Патрубок	КЦМП.1-03.03.003	16
39	Патрубок	КЦМП.1-03.03.004	16
40	Люк к 450×350	КЦМП.1-04.00.000 СБ	17
41	Ось	КЦМП.1-04.00.001	17
42	Ось	КЦМП.1-04.00.002	17
43	Корпус	КЦМП.1-04.01.000 СБ	18
44	Лист	КЦМП.1-04.01.001	18
45	Лист	КЦМП.1-04.01.002	18
46	Проушина	КЦМП.1-04.01.003	19
47	Проушина	КЦМП.1-04.01.004	19
48	Гайка-барашек	КЦМП.1-04.02.000 СБ	19
49	Размах	КЦМП.1-04.02.001	19
50	Крышка	КЦМП.1-04.03.000 СБ	20
51	Лист	КЦМП.1-04.03.001	21
52	Лист	КЦМП.1-04.03.002	21
53	Трубка	КЦМП.1-04.03.003	21
54	Лист	КЦМП.1-04.03.004	21
55	Прокладка	КЦМП.1-04.03.005	22
56	Ребро	КЦМП.1-04.03.006	22
57	Петля	КЦМП.1-04.03.007	22
58	Накладка	КЦМП.1-04.03.008	22

Серия 5.904 24 выпуск 1

1. Введение.

1.1. Настоящие технические условия распространяются на изготовление деталей повторного применения пылеуловителей КЦМП-2,5÷10,0, предназначенного для очистки пылевоздушных и газовых смесей в системах местной вытяжной вентиляции.

1.2. Техническая характеристика и рекомендация по применению пылеуловителей приведены в выпуске 0.

1.3. Конструкция пылеуловителя рассчитана на изготовление силами монтажных организаций и на заводское серийное изготовление.

1.4. Диаметр сопла центральной форсунки пылеуловителя на чертеже дан минимальным и может быть увеличен до требуемого размера, указанного в проекте.

1.5. Опорные лапы поставляются отдельно от корпуса пылеуловителя. Приварка их производится после установки корпуса на проектной отметке.

2. Технические требования

2.1. Все детали и сборочные единицы должны быть изготовлены, собраны и испытаны в соответствии с чертежами, стандартами, техническими условиями на изделия и настоящими техусловиями.

Изм.	Лист	N докум.	Подпись	Дата	КЦМП 1 — 00.00.000ТУ			
Разраб.		Зубов			ПЫЛЕУЛОВИТЕЛЬ КОЛГУЛЯЦИОННЫЙ ЦЕНТРОВЕЖНЫЙ МОКРЫЙ ТИП КЦМП	Лит.	Лист 1	Листов 4
Провер.		Маньшина			Технические условия	ГОССТРОЙ СССР ЛЕНИНГРАДСКИЙ ПРОМСТРОЙПРОЕКТ		
Гл.сп.отд.		Гутан						
Н.контр.		Чепурной						
Утверд.		Абрамович						

Инв. N подл. | Подпись и дата | Взам. инв. N | Инв. N дубл. | Подпись и дата

Формат А4

2.2. Все отклонения от чертежей при изготовлении деталей, узлов и изделия вцелом должны быть внесены в исполнительные чертежи, поставляемые с изделием.

2.3. Свариваемые детали из листового, сортового и фасонного проката должны быть выправлены в соответствии с технологией, принятой заводом-изготовителем.
Разделку кромок под сварку производить по ГОСТ 5264-80, шероховатость кромок должна соответствовать второму классу чистоты по ГОСТ 2789-73, места сварки следует зачистить от ржавчины, масла, окалины и прочих загрязнений. Электродуговая ручная сварка должна производиться электродами типа Э42 по ГОСТ 9467-75.

2.4. Дефекты, обнаруженные в сварных швах, как например: шлаковые включения, пористости, непроваренные места, трещины, воронки, пережоги, раковины и другие должны быть вырублены и приварены вновь. Заварка дефектных мест без вырубки не допускается.

2.5. По внешнему виду сварные швы должны удовлетворять следующим требованиям:
иметь гладкую мелкочешуйчатую поверхность и плавный переход к основному металлу, наплавленный металл должен быть плотным по всей длине шва, не иметь трещин, скоплений и цепочек поверхностных пор. Прочность швов должна быть не ниже прочности материала свариваемых деталей.

Изм.	Лист	N докум.	Подпись	Дата	КЦМП 1 — 00.00.000.ТУ	Лист 2

Инв. N подл. | Подпись и дата | Взам. инв. N | Инв. N дубл. | Подпись и дата

Формат А4

2.6. При механической обработке на указанные в чертежах предельные отклонения размеров должны выдерживаться для: отверстий - по Н14, валов - h14, остальные - по Н16, h16 ГОСТ 25670-83. Неуказанные предельные отклонения угловых размеров по 5 степени точности ГОСТ 8908-81, шероховатость поверхностей деталей должна соответствовать указанным в чертеже классам чистоты.

2.7. Механически обработанные поверхности не должны иметь заусенец, задиров и выхватов. Острые кромки не допускаются.

2.8. Сверление отверстий под болты и шпильки выполнить перпендикулярно к опорным поверхностям.

2.9. Все поверхности узлов и деталей должны иметь влагостойкую грунтовку. Окраска пылеуловителя выполняется на месте монтажа по условиям проекта.

Изм.	Лист	N докум.	Подпись	Дата	КЦМП 1 - 00.00.000ТУ	Лист 3

Формат А4

2.10. В комплект поставки входят все сборочные единицы, приведенные в настоящем выпуске, и паспорт установки.

3. Правила приемки.

3.1. Приемка узлов и деталей пылеуловителя должна состоять из:
Наружного осмотра, проверки соответствия техническим требованиям, правильности заводской сборки и комплектности.

4. Методы контроля

4.1. Проверка основных размеров осуществляется стандартным мерительным инструментом, неплотность - щупами, параллельность - шаблонами. Контроль герметичности швов сварных соединений должен производиться визуально с помощью мыльной эмульсии, или методом керосиновой пробы, согласно ГОСТ'у 3242-79 в течение 0,5 часа. Выявленные при испытаниях дефекты должны быть устранены.

Изм.	Лист	N докум.	Подпись	Дата	КЦМП 1 - 00.00.000ТУ	Лист 4

Формат А4

Выпуск 1

Серия 1-

Формат	Зона	Поз.	Обозначение	Наименование	Кол.	Примеч.
				Документация		
А4			КЦМП.1-01.00.000 СБ	Сборочный чертеж		
А4			КЦМП.1-00.00.000 ТУ	Технические условия		
				Детали		
А4		1	КЦМП.1-01.00.001	Трубка	1	
А4		2	КЦМП.1-01.00.002	Хомут	1	
А4		3	КЦМП.1-01.00.004	Трубка		
				Трубка резиновая		
				1с 12 ±30		
				ГОСТ 5496-78	1	0,05кг
				Переменные данные для исполнений		
				От КЦМП.1-01.00.000		
				До КЦМП.1-01.00.000-06		
				Детали		
А4		4	От КЦМП.1-01.00.003	Накладка	1	
			До КЦМП.1-01.00.003-06			

Инв.№ подл. | Подпись и дата | Взам. инв.№ | Инв.№ дубл. | Подпись и дата

Изм.	Лист	№ докум.	Подп.	Дата	КЦМП.1-01.00.000		
Разраб.		Чиканова			Форсунка	Лит.	
Пров.		Волкова				ГОЛ ЛЕНИНПРОМСТ	
Рук.гр.		Чепурной					
Н.контр.		Чепурной					
Утв.		Абратович					

Формат А4

Формат	Зона	Поз.	Обозначение	Наименование	Кол.	4
				Стандартные изделия		
		5		Болт М6×16		
				ГОСТ 7798-70	2	
		6		Гайка М6.5		
				ГОСТ 5915-70	2	
		7		Шайба 6.02		
				ГОСТ 11371-78	2	

Инв.№ подл. | Подпись и дата | Взам. инв.№ | Инв.№ дубл. | Подпись и дата

Изм.	Лист	№ докум.	Подп.	Дата	КЦМП.1-01.00.000	Лист 2

Формат А4

Формат	Зона	Поз.	Обозначение	Наименование	Кол.	Примеч.
				Документация		
А4			КЦМП.1-02.00.000 СБ	Сборочный чертеж		
А4			КЦМП.1-00.00.000 ТУ	Технические условия		
				Детали		
А4		2	КЦМП.1-02.00.002	Ушко	2	
А4		3	КЦМП.1-02.00.003	Ось	2	
Б.Ч		4	КЦМП.1-02.00.004	Прокладка		
				Резина I, лист МС-Н-3		
				ГОСТ 7338-77		
				165×160	1	0,11
				Переменные данные для исполнений		
				От КЦМП.1-02.00.000		
				До КЦМП.1-02.00.000-06		
				Детали		
А4		1	От КЦМП.1-02.00.001	Лист	1	
			До КЦМП.1-02.00.001-06			

Инв.№ подл. | Подпись и дата | Взам. инв.№ | Инв.№ дубл. | Подпись и дата

Изм.	Лист	№ докум.	Подп.	Дата	КЦМП.1-02.00.000			
Разраб.		Чиканова			Клапан аварийный	Лит.	Лист 1	Листов 1
Пров.		Волкова				ГОССТРОЙ СССР ЛЕНИНГРАДСКИЙ ПРОМСТРОЙПРОЕКТ		
Рук.гр.		Чепурной						
Н.контр.		Чепурной						
Утв.		Абратович						

Формат А4

Формат	Зона	Поз.	Обозначение	Наименование	Кол.	Примеч.
				Документация		
22			КЦМП.1-03.00.000 СБ	Сборочный чертеж		
А4			КЦМП.1-00.00.000 ТУ	Технические условия		
				Переменные данные для исполнений		
				КЦМП.1-03.00.000		
				Сборочные единицы		
12		1	КЦМП.1-03.01.000	Крышка	1	
А4		2	КЦМП.1-03.02.000	Сетка фильтра	1	
А4		3	КЦМП.1-03.03.000	Корпус	1	
				Детали		
А4		4	КЦМП.1-03.00.001	Прокладка	2	
А4		5	КЦМП.1-03.00.002	Прокладка	1	
				Стандартные изделия		
		6		Фланец 50-10		
				ГОСТ 1255-67	2	
		7		Болт М16×60		
				ГОСТ 7798-70	8	

Инв.№ подл. | Подпись и дата | Взам. инв.№ | Инв.№ дубл. | Подпись и дата

Изм.	Лист	№ докум.	Подп.	Дата	КЦМП.1-03.00.000			
Разраб.		Чиканова			Фильтр	Лит.	Лист 1	Листов 5
Пров.		Белкова				ГОССТРОЙ СССР ЛЕНИНГРАДСКИЙ ПРОИСТРОЙПРОЕКТ		
Рук.гр.		Чепурной						
Н.контр.		Чепурной						
Утв.		Абратович						

Формат А4

Формат	Зона	Поз.	Обозначение	Наименование	Кол.	Примеч.
		8		Болт М20×75		
				ГОСТ 7798-70	8	
		9		Гайка М 16,5		
				ГОСТ 5915-70	8	
		10		Гайка М 20,5		
				ГОСТ 5915-70	8	
		11		Шайба 16,02		
				ГОСТ 11371-78	8	
		12		Шайба 20,02		
				ГОСТ 11371-78	8	
				КЦМП.1-03.00.000-01		
				Сборочные единицы		
12		1	КЦМП.1-03.01.000-01	Крышка	1	
11		2	КЦМП.1-03.02.000-01	Сетка фильтра	1	
11		3	КЦМП.1-03.03.000-01	Корпус	1	
				Детали		
11		4	КЦМП.1-03.00.001-01	Прокладка	2	
11		5	КЦМП.1-03.00.002-01	Прокладка	1	

Инв.№ подл. | Подпись и дата | Взам.инв.№ | Инв.№ дубл. | Подпись и дата

Изм. Лист № докум. Подп. Дата

КЦМП.1-03.00.000

Лист 2

Формат А4

Формат	Зона	Поз.	Обозначение	Наименование	Кол.	5
				Стандартные изделия		
		6		Фланец 80-10		
				ГОСТ 1255-67	2	
		7		Болт М16×65		
				ГОСТ 7798-70	8	
		8		Болт М20×75		
				ГОСТ 7798-65	8	
		9		Гайка М16,5		
				ГОСТ 5915-70	8	
		10		Гайка М 20,5		
				ГОСТ 5915-70	8	
		11		Шайба 16,02		
				ГОСТ 11371-78	8	
		12		Шайба 20,02		
				ГОСТ 11371-78	8	
				КЦМП.1-03.00.000-02		
				Сборочные единицы		
12		1	КЦМП.1-03.01.000-02	Крышка	1	
11		2	КЦМП.1-03.02.000-02	Сетка фильтра	1	
11		3	КЦМП.1-03.03.000-02	Корпус	1	

Инв.№ подл. | Подпись и дата | Взам.инв.№ | Инв.№ дубл. | Подпись и дата

Изм. Лист № докум. Подпись Дата

КЦМП.1-03.00.000

Лист 3

Формат А4

Формат	Зона	Поз.	Обозначение	Наименование	Кол.	Примеч.
				Деталй		
11		4	КЦМП.1-03.00.001-02	Прокладка	2	
11		5	КЦМП.1-03.00.002-02	Прокладка	1	
				Стандартные изделия		
		6		Фланец 100-10		
				ГОСТ 1255-67	2	
		7		Болт М16×70		
				ГОСТ 7798-70	16	
		8		Болт М20×75		
				ГОСТ 7798-70	8	
		9		Гайка М16,5		
				ГОСТ 5915-70	16	
		10		Гайка М20,5		
				ГОСТ 5915-70	8	
		11		Шайба 16,02		
				ГОСТ 11371-78	16	
		12		Шайба 20,02		
				ГОСТ 11371-78	8	
				КЦМП.1-03.00.000-03		
				Сборочные единицы		

Инв.№ подл. | Подпись и дата | Взам.инв.№ | Инв.№ дубл. | Подпись и дата

Изм. Лист № докум. Подп. Дата

КЦМП.1-03.00.000

Лист 4

Формат А4

Формат	Зона	Поз.	Обозначение	Наименование	Кол.	Примеч.
12		1	КЦМП.1-03.01.000-03	Крышка	1	
11		2	КЦМП.1-03.02.000-03	Сетка фильтра	1	
11		3	КЦМП.1-03.03.000-03	Корпус	1	
				Детали		
11		4	КЦМП.1-03.00.001-03	Прокладка	2	
11		5	КЦМП.1-03.00.002-03	Прокладка	1	
				Стандартные изделия		
		6		Фланец 150-10		
				ГОСТ 1255-67	2	
		7		Болт М16×70		
				ГОСТ 7798-70	16	
		8		Болт М20×85		
				ГОСТ 7798-70	12	
		9		Гайка М16,5		
				ГОСТ 5915-70	16	
		10		Гайка М20,5		
				ГОСТ 5915-70	12	
		11		Шайба 16,02		
				ГОСТ 11371-78	16	
		12		Шайба 20,02		
				ГОСТ 11371-78	12	

Инв.№ подл. | Подпись и дата | Взам.инв.№ | Инв.№ дубл. | Подпись и дата

Изм. Лист № докум. Подп. Дата

КЦМП.1-03.00.000

Лист 5

Формат А4

Серия ... Выпуск 1

Формат	Зона	Поз.	Обозначение	Наименование	Кол.	Примеч.
				Документация		
А4			КЦМП.1-03.01.000 СБ	Сборочный чертеж		
				Переменные данные для исполнений		
				КЦМП.1-03.01.000		
				Детали		
А4		1	КЦМП.1-03.01.001	Заглушка	1	
А4		2	КЦМП.1-03.01.002	Труба дырчатая	1	
А4		3	КЦМП.1-03.01.003	Ручка	1	
				КЦМП.1-03.01.000-01		
				Детали		
А4		1	КЦМП.1-03.01.001-01	Заглушка	1	
А4		2	КЦМП.1-03.01.002-01	Труба дырчатая	1	
А4		3	КЦМП.1-03.01.003	Ручка	1	

Инв.№ подл. | Подпись и дата | Взам. инв.№ | Инв.№ дубл. | Подпись и дата

Изм.	Лист	№ докум.	Подп.	Дата
Разраб.		Чикакова		
Пров.		Волкова		
Рук. гр.		Чепурной		
Н. контр.		Чепурной		
Утв.		Абратович		

КЦМП.1-03.01.000

Крышка

Лит.	Лист	Листов
	1	2

РОССТРОЙ СССР ЛЕНИНГРАДСКИЙ ПРОМСТРОЙПРОЕКТ

Формат А4

Формат	Зона	Поз.	Обозначение	Наименование	Кол.
				КЦМП.1-03.01.000-02	
				Детали	
А4		1	КЦМП.1-03.01.001-02	Заглушка	1
А4		2	КЦМП.1-03.01.002-02	Труба дырчатая	1
А4		3	КЦМП.1-03.01.003	Ручка	1
				КЦМП.1-03.01.000-03	
				Детали	
А4		1	КЦМП.1-03.01.001-03	Заглушка	1
А4		2	КЦМП.1-03.01.002-03	Труба дырчатая	1
А4		3	КЦМП.1-03.01.003	Ручка	1

Инв.№ подл. | Подпись и дата | Взам. инв.№ | Инв.№ дубл. | Подпись и дата

Изм. Лист № докум. Подп. Дата

КЦМП.1-03.01.000

Лист 2

Формат А4

Формат	Зона	Поз.	Обозначение	Наименование	Кол.	Примеч.
				Документация		
А4			КЦМП.1-03.02.000 СБ	Сборочный чертеж		
				Переменные данные для исполнений		
				КЦМП.1-03.02.000		
				Детали		
А4		1	КЦМП.1-03.02.001	Сетка	1	
А4		2	КЦМП.1-03.02.002	Кольцо	2	
				КЦМП.1-03.02.000-01		
				Детали		
А4		1	КЦМП.1-03.02.001-01	Сетка	1	
А4		2	КЦМП.1-03.02.002-01	Кольцо	2	
				КЦМП.1-03.02.000-02		
				Детали		

Инв.№ подл. | Подпись и дата | Взам. инв.№ | Инв.№ дубл. | Подпись и дата

Изм.	Лист	№ докум.	Подп.	Дата
Разраб.		Чикакова		
Пров.		Волкова		
Рук. гр.		Чепурной		
Н. контр.		Чепурной		
Утв.		Абратович		

КЦМП.1-03.02.000

Сетка фильтра

Лит.	Лист	Листов
	1	2

РОССТРОЙ СССР ЛЕНИНГРАДСКИЙ ПРОМСТРОЙПРОЕКТ

Формат А4

Формат	Зона	Поз.	Обозначение	Наименование	Кол.	Примеч.
А4		1	КЦМП.1-03.02.001-02	Сетка	1	
А4		2	КЦМП.1-03.02.002-02	Кольцо	2	
				КЦМП.1-03.02.000-03		
				Детали		
А4		1	КЦМП.1-03.02.001-03	Сетка	1	
А4		2	КЦМП.1-03.02.002-03	Кольцо	2	

Инв.№ подл. | Подпись и дата | Взам. инв.№ | Инв.№ дубл. | Подпись и дата

Изм. Лист № докум. Подп. Дата

КЦМП.1-03.02.000

Лист 2

Формат А4

Серия 5.901-...

Формат	Зона	Поз.	Обозначение	Наименование	Кол.	Примеч.
				Документация		
А4			КЦМП.1-03.03.000 СБ	Сборочный чертеж		
				Переменные данные для исполнений		
				КЦМП.1-03.03.000		
				Детали		
11		1	КЦМП.1-03.03.001	Корпус	1	
11		2	КЦМП.1-03.03.002	Кольцо	1	
11		3	КЦМП.1-03.03.003	Патрубок	1	
11		4	КЦМП.1-03.03.004	Патрубок	1	
				Стандартные изделия		
		5		Фланец 150-10		
				ГОСТ 1255-67	1	
		6		Фланец 50-10		
				ГОСТ 1255-67	2	

Инв.№ подл. | Подпись и дата | Взам. инв.№ | Инв.№ дубл. | Подпись и дата

Изм.	Лист	№ докум.	Подп.	Дата
Разраб.		Чиканова		
Пров.		Волкова		
Рук. гр.		Черпурной		
Н. контр.		Черпурной		
Утв.		Абратович		

КЦМП.1-03.03.000

Корпус

Лит.	Лист	Листов
	1	3

ГОССТРОЙ СССР ЛЕНИНГРАДСКИЙ ПРОМСТРОЙПРОЕКТ

Формат А4

Формат	Зона	Поз.	Обозначение	Наименование	Кол.	7
				КЦМП.1-03.03.000-01		
				Детали		
11		1	КЦМП.1-03.03.001-01	Корпус	1	
11		2	КЦМП.1-03.03.002-01	Кольцо	1	
11		3	КЦМП.1-03.03.003-01	Патрубок	1	
11		4	КЦМП.1-03.03.004-01	Патрубок	1	
				Стандартные изделия		
		5		Фланец 200-10		
				ГОСТ 1255-67	1	
		6		Фланец 80-10		
				ГОСТ 1255-67	2	
				КЦМП.1-03.03.000-02		
				Детали		
11		1	КЦМП.1-03.03.001-02	Корпус	1	
11		2	КЦМП.1-03.03.002-02	Кольцо	1	
11		3	КЦМП.1-03.03.003-02	Патрубок	1	
11		4	КЦМП.1-03.03.004-02	Патрубок	1	
				Стандартные изделия		

Инв.№ подл. | Подпись и дата | Взам. инв.№ | Инв.№ дубл. | Подпись и дата

Изм.	Лист	№ докум.	Подп.	Дата

КЦМП.1-03.03.000

Лист 2

Формат А4

Формат	Зона	Поз.	Обозначение	Наименование	Кол.	Примеч.
		5		Фланец 200-10		
				ГОСТ 1255-67	1	
		6		Фланец 100-10		
				ГОСТ 1255-67	2	
				КЦМП.1-03.03.000-03		
				Детали		
11		1	КЦМП.1-03.03.001-03	Корпус	1	
11		2	КЦМП.1-03.03.002-03	Кольцо	1	
11		3	КЦМП.1-03.03.003-03	Патрубок	1	
11		4	КЦМП.1-03.03.004-03	Патрубок	1	
				Стандартные изделия		
		5		Фланец 250-10		
				ГОСТ 1255-67	1	
		6		Фланец 150-10		
				ГОСТ 1255-67	2	

Инв.№ подл. | Подпись и дата | Взам. инв.№ | Инв.№ дубл. | Подпись и дата

Изм.	Лист	№ докум.	Подп.	Дата

КЦМП.1-03.03.000

Лист 3

Формат А4

Формат	Зона	Поз.	Обозначение	Наименование	Кол.	Примеч.
				Документация		
А2			КЦМП.1-04.00.000 СБ	Сборочный чертеж		
11			КЦМП.1-00.00.000 ТУ	Технические условия		
				Сборочные единицы		
11		2	КЦМП.1-04.02.000	Гайка-барашек		
				Детали		
11		5	КЦМП.1-04.00.001	Ось	1	
11		6	КЦМП.1-04.00.002	Ось	2	
8 14		7	КЦМП.1-04.00.003	Прокладка ф15		
				Резина I, лист МС-М-2		
				ГОСТ 7338-77	1	0,01 кг
				Стандартные изделия		
				Откидной болт М12×70		
				ГОСТ 14724-69	2	
				Шайба 8,02		
				ГОСТ 11371-78	4	

Инв.№ подл. | Подпись и дата | Взам. инв.№ | Инв.№ дубл. | Подпись и дата

Изм.	Лист	№ докум.	Подп.	Дата
Разраб.		Чиканова		
Провер.		Волкова		
Рук. гр.		Черпурной		
Н. контр.		Черпурной		
Утв.		Абратович		

КЦМП.1-04.00.000

Люк К450×350

Лит.	Лист	Листов
	1	2

ГОССТРОЙ СССР ЛЕНИНГРАДСКИЙ ПРОМСТРОЙПРОЕКТ

Формат А4

Серия 3.407-24 Выпуск 1

Формат	Зона	Поз.	Обозначение	Наименование	Кол.	Примеч.
		11		Шайба 12.02		
				ГОСТ 11371-78	2	
		12		Шайба 18.02		
				ГОСТ 11371-78	2	
		13		Шплинт ф3.2×16		
				ГОСТ 397-79	4	
		14		Шплинт ф5×25		
				ГОСТ 397-79	2	
		15		Колпак Ду 15		
				ГОСТ 8962-75	1	
			Переменные данные для исполнений			
				от КЦМП.1-04.00.000		
				до КЦМП.1-04.00.000-06		
	12	1	от КЦМП.1-04.01.000	Корпус	1	
			до КЦМП.1-04.01.000-06			
	22	3	от КЦМП.1-04.03.000	Крышка	1	
			до КЦМП.1-04.02.000-06			

Инв.№ подл. | Подпись и дата | Взам. инв.№ | Инв.№ дубл. | Подпись и дата

Изм. Лист № докум. Подп. Дата

КЦМП.1-04.00.000

Лист 2

Формат А4

Формат	Зона	Поз.	Обозначение	Наименование	Кол.	8
				Документация		
		12	КЦМП.1-04.01.000 СБ	Сборочный чертеж		
				Детали		
		11	2 КЦМП.1-04.01.002	Лист	2	
		11	3 КЦМП.1-04.01.003	Проушина	2	
		11	4 КЦМП.1-04.01.004	Проушина	2	
			Переменные данные для исполнений			
				от КЦМП.1-04.01.000		
				до КЦМП.1-04.01.000-06		
		11	1 От КЦМП.1-04.01.001	Лист	2	
			до КЦМП.1-04.01.001-06			

Инв.№ подл. | Подпись и дата | Взам. инв.№ | Инв.№ дубл. | Подпись и дата

Изм. Лист № докум. Подп. Дата

КЦМП.1-04.01.000

Разраб. Чиканова

Провер. Волкова

Рук.гр. Чепурной

Н.контр. Чепурной

Утверд. Абрамович

Корпус

Лит. | Лист 1 | Листов 1

ГОССТРОЙ СССР ЛЕНИНГРАДСКИЙ ПРОМСТРОЙПРОЕКТ

Формат А4

Формат	Зона	Поз.	Обозначение	Наименование	Кол.	Примеч.
				Документация		
	11		КЦМП.1-04.02.000 СБ	Сборочный чертеж		
				Детали		
	11	1	КЦМП.1-04.02.001	Размах	2	
				Стандартные изделия		
		2		Гайка М12.5		
				ГОСТ 5915-70	1	

Инв.№ подл. | Подпись и дата | Взам. инв.№ | Инв.№ дубл. | Подпись и дата

Изм. Лист № докум. Подп. Дата

КЦМП.1-04.02.000

Разраб. Чиканова

Провер. Волкова

Рук.гр. Чепурной

Н.контр. Чепурной

Утверд. Абрамович

Гайка барашек

Лит. | Лист 1 | Листов 1

ГОССТРОЙ СССР ЛЕНИНГРАДСКИЙ ПРОМСТРОЙПРОЕКТ

Формат А4

Формат	Зона	Поз.	Обозначение	Наименование	Кол.	Примеч.
				Документация		
	22		КЦМП.1-04.03.000 СБ	Сборочный чертеж		
				Детали		
	11	4	КЦМП.1-04.03.004	Лист	1	
	11	5	КЦМП.1-04.03.005	Прокладка	1	
	11	6	КЦМП.1-04.03.006	Ребро	2	
	11	7	КЦМП.1-04.03.007	Петля	2	
	11	8	КЦМП.1-04.03.008	Накладка	2	
	Б/Ч	9	КЦМП.1-04.03.009	Полоса		
				Лист Б2 ГОСТ 19903-74 / Ст.3 ГОСТ 16523-70		
				378×10	2	0,06кг
	Б/Ч	10	КЦМП.1-04.03.010	Полоса		
				Лист Б2 ГОСТ 19903-74 / Ст.3 ГОСТ 16523-70		
				432×10	2	0,07кг
	Б/Ч	11	КЦМП.1-04.03.011	Полоса		
				Лист Б2 ГОСТ 19903-74 / Ст.3 ГОСТ 16523-70		
				476×10	2	0,07кг

Инв.№ подл. | Подпись и дата | Взам. инв.№ | Инв.№ дубл. | Подпись и дата

Изм. Лист № докум. Подп. Дата

КЦМП.1-04.03.000

Разраб. Чиканова

Провер. Волкова

Рук.гр. Чепурной

Н.контр. Чепурной

Утверд. Абрамович

Крышка

Лит. | Лист 1 | Листов 2

ГОССТРОЙ СССР ЛЕНИНГРАДСКИЙ ПРОМСТРОЙПРОЕКТ

Формат А4

Форм.	Зона	Поз.	Обозначение	Наименование	Кол.	Примеч.
б/к		12	КЦМП. 1-04. 03. 012	Полоса		
				Лист Б 2,0 ГОСТ 19903-74 / Ст.3 ГОСТ 16523-70		
				334×10	2	0,06 кг
			Переменные данные для исполнений			
				от КЦМП.1-04. 03.000		
				до КЦМП.1-04. 03.000-06		
				Детали		
11		1	от КЦМП. 1-04. 03. 001	Лист	2	
			до КЦМП. 1-04. 03. 001-06			
11		2	от КЦМП. 1-04. 03. 002	Лист	1	
			до КЦМП. 1-04. 03. 002-06			
11		3	от КЦМП. 1-04. 03. 003	Трубка	1	
			до КЦМП. 1-04. 03. 003-06			

Ст. 5.904. 24 Выпуск 1

Инв. № подл. | Подпись и дата | Взам. инв. № | Инв. № дубл. | Подпись и дата

Изм.	Лист	№ докум.	Подп.	Дата	КЦМП. 1-04.03.000	Лист 2

ФОРМАТ А4

КЦМП.1-01.00.000СБ

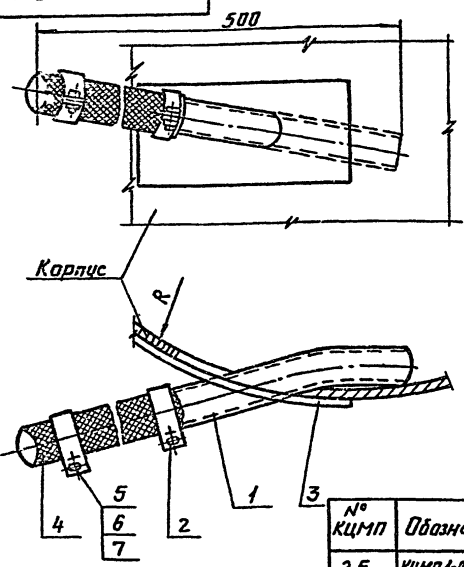

№ КЦМП	Обозначение	R в мм.
2,5	КЦМП.1-01.00.000	500
3,2	-01	640
4,0	-02	800
5,0	-03	1000
6,3	-04	1260
8,0	-05	1600
10,0	-06	2000

*1. Размер для справок.
2. Технические требования по КЦМП.1-00.00.000ТУ

Изм.	Лист	№ докум.	Подпись	Дата
Разраб.		Шурмина		
Провер.		Валкова		
Рук. гр.		Чепурной		
Гл. спец.		Сутан		
Н. контр.		Чепурной		
Утв.		Абрамович		

КЦМП.1-01.00.000СБ

Форсунка
Сборочный чертёж

Литера	Масса	Масштаб
И	0,6	—
Лист	Листов 1	

ГОССТРОЙ СССР ЛЕНИНГРАДСКИЙ ПРОМСТРОЙПРОЕКТ

Формат А4

КЦМП.1-01.00.001

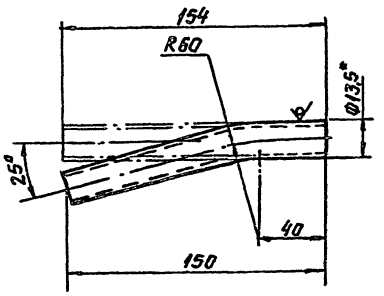

*1. Размер для справок.
2. Технические требования по КЦМП.1-00.00.000ТУ

Изм.	Лист	№ докум.	Подпись	Дата
Разраб.		Шурмина		
Провер.		Валкова		
Рук. гр.		Чепурной		
Гл. спец.		Сутан		
Н. контр.		Чепурной		
Утв.		Абрамович		

КЦМП.1-01.00.001

Трубка

Труба 8×2,2 ГОСТ 3262-75

Литера	Масса	Масштаб
И	0,17	—
Лист	Листов 1	

ГОССТРОЙ СССР ЛЕНИНГРАДСКИЙ ПРОМСТРОЙПРОЕКТ

Формат А4

КЦМП.1-01.00.002

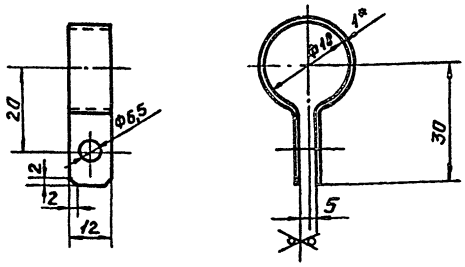

*1. Размер для справок.
2. Технические требования по КЦМП.1-00.00.000ТУ

Изм.	Лист	№ докум.	Подпись	Дата
Разраб.		Шурмина		
Провер.		Валкова		
Рук. гр.		Чепурной		
Гл. спец.		Сутан		
Н. контр.		Чепурной		
Утв.		Абрамович		

КЦМП.1-01.00.002

Хомут

Литера	Масса	Масштаб
И	0,06	—
Лист	Листов 1	

Б1 ГОСТ 19903-74
Лист Ст.3 ГОСТ 16523-70

ГОССТРОЙ СССР ЛЕНИНГРАДСКИЙ ПРОМСТРОЙПРОЕКТ

Формат А4

КЦМП.1-01.00.003

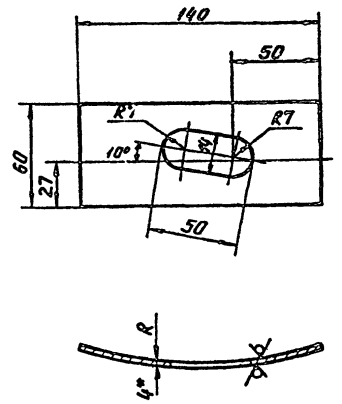

Обозначение	R мм
КЦМП.1-01.00.003	504
-01	644
-02	804
-03	1006
-04	1266
-05	1608
-06	2008

*1. Размер для справок.
2. Технические требования по КЦМП.1-00.00.000ТУ.

Изм.	Лист	№ докум.	Подпись	Дата
Разраб.		Шурмина		
Пров.		Валкова		
Рук. гр.		Чепурной		
Гл. спец.		Сутан		
Н. контр.		Чепурной		
Утв.		Абрамович		

КЦМП.1-01.00.003

Накладка

Литера	Масса	Масштаб
И	0,25	—
Лист	Листов 1	

Б4 ГОСТ 19903-74
Лист Ст.3 ГОСТ 14637-79

ГОССТРОЙ СССР ЛЕНИНГРАДСКИЙ ПРОМСТРОЙПРОЕКТ

Формат А4

Серия 3.: 2.: Выпуск 1

Инв. № подл. | Подпись и дата | Взам. инв. № | Инв. № дубл. | Подпись и дата

Серия 24 Выпуск 1

КЦМП.1-02.00.000СБ

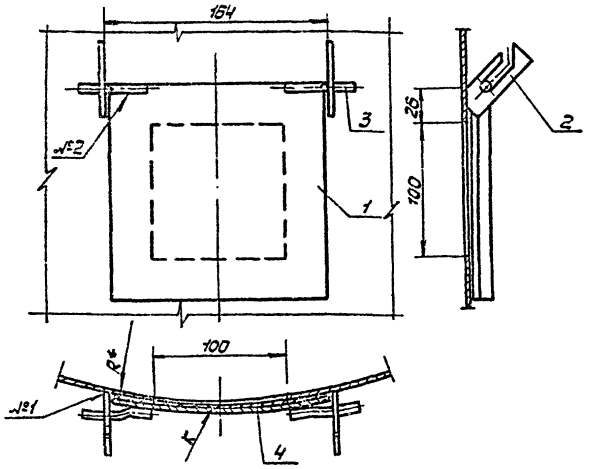

*1. Размер для справок
2. Технические требования по КЦМП.1-00.00.000ТУ.
3. поз. 4 клеить, клей 88-НП ТУ 38-105540-73
4. Сварные швы: №1-Т1-Δ4
№2-сварка ручная электродуговая ГОСТ 5264-80

№ КЦМП	Обозначение	R мм.
2.5	КЦМП.1-02.00.000	500
3.2	—01	640
4.0	—02	800
5.0	—03	1000
6.3	—04	1260
8.0	—05	1600
10.0	—06	2000

КЦМП1 - 02.00.000 СБ

Клапан аварийный. Сборочный чертеж.

Изм.	Лист	№ докум.	Подпись	Дата
Разраб.		Шурмина		
Провер.		Маньшина		
Рук. груп.		Чепурной		
Гл. спец.		Гутан		
Н. контр.		Чепурной		
Утвердил		Абрамович		

Лит.	Масса	Масшт.
И	1.11	—

Лист | Листов 1

ГОССТРОЙ СССР ЛЕНИНГРАДСКИЙ ПРОМСТРОЙПРОЕКТ

ФОРМАТ А1

КЦМП.1-02.00.001

Rz200 V(V) 11

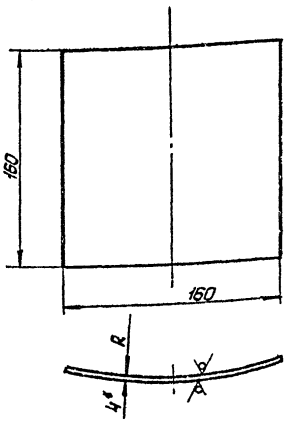

*1. Размер для справок
2. Технические требования по КЦМП.1-00.00.000ТУ

№ КЦМП	Обозначение	R мм
2.5	КЦМП.1.02.00.001	510
3.2	—01	650
4.0	—02	810
5.0	—03	1012
6.3	—04	1272
8.0	—05	1614
10.0	—06	2014

КЦМП.1 - 02.00.001

Лист

Лист Б4 ГОСТ 19903-74 / Ст.3 ГОСТ 14637-79

Изм.	Лист	№ докум.	Подпись	Дата
Разраб.		Шурмина		
Провер.		Маньшина		
Рук. груп.		Чепурной		
Гл. спец.		Гутан		
Н. контр.		Чепурной		
Утвердил		Абрамович		

Лит.	Масса	Масшт.
И	0.8	—

Лист | Листов 1

ГОССТРОЙ СССР ЛЕНИНГРАДСКИЙ ПРОМСТРОЙПРОЕКТ

ФОРМАТ А4

КЦМП.1-02.00.002

Rz200 V(V)

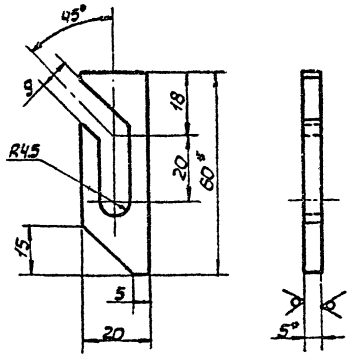

*1. Размер для справок
2. Технические требования по КЦМП1-00.00.000ТУ.

КЦМП1 - 02.00.002

Ушко

Лист Б5 ГОСТ 19903-74 / Ст.3 ГОСТ 14637-79

Изм.	Лист	№ докум.	Подпись	Дата
Разраб.		Шурмина		
Провер.		Маньшина		
Рук. груп.		Чепурной		
Гл. спец.		Гутан		
Н. контр.		Чепурной		
Утверд.		Абрамович		

Лит.	Масса	Масшт.
И	0.03	1:1

Лист | Листов 1

ГОССТРОЙ СССР ЛЕНИНГРАДСКИЙ ПРОМСТРОЙПРОЕКТ

ФОРМАТ А4

КЦМП.1-02.00.003

Rz200 V(V)

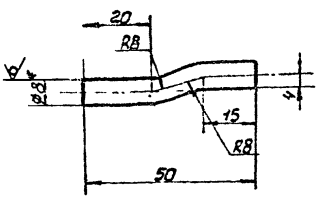

*1. Размер для справок.
2. Технические требования по КЦМП.1-00.00.000ТУ.

КЦМП.1 - 02.00.003

Ось

Круг В10 ГОСТ 2590-71 / Ст.3 535-79

Изм.	Лист	№ докум.	Подпись	Дата
Разраб.		Шурмина		
Провер.		Маньшина		
Рук. груп.		Чепурной		
Гл. спец.		Гутан		
Н. контр.		Чепурной		
Утверд.		Абрамович		

Лит.	Масса	Масшт.
И	0.02	1:1

Лист | Листов 1

ГОССТРОЙ СССР ЛЕНИНГРАДСКИЙ ПРОМСТРОЙПРОЕКТ

ФОРМАТ А4

Серия 5.904-24 Выпуск 1

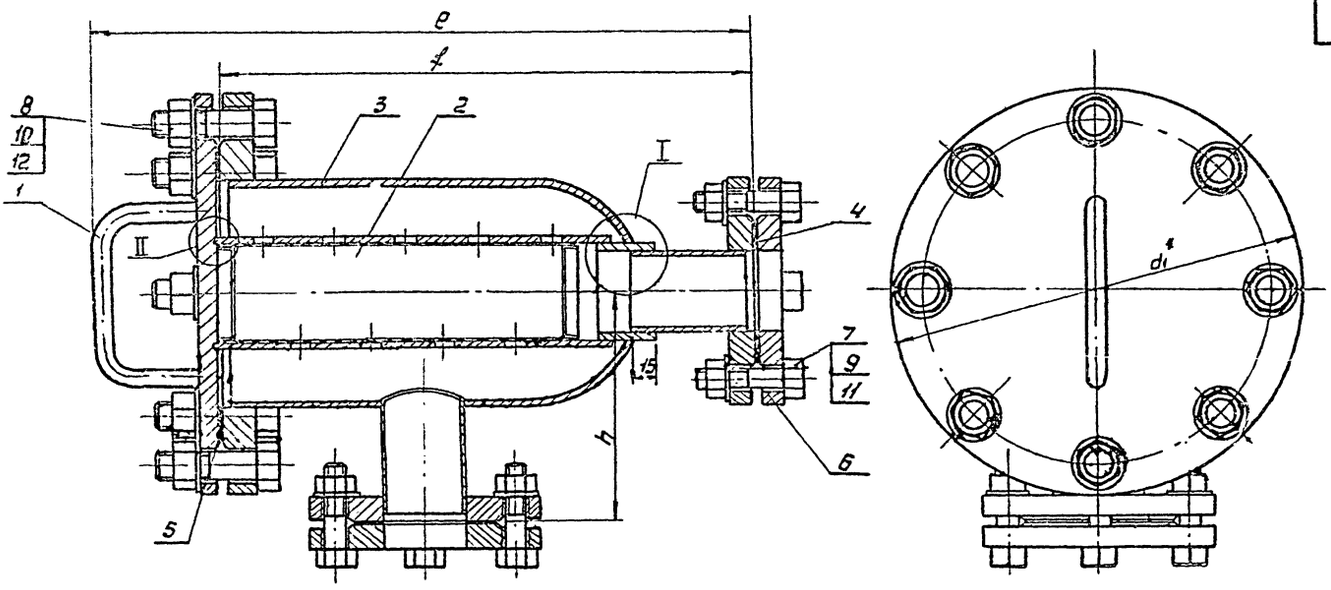

I
M1:1

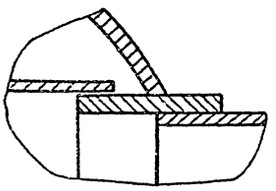

II
M1:1

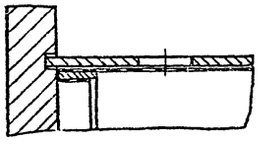

Обозначение	Ду фильтра	Размеры мм.				Масса кг
		d1	h	f	e	
КЦМП.1-03.00.000	50	280	160	370	457	320
-01	80	335	210	510	597	51.4
-02	100	335	210	589	677	63.0
-03	150	390	250	700	789	100.2

*1. Размер для справок.
2. Технические требования по КЦМП 1-00.00.000ТУ.

Изм.	Лист	№ докум.	Подпись	Дата	КЦМП.1-03.00.000СБ			
Разраб.		Зубов			Фильтр. Сборочный чертеж.	Лит.	Масса	Масшт.
Провер.		Болкова				И	см.табл.	—
Рук. груп.		Чепурной				Лист	Листов 1	
Гл.спец.от.		Гутан				ГОССТРОЙ СССР ЛЕНИНГРАДСКИЙ ПРОМСТРОЙПРОЕКТ		
Н. контр.		Чепурной						
Утвержд.		Абрамович						

Инв. № подл. | Подпись и дата | Взам. инв. № | Инв. № дубл. | Подпись и дата

Формат А2

Серия 5.904 - Выпуск 1

КЦМП.1-03.00.001

Rz 200 (V)

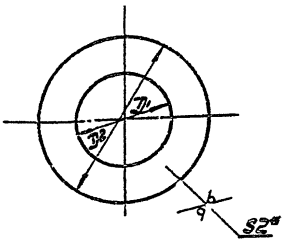

Обозначение	Dy фильтра	Размеры, мм D1	D2	Масса кг
КЦМП.1-03.00.001	50	57	102	0.017
-01	80	89	138	0.026
-02	100	108	158	0.031
-03	150	159	212	0.047

*1. Размер для справок.
2. Технические требования по КЦМП.1-00.00.000ТУ.

Изм.	Лист	№ докум.		
Разраб.	Зубов			
Пров.	Волкова			
Рук. гр.	Чепурно			
Гл. спец.	Гутан			
Н. контр.	Чепурно			
Утверд.	Абрамович			

КЦМП.1-03.00.001

Прокладка

Лит. И | Масса см. таб. | М-б —

Лист | Листов 1

Пластина I лист МС-М-2 гост 7338-77

ГОССТРОЙ СССР ЛЕНИНГРАДСКИЙ ПРОМСТРОЙПРОЕКТ

Формат: А4

КЦМП.1-03.00.002

Rz 200 (V)

13

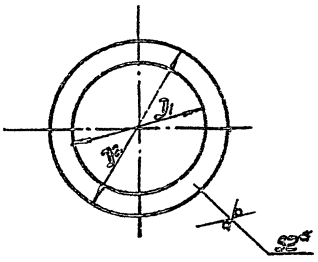

Обозначение	Dy фильтра	Размеры, мм D1	D2	Масса кг
КЦМП.1-03.00.002	50	159	212	0.047
-01	80	220	268	0.059
-02	100	220	268	0.059
-03	150	270	320	0.071

*1. Размер для справок
2. Технические требования по КЦМП.1-00.00.000ТУ.

Изм.	Лист	№ докум.	Подп.	Дата
Разраб.	Зубов			
Пров.	Волкова			
Рук. гр.	Чепурно			
Гл. спец.	Гутан			
Н. контр.	Чепурно			
Утверд.	Абрамович			

КЦМП.1-03.00.002

Прокладка

Лит. И | Масса 33,6 | М-б —

Лист | Листов 1

Пластина I лист МС-М-2 гост 7338-77

ГОССТРОЙ СССР ЛЕНИНГРАДСКИЙ ПРОМСТРОЙПРОЕКТ

Формат: А4

КЦМП.1-03.01.000СБ

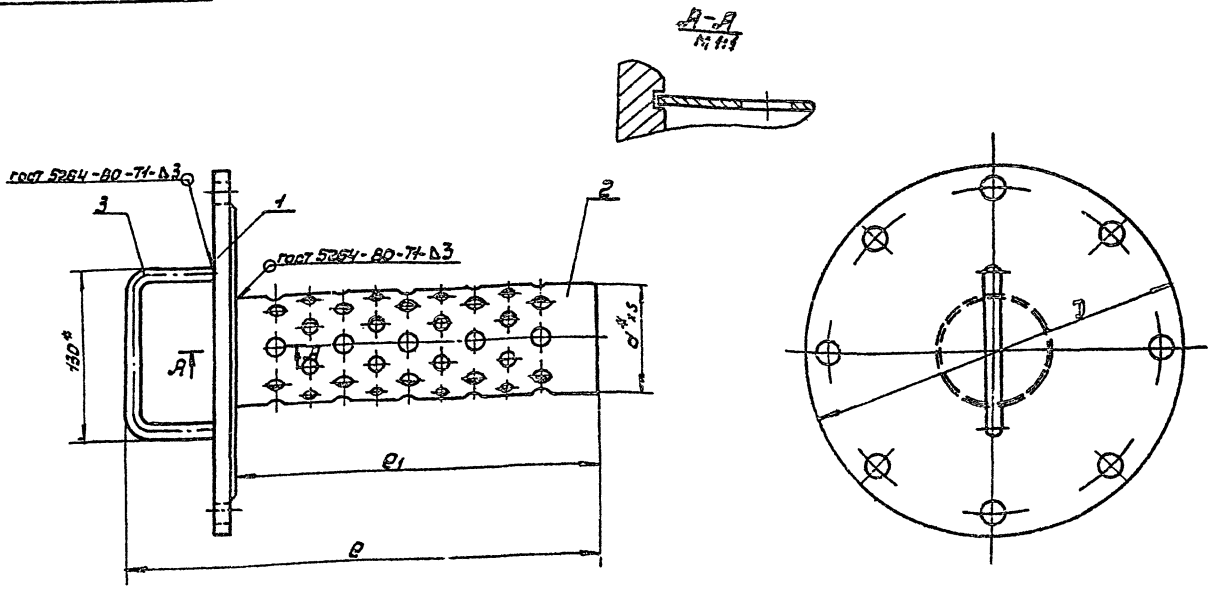

Обозначение	Dy фильтра	d*x5	D	e	e1	Масса кг
КЦМП.1-03.01.000	50	76×3	280	357	273	7.08
-01	80	108×4	335	474	390	11.67
-02	100	133×4	335	551	467	13.36
-03	150	180×5	390	643	557	21.27

*1. Размер для справок.
2. Технические требования по КЦМП.1-00.00.000ТУ

Изм.	Лист	№ док.	Подп.	Дата
Разраб.	Зубов			
Пров.	Волкова			
Рук. гр.	Чепурно			
Гл. спец.	Гутан			
Н. контр.	Чепурно			
Утверд.	Абрамович			

КЦМП.1-03.01.000СБ

Крышка. Сборочный чертеж

Лит. И | Масса см. таб. | М-б —

Лист | Листов 1

ГОССТРОЙ СССР ЛЕНИНГРАДСКИЙ ПРОМСТРОЙПРОЕКТ

Формат А3

Серия 24 Выпуск 1

КЦМП.1-03.01.001

Rz 200

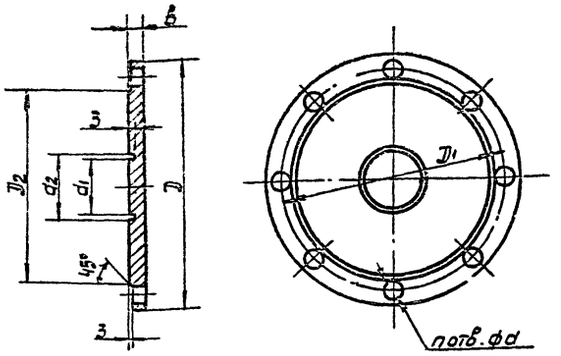

Обозначение	Dy фильтра	Размеры, мм. D	D1	D2	d	d1	d2	в	n	Масса кг
КЦМП.1-03.01.001	50	280	240	212	23	69	77	14	8	5,83
-01	80	335	295	268	23	99	109	14	8	8,62
-02	100	335	295	268	23	118	128	14	8	8,61
-03	150	390	350	320	23	169	181	16	12	13,72

Технические требования по КЦМП.1-00.00.000ТУ

Изм.	Лист	№ докум.	Подпись	Дата
Разраб.		Зудов		
Провер.		Волкова		
Рук. груп.		Чепурной		
Гл. спец.		Гутан		
Н. контр.		Чепурной		
Утверд.		Абрамович		

КЦМП.1-03.01.001

Заглушка

Лит.	Масса	Масшт.
И	см. табл.	—

Лист | Листов 1

Лист Б14 ГОСТ 19903-74
СТ3 ГОСТ 14637-79

ГОССТРОЙ СССР ЛЕНИНГРАДСКИЙ ПРОМСТРОЙПРОЕКТ

формат А4

КЦМП.1-03.01.002

Rz 200 (V)

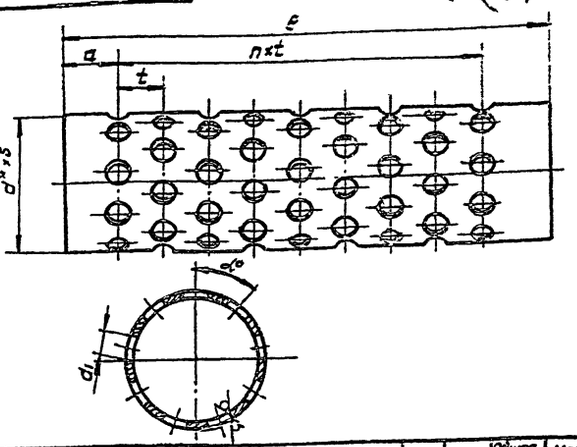

Обозначение	Dy фильтр	Размеры, мм. d*	a	t	n×t	l	d1	n	α°	Общее получ. отв.	Масса кг.
КЦМП.1-03.01.002	50	76×3	33	25	200	276	15	8	40°	81	1.1
-01	80	108×4	33	40	320	393	25	8	45°	72	2.9
-02	100	127×4	35	35	385	470	25	11	22°30'	88	4.8
-03	150	180×5	35	35	490	560	25	14	22°30'	240	7.4

*1. Размер для справок
2. Отверстия диаметром d1 расположить на трубе в шахматном порядке.
3. Технические требования по КЦМП.1-00.00.000ТУ

Изм.	Лист	№ докум.	Подпись	Дата
Разраб.		Зудов		
Провер.		Волкова		
Рук. груп.		Чепурной		
Гл. спец.		Гутан		
Н. контр.		Чепурной		
Утверд.		Абрамович		

КЦМП.1-03.01.002

Труба дырчатая

Лит.	Масса	Масшт.
И	см. табл.	—

Лист | Листов 1

Труба ГОСТ 6732-70
Б СТ4сп ГОСТ 8731-74

ГОССТРОЙ СССР ЛЕНИНГРАДСКИЙ ПРОМСТРОЙПРОЕКТ

формат А4

КЦМП.1-03.01.003

Rz 200 (V)

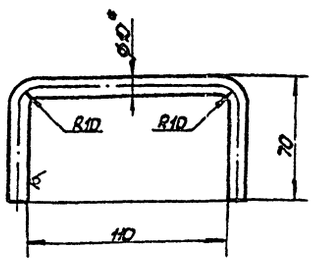

*1. Размер для справок.
2. Технические требования по КЦМП.1-00.00.000ТУ.

Изм.	Лист	№ докум.	Подпись	Дата
Разраб.		Зудов		
Провер.		Волкова		
Рук. груп.		Чепурной		
Гл. спец.		Гутан		
Н. контр.		Чепурной		
Утвердил.		Абрамович		

КЦМП.1-03.01.003

Ручка

Лит.	Масса	Масшт.
И	0.15	1:2

Лист | Листов 1

Круг 810 ГОСТ 2590-71
СТ3 ГОСТ 535-79

ГОССТРОЙ СССР ЛЕНИНГРАДСКИЙ ПРОМСТРОЙПРОЕКТ

формат А4

КЦМП.1-03.02.000СБ

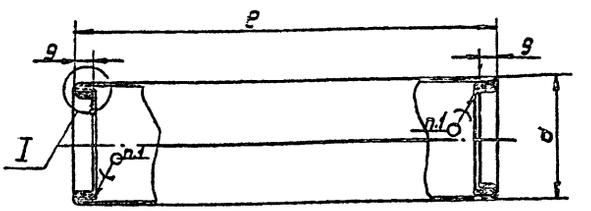

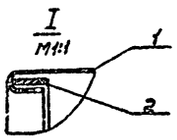

Обозначение	Dy фильтра	Размеры, мм. a	l	Масса кг
КЦМП.1-03.02.000	50	69	260	0.2
-01	80	99	375	0.4
-02	100	118	455	0.6
-03	150	169	540	0.9

1. Паять: припой ТПОССу 30-2 ГОСТ 21931-76
2. Технические требования по КЦМП1-00.00.000ТУ.

Изм.	Лист	№ докум.	Подпись	Дата
Разраб.		Зудов		
Провер.		Волкова		
Рук. груп.		Чепурной		
Гл. спец.		Гутан		
Н. контр.		Чепурной		
Утвердил.		Абрамович		

КЦМП.1-03.02.000СБ

Сетка фильтра
Сборочный чертеж.

Лит.	Масса	Масшт.
И	см. табл.	—

Лист | Листов 1

ГОССТРОЙ СССР ЛЕНИНГРАДСКИЙ ПРОМСТРОЙПРОЕКТ

формат А4

КЦМП.1-03.02.001

Rz200 (V)

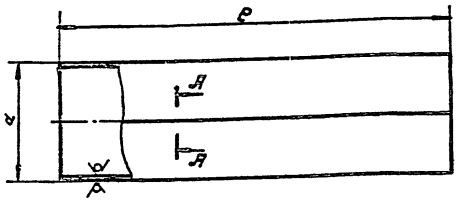

А-А
m1:1

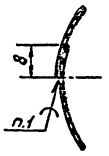

Обозначение	Ду фильтра	Размеры, мм. d	e	Заготовка	Масса, кг
КЦМП.1-03.02.001	50	69	280	225×280	0.194
-01	80	99	395	320×395	0.3
-02	100	124	477	397×477	0.46
-03	150	169	560	550×550	0.75

1. Паять: припой ТПОССу 30-2 ГОСТ 21931-76
2. Технические требования по КЦМП.1-00.00.000ТУ.

КЦМП.1-03.02.001

Изм. Лист	№ докум.	Подпись	Дата
Разраб.	Зубов		
Пробер.	Волкова		
Рук.гр.	Чепурной		
Гл.спец.от	Гулан		
Н.контр.	Чепурной		
Утверд.	Ярмалович		

Сетка

Сетка Д2-05 ГОСТ 12184-66

Лит. | Масса | Масшт.
И | см. табл. | —
Лист | Листов 1

ГОССТРОЙ СССР ЛЕНИНГРАДСКИЙ ПРОМСТРОЙПРОЕКТ

Формат А4

КЦМП.1-03.02.002

Rz200 (V)

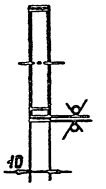

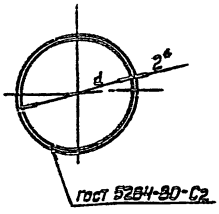

Обозначение	Ду фильтра	d, мм.	Масса кг
КЦМП.1-03.02.002	50	64	0.03
-01	80	94	0.046
-02	100	113	0.057
-03	150	164	0.082

*1. Размер для справок
2. Технические требования по КЦМП.1-00.00.000ТУ

КЦМП.1-03.02.002

Изм. Лист	№ докум.	Подпись	Дата
Разраб.	Зубов		
Пробер.	Волкова		
Рук.гр.	Чепурной		
Гл.спец.от	Гулан		
Н.контр.	Чепурной		
Утверд.	Ярмалович		

Кольцо

Лист 82 ГОСТ 19903-74
Ст.3 ГОСТ 16523-70

Лит. | Масса | Масшт.
И | см. табл. | —
Лист | Листов 1

ГОССТРОЙ СССР ЛЕНИНГРАДСКИЙ ПРОМСТРОЙПРОЕКТ

Формат А4

КЦМП.1-03.03.000СБ

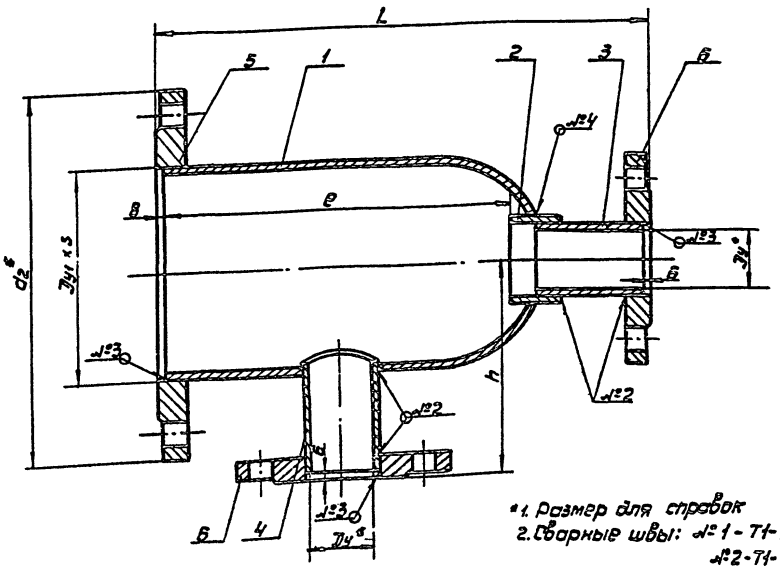

*1. Размер для справок
2. Сборные швы: №1-Т1-Б4
№2-Т1-Б3
№3-Н1-Б3 по ГОСТ 5264-80
3. Технические требования по КЦМП.1-00.00.000ТУ

Обозначение	Ду фильтра	Размеры, мм. Ду1 ±5	d2	h	e	L	Масса кг
КЦМП.1-03.03.000	50	159×4.5	280	150	260	370	16.48
-01	80	219×6	335	210	376	510	28.77
-02	100	219×6	335	210	456	589	34.03
-03	150	273×7	390	250	542	700	55.25

КЦМП.1-03.03.000СБ

Изм. Лист	№ докум.	Подп.	Дата
Разраб.	Зубов		
Пробер.	Волкова		
Рук.гр.	Чепурной		
Гл.спец.от	Гулан		
Н.контр.	Чепурной		
Утверд.	Ярмалович		

Корпус. Сборочный чертеж

Лит. | Масса | Масшт.
И | см. табл. | —
Лист | Листов 1

ГОССТРОЙ СССР ЛЕНИНГРАДСКИЙ ПРОМСТРОЙПРОЕКТ

Формат А3

Инв.№ подл. | Подпись и дата | Взам.инв.№ | Инв.№ дубл. | Подпись и дата

Серия 5.[illegible].24 Выпуск 1

КЦМП.1-03.03.001

Rz 200 (√)

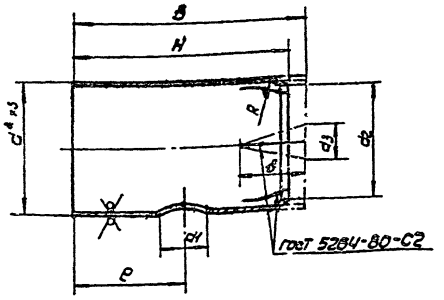

Обозначение	Ду фильтра	Размеры, мм.									Масса кг
		d×s	d1	d2	R	e	H	B	B	d3	
КЦМП.1-03-03.001	50	159×4.5	58	70	75	134	280	300	80	47	4.8
-01	80	219×6	90	101	103.5	195	395	415	105	62	12.5
-02	100	219×6	109	119	115	235	475	490	90	52	15.5
-03	150	273×7	160	170	130	291	560	570	55	54	25.2

*1. Размер для справок.
2. Для изготовления корпуса в заготовке длиною B прорезают 6 прорезей шириной d и глубиной B, затем конец трубы обжимают до размера d2.
2. Технические требования по КЦМП.1-00.00.000ТУ.

Изм.	Лист	№ докум.	Подпись	Дата
Разраб.		Зубов		
Провер.		Волкова		
Рук.груп		Чепурной		
Гл.спец.ст		Гутан		
Н.контр.		Чепурной		
Утвердил		Абрамович		

КЦМП.1-03.03.001.

Корпус

Лит. И | Масса см.табл. | Масшт. —

Лист | Листов 1

Труба гост 8732-78 Б СТ 4 сп Гост 8731-74

ГОССТРОЙ СССР ЛЕНИНГРАДСКИЙ ПРОМСТРОЙПРОЕКТ

формат А4

КЦМП.1-03.03.002

Rz 200 (√)

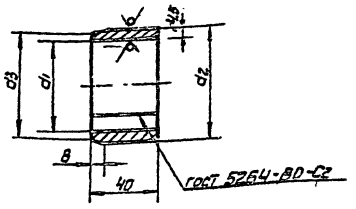

Обозначение	Ду фильтра	Размеры, мм.			Масса кг.
		d1	d2	d3	
КЦМП.1-03.03.002	50	60	69	68	0.3
-01	80	90	99	98	0.36
-02	100	109	118	117	0.5
-03	150	160	169	168	1.05

Технические требования по КЦМП.1-00.00.000ТУ.

Изм.	Лист	№ докум.	Подпись	Дата
Разраб.		Зубов		
Провер.		Волкова		
Рук.груп		Чепурной		
Гл.спец.ст		Гутан		
Н.контр.		Чепурной		
Утвердил		Абрамович		

КЦМП.1-03.03.002

Кольцо

Лит. И | Масса см.табл. | Масшт. —

Лист | Листов 1

Лист Б4.5 Гост 19903-74 СТ.3 Гост 14637-79

ГОССТРОЙ СССР ЛЕНИНГРАДСКИЙ ПРОМСТРОЙПРОЕКТ

формат А4

КЦМП.1-03.03.003

Rz 200 (√)

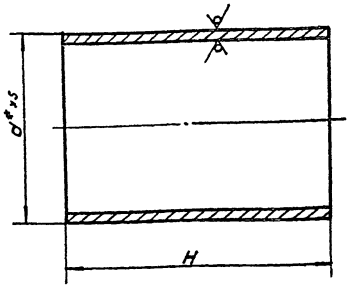

Обозначение	Ду фильтра	Размеры мм		Масса кг
		d×s	H	
КЦМП.1-03.03.003	50	57×3	80	0.32
-01	80	89×3.5	100	0.74
-02	100	108×4	100	1.03
-03	150	159×4.5	120	2.06

*1. Размер для справок
2. Технические требования по КЦМП1-00.00.000ТУ.

Изм.	Лист	№ докум.	Подпись	Дата
Разраб.		Зубов		
Провер.		Волкова		
Рук.груп		Чепурной		
Гл.спец.ст		Гутан		
Н.контр.		Чепурной		
Утвердил		Абрамович		

КЦМП.1-03.03.003

Патрубок

Лит. И | Масса см.табл. | Масшт. —

Лист | Листов 1

Труба гост 8732-78 Б СТ 4 сп Гост 8731-74

ГОССТРОЙ СССР ЛЕНИНГРАДСКИЙ ПРОМСТРОЙПРОЕКТ

формат А4

КЦМП.1-03.03.004

Rz 200 (√)

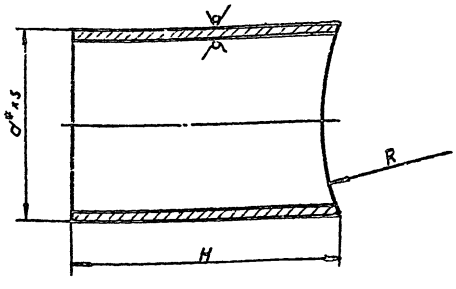

Обозначение	Ду фильтра	Размеры, мм.			Масса кг.
		d×s	H	R	
КЦМП.1-03-03.004	50	57×3	80	75	0.52
-01	80	89×3.5	100	103.5	0.74
-02	100	108×4	100	103.5	1.03
-03	150	159×4.5	150	130	2.06

*1. Размер для справок
2. Технические требования по КЦМП.1-00.00.000ТУ

Изм.	Лист	№ докум.	Подпись	Дата
Разраб.		Зубов		
Провер.		Волкова		
Рук.груп		Чепурной		
Гл.спец.ст		Гутан		
Н.контр.		Чепурной		
Утвердил		Абрамович		

КЦМП.1-03.03.004

Патрубок

Лит. И | Масса см.табл. | Масшт. —

Лист | Листов 1

Труба гост 8732-78 Б СТ 4 сп Гост 8731-74

ГОССТРОЙ СССР ЛЕНИНГРАДСКИЙ ПРОМСТРОЙПРОЕКТ

формат А4

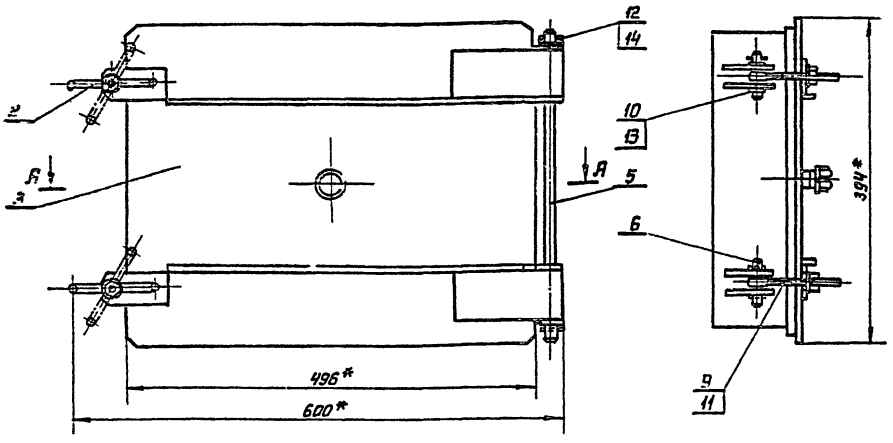

№ КЦМП	Обозначение	Масса кг
2.5	КЦМП.1-04.00.000	25.4
3.2	-01	25.8
4.0	-02	26.1
5.0	-03	25.6
6.3	-04	25.8
8.0	-05	26.0
10.0	-06	26.3

А - А

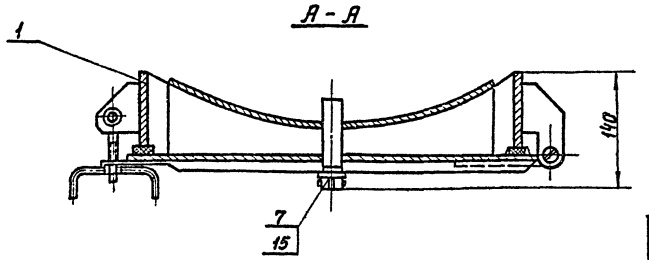

*1. Размер для справок

2. Технические требования по КЦМП.1-00.00.000ТУ.

Изм.	Лист	N докум.	Подпись	Дата
Разраб.		Шурмина		
Провер.		Маньшина		
Рук. груп.		Чепурной		
Гл. спец.		Гутан		
Н. контр.		Чепурной		
Утверд.		Абрамович		

КЦМП.1-04.00.000СБ

Люк К 450×350
Сборочный чертеж

Лит.	Масса	Масшт.
И	см. табл.	—
Лист	Листов 1	

ГОССТРОЙ СССР
ЛЕНИНГРАДСКИЙ
ПРОМСТРОЙПРОЕКТ

Формат А3

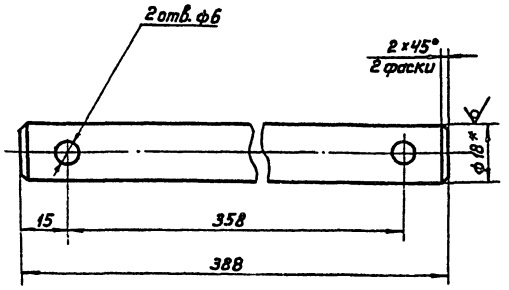

*1. Размер для справок

2. Технические требования по КЦМП1.00.00.000ТУ

Изм.	Лист	N докум.	Подпись	Дата
Разраб.		Шурмина		
Провер.		Маньшина		
Рук. груп.		Чепурной		
Гл. спец.		Гутан		
Н. контр.		Чепурной		
Утверд.		Абрамович		

КЦМП.1-04.00.001

Ось

Лит.	Масса	Масшт.
И	0.76	1:1
Лист	Листов 1	

Круг В18 ГОСТ 2590-71
Ст.3 ГОСТ 535-79

ГОССТРОЙ СССР,
ЛЕНИНГРАДСКИЙ
ПРОМСТРОЙПРОЕКТ

Формат А4

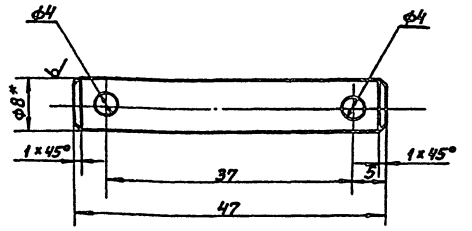

*1. Размер для справок

2. Технические требования по КЦМП.1-00.00.000ТУ

Изм.	Лист	N докум.	Подпись	Дата
Разраб.		Шурмина		
Провер.		Маньшина		
Рук. груп.		Чепурной		
Гл. спец.		Гутан		
Н. контр.		Чепурной		
Утверд.		Абрамович		

КЦМП.1-04.00.002

Ось

Лит.	Масса	Масшт.
И	0.02	2:1
Лист	Листов 1	

Круг В8 ГОСТ 2590-71
Ст.3 ГОСТ 535-79

ГОССТРОЙ СССР,
ЛЕНИНГРАДСКИЙ
ПРОМСТРОЙПРОЕКТ

Формат А4

КЦМП.1 - 04.01.000 СБ

Серия 904-24 Выпуск 1

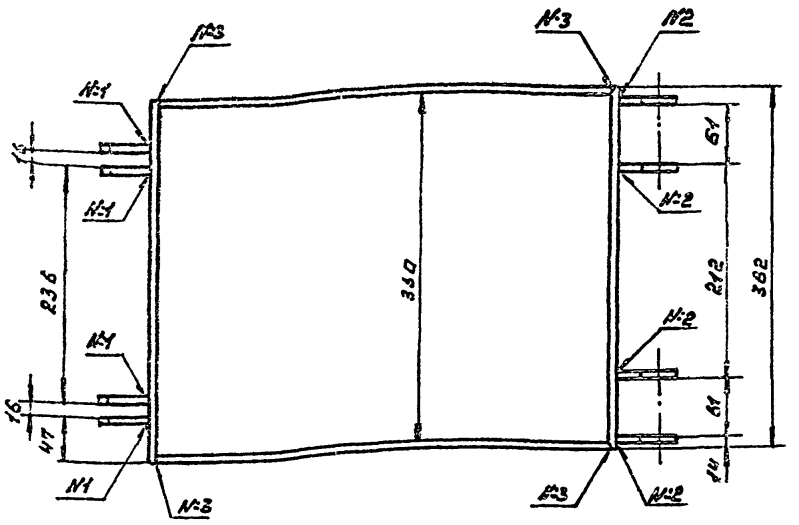

№ КЦМП	Обозначение	Масса кг
2.5	КЦМП.1-04.01.000	
3.2	-01	5.6
4.0	-02	5.7
5.0	-03	5.4
6.3	-04	5.5
8.0	-05	5.6
10.0	-06	5.7

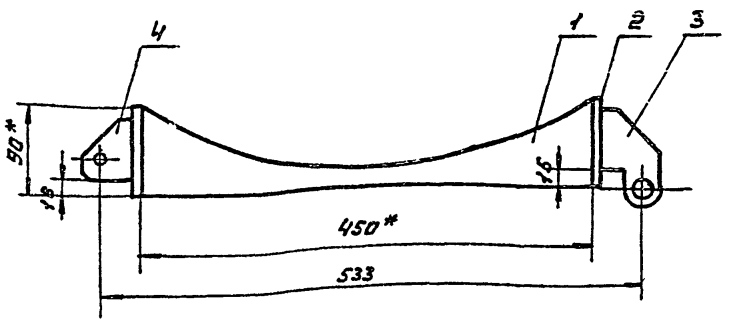

*1. размер для справок

2. технические требования по КЦМП.1-00.00.000 ТУ

3. Сварные швы: №1-Т1-Δ6
№2-Т3-Δ6
№3-У3

Изм.	Лист	№ докум.	Подп.	Дата
Разраб.		Шурмина		
Пров.		Маньшина		
Рук. гр.		Чепурной		
Гл. спец.		Гутан		
Н. конт.		Чепурной		
Утв.		Абрамович		

КЦМП.1 - 04.01.000 СБ

Корпус
Сборочный чертеж

Лит.	Масса	Масш.
Ц	см. таб.	—

Лист | Листов 1

ГОССТРОЙ СССР
ЛЕНИНГРАДСКИЙ
ПРОМСТРОЙПРОЕКТ

Формат А3

КЦМП.1 - 04.01.002

Rz200 V (V)

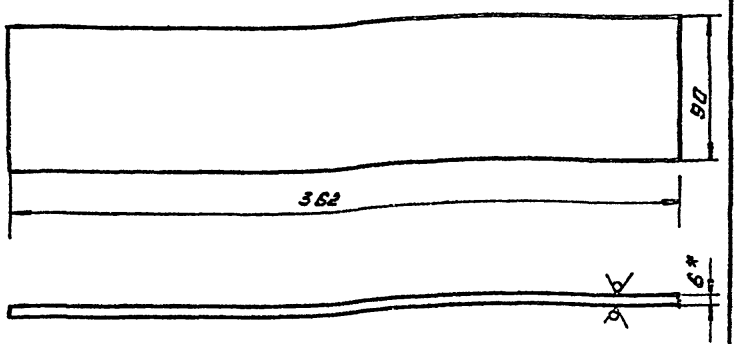

*1. размер для справок

2. технические требования по КЦМП.1-00.00.000 ТУ

Изм.	Лист	№ докум.	Подп.	Дата
Разраб.		Шурмина		
Пров.		Маньшина		
Рук. гр.		Чепурной		
Гл. спец.		Гутан		
Н. конт.		Чепурной		
Утв.		Абрамович		

КЦМП.1 - 04.01.002

Лист

Лит.	Масса	Масш.
Ц	1,55	1:2

Лист | Листов 1

Лист Б6 ГОСТ 19903-74 / Ст.3 ГОСТ 14637-79

ГОССТРОЙ СССР
ЛЕНИНГРАДСКИЙ
ПРОМСТРОЙПРОЕКТ

Формат А4

КЦМП.1 - 04.01.001

Rz200 V (V)

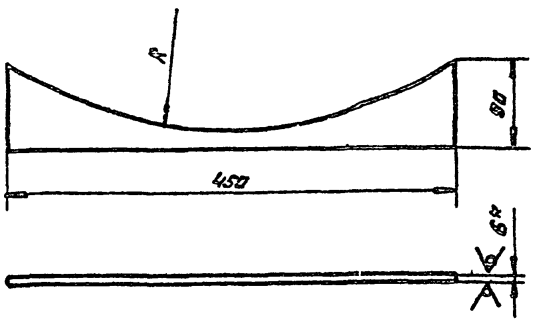

Обозначение	R мм	Масса кг
КЦМП.1-04.01.001	504	1,0
-01	644	1,3
-02	804	1,45
-03	450	1,1
-04	560	1,2
-05	700	1,35
-06	900	1,6

*1. размер для справок

2. технические требования по КЦМП 1-00.00.000 ТУ

Изм.	Лист	№ докум.	Подп.	Дата
Разраб.		Шурмина		
Пров.		Маньшина		
Рук. гр.		Чепурной		
Гл. спец.		Гутан		
Н. конт.		Чепурной		
Утв.		Абрамович		

КЦМП.1 - 04.01.001

Лист

Лит.	Масса	Масш.
Ц	см. таб.	—

Лист | Листов 1

Лист Б6 ГОСТ 19903-74 / Ст.3 ГОСТ 14637-79

ГОССТРОЙ СССР
ЛЕНИНГРАДСКИЙ
ПРОМСТРОЙПРОЕКТ

Формат А4

Инв. № подл. | Подп. и дата | Взам. инв. № | Инв. № дубл. | Подп. и дата

КЦНП.1-04.01.004

Rz200 V (V)

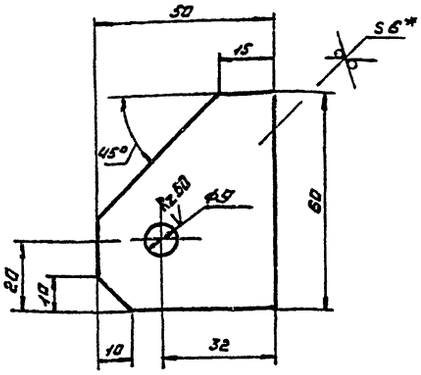

*1. Размер для справок

2. Технические требования по КЦНП.1-00.00.000 ТУ

Изм.	Лист	№ докум.	Подп.	Дата	КЦНП.1-04.01.004	
Разраб.		Шурмина			Проушина	Лит. У; Масса 0.12; Масш. 1:1
Пров.		Малышина				Лист; Листов 1
Рук.гр.		Чепурной				
Гл.спец.		Гутман				
Н.контр.		Чепурной			Лист 66 ГОСТ 19903-74 / Ст.3 ГОСТ 14637-79	Госстрой СССР ЛЕНИНГРАДСКИЙ ПРОМСТРОЙПРОЕКТ
Утв.		Абрамович				

Инв.№ подл. | Подп. и дата | Взам.инв.№ | Инв.№ дубл. | Подп. и дата

Формат А4

КЦНП.1-04.01.003

Rz200 V (V)

19

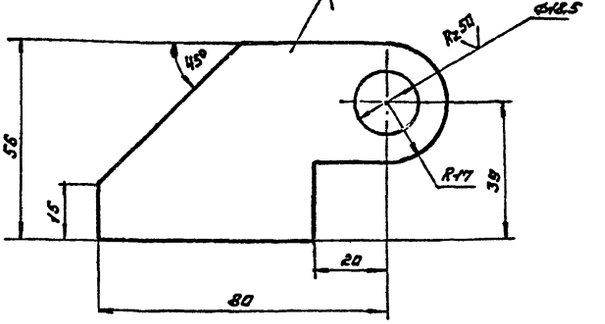

*1. Размер для справок

2. Технические требования КЦНП 1-00.00.000 ТУ

Изм.	Лист	№ докум.	Подп.	Дата	КЦНП.1-04.01.003	
Разраб.		Шурмина			Проушина	Лит. У; Масса 0.2; Масш. 1:1
Пров.		Малышина				Лист; Листов 1
Рук.гр.		Чепурной				
Гл.спец.		Гутман				
Н.контр.		Чепурной			Лист 66 ГОСТ 19903-74 / Ст.3 ГОСТ 14637-79	Госстрой СССР ЛЕНИНГРАДСКИЙ ПРОМСТРОЙПРОЕКТ
Утв.		Абрамович				

Инв.№ подл. | Подп. и дата | Взам.инв.№ | Инв.№ дубл. | Подп. и дата

Формат А4

КЦНП.1-04.02.001

Rz50 V (V)

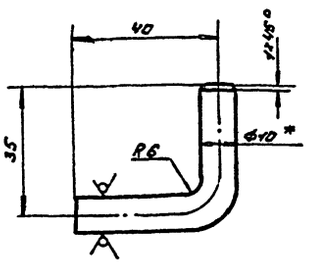

*1. Размер для справок

2. Технические требования по КЦНП 1-00.00.000 ТУ

Изм.	Лист	№ докум.	Подп.	Дата	КЦНП.1-04.02.001	
Разраб.		Шурмина			Разнах	Лит. У; Масса 0.05; Масш. 1:1
Пров.		Малышина				Лист; Листов 1
Рук.гр.		Чепурной				
Гл.спец.		Гутман				
Н.контр.		Чепурной			Круг Б.10 ГОСТ 2590-71 / Ст.3 ГОСТ 535-79	Госстрой СССР ЛЕНИНГРАДСКИЙ ПРОМСТРОЙПРОЕКТ
Утв.		Абрамович				

Инв.№ подл. | Подп. и дата | Взам.инв.№ | Инв.№ дубл. | Подп. и дата

Формат А4

КЦНП.1-04.02.000СБ

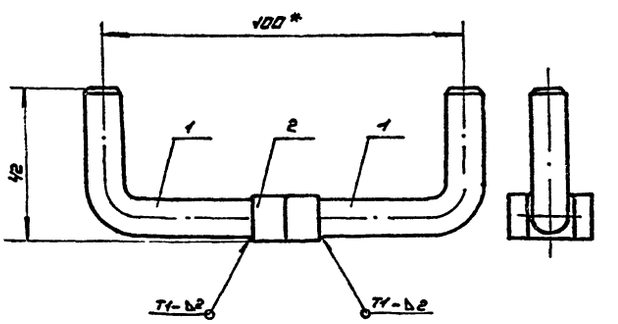

*1. Размер для справок

2. Технические требования по КЦНП 1-00.00.000 ТУ

Изм.	Лист	№ докум.	Подп.	Дата	КЦНП.1-04.02.000СБ	
Разраб.		Шурмина			Гайка-барашек	Лит. У; Масса 0.12; Масш. 1:1
Пров.		Малышина			Сборочный чертеж	Лист; Листов 1
Рук.гр.		Чепурной				
Гл.спец.		Гутман				
Н.контр.		Чепурной				Госстрой СССР ЛЕНИНГРАДСКИЙ ПРОМСТРОЙПРОЕКТ
Утв.		Абрамович				

Инв.№ подл. | Подп. и дата | Взам.инв.№ | Инв.№ дубл. | Подп. и дата

Формат А4

Серия ФОТ-24 Выпуск 1

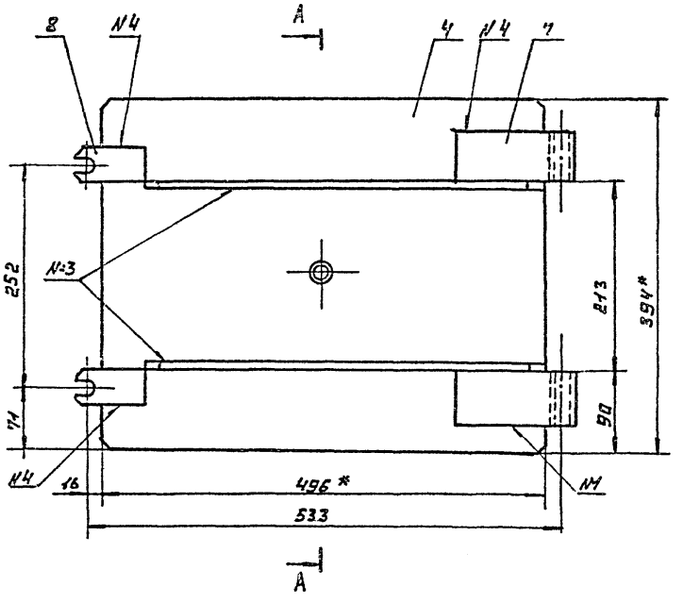

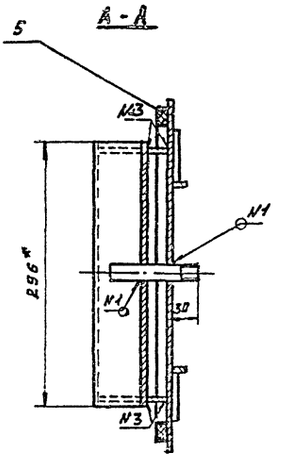

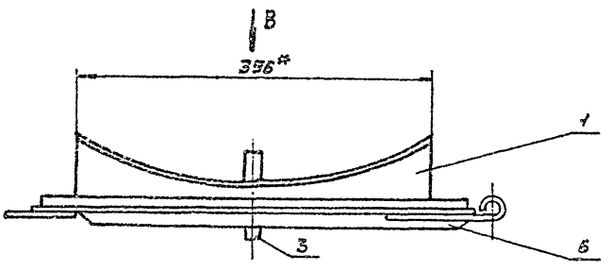

Вид В

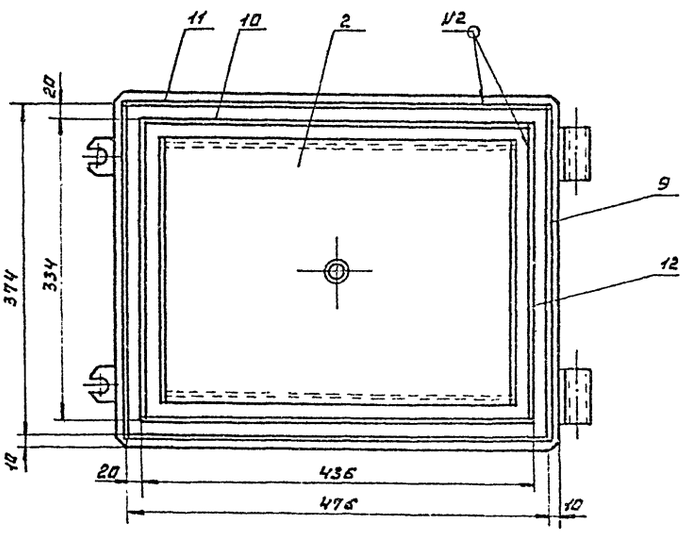

№ КЦМП	Обозначение	Масса кг
2.5	КЦМП.1-04.03.000	18.6
3.2	-01	18.6
4.0	-02	18.6
5.0	-03	18.7
6.3	-04	18.7
8.0	-05	18.8
10.0	-06	18.9

*1. размер для справок
2. Технические требования по КЦМП1-00.00.000 ТУ
3. Прокладку поз. 5 ставить на клей
4. Сварные швы. N1-T1 Δ2
N2-T2 Δ2-20/30
N3-T1 Δ2
N4-H1

Изм.	Лист	№ докум.	Подп.	Дата	КЦМП.1 – 04.03.000 СБ			
Разраб.		Шурмина			Крышка. Сборочный чертеж	Лит.	Масса	Масш.
Провер.		Маньцин				Ц	См. табл.	—
Рук. гр.		Чепурной				Лист	Листов 1	
Гл. спец.		Гутан				Госстрой СССР ЛЕНИНГРАДСКИЙ ПРОМСТРОЙПРОЕКТ		
Н. конт.		Чепурной						
Утв.		[illegible]						

Инв. № подл. | Подп. и дата | Взам. инв. № | Инв. № дубл. | Подп. и дата

Формат А2

Серия 1.904-24 Выпуск 1

Инв.№ подл. | Подп. и дата | Взам.инв.№ | Инв.№ дубл. | Подп. и дата

КЦМП.1-04.03.002

Rz200 (▽)

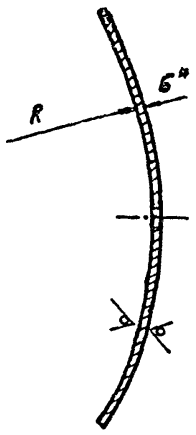

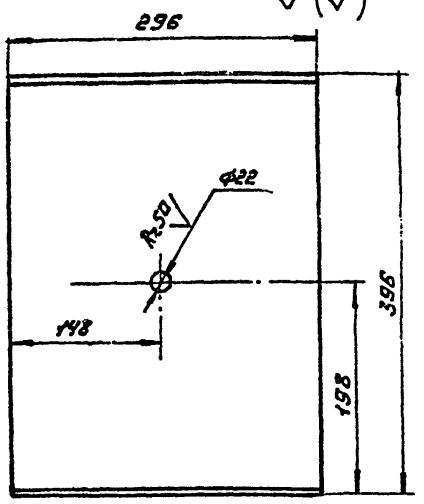

Обозначение	R мм	Масса кг
КЦМП.1-04.03.002	504	1.15
-01	644	1.28
-02	804	1.43
-03	450	1.08
-04	560	1.18
-05	700	1.33
-06	900	1.48

*1. Размер для справок

2. Технические требования по КЦМП.1-00.00.000 ТУ

Изм.	Лист	№ докум.	Подп.	Дата
Разраб.		Шурмина		
Пров.		Нанышина		
Рук.гр.		Чепурной		
Гл.спец.		Гутан		
Н.контр.		Чепурной		
Утв.		Абрамович		

КЦМП.1-04.03.002

Лист	Лит.	Масса	Масш.
	И	См. табл.	—
	Лист	Листов 1	

Лист Бб ГОСТ 19903-74 / Ст3 ГОСТ 14637-79

Госстрой СССР ЛЕНИНГРАДСКИЙ ПРОМСТРОЙПРОЕКТ

Формат А4

КЦМП.1-04.03.001

Rz200 (▽)

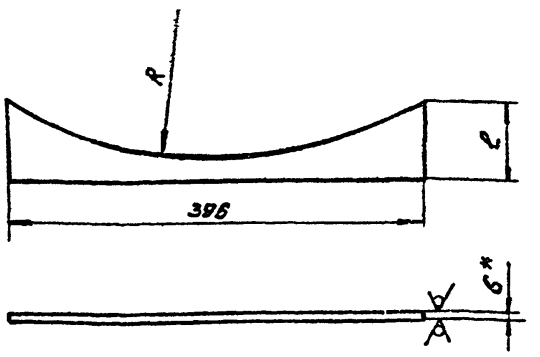

Обозначение	R мм	l мм	Масса кг
КЦМП.1-04.03.001	504	90	1.2
-01	644	93	1.32
-02	800	96	1.44
-03	450	89	1.16
-04	560	91	1.24
-05	700	94	1.36
-06	900	98	1.5

*1. Размер для справок

2. Технические требования по КЦМП.1-00.00.000 ТУ

КЦМП.1-04.03.001

Лист	Лит.	Масса	Масш.
	И	См. табл.	—
	Лист	Листов 1	

Лист Бб ГОСТ 19903-74 / Ст3 14637-79

Госстрой СССР ЛЕНИНГРАДСКИЙ ПРОМСТРОЙПРОЕКТ

Формат А4

КЦМП.1-04.03.004

Rz200 (▽)

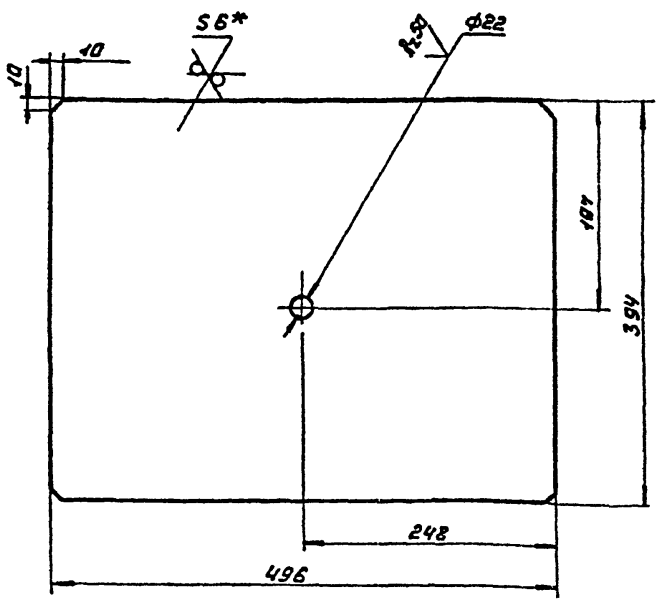

*1. Размер для справок

2. Технические требования по КЦМП.1-00.00.000 ТУ

КЦМП.1-04.03.004

Лист	Лит.	Масса	Масш.
	И	9.2	1:5
	Лист	Листов 1	

Лист Бб ГОСТ 19903-74 / Ст3 ГОСТ 14637-79

Госстрой СССР ЛЕНИНГРАДСКИЙ ПРОМСТРОЙПРОЕКТ

Формат А4

КЦМП.1-04.03.003

Rz200 (▽)

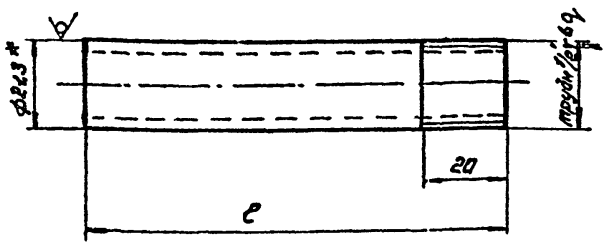

Обозначение	l мм	Масса кг
КЦМП.1-04.03.003	115	0.13
-01	130	0.15
-02	145	0.17
-03	110	0.13
-04	120	0.14
-05	135	0.15
-06	155	0.18

*1. Размер для справок

2. Технические требования по КЦМП.1-00.00.000 ТУ

КЦМП.1-04.03.003

Трубка	Лит.	Масса	Масш.
	И	См. табл.	—
	Лист	Листов 1	

Труба 15х2.5 ГОСТ 3262-75

Госстрой СССР ЛЕНИНГРАДСКИЙ ПРОМСТРОЙПРОЕКТ

Формат А4

КЦМП.1-04.03.006

Rz 200 V (V)

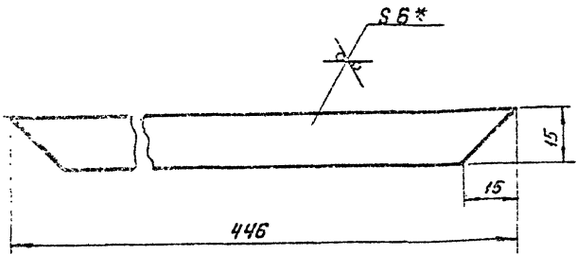

*1. Размер для справок

2. Технические требования по КЦМП.1-00.00.000 ТУ

Изм.	Лист	N докум.	Подп.	Дата	
Разраб.		Шурмина			
Пров.		Маньшина			
Рук. гр.		Челурной			
Гл. спец.		Гутан			
Н. контр.		Челурной			
Утв.		Ярошевич			

КЦМП1-04.03.006

Ребро

Лит.	Масса	Масш.
У	0.3	1:1

Лист | Листов

Лист 66 ГОСТ 19903-74
Ст.3 ГОСТ 14637-79

Госстрой СССР ЛЕНИНГРАДСКИЙ ПРОМСТРОЙПРОЕКТ

Формат А4

КЦМП.1-04.03.005

Rz 200 V (V)

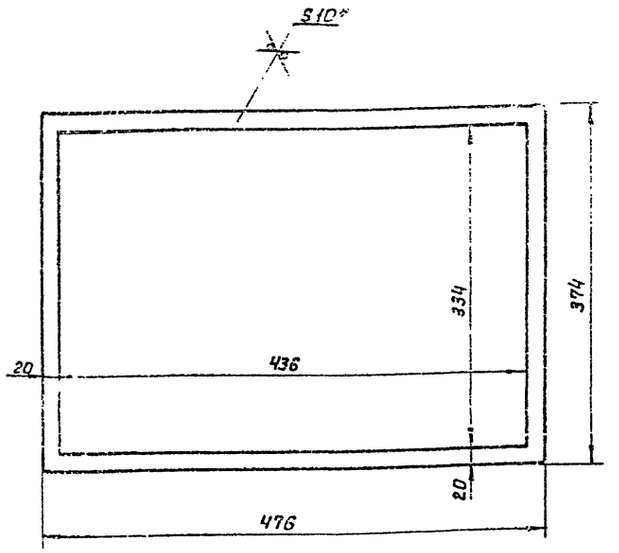

*1. Размер для справок

2. Технические требования по КЦМП.1-00.00.000 ТУ

Изм.	Лист	N докум.	Подп.	Дата	
Разраб.		Шурмина			
Пров.		Маньшина			
Рук. гр.		Челурной			
Гл. спец.		Гутан			
Н. контр.		Челурной			
Утв.		Ярошевич			

КЦМП.1-04.03.005

Прокладка

Лит.	Масса	Масш.
У	0.46	1:4

Лист | Листов 1

Резина ГОСТ 7338-77

Госстрой СССР, ЛЕНИНГРАДСКИЙ ПРОМСТРОЙПРОЕКТ

Формат А4

КЦМП.1-04.03.008

Rz 200 V (V)

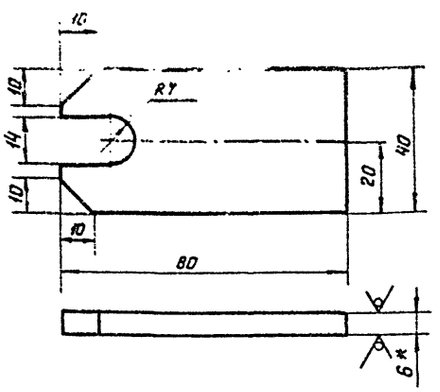

1. Размер для справок

2. Технические требования по КЦМП.1-00.00.000 ТУ

Изм.	Лист	N докум.	Подп.	Дата	
Разраб.		Шурмина			
Пров.		Маньшина			
Рук. гр.		Челурной			
Гл. спец.		Гутан			
Н. контр.		Челурной			
Утв.		Ярошевич			

КЦМП.1-04.03.008

Накладка

Лит.	Масса	Масш.
У	0.13	1:1

Лист | Листов

Лист 66 ГОСТ 19903-74
Ст.3 ГОСТ 14637-79

Госстрой СССР ЛЕНИНГРАДСКИЙ ПРОМСТРОЙПРОЕКТ

Формат А4

КЦМП.1-04.03.007

Rz 200 V (V)

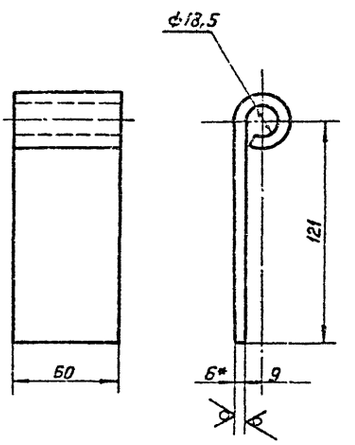

*1. Размер для справок

2. Технические требования по КЦМП.1-00.00.000 ТУ

Изм.	Лист	N докум.	Подп.	Дата	
Разраб.		Шурмина			
Пров.		Маньшина			
Рук. гр.		Челурной			
Гл. спец.		Гутан			
Н. контр.		Челурной			
Утв.		Ярошевич			

КЦМП.1-04.03.007

Петля

Лит.	Масса	Масш.
У	0.4	1:2

Лист | Листов 1

Лист 66 ГОСТ 19903-74
Ст.3 ГОСТ 14637-79

Госстрой СССР, ЛЕНИНГРАДСКИЙ ПРОМСТРОЙПРОЕКТ

Формат А4

Выпуск 1

Серия

Инв. N подл. | Подп. и дата | Взам. инв. N | Инв. N дубл. | Подп. и дата

gost-e-ecolog.ru