ТИПОВОЙ ПРОЕКТ
807-40

ПЛОЩАДКИ ДЛЯ ОБРАБОТКИ КОЖНОГО ПОКРОВА КРУПНОГО РОГАТОГО СКОТА, ЛОШАДЕЙ И СВИНЕЙ, ВЪЕЗДНОЙ ДЕЗБАРЬЕР

АЛЬБОМ I

Архитектурно-строительная, технологическая, сантехническая и электротехническая части

ЦЕНТРАЛЬНЫЙ ИНСТИТУТ ТИПОВЫХ ПРОЕКТОВ
МОСКВА

gost.e-ecolog.ru

ЦЕНТРАЛЬНЫЙ ИНСТИТУТ ТИПОВОГО ПРОЕКТИРОВАНИЯ
ГОССТРОЯ СССР

Москва, А-445, Смольная ул., 22

Сдано в печать 1975 года

Заказ № 02594 Тираж 2000 экз

ТИПОВОЙ ПРОЕКТ
807-40

ПЛОЩАДКИ ДЛЯ ОБРАБОТКИ КОЖНОГО ПОКРОВА КРУПНОГО РОГАТОГО СКОТА, ЛОШАДЕЙ И СВИНЕЙ; ВЪЕЗДНОЙ ДЕЗБАРЬЕР

СОСТАВ ПРОЕКТА:

Альбом I – Архитектурно-строительная, технологическая, сантехническая и электротехническая части

Альбом II – Сметы и заказные спецификации

АЛЬБОМ I

ГУПО МВД СССР
Нач. инж. [Гаврилов А.]
23 VI. 1970г.

РАЗРАБОТАН
институтом Гипронисельхоз

ВВЕДЕН В ДЕЙСТВИЕ
институтом Гипронисельхоз
26 июня 1970г Приказ № 139

МОСКВА

Назначение

Для применения в составе животноводческих ферм и фабрик.

Краткая характеристика проекта

Ограждение площадок – вариант-1 металлическое из труб приваренных к стойкам, заделанным в стаканы из асбестоцементных труб,

вариант-2 деревянное жердевое по столбам, вкопанным в грунт.

Дезбарьер – бетонная ванна с железнением поверхности

Покрытие площадок – асфальтобетонное

Отделка – все металлические поверхности окрашиваются масляной краской за два раза, деревянные ограждения антисептируются и окрашиваются масляной краской.

Водопровод – от наружной сети фермы с требуемым напором 7 м.

Канализация – местная, с отводом жижи в жижесборник

Электроосвещение – лампами накаливания от электросети 380/220 вольт.

Технологичес-кое оборудование – распылительные штанги ШРР или ОСА-1 (для площадок типов I, II и III) от дезинфекционных установок фермы.

Указания по привязке проекта

1. Расположение площадки (дезбарьера) на местности приведено на чертеже № вертикальная посадка на листе №
2. Условной отм. ±0.000 соответствует абсолютная отметка площадки у ванн.

Технико-экономические показатели

Обозначение показателей	Наименование показателя	Един. изм.	Площадки тип I вариант 1	Площадки тип I вариант 2	Площадки тип II вариант 1	Площадки тип II вариант 2	Площадки тип III вариант 1	Площадки тип III вариант 2	Площадки тип IV вариант 1	Площадки тип IV вариант 2	Въездной дезбарьер
Площадь	Застройки	м²	1051.0	1051.0	1051.0	1051.0	1142.0	1142.0	329.8	329.8	50.4
Расход материалов	Цемента	т	6.354	5.73	1.77	5.58	10.553	11.36	7.37	5.686	2.50
	Стали	т	3.52	0.559	3.63	0.559	4.009	0.809	1.499	0.559	—
	Бетона тяжелого	м³	18.57	17.71	20.92	17.59	38.98	35.17	18.24	17.53	8.96
	Металлоконструкций	т	2.96	—	3.07	—	3.45	—	0.94	—	—
	Кирпича	тыс. шт	0.15	0.15	0.15	0.15	0.30	0.30	0.15	0.15	—
	Лесоматериалов	м³	6.15	7.23	6.13	7.11	11.61	12.42	5.35	6.47	—
Сметная стоимость	Общая стоимость	тыс. руб	8.51	7.00	8.56	7.01	10.78	9.02	3.80	3.37	0.39
Трудоемкость	Устройства площадок и дезбарьера	чел. дн.	326	311	324	308	423	406	146	145	11
Эксплуатационные показатели	Расход воды	м³/час	0.38	0.38	0.38	0.38	0.76	0.76	0.24	0.24	—
	Потребная мощность электроприемников	квт	0.8	0.8	0.8	0.8	1.0	1.0	0.6	0.6	—

Перечень применяемых в проекте стандартов, серий и типовых чертежей

№ п.п.	Наименование стандартов серий и типовых чертежей	№ стандартов серий или типовых чертежей	Организация распространения
1	Столярные изделия для сельских производственных зданий Ворота распашные деревянные	раздел 3	Московский филиал ЦИТП
2	Унифицированные узлы и детали сельскохозяйственных зданий и сооружений. Жижесборники	Серия 2.800-2 Выпуск 8	—»—

Содержание альбома

№ п.п.	Наименование листов	№ листа	№ стр.
1	Титульный лист	—	1
2	Заглавный лист	1	2
3	Пояснительная записка	2,3	3, 4
4	Площадки для обработки кожного покрова крупного рогатого скота (тип I) и лошадей (тип II). План (ограждение металлическое) вариант-1, план (ограждение деревянное) вариант-2	АС-1	5
5	Площадки для обработки кожного покрова крупного рогатого скота (тип III). План (ограждение металлическое) вариант 1, план (ограждение деревянное) вариант 2	АС-2	6
6	Площадки для обработки кожного покрова крупного рогатого скота (тип I и тип III) и лошадей (тип II) Разрезы: 1-1; 2-2; 3-3; 3'-3'; 4-4; 4'-4'	АС-3	7
7	Площадки для обработки кожного покрова свиней (тип IV) План (ограждение металлическое) вариант 1 План (ограждение деревянное) вариант 2. Разрезы	АС-4	8
8	Площадки для обработки кожного покрова крупного рогатого скота (тип I), лошадей (тип II), крупного рогатого скота (тип III) свиней (тип IV). Вариант 1. Детали. Спецификации	АС-5	9
9	Площадки для обработки кожного покрова крупного рогатого скота и лошадей (тип I), (тип II) и (тип III) вариант 2. Детали. Спецификации	АС-6	10
10	Площадка для обработки кожного покрова свиней (тип IV) вариант 2. (ограждение деревянное). Детали ограждения. Спецификации	АС-7	11
11	Въездной дезбарьер. План. Разрезы	АС-8	12
12	Площадки для обработки кожного покрова свиней, крупного рогатого скота и лошадей. Планы с сетями водопровода и канализации. Схемы водопровода. Разрезы канализац. Спецификации	ВК-1	13
13	Площадки для обработки кожного покрова свиней, крупного рогатого скота и лошадей. Планы сетей электроосвещения площадок для крупного рогатого скота и лошадей.	ЭЛ-1	14
14	Площадки для обработки кожного покрова крупного рогатого скота, лошадей и свиней. План сети электроосвещения площадки обработки свиней. Спецификации и ведомости опор для всех площад.	ЭЛ-2	15

ГИПРОНИСЕЛЬХОЗ г. Москва 1970 г.	Заглавный лист	Типовой проект 807-40	
Площадки для обработки кожного покрова крупного рогатого скота, лошадей и свиней. Въездной дезбарьер		Альбом I	
		Лист 1	

Гл. инж. проекта Ларкаль Л.З.
Рук. группы Ст. инженер
Гл. инж. отд. Ветраш
Гл. спец. эл. Чайкина Т.Г.
Рук. группы Братерский И.В.
Электрощитовая
Гл. спец. эл. Левин Н.М.
Рук. группы Тарков С.В.
Конструкции Каплин Ю.Р.
Сантехника Гасина Е.И.

Инв. № подл. | Подпись и дата | Взам. инв. №

Цена 34.32-01 2

I Общая часть

Рабочие чертежи типового проекта №807-40 „Площадки для обработки кожного покрова крупного рогатого скота, лошадей и свиней; въездной дезбарьер" разработаны на основании задания на проектирование №75т, утвержденного Министерством сельского хозяйства СССР 1 июля 1969г., а также проектных предложений „Ветеринарные объекты для совхозов и колхозов", утвержденных Министерством сельского хозяйства СССР 18 ноября 1968г. (протокол №143.)

Проектные предложения согласованы с Главным санитарно-эпидемиологическим управлением Министерства здравоохранения РСФСР 10 октября 1968г. (заключение № 07/5-180).

Проект разработан в соответствии с НТП-СХ 8-67 „Нормы технологического проектирования ветеринарных объектов для совхозов и колхозов".

Площадки предназначаются для массовой и индивидуальной обработки кожного покрова крупного рогатого скота и лошадей и массовой (групповой) обработки свиней противопаразитарными или дезинфекционными средствами и проектируются в случаях, оговоренных заданием на проектирование производственных комплексов.

Въездной дезбарьер предназначается для дезинфекции транспортных средств при въезде на территорию производственного комплекса или копыт животных при входе (выходе) на эту территорию.

Размещение площадок для обработки кожного покрова скота и въездных дезбарьеров на участке определяется генеральным планом производственного комплекса, который разрабатывается проектной организацией в соответствии со СНиП II-К.1-62 „Генеральные планы сельскохозяйственных предприятий".

Выбор территории

Участок для строительства площадок выбирается, как правило, у границы территории фермы с подветренной стороны и ниже по рельефу местности по отношению к основным зданиям комплекса и склада кормов.

Въездной дезбарьер открытого типа размещается у всех въездов на территорию производственного комплекса (кроме главного въезда) а также самостоятельных (общехозяйственных) ветеринарных объектов. У главного въезда на территорию производственного комплекса располагается дезбарьер закрытого типа, который предусмотрен в дезинфекционном блоке для транспортных средств (типовой проект ветеринарно-санитарных пропускников №807-32, альбомы VII и VIII).

Выбор участка для площадок и размещения въездных дезбарьеров съгласуется с местными органами ветеринарного и санитарного надзора.

II Технологическая часть

Площадка для обработки кожного покрова крупного рогатого скота проектируется двух типов: для поголовья до 1200 голов-тип I и более 1200 голов-тип III, площадки для обработки кожного покрова лошадей одного типа (тип II) для поголовья до 1200 голов.

Площадки для обработки кожного покрова свиней рассчитана на поголовье до 1000 свиней (тип IV); при большем количестве животных возможно устройство нескольких площадок.

Крупный рогатый скот и лошади обрабатываются на площадках с помощью дезустановок ветпункта двумя методами:

а) массовым, при помощи дезинфекционных установок ЛСД-2 или ДУК-2 с распылительными штангами ШРР или ОСА-1;

б) индивидуальным способом.

Для обработки животных в количестве до 1200 голов применяется одна установка с двумя распылительными штангами, более 1200 голов - 2 установки с 4-мя распылительными штангами.

Животные при массовой обработке поступают в загон, рассчитанный на 150 голов и, через раскол, проганяются в один ряд в проход, где установлены штанги. Для крупных комплексов (более 1200 голов) устраивается два прохода, для более мелких - один. По мере продвижения под штангами, животные подвергаются опрыскиванию дезраствором, нагнетаемым в штанги дезустановкой через гибкие шланги. После обработки животные переходят во второй накопительный загон такой же вместимости, как и первый. Перед выходом из прохода в загон установлен заградительный щит, задерживающий быстрое продвижение животных под штангами. После обработки всей группы животных, они перегоняются в помещение или на пастбище, а на площадку загоняется новая группа.

Индивидуальная обработка животных производится на той же площадке в тех же проходах, которые в этом случае разделяются задвижными рамками на 4 отсека для одновременной фиксации четырех голов в каждом проходе. Индивидуальная обработка животных производится дезустановкой ЛСД-2 (или ДУК-2) с помощью щеток-душ или вручную из переносных ведер.

Обработка животных производится в порядке, предусмотренном действующими инструкциями.

Раствор приготовляется в бетонной ванне расположенной на площадке и разделенной на 2 секции, емкостью по 1500 литров каждая.

При массовой обработке животных обслуживание одной площадки с двумя проходами (более 1200 голов скота) осуществляют 5 человек (работников фермы): ветработник, шофер (механик) и 3 скотника; обслуживание площадки с одним проходом - 4 человека: ветработник, шофер-механик и 2 скотника.

На массовую обработку 100 голов скота двумя штангами ШРР требуется 15 минут, четырьмя штангами - 8 минут.

Площадка для обработки свиней рассчитана на одновременную массовую обработку 50-60 голов. Свиньи через раскол поступают на круглую площадку и одновременно обрабатываются дезраствором вручную при помощи 1-2-х шлангов с распылительной насадкой. Дезраствор подается из дезустановки ЛСД-2 или Дук-2. Приготовление дезраствора производится в такой же ванне, как для крупного рогатого скота и лошадей. Для обработки 100 свиней с профилактической целью против накожных заболеваний расход раствора составляет около 2 кг на голову.

Обслуживание площадки для обработки свиней производят 3 человека: ветработник, шофер-механик и скотник.

Уборка площадок производится вручную при помощи промывания их из шлангов, присоединяемых к поливочным кранам; сток загрязненных вод осуществляется в жижесборники; для этой цели площадки имеют соответствующие уклоны.

Въездной дезбарьер представляет углубление (ванну), которая периодически наполняется дизинфекционным раствором или опилками, пропитанными этим же раствором.

Дезбарьер работает только в теплое время года. Дезинфекция колес транспорта или копыт животных осуществляется при прохождении через ванну, объемом 7.2 м³ (количество дезраствора 4 м³).

Заправка дезбарьера раствором производится в среднем 3-4 раза в месяц. Работа дезбарьера происходит без участия человека.

ГИПРОНИСЕЛЬХОЗ г. Москва 1970г.	Пояснительная записка	Типовой проект 807-40
Площадки для обработки кожного покрова крупного рогатого скота, лошадей и свиней. Въездной дезбарьер		Альбом I
		Лист 2

Инв. № 3492-01

Архитектурно-строительная часть

А. Планировочное решение

Площадки для обработки кожного покрова крупного рогатого скота и лошадей состоят из двух загонов с расколом и одним или двумя проходами между ними, а также площадкой для размещения ванны для приготовления дезраствора, дезинфекционной установки (ЛСД-2, ДУК-2 или др.) и жижесборника для стоков отработанного дезраствора

Площадки ограждаются решетчатым забором высотой 1.6м-для крупного рогатого скота и 1.8м-для лошадей.

Площадка для обработки кожного покрова свиней состоит из круглого загона и раскола, а также площадки для размещения ванны, дезустановки и жижесборника. Загон и раскол ограждаются решетчатым забором высотой 1.2 м.

Площадки имеют асфальтобетонное покрытие.

Ограждение площадок принято в двух вариантах: металлическое и деревянное. Металлическое ограждение площадок для крупного рогатого скота, лошадей и свиней устраивается из газоводопроводных некондиционных стальных труб, соединенных при помощи сварки; стойки устанавливаются в стаканы из асбестоцементных труб, заглубленных в грунт и плотно заливаются бетоном марки 200 (цемент марки 400). Деревянное ограждение состоит из деревянных стоек и жердей. Деревянные стойки антисептируются.

Въездной дезбарьер устраивается длиной по днищу-5.0м, глубиной 0.30м. Ширина дезбарьера принимается 3.0м. Для въезда и выезда транспорта и прохода животных устраиваются пандусы с уклоном 1:4. Ограждение, днище и пандусы дезбарьера принимаются бетонными, из бетона марки 200 на цементном растворе марки 400.

Защита деревянных конструкций от гниения и металлических конструкций от коррозии

Деревянные элементы, соприкасающиеся с грунтом, должны быть защищены от гниения; защитная обработка от гниения производится в соответствии с указаниями СНиП III-В. 8-62 „Защита строительных конструкций от гниения и возгорания".

Защита от коррозии открытых стальных элементов производится путем нанесения лакокрасочных антикоррозийных покрытий в соответствии с требованиями СНиП III-В. 6-62 и СН 262-67 „Указания по проектированию антикоррозийной защиты промышленных зданий в производствах с агрессивными средами".

После обработки животных на площадках металлические ограждения следует тщательно промывать водой из поливочных кранов.

Отделочные работы

Ограждения площадок окрашиваются масляной краской в зеленый или коричневый цвет.

Дезбарьер покрывается цементным раствором марки 50 (цемент марки 400) с железнением поверхности.

Краткие указания к производству работ

Устройство площадок для обработки кожного покрова животных и въездного дезбарьера должно производиться в летних условиях.

Водопровод и канализация

А. Водопровод

Водоснабжение принято от наружной сети ферм. Вода должна отвечать требованиям ГОСТа „Вода питьевая". Нормы водопотребления на технологические нужды (обработку кожного покрова животных) согласно заданию.

Водопотребление дано в таблице.

№ п.п.	Наименование	Един. изм.	Количество	Нормы водопотр и водоотв. л/сутки	Коэф. час. неравномерности	Водопотребление м³/сут.	Водопотребление м³/час	Водоотведение м³/сут.
	I Площадка для обработки кожного покрова крупного рогатого скота и лошадей с общим поголовьем до 1200 голов							
1	Крупный рогатый скот и лошади	гол.	1200	2.5	—	3.0	0.38	3.0
	II. Площадка для обработки кожного покрова крупного рогатого скота с общим поголовьем 2400 голов							
2	Крупный рогатый скот	гол.	2400	2.5	—	6.0	0.76	6.0
	III. Площадка для обработки кожного покрова свиней							
3	Свиньи	гол.	840	2	—	1.68	0.24	1.68

Для подачи воды прокладывается водопровод из стальных водогазопроводных труб ф=25мм, рассчитанный для работы только в летнее время.

Требуемый напор воды у поливочного крана-7м.

Для опорожнения системы в зимнее время трубы прокладываются с уклоном i=0.002 в сторону спускного колодца.

Б. Канализация

Сточные воды, от обработки кожного покрова животных через бетонные трапы поступают в жижесборник емкостью 20м³, где по указанию ветврача подвергаются нейтрализации. Из жижесборника сточные воды вывозятся в места, согласованные с органами санитарно-ветеринарного надзора.

Трапы бетонные выполняются по чертежам Гипронисельхоза серия 2.800-2 вып. 7. ВК-7, ВК-8.

Жижесборники-по типовым проектам Гипронисельхоза (серия 2.800-2, выпуск В, лист ВК-2)

Электротехническая часть

Электроснабжение площадок предусматривается от внутриплощадочной электросети 380/220в производственных комплексов

В соответствии с „Нормами технологического проектирования ветобъектов" (НТП-СХ. 8-67) и „Руководящими указаниями по проектированию сельских электроустановок" (РУП-1964) нормируемая горизонтальная освещенность на высоте 0.5м от уровня земли принята для приемного и выходного загонов для скота-5лк., для площадки непосредственной обработки кожного покрова животных дезраствором-10лк.

Освещение площадок предусмотрено с опор воздушной сети 380/220в выполняемых с деревянными стойками и ж/б. приставками по типовому проекту 3.407-49 „ВНИПИ сельэлектро". Для освещения приняты светильники типа СПО-200 с лампами накаливания 200вт., устанавливаемими на высоте 5.5м от уровня земли.

Установленные и расчетные мощности для вариантов и площадок сведены в таблицу N1.

Таблица №1

№ п.п.	Наименование площадки	Установленная мощность РУ (квт)	Расчетная мощность Рр (квт)
1	Площадка для обработки кожного покрова крупного рогатого скота и лошадей до 1200 голов	0.8	0.8
2	Площадка для обработки кожного покрова крупного рогатого скота >1200 голов	1.0	1.0
3	Площадка для обработки кожного покрова свиней	0.6	0.6

Примерные эксплуатационные расходы по площадке обработки кожного покрова животных

№ п.п.		Для 1200 голов крупного рогатого скота руб.	Для свиней руб.	Для лошадей руб.
1	Стоимость электроэнергии	8	8	8
2	Стоимость воды	63	35	63
3	Амортизация и текущий ремонт. Вариант 1	1008	449	1013
	Вариант 2	829	399	829

ГИПРОНИСЕЛЬХОЗ г. Москва 1970г.	Пояснительная записка	Типовой проект 807-40
Площадки для обработки кожного покрова крупного рогатого скота, лошадей и свиней. Въездной дезбарьер.		Альбом I
		Лист 3

Инв. 3492-01

Марков С.В. | Соколов Е.П. | Чирова | Копировал | Архитект | Крылов Н.С. | Быстрицкий С. | Братерский Р. | Чайкина Т.Г. | Перкаль Л.З. | Гл. инж. ин-та | Нач. отдела | Гл. констр. отд. | Гл. инж. пр-та | Рук. группы

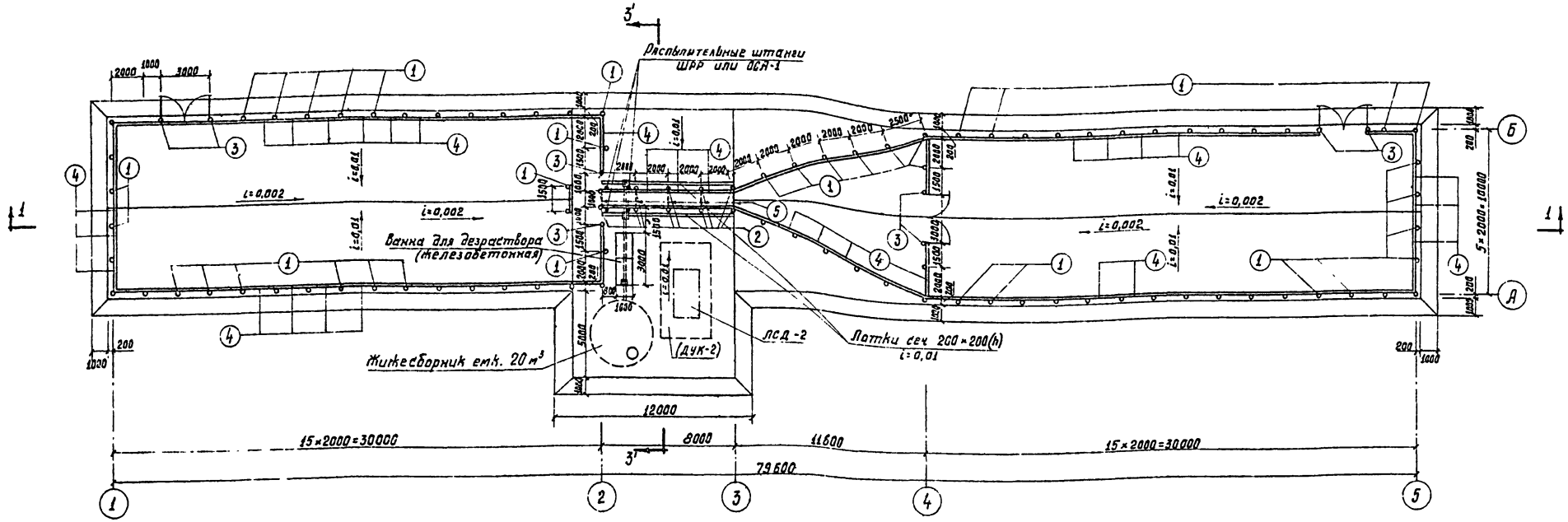

План (ограждение металлическое) вариант 1

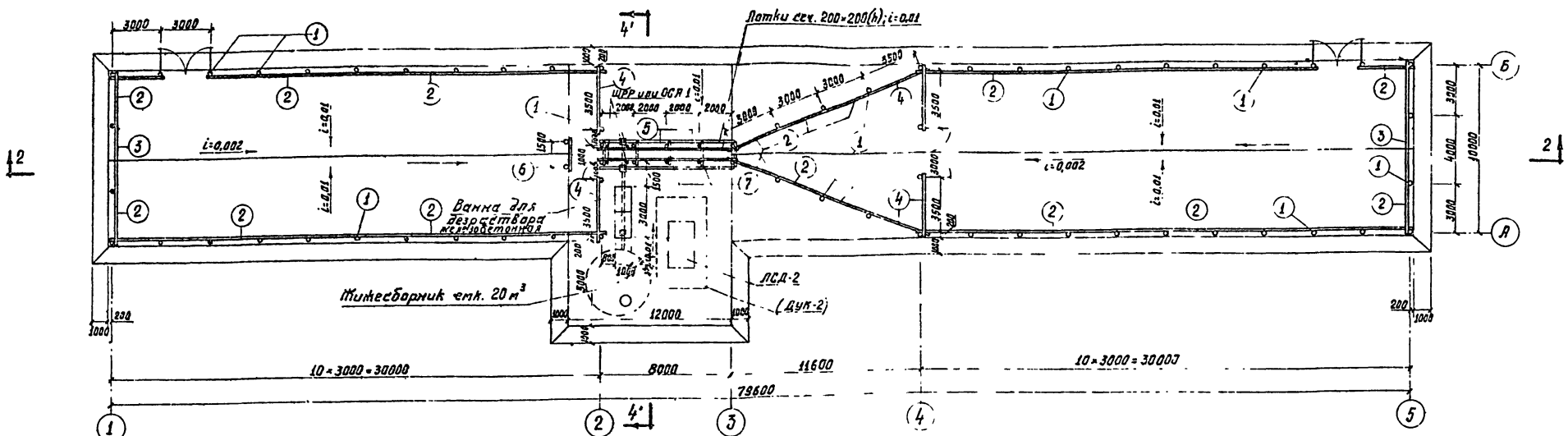

План (ограждение деревянное) вариант 2

Примечания:

1. Площадки типа II отличаются от площадок типа I высотой ограждения, которое принимается на 200 мм выше (см. лист АС-3).
2. Площадки типа I предназначены для ферм крупного рогатого скота до 1200 коров.

Масштаб 1:200

ГИПРОНИСЕЛЬХОЗ г Москва 1970 г	Площадки для обработки кожного покрова крупного рогатого скота (тип I) и лошадей (тип II).	Типовой проект 807-40
Площадки для обработки кожного покрова крупного рогатого скота, лошадей и свиней; въездной дезбарьер.	План (ограждение металлическое) вариант 1. План (ограждение деревянное) вариант 2.	Альбом I Лист АС-1

Инв. 3492-01

Ст. инженер | Марков С.В. | Копировал | Давыдова

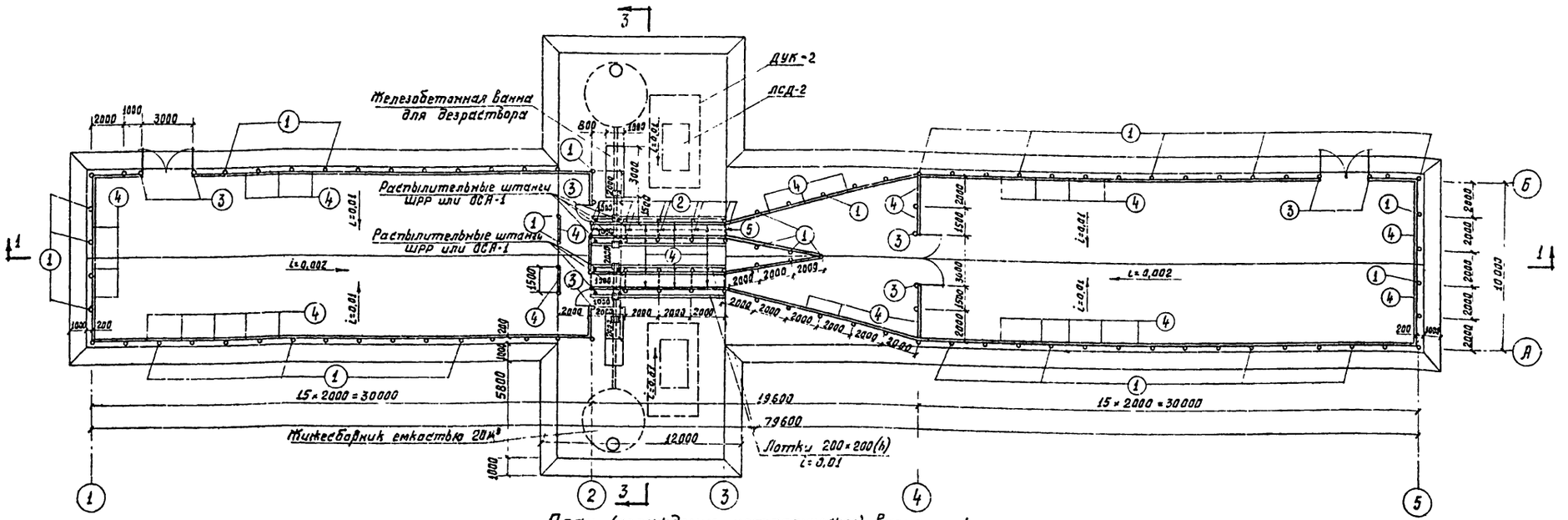

План (ограждение металлическое) вариант 1

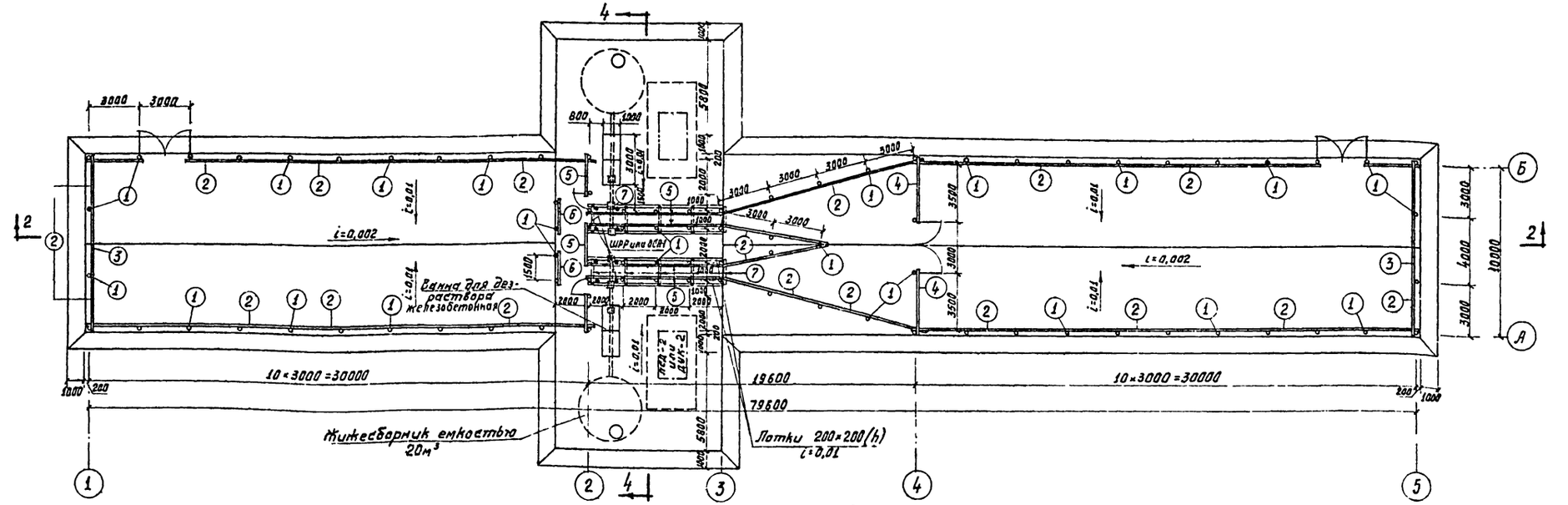

План (ограждение деревянное) вариант 2

Примечание:

1. Распылительные штанги ШРР или ОСА-1 входят в комплект до установки.

Масштаб 1:200

ГИПРОНИСЕЛЬХОЗ г. Москва 1970г	Площадки для обработки кожного покрова крупного рогатого скота (тип III)	Типовой проект 807-40
Площадки для обработки кожного покрова крупного рогатого скота, лошадей и свиней; въездной дезбарьер	План (ограждение металлическое) вариант 1	Альбом I
	План (ограждение деревянное) вариант 2.	Лист АС-2

Нач. отдела | Гл. инж. пр-та | Гл. констр. отд. | Ст. инженер | Чайкина Т.Г. | Братерский И.В. | Марков С.В. | Копировал | Давыдова

ИНВ 3492-01

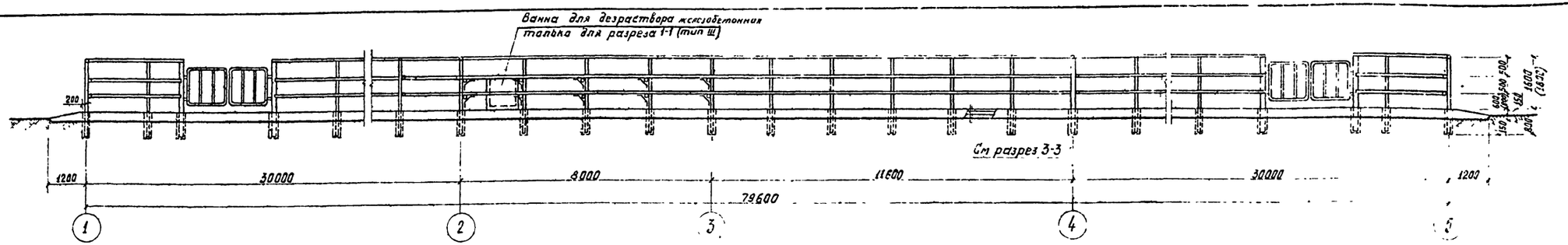

Разрез 1-1

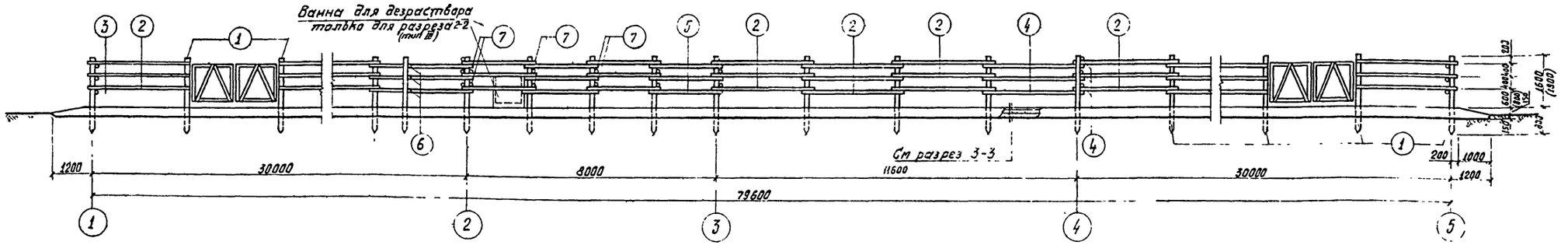

Разрез 2-2

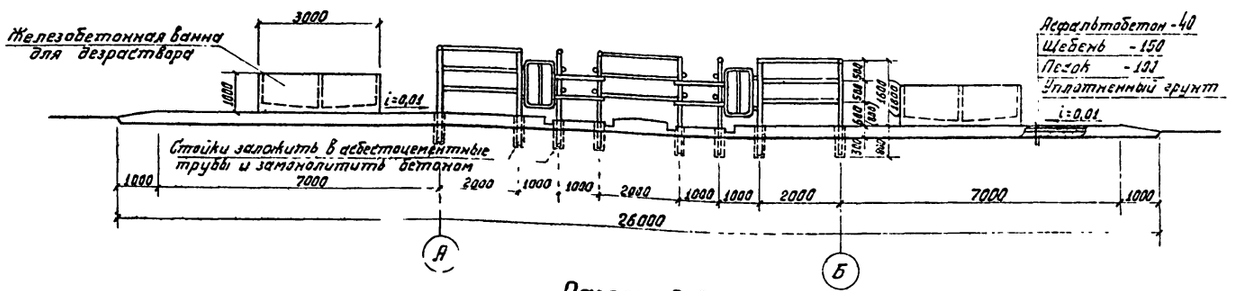

Разрез 3-3

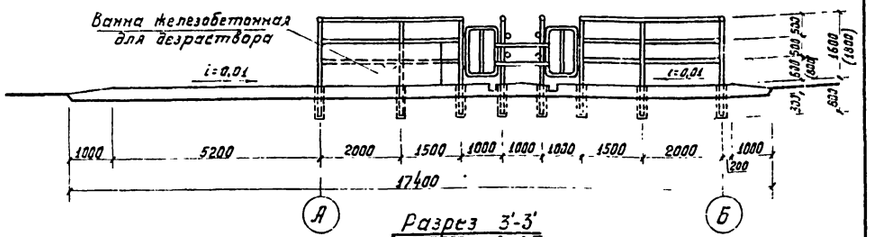

Разрез 3'-3'

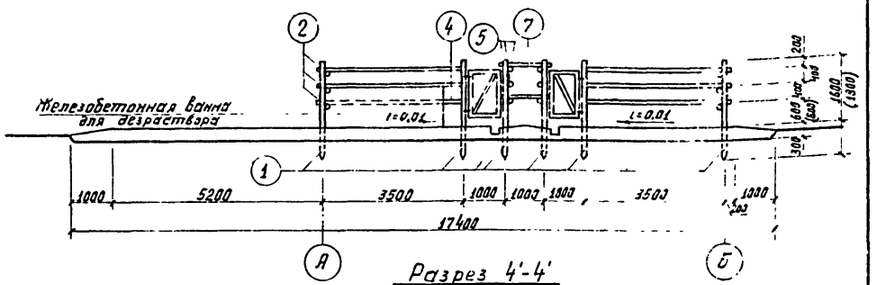

Разрез 4'-4'

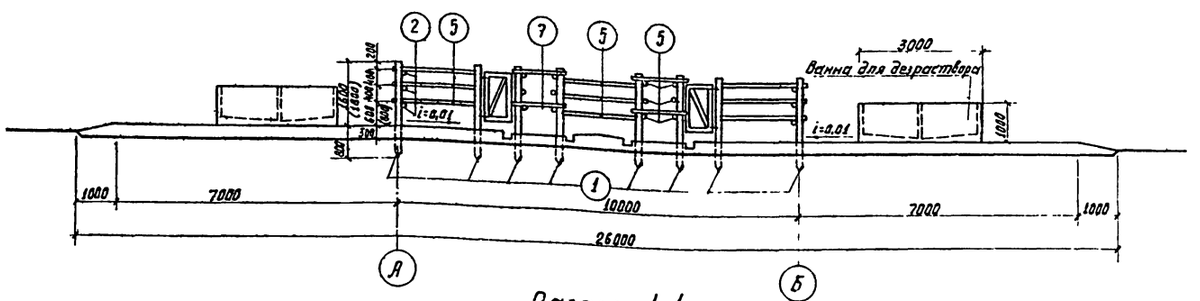

Разрез 4-4

Масштаб 1:100

Примечания:

1. Размеры высот ограждений, показанные в скобках, относятся к площадкам для лошадей (тип II).
2. Железобетонные в разрезах условно не показаны.

ГИПРОНИСЕЛЬХОЗ г. Москва 1970 г. Площадки для обработки кожного покрова крупного рогатого скота, лошадей и свиней, въездной дезбарьер	Площадки для обработки кожного покрова крупного рогатого скота (тип I и тип III) и площадки (тип II) Разрезы 1-1, 2-2, 3-3, 3'-3', 4-4, 4'-4'	Типовой проект 807-40 Альбом I Лист АС-3

ИНВ 3492-01

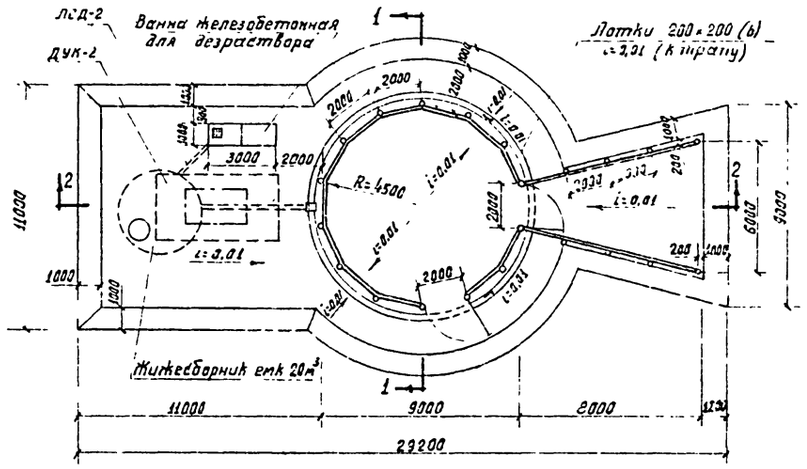

План (ограждение металлическое) вариант 1

М 1:200

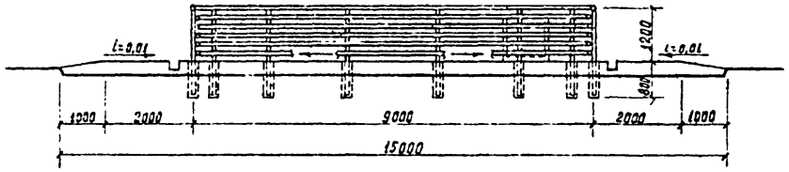

Разрез 1-1

М 1:100

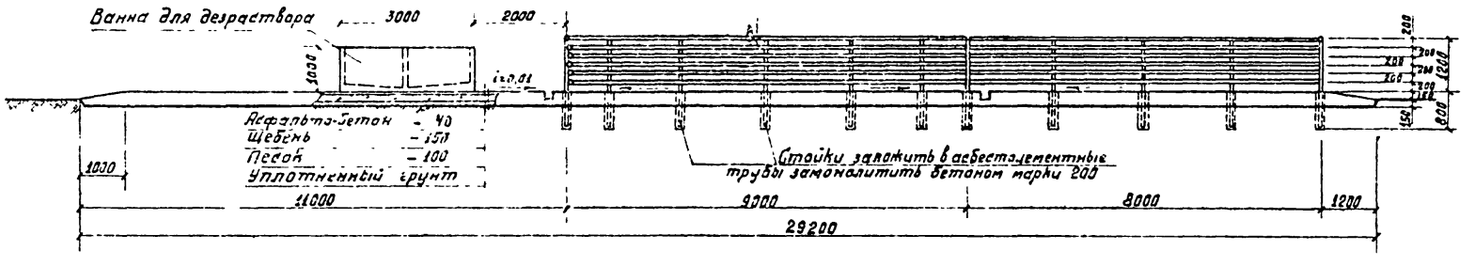

Разрез 2-2

М 1:100

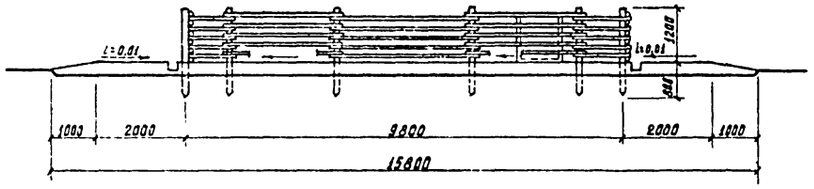

Разрез 3-3

М 1:100

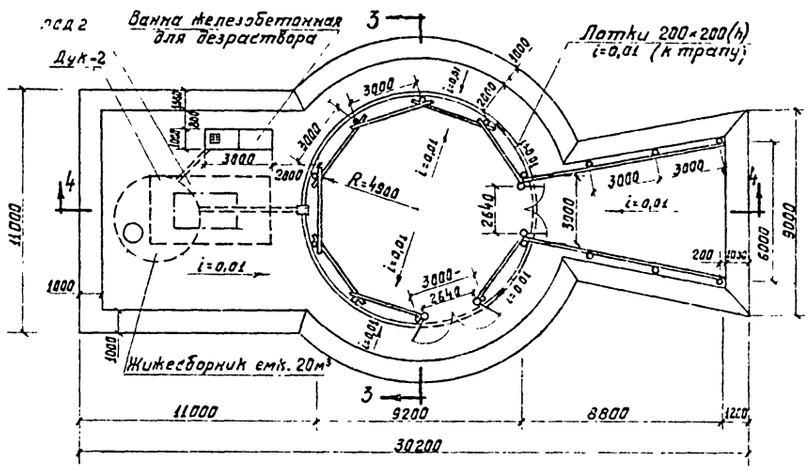

План (ограждение деревянное) вариант 2

М 1:200

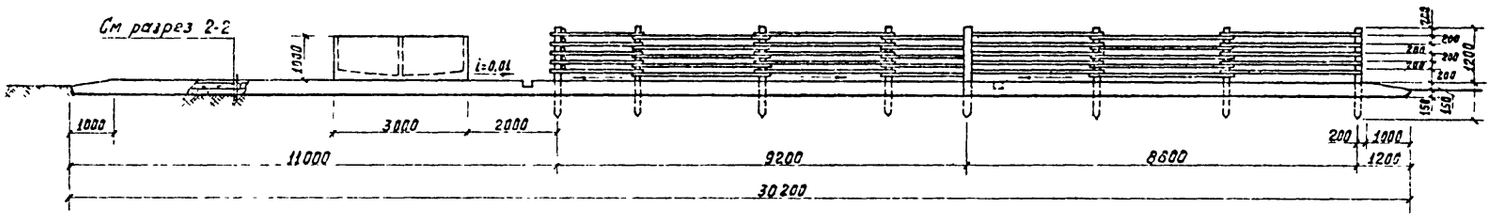

Разрез 4-4

М 1:100

Примечание:

Детали ограждений калиток и ворот см на листах АС-5, АС-6, АС-7.

ГИПРОНИСЕЛЬХОЗ г. Москва 1970г. Площадки для обработки кожного покрова крупного рогатого скота, лошадей и свиней. Въездной безбарьер.	Площадки для обработки кожного покрова свиней (тип IV)	Типовой проект 807-40
	План (ограждение металлическое) вариант 1	Альбом I
	План (ограждение деревянное) вариант 2	Лист АС-4
	Разрезы.	

Гл. инженер проекта Котировал Давыдова

Гл. конструктор Фалеев

Нач. отдела Белов

Гл. инж. пр-та Братерский И.В.

Руководитель группы Чагинкина Т.Г.

Инженер Быстрицкий И.С.

Гл. инженер проекта Крылов Н.С.

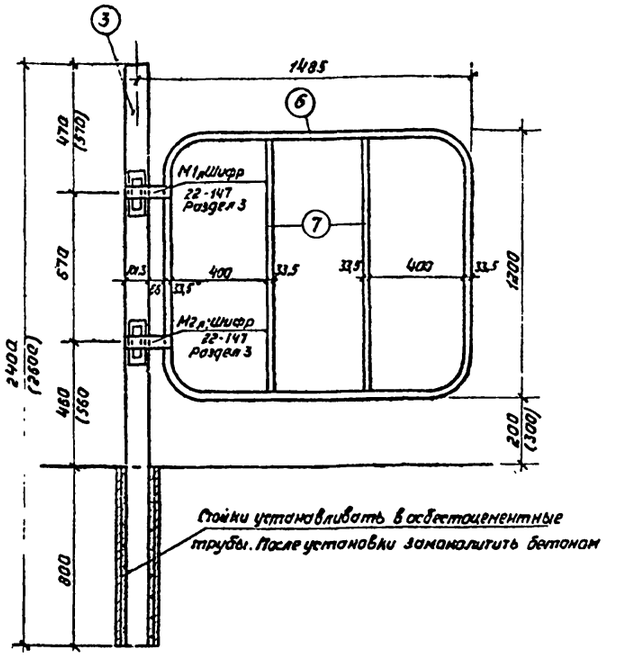

Деталь ворот (правое полотно зеркально левому)

Площадки типа I и типа II; вариант 1.

М 1:20

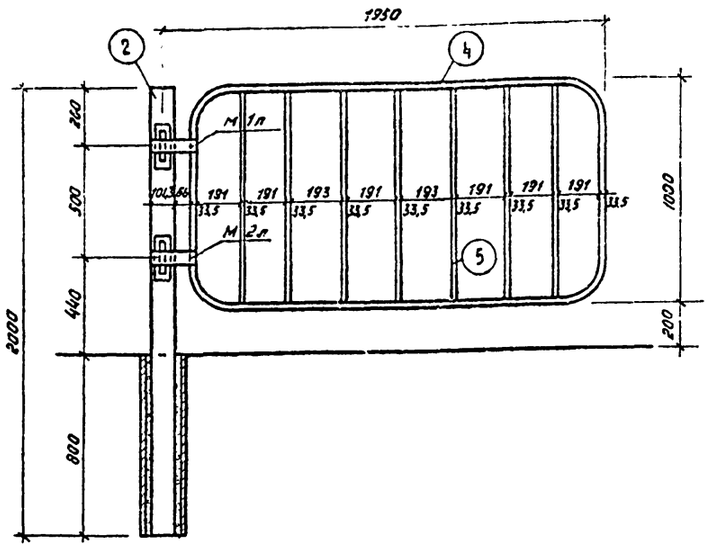

Деталь ворот

Площадки типа IV вариант 1

М 1:20

Спецификация металла на 1 площадку

N поз.	Наименование	Сечение мм	Длина мм	Кол-во шт	Общая длина м	Общий вес кг.	ГОСТ
	Площадка для ферм поголовьем до 1200 коров (тип I)						
1	Стойка основная	ф48	2400	84	201,6	774,1	3262-62
2	Стойка отсекателя	ф75,5	2400	10	24,0	159,2	"
3	Стойка воротная	ф101,3	2400	8	19,2	184,3	"
4	Ограждение	ф33,5			583,5	1394,6	"
5	Отсекатель	ф33,5	1300	10	13,0	31,1	"
6	Обвязка ворот	ф33,5	5170	6	31,0	74,1	"
7	Решетка ворот	ф33,5	1133	12	13,6	32,5	"
8	Обвязка калитки	ф33,5	4070	2	8,1	19,3	"
9	Решетка калитки	ф33,5	1133	2	2,3	5,5	"
10	Пластина для отсекателя	-6×20	300	20	6,0	7,2	103-57
	Всего:					2691,9	
	Площадка для ферм поголовьем до 1200 лошадей (тип II)						
1	Стойка основная	ф48	2600	84	218,4	838,6	3262-62
2	Стойка отсекателя	ф75,5	2600	10	26,0	183,3	"
3	Стойка воротная	ф101,3	2600	8	20,8	199,7	"
4	Ограждение	ф33,5			783,5	1394,6	"
5	Отсекатель	ф33,5	1300	10	13,0	31,1	"
6	Обвязка ворот	ф33,5	5170	6	31,0	74,1	"
7	Решетка ворот	ф33,5	1133	12	13,6	32,5	"
8	Обвязка калитки	ф33,5	4070	2	8,1	19,3	"
9	Решетка калитки	ф33,5	1133	2	2,3	5,5	"
10	Пластина для отсекателя	-6×20	300	20	6,0	7,2	103-57
	Всего:					2785,9	
	Площадка для ферм поголовьем более 1200 коров (тип III)						
1	Стойка основная	ф48	3400	89	213,6	820,2	3262-62
2	Стойка отсекателя	ф75,5	2600	20	48,0	338,4	"
3	Стойка воротная	ф101,3	2400	6	19,2	184,3	"
4	Ограждение	ф33,5			666,0	1591,7	"
5	Отсекатель	ф33,5	1300	20	26,0	62,1	"
6	Обвязка ворот	ф33,5	5170	6	31,0	74,1	"
7	Решетка ворот	ф33,5	1133	12	13,6	32,5	"
8	Обвязка калитки	ф33,5	4070	2	8,1	19,3	"
9	Решетка калитки	ф33,5	1133	2	2,3	5,5	"
10	Пластина для отсекателя	-6×20	300	20	6,0	7,2	103-57
	Всего:					3135,3	
	Площадка для ферм для свиней (тип IV)						
1	Стойка основная	ф48	2000	18	36,0	138,2	3262-62
2	Стойка воротная	ф101,3	2000	4	8,0	76,8	"
3	Ограждение	ф33,5	-		240,0	573,6	"
4	Обвязка ворот	ф33,5	5322	2	11,3	27,0	"
5	Решетка ворот	ф33,5	933	14	13,1	31,3	"
						846,9	

Трубы асбестоцементные ф200 (ГОСТ 1839-48)-для варианта I

Площадки Тип I - 102 шт ℓ=800 мм

—,— Тип II - 102 шт ℓ=800 мм

—.— Тип III - 117 шт ℓ=800 мм

—.. — Тип IV - 22 шт ℓ=800 мм

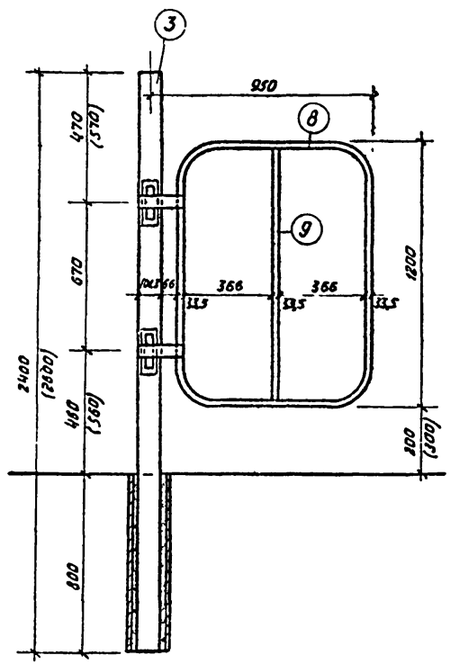

Деталь калитки (правое полотно зеркально левому)

Площадки Тип I и Тип II, вариант 1

М 1:20

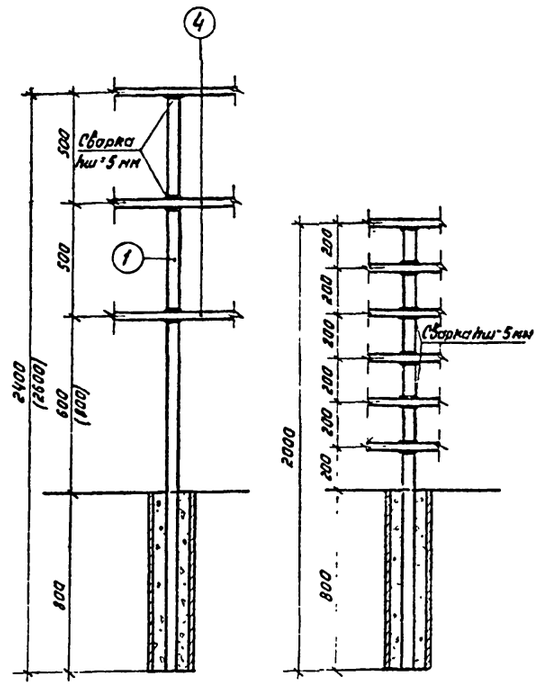

Деталь ограждения

Площадки Тип I и Тип II вариант 1

М 1:20

Деталь ограждения

Площадка Тип III вариант 1

М 1:20

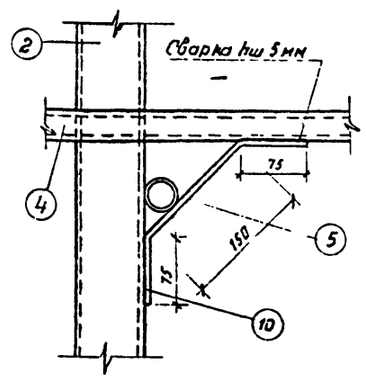

Деталь отсекателя

М 1:5

Примечание

1. Размеры в скобках стоят для площади типа II

ГИПРОНИСЕЛЬХОЗ г. Москва 1970г.	Площадки для обработки кожного покрова крупного рогатого скота, лошадей и свиней (Тип I, Тип II, Тип III, Тип IV). Вариант 1. Детали ограждения. Спецификации.	Типовой проект 807-40
Площадки для обработки кожного покрова крупного рогатого скота, лошадей и свиней; въездной дезбарьер.		Альбом I
		Лист ВС-5

Инв. № 3492-01

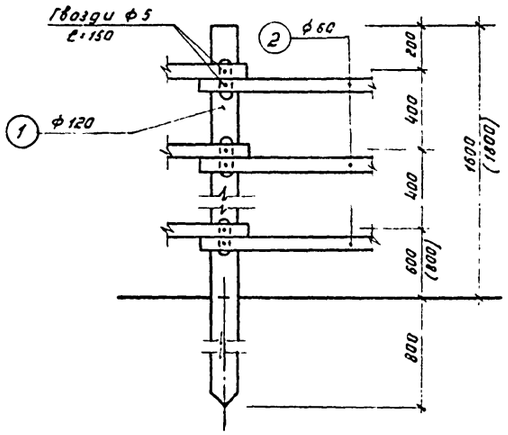

Деталь жердевого ограждения

м 1:20

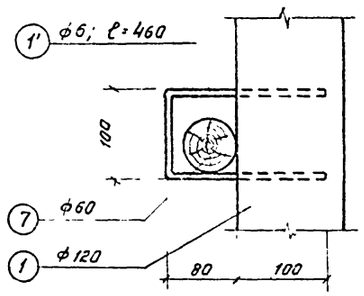

По 1-1

м 1:5

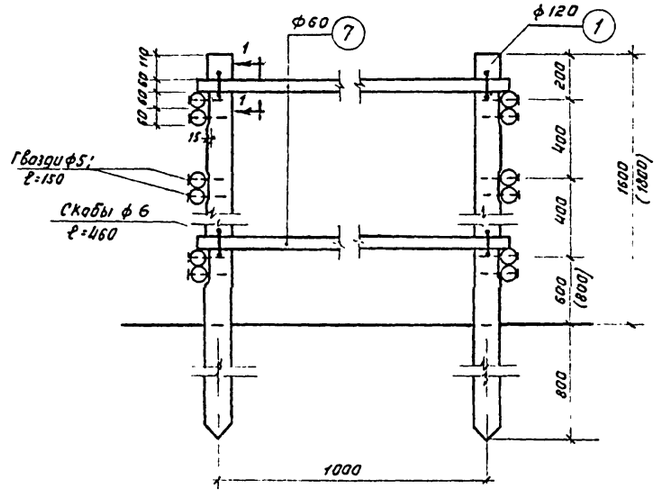

Деталь отсекателя

м 1:20

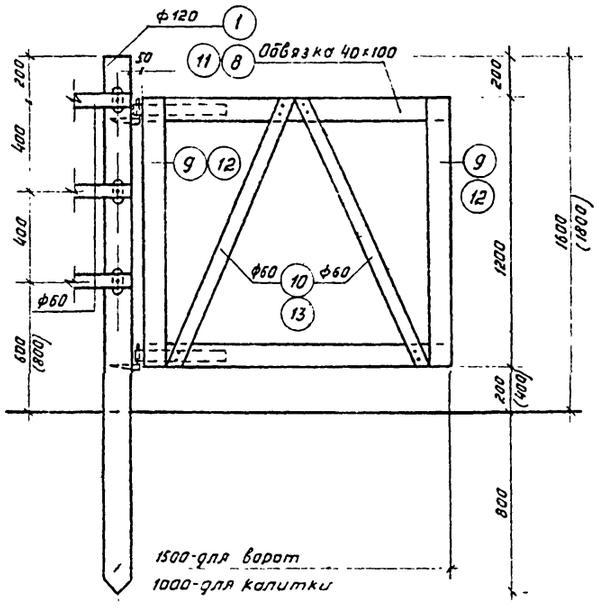

Деталь ворот (правое полотно зеркально левому)

м 1:20

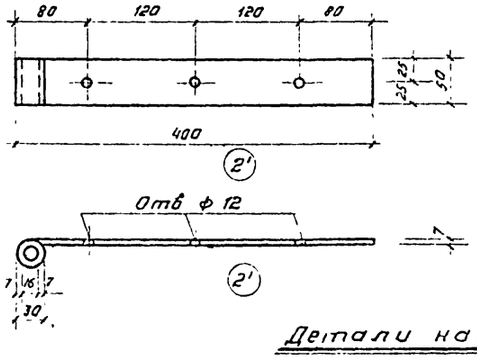

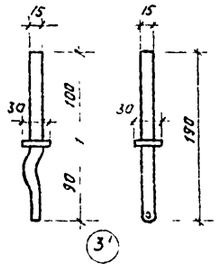

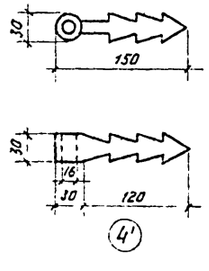

Детали навески ворот

м 1:5

Спецификация лесоматериалов на 1 площадку.

N поз.	Наименование	Сечение мм	Длина мм	Кол-во шт	Общая длина м	Общий объем м³
	Площадка для ферм поголовьем до 1200 коров (Тип I).					
1	Стойка	ф120	2400	70	168,0	1,51
2	Ограждение из жердей	ф60	3200	144	460,8	0,92
3	Ограждение из жердей	ф60	4200	6	25,2	0,05
4	Ограждение из жердей	ф60	3700	12	44,4	0,09
5	Ограждение из жердей	ф60	2200	24	52,8	0,10
6	Ограждение из жердей	ф60	1700	3	5,1	0,01
7	Отсекатель из жердей	ф60	1200	10	12,0	0,02
8	Обвязка ворот	40×100	1400	12	16,8	0,07
9	Обвязка ворот	40×100	1200	12	14,4	0,06
10	Жердевое ограждение ворот	ф60	1400	12	16,8	0,03
11	Обвязка калитки	40×100	830	4	3,3	0,01
12	Обвязка калитки	40×100	1200	4	4,8	0,02
13	Жердевое ограждение калитки	ф60	1500	2	3,0	0,01
			Всего:			2,90
	Площадка для ферм поголовьем до 1200 лошадей (Тип II)					
1	Стойка	ф120	2600	70	182,0	1,62
2	Ограждение из жердей	ф60	3200	144	460,8	0,92
3	Ограждение из жердей	ф60	4200	6	25,2	0,05
4	Ограждение из жердей	ф60	3700	18	66,6	0,13
5	Ограждение из жердей	ф60	2200	24	52,8	0,10
6	Ограждение из жердей	ф60	1700	3	5,1	0,01
7	Отсекатель из жердей	ф60	1200	10	12,0	0,02
8	Обвязка ворот	40×100	1400	12	16,8	0,07
9	Обвязка ворот	40×100	1200	12	14,4	0,06
10	Жердевое ограждение ворот	ф60	1400	12	16,8	0,03
11	Обвязка калитки	40×100	830	4	3,3	0,01
12	Обвязка калитки	40×100	1200	4	4,8	0,02
13	Жердевое ограждение калитки	ф60	1500	2	3,0	0,01
			Всего:			3,05
	Площадка для ферм поголовьем более 1200 коров (Тип III)					
1	Стойка	ф120	2400	85	204,0	1,83
2	Ограждение из жердей	ф60	3200	162	518,4	1,03
3	Ограждение из жердей	ф60	4200	6	25,2	0,05
4	Ограждение из жердей	ф60	3700	6	22,2	0,04
5	Ограждение из жердей	ф60	2200	57	125,4	0,25
6	Ограждение из жердей	ф60	1700	6	10,2	0,02
7	Отсекатель из жердей	ф60	1200	20	24,0	0,04
8	Обвязка ворот	40×100	1400	12	16,8	0,07
9	Обвязка ворот	40×100	1200	12	14,4	0,06
10	Жердевое ограждение ворот	ф60	1400	12	16,8	0,03
11	Обвязка калитки	40×100	830	4	3,3	0,01
12	Обвязка калитки	40×100	1200	4	4,8	0,02
13	Жердевое ограждение калитки	ф60	1500	2	3,0	0,01
			Всего:			3,46

Спецификация металла на 1 площадку

N поз	Наименование	Сечение мм	Длина мм	Количество шт тип I	тип II	тип III	Вес 1 шт. кг.	Общий вес кг. тип I	тип II	тип III	ГОСТ
1'	Скоба	ф6	460	20	20	40	0,11	2,2	2,2	4,4	4991
2'	Навес	-7×50	460	16	16	16	1,25	20,2	20,2	20,2	103-57
3'	Костыль	ф15	190	16	16	16	0,264	4,22	4,22	4,22	2590-57
4'	Ерш	-3×30	150	16	16	16	0,364	5,82	5,82	5,82	103-57

Примечание

1 Размеры в скобках даны для типа II

ГИПРОНИСЕЛЬХОЗ г. Москва 1970 г.	Площадки для обработки кожного покрова крупного рогатого скота и лошадей Тип I, Тип II, Тип III		Типовой проект 807-40
Площадки для обработки кожного покрова крупного рогатого скота, лошадей и свиней, въездной дезбарьер.	Вариант 2	Детали ограждения Спецификации	Альбом I
			Лист АС-6

Гл. констр. отд. Ю. Гл. инж. проекта Мо. Ст. инженер Волк. Инженер Акимова Н.Я. Калиновала Дмит. 1973

Инв. № подл. | Подп. и дата | Взам. инв. №

УПС 3492-01

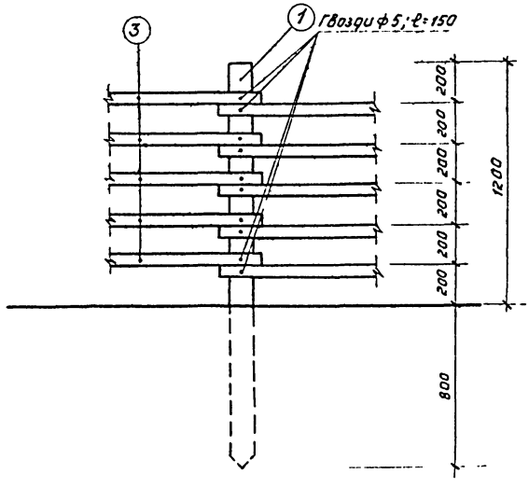

Деталь жердевого ограждения

м 1:20

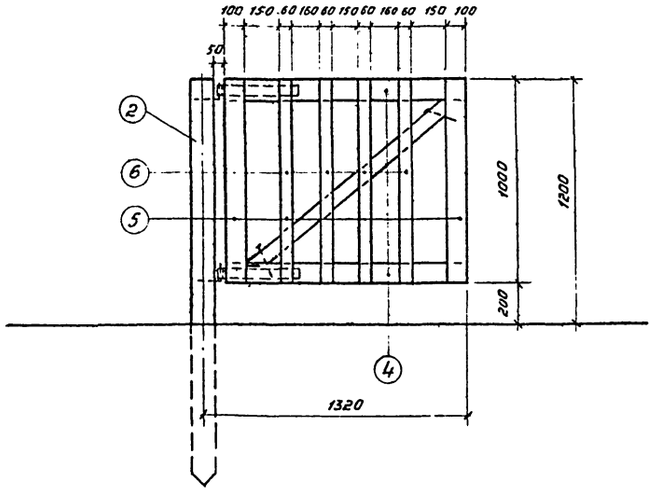

Деталь ворот (правое полотно зеркально левому)

м 1:20

Спецификация лесоматериалов на 1 площадку.

N поз.	Наименование	Сечение мм	Длина мм	Кол-во шт	Общая длина м	Общий объем м³
	Площадка для обработки кожного покрова свиней					
1	Стойка основная	ф 120	2000	16	32,0	0,3
2	Стойка воротная	ф 120	2000	4	8,0	0,1
3	Ограждение из жердей	ф 60	3200	70	224,0	0,5
4	Обвязка ворот	40×100	1210	8	9,7	0,03
5	Обвязка ворот	40×100	1000	8	8,0	0,03
6	Жердевое ограждение ворот	ф 60	1000	16	16,0	0,03
				Всего :		0,99

Спецификация металла на 1 площадку.

N поз.	Наименование	Сечение мм	Длина мм	Кол-во шт	Вес 1 штуки кг.	Общий вес кг.	ГОСТ.
	Площадка для обработки кожного покрова свиней						
1'	Навес	-7×50	460	8	1,26	10,10	103-57
2'	Костыль	ф 15	190	8	0,264	2,12	2590-57
3'	Ерш	-7×30	220	8	0,364	2 91	103-57
					Итого	15,13	

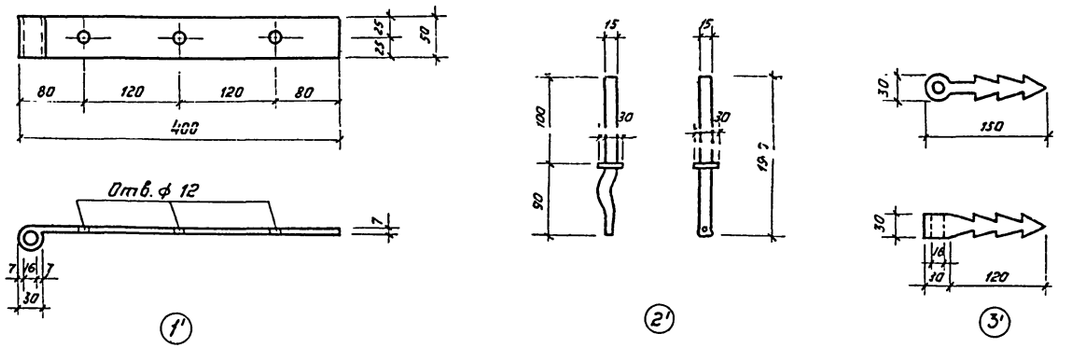

Детали навески ворот

м 1:5

ГИПРОНИСЕЛЬХОЗ г. Москва 1970г.	Площадка для обработки кожного покрова свиней тип II	Типовой проект 807-40
Площадки для обработки кожного покрова крупного рогатого скота, лошадей и свиней; въездной дезбарьер.	Вариант 2 (ограждение деревянное) Детали ограждения Спецификации	Альбом I
		Лист АС-7.

Инв. № 3492-01

Инженер Васин | Копировал Васин 10.11 | Жиновати.н

Инвент. N

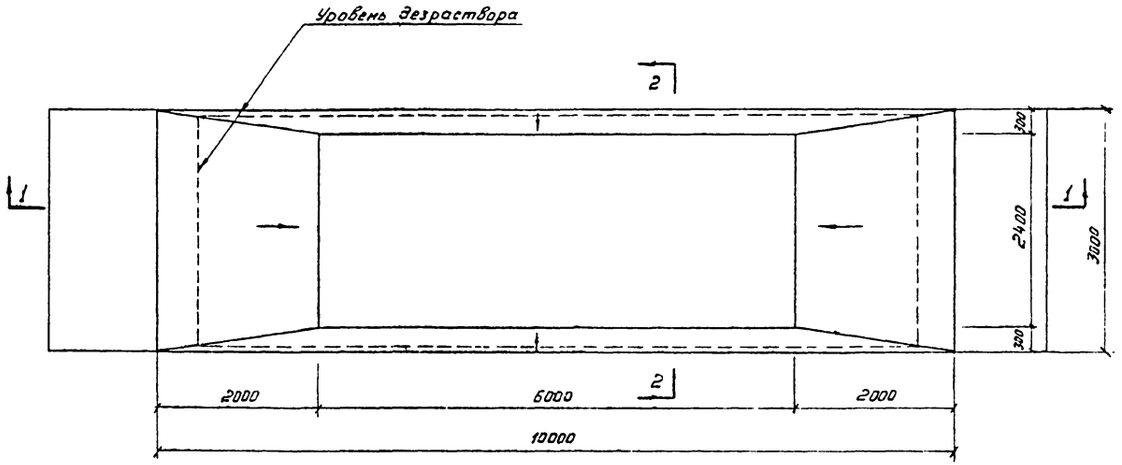

План

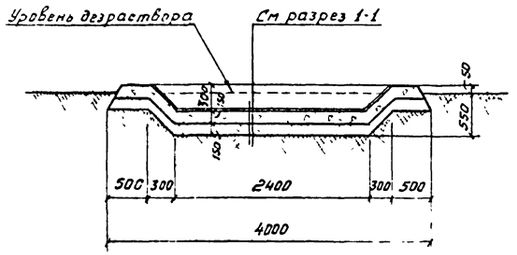

Разрез 2-2

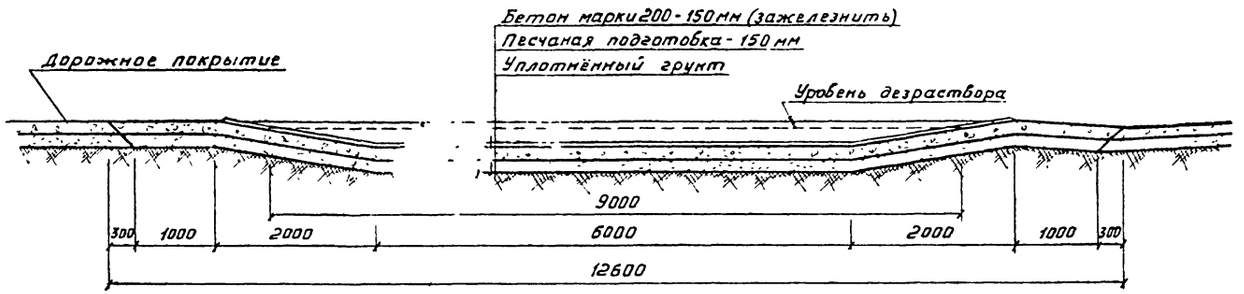

Разрез 1-1

Площадь застройки - 50,4 м²
Строительный объём - 12,5 м³

Масштаб 1:50

ГИПРОНИСЕЛЬХОЗ г. Москва 1970 г.	Въездной дезбарьер	Типовой проект 807-40
Площадки для обработки кожного покрова крупного рогатого скота, лошадей и свиней; въездной дезбарьер.	План Разрезы	Альбом I Лист АС-8

Гл инж инст — Крылов К.С.
Нач отдела — Быстрицкий И.С.
Гл констр. отд — Братерский И.В.
Гл инж. пр. — Чайкина Т.Г.
Рук группы — Перкаль Л.З.
Ст инженер — Марков С.В.
Инженер — Володин Ю.И.
Копировал — Данилова

ИНВ 3442-01

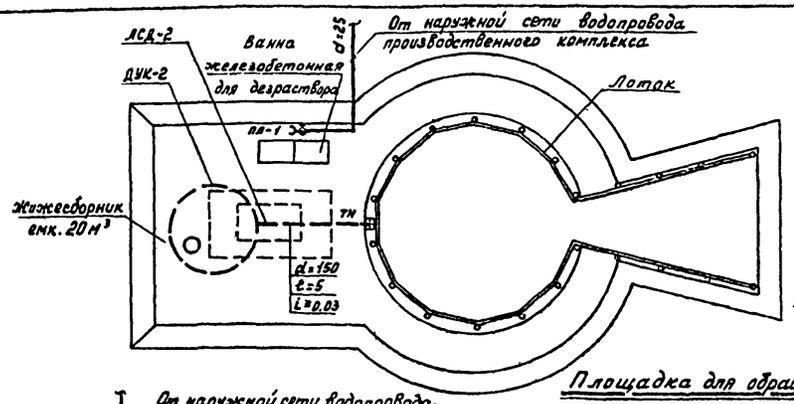

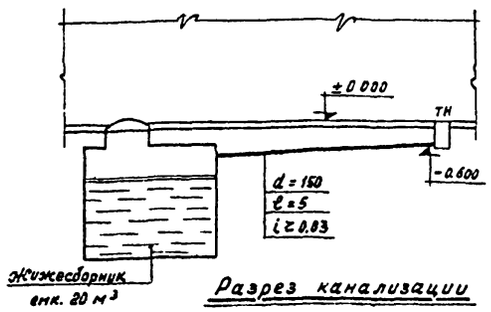

Разрез канализации

Площадка для обработки кожного покрова свиней (тип IV)



Схема водопровода

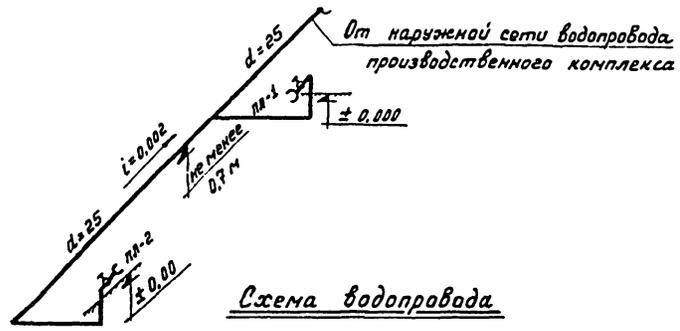

Схема водопровода

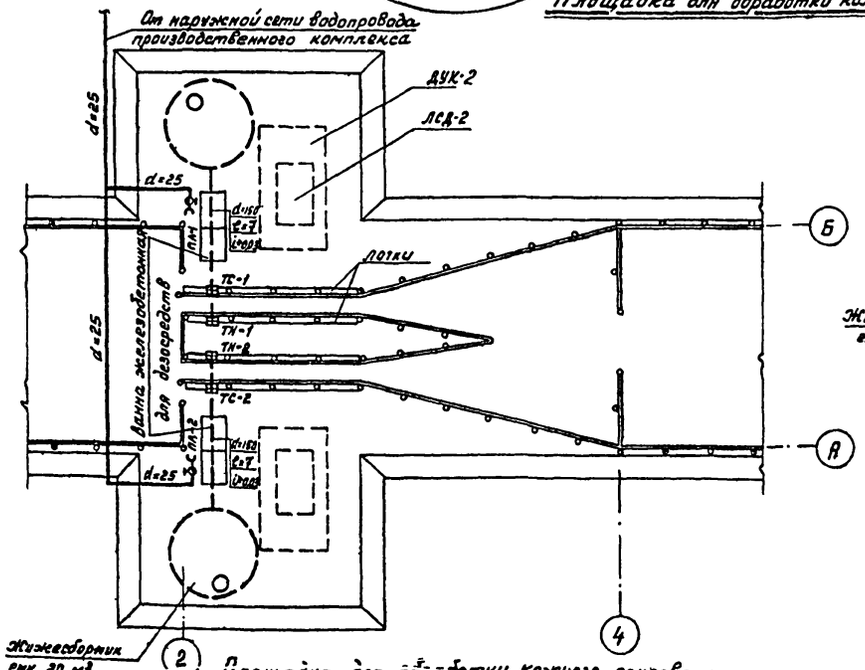

Площадка для обработки кожного покрова крупного рогатого скота (тип III)

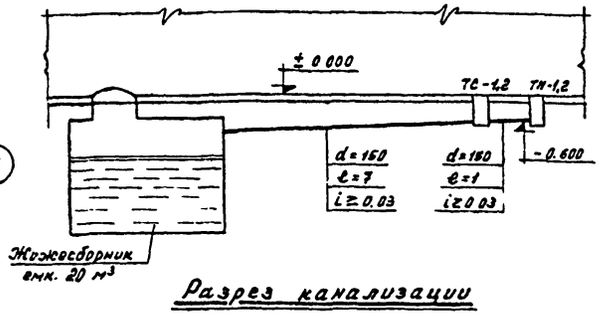

Разрез канализации

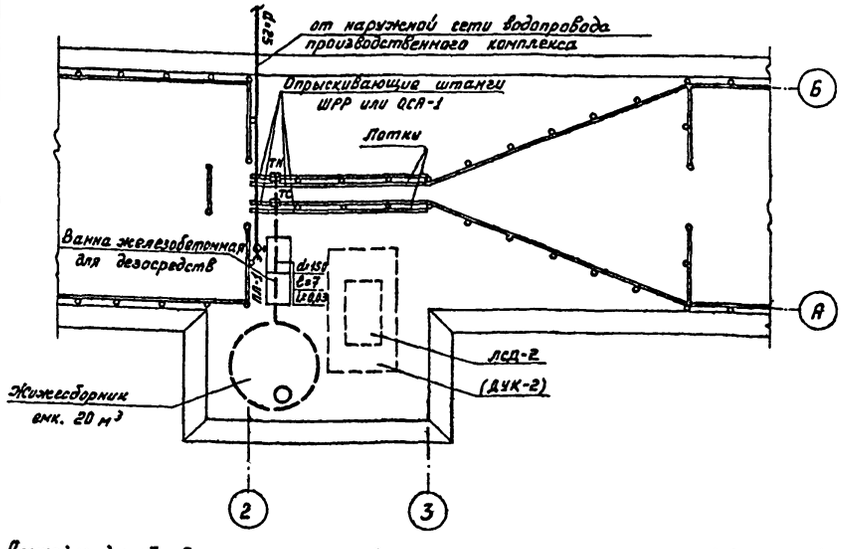

Площадка для обработки кожного покрова крупного рогатого скота и лошадей (тип I и II)

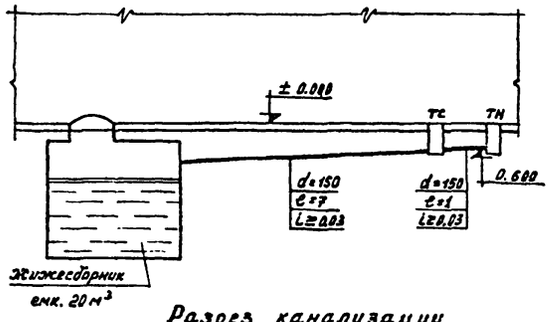

Разрез канализации

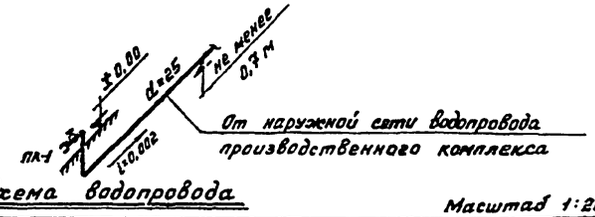

Схема водопровода

Масштаб 1:200; 1:100

Спецификация

№ п/п	Наименование	Эскиз	Изм.	Размер	Кол-во	ГОСТ
	Площадка для обработки кожного покрова свиней (тип IV)					
	Водопровод					
1	Трубы стальные водогазопроводные	——	м	25	5	3262-62
2	Поливочные краны (соединительные головки тип I, II вентиль контргайка)		комп.	25	1	2217-66
	Канализация					
1	Трубы асбестоцементные б/н	— — —	м	150	5	1839-48*
2	Трап бетонный начальный	⊞ ТН-N	шт.		1	серия 2.900-2 выпуск 1 лист ВК-7
	Площадка для обработки кожного покрова крупного рогатого скота (тип III)					
	Водопровод					
1	Трубы стальные водогазопроводные	——	м	25	10	3262-62
2	Поливочные краны (соединительные головки тип I, II, вентиль, контргайка)		ком.	25	2	2217-66
	Канализация					
1	Трубы асбестоцементные б/н	— — —	м	150	8	1839-48*
2	Трап бетонный начальный	⊞ ТН-N	шт.		1	серия 2.900-2 выпуск 1 лист ВК-7
3	Трап бетонный средний	⊞ ТС-N	шт.		1	серия 2.900-2 выпуск 1 лист ВК-8
	Площадка для обработки кожного покрова крупного рогатого скота и лошадей (тип I, II)					
	Водопровод					
1	Трубы стальные водогазопроводные	——	м	25	5	3262-62
2	Поливочные краны (соединительные головки тип I, II, вентиль, контргайки)		комп.	25	1	2217-66
	Канализация					
1	Трубы асбестоцементные б/н	— — —	м	150	8	1839-48*
2	Трап бетонный начальный	⊞ ТН-N	шт.		1	серия 2.900-2 выпуск 1 лист ВК-7
3	Трап бетонный средний	⊞ ТС-N	шт.		1	серия 2.900-2 выпуск 1 лист ВК-8

Примечание Количество водогазопроводных труб дано без учёта труб, прокладываемых по территории ферм (фабрик).

ГИПРОНИСЕЛЬХОЗ г. Москва 1970 г.	Площадки для обработки кожного покрова свиней, крупного рогатого скота и лошадей	Типовой проект 807-40
Площадки для обработки кожного покрова крупного рогатого скота, лошадей и свиней; въездной деззабарьер.	Планы с сетями водопровода и канализации. Схемы водопровода. Разрезы канализации. Спецификация.	Альбом I
		Лист ВК-1

Инв. № 3492 01

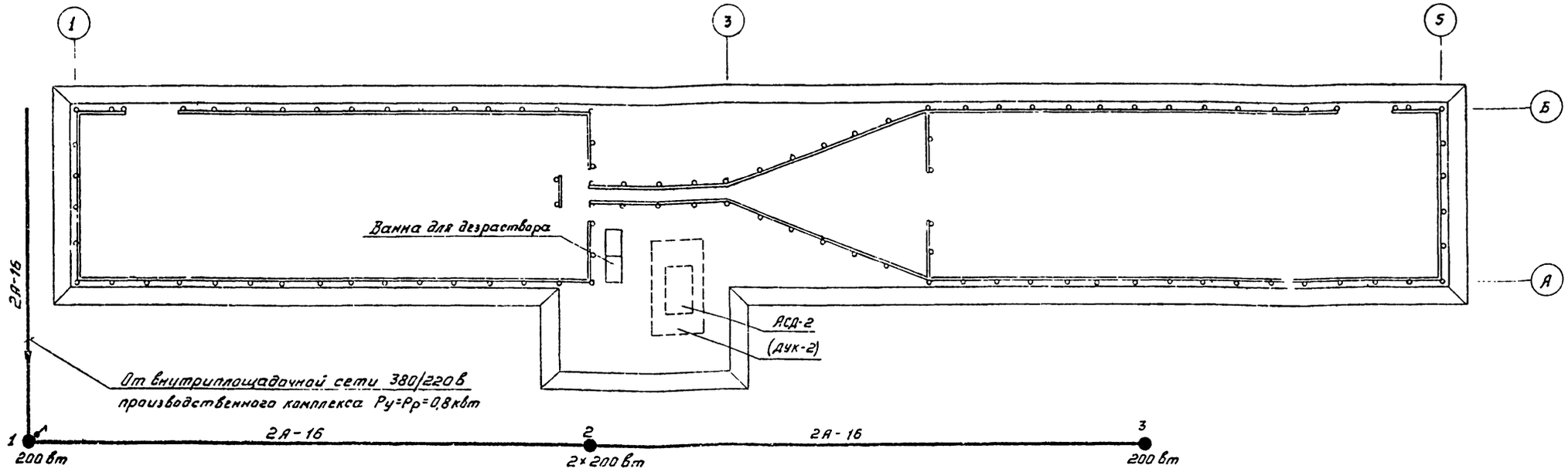

План сети электроосвещения площадок для обработки кожного покрова крупного рогатого скота, лошадей (для ферм до 1200 голов)

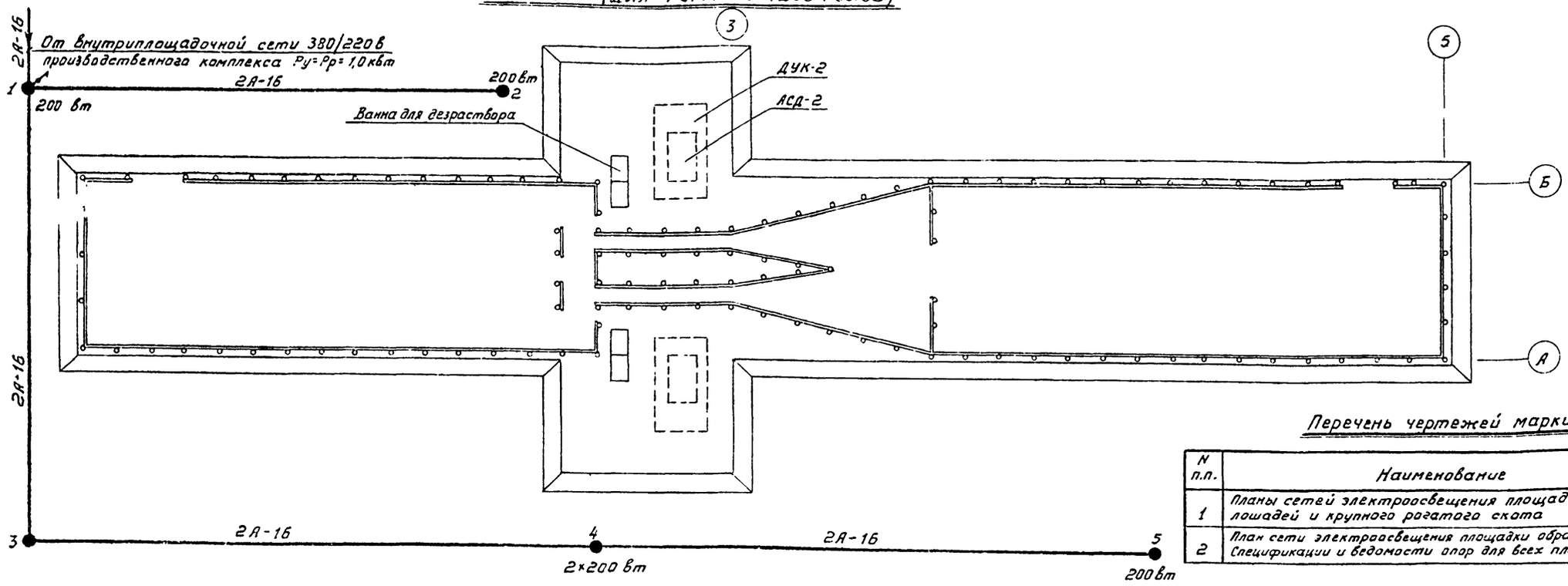

План электроосвещения площадки для обработки кожного покрова крупного рогатого скота (для ферм более 1200 голов)

Перечень чертежей марки „ЭЛ"

N п.п.	Наименование	N чертежа
1	Планы сетей электроосвещения площадок для лошадей и крупного рогатого скота	ЭЛ-1
2	План сети электроосвещения площадки обработки свиней Спецификации и ведомости опор для всех площадок	ЭЛ-2

ГИПРОНИСЕЛЬХОЗ г. Москва 1970 г	Площадки для обработки кожного покрова крупного рогатого скота, и лошадей	Типовой проект 807-40
Площадки для обработки кожного покрова крупного рогатого скота, лошадей и свиней; въездной дезбарьер.	Планы сетей электроосвещения площадок для лошадей и крупного рогатого скота	Альбом I
		Лист ЭЛ-1

Гл. спец. эл. Рук. группы Ст. техник Чаплин Ю.А. Шарф Н.А. Буслаев В.П. Копировал Данилова

Инв. 3492-01

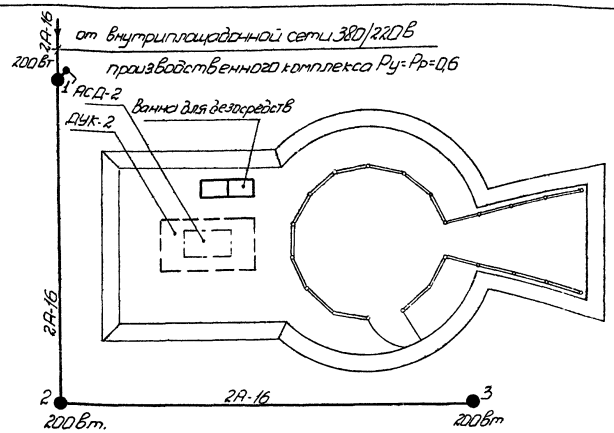

План сети электроосвещения площадки для обработки кожного покрова свиней (М1:200)

Ведомость опор

для площадок по обработке кожного покрова (тип I, II)

№№ п.п.	Наименование опор ВЛ-0,4 кв.	Шифр	№ листов тип пр-та 3.407-49	№ опор по плану	К-во опор
1	Промежуточная опора	Па-1	I-1	2	1
2	Концевая анкерная	КАа-1	I-15	3	1
3	Угловая анкерная	УАа-1	I-15	1	1

Ведомость опор

для площади по обработке кожного покрова (тип IV)

№№ п.п.	Наименование опор ВЛ-0,4 кв	Шифр	№ листов тип пр-та 3.407-49	№ опор по плану	К-во опор
1	Промежуточная опора	Па-1	I-1	1	1
2	Концевая анкерная	КАа-1	I-15	3	1
3	Угловая анкерная	УАа-1	I-15	2	1

Ведомость опор

для площадки по обработке кожного покрова (тип III)

№№ п/п	Наименование опор ВЛ-0,4 кв	Шифр	№ листов тип пр-та 3.407-49	№ опор по плану	К-во опор
1	Промежуточная опора	Па-1	I-1	4	1
2	Концевая опора	КАа-1	I-15	1; 2; 5	3
3	Угловая опора	УАа-1	I-15	3	1

Условные обозначения

- Выключатель герметический
- Опора сети 380/220в без светильника
- 2А-16 — Воздушная линия 380/220в с указанием марки и количества проводов.
- 3 — Опора сети 380/220в со светильником с указанием номера по плану и мощности светильника.

Примечания:

1. По степени надежности электроснабжения электроприемники площадок для обработки кожного покрова животных относятся к потребителям III категории
2. При удалении площадок на расстояние порядка 200 метров на ближайшей к площадке опоре ВЛ-0,4/0,23 кв требуется установить повторное заземление нулевого провода с сопротивлением токам растекания заземлителя не более 10 ом.
3. Строительная длина ВЛ-0,4/0,23 кв площадок: I, II и III типа составляет соотв. 110 и 70 м; площадок обработки кожного покрова свиней - (IV тип) - 50 м
4. Управление наружным освещением производится однополюсным герметическим выключателем, устанавливаемым на опоре № 1 на высоте 1,7 м от уровня земли.
5. Спуск по опоре к выключателю и питание светильников от проводов воздушной сети производится кабелем марки АВРГ.
6. Монтажные работы должны быть выполнены в соответствии с ПУЭ-66

Спецификация

№№ п.п.	Наименование	ед. изм	площадка тип III	площадка тип I и II	площадка тип IV	Примеч
1	Стойка деревянная из сосны 3-го сорта					
	заводской пропитки ℓ=6,5м; ф18	шт/м³	3/0,63	1/0,21	1/0,21	
2	Тоже, ℓ=6,5м; ф14	"	1/0,135	1/0,135	1/0,135	
3	Тоже, ℓ=6,5м; ф20	"	1/0,26	1/0,26	1/0,26	
4	Тоже, подкос ℓ=5,5м; ф18	"	7/0,7	2/0,35	2/0,35	
5	Приставка ж/б типа ПТО-1,7-4,25	"	7/0,91	5/0,65	5/0,65	
6	Ригель ж/б типа Р-1ж, ℓ=0,5м	"	16/0,13	8/0,064	8/0,064	
7	Болт черный М20; L 450; ℓ=100мм	шт/кг	4/4,8	2/2,4	2/2,4	
8	Тоже, М20; L=550; ℓ=180мм	"	4/5,9	2/2,88	2/2,88	
9	Тоже М20; L=600; ℓ=100мм	"	8/19,0	4/6,45	4/6,45	
10	Тоже, М20; L=560; ℓ=100мм	"	8/11,0	4/5,52	4/5,52	
11	Гайка М20;	"	40/2,45	20/1,28	20/1,28	
12	Шайба плоская 60×60×6 отв ф22	"	50/8,5	24/4,1	24/4,1	
13	Бандаж, сталь оцинкованная ф4мм	м/кг	300/30	165/17	165/17	
14	Крюк типа КН-16	шт	8	6	8	
15	Крюк типа КН-22	"	14	10	8	
16	Изолятор типа ШО-16	"	10	6	8	
17	Изолятор типа ТФ-16	"	12	10	8	
18	Выключатель герметический типа ВГПМ2-10	"	1	1	1	
19	Зажим соединительный типа СОА-16-1	"	50	20	30	
20	Провод марки А-16	м/кг	230/12,0	150/8,0	110/5,0	
21	Кабель марки АВРГ сеч. 2×4 кв мм.	м	25	25	20	
22	Светильник типа „СПО-200"	шт	5	4	3	
23	Лампа накаливания 220в; 200вт.	"	5	4	3	
24	Кронштейн для подвески светильника	"	5	4	3	

ГИПРОНИСЕЛЬХОЗ г. Москва 1970г	Площадки для обработки кожного покрова тип I, II, III и IV	Типовой проект 807-40
Площадки для обработки кожного покрова крупного рогатого скота, лошадей и свиней, бездной безбарьер	План сети электроосвещения площадки обработки свиней Спецификации и ведомости опор для всех площадок	Альбом I
		Лист ЭЛ-2

Инв № 3492-01 копия верна Марьева

gost.e-ecolog.ru