ТИПОВОЙ ПРОЕКТ
802 – 194

Свинарник – откормочник на 3000 голов с применением кормодатчика РКА-1000

Альбом I

gost.e-ecolog.ru

ЦЕНТРАЛЬНЫЙ ИНСТИТУТ ТИПОВОГО ПРОЕКТИРОВАНИЯ
ГОССТРОЯ СССР

Москва, А-445, Смольная ул., 22

Сдано в печать 1975 г.

Заказ № 4866 Тираж 150 экз.

Технико-экономические показатели.

Наименование показателей.	Ед изм	Показатели. Всего	на 1 голову
А. Показатели стоимости строительства.			
Общая стоимость строительства:	тыс руб	294,1 / 278,28	
в том числе:			
строительно-монтажные работы	"	255,12 / 251,16	
Технологическое оборудование	"	39,02 / 27,12	
Б. Объемно-планировочные показатели.			
Строительный объем	$м^3$	15990,0	
Площадь застройки.	$м^2$	3516,2	
Полезная площадь.	"	3310,4	
В. Показатели затрат труда и расхода материалов			
Трудоемкость	чел дн	7790,0 / 7473,0	
Цемент	т	554,8 / 551,0	
Сталь	"	107,7 / 107,4	
Бетон	$м^3$	836,42 / 822,62	
Втч тяжелый.	"	739,9 / 726,1	
Сборный ж/б	"	847,0	
Лесоматериалы	"	161,8 / 161,2	
Кирпич.	тыс шт	188,2	

Показатели даны

в числителе - для варианта I

в знаменателе - для варианта II

Содержание альбома.

Наименование чертежей	NN листа	NN стр
1	2	3
Заглавный лист.	1	1
Пояснительная записка.	2,3	2,3
Фасады. Вариант I,II	АС-1	4
План. Вариант I,II.	АС-2	5
Элементы плана N 1,2 Вариант I,II.	АС-3	6
Разрезы. Вариант I,II	АС-4	7
Фундаменты. План. Вариант I,II	АС-5	8
Фундаменты. Элемент плана N1 Сечения. Вариант I,II	АС-6	9
План подпольных каналов в осях 1÷8 и фундаментов под оборудование. Вариант I	АС-7	10
План подпольных каналов в осях 8-16 и фундаментов под оборудование. Вариант I	АС-8	11.
Элементы плана подпольных каналов N 1,2 Сечения 1-1÷8-8. Вариант I,II	АС-9	12
План фундаментов под оборудование в осях 1÷2, 15÷16. Вариант II. Фундамент под оборудование ФО-1. Узлы Спецификации Вариант I,II	АС-10	13
Фундаменты под оборудование ФО-2÷ФО-6 Сечения. Спецификация. Вариант I,II.	АС-11	14.

1	2	3
Монтажные планы колонн, ферм и плит покрытия. Вариант I,II	АС-12	15
Раскладка стеновых панелей Вариант I,II.	АС-13	16
Узлы 1÷8. Вариант I,II	АС-14	17
Монтажный план перемычек Вариант I,II.	АС-15	18
План полов. Экспликация полов Вариант I,II.	АС-16	19
Сводные спецификации сборных железобетонных элементов. Вариант I,II	АС-17	20
Монтажный план обрешетки и кровли. Вариант I,II	АС-18	21
Вентиляционная шахта Вариант I,II	АС-19	22
План ограждения станков. Вариант I,II.	КМ-1	23
Металлическая площадка N1 Вариант I,II.	КМ-2	24
Монтажные детали МД-1÷МД-9 Кронштейн МК-1. Металлические рамки МР-1÷МР-6. Вариант I,II	КМ-3	25
Монтажные планы подвесок технологического оборудования. Вариант I,II	КМ-4	26
Металлические рамки МР-7, МР-8; подвески П-1÷П-6; анкеры А-5; А-6; деталь НД-1	КМ-5	27
Лотки Л-1÷Л-5.	КЖ-1	28
Лоток Л-6. Решётка Р-1.	КЖ-2	29
Пояснительная записка	4	30

Перечень примененных в проекте стандартов и типовых чертежей.

Наименование стандартов (типовых чертежей)	Шифр стандартов (типовых чертежей)	Примечание
Двери деревянные для животноводческих и птицеводческих зданий.	ГОСТ 17324-71	—
Окна деревянные для животноводческих и птицеводческих зданий.	ГОСТ 16407-70	—
Столярные изделия для сельских производственных зданий. Ворота.	Гипроинсельхоз шифр 22-147	раздел 3
Железобетонные фундаменты для производственных зданий сельского хозяйства.	Серия 1.810-1	Выпуск 1
Двухслойные стеновые панели из легких бетонов для животноводческих и птицеводческих зданий.	Серия 1.832-2.	—
Железобетонные колонны для производственных зданий сельского хозяйства	Серия 1.823-1	Выпуск 1
Железобетонные плиты покрытий для производственных зданий сельского хозяйства	Серия 1.865-1	Выпуск 1.
Унифицированные сборные железобетонные каналы.	Серия ИС-01-04	Выпуск 7.
Перемычки железобетонные сборные для жилых и общественных зданий.	Серия 1.139-1	Выпуск 1
Детали сельскохозяйственных зданий и сооружений.	Серия 2.800-2	Выпуск 19.
Крепления стальных неизолированных воздуховодов.	Серия 3.904-10.	—
Листы асбестоцементные волнистые унифицированного профиля и детали к ним.	ГОСТ 16233-70.	—
Свиноводческие комплексы по выращиванию и откорму 54 и 108 тыс. свиней в год	Типовые проекты 802-142 802-143.	Альбом VII
Железобетонные треугольные безраскосные фермы для покрытий сельских производственных зданий с асбестоцементной кровлей.	Серия 1.863-1	Выпуск 1
Унифицированные узлы и детали сельскохозяйственных зданий и сооружений	Серия 2.800-2	Дополнение к выпуску 6

Допущен к применению скорректировкой при привязке по замечаниям экспертизы ЦИТП, изложенными в пояснительной записке п. Д, лист 4, N стр 30

20/III-75 г.

1973	Свинарник-откормочник на 3000 голов с применением кормораздатчика РКА-1000	Заглавный лист.	Типовой проект 802-194	Альбом I	Лист 1

Росгипросельхозстрой г. Москва

Гл инж института | Рук маст N1 | Гл инж проекта | Гл конструкт | Рук группы

Линаск Э.А. | Гущин В.Н. | Кузнецов Ю.М. | Филатов А.А. | Стуканова З.Г. | Техник | Балаев Г.Г. | Копировал | Карушина

12874-01 2

I. Общая часть.

Типовой проект „Свинарника-откормочника на 3000 голов с применением кормораздатчика РКА-1000" разработан на основании задания Министерства Сельского хозяйства СССР от 30 марта 1973 года.

Проект предназначается для следующих условий строительства. сейсмичность района - не выше 6 баллов; территория без подработки горными выработками; расчетная зимняя температура воздуха -30°С, скоростной напор ветра - 27кг/м²; вес снегового покрова - 100 кг/м²; рельеф территории спокойный; грунтовые воды отсутствуют; грунты в основаниях непучинистые, непросадочные со следующими нормативными характеристиками. φ^{II} = 28°; C^{II} = 0,02 кг/см²; E = 150 кг/см²; γ = 1,8 т/м³.

Свинарник предназначается для безвыгульного содержания 3000 голов. Живой вес свиньи при постановке на откорм принят 30кг, съемный вес - 110кг.

Строительство свинарника рекомендуется осуществлять в составе ферм с единовременной вместимостью не менее 6 тыс. голов.

II. Участок для строительства и размещения на нем здания.

Участок для строительства должен отвечать санитарным требованиям, быть обеспечен электроэнергией, достаточным количеством воды для питьевых, хозяйственных, производственных и противопожарных нужд.

Доброкачественность воды для питьевых нужд устанавливается лабораторными анализами.

Здание свинарника на участке размещается в соответствии с утвержденным генеральным планом фермы или комплекса.

III Архитектурно-строительная часть.

А Объемно-планировочное решение.

Одноэтажное с совмещенным покрытием, здание свинарника представляет собой в плане 2 прямоугольника размерами в осях 18×90 и соединенных вставкой размером 12×12.

Здание относится к III классу, III степени долговечности и I степени огнестойкости.

Минимальная высота от чистого пола до низа выступающих несущих конструкций покрытия h = 2,7 м.

В проекте разработаны два варианта кормления свиней:

I вариант - из кормушек с увлажнением кормов в кормушках

II вариант - с пола гранулированными кормами (напольное кормление)

В свинарнике размещаются:

Помещение для содержания свиней;
Венткамера приточная;
Венткамера вытяжная;
Машинное отделение;
Электрощитовая;
Аппаратная;
Служебная;
Инвентарная;
Тамбур.

Б. Конструктивная характеристика здания.

Фундаменты - сборные железобетонные башмаки по серии 1.810-1 выпуск 1; под кирпичные стены - ленточные бутобетонные.

Стены - из керамзитобетонных панелей γ = 1000 кг/м³ по серии 1.832-2; торцевые стены - кирпичные из глиняного обыкновенного кирпича по ГОСТ 530-71.

Колонны - сборные железобетонные по серии 1.823-1 выпуск 1.

Фермы - железобетонные треугольные безраскосные для покрытий сельских производственных зданий с асбестоцементной кровлей. Серия 1.863-1. Выпуск 1.

Покрытие - сборные железобетонные плиты по серии 1.865-1 выпуск 1.

Кровля - асбестоцементные листы унифицированного профиля по ГОСТ 16233-70.

Перемычки - сборные железобетонные по серии 1.139-1 выпуск 1.

Полы - в станках - керамзитобетонные с полимерным покрытием, в служебном помещении - деревянные, в санузле - керамическая плитка, в остальных помещениях - бетонный пол.

Окна - с двойным остеклением по ГОСТ 16407-70.

Двери - по ГОСТ 17324-71.

Отделочные работы - см. указания в таблице на листе АС-3.

Утеплитель - полужесткие минераловатные плиты на синтетической связке γ = 125 кг/м³ по ГОСТ 9573-72

Все деревянные элементы должны быть защищены от возгорания, гниения и поражения дереворазрушающими насекомыми путем антисептирования и огнезащитной обработки. в соответствии со СНиП I-В. 28-62

Теплотехнический расчет ограждающих конструкций произведен исходя из следующих параметров: φ = 65%; $t_в$ = +16°С.

В. Указания по производству работ в зимних условиях.

При производстве работ в зимнее время надлежит руководствоваться СНиП III-Б. 1-71; СНиП III-В. 1-70; СНиП III-В. 4-72; СНиП III-В. 3-62*; СНиП II-В. 2-71

При среднесуточных температурах ниже -20°С марка раствора для кладки стен должна быть принята не ниже „50".

На уровне покрытия в углах, в местах примыкания и пересечения стен заложить горизонтальные анкера из стальной арматуры ф8 AI, которые завести в каждую сторону на 1,0÷1,5 м и и закончить крюками. На период оттаивания стен места опирания перемычек разгрузить путем устройства временных деревянных опор с клиновидными прокладками.

При отсутствии покрытия стены свободной длины более 12 „а", возведенные методом замораживания, необходимо раскреплять в поперечном направлении. Высота нераскрепленной стены к периоду оттаивания должна быть не более 6 „а" (где „а" - толщина стены)

В период оттаивания снег с покрытия должен быть очищен во избежание перегрузки стен

Госгипросельхозстрой г. Москва
Рук. мастерской Ушкин
Гл. инж. пр-та Кузнецов
Рук. группы Филатов
Гл. конструктор Столярова
Рук. группы Багарев
Чертежник Юдина
Копировал Сидорова
Калюшина

1973	Свинарник-откормочник на 3000 голов с применением кормораздатчика РКА-1000	Пояснительная записка	Типовой проект 802-194	Альбом I	Лист 2

Г. Указания по устройству полимерного покрытия керамзитобетонных полов.

Мономер ФА (фурфурольно-ацетоновый мономер) получается методом поликонденсации фурфурола с ацетоном в присутствии щелочи NaOH. Вырабатывается он промышленным путем по временным техническим условиям П-191-60 на Ферганском химическом заводе фурановых соединений (Узбекская ССР г. Фергана). Стоимость 1 кг мономера ФА в 1965 г. была 55 коп. К настоящему времени планировалось снизить её в 1,5-2,5 раза. Расход мономера ФА на 1 м² покрытия около 3 кг. Мономер ФА применяется в качестве связующего вещества и должен соответствовать МРТУ 6-05-94 5-64.

Для получения покрытия на основе мономера ФА необходимы отвердитель и наполнитель. В качестве катализатора твердения лучше всего служит бензосульфокислота-БСК, в количестве от 10% до 30% к весу мономера. Она выпускается Ново-Московским химическим комбинатом (Тульская обл. г Ново-Московск) и соответствует ВТУ МХП № 307-54. Стоимость 1-й тонны БСК-12 руб. Расход БСК на 1 м² покрытия, примерно 0,75 кг.

Растворителем БСК служит ацетон технический, соответствующий ГОСТу 2603-71. Однако можно обойтись и без растворителя, если разогреть БСК до 40-50°. В качестве наполнителей применяются кварцевый или керамзитовый пески. Желательно, чтобы керамзитовый песок имел объемный вес не более 1000 кг/м³.

Пески, применяемые как наполнитель, необходимо предварительно высушить до постоянного веса.

Соотношение компонентов, дающее лучшие результаты по удобоукладываемости смеси, по прочности, агрессивостойкости и др. показателям покрытия, следующее:

вяжущее (мономер ФА)	100 весовых частей
наполнитель (кварцевый песок)	150 —"—
отвердитель (бензосульфокислота)	15-20 —"—
или:	
вяжущее (мономер ФА)	30-35% (по весу)
наполнитель (керамзитовый песок)	60-62% —"—
отвердитель (бензосульфокислота)	7-8% —"—

При растворении БСК ацетоном его добавляют в количестве 2-х весовых частей.

Технология приготовления полимерного покрытия обычная. Компоненты тщательно смешиваются. Сначала смешивается, до получения однородной массы, песок с мономером. Затем к ним постепенно добавляется, разогретая до жидкого состояния (примерно 50°), бензосульфокислота. Одновременно с добавлением БСК смесь быстро перемешивается до получения однородной пластической массы – пластбетон. Пластбетонная масса наносится на керамзитобетонные плиты или на керамзитобетонную подготовку как обычный раствор.

Описанную работу следует производить на открытом воздухе или в помещении с усиленной вентиляцией. Бензосульфокислота может обжечь, а мономер ФА очень липкий и вызывает зуд кожи. Поэтому исполнители должны одеть брезентовые рукавицы, брезентовые фартуки и защитные очки.

Указания составлены на основании справки, выданной институтом „Гипронисельхоз", отделом „Полов", составленной руководителем лаборатории ТиУс/х зданий канд. технич. наук А. Гример и ст. научным сотрудником канд технич. наук. П. Студенцовым.

Росгипросельхозстрой г. Москва	Рук мастерс.	Гущин	Копировал	Карушина	
	Гл инж. пр-та	Кузнецов			
	Гл конструктор	Филатов			
	Рук. группы	Стуканова			
	Техник	Бахарев			

1973	СВИНАРНИК-ОТКОРМОЧНИК НА 3000 ГОЛОВ С ПРИМЕНЕНИЕМ КОРМОРАЗДАТЧИКА РКА-1000	ПОЯСНИТЕЛЬНАЯ ЗАПИСКА	ТИПОВОЙ ПРОЕКТ 802-194	АЛЬБОМ I	ЛИСТ 3

1÷16

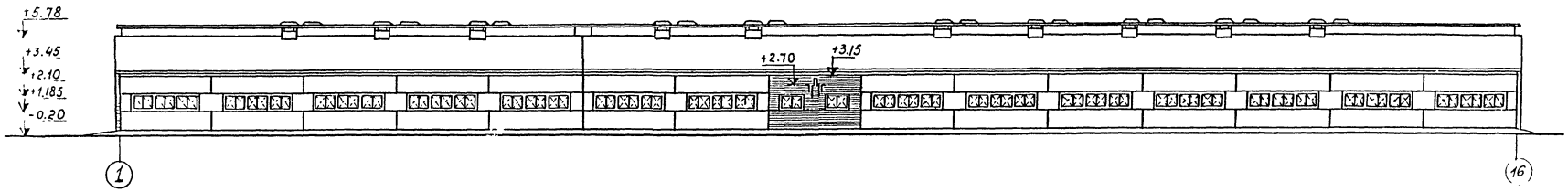

А-Г

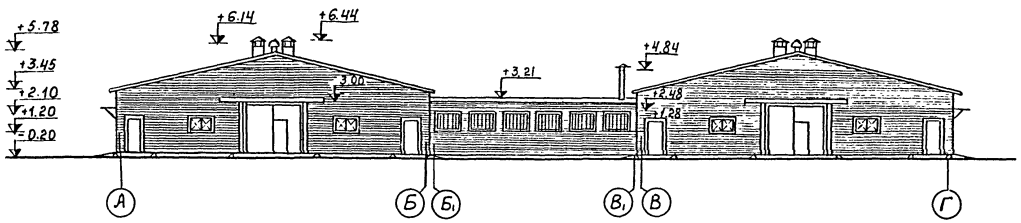

Г-А

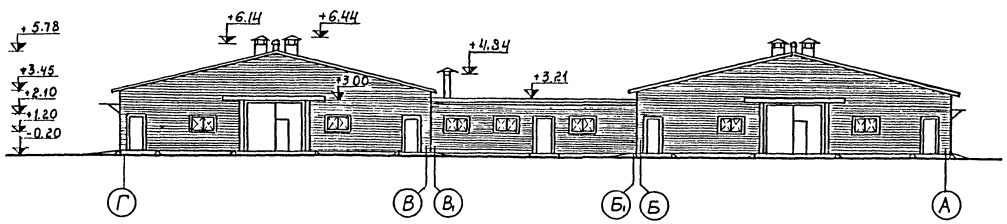

1973	Свинарник-откормочник на 3000 голов с применением кормораздатчика РКА-1000	Фасады. Вариант I, II	Типовой проект 802-194	Альбом I	Лист АС-1

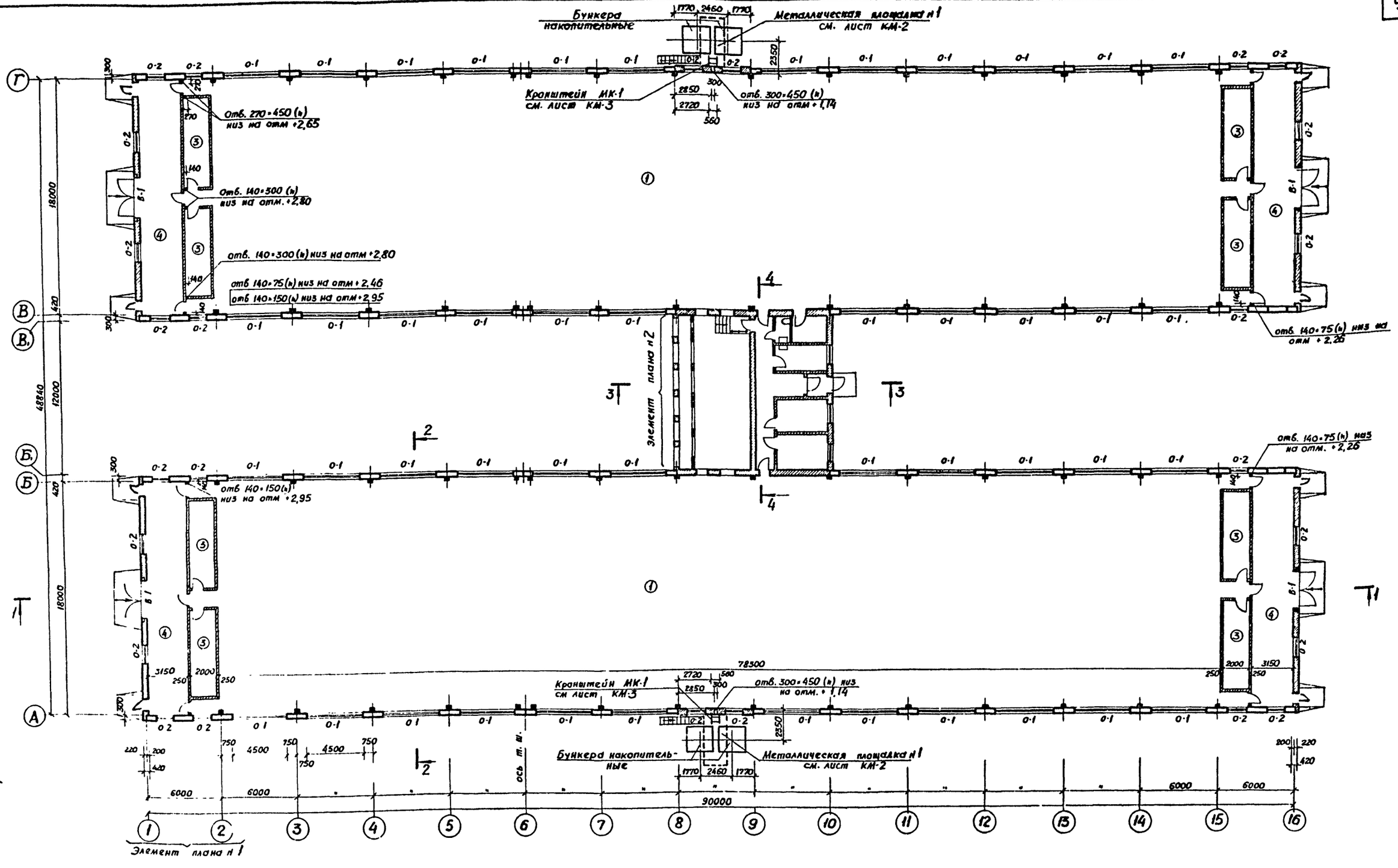

Спецификация металлических элементов

Наименов	Марка эл-та	к-во	Примечания
Кронштейн	МК 1	2	см лист КМ 3
Металлическ рамка	МР-1	4	см лист КМ-3
—"—	МР-2	1	—"—
Ограждение площадки	ПП10	1	серия КЭ 03-1

1973	Свинарник-откормочник на 3000 голов с применением кормораздатчика РКА-1000	План. Вариант I, II.	Типовой проект 802-194	Альбом I	Лист АС-2

Росгипросельхозстрой г. Москва

Согласовано: Бернман Г.Л., Шейнберг А.Л., Демин Ю.А.

Бурихин С.А., Стуканова З.Г., Кутузова А.Г.

Линаск Э.Л., Гушин В.Н., Кузнецов Ю.М., Князев Б.А., Филатов А.А.

гл. инж. пр-та, рук. маст. 1, гл. инж. пр-та, гл. технолог, гл. констр.

12874-01 6

Элемент плана № 1

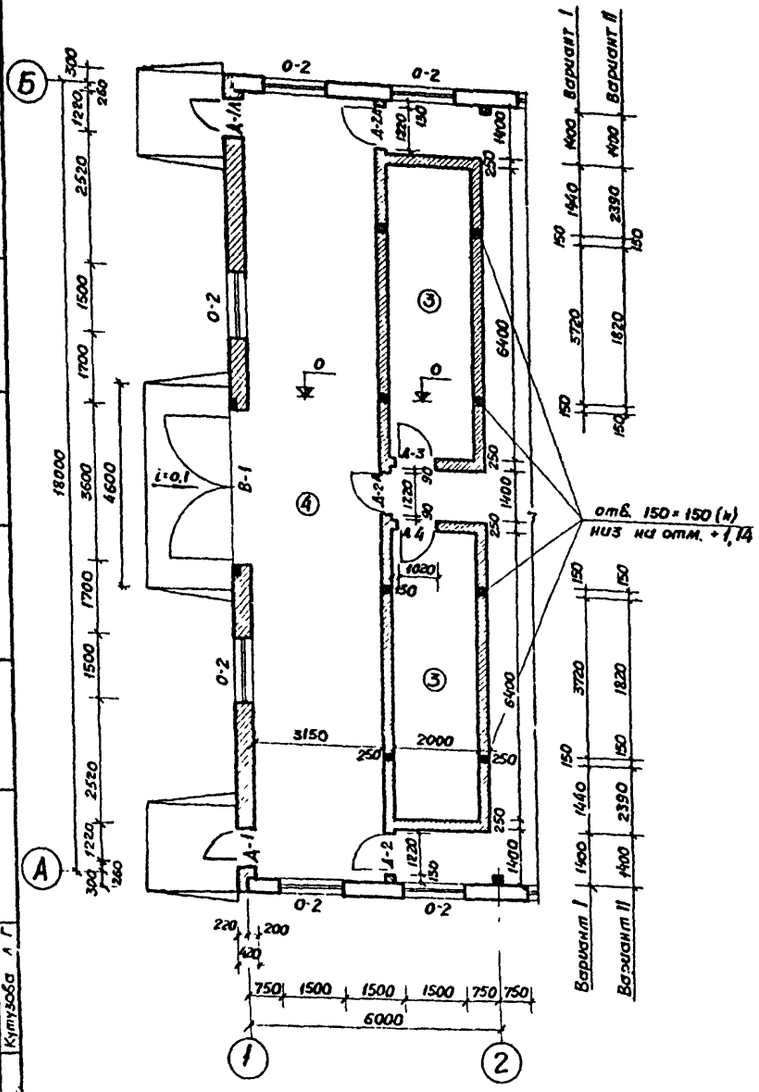

Элемент плана № 2

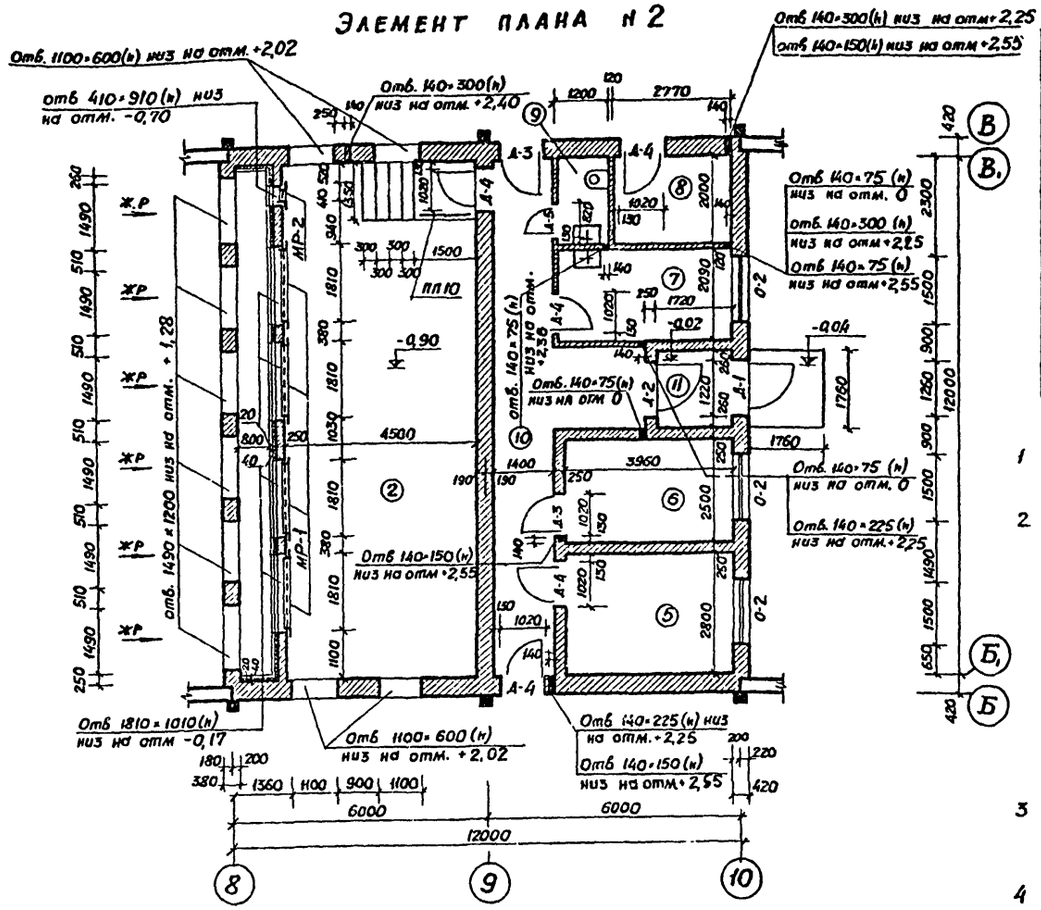

Спецификация проемов окон и дверей на здание

Тип проема по плану здания	К-во мест	Размер проема в кладке в×h, мм	Марка изделия	Применяемые чертежи
О-1	46	—	ОР 09.15 (по 3 шт)	ГОСТ 16407-70
О-2	29	1500×900	ОР 09.15	—"—
Д-1 / Д-1А	5 / 4	1260×2100	Д 74-П / Д 74-Л	ГОСТ 17324-71
Д-2 / Д-2А	7 / 6	1220×2080	Д 68-П / Д 68-Л	—"—
Д-3	6	1020×2080	Д 69-П	—"—
Д-4	9	1020×2080	Д 69-Л	—"—
Д-5	1	820×2080	Д 70-П	—"—
В-1	4	3600×3000	В к-5	Гипронисельхоз шифр 22-147 р.3

Примечания:

1. За условную отм 0 принят уровень чистого пола служебных помещений и верх решеток навозных каналов, что соответствует отметке ▭
2. Кладку стен и перегородок вести из красного кирпича пластического прессования (ГОСТ 530-71) марки 75 на цементно-известковом растворе марки 10 Мрз 15. Кладку наружных стен принять облегченную по серии 2.800-2 выпуск 19 (тип IV, VI) с заполнением уширенного шва минераловатными плитами γ=200-400 кг/м³. Кладку выполнять в соответствии со СН и П III-В. 4-72.
   Кирпичную кладку с отм. -0,93 до -0,05 выполнять из красного кирпича пластического прессования марки 100 (ГОСТ 530-71) на цементно-известковом растворе марки 50 между осями 8-9 и по оси 9, в осях Б₁-В₁.
3. Кладку стен с наружной стороны выполнять с расшивкой швов, с внутренней стороны — вподрезку, а в оштукатуриваемых помещениях — впустошовку.
4. Кирпичные перегородки толщиной 120мм выполнять с прокладкой в каждом четвертом ряду кладки продольной арматуры ф6АI.
5. Все швы стен, учитывая повышенную влажность помещений, должны быть тщательно заполнены раствором.
6. Оконные и дверные откосы оштукатурить цементным раствором.
7. Вокруг здания устроить асфальтовую отмостку шириной 700мм.
8. В свинарнике произвести гидрофобную защиту конструкций раствором ГКЖ за 2 раза в соответствии с требованиями „Рекомендаций по гидрофобной защите внутренних поверхностей ограждающих конструкций сельскохозяйственных зданий... разработанной институтом „Сибгипросельхозстрой."
9. Металлические рамки МР-1, МР-2 устанавливать одновременно с кладкой стен.
10. В качестве утеплителя стен принять жесткие минераловатные плиты на битумной связке (γ=125 кг/м³) толщиной 40мм. Плиты крепить к стенам на битумной мостике. Утеплитель оштукатурить по сетке цементно-песчаным раствором толщиной 20мм. Сетку крепить к стержням ф4ВI, заложенным в кладку с шагом 600мм.

Экспликация и отделка помещений

№№ пом.	Наименование помещений	К-во пом.	Площадь м²	Потолок: штукатурка или затирка	Потолок: окраска	Стены и перегородки: штукатурка или затирка	Стены и перегородки: Окраска или облицовка	Панели (отделка низа стен и перегородок): окраска или облицовка	Панели (отделка низа стен и перегородок): высота мм
1	Помещение для содержания свиней.	2	2853,0	—	известков	затирка	известков	—	—
2	Венткамера приточная	1	63,5	—	—"—	—"—	—"—	—	—
3	Венткамера вытяжная	8	105,6	—	—"—	—"—	—"—	—	—
4	Машинное отделение	4	226,8	—	—"—	—"—	—"—	—	—
5	Электрощитовая	1	11,08	—	клеевая	сложный раствор	клеевая	—	—
6	Аппаратная	1	9,9	—	—"—	—"—	—"—	—	—
7	Служебная	1	8,5	—	—"—	—"—	—"—	—	—
8	Инвентарная	1	5,54	—	известков	затирка	известков	—	—
9	Санузел	1	2,4	—	влагостойк	цементный раствор	—	Керамич. плитка	—
10	Коридор	1	21,1	—	известков	сложн р-р h=21, затирка	известков	клеевая	2100
11	Тамбур	1	2,99	—	—	затирка	—	—	—

1973	Свинарник-откормочник на 3000 голов с применением кормораздатчика РКА-1000	Элементы плана № 1.2. Вариант I, II.	Типовой проект 802-194	Альбом I	Лист АС-3

Согласовано:
гл. спец. — Беркман Г.Л.
гл. спец. — Шейнберг А.А.
рук. группы — Демин Ю.А.
рук. мест 1 — Гущин В.Н.
гл. инж. пр. — Кузнецов Ю.М.
гл. констр. — Филатов А.А.
рук. группы — Стуканова З.Г.
ст. инженер — Кутузова Л.Г.

Росгипросельхозстрой г. Москва

1-1

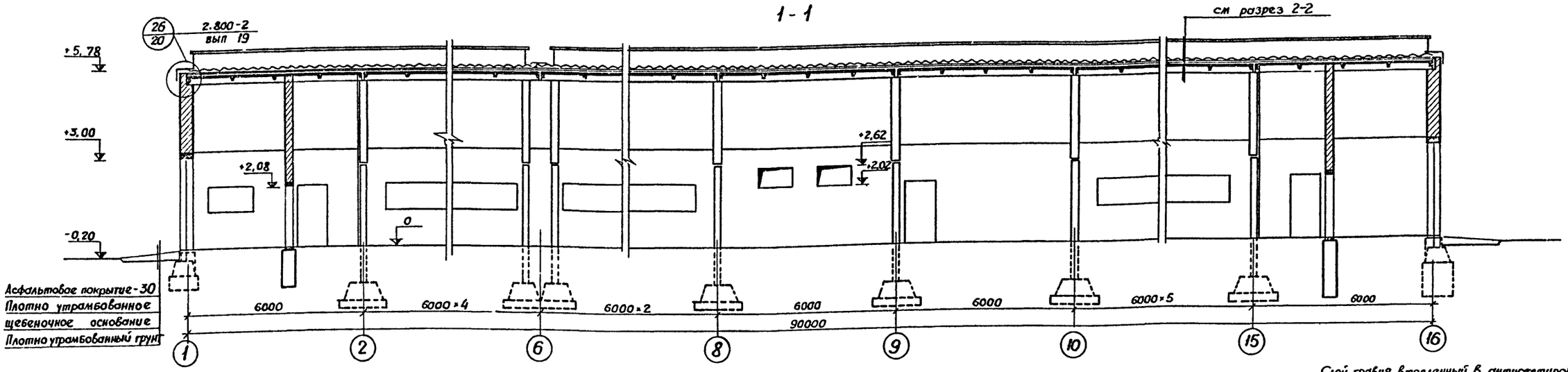

2-2

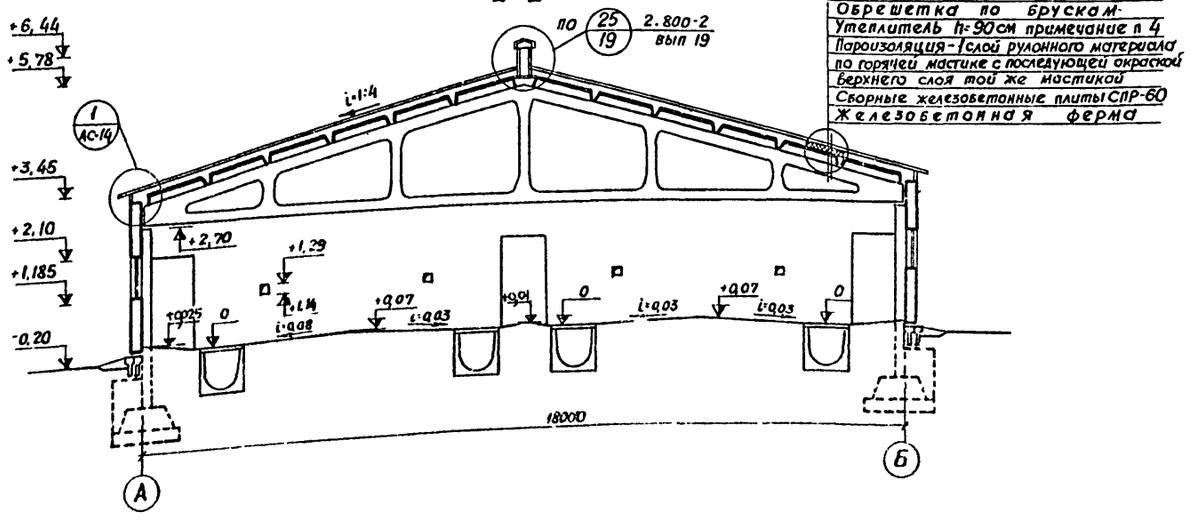

3-3

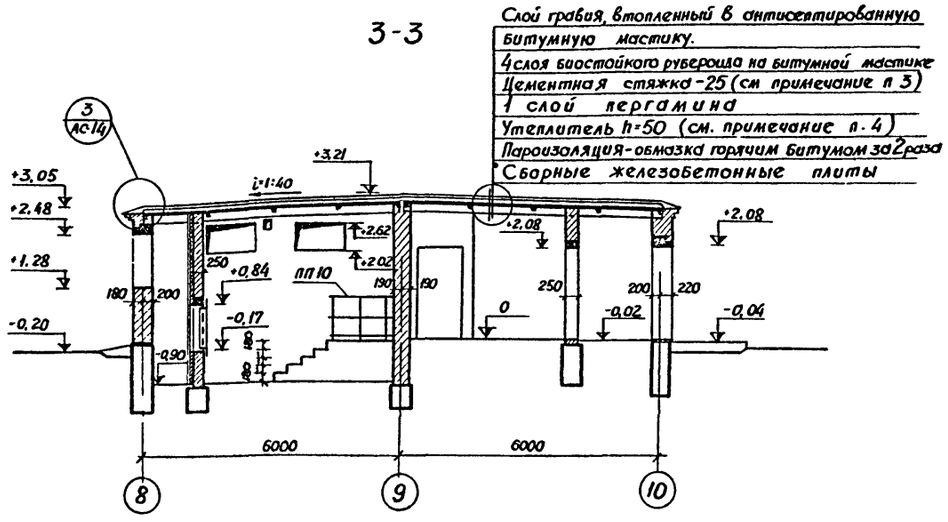

4-4

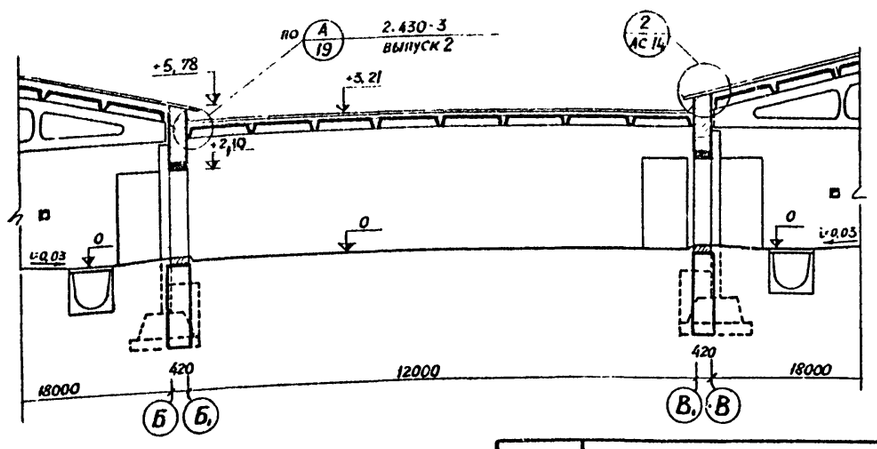

Примечания:

1. Влажность укладываемого утеплителя должна соответствовать СН и П I-В. 26-62.
2. Вентиляционные шахты на разрезах условно не показаны. Установку вентиляционных шахт см. лист АС-19.
3. Стяжка выполняется из цементно-песчаного раствора марки 100 с армированием сеткой из арматурной проволоки диаметром 3мм с размером ячеек 200×200 мм.
4. Утеплитель-плиты полужесткие минераловатные на синтетическом связующем γ=125 кг/м³ по ГОСТ 9573-72.

1973	СВИНАРНИК-ОТКОРМОЧНИК НА 3000 ГОЛОВ С ПРИМЕНЕНИЕМ КОРМОРАЗДАТЧИКА РКА-1000	РАЗРЕЗЫ. ВАРИАНТ I, II	ТИПОВОЙ ПРОЕКТ 802-194	АЛЬБОМ I	ЛИСТ АС-4

Согласовано:
Стуканова З.Г. — Беркман Г.Л.
Дмитриевская — Шейнберг А.Л.
Кутузова А.Г. — Демин Ю.А.
Линаск Э.А. — Гущин В.Н. — Кузнецов Ю.М. — Князев Б.А. — Филатов А.А.
Гл. инж. ин-та — рук. маст 1 — гл. инж. пр-та — гл. технолог — гл. конструкт
Рос. гл. спеціал. — рук. группы
Ростипросельхозстрой г. Москва

12874-01 8

План фундаментов

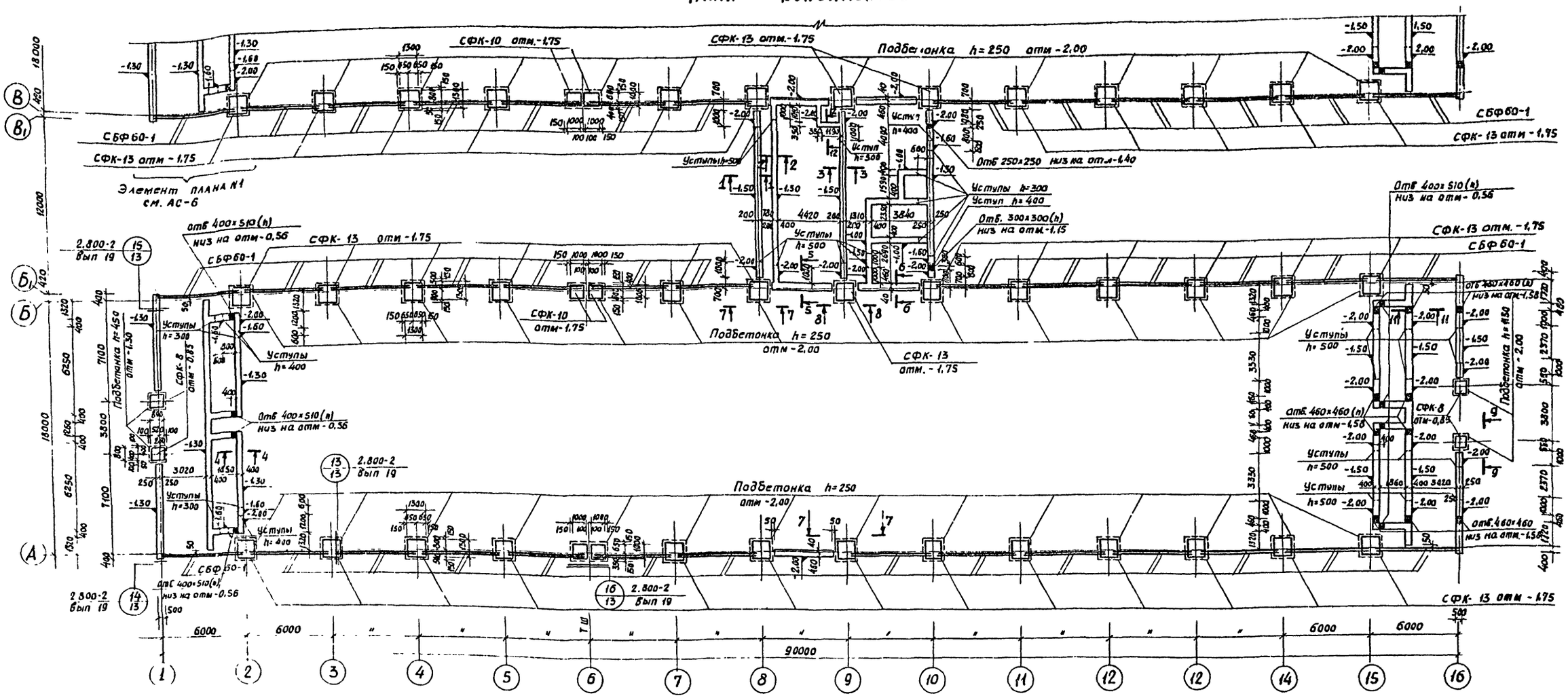

Расчетная схема нагрузок на СФК-13

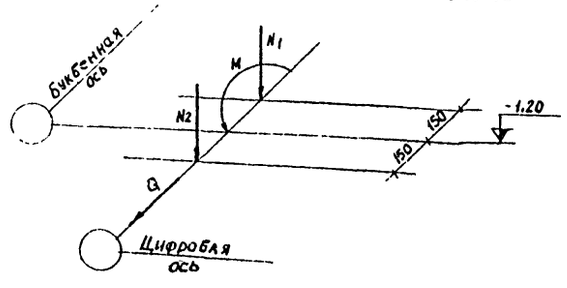

Нагрузки нормативные

N_1 = 19,2 т

N_2 = 8,75 т

H = 1,94 тм

Q = 0,98 т

Примечания:

1. За условную отметку 0 принят уровень чистого пола служебных помещений и верх решеток навозных каналов, что соответствует отметке ▭
2. Фундаменты запроектированы исходя из условий осуществления строительства на площадке со спокойным рельефом, при отсутствии грунтовых вод. Грунты в основаниях непучинистые, непросадочные со следующими нормативными характеристиками $\varphi = 28$; $C^н = 0{,}02$ кг/см²; $E = 150$ кг/см²; $\gamma_0 = 1{,}8$ т/м³.
3. Фундаменты под колонны - сборные железобетонные башмаки, ленточные фундаменты - бутобетонные: бут марки 150, бетон марки 75.
4. Горизонтальную гидроизоляцию на отм. -0,02; -0,05 и -0,95 выполнять из слоя цементного раствора состава 1:2, толщиной 20 мм.
5. При производстве работ в зимнее время руководствоваться указаниями в пояснительной записке.

1973	Свинарник-откормочник на 3000 голов с применением кормораздатчика РКА-1000	Фундаменты. План. Вариант I, II.	Типовой проект 802-194	Альбом I	Лист АС-5

Согласовано: Гл. специал. Шейнберг А.А.; Рук группы Демин Ю.А.; Копировал Карушина З.Г.

Росгипросельхозстрой г. Москва: Рук маст. Гушин Б.Н.; Гл. инж. пр. Кузнецов Ю.М.; Гл. констр. Филатов А.А.; Рук гр. пры Стуканова З.Г.; Ст. инженер Кутузова А.Г.

12874-01 9

Элемент плана №1

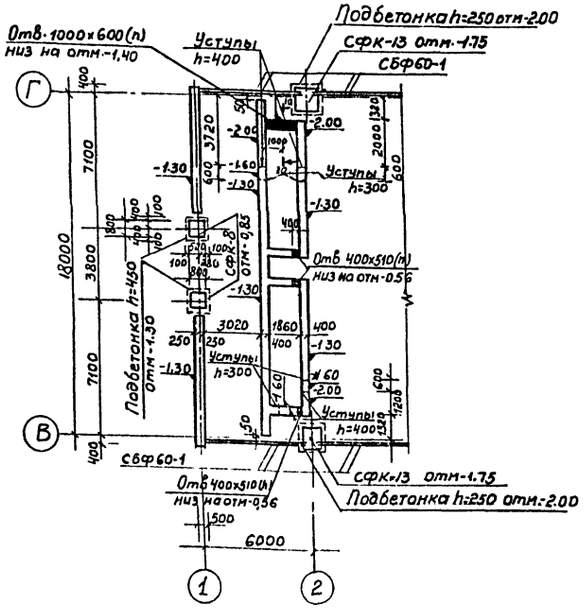

1-1

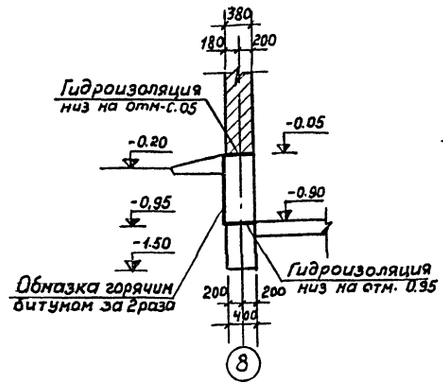

2-2

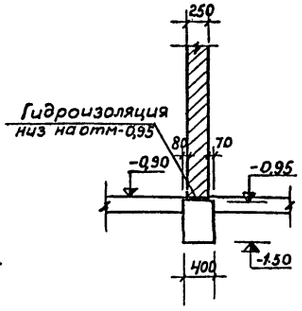

3-3

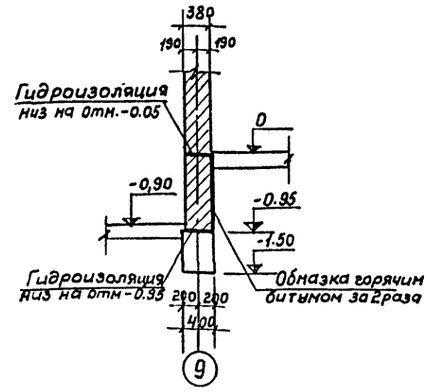

4-4

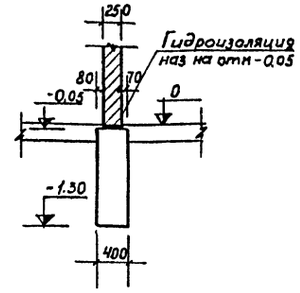

5-5

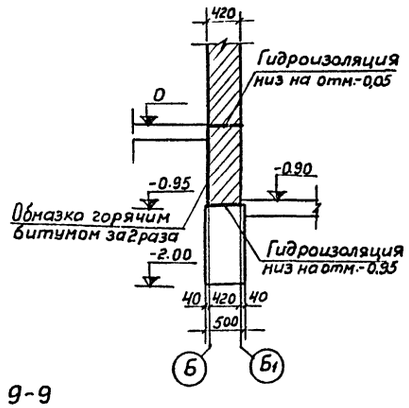

6-6

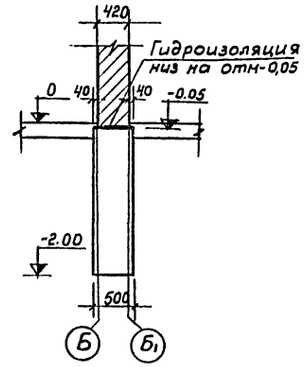

7-7

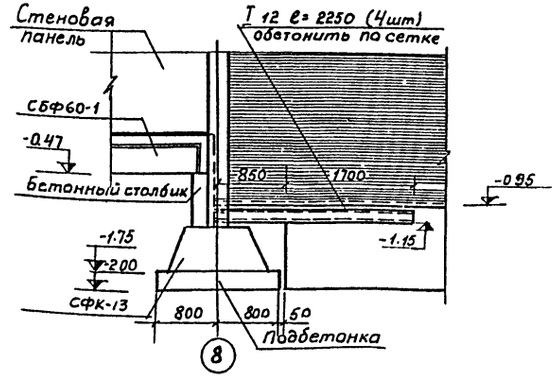

8-8

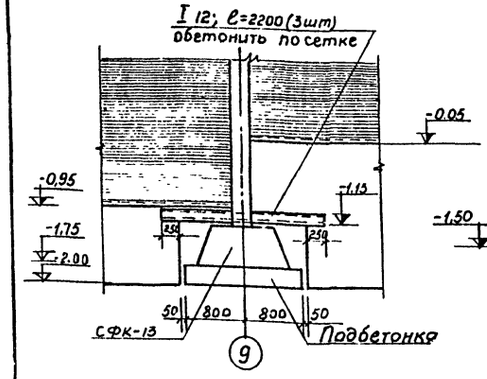

9-9

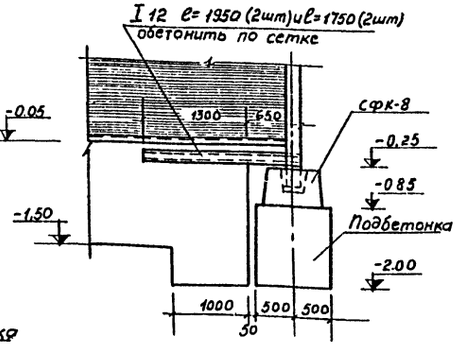

10-10

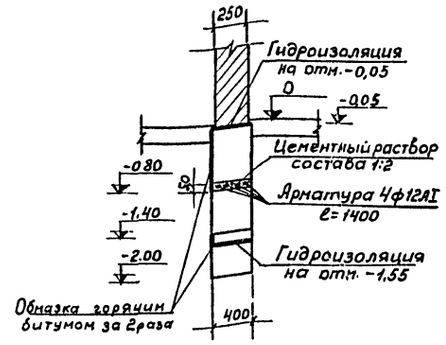

11-11

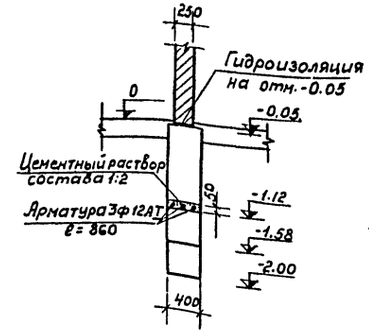

12-12

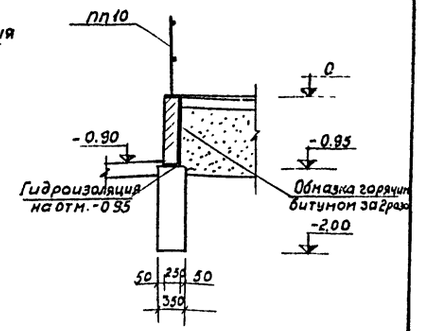

1973	Свинарник-откормочник на 3000 голов с применением кормораздатчика РКА-1000	Фундаменты. Элемент плана. Сечения.	Типовой проект 802-194	Альбом I	Лист АС-6

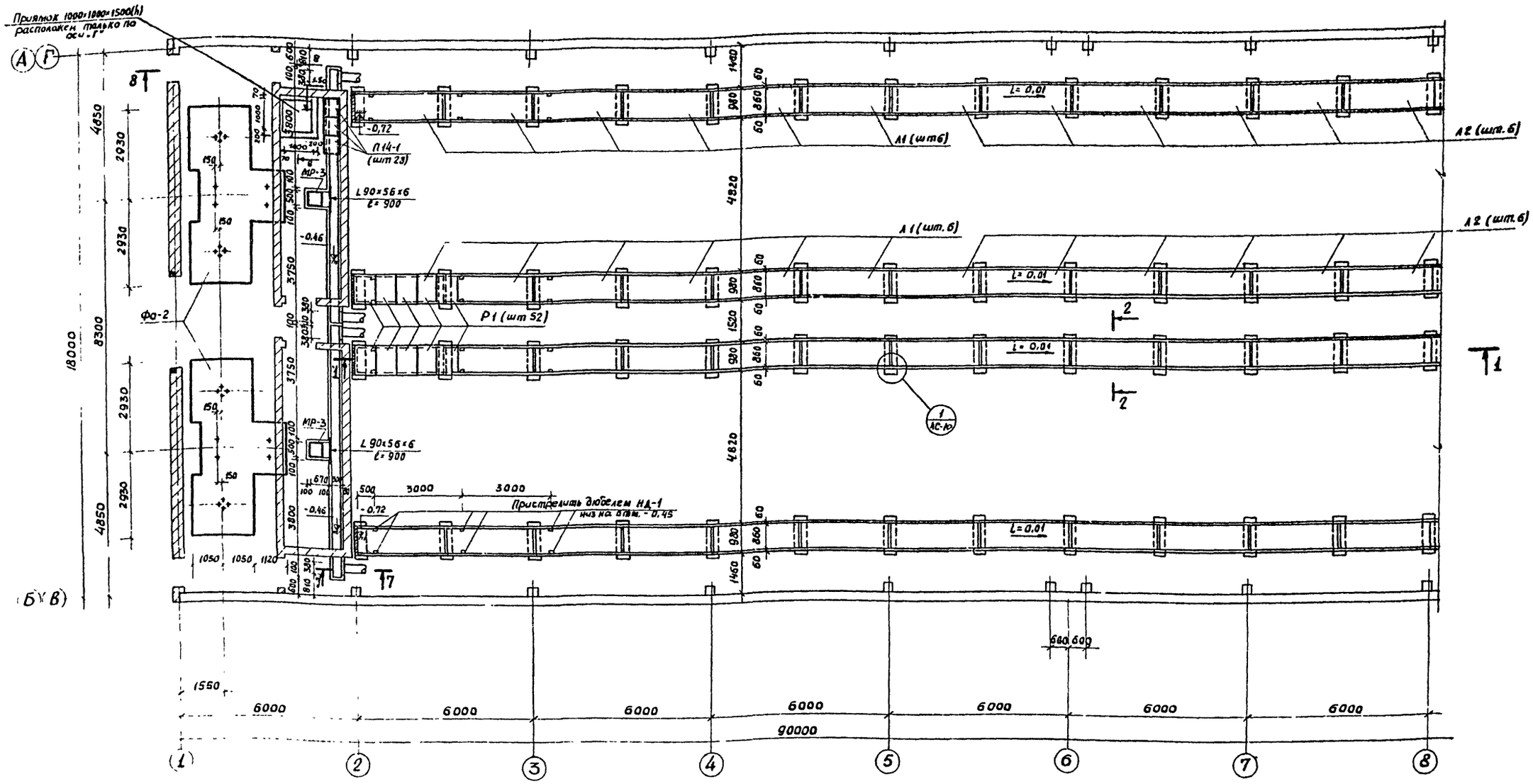

Примечания:

1. Отметка верха решетки навозного лотка соответствует условной отметке 0.
2. Лотки устанавливать на уплотненную песчаную подушку толщиной 100 мм по выравненной поверхности основания
3. Монолитные участки и торцевые стенки лотков выполнять из бетона М 300. Торцевые стенки лотков армировать сеткой 250/200/4/8 с приваркой ее к сетке продольных стенок лотка
4. Наружные поверхности лотков и стен подпольных каналов обмазать горячим битумом за 2 раза по грунтовке состава: 1 часть битума и 2 части керосина.
5. После установки лотков добетонировать стенки до отметки - 0,08 /см. узел 2/.
6. Фундаменты под оборудование и каналы вентиляции выполнять из бетона М 200.
7. План в осях 8-16, элементы планов, сечения каналов см. листы АС-8, АС-9.
8. Спецификацию сборных железобетонных элементов см. лист АС-17.
9. Размеры фундаментов под оборудование и положение гнезд для анкерных болтов уточнить по полученному оборудованию.

1973	СВИНАРНИК-ОТКОРМОЧНИК НА 3000 ГОЛОВ С ПРИМЕНЕНИЕМ КОРМОРАЗДАТЧИКА РКА-1000	ПЛАН ПОДПОЛЬНЫХ КАНАЛОВ В ОСЯХ 1÷8 И ФУНДАМЕНТОВ ПОД ОБОРУДОВАНИЕ. ВАРИАНТ I.	ТИПОВОЙ ПРОЕКТ 802-194	АЛЬБОМ I	ЛИСТ АС-7

Согласовано: Гл. специалист Берхман Г.Л.; Гл. специалист Шейнберг А.Л.; Рук группы Демин Ю.А.; Копировал Карушина З.Г.

Рук мастерской Гушин О.Н.; Гл. инж. проекта Кузнецов Ю.М.; Гл. конструктор Филатов А.А.; Рук группы Стуканова З.Г.; Инженер Дмитриевский

Росгипросельхозстрой г. Москва

12874-01 11

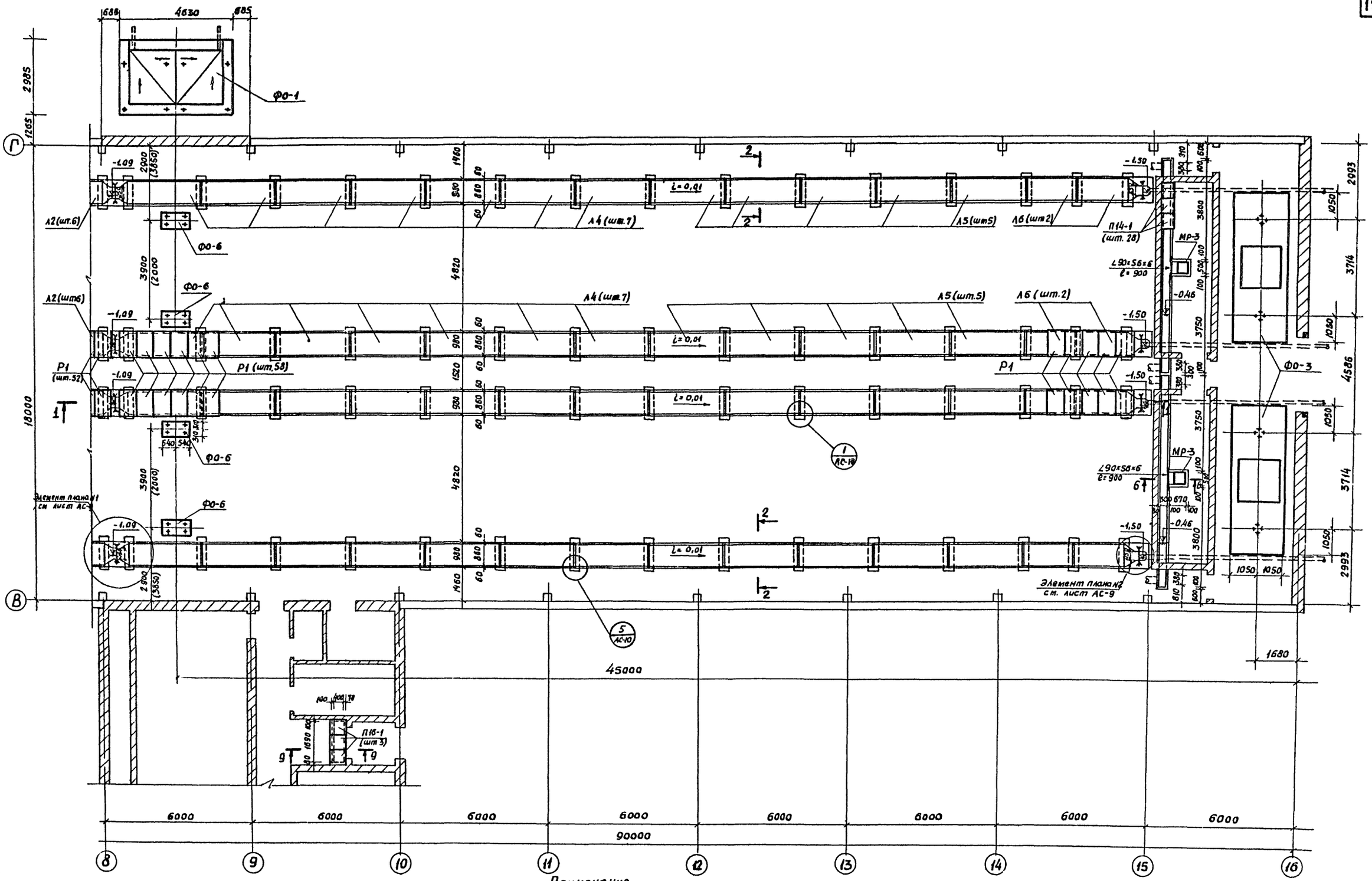

Примечания

1. План подпольных каналов в осях 1-8 и фундаментов под оборудование см. лист АС-7.
2. Элементы планов подпольных каналов №1,2 см. лист АС-9
3. Размеры в скобках даны для варианта II.
4. После монтажа внутреннюю поверхность лотков покрыть составом АСП-14У за 2 раза.

1973	Свинарник-откормочник на 3000 голов с применением кормораздатчика РКА-1000	План подпольных каналов в осях 8-16. и фундаментов под оборудование. Вариант I.	Типовой проект 802-194	Альбом I	Лист АС-8

Росгипросельхозстрой г. Москва.

Согласовано:

Гл. специалист	Берман Г.Л.	
Гл. специалист	Шойнберг А.А.	
Рук. группы	Денин Ю.А.	
Копировал	Карушина З.Г.	
Рук. мастерск.	Гущин В.Н.	
Гл. инж. проекта	Кузнецов Ю.М.	
Гл. конструктор	Филатов А.А.	
Рук. группы	Стуканова З.Г.	
Инженер.	Дмитриевская И.	

1-1

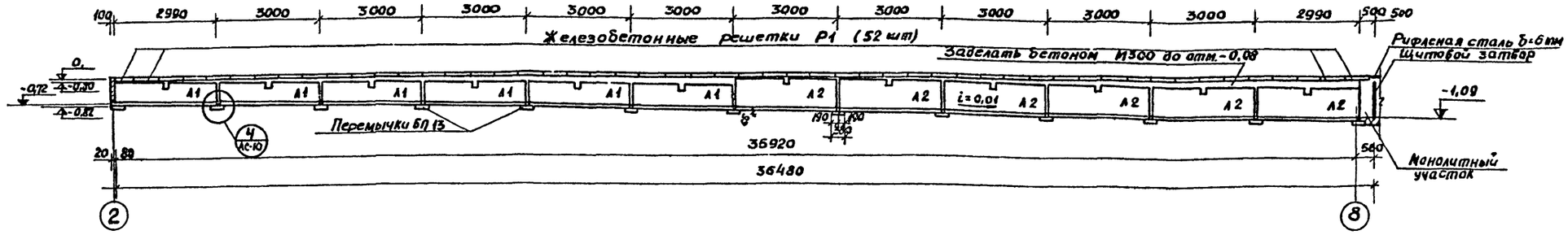

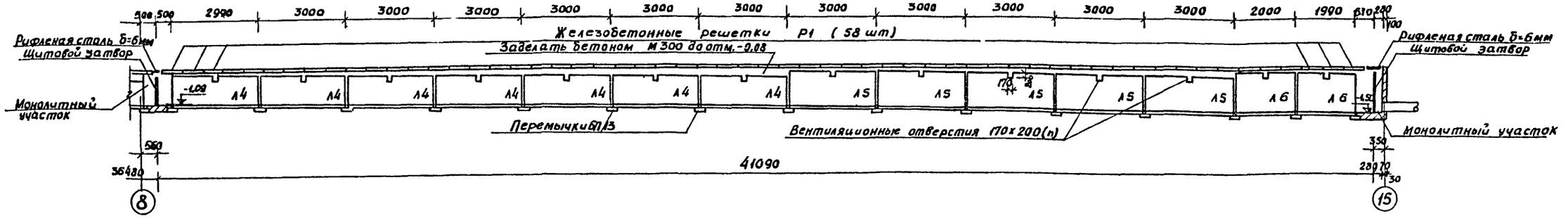

Элемент плана N1

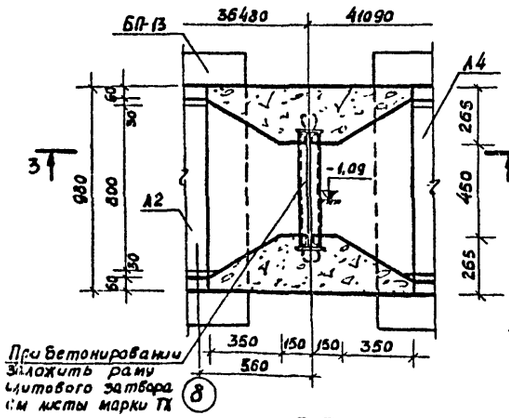

Элемент плана N2

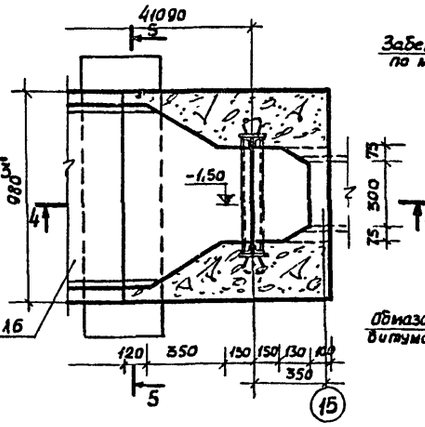

2-2

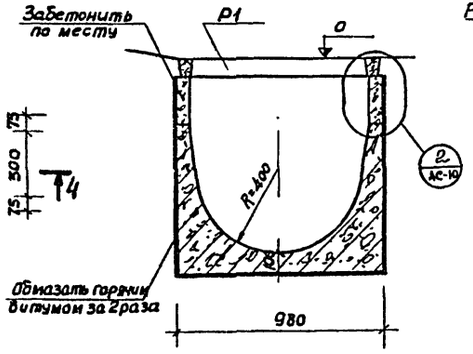

3-3

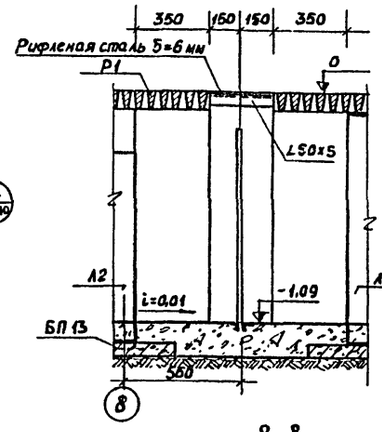

4-4

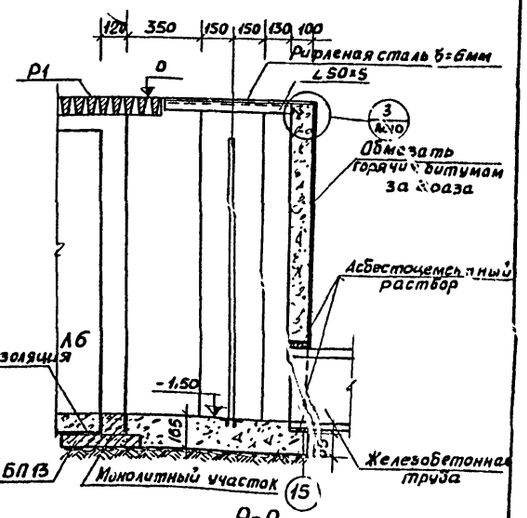

5-5

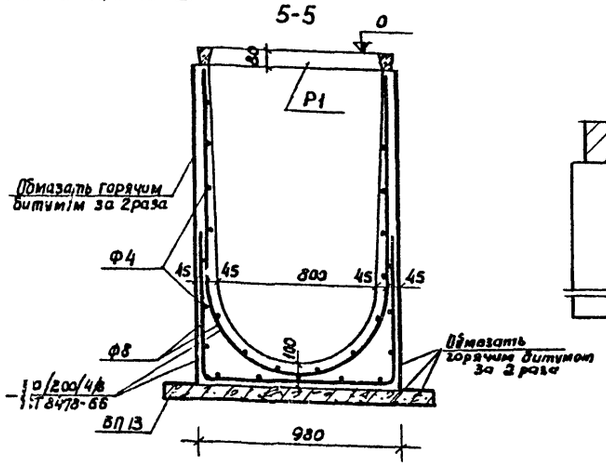

6-6

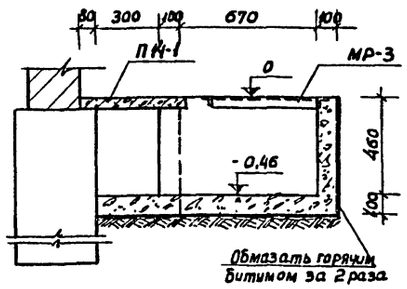

7-7

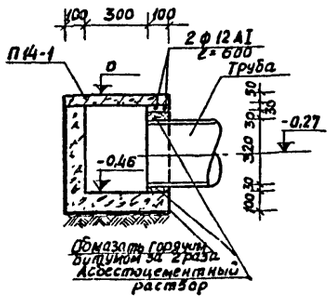

8-8

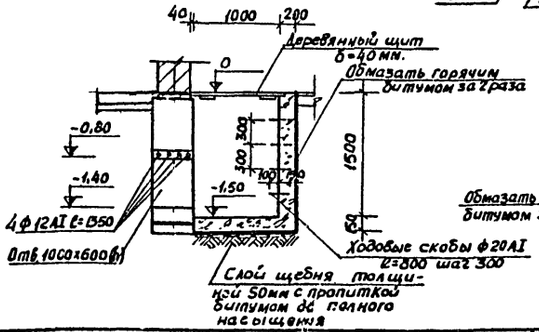

9-9

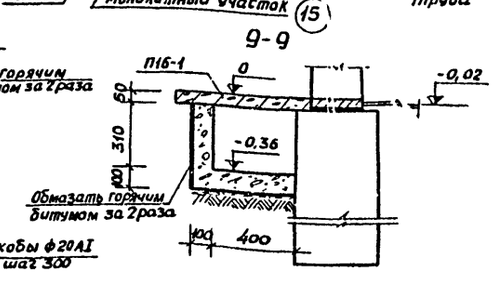

Согласовано

Гл. специалист	Шершберг Л.Г.	
Рук. группы	Семин Ю.А.	
	Кузнецов Ю.М.	
	Филатов А.А.	
	Стуканов А.Т.	
	Дмитриевская Н.И.	
Рук. мастерской	Гущин В.И.	
Гл. инж. проекта	Шершберг Л.Г.	
Гл. конструктор	Семин Ю.А.	
Рук. группы	Семин Ю.А.	
Инженер	Дмитриевская Н.И.	
Копировал	Кондрат	Карпушина

Ростпроселькозстрой
г. Москва.

1973	Свинарник-откормочник на 3000 голов с применением кормораздатчика РКА-1000	Элементы плана подпольных каналов №1,2. Сечения 1-1÷9-9. Вариант I, II.	Типовой проект 802-194	Альбом I	Лист АС-9

12874-01 13

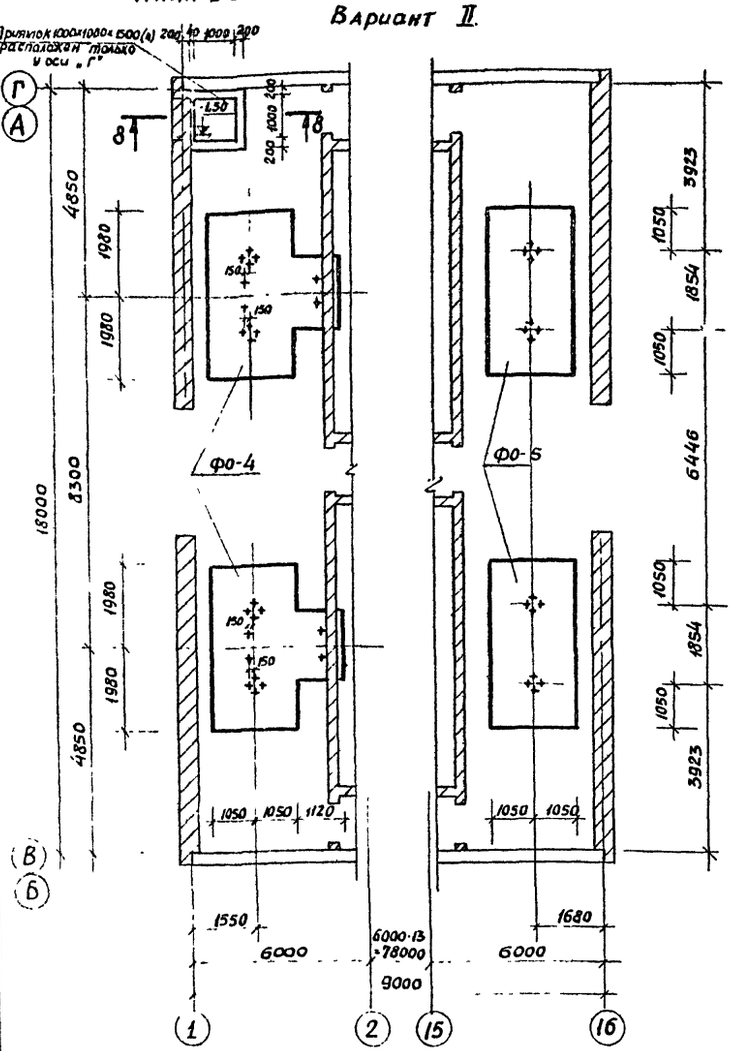

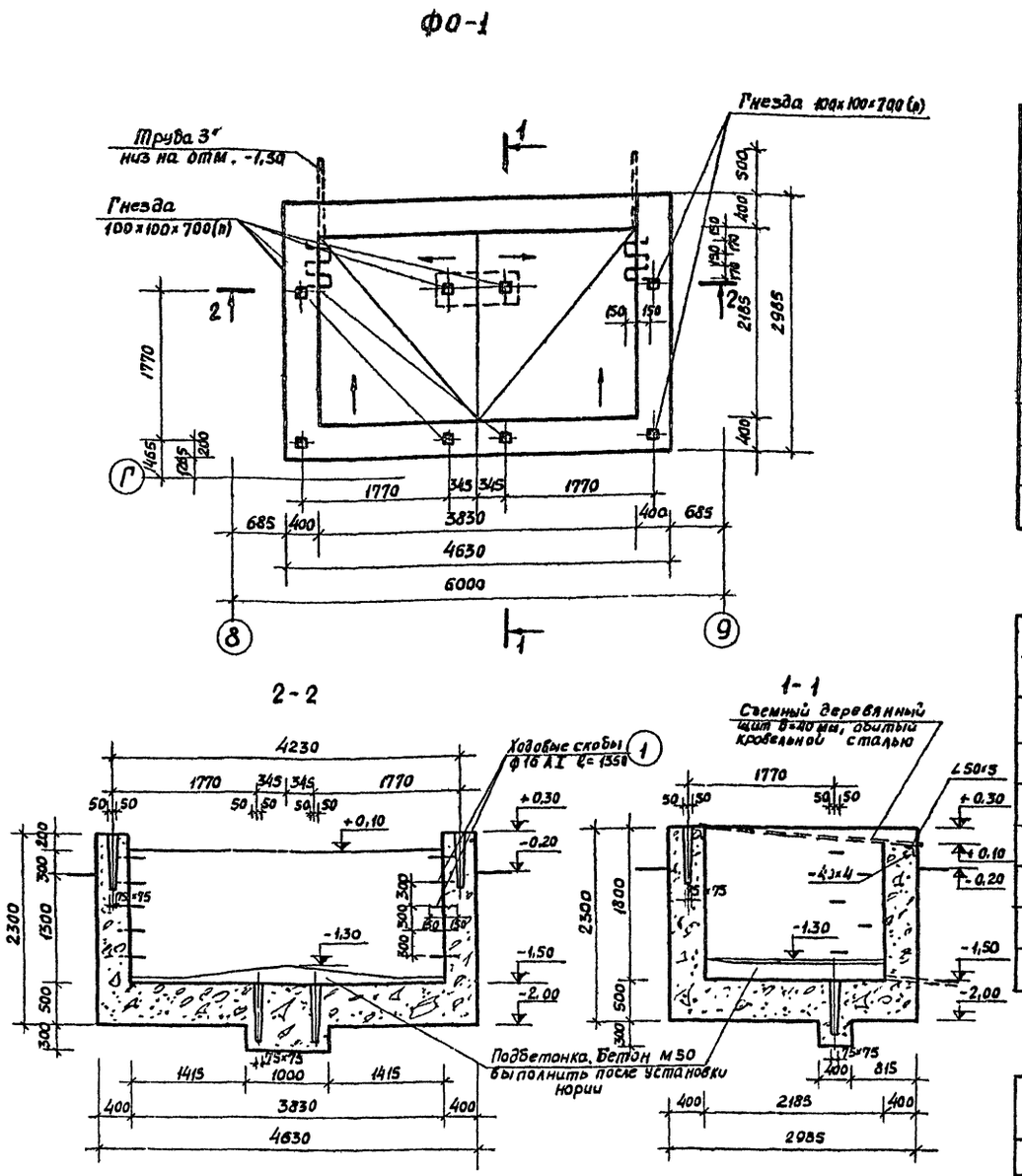

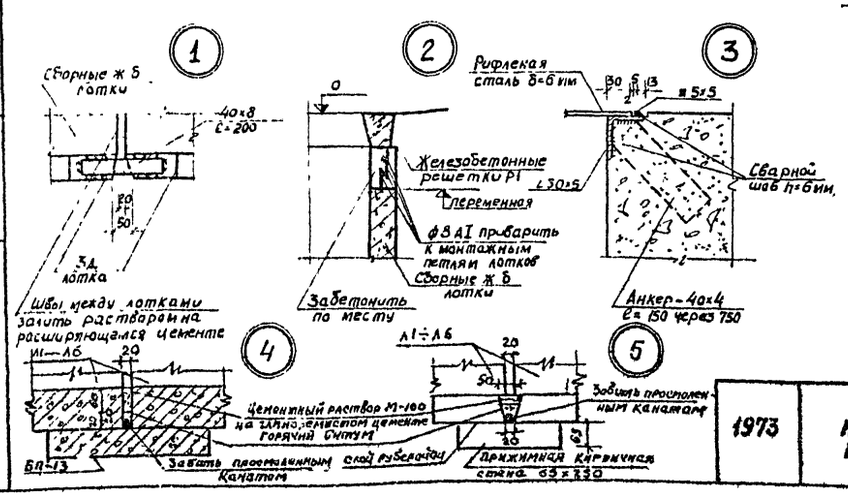

Техническая спецификация стали.

Сечение или профиль	Количество единиц измерения	Вес кг. единицы	Вес кг. Всех	Стандарт или лист проекта
∠90×56×6	7,2 п.м	6,7	48,2	ГОСТ 8510-72
∠50×5	34,7 п.м	3,77	130,8	ГОСТ 8509-72
⌀ 5×5	34,7 п.м	0,196	6,8	ГОСТ 2591-71
-40×4	14,4 п.м.	1,26	18,1	ГОСТ 103-57*
Рифленая сталь δ=6 мм.	8,7 м²	50,1	435,9	ГОСТ 8568-57*

Спецификация фундаментов под оборудование

Марка элемента	Количество шт	Марка бетона	Расход бетона на 1 элемент м³	Расход стали на 1 элемент кг	Примечание
Фо-1	2	200	16,46	—	
Фо-2	4	200	10,72	—	
Фо-3	4	200	9,3	26,8	
Фо-4	4	200	8,03	—	
Фо-5	4	200	8,92	—	
Фо-6	8	200	0,46	—	

Спецификация металлических элементов.

Наименование элемента	Марка элемента	Количество шт.	Лист проекта
Накладная деталь	НД-1	48	Лист КМ-5
Металлическая рамка	МР-3	8	Лист КМ-3

Спецификация стали закладных и соединительных элементов

Марка элемента	Поз	Эскиз	ф мм	Длина мм.	Кол шт	Общая длина м.	Вес кг
Фо-1	1-	по 300 290 / 300 290	16 АI	1350	8	10,8	17,1
	—	∠ 50×5	—	3830	2	7,66	28,9
	—	- 40×4	—	150	10	1,5	1,9

Примечание

1. План подпольных каналов и фундаментов под оборудование в осях 2-15 см. листы АС-7,8.

1973	СВИНАРНИК-ОТКОРМОЧНИК НА 3000 ГОЛОВ С ПРИМЕНЕНИЕМ КОРМОРАЗДАТЧИКА РКА-1000	ПЛАН ФУНДАМЕНТОВ ПОД ОБОРУДОВАНИЕ В ОСЯХ 1-2, 15-16. ВАРИАНТ II. ФУНДАМЕНТ ПОД ОБОРУДОВАНИЕ ФО-1. УЗЛЫ. СПЕЦИФИКАЦИИ. ВАРИАНТ I, II.	ТИПОВОЙ ПРОЕКТ 802-194	АЛЬБОМ I	ЛИСТ АС-10

Согласовано: Гл. специалист Шейнберг А.Л. Гл. специалист Беркман Г.Л. Копировал Карушина

Рук мастерск. Гл. инж. проекта Гл. конс. Зуктор Рук группы Инженер Тушин З.Н. Кузнецов Ю.М. Филатов А.А. Стуканова З.Г. Дмитриевская

Росгипросельхозстрой г. Москва

12874-01 14

ФО-2

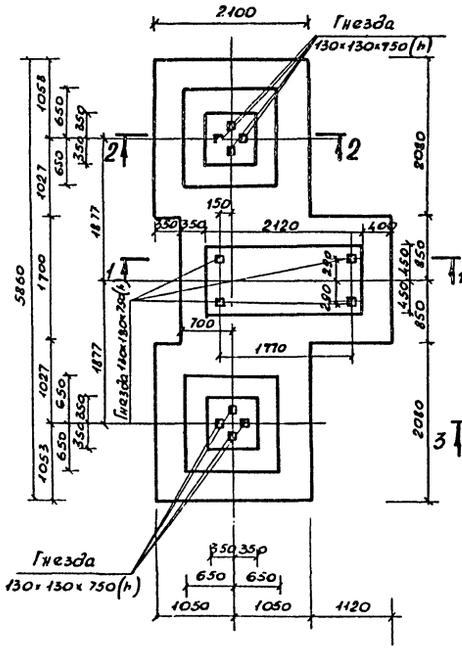

ФО-3

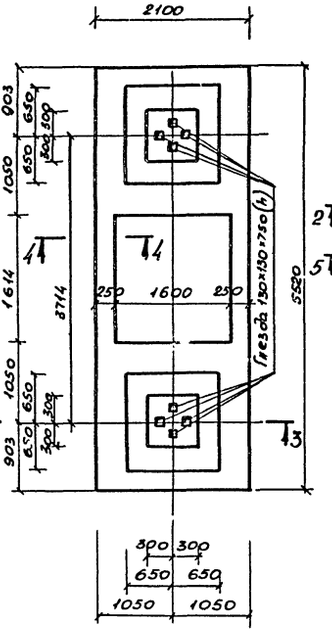

ФО-4

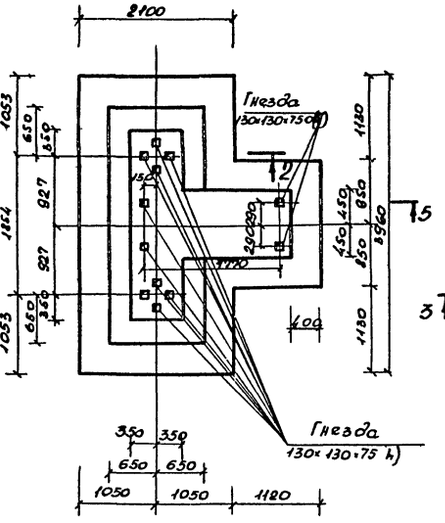

ФО-5

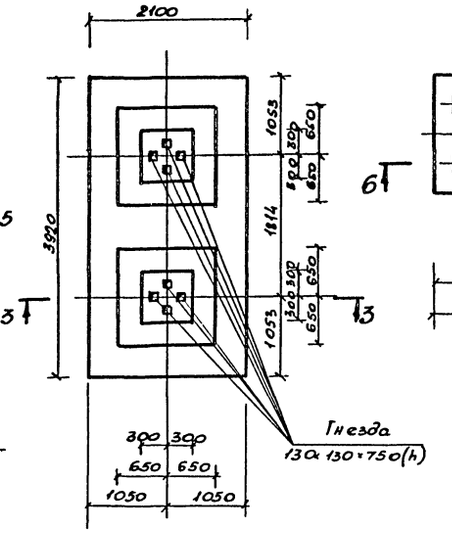

ФО-6

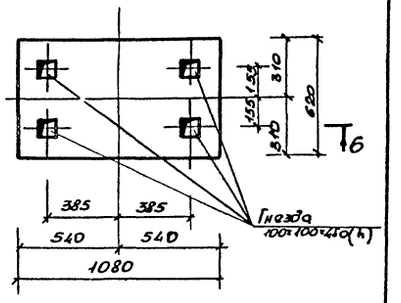

1-1

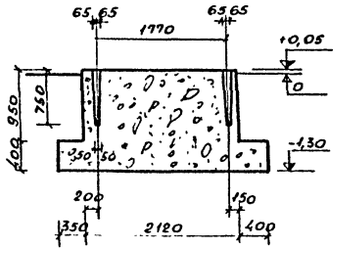

2-2

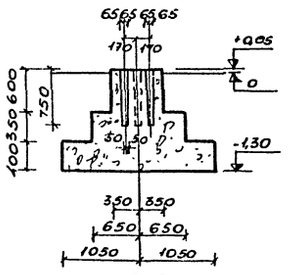

3-3

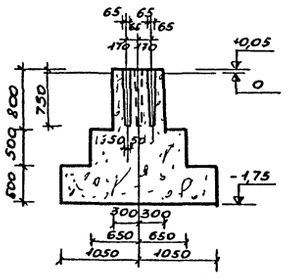

4-4

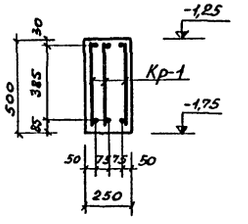

5-5

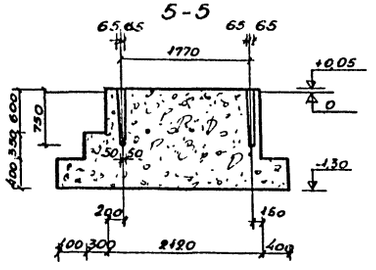

6-6

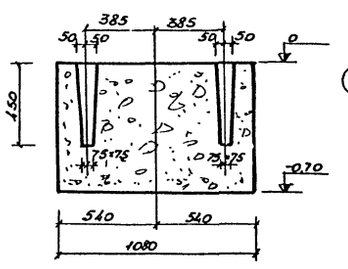

Кр-1

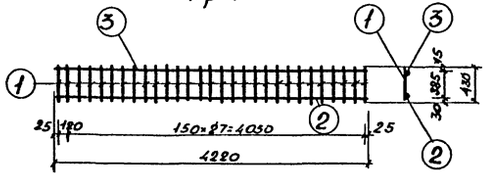

Спецификация стали на один каркас

Марка изделия	NN поз.	Эскиз	Диам. сечения мм	Длина мм	Количество шт	Общая длина м	Расход стали: Диам. сечения мм	Расход стали: Общая длина м	Расход стали: Вес кг
Кр-1	1		10АI	430	29	12,5	10АI	12,5	7,7
	2		25АIII	4220	1	4,22	25АIII	4,22	16,3
	3		10АIII	4220	1	4,22	10АIII	4,22	2,6
							Итого		26,6

Госагропромсельхозстрой г. Москва

Гл. инженер проекта — Коркин Г.А.
Гл. специалист — Бобров
Рук. мастерской — Гущин В.И.
Гл. инж. пр-та — Кузнецов Ю.М.
Гл. конструктор — Булатов А.А.
Рук. группы — Стахеева З.Г.
Инженер — Дмитриевская

1973	Свинарник-откормочник на 3000 голов с применением кормораздатчика РКА-1000	Фундаменты под оборудование ФО-2÷ФО-6. Сечения. Спецификация. Вариант I.II.	Типовой проект 802-194	Альбом I	Лист АС-11

Монтажный план колонн и ферм

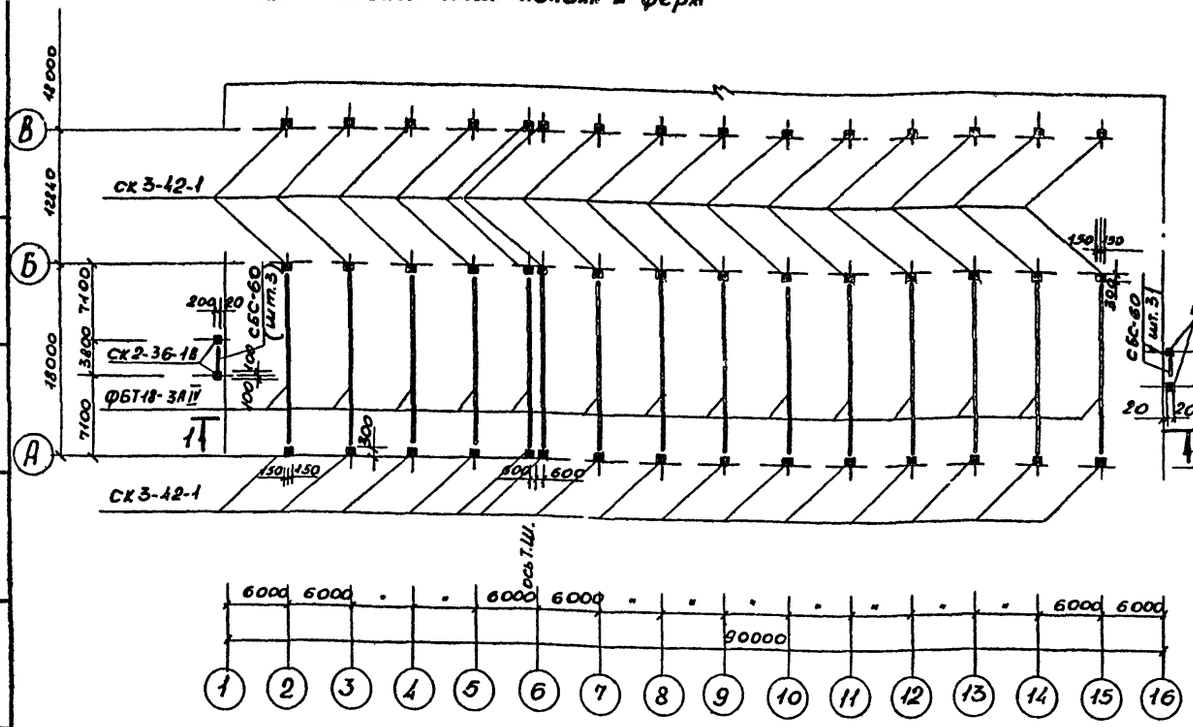

1-1

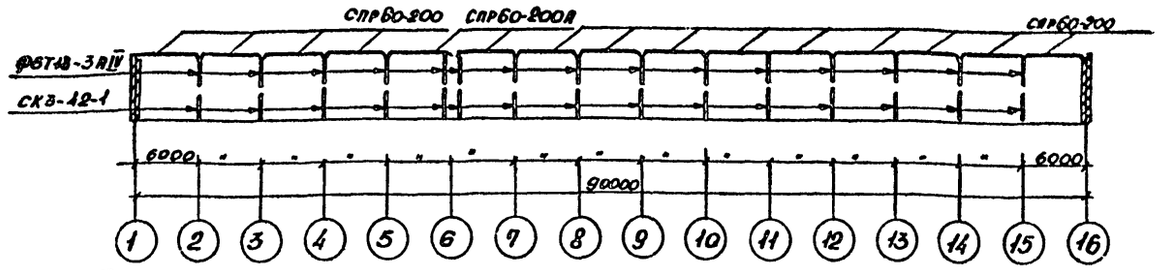

2-2

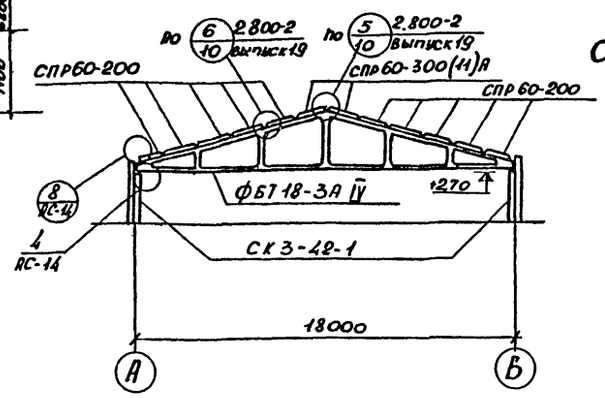

Спецификация стальных элементов

Условная марка	Марка по рабочим чертежам	Кол-во шт	Масса, кг шт.	Масса, кг общ.	Примечание
А-1	А-1	4	1,2	4,8	лист КЖ-3
А-2	МД 5-4	32	1,4	44,8	Серия 2.800-2 выпуск 19
А-3	МД 5-3	1220	0,1	122,0	
А-4	19-1	152/140	1,5	228,0/210,0	Серия 3.904-10
А-5	А-5	32/40	1,3	67,6/52,0	лист КЖ-5
А-6	А-6	2	7,8	15,6	

Монтажный план плит покрытия

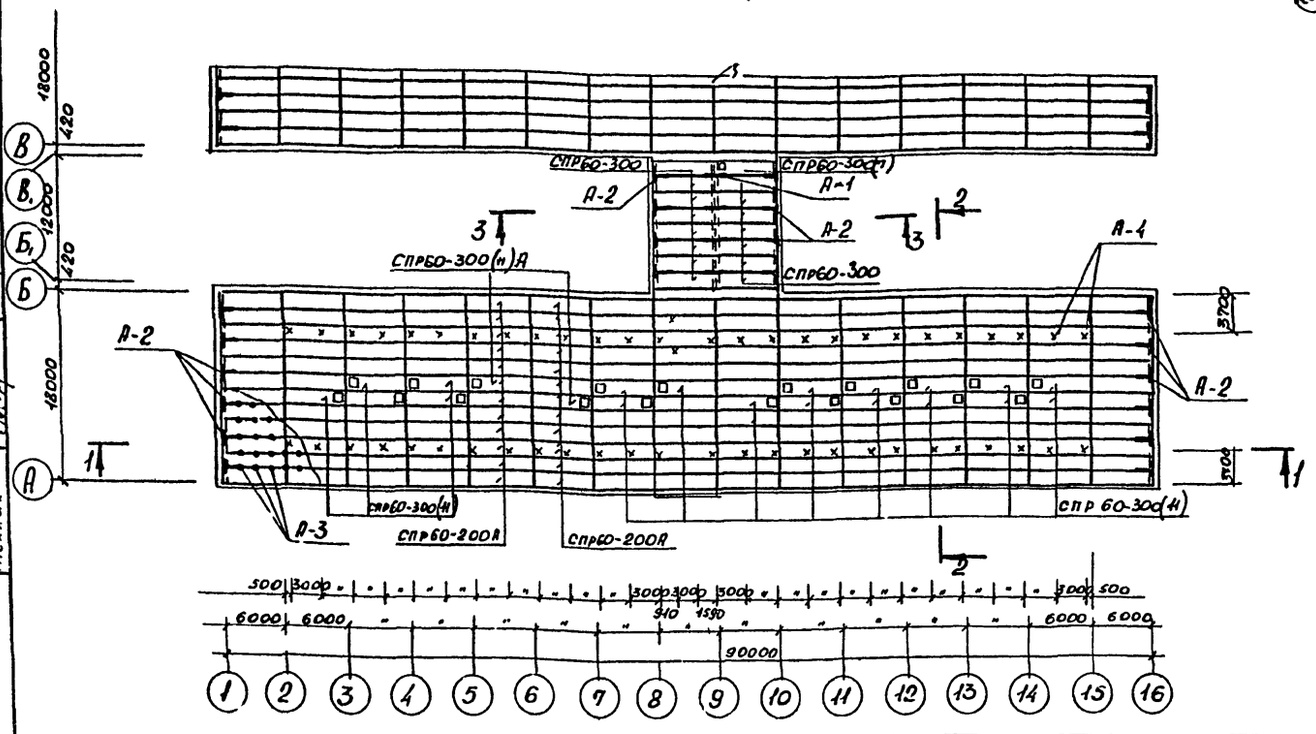

3-3

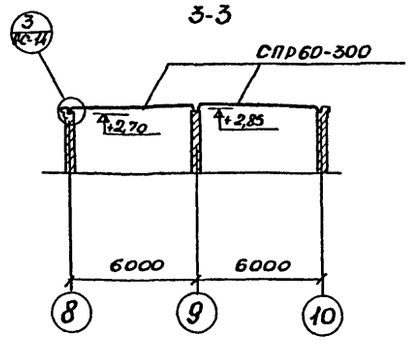

Деталь установки колонн

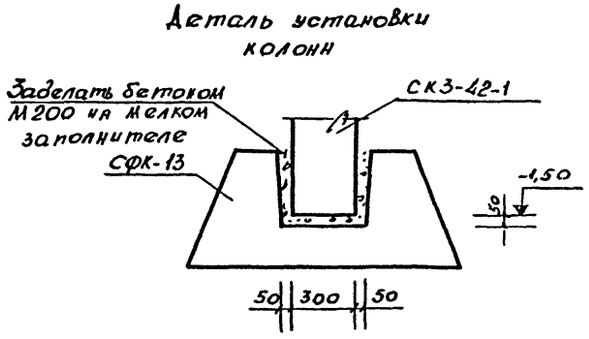

Примечания:

1. Все незамаркированные плиты марки СПРБО-200.
2. Укладка плит покрытия должна производиться в направлении от опор железобетонных ферм вверх по скату. Плиты к фермам приварить электродами Э-42 швом толщиной не менее 6мм и длиной не менее 60мм. Применяемые электроды должны удовлетворять требованиям ГОСТ 9467-60. Железобетонные плиты покрытия должны привариваться к фермам не меньше, чем в 3 точках, после чего должна быть проведена тщательная заливка цементным раствором М100 всех зазоров между плитами.
3. Спецификацию железобетонных элементов смотри лист АС-17.
4. Плиты СПРБО-200А и СПРБО-300 (11)А отличаются от плит СПРБО-200 и СПРБО-300(11) серии 1.865-1 Выпуск 1 только наличием дополнительных закладных деталей.
5. Во все продольные швы плит покрытия заложить анкера А-3 с шагом 1500.
6. При производстве работ в зимнее время руководствоваться указаниями в пояснительной записке.
7. Анкеры А-5, А-6 устанавливать в швы плит покрытия в соответствии с монтажными планом подвесок технологического оборудования в КМ 5.6.

1973	Свинарник-откормочник на 3000 голов с применением кормораздатчика РКЛ-1000	Монтажные планы колонн, ферм и плит покрытия. Вариант I.II.	Типовой проект 802-194	Альбом I	Лист АС-12

Госгипросельхозстрой г. Москва
Рук. группы Сапарев Г.С.
Гл. инж. пр-та по конструкциям Степанова З.Г.
Рук. мастерской Филатов А.А.
Инж. Кузнецов Ю.М.
Инж. Зуцин В.Н.
Согласовано: 2л. спец. Шайхутдинов

Схема стены по оси А.

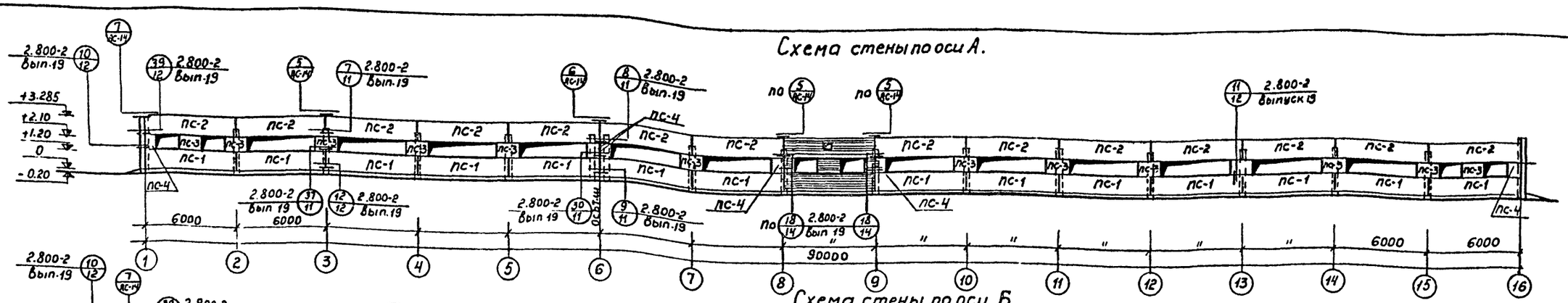

Схема стены по оси Б

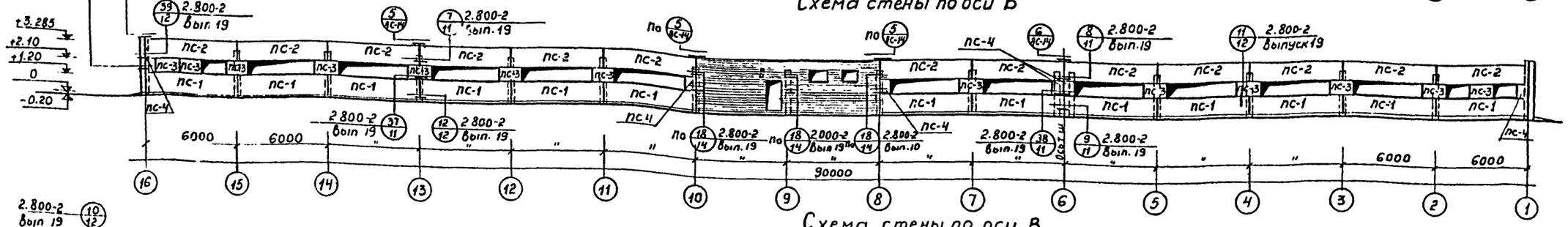

Схема стены по оси В.

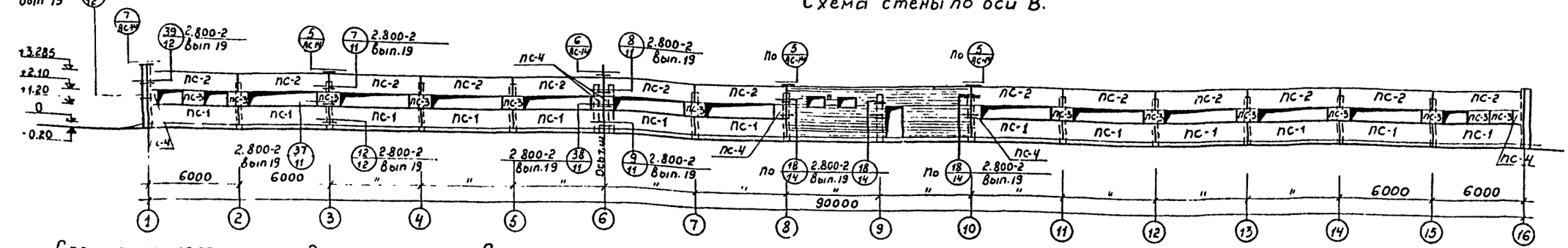

Спецификация стальных соединительных элементов на монтажные схемы.

Марка элемента	Масса элемента кг	Кол-во шт	Расход стали кг	Серия или лист проекта
МД 2-3	1.0	16	16.0	Серия 2.800-2 Выпуск 19
МД 3-4	0.5	112	56.0	
МД 3-9	0.2	120	24.0	
МД 3-13	0.8	8	6.4	
МД 4-2	2.9	120	348.0	
МД 5-1	0.1	200	20.0	
МД 5-2	0.4	32	12.8	
МД 5-5	1.0	40	40.0	
МД 6-1	0.2	228	45.6	
МД 6-2	0.4	92	36.8	
С-3	1.4	52	72.8	
МД-2	1.6	50	8.0	АС-14
МД-3	0.6	58	34.8	
МД-4	0.2	116	23.2	
МД-7	1.2	58	69.6	
МД-8	2.8	8	22.4	

Спецификация монтажных узлов

N детали	Кол-во шт	Серия или лист проекта.
7	42	Серия 2.800-2 Выпуск 19
8	8	
10	8	
18	16	
	4	
37	42	
38	8	
39	8	
5	50	АС-14
6	8	
7	8	

Таблица панелей

Марка элемента по схеме	Марка элемента по рабочим чертежам	Серия или лист проекта
ПС-1	ПСЛ 30-2 / 1.2×6	Серия 1.832-2
ПС-2	ПСЛ 30-2Б / 1.2×6	
ПС-3	ПСЛ 30-2Б / 0.9×1	
ПС-4	ПСЛ 30-2 / 0.9×0.75	

Примечания:

1. Схема стены по оси Г аналогична схеме по оси А
2. Сварные швы h=6 мм. Электроды типа Э-42
3. Порядок приварки крепежных элементов к закладным деталям стеновых панелей см. серию 2.800-2 выпуск 19.
4. Спецификацию стеновых панелей см. лист АС-17.
5. В спецификацию монтажных узлов включены только узлы со стальными соединительными элементами.

1973	Свинарник-откормочник на 3000 голов с применением кормораздатчика РКА-1000.	Раскладка стеновых панелей Вариант I, II.	Типовой проект 802-194	Альбом I	Лист АС-15

Асбестоцементные листы УВ-7,5
Утеплитель h=90
Пароизоляция
Плиты покрытия

1

Доска 75×180
мн-1
мд-1
i=1:4
мд-5
+3,45
165
гс
Доска 60×150
t=150; шаг 600
Сетка ф3
с ячейками 10×10
320
300
Брусок 50×70
Брусок 80×70 (h)
Брусок 75×130 (h)
А

1-1

(Асбестоцементные листы и утеплитель условно не показаны)

2

Брусок 75×100
мн-1
Брусок 50×70
i=1:4
+3,42
гс
Доска 60×150
t=150; шаг 600
Сетка ф3
с ячейками 10×10
140
Брусок 50×70
+3,20
40
40
200
420
А

3

Дополнительные слои рубероида
Верхний слой бронированный
Оцинкованная кровельная сталь
Костыль
по проекту
i=1:40
140
140
+2,70
Гвозди к 3×70
(Гост 4028-63*)
Антисептированные деревянные пробки 65×150×250 через 780
70
80
80
Завелать кирпичной кладкой при отделочных работах
Подлить цементным раствором
180
200
380
8

4

Железобетонная ферма
20
200
Гребенка
Брусок 50×70
мд-5
Брусок 75×130
Брусок 80×70
2
+2,70
мд-6
300
Железобетонная колонна
мд-6
мд-1
75
А

2-2

мд-6
90
140
10
2
110
15
80
80
120
А

5

3
мд-4
мд-2
мд-7
+3,285
120
Панель перемычка
Железобетонная ферма
А

3-3

мд-4
2
50
мд-2
мд-7
180
А

6

4
мд-4
мд-3
мд-8
мд-7
Железобетонная ферма
А

4-4

мд-8
мд-4
мд-3
мд-7
600
600
6
Ось т.м
Панель-перемычка у температурного шва
А

7

Спо 2.5-4
мд-4
мд-3
А
Панель перемычка
220
200
1

8

Спн
90
20
Железобетонная ферма
А

Госагропроселькомстрой г. Москва	Гл. инж. проекта Кузнецов ВМ; Рук. группы Филатов ЯВ; Ст. инженер Хутузова ЛГ; Гл. конструктор Стуканова ЗГ; Рук. мастерской Гущин ВН; Гл. инженер проекта Баталов ГГ; Копировал Кочергина; Формат А4	1973	Свинарник-откормочник на 3000 голов с применением кормораздатчика РКА-1000	Узлы 1÷8. Вариант I, II.	Типовой проект 802-194 / Альбом I / Лист АС-14

12874-01 18

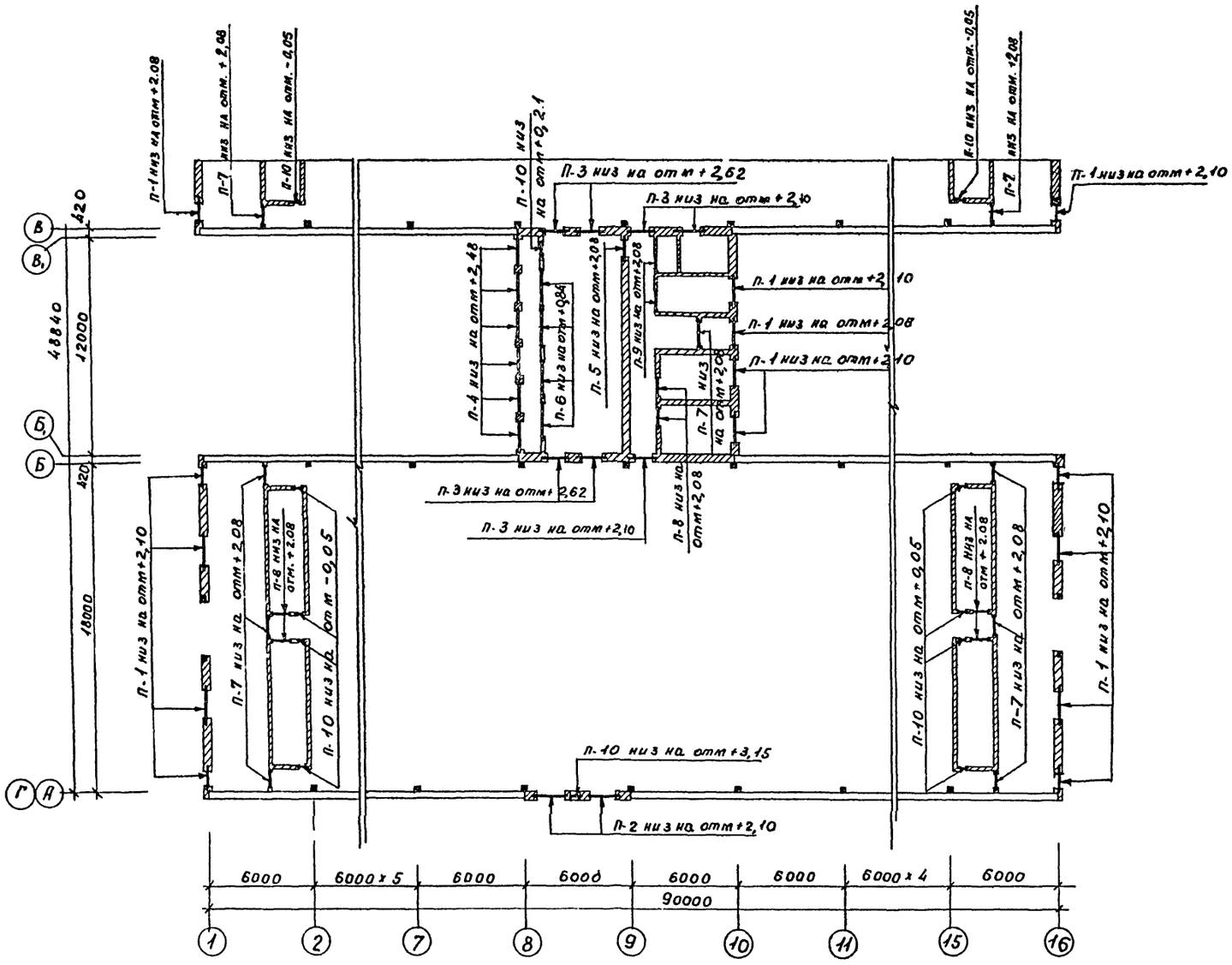

Спецификация перемычек на здание

Перемычки			Элементы перемычек		
Тип по проекту	Сечение	Кол-во проемов	Марка	Кол-во на один проем	Применяемые чертежи
П-1	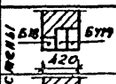	20	БУ19 / Б18	2 / 1	Серия 1.139-1 Выпуск 1
П-2	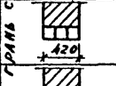	4	Б18	3	
П-3	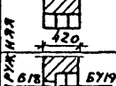	7	Б13	3	
П-4		6	БУ19 / Б18	2 / 1	
П-5	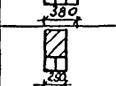	1	БУ15	3	
П-6	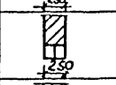	4	Б22	2	
П-7	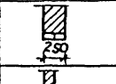	13	Б15	2	
П-8	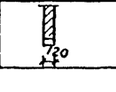	12	Б13	2	
П-9		2	Б13	1	

Примечания

1. Перемычки укладываются на слой цементного раствора м25.
2. В проемах П-10 выполнить рядовые перемычки в слое цементного раствора толщиной 30мм, для стен толщиной 250 - 3Ø6АI.
3. Сводную спецификацию перемычек см. лист АС-17.
4. Монтажный план перемычек между осями В-Г аналогичен плану между осями А-Б.

Росгипросельхозстрой г. Москва	1973	Свинарник-откормочник на 3000 голов с применением кормораздатчика РКА-100Q	Монтажный план перемычек. Вариант I, II.	Типовой проект 802-194	Альбом I	Лист АС-15

Гл. инж. проекта Цигаркина
Гл. инж. Кондобала
Рук. группы Шидлер-
Ст. инженер Кутявина
Инж. Кузнецов
Инж. Фиалов
Инж. Стихарова
Вык. чертеж Гаврилова

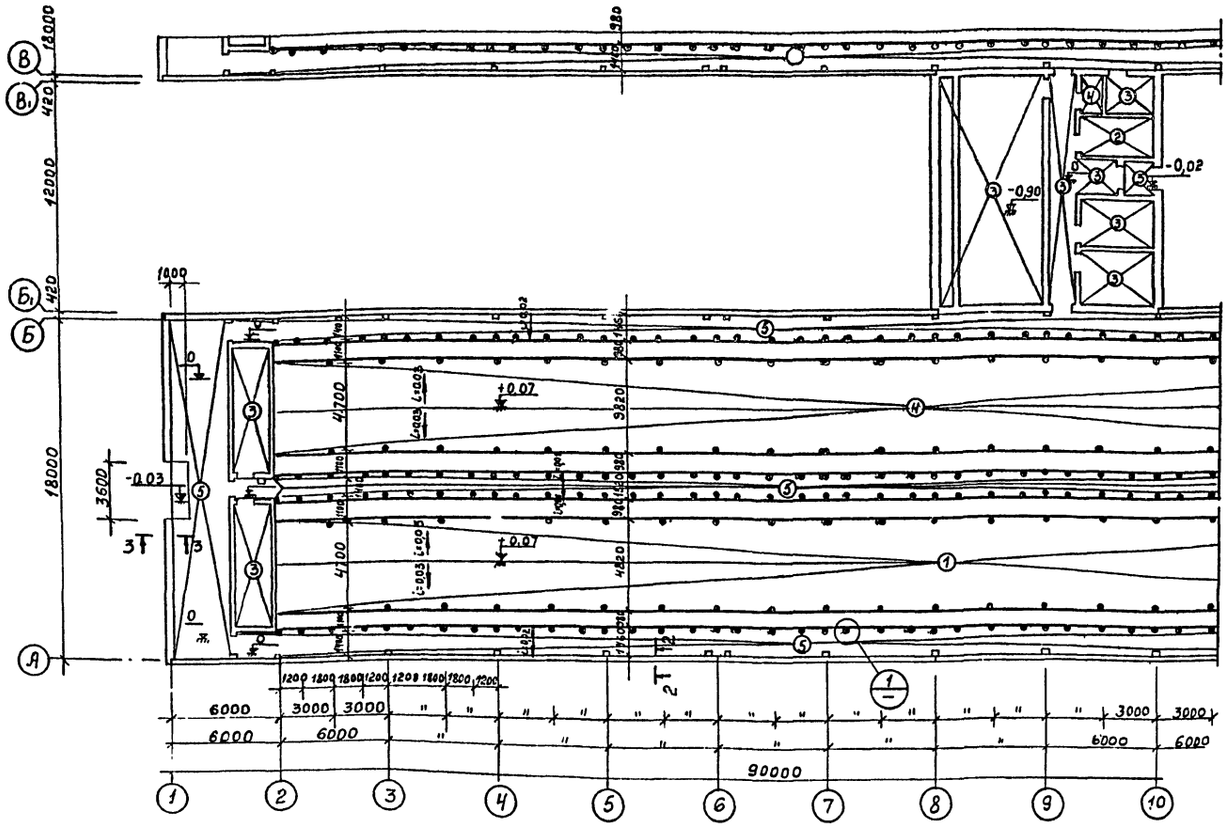

Экспликация полов

Тип по плану полов	Схема конструкции	Характеристика слоя: Материалы	Тип по СНиП	Толщина мм	Дополнительные указания
1		Полимерное покрытие		5	См. примечание 2
		Керамзитобетон М-100 γ=до 1200 кг/м³		55	См. примечание 3
		Бетонная подготовка (бет. М100		80	
		Щебень, втрамбованный в грунт			
		Грунт основания			
2	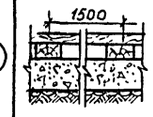	Строганные доски III сорта	П-6Б	29	ГОСТ 8242-63*
		Слой битумной горячей мастики		3	
		Осноленые лаги 100×40			
		Бетонная подготовка (бет. М100)		20	
		Щебень, втрамбованный в грунт			
		Грунт основания			
3		Бетонное покрытие (бет. М300)	П-9	25	
		Бетонная подготовка (бет. М100)		80	
		Щебень втрабованный в грунт			
		Грунт основания			
4	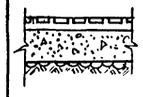	Керамическая плитка	П-43	13	ГОСТ 6787-69
		Цементно-песчанный р-р М150		15	
		Бетонная подготовка (бет. М100		80	
		Щебень втрамбованный в грунт			
		Грунт основания			
5	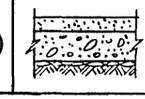	Бетонное покрытие (бет. М400)	П-9А	35	
		Бетонная подготовка (бет. М100		80	
		Щебень втрамбованный в грунт			
		Грунт основания			

Применания:

1. Полы выполнять по утрамбованному грунту в соответствии со СНиП III-В. 14-62*.
2. Полимерное покрытие прочное, кислотостойкое, состоит из смеси монометра ФА, наполнителя - молотого керамзитобетонного песка и отвердителя - бензосульфокислоты.
3. Монолитный керамзитобетон может быть заменен керамзитобетонными плитками 500×500×60 мм.
4. После монтажа стоек ограждения гнезда и борозды заделать бетоном марки 100.
5. Указания по устройству полимерного покрытия керамзитобетонных полов см. пояснительную записку

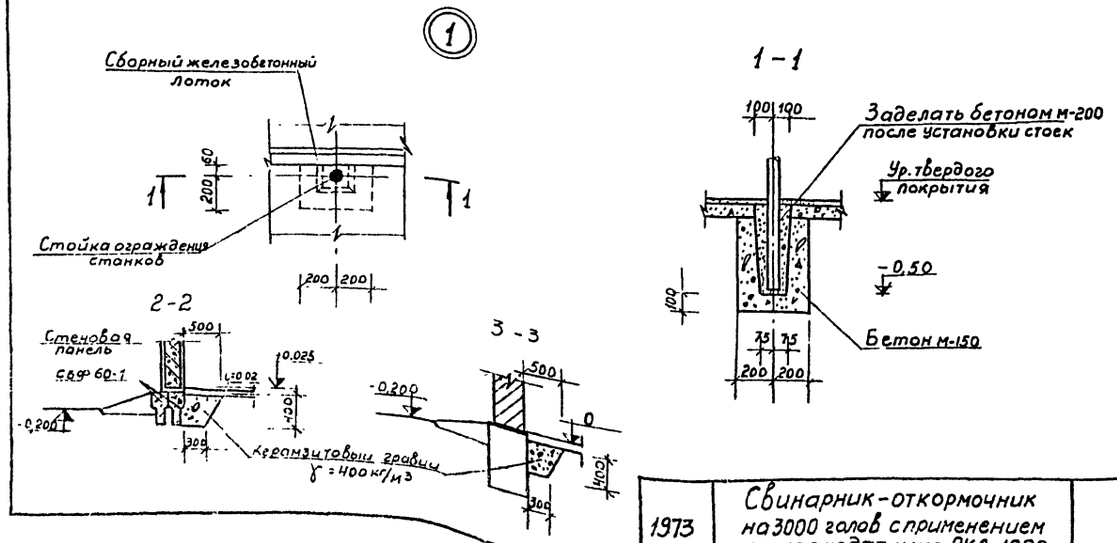

1973	Свинарник-откормочник на 3000 голов с применением кормораздатчика РКЯ-1000.	План полов. Экспликация полов. Вариант I, II.	Типовой проект 802-194	Альбом I	Лист АС-16

Спецификация железобетонных стеновых панелей

Марка	Кол-во шт I в	Кол-во шт II в	Масса шт т	Применяемые чертежи	Лист маркировочной схемы.
ПСЛ30-2 / 1.2×6	54	54	2,9	Серия 1.832-2	АС-13
ПСЛ30-2в / 1,2×6	54	54	2,9		
ПСЛ30-2в / 0,9×1,5	52	52	0,6		
ПСЛ30×2 / 0,9×0,75	24	24	0,3		

Спецификация сборных железобетонных элементов

Марка	Кол-во шт I в	Кол-во шт II в	Масса шт т	Применяемые чертежи	Лист маркировочной схемы
СФК-8	8	8	0,672	Серия 1.810-1 Выпуск 1	АС-5
СФК-10	8	8	0,672		
СФК-13	52	52	1,02		
СБФ60-1	10	108	0,978		
СК3-42-1	60	60	0,945	Серия 1.823-1 Выпуск 1	АС-12
СК2-36-18	8	8	0,38		
СБС-60	12	12	0,417		
ФБТ18-3АIV	30	30	6,4	Сер. 1.865-1 Выпуск 1	
СПр60-200	276	276	1,19	Серия 1.865-1 Выпуск 1, Серия 3.800-1 Выпуск 19	
СПр60-200А	44	44	1,19		
СПр60-300	15	15	1.19		
СПр60-300(1)	1	1	1,15		
СПр60-300(11)	36	36	1,10		
СПр60-300(11)А	4	4	1,10		
БУ19	52	52	0,13	Серия 1.139-1 Выпуск 1	АС-15
Б22	8	8	0,095		
Б18	38	38	0,085		
Б15	26	26	0,065		
Б13	47	47	0,025		
СПО2.5-4	8	8	0,033	Сер. 1.862.1 Выпуск 1	АС-14
БУ15	3	3	0,105	Серия 1.139-1, Вып. 1	АС-15

Спецификация на технологическое оборудование из сборного железобетона.

Марка	Кол-во шт. I в	Кол-во шт. II в	Масса шт т	Применяемые чертежи	Лист маркировочной схемы.
П14-1	112	112	0,04	ИС-01-04 Выпуск 7	АС-7,8
П16-1	3	3	0,05	КЖ-1, КЖ-2	
Р1	880	880	0,08		
П1	48	48	1,95		
П2	48	48	2,1		
П4	56	56	2,25		
Л5	40	40	2,48		
Л6	16	16	1,78		
БП13	224	224	0,08	Серия 1.139-1 Выпуск 1	

Монтажный план обрешетки и кровли

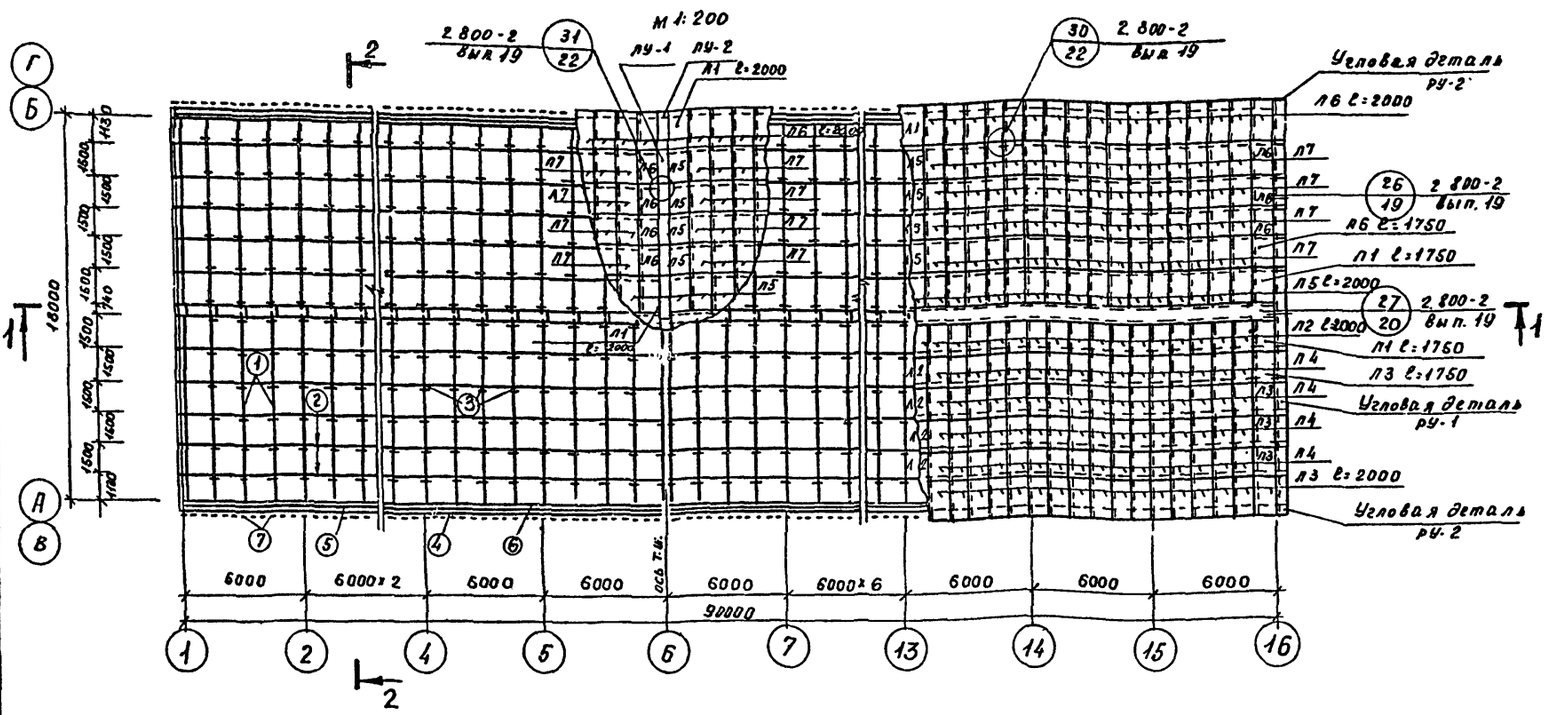
М 1:200
2.800-2 вып.19 31/22
ПУ-1
ПУ-2
Л1 ℓ=2000
Угловая деталь ру-2
Л6 ℓ=2000
Л7
26/19 2.800-2 вып.19
Л6 ℓ=1750
Л1 ℓ=1750
Л5 ℓ=2000
27/20 2.800-2 вып.19
Л2 ℓ=2000
Л1 ℓ=1750
Л4
Л3 ℓ=1750
Угловая деталь ру-1
Л3 ℓ=2000
Угловая деталь ру-2
16000
1430 4600 1500 1500 1500

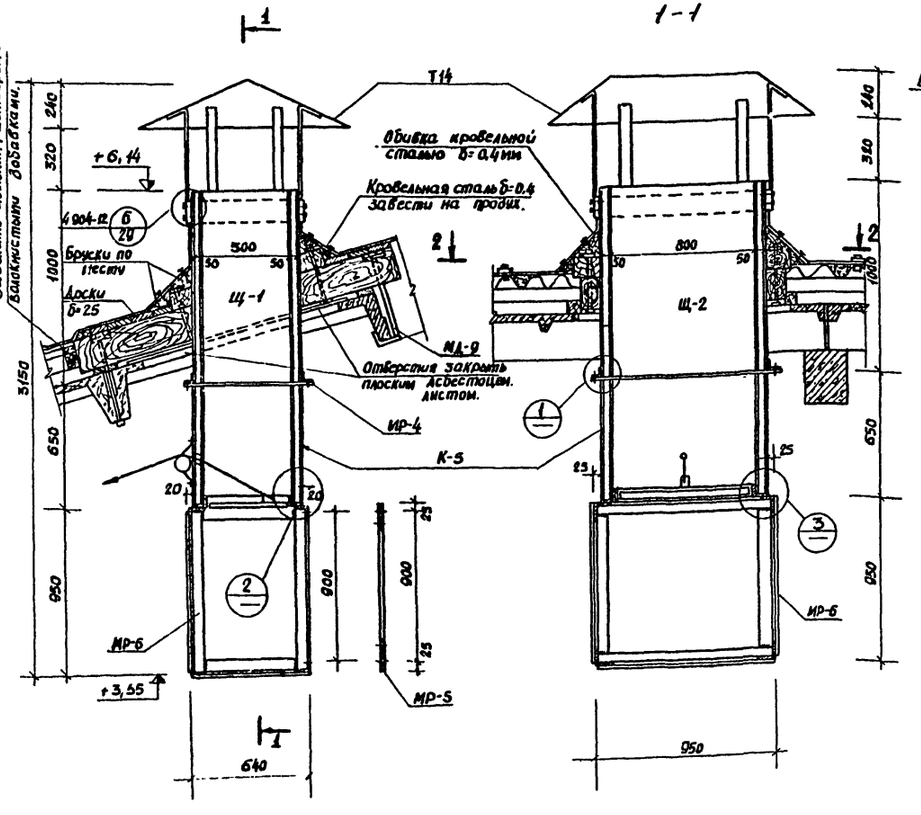

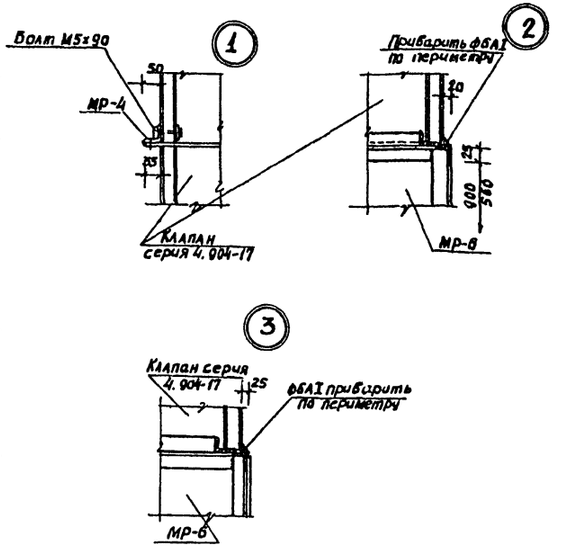

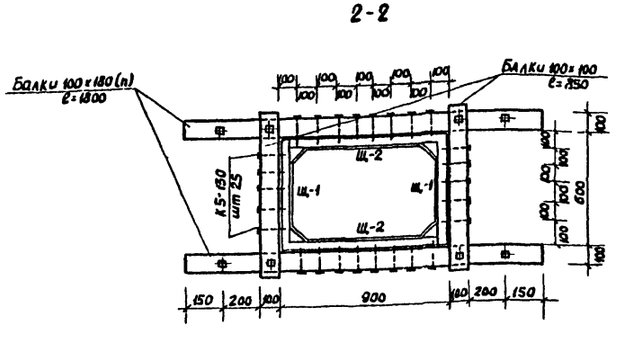

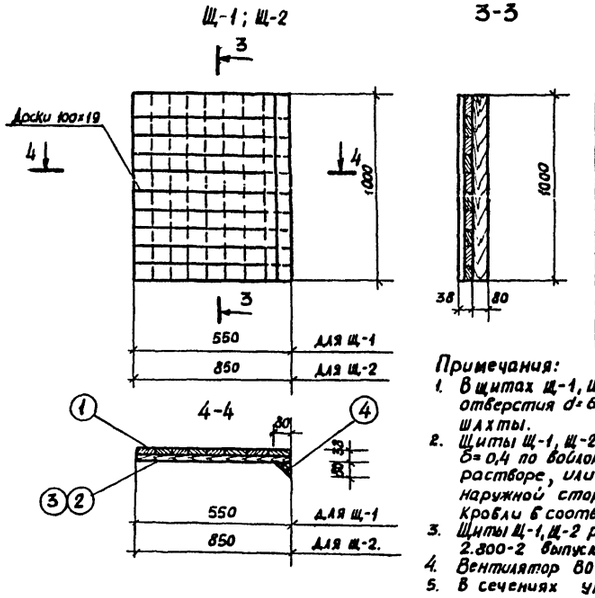

Спецификация деревянных изделий.

Наименование	Сечение ε×h мм.	Длина мм.	К-во	Общий об'ем м³	Примечания
Щ-1	550×38	1000	2	0,074	
Щ-2	850×38	1000	2	0,086	
Балка	100×180	1800	2	0,067	
Балка	100×100	850	2	0,017	
Хомуты	25×100	925	2	0,0045	
	25×100	625	2	0,003	

Спецификация стальных элементов.

Условная марка.	Марка по рабочим чертежам	Кол шт	Вес кг 1 шт.	Вес кг Общий вес.	Примечан.
Зонт	Т-14	1	29,0	29,0	Серия 4.904-12
Клапан	К-5	1	78,5	78,5	Серия 4.904-17
МР-6	МР-6	1	63,3	63,3	Лист КИ-3
МР-4	МР-4	1	15,0	15,0	—"—
МР-5	МР-5	1	10,4	10,4	—"—
МД-9	МД-9	2	1,15	2,30	—"—
Кровельная сталь	δ=0,4	6 м²	–	19,2	
Детали	ф12 ℓ=620	2	0,53	1,06	
Крепления	ф12 ℓ=390	4	0,35	1,40	

Спецификация деревянных изделий.

Наименование эл-тов	NN поз.	Сечение мм.	Длина мм	Кол. шт.	Об'ем древесины на 1 изд. м³
Щ-1	1	100×19	1000	5,5	0,037
	2	100×19	550	10	
	4	80×80	1000	1	
Щ-2	1	100×19	1000	8,5	0,043
	3	100×19	850	10	
	4	80×80	1000	1	

Примечания:

1. В щитах Щ-1, Щ-2 отверстия d=10 для крепления зонта Т-14 и отверстия d=6 для крепления МР-4 просверлить при монтаже шахты.
2. Щиты Щ-1, Щ-2 с внутренней стороны обить кровельной сталью δ=0,4 по войлоку толщиной 12 мм, вымоченному в глиняном растворе, или по асбестовому картону толщиной 6 мм, а с наружной стороны обить кровельной сталью δ=0,4 только выше кровли в соответствии с серией 2.800-2 выпуск 9.
3. Щиты Щ-1, Щ-2 разработаны по аналогии с щитами серии 2.800-2 выпуск 9.
4. Вентилятор ВО-5,6 крепить к МР-6 через МР-5.
5. В сечениях утеплитель покрытия условно не показан.

1973	СВИНАРНИК-ОТКОРМОЧНИК НА 3000 ГОЛОВ С ПРИМЕНЕНИЕМ КОРМОРАЗДАТЧИКА РКА-1000	ВЕНТИЛЯЦИОННАЯ ШАХТА. ВАРИАНТ I, II.	ТИПОВОЙ ПРОЕКТ 802-194	АЛЬБОМ I	ЛИСТ АС-19

Согласовано: Гл. специал. Шейнберг А.А. Копировал Карчишина

Рук мастер Гущин В.Н. Гл инж. пр-та Кузнецов Ю.И. Гл. Конструк. Филатов А.А. Рук. группы Стукалова З.Г. Техник. Бахарев Г.Г.

Росгипросельхозстрой г. Москва

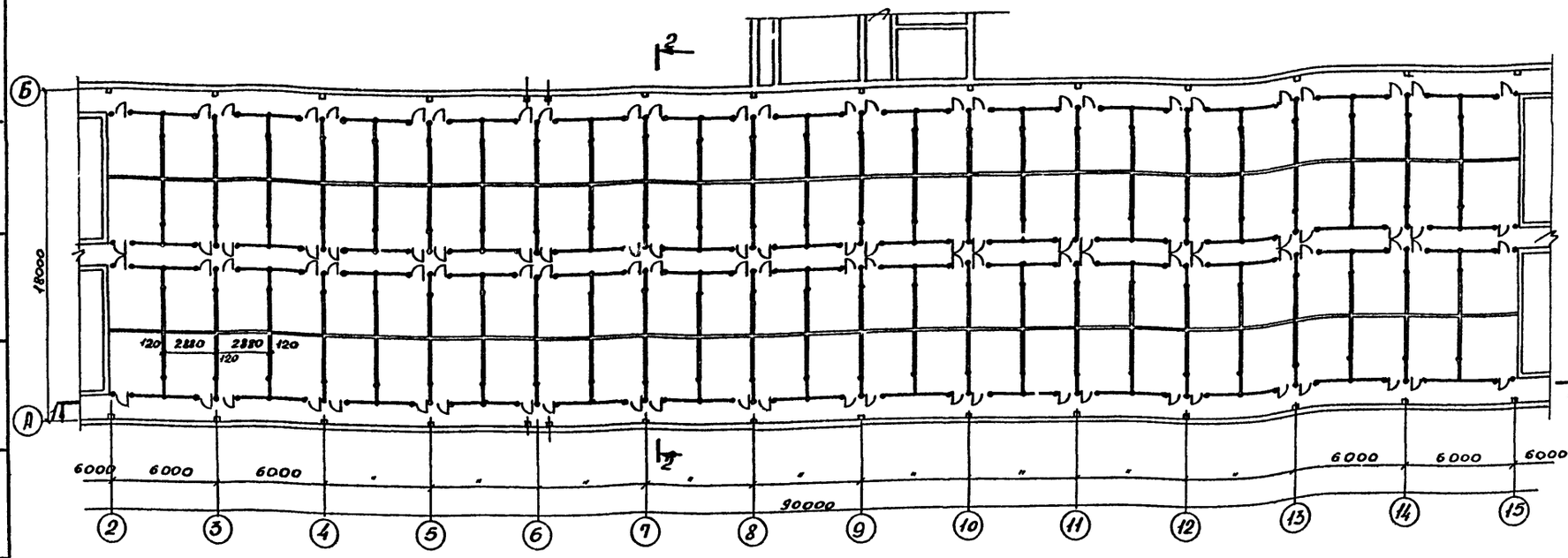

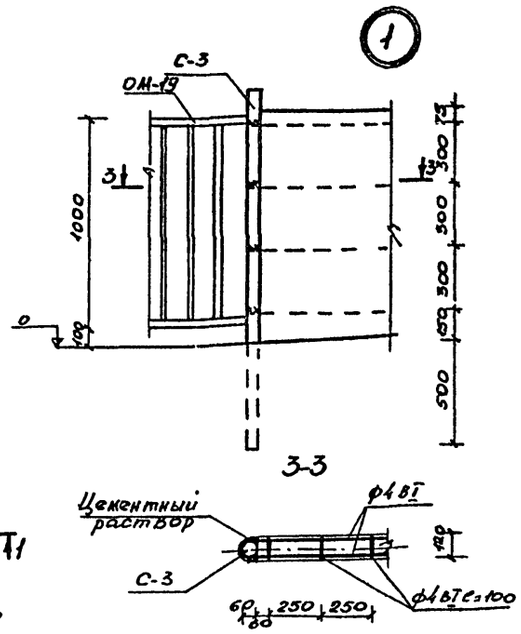

Спецификация металлических ограждений

Марка элемента	Количество шт.	Масса, кг		Стандарт или лист проекта
		1 шт.	В сех	
С-3	624	8,42	5254,1	Серия 2.800-2 дополнение к выпуску 6
ОМ-11	208	17,88	3719,0	—"—
ОМ-19	200	10,93	2186,0	—"—
ДМ-4	208	20,0	4160,0	—"—
Запор-задвижка	208	1,17	243,4	—"—
Петля	416	0,48	199,7	—"—

Примечания:
1. Все металлоконструкции должны быть очищены от ржавчины и окрашены масляной краской за 2 раза.
2. Деталь установки стоек С-3 см. серию 2.800-2 дополнение к выпуску 6, лист ТХ-4.
3. План в осях В-Г аналогичен плану в осях А-Б.

1973	СВИНАРНИК-ОТКОРМОЧНИК НА 3000 ГОЛОВ С ПРИМЕНЕНИЕМ КОРМОРАЗДАТЧИКА РКА-1000	ПЛАН ОГРАЖДЕНИЯ СТАНКОВ. ВАРИАНТ I, II.	ТИПОВОЙ ПРОЕКТ 802-174	АЛЬБОМ I	ЛИСТ КМ-1

РОСГИПРОСЕЛЬХОЗСТРОЙ г. Москва

Рук. мастерской Гущин В.Н. Инженер Хмыльнер Д.М.Штриевская
Т. инж. проекта Кузнецов Ю.М.
Гл. технолог Князев Б.А.
Т. конструктор Филатов Д.А.
Рук. группы Стуканова З.Г.

12874-01 24

МП-1 (шт.2)

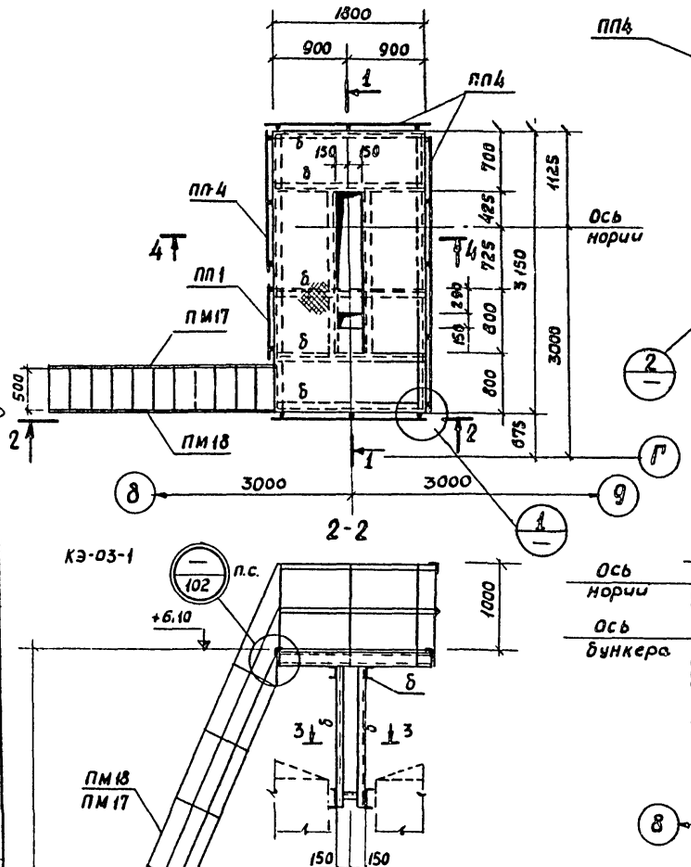

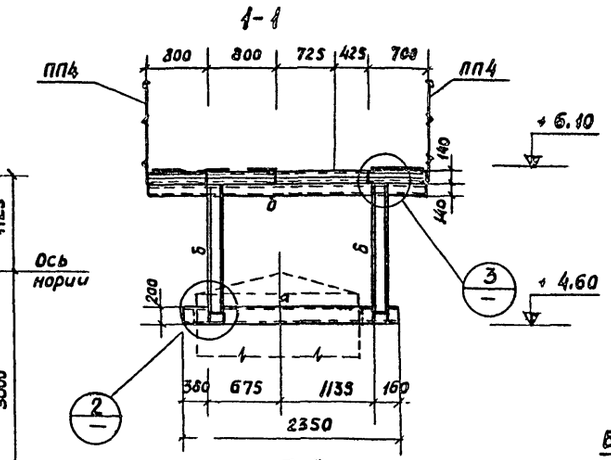

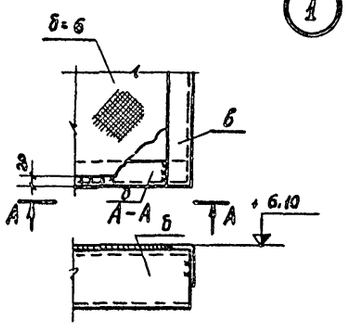

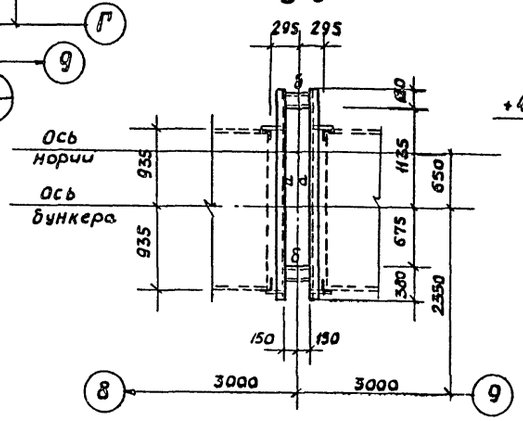

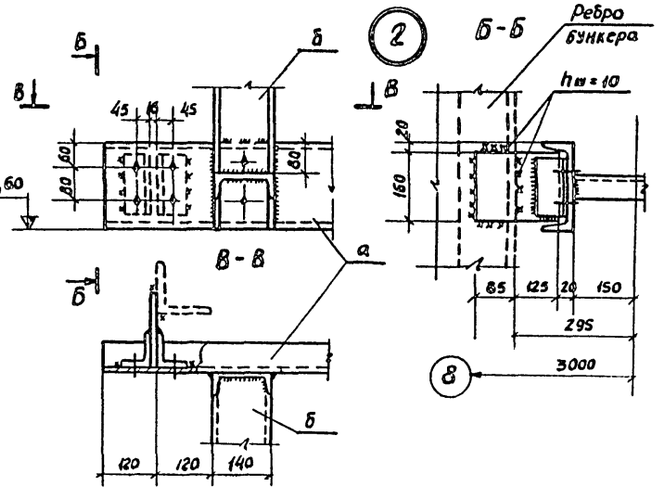

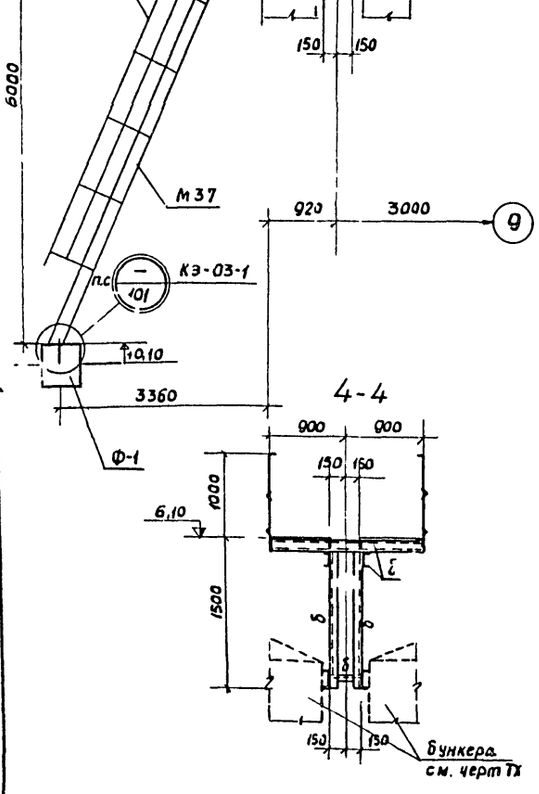

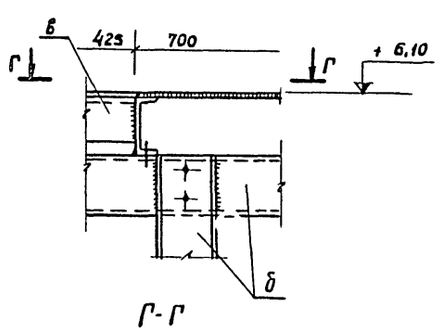

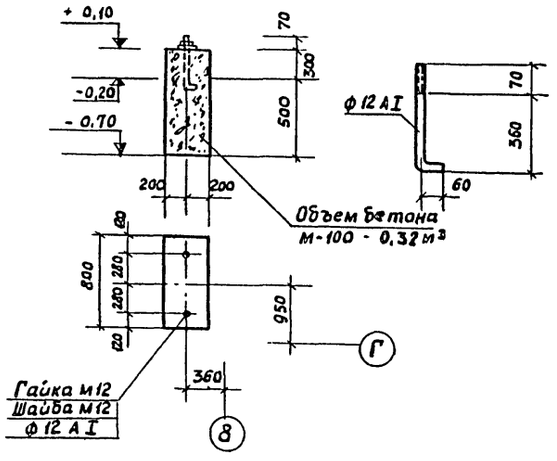

Таблица элементов конструкций

Марка	Сечение		Усилия			Примечания
	Эскиз	Состав	Н т	Р т	М тм	
а	[	20	—	0,8	0,18	
б	[	14	0,8	0,49	0,18	
в	⌐	125×80×8	—	—	—	

Техническая спецификация металла, Т.

Марка металла	Вид, профиль ГОСТ	Сечение	Площадка	Ограждение марш	Итого
В СТ3 кп ГОСТ 380-71	Швеллер ГОСТ 8240-72	[14	0,53	—	0,70
		[20	0,17	—	
	Швеллер гнутый ГОСТ 8278-63	С180×50×4	—	0,23	0,23
	Уголок равнобокий ГОСТ 8509-72	∠75×6	—	0,01	0,06
		∠25×3	—	0,05	
	Уголок неравнобок. ГОСТ 8510-72	∠125×80×8	0,27	—	0,27
	Сталь полосовая ГОСТ 103-57*	-60×6	—	0,01	0,18
		-250×5	—	0,12	
		-16×80	0,01	—	
		-40×4	—	0,02	
		-100×4	—	0,02	
	Гнутый профиль ТУ-20-61	90×30×25×3	—	0,07	0,07
	Гнутый профиль СТУ 71-33-64	450×40×12×25	—	0,21	0,21
	Просечно-вытяжной ГОСТ 8706-58	δ=6	0,22	—	0,22

Спецификация стальных элементов

Марка элементов	Количество шт	Масса 1 элемента кг	Серия
М37	2	198,0	КЭ-03-1 лист 31
ПМ17	2	31,0	лист 87
ПМ18	2	31,0	лист 87
ПП1	2	11,0	лист 88
ПП4	10	19,0	лист 89

Примечания

1. Сварку производить электродами типа Э-42 по ГОСТ 9467-60.
2. Все сварные швы высотой 6 мм, кроме оговоренных
3. Все отверстия ф 14 под болты М12 (кроме закрытых)
4. После монтажа очистить от грязи и ржавчины, окрасить и покрасить масляной краской за 2 раза.

Согласовано: Берхман, Карелина

Копировал: Кобцева

Гл. специал.

Рук мастерск. Гущин В.Н.
Гл. инж. пр. Кузнецов Ю.М.
Гл. констр. Филатов А.А.
Рук группы Стуклюва З.Г.
Ст. инженер Субботинский

РОСГИПРОСЕЛЬХОЗСТРОЙ
г. Москва

1973	Свинарник-откормочник на 3000 голов с применением кормораздатчика РКА-1000	Металлическая площадка № 1. Вариант I, II	Типовой проект 802-194	Альбом I	Лист КМ-2

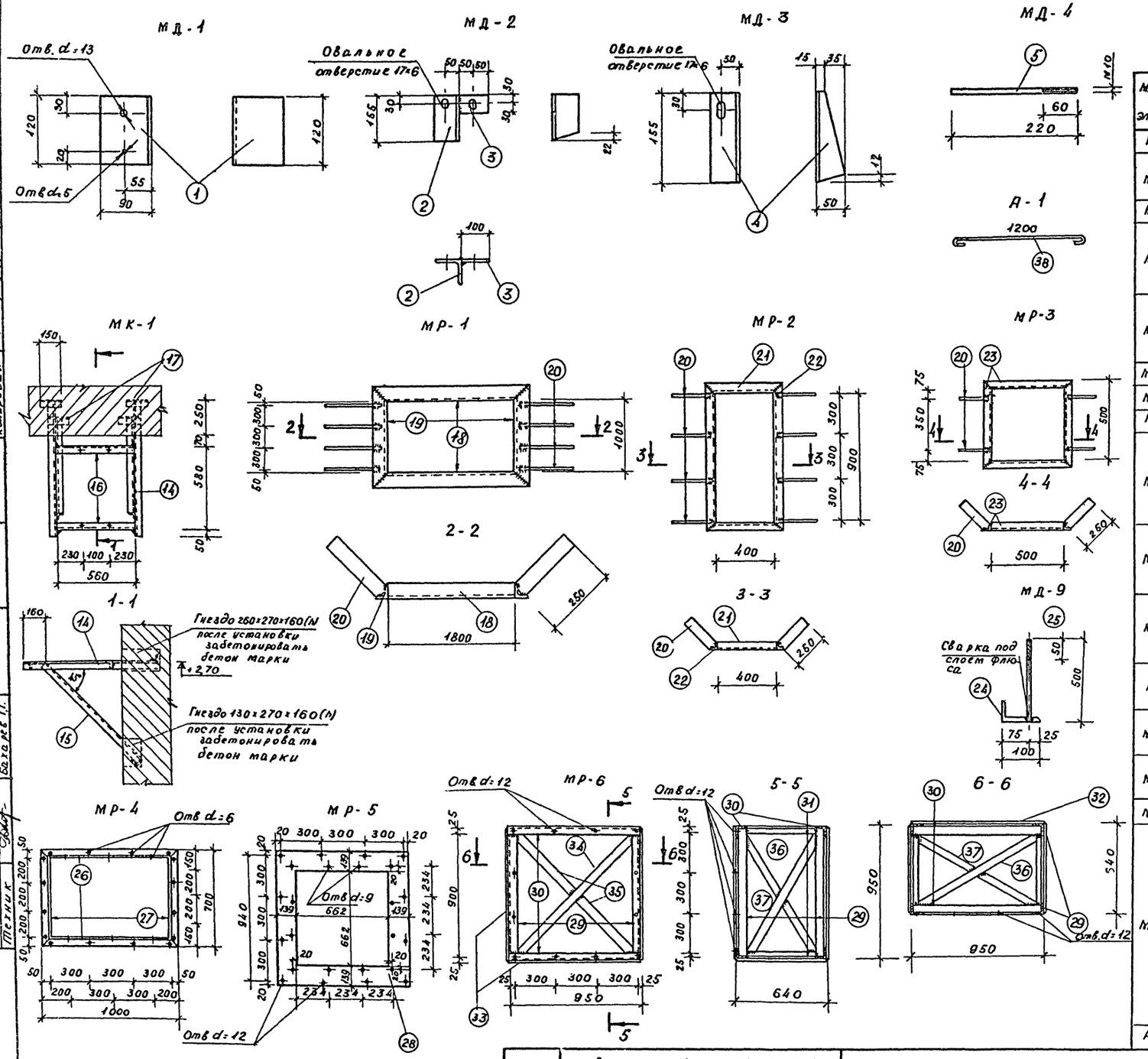

Спецификация стальных элементов

Марка элемента	поз	Сечение	Длина мм	Кол. шт	Масса, кг шт	Масса, кг всех	Масса, кг Марки	Примеч
МД-1	1	∠90×6	120	1	1,00	1,00	1,0	
МД-2	2	∠90×6	155	1	1,29	1,29	1,6	
	3	−60×6	100	1	0,28	0,28		
МД-3	4	∠50×5	155	1	0,58	0,58	0,6	
МД-4	5	Ø10 А I	220	1	0,14	0,14	0,2	
	6	Гайка М10		1	0,01	0,01		
	7	Шайба 10	—	1	—	—		
МД-5	8	Болт М12	100	1	0,10	0,10	0,1	б/ч
	9	Гайка М12	—	1	0,02	0,02		
	10	Шайба 12	—	1	0,01	0,01		
МД-6	11	−160×8	280	1	2,81	2,81	2,8	б/ч
МД-7	12	−120×8	160	1	1,20	1,20	1,2	б/ч
МД-8	13	−80×8	550	1	2,76	2,76	2,8	б/ч
МК-1	14	∠50×5	950	2	3,58	7,16	20,9	
	15	∠50×5	955	2	3,60	7,20		
	16	∠50×5	560	2	2,11	4,22		
	17	∠50×5	150	4	0,57	2,28		
МР-1	18	∠50×5	1900	2	7,16	14,32	27,4	
	19	∠50×5	1100	2	4,15	8,30		
	20	−60×5	250	8	0,60	4,80		
МР-2	21	∠63×4	526	2	2,06	4,12	16,9	
	22	∠63×4	1026	2	4,00	8,00		
	20	−60×5	250	8	0,60	4,80		
МР-3	23	∠50×5	600	4	2,26	9,04	11,4	
	20	−60×5	250	4	0,60	2,40		
МД-9	24	∠100×63×6	100	1	0,75	0,75	1,2	
	25	Ø12 А I	500	1	0,44	0,44		
МР-4	26	∠70×45×5	1000	2	4,40	8,80	15,0	
	27	∠70×45×5	700	2	3,10	6,20		
МР-5	28	−980×4	940	1	28,93	28,93	28,9	
МР-6	29	∠70×45×5	940	4	3,97	15,90	63,3	
	30	∠70×45×5	950	4	4,17	16,70		
	31	∠70×45×5	550	4	2,40	9,60		
	32	−950×0,4	940	1	2,60	2,60		
	33	−950×0,4	640	3	1,70	5,10		
	34	−40×5	1170	1	1,90	1,90		
	35	−40×5	560	2	0,95	1,90		
	36	−40×5	1050	3	1,60	4,80		
	37	−40×5	500	6	0,80	4,80		
А-1	38	Ø12 А I	1380	1	1,22	1,22	1,2	

Росгипросельхозстрой г. Москва

Рук мастерск. Гл. инж. пр-та Гл. конструкт. Рук группы Техник

Гущин В.Н. Кузнецов Ю.Н. Филатов А.А. Стуканова З.Г. Бахарев Г.Г.

Копировал Цыгоркина

1973	СВИНАРНИК-ОТКОРМОЧНИК НА 3000 ГОЛОВ С ПРИМЕНЕНИЕМ КОРМОРАЗДАТЧИКА РКА-1000	МОНТАЖНЫЕ ДЕТАЛИ. МД-1 ÷ МД-9. КРОНШТЕЙН МК-1. МЕТАЛЛИЧЕСКИЕ РАМКИ. МР-1 ÷ МР-6. ВАРИАНТ I, II.	ТИПОВОЙ ПРОЕКТ 802-194	АЛЬБОМ I	ЛИСТ КМ-3

Монтажные планы подвесок технологического оборудования

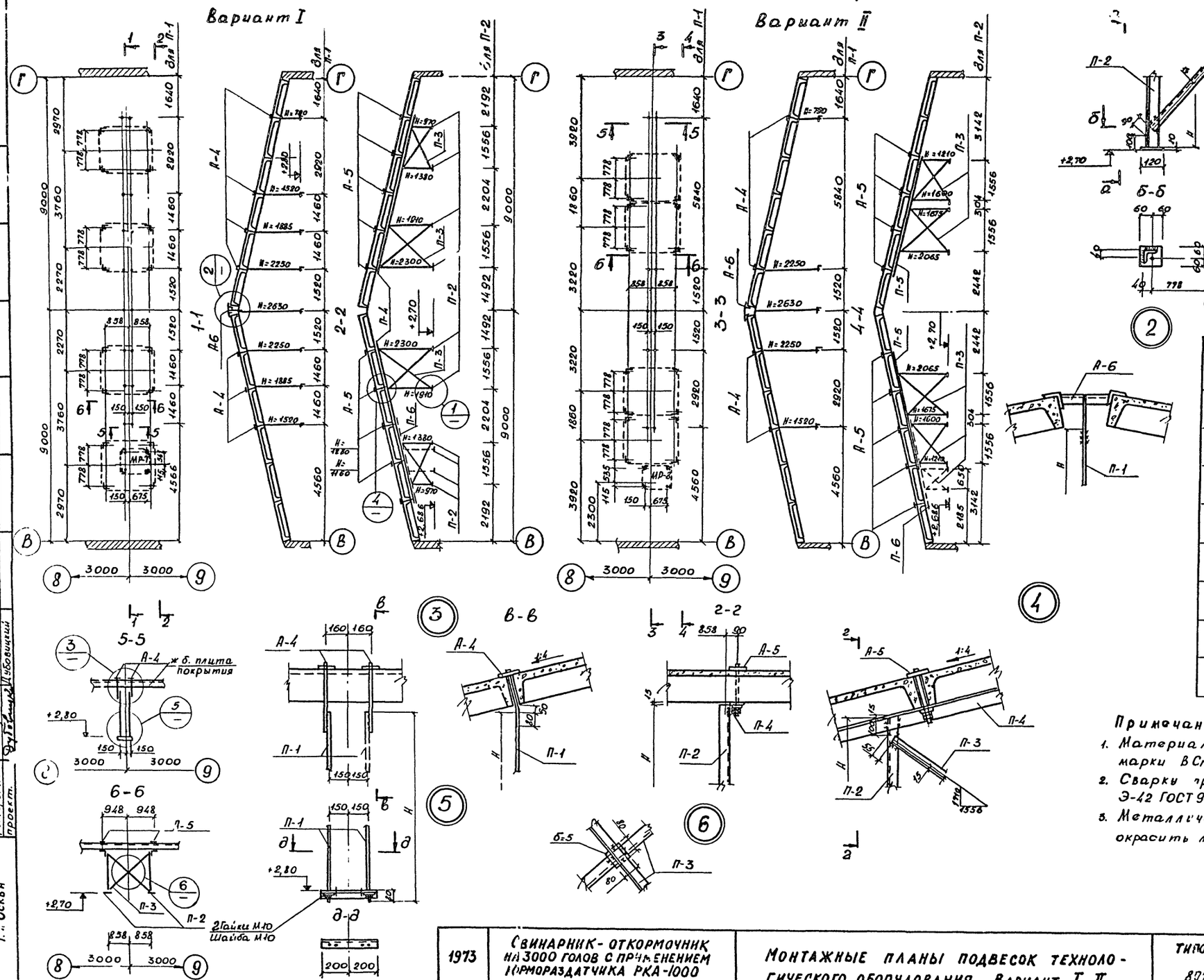

Спецификация стальных элементов

Марка	Количество шт.	Масса, кг: 1 элемента	Масса, кг: общий	Примечание
МР-7	1/—	26,0/—	26,0/—	Вар. I / Вар. II
МР-8	—/1	—/22,7	—/22,7	"
П-1	16/10	4,1	65,6/41,0	"
П-2	36/36	2,1	75,6/75,6	"
П-3	32/32	19,3	617,6/617,6	"
П-4	8/—	51,6	412,8/—	"
П-5	—/8	39,1	—/312,8	"
П-6	4/4	26,6	106,4/106,4	"

Примечания

1. Материал конструкций - сталь марки ВСт3кп2 ГОСТ 380-71.
2. Сварку производить электродами Э-42 ГОСТ 9467-60 $h_{шва}$ = 6мм.
3. Металлические конструкции окрасить лаком N 177 за 2 раза.

1973	Свинарник-откормочник на 3000 голов с применением кормораздатчика РКА-1000	Монтажные планы подвесок технологического оборудования. Вариант I, II	Типовой проект 802-194	Альбом I	Лист КМ-4

Росгипросельхозстрой г. Москва

Рук. мастер — Кузнецов; Гл. инж. пр-та — Филатов А.А.; Гл. констр. — Стыканова З.Г.; Рук. группы проект. — Дубовицкий

12874-01 27

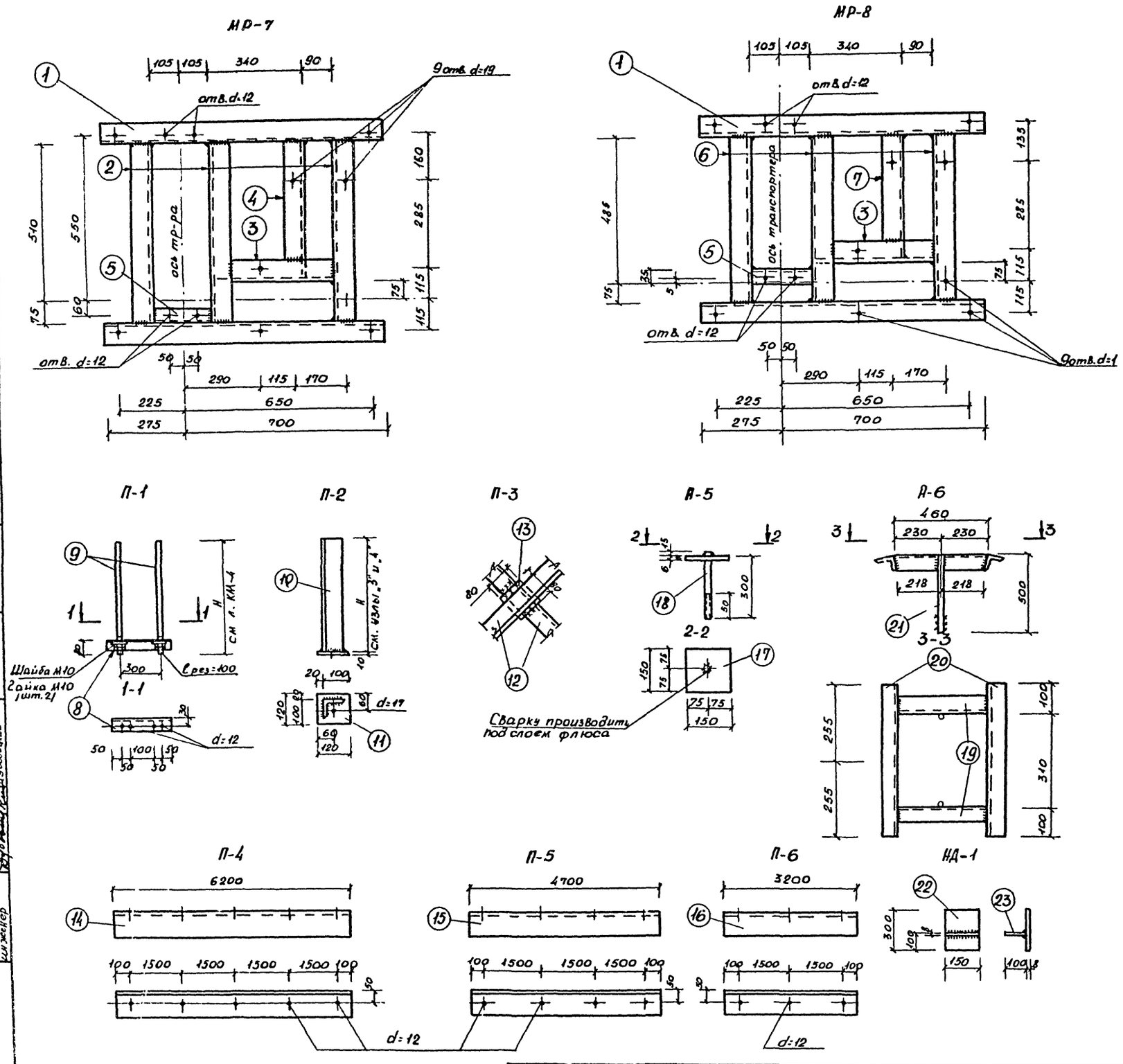

Спецификация стальных элементов

Марка элемента	поз.	Сечение	Длина мм	Кол-во шт.	Масса, кг шт.	Масса, кг всех	Масса, кг Марки	Примечан.
МР-7	1	∠70×5	975	2	5,25	10,50	26,0	
	2	∠70×5	583	3	3,24	9,72		
	3	∠70×5	423	1	2,28	2,28		
	4	∠70×5	438	1	2,41	2,41		
	5	∠50×5	208	1	0,79	0,79		
		2% на сварные швы				0,50		
МР-8	1	∠70×5	975	2	5,25	10,50	25,23	
	3	∠70×5	423	1	2,28	2,28		
	5	∠50×5	208	1	0,79	0,79		
	6	∠70×5	558	3	3,0	9,0		
	7	∠70×5	403	1	2,17	2,17		
		2% на сварные швы				0,49		
П-1	8	∠50×5	400	1	1,5	1,5	4,1	
	9	ф10 АI	от 1520 до 2630	2	1,3	2,6		
П-2	10	∠70×7	от 970 до 2300	1	1,0	1,0	2,1	
	11	-120×10	120	1	1,1	1,1		
П-3	12	∠50×5	$l_{ср}$ = 2 500	2	9,5	13,0	19,3	
	13	-80×5	80	1	0,3	0,3		
П-4	14	∠90×6	6200	1	51,6	51,6	51,6	
П-5	15	∠90×6	4700	1	39,1	39,1	39,1	
П-6	16	∠90×6	3200	1	26,6	26,6	26,6	
А-5	17	-150×6	150	1	1,1	1,1	1,3	
	18	ф10 АI	315	1	0,2	0,2		
А-6	19	∠50×5	460	2	1,7	3,4	7,8	
	20	∠50×5	510	2	1,9	3,8		
	21	ф10 АI	500	2	0,3	0,6		
НД-1	22	-150×8	300	1	2,8	2,8	3,8	
	23	-100×8	150	1	1,0	1,0		

Примечания:

1. Материал конструкций - сталь марки ВСт3кп2 для сварных конструкций, ГОСТ 380-71.
2. Сварку производить электродами типа Э-42, ГОСТ 9467-60, швы h=6мм.

1973	Свинарник-откормочник на 3000 голов с применением кормораздатчика РКА-1000	Металлические рамки МР-7, МР-8. Подвески П-1 ÷ П-6. Анкеры А-5, А-6. Деталь НД-1	Типовой проект 802-194	Альбом I	Лист КМ-5

Росгипросельхозстрой г. Москва

рук. мастер Гущин В.Н.
гл. инж. пр-та Кузнецов
гл. конструк. Филатов А.А.
рук. группы Стуганова З.Г.
инженер Дубовицкий

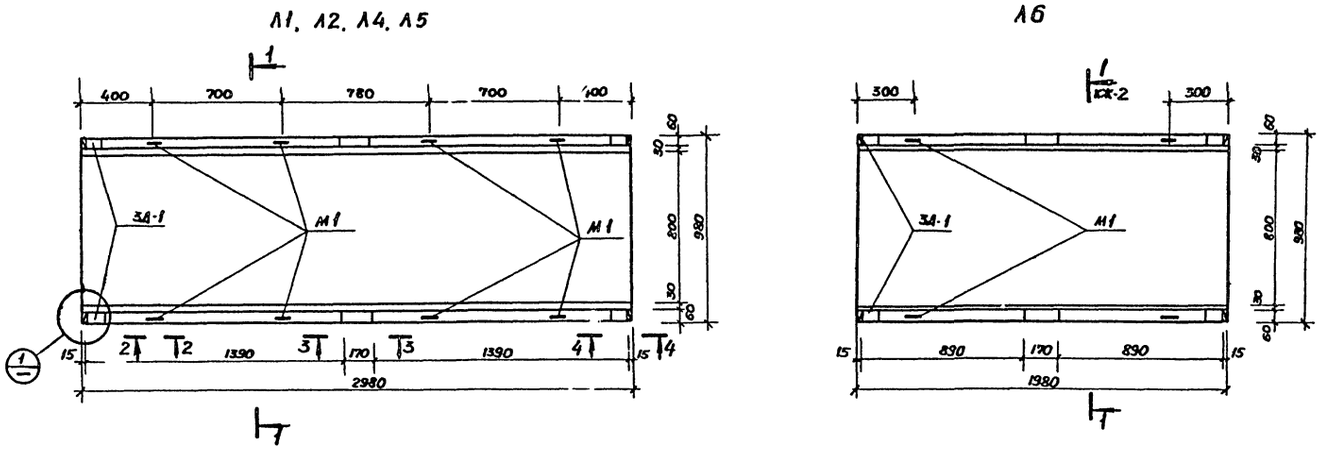

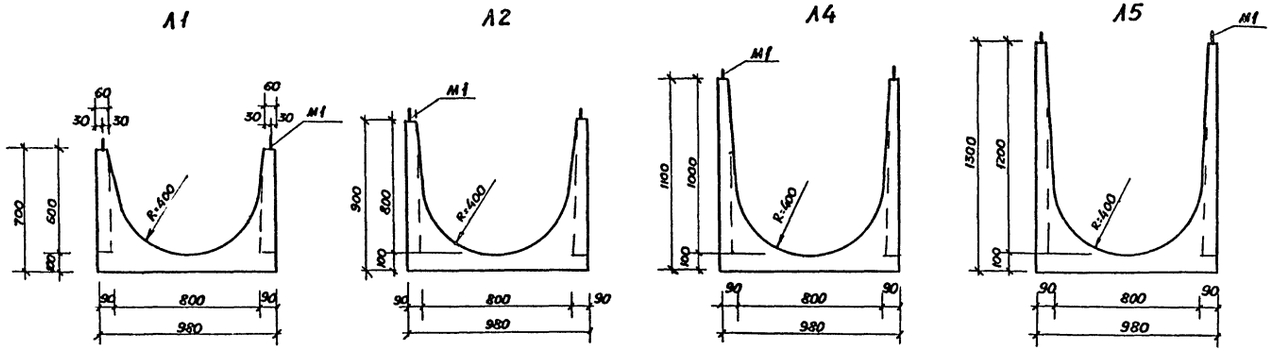

Армирование лотков

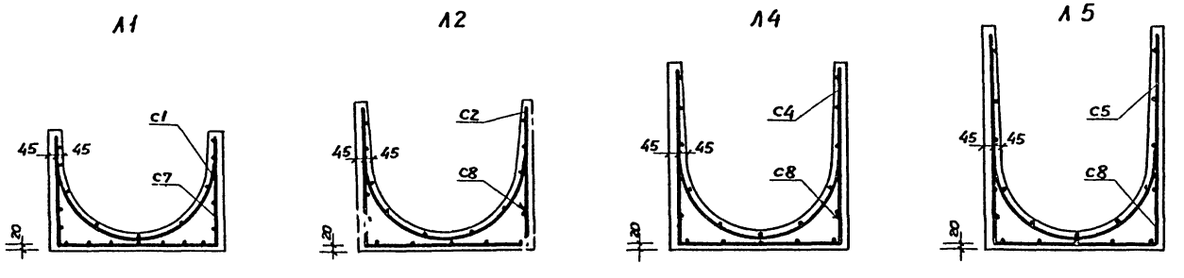

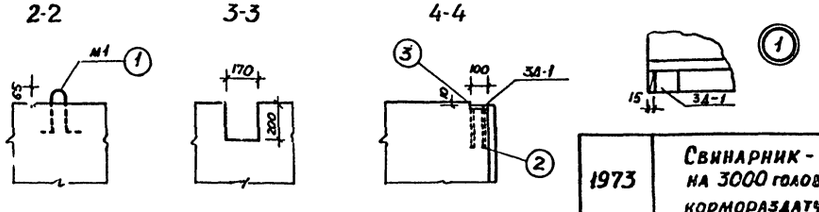

Спецификация арматуры на 1 элемент

Марка лотка	Марка сетки или закл. детали	Эскиз	Ф или сечение	Н поз. или ширина сетки по ГОСТ	Ширина мм	Длина мм	К-во шт на 1 эл-т	Общая длина м	Масса кг
Л1	С1		Сетка 250/200/4/8 по ГОСТ 8478-66	1700	1640	2950	1	2,95	12,5
	С7			3500	2950	1890	1	1,89	16,2
	М1		8АI	1	—	660	8	5,28	2,1
	3Д-1		10АI	2	—	200	8	1,6	1,0
			δ=8	3	100	60	4	0,24	1,51
Л2	С2		Сетка 250/200/4/8 ГОСТ 8478-66	2300	1940	2950	1	2,95	16,8
	С8	см. лоток Л1		3500	2950	2250	1	2,25	1,3
	М1		8АI	1	—	660	8	5,28	2,1
	3Д-1		10АI	2	—	200	8	1,6	1,0
			δ=8	3	100	60	4	0,24	1,51
Л4	С4		Сетка 250/200/4/8 по ГОСТ 8478-66	2300	2240	2950	1	2,95	16,8
	С8	см. лоток Л1		3500	2950	2250	1	2,25	19,3
	М1		8АI	1	—	660	8	5,28	2,1
	3Д-1		Ф10АI	2	—	200	8	1,6	1,0
			δ=8	3	100	60	4	0,24	1,51
Л5	С5		Сетка 250/200/4/8 по ГОСТ 8478-66	2900	2740	2950	1	2,95	21,2
	С8	См. лоток Л1		3500	2950	2250	1	2,25	19,3
	М1		8АI	1	—	660	8	5,28	2,1
	3Д-1		10АI	2	—	200	8	1,6	1,0
			δ=8	3	100	60	4	0,24	1,51
Л6	С6		Сетка 250/200/4/8 по ГОСТ 8478-66	3500	3040	1950	1	1,95	16,9
	С9	см. лоток Л1		2300	1950	2250	1	2,25	12,8
	М1		8АI	1	—	660	4	2,64	1,05
	3Д-1		Ф10АI	2	—	200	8	1,6	1,0
			δ=8	3	100	60	4	0,24	1,51

Примечания:

1. Арматурные сетки 250/200/4/8 приняты по ГОСТ 8478-66 с рабочей арматурой из холоднотянутой проволоки в обоих направлениях
2. Соединение стержней втавр в закладной детали 3Д-1 выполнить при помощи электросварки под слоем флюса.
3. Данный лист читать совместно с листом КЖ-2.
4. Лотки изготавливать из гидротехнического бетона по водопроницаемости В8 с отношением в/ц ≤ 0,45.

1973	Свинарник-откормочник на 3000 голов с применением кормораздатчика РКА-1000	Лотки Л1, Л2, Л4÷Л6.	Типовой проект 802-194	Альбом I	Лист КЖ-1

Ростипросельхозстрой г. Москва

Рук. мест. 1 | Гущин В.Н. | Ст. инженер | Краснова К.Ф. | Чугунова
Гл. инж. пр-та | Кузнецов Ю.М. | Фиалатов Д.А. | Стукалова З.С. | Иванова З.П.
Гл. констр. | Рук. группы | Ст. инженер

Р-1

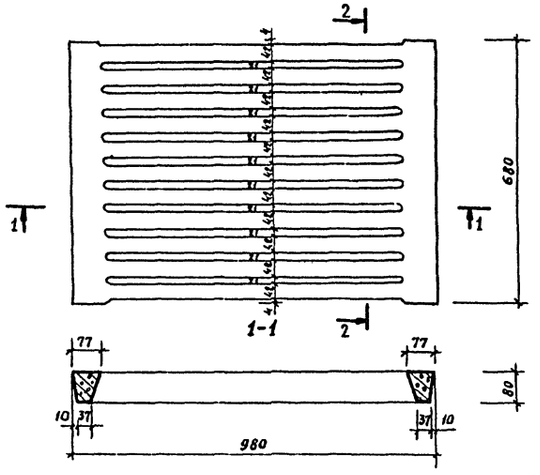

2-2

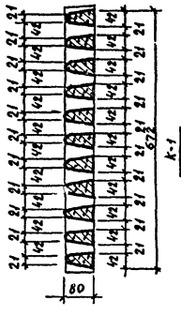

Армирование Р-1

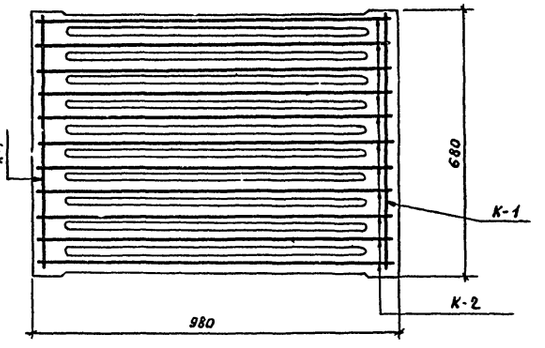

Спецификация стали на 1 элемент

Марка элемента	Кар-кас	№ поз.	Эскиз	Ø мм.	Длина мм.	Кол. шт в кар-касе	Кол. кар-касов шт.	Общая длина м	Масса кг.	Общая масса кг.
Р-1	К-1	1	650	6	1300	2	2	2,6	0,58	6,01
		2	60		240	4		0,48	0,1	
	К-2	3	940	6	1880	2	11	20,7	4,6	
		4	30		300	6		3,3	0,73	

Показатели на 1 элемент

Марка элемента	Масса элемента Кг.	Марка бетона	Объем бетона м³	Расход стали кг	Расход стали на 1м³ бетона
Р-1	82,0	400	0,034	6,01	175,5

Л6

Армирование лотка Л6

1-1

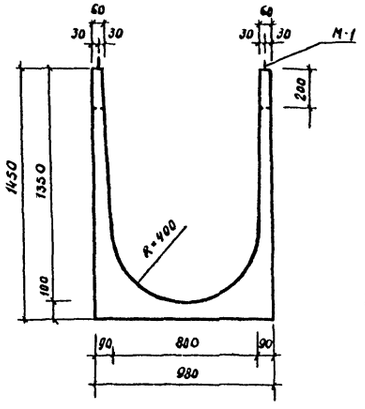

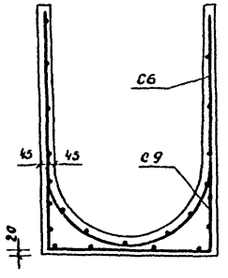

К-1

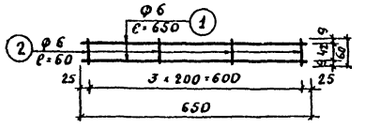

К-2

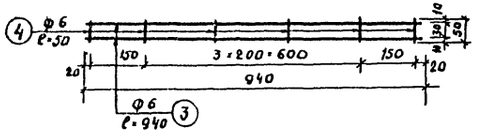

Показатели на лоток

Марка лотка	Масса т	Объем бетона м³	Марка бетона	Расход стали на 1м³ бетона	Масса, кг.	
					арматуры	закладных
Л1	1,95	0,79	300	36,2	28,7	4,61
Л2	2,1	0,87	300	41,5	36,1	4,61
Л4	2,25	0,94	300	38,4	34,1	4,61
Л5	2,18	1,03	300	39,3	40,5	4,61
Л6	1,78	0,74	300	40,2	29,7	3,56

Примечания:

1. Каркасы К-1 и К-2 изготовлять при помощи контактной точечной сварки в соответствии с Гост 14098-68 и СН 393-69.
2. Данный лист читать совместно с листом КЖ-1.

Госагропромстрой г. Москва

Рук. маст. Ануфриев; Гл. инж. пр. Гаврилов; Гл. констр. Кузнецов; Рук. группы Филатов; Ст. инженер Стуканова; Ст. инженер Кононова; Н. контр. Кононова; Ст. инженер Кононова; Н. контр. Кононова; Гл. инженер Кононова

1973	Свинарник-откормочник на 3000 голов с применением кормораздатчика РКА-1000	Лоток Л6. Решетка Р-1.	Типовой проект 802-194	Альбом I	Лист КЖ-2

Д. Перечень изменений внесенных в архитектурно-строительные чертежи типового проекта N 802-194 Альбом I

„Свинарник-откормочник на 3000 голов с применением кормораздатчика РКА-1000."

Лист 1.

1. В таблице Содержание альбома в разделе Пояснительная записка в графе NN листа и NN стр. добавляется N4.
2. В перечне примененных в проекте стандартов типовых чертежей в графу наименование стандартов добавляется „Стальные лестницы, переходные площадки и ограждения". В графе шифра стандартов - серия 1.459-2. а в графу примечания - выпуски 1, 2.

Лист 2.

В указаниях по производству работ в зимних условиях СНиП III В. 3-62* исключен из числа действующих.

Лист АС-2.

В спецификации металлических элементов в графе примечания, серия КЭ-03-1 заменена серией 1.459-2 вып. 2.

Лист АС-3

1. Отверстия в кирпичных стенах условно изобразить пунктирными линиями.
2. В примечании п. 2 после фразы: „Кладку наружных стен" добавить фразу: „и стен по осям Б и В."
3. В примечании п. 10 после фразы: „В качестве утеплителя стен" добавить слово „венткамер"
4. Добавить примечание п. 11.
   В кладку по торцевым стенам заложить анкер А-2, для крепления плит покрытия с кирпичными стенами (см. лист АС-12).

Лист АС-5

1. В нагрузках нормативных, вместо „Н" следует исправить на „М"
2. Отверстия в ленточных фундаментах условно изобразить пунктирными линиями.

Лист АС-6

1. Отверстия в стенах условно изобразить пунктирными линиями.
2. В элементе плана 1, сечениях 7-7, 8-8 марка бетона подбетонки - „100"

Лист АС-9

В сечении 5-5 толщина железобетонной стенки в верху с обеих сторон равна 60мм.

Лист АС-11

В сечении 6-6 размеры гнезд внизу обозначены по квадратному сечению 75×75.

Лист АС-12

1. В спецификации стальных элементов в графе кол-во шт. в числителе даны цифры для 1го варианта, а в знаменателе для 2го варианта.

В г... маркам анкеров А-4 и А-5 ... КМ-4.

2. Добав... пункт 8:
„Узел ... А-2 в кирпичную кладку торцев... серию 2.800-2 вып. 19 узел 3

Лист

1. Для проем... ой 1220 (по осям 1, 10 и 16) вместо пер... ки П-1 принимается новый тип перемычки ...0 (с элементами перемычек Б15 и 2БУ15) в кол-ве 9 шт.
2. Количество перемычек П-1 будет 11 шт.
3. Количество перемычек П-8 - 10 шт; вместо 12
   Откорректированная спецификация перемычек на здание с изменением перемычек П-1, П-8 и П-10.

перемычки			Элементы перемычек		
тип по пр-ту	Сечение (схема)	к-во мест	марка	к-во на одно место	Применяемые чертежи
П-1	Б18 БУ19 420	11	БУ19 / Б18	2 / 1	Серия 1.139-1 вып. 1
П-8	Б13 250	10	Б13	2	
П-10	Б15 БУ15 420	9	Б15 / БУ15	1 / 2	

Лист АС-16

В примечании п. 1 СНиП III-В. 14-62* отменен и заменен СНиП III-В. 14-72.

Лист АС-17

В спецификации сборных железобетонных элементов откорректировано количество перемычек:

марка	кол-во шт I в	кол-во шт II в	Масса шт. т	Применяемые чертежи	Лист маркиров. схемы
БУ 19	34	34	0,130	Серия 1.139-1 вып. 1	АС-22
Б 22	8	8	0,095		
Б 18	18	18	0,075		
Б 15	35	35	0,065		
Б 13	43	43	0,025		
БУ 15	21	21	0,105		

Лист КМ-2.

1. Спецификация стальных элементов по серии 1.459-2. в.2
   (взамен спецификации стальных элементов по серии КЭ-03-1).

Марка эл-та	Кол-во шт	Масса эл-та, кг	Серия
М 19	1	211	1459-2. вып. 2 лист 26
ПМ 17	1	31	— " — лист 62
ПМ 18	1	31	— " — лист 62
ПП 1	2	12,0	— " — лист 75
ПП 4	10	19,0	— " — лист 76

2. На разрезе 2-2 ссылка на узел ПС (—/102) серии КЭ-03-1 заменена ссылкой на узел ПС (8/86) серии 1459-2 вып. 1.

Ссылка на узел ПС (—/101) серии КЭ-03-1 заменена ссылкой на узел ПС (18/90) серии 1.459-2 вып. 1

Лист КМ-3

1. В сечении Н гнездо после установки кронштейна должно быть забетонировано бетоном марки „100"
2. Там же, у внутренней грани стены дополнительно до на поз. 17 (чтобы не откололась кирпичная кладка)
3. В спецификации стальных элементов в графе марка элемента МК-1, поз 17; в графе к-во шт. исправлено на 6 шт; в графе масса, кг всех - 3,42кг; в графе масса, кг марки - 22,04кг.

Лист КМ-4

В примечаниях добавлен п. 4: „Спецификация стальных элементов на здание, на анкеры А-4, А-5, А-6 см. лист АС-12, а спецификацию стальных элементов на один анкер см. лист КМ-5";
и п. 5: „Расчетная нагрузка от подвесного технологического оборудования равна - 201 кг/м²"

Лист КМ-5

Взамен А-6 на листе КМ-5

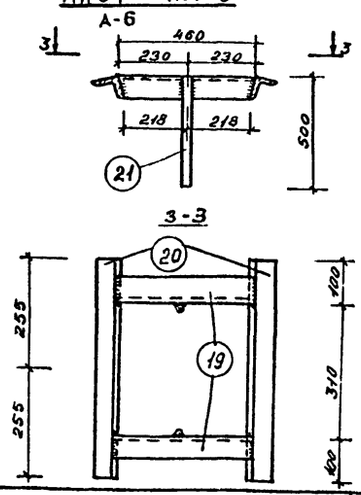

Рук. маст. 1	Гуцин В.Н.				
Гл. инж. пр-та	Стуканова З.Г.				
Гл. конструкт.	Филатов А.А.				
Рук. группы	Синчук С.				

Ро... пр... чисельстрой г. Москва

1975	Свинарник-откормочник на 3000 голов с применением кормораздатчика РКА-1000	Пояснительная записка	Типовой проект 802-194	Альбом I	Лист 4

gost.e-ecolog.ru