ТИПОВОЙ ПРОЕКТ

264-12-257.86

КЛУБ В КОНСТРУКЦИЯХ 1.020-1/83 НА 375 ПОСЕТИТЕЛЕЙ /ЗАЛ НА 300 МЕСТ/

ДЛЯ СТРОИТЕЛЬСТВА В IB ПОДРАЙОНЕ
II и III КЛИМАТИЧЕСКИХ РАЙОНОВ

АЛЬБОМ 3

ЧАСТЬ 2.

ЭЛЕКТРООБОРУДОВАНИЕ. ЗАДАНИЕ ЗАВОДУ ИЗГОТОВИТЕЛЮ.

				ПРИВЯЗАН
ИНВ. №				

gost.e-ecolog.ru

ЦЕНТРАЛЬНЫЙ ИНСТИТУТ
ТИПОВОГО ПРОЕКТИРОВАНИЯ ГОССТРОЯ СССР
МИНСКИЙ ФИЛИАЛ

220600, г.Минск, ул.К.Маркса, 32

Сдано в печать 01.04.1987 г.
Заказ № 811 Тираж 100 экз.
Инв. № 1861/5

ТИПОВОЙ ПРОЕКТ

264-12-257.86

КЛУБ В КОНСТРУКЦИЯХ 1020-1/83
НА 375 ПОСЕТИТЕЛЕЙ /ЗАЛ НА 300 МЕСТ/

ДЛЯ СТРОИТЕЛЬСТВА В IB ПОДРАЙОНЕ
II и III КЛИМАТИЧЕСКИХ РАЙОНОВ

АЛЬБОМ 3
ЧАСТЬ 2

СОСТАВ ПРОЕКТА

АЛЬБОМ 1. ЧАСТЬ I.	АРХИТЕКТУРНО-СТРОИТЕЛЬНЫЕ ЧЕРТЕЖИ. ТЕХНОЛОГИЯ.
ЧАСТЬ 2.	ВАРИАНТ С ПОДВАЛОМ. АРХИТЕКТУРНО-СТРОИТЕЛЬНЫЕ ЧЕРТЕЖИ. ТЕХНОЛОГИЯ. ОТОПЛЕНИЕ И ВЕНТИЛЯЦИЯ. ВОДОПРОВОД И КАНАЛИЗАЦИЯ. ЭЛЕКТРООБОРУДОВАНИЕ. СВЯЗЬ И СИГНАЛИЗАЦИЯ.
АЛЬБОМ 2.	ОТОПЛЕНИЕ И ВЕНТИЛЯЦИЯ. ВОДОПРОВОД И КАНАЛИЗАЦИЯ. МЕХАНООБОРУДОВАНИЕ ЭСТРАДЫ. КИНОТЕХНОЛОГИЯ. ЭЛЕКТРОАКУСТИКА. СВЯЗЬ И СИГНАЛИЗАЦИЯ.
АЛЬБОМ 3. ЧАСТЬ I.	ЭЛЕКТРОСНАБЖЕНИЕ. СИЛОВОЕ ЭЛЕКТРООБОРУДОВАНИЕ. ОСВЕЩЕНИЕ ЗДАНИЯ. ОСВЕЩЕНИЕ ЭСТРАДЫ. АВТОМАТИЗАЦИЯ САНТЕХУСТРОЙСТВ.
ЧАСТЬ 2.	ЭЛЕКТРООБОРУДОВАНИЕ. ЗАДАНИЕ ЗАВОДУ ИЗГОТОВИТЕЛЮ.
АЛЬБОМ 4.	СМЕТЫ /ЧАСТЬ 1, 2, 3/
АЛЬБОМ 8.	ПРОЕКТНАЯ ДОКУМЕНТАЦИЯ НА ПЕРЕВОД ХОЗЯЙСТВЕННО-БЫТОВЫХ ПОМЕЩЕНИЙ В ПОДВАЛЕ ДЛЯ ИСПОЛЬЗОВАНИЯ ПОД ПРУ
АЛЬБОМ 5.	ВЕДОМОСТЬ МАТЕРИАЛОВ
АЛЬБОМ 6.	СПЕЦИФИКАЦИЯ ОБОРУДОВАНИЯ
АЛЬБОМ 7.	ИЗДЕЛИЯ ЗАВОДСКОГО ИЗГОТОВЛЕНИЯ

РАЗРАБОТАН
ЛЕНИНГРАДСКИМ ФИЛИАЛОМ
ИНСТИТУТА „ГИПРОТЕАТР"

ГЛАВНЫЙ ИНЖЕНЕР ИНСТИТУТА Б.И. БУЛЫНИН
ГЛАВНЫЙ ИНЖЕНЕР ПРОЕКТА В.Г. РАЗИНКОВ

УТВЕРЖДЕН ГОСГРАЖДАНСТРОЕМ
17 СЕНТЯБРЯ 1984 Г. ПРИКАЗ № 269
ВВЕДЕН В ДЕЙСТВИЕ Л.Ф. „ГИПРОТЕАТР"
19 ДЕКАБРЯ 1985 Г. ПРИКАЗ № 77А

ПРИВЯЗАН

1861-05

Альбом 3, часть 2

Типовой проект

Ведомость рабочих чертежей основного комплекта нестандартного электрооборудования

Лист	Наименование	Примечание
1	Общие данные	Э-Н
	ЭМ-Н.01. Шкаф АВР	
1	Технические данные аппаратов	
2.	Чертеж общего вида	
3.	Схема электрическая соединений	
	ЭО-Н 01.Шкаф управления аварийным освещением (ШУА)	
1	Технические данные аппаратов.	
2.	Чертеж общего вида	
3.	Схема электрическая соединений	
4.	Таблица перечня надписей.	
	ЭО-Н 02. Шкаф управления освещением зрительного зала (ШУ)	
1.	Технические данные аппаратов	
2.	Чертеж общего вида	
3	Таблица перечня надписей	
4.	Схема электрическая соединений	
	ЭО-Н 03. Пульт помощника режиссера (ППР)	
1.	Технические данные аппаратов	
2.	Таблица перечня надписей	
3.	Чертеж общего вида	
4	Схема электрическая соединений	
	ЭО-Н.04. Пульт осветителя (ПО)	
1.	Технические данные аппаратов	
2.	Таблица перечня надписей	
3	Чертеж общего вида	
4	Схема электрическая соединений	
	АСУ-Н.01. Щит диспетчера (ЩД)	
1.	Технические данные аппаратов	
2.	Чертеж общего вида	
3	Таблица перечня надписей	
4	Схема электрическая соединений	
	АСУ- Н. 02. Шкаф управления (ШУ-П)	
1.	Технические данные аппаратов	
2.	Чертеж общего вида	
3.	Таблица перечня надписей	

Лист	Наименование	Примечание
4	Схема электрическая соединений /начало/	
5.	Схема электрическая соединений /окончание/	
	АСУ-Н.03. Щит автоматизации системы П-1 (ЩА-П1)	
1.	Общий вид	
2.	Схема электрическая соединений /начало/	
3	Схема электрическая соединений /окончание/	

Ведомость ссылочных и прилагаемых документов

Обозначение	Наименование	Примечание
	Ссылочные документы	
ОЛх. 684.002-82	Устройства комплектные	
	низковольтные управления	
	электроустановками	
	Руководящие материалы	
	по проектированию	
РМ 4-107-82	Системы автоматизации	
	технологических процессов.	
	Требования к выполнению	
	проектной документации	
	на щиты и пульты	

Ведомость основных комплектов рабочих чертежей

Обозначение	Наименование	Примечание
АС	Архитектурно-строительн. чертежи	
ТХ	Технология	
МО	Механооборудование эстрады	
КТ	Кинотехнология	
ЭА	Электроакустика	
СС	Связь и сигнализация	
ОВ	Отопление и вентиляция	
ВК	Водопровод и канализация	
ЭС	Электроснабжение	
ЭМ	Силовое электрооборудование	
ЭО	Освещение здания	
АСУ	Автоматизация сантехустройств	
ЭОС	Освещение эстрады	
Э-Н	Электрооборудование Задание	
	заводу-изготовителю.	
	Сметы.	

Общие указания

Чертежи нестандартного электрооборудования выполнены на основании разделов ЭМ, ЭО, АСУ, альбома 3, часть 1

Типовой проект разработан в соответствии с действующими нормами и правилами и предусматривает мероприятия, обеспечивающие взрывную взрывопожарную и пожарную безопасность при эксплуатации здания.

Главный инженер проекта Разинков

Главный инженер проекта привязывающей организации

Инв. № подл. | Подпись и дата | Взам. инв. №

Инв. №

Привязан

264-12-257.86 ЭН

ГИП	Разинков	
Нач. отд.	Несвит	
Н. контр.	Зуляр	
Гл. спец.	Бохман	
Рук. гр.	Зуляр	
Вед. инж.	Бабаева	

Клуб на 275 посетителей (в 300 мест)

Общие данные

стадия	лист	листов
Р	1	

Министерство культуры СССР ЛФ ГИПРОТЕАТР

Копировал: Рулькова 1861/5 Формат А2

Типовой проект Альбом 3 Часть 2

Вид спереди
Дверь не показана

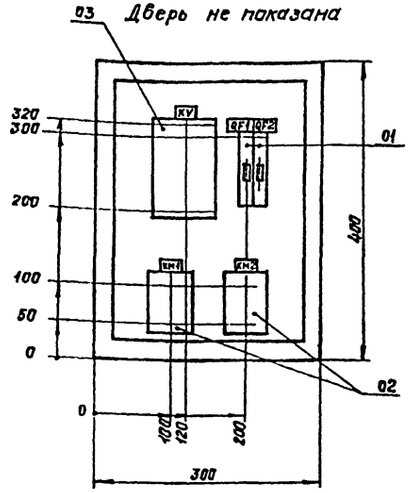

Боковая стенка правая

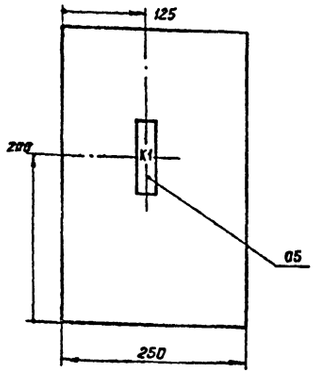

Дверь ящика
Вид спереди

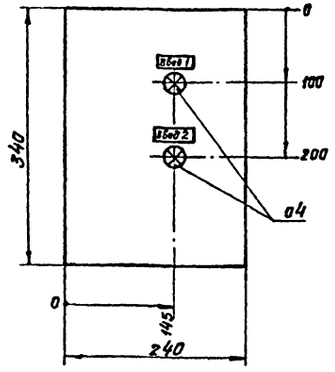

Ящик типа ЯУ3-0432

Привязан					ЭМ-Н.01			
	ГИП	Разинков			Клуб на 375 посетителей (зал на 300 мест)	Стадия	Лист	Листов
	Нач. отд.	Несвит		01.86		Р	2	
	Н. контр.	Яковлев		01.86	Шкаф АВР Чертеж общего вида	Министерство культуры СССР		
	Гл. спец.	Яковлев		01.86		ЛФ ГИПРОТЕАТР		
Инв. №	Ст. инж.	Валкова						

Копировал: Иванова Формат А3

Альбом 3 Часть 2 Типовой проект

Формат	Зона	Поз.	Обозначение	Наименование	Кол.	Примечан.
				Документация		
А2				Схема электрическая		
			Альбом 3 Часть 1 лист ЭМ8	принципиальная		
А3			ЭМ-Н.01 лист 2	Чертеж общего вида		
А2				Схема электрическая		
			ЭМ-Н.01 лист 3	соединений.		
				Сборочные единицы		
		01		Выключатель автоматический		
			QF1, QF2	АЕ1031-1У4 $I_н$=10А	2	
		02		Пускатель магнитный		
			КМ1, КМ2	кат.~220В ПМЛ-2100У4	2	
				приставка ПКЛ-1104		
		03		Реле напряжения РН54/320		
			KV	диапазон 2	1	
		04	HL1, HL2	Арматура АС1201142	2	с красным колпачком 220В
		05	K1	Колодка на 10 зажимов I=25А	1	
				6324-4П25-В/ВУ3-10		

Привязан					264-12-257.86 ЭМ-Н.01			
	ГИП	Разинков			Клуб на 375 посетителей (зал на 300 мест)	Стадия	Лист	Листов
	Нач. отд.	Несвит		01.86		Р	1	3
	Н. контр.	Яковлев		01.86	Шкаф АВР Технические данные аппаратов	Министерство культуры СССР		
	Гл. спец.	Яковлев		01.86		ЛФ ГИПРОТЕАТР		
Инв. №	Ст. инж.	Валкова						

Копировал: Иванова 1861-05 Формат А3

Альбом 3 Часть 2

Типовой проект

Вид спереди

Боковая стенка

Дверь

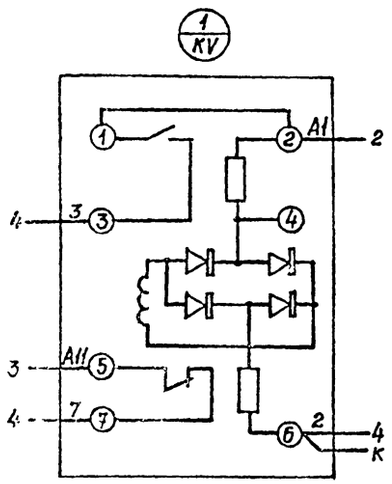

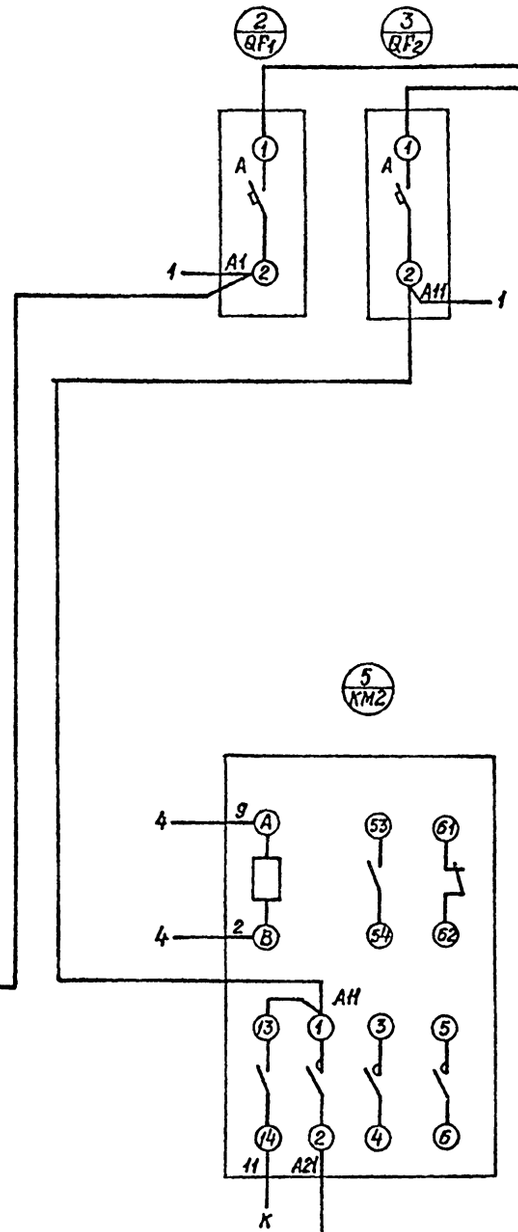

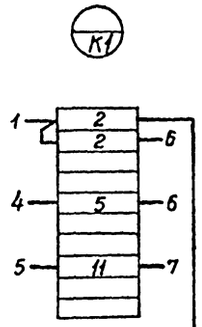

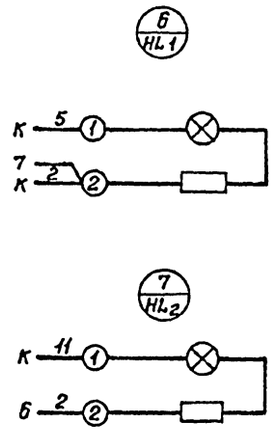

Номера контактов реле KV даны условно

Пульт ППК-2 ПВ1 2(1×1,5)

Пульт ППК-2 ПВ1 2(1×1,5)

От ВРУ1 п.1 ПВ1 2(1×1,5)

От ВРУ1 п.3 ПВ1 2(1×1,5)

Инв.№подл. | Подпись и дата | Взам.инв.№

Привязан

Инв.№

ГИП	Разинков			264-12-257.86 ЭМ-Н.01	
Нач.отд.	Неевыт		01.86		
Н.контр.	Яковлев		01.86	Клуб на 375 посетителей (зал на 300 мест)	Стадия: Р; Лист: 3; Листов:
Гл.спец.	Яковлев		01.86	Шкаф АВР Схема электрическая соединений	Министерство культуры СССР ЛФ ГИПРОТЕАТР
Ст.инж.	Волкова				

Копировал: Иванова 1861-05 Формат А2

Типовой проект Альбом 3 часть 2

Формат	Зона	Поз.	Обозначение	Наименование	Кол	Примечание
				Документация		
			Лист 2	Чертеж общего вида		
			Лист 3	Схема электрическая		
				соединений		
			Лист 4	Таблица перечня		
				надписей		
				Сборочные единицы		
		01		Трансформатор		TV1
				ОСМ-1,0У3 220/42В 1,0 ква	02	TV2
		02		Контактор МК2-20У3		
				Uкат - 24В	01	КМ2
		03		Пускатель электромаг-		
				нитный ПМЛ-110004		
				Uкат ~380В с РТЛ		
				Iн-1,0А с приставкой		
				ПКЛ-2004	01	В4-КМ
		04		Пускатель электромаг-		
				нитный ПМЛ-110004		
				Uкат ~220В с РТЛ Iн=10А	01	КМ1
		05		Реле промежуточное		
				РПЛ-140 Uкат ~ 220В		KV1
				с приставкой ПКЛ-04	02	KV2
		06		Выключатель		
				АЕ2055-100-20У3 Ур-80А	01	QF4
		07		Выключатель		
				АЕ2045-100-20У3 Ур-31,5А	01	QF2

Формат	Зона	Поз.	Обозначение	Наименование	Кол.	Примечание
		08		Выключатель		
				АЕ2035-100-20У3 Ур-25А	01	QF1
		09		Выключатель		
				АЕ2035-100-20У3 Ур-20А	01	QF3
		10		Выключатель		
				АЕ2035-100-20У3 Ур-16А	06	QF5÷QF10
		11		Предохранитель ППТ-10		FU1, FU2
				Упл.вст.- 6А	03	FU3
		12		Выключатель ПВ1-10	01	SA
		13		Кнопка управления		
				КЕ011У3 исп.2		SB2
				толк. черный	02	В4-SB2
		14		Кнопка управления		
				КЕ011У3 исп.2		SB1
				толк. красный	02	В4-SB1
		15		Арматура светосигналь-		
				ная АС1201У2	01	HL
		16		Арматура светосигналь-		
				ная АС1201У2	01	В4-HL
		17		Амперметр М381		
				100-0-100	01	PA
		18		Вольтметр М381		
				0-50В	01	PV
		19		Сопротивление проволоч-		
				ное ПЭВР-25	01	RP

Инв.№ подл. | Подпись и дата | Взам.инв.№

Привязан

Инв.№

ГИП	Разумков	
Нач.отд	Несвит	
Нормокон.	Карасев	
Рук. гр.	Карасев	
Ст.инж.	Стирнова	

264-12-257.86 ЭО-Н.01

Клуб на 375 посетителей /зал на 300 мест/

Шкаф управления аварийным освещением (ШУА) Технические данные аппаратов

Стадия	Лист	Листов
Р	1	4

Министерство культуры СССР
ЛФ ГИПРОТЕАТР

Копировал: Жукова 1861-05 Формат А2

Альбом 3 часть 2

Типовой проект

Дверь

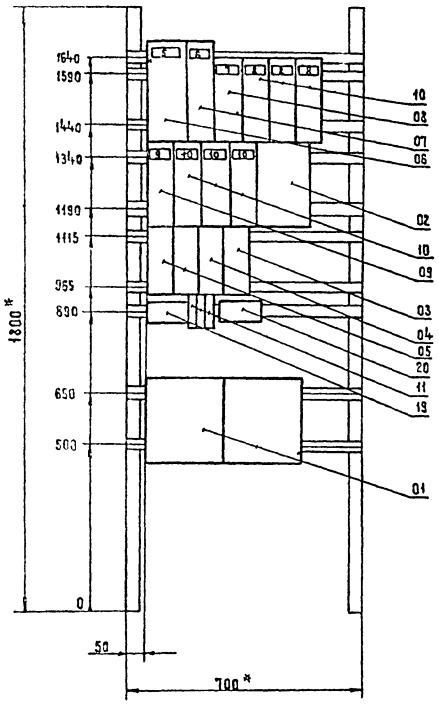

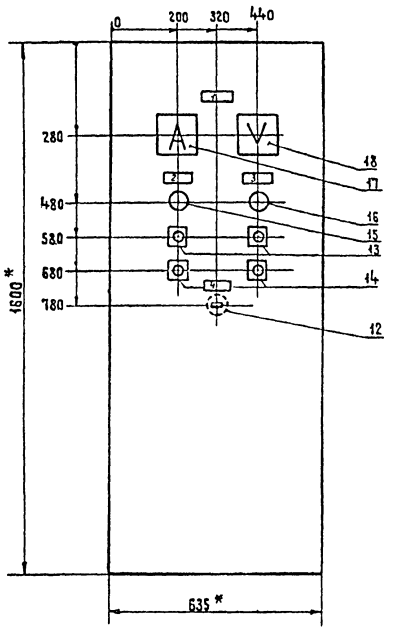

1. Шкаф одиночный одностороннего обслуживания с одностворчатой дверью размером: высота 1800 мм
   ширина 800 мм
   глубина 600 мм
   ГОСТ 22789-77
2. *Размеры для справок

Привязан		ГИП	Разников	264-12-257.86 ЭО-Н.01		
		Нач. отд	Несвит	Клуб на 375 посетителей зал на 300 мест	Стадия: Р	Лист: 2	Листов:
		Нормокон	Карасев	ШУЯ	Министерство культуры СССР	
		Рук. гр	Карасев	Чертеж общего вида	ЛФ ГИПРОТЕАТР	
Инв. N		Ст. инж.	Стирнова			

Копировал: Жукова 1861-05 Формат А2

Инв. N подл. | Подпись и дата | Взам. инв. N

Альбом 3 часть 2

Типовой проект

Вид спереди

Дверь
(вид со стороны монтажа)

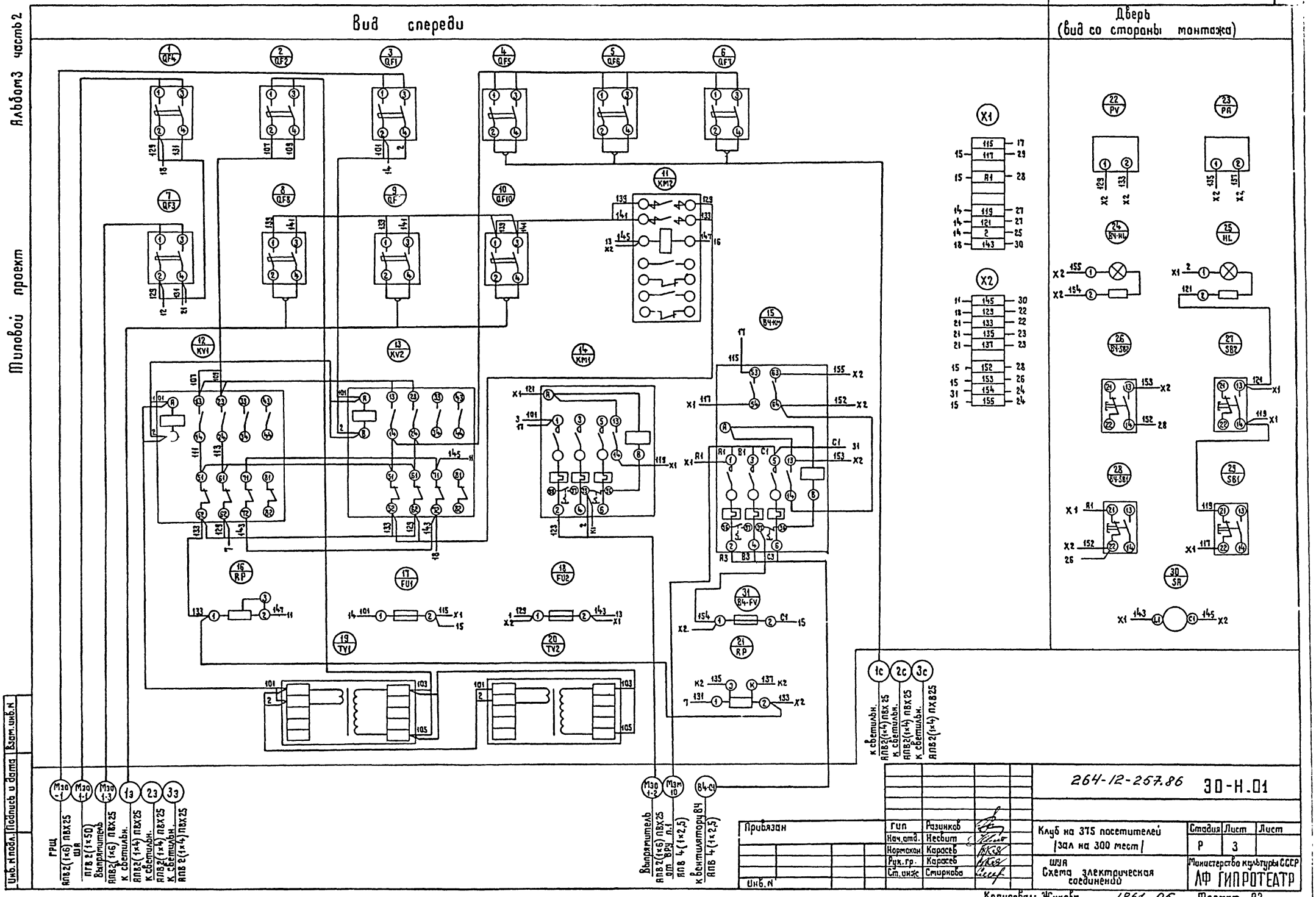

Привязан

Инв. N

Инв. N подл. | Подпись и дата | Взам. инв. N

ГИП	Разинков		
Нач. отд.	Несвит		
Нормокон	Карасев		
Рук. гр.	Карасев		
Ст. инж.	Стирнова		

264-12-257.86 ЭО-Н.01

Клуб на 375 посетителей (зал на 300 мест)

Стадия	Лист	Лист
Р	3	

ШУА
Схема электрическая соединений

Министерство культуры СССР
ЛФ ГИПРОТЕАТР

Копировал: Жукова 1861-05 Формат А2

Альбом 3 часть 2

Типовой проект

Панель	Строка	Надпись	Поз. обозначение	Место надписи	Текст	Кол	Вид шрифта	Заготовка
		1		Табличка	Шкаф управления аварийным	01		
					освещением			
		2	HL	—•—	Выпрямитель	01		
			SB1					
			SB2					
		3	BЧ-HL	—•—	Вытяжной вентилятор	01		
			BЧ-SB2					
			BЧ-SB1					
		4	SA	—•—	Местное включение аварийного	01		
					освещения			
		5	QF4	—•—	Аккумуляторная батарея ~ 36 В	01		
		6	QF2	—•—	От трансформатора ~ 36 В	01		
		7	QF1	—•—	Питание от ГРШ	01		
		8	QF5	—•—	Сигнальные указатели	03		
			QF6		„Выход"			
			QF7					
		9	QF3	—•—	Зарядка аккумуляторной	01		
					батареи			
		10	QF8	—•—	Аварийное эвакуационное	03		
			QF9		освещение			
			QF10					

Привязан						
Инв. N						

					3О-Н.01	

Альбом 3 часть 2

Типовой проект

Вид спереди
Дверь не показана
м 1:10

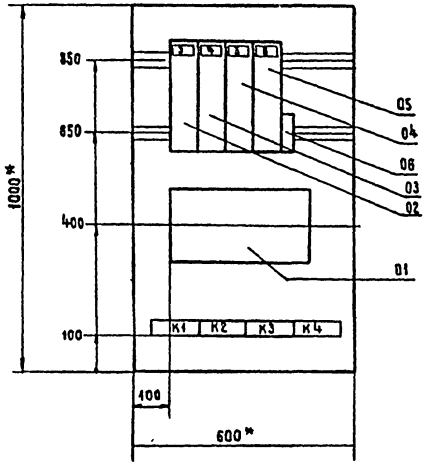

Дверь

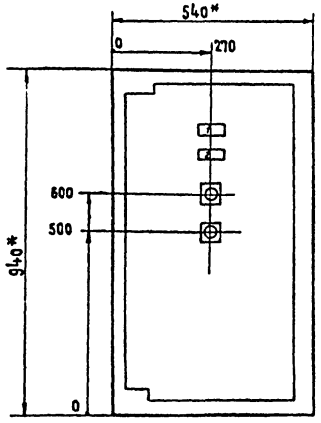

1. Ящик навесной ЯУ3-1063 по ОСТ 16.0.684.116-74
2. Глубина ящика 350мм.
3. *Размеры для справок.

Панель	Строка	Надпись	Поз. обозначение	Место надписи	Текст	Кол.	Вид шрифта	Заготовка
		1	—	Табличка	Шкаф управления освещением	01		
					зрительного зала			
		2	SB1 SB12	—•—	Дежурное освещение	01		
		3	QF3	—•—	Дежурное освещение ввод	01		
		4	QF4	—•—	Темнитель	01		
		5	QF5	—•—	Дежурное освещение	01		
		6	QF6	••	Рабочее освещение	01		

Взам. инв. N | Подпись и дата | Инв. N подл.

Привязан

Инв. N

ГИП	Разников	
Нач. отд	Несбит	
Нормконт	Карасев	
Рук. гр.	Карасев	
Ст. инж.	Смирнова	

Клуб на 375 посетителей / зал на 300 мест /

ШУ

Чертеж общего вида

Стадия	Лист	Листов
Р	2	

Министерство культуры СССР
ЛФ ГИПРОТЕАТР

ЭО-Н.02

Копировал: Жукова Формат А2

Взам. инв. N | Подпись и дата | Инв. N подл.

Привязан

Инв. N

ГИП	Разников	
Нач. отд	Несбит	
Нормконт	Карасев	
Рук. гр.	Карасев	
Ст. инж.	Смирнова	

Клуб на 375 посетителей / зал на 300 мест /

ШУ

Таблица перечня надписей

Стадия	Лист	Листов
Р	3	

Министерство культуры СССР
ЛФ ГИПРОТЕАТР

264-12-257.86 ЭО-Н.02

Копировал: Жукова 1861-05 Формат А2

Типовой проект Альбом 3 часть 2

Вид спереди

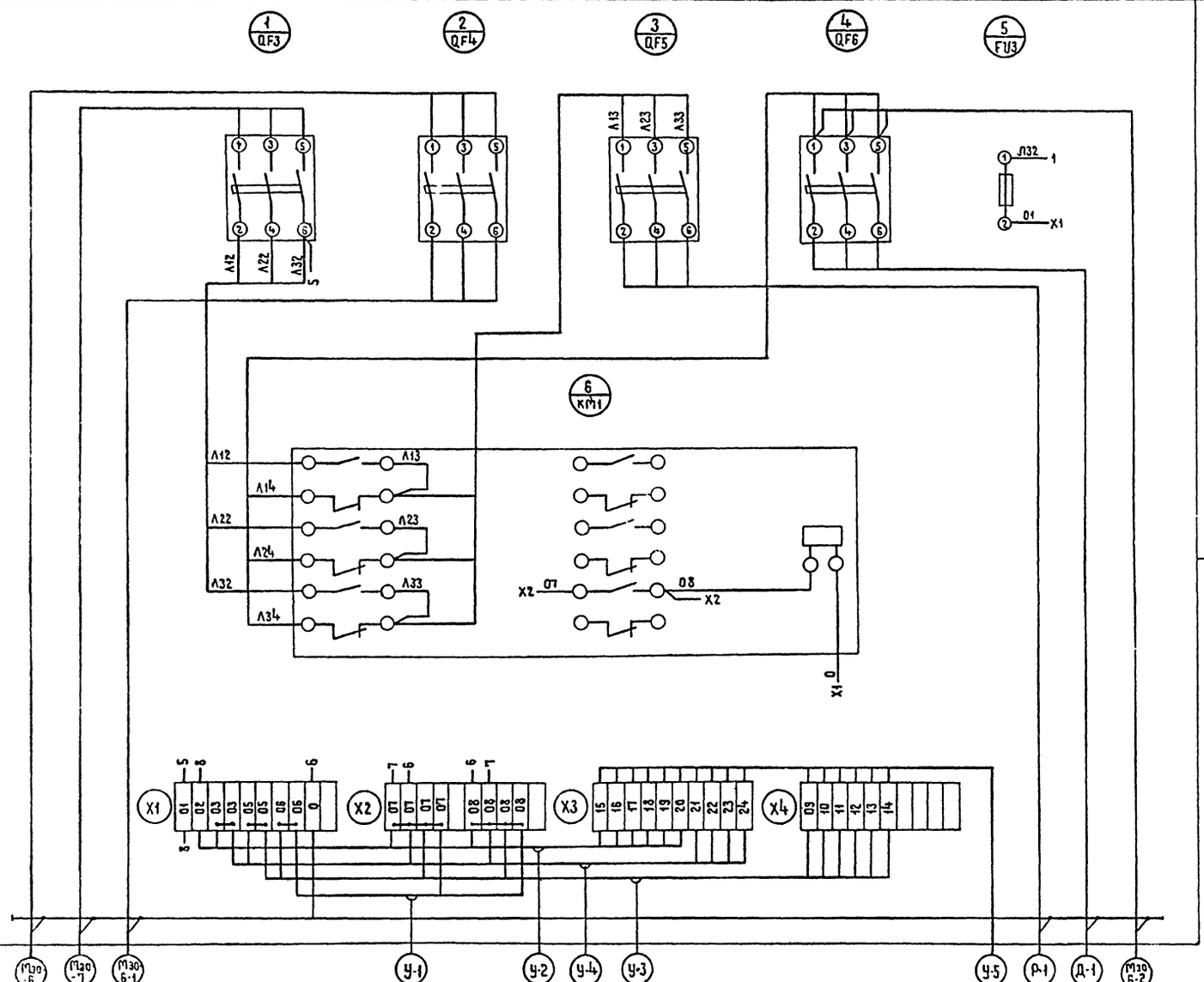

Дверь (вид со стороны монтажа)

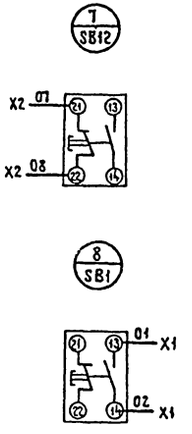

Подпись и дата | Взам. инв. № | Инв. № подл.

Привязан

Инв. №

ГИП	Разников		
Нач. отд.	Несвит		
Нормокон.	Карасев		
Рук. гр.	Карасев		
Ст. инж.	Стирнова		

264-12-257.86 ЭО-Н.02

Клуб на 375 посетителей / зал на 300 мест

Стадия	Лист	Листов
Р	4	

ШУ. Схема электрическая соединений

Министерство культуры СССР ЛФ ГИПРОТЕАТР

Кпировал: Жукова 1861-06

Формат А2

Формат	Зона	Поз.	Обозначение	Наименование	Кол.	Примечание
				Документация		
			Лист 2	Таблица перечня		
				надписей		
			Лист 3	Чертеж общего вида		
			Лист 4	Схема электрическая		
				соединений		
				Сборочные единицы		
		01		Выключатель ПВ1-10	01	SA-1
		02		Кнопка управления КЕ011У3		SB11,SB18
				исп.-2 толк. черный	04	SB20,SB21
		03		Кнопка управления КЕ011У3		SB2
				исп.2 толк. красный	03	SB19,SB22
		04		Переключатель ТВ1-1	04	SA2÷SA5
		05		Арматура свето-		
				сигнальная		
				АС1201342	04	HL1÷HL4
		06		Розетка штепсельная		
				У-86-КСМ		Ш
				Блок зажимов на		
				10 клемм на ток 25А	02	

Привязан											30-Н.03			
Инв.№ подл.	Подпись и дата	Взам. инв.№	Инв.№	ГИП	Разумков		Клуб на 375 посетителей /зал на 300 мест/		Стадия	Лист	Листов
				Нач.отд	Несбит				Р	1	4
				Нормокон	Карасев		Пульт помощника режиссера ППР. Технические данные аппаратов		Министерство культуры СССР		
				Рук.гр.	Карасев				ЛФ ГИПРОТЕАТР		
				Ст.инж.	Смирнова						

Копировал: Жукова Формат А2

Панель	Строка	Надпись	Поз. обозначение	Место надписи	Текст	Кол.	Вид штампа	Заготовка
		1	SB11	Табличка	Дежурное освещение	01		
			SB2					
		2	SB21	—"—	Прямое включение	01		
		3	SB18		Светло	01		
		4	SB20	—"—	Темно	01		
		5	SB22	—"—	Прямое отключение	01		
		6	SB19	—"—	Стоп	01		
		7	HL4	—"—	Оповещение зрителей	01		
			SA5					
		8	HL3	—"—	Оповещение артистов	01		
			SA4					
		9	HL2	—"—	Аппаратная освещением	01		
			SA3					
		10	HL1	—"—	Кинопроекционная	01		
			SA2					
		11	SA-1	—"—	Звонковая сигнализация	01		
		12	Ш	—"—	Питание переговорной	01		
					сигнализации			

Привязан											264-12-257.86 30-Н.03			
Инв.№ подл.	Подпись и дата	Взам. инв.№	Инв.№	ГИП	Разумков		Клуб на 375 посетителей /зал на 300 мест/		Стадия	Лист	Листов
				Нач.отд	Несбит				Р	2	
				Нормокон	Карасев		ППР Таблица перечня надписей		Министерство культуры СССР		
				Рук.гр.	Карасев				ЛФ ГИПРОТЕАТР		
				Ст.инж.	Смирнова						

Копировал: Жукова 1861-05 Формат А2

Вид спереди
Дверь не показана
м 1:5

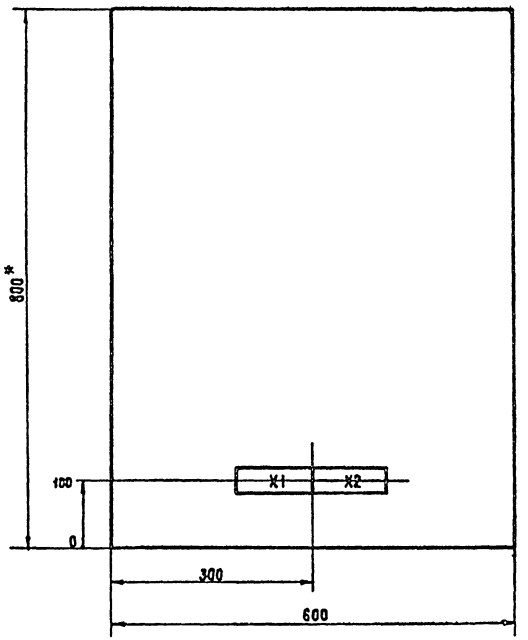

Дверь

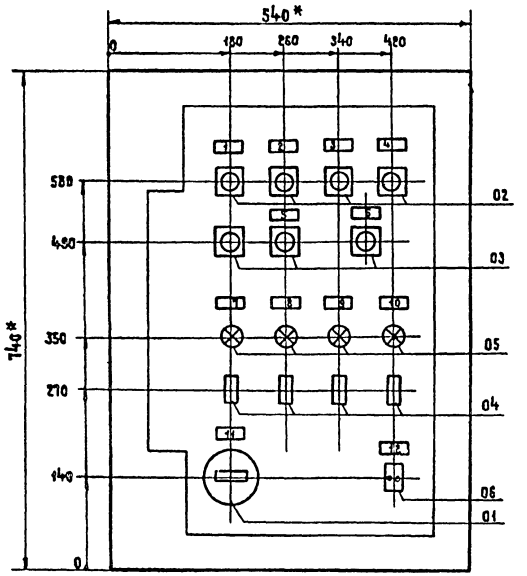

1. Ящик навесной ЯУЗ-0863 по ОСТ 16.0.684.116-74
2. Глубина ящика 350 мм
3. * Размеры для справок

Привязан		ГИП	Разников	264-12-257.86 ЭО-Н.03		
		Нач.отд.	Несбит	Клуб на 375 посетителей / зал на 300 мест /	Стадия	Лист	Листов
		Картокон	Карасев		Р	3	
		Рук.гр.	Карасев	ППР	Министерство культуры СССР		
		Ст.инж.	Смирнова	Чертеж общего вида	ЛФ ГИПРОТЕАТР		
Инв.№				Копировал: Жукова 1861-05	Формат А2		

Инв.№подл. | Подпись и дата | Взам.инв.№

Альбом 3 часть 2

Типовой проект

Вид спереди

Дверь (Вид со стороны монтажа)

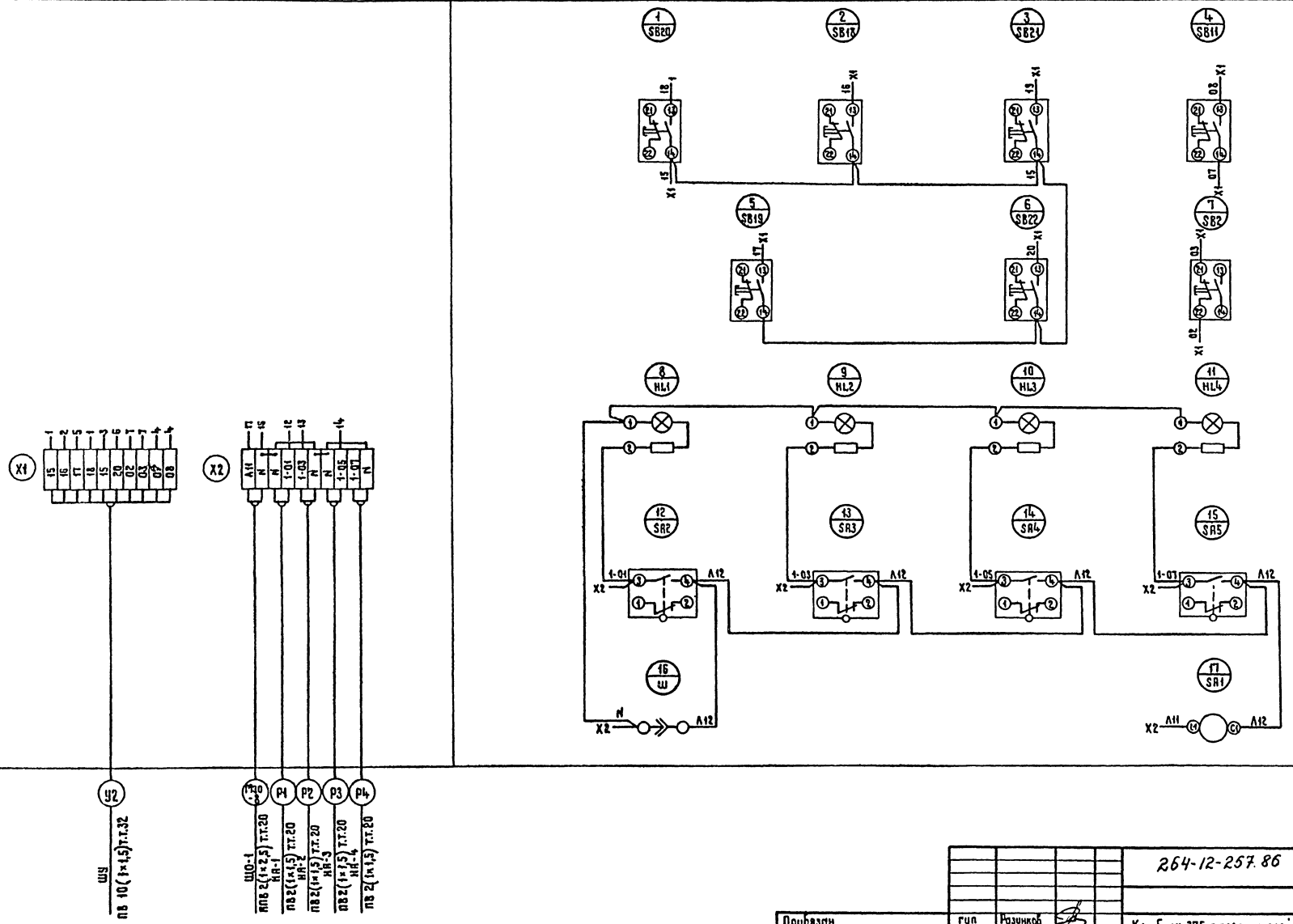

Привязан	гип	Разинков		264-12-257.86	ЭО-Н.03	
	Нач.отд	Несвит		Клуб на 375 посетителей /зал на 300 мест/	Стадия	Лист	Листов
	Нормокон	Карасев			Р	4	
	Рук.гр.	Карасев		ППР Схема электрическая соединений	Министерства культуры СССР ЛФ ГИПРОТЕАТР	
Инв. N	Ст.инж.	Смирнова				

Копировал: Жукова 1861-05

Формат А2

Инв. N подл. | Подпись и дата | Взам. инв.

Типовой проект Альбом 3 часть 2

Формат	Зона	Поз.	Обозначение	Наименование	Кол	Примечание
				Документация		
			Лист 2	Таблица перечня		
				надписей		
			Лист 3	Чертеж общего вида		
			Лист 4	Схема электрическая		
				соединений		
				Сборочные единицы		
		01		Кнопка управления		SB13, SB15
				КЕ011У3 исп. 2		SB16
				толк. черный	04	SB8
		02		Кнопка управления		
				КЕ011У3 исп. 2		SB5, SB14
				толк. красный	03	SB17
				Блок зажимов на		
				10 клемм на ток 25А	01	

Панель	Строка	Надпись	Поз. обозначение	Место надписи	Текст	Кол	Вид шрифта	Заготовка
		1		Табличка	Метнитель	01		
		2	SB13	— " —	Светло	01		
		3	SB16	— " —	Прямое включение	01		
		4	SB15	— " —	Темно	01		
		5	SB17	— " —	Прямое отключение	01		
		6	SB14	— " —	Стоп	01		
		7	SB5	— " —	Дежурное освещение	01		
			SB8					

Инв.N подл. | Подпись и дата | Взам. инв.N

Привязан

Инв.N

ГИП	Разумков		
Нач.отд	Несбит		
Нормокон	Карасев		
Рук.гр.	Карасев		
Ст.инж	Смирнова		

30-Н.04

Клуб на 375 посетителей /зал на 300 мест/

Пульт осветителя ПО Технические данные аппаратов

Стадия	Лист	Листов
Р	1	4

Министерства культуры СССР ЛФ ГИПРОТЕАТР

Копировал: Жукова Формат А2

Инв.N подл. | Подпись и дата | Взам. инв.N

Привязан

Инв.N

ГИП	Разумков		
Нач.отд	Несбит		
Нормокон	Карасев		
Рук.гр.	Карасев		
Ст.инж	Смирнова		

264-12-257.86 30-Н.04

Клуб на 375 посетителей /зал на 300 мест/

ПО Таблица перечня надписей

Стадия	Лист	Листов
Р	2	

Министерство культуры СССР ЛФ ГИПРОТЕАТР

Копировал: Жукова 1861-05 Формат А2

Альбом 3 часть 2

Типовой проект

Вид спереди

Дверь не показана
М 1:5

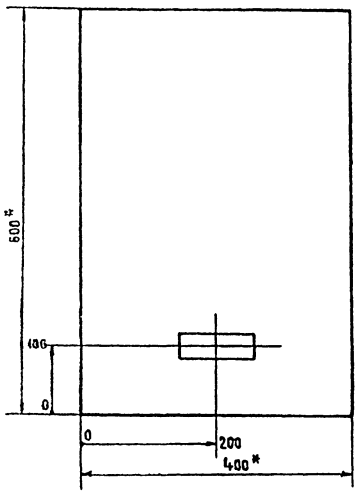

Дверь

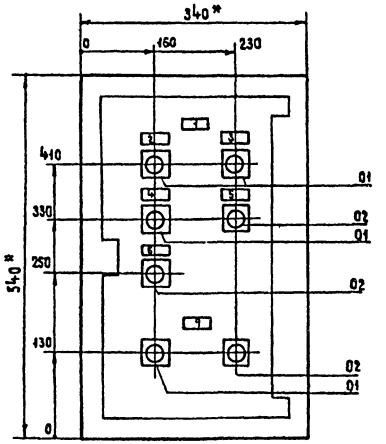

1. Ящик навесной ЯУЗ-0643 по ОСТ 16.0.684.116-74.
2. Глубина ящика 350 мм
3. *Размеры для справок

Привязан	Гип	Разинков		ЭО-Н.04		
	Нач.отд.	Несвит		Клуб на 375 посетителей /зал на 300 мест/	Стадия	Лист	Листов
	Нормокон	Карасев			Р	3	
	Рук.гр.	Карасев		ПО Чертеж общего вида	Министерство культуры СССР ЛФ ГИПРОТЕАТР		
Инв.N	Ст.инж	Смирнова					

Инв.N подл. | Подпись и дата | Взам.инв.N

Копировал: Жукова Формат А2

Вид спереди

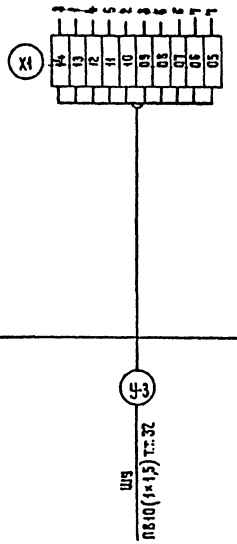

Дверь (вид со стороны монтажа)

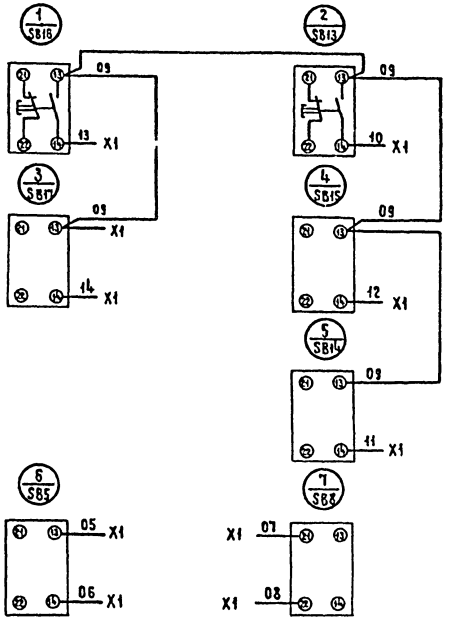

Привязан	Гип	Разинков		264-12-257.86 ЭО-Н.04		
	Нач.отд.	Несвит		Клуб на 375 посетителей /зал на 300 мест/	Стадия	Лист	Листов
	Нормокон	Карасев			Р	4	
	Рук.гр.	Карасев		ПО Схема электрическая соединений	Министерство культуры СССР ЛФ ГИПРОТЕАТР		
Инв.N	Ст.инж.	Смирнова					

Инв.N подл. | Подпись и дата | Взам.инв.N

Копировал: Жукова 1861-05 Формат А2

Альбом 3, часть 2

Типовой проект

Вид спереди
Дверь не показана

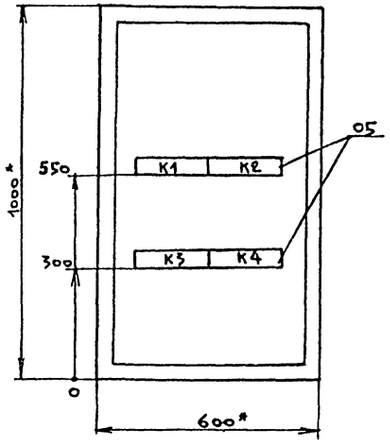

Дверь ящика
Вид спереди

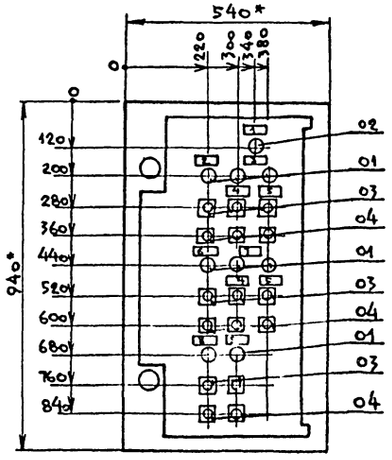

* Размеры для справок.

1. Ящик размерами: высота – 1000 мм, ширина – 600 мм, глубина – 350 мм, ост 16.0.800.485-77.
2. Таблицу перечня надписей см. л

Формат	Зона	Поз.	Обозначение	Наименование	Кол.	Примечание
				Документация		
			л. 2	Чертеж общего вида		
			л. 4	Схема электрическая соединений		
			л. 3	Таблица перечня надписей		
				Сборочные единицы		
		01	В-HL; У1-HL; В1-HL; В2-HL; П1-HL1; П1-HL2; П2-HL1; П2-HL2	Арматура АС12011У2 U ~ 220В; цвет красный	08	
		02	П1-HL3	Арматура АС12014У2 U ~ 220В; цвет желтый	01	
		03	В-SB1; У1-SB1; В1-SB1; В2-SB1 П1-SB1; П1-SB3; П2-SB1; П2-SB3	Кнопка КЕ011У3 Исполн. 2, толкатель красный	08	
		04	В-SB2; У1-SB2; В1-SB2; В2-SB2 П1-SB2; П1-SB4; П2-SB2; П2-SB4	Кнопка КЕ011У3 Исполн. 2, толкатель черный	08	
		05	К1 ÷ К4	Колодка из 10 зажимов на ток 16 А	04	

Инв. № подл. | Подпись и дата | Взам. инв. №

Привязан:

Инв. №

ГИП	Разников	
Нач. отд.	Несвит	
Н. контр.	Зуляр	
Гл. спец.	Бохман	
Рук. гр.	Зуляр	
Вед. инж.	Бадаева	

АСУ-Н.01

Клуб на 375 посетителей (зал на 300 мест)

Стадия	Лист	Листов
Р	2	

Щ. Д.
Чертеж общего вида

Министерство культуры СССР
ЛФ ГИПРОТЕАТР

Альбом 3, часть 2

Типовой проект

Инв. № подл. | Подпись и дата | Взам. инв. №

Привязан:

Инв. №

ГИП	Разников	
Нач. отд.	Несвит	
Н. контр.	Зуляр	
Гл. спец.	Бохман	
Рук. гр.	Зуляр	
Вед. инж.	Бадаева	

264-12-257.86 АСУ-Н.01

Клуб на 375 посетителей (зал на 300 мест)

Стадия	Лист	Листов
Р	1	4

Щит диспетчера (Щ. Д.)
Технические данные аппаратов

Министерство культуры СССР
ЛФ ГИПРОТЕАТР

1861-05

Копир: Ливом

Формат А2

Альбом 3, часть 2

Типовой проект

Панель	Строка	Надпись	Поз. обозначение	Место надписи	Текст	Кол.	Вид шрифта	Заготовка
		1		Табличка	~380/220в. Ввод основной	2		
		2		— " —	~380/220в. Ввод резервный	2		
		3		— " —	Световая сигнализация откл.-включ.	1		
		4		— " —	Заглушка „31"	1		
		5		— " —	Дистанционное управление откл.-включ.	2		
		6		— " —	Открытие	2		
		7		— " —	Заклинивание	2		
		8		— " —	Закрытие	2		
		9		— " —	Заглушка „32"	1		
		10		— " —	~380в. Заглушка „31"	1		
		11		— " —	~380в. Заглушка „32"	1		

Привязан:

Инв.№

ГИП	Разников	
Нач.отд	Несвит	
Н.контр.	Зуляр	
Гл.спец.	Бохман	
Рук.гр.	Зуляр	
Ст.инж.	Баданева	

АСУ-Н.02

Клуб на 375 посетителей (зал на 300 мест)

Стадия: Р | Лист: 3 | Листов:

ШУ-П

Таблица перечня надписей

Министерство культуры СССР

ЛФ ГИПРОТЕАТР

Инв.№ подл. | Подпись и дата | Взам. инв.№

Альбом 3, часть 2

Типовой проект

Панель	Строка	Надпись	Поз. обозначение	Место надписи	Текст	Кол.	Вид шрифта	Заготовка
		1		Табличка	Приточная система П-1	1		
		2		— " —	Ввод	1		
		3		— " —	Замораживание калорифера	1		
		4		— " —	Вентилятор	2		
		5		— " —	Электронагреватель	2		
		6		— " —	Воздушная завеса У1	1		
		7		— " —	Приточная система П-2	1		
		8		— " —	Вытяжная система В-1	1		
		9		— " —	Вытяжная система В-2	1		

Привязан:

Инв.№

ГИП	Разников	
Нач.отд	Несвит	
Н.контр.	Зуляр	
Гл.спец.	Бохман	
Рук.гр.	Зуляр	
Ст.инж.	Баданева	

264-12-257.86 АСУ-Н.01

Клуб на 375 посетителей (зал на 300 мест)

Стадия: Р | Лист: 3 | Листов:

ЩА.

Таблица перечня надписей

1861-05

Министерство культуры СССР

ЛФ ГИПРОТЕАТР

Инв.№ подл. | Подпись и дата | Взам. инв.№

Копир. | Лист.

Формат А2

Альбом 3, часть 2

Типовой проект

Задняя стенка

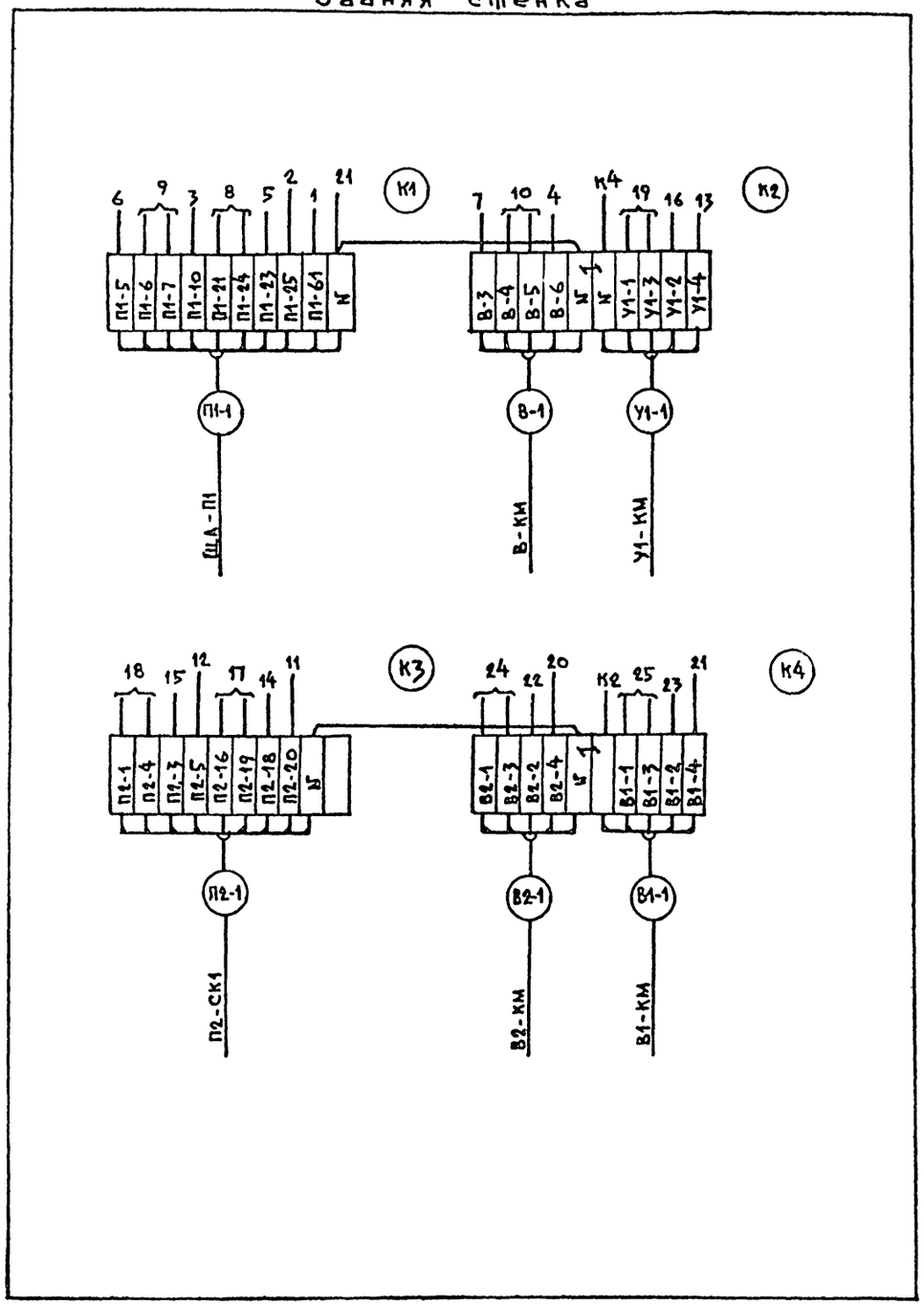

Дверь (Вид со стороны монтажа)

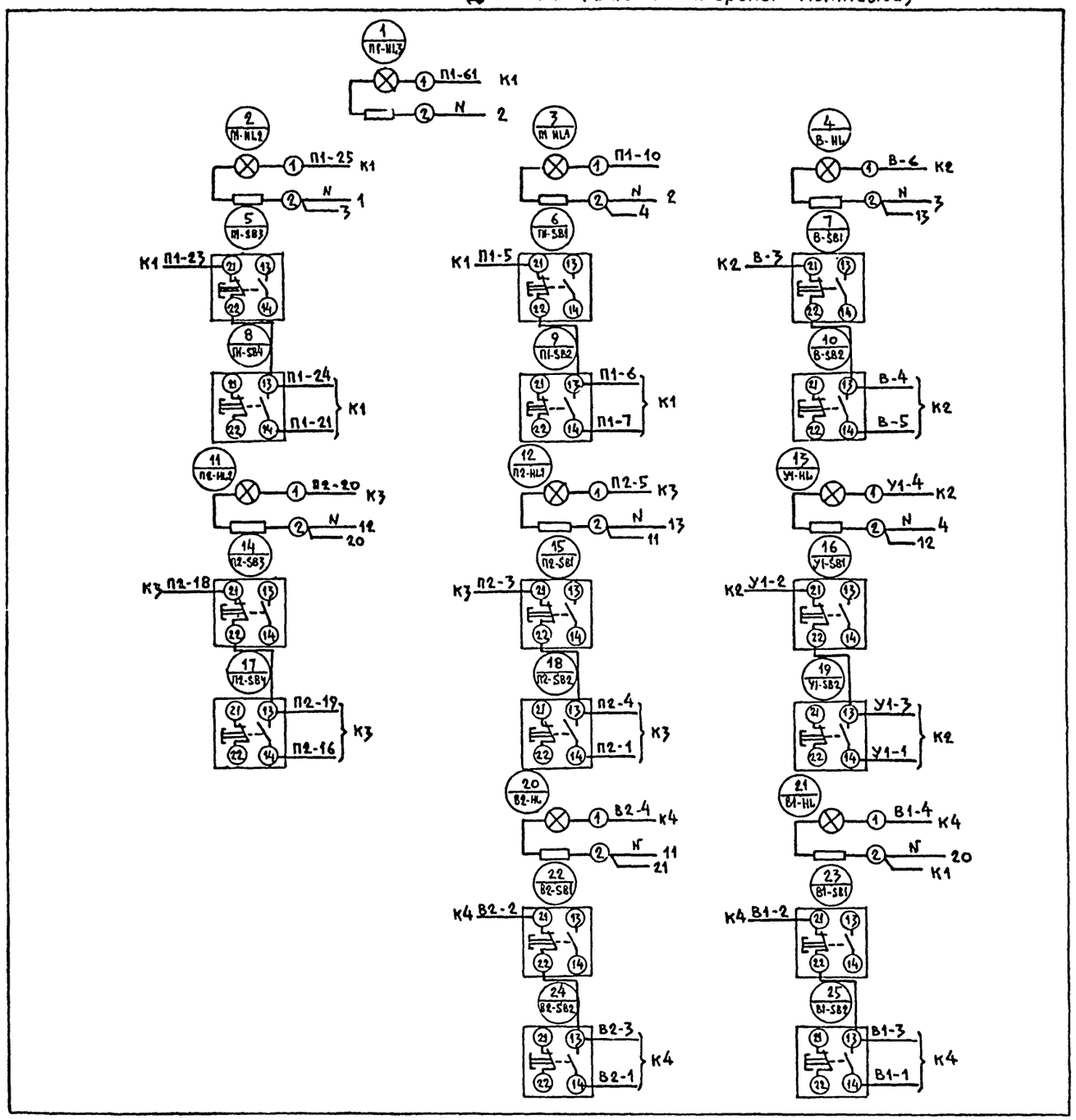

				264-12-257.86 АСУ-Н.01			
Привязан:	ГИП	Разинков		Клуб на 375 посетителей (зал на 300 мест)	Стадия	Лист	Листов
	Нач.отд	Несвит			Р	4	
	Н.контр.	Зуляр					
	Гл.спец	Болмай		Щ.Д. Схема электрическая соединений	Министерство Культуры СССР Л.Ф.ГИПРОТЕАТР		
Инв. №	Вед.инж.	Баааева					

1861/5

Инв. № подл. | Подпись и дата | Взам. инв. №

Копир.: Лиш

Формат А2

Альбом 3, часть 2

Типовой проект

Формат	Зона	Поз.	Обозначение	Наименование	Кол.	Примечание
				Документация		
			л. 2	Чертеж общего вида		
			лл. 4,5	Схема электрическая соединений.		
			л. 3	Таблица перечня надписей.		
				Сборочные единицы		
		01	1-QF; 2-QF	Выключатель АП50Б-3МТ $I_р$=2,5А; п.п.	02	
		02	31-QF; 32-QF	Выключатель АП50Б-3МТ $I_р$=1,6А; п.п.	02	
		03	KV	Реле; кат. ~36 В РПУ-2-36020У3А;	01	
		04	KV5; KV6-1; KV6-2	Реле; кат. ~220 В РПУ-2-36020У3А	03	
		05	KV3; KV4	Реле; кат. ~220 В РПУ-2-36420У3А	02	
		06	KV1; KV2	Реле ЕЛ10-2У3; ~380 В	02	
		07	31-KM1/31-KM2; 32-KM1/32-KM2	Пускатель, кат. ~220 В ПМЛ150104 с приставкой ПКЛ-1104	02	
		08	SA1; SA2-1; SA2-2	Тумблер 2з к + 2р. к ТВ1-2	03	
		09	31-FU; 32-FU	Предохранитель ПРС-6-П с пл. вст. ПВД; $I_{пл.вст.}$=4А	02	

Формат	Зона	Поз.	Обозначение	Наименование	Кол.	Примечание
		10	31-SB1; 32-SB1	Кнопка КЕ011У3 исполн. 2, толкатель красный, надпись „стоп"	02	
		11	31-SB2; 31-SB3; 32-SB2; 32-SB3	Кнопка КЕ011У3 исполн. 2, толкатель, черный	04	
		12	TV	Трансформатор ~220/36 В ОСМ-0,063	01	
		13	HL1; HL2	Арматура АС12015У2 ~220В, цвет молочный	02	
		14	31-HL1; 32-HL1	Арматура АС12011У2 ~220В; цвет красный	02	
		15	31-HL3; 32-HL3	Арматура АС12013У2 ~220В, цвет зеленый	02	
		16	31-HL2; 32-HL2	Арматура АС12014У2 ~220В; цвет желтый	02	
		17	RP1; RP3; RP5; RP7	Резистор МЛТ-0,25-11к±5%	04	
		18	RP4; RP2; RP6; RP8	Резистор МЛТ-0,25-43к±5%	04	
		19	VД1 ÷ VД4	Диод полупроводниковый КД521Д	04	
		20	K1 ÷ K8	Колодка из 10 зажимов на ток 16А	08	

Инв. № подл. | Подпись и дата | Взам. инв. №

Привязан:

Инв. №

ГИП	Разинков	
Нач. отд.	Неевин	
Н. контр.	Зуляр	
Гл. спец.	Бокман	
Рук. гр.	Зуляр	
Ст. инж.	Бадаева	

264-12-257.86 АСУ-Н.02

Клуб на 375 посетителей (зал на 300 мест)

Стадия	Лист	Листов
Р	1	5

Шкаф управления ШУ-П
Технические данные аппаратов

Министерство Культуры СССР
ЛФ ГИПРОТЕАТР

1861-05

Копир: Лисац

Альбом 3. Часть 2

Типовой проект

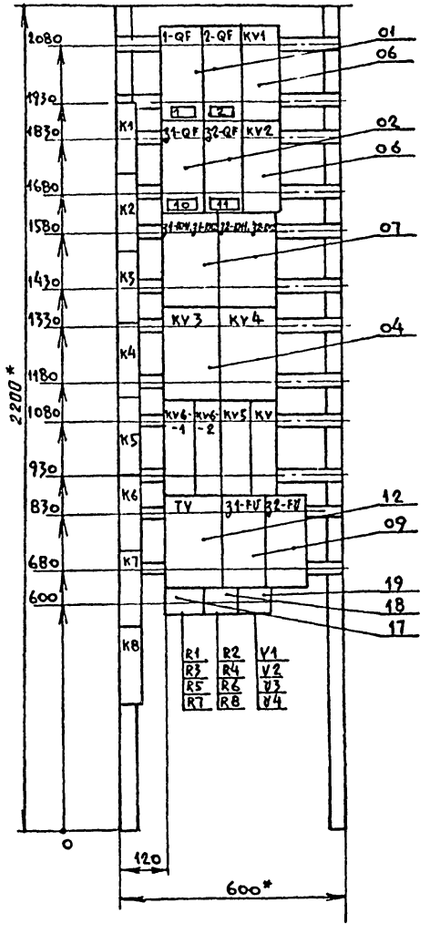

Дверь шкафа М 1:10 (вид спереди)

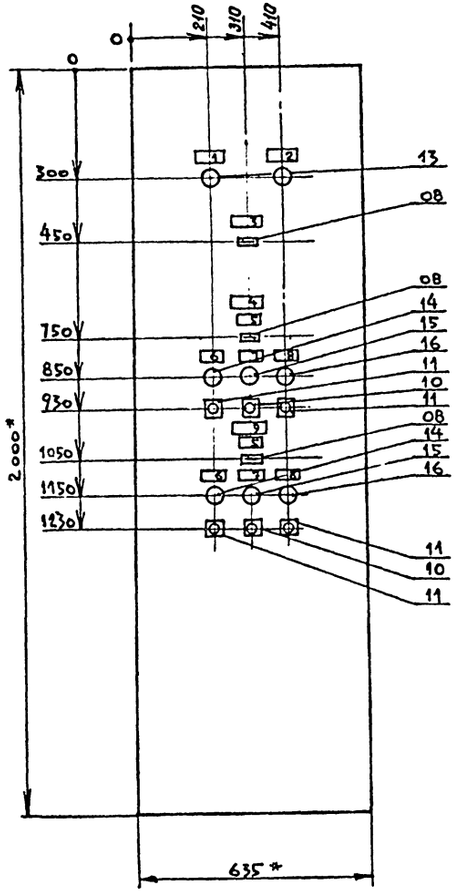

1. Шкаф одностороннего обслуживания одиночный с одностворчатой дверью размерами: высота - 2200 мм, ширина - 800 мм, глубина - 600 мм, ГОСТ 22789-77.
2. * Размеры для справок.
3. Таблицу перечня надписей см. л.

Инв. № подл.	Подпись и дата	Взам. инв. №			

Привязан:				264-12-257.86 АСУ-Н.02		
	ГИП	Разинков		Клуб на 375 посетителей (зал на 300 мест)	Стадия	Лист	Листов
	Нач отд	Несвит			Р	2	
	Н. контр.	Зуляр		ШУ-П. Чертеж общего вида.	Министерство культуры СССР ЛФ ГИПРОТЕАТР		
	Гл. спец.	Бохман					
	Рук. гр.	Зуляр					
Инв. №	Ст. инж.	Бадаева					

1861-05

Копир.: Лист:

Формат: А2

Альбом 3, часть 2

Типовой проект

Задняя стенка

Дверь

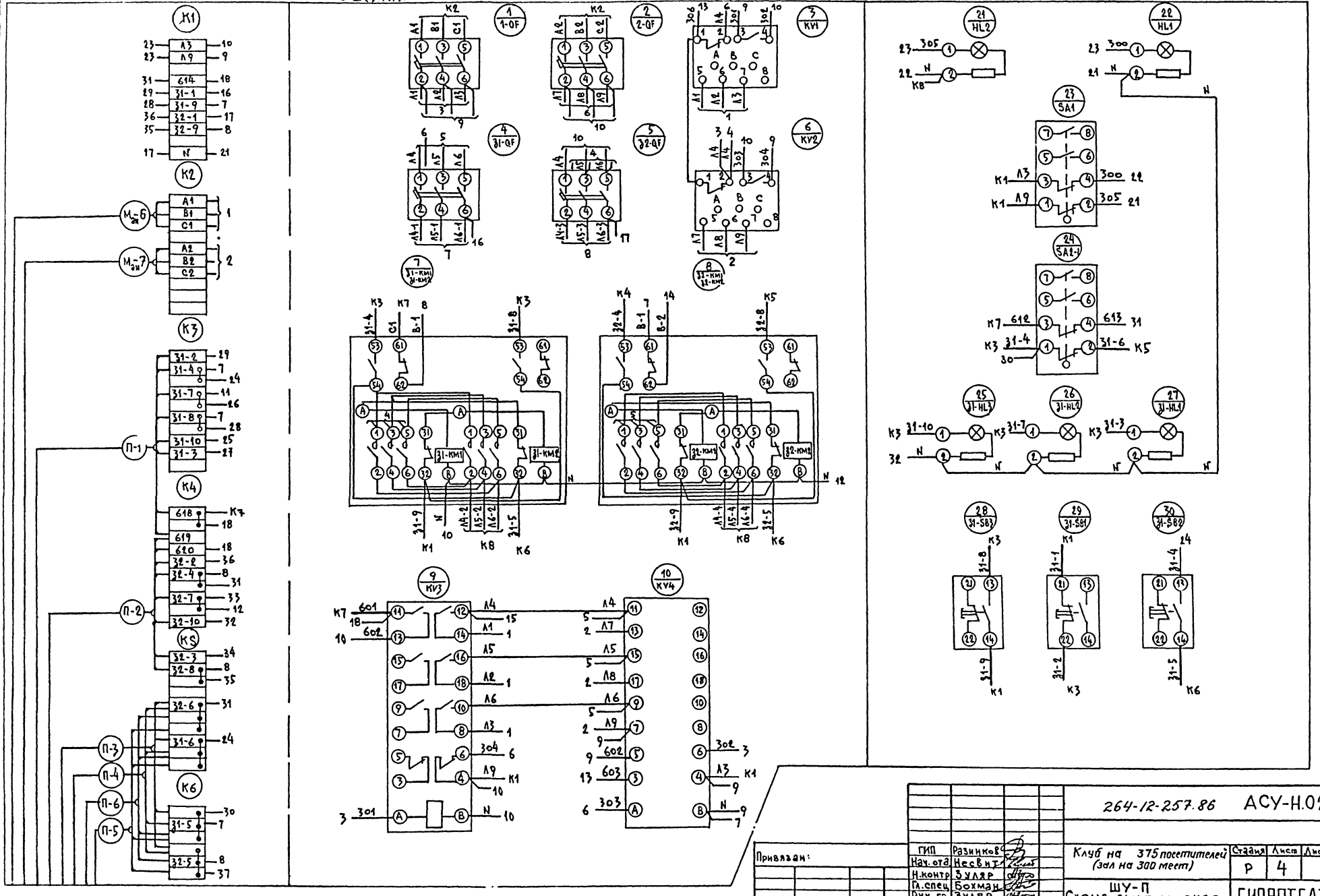

ГИП	Разников		
Нач. отд	Несвит		
Н. контр	Зуляр		
Гл. спец	Бохман		
Рук. гр.	Зуляр		
Ст. инж	Баданева		

Привязан:

Инв. №

264-12-257.86 АСУ-Н.02

Клуб на 375 посетителей (зал на 300 мест)

Стадия	Лист	Листов
Р	4	

ШУ-П
Схема электрическая соединений (начало)

ГИПРОТЕАТР г. Ленинград

1861-05

Инв. №подл. | Подпись и дата | Взам. инв. №

Копир. Лист

Формат А2

Типовой проект Альбом 3, часть 2

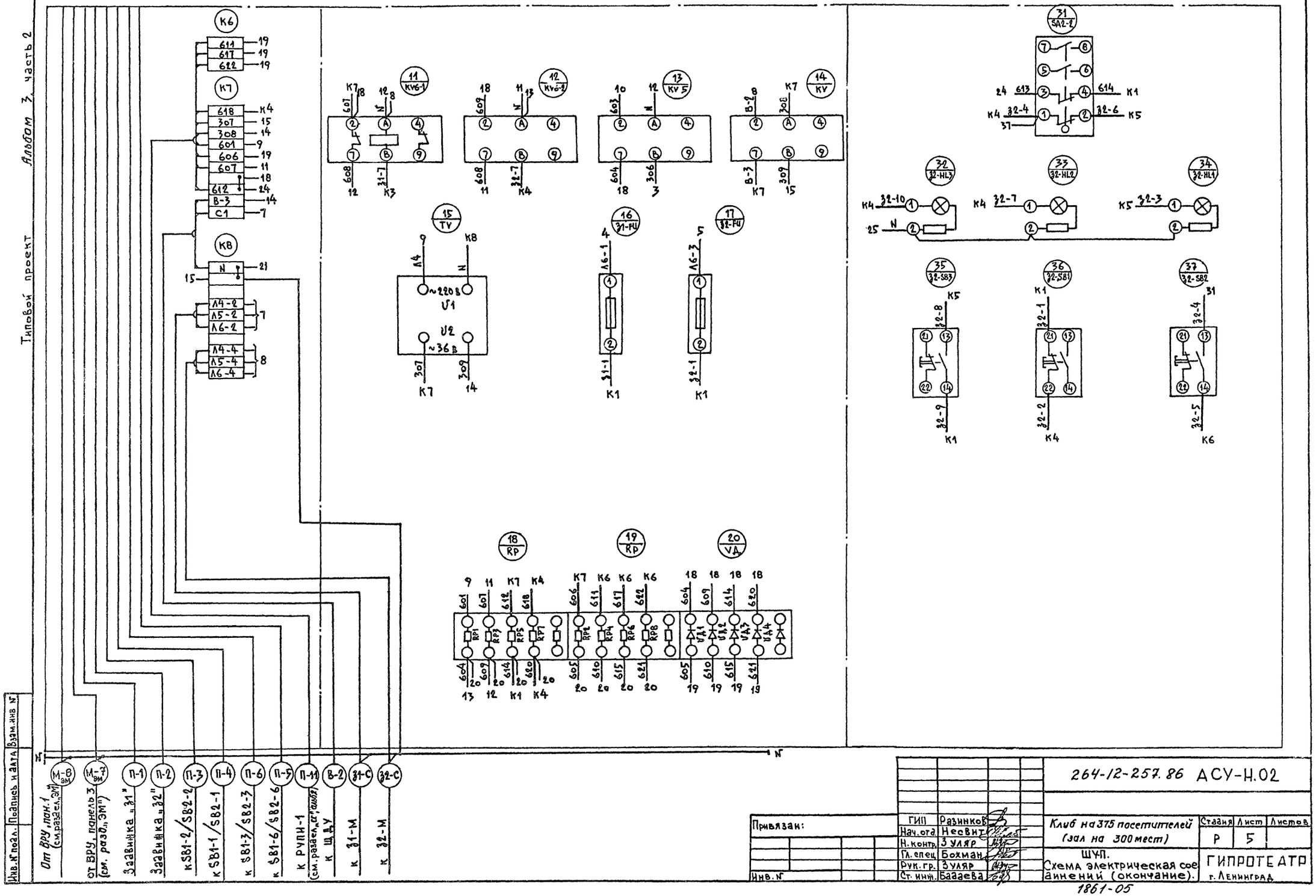

Инв.№ подл. | Подпись и дата | Взам.инв.№

Привязан:

Инв.№

ГИП	Разинков	
Нач.отд.	Несвит	
Н.контр.	Зуляр	
Гл.спец.	Бохман	
Рук.гр.	Зуляр	
Ст.инж.	Баазева	

264-12-257.86 АСУ-Н.02

Клуб на 375 посетителей (зал на 300 мест)

Стадия	Лист	Листов
Р	5	

ШУП. Схема электрическая соединений (окончание).

ГИПРОТЕАТР г. Ленинград

1861-05

Копир.: Шаш

Формат: А2

Альбом 3, часть 2

Типовой проект

Поз.	Обозначение	Наименование	Кол.	Примечание
		Документация		
	1.1. 2,3	Схема электрическая		
		соединений.		
		Стандартные изделия		
1		Шкаф щита Щ,ШМ-1000х600-		
		-IIIУ41Р30 ОСТ 36.13-76	1	
2		Рейка Р6 600ТК3-100-81	3	
3		Скоба С3 600 ТК3-125-81	7	
4		Угольник У3 600 ТК3-128-81	8	
5		Уголок УП42х25 ℓ=430	2	
		ТК4-2222-74		
		Прочие изделия		
6	П1-VT	Регулятор температуры 0÷40°С		
		РТ-3	1	
		Реле U~220в		
7	П1-КУ1; П1-КУ4; П1-КУ11	РПУ2-36440У3А	3	
8	П1-КУ2; П1-КУ3; П1-КУ5÷П1-КУ10	РПУ2-36220У3А	8	
9	П1-КТ	Реле РВП72-3121-00У4; U=220в	1	
		tуст.=3 мин		
10	П1-VA	Реле балансное БР9-1; U~220в	1	
11	П1-SQ	Прерыватель ступенчатый		
		импульсный, U=220в, СИП-01 УМ	1	
12	П1-SA3	Переключатель пакетный		
		исполн.1 ПП2-10/Н2	1	
13	П1-FU1; П1-FU2; П1-FU3	Предохранитель с пл.вставкой		
		ПВД-4А; ПРС-6У3-П	3	
14	XT1÷XT10	Блок зажимов Б310	10	
15		Упор	6	
16		Рамка РПМ 66х26	2	
		Рамка РПМ 55х15	3	
		Материалы		
		Провод 380 ГОСТ 6323-79		
17		ПВ1 1х1.0	150	
18		ПМВГ 1х0,75 ТУ16-505.434-73	20	
19		ПВ3 1х1.5	5	
20		Провод НВЭ 1х0.75	20	

Инв.№ подл. | Подпись и дата | Взам.инв.№

Изм. Лист № докум. Подпись Дата

АСУ. Н.03

Лист 1.2

Альбом 3, часть 2

Типовой проект

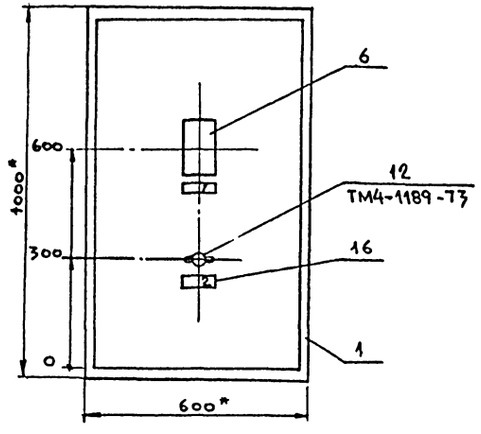

1. * Размеры для справок.
2. Покрытие - Вариант 3, ОСТ 36.13-76

Инв.№ подл. | Подпись и дата | Взам.инв.№

264-12-257.86 АСУ. Н. 03

Привязан:	ГИП	Разинков	
	Нач.отд.	Несвит	
	Н.контр.	Зуляр	
	Гл.спец.	Бохман	
	Рук гр	Зуляр	
Инв.№	Вед.инж	Баданева	

Клуб на 375 посетителей (зал на 300 мест

Стадия	Лист	Листов
Р	1.1	4

ЩА-П1. Общий вид

Министерство культуры СССР
ЛФ ГИПРОТЕАТР

1861-05

Таблица
Надписи на табло и в рамках

Продолжение таблицы

№ надписи	Надпись	Кол.	№ надписи	Надпись	Кол.
	Рамка РПМ 66х26				
1	Температура приточ-	1			
	ного воздуха.				
2	Лето-Отключ.-Зима	1			
	Рамка 55х15				
3	Цепи управления	2			
4	Цепи регулирования	1			

Вид на внутренние плоскости (развернуто)

Дверь | Левая боковая стенка | Передняя стенка | Правая боковая стенка

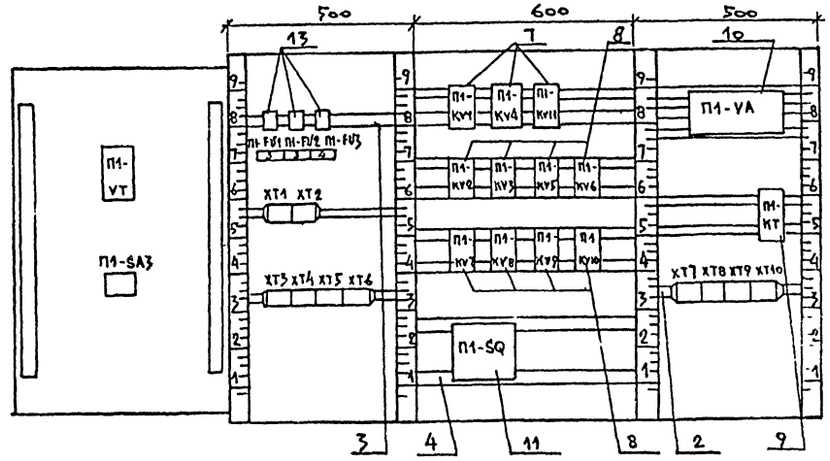

Альбом 3, часть 2

Типовой проект

Дверь | Левая боковая стенка | Передняя стенка | Правая боковая стенка

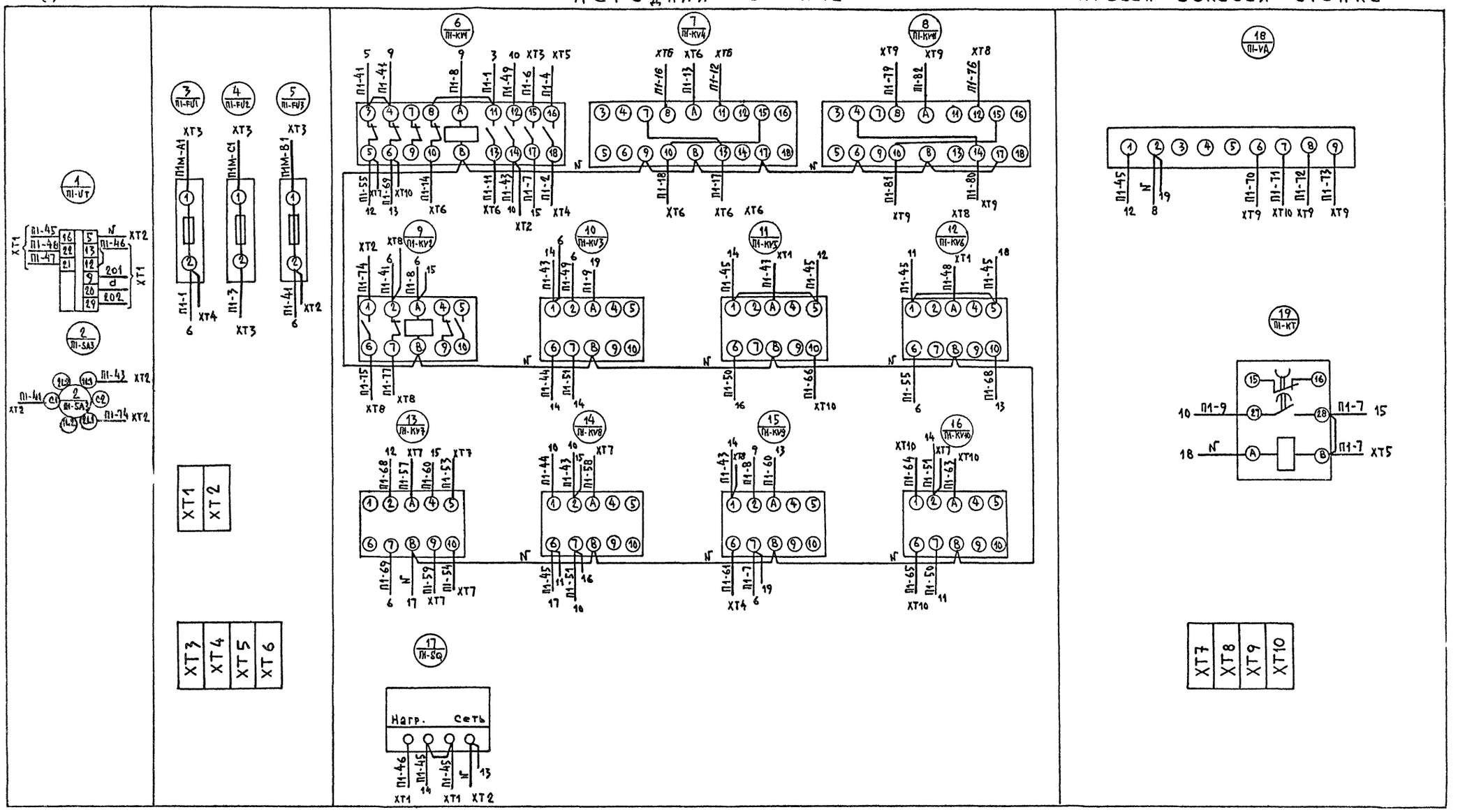

Привязан:	
Инв. №	

ГИП	Разинков		
Нач.отд.	Несвит		
Н.контр.	Зуляр		
Гл.спец.	Бохман		
Рук.гр.	Зуляр		
Вед.инж.	Бадаева		

264-12-257.86 АСУ.-Н.03

Клуб на 375 посетителей (зал на 300 мест)

Стадия	Лист	Листов
Р	2	

ЩА-П1. Схема электрическая соединений (начало)

Министерство культуры СССР

ЛФ ГИПРОТЕАТР

1861-05

Копир.: Дибан

Инв. № подл. | Подпись и дата | Взам. инв. №

На левой боковой стенке

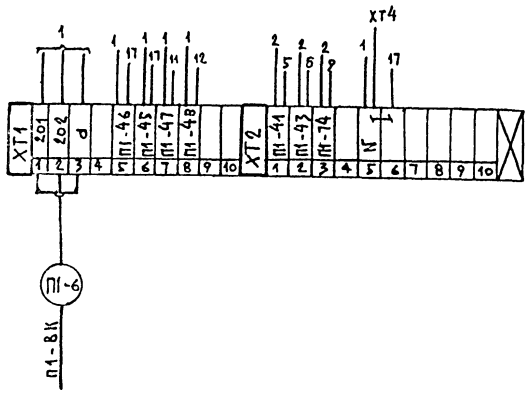

На правой боковой стенке

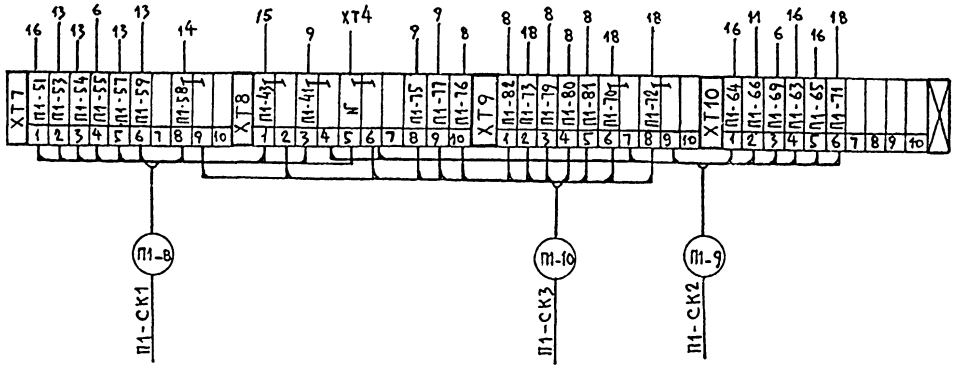

На левой боковой стенке

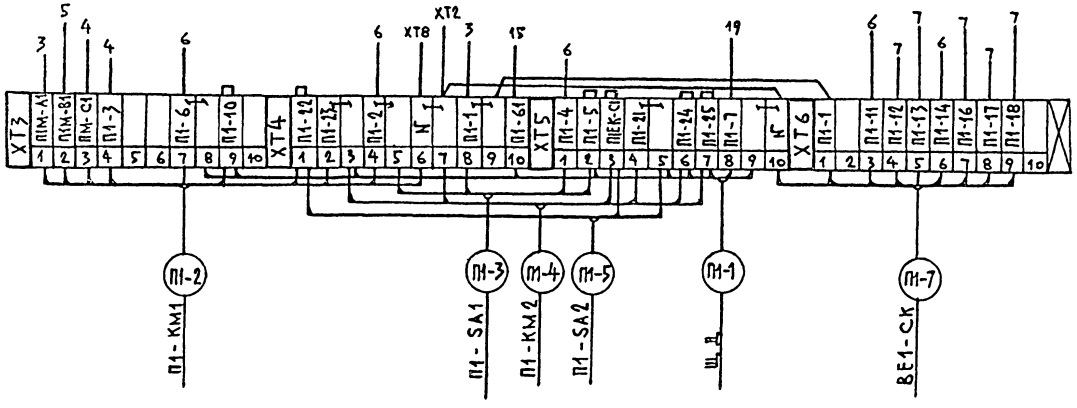

					264-12-257.86 АСУ. Н.03	
					Клуб на 375 посетителей (зал на 300 мест)	Стадия: Р; Лист: 3; Листов:
Привязан:		ГИП	Разников		ЩА-П1. Схема электрическая соединений (окончание)	Министерство Культуры СССР ЛФ. ГИПРОТЕАТР
		Нач.отд.	Несвит			
		Н.контр.	Зуляр			
		Гл.спец.	Бохман			
Инв.№		Рук.гр.	Зуляр			
		Вед.инж.	Бадаева			

1861-05

Копир.: Лищ -

Формат

Инв.№ подл. | Подпись и дата | Взам.инв.№

gost.e-ecolog.ru