ТИПОВОЙ ПРОЕКТ

264-12-257.86

КЛУБ В КОНСТРУКЦИЯХ 1.020-1/83 НА 375 ПОСЕТИТЕЛЕЙ /ЗАЛ НА 300 МЕСТ/

ДЛЯ СТРОИТЕЛЬСТВА В IВ ПОДРАЙОНЕ II И III КЛИМАТИЧЕСКИХ РАЙОНОВ

АЛЬБОМ 3

ЧАСТЬ I.

ЭЛЕКТРОСНАБЖЕНИЕ. СИЛОВОЕ ЭЛЕКТРООБОРУДОВАНИЕ.
ОСВЕЩЕНИЕ ЗДАНИЯ. ОСВЕЩЕНИЕ ЭСТРАДЫ.
АВТОМАТИЗАЦИЯ САНТЕХУСТРОЙСТВ.

gost.e-ecolog.ru

ЦЕНТРАЛЬНЫЙ ИНСТИТУТ
ТИПОВОГО ПРОЕКТИРОВАНИЯ ГОССТРОЯ СССР
МИНСКИЙ ФИЛИАЛ
220600, г.Минск, ул.К.Маркса, 32
Сдано в печать 01.04. 198 7 г.
Заказ № 8.11 Тираж 100 экз.
Инв. № 1861/4

ТИПОВОЙ ПРОЕКТ
264-12-257.86

КЛУБ В КОНСТРУКЦИЯХ 1.020-1/83
НА 375 ПОСЕТИТЕЛЕЙ /ЗАЛ НА 300 МЕСТ/

ДЛЯ СТРОИТЕЛЬСТВА В IB ПОДРАЙОНЕ
II И III КЛИМАТИЧЕСКИХ РАЙОНОВ

АЛЬБОМ 3
ЧАСТЬ 1

СОСТАВ ПРОЕКТА

АЛЬБОМ 1. ЧАСТЬ 1.	АРХИТЕКТУРНО-СТРОИТЕЛЬНЫЕ ЧЕРТЕЖИ. ТЕХНОЛОГИЯ.
ЧАСТЬ 2.	ВАРИАНТ С ПОДВАЛОМ. АРХИТЕКТУРНО-СТРОИТЕЛЬНЫЕ ЧЕРТЕЖИ. ТЕХНОЛОГИЯ. ОТОПЛЕНИЕ И ВЕНТИЛЯЦИЯ. ВОДОПРОВОД И КАНАЛИЗАЦИЯ. ЭЛЕКТРООБОРУДОВАНИЕ. СВЯЗЬ И СИГНАЛИЗАЦИЯ.
АЛЬБОМ 2.	ОТОПЛЕНИЕ И ВЕНТИЛЯЦИЯ. ВОДОПРОВОД И КАНАЛИЗАЦИЯ. МЕХАНООБОРУДОВАНИЕ ЭСТРАДЫ. КИНОТЕХНОЛОГИЯ. ЭЛЕКТРОАКУСТИКА. СВЯЗЬ И СИГНАЛИЗАЦИЯ.
АЛЬБОМ 3. ЧАСТЬ 1.	ЭЛЕКТРОСНАБЖЕНИЕ. СИЛОВОЕ ЭЛЕКТРООБОРУДОВАНИЕ. ОСВЕЩЕНИЕ ЗДАНИЯ. ОСВЕЩЕНИЕ ЭСТРАДЫ. АВТОМАТИЗАЦИЯ САНТЕХУСТРОЙСТВ.
ЧАСТЬ 2.	ЭЛЕКТРООБОРУДОВАНИЕ. ЗАДАНИЕ ЗАВОДУ ИЗГОТОВИТЕЛЮ.
АЛЬБОМ 4.	СМЕТЫ /ЧАСТЬ 1, 2, 3/
АЛЬБОМ 8.	ПРОЕКТНАЯ ДОКУМЕНТАЦИЯ НА ПЕРЕВОД ХОЗЯЙСТВЕННО-БЫТОВЫХ ПОМЕЩЕНИЙ В ПОДВАЛЕ ДЛЯ ИСПОЛЬЗОВАНИЯ ПОД ПРУ
АЛЬБОМ 5.	ВЕДОМОСТЬ МАТЕРИАЛОВ
АЛЬБОМ 6.	СПЕЦИФИКАЦИЯ ОБОРУДОВАНИЯ
АЛЬБОМ 7.	ИЗДЕЛИЯ ЗАВОДСКОГО ИЗГОТОВЛЕНИЯ

РАЗРАБОТАН
ЛЕНИНГРАДСКИМ ФИЛИАЛОМ
ИНСТИТУТА „ГИПРОТЕАТР"

ГЛАВНЫЙ ИНЖЕНЕР ИНСТИТУТА Б.И. БУЛЫНИН
ГЛАВНЫЙ ИНЖЕНЕР ПРОЕКТА В.Г. РАЗИНКОВ

УТВЕРЖДЁН ГОСГРАЖДАНСТРОЕМ
17 СЕНТЯБРЯ 1984 Г. ПРИКАЗ № 269
ВВЕДЁН В ДЕЙСТВИЕ Л.Ф. „ГИПРОТЕАТР"
19 ДЕКАБРЯ 1985 Г. ПРИКАЗ № 77А

ПРИВЯЗАН

1861-04

Альбом 3 Часть 1

Типовой проект

Ведомость рабочих чертежей основного комплекта марки ЭС

Лист	Наименование	Примечание
1	Общие данные	
2	Вводно-распределительное устройство (ВРУ) ~380/220В. Схема электрическая принципиальная	
3	Вводно-распределительное устройство (ВРУ) Опросный лист	

Ведомость ссылочных и прилагаемых документов

Обозначение	Наименование	Примечание
	Ссылочные документы	
5.407-11	Заземление и зануление электроустановок	
5.407-42	Установка щитов низковольтных комплектных устройств в шкафах высотой 2200мм.	
	Прилагаемые документы	
ЭС, СО	Спецификация оборудования, поставляемого заказчиком	

Ведомость основных комплектов рабочих чертежей

Обозначение	Наименование	Примечание
АС	Архитектурно-строительные чертежи	
ТХ	Технология	
ОВ	Отопление и вентиляция	
ВК	Водопровод и канализация	
МО	Механооборудование эстрады	
КТ	Кинотехнология	
ЭА	Электроакустика	
СС	Связь и сигнализация	
ЭС	Электроснабжение	
ЭМ	Силовое электрооборудование	
ЭО	Освещение здания	
ЭОС	Освещение эстрады	
АСУ	Автоматизация сантехустройств	
Э-Н	Электрооборудование. Задание заводу-изготовителю	

Общие указания

Чертежи электроснабжения разработаны в соответствии с действующими нормативными документами ПУЭ-85, СН543-82, СНИП II-А.16-71.

Потребители клуба по степени обеспечения надежности электроснабжения относятся ко 2 категории.

Питающая сеть с глухозаземленной нейтралью напряжением ~380/220В.

Все металлические части электрооборудования, нормально не находящиеся под напряжением, подлежат занулению.

Зануление выполнить согласно СН102-76*.

Расчет электрических нагрузок

Наименование щитов распределительных пунктов и электроприемников	Кол-во всех	Кол-во резерв.	Устан. мощн. кВт всех	Устан. мощн. кВт резерв.	Расчетные коэффициенты спроса	Расчетные коэффициенты мощн.	Потребляемая мощность кВт	Потребляемая мощность кВар	Потребляемая мощность кВА	Расчетн. ток А
1 секция										
Освещение эстрады			90,0		0,5	1	45,0	—		
Освещение дежурное и аварийное			13,3		1	0,98	13,3	2,5		
Аппаратура сигнализации и связи			0,05		1	1	0,05	—		
Электрозавивжка			0,18		1	0,8	0,18	0,14		
Электроприемник нагревательной		1	12,0		1	1	12,0	—		
Электродвигатели холодильных агрегатов		2	0,75		1	0,8	0,75	0,56		
Электродвигатель вентилятора ВЧ		1	0,27		1	0,8	0,27	0,2		
Итого на 1 секцию:		4	116,6			0,99	71,6	3,4	72,0	109
2 секция										
Освещение зрительного зала			28,0		1	1	28,0	—		
Рабочее освещение эстрады			3,0		1	1	3,0	—		
Освещение здания			17,1		1	0,95	17,1	5,5		
Электродвигатели вентиляторов		7	12,3		0,8	0,8	9,85	7,4		
Электродвигатель лебедки		1	0,6		1	0,8	0,6	0,45		
Кино и звукотехническая аппаратура			8,5		0,62	0,66	5,3	6,1		
Нагреватели клапанов		2	5,2		—	—	—	—		
Итого на 2 секцию:		10	74,7			0,95	63,85	19,45	65	98,5
Общая нагрузка на 1 и 2 секцию с учетом несовпадения максимумов К=0,9			191,3				122	20,6	124	188

Расчет электрических нагрузок для варианта с подвалом приведен на листе /марки ЭС/ Альбом 1, часть 2.

Типовой проект разработан в соответствии с действующими нормами и правилами и предусматривает мероприятия, обеспечивающие взрывную, взрывопожарную и пожарную безопасность при эксплуатации здания.

Главный инженер проекта Разинков

Главный инженер (архитектор) проекта привязывающей организации

Привязан

Инв.№

264-12-257.86 ЭС

ГИП	Разинков		
Нач.отд.	Несвит	01.85	
Н.контр.	Яковлев	01.85	
Гл.спец.	Яковлев	01.85	
Ст.инж.	Волкова		

Клуб на 375 посетителей /зал на 300 мест/

Общие данные

Стадия	Лист	Листов
Р	1	3

Министерство культуры РСФСР ЛФ ГИПРОТЕАТР

Инв.№подл. | Подпись и дата | Взам.инв.№

Копировал: Иванова 1861-04 Формат А2

| | | |

Альбом 3 Часть 1

Типовой проект

Схема межпанельных соединений																					
Схема ВРУ	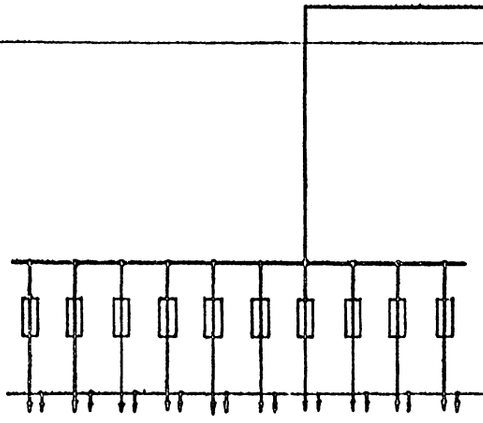										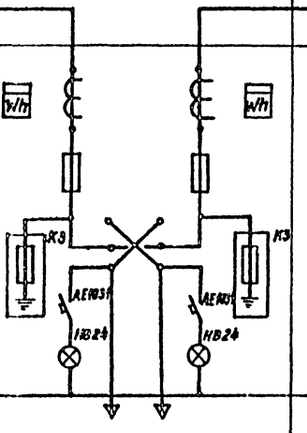		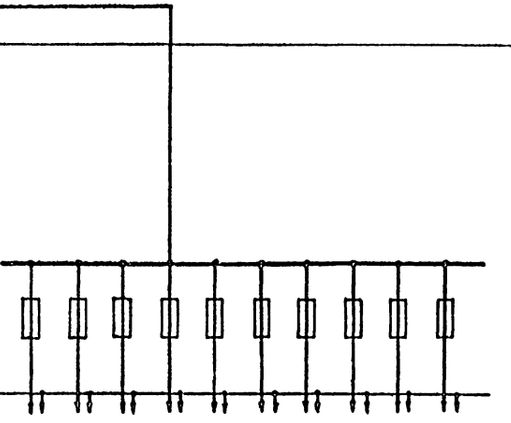								
Тип панели	ВРУ1-47-00УХЛ4										ВРУ1-11-10УХЛ4		ВРУ1-49-00УХЛ4								
№№ групп	1	2	3	4	5	6	7	8	9	10			1	2	3	4	5	6	7	8	9	10
Номинальный ток плавкой вставки, А	31,5	100	31,5	31,5	31,5	31,5	31,5	31,5	31,5	31,5	160	160	32	63	63	16	16	16	16	16	16	63
Тип и технические данные счетчика непосредственного включения или через трансформатор тока											САЧУ-И672М ~380В; 5А	САЧУ-И672М ~380В; 5А										
Тип и технические данные трансформатора тока											Т-0,66 150/5	Т-0,66 150/5										

| | | | | | | | | | | | | | | | | | | |

Ведомость рабочих чертежей основного комплекта марки ЭМ

Лист	Наименование	Примечание
1	Общие данные	
2	Электрооборудование буфета. Схема распределительной сети. Фрагмент 2 отм. 0.000	
3	Схема электрическая распределительной сети щита СЩВ-1	
4	Схема электрическая распределительной сети щита СЩВ-2	
5	План на отм. 0.000. Схема электрическая расположения	
6	План на отм. 3.300. Схема электрическая расположения	
7	Схема электрическая принципиальная управления системой ВУ-М	
8	Шкаф АВР. Схема электрическая принципиальная	

Ведомость ссылочных и прилагаемых документов

Обозначение	Наименование	Примечание
	Ссылочные документы	
5.407-11	Заземление и зануление электроустановок	
5.407-22	Прокладка проводов и кабелей в стальных трубах	
5.407-23	Прокладка проводов в винипластовых трубах в производственных помещениях	
5.407-54	Установка одиночных магнитных пускателей серии ПМЛ	

Обозначение	Наименование	Примечание
	Прилагаемые документы	
ЭМ,СО	Спецификация оборудования, поставляемого заказчиком	
ЭМ,СО	Спецификация оборудования, поставляемого подрядчиком	

Общие указания

Рабочие чертежи силового электрооборудования клуба разработаны на основании следующих исходных материалов:

1. Архитектурно-строительных чертежей.
2. Заданий технологического и сантехнического отделов.

Чертежи силового электрооборудования разработаны в соответствии с действующими нормативными документами ПУЭ-85, СН543-82, СНиП II-л.16.71.

Расчетные нагрузки приведены на листе 2 марки ЭС. В клубе применена магистральная схема питающих сетей напряжением ~380/220 В с глухозаземленной нейтралью.

Для обеспечения автоматического включения резерва на линиях, питающих потребители пожарных систем, непосредственно на вводе электроприемника устанавливаются шкафы автоматического переключения на резерв (АВР).

Питание шкафов АВР и холодильного электрооборудования осуществляется по самостоятельным линиям от вводно-распределительного щита.

Все металлические части электрооборудования, нормально не находящиеся под напряжением, подлежат занулению. Зануление выполнить согласно СН102-76*.

Типовой проект разработан в соответствии с действующими нормами и правилами и предусматривает мероприятия, обеспечивающие взрывную, взрывопожарную и пожарную безопасность при эксплуатации здания.

Главный инженер проекта Разинков

Главный инженер (архитектор) проекта привязывающей организации

Привязан

Инв.№

264-12-257.86 ЭМ

ГИП	Разинков		Клуб на 375 посетителей /зал на 300 мест/	Стадия: Р; Лист: 1; Листов: 8
Нач.отд.	Несвит	07.86		
Н.контр.	Яковлев	07.86		
Гл.спец.	Яковлев	07.86	Общие данные	Министерство культуры СССР АФ ГИПРОТЕАТР
Ст.инж.	Волкова			

Копировал: Иванова 7861-04 Формат А2

Инв.№ подл. | Подпись и дата | Взам.инв.№

Альбом 3 Часть 1

Типовой проект

от щита ШР1 см. л. 9С-2

		Мэм 15	Мэм 14	
Распределительная аппарат управления и защиты сети	Маркировка	15QF	11QF	
	Тип	АП50Б-3МТ	АП50Б-3МУ	
	Iн.	50	50	
	Iрасц.	25	10	
	Марка, сечение провода, кабеля	АПВ 4(1х4)+1х2,5	АПВ 2(1х2,5)	АПВ 4(1х2,5)
	Марка, диаметр трубы	ПВХ25	ПВХ25	ПВХ25
	Маркировка сети	15С-1	11С-1	8С-1
	Длина участка сети, м	10	5	10
Электроприемник	Условное обозначение			
	№ по плану	15	11	8
	Тип	КНЭ-100Б	ШХ-0,4М	„Таир-106"
	Номинальная мощность, кВт	12,0	0,25	0,5
	Ток, А Номинальный	18,7	3,0	1,6
	Ток, А Пусковой	—	15,9	7,8
	Наименование механизма по технологическому плану	Кипятильник электрический	Шкаф холодильный	Прилавок-витрина

Фрагмент 2
М 1:50

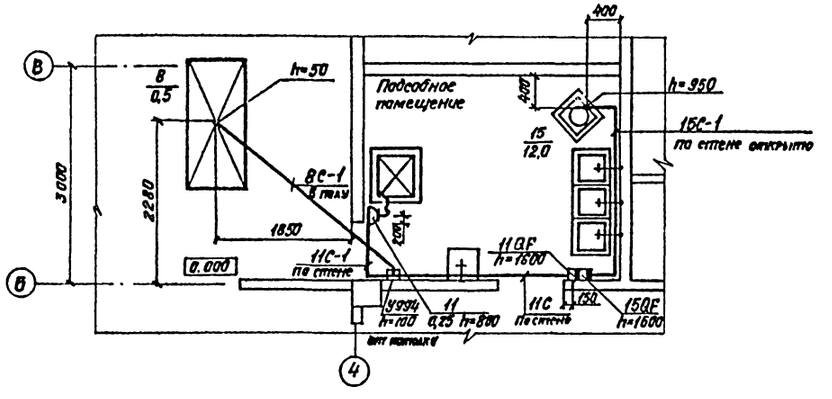

Эл. сети на отрезке от конца трубы до вводной коробки эл. приемника прокладываются в гибком вводе К1082УЗ.

Согласовано

Инв. № подл. | Подпись и дата | Взам. инв. №

					264-12-257.86	ЭМ
Привязан			ГИП	Разинков	Клуб на 375 посетителей (зала на 300 мест)	Стадия Р; Лист 2; Листов
			Нач.отд.	Неевит		
			Н.контр.	Яковлев		
			Гл. спец.	Яковлев	Электрооборудование буфета. Схема распределительной сети. Фрагмент 2 отм. 0.000	Министерство культуры РСФСР ЛФ ГИПРОТЕАТР
			Ст. инж.	Волкова		
Инв. №						

Копировал: Иванова 1861-04 Формат А2

Типовой проект Альбом 3 Часть 1

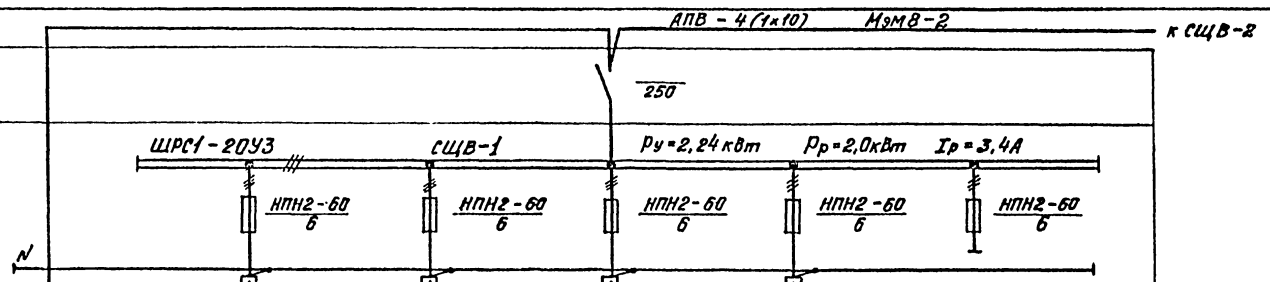

Распределительный щит	Вводной рубильник	Тип						
		Iном.	А					
	Тип				ШРС1-20УЗ	СЩВ-1	Ру=2,24 кВт	Рр=2,0кВт Iр=3,4А
	Предохранитель	Тип			НПН2-60 6	НПН2-60 6	НПН2-60 6	НПН2-60 6 НПН2-60 6
		Iпл. вст.	А					
Распределительная линия	Труба, dн		мм		ПВХ32	ПВХ25	ПВХ25	ПВХ25 ПВХ25
	Провод	Марка			АПВ	АПВ	АПВ	АПВ АПВ
		Сечение	мм²		4(1х10)	4(1х2,5)	4(1х2,5)	4(1х2,5) 4(1х2,5)
		Длина	м		30	5	5	5 30
	Номер по плану				Мэм8-1	В1-С1	В2-С1	В3-С1 У1-С1
По месту	Пускатель	Тип			ПМЛ-3100У4	ПМЛ-1210У2	ПМЛ-1210У2	ПМЛ-1210У2 ПМЛ-1210У2
		Iном. т.р.	А		40	1,6	4,0	1,6 2,6
		Iуст. т.р.	А			1,44	2,7	1,44 2,0
Распред. линия	Длина		м			5	5	5 5
	Номер по плану					В1-С2	В2-С2	В3-С2 У1-С2
Переходная коробка						В1-КП У614АУ2	В2-КП У614АУ2	В3-КП У614АУ2 У1-КП У614АУ2
Распределительная линия	Гибкий рукав, dу		мм			К1082У3	К1082У3	К1082У3 К1082У3
	Провод	Марка				ПРГН	ПРГН	ПРГН ПРГН
		Сечение	мм²			4(1х1,5)	4(1х1,5)	4(1х1,5) 4(1х1,5)
		Длина	м			3	3	3 3
	Номер по плану				Мэм8	В1-С3	В2-С3	В3-С3 У1-С3
Токоприемник	Тип					4АА63В4	4А71В4	4АА63В4 4А71А2
	Мощность		кВт			0,37	0,75	0,37 0,75
	Число оборотов		об/мин			1365	1390	1365 2840
	Iном.		А			1,2	2,17	1,2 1,7
	Iпуск.		А			4,8	9,8	4,8 9,35
	Обозначение на плане					В1-М	В2-М	В3-М У1-М
Наименование присоединения					От ВРУ1 панель (см. лист ЭС-2)	Вытяжка из сануэла и курительной	Вытяжка из административных помещений, кружков, фойе	Вытяжка из кинопроекционной Воздушная завеса главного входа Резерв

Инв.№ подл. | Подпись и дата | Взам. инв.№

						264-12-257.86 ЭМ	
Привязан							
Инв.№			ГИП	Разинков		Клуб на 376 посетителей (зал на 300 мест)	Стадия Р; Лист 3; Листов
			Нач.отд.	Несвит			
			Н.контр.	Яковлев			
			Гл.спец.	Яковлев		Схема электрическая распределительной сети щита СЩВ-1.	Министерство культуры СССР ЛФ ГИПРОТЕАТР
			Ст.инж.	Волкова			

Копировал: Иванова 1861-04 Формат А2

Альбом 3 Часть 1

Типовой проект

Для варианта с подвалом АПВ-4(1х10) Мэм8-3

к СЩВ-3 (см. лист ЭМ1-3)

400

ШРС1-23УЗ | СЩВ-2 | Ру = 15,27 кВт | Рр = 9,0 кВт | Ір = 16,0 А

Распределительный щит	Вводной рубильник	Тип			НПН2-60 40	НПН2-60 10	НПН2-60 16	НПН2-60 6	НПН2-60 6	НПН2-60 6 / НПН2-60 6 / НПН2-60 6
		Iном.	А							
	Предохранитель	Тип								
		Iпл.вст.	А							
Распределительная линия	Труба, dн		мм	ПВХ32	ПВХ25	ПВХ25	ПВХ25	ПВХ25	ПВХ25	
	Провод	Марка		АПВ	АПВ	АПВ	АПВ	АПВ	АПВ	
		Сечение	мм²	4(1х10)	4(1х4)	4(1х2,5)	4(1х2,5)	4(1х2,5)	4(1х2,5)	
		Длина	м	5	5	5	5	5	5	
	Номер по плану			Мэм8-2	П1-С1	П1-С4	П2-С1	П2-С4	П3-С1	
По тесту	Пускатель	Тип			ПМЛ-2210У2	ПМЛ-1210У2	ПМЛ-1210У2	ПМЛ-1210У2	ПМЛ-1210У2	
		Iном. т.р.	А		14 / 13,3	8,0 / 6,5	8,0 / 6,0	4,0 / 2,8	1,6 / 1,44	
		Iуст. т.р.	А							
Распред. линия	Длина		м		5	—	5	—	5	
	Номер по плану				П1-С2	—	П2-С2	—	П3-С2	
Переходная коробка					П1-КП У614АУ2	—	П2-КП У614АУ2	—	П3-КП У614АУ2	
Распределительная линия	Гибкий рукав, труба, dу		мм		К1082У3	К1082У3; ПВХ25	К1082У3	К1082У3; ПВХ25	К1082У3	
	Провод	Марка			ПРГН	АПВ	ПРГН	АПВ	ПРГН	
		Сечение	мм²		4(1х2,5)	4(1х2,5)	4(1х1,5)	4(1х2,5)	4(1х1,5)	
		Длина	м		3	7	3	7	3	
	Номер по плану				П1-С3	П1-С5	П2-С3	П2-С5	П3-С3	
Токоприёмник	Тип				4А132S4	ТЭН	4А90L4	ТЭН	4АА63В4	
	Мощность		кВт		7,5	3,6	2,2	1,6	0,37	
	Число оборотов		об/мин		1455	—	1425	—	1365	
	Iном.		А		11,1	5,4	5,02	2,4	1,2	
	Iпуск.		А		83,25	—	30,12	—	4,8	
	Обозначение на плане				П1-М	П1-ЕК	П2-М	П2-ЕК	П3-М	
Наименование присоединения				От СЩВ-1 (см. лист ЭМ-3)	Приток в зрительный зал		Приток в административно-бытовые помещения, кружки, фойе		Приток в кинопроекционную	Резерв / Резерв / Резерв

Привязан	ГИП	Разников	
	Нач.отд.	Несвит	01.86
	Н.контр.	Якавлев	01.86
	Гл.спец.	Якавлев	01.86
Инв.№	Ст.инж.	Волкова	

264-12-257.86 ЭМ

Клуб на 375 посетителей (зал на 300 мест)

Стадия Р | Лист 4 | Листов

Схема электрическая распределительной сети щита СЩВ-2

Министерство культуры СССР ЛФ ГИПРОТЕАТР

Инв.№ подл. | Подпись и дата | Взам.инв.№

Копировал: Иванова 1861-04

Формат А2

Альбом 3 Часть 1

Типовой проект

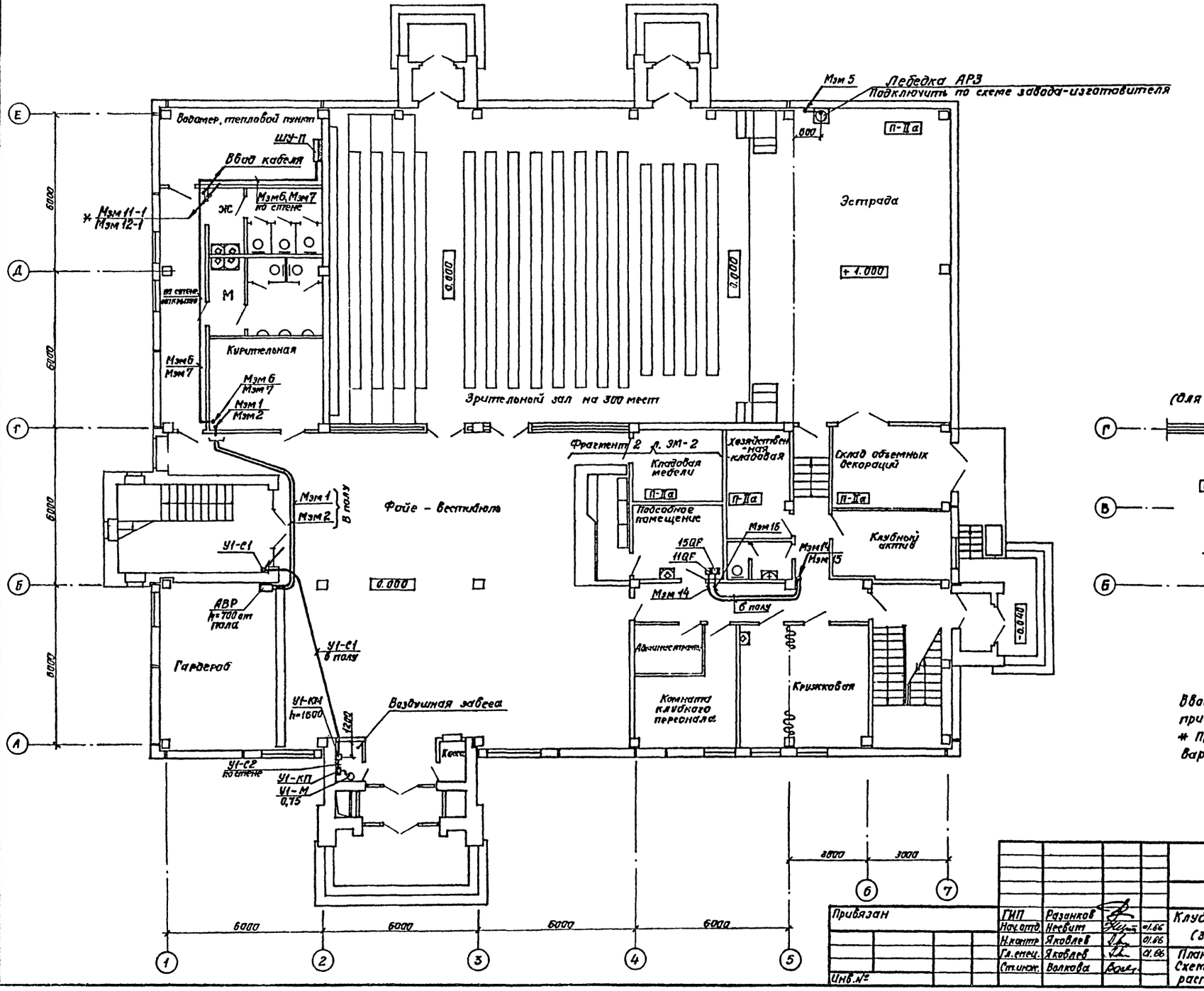

Фрагмент 2 л. ЭМ1-2
(для варианта с подвалом)

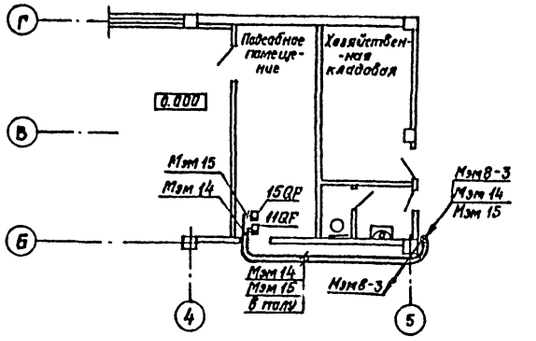

Вводы определяются при привязке проекта.
* Применяются только для варианта с подвалом.

Привязан	ГИП	Разанков			264-12-257.86 ЭМ		
	Нач.отд.	Несвит		01.86	Клуб на 375 посетителей (зал на 300 мест)	Стадия	Лист	Листов
	Н.контр.	Яковлев		01.86		Р	5	
	Гл.спец.	Яковлев		01.86	План на отм. 0.000. Схема электрическая расположения.	Министерство культуры СССР ЛФ ГИПРОТЕАТР		
Инв.№	Ст.инж.	Волкова						

Согласовано
Нач. СТО Максимова
Нач. МТО Бунич

Инв.№ подл. | Подпись и дата | Взам.инв.№

Котировал: Иванова 1861-04 Формат А2

Альбом 3 Часть 1

Типовой проект

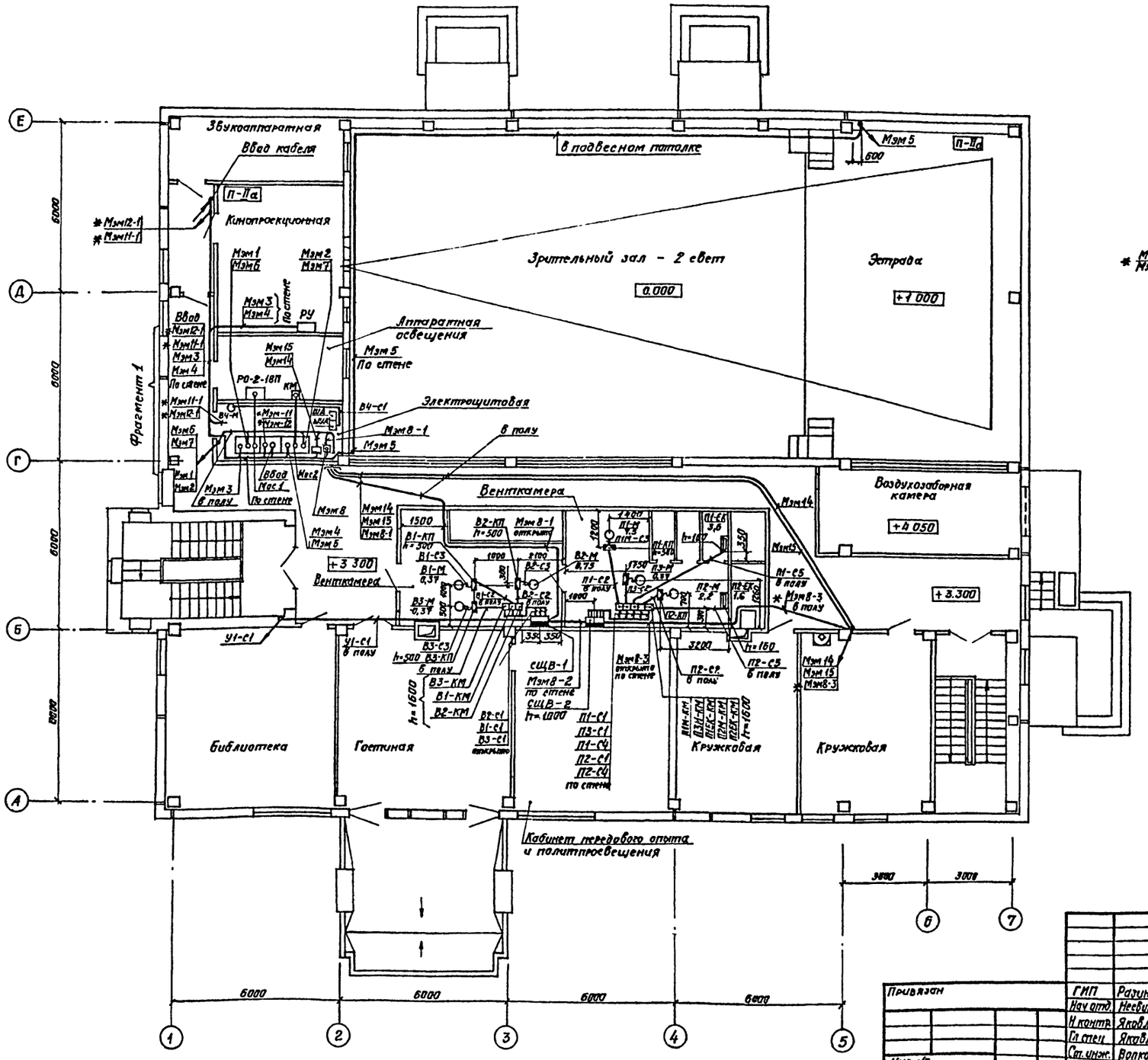

Фрагмент 1

Расстановка оборудования. Раскладка труб

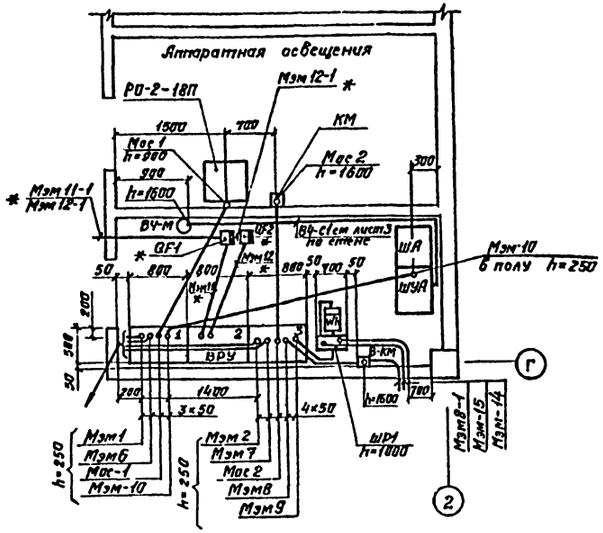

Вводы определяются при привязке проекта:
Для вводов по трассе устанавливаются 2 трубы ф 90мм.
* Применяется только для варианта с подвалом.
Коробка переходная КП устанавливается на стойке К305.

Согласовано							
Нач. СТО	Максимова		01.85				
Нач. МТО	Бунич		01.85				
Инв. № подл.	Подпись и дата	Взам. инв. №					

Привязан					264-12-257.86 ЭМ		
	ГИП	Разинков			Клуб на 375 посетителей (зал на 300 мест)	Стадия	Лист	Листов
	Нач. отд.	Несвит		01.85		Р	6	
	Н. контр.	Яковлев		01.86				
	Гл. спец.	Яковлев		01.86	План на отм. 3.300. Схема электрическая расположения	Министерство культуры СССР ЛФ ГИПРОТЕАТР		
Инв. №	Ст. инж.	Волкова						

Копировал: Иванова 1861-04 Формат А2

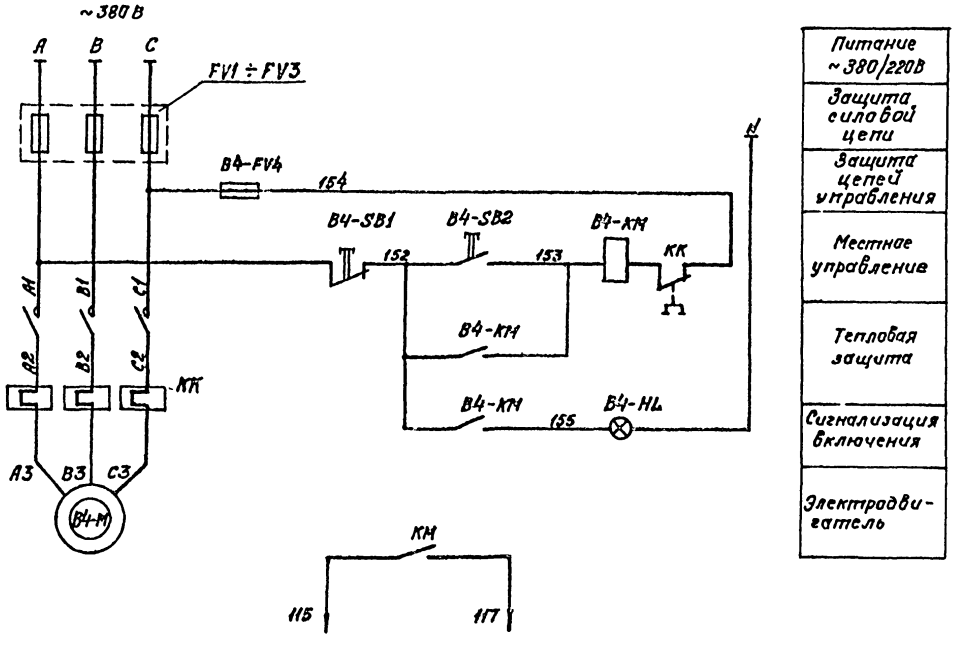

Питание ~380/220В
Защита силовой цепи
Защита цепей управления
Местное управление
Тепловая защита
Сигнализация включения
Электродвигатель

В схему управления аварийным освещением 30-Н.01 лист 3.

Перечень элементов

Поз. Обозначение	Наименование	Кол-во	Примечание
	По месту		
B4-M	Электродвигатель ~380В; N = 0,27 кВт	1	по санитехн. части проекта
	Шкаф ШУА		
B4-KM	Пускатель электромагнитный ПМЛ-1100У4		
	кат. ~380В с приставкой ПКЛ2 004, с		
	РТЛ 1004-04 Iн = 1,0А	1	
B4-FV4	Предохранитель ППТ-10 Iпл.вст. = 6А	1	
B4-SB1	Кнопка управления КЕ 011У3 исп. 2		
	толкатель красный „Стоп"	1	
B4-SB2	То же, КЕ011У3 исп. 2		
	толкатель черный „Пуск"	1	
B4-HL	Арматура светосигнальная		
	АС 1201 1У2	1	220В
	Вводно-распределительное устройство (ВРУ)		
FV1÷FV3	Предохранитель ПН2-100 Iпл.вст. = 31,5	3	

				264-12-257.86 ЭМ	
Привязан	ГИП	Разинкав		Клуб на 375 посетителей (зал на 300 мест)	Стадия: Р; Лист: 7; Листов:
	Нач.отд.	Неевыт	11.86		
	Н.контр.	Яковлев	11.86		
	Гл.спец.	Яковлев	11.86	Схема электрическая принципиальная управления системой В4-М	Министерство культуры СССР ЛФ ГИПРОТЕАТР
Инв.№	Ст.инж.	Волкова			

Копировал: Иванова 1861-04 Формат А2

Инв.№ подл. | Подпись и дата | Взам.инв.№

Альбом 3 Часть 1

Типовой проект

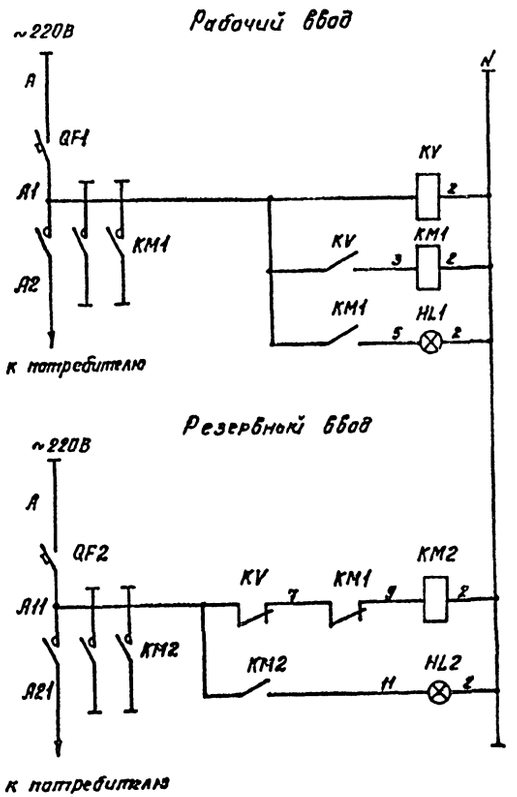

Перечень электрооборудования

Поз. обозначение	Наименование	Кол-во	Примеч.
	Шкаф АВР		
QF1, QF2	Выключатель автоматический АЕ1031-1У4 Iр=10А	2	
KM1, KM2	Пускатель магнитный ПМА-2100 4У кат. 220В	2	
	Приставка ПКЛ-1104	2	
KV	Реле напряжения РН 54/320 2 диапазон	1	
HL1, HL2	Лампа сигнальная АС 12011У2 с красным колпачком	2	

				264-12-257.86 ЭМ		
Привязан		ГИП	Разинков		Клуб на 375 посетителей (зал на 300 мест)	Стадия: Р; Лист: 8; Листов:
		Нач.отд.	Неевит	01.86		
		Н.контр.	Яковлев	01.86	Шкаф АВР Схема электрическая принципиальная	Министерство культуры СССР ЛФ ГИПРОТЕАТР
		Гл.спец.	Яковлев	01.86		
Инв.№		Ст.инж.	Волкова			

Копировал: Иванова 1861-04 Формат А2

Инв.№ подл. | Подпись и дата | Взам.инв.№

Ведомость рабочих чертежей основного комплекта марки ЭО

Лист	Наименование	Примечание
1.	Общие данные.	
2.	Условные обозначения.	
3.	Схема электрическая расчетная.	
4.	Управление аварийным освещением.	
	Схема электрическая принципиальная.	
5.	Управление освещением зрительного зала.	
	Схема электрическая принципиальная.	
6.	Звонковая сигнализация. Схема электрическая	
	принципиальная.	
7.	Питающие сети. Аварийное освещение.	
	Звонковая сигнализация. Цепи управления.	
	План на отм. 0.000. Схема электрическая	
	расположения.	
8.	Питающие сети. Аварийное освещение.	
	Звонковая сигнализация. Цепи управления.	
	План на отм. 3.300. Схема электрическая	
	расположения.	
9.	Групповые сети. План на отм. 0.000	
	Схема электрическая расположения.	
10.	Групповые сети. План на отм. 3.300.	
	Схема электрическая расположения.	
11.	Шкаф с аккумуляторами. Общий вид.	
	Схема электрическая соединений.	

Ведомость ссылочных и прилагаемых документов

Обозначение	Наименование	Примечание
	Ссылочные документы	
	Отраслевые нормы освещенности	
	помещений зрелищных зданий,	
5.407-23	Прокладка винипластовых	
	труб в непожароопасных и	
	невзрывоопасных помещениях.	
	Прилагаемые документы.	
ЭО, СО	Спецификация оборудования,	
	поставляемого заказчиком.	
ЭО, СО	Спецификация оборудования,	
	поставляемого подрядчиком	

Общие указания

Освещение здания.

Проект электроосвещения разработан в соответствии с нормами проектирования СН и П-II-4-79, инструкцией по проектированию электрооборудования общественных зданий массового строительства СН 543-82, правил устройств электроустановок ПУЭ-85.

В помещении клуба предусмотрены следующие виды освещения: рабочее, аварийное, эвакуационное.

Напряжение сети освещения:

- рабочего ~380/220В, на лампах ~220В;
  переносного ~36В
- аварийного, эвакуационного ~36В.

Аварийное освещение предусматривается в кинопроекционной, аппаратной освещения, звукоаппаратной, в помещении администратора.

Эвакуационное освещение предусматривается в помещениях, где могут находиться одновременно 50 человек и более, а также по путям эвакуации (в зрительном зале, вестибюле). Световые указатели „Выход" эвакуационного освещения находятся во включенном состоянии в течение всего времени пребывания зрителей в помещении клуба.

Схемой управления освещения зрительного зала обеспечивается возможность включения освещения как „плавно", через тиристорный темнитель света Тет-30 так и „напрямую" в необходимых случаях.

Управление освещением зрительного зала предусматривается дистанционное;

- рабочим освещением – с пульта осветителя;
  – с пульта помощника режиссера;
  – из кинопроекционной;
  – непосредственно с темнителя света;
- дежурным освещением – с пульта помощника режиссера;
  – из кинопроекционной;
  – с пульта билетера;
  – непосредственно со шкафа управления.

Звуковая сигнализация

Для управления производственными процессами на сцене, а также для оповещения зрителей и актеров о начале акта (спектакля), предусмотрено устройство звуковой сигнализации. Система работает от сети 220В.

Управление осуществляется с пульта помощника режиссера, устанавливаемого на сцене. Для звуковой сигнализации приняты бытовые звонки и звонки громкого боя.

Типовой проект разработан в соответствии с действующими нормами и правилами и предусматривает мероприятия, обеспечивающие взрывную, взрывопожарную и пожарную безопасность при эксплуатации здания.

Главный инженер проекта Разинков

Главный инженер (архитектор) проекта привязывающей организации

Инв. № подл. | Подпись и дата | Взам. инв. №

Привязан

Инв. №

264-12-257.86 ЭО

ГИП	Разинков	Клуб на 375 посетителей (зал на 300 мест)	стадия Р; лист 1; листов 11
Нач. отд.	Несвит		
Норм. конт.	Карасев		
Рук. гр.	Карасев	Общие данные	Министерство культуры СССР ЛФ ГИПРОТЕАТР
Вед. инж.	Головко		

Копировал: Рулькова 1861-04 Формат А2

Альбом 3 часть 1

Типовой проект

Условное обозначение	Наименование		
⊗	Светильник с лампой накаливания	подвесной	
○		потолочный	
◎		настенный	
✸	Световой указатель „Выход"		
▭	Светильник с люминесцентными лампами	подвесной	
▭		потолочный	
▭		настенный	
▭	Линия светильников с люминесцентными лампами	подвесных	
▭		потолочных	
▭		настенных	
⏢	Розетка штепсельная двухполюсная	защищенного исполнения	
⏢		то же, с заземляющим контактом	
⏢		брызгозащищенного исполнения	
⏢		то же, с заземляющим контактом	
ↄ	Выключатель однополюсный	защищенного исполнения	
ↄ		брызгозащищенного исполнения	
ↄ	Выключатель трехполюсный защищенного испол.		
⏚	Звонок электрический		
⊙	Кнопка звонковая		
⊚	Трансформатор понижающий		
▭	Электронагревательный приемник		
▬	Щиток групповой рабочего освещения		
▭	Щиток групповой эвакуационного освещения		
▭	Шкаф управления, пульт управления		
———	Линия сети	рабочего освещения	
- - -		эвакуационного освещения	
——·——	Линия цепи управления		
——·——	Несколько линий, прокладываемых по одной трассе		
—//— 5	Число проводов в линии, отличное от двух		
	Стояки; точка соответствует данной отметке, стрелка указывает направление вниз, вверх, снизу, сверху, сверху вниз, снизу вверх		
I I I⁻ ⊗ ⊗ ↄ	Соответствие выключателей и включаемых ими светильников.		

Условное обозначение	Наименование		
	Условные сокращения и надписи:		
ЩО-1	Щиток групповой рабочего освещения		
ЩО-3	Щиток групповой эвакуационного освещения		
ШУ	Шкаф управления освещением зала		
ЩО-С	Щит освещения сцены		
ППР	Пульт помощника режиссера		
ПБ	Пульт билетера		
1-2	Надписи на линиях групповой сети: 1 – номер щита; 2 – номер автомата		
N/P	Приемник электрической энергии N – номер по плану P – номинальная мощность в КВТ		
ТП; ТГ; ПВХ	Прокладка в тонкостенных, газовых и пластмассовых трубах		
П-I; П-II; П-IIа	Класс пожароопасного помещения		
(N)	Номер помещения по плану		
E лк	Нормируемая освещенность от общего освещения в ЛК		
A; B; C; N	Маркировка фаз и нуля		
$T\frac{P}{h}$	Маркировка светильников T – заводской тип П – число ламп P – мощность лампы, Вт h – высота установки над полом, м N – число светильников	Светильник с лампами накаливания	одноламповый
$T\frac{n \cdot P}{h}$			многоламповый
$N\frac{T-n \times P}{h}$		Светильник с люминесцентной лампой	
N·T·П·P		Линия светильников с люминесцентными лампами	
$M\frac{P}{\Delta V}T$	Маркировка щитков или пунктов M – обозначение (номер) по плану или схеме P – установленная мощность, кВт ΔV – потеря напряжения, % T – заводской тип	При отсутствии схемы питающей сети	
M		При наличии схемы питающей сети.	

				264-12-257.86		ЭО
Привязан			ГИП	Разинков		
			Нач.отд.	Несвит	Клуб на 375 посетителей (зал на 300 мест)	Стадия: Р; Лист: 2; Листов:
			Норм.кон.	Карасев		
			Рук.гр.	Карасев		
			Ст.инж.	Скирнова	Условные обозначения	Министерство культуры СССР ЛФ ГИПРОТЕАТР
Инв.№						

Инв.№ подл. | Подпись и дата | Взам. инв.№

Копировал: Рулькова 1861-04 Формат А2

Альбом 3 часть 1

Типовой проект

II ЭТАЖ

I ЭТАЖ

ПОДВАЛ

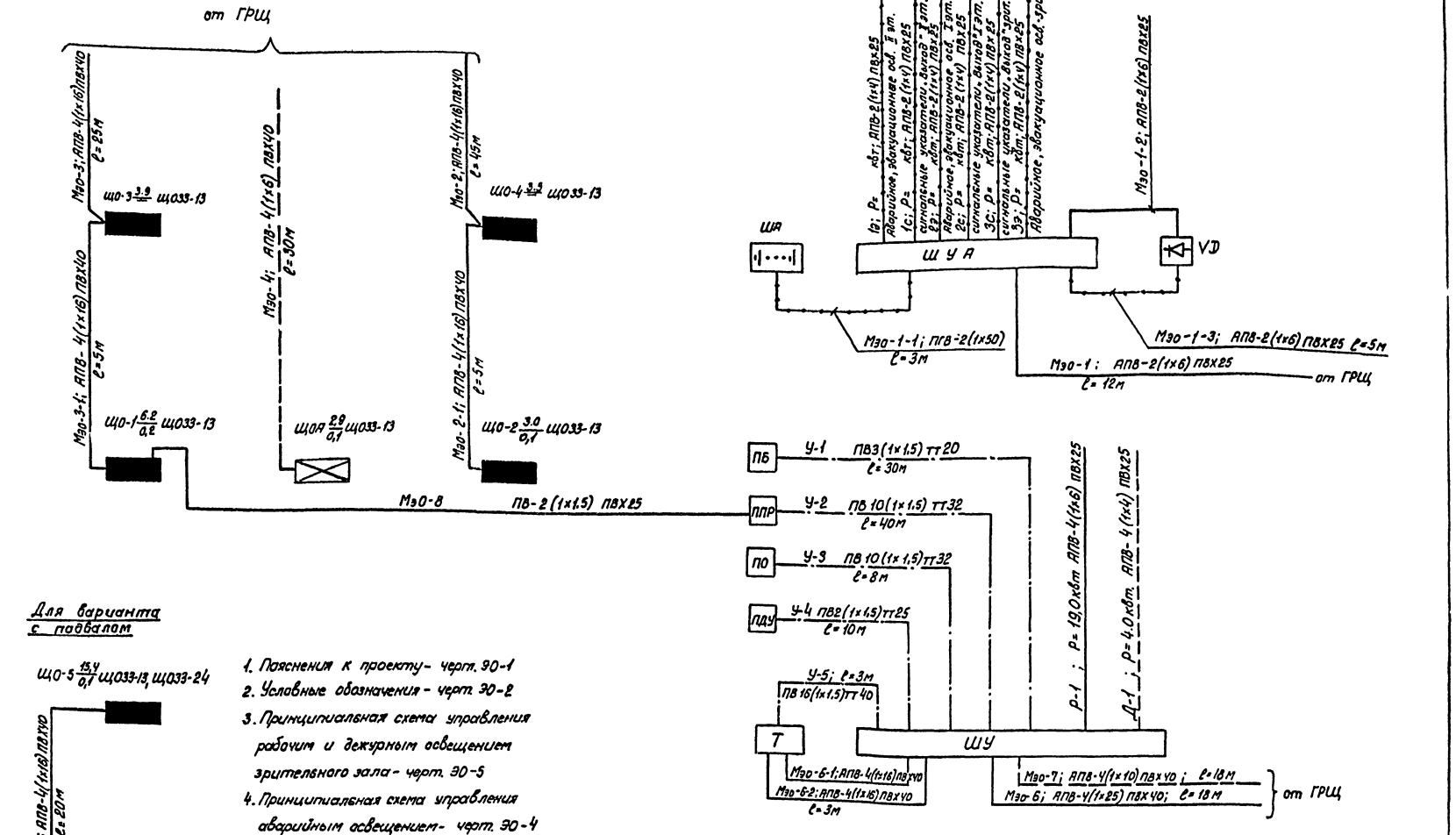

Для варианта с подвалом

1. Пояснения к проекту - черт. ЭО-1
2. Условные обозначения - черт. ЭО-2
3. Принципиальная схема управления рабочим и дежурным освещением зрительного зала - черт. ЭО-5
4. Принципиальная схема управления аварийным освещением - черт. ЭО-4
5. Принципиальная схема звонковой сигнализации - черт. ЭО-6

Инв.№ подл. | Подпись и дата | Взам. инв.№

Привязан

Инв. №

ГИП	Разников	
Нач. отд.	Несвит	
Норм. конт.	Карасев	
Рук. гр.	Карасев	
Вед. инж.	Головко	

264-12-257.86 ЭО

Клуб на 375 посетителей (зал на 300 мест)

Схема электрическая расчетная

Стадия	Лист	Листов
Р	3	

Министерство культуры СССР ЛФ ГИПРОТЕАТР

Копировал: Рулькова 1861-04 Формат: А2

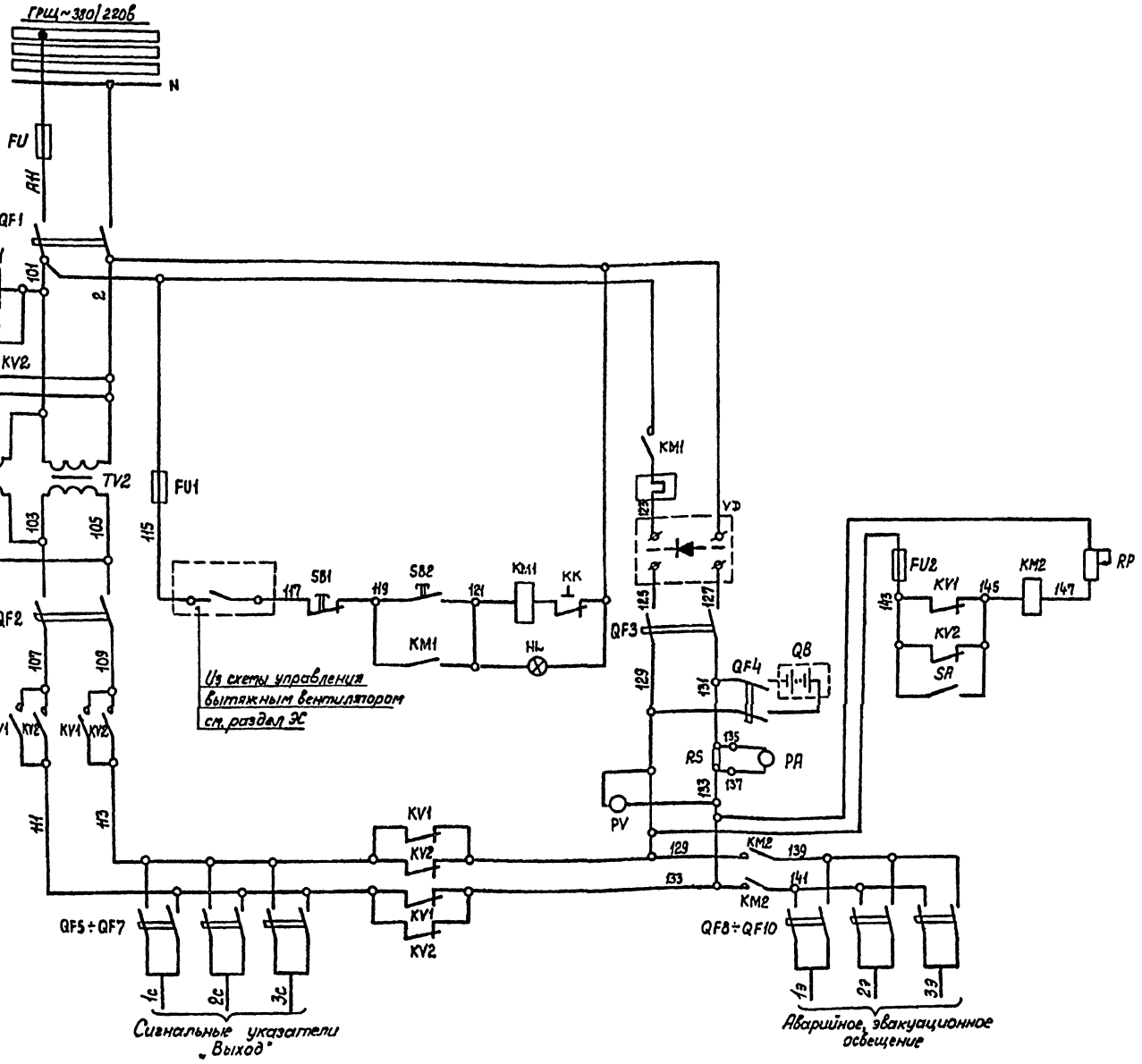

Обознач. по схеме	Наименование	Кол.	Примечание
	Главный распределительный щит – ГРЩ		
FV	Предохранитель ПН-2	1	Iр – 31,5А
	Шкаф управления ШУА-1		
QF1	Выключатель автоматический АЕ2035-100-20У3	1	~220В Iр – 25А
QF2	Выключатель автоматический АЕ2045-100-20У3	1	~36В Iр – 31,5А
QF3	Выключатель автоматический АЕ2035-100-20У3	1	~36В Iр – 20А
QF4	Выключатель автоматический АЕ2055-100-20У3	1	~36В Iр – 80А
QF5, QF6	Выключатель автоматический АЕ2035-100-20У3	2	~36В Iр – 16А
QF7, QF8	Выключатель автоматический АЕ2035-100-20У3	2	~36В, Iр – 16А
QF9, QF10	Выключатель автоматический АЕ2035-100-20У3	2	~36В Iр – 16А
KM1	Пускатель электромагнитный ПМЛ-Н0004		
	с РТЛ Iн – 10А	1	Uкат ~ 220В
KM2	Контактор постоянного тока МК2-20У3	1	24В, 63А
KV1, KV2	Реле промежуточное РПЛ-140 с		Uкат ~ 220В
	приставкой контактной ПКЛ-04	2	I – 16А
TV1, TV2	Трансформатор однофазный ОСМ-1,0У3	2	~220/42В, 1,0кВА
FV1; FV2	Предохранитель ПРТ-10	2	Iпл.вст – 6А
SB1	Кнопка управления КЕ011У3 исп. 2	1	толк. красный
SB2	Кнопка управления КЕ011У3 исп.2	1	толк. черный
SA	Выключатель пакетный ПВ1-10	1	~220В 10А
HL	Арматура светосигнальная АС120 13У2	1	~220В
PV	Вольтметр М381	1	0-30В
PA	Амперметр М381	1	100-0-100
RP	Сопротивление проволочное ПЭВР-25	1	25Вт, 500ом, 10%
RS	Шунт стационарный 75ШСМ	1	100А
	Оборудование, устанавливаемое по месту		
VD	Агрегат-выпрямитель ВАЗ-6/12-644	1	6/12В 6А
QB	Шкаф с аккумуляторами типа ЗСТ-150ЭН-7шт.	1	6В ×7 = 42В

1. Сигнальные указатели „Выход" включены постоянно:
   а) на напряжение 36В переменного тока в нормальном режиме при наличии напряжения в сети 380/220В
   б) на напряжение 36В постоянного тока в аварийном режиме при исчезновении напряжения в сети 380/220В
   Автоматическое переключение питания светоуказателей на сеть 36В постоянного тока производится при помощи реле KV1/KV2

2. Аварийное освещение в нормальном режиме отключено. При исчезновении напряжения на шинах ГРЩ, аварийное освещение включается автоматически при помощи контактора KM2.
3. В соответствии с требованиями ПУЭ, схемой предусмотрено автоматическое отключение зарядного тока при прекращении вытяжки из аккумуляторного шкафа

Привязан			
Инв. №			
ГИП	Разинков		
Нач. отд.	Несвит		
Нормкон.	Карасев		
Рук. гр.	Карасев		
Ст. инж.	Смирнова		

264-12-257.86 ЭО

Клуб на 375 посетителей (зал на 300 мест)

Стадия	Лист	Листов
Р	4	

Управление аварийным освещением. Схема электрическая принципиальная

Министерство культуры СССР
ЛФ ГИПРОТЕАТР

Копировал: Рулёкова 1861-04 Формат: А2

Инв. № подл. | Подпись и дата | Взам. инв. №

Альбом 3 часть 1

Типовой проект

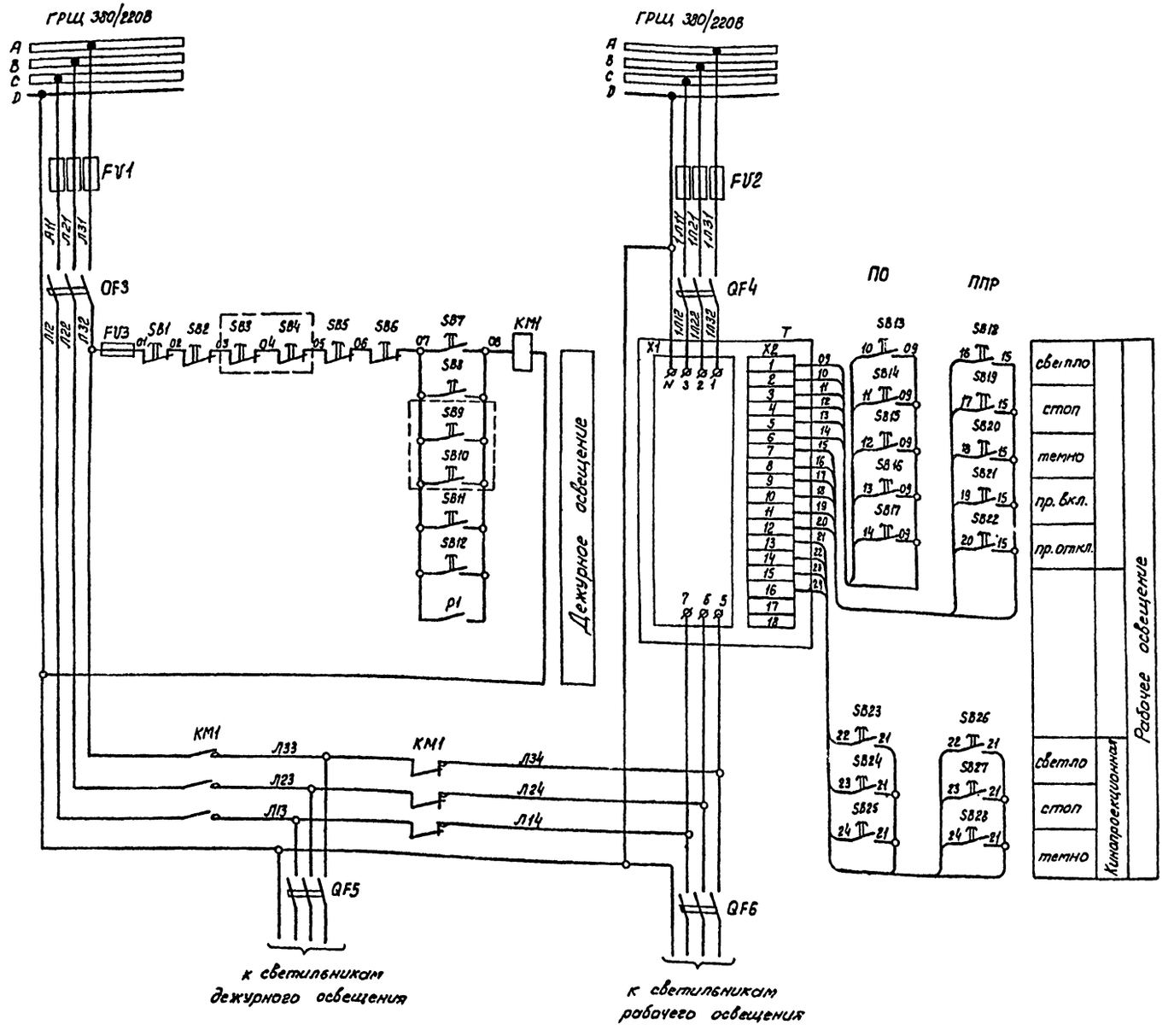

Обознач. по схеме	Наименование	Кол.	Примечание
	Главный распределительный щит- ГРЩ		
FV1	Предохранитель ПН2	1	$I_р$ = 31,5 А
FV2	Предохранитель НПН2	1	$I_р$ = 63 А
	Шкаф управления – ШУ		
QF3	Выключатель автоматический АЕ2046-100-20У3	1	$I_р$ = 25А
QF4	Выключатель автоматический АЕ2046-100-20У3	1	$I_р$ = 50А
QF5	Выключатель автоматический АЕ2046-100-20У3	1	$I_р$ = 20А
QF6	Выключатель автоматический АЕ2046-100-20У3	1	$I_р$ = 25А
KM1	Контактор КТ 6000/02	1	$U_{кат}$=220В; 6_3+$6_р$
SB1	Кнопка управления КЕ011У3 исп. 2	1	толк. красный
SB12	Кнопка управления КЕ011У3 исп. 2	1	толк. черный
FV3	Предохранитель ППТ-10	1	~220В $I_{пл.вст}$=6А
	Кинопроекционная		
SB9, SB10	Кнопка управления		
SB23, SB25	КЕ011У3		толк. черный
SB26, SB28		6	на ПДУ
SB3, SB4	Кнопка управления		толк. красный
SB24, SB27	КЕ011У3	4	на ПДУ
	Пульт помощника режиссера- ППР		
SB11, SB12	Кнопка управления		
SB20, SB21	КЕ011У3 исп. 2	4	толк. черный
SB2, SB19	Кнопка управления		
SB22	КЕ011У3 исп. 2	3	толк. красный
	Пульт управления ПО		
SB8, SB13	Кнопка управления		
SB15, SB16	КЕ011У3 исп. 2	4	толк. черный
SB5, SB14	Кнопка управления		
SB17	КЕ011У3 исп. 2	3	толк красный
	Пульт билетера ПБ		
SB6, SB7	Кнопка управления двухштифтовая		
	ПКЕ-212-2У3	1	~ 220В
	Оборудование, устанавливаемое по месту		
T	Тиристорный темнитель света ТСТ-30	1	~380/220В 30кВа

Инв.№ подл.	Подпись и дата	Взам.инв.№	

Привязан

Инв.№

ГИП	Разинков		
Нач.отд	Неевит		
Нор.кон	Карасев		
Рук.гр.	Карасев		
Ст.инж.	Смирнова		

264-12-257.86 ЭО

Клуб на 375 посетителей (зал на 300 мест)

Стадия	Лист	Листов
Р	5	

Управление освещением зрительного зала. Схема электрическая принципиальная

Министерство культуры СССР
ЛФ ГИПРОТЕАТР

Копировал: Рулькова 1861-04 Формат: А2

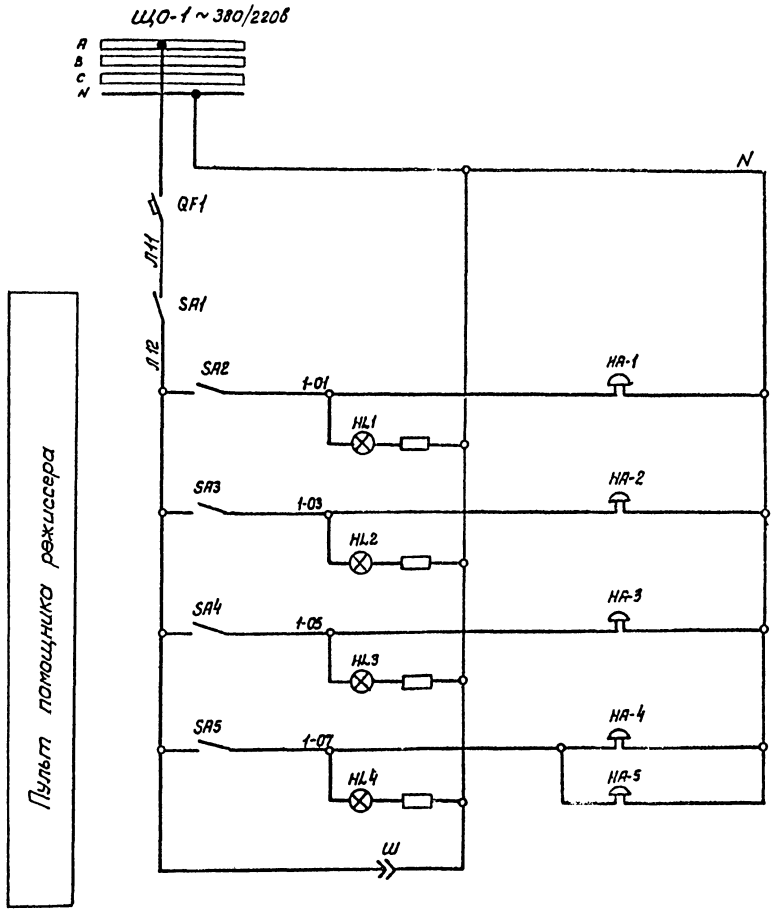

	Назначение сигнала	
Р1	Кинопроекционная	
Р2	Аппаратная освещения	
Р3	Оповещение артистов	Артистическая (кружковая)
Р4	Оповещение зрителей	Фойе Вестибюль
	Питание переговорной сигнализации	

	Обозначение	Наименование	Кол.	Примечание
		Щиток групповой осветительный ЩО-1		
	QF1	Выключатель автоматический	1	Ту-16А
		Пульт помощника режиссера - ППР		
	SA1	Выключатель пакетный ПВ1-10	1	~ 220В
	SA2, SA3	Переключатель однополюсный		
	SA4, SA5	ТВ1-1	4	~ 220В
	HL1, HL2	Арматура светосигнальная с		
	HL3, HL4	зеленым светофильтром АС 12013У2	4	~ 220В
	Ш	Розетка штепсельная	1	~ 220В
		На планах		
	HA-1, HA-2	Звонок бытовой	3	~ 220В
	HA-3			
	HA-4; HA-5	Звонок громкого боя	2	~ 220В

Привязан	ГИП	Разинков	264-12-257.86	30
	Нач. отд.	Несвит		
	Нарт. кон.	Карасев	Клуб на 375 посетителей (зал на 300 мест)	Стадия: Р; Лист: 6; Листов:
	Рук. гр.	Карасев	Звонковая сигнализация. Схема электрическая принципиальная	Министерство культуры СССР ЛФ ГИПРОТЕАТР
Инв. №	Ст. инж.	Стирнова		

Копировал: Рулькова 1861-04 Формат: А2

Инв. № подл. | Подпись и дата | Взам. инв. №

Альбом 3 часть 1

Типовой проект

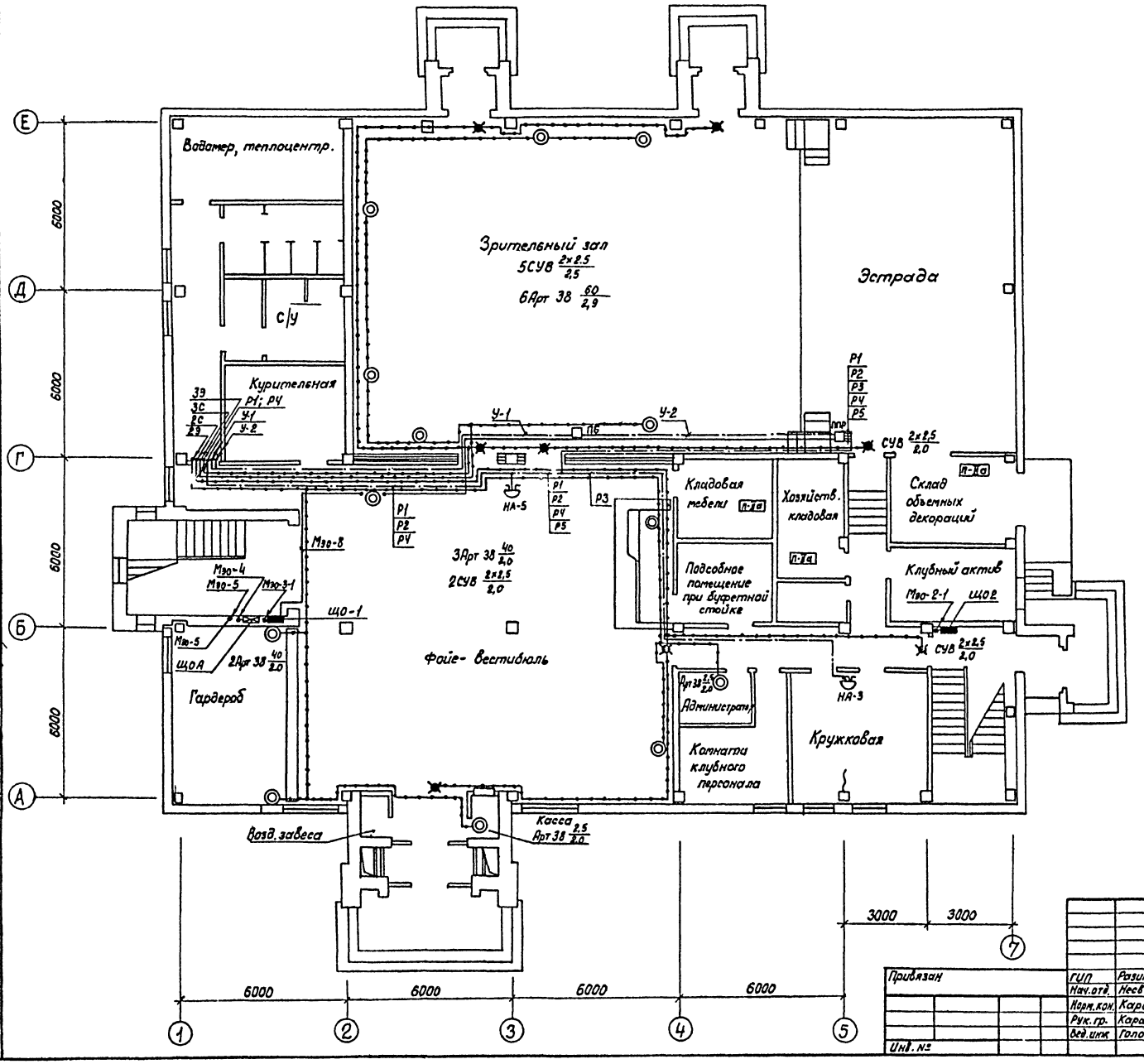

1. Пояснения к проекту - черт. ЭО-1
2. Условные обозначения - черт. ЭО-2
3. Принципиальная схема управления рабочим и дежурным освещением зрительного зала - черт ЭО-5
4. Принципиальная схема управления аварийным освещением - черт. ЭО-4.
5. Принципиальная схема звонковой сигнализации черт.- ЭО-6

Согласовано

Нач. АМ-1	Игнатов	
Нач. СТО	Хомутский	
Нач. МТО	Бунич	

Инв. № подл. | Подпись и дата | Взам. инв. №

Привязан	ГИП	Разинков	
	Нач. отд.	Несвит	
	Норм. кон.	Карасев	
	Рук. гр.	Карасев	
	Вед. инж.	Головко	
Инв. №			

264-12-257.86 ЭО

Клуб на 375 посетителей (зал на 300 мест)

стадия	лист	Листов
Р	7	

Питающие сети. Аварийное освещение. Звонковая сигнализация. Цепи управления. План на отм. 0.000. Схема электрическая расположения

Министерство культуры СССР
ЛФ ГИПРОТЕАТР

Копировал: Рулькова 1861-04 Формат А2

Альбом 3 часть 1

Типовой проект

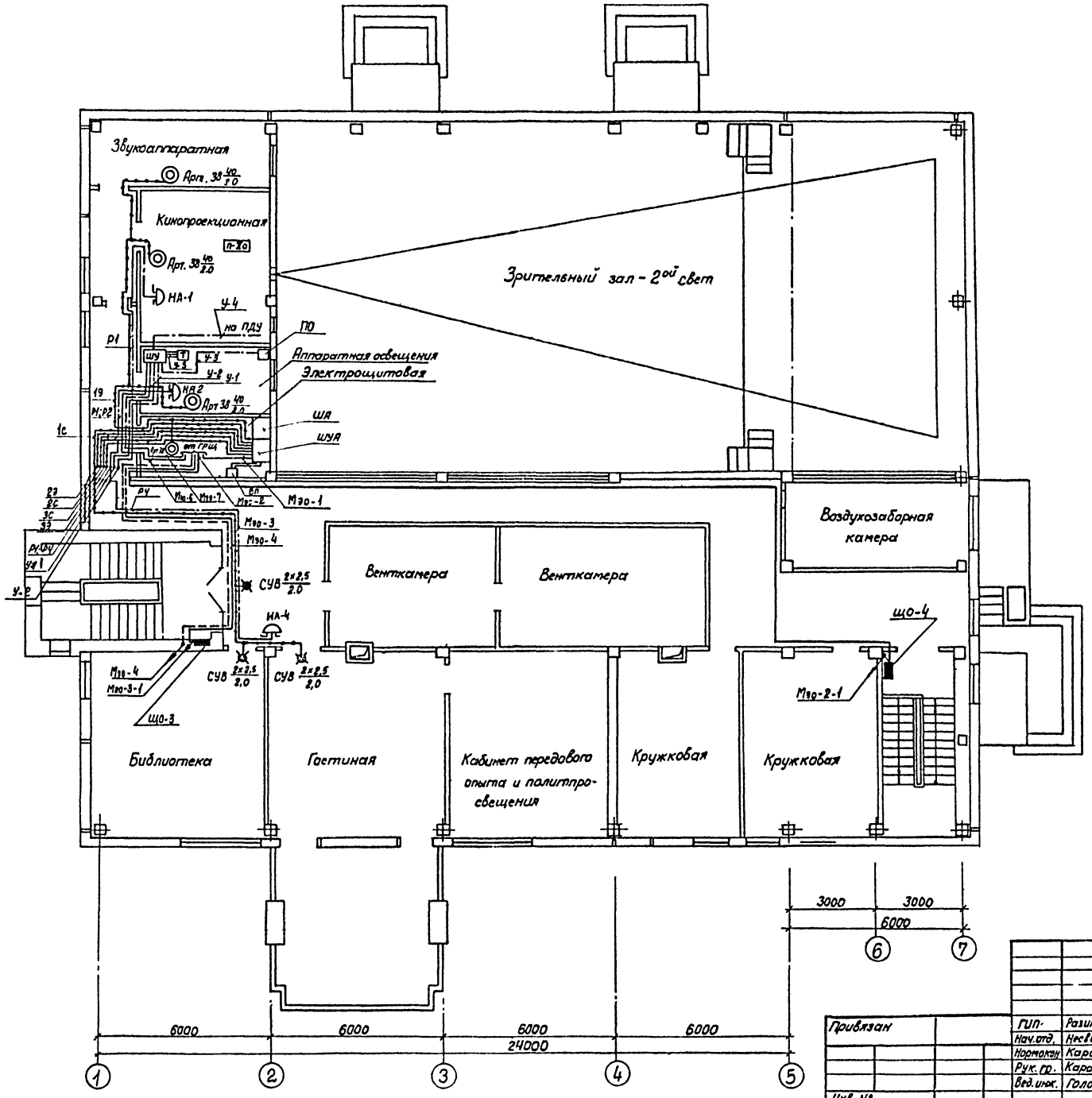

1. Пояснения к проекту - черт. ЭО-1.
2. Условные обозначения - черт. ЭО-2.
3. Принципиальная схема управления рабочим и дежурным освещением зрительного зала - черт. ЭО-5.
4. Принципиальная схема управления аварийным освещением - черт. ЭО-4.
5. Принципиальная схема звонковой сигнализации - черт. ЭО-6.

Согласовано

Нач. АМ-1	Игнатов		
Нач. СТО	Хомутский		
Нач. МТО	Бунич		

Инв. № подл. | Подпись и дата | Взам. инв. №

Привязан	ГИП	Разинков	
	Нач. отд.	Несвит	
	Нормокон.	Карасев	
	Рук. гр.	Карасев	
	Вед. инж.	Головко	
Инв. №			

264-12-257.86 ЭО

Клуб на 375 посетителей (зал на 300 мест)

Стадия	Лист	Листов
Р	8	

Питающие сети. Аварийное освещение. Звонковая сигнализация. Цепи управления. План на отм. 3.300. Схема электрическая расположения

Министерство культуры СССР
ЛФ ГИПРОТЕАТР

Копировал: Рулькова 1861-04 Формат А2

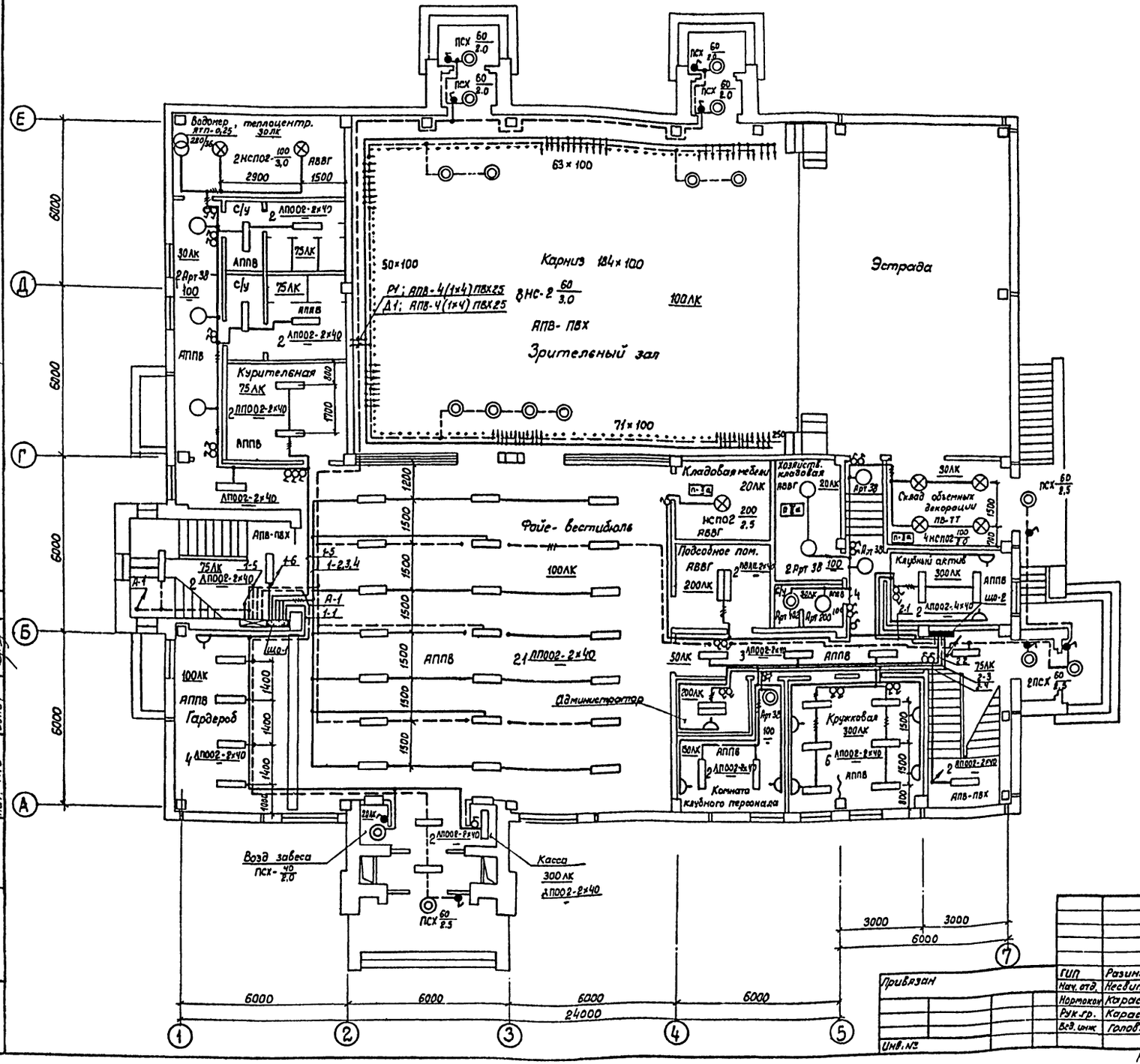

1. Пояснение к проекту - черт. 30-1
2. Условные обозначения - черт. 90-2
3. Принципиальная схема управления рабочим и дежурным освещением зрительного зала — черт. 30-5

Согласовано
Нач. АН-1 Игнатов
Нач. СТО Хохлачев
Нач. НТО Бунич

Инв. № подл. | Подпись и дата | Взам. инв. №

ГИП	Разинков		264-12-257.86 ЭО
Нач. отд.	Несвит		Клуб на 375 посетителей (зал на 300 мест)
Нормоконт	Карасев		Стадия Р; Лист 9; Листов
Рук. гр.	Карасев		Групповые сети. План на отм. 0.000 Схема электрическая расположения
Вед. инж.	Головко		Министерство культуры СССР ЛФ ГИПРОТЕАТР

Привязан

Инв. №

Копировал: Рулекова 1861-04 Формат 2А

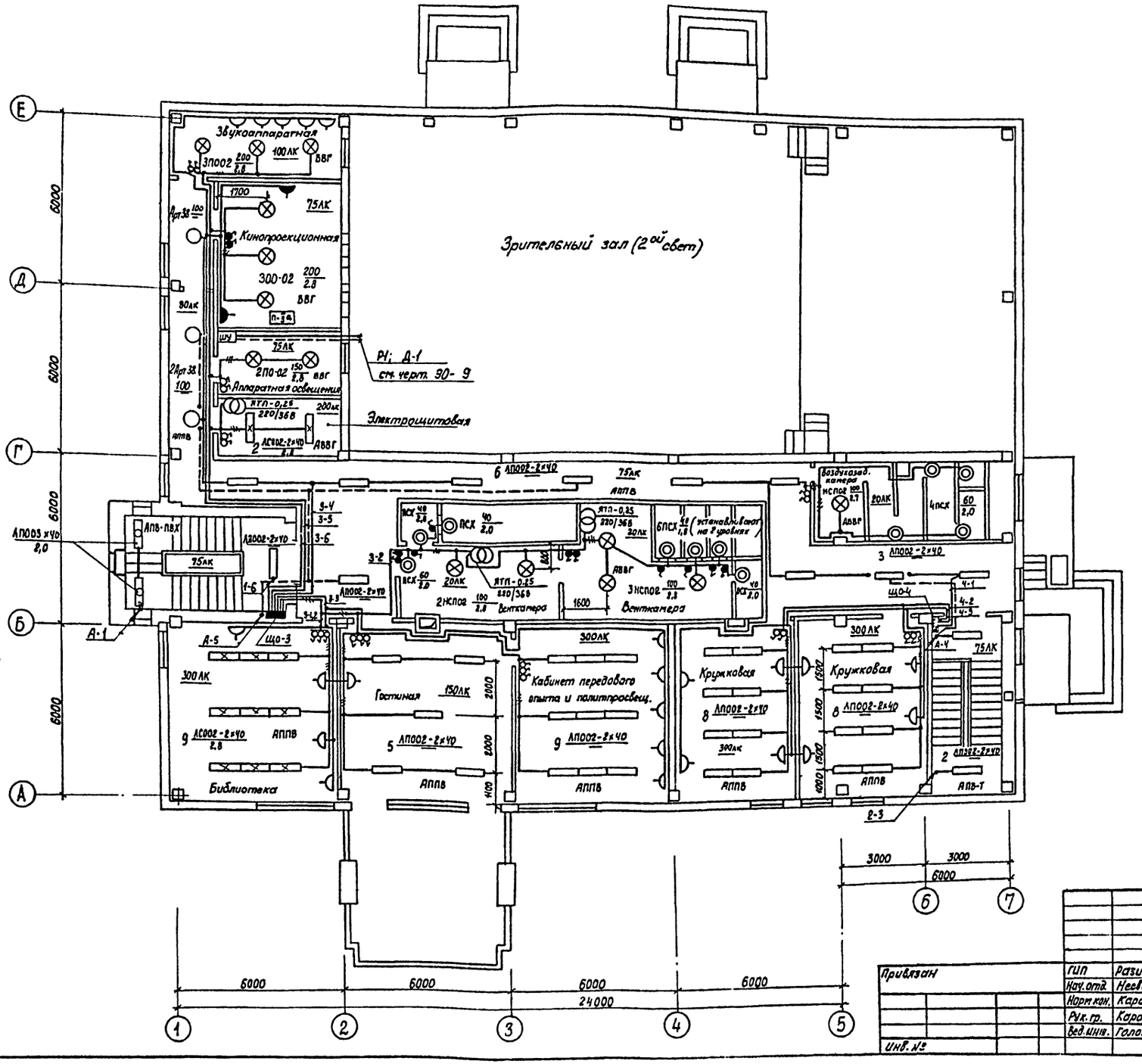

1. Пояснение к проекту – черт. ЭО-1
2. Условные обозначения – черт. ЭО-2
3. Принципиальная схема управления рабочим и дежурным освещением зрительного зала – черт. ЭО-5

Альбом 3 Часть 1

Типовой проект

Согласовано

Нач. АМ-1	Игнатов	
Нач. СТО	Хрустский	
Нач. МТО	Бунич	

Инв. № подл. | Подпись и дата | Взам. инв. №

Привязан	ГИП	Разинков		264-12-257.86	ЭО
	Нач. отд.	Несвит		Клуб на 375 посетителей (зал на 300 мест)	Стадия: Р; Лист: 10; Листов:
	Норм. кон.	Карасев		Групповые сети. План на отм. 3.300. Схема электрическая расположения	Министерство культуры СССР ЛФ ГИПРОТЕАТР
	Рук. гр.	Карасев			
Инв. №	Вед. инж.	Головко			

Копировал: Рулькова 1851-04 Формат: А2

Альбом 3 часть 1

Типовой проект

Общий вид
М1:10

Вид спереди
дверь снята

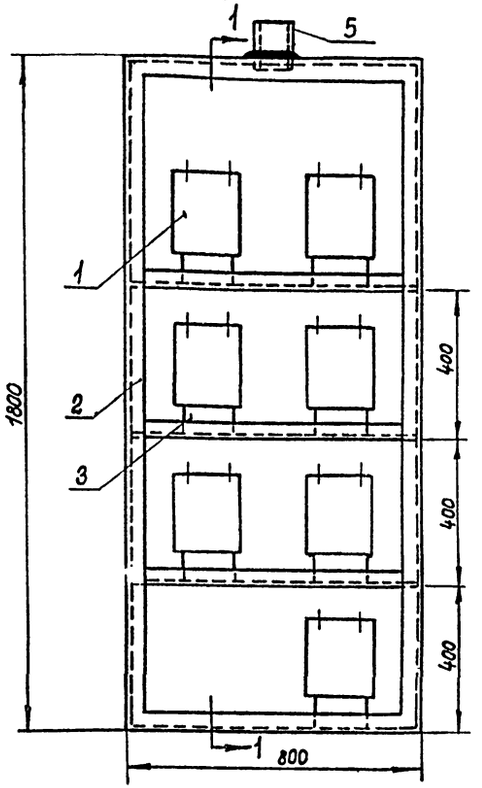

Разрез 1-1

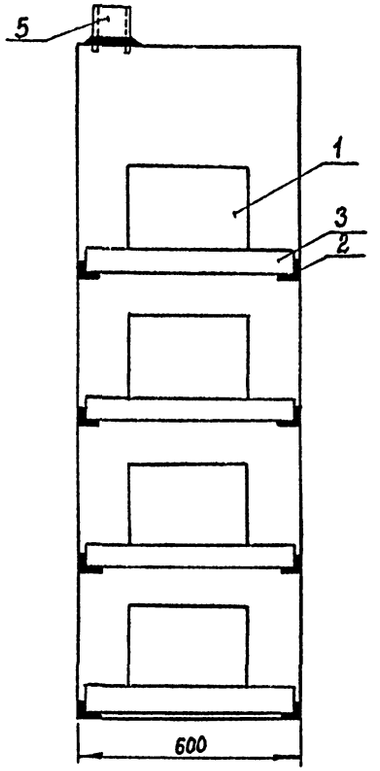

Технические данные электрооборудования

Позиц.	Панель	Обознач. по схеме	Наименование	Колич.	Тип	Номин. данные цепей главной VB	Номин. данные цепей главной JA	Номин. данные цепей упр. VB	Данные по заказу и дополнительные технические данные	Примечание
1			Батарея аккумуляторная	7	ЗСТ-150ЭМ	6В			ГОСТ 959.19-79	
2			Угол равнобокий 40×40×5 ℓ=800 ℓ=500	8 8	ГОСТ 8509-72					
3			Подставка под аккумуляторы 80×80×540	14					Дерево твердых пород	
4			Провод сеч. 1×50 мм²	14	ПГВ-660					без изоляции
5			Труба стальная 133×4мм ℓ=160мм	1	ГОСТ 8732-78					

Схема электрическая соединений

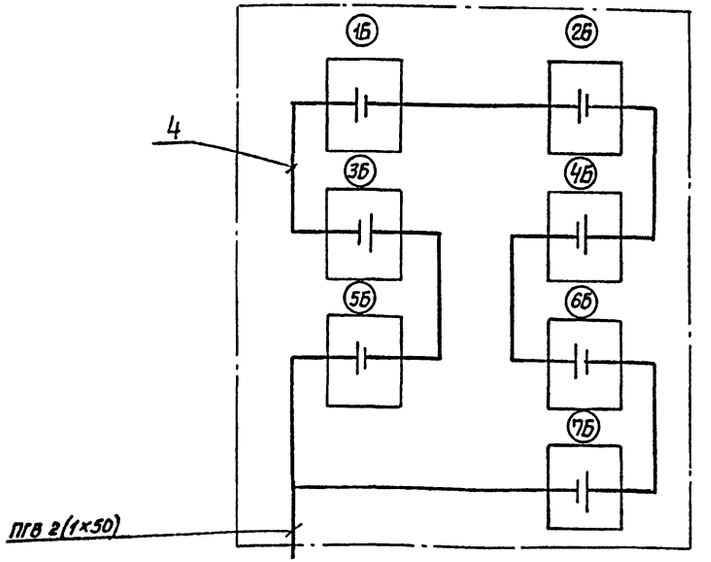

1. Шкаф одиночный с одностворчатой дверью высотой 1800 шириной 800 глубиной 600 ГОСТ 22789-77.
2. Внутренние стенки шкафа окрасить кислотоупорной краской (2 раза).
3. Обеспечить полную непроницаемость для газов из шкафа с аккумуляторами в шкаф ШУА.

Привязан	ГИП	Разинков	264-12-257.86	ЭО
	Нач.отд.	Несвит	Клуб на 375 посетителей (зал на 300 мест)	Стадия: Р; Лист: 11; Листов:
	Норм.кон.	Карасев		
	Рук.гр.	Карасев	Шкаф с аккумуляторами Общий вид. Схема электрическая соединений	Министерство культуры СССР ЛФ ГИПРОТЕАТР
Инв. №	Ст.инж.	Смирнова		

1861-04

Формат: А2

Инв. № подл. | Подпись и дата | Взам. инв. №

Альбом 3, часть 1

Типовой проект

Ведомость рабочих чертежей основного комплекта марки ЭОС

Лист	Наименование	Примечание
1	Общие данные	
2	Постановочное и рабочее освещение эстрады Схема электрическая подключения	
3	Софит 1(2), боковое выносное освещение, планшет эстрады. Схема электрическая подключения	
4	Постановочное и рабочее освещение эстрады. Схема электрическая расположения	
5	Кабельный журнал	

Ведомость ссылочных прилагаемых документов

Обозначение	Наименование	Примечание
	Прилагаемые документы	
	Спецификация оборудования и материалов поставляемых заказчиком	
	Спецификация оборудования и материалов поставляемых подрядчиком	

Общие указания

Проектом предусмотрено постановочное и рабочее освещение эстрады.

Установленная мощность осветительной аппаратуры - 38 кВт. Напряжение питающей сети ~380/220 В.

Нейтраль трансформатора заземлена наглухо.

Постановочное освещение разделяется по назначению на:

— внутреннее (верхнее и переносное в пределах эстрады)

— выносное (боковое)

Для плавного изменения яркости источников света постановочного освещения использован двухпрограммный электронный регулятор РО-2-18П. Питание постановочного и рабочего освещения осуществляется от вводно-распределительного устройства клуба (ВРУ) по раздельным фидерам.

Управление постановочным освещением - из аппаратной с пульта управления, рабочим освещением - кнопками, установленными в аппаратной и на планшете эстрады.

Кабели для подключения пульта управления поставляются комплектно с регулятором.

Силовые блоки регулятора рекомендуется устанавливать на расстоянии не менее 0,5 м от стены.

Электропроводки выполнить проводами с медными жилами в стальных тонкостенных трубах, прокладываемых открыто по стенам и в подвесном потолке.

Электроустановку освещения эстрады занулить в соответствии с СН 102-76.

Типовой проект разработан в соответствии с действующими нормами и правилами и предусматривает мероприятия, обеспечивающие взрывную, взрывопожарную и пожарную безопасность при эксплуатации здания.

Главный инженер проекта Разников

Главный инженер (архитектор) проекта привязывающей организации

Привязан

Инв. №

ГИП	Разников	
Нач.отд.	Несбит	
Нормокон.	Маслов	
Гл.спец.	Бохман	
Рук.гр.	Маслов	
Инженер	Сахута	

264-12-257.86 ЭОС

Клуб на 315 посетителей / зал на 300 мест /

Общие данные

Стадия	Лист	Листов
Р	1	5

Министерство культуры СССР ЛФ ГИПРОТЕАТР

Копировал: Жукова 1861-04 Формат А2

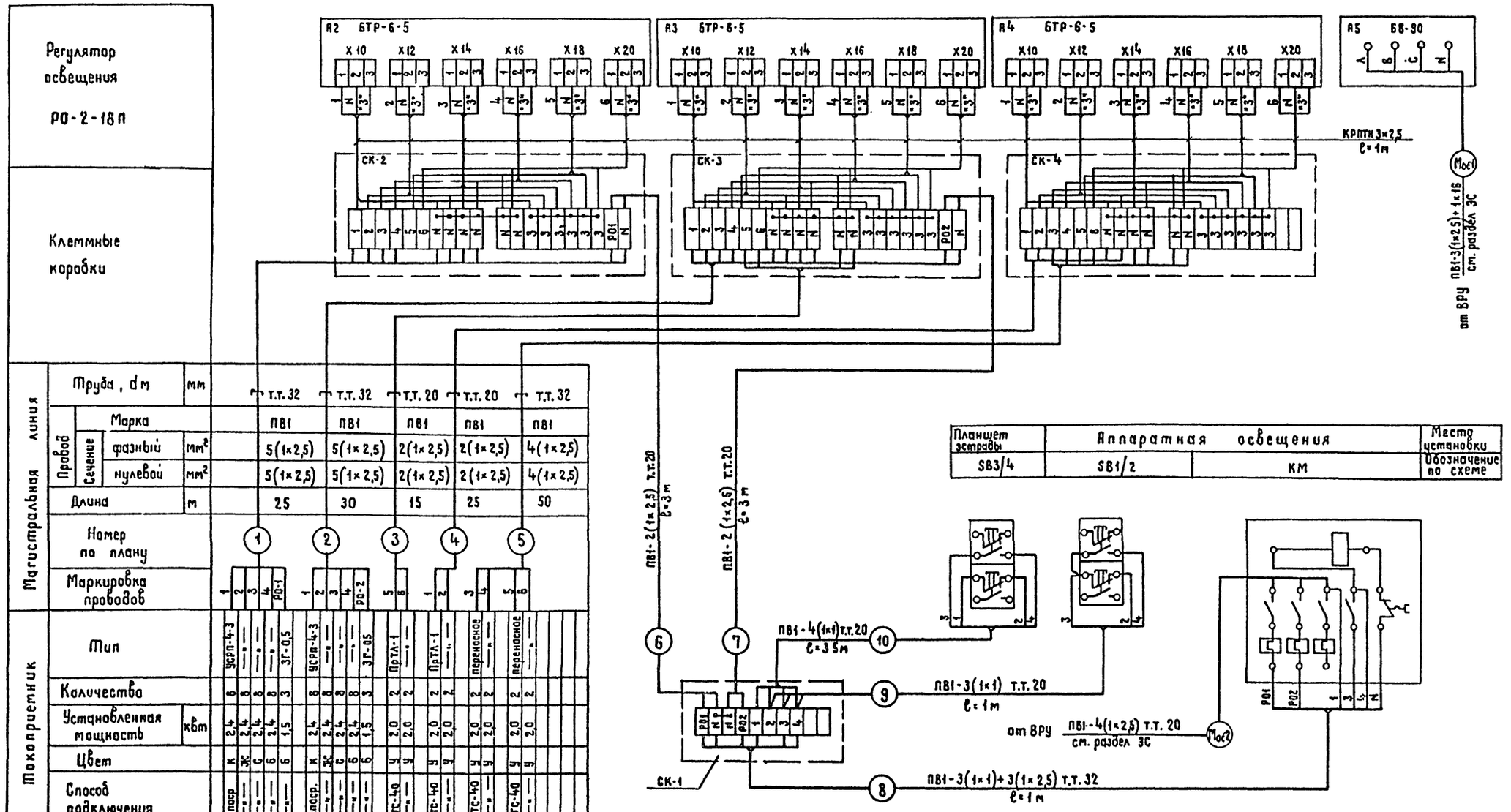

Магистральная линия							
Труба, dн	мм	т.т.32	т.т.32	т.т.20	т.т.20	т.т.32	
Провод: Марка		ПВ1	ПВ1	ПВ1	ПВ1	ПВ1	
Сечение: фазный	мм²	5(1×2,5)	5(1×2,5)	2(1×2,5)	2(1×2,5)	4(1×2,5)	
Сечение: нулевой	мм²	5(1×2,5)	5(1×2,5)	2(1×2,5)	2(1×2,5)	4(1×2,5)	
Длина	м	25	30	15	25	50	
Номер по плану		1	2	3	4	5	
Маркировка проводов		1 2 3 4 РО-1	1 2 3 4 РО-2	5 6	1 2	3 4 5 6	

Токоприемник							
Тип		УСПЛ-4-3 — — — ЗГ-0,5	УСПЛ-4-3 — — — ЗГ-0,5	ПрТЛ-1 — —	ПрТЛ-1 — —	переносное — —	переносное — —
Количество		8 8 8 8 3	8 8 8 8 3	2 2	2 2	2 2	2 2
Установленная мощность	кВт	2,4 2,4 2,4 2,4 1,5	2,4 2,4 2,4 2,4 1,5	2,0 2,0	2,0 2,0	2,0 2,0	2,0 2,0
Цвет		к ж с б б	к ж с б б	ч у	ч у	ч у	ч у
Способ подключения		непар. — — — —	непар. — — — —	шгс-40 — —	шгс-40 — —	шгс-40 — —	шгс-40 — —
Наименование потребителя		Софит 1	Софит 2	левая сторона / правая сторона — Боковое выносное		левая сторона / правая сторона — Планшет	

Привязан	ГИП	Разников	264-12-257.86 ЭОС		
	Нач.отд	Несбит	Клуб на 375 посетителей (зал на 300 мест)	Стадия	Лист	Листов
	Нормокон	Маслов		Р	2	
	Гл.спец.	Бахман	Постановочное и рабочее освещение эстрады. Схема электрическая подключения	Министерство культуры СССР ЛФ ГИПРОТЕАТР	
Инв.N	Рук.гр.	Маслов			
	Инженер	Сакута			

Копировал: Жукова 1861-04 Формат А2

Инв.№подл. | Подпись и дата | Взам.инв.№

Боковое выносное освещение

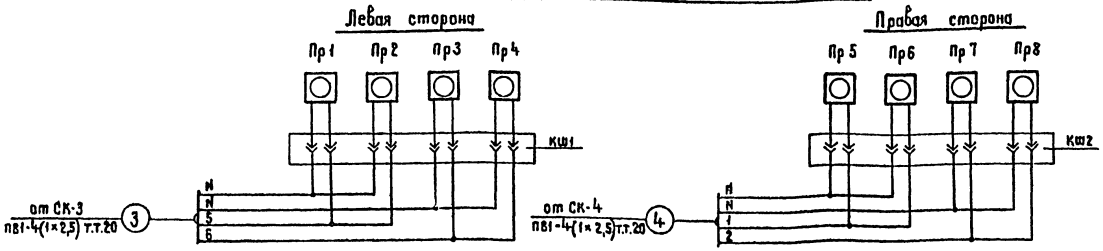

Планшет эстрады

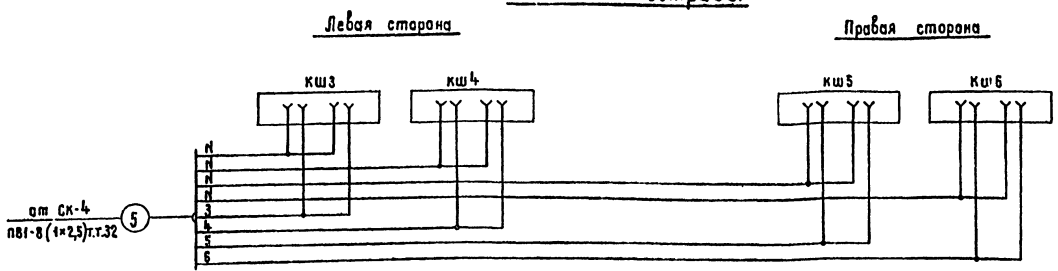

Перечень электроаппаратуры

Обозначение по схеме	Наименование	Кол.	Примечание
	Боковое выносное освещение (левая сторона)		
Пр1÷Пр4	Прожектор ПРТЛ-1	4	
Кш1	Коробка КШГ-4, ОСТ 43-23-79	1	
	Боковое выносное освещение (правая сторона)		
Пр5÷Пр8	Прожектор ПРТЛ-1	4	
Кш2	Коробка КШГ-4, ОСТ 43-23-79	1	
	Планшет эстрады (левая сторона)		
Кш3, Кш4	Коробка КШПН-1, ОСТ 43-22-79	2	
	Планшет эстрады (правая сторона)		
Кш5, Кш6	Коробка КШПН-1, ОСТ 43-22-79	2	
	Софит 1		
С1÷С8	Светильник универсальный УСРП-4	8	
Пр9÷Пр11	Глубокоизлучатель зеркальный ЗГ-0,5	3	
СК5	Коробка соединительная У615АУ2	1	на стене
	Софит 2		
С9÷С16	Светильник универсальный УСРП-4	8	
Пр12÷Пр14	Глубокоизлучатель зеркальный ЗГ-0,5	3	
СК6	Коробка соединительная У615АУ2	1	на стене

Софит 1 (Софит 2)

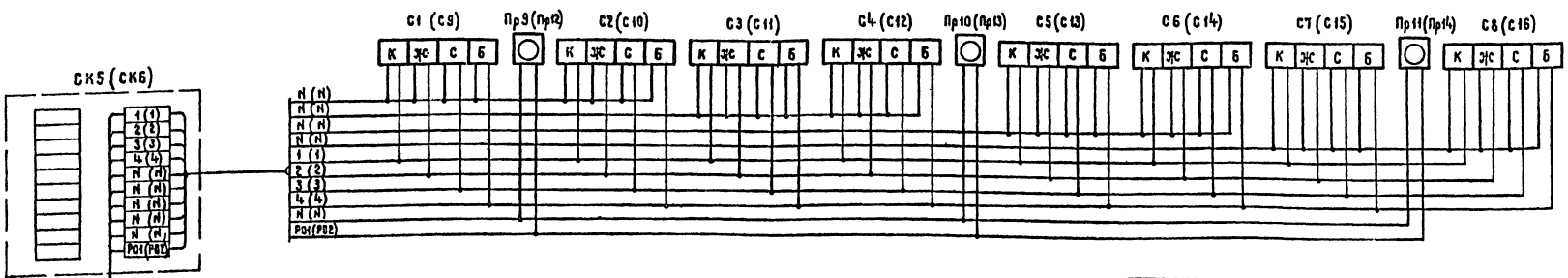

1. Расположение электроаппаратуры на софитной ферме дано в технологической части проекта.
2. Кабельный журнал - лист 5.
3. Схема электрическая расположения - лист 4.
4. Номера, указанные в скобках, относятся к софиту 2.

Привязан	ГИП	Разумков	
	Нач.отд	Несвит	
	Нормокон	Маслов	
	Гл.спец.	Бокман	
Инв.№	Рук.гр.	Маслов	
	Инженер	Сакута	

264-12-257.86 ЭОС

Клуб на 375 посетителей
Зал на 300 мест

Стадия	Лист	Листов
Р	3	

Софит 1(2), боковое выносное освещение, планшет эстрады. Схема электрическая подключения

Министерство культуры СССР
ЛФ ГИПРОТЕАТР

Копировал Жданова 1861-04 Формат А2

Инв.№ подл. | Подпись и дата | Взам.инв.№

Типовой проект Альбом 3, часть 1

План на отм. 5.800
м 1:100

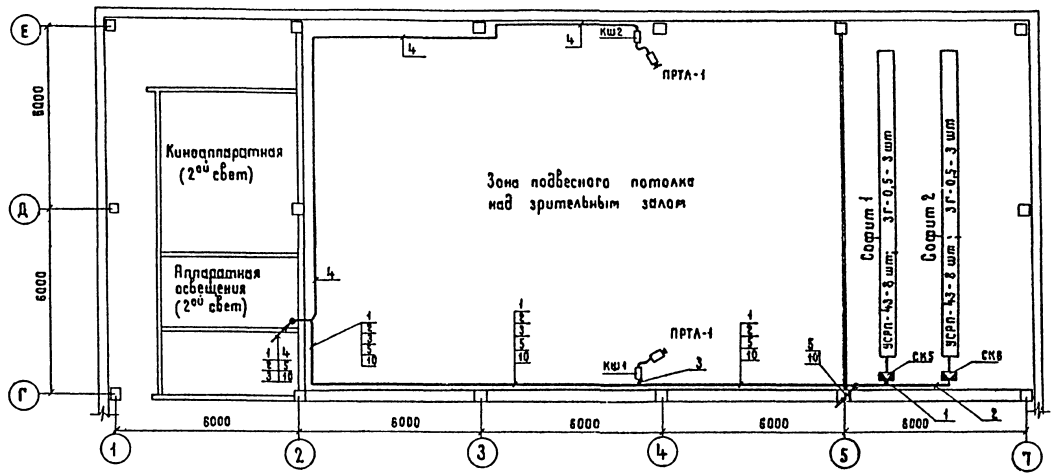

План на отм. 3.300
м 1:100

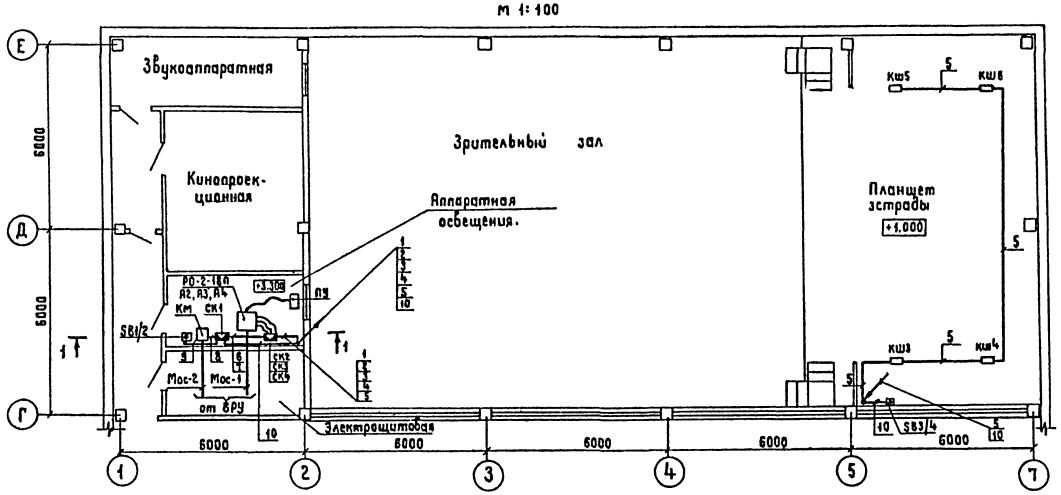

Условные обозначения

ПУ — Пульт управления

КШ — Коробка штепсельная

——— — Линия сети постановочного освещения

— Проводка вертикальная: вверх, вниз; сверху, снизу

1
м 1:100

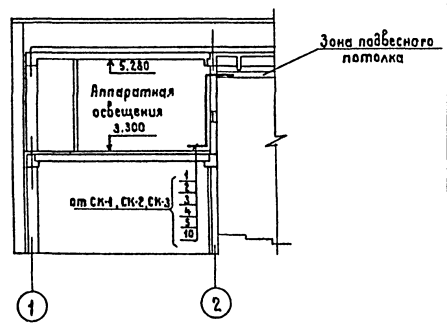

Привязан		ГИП	Разумков	264-12-257.86 ЭОС	
		Нач. отд.	Несвит	Клуб на 375 посетителей / зал на 300 мест /	Стадия: Р; Лист: 4; Листов:
		Нормокон.	Маслов		
		Гл. спец.	Бехман	Портановочное и рабочее освещение эстрады. Схема электрическая расположения	Министерство культуры СССР ЛФ ГИПРОТЕАТР
		Рук. гр.	Маслов		
Инв. N		Инженер	Сакута		

Копировал: Сукова 1861/4 Формат А1

Инв. N подл. | Подпись и дата | Взам. инв. N

Типовой проект Альбом 3, часть 1

Номер кабеля	Откуда	Куда	Кабель или провод				Труба		Примечание
			Тип кб	Марка	Сечение мм²	Длина, м	Наружный диаметр, мм	Длина, м	
1	СК-2	СК-4 (Сафит 1)		ПВ1	10 (1×2,5)	25	Т.Т. 32	25	по стене, в подвесном, потолке
2	СК-3	СК-5 (Сафит 2)		ПВ1	10 (1×2,5)	30	Т.Т. 32	30	——— " ———
3	СК-3	боковое выносное освещ. (лев. стор.)		ПВ1	4 (1×2,5)	15	Т.Т. 20	15	——— " ———
4	СК-4	боковое выносное освещ. (прав. стор.)		ПВ1	4 (1×2,5)	25	Т.Т. 20	25	——— " ———
5	СК-4	Планшет эстрады		ПВ1	8 (1×2,5)	50	Т.Т. 32	50	——— " ———
6	СК-1	СК-2		ПВ1	2 (1×2,5)	3	Т.Т. 20	3	по стене
7	СК-1	СК-3		ПВ1	2 (1×2,5)	3	Т.Т. 20	3	——— " ———
8	СК-1	КМ		ПВ1	3 (1×1) + 3 (1×2,5)	1	Т.Т. 32	1	——— " ———
9	СК-1	SB1/2		ПВ1	3 (1×1)	1	Т.Т. 20	1	——— " ———
10	СК-1	SB3/4		ПВ1	4 (1×1)	35	Т.Т. 20	35	по стене, в подвесном потолке

Инв. № подл. | Подпись и дата | Взам. инв. №

Привязан		ГИП	Разумков	264-12-257.86 ЭОС	
		Нач. отд.	Несбит	Клуб на 375 посетителей / зал на 300 мест /	Стадия: Р; Лист: 5; Листов:
		Нормокон.	Маслов		
		Гл. спец.	Бохман	Кабельный журнал	Министерство культуры СССР ЛФ ГИПРОТЕАТР
Инв. №		Рук. гр.	Маслов		
		Инженер	Сакута		

Копировал: Жукова 1861-04 Формат А2

Альбом 3 часть 1.

Типовой проект

Ведомость рабочих чертежей основного комплекта марки АСУ

Лист	Наименование	Примечание
1	Общие данные /начало/	
2	Общие данные /окончание/	
	Электрооборудование вентсистем	
3	Система П-1. Схема электрическая функциональная	
4	Система П-2. Схема электрическая функциональная	
5	Система П3. Схема электрическая функциональная	
6	Системы У4, В1, В-2. Схемы электрические функциональные	
7	Система П1. Схема электрическая принципиальная управления	
8	Система П1. Схема электрическая принципиальная регулирования /начало/	
9	Система П1. Схема электрическая принципиальная регулирования /окончание/	
10	Система П-2. Схема электрическая принципиальная	
11	Система П-3. Схема электрическая принципиальная	
12	Система У4. Схема электрическая принципиальная	
13	Ввод. Вытяжные системы. Схемы электрические принципиальные	
14	Система П-1. Схема электрическая подключений (начало)	
15	Система П-1. Схема электрическая подключений (окончание)	
16	Система П-2. Схема электрическая подключений	
17	Система П-3. Схема электрическая подключений	
18	Ввод. Сиктема У-1. Схема электрическая подключений	
19	Вытяжные системы. Схема электрическая подключений	
	Электрооборудование водяного пожаротушения.	
20	Схема электрическая функциональная	
21	Схема электрическая принципиальная однолинейная питания электрозадвижек.	
22	Схема электрическая принципиальная питания и сигнализации	
23	Схема электрическая принципиальная управления электроприводами задвижек	
24	Схема электрическая подключений	
25	План на отметке 0.000. Схема электрическая расположения.	
26	План на отметке +3.300. Схема электрическая расположения	
27	Венткамеры на отметке 0.000, +3.300, +5.300 Схемы электрические расположения	
28	Кабельный журнал /начало/	
29	Кабельный журнал /окончание/	

Ведомость ссылочных и прилагаемых документов.

Обозначение	Наименование	Примечание
	Ссылочные документы	
ОСТ 36. 13-76	Щиты и пульты систем автоматизации технологических процессов	
5. 904-2	Автоматизация приточных систем	
5. 407-22	Рабочие чертежи узлов и деталей проводок в стальных трубах для помещений с нормальной средой	
5. 407-23	Прокладка винипластовых труб в непожароопасных и невзрывоопасных помещениях.	
	Прилагаемые документы	
АСУ-СО	Спецификация оборудования, поставляемого заказчиком	
АСУ. СО	Спецификация оборудования, поставляемого подрядчиком.	

Типовой проект разработан в соответствии с действующими нормами и правилами и предусматривает мероприятия, обеспечивающие взрывную, взрывопожарную и пожарную безопасность при эксплуатации здания.

Главный инженер проекта Разинков

Главный инженер проекта привязывающей организации

Инв. № подл. | Подпись и дата | Взам. инв. №

Инв. №

Привязан

264-12-257.86 АСУ

ГИП	Разинков	
Нач. отд.	Несвит	
Н. контр.	Зуляр	
Гл. спец.	Бохман	
Рук. гр.	Зуляр	
Инж.	Штанцорь	

Клуб на 375 посетителей /зал на 300 мест/

Стадия	Лист	Листов
Р	1	29

Общие данные /начало/

Министерство культуры СССР ЛФ ГИПРОТЕАТР

Копировал: Рулькова 1861-04 Формат: А2

Общие указания

Электрооборудование вентсистем

Проектом предусматривается автоматизация систем П1÷П3, воздушно-тепловой завесы У1, вытяжных систем В1÷В3. Приточные системы снабжены унифицированными воздушными заслонками с электроприводом и электроподогревом. Питание электроприемников вентсистем производится от силовых щитов с предохранителями /см. раздел „ЭМ"/.

Схемами автоматизации приточных систем П1÷П3 предусматривается:

– Местное опробование (в венткамере/и дистанционное управление (со щита диспетчера ЩД) электродвигателем приточного вентилятора и электронагревателем клапана наружного воздуха.

– местное управление клапанами наружного воздуха, естественной вытяжки, на рециркуляции, на теплоносителе.

– автоматическое открытие клапанов наружного воздуха, естественной вытяжки, соленоидного вентиля на теплоносителе при включении приточного вентилятора и закрытие– при выключении.

– автоматическое отключение электродвигателя вентилятора при температуре обратного теплоносителя ниже 20°С (для систем П2, П3).

– регулирование температуры приточного воздуха путем последовательного воздействия на исполнительные механизмы клапанов на рециркуляции и на теплоносителе (для системы П1).

– защита калорифера от замораживания

– сигнализация нормальной работы для систем П1÷П3 и аварийного режима для системы П1 на щите диспетчера

Схемой управления системой У1 предусматривается:

– местное управление электродвигателем вентилятора и клапаном на теплоносителе

– автоматическое открытие клапана на теплоносителе при включении электродвигателя вентилятора и закрытие – при выключении

– дистанционное управление и сигнализация нормальной работы на ЩД.

Схемой управления вытяжными системами В1÷В3 предусматривается:

– Местное опробование (в ВК) электродвигателя вентилятора

– дистанционное управление и сигнализация включения на ЩД.

Электрооборудование водяного пожаротушения

Питание электрозадвижек, установленных на водопроводных вводах, осуществляется от ВРУ, панели №1и №3 (см. раздел „ЭС"). Пусковая и защитная аппаратура устанавливается в шкафу ШУ-П/в помещении водомерного узла).

Схемой управления предусматривается:

– местное управление электродвигателями задвижек (с ШУ-П).

– автоматическое одновременное открытие обеих задвижек кнопками, установленными у пожарных кранов

– закрытие задвижек только с ШУ-П.

Цепи аварийной и технологической сигнализации подключаются к резервным сигнальным линиям комплекта РУПИ-1, используемого в разделе „СС" (Альбом 2).

Вся установка подлежит занулению согласно СН 102-76 /см. раздел „ЭС"/

Цепи управления прокладываются проводами с алюминиевыми и, частично, медными жилами в стальных и винипластовых трубах.

Проектом предусматривается отключение вентсистем при срабатывании установки водяного пожаротушения.

					264-12-257.86 АСУ		
Привязан			ГИП	Разинков	Клуб на 375 посетителей /зал на 300 мест/	Стадия	Лист	Листов
			Нач.отд.	Несбит		Р	2	
			Н.контр.	Зуляр				
			Гл.спец.	Бохман	Общие данные (окончание)	Министерство культуры СССР		
			Рук.гр.	Зуляр		ЛФ ГИПРОТЕАТР		
Инв.№			Инж.	Штанцарь				

Копировал: Рулькова 1861-04 Формат А2

Инв.№ подл. | Подпись и дата | Взам.инв.№

Типовой проект Альбом 3 Часть 1

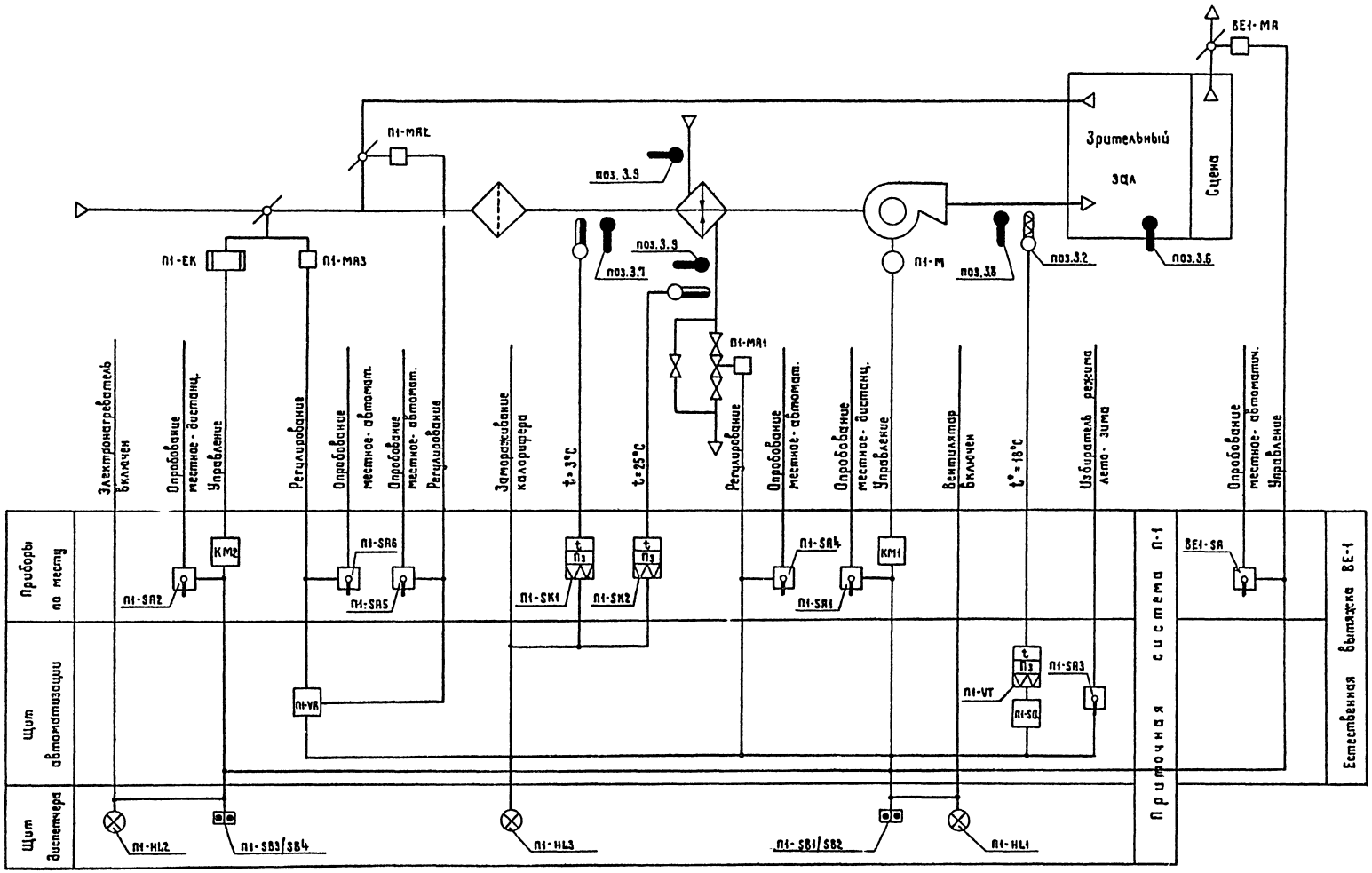

Условные обозначения приборов приняты по ОСТ'у 3627-77

Привязан	ГИП	Разинков		264-12-257.86 АСУ		
	Нач.отд.	Несбит		Клуб на 375 посетителей (зал на 300 мест)	Стадия	Лист	Листов
	Н.контр.	Зуляр			Р	3	
	Гл.спец.	Бохман		Электрооборудование вентсистем Система П-1. Схема электрическая функциональная	Министерство культуры СССР ЛФ ГИПРОТЕАТР		
Инв. N	Рук.гр.	Зуляр					
	Ст инж	Марьянова					

Копировал: Жукова 1861-04 Формат А2

Согласовано
Нач. СТО Хомутский
Взамен инв.
Подпись и дата
Инв. N подл.

Типовой проект Альбом 3 Часть 1

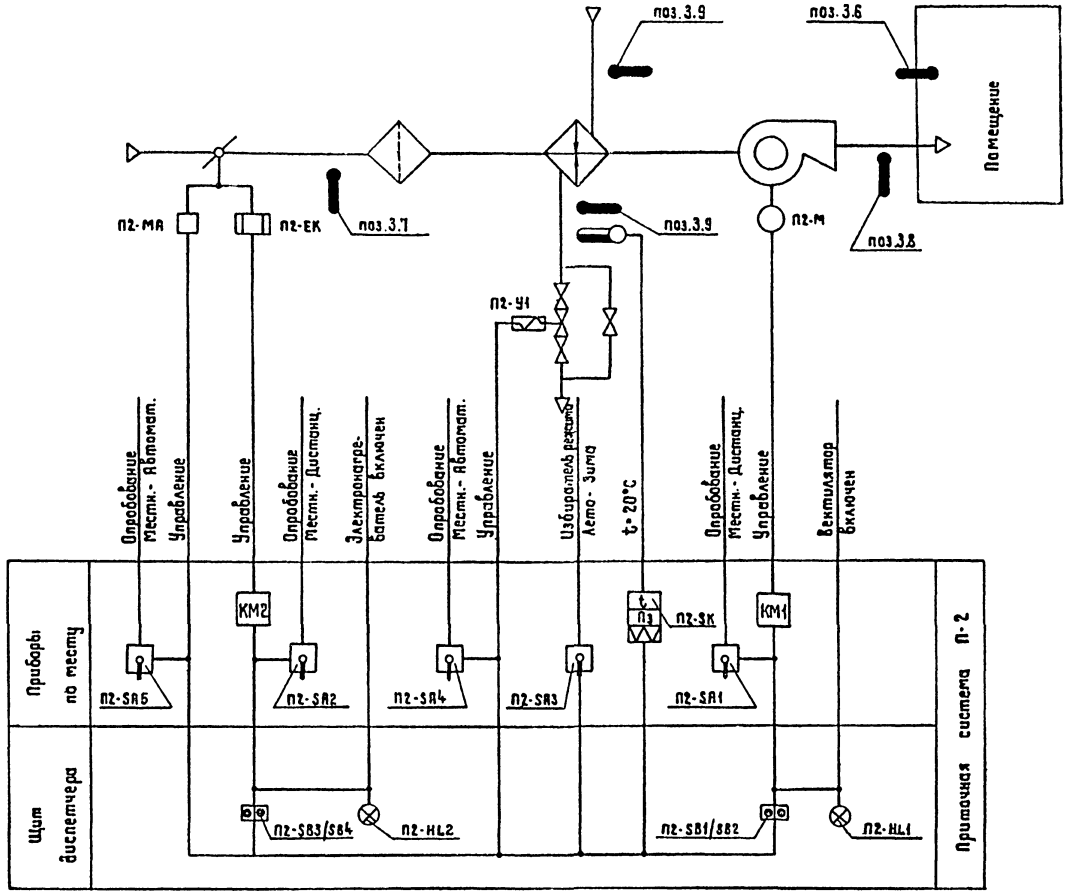

Условные обозначения приборов приняты по ОСТ'у 3627-77.

Для варианта с подвалом:

Схема электрическая функциональная приточной системы П-4 аналогична данной схеме для приточной системы П-2 с изменением индекса маркировки согласно индексу системы. Дистанционное управление системой П-4 производится из помещения подвала.

Привязан	ГИП	Разинков	264-12-257.86 АСУ		
	Нач отд.	Несвит	Клуб на 375 посетителей (зал на 300 мест)	Стадия	Лист	Листов
	Н.контр	Зуляр		Р	4	
	Гл.спец.	Бохман	Электрооборудование вентсистем Система П-2, Схема электрическая функциональная	Министерство культуры СССР ЛФ ГИПРОТЕАТР		
Инв. N	Рук.гр.	Зуляр				
	Ст.инж	Марьянова				

Копировал: Жукова 1861-04 Формат А2

Согласовано
Нач. СТО Комитский
Взам. инв.N
Подпись и дата
Инв. N подл.

Типовой проект Альбом 3 Часть 1

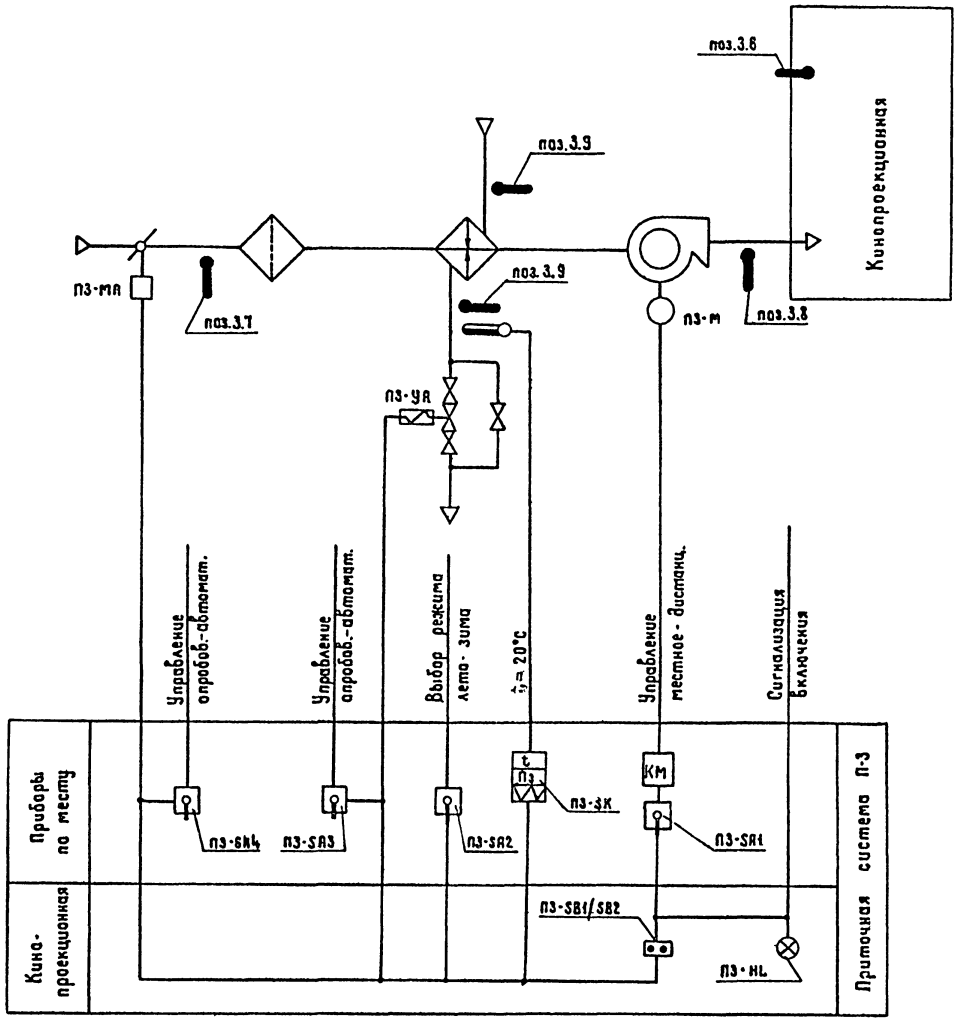

Условные обозначения приборов приняты по ОСТ'у 36211-77.

Согласовано
Нач. СТО

Инв.№ подл. | Подпись и дата | Взам. инв.№

Привязан	ГИП	Разников
	Нач. отд.	Несвит
	Н. контр.	Зуляр
	Гл. спец.	Бахман
	Рук. гр.	Зуляр
Инв. №	Ст. инж.	Бабаева

264-12-257.86 АСУ

Клуб на 375 посетителей (зал на 300 мест)

Стадия	Лист	Листов
РД	5	

Электрооборудование вентсистем. Система П-3. Схема электрическая функциональная

Министерство культуры СССР
ЛФ ГИПРОТЕАТР

Копировал: Жукова 1861-04 Формат А2

Типовой проект Альбом 3 Часть 1

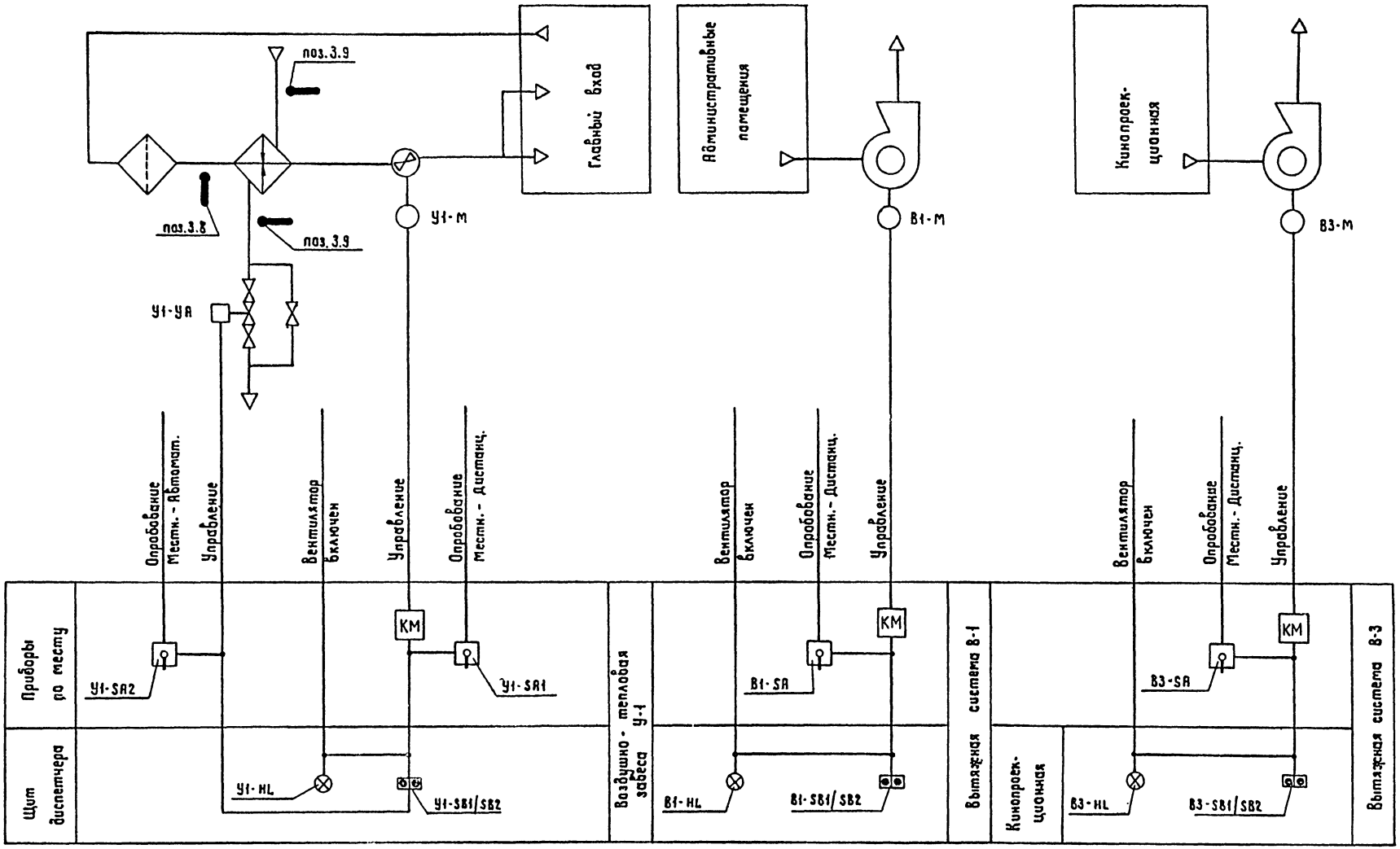

1. Схема электрическая функциональная вытяжной системы В-2 аналогична данной схеме для системы В-1 с изменением индекса маркировки согласно индексу системы.
2. Условные обозначения приборов приняты по ОСТ'у 36.27-77

Для варианта с подвалом:

3. Схемы электрические функциональные вытяжных систем В-4, В-5 аналогичны данной схеме для системы В-3 с изменением индекса маркировки согласно индексу системы. Дистанционное управление системами В4, В5 производится из помещения подвала.

Согласовано
Нач. СТО

Инв.№ подл. | Подпись и дата | Взам. инв.№

Привязан

Инв.№

ГИП	Разуиков	
Нач. отд.	Несбит	
Н. контр.	Зуляр	
Гл. спец.	Бохман	
Рук. гр.	Зуляр	
Ст. инж.	Марьянова	

264-12-257.86 АСУ

Клуб на 375 посетителей (зал на 300 мест)

Стадия	Лист	Листов
Р	6	

Электрооборудование вентсистем. Системы У-1, В-1, В-3. Схемы электрические функциональные

Министерство культуры СССР
АФ ГИПРОТЕАТР

Копировал: Жукова 1861-04 Формат А2

Типовой проект Альбом 3 Часть 1

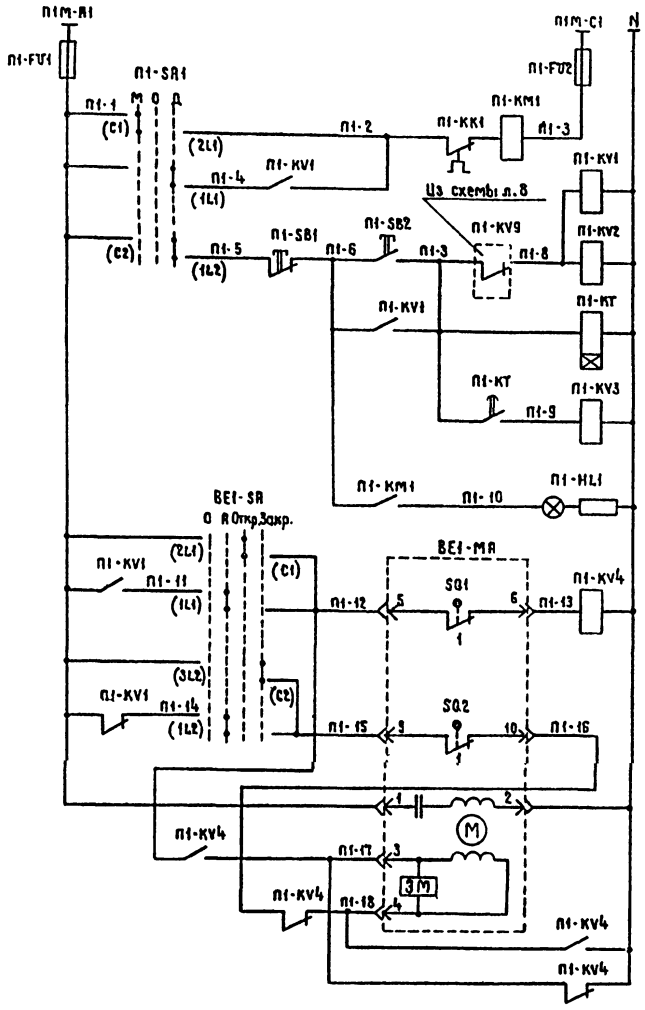

Питание ~380/220 В		
Местное опробование	Управление электроприводом вентилятора приточного	
Автоматическое управление		
Дистанционное управление		
Реле времени		
Реле промежуточное		
Сигнализация включения		
Открытие	Клапан естественной вытяжки ВЕ	
Закрытие		
Обмотка возбуждения		
Обмотка управления		

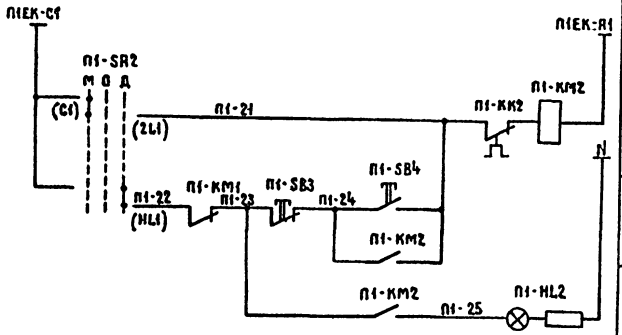

Питание ~380/220 В	
Местное опробование	Электронагреватель
Дистанционное управление	
Сигнализация включения	

Диаграммы замыкания контактов

Избиратель управления П1-SA1; П1-SA2

ПП2-10/Н2

Обозначение цепей	Положение рукоятки: Местн.	Откл.	Авт.
	↑	⇄	↓
С1-1L1	—	—	×
С1-2L1	×	—	—
С2-1L2	—	—	×
С2-2L2	×	—	—

Ключ управления 8Е1-SA

ПП2-10/Н3

Обозначение цепей	Положение рукоятки: Откл. →	Авт. ↓	Откр. ←	Закр. ↑
С1-1L1	—	×	—	—
С1-2L1	—	—	×	—
С1-3L1	—	—	—	×
С2-1L2	—	×	—	—
С2-2L2	—	—	×	—
С2-3L2	—	—	—	×

Исполнительный механизм ВЕ-MR

М30-4/100

Обозначение конечных выключателей	Номер контактов	Положение воздушного клапана: Откр.	Закр.
SQ1	1	■	
	2		■
SQ2	1	■	
	2		■

Контакты, используемые в схеме регулирования: (л.8)

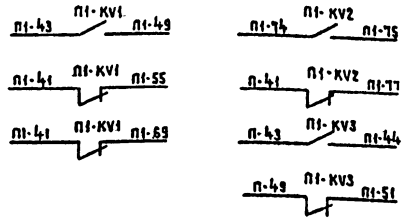

Позиционное обозначение	Наименование	Количество	Примечание
	По месту		
BE1-MR	Исполнительный механизм, ~ 220 В		Учтено в сантехн.
	М30-4/100, ТУ7192-80Е	1	части проекта
П1-КМ1	Пускатель электромагнитный, кат. ~380		
	с РТЛ, I т.р. = 14,0 А ПМЛ-2210У2	1	Учтено в разделе
	с приставкой ПКЛ-1104, ТУ16.526.437-78		„ЭМ"
П1-КМ2	Пускатель электромагнитный, кат. ~380В,		
	с РТЛ, I т.р. = 8,0 А ПМЛ1210У2	1	Учтено в разделе
	с приставкой ПКЛ-1104, ТУ16.526.437-78		„ЭМ"
П1-SA1,	Переключатель пакетный ПП2-10/Н2	2	На стойке К305
П1-SA2	исполн. IV, ~ 380В, ОСТ 16.0.526.001-77		На стене
BE1-SA	Переключатель пакетный ПП2-10/Н3	1	
	исполн. IV, ~ 220В, 10 А, ОСТ 16.0.526.001-77		
	Щит автоматизации ЩА-П1		
П1-КТ	Реле времени пневматическое, ~ 220В		
	tуст. = 3 мин, ТУ16.523.472-73 РВП72-3121-004У4	1	
П1-KV1	Реле промежуточное универсальное, ~220В,		
П1-KV4	ТУ16.523.331-78 РПУ-2-3644043А	2	
П1-KV2	Реле промежуточное универсальное ~220В,		
П1-KV3	ТУ16.523.331-78 РПУ-2-3622043А	2	
П1-FU1,	Предохранитель ПРС-6У3-П	2	
П1-FU2	с ПВД-4А ТУ16.522.112-74		
	Щит диспетчера ЩД		
П1-SB1	Кнопка управления, исполн. 2 КЕ011У3	2	
П1-SB3	толкат. красный, надпись „СТОП" ТУ16.526.407-76		
П1-SB2	Кнопка управления, исполн. 2 КЕ011У3	2	
П1-SB4	толкат. черный, надпись „ПУСК", ТУ16.526.407-76		
П1-HL1,	Арматура светосигнальная, ~ 220В		
П1-HL2	ТУ16.535.930-76 АС1201У2	2	

Привязан

Инв. N

ГИП	Разников	
Нач. отд.	Несвит	
Н. контр.	Зуева	
Гл. спец.	Суханова	
Рук. гр.	Зуева	
Ст. инж.	Несвит	

264-12-257.86 АСУ

Клуб на 375 посетителей (зал на 300 мест)

Стадия	Лист	Листов
Р	7	

Электрооборудование вентсистем. Система П1. Схема электрическая принципиальная управления.

Министерство культуры СССР АФ ГИПРОТЕАТР

Копировал: Жукова 1861-04 Формат А2

Инв. № подл. | Подпись и дата | Взам. инв. №

Типовой проект Альбом 3 Часть 1

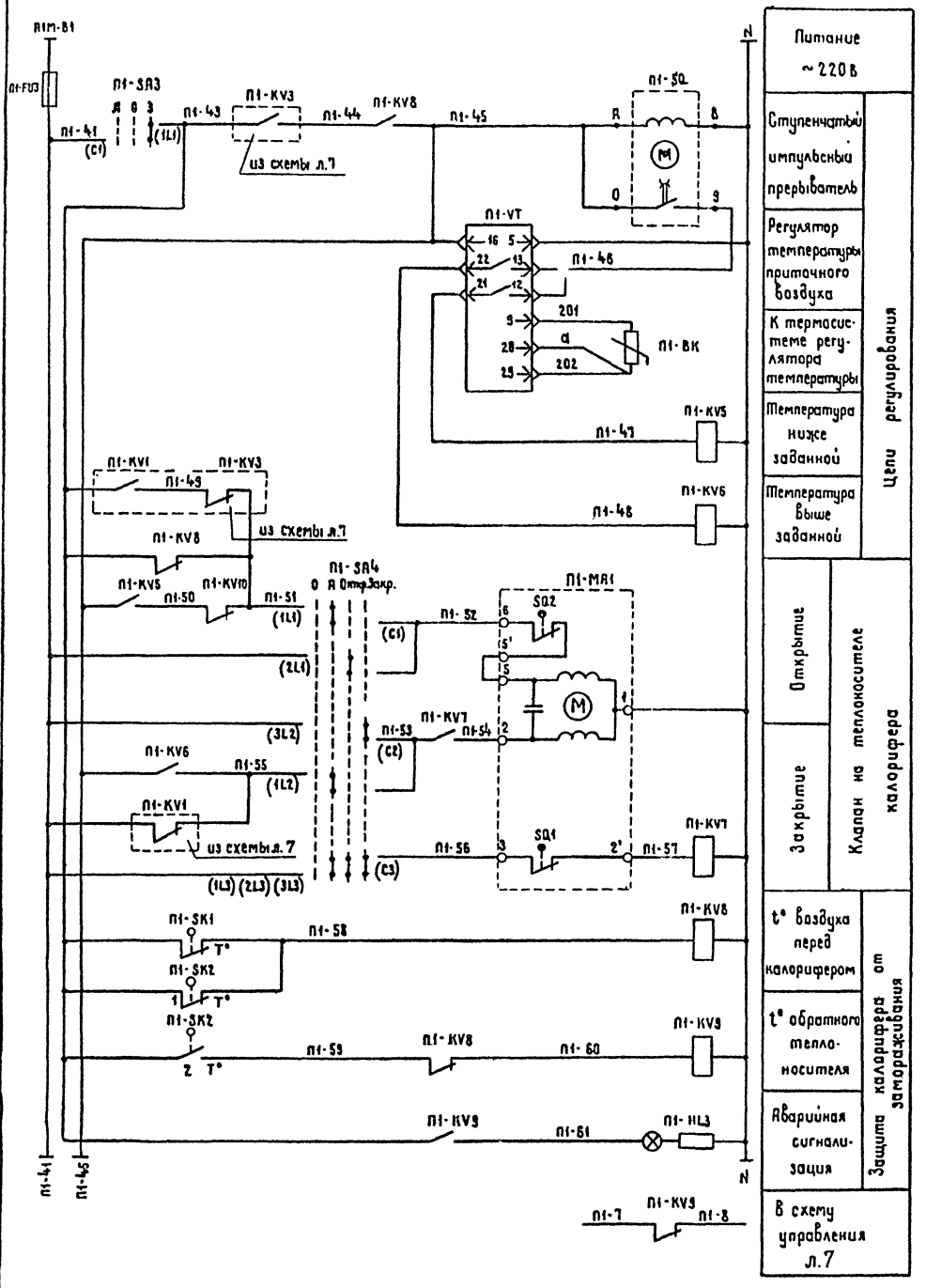

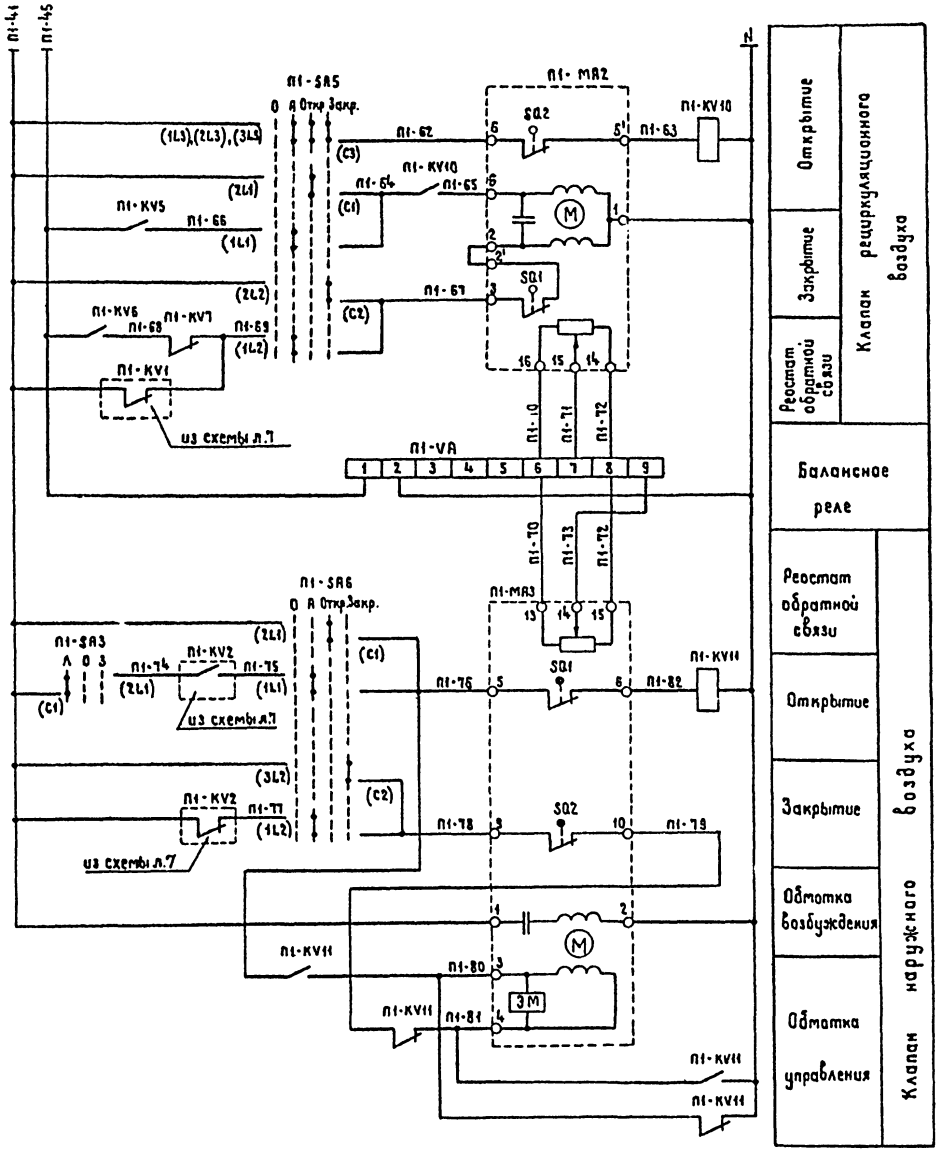

Привязан			264-12-257.86 АСУ
	ГИП	Разников	Клуб на 375 посетителей (зал на 300 мест)
	Нач. отд.	Несбит	Стадия Р; Лист 8; Листов
	Н. контр.	Зуляр	Электрооборудование вентсистем. Система П-1. Схема электрическая принципиальная регулирования (начало)
	Гл. спец.	Бохман	Министерство культуры СССР
	Рук. гр.	Зуляр	АФ ГИПРОТЕАТР
Инв. №	Ст. инж.	Марьянова	

Копировал: Жукова 1861-04 Формат А2

Инв. № подл. | Подпись и дата | Взам. инв. №

Типовой проект Альбом 3 Часть 1

Диаграммы замыкания контактов

Ключ управления

П1-SA4; П1-SA5

ПП3-10/Н3				
Обозначение цепей	Положение рукоятки			
	Откл. ←	Авт. ↑	Откр. →	Закр. ↓
C1-1L1	—	×	—	—
C1-2L1	—	—	×	—
C1-3L1	—	—	—	×
C2-1L2	—	×	—	—
C2-2L2	—	—	×	—
C2-3L2	—	—	—	×
C3-1L3	—	×	—	—
C3-2L3	—	—	×	—
C3-3L3	—	—	—	×

Ключ управления

П1-SA6

ПП2-10/Н3				
Обозначение цепей	Положение рукоятки			
	Откл. ←	Авт. ↑	Откр. →	Закр. ↓
C1-1L1	—	×	—	—
C1-2L1	—	—	×	—
C1-3L1	—	—	—	×
C2-1L2	—	×	—	—
C2-2L2	—	—	×	—
C2-3L2	—	—	—	×

Избиратель режима

П1-SA3

ПП2-10/Н2			
Обозначение цепей	Положение рукоятки		
	Лето ↑	Откл. ⇄	Зима ↓
C1-1L1	—	—	×
C1-2L1	×	—	—
C2-1L2	—	—	×
C2-2L2	×	—	—

Регулятор температуры

П1-VT

РТ-3	
Обозначение цепей	Температура приточного воздуха (0°C, нуже задан., выше задан., 40°C)
12-21	
12-1, 13-2	
13-22	

Электроконтактный термометр

П1-SK2

ТПГ-СК	
Обозначение контакта	Температура обратного теплоносителя (0°, 30°, 40°, 150°C)
1	
2	

Электроконтактный термометр

П1-SK1

ТПГ-СК	
Обозначение контакта	Температура воздуха перед калорифером (-50°, 3°C, +50°C)
1	

Исполнительный механизм

П1-МА3

МЭО-10/100		
Обозначение конечных выключателей	Номера контактов	Положение воздушного клапана (Откр., Закр.)
SQ1	1	
	2	
SQ2	1	
	2	

Позиционное обознач.	Наименование	Количество	Примечание
	По месту		
П1-МА1	Исполнительный механизм, ~220В		Учтено в сантехнической части проекта
П1-МА2	ТУ 7192-80Е МЭО-0,63/63-0,25	2	
П1-МА3	Исполнительный механизм, ~220В		
	ТУ 7192-80Е МЭО-10/100	1	
П1-SA4,	Переключатель пакетный, ПП3-10/Н3	2	
П1-SA6	исполн. IV, ~220В, 10А ОСТ 16.0.526.001-77		
П1-SA5	Переключатель пакетный ПП2-10/Н3	1	
	исполн. IV, ~220В, 10А ОСТ 16.0.526.001-77		
П1-SK1	Электроконтактный термометр,		
	пределы показаний -50 ÷ +50°C, ТПГ-СК	1	
	ТУ 25.02-1213-72		
П1-SK2	Электроконтактный термометр,		
	пределы показаний 0 ÷ 150°C ТПГ-СК	1	
	ТУ 25.02-1213-72		
П1-ВК	Термопреобразователь сопротивления		
	гр.23, ТУ 25.02.220716-78 ТСМ-5071	1	
	Щит автоматизации ЩА-П1		
П1-VT	Регулятор температуры 3х позиционный		
	контактный, исполн. У, кат.4.2, ~220В РТ-3	1	
	пределы измерения 0 ÷ 40°C, ТУ25-02202114-78		
П1-KV5÷	Реле промежуточное универсальное		
П1-KV10	~220В, ТУ 16.523.331-78 РПУ-2-36220У3А	6	
П1-KV11	Реле промежуточное универсальное		
	~220В ТУ 16.523.331-78 РПУ-2-36440У3А	1	
П1-VA	Балансное реле, ~220В БРЗ-1	1	
	ТУ 25-05.2603-79		
П1-SQ	Ступенчатый импульсный прерыватель		
	~220В ТУ 50.108-77 СИП-01УМ	1	
П1-FU3	Предохранитель с плавкой вставкой		
	ПВД-4А, ТУ 16.522.112-74 ПРС-6У3-П	1	
П1-SA3	Переключатель пакетный, исп.1 ПП2-10/Н2	1	
	Щит диспетчера ЩД		
П1-HL3	Арматура светосигнальная, ~220В		
	ТУ 16.535.930-76 АС1201 4У2	1	

264-12-257.86 АСУ

Привязан	ГИП	Разинков	
	Нач.отд	Несвит	
	Н.контр	Зуляр	
	Гл.спец.	Бохман	
	Рук.гр.	Зуляр	
Инв. N	Ст.инж.	Марьянова	

Клуб на 375 посетителей (зал на 300 мест)

Стадия	Лист	Листов
Р	9	

Электрооборудование Вентсистем Система П-1. Схема электрическая принципиальная регулирования (окончание)

Министерства культуры СССР ЛФ ГИПРОТЕАТР

Копировал: Жукова 1861-04 Формат А2

Инв. N подл. | Подпись и дата | Взам. инв. N

Альбом 3

Типовой проект

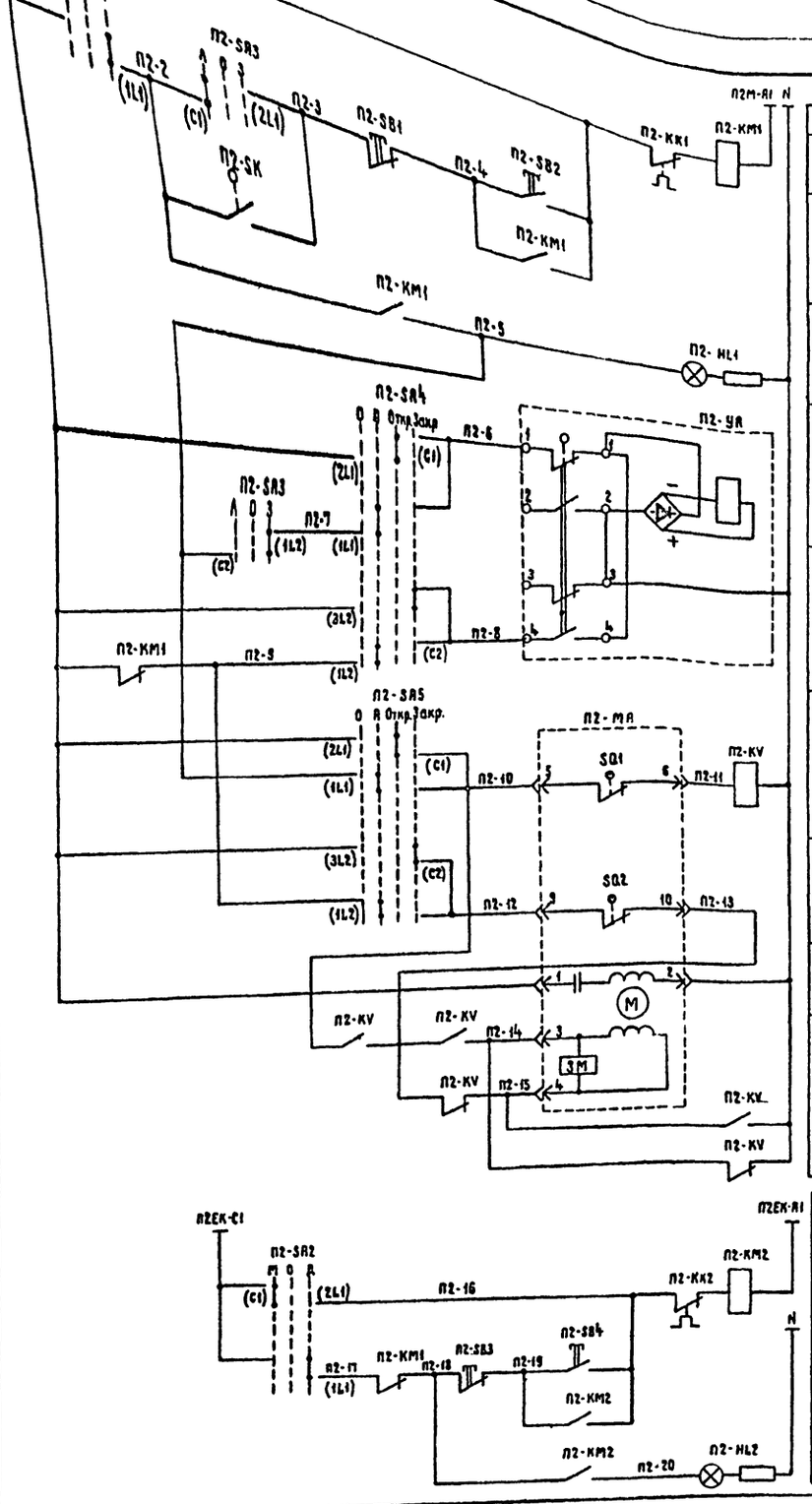

Питание ~380/220В	
Местное опробование	Управление электродвигателем приточного вентилятора
Дистанционное управление	
Сигнализация включения	
Открытие	Управление соленоидным вентилем на теплоносителе
Закрытие	
Открытие	Управление исполнительным механизмом клапана наружного воздуха
Закрытие	
Обмотка возбуждения	
Обмотка управления	

Питание ~380/220В	
Местное опробование	Электронагреватель
Дистанционное управление	
Сигнализация включения	

Диаграммы замыкания контактов

Избиратель управления П2-SA1, П2-SA2, П2-SA3

ПП2-10/Н2			
Обозначение цепей	Положение рукоятки		
	Место	Отк	Дист
	Лето		Зима
	↑	→ ←	↓
C1-1L1	—	—	X
C1-2L1	X	—	—
C2-1L2	—	—	X
C2-2L2	X	—	—

Ключ управления П2-SA4, П2-SA5

ПП2-10/Н3				
Обозначение цепей	Положение рукоятки			
	Откл	Авт	Откр	Закр
	→	↓	—	|
C1-1L1	—	X	—	—
C1-2L1	—	—	X	—
C1-3L1	—	—	—	X
C2-1L2	—	X	—	—
C2-2L2	—	—	X	—
C2-3L2	—	—	—	X

Исполнительный механизм П2-МА

МЭО-4/100		
Обозначение конечных выключател.	Номера контакта	Положение воздушного клапана (откр / закр)
В1	1	
	2	
В2	1	
	2	

Датчик температуры П2-SK

ТУД3-4
Температура обратного теплоносителя 0 20° 250°С

Позиц. обознач.	Наименование	Кол.	Примечание
	По месту		
П2-УА	Вентиль 15 кч 892 п1 с		Учтено
	электромагнитным приводом	1	в сантехнич.
П2-МА	Исполнительный механизм, 220В		части
	ГОСТ 7192-80Е МЭО-4/100	1	проекта
П2-КМ	Пускатель электромагнитный, кат. ~380В		Учтено
	с РТЛ, Iт.р.=8,0А ПМЛ-1210У2	1	в разделе „ЭМ"
	с приставкой ПКЛ-2204, ТУ.16.526.437-78		
П2-КМ2	Пускатель электромагнитный, кат. ~380В		Учтено
	с РТЛ, Iт.р.=4,0А ПМЛ-1218У2	1	в разделе „ЭМ"
	с приставкой ПКЛ-1104, ТУ.16.526.437-78		
П2-KV	Пускатель электромагнитный, кат. ~220В		
	с приставкой ПКЛ-1104, ТУ.16.526.437-78		
	ПМЛ-1211У2	1	
П2-SK	Устройство терморегулирующее дилатометрическое, 0÷250°С, ТУ25-02.1074-75 ТУД3-4	1	
П2-SA1	Переключатель пакетный, ПП2-10/Н2	3	
П2-SA2, П2-SA3	исп. IV, ОСТ 16.0.526.001-77		
П2-SA4,	Переключатель пакетный ПП2-10/Н3	2	
П2-SA5	исп. IV, ОСТ 16.0.526.001-77		
	Щит диспетчера ЩД		
П2-SB1	Кнопка управления; исп.2 КЕ011У3	2	
П2-SB3	Толкатель красный надпись „СТОП", ТУ16.526.407-76		
П2-SB2,	Кнопка управления, исп.2 КЕ011У3	2	
П2-SB4	Толкатель черный надпись „ПУСК", ТУ.16-526 407-76		
П2-HL1	Арматура светосигнальная, ~220В		
П2-HL2	ТУ.16.535.930-76 АС1201 1У2	2	

Для варианта с подвалом:

Схема электрическая принципиальная управления системой П-4 аналогична данной схеме управления системой П-2 с изменением индекса маркировки согласно индексу системы. Дистанционное управление системой П-4 производится из помещения подвала.

Инв. N подл.	Подпись и дата	Взам. инв. N	

Привязан

Инв. N

ГИП	Разинков	
Нач. отд.	Несвит	
Н. контр	Зуляр	
Гл. спец.	Бохман	
Рук. гр.	Зуляр	

264-12-257.86 АСУ

Клуб на 375 посетителей (зал на 300 мест)

Стадия	Лист	Листов
Р	10	

Электрооборудование вентсистем Система П-2. Схема электрическая принципиальная

Министерство культуры СССР ЛФ ГИПРОТЕАТР

Копировал: Жукова 1861-04 Формат А2

Типовой проект Альбом 3 Часть 1

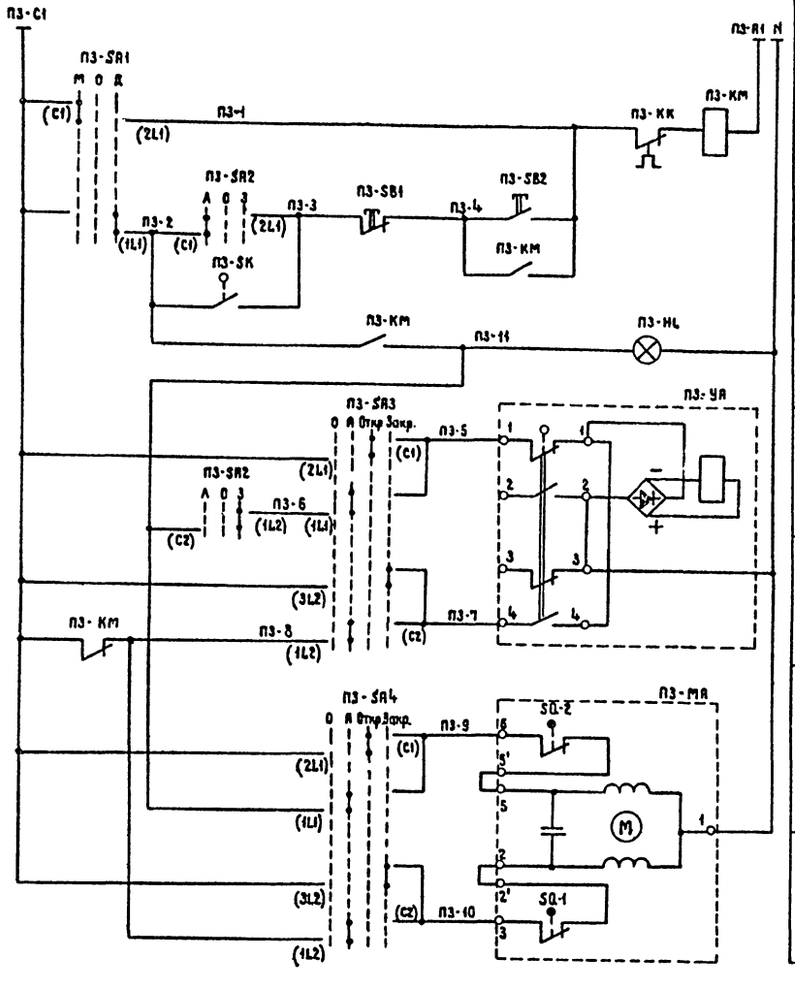

Питание ~380/220В		
Местное опробование	Управление электродвигателем вентилятора приточного	
Дистанционное управление		
Сигнализация нормальной работы		
Открытие	Управление соленоидным вентилем на теплоносителе	
Закрытие		
Открытие	Управление исполнительным механизмом клапана наружного воздуха	
Закрытие		

Диаграммы замыкания контактов

Ключ управления

П3-SA3, П3-SA4

ПП2-10/Н3

Обозначение цепей	Положение рукоятки: Откл →	АВт ↓	Откр ←	Закр. ↑
С1 - 1L1	—	X	—	—
С1 - 2L1	—	—	X	—
С1 - 3L1	—	—	—	X
С2 - 1L2	—	X	—	—
С2 - 2L2	—	—	X	—
С2 - 3L2	—	—	—	X

Избиратель управления

П3-SA1 (П3-SA2)

ПП2-10/Н2

Обозначение цепей	Положение рукоятки: Мест. Лето	Откл	Дист. Зима	
	↓	—	↑	
С1 - 1L1	—	—	X	- П1-SA1
С1 - 2L1	X	—	—	- П1-SA2
С2 - 1L2	—	—	X	
С2 - 2L2	X	—	—	

Датчик температуры

П3-SK

ТУДЗ-4

Температура обратного теплоносителя

0° 20° 250°С

Поз. обознач.	Наименование	Кол.	Примечание
	По месту		
П3-УА	Вентиль с электромагнитным		Учтено
	приводом 15кч 892 п1	1	в сантехнич.
П3-МА	Исполнительный механизм, ~220В		части
	гост 7192-80Е МЭО-0,63/63-0,25	1	проекта
П3-SK	Устройство терморегулирующее дилато-		
	метрическое, 0÷250°С, ТУ25-02.1014-75 ТУДЗ-4	1	Контакт н.о
П3-SA1	Переключатель пакетный, исп. IV, ~220В, 10А		
П3-SA2	ОСТ 16.0.526.001-77 ПП2-10/Н2	2	
П3-SA3	Переключатель пакетный, исп. IV, ~220В, 10А		
П3-SA4	ОСТ 16.0.526.001-77 ПП2-10/Н3	2	
П3-КМ	Пускатель электромагнитный ПМЛ-1210У2	1	Учтено в разделе
	кат. ~380В, с РТА, Iт.р.=1,6А		«ЭМ»
	с приставкой ПКЛ-1104, ТУ 16.526 437-78		
	В помещении кинопроекционной		
П3-SB1, П3-SB2	Пост управления кнопочный, ПКЕ-212-2У3		
	ТУ.16.526.216-78	1	
П3-HL	Светильник в брызгозащищенном		
	исполнении, ТУ 16.535.829-74 ПСХ60М У3	1	Арт. 135

Привязан	ГИП	Разников	264-12-257.86 АСУ
Инв.№	Нач. отд.	Несбит	Клуб на 375 посетителей (зал на 300 мест)
	Н. контр.	Зуляр	Стадия Р; Лист 11; Листов
	Гл. спец.	Бохман	Электрооборудование вентсистем. Система П-3. Схема электрическая принципиальная
	Рук. гр.	Зуляр	Министерство культуры СССР АФ ГИПРОТЕАТР

1861-04

Инв.№ подл. | Подпись и дата | Взам. инв.№

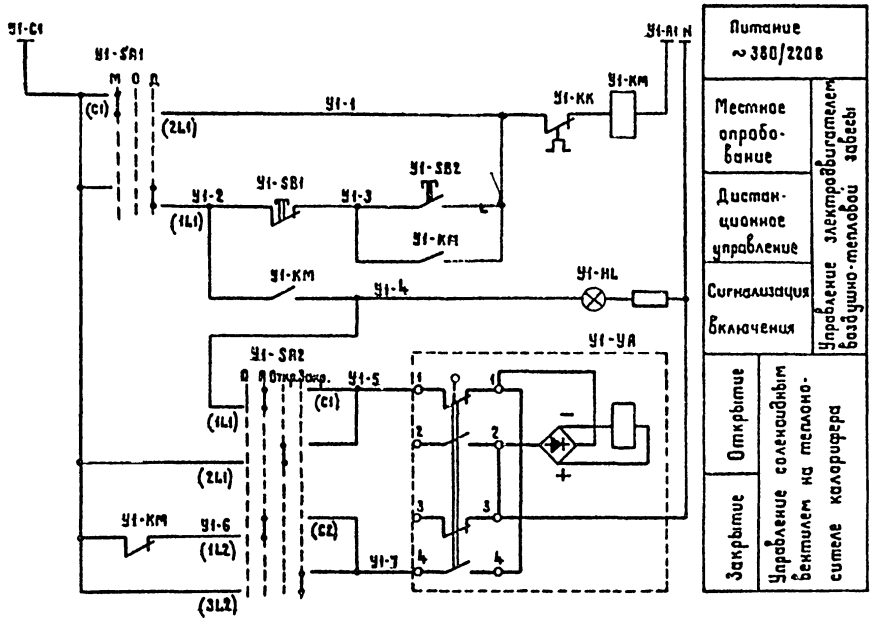

Диаграммы замыкания контактов

Ключ управления

У1-SA2

ПП2-10/Н3

Обозначение цепей	Положение рукоятки			
	Откл.	Абм.	Откр.	Закр.
	→	↓	←	↑
С1-1L1	—	×	—	—
С1-2L1	—	—	×	—
С1-3L1	—	—	—	×
С2-1L2	—	×	—	—
С2-2L2	—	—	×	—
С2-3L2	—	—	—	×

Избиратель управления

У1-SA1

ПП2-10/Н2

Обозначение цепей	Положение рукоятки		
	Местн.	Откл.	Дист.
	↓	← →	↑
С1-1L1	—	—	×
С1-2L1	×	—	—
С2-1L1	—	—	×
С2-2L2	×	—	—

Позиц. обознач.	Наименование	Кол.	Примечание
	По месту		
У1-УА	Вентиль с электромагнитным		Учтено в сантех.
	приводом 15кч 892п1	1	части проекта
У1-КМ	Пускатель электромагнитный, кат.~380В,		Учтено в разделе
	с РТА; Iт.р.=2,6А, ТУ 16.526.437-78		«ЭМ»
	с приставкой ПКЛ-1104 ЛМЛ 121092	1	
У1-SA1	Переключатель пакетный, исп. IV, ПП2-10/Н2	1	
	ОСТ 16.0.526.001-77		
У1-SA2	Переключатель пакетный исп. IV, ПП2-10/Н3	1	
	ОСТ 16.0.526.001-77		
	Щит диспетчера		
У1-SB1	Кнопка управления, исп.2, толкатель красный,		
	надпись „СТОП", ТУ16.526.407-76 КЕ01193	1	
У1-SB2	Кнопка управления, исп.2, толкатель черный,		
	надпись „ПУСК", ТУ16.526.407-76 КЕ01193	1	
У1-HL	Арматура светосигнальная, ~220В,		
	ТУ 16.535.930-76 АС1201192	1	

264-12-257.86 АСУ

Привязан

Инв.№

ГИП	Разинков	
Нач.отд.	Несбит	
Н.контр	Зуляр	
Гл.спец.	Бакман	
Рук.гр.	Зуляр	

Клуб на 375 посетителей /зал на 300 мест/

Стадия	Лист	Листов
Р	12	

Электрооборудование вентсистем. Система У-1. Схема электрическая принципиальная.

Министерство культуры СССР
АФ ГИПРОТЕАТР

Копировал: Зукова 1861-04 Формат А2

Инв.№ подл. | Подпись и дата | Взам.инв.№

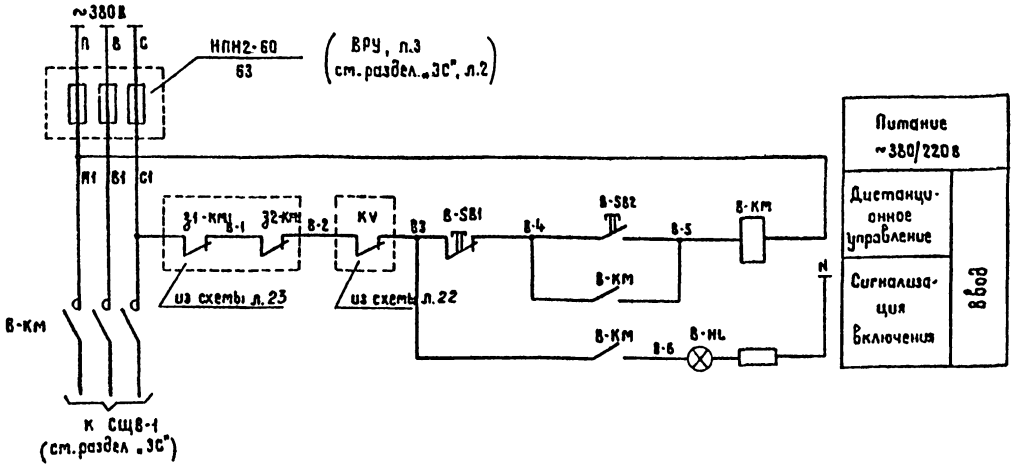

Избиратель управления B1-SR

ПП2-10/Н2	Положение рукоятки		
Обозначение цепей	Местн.	Откл.	Дист.
C1-1L1	—	—	X
C1-2L1	X	—	—
C2-1L2	—	—	X
C2-2L2	X	—	—

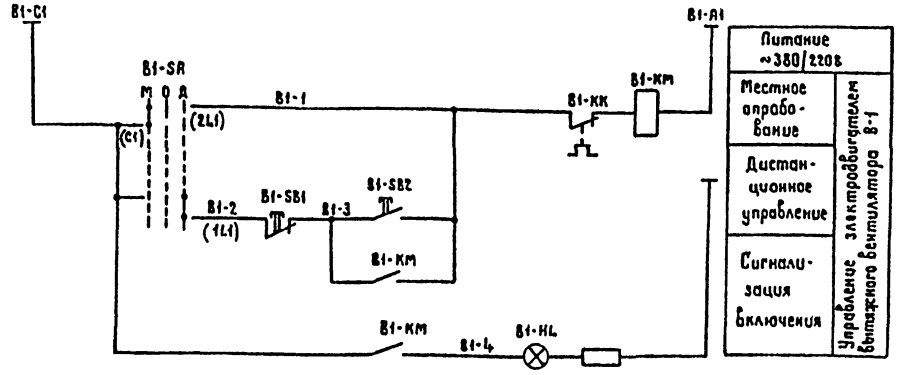

Поз. обознач.	Наименование	Кол.	Примечание
	Ввод		
B-KM	Пускатель электромагнитный, кат. ~380В	1	Учтено в разделе „ЭМ"
	Щит диспетчера		
B-SB1	Кнопка управления, исп. 2, толкатель красный, надпись „СТОП", ТУ16-526.407-76 КЕ011У3	1	
B-SB2	Кнопка управления, исп. 2, толкатель черный, надпись „ПУСК", ТУ16-526.407-76 КЕ011У3	1	
B-HL	Арматура светосигнальная, ~220В ТУ 16.535.930-76 АС1201У2	1	
	Вытяжная система B-1		
B1-KM	Пускатель электромагнитный, кат. ~380В с РТА, Iт.р.=1,6 А ТУ16.526.431-78 с приставкой ПКЛ 1104 ПМЛ-1210У2	1	Учтено в разделе „ЭМ"
B1-SR	Переключатель пакетный, ПП2-10/Н2 исп. IV, ОСТ.16.0.520.001-77	1	
	Щит диспетчера		
B1-SB1	Кнопка управления, исп. 2, толкатель красный, надпись „СТОП", ТУ16-526.407-76 КЕ011У3	1	
B1-SB2	Кнопка управления, исп. 2, толкатель черный, надпись „ПУСК", ТУ16-526.407-76 КЕ011У3	1	
B1-HL	Арматура светосигнальная; ~220В, ТУ 16.535.930-76 АС1201У2	1	

1. Схемы электрические принципиальные управления системами В-2, В-3 аналогичны данной схеме управления системой В-1 со следующими изменениями:
   — индекс маркировки изменяется согласно индексу системы
   — дистанционное управление системой В-3 производится из обслуживаемого помещения (В3-SB1/SB2-ПКЕ-212-2У3; В3-HL-ПСХ60МУ3)

Для варианта с подвалом.

1. Схемы электрические принципиальные управления системами В-2 ÷ В-5 аналогичны данной схеме управления системой В-1 со следующими изменениями:
   — индекс маркировки изменяется согласно индексу системы
   — дистанционное управление системами В-4 и В-5 производится из обслуживаемых помещений (В4-SB1/SB2, В5-SB1/SB2-ПКЕ-212-2У3; В4-HL, В5-HL-ПСХ60МУ3).

Инв.№ подл. | Подпись и дата | Взам. инв.№

Привязан			
Инв.№			
ГИП	Разинков		
Нач.отд.	Несбит		
Н.контр.	Зуляр		
Гл.спец.	Бохман		
Рук.гр.	Зуляр		

264-12-257.86 АСУ

Клуб на 375 посетителей (зал на 300 мест)

Стадия	Лист	Листов
Р	13	

Электрооборудование вентсистем В6од. Вытяжные системы. Схемы электрические принципиальные

Министерство культуры С
ЛФ ГИПРОТЕА

Копировала: Жукова 1861-04 Формат А2

Типовой проект Альбом 3 Часть 1

Агрегат	Приточная система П-1							
Место установки	Венткамера на отм. +3.300, в осях 3-4; Б-В						В стене на отм.+6,280 в осях 6-7, Г	
	Приточный вентилятор	На стойке К305	Электронагреватель		Приточный воздуховод		Клапан естественной вытяжки	
Обозначение по схеме	П1-КМ1	П1-SA1	П1-КМ2	П1-SA2	Поз. 3,8	П1-ВК	ВЕ1-SA	ВЕ1-МА

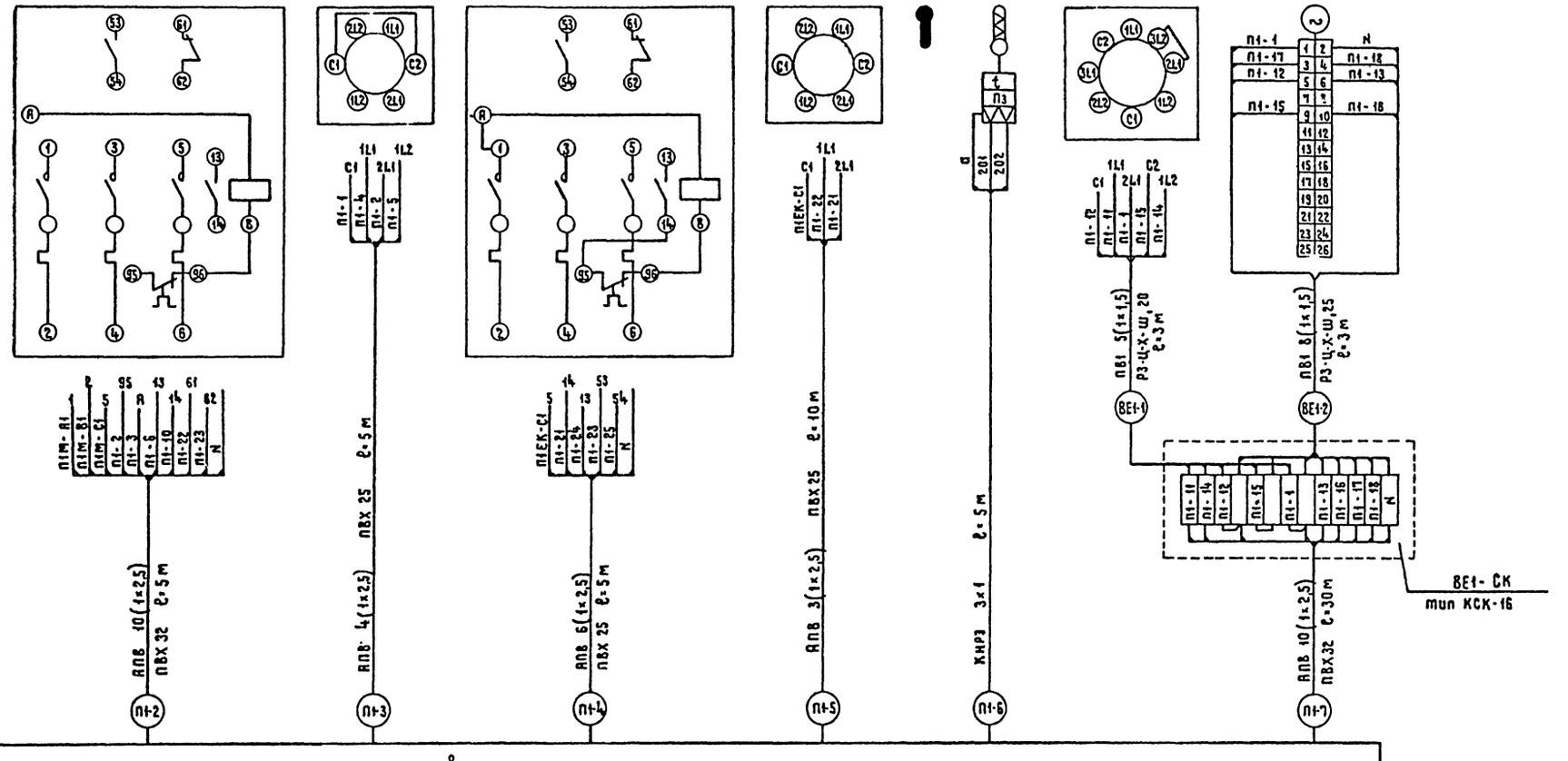

Привязан

Инв. N

Инв.№ подл. | Подпись и дата | Взам. инв.№

ГИП	Разинков	
Нач. отд	Несвит	
Н. контр	Зуляр	
Гл. спец	Бокман	
Рук. гр.	Зуляр	
Ст. инж.	Марьянова	

264-12-257.86 АСУ

Клуб на 375 посетителей (зал на 300 мест)

Стадия	Лист	Листов
Р	14	

Электрооборудование вентсистем. Система П-1. Схема электрическая подключений. (начало)

Министерство культуры СССР ЛФ ГИПРОТЕАТР

Копировал: Жукова 1861-04 Формат А2

Типовой проект Альбом 3 Часть 1

Агрегат	Приточная система П-1									
Место установки	Венткамера на отм. +3.300 в осях 3-4, Б-В									
	Клапан на теплоносителе калорифера				Клапан рециркуляционного воздуха		Клапан наружного воздуха			
Обозначение по схеме	П1-SA4	П1-MA1	Поз. 3,9	П1-SK2	Поз. 3,9	П1-SA5	П1-MA2	П1-SA6	П1-MA3	Поз. 3,7	П1-SK1

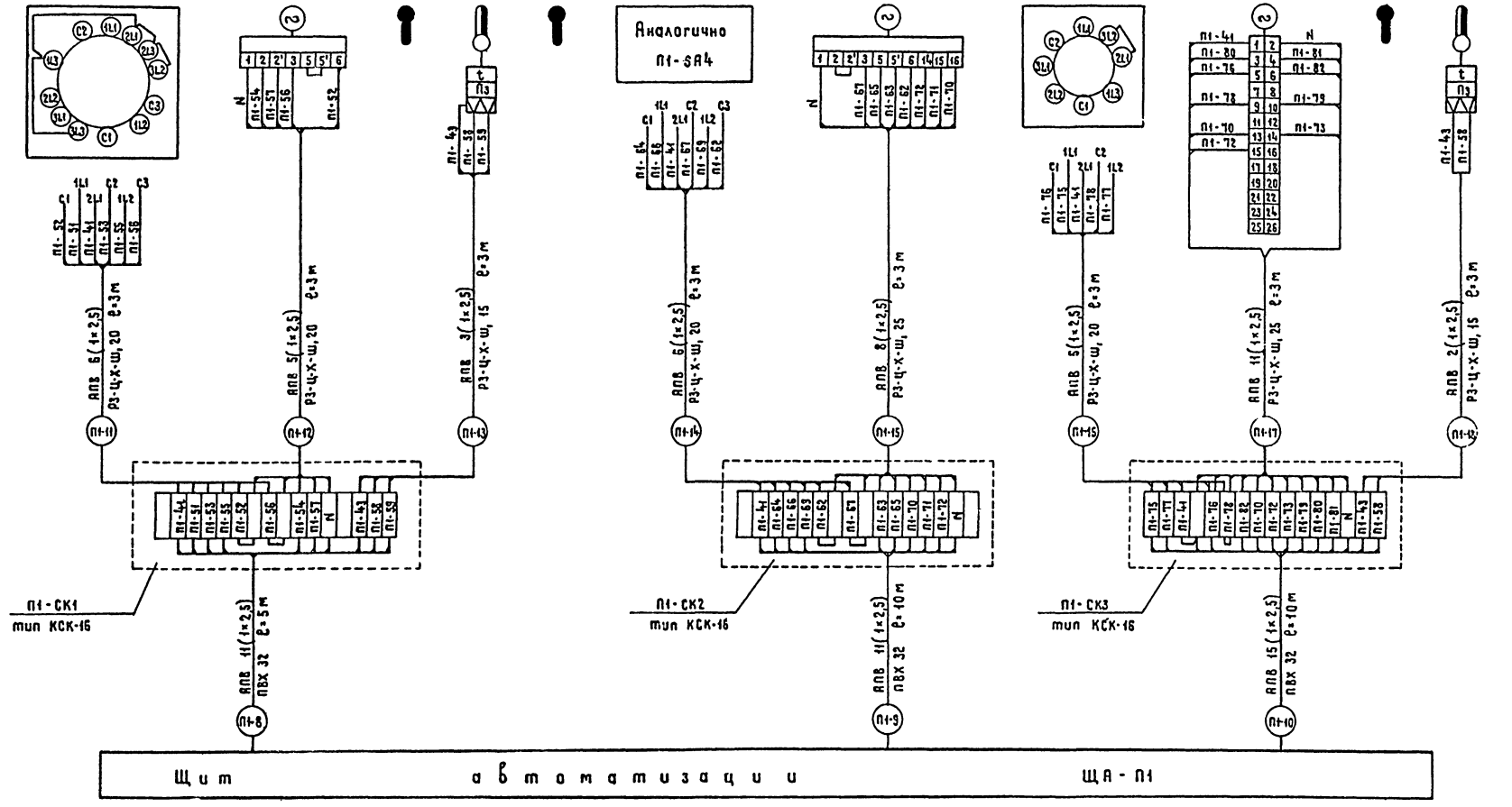

Привязан	ГИП	Разников	264-12-257.86 АСУ		
	Нач.отд.	Несвит	Клуб на 375 посетителей (зал на 300 мест)	Стадия	Лист	Листов
	Н.контр.	Зуляр		Р	15	
	Гл.спец.	Бохман	Электрооборудование вентсистем. Система П-1. Схема электрическая подключений (окончание)	Министерство культуры СССР АФ ГИПРОТЕАТР	
	Рук.гр.	Зуляр			
Инв.№	Ст.инж.	Мосьянова			

Копировал: Жукова 1861-04 Формат А2

Инв.№ подл. | Подпись и дата | Взам.инв.№

Агрегат	Приточная система П-2												
Место установки	Вентиляционная камера на отм. +3,300 в осях 3-4, Б-Г												
	Приточный вентилятор		Электронагреватель		Клапан наружного воздуха			Клапан на трубопроводе калорифера					
Обозначение по схеме	П2-КМ1	П2-SA1	П2-КМ2	П2-SA2	П2-KV	П2-МА	П2-SA5	П2-SA3	Поз. 3,9	П2-SK	Поз. 3,9	П2-УА	П2-SA4

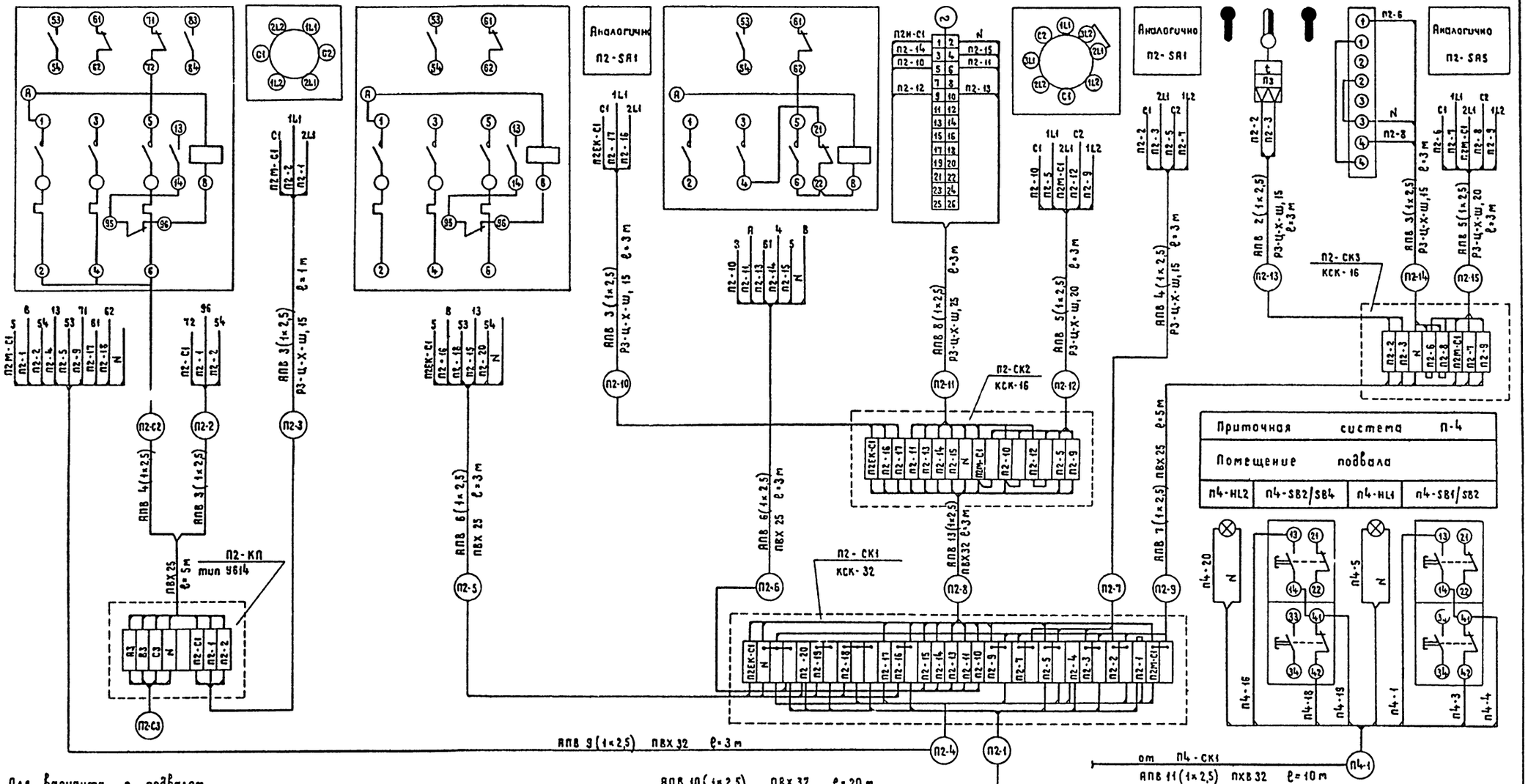

Для варианта с подвалом.

Схема электрическая подключений приточной системы П-4 аналогична данной схеме для системы П-2 со следующими изменениями:

- индекс маркировки изменяется согласно индексу системы.
- дистанционное управление и сигнализация включения системы П-4 производится из помещения подвала (кнопки П4-SB1/SB2, П4-SB3/SB4, лампы П4-HL1, П4-HL2). Подключение линии П4-1 показано на данном листе.

Привязан			264-12-257.86		АСУ
	ГИП	Разинков	Клуб на 375 посетителей / зал на 300 мест	Стадия	Лист	Листов
	Нач. отд.	Несбит		Р	16	
	Н. контр.	Зуляр	Электрооборудование вентсистем. Система П-2. Схема электрическая подключений	Министерство культуры СССР ЛФ ГИПРОТЕАТР		
	Гл. спец.	Бохман				
	Рук. гр.	Зуляр				
Инв. №	Ст. инж.	Марьянова				

Копировал Э.Сукова 1861-04 Формат А2

Инв. № подл. | Подпись и дата | Взам. инв. №

Типовой проект Альбом 3 Часть 1

Агрегат	Приточная система П-3										
Место установки	Венткамера на отм. +5,300 в осях 3-4, В										Кинопроекционная
	Приточный вентилятор	На стойке К305	Клапан на теплоносителе калорифера						Клапан наружного воздуха		
Обозначение по схеме	П3-КМ	П3-SA1	П3-SA2	поз.3,9	П3-SK	поз.3,9	П3-SA3	П3-УА	П3-МА	П3-SA4	П3-SB1/SB2	П3-HL

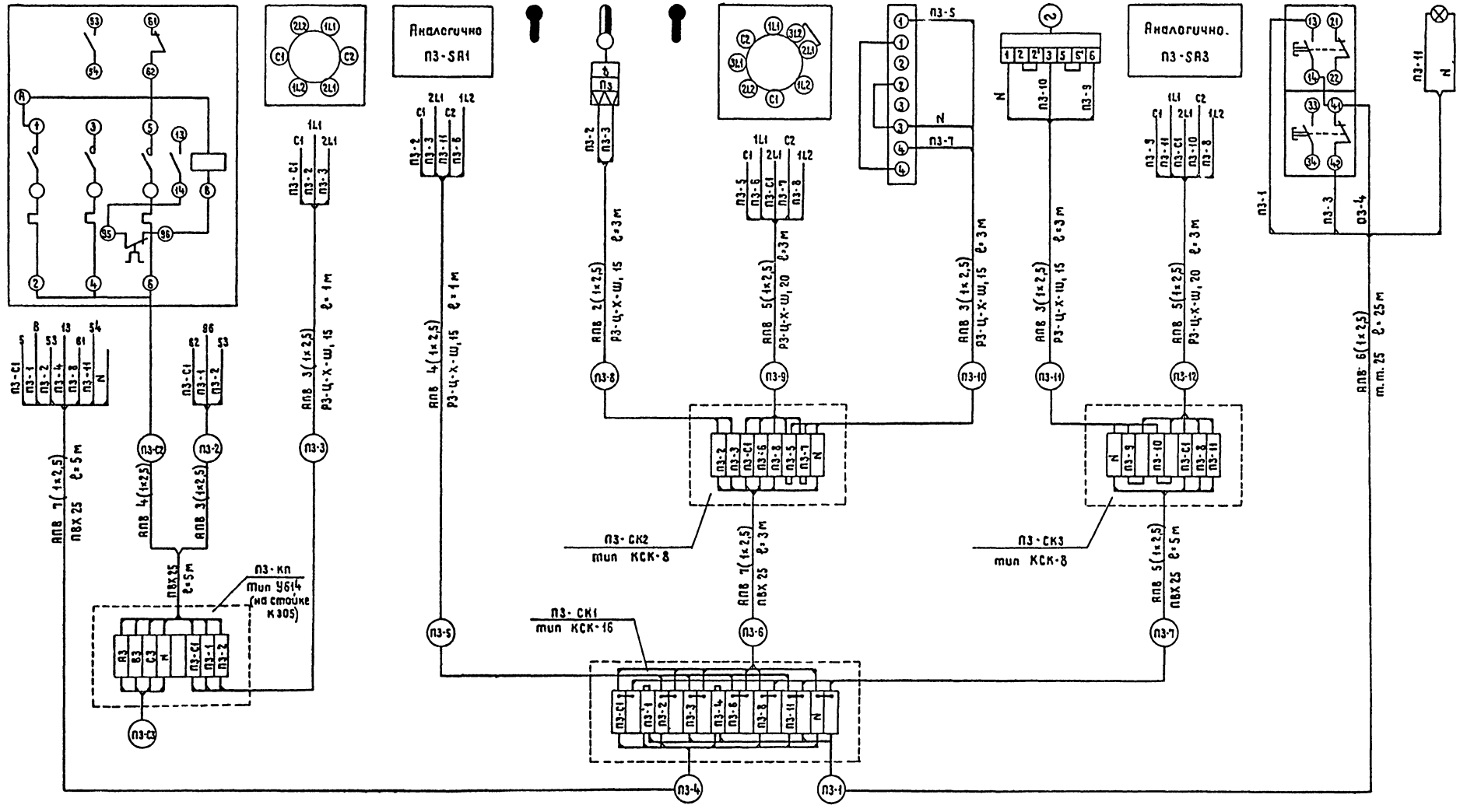

Привязан	ГИП	Разумков	264-12-257.86 АСУ
	Нач.отд	Несвит	
	Н.контр.	Зуляр	Клуб на 375 посетителей / зал на 300 мест /
	Гл.спец.	Бокман	Электрооборудование вентсистем. Система П-3. Схема электрическая подключений
	Рук.гр.	Зуляр	
Инв.N	Ст.инж.	Марьянова	

Стадия	Лист	Листов
Р	17	

Министерство культуры СССР ЛФ ГИПРОТЕАТР

Копировал Жукова 1861-04 Формат А2

Инв.№ подл. | Подпись и дата | Взам.инв.№

Часть 1 Альбом 3 Типовой проект

Агрегат	Ввод		Воздушно – тепловая завеса У-1			
Места установки	Электрощитовая	Водомерный узел	В помещении у входа на отм. 0.000, в осях 2-А			
			Приточный вентилятор	На стойке К 305	Клапан на трубопроводе калорифере	
Обозначение по схеме	В-КМ	ШУ-П	У1-КМ	У1-SA1	У1-SA2	У1-УА

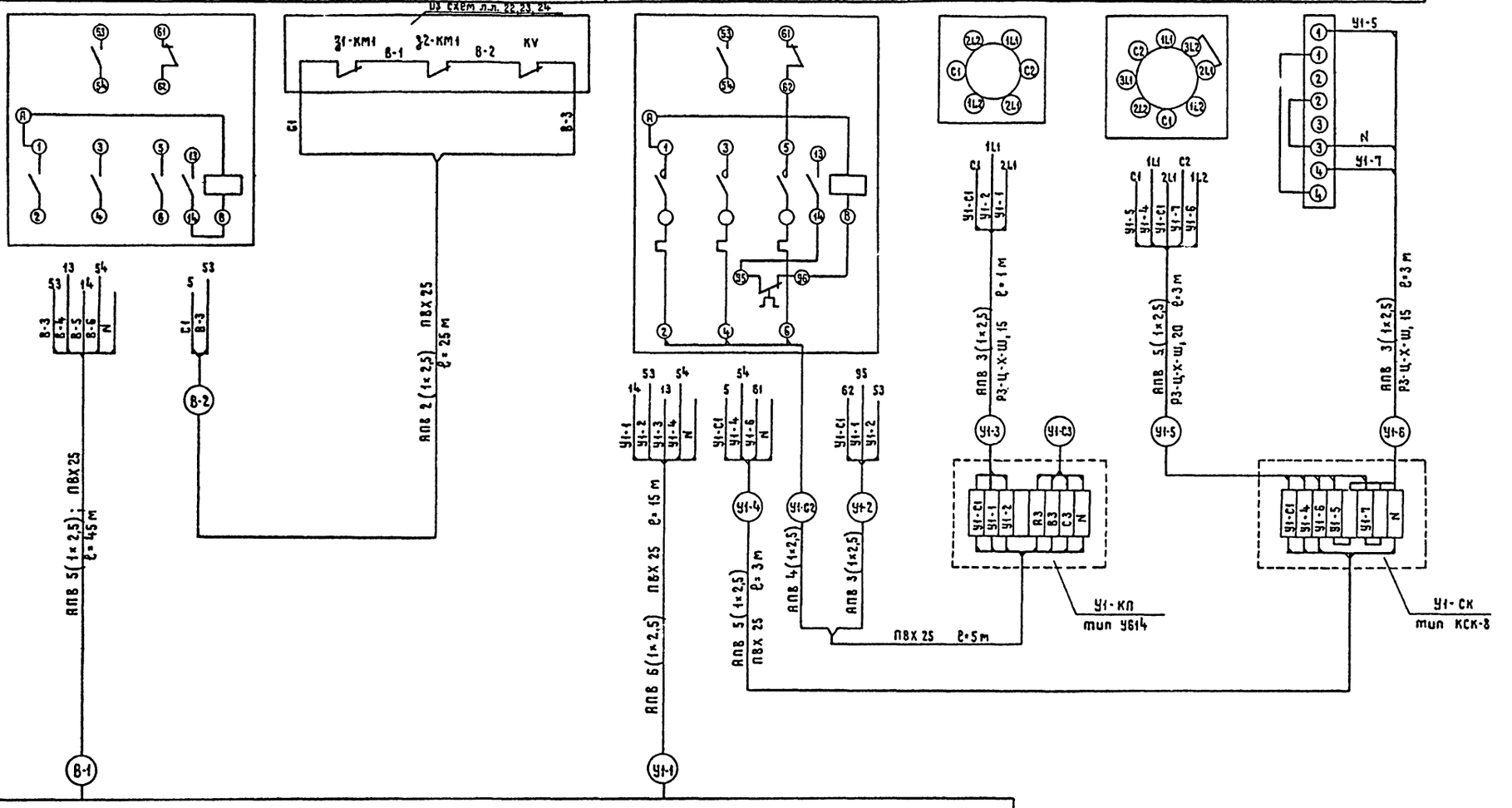

				264-12-257.86 АСУ	
Привязан	ГИП	Разников		Клуб на 375 посетителей (зал на 300 мест)	Стадия: Р; Лист: 18; Листов:
	Нач. отд.	Несбит			
	Н. контр.	Зуляр			
	Гл. спец.	Бохман		Электрооборудование вентсистем. ВВод. Система У-1. Схема электрическая подключений	Министерство культуры СССР ЛФ ГИПРОТЕАТР
Инв. №	Рук. гр.	Зуляр			
	Ст. инж.	Марьянова			

Копировал: Жукова 1861-04 Формат А2

Инв. № подл. | Подпись и дата | Взам. инв. №

Агрегат	Вытяжная система В-1		Вытяжная система В-2		Вытяжная система В-3			
Место установки	Венткамера на отм. +3,300 в осях 2-3, Б-Г							
	Вытяжной вентилятор	На стойке К305	Вытяжной вентилятор		Вытяжной вентилятор		Кинопроекционная	
Обозначение по схеме	В1-КМ	В1-SA	В2-КМ	В2-SA	В3-КМ	В3-SA	В3-SB1/SB2	В3-HL

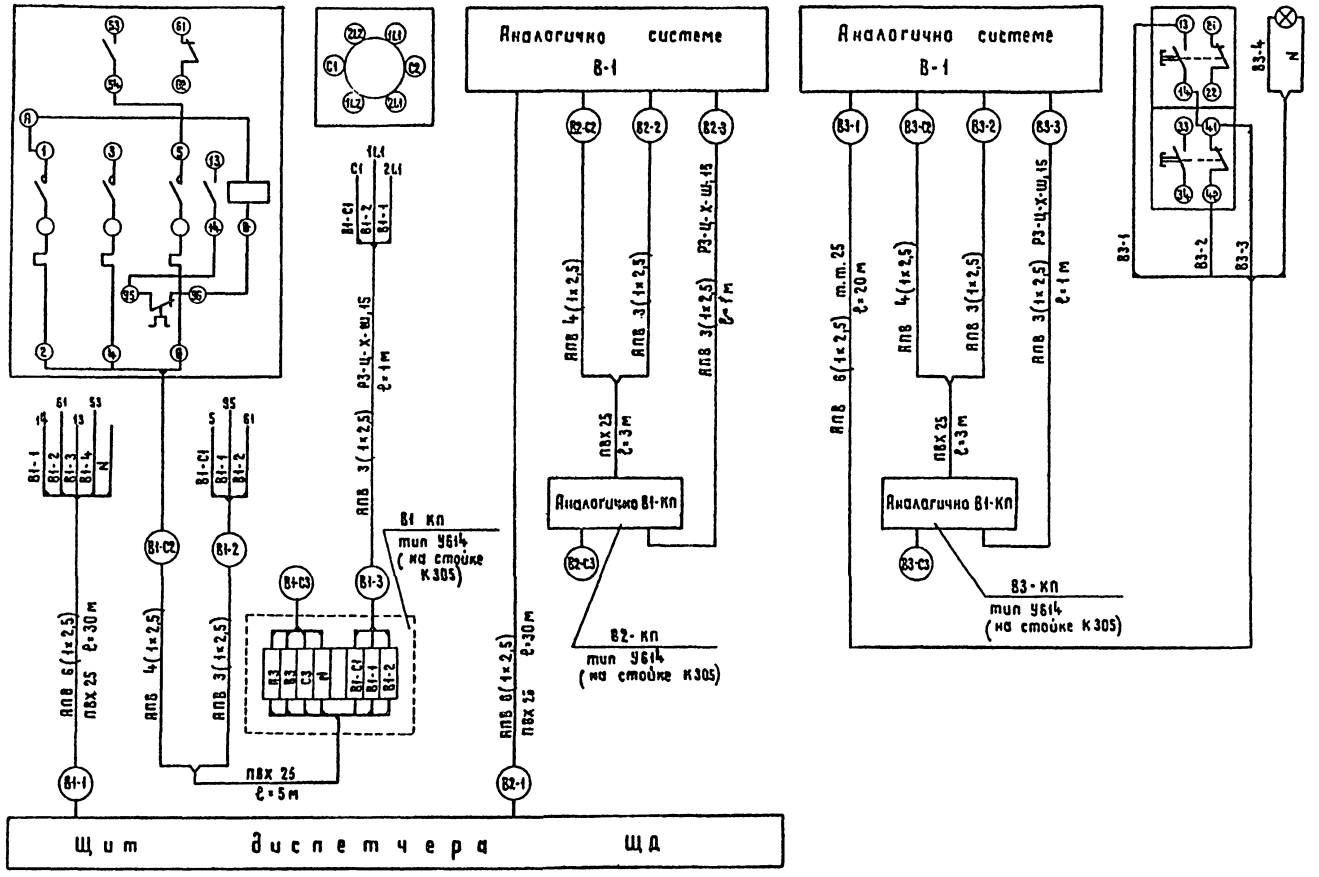

Для варианта с подвалом

Схемы электрические подключений вытяжных систем В-5, В-6 аналогичны данной схеме для системы В-3 с изменением индекса маркировки согласно индексу системы.

Привязан	ГИП	Разников	264-12-257.86 АСУ		
	Нач.отд	Несвит	Клуб на 375 посетителей (зал на 300 мест)	Стадия	Лист	Листов
	Н.контр.	Зуляр		Р	19	
	Гл.спец.	Бохман	Электрооборудование вентсистем. Вытяжные системы. Схема электрическая подключений	Министерство культуры СССР ЛФ ГИПРОТЕАТР	
	Рук.гр.	Зуляр			
Инв.№	Ст.инж.	Марьянова			

Копировал: Жукова 1861-04 Формат А2

Инв.№ подл. | Подпись и дата | Взам. инв.№

Типовой проект Альбом 3 Часть 1

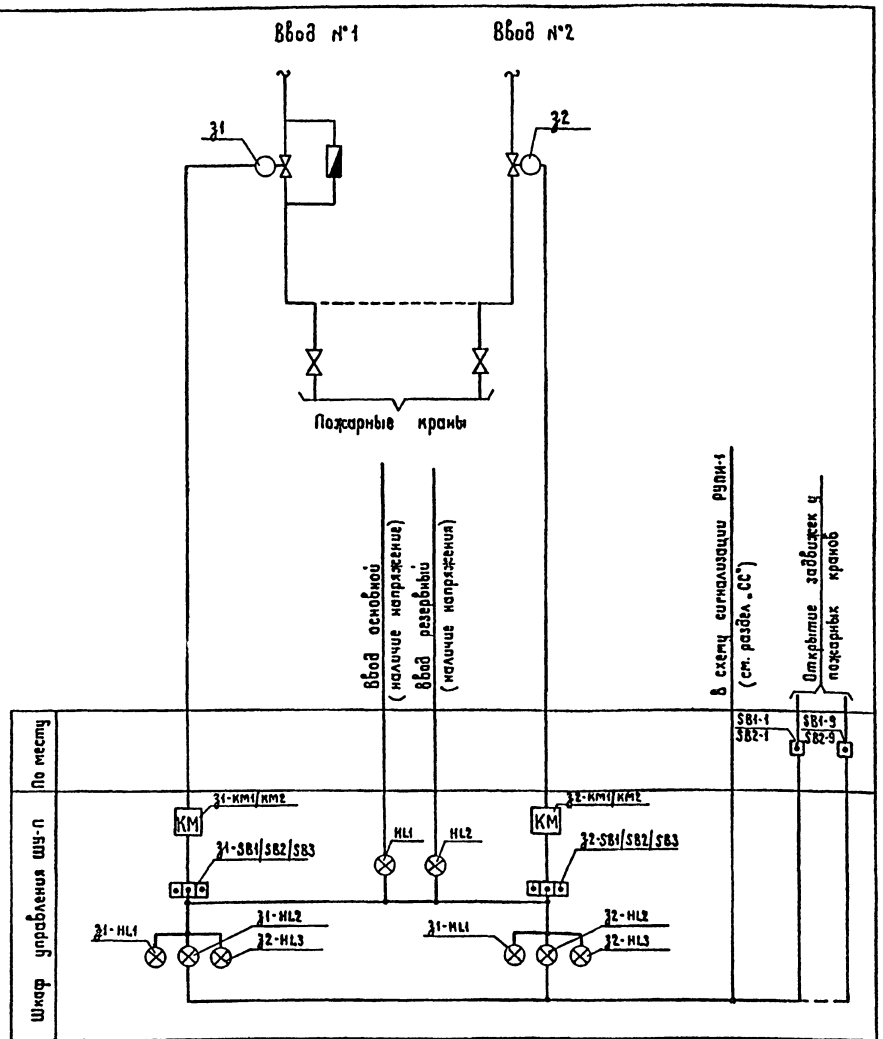

Для варианта с подвалом: схема электрическая функциональная аналогична данной схеме с увеличением количества кнопок у пожарных кранов с 9ти до 14ти с соответствующей маркировкой.

Привязан	ГИП	Разников	АСУ			
	Нач отд	Несвит	Клуб на 375 посетителей /зал на 300 мест/	Стадия	Лист	Листов
	Н. контр	Зуляр		Р	20	
	Гл. спец.	Бохман	Электрооборудование водяного пожаротушения. Схема электрическая функциональная	Министерство культуры СССР ЛФ ГИПРОТЕАТР		
Инв. N	Рук. гр.	Зуляр				
	Ст. инж.	Бадаева				

Согласовано: Нач. СТО, Хомутский

Инв. N подл. | Подпись и дата | Взам. инв. N

Типовой проект Альбом 3, часть 1

Обозначение щита			ШУ-П				
Аппаратура на щите (ШУ-П)	Автоматич. выключатель	Тип		АП50Б-3МТ 2,5	АП50Б-3МТ 2,5	АП50Б-3МТ 1,6	АП50Б-3МТ 1,6
		I расцеп. А					
	Магнитный пускатель	Тип				ПМЛ-1501УЧ	ПМЛ-1501УЧ
		I ном А					
		I уст. т.р А					
Распределительная линия	Труба д нар. мм					Т.Т.20	Т.Т.20
	Провод (кабель)	Марка				АПВ	АПВ
		Сечение мм²				4(1×2,5)	4(1×2,5)
		Длина м				5	5
	Номер по плану			Мзм-6	Мзм-7	З1-С	З2-С
Токоприемник	Тип					АОЛ-11-2Ф3	АОЛ-11-2Ф3
	Мощность квт					0,18	0,18
	Число оборотов об/мин.					2800	2800
	I ном. А					0,5	0,5
	I пуск. А					2,5	2,5
	Обозначение по плану					З1-М	З2-М
Наименование присоединений			От ВРУ, пан.1 (см. раздел „ЗМ")		От ВРУ, пан.3 (см. раздел „ЗМ")	Задвижка З1	Задвижка З2

Установленная мощность системы водяного пожаротушения $P_{уст}$ = 0,36 квт, потребляемая $P_{потр.}$ = 0,36 квт.

Привязан	ГИП	Разников	264-12-257.86 АСУ			
	Нач. отд.	Несвит	Клуб на 375 посетителей /зал на 300 мест/	Стадия	Лист	Листов
	Н. контр	Зуляр		Р	21	
	Гл. спец.	Бохман	Электрооборудование водяного пожаротушения. Схема электрическая принципиальная однолинейная питания электрозадвижек	Министерство культуры СССР ЛФ ГИПРОТЕАТР		
Инв. N	Рук. гр.	Зуляр				
	Ст инж.	Бадаева				

Копировал: Жукова 1861-04 Формат А2

Схема цепей питания электрозадвижек

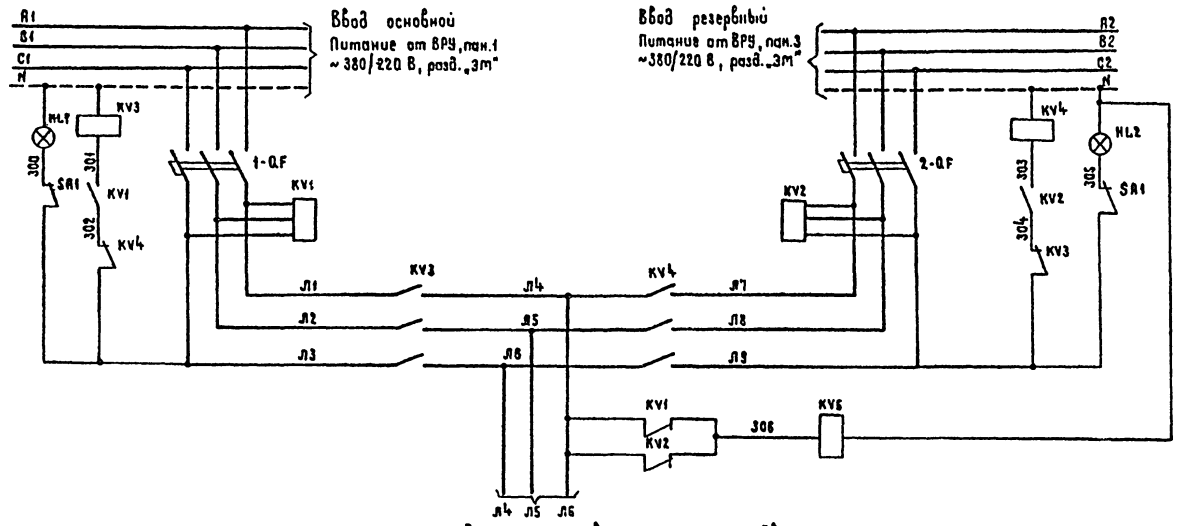

В схему управления электрозадвижками, лист 23

В схему сигнализации РУПИ-1, (базовый блок)

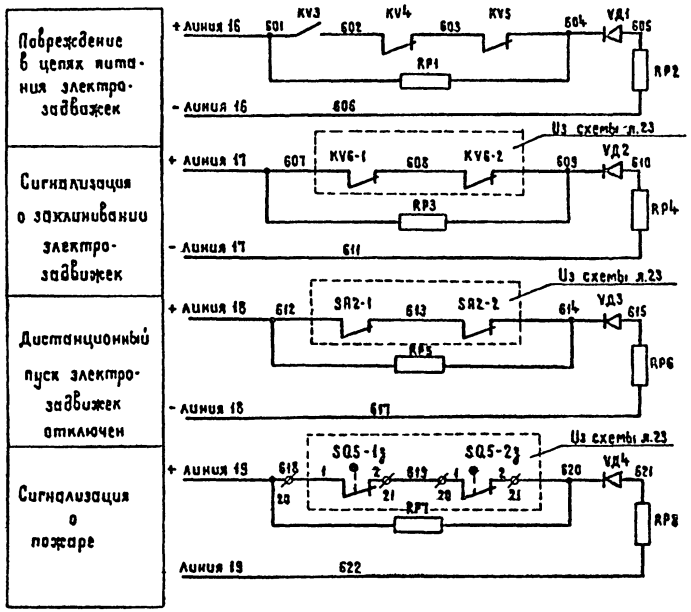

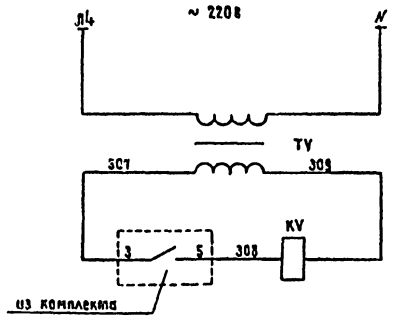

Контакты, используемые в других схемах:



В схему отключения вентиляции, см. лист 13

Поз. обознач.	Наименование	Кол.	Примечание
	Шкаф управления ШУ-П		
KV	Реле промежуточное универсальное; ~ 36 В		
	2 р.к. ТУ16-523.331-78; РПУ-2-3602ОУ3Я	1	
KV5	Реле промежуточное универсальное; ~ 220 В		
	2 р.к. ТУ16-523.331-78; РПУ-2-3602ОУ3Я	1	
KV3; KV4	Реле промежуточное универсальное; ~ 220 В		
	4 з.к.+2 р.к ТУ16-523.331-78; РПУ-2-3642ОУ3Я	2	
KV1; KV2	Реле контроля трехфазного напряжения		
	ТУ16.523.575-79; ~ 380 В ЕЛ10-2У3	2	
1-QF; 2-QF	Автоматический 3х полюсный выключатель		
	Iр=2,5 А; ТУ16.522.139-78 АП50Б-3МТ	2	
SA1	Тумблер; 2 з.к+2 р.к. УСО.360.049.ТУ ТВ1-2	1	
HL1; HL2	Арматура светосигнальная:		Молочный свето фильтр ~ 220 В
	ТУ16.535.930-76; АС1201ЗУ2	2	
RP1; RP3; RP5	Резистор МЛТ-0,25-11к ±5%	4	
RP7	ГОСТ 7113-77		
RP2; RP4	Резистор МЛТ-0,25-4,3к ±5%	4	
RP6; RP8	ГОСТ 7113-77		
VД1÷VД4	Диод импульсный КД521А	4	
	Эрэ. 362.035 ТУ		
TV	Трансформатор ~ 220/36 В ОСМ-0,063	1	
	ГОСТ 16710-76		

			264-12-257.86 АСУ
Привязан	ГИП	Разников	Клуб на 375 посетителей /зал на 300 мест/
	Нач.отд.	Несвит	Стадия Р; Лист 22; Листов
	Н.контр	Зуляр	
	Гл.спец.	Бохман	Электрооборудование бабяного помещения. Схема электрическая принципиальная питания и сигнализации
	Рук.гр.	Зуляр	Министерство культуры СССР АФ ГИПРОТЕАТР
Инв.№	Ст.инж.	Бабаева	

Копировал: Жукова 1861-04 Формат А2

Инв.№ подл. | Подпись и дата | Взам. инв.№

Типовой проект Альбом 3 Часть 1

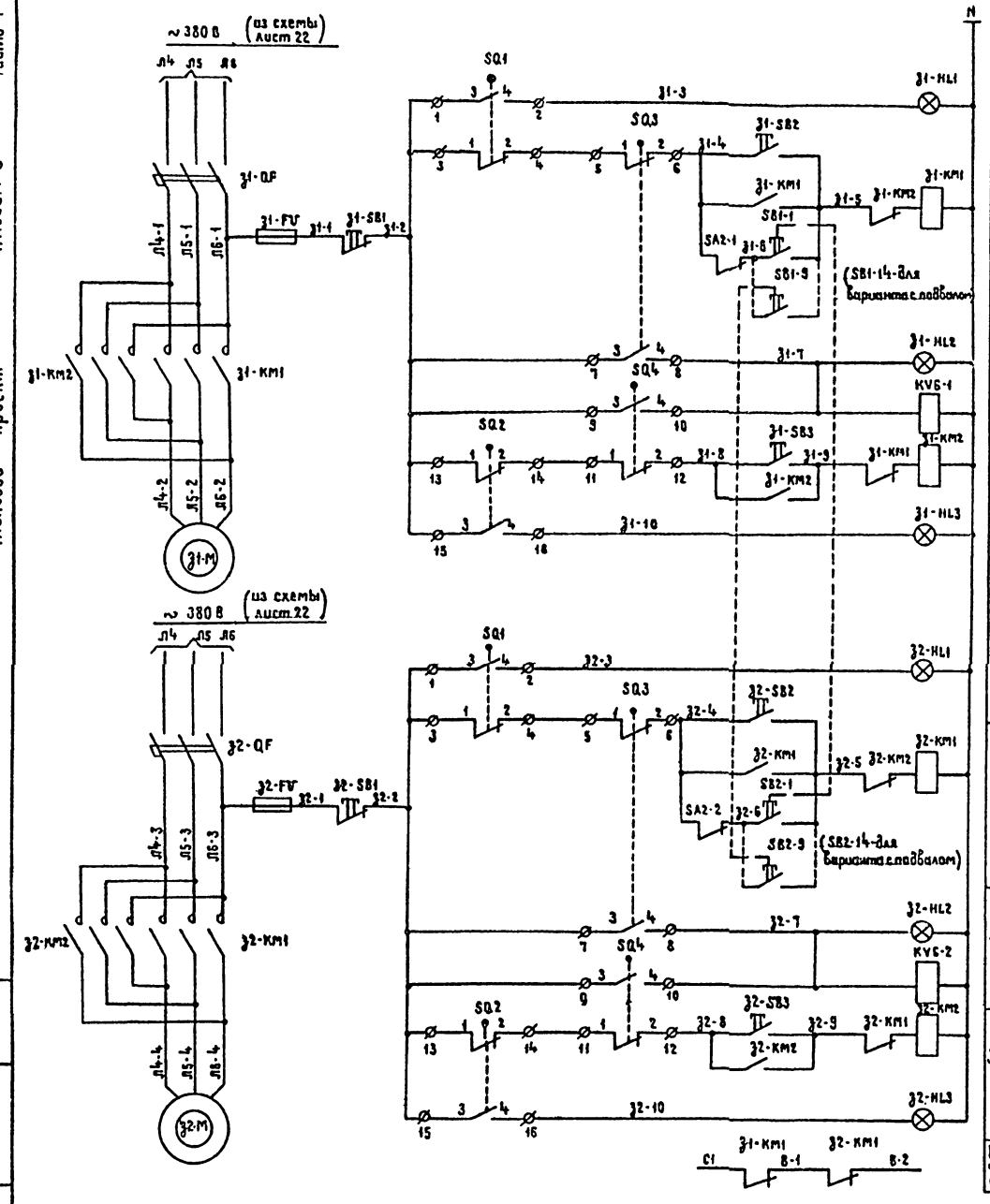

Диаграмма замыканий контактов конечных выключателей эл.привода задвижек 31, 32

Обозначение	Контакт	Открыто	Промежуточное положение	Закрыто
SQ1 (КВО)	1-2		X	X
	3-4	X		
SQ2 (КВЗ)	1-2		X	
	3-4			X
SQ3 (ВНО)	1-2		X	
	3-4	X		
SQ4 (ВМЗ)	1-2		X	
	3-4			X
SQ5 (КВ1)	1-2		X	X
	3-4	X		

Контакты, используемые в схеме сигнализации РУПИ-1 (см. лист 22)

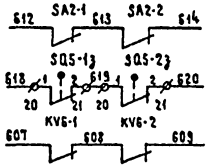

Поз. обознач.	Наименование	Кол.	Примечание
	По месту		
31; 32	Электрозадвижка с электроприводом		Учтено в сан-техн. части проекта
	87А 008, электродвигатель с к.з. ротором		
	N = 0,18 кВт; n = 2800 об/мин; АОЛ-11-2УЗ	2	
SB1-1-SB1-9	Пост управления кнопочный		
SB2-1-SB2-9	ТУ 16-526.216-78 ПКЕ-212-1УЗ	9	14*
	Шкаф управления ШУ-П		
31-КМ1, 32-КМ1	Пускатель магнитный ~220В ПМА-150194, с 2 НЗ		
31-КМ2, 32-КМ2	контактными приставками ПКА-1104; ТУ16-526.437-78	2	
KV6-1; KV6-2	Реле промежуточное универсальное, ~ 220В		
	2р.к. ТУ16.523.331-78; РПУ.2-3602093А	2	
31-QF; 32-QF	Автоматический 3х полюсный выключатель		
	Iр = 1,6 А; ТУ 16.522.139-78		
	АП50Б-3МТ	2	
SA2-1; SA2-2	Тумблер; 2зк + 2рк ТВ1-2		
	УСО. 360.049 ту	2	
31-SB1,	Кнопка управления, исполн. 2, толкатель		
32-SB1	красный, ТУ.16.526.407-76; КЕ011У3	2	
31-SB2, 31-SB3	Кнопка управления, исполн. 2, толкатель		
32-SB2; 32-SB3	черный; ТУ.16.526.407-76 КЕ011У3	4	
31-HL1,	Арматура светосигнальная;		
32-HL1	ТУ.16.535.930-76 АС1201 1У2	2	Красный свет фильтр ~ 220В
31-HL2,	То же; АС1201 4У2	2	Желтый свет фильтр ~ 220 В
32-HL2			
31-HL3,	То же; АС1201 3У2	2	Зеленый свет фильтр ~ 220В
32-HL3			
31-FU; 32-FU	Предохранитель ПРС-6-П с плавкой		
	вставкой ПВД; Iпл.вст. = 4А		
	ТУ.16.522.112-74	2	

Знаком * отмечено количество кнопок у пожарных кранов для варианта с подвалом.

Привязан			
Инв. N			
Взам. инв. N			
Подпись и дата			
Инв. N подл.			

264-12-257.86 АСУ

ГИП	Разников		Клуб на 375 посетителей / зал на 300 мест /	Стадия	Лист	Листов
Нач.отд.	Несбит			Р	23	
Н. контр.	Зуляр					
Гл. спец.	Бохман		Электрооборудование водяного пожаротушения	Министерство культуры СССР		
Рук. гр.	Зуляр		Схема электрическая принципиальная управления электроприводами задвижек	ЛФ ГИПРОТЕАТР		
Ст. инж.	Бабаева					

Копировал: Жукова 1861-04 Формат А2

Типовой проект Альбом 3 Часть 1

Агрегат	Задвижка З1						Задвижка З2					
Место установки	Основной водопроводный ввод, З1-SQ						Резервный водопроводный ввод, З2-SQ					
Обозначение по схеме	SQ3	SQ4	SQ1	SQ2	SQ5	SQ6	SQ3	SQ4	SQ1	SQ2	SQ5	SQ6

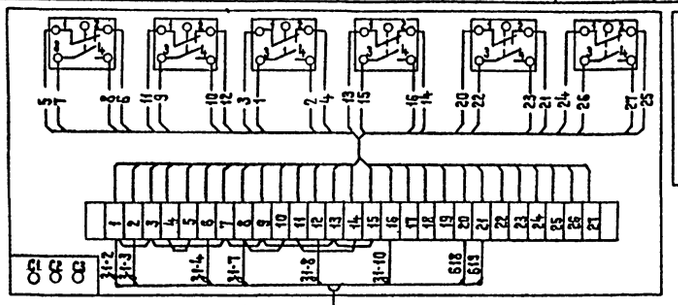

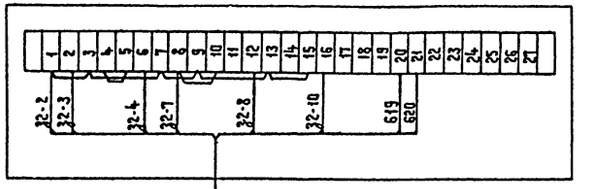

ПВ1 8 (1×1,5) ПВХ 25 ℓ=5м — П-1

ПВ1 8 (1×1,5) ПВХ 25, ℓ=5м — П-2

к В-КМ (из схемы л.18)

В3 С1 — В-2 — П-12

Шкаф управления ШУ-П

Отм. 0.000

П-3 — ПВ1 4 (1×1,5) т.т.20; ℓ=25м

П-5 — ПВ1 4 (1×1,5) т.т.20, ℓ=10м

АПВ 4 (1×2,5) ПВХ 25; ℓ=5м — П-11

SB1-5/SB2-5 | SB1-4/SB2-4 | SB1-3/SB2-3 | SB1-2/SB2-2 | SB1-1/SB2-1

П-4 — ПВ1 4 (1×1,5) т.т.20; ℓ=10м

П-10 — АПВ 4 (1×2,5) ПВХ 25; ℓ=15м

АПВ 4 (1×2,5) ПВХ 25; ℓ=10м

Отм. 3.300

П-6 — П-8 — АПВ 4 (1×2,5) ПВХ 25; ℓ=25м

SB1-9/SB2-9 | SB1-8/SB2-8 | SB1-7/SB2-7 | SB1-6/SB2-6

П-7 — АПВ 4 (1×2,5) ПВХ 25; ℓ=10м

П-9 — АПВ 4 (1×2,5) ПВХ 25; ℓ=5м

ТПП-10×2×0,5 ПВХ 25 ℓ=25м

Базовый блок Из компл. РУПИ-1 (см. раздел „СС")

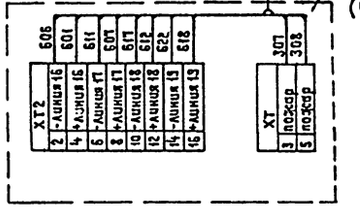

Привязан

Инв.№ подл. | Подпись и дата | Взам.инв.№

ГИП	Разников	
Нач.отд.	Несбит	
Н.контр	Зуляр	
Гл.спец.	Бохман	
Рук.гр	Зуляр	
Ст.инж.	Бабаева	

264-12-257.86 АСУ

Клуб на 375 посетителей / зал на 300 мест /

Стадия Р | Лист 24 | Листов

Электрооборудование водяного пожаротушения. Схема электрическая подключений

Министерство культуры СССР ЛФ ГИПРОТЕАТР

Копировал: Жукова 1861-04 Формат А2

Альбом 3, часть 1

Типовой проект

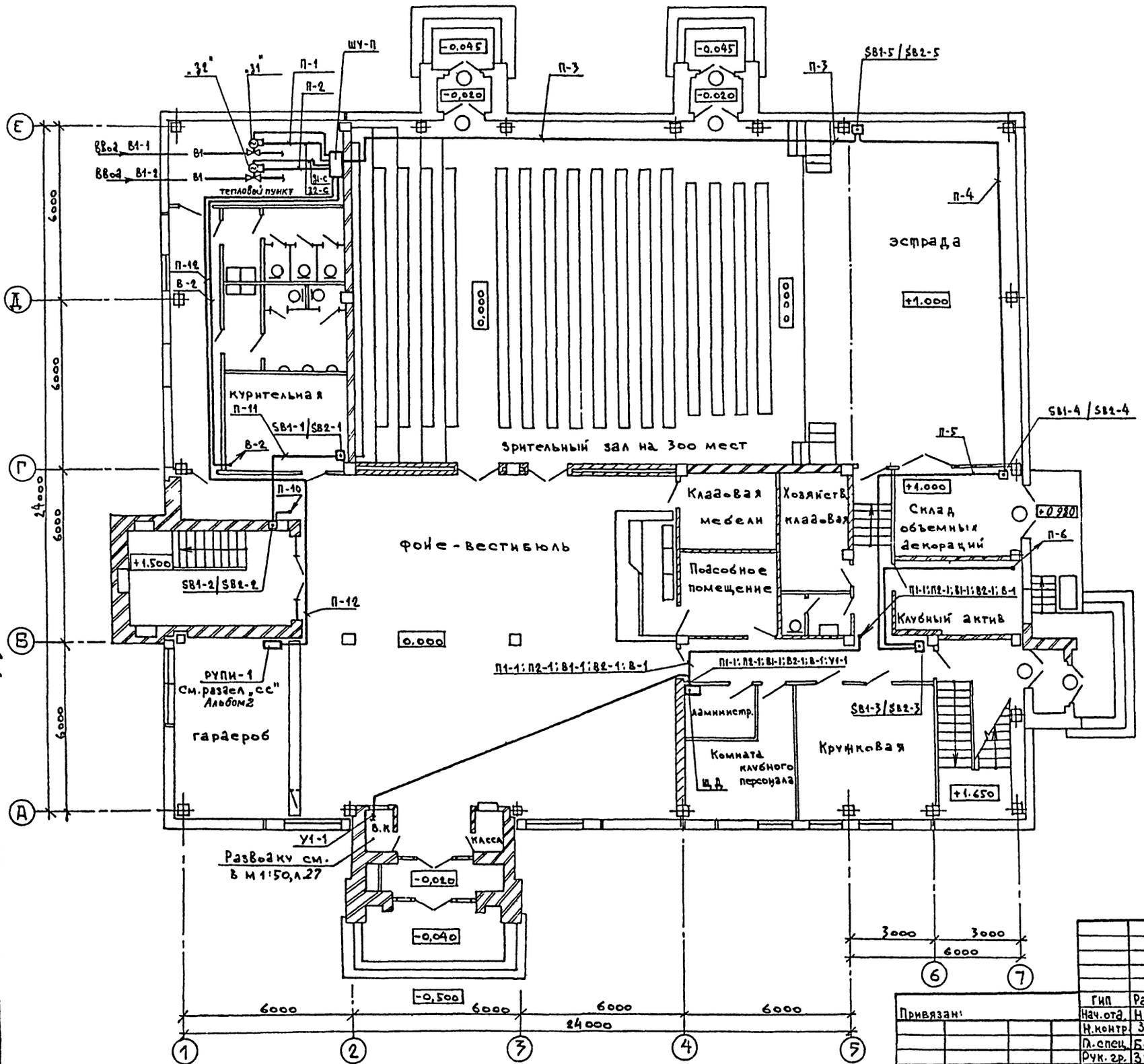

Согласовано:

Нач. АМ-1	Игнатьев	
Нач. СТО	Кончуский	
Нач. МТО	Бунич	

Инв. № подл. | Подпись и дата | Взам. инв. №

ГИП	Разников	
Нач. отд.	Несвит	
Н. контр.	Зуляр	
Гл. спец.	Бохман	
Рук. гр.	Зуляр	
Ред. инж.	Баданева	

Привязан:

Инв. №

264-12-257.86 АСУ

Клуб на 375 посетителей /Зал на 300 мест/

Стадия	Лист	Листов
Р	25	

План на отм. 0.000
Схема электрическая расположения

Министерство Культуры СССР
ЛФ ГИПРОТЕАТР

1861-04

Копир.: Ящ –

Формат А2

Альбом 3, часть 1

Типовой проект

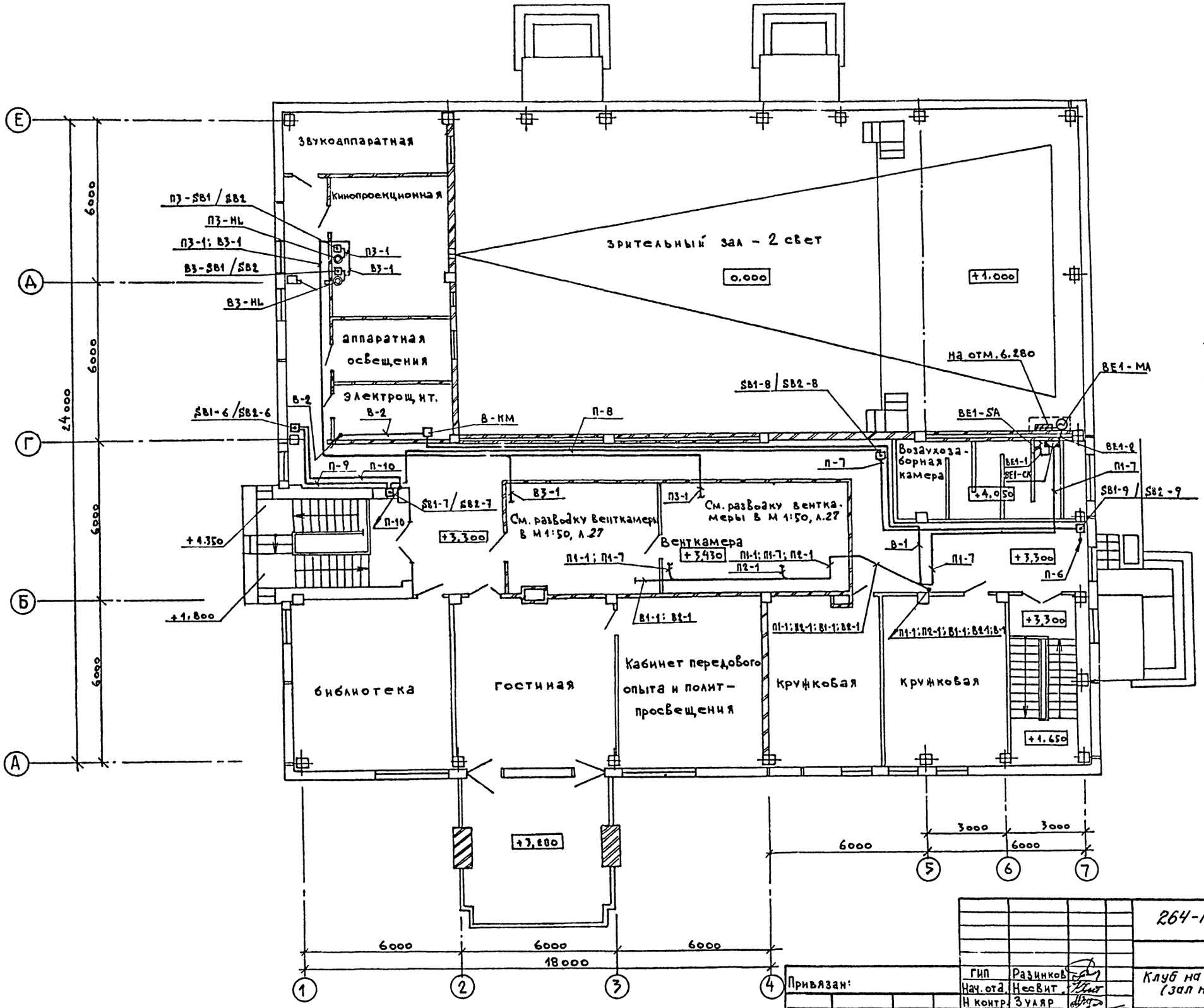

Для варианта с подвалом номера линий заменяются соответственно:

с П-6 на П-12,
с П-7 на П-17,
с П-8 на П-18,
с П-9 на П-16,
с П-10 на П-13

Согласовано:			
Нач. АМ-1	Игнатов		
Нач. СТО	Хомутский		
Нач. МТО	Бунич		
Взам инв. №			
Подпись и дата			
Инв. № подл.			

Привязан:	ГИП	Разинков	
	Нач. отд.	Несвит	
	Н контр.	Зуляр	
	Гл. спец.	Бохман	
	Рук гр.	Зуляр	
Инв. №	Вед. инж.	Бадаева	

264-12-257.86 АСУ

Клуб на 375 посетителей (зал на 300 мест)

Стадия	Лист	Листов
Р	26	

План на отм. +3,300
Схема электрическая расположения
1861-04

Министерство Культуры СССР
ЛФ ГИПРОТЕАТ

Копир: Лубищ

Форм

Фрагмент плана на отм. +5,300
М 1:50

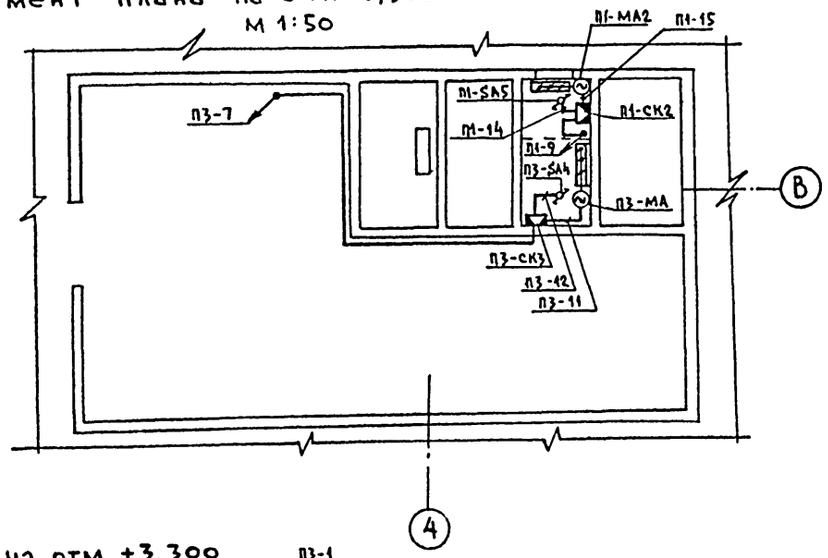

Фрагмент плана на отм. 0,000
М 1:50

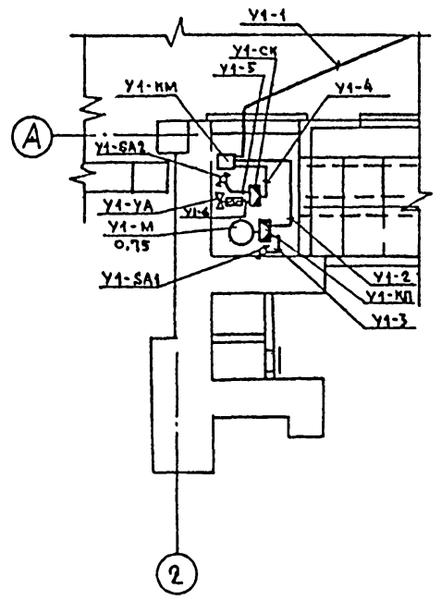

Фрагмент плана на отм. +3,300
М 1:50

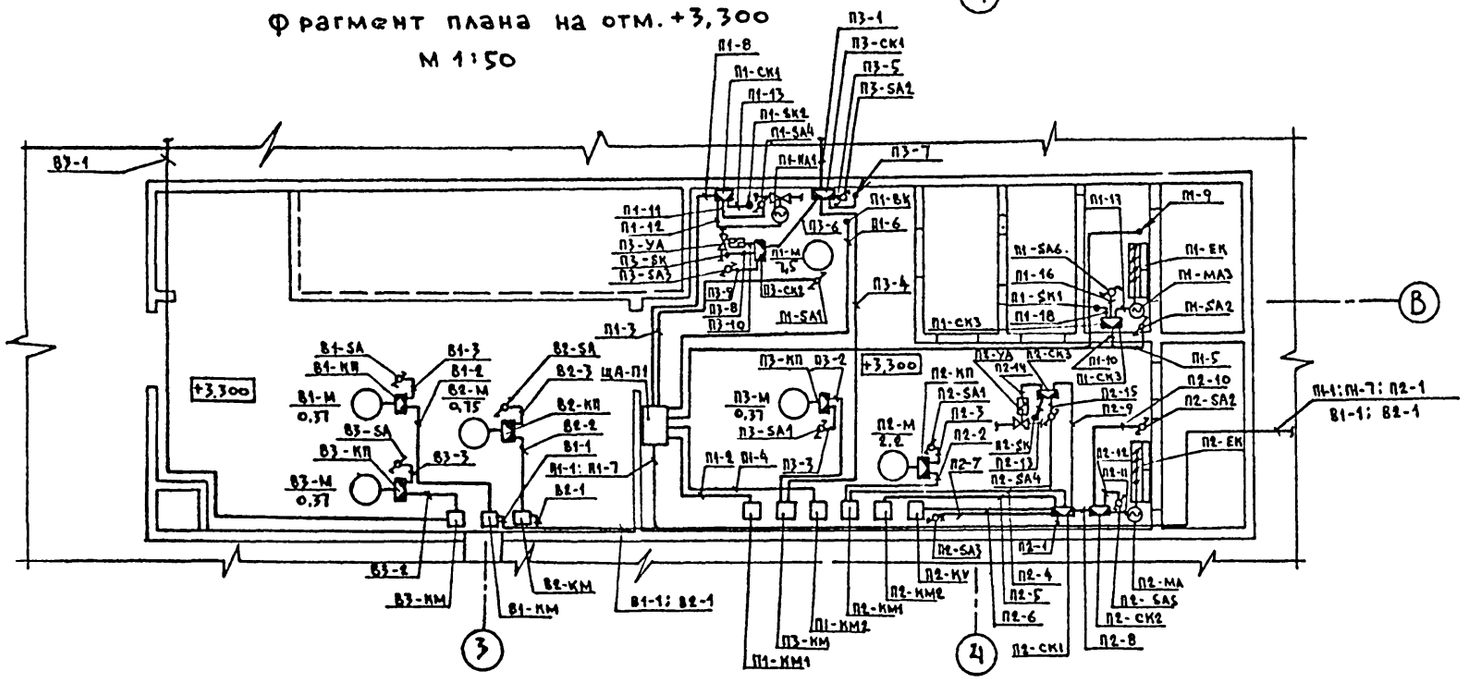

Согласовано:

Нач. АМ-1	Игнатов
Нач. СТО	Хомутский
Нач. МТО	Бунин

Инв. № подл. | Подпись и дата | Взам. инв. №

Типовой проект

Альбом 3, часть 1

ГИП	Разинков		
Нач. отд.	Несвит		
Н. контр.	Зуляр		
Гл. спец.	Бохман		
Рук. гр.	Зуляр		
Вед. инж.	Бадаева		

Привязан:

Инв. №

264-12-257.86 АСУ

Клуб на 375 посетителей (зал на 300 мест)

Венткамеры на отм. 0,000, +3.300, +5.300. Схемы электрические расположения.

Стадия	Лист	Листов
Р	27	

Министерство Культуры СССР
ЛФ ГИПРОТЕАТР

1861-04

Копир.: Шибац

Формат А2

Номер кабеля	Откуда	Куда	Кабель или провод: Ци, кВ	Марка	Сечение мм²	Длина, м	Труба, рукав: Наружный диаметр, мм	Длина, м	Примечание
	Приточно-вытяжная вентиляция								
В-1	В-КМ	ЩД	0.66	АПВ	5 (1×2.5)	45	ПВХ 25	45	По стене
В-2	В-КМ	ШУ-П	0,66	АПВ	2 (1×2.5)		ПВХ 25		См. раздел „Воздушное кондиционирование"
		Приточная система				П-1			
П1-1	ЩА-П1	ЩД	0.66	АПВ	11 (1×2.5)	25	ПВХ 32	25	По стене, в полу
П1-2	ЩА-П1	П1-КМ1	0,66	АПВ	10 (1×2.5)	5	ПВХ 32	5	По стене
П1-3	ЩА-П1	П1-SA1	0,66	АПВ	4 (1×2.5)	5	ПВХ 25	5	По стене
П1-4	ЩА-П1	П1-КМ2	0,66	АПВ	6 (1×2.5)	5	ПВХ 25	5	По стене
П1-5	ЩА-П1	П1-SA2	0,66	АПВ	3 (1×2.5)	10	ПВХ 25	10	По стене
П1-6	ЩА-П1	П1-ВК	0,66	КНРЭ	3×1	5	—		по стене, по конструкции
П1-7	ЩА-П1	ВЕ1-СК	0,66	АПВ	10 (1×2.5)	30	ПВХ 32	30	По стене, в полу
П1-8	ЩА-П1	П1-СК1	0,66	АПВ	11 (1×2.5)	5	ПВХ 32	5	По стене
П1-9	ЩА-П1	П1-СК2	0,66	АПВ	11 (1×2.5)	10	ПВХ 32	10	По стене
П1-10	ЩА-П1	П1-СК3	0,66	АПВ	15 (1×2.5)	10	ПВХ 32	10	По стене
П1-11	П1-СК1	П1-SA4	0,66	АПВ	6 (1×2.5)	3	РЗ-Ц-Х-Ш, 20	3	По стене
П1-12	П1-СК1	П1-МА1	0,66	АПВ	5 (1×2.5)	3	РЗ-Ц-Х-Ш, 20	3	По констр.
П1-13	П1-СК1	П1-SK2	0,66	АПВ	3 (1×2.5)	3	РЗ-Ц-Х-Ш, 15	3	По констр.
П1-14	П1-СК2	П1-SA5	0,66	АПВ	6 (1×2.5)	3	РЗ-Ц-Х-Ш, 20	3	По стене
П1-15	П1-СК2	П1-МА2	0,66	АПВ	8 (1×2.5)	3	РЗ-Ц-Х-Ш, 25	3	По констр.
П1-16	П1-СК3	П1-SA6	0,66	АПВ	5 (1×2.5)	3	РЗ-Ц-Х-Ш, 20	3	По констр.
П1-17	П1-СК3	П1-МА3	0,66	АПВ	11 (1×2.5)	3	РЗ-Ц-Х-Ш, 25	3	По констр.
П1-18	П1-СК3	П1-SK1	0,66	АПВ	2 (1×2.5)	3	РЗ-Ц-Х-Ш, 15	3	По констр.
ВЕ1-1	ВЕ1-СК	ВЕ1-SA	0,66	ПВ1	5 (1×1.5)	3	РЗ-Ц-Х-Ш, 20	3	По конструкции
ВЕ1-2	ВЕ1-СК	ВЕ1-МА	0,66	ПВ1	8 (1×1.5)	3	РЗ-Ц-Х-Ш, 25	3	По конструкции
		Приточная система				П-2			
П2-1	П2-СК1	ЩД	0,66	АПВ	10 (1×2.5)	20	ПВХ 32	20	По стене, в полу
П2-2	П2-КМ1	П2-КП	"	АПВ	3 (1×2.5)	5	ПВХ 25	5	По стене, в полу, по конструкции
П2-С2	Учтено	в разделе	„ЭМ"						
П2-3	П2-КП	П2-SA1	0,66	АПВ	3 (1×2.5)	1	РЗ-Ц-Х-Ш, 15	1	По конструкции
П2-4	П2-СК1	П2-КМ1	0,66	АПВ	9 (1×2.5)	3	ПВХ 32	3	По стене
П2-5	П2-СК1	П2-КМ2	0,66	АПВ	6 (1×2.5)	3	ПВХ 25	3	По стене
П2-6	П2-СК1	П2-КУ	0,66	АПВ	6 (1×2.5)	3	ПВХ 25	3	По стене
П2-7	П2-СК1	П2-SA3	0,66	АПВ	4 (1×2.5)	3	РЗ-Ц-Х-Ш, 15	3	По стене
П2-8	П2-СК1	П2-СК2	0,66	АПВ	13 (1×2.5)	3	ПВХ 32	3	По стене
П2-9	П2-СК1	П2-СК3	0,66	АПВ	7 (1×2.5)	5	ПВХ 25	5	По стене, в полу
П2-10	П2-СК2	П2-SA2	0,66	АПВ	3 (1×2.5)	3	РЗ-Ц-Х-Ш, 15	3	По стене
П2-11	П2-СК2	П2-МА	0,66	АПВ	8 (1×2.5)	3	РЗ-Ц-Х-Ш, 25	3	По констр.
П2-12	П2-СК2	П2-SA5	0,66	АПВ	5 (1×2.5)	3	РЗ-Ц-Х-Ш, 20	3	По стене
П2-13	П2-СК3	П2-SK	0,66	АПВ	2 (1×2.5)	3	РЗ-Ц-Х-Ш, 15	3	По констр.
П2-14	П2-СК3	П2-УА	0,66	АПВ	3 (1×2.5)	3	РЗ-Ц-Х-Ш, 15	3	По констр.
П2-15	П2-СК3	П2-SA4	0,66	АПВ	5 (1×2.5)	3	РЗ-Ц-Х-Ш, 20	3	По констр.

Номер кабеля	Откуда	Куда	Кабель или провод: Ци, кВ	Марка	Сечение мм²	Длина, м	Труба, рукав: Наружный диаметр, мм	Длина, м	Примечание
		Приточная система					П-3		
П3-1	П3-СК1	П3-SB1 / SB2. П3-НЬ	0.66	АПВ	6 (1×2.5)	25	Т-Т. 25	25	По стене
П3-2	П3-КМ	П3-КП	0,66	АПВ	3 (1×2.5)	5	ПВХ 25	5	по стене, в полу, по конструкции.
П3-С2	Учтено в разделе „ЭМ"								
П3-3	П3-КП	П3-SA1	0.66	АПВ	3 (1×2.5)	1	РЗ-Ц-Х-Ш, 15	1	По констр.
П3-4	П3-СК1	П3-КМ	0,66	АПВ	7 (1×2.5)	5	ПВХ 25	5	По стене, в полу
П3-5	П3-СК1	П3-SA2	0,66	АПВ	4 (1×2.5)	1	РЗ-Ц-Х-Ш, 15	1	По стене
П3-6	П3-СК1	П3-СК2	0,66	АПВ	7 (1×2.5)	3	ПВХ 25	3	По стене, в полу
П3-7	П3-СК1	П3-СК3	0,66	АПВ	5 (1×2.5)	5	ПВХ 25	5	По стене
П3-8	П3-СК2	П3-SK	0,66	АПВ	2 (1×2.5)	3	РЗ-Ц-Х-Ш, 15	3	По констр.
П3-9	П3-СК2	П3-SA3	0,66	АПВ	5 (1×2.5)	3	РЗ-Ц-Х-Ш, 20	3	По констр.
П3-10	П3-СК2	П3-УА	0,66	АПВ	3 (1×2.5)	3	РЗ-Ц-Х-Ш, 15	3	По констр.
П3-11	П3-СК3	П3-МА	0,66	АПВ	3 (1×2.5)	3	РЗ-Ц-Х-Ш, 15	3	По стене, по констр
П3-12	П3-СК3	П3-SA4	0,66	АПВ	5 (1×2.5)	3	РЗ-Ц-Х-Ш, 20	3	По стене
		Воздушно-тепловая завеса У1							
У-1	У1-КМ	ЩД	0,66	АПВ	6 (1×2.5)	15	ПВХ 25	15	По стене, в полу
У-2	У1-КМ	У1-КП	0,66	АПВ	3 (1×2.5)	5	ПВХ 25	5	В полу, по стене, по констр.
У-С2	Учтено	в разделе	„ЭМ"						
У-3	У1-КП	У1-SA1	0.66	АПВ	3 (1×2.5)	1	РЗ-Ц-Х-Ш, 15	1	По констр.
У-4	У1-СК	У1-КМ	0,66	АПВ	5 (1×2.5)	3	ПВХ 25	3	По стене
У-5	У1-СК	У1-SA2	0,66	АПВ	5 (1×2.5)	3	РЗ-Ц-Х-Ш, 20	3	По стене
У-6	У1-СК	У1-УА	0,66	АПВ	3 (1×2.5)	3	РЗ-Ц-Х-Ш, 15	3	По констр.
		Вытяжная система					В1		
В1-1	В1-КМ	ЩД	0,66	АПВ	6 (1×2.5)	30	ПВХ 25	30	По стене, в полу
В1-2	В1-КМ	В1-КП	0,66	АПВ	3 (1×2.5)	5	ПВХ 25	5	по стене, в полу, по констр.
В1-С2	Учтено в разделе „ЭМ"								
В1-3	В1-КП	В1-SA	0,66	АПВ	3 (1×2.5)	1	РЗ-Ц-Х-Ш, 15	1	По констр.
		Вытяжная система					В2		
В2-1	В2-КМ	ЩД	0,66	АПВ	6 (1×2.5)	30	ПВХ 25	30	По стене, в полу
В2-2	В2-КМ	В2-КП	0,66	АПВ	3 (1×2.5)	3	ПВХ 25	3	По стене, в полу, по констр.
В2-С2	Учтено	в разделе „ЭМ"							
В2-3	В2-КП	В2-SA	0,66	АПВ	3 (1×2.5)	1	РЗ-Ц-Х-Ш, 15	1	По констр.

Альбом 3 Часть 1

Типовой проект

Инв. № подл. | Подпись и дата | Взам. инв. №

Привязан:

Инв. №

ГИП	Разников	
Нач. отд.	Несвит	
Н. контр.	Зуляр	
Гл. спец.	Бохман	
Рук. гр.	Зуляр	
Инж. спец.	Шманцарь	

264-12-257.86 АСУ

Клуб на 375 посетителей (зал на 300 мест)

Стадия	Лист	Листов
Р	28	

Кабельный журнал / начало /

Министерство культуры СССР ЛФ ГИПРОТЕАТР

1864-04

Копир: Лисс

Формат А2

Альбом 3 Часть 1

Типовой проект

Номер кабеля	Откуда	Куда	Кабель или провод: Ин, кВ	Марка	Сечение, мм²	Длина, м	Труба, рукав: Наружный диаметр, мм	Длина, м	Примечание
		Вытяжная система В3							
В3-1	В3-КМ	В3-SB1/SB2, В3-HL	0.66	АПВ	6 (1×2.5)	20	ТТ 25	20	По стене, по констр.
В3-2	В3-КМ	В3-КП	0,66	АПВ	3 (1×2,5)	3	ПВХ 25	3	По стене, по констр.
В3-С2	учтено в разделе „ЭМ"								
В3-3	В3-КП	В3-SA	0.66	АПВ	3 (1×2,5)	1	Р3-Ц-Х-Ш,15	1	По констр.
		Водяное пожаротушение							
З1-С	З1-КМ	З1-М	0.66	АПВ	4 (1×2,5)	5	ТТ20	5	В полу, по констр.
З2-С	З2-КМ	З2-М	0,66	АПВ	4 (1×2,5)	5	ТТ20	5	В полу, по констр.
П-1	З1-SQ	ШУ-П	0,66	ПВ1	8 (1×1,5)	5	ПВХ 25	5	В полу, по констр.
П-2	З2-SQ	ШУ-П	0,66	ПВ1	8 (1×1,5)	5	ПВХ 25	5	В полу, по констр
П-3	SB1-5/SB2-5	ШУ-П	0,66	ПВ1	4 (1×1,5)	25	ТТ20	25	По стене
П-4	SB1-5/SB2-5	SB1-4/SB2-4	0,66	ПВ1	4 (1×1,5)	20	ТТ20	20	По стене
П-5	SB1-4/SB2-4	SB1-3/SB2-3	0,66	ПВ1	4 (1×1,5)	10	ТТ20	10	По стене
П-6	SB1-3/SB2-3	SB1-9/SB2-9	0,66	АПВ	4 (1×2,5)	10	ПВХ 25	10	По стене
П-7	SB1-9/SB2-9	SB1-8/SB2-8	0,66	АПВ	4 (1×2,5)	10	ПВХ 25	10	По стене
П-8	SB1-8/SB2-8	SB1-7/SB2-7	0,66	АПВ	4 (1×2,5)	25	ПВХ 25	25	По стене
П-9	SB1-7/SB2-7	SB1-6/SB2-6	0,66	АПВ	4 (1×2,5)	5	ПВХ 25	5	По стене
П-10	SB1-6/SB2-6	SB1-2/SB2-2	0,66	АПВ	4 (1×2,5)	15	ПВХ 25	15	По стене
П-11	SB1-2/SB2-2	SB1-1/SB2-1	0,66	АПВ	4 (1×2,5)	5	ПВХ 25	5	По стене
П-12	ШУ-П	Разъед. „СС" Альбом 2 УПИ-1		ТПП	10×2×0,5	25	ПВХ 25	25	По стене, в полу
В-2	В-КМ	ШУ-П	0,66	АПВ	2 (1×2,5)	25	ПВХ 25	25	По стене
		Вариант с подвалом.							
		Приточная система П4							
П4-1	П4-СК1	П4-HL2, П4-SB2/SB4, П4-HL1, П4-SB1/SB2	0,66	АПВ	11 (1×2,5)	10	ПВХ 32	10	По стене
П4-2	П4-КМ1	П4-КП	0,66	АПВ	3 (1×2,5)	5	ПВХ 25	5	По стене, по констр.
П4-С2	учтено в разделе „ЭМ"								
П4-3	П4-КП	П4-SA1	0,66	АПВ	3 (1×2,5)	1	Р3-Ц-Х-Ш,15	1	По конструкции
П4-4	П4-СК1	П4-КМ1	0,66	АПВ	9 (1×2,5)	3	ПВХ 32	3	по стене
П4-5	П4-СК1	П4-КМ2	0,66	АПВ	6 (1×2,5)	3	ПВХ 25	3	по стене
П4-6	П4-СК1	П4-КV	0,66	АПВ	6 (1×2,5)	3	ПВХ 25	3	По стене
П4-7	П4-СК1	П4-SA3	0,66	АПВ	4 (1×2,5)	3	Р3-Ц-Х-Ш,15	3	По стене
П4-8	П4-СК1	П4-СК2	0,66	АПВ	13 (1×2,5)	3	ПВХ 32	3	По стене
П4-9	П4-СК1	П4-СК3	0,66	АПВ	7 (1×2,5)	5	ПВХ 25	5	По стене
П4-10	П4-СК2	П4-SA2	0,66	АПВ	3 (1×2,5)	3	Р3-Ц-Х-Ш,15	3	По стене
П4-11	П4-СК2	П4-МА	0,66	АПВ	8 (1×2,5)	3	Р3-Ц-Х-Ш, 25	3	По стене, по констр.
П4-12	П4-СК2	П4-SA5	0,66	АПВ	5 (1×2,5)	3	Р3-Ц-Х-Ш, 20	3	по стене
П4-13	П4-СК3	П4-SK	0,66	АПВ	2 (1×2,5)	3	Р3-Ц-Х-Ш,15	3	По стене, по констр.
П4-14	П4-СК3	П4-УА	0,66	АПВ	3 (1×2,5)	3	Р3-Ц-Х-Ш,15	3	По стене, по констр.
П4-15	П4-СК3	П4-SA4	0,66	АПВ	5 (1×2,5)	3	Р3-Ц-Х-Ш,20	3	по стене
		Вытяжная система В5							
В5-1	В5-КМ	В5-HL, В5-SB1/SB2	0,66	АПВ	6 (1×2,5)	10	ПВХ 25	10	По стене

Номер кабеля	Откуда	Куда	Кабель или провод: Ин, кВ	Марка	Сечение, мм²	Длина, м	Труба, рукав: Наружный диаметр, мм	Длина, м	Примечание
В5-2	В5-КМ	В5-КП	0,66	АПВ	3 (1×2,5)	3	ПВХ 25	3	По стене, в полу, по констр.
В5-С2	учтено в разделе „ЭМ"								
В5-3	В5-КП	В5-SA	0,66	АПВ	3 (1×2,5)	1	Р3-Ц-Х-Ш,15	1	По констр.
		Вытяжная система В6							
В6-1	В6-КМ	В6-HL, В6-SB1/SB2	0,66	АПВ	6 (1×2,5)	10	ПВХ 25	10	По стене
В6-2	В6-КМ	В6-КП	0,66	АПВ	3 (1×2,5)	3	ПВХ 25	3	По стене, в полу, по констр.
В6-С2	учтено в разделе „ЭМ"								
В6-3	В6-КП	В6-SA	0,66	АПВ	3 (1×2,5)	1	Р3-Ц-Х-Ш,15	1	По констр.
		Водяное пожаротушение							
З1-С	З1-КМ	З1-М	0,66	АПВ	4 (1×2,5)	5	ТТ20	5	В полу, по констр.
З2-С	З2-КМ	З2-М	0,66	АПВ	4 (1×2,5)	5	ТТ20	5	В полу, по констр.
П-1	З1-SQ	ШУ-П	0,66	ПВ1	8 (1×1,5)	5	ПВХ 25	5	В полу, по констр.
П-2	З2-SQ	ШУ-П	0,66	ПВ1	8 (1×1,5)	5	ПВХ 25	5	В полу, по констр.
П-3	ШУ-П	SB1-10/SB2-10	0,66	АПВ	4 (1×2,5)	5	ПВХ 25	5	По стене
П-4	ШУ-П	SB1-5/SB2-5	0,66	ПВ1	4 (1×1,5)	30	ТТ 20	30	По стене
П-5	П-СК1	SB1-13/SB2-13	0,66	ПВ1	4 (1×1,5)	15	ТТ 20	15	По стене
П-6	П-СК1	SB1-14/SB2-14	0,66	АПВ	4 (1×2,5)	5	ПВХ 25	5	По стене
П-7	П-СК2	SB1-11/SB2-11	0,66	АПВ	4 (1×2,5)	5	ПВХ 25	5	По стене
П-8	SB1-12/SB2-12	SB1-1/SB2-1	0,66	АПВ	4 (1×2,5)	10	ПВХ 25	10	По стене
П-9	SB1-5/SB2-5	П-СК1	0,66	ПВ1	4 (1×2,5)	30	ТТ 20	30	По стене
П-10	П-СК1	SB1-4/SB2-4	0,66	ПВ1	4 (1×1,5)	10	ТТ 20	10	По стене
П-11	П-СК1	SB1-3/SB2-3	0,66	АПВ	4 (1×2,5)	5	ПВХ 25	5	По стене
П-12	SB1-3/SB2-3	SB1-9/SB2-9	0,66	АПВ	4 (1×2,5)	10	ПВХ 25	10	По стене
П-13	П-СК2	SB1-6/SB2-6	0,66	АПВ	4 (1×2,5)	10	ПВХ 25	10	По стене
П-14	П-СК2	SB1-2/SB2-2	0,66	АПВ	4 (1×2,5)	1	ПВХ 25	1	По стене
П-15	SB1-2/SB2-2	SB1-1/SB2-1	0,66	АПВ	4 (1×2,5)	5	ПВХ 25	5	По стене
П-16	SB1-6/SB2-6	SB1-7/SB2-7	0,66	АПВ	4 (1×2,5)	5	ПВХ 25	5	По стене
П-17	SB1-8/SB2-8	SB1-9/SB2-9	0,66	АПВ	4 (1×2,5)	10	ПВХ 25	10	По стене
П-18	SB1-7/SB2-7	SB1-8/SB2-8	0,66	АПВ	4 (1×2,5)	25	ПВХ 25	25	По стене
П-19	ШУ-П	РУПИ-1		ТПП	10×2×0,5	30	ПВХ 25	30	По стене, в полу
В-2	В-КМ	ШУ-П	0,66	АПВ	2 (1×2,5)	30	ПВХ 25	30	По стене

Взам инв №

Подпись и дата

Инв. отд.

Привязан:

Инв №

ГИП	Разинков	
Нач отд	Несвит	
Н контр	Зуляр	
Гл. спец	Бохман	
Рук гр.	Зуляр	
Инженер	Иманцарь	

264-12-257.86 АСУ

Клуб на 375 посетителей (зал на 300 мест)

Стадия	Лист	Листов
Р	29	

Кабельный журнал / окончание /

Министерство Культуры СССР ЛФ ГИПРОТЕАТР

1861-04

Копир: [illegible]

Формат А2

gost.e-ecolog.ru