ТИПОВОЙ ПРОЕКТ

264-12-257.86

КЛУБ /В КОНСТРУКЦИЯХ 1.020-1/83 НА 375 ПОСЕТИТЕЛЕЙ /ЗАЛ НА 300 МЕСТ/

ДЛЯ СТРОИТЕЛЬСТВА В IВ ПОДРАЙОНЕ
II и III КЛИМАТИЧЕСКИХ РАЙОНОВ

АЛЬБОМ 2

ОТОПЛЕНИЕ И ВЕНТИЛЯЦИЯ. ВОДОПРОВОД И КАНАЛИЗАЦИЯ.
МЕХАНООБОРУДОВАНИЕ ЭСТРАДЫ. КИНОТЕХНОЛОГИЯ.
ЭЛЕКТРОАКУСТИКА. СВЯЗЬ И СИГНАЛИЗАЦИЯ.

gost.e-ecolog.ru

ЦЕНТРАЛЬНЫЙ ИНСТИТУТ
ТИПОВОГО ПРОЕКТИРОВАНИЯ ГОССТРОЯ СССР
МИНСКИЙ ФИЛИАЛ

220600, г.Минск, ул.К.Маркса, 32
Сдано в печать 01.04.1987 г.
Заказ № 8М Тираж 100 экз.
Инв. № 1861/3

ТИПОВОЙ ПРОЕКТ

264-12-257.86

КЛУБ В КОНСТРУКЦИЯХ 1.020-1/83

НА 375 ПОСЕТИТЕЛЕЙ /ЗАЛ НА 300 МЕСТ/

ДЛЯ СТРОИТЕЛЬСТВА В IB ПОДРАЙОНЕ

II И III КЛИМАТИЧЕСКИХ РАЙОНОВ

АЛЬБОМ 2

СОСТАВ ПРОЕКТА

АЛЬБОМ 1. ЧАСТЬ 1.	АРХИТЕКТУРНО-СТРОИТЕЛЬНЫЕ ЧЕРТЕЖИ. ТЕХНОЛОГИЯ.
ЧАСТЬ 2.	ВАРИАНТ С ПОДВАЛОМ. АРХИТЕКТУРНО-СТРОИТЕЛЬНЫЕ ЧЕРТЕЖИ. ТЕХНОЛОГИЯ. ОТОПЛЕНИЕ И ВЕНТИЛЯЦИЯ. ВОДОПРОВОД И КАНАЛИЗАЦИЯ. ЭЛЕКТРООБОРУДОВАНИЕ. СВЯЗЬ И СИГНАЛИЗАЦИЯ.
АЛЬБОМ 2.	ОТОПЛЕНИЕ И ВЕНТИЛЯЦИЯ. ВОДОПРОВОД И КАНАЛИЗАЦИЯ. МЕХАНООБОРУДОВАНИЕ ЭСТРАДЫ. КИНОТЕХНОЛОГИЯ. ЭЛЕКТРОАКУСТИКА. СВЯЗЬ И СИГНАЛИЗАЦИЯ.
АЛЬБОМ 3. ЧАСТЬ 1.	ЭЛЕКТРОСНАБЖЕНИЕ. СИЛОВОЕ ЭЛЕКТРООБОРУДОВАНИЕ. ОСВЕЩЕНИЕ ЗДАНИЯ. ОСВЕЩЕНИЕ ЭСТРАДЫ. АВТОМАТИЗАЦИЯ САНТЕХУСТРОЙСТВ.
ЧАСТЬ 2.	ЭЛЕКТРООБОРУДОВАНИЕ. ЗАДАНИЕ ЗАВОДУ ИЗГОТОВИТЕЛЮ.
АЛЬБОМ 4.	СМЕТЫ /ЧАСТЬ 1, 2, 3/
АЛЬБОМ 8.	ПРОЕКТНАЯ ДОКУМЕНТАЦИЯ НА ПЕРЕВОД ХОЗЯЙСТВЕННО-БЫТОВЫХ ПОМЕЩЕНИЙ В ПОДВАЛЕ ДЛЯ ИСПОЛЬЗОВАНИЯ ПОД ПРУ
АЛЬБОМ 5.	ВЕДОМОСТИ МАТЕРИАЛОВ
АЛЬБОМ 6.	СПЕЦИФИКАЦИЯ ОБОРУДОВАНИЯ
АЛЬБОМ 7.	ИЗДЕЛИЯ ЗАВОДСКОГО ИЗГОТОВЛЕНИЯ

РАЗРАБОТАН
ЛЕНИНГРАДСКИМ ФИЛИАЛОМ
ИНСТИТУТА „ГИПРОТЕАТР"

ГЛАВНЫЙ ИНЖЕНЕР ИНСТИТУТА Б.И. БУЛЫНИН

ГЛАВНЫЙ ИНЖЕНЕР ПРОЕКТА В.Г. РАЗИНКОВ

УТВЕРЖДЕН ГОСГРАЖДАНСТРОЕМ
17 СЕНТЯБРЯ 1984 Г. ПРИКАЗ № 269
ВВЕДЕН В ДЕЙСТВИЕ Л.Ф. „ГИПРОТЕАТР"
19 ДЕКАБРЯ 1985 Г. ПРИКАЗ № 77-А

				ПРИВЯЗАН
ИНВ. №				

Альбом 2

Типовой проект

Ведомость рабочих чертежей основного комплекта

Лист	Наименование	Примечание
1	Общие данные /начало/	
2	Общие данные /окончание/	
3	План на отметке 0.000	
4	План на отметке 3.300	
5	Схема системы отопления	
6	Схема системы теплоснабжения установок П1, П2, П3	
7	Схемы, систем П1, П2, П3	
8	Схемы систем В1, В2, В3, В4, ВЕ1, ВЕ2 ВЕ3, ВЕ4, ВЕ5, ВЕ6, ВЕ7, ВЕ8	
9	Установки систем П1, П2, П3, В1, В2, В3	
10	Установки систем П1, П2, П3, В1, В2, В3. Разрез 1-1.	
	Спецификация.	
11	Установки систем П1, П2, П3, В1, В2, В3. Спецификация	
12	Установка системы У1	
13	Тепловой пункт. План, разрезы 1-1 и 2-2. Теплоноситель вода 95-70°С.	
14	Тепловой пункт. Спецификация. Теплоноситель вода 150-70°С	
15	Тепловой пункт. План, разрезы 1-1 и 2-2. Теплоноситель вода 150-70°С	
16	Тепловой пункт. Спецификация. Теплоноситель вода. 150-70°С	
17	Воздуховод из асбестоцементных листов. Общий ид и узлы. Конструкция изоляции трубопроводов.	

Ведомость ссылочных и прилагаемых документов

Обозначение	Наименование	Примечание
	Ссылочные документы	
4.904-69	Детали крепления санитарно-технических приборов и трубопроводов	
5.904-1 в.1.	Детали крепления воздуховодов	
5.904-5	Гибкие вставки к центробежным вентиляторам	
5.904-4	Двери герметические для вентиляционных камер.	
5.904-20	Клапан обезадерживающий	
5.903-2 в.1.	Воздухосборники для систем отопления и теплоснабжения вентиляционных установок	
1.494-32	Зонты и дефлекторы вентиляционных систем	
1.494-25	Подставки под калориферы	
5.904-17 в.1-1, 1.1-2.	Шумоглушители вентиляционных установок	
1.494-10	Решетки щелевые регулирующие тип Р	
5.904-13 в 1-1	Заслонки воздушные унифицированные для систем вентиляции	
1.494-30. в 2	Установка и крепление центробежных вентиляторов ВЦ4-70	
1.494-30 в.1	Установка и крепление осевых вентиляторов ОВ-300	
5.903-1	Узлы обвязки регулирующих клапанов на трубопроводе теплоснабжения калориферных установок.	
	Прилагаемые документы	
СО	Спецификация оборудования	
ВМ	Ведомость материалов по чертежам основного комплекта марки ОВ	

Ведомость основных комплектов рабочих чертежей

Обозначение	Наименование	Примечание
ОВ	Отопление и вентиляция	
ВК	Водопровод и канализация	
МО	Механооборудование эстрады	
КТ	Кинотехнология	
ЭА	Электроакустика	
СС	Связь и сигнализация	

Основные показатели по чертежам отопления и вентиляции

Наименование здания (сооружения), помещения	Объем м³	Периоды года при t_н °С	Расход тепла, Вт (ккал/ч) На отопление	На вентиляцию	На горячее водоснабжение	Общий	Установленная мощн. электродвигат. квт.	Удельный расход тепла на отопление на 1м² общей полезной площади Вт/ккал/ч
Клуб на 375 посетителей /зал на 300 мест/	5225	-20	86 970 / 74 970	203 905 / 177 505	—	292 875 / 252 475	12,31	80,2 / 69,1
		-30	97 300 / 83 880	248 880 / 214 550	—	346 180 / 298 430		95,4 / 82,2
		-40	89 570 / 77 300	291 020 / 250 890	—	380 700 / 328 190		104,85 / 90,2

Коэффициенты теплопередач „К" ккал/ч м²°С

Наименование ограждения	„К" при расчетной температуре t_н °С -20	-30	-40	Примечание
Наружная стена из керамзитобетона γ = 900 кг/м³	1,1	0,93		
Наружная стена из кирпича	1,2	0,98	0,32	
Окно с двойным остеклением в деревянных переплетах	2,27	2,27		
Окно с тройным остеклением			1,67	
Наружная дверь одинарная	4	4	4	
Наружная дверь двойная	2	2	2	
Кровля над залом	0,734	0,6	0,51	
Кровля над остальными помещениями	0,71	0,583	0,5	
Наружная стена из многослойных панелей γ = 1200 кг/м³ с утеплителем из минеральной ваты	—	—	0,6	

Условные обозначения

Обозначение	Наименование
	На схеме
	Воздуховод из кровельной стали
	Воздуховод из асбоцементных коробов
	Штукатурка на воздуховоде
t_н °С: -20 / -30 / -40 — 95-70: 76×3 / 76×3 / 89×3 — 150-70: — / ⌀80 / —	Температура теплоносителя; Расчетная наружная температура; Диаметр трубопровода; Диаметр трубопровода
	На плане
Кол. при t_н °С: -20: 10; -30: 12; -40: 14	Расчетная температура; Количество секций в приборе

Типовой проект разработан в соответствии с действующими нормами и правилами и предусматривает мероприятия, обеспечивающие взрывную, взрывопожарную и пожарную безопасность при эксплуатации здания.

Главный инженер проекта Разинков

Главный инженер (архитектор) проекта привязывающей организации

Привязан

Инв. №

264-12-257.86 ОВ

ГИП	Разинков	
Нач. отд.	Хомутский	
Н. контр.	Новиков	
Гл. спец.	Новиков	
Рук. гр.	Макитова	
Ст. инж.	Исеева	
Инженер	Стиранова	

Клуб на 375 посетителей /зал на 300 мест/

Стадия	Лист	Листов
Р	1	1*

Общие данные /начало/

Министерство культуры СССР ЛФ ГИПРОТЕАТР

Копировал: Рулькова

Формат А2

1861-03

Инв. № подл. | Подпись и дата | Взам. инв. №

Альбом 2

Типовой проект

Характеристика отопительно-вентиляционных систем

Обозначение системы	кол. систем	Наименование обслуживаемого помещения (технологического оборудования)	Тип установки	Вентилятор: Тип, исполн. по взрывозащите	№	Схема исполнения	Положение	L, м³/ч	P, Па (кгс/м²)	n, об/мин.	Электродвигатель: Тип, исполнение по взрывозащите	N, кВт	n об/мин.	Фильтр: Тип	№	Кол.	ΔP, Па (кгс/м²)	Концентрация, мг/м³: начальная	конечная	Воздухонагреватель $t_г$=95-70°: Тип	№	Кол.	Т-ра нагрева, °С: от	до	Расход тепла, Вт (ккал/ч)	ΔP, Па (кгс/м²)	Примечание	Воздухонагреватель $t_г$=150-70°: Тип	№	Кол.	Т-ра нагрева, °С: от	до	Расход тепла, Вт (ккал/ч)	ΔP, Па (кгс/м²)	Примечание
П1	1	Зрительный зал	АБ.3100-26	ВЦ4-70-6,3-01	6,3	1	Л0°	13200	100	1455	4А132S4	7,5	1455	ФЯВ		9				КВС-9АП	9	2	-1	18	83786 / 72230		параллельно									
																				КВБ-9АП	9	2	-6	18	105840 / 91240		параллельно	КВС9АП	9	2	-6	18	105840 / 91240		последовательно
																				КВБ-10АП	10	2	-11	18	127890 / 110250		параллельно									
П2	1	Административные, кружковые, фойе	А5100-26	ВЦ4-70-5-01	5	1	Пр0°	4675	80	1425	4А90L4	2,2	1425	ФЯВ		6				КВС-7АП	7	2	-9,5	18	45585 / 39125		последовательно									
																				КВБ-7АП	7	2	-19	18	61060 / 52640		последовательно	КВС7АП	7	2	-19	18	61060 / 52640		последовательно
																				КВБ-7АП	7	2	-28	18	75920 / 65450		последовательно									
П3	1	Кинопроекционная	АД.15105-1	ВЦ4-70-3,15-13	3,15	1	Л0°	1530	35	1365	4АА63В4	0,37	1365	ФЯВ		1				КВС6АП	6	1	-20	18	19940 / 17190		—									
																				КВБ6АП	6	1	-30	18	25180 / 21710		—	КВС6АП	6	1	-30	18	25180 / 21710		—
																				КВБ6АП	6	1	-40	18	30450 / 26230		—									
В1	1	Санузлы, курительная	А3.15105-1	ВЦ4-70-3,15-03	3,15	1	А0°	1540	35	1365	4АА63В4	0,37	1365																								
В2	1	Кружковые, фойе	А4100-2	ВЦ4-70-4-01	4	1	Пр0°	3490	45	1390	4А71В4	0,75	1390																								
В3	1	Кинопроекционная	А3.15105-1	ВЦ4-70-3,15-03	3,15	1	Л0°	1530	35	1365	4АА63В4	0,37	1365																								
В4	1	Щитовая		ВЦ4-70-2,5Н2-01	2,5	1	Л0°	550	16	1400	В63А4	0,27	1400																								
У1	1	Завеса главного входа		06-300	4			5500	12	2840	4А71А2	0,75	2840							КВБ-9АП	9	2	16	50	56790 / 48960		последовательно	КВС7АП	7	2	16	50	56790 / 48960		последовательно.

План-схема

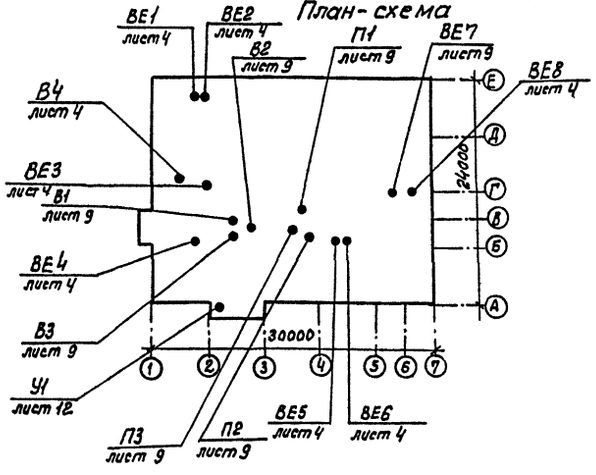

Таблица потери тепла по помещениям

N п/п	Наименование помещения	Потери тепла при $t_н$ °С: -20	-30	-40
1	Водомер, I этаж тепловой пункт.	1750	2000	1780
2	Коридор	1925	2213	1930
3	Фойе	5580	6940	6260
4	Гардероб	2240	2510	2050
5	Касса	300	313	181
6	Комната клубного персонала	1050	1214	1110
7	Кружковая	1400	1650	1515
8	Лестница	5070	5680	5020
9	Клубный архив	900	1030	920
10	Склад объемных декораций	1930	2435	2855
11	Зрительный зал	25045	27730	25830
12	Лестница	3920	4330	2300
13	Курительная и санузлы	94	120	150
14	Кладовые	70	90	112
15	Аппаратная II этаж освещения	2070	2220	1890
16	Кинопроекционная	590	620	644
17	Коридор	2225	2470	2143
18	Электрощитовая	205	220	234
19	Звукоаппаратная	280	290	303
20	Коридор	2110	2220	2240
21	Библиотека	3880	4260	3880
22	Гостиная	2960	3380	3470
23	Кабинет передового опыта и политпросвещения	2340	2560	2370
24	Кружковая	1760	1890	1740
25	Кружковая	1920	2130	1970
26	Коридор	2140	2490	2660
27	Венткамера	670	720	770
28	Венткамера	550	590	630

Общие указания

1. В основу проектных решений положены: СН и П II-33-75* „Отопление, вентиляция и кондиционирование воздуха;" СН и П II-Л.16-71 „Клубы", СН и П II-73-76 „Кинотеатры."
2. Расчетные параметры наружного воздуха -20°С, -30°С, -40°С. Расчётные параметры внутреннего воздуха приняты в соответствии со СН и П II-Л.16-71.
3. Теплоснабжение от внешнего источника. Основной вариант: теплоноситель - горячая вода 95-70°С. Второй вариант: теплоноситель - перегретая вода 150-70°С. Присоединение систем отопления через элеватор. Температура теплоносителя после элеватора 95-70 °С.
4. Воздуховоды систем вентиляции выполнить из асбоцементных коробов и тонколистовой кровельной стали.
5. Зазоры в местах прохода воздуховодов и трубопроводов через строительные конструкции заделать цементным раствором.
6. Воздуховоды, проходящие транзитом через помещения, оштукатурить огнезащитной перлитовой штукатуркой объемной массой до 400 кг/м³ δ= 25мм по металлической сетке.
7. Трубопроводы систем отопления, нагревательные приборы и воздуховоды окрасить масляной краской за 2 раза.
8. Трубопроводы теплоснабжения калориферов и систем отопления, перед изоляцией покрыть битумным лаком БТ-577.
9. Трубопроводы систем теплоснабжения калориферов и трубопроводы систем отопления проложенные в подпольных каналах, изолировать скорлупами минераловатными δ= 40 мм на фенольном связующем с последующей обертокой стеклотканью.
10. Монтаж воздуховодов и трубопроводов вести в соответствии со СН и П II-28-76 „Правила производства и приемки работ."

Привязан

Инв. №

ГИП	Разинков	
Нач. отд.	Хомутский	
Н. контр.	Новиков	
Гл. спец.	Новиков	
Рук. гр.	Максимова	
Ст. инж.	Исеева	
Инж.	Стирнова	

264-12-257.86 ОВ

Клуб на 375 посетителей /зал на 300 мест/

Стадия	Лист	Листов
Р	2	

Общие данные /окончание/

Министерство культуры СССР ЛФ ГИПРОТЕАТР

Копировал: Рудакова

1861-03 Формат: А2

Инв. № подл. | Подпись и дата | Взам. инв. №

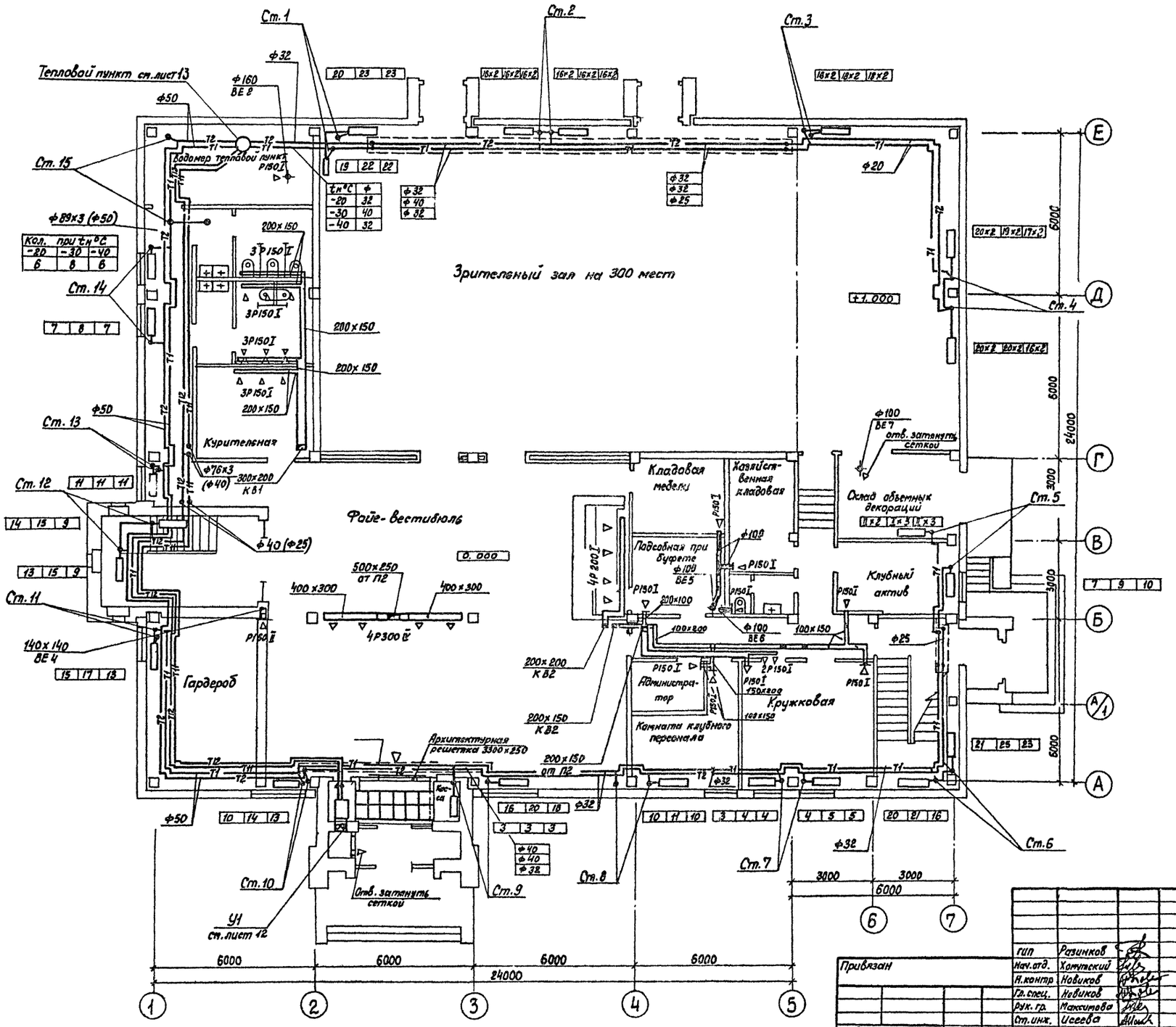

Условные обозначения стальных штампованных радиаторов

N	Наименование	Обозначение
1	РСГ2-1-500-6-2.14	I
2	РСГ2-1-500-6-2,4	II

Альбом 2

Типовой проект

Согласовано

Нач. АМ1	Игнатов	
Нач. МТО	Бунич	
Нач. ЭТО	Несвит	

Взам. инв. №

Подпись и дата

Инв. № подл.

Гип	Разинков	
Нач. отд.	Хомутский	
Н. контр.	Новиков	
Гл. спец.	Новиков	
Рук. гр.	Максимова	
Ст. инж.	Исеева	
Инж.	Смирнова	

Привязан

Инв. №

264-12-257.86 ОВ

Клуб на 375 посетителей (зал на 300 мест)

План на отм. 0.000

стадия	лист	листов
Р	3	

Министерство культуры СССР
ЛФ ГИПРОТЕАТР

Копировал: Рулькова

1861-03

Формат: А2

Альбом 2

Типовой проект

Вариант	Кол. при $t_н$ °С		
	-20	-30	-40
Без подвала	15	16	13
с подвалом	18	19	15

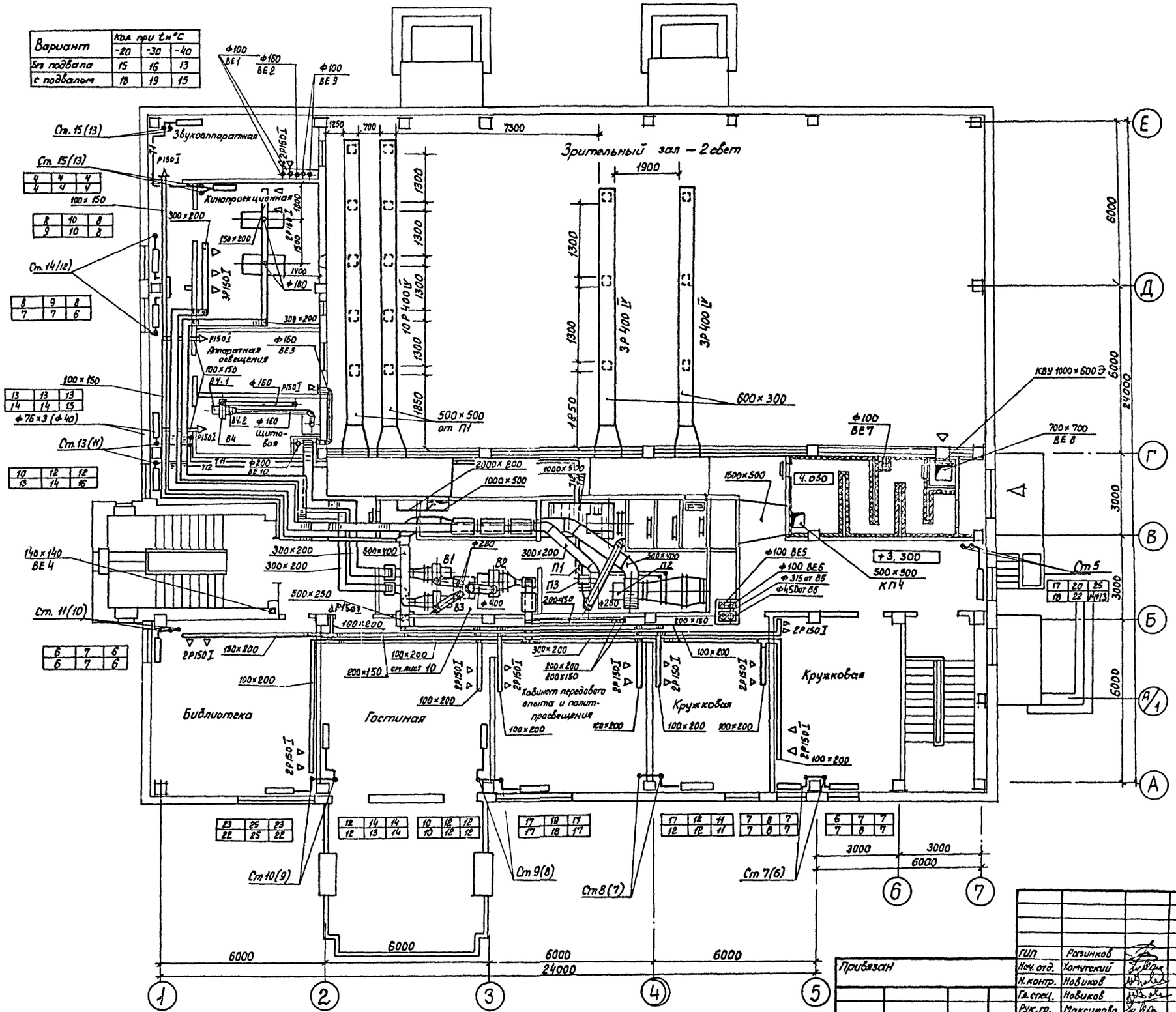

1. Системы П4; В5; В6 для варианта с подвалом.

Гип	Разинков		
Нач. отд.	Хомутский		
Н. контр.	Новиков		
Гл. спец.	Новиков		
Рук. гр.	Максимова		
Ст. инж.	Исеева		
Инж.	Смирнова		

Привязан

Инв. №

264-12-257.86 ОВ

Клуб на 375 посетителей (зал на 300 мест)

План на отм. 3.300

Стадия	Лист	Листов
Р	4	

Министерство культуры СССР
ЛФ ГИПРОТЕАТР

Копировал. Рулькова

1861-03

Формат: А2

Согласовано

Нач. АМ1 Игнатов

Нач. МТО Бунич

Нач. ЭТО Несвит

Инв. № подл. | Подпись и дата | Взам. инв. №

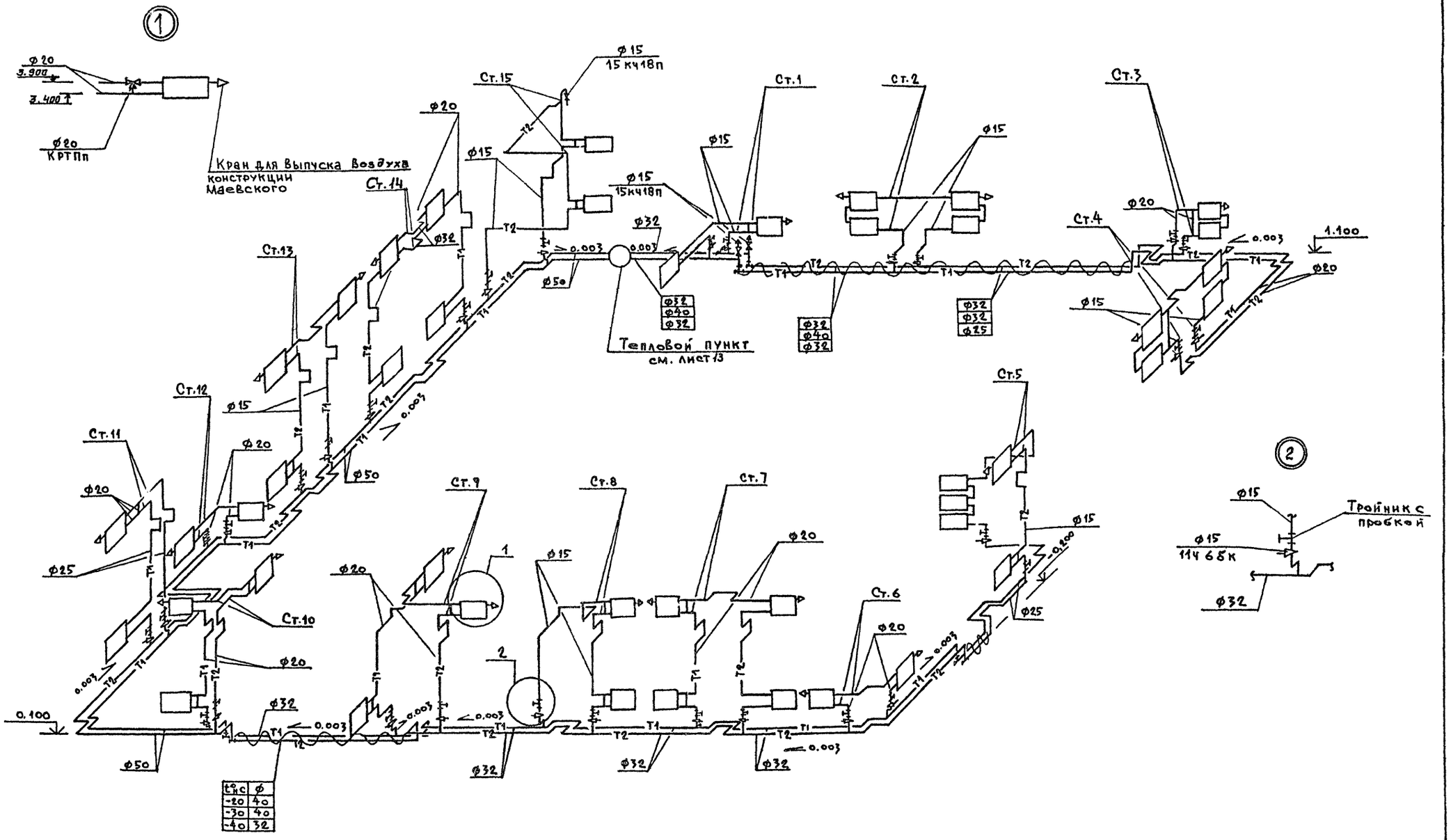

tнс	Ф
-20	40
-30	40
-40	32

1. Диаметры подводок и замыкающих участков принять по диаметру стояка.

Альбом 2

Типовой проект

Инв. № подл.	Подпись и дата	Взам. инв. №

ГИП	Радинков	
Нач. отд.	Хомутский	
Н. контр.	Новиков	
Гл. спец.	Новиков	
Рук. гр.	Максимова	
Ст. инж.	Исеева	
Инженер	Смирнова	

Привязан:

Инв. №

264-12-257.86 ОВ

Клуб на 375 посетителей / Зал на 300 мест /

Стадия	Лист	Листов
Р	5	

Схема системы отопления

Мин. Культуры СССР ЛФ ГИПРОТЕАТР

1861-03

Копир.: Ливащ

Формат: А2

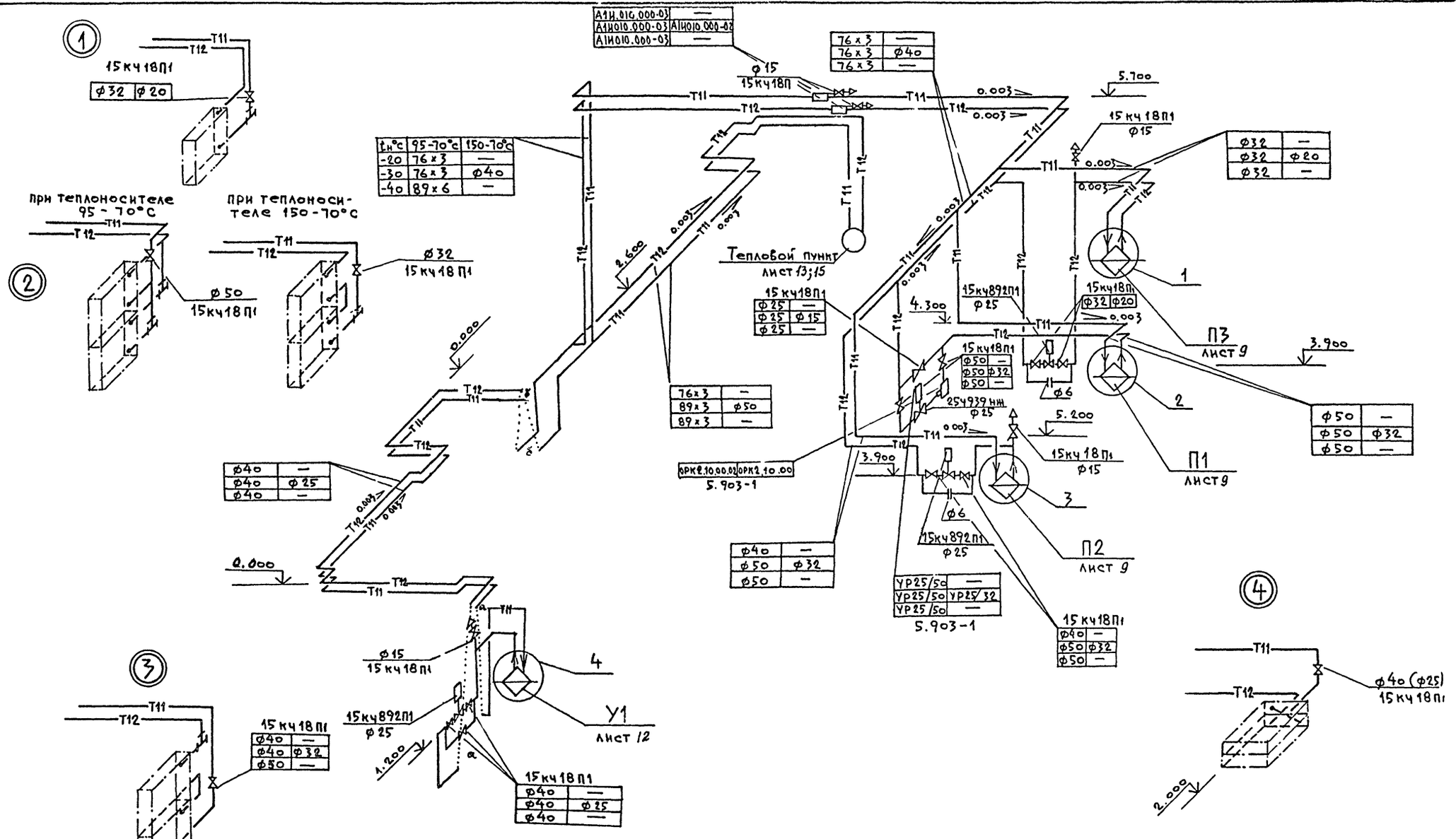

Инв. № подл.	Подпись и дата	Взам. инв. №

Привязан:	ГИП	Разинков	
	Нач. отд.	Хомутский	
	Н. контр.	Новиков	
	Гл. спец.	Новиков	
	Рук. гр.	Максимов	
	Ст. инж.	Исеева	
Инв. №	Инженер	Смирнова	

264-12-257.86 ОВ

Клуб на 375 посетителей /зал на 300 мест/	Стадия	Лист	Листов
	Р	6	
Схема системы теплоснабжения установок П1, П2; П3, У1.	Мин. культуры СССР ЛФ ГИПРОТЕАТР		

1861-03

Копир.:

Формат: А2

Альбом 2

Типовой проект

Инв. № подл. | Подпись и дата | Взам. инв. №

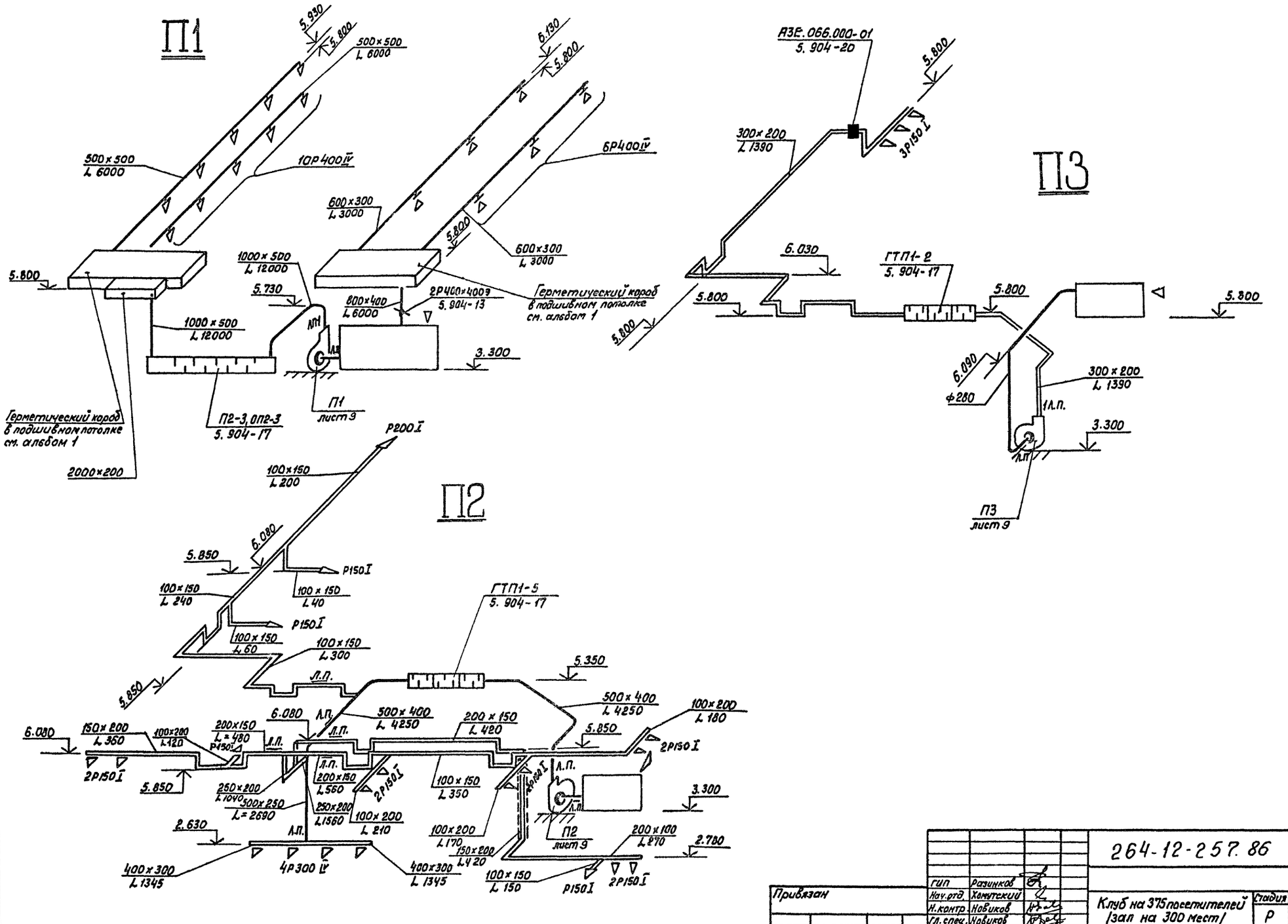

				264-12-257.86 ОВ	
		ГИП	Разинков		
Привязан		Нач.отд.	Хомутский	Клуб на 375 посетителей (зал на 300 мест)	Стадия: Р; Лист: 7; Листов:
		Н.контр.	Новиков		
		Гл.спец.	Новиков		
		Рук.гр.	Максимова	Схемы систем П1; П2; П3	Министерство культуры СССР ЛФ ГИПРОТЕАТР
		Ст.инж.	Исеева		
Инв. №		Инж.	Стирнова		

Копировал: Рулькова

1861-03

Формат: А2

Альбом 2

Типовой проект

В1

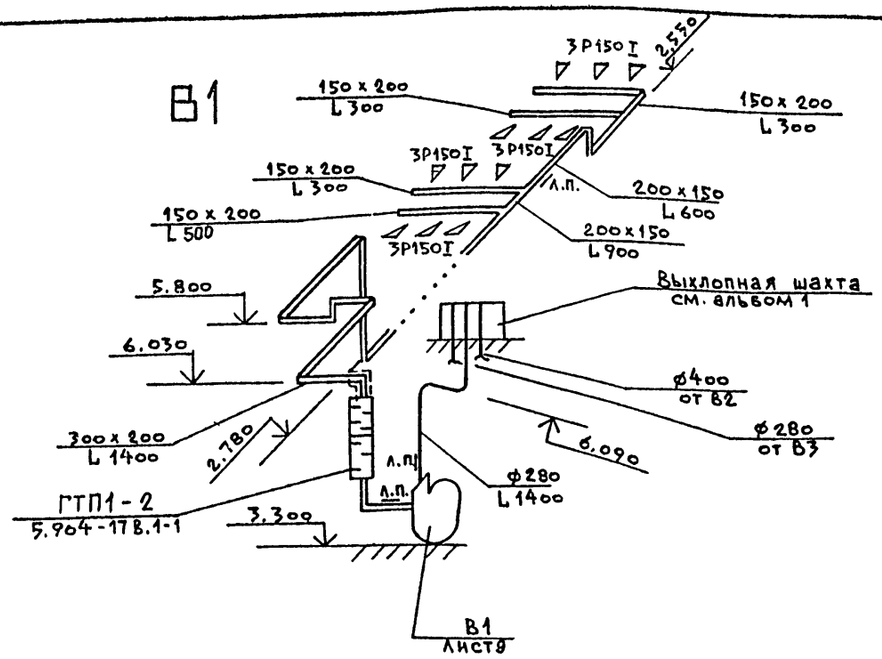

В3

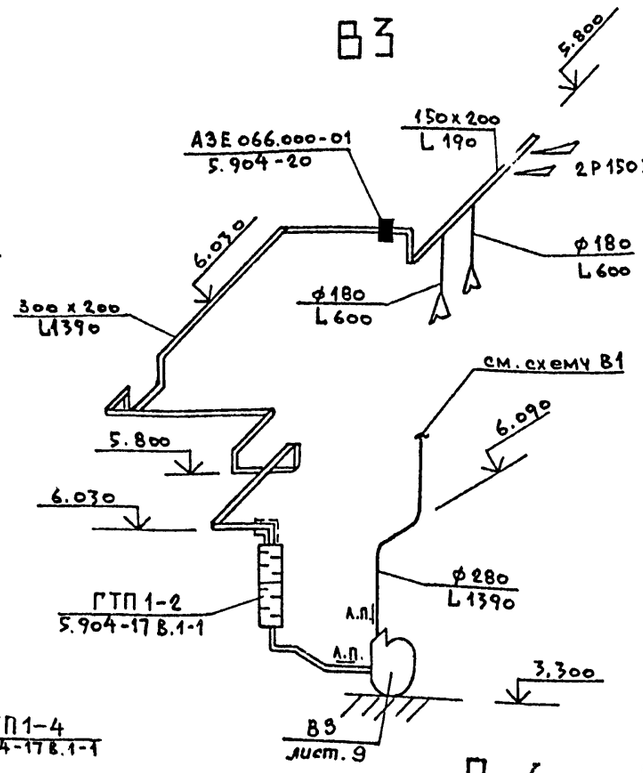

ВЕ1

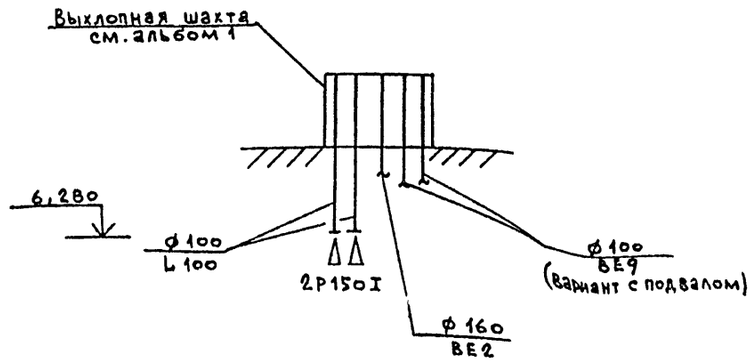

В2

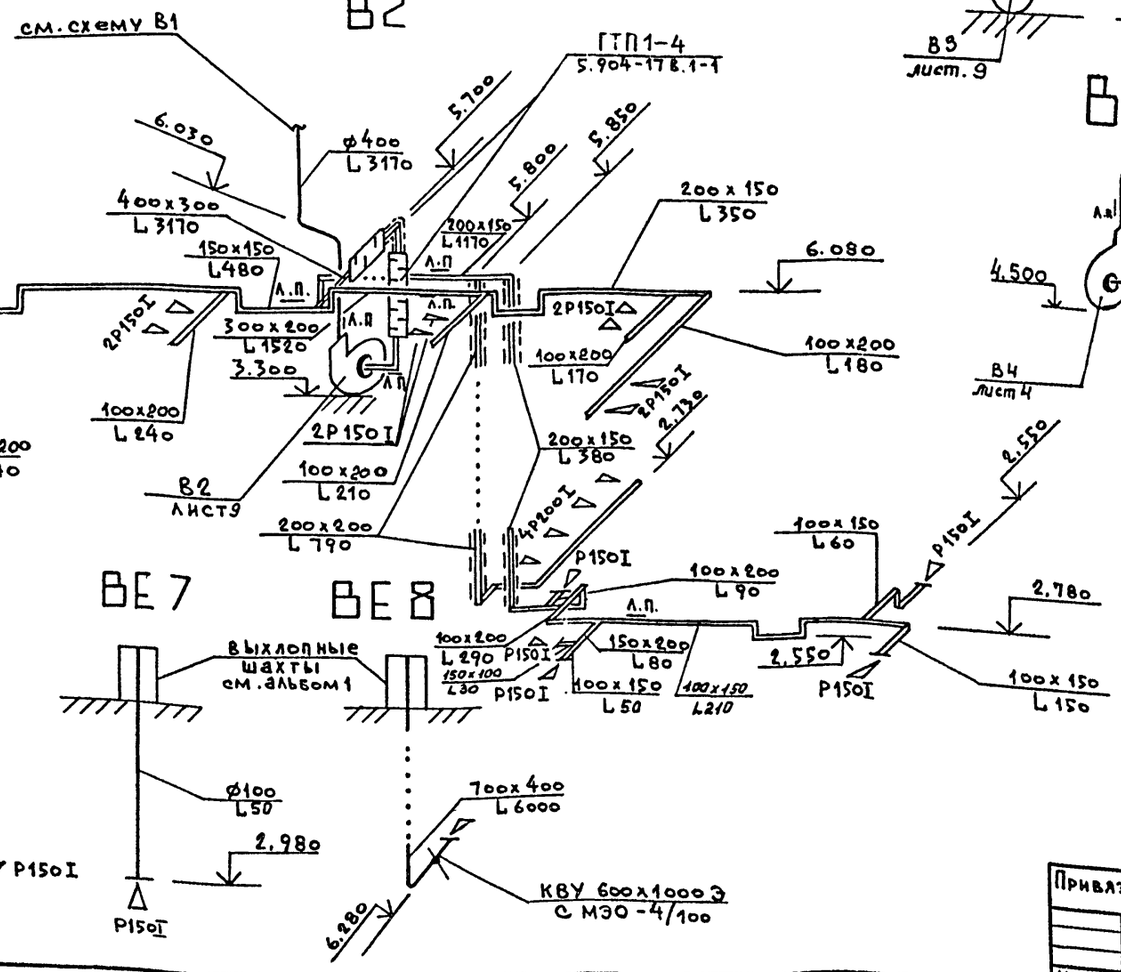

ВЕ2

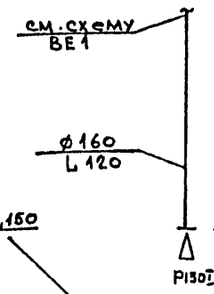

ВЕ3

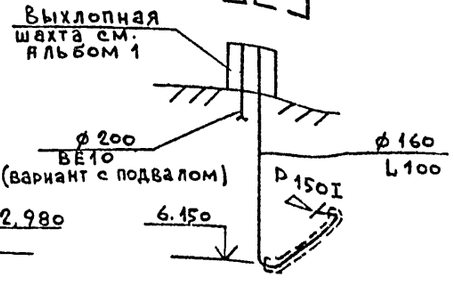

В4

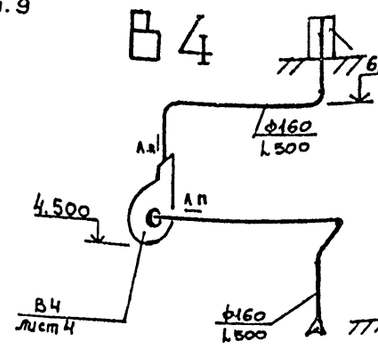

ВЕ4

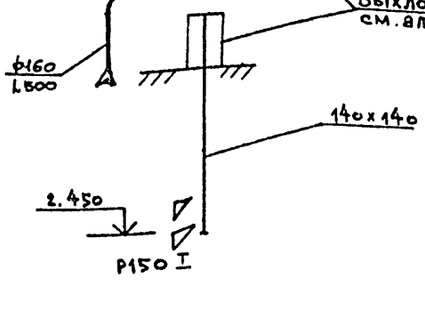

ВЕ5

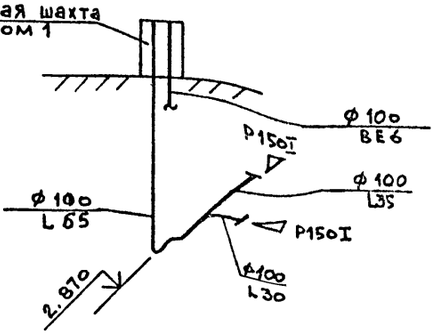

ВЕ6

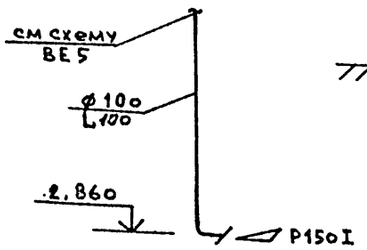

ВЕ7

ВЕ8

ГИП	Разинков		
Нач.отд	Хомутский		
Н.контр.	Новиков		
Гл.спец.	Новиков		
Рук.гр.	Максимова		
Ст.инж.	Исеева		
Инженер	Смирнова		

Привязан:

Инв. №

264-12-257.86 ОВ

Клуб на 375 посетителей /зал на 300 мест/

Стадия	Лист	Листов
Р	8	

Схемы систем В1; В2; В3; В4; ВЕ1; ВЕ2; ВЕ3; ВЕ4; ВЕ5; ВЕ6; ВЕ7; ВЕ8.

Министерство культуры СССР
ЛФ ГИПРОТЕАТР

1861-03

Копир Лиц-

Формат А2

Инв. № подл. | Подпись и дата | Взам. инв. №

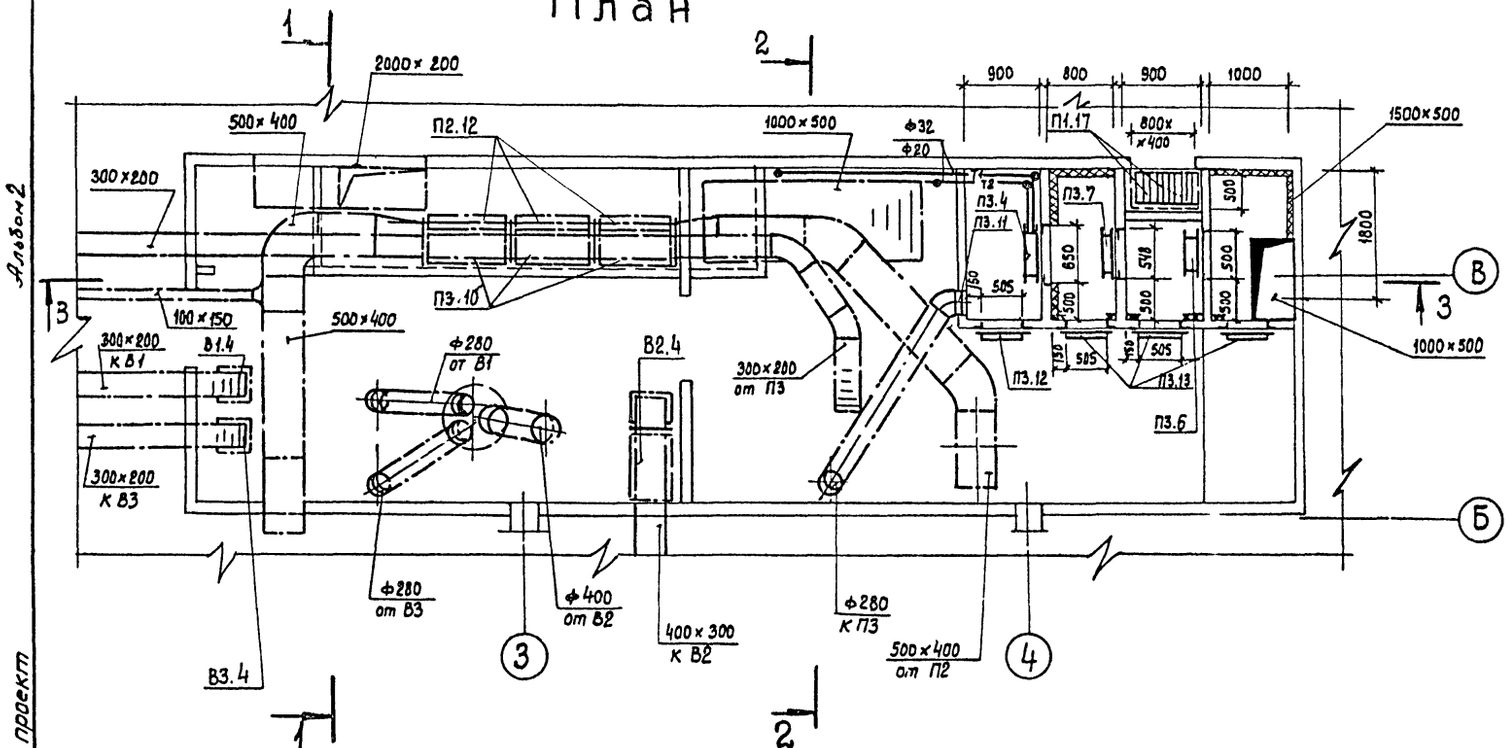

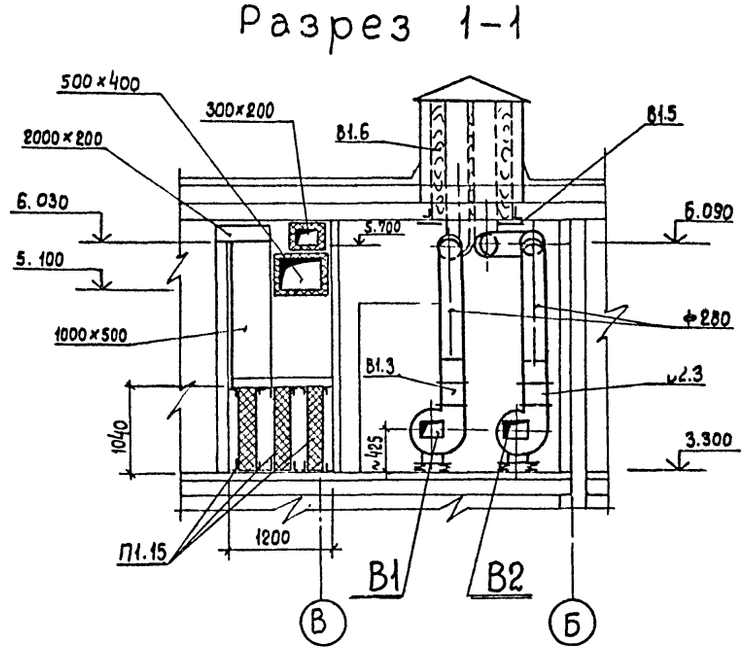

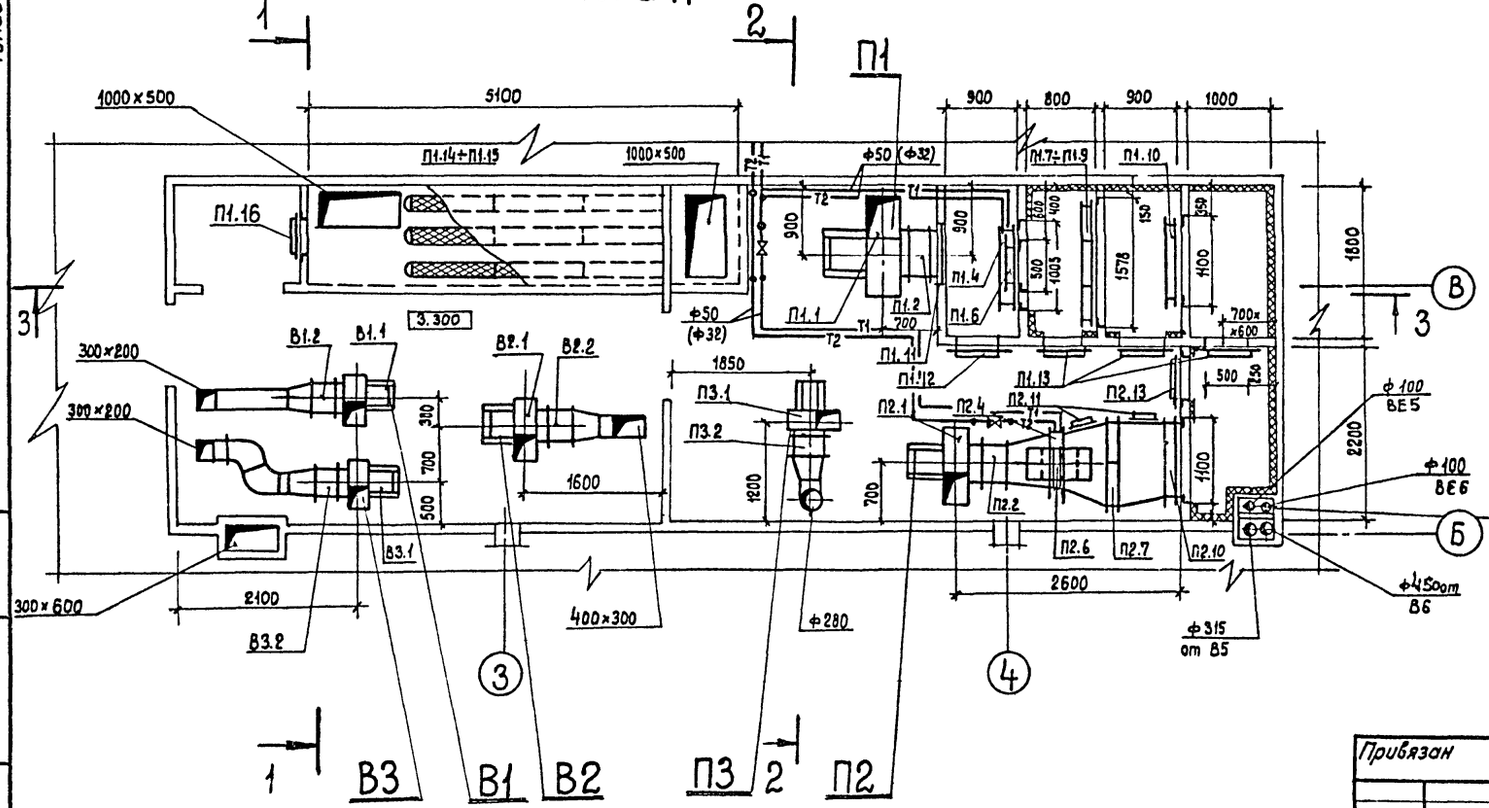

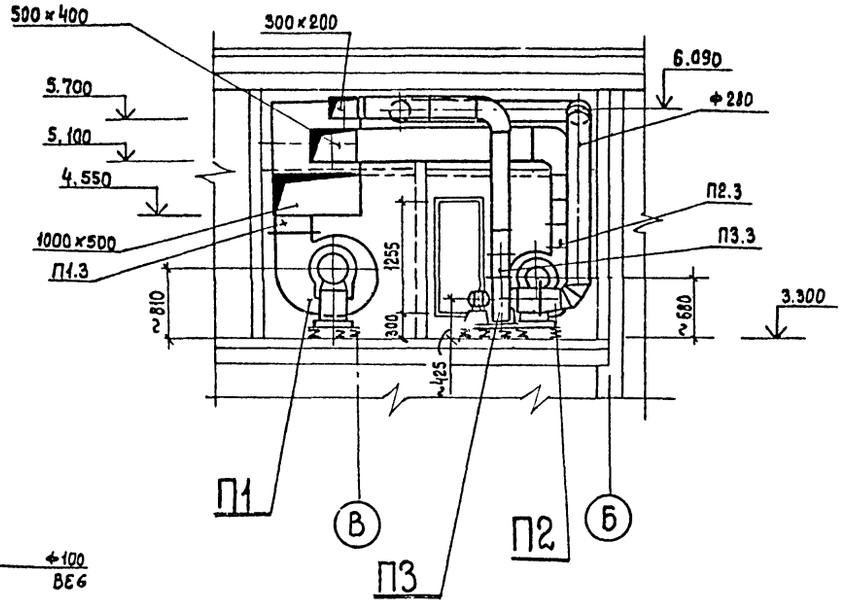

Типовой проект

Альбом 2

Привязан	ГИП	Разинков		264-12-257.86 ОВ		
	Нач. отд	Хомутский		Клуб на 375 посетителей (зал на 300 мест)	Стадия	Лист	Листов
	Гл. спец.	Новиков			Р	9	
	Рук. гр.	Максимова		Установки систем П1; П2; П3; В1; В2; В3	МИНИСТЕРСТВО КУЛЬТУРЫ СССР ЛФ ГИПРОТЕАТР		
Инв. №	Ст. инж.	Исеева					
	Инженер	Смирнова					

Копировал: Рулькова 1861-03 Формат А2

Инв. № подл. | Подпись и дата | Взамен инв. №

Альбом 2

Типовой проект

Разрез 3-3

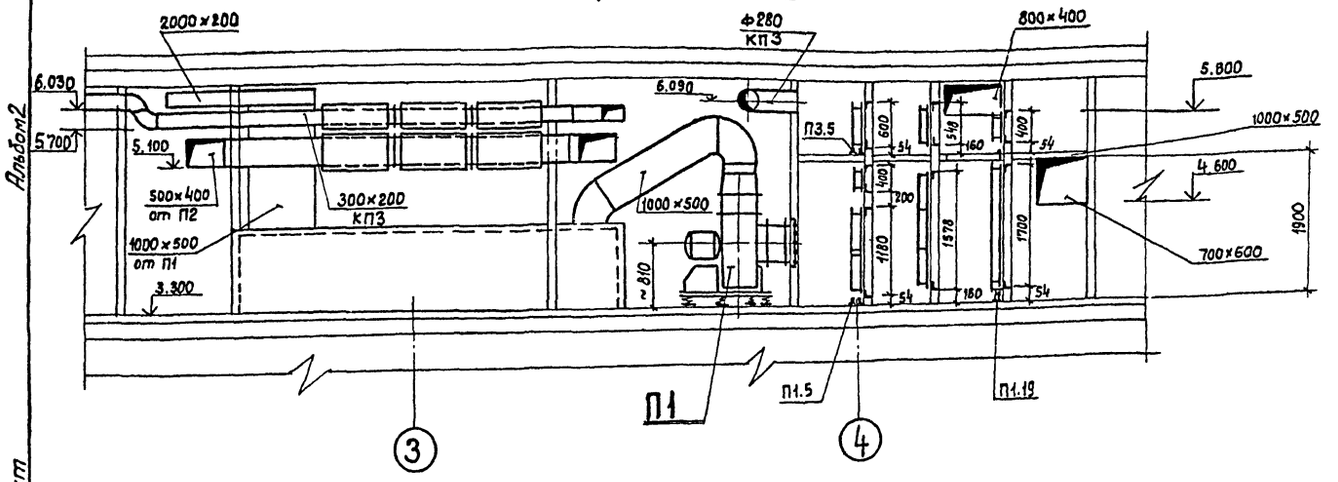

Марка поз.	Обозначение	Наименование	Кол.	Марка ед. кг.	Примечание
		В4			
В4.1		Вентилятор центробежный В-Ц4-70 №2,5 Ц2-01 исп.1 , полож. ЛО°; с электродвигателем В 63 А4; n=1400 об/мин N=0,27 квт.	1	32,71	
В4.2	5.904-5	Вставка гибкая В8-17	1	2,82	
В4.3	5.904-5	Вставка гибкая ВН-10	1	2,66	

Марка поз.	Обозначение	Наименование	Кол.	Марка ед. кг.	Примечание
		В1			
В1.1		Агрегат вентиляторный А3.15.105-1 , компл.	1	37,8	
		а) Вентилятор центробежный В-Ц4-70 №3.15 исп. 1 , положен. ЛО°			
		б) Электродвигатель 4АА63В4; n=1365 об/мин. N=0,37 квт.			
В1.2	5.904-5	Вставка гибкая В8-18	1	3,45	
В1.3	5.904-5	Вставка гибкая ВН-11	1	3,3	
В1.4	5.904-17 61-1	Глушитель шума трубчатый ГТП1-2 300×200	2	26.2	
В1.5		Диафрагма из тонколистовой стали по гост 19904-74* δ=2,0 от 900×900	2	6.31	
В1.6		Наполнитель из минеральной ваты по гост 4640-84	0,6	–	м³
		В2			
В2.1		Агрегат вентиляторный А4.100-2 , компл.	1	62,8	
		а) Вентилятор центробежный В-Ц4-70 №4 исп. 1 , положен. ПРО°			
		б) Электродвигатель 4А71В4; n=1390 об/мин N=0,75 квт.			
В2.2	5.904-5	Вставка гибкая В8-19	1	5,13	
В2.3	5.904-5	Вставка гибкая ВН-12	1	4.12	
В2.4	5.904-17	Глушитель трубчатый ГТ.П1-4; 400×300	3	39,7	
		В3			
В3.1		Агрегат вентиляторный А3,15.105-1 , компл.	1	37,8	
		а) Вентилятор центробежный В-Ц4-70 №3,15 исп. 1 , положен. ЛО°			
		б) Электродвигатель 4АА63В4; n=1365 об/мин. N=0,37 квт			
В3.2	5.904-5	Вставка гибкая В8-18	1	3,45	
В3.3	5.904-5	Вставка гибкая ВН-11	1	3,3	
В3.4	5.904-17	Глушитель шума трубчатый ГТП-2; 300×200	2	26,2	

1. Установку системы В4 см. лист 4

Привязан

Инв. №

Инв. № подл. | Подпись и дата | Взам. инв. №

ГИП	Разинкав	
Нач. отд.	Хомутецкий	
Гл. спец.	Новиков	
Рук. гр.	Макеитова	
Ст. инж.	Исеева	
Инженер	Стирнова	

264-12-257.86 ОВ

Клуб на 375 посетителей (зал на 300 мест)

Стадия	Лист	Листов
Р	10	

Установки систем П1, П2, П3 и В1, В2, В3. Разрез 3-3 Спецификация

Министерство культуры СССР
ЛФ ГИПРОТЕАТР

Копировал: Рулькова

1861-03

Формат А2

Альбом 2

Типовой проект

Марка поз.	Обозначение	Наименование	Кол.	Марка ед. кг.	Примечание
		П1			
П1.1		Агрегат вентиляторный			
		А6,3.100-2б. компл.:	1	199	
		а) Вентилятор центробежный			
		В-Ц4-70 №6,3 исп.1.			
		положение Л0°			
		б) Электродвигатель			
		4А132S4; n=1455 об/мин N=7,5 кВт			
П1.2	5.904-5	Вставка гибкая ВВ-21	1	9.95	
П1.3	5.904-5	Вставка гибкая ВН-14	1	6.26	
П1.4	ГОСТ 7201-80*	Калорифер КВС9А-П $t_{т.н}$=95-70°С	2	83.8	$t_н$=-20°С
П1.4	ГОСТ 7201-80*	Калорифер КВС10А-П	2	102.2	$t_н$=-40°С
П1.4	ГОСТ 7201-80*	Калорифер КВ59А-П	2	109.1	$t_н$=-30°С
П1.4	ГОСТ 7201-80*	Калорифер КВС9А-П $t_{т.н}$=150-70°	2	83.8	$t_н$=-30°С
П1.5	1.494-25	Подставка под калорифер			
		тип 1; h=104 мм	4	0,8	
П1.6	5.904-13 В 1-1	Заслонка воздушная унифицированная Р400×300Р;			
		АЗД.132-000-02	1	9.1	
П1.7		Фильтр ФЯВ	9	7.9	
П1.8		Рама фильтра из L56×4 по			
		ГОСТ 8509-72* 1546×1546	1	22.0	
П1.9		Фланец из L 63×40×4 по			
		ГОСТ 8510-72* разм 1562×1562	1	20.4	
П1.10		Клапан воздушный утепленный			
		с эл. подогревом КВУ1000×1600			
		с эл. приводом МЭО-10/100	1	121.8	
П1.11		Ограждение всас. отв. вент.			
		ф630 из сетки №10-2 по			
		ГОСТ 3826-82	1		
П1.12	5.904-4	Дверь герметическая			
		утепл. ДУс 0,5×1,25	1	33.6	
П1.13	5.904-4	Дверь герметическая			
		неутепл. ДУс 0.5×1,25	3	24.0	
П1.14	5.904-17	Пластины шумоглушителя			
		П2-3	9	25.9	
П1.15	5.904-17	Обтекатели для пластин			
		ОП2-3	6	2.16	
П1.16		Дверь герметическая			
		неутепл. ДУс 0,4×0,9	1	17.8	
П1.17	5.904-13 В1-1	Заслонка воздушная			С электро
		унифицированная			приводом
		Р400×400Э АЗД 130-000-03	2	17.9	МЭО 063/63-0,25
П1.18	1.494-25	Подставка под заслонку утепленную тип 1			
		h=104	2	0,8	

Марка поз.	Обозначение	Наименование	Кол.	Марка ед. кг.	Примечание
		П2			
П2.1		Агрегат вентиляторный			
		А5100-2д, компл.:	1	104.7	
		а) Вентилятор центробежный В-Ц4-70 №5 исп.1,			
		положение ПрО°			
		б) Электродвигатель 4А90L4;			
		n=1425 об/мин; N=2,2 кВт.			
П2.2	5.904-5	Вставка гибкая ВВ-20	1	6.76	
П2.3	5.904-5	Вставка гибкая ВН-13	1	5.02	
П2.4	ГОСТ 7201-80*	Калорифер КВС7А-П $t_{т.н}$=95-70°С	2	65.6	$t_н$=-20°С
П2.4	ГОСТ 7201-80*	Калорифер КВ57А-П —"—	2	84.0	$t_н$=-30°;-40°
П2.4	ГОСТ 7201-80*	Калорифер КВС7А-П $t_{т.н}$=150-70°	2	65.6	$t_н$=-30°С
П2.5	1.494-25	Подставка под калорифер			
		тип 1, h=104	4	0,8	
П2.6	5.904-13 В1-1	Заслонка воздушная унифицированная Р400×200Р;			
		АЗД.132-000-01	1	7,0	
П2.7		Фильтр ФЯВ	6	7,9	
П2.8		Рама фильтра из L56×4 по			
		ГОСТ 8509-72*; 1032×1546	1	18,5	
П2.9		Фланец из L63×40×4 по			
		ГОСТ 8510-72* разм 1048×1552	1	17.1	
П2.10		Клапан воздушный утепленный с эл. подогрев КВУ500×1000			
		с эл приводом МЭО-4/100	1	54,6	
П2.11	5.904-4	Дверь герметическая			
		Неутепл. ДУс 0,4×0,9	2	17.8	
П2.12	5.904-17	Глушитель шума трубчатый ГТП1-5; 400×400	3	37.3	
П2.13	5.904-4	Дверь герметическая неутепленная ДУс 0,5×1,25	1	24.0	
П2.14	1.494-25	Подставка под фильтр			
		тип 1, h=104	2	0.8	
П2.15	ГОСТ 19903-74*	Переход из лист. ст. δ=1,5			
		ф560÷655×503, ℓ=500	1	22.75	
П2.16	ГОСТ 19903-74*	Переход из лист. ст. δ=1,5			
		655×503÷1546×1032, ℓ=500	1	44.7	
П2.17	ГОСТ 19903-74*	Таже 1546×1032÷1000×600			
		ℓ=500	1	44.5	

Марка поз.	Обозначение	Наименование	Кол.	Марка ед. кг.	Примечание
		П3			
П3.1		Агрегат вентиляторный			
		А3,15-105-1, компл.:	1	37.8	
		а) Вентилятор центробежный В-Ц4-70 №3,15 исп.1,			
		положение Л0°			
		б) Электродвигатель 4АА63В4;			
		n=1365 об/мин N=0,37 кВт			
П3.2	5.904-5	Вставка гибкая ВВ-18	1	3.45	
П3.3	5.904-5	Вставка гибкая ВН-11	1	3.3	
П3.4	ГОСТ 7201-80*	Калорифер КВС6А-П $t_{т.н}$=95-70°С	1	56.2	$t_н$=-20°С
П3.4	ГОСТ 7201-80*	Калорифер КВ6СА-П	1	72,7	$t_н$=-30°;-40°
П3.4	ГОСТ 7201-80*	Калорифер КВС6А-П $t_{т.н}$=150-70°	1	56.2	$t_н$=-30°
П3 5	1.494-25	Подставка под калорифер			
		тип 1, h=104 мм	4	0.8	
П3.6	5.904-13 В 1-1	Заслонка воздушная унифицированная Р400×300Э; АЗД130-02	1	16,5	Без привода 130-063/63-0,25
П3.7		Фильтр ФЯВ	1	7.9	
П3.8		Рама фильтра из L56×4 по			
		ГОСТ 8509-72*; 516×516	1	7.9	
П3.9		Фланец из L63×40×4 по ГОСТ			
		8510-72*; разм. 532×532	1	7.3	
П3.10	5.904-17	Глушитель шума трубчатый ГТП1-2 300×200	3	26.2	
П3.11		Ограждение всас. отб. вент.			
		ф3/5 из сетки №10-2			
		по ГОСТ 3826-82			
П3.12	5.904-4	Дверь герметическая			
		утепл. ДУс 0,5×1,25	1	33.6	
П3.13	5.904-4	Дверь герметическая			
		неутепл. ДУс 0,5×1,25	3	24.0	

Инв. № подл. | Подпись и дата | Взам. инв. №

Привязан

Инв. №

ГИП	Разинков	
Нач. отд	Хамутский	
Гл. спец.	Новиков	
Рук. гр.	Максимова	
Ст. инж.	Усеева	
Инжен.	Спирнова	

264-12-257.86 ОВ

Клуб на 375 посетителей (зал на 300 мест)

Стадия	Лист	Листов
Р	11	

Установка систем П1; П2; П3; В1; В2; В3; Спецификация

Министерство культуры СССР
ЛФ ГИПРОТЕАТР

Копировал: Рулькова

1861-03

Формат А2

Альбом 2

Типовой проект

Разрез 1-1

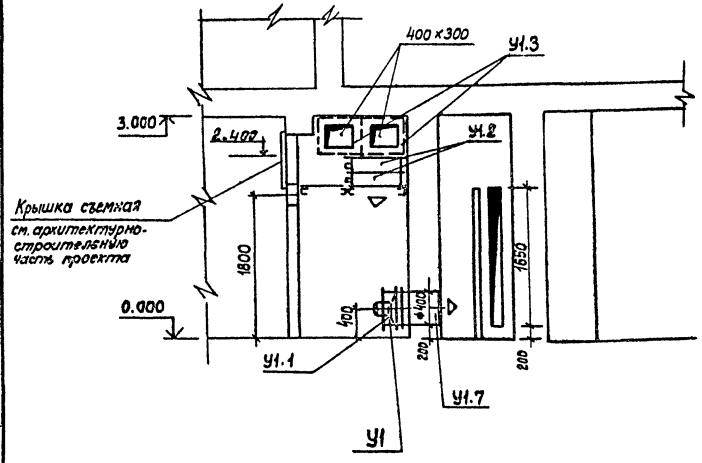

схема системы У1

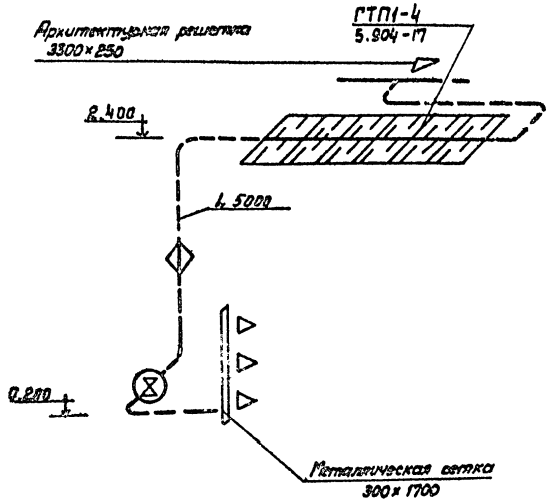

План

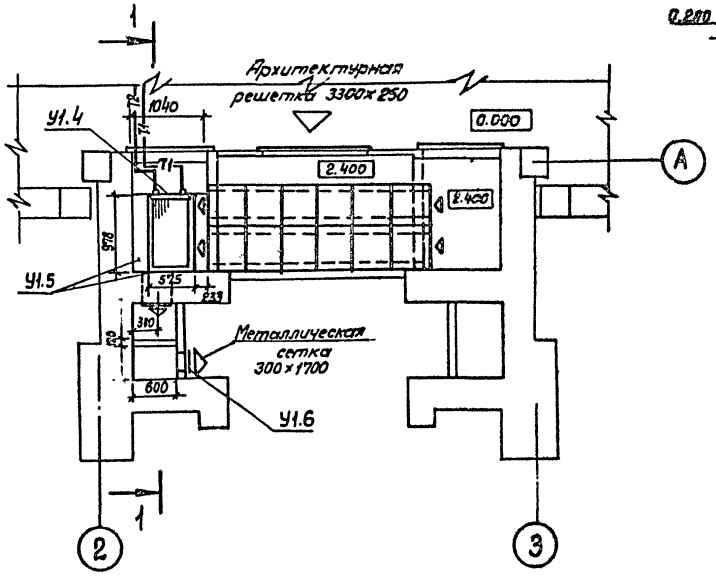

Марка поз.	Обозначение	Наименование	Кол.	Масса ед. кг.	Примечание
		У1			
У1.1		Вентилятор осевой			
		806-300-4			
		с электродвигателем			
		4А71А2; n=2840 об/мин.			
		N=0,75 квт.	1	28,0	
У1.2	гост 7201-80*	Калорифер КВБ9А-П $t_{тн}$=95-70°С	2	109,1	$t_н$=-20°С; -30°С-40°С
У1.2	гост 7201-80*	Калорифер КВС7А-П $t_{тн}$=150-70°С	2	65,6	$t_н$=-50°С
У1.3	5.904-17	Глушитель шума труб-			
		чатый ГТП1-4; 400×300	12	33,7	
У1.4		Лист δ=1,5мм из стали			
		по гост 19903-74* разм.			
		1040×820	1	6,75	
У1.5		Лист δ=1,5мм из стали			
		по гост 19903-74* разм.			
		230×970	2	1,78	
У1.6		Сетка N5-1 по			
		гост 3826-82; 300×1700	1		
У1.7		Патрубок из листовой			
		стали по гост 19903-74*			
		δ=1,0мм, Ф400;			
		l=600 мм	1	5,94	

Привязан	ГИП	Разинков	264-12-257.86 ОВ		
	Нач.отд.	Хомутский	Клуб на 375 посетителей (зал на 300 мест)	Стадия	Лист	Листов
	Гл.спец.	Новиков		Р	12	
	Рук.гр.	Максимова	Установка системы У1	Министерство культуры СССР ЛФ ГИПРОТЕАТР		
Инв. №	Ст.инж.	Исеева				
	Инженер	Смирнова				

Копировал: Рулькова 1861-03 Формат А2

Инв. № подл. | Подпись и дата | Взамен инв. №

Альбом 2

Типовой проект

Разрез 1-1

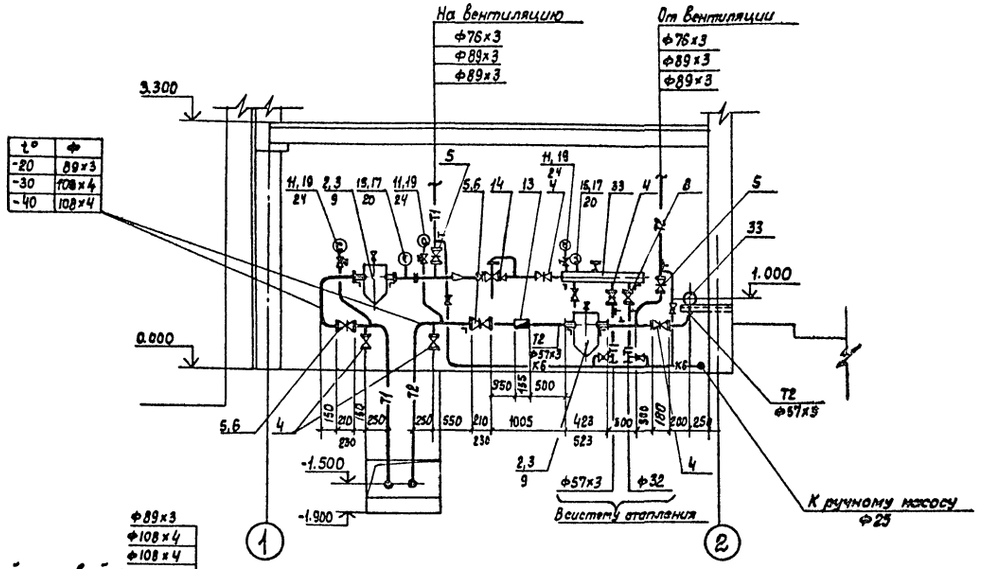

Разрез 2-2

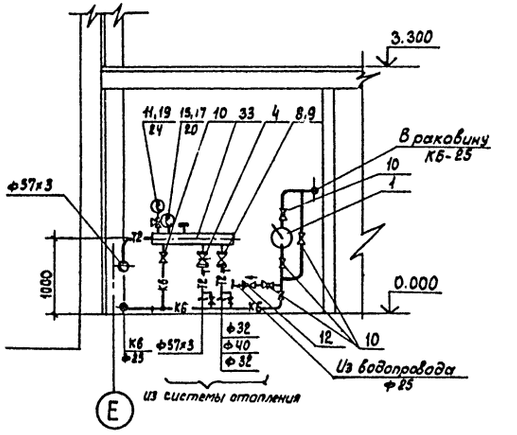

План

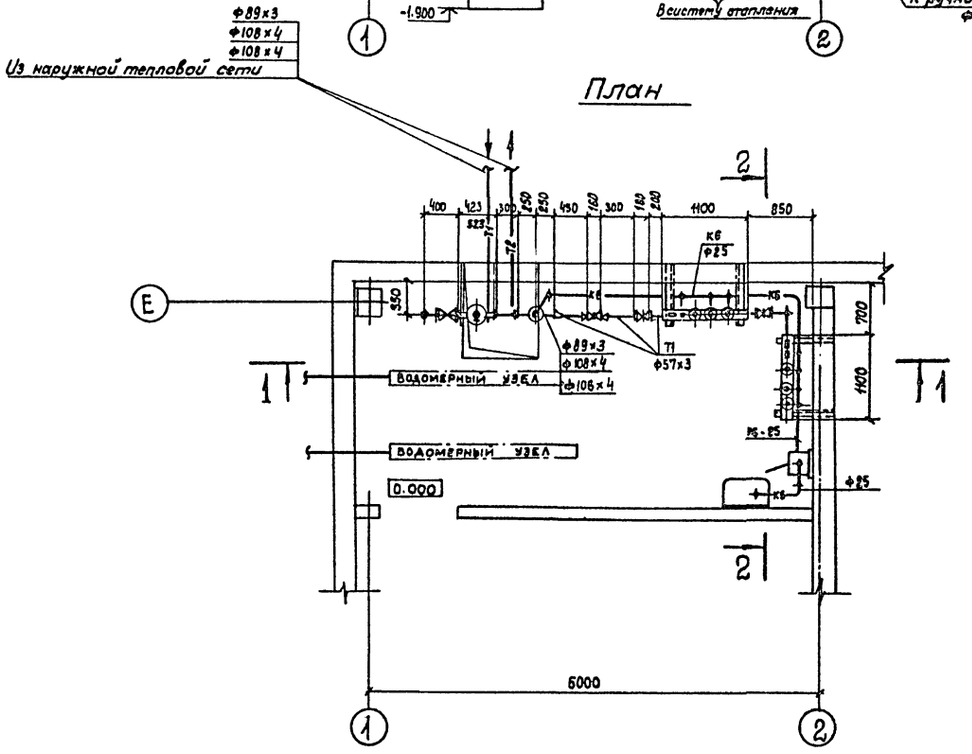

Коллектора

подающий

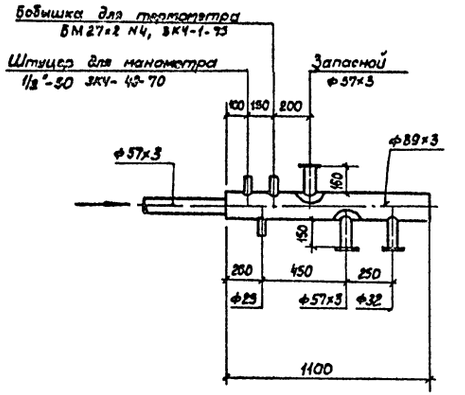

обратный

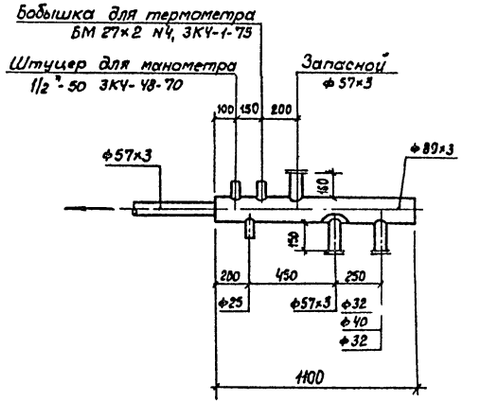

				264-12-257.86 ОВ		
Привязан		ГИП	Разинков	Клуб на 375 посетителей /зал на 300 мест/	Стадия	Лист	Листов
		Нач. отд.	Хомутский		Р	13	
		Н. контр.	Новиков	Тепловой пункт. План. Разрезы 1-1 и 2-2 Теплоноситель 95-70 °С	Министерство культуры СССР ЛФ ГИПРОТЕАТР		
		Гл. спец.	Новиков				
		Рук. гр.	Максимов				
Инв. №		Ст. инж.	Скорюпина				

Копировал: Рулякова

1861-03

Формат А2

Инв. № подл. | Подпись и дата | Взамен инв. №

Альбом 2

Типовой проект

Марка, поз.	Обозначение	Наименование	Кол. при t°н -20°	-30°	-40°	Масса ед. кг.	Примечание
1	Кировский насосный						
	завод	Ручной насос БКФ ф25	1	1	1		
2		Грязевик ф80	2	2	–		
3		ф100	–	–	2		
4	Каталог ЦКБА	Задвижка параллельная с выдвижным шпинделем, фланцевая 30ч6бр с ручным управлением					
		ф50	6	6	6		
5		ф80	2	–	–		
6		ф100	–	2	2		
7		Вентиль запорный фланцевый 15ч9 ГК2					
		ф32	2	1	2		
8		ф40	–	1	–		
9		Кран пробковый проходной муфтовый 11ч6бк11 сальниковый ф15	2	2	2		
10		ф25	12	12	12		
11		Кран трехходовой натяжной, муфтовый с фланцем для контрольного манометра, латунный 14м1 ф15	4	4	4		
12		Обратный клапан 16ч11р ф25	1	1	1		
13	З-д „Ленводоприбор" г. Ленинград	Водомер ВТ-50г ф50	1	1	1		
14	Улан-Удэнский з-д „Теплоприбор"	Регулятор давления УРРД ф25 „После себя"	1	1	1		
15	ГОСТ 2823-73*Е	Термометр П4.1.160.66	3	3	3		
16		УЧ.1.160.104	1	1	1		
17	ГОСТ 3029-75*Е	Оправа 2П.165.63.64.100	3	3	3		
18		2У.185.63.64.100	1	1	1		
19	ГОСТ 8625-77*Е	Манометр ОБМ1-160-10	4	4	4		
20		Бобышка БМ27х2 Н5					
		ЗКЧ-1-75	5	5	5		
21		Расширитель для установки термометра с оправой на трубопроводе ф32 исп. I					
		ЗКЧ-2-75	1	–	1		
22		ф40 ЗКЧ-3-75	–	1	–		
23		ф50	1	1	1		
24		Штуцер 1/2"-50, ЗКЧ-48-70	7	7	7		
25		Трубопровод из электросварных труб по ГОСТ 10704-76* ф57х3	3,0	3,0	3,0		
26		ф76х3	2,0	–	–		
27		ф89х3	7,0	2,0	2,0		
28		ф108х4	–	7,0	7,0		
29		Трубопровод из водогазопроводных легких труб по ГОСТ 3262-75* ф15	2,0	2,0	2,0		
30		ф25	15,0	15,0	15,0		
31		ф32	2,0	2,0	2,0		
32		ф40	–	1,0	–		
33		Коллектор из электросварных труб по ГОСТ 10704-76* ф89х3 ℓ=1100	2	2	2		
34		Кронштейны из L50х5 по ГОСТ 8509-72*	25,0	25,0	25,0		
35		Изоляция скорлупами минераловатными δ=40мм на фенольном связующем	0,3	0,25	0,25		
36		Покровный слой асбозуритовая штукатурка	11,35	10,6	10,6		

Инв. № подл. | Подпись и дата | Взам. инв. №

Привязан

Инв. №

ГИП	Разинков	
Нач. отд.	Хомутских	
Н. контр.	Новиков	
Гл. спец.	Новиков	
Рук. гр.	Максимов	
Ст. инж.	Скорцлим	

264-12-257.86 ОВ

Клуб на 375 посетителей /зал на 300 мест/

Тепловой пункт
Спецификация
теплоноситель 95-70 °С

стадия	лист	листов
Р	14	

Министерство культуры СССР
ЛФ ГИПРОТЕАТР

Копировал: Рулкова

1861-03

Формат: А2

Альбом 2

Типовой проект

Разрез 1-1

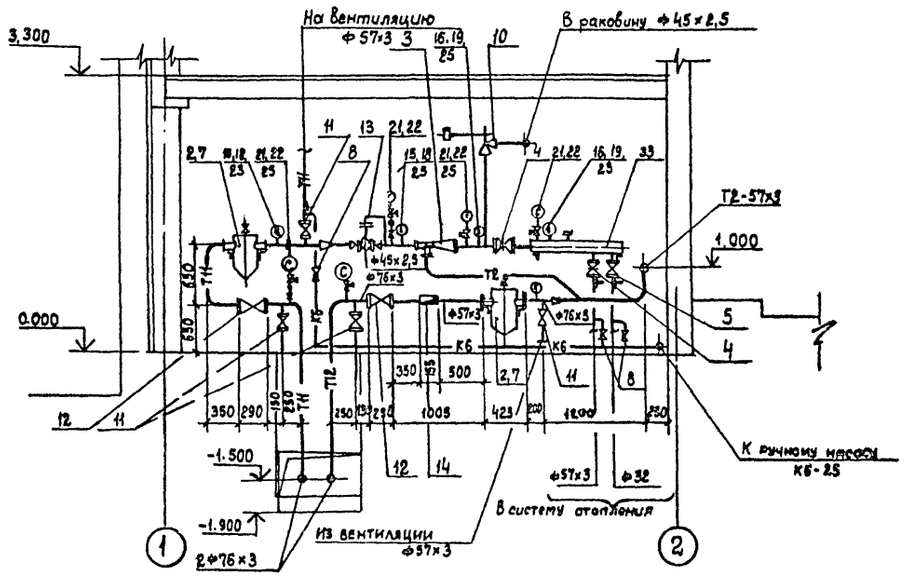

План

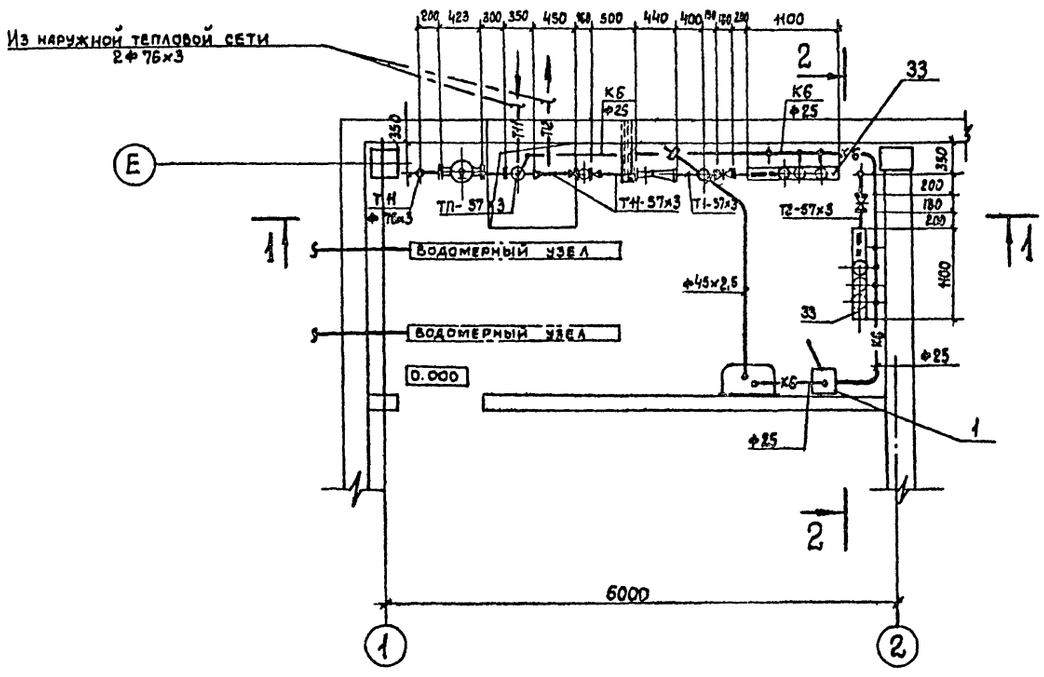

Разрез 2-2

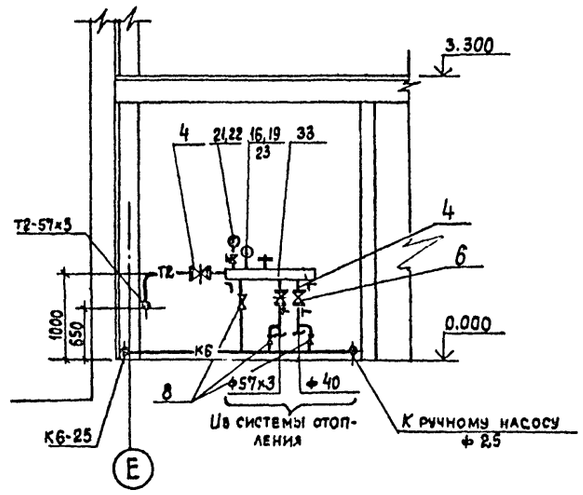

Коллектор отопления

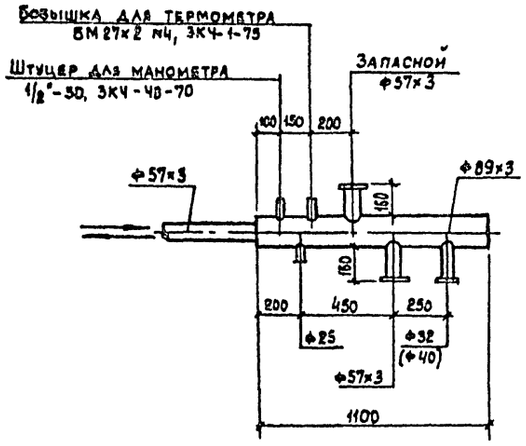

Диаметр в скобках для обратного коллектора

Привязан				264-12-257.86 ОВ	
	ГИП	Разинков		Клуб на 375 посетителей (зал на 300 мест)	Стадия: Р; Лист: 15; Листов:
	Нач. отд.	Хомутецкий			
	Н. контр	Новиков			
	Гл. спец.	Новиков		Типовой пункт. План. Разрезы 1-1 и 2-2. Теплоноситель 150-70°С	Министерство культуры СССР ЛФ ГИПРОТЕАТР
Инв. №	Рук. гр.	Макеенков			
	Ст. инж.	Скорнякина			

Копировал: Рулякова

1861-03

Формат А2

Инв. № подл. | Подпись и дата | Взам. инв. №

Альбом 2

Типовой проект

Марка, поз.	Обозначение	Наименование	Кол.	Масса ед.кг.	Примечание
1	Кировский насосный				
	завод	Ручной насос БКФ Ф25	1		
2		Грязевик Ф70	2		
3		Элеватор водоструйный			
		40с 10бк N2 d_c=6,2мм			
		$d_г$ = 20мм	1		
4	Каталог ЦКБА	Здвижка параллель-			
		ная с выдвижным			
		шпинделем, фланце-			
		вая 30ч 6бр Ф50	4		
5		Вентиль запорный			
		фланцевый 15ч 9п2			
		Ф32	1		
6		Ф40	1		
7		Кран пробковый про-			
		ходной, муфтовый			
		11ч 6бк11 сальниковый			
		Ф15	2		
8		Ф25	13		
9		Клапан обратный подъем-			
		ный муфтовый			
		16кч 11бр Ф25	1		
10		Клапан предохранитель-			
		ный малоподъемный			
		однорычажный 17ч 3бр1			
		Ф40	1		
11		Вентиль запорный			
		проходной фланце-			
		вый 15с 22НЖ Ф50	4		
12		Ф80	2		
12а		Кран трехходовой на-			
		тяжной муфтовый с			
		фланцем для контроль-			
		ного манометра ла-			
		тунный 14н1 Ф15	6		
13	Улан-Уденский завод	Регулятор давления			
	„Теплоприбор"	УРРД Ф25 „После себя"	1		
14	З-д „Ленводоприбор" г. Ленинград	Водомер ВТ-50Г Ф50	1		
15	ГОСТ 2823-73*Е	Термометр П5.2.160.66	2		
16		П4.1.160.66	4		
17		У4.1.160.104	1		
18	ГОСТ 3029-75*Е	Оправа 2П.165.63.64.160	2		
19		2П.165.63.64.100	4		
20		2У.185.63.64.100	1		

Марка, поз.	Обозначение	Наименование	Кол.	Масса ед.кг.	Примечание
21	ГОСТ 8625-77*Е	Манометр ОБМ1-160-16	6		
22		Штуцер 1/2"-50, ЗКЧ-48-70	9		
23		Бобышка БМ27х2 N5			
		ЗКЧ-1-75	4		
24		Расширитель для уста-			
		новки термометра с оп-			
		равой на трубопроводе			
		Ф40 ЗКЧ-3-75	1		
25		Ф50	3		
26		Трубопровод из			
		электросварных труб			
		по ГОСТ 10704-76*Ф45х2,5	8.0		
27		Ф57х3	8.0		
28		Ф76х3	12.0		
29		Трубопровод из водо-			
		газопроводных легких			
		труб по ГОСТ 3262-75*			
		Ф15	2.0		
30		Ф25	20.0		
31		Ф32	1.0		
32		Ф40	1.0		
33		Коллектор из электро-			
		сварных труб по			
		ГОСТ 10704-76*Ф89х3			
		ℓ=1100мм	2		
34		Кронштейны из L50х5			
		по ГОСТ 8509-72	25,0		кг
35		Изоляция скорлупами			
		минераловатными			
		δ=40мм на фенольном			
		связующем	0,29		$м^3$
36		Покровный слой асбе-			
		зуритовая штукатурка	10,4		$м^2$

Взам. инв. №

Подпись и дата

Инв. № подл.

264-12-257.86 ОВ

ГИП	Разинков	Клуб на 375 посетителей /зал на 300 мест/	Стадия: Р; Лист: 16; Листов:
Нач.отд	Хомутский		
Н.контр.	Новиков		
Гл.спец.	Новиков	Тепловой пункт Спецификация. Теплоноситель 150-70°С	Министерство культуры СССР ЛФ ГИПРОТЕАТР
Рук.гр.	Максимова		
Ст.инж.	Скорюпина		

Привязан

Инв. №

Копировал: Рулькова

1861-03

Формат: А2

Альбом 2

Типовой проект

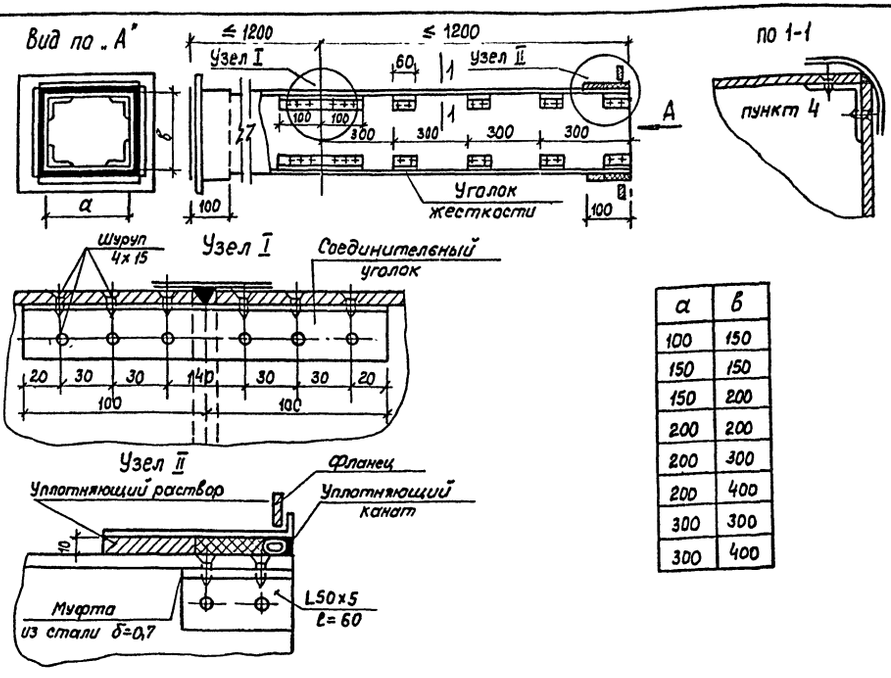

а	в
100	150
150	150
150	200
200	200
200	300
200	400
300	300
300	400

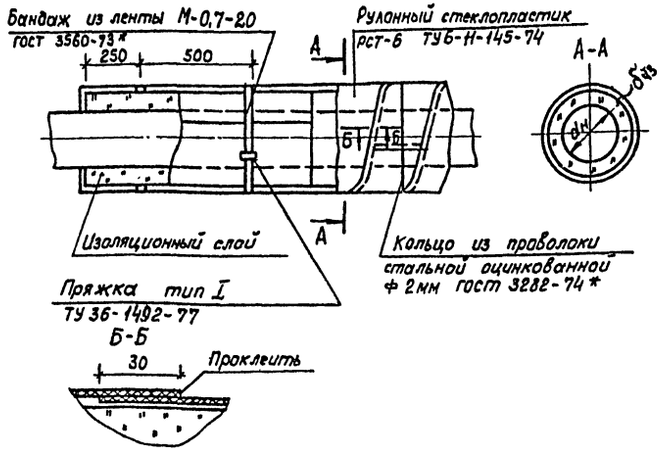

Технические требования

1. Конструкции воздуховодов, разработанные на данном листе, применять до массового освоения промышленностью неметаллических воздуховодов.
2. В качестве материала стенок принят асбоцементный лист (асбофанера) толщиной 8мм.
3. Муфта перед ее установкой внутри и торец воздуховода снаружи оклеиваются тканью на водонепроницаемом клее, дающем надежную склейку металла и ткани. Закрепление муфты на воздуховоде производится в соответствии со СНи П III-28-75 п. 3.133 путем уплотнения зазора между муфтой и воздуховодом пеньковым канатом, смоченным казеиновым клеем и асбоцементным раствором с добавлением в него казеинового клея с последующим заполнением зазора асбоцементным раствором более густой консистенции, замешанном на расширяющемся цементе с добавлением казеинового клея.
4. Продольные и поперечные швы промазываются мастикой из асбоцементного раствора с добавлением казеинового клея густой консистенции с последующей проклейкой двумя слоями ткани.
5. При монтаже крепление воздуховодов осуществляется аналогично креплению металлических воздуховодов по типовым чертежам серии 5.904-1 вып. 0,1. Крепление звена воздуховодов с сечением от 100×200÷200×800 осуществляется в двух точках таким образом, чтобы опоры располагались по обе стороны от шва (узел I) на равных расстояниях от него и от фланцевого соединения. Крепление звена воздуховодов с большими сечениями осуществляется в 3х точках.

Данный лист выполнен на основании чертежей ЦНИИЭП им. Б.С. Менделеева.

№№ п/п	Наименование изоляции	Толщина, мм	Ф труб. мм.	Примечание
1	Шнур теплоизоляционный из минеральной ваты в оплетке капроновым шелком М200 ТУ36-1695-73	δ=40	15	
			20	
			25	
			32	
			40	
2.	Полуцилиндры из минеральной ваты на битумном связующем М200	δ=40	50	
			76×2,8	
			84×2,8	

1. Внутренняя среда - вода с температурой 150°-70°С; 95°-70°С;
2. Перед изоляцией трубопроводы покрыть битумным лаком БТ-577.
3. Покровный слой - рулонный стеклопластик РСТ-6 ТУ6-11-145-74.
4. Температура наружного воздуха в местах прокладки трубопроводов +18°С.

ГИП	Разинков	
Нач.отд.	Хомутский	
Н.контр	Новиков	
Гл.спец.	Новиков	
Рук.гр.	Максимова	
Ст.инж.	Усеева	
Инж.	Смирнова	

Привязан

Инв. №

264-12-257.86 ОВ

Клуб на 375 посетителей /зал на 300 мест/

Стадия	Лист	Листов
Р	17	

Воздуховод из асбестоцементных листов. Общий вид и узлы. Конструкция изоляции трубопроводов

МИНИСТЕРСТВО КУЛЬТУРЫ СССР ЛФ ГИПРОТЕАТР

Копировал: Рулькова

1861-03

Формат: А2

Инв. № подл. | Подпись и дата | Взам. инв. №

Альбом 2

Типовой проект

Ведомость рабочих чертежей основного комплекта ВК

Лист	Наименование	Примечание
1	Общие данные	
2	План на отм. 0.000	
3	План на отм. 3.300	
4	План кровли. Фрагменты планов. Схемы системы К2	
5	Схема систем В1, Т3	
6	Схемы системы К1	
7	Водомерный узел	

Ведомость ссылочных и прилагаемых документов

Обозначение	Наименование	Примечание
	Ссылочные документы	
Каталог ЦКБА	Номенклатурный каталог на освоенные и серийно выпускаемые изделия арматуростроения на 1985 год	
гост 2217-76*	Головки соединительные напорные для пожарного оборудования	
гост 9923-80Е	Ствол пожарный ручной	
4.904-69	Детали крепления санитарно-технических приборов и трубопроводов	
	Прилагаемые материалы	
ВК. СО	Спецификация оборудования	
ВК. ВМ	Ведомость потребности в материалах	

Данные по производственному водопотреблению и водоотведению

№ потребителя по плану	Наименование потребителя	Количество потребителей	Количество часов работы в сутки	Водопотребление: Требования к качеству воды	Потребный напор у потребителя м. вод. ст.	Режим водопотребления	Расход воды на 1 потребит. м³/час	Из хозяйственно-питьевого водопровода: м³/сут.	м³/ч	л/с	Водоотведение: Характеристика сточных вод	Режим водоотведения	В бытовую канализацию: м³/сут.	м³/ч	л/с	Примечание
15	Кипятильник КНЭ-50	1	4	питьев.	2	постоян.	0,72	—	0,72	0,29	—	—	—	—	—	
16	Ванна моечная на 1 отд.	3	4	питьев.	3	постоян.	0,50	—	1,44	0,40	жир 50 мг/л	постоян.	—	1,44	0,40	
—	Кинопроектор	2	6	питьев.	3	постоян.	0,18	1,30	0,22	0,06	чистая	постоян.	1,30	2,20	0,06	

Основные показатели по чертежам водопровода и канализации

Наименование системы	Потребный напор на вводе м. вод. ст.	Расчетный расход: м³/сут.	м³/ч	л/с	при пожаре	Установленная мощность электродвигателя кВт.	Примечание
I Хозяйственно-питьевой противопожарный водопровод:							
1. Хоз. питьевые нужды:	15,4	5,55	0,63	0,63			
2. Производственные нужды:							
а) буфет		4,55	1,15	1,00			
б) кинопроекторы		1,30	0,22	0,06			
в) пожаротушение	19,8				5,2		пожарными кранами
г) полив территории		1,5					в расчет не входит
II Бытовая канализация		11,4	2,00	3,29			
III Дождевая канализация				5,76			

Общие указания

1. В основу проектных решений положены: СНиП II-30-76 „Внутренний водопровод и канализация зданий: СНиП II-Л.16-71 „Клубы."
2. За источник водоснабжения принимаются внешние сети с напором 20м.
3. В здании принята объединенная сеть хозяйственно-питьевого и противопожарного водопровода.
   Обеспечение здания водой осуществляется двумя вводами с установкой электрозадвижек на каждом вводе.
4. Расход воды на поливку территории вокруг здания не учитывается, так как этот расход не совпадает с максимальным секундным расходом.
5. Наружное пожаротушение осуществляется от пожарных гидрантов, установленных на наружной сети. Расчетный расход составляет 15 л/с.
6. Отвод дождевых и талых вод с кровли здания предусматривается системой внутренних водостоков с присоединением их к внешней сети и вариант с открытыми выпусками на рельеф местности с перепуском воды в сеть бытовой канализации в зимний период года.
7. В местах поворота канализационных стояков из вертикального в горизонтальное положение следует предусматривать упоры.
8. Зазоры между стенкой и трубой следует заделывать эластичным водо- и газонепроницаемым материалам.
9. Стыковые соединения раструбных труб заделываются при помощи уплотнительных колец.
10. Трубопроводы системы В1 выполняются из водогазопроводных оцинкованных легких труб гост 3262-75.*
11. Трубопроводы системы Т3 от электрокипятильника к моечным ваннам и раковине монтируются из стальных водогазопроводных оцинкованных легких труб гост 3262-75.*
12. Трубопроводы системы К1 выполняются из чугунных канализационных труб гост 6942.3-80.
13. Сеть внутренних водостоков выполняется из асбестоцементных труб ВТ6 гост 539-80 и чугунных фасонных частей госты 6942.7-80, 6942.23-80, 6942.24-80 система гидрозатворов - из стальных электросварных труб гост 10704-76.*
14. В местах пересечения с наружными стенами здания (вариант с открытыми выпусками) трубы дождевой канализации изолируются минеральной ватой толщиной слоя 50мм с последующей заделкой отверстия цементным раствором.
15. Огрунтовку поверхности стальных трубопроводов производить грунтовкой ГФ-020 с последующей окраской пентафталиевой эмалью ПФ-115 по гост 6465-76* за два раза.
16. Чугунные трубопроводы асфальтируются нефтяным битумом.
17. Магистральные трубопроводы системы В1 изолируются минераловатными скорлупами на фенольной связке толщиной 40мм, покровный слой - стеклоткань.
18. В случае, если при привязке типового проекта мощность наружных водопроводных сетей будет недостаточна для подачи расчетного расхода на пожаротушение или при присоединением вводов к тупиковым сетям, необходимо предусматривать устройство подземных резервуаров соответствующей емкости.
19. Монтаж санитарно-технических устройств производить в соответствии с СНиП III-28-75, „Правила производства и приемки работ."

Типовой проект разработан в соответствии с действующими нормами и правилами и предусматривает мероприятия, обеспечивающие взрывную, взрывопожарную и пожарную безопасность при эксплуатации здания.

Главный инженер проекта Разинков

Главный инженер (архитектор) проекта привлекающей организации

Инв. № подл. | Подпись и дата | Взам. инв. №

Привязан			
Инв. №			
264-12-257.86 ВК			
ГИП	Разинков		
Нач. отд.	Хомутецкий		
Н. контр.	Новиков		
Гл. спец.	Новиков		
Рук. гр.	Воловик		
Ст. инж.	Васильева		
Клуб на 375 посетителей (зал на 300 мест)	стадия: Р	Лист: 1	Листов: 7
Общие данные	Министерство культуры СССР ЛФ ГИПРОТЕАТР		

Копировал: Рулькова 1861-03 Формат: А2

Альбом 2

Типовой проект

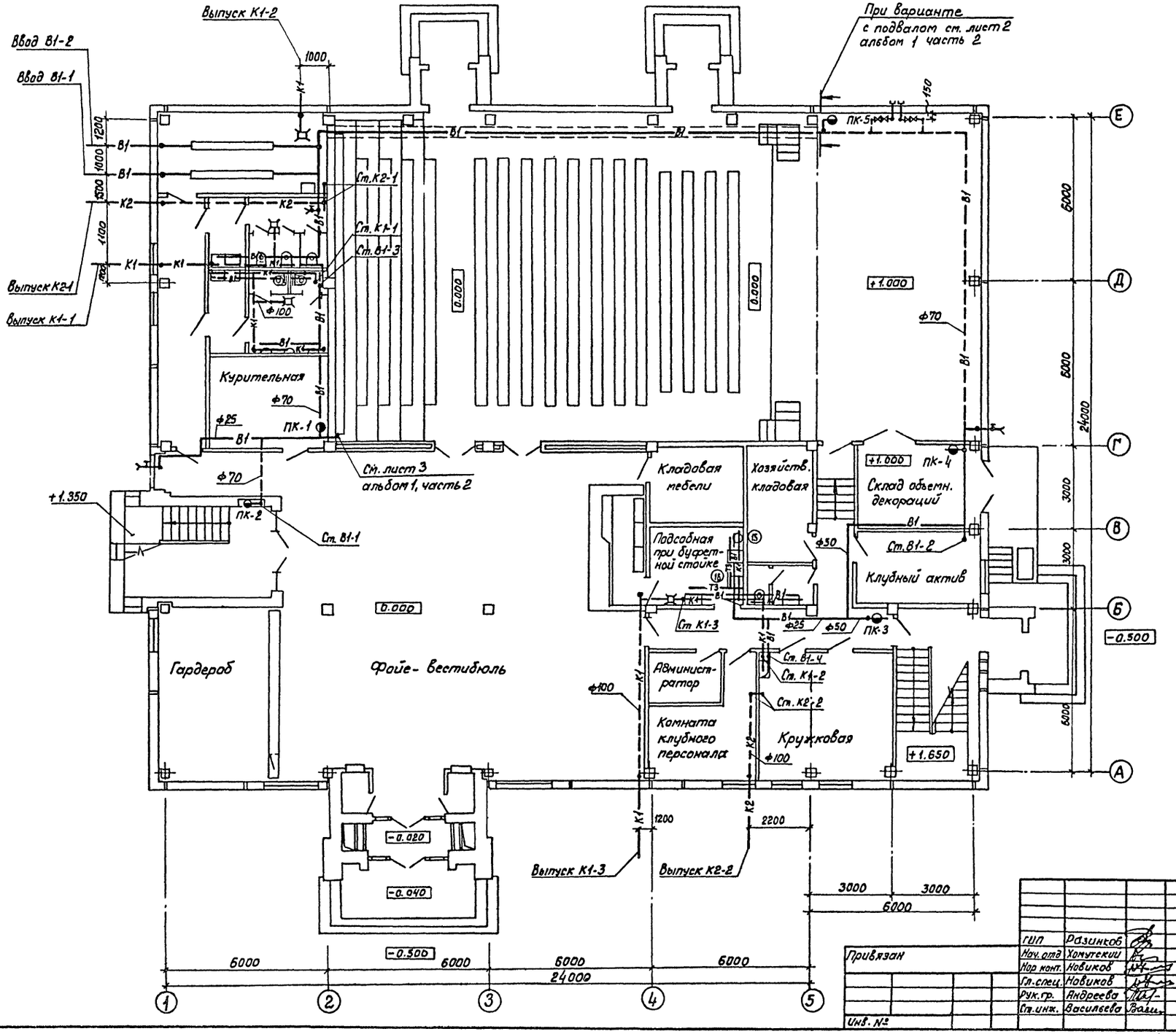

Согласовано

Нач. АП-1	Игнатов
Нач. ЭТО	Неевдим
Нач. МТО	Бунич

Инв. № подл. | Подпись и дата | Взам. инв. №

ГИП	Разинков		
Нач. отд	Хомутский		
Нар конт.	Новиков		
Гл. спец.	Новиков		
Рук. гр.	Андреева		
Ст. инж.	Васильева		

Привязан

Инв. №

264-12-257.86 ВК

Клуб на 375 посетителей /зал на 300 мест/

План на отм. 0.000

Стадия	Лист	Листов
Р	2	

Министерство культуры СССР
АФ ГИПРОТЕАТР

Копировал: Рулькова

1861-03

Формат А2

Альбом 2

Типовой проект

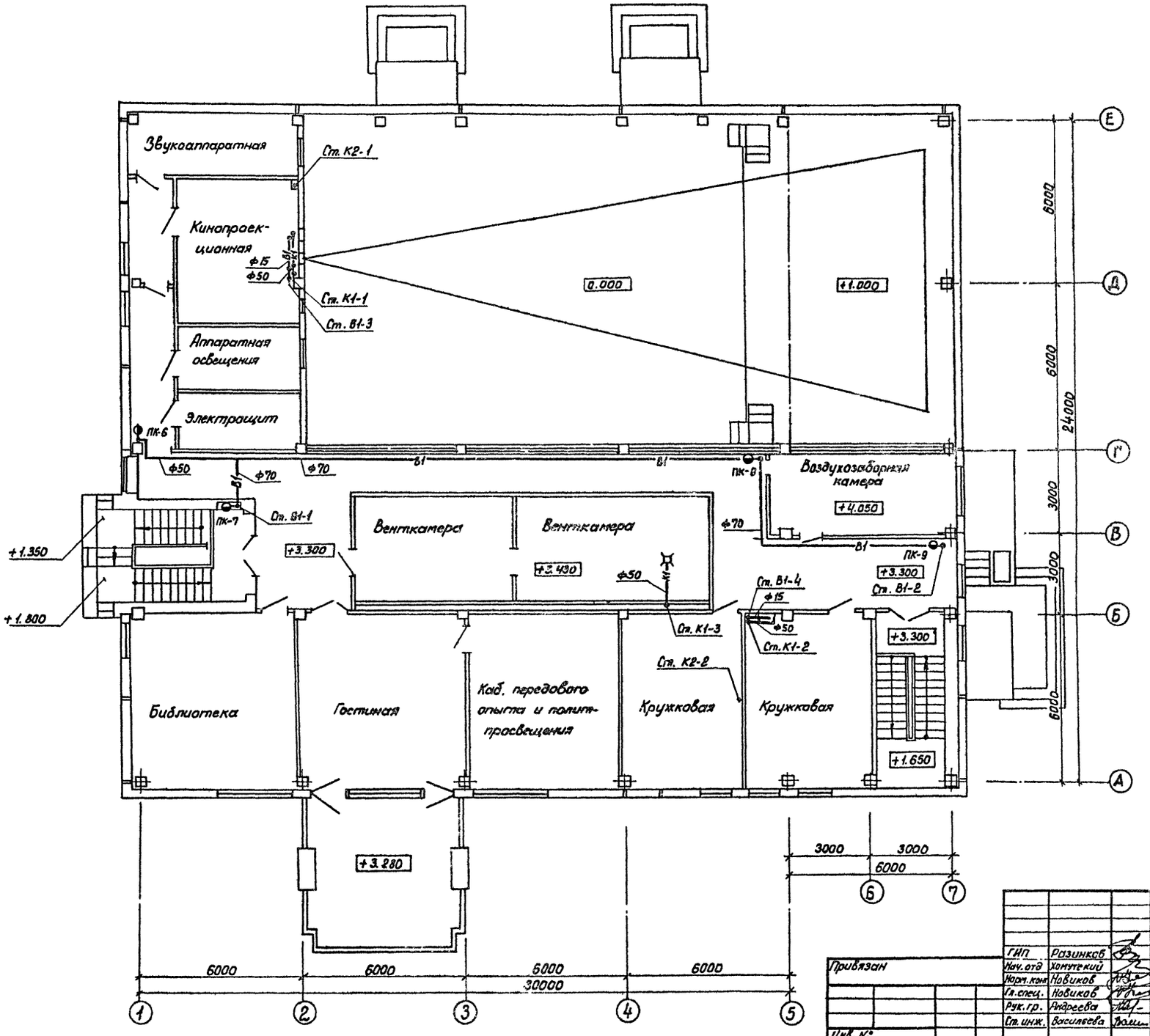

Привязан	ГИП	Разинков		264-12-257.86	ВК
	Нач. отд	Хомутский			
	Норм. конт	Новиков		Клуб на 375 посетителей /зал на 300 мест/	Стадия: Р; Лист: 3; Листов:
	Гл. спец.	Новиков			
	Рук. гр.	Андреева		План на отм. 3.300	Министерство культуры СССР ЛФ ГИПРОТЕАТР
Инв. №	Ст. инж.	Васильева			

Согласовано

Нач. АТ-1	Игнатов	
Нач. ЭТО	Несвит	
Нач. МТО	Бунич	

Инв. № подл. | Подпись и дата | Взам. инв. №

Копировал: Рулькова 1881-03 Формат: А2

Альбом 2

Типовой проект

План кровли
М 1:200

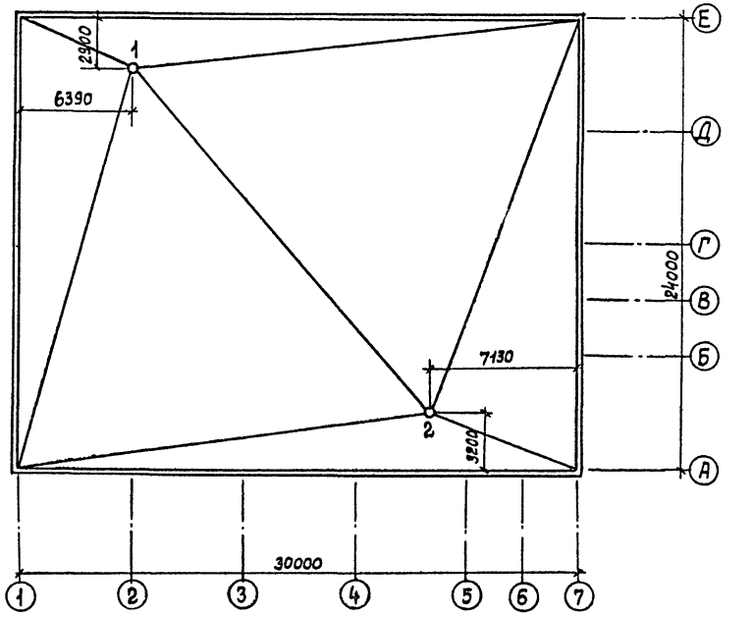

Фрагмент 1
М 1:100

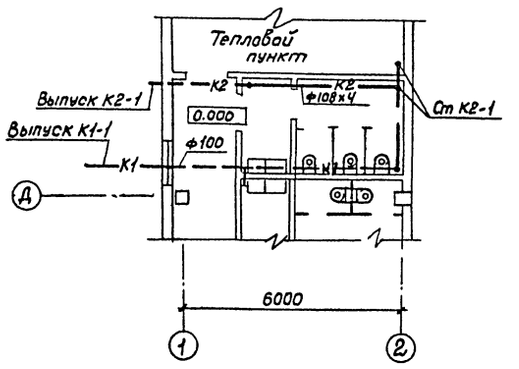

Фрагмент 2
М 1:100

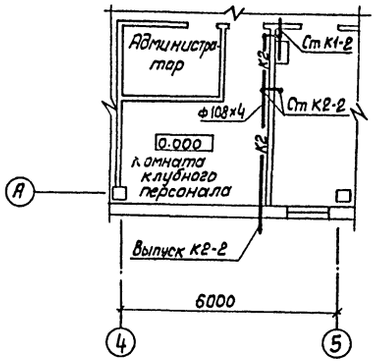

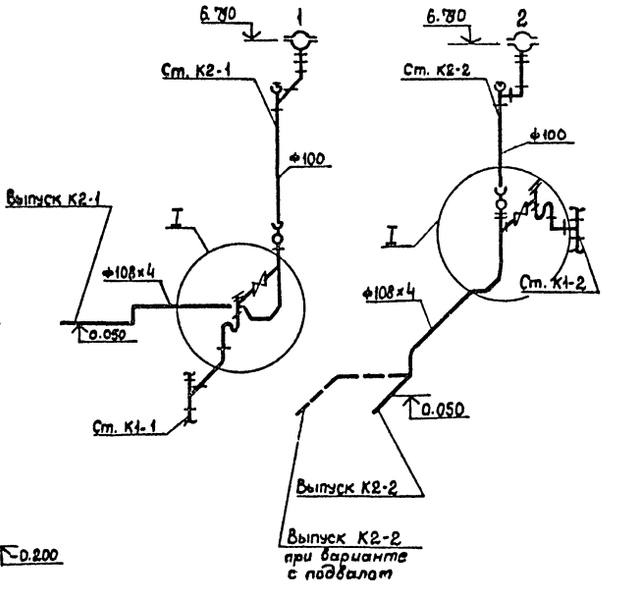

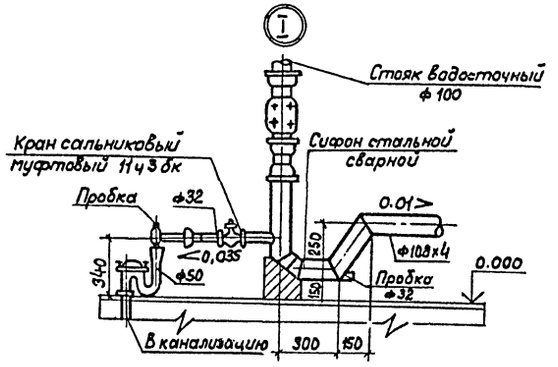

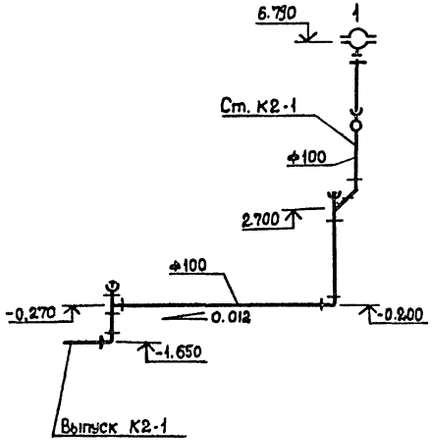

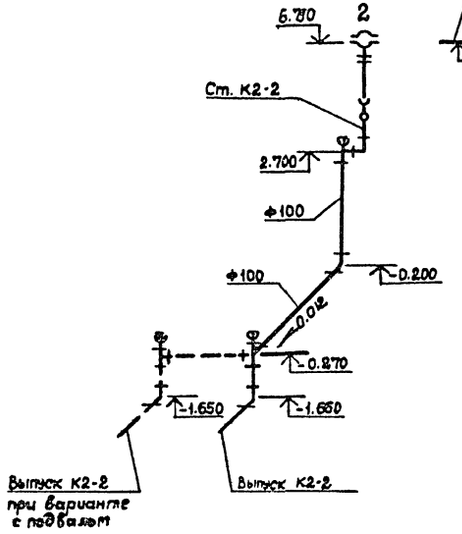

Согласовано

Нач. Ам-1 Игнатов

Взамен инв. №

Подпись и дата

Инв. № подл.

Привязан	ГИП	Разинков		264-12-257.86 ВК	
	Нач.отд.	Хомятский			
	Арх.конт.	Новиков		Клуб на 375 посетителей (зал на 300 мест)	Стадия: Р; Лист: 4; Листов:
	Гл.спец.	Новиков			
	Рук.гр.	Андреева		План кровли. Фрагменты планов схемы системы К2	Министерство культуры СССР ЛФ Гипротеатр
Инв. №	Ст.инж.	Васильева			

Копировал: Рулькова

1861-03

Формат А2

Альбом 2

Типовой проект

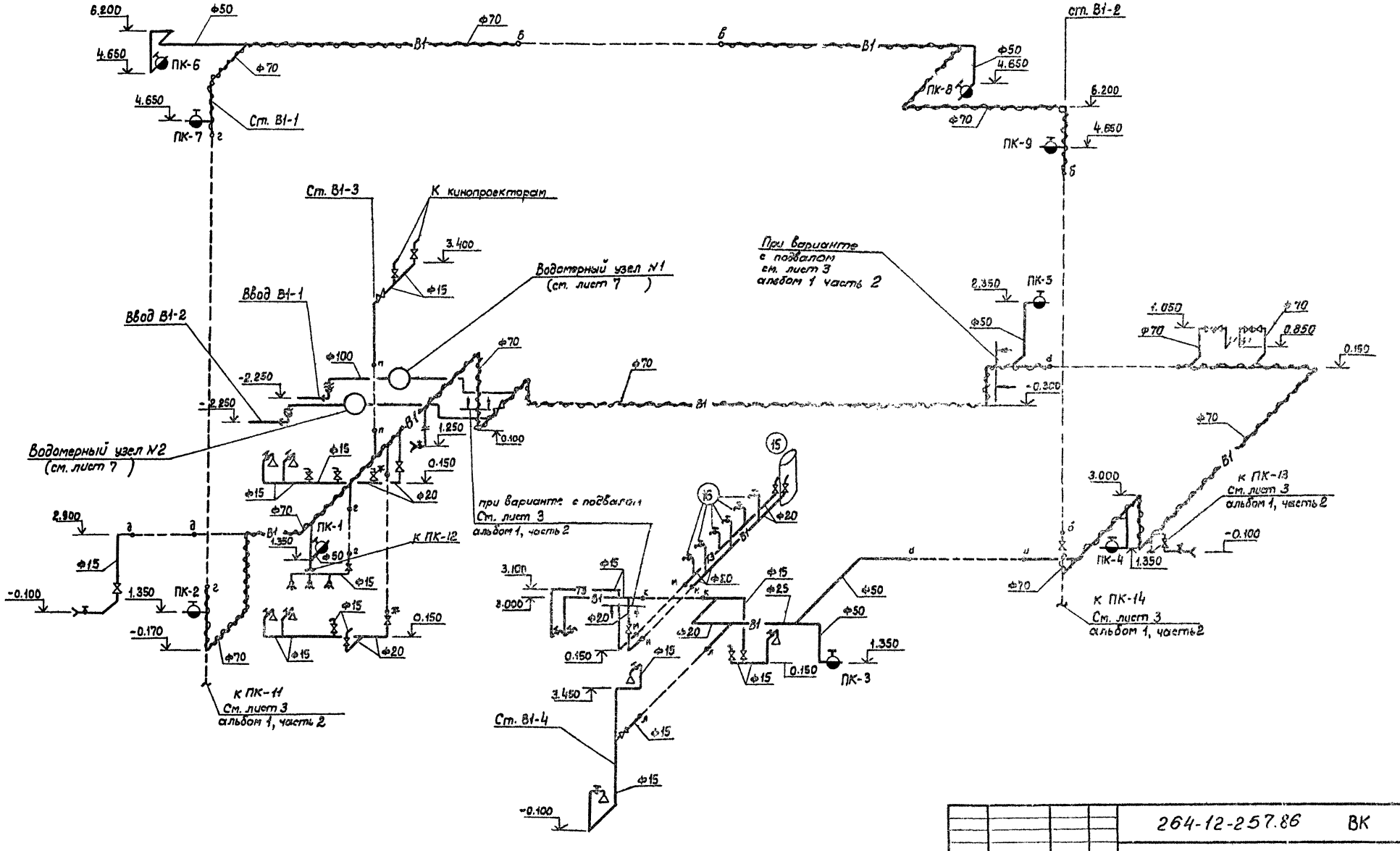

Привязан		Гип	Разинков		264-12-257.86 ВК	
		Нач.отд.	Хомутский		Клуб на 375 посетителей (зал на 300 мест)	Стадия: Р; Лист: 5; Листов:
		Норм кон	Новиков			
		Гл спец.	Новиков		Схема систем В1, Т3	Министерство культуры СССР ЛФ Гипротеатр
		Рук.гр	Андреева			
Инв. №		Ст.инж	Васильева			

Копировал: Рулькова 1861-03 Формат А2

Инв. № подл. | Подпись и дата | Взамен инв. №

Альбом 2

Типовой проект

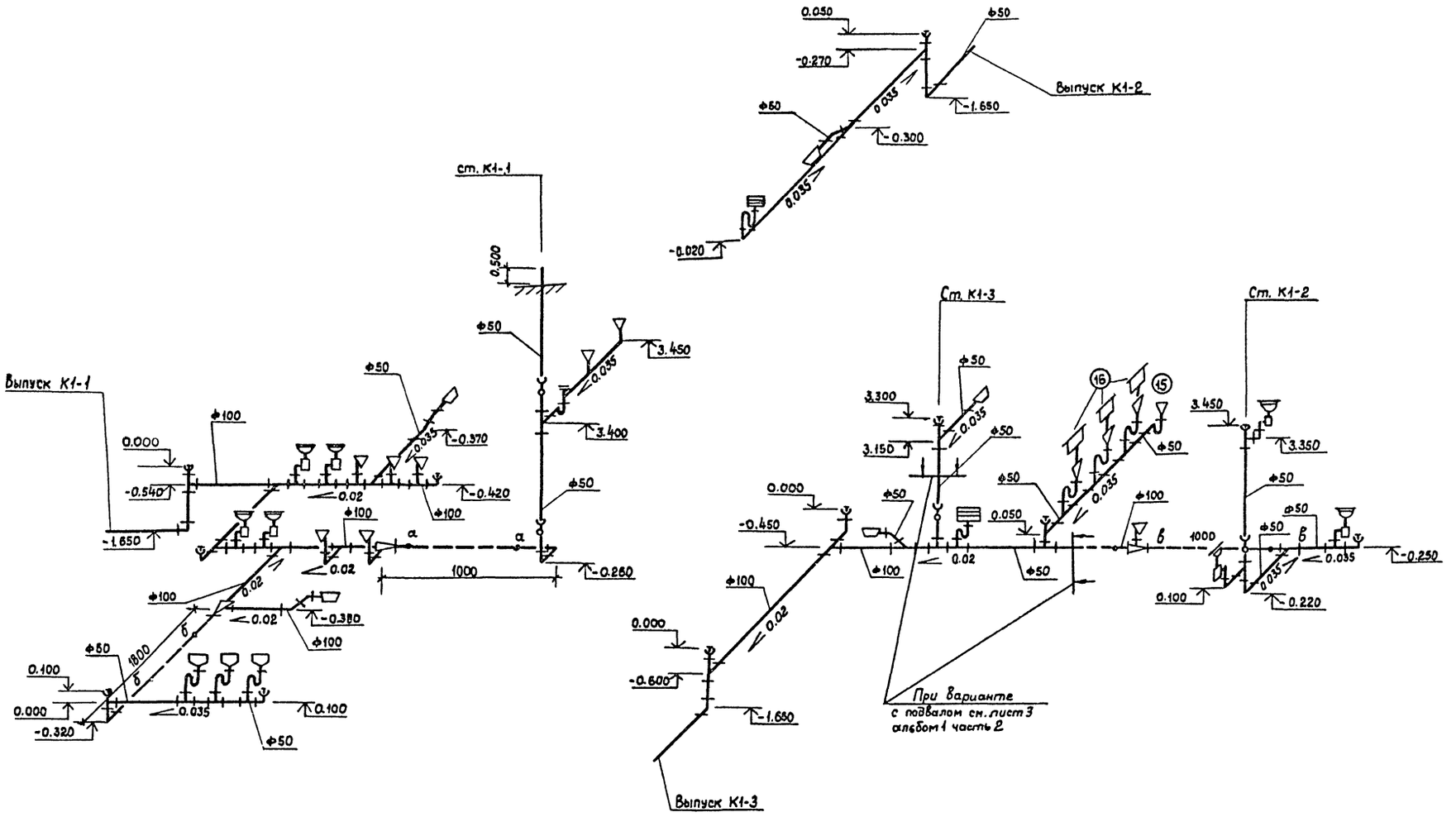

Привязан			ГИП	Разинков		
			Нач. отд.	Хомутский		
			Нач. констр.	Новиков		
			Гл. спец.	Новиков		
			Рук. гр.	Андреева		
Инв. №			Ст. инж.	Васильева		

264-12-257.86 ВК

Клуб на 375 посетителей (зал на 300 мест)	Стадия	Лист	Листов
	Р	6	
Схемы систем К1	Министерство культуры СССР ЛФ Гипроркультура		

Копировал: Рулькова

1861-03

Формат А2

Инв. № подл. | Подпись и дата | Взам. инв. №

Альбом

Типовой проект

Общие указания

Данный раздел проекта выполнен на основании:

— СН и П II-Л.16-17. Клубы. Нормы проектирования.
— Правил техники безопасности для театров и концертных залов:
— Правил технической эксплуатации зданий, техники безопасности, производственной санитарии и пожарной безопасности культурно-просветительных учреждений, расположенных в сельской местности.
— СН и П II-2-80 Часть II, глава 2. Противопожарные нормы проектирования зданий и сооружений

Эстрада с размерами 12м × 6м имеет 2 игровых плана и нулевое место. На эстраде предусматривается следующее оборудование:

— Занавес антрактный раздвижной	— 1 компл.
— Штанкеты	— 11 компл.
— Софиты	— 2 компл.
— Киноэкран	— 1 компл.
— Предэкранный занавес	— 1 компл.
— Окно подъёмно-опускное в звукоаппаратной	— 1 компл.

Занавес антрактный раздвижной

Занавес служит для разделения эстрады от зала во время антракта и смены декораций. Он представляет собой дорогу, по которой перевигаются каретки с прикрепленными полотнищами. В проекте использован механизм предэкранного занавеса типа МПЗ-1.

Дорога крепится к прогонам при помощи подвесок. Для раздвижки занавеса используется электрическая лебедка. Канат от лебедки крепится к парным кареткам, расположенным в каждой ветви дороги. Лебедка крепится на правой стене эстрады за занавесом.

Штанкет

Штанкет служит для подвески декораций и представляет собой газоводопроводную трубу, стационарно прикреплённую к прогонам.

Допускается изготовление штанкета из двух труб, соединённых ниппелем

Длина штанкетов — 10,5м.

Они устанавливаются с шагом 250 мм.

Софит.

Софит служит для размещения светоаппаратуры и представляет собой тот же штанкет, к которому крепится осветительная аппаратура. Крепление софита аналогично штанкету.

Киноэкран с предэкранным занавесом

Киноэкран служит для демонстрации обычных кашетированных и широкоформатных фильмов. Полотно экрана типа ЭБМ-П размером 12м × 6м натянуто на каркас. Каркас представляет собой металлическую раму из труб. Рама крепится на планшет эстрады и к задней стене на расстоянии 1.2м от нее. В раме предусмотрена площадка, на которую устанавливаются два громкоговорителя.

Для доступа на площадку выполнены вертикальные лестницы.

Киноэкран снабжен обрамлением, которое крепится впереди полотна на каркасе.

В качестве предэкранного занавеса используется механизм типа МПЗ-1 в комплекте с эл. лебедкой Калининского киномеханического завода.

Лебедка установлена на правой стене эстрады за предэкранным занавесом.

Управление осуществляется с места установки и с киноаппаратной.

Окно подъёмно-опускное

Окно служит для закрывания проёма в помещении звукоаппаратной и представляет собой застеклённую оконную раму, которая подвешена на двух стальных канатах и перемещается в жестких вертикальных направляющих. Канаты подвешены через отклоняющие блоки к противовесу, который уравновешивает окно и перемещается по жестким направляющим.

Открывание и закрывание окна производится вручную.

Инв. № подл. | Подпись и дата | Взам. инв. №

				264-12-257.86	МО
ГИП	Разинков				
Нач. отд.	Бунич			Клуб с залом на 375 мест / зал на 300 мест /	Стадия: Р; Лист: 2; Листов:
Н. контр.	Мазия				
Гл. спец.	Мазия			Общие данные / окончание /	Министерство культуры СССР № ГИПРОТЕАТР
Рук. гр.	Борисюк				
Инженер	Розенберг				

Привязан:

Инв. №

1961-03

Альбом 2

Типовой проект

Разрез продольный по эстраде. Вид на правую стену
М 1:50

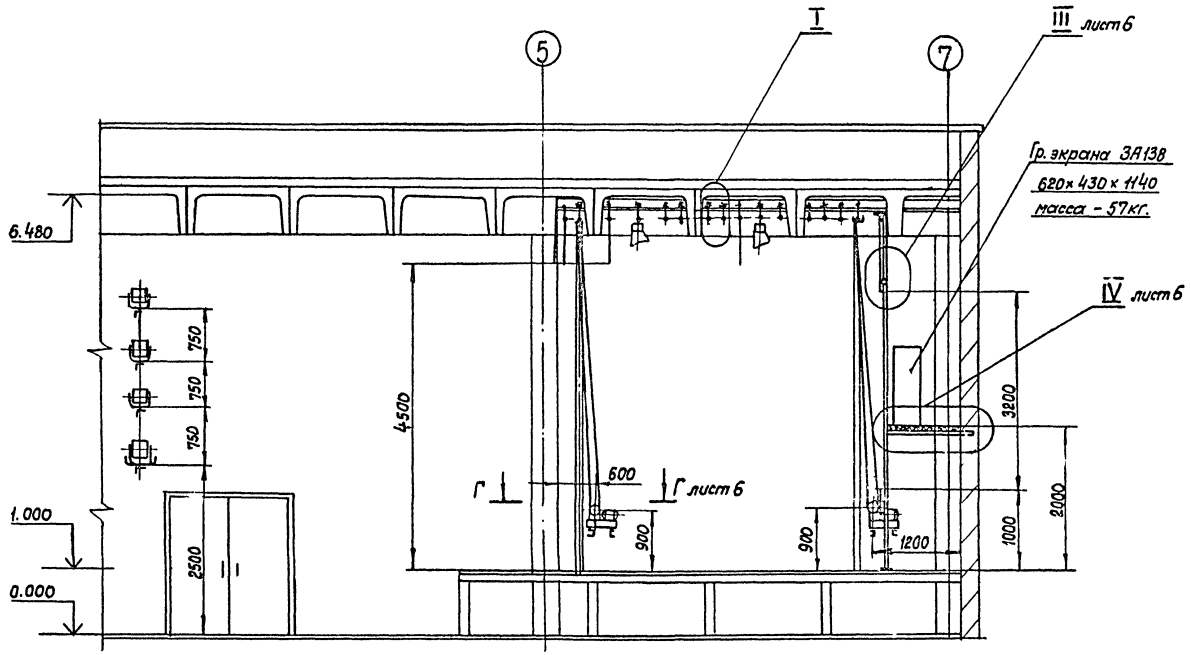

I
М1:5

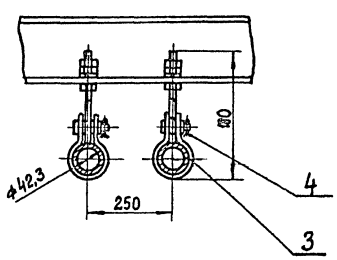

А-А лист 5
М1:2

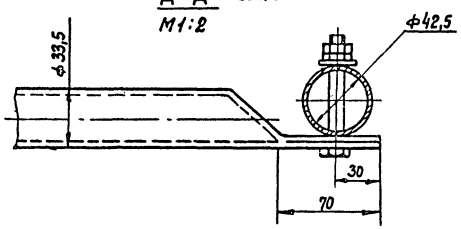

1. Сварку произвести при монтаже по ГОСТ 5264-80 по периметру примыкания деталей катетам шва, равным наименьшей толщине свариваемых деталей. Электрод марки Э-42, ГОСТ 9467-75
2. * Размеры для справок.
3. Неуказанные предельные отклонения размеров - по $\pm \frac{IT14}{2}$.
4. Покрытие наружных нерабочих поверхностей эмаль НЦ-25 черная, ГОСТ 5406-73 * IV.С.
5. Монтаж металлоконструкций выполнить в соответствии с „Правилами техники безопасности для театров и концертных залов."
6. После окончания монтажных работ произвести испытание механизмов в соответствии с „Правилами техники безопасности для театров и концертных залов.

Поз.	Обозначение	Наименование	Кол.	Масса ед. кг.	Примеч.
1		Каркас киноэкрана	1	200	Нестандартизированное оборудов
2		Обрамление киноэкрана	1	60	
3		Штанкет	15	50,0	
4		Подвеска штанкета	60	1,8	
5		Подвеска дороги А.Р.3	8	2,4	
6		Рама под лебедку	2	20	
7					
8					
9		Канат ПБ74,9 ктекс Об ГОСТ 483-75	100 м	0,075	
10		Канат 3,3-Г-В-Н-1764(180) ГОСТ 3069-80	130 м	0,038	
11					
12		Труба 25 ГОСТ 3262-75 *	32 м	2,39	
13		Пиломатериал ГОСТ 8486-66 *	0,38 м³	500	
14		Механизм предэкранного занавеса типа МПЗ-1 L = 11,96 м	2	240	Калининск. киномеханзавод
15					
16		Экран типа ЭБМ-П 7,6×3,2	1	30	Зд. „Искож" г. Калинин
17					
18		Черный репс арт. 45041	20 м²	0,21	Московский комбинат им. Щербакова
19		Уголок Б-40×40×4 ГОСТ 8509-72 / Ст.3 ГОСТ 535-79	12 м	2,42	

Согласовано
Нач. АМ-1 Ненатов
Нач. ЭТО Несвит
Нач. СТО Максимова

Инв. № подл. | Подпись и дата | Взам. инв. №

Привязан

Инв. №

ГИП	Разинков	
Нач. отд	Бунич	
Н. контр.	Мазия	
Гл. спец.	Мазия	
Рук. гр.	Борисюк	
Инженер	Розенберг	

264-12-257.86 МО

Клуб на 375 посетителей /зал на 300 мест/

Установка сценического оборудования

стадия	лист	листов
Р	3	

МИНИСТЕРСТВО КУЛЬТУРЫ СССР
ЛФ ГИПРОТЕАТР

Копировал: Рулькова

1861-03

Формат: А2

Альбом

Типовой проект

План эстрады на отметке + 5.400

М 1:50

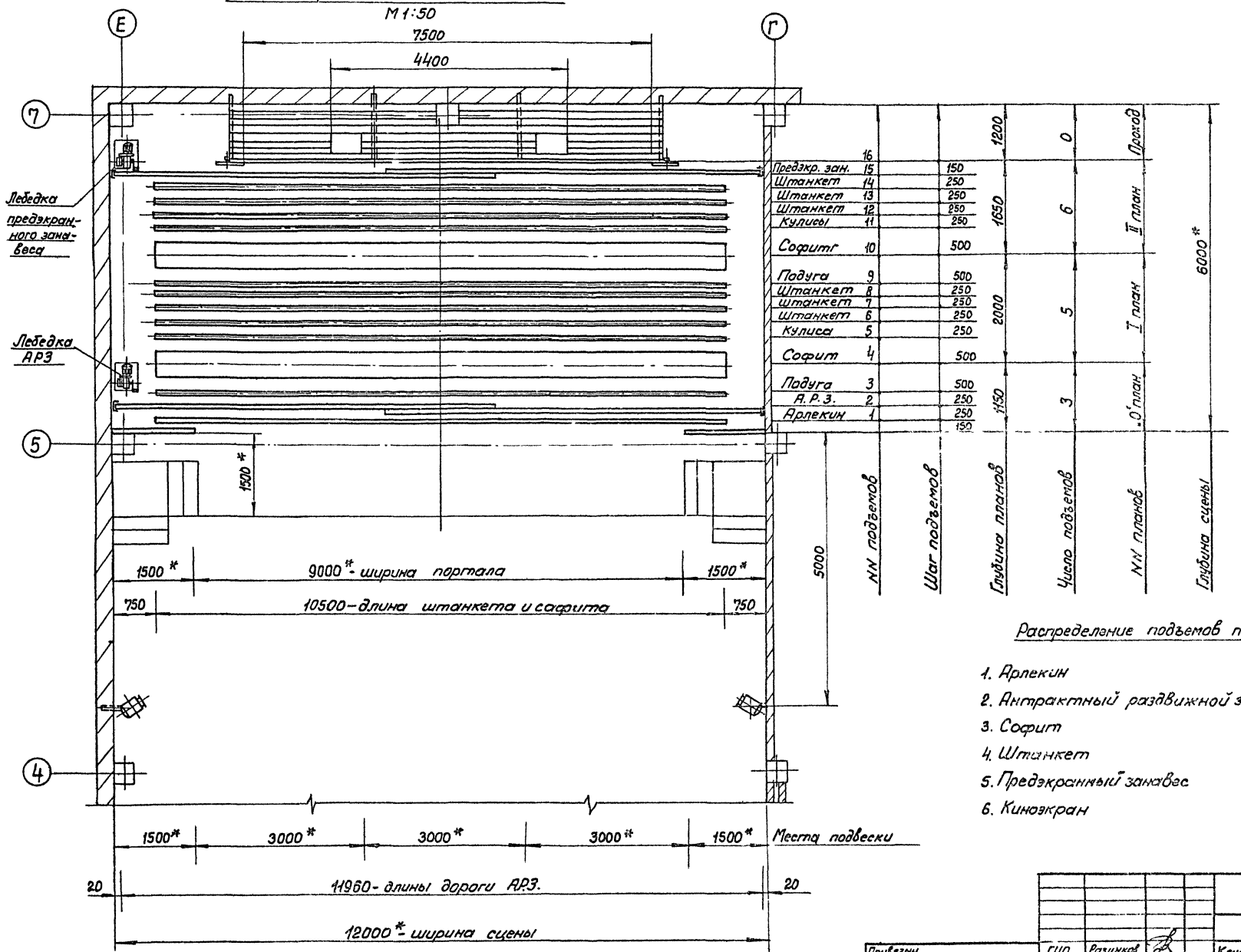

	№	Шаг подъемов	Глубина планов	Число подъемов	№ планов	Глубина сцены
	16		1200	0	Портал	6000*
Предзакр. зан.	15	150				
Штанкет	14	250	1650	6	II план	
Штанкет	13	250				
Штанкет	12	250				
Кулисы	11	250				
Софит	10	500				
Подуга	9	500	2000	5	I план	
Штанкет	8	250				
Штанкет	7	250				
Штанкет	6	250				
Кулиса	5	250				
Софит	4	500				
Подуга	3	500	1150	3	0 план	
А.Р.З.	2	250				
Арлекин	1	250				
		150				

Распределение подъемов по функциям

1. Арлекин — 1 к-т
2. Антрактный раздвижной занавес — 1 к-т.
3. Софит — 2 к-та
4. Штанкет — 10 к-тов.
5. Предэкранный занавес — 1 к-т.
6. Киноэкран — 1 к-т.

Итого: 16 к-тов.

Привязан			ГИП	Разинков		264-12-257.86	МО
			Нач. отд	Бунич			
			Нор. кон	Мазия		Клуб на 375 посетителей (зал на 300 мест)	Стадия: Р; Лист: 4; Листов:
			Гл. спец.	Мазия		Установка сценического оборудования	Министерство культуры СССР АФ ГИПРОТЕАТР
			Рук. гр.	Борисенко			
Инв. №			Инж.	Розенберг			

Инв. № подл. | Подпись и дата | Взам. инв. №

Копировал: Рулякова

Формат: А2

1861-03

Альбом 2

Типовой проект

Разрез поперечный по эстраде. Вид на портал
М1:50

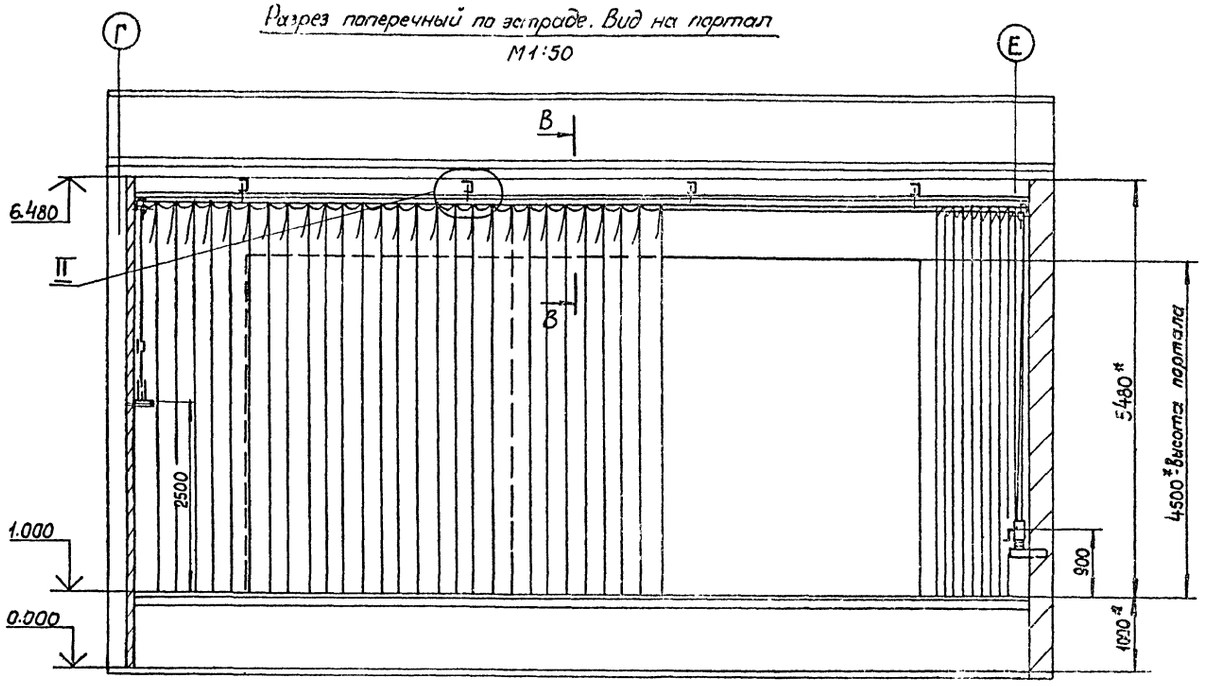

II
М1:2

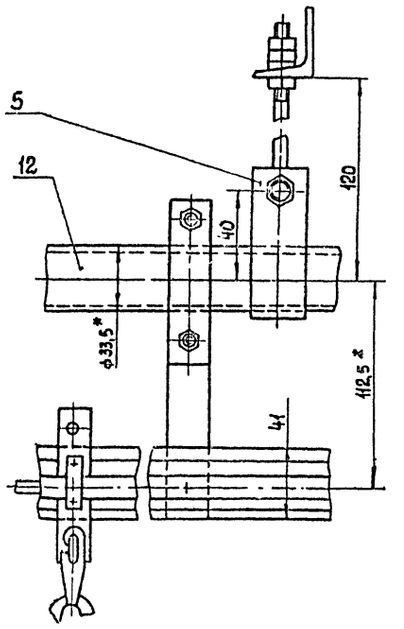

В-В
М1:2

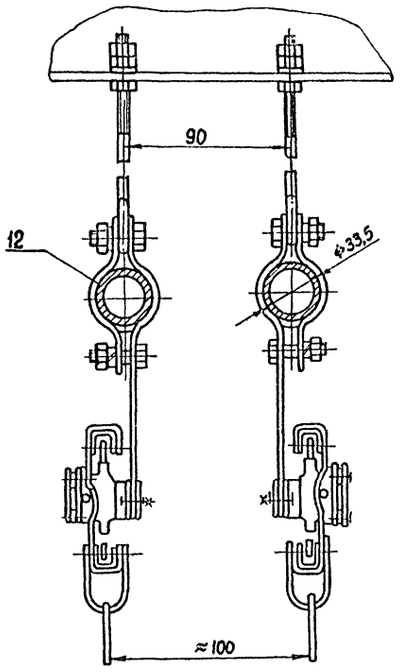

Разрез поперечный по эстраде. Вид на заднюю стену
М1:50

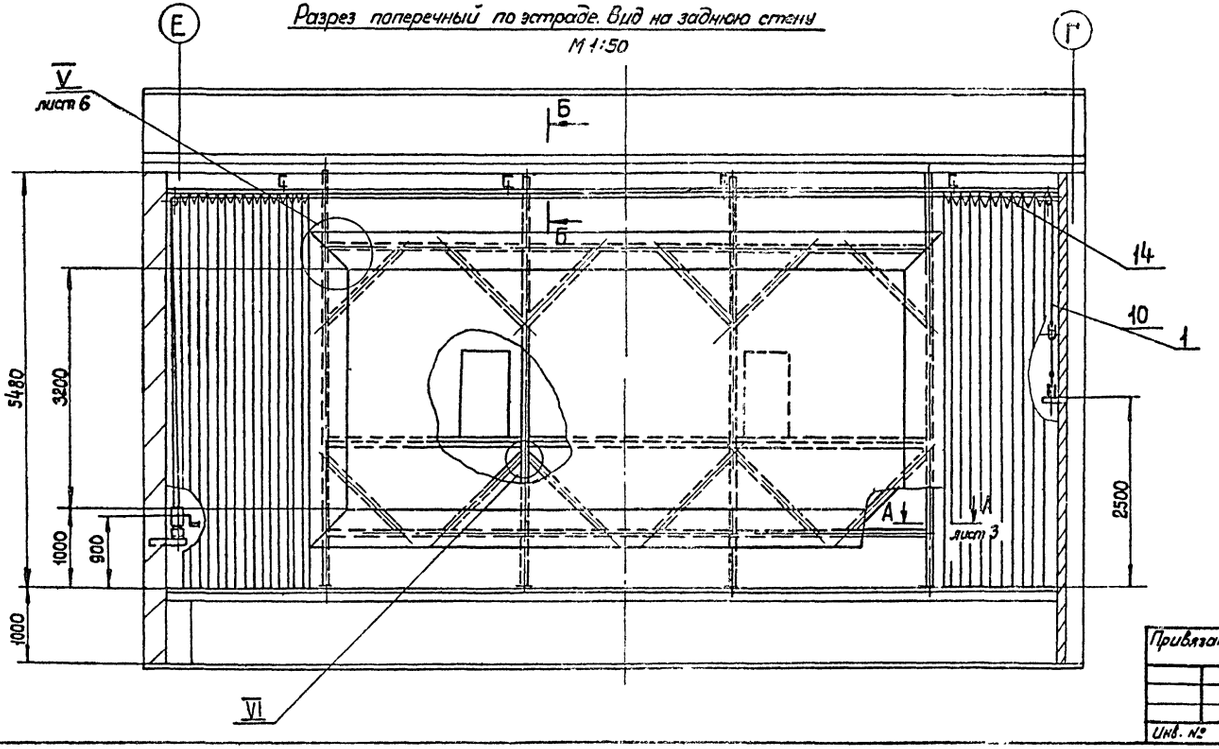

Б – Б
М1:5

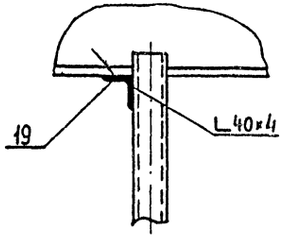

VI
М1:4

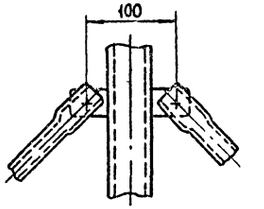

Инв. № подл. | Подпись и дата | Взам. инв. №

Привязан	ГИП	Разинков		264-12-257.86	МО
	Нач. отд.	Бунич			
	Н. контр.	Мазия			
	Гл. спец.	Мазия		Клуб на 375 посетителей (зал на 300 мест)	стадия Р; лист 5; листов
	Рук. гр.	Борисюк		Установка сценического оборудования	Министерство культуры СССР ЛФ ГИПРОТЕАТР
Инв. №	Инж.	Розенберг			

Копировал: Рулькова

1861-03

Формат А2

Альбом

Типовой проект

Г-Г лист 3
М1:10

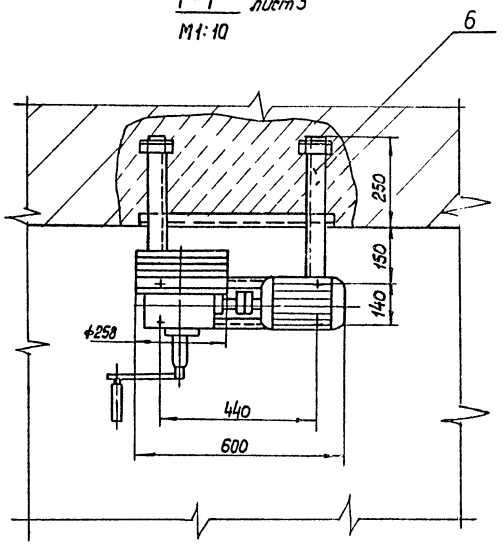

IV лист 3
М 1:10

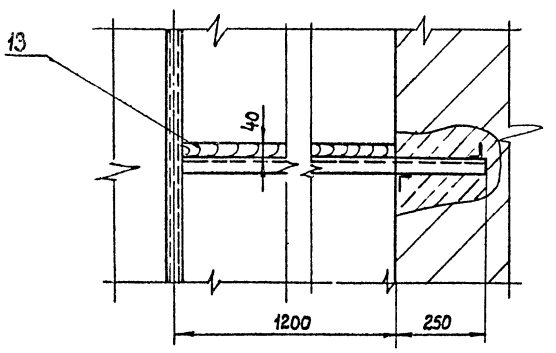

V лист 5
М 1:25

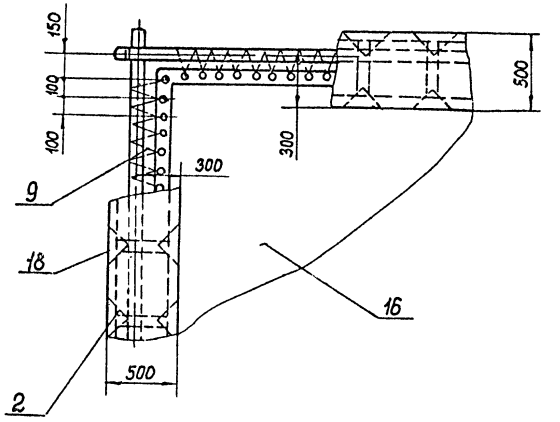

III лист 3
М1:2

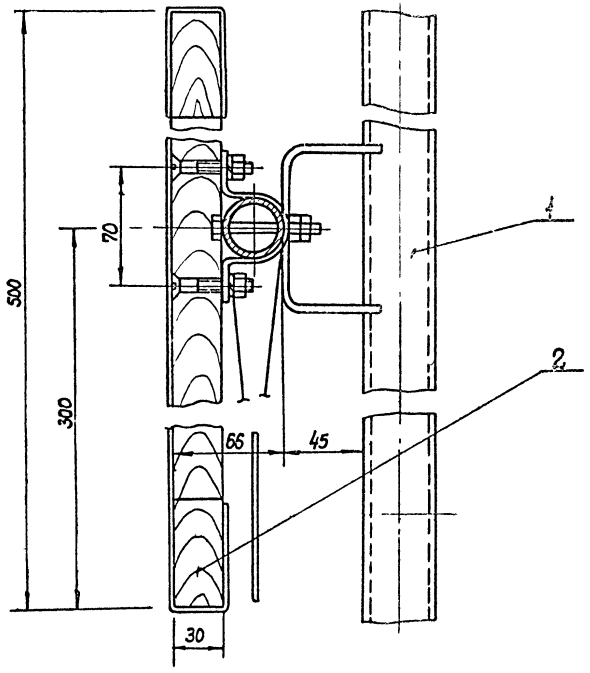

Схема запасовки канатов привода антрактно-раздвижного занавеса

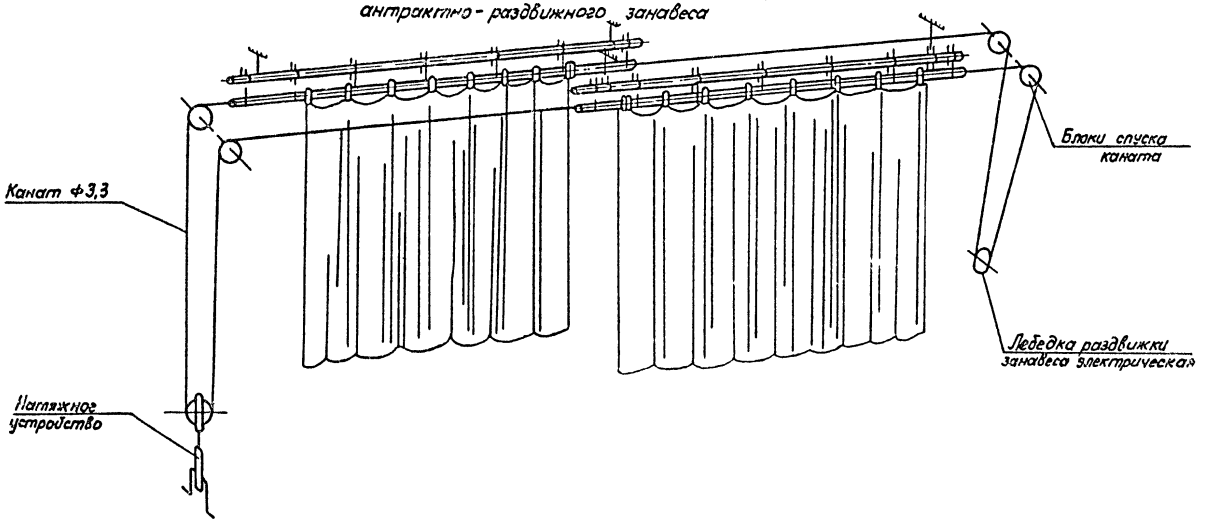

				264-12-257.86	МО
Привязан		ГИП	Разников	Клуб на 375 посетителей (зал на 300 мест)	Стадия: Р; Лист: 6; Листов:
		Нач. отд.	Бунич		
		Нар. конт.	Мазия		
		Гл. спец.	Мазия	Установка сценического оборудования	Министерство культуры СССР ЛФ ГИПРОТЕАТР
		Рук. гр.	Барисюк		
Инв. №		Ст. инж.	Розенберг		

Копировал: Рулькова

1861-03

Формат: А2

Инв. № подл. | Подпись и дата | Взам. инв. №

Альбом 2

Типовой проект

Фрагмент плана на отм. 3.300
М 1:100

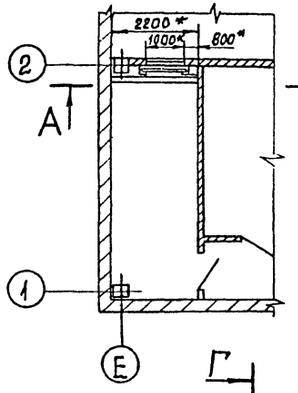

Б-Б
М1:20

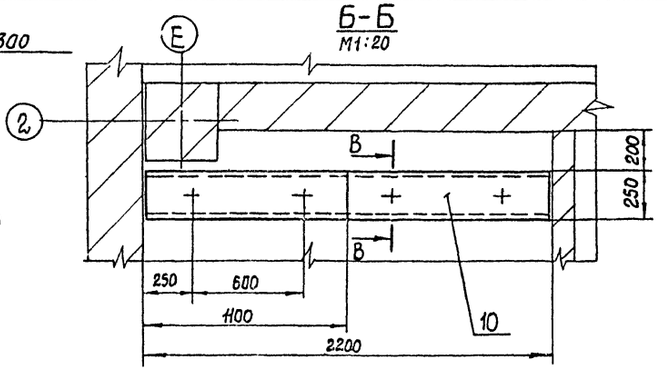

Г-Г
М1:2

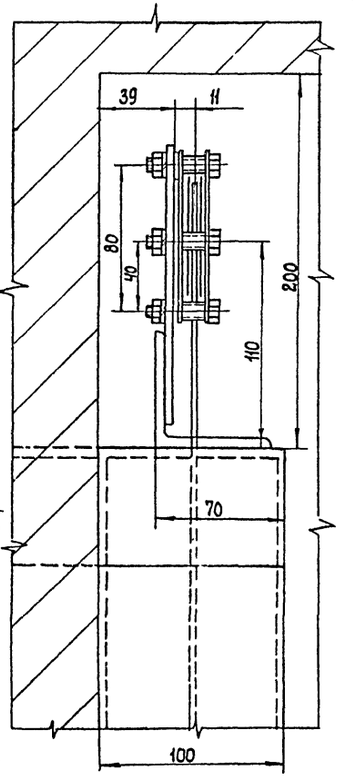

Д-Д
М1:2

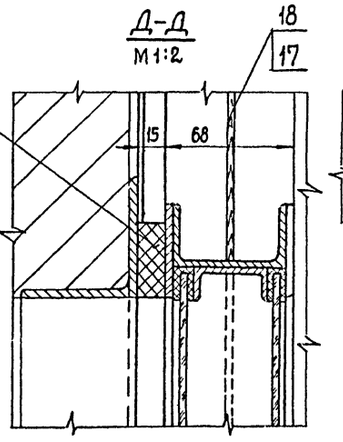

Е-Е
М1:5

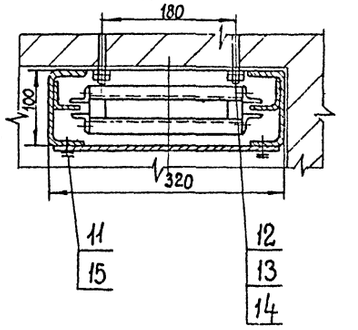

А-А
М1:10

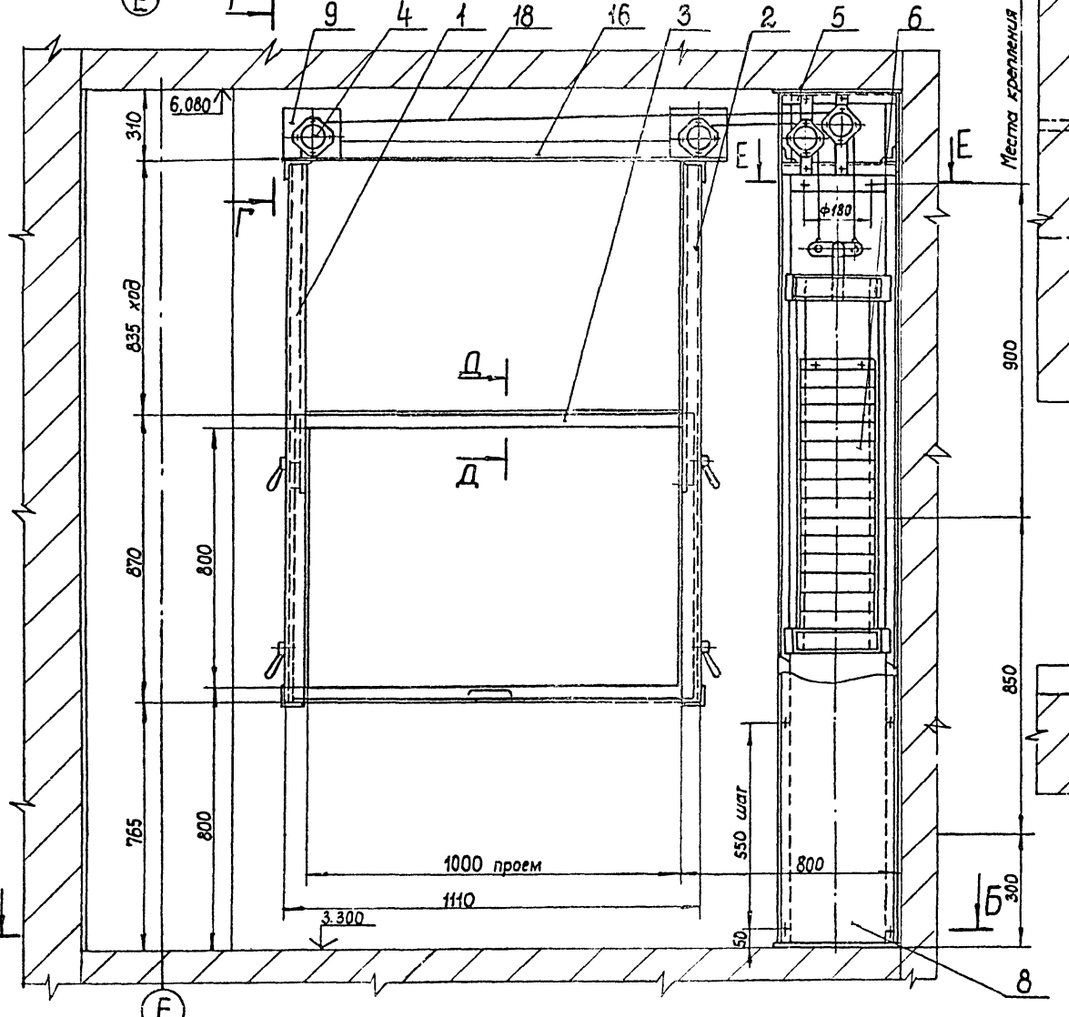

В-В повернуто
М1:5

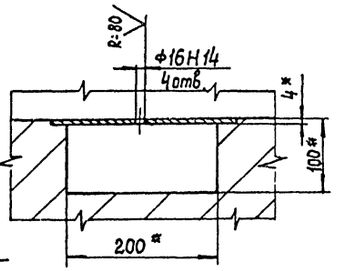

Поз.	Обозначение	Наименование	Кол.	Масса ед. кг.	Примеч
1		Направляющая	1	12	
2		Направляющая	1	12	
3		Рама оконная	1	40	
4		Блок 1 руч. ф70	4	0.7	
5		Рама	1	35	
6		Противовес	1	40	
8		Лист Б-0,8 гост 19903-74* / Ст. 3 гост 14637-79	1	4,45	310-2300
9		Лист Б-4 гост 19903-74* / Ст. 3 гост 14637-79	2	0,71	150×150
10		Лист Б-4 гост 19903-74* / Ст. 3 гост 14637-79	2	8,7	250×1100
11		Винт М4×10.56.06 гост 1491-80*	10	0,001	
12		Болт М6×90.5С.06 гост 7798-70*	6	0,22	
13		Гайка М6.8.06 гост 5915-70*	6	0.02	
14		Шайба 6.65Г-06 гост 6402-70*	6	0.0005	
15		Шайба 4 65Г-06 гост 6402-70*	10	0,0002	
16		Уголок Б-63×63×5 гост 8509-72 / Ст. 3 гост 535-79	2м	4,81	
17		Кольцо 12 гост 2224-72*	4	0,008	
18		Канат 3,3-Г-В-Н-1764(180) гост 3069-80	6м	0,038	
19		Пластина I, лист ОПБ-С-15 гост 7338-77*	2	0,85	40×1000

Привязан

Инв. №

ГИП	Разинков	
Нач. отд	Бунич	
Н. контр.	Мазия	
Гл. спец.	Мазия	
Рук. гр.	Борисюк	
Вед. инж.	Титов	

264-12-257.86 МО

Клуб на 375 посетителей /зал на 300 мест/

Стадия	Лист	Листов
Р	7	

Установка подъемно-опускного окна в звукоаппаратной

Министерство культуры СССР
ЛФ ГИПРОТЕАТР

Копировал: Рулекова

1861-03

Формат А2

Инв. № подл. | Подпись и дата | Взам. инв. №

Альбом 2

Типовой проект

ТЗ.01.00.00

М1:50

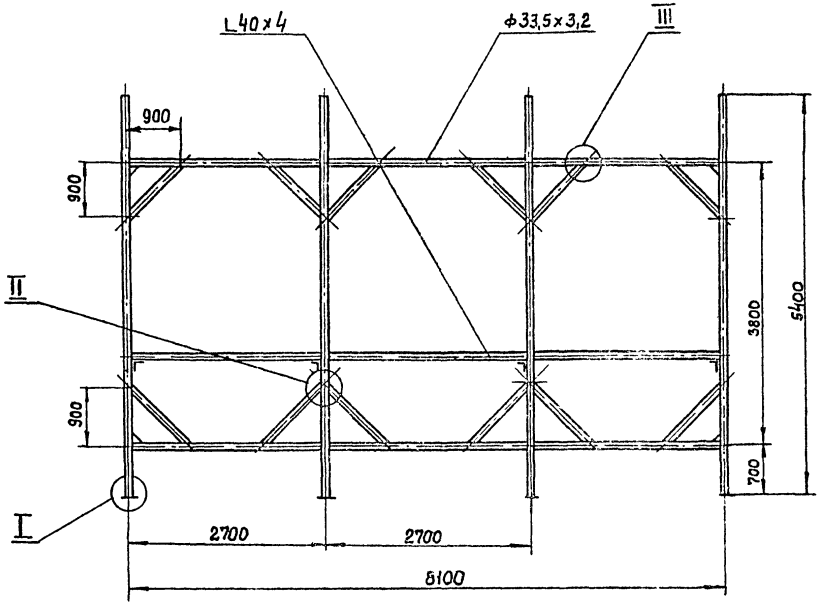

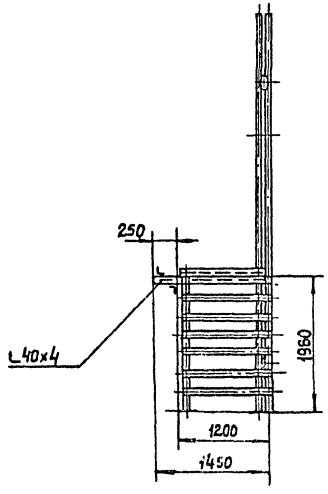

II

М1:4

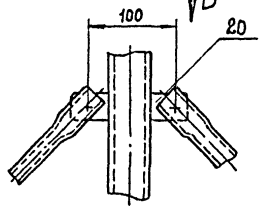

Вид Б

М1:4

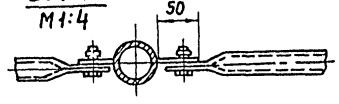

I

М1:4

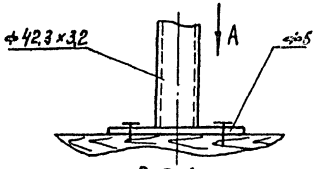

Вид А

М1:4

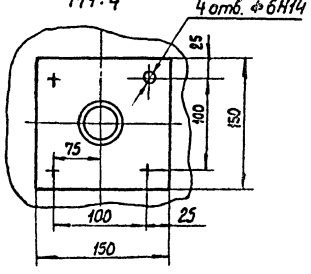

Вид В

М1:4

III

М1:4

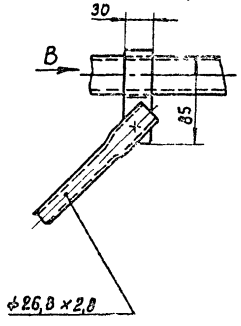

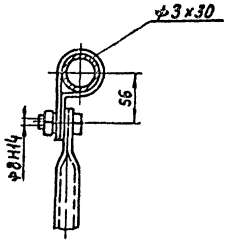

1. Материал проката - Ст.3 ГОСТ 535-79
2. Сварку произвести по ГОСТ 5264-79
3. Размеры для справок.
4. Покрытие: Эмаль НЦ-25 черная ГОСТ 5406-73*, IV С.
5. Задание рассматривать совместно с монтажными чертежами проекта.

					264-12-257.86	МО	
Привязан		ГИП	Разинков		Клуб на 375 посетителей (зал на 300 мест)	Стадия	Лист	Листов
		Нач.отд.	Бунич			Р	8	
		Н.контр.	Мазия					
		Гл.спец.	Мазия		Техническое задание на разработку каркаса киноэкрана	Министерство культуры СССР		
Инв. №		Рук.гр.	Борисюк			ЛФ ГИПРОТЕАТР		
		Инж.	Розенберг					

Копировал: Рулькова

1861-03

Формат А2

Инв. № подл. | Подпись и дата | Взам. инв. №

Альбом 2

Типовой проект

Обрамление киноэкрана
ТЗ. 02. 00. 00
М1:50

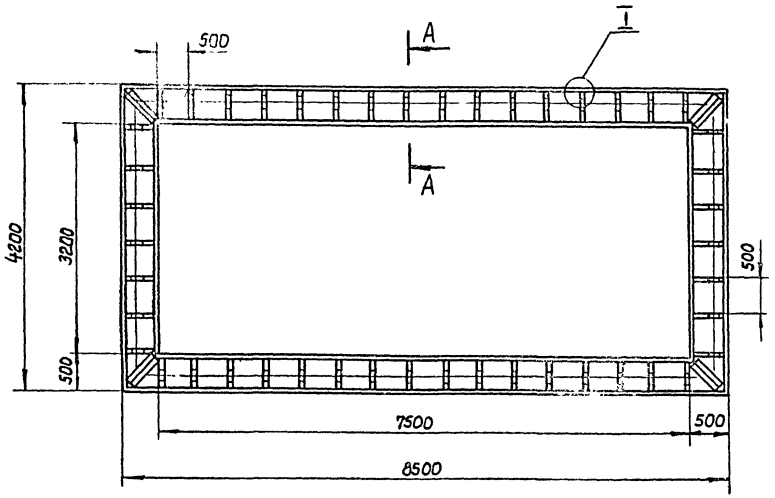

Штанкет
ТЗ. 03. 00. 00
М1:1

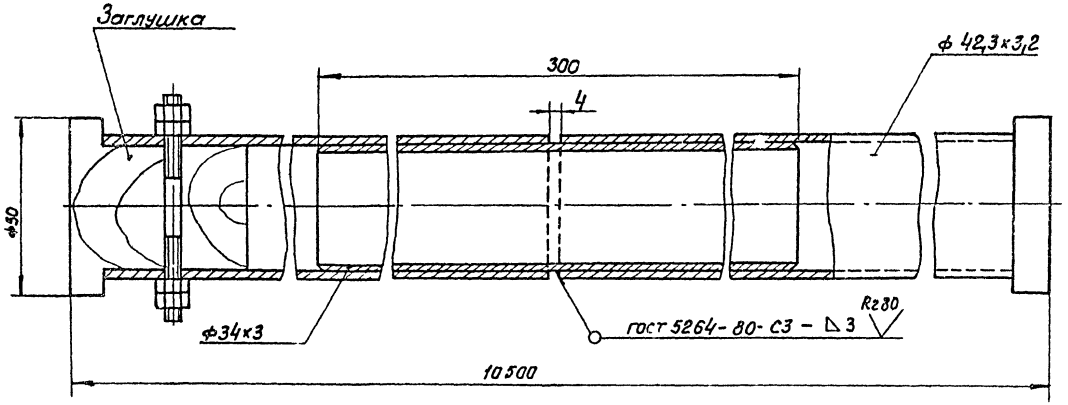

А-А
М1:2

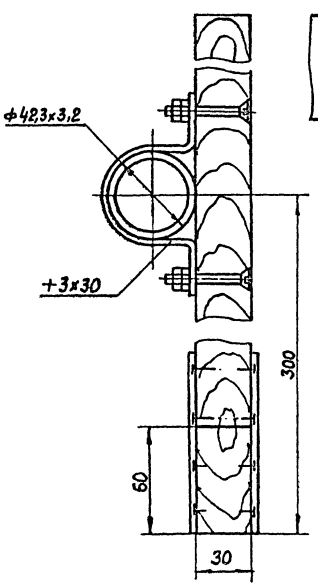

I
М1:2

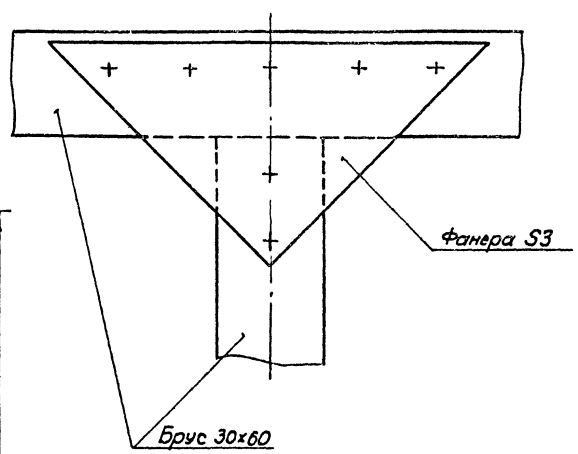

1. Материал проката для изготовления штанкета Ст3 гост 535-79
2. Размеры для справок
3. Покрытие: Эмаль НЦ-25 черная гост 5406-73,* IV С
4. Задание рассматривать совместно с монтажными чертежами проекта.

Привязан			ГИП	Разинкав		264-12-257.86 МО	
			Нач. отд	Бумич		Клуб на 375 посетителей (зал на 300 мест)	Стадия: Р; Лист: 9; Листов:
			Н. контр.	Мазия			
			Гл. спец.	Мазия		Техническое задание на разработку обрамления к/экрана, штанкета.	Министерство культуры СССР ЛФ ГИПРОТЕАТР
			Рук. гр.	Борисюк			
Инв. №			Инж.	Розенберг			

Копировал. Рулькова

1861-03

Формат: 92

Инв. № подл. | Подпись и дата | Взам. инв. №

Альбом

Типовой проект

Рама под лебедку Т3.04.00.00

М1:5

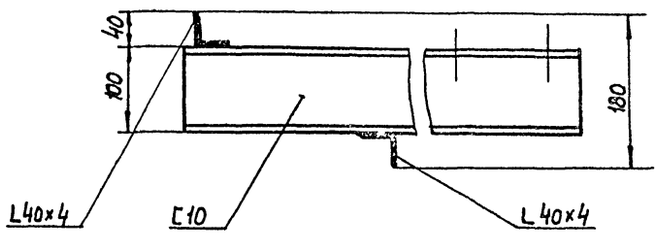

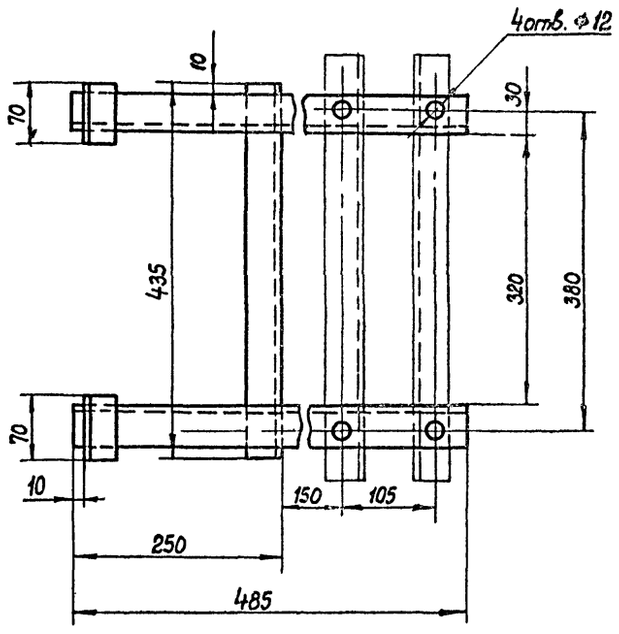

Подвеска штанкета Т3.05.00.00

М1:1

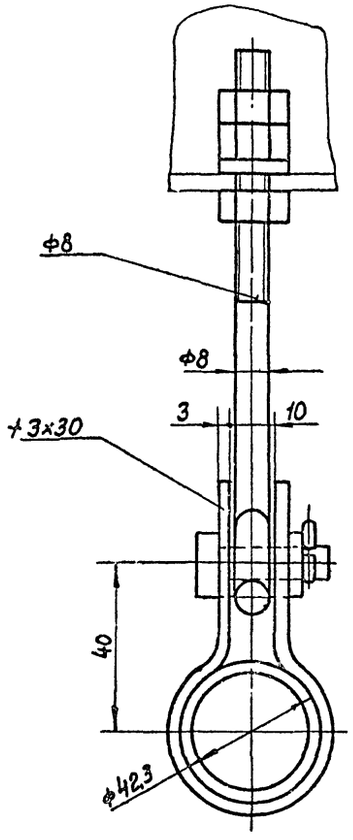

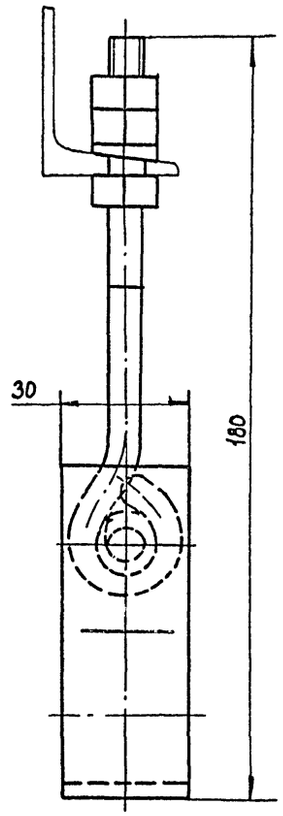

Подвеска дороги АРЗ Т3.06.00.00

М1:1

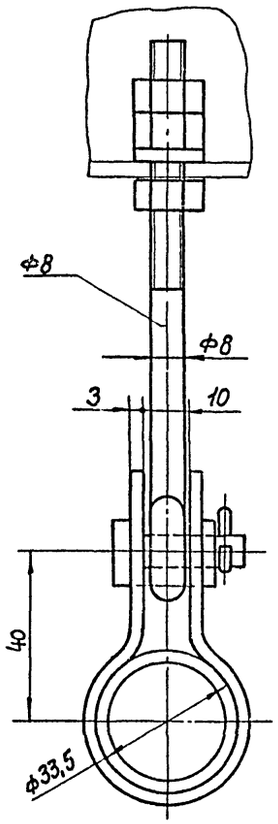

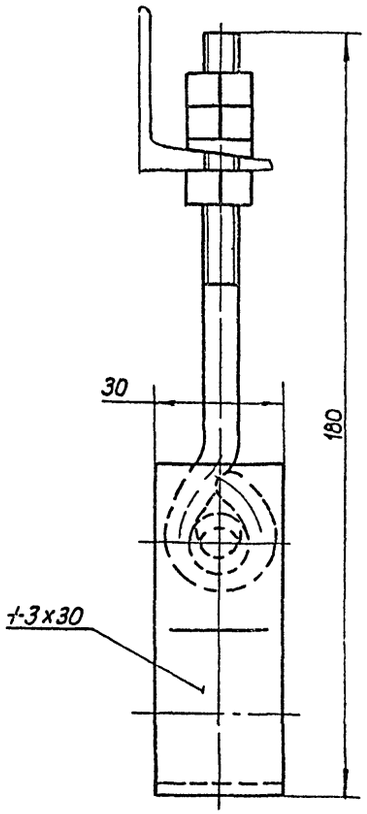

1. Материал проката — Ст.3 ГОСТ 535-79
2. Сварку произвести по ГОСТ 5264-80
3. Размеры для справок
4. Покрытие: Эмаль НЦ-25 черная, ГОСТ 5406-73*, IV С
5. Задание рассматривать совместно с монтажными чертежами проекта.

Взам. инв. №

Подпись и дата

Инв. № подл.

				264-12-257.86 МО	
Привязан	ГИП	Разинков		Клуб на 375 посетителей (зал на 360 мест)	Стадия: Р; Лист: 10; Листов:
	Нач.отд	Сунцн			
	Нор.конт.	Мазия			
	Гл.спец.	Мазия		Техническое задание на разработку рамы, подвесок штанкета и дороги АРЗ	Министерство культуры СССР ЛФ ГИПРОТЕАТР
Инв. №	Рук.гр.	Борисюк			
	Инж.	Розенберг			

Кал.провал: Рулькова

1861-03

Формат А2

Альбом 2

Типовой проект

Направляющая ТЗ.07.00.00

М1:5

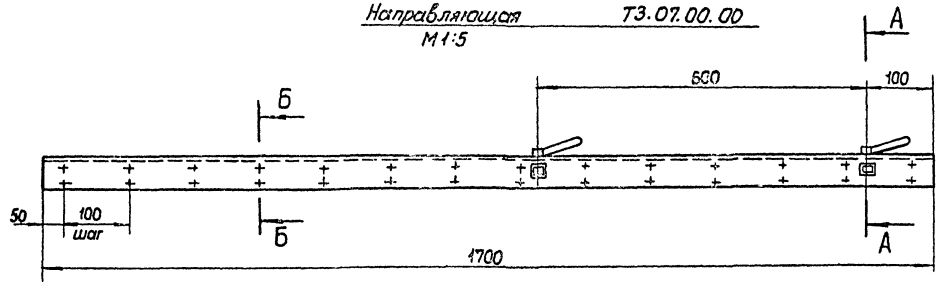

Направляющая

Зеркальное отражение

М1:10

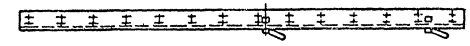

А-А

М1:1

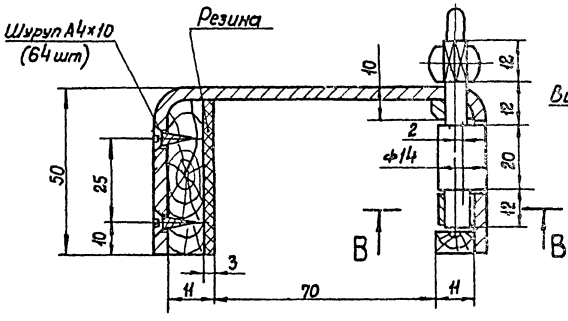

В-В

М1:1

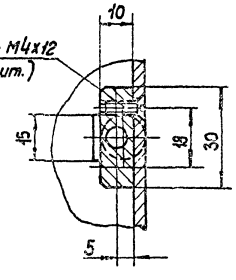

Б-Б

М1:1

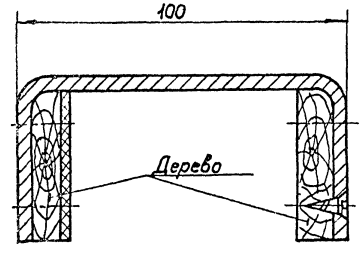

1. Размеры для справок.
2. Конструкцию выполнить из стального проката.
   Материал проката Ст.3 ГОСТ 535-79**
3. Сварку произвести по ГОСТ 5264-80.
   Электрод марки Э42 ГОСТ 9467-75.
4. Покрытие: эмаль НЦ-25, светло-серая, ГОСТ 5406-73** IV.С.

Масса – 12кг.

Привязан			ГИП	Разинков		264-12-257.86 МО	
			Нач.отд.	Бунин			
			К.контр.	Мазия			
			Гл.спец.	Мазия		Клуб на 375 посетителей (зал на 300 мест)	стадия: Р; лист: 11; листов:
			Рук.гр.	Борисюк		Техническое задание на разработку направляющей	Министерство культуры РСФСР ЛФ ГИПРОТЕАТР
Инв.№			Инж.	Розенберг			

Копировал: Рулькова

1861-03

Формат: А2

Инв.№ подл. | Подпись и дата | Взам. инв.№

Альбом 2

Типовой проект

Рама оконная ТЗ.08.00.00

М1:5

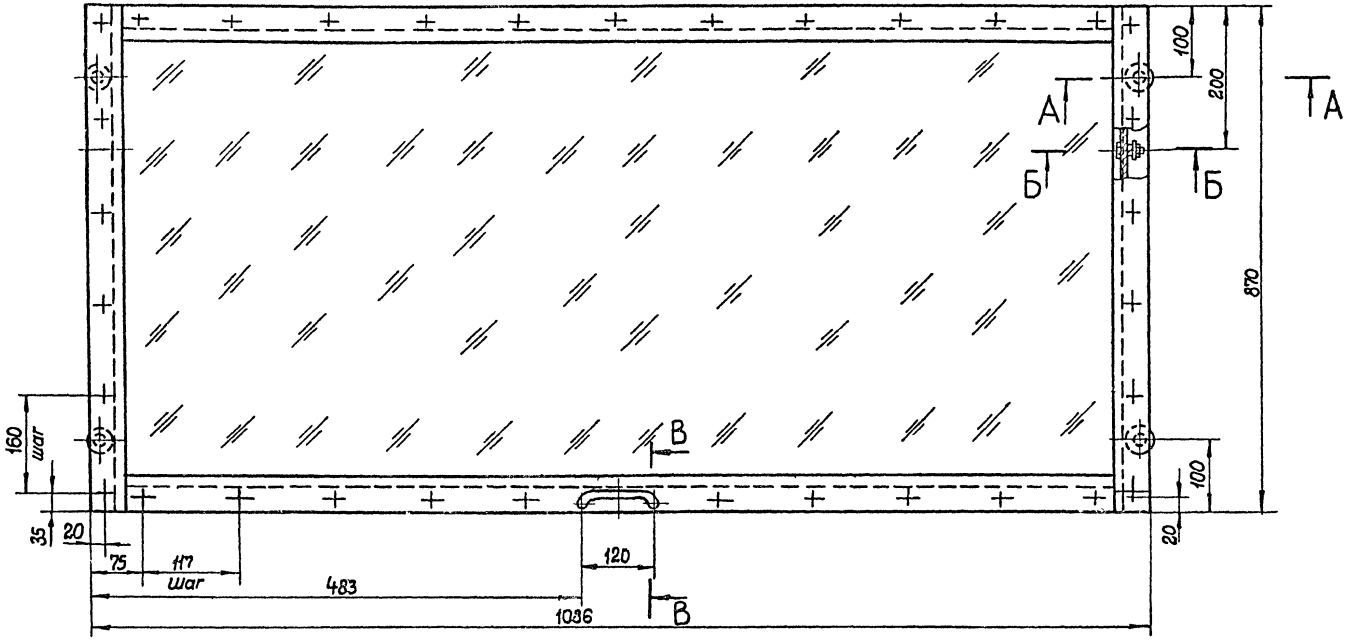

В–В

М1:1

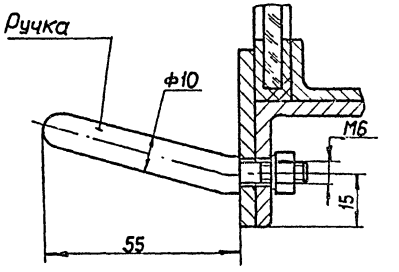

А–А

М1:1

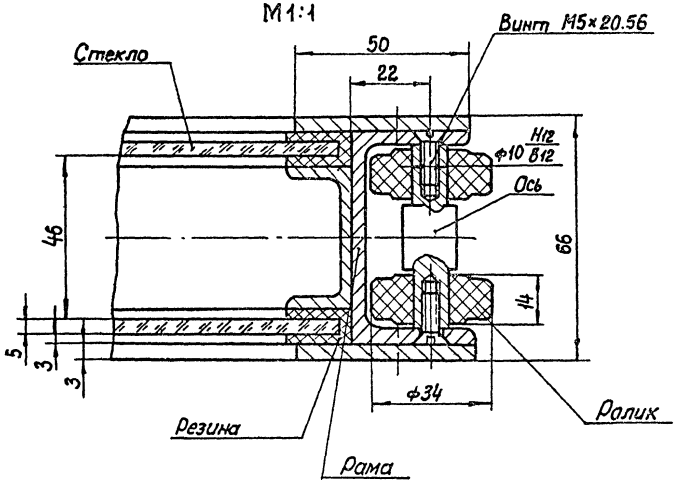

Б–Б

М1:1

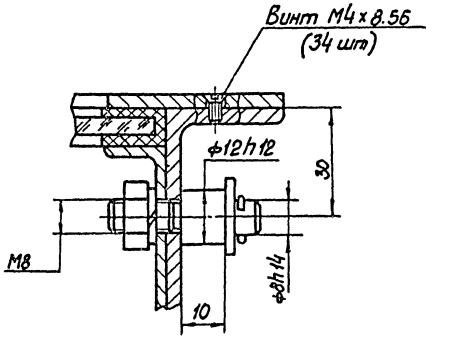

1. Размеры для справок
2. Конструкцию рамы выполнить из алюминиевого проката. Материал проката Д16 гост 4784-74

Масса рамы 40кг.

Привязан				264-12-257.86		МО
	ГИП	Разинков				
	Нач.отд.	Бунич		Клуб на 375 посетителей (зал на 300 мест)	Стадия: Р	Лист: 12	Листов:
	Н.контр.	Мазия				
	Гл.спец.	Мазия		Техническое задание на разработку рамы оконной	Министерство культуры СССР ЛФ ГИПРОТЕАТР	
Инв. №	Рук.гр.	Борисюк				
	Инж.	Розенберг				

Копировал: Рульнова

1861-03

Формат: А2

Инв. № подл. | Подпись и дата | Взам. инв. №

Альбом

Типовой проект

Блок Т3. 09. 00.00

М1:1

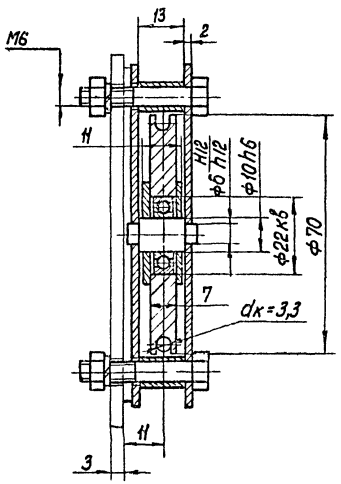

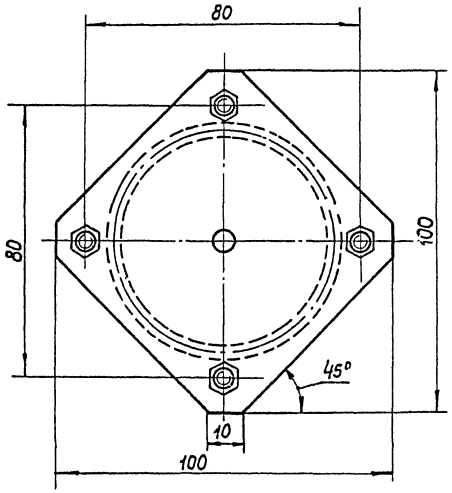

1. Размеры для справок
2. Конструкцию выполнить из стального проката Материал проката Ст.3 ГОСТ 535-79.*
3. Покрытие наружных нерабочих поверхностей: эмаль НЦ-25, светло-серая, ГОСТ 5406-73* IV С.

Масса блока — 0,7 кг.

				264-12-257.86		МО
Привязан	ГИП	Разинков		Клуб на 375 посетителей (зал на 300 мест)	Стадия	лист	листов
	Нач.отд.	Бунич				13	
	Н.контр.	Мазия					
	Гл.спец.	Мазия		Техническое задание на разработку блока	Министерство культуры СССР ЛФ ГИ.ПРОТЕАТР		
	Рук.гр.	Борисюк					
Инв.№	Ст.инж.	Касецкий					

Инв.№ подл. | Подпись и дата | Взам.инв.№

Копировал: Рулькова

1861-03

Формат: А2

Альбом

Типовой проект

Рама Т3.10.00.00

М 1:5

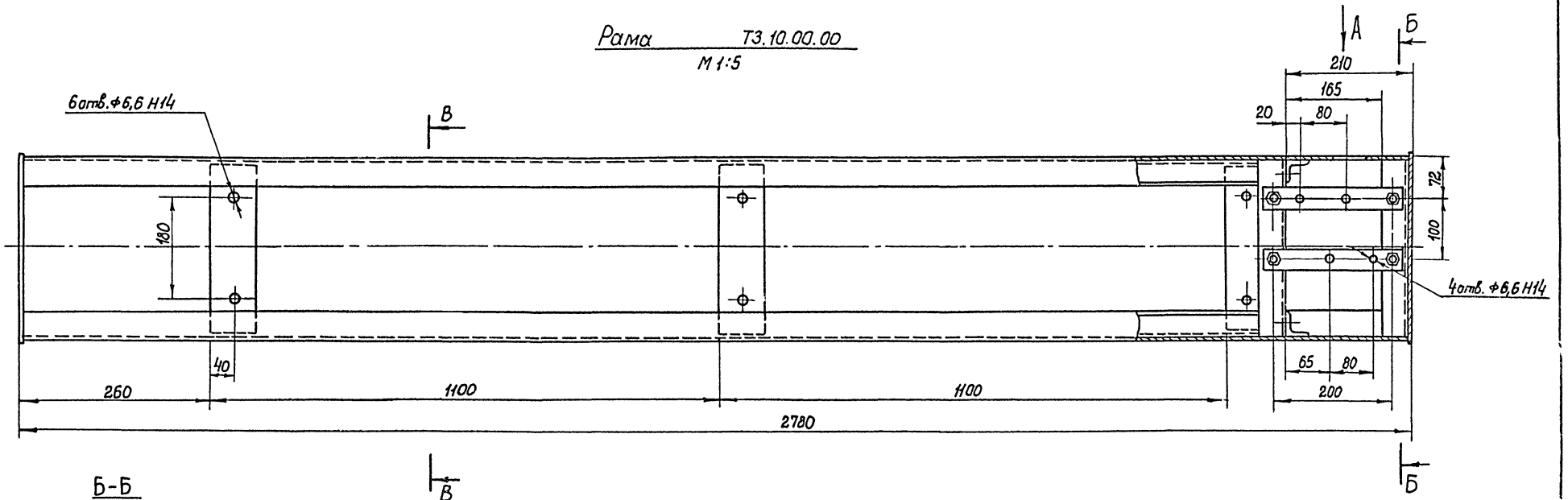

Б-Б

М 1:2

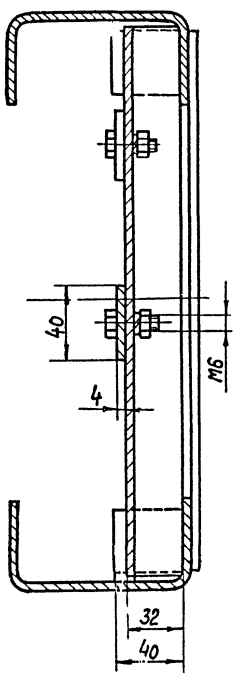

Вид А

М 1:2

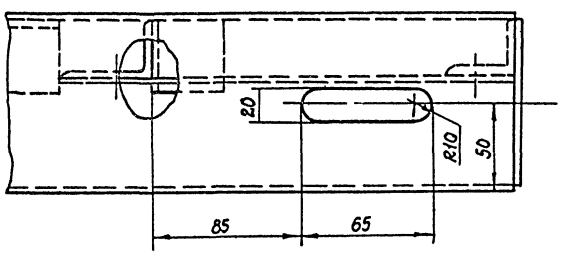

В-В

М 1:5

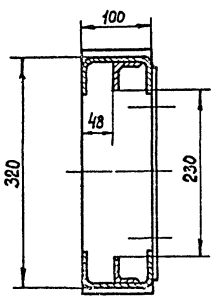

1. Размеры для справок.
2. Конструкцию выполнить из стального проката
   Материал проката Ст.3 ГОСТ 535-79.*
3. Сварку произвести по ГОСТ 5264-80.
   Электрод марки Э42 ГОСТ 9467-75.
4. Покрытие: эмаль НЦ-25, светло-серая, ГОСТ 5405-73* IV с

Масса рамы – 35 кг.

Привязан		ГИП	Разинков		264-12-257.86 МО		
		Нач.отд.	Бунич		Клуб на 375 посетителей (зал на 300 мест)	Стадия	Лист	Листов
		Норм.кон.	Мазия			Р	14	
		Гл.спец.	Мазия		Техническое задание на разработку рамы	Министерство культуры СССР ЛФ ГИПРОТЕАТР		
Инв. №		Рук.гр.	Борисюк					
		Ст.инж.	Касецкий					

Копировал: Рудакова

1861-03

Формат А2

Инв. № подл. | Подпись и дата | Взам. инв. №

Альбом 2

Типовой проект

Противовес Т3.09.00.00
М1:5

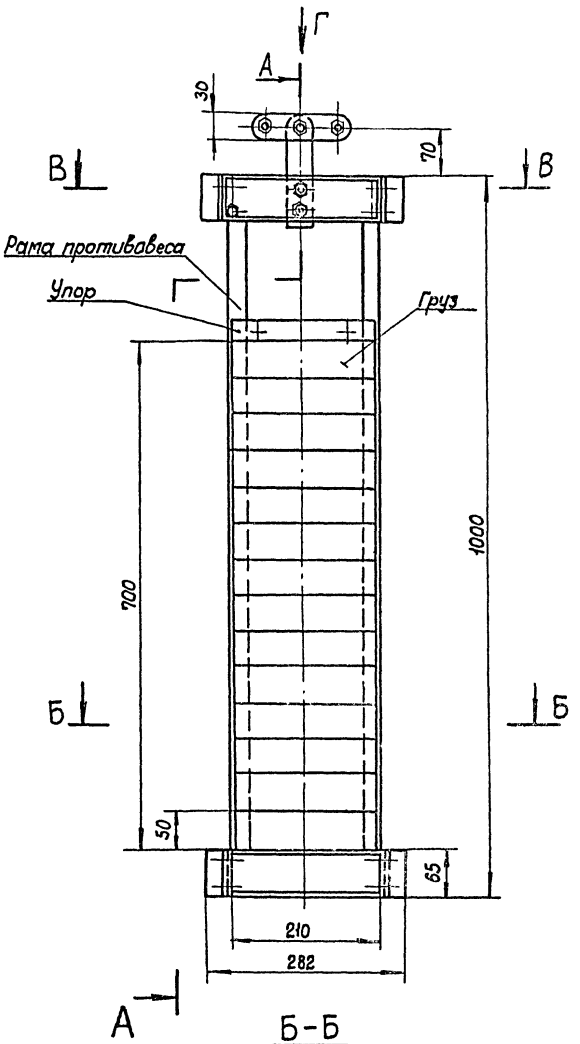

А-А

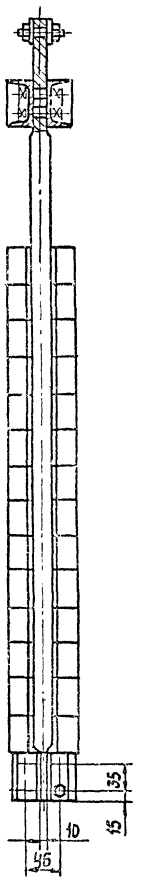

Б-Б

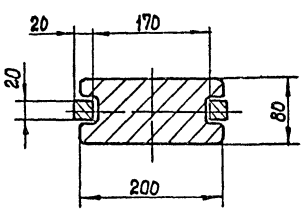

В-В
М1:1

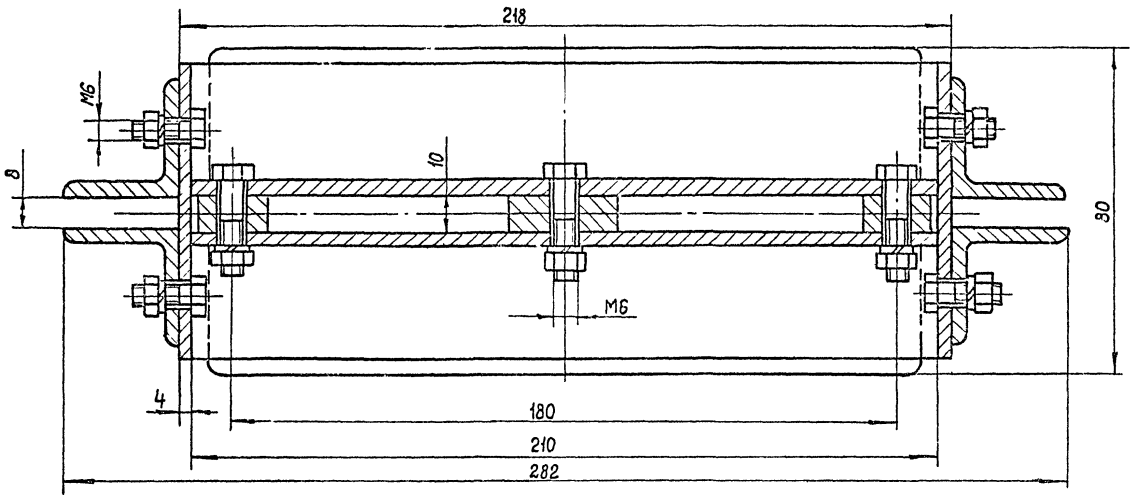

Вид Г
М1:1

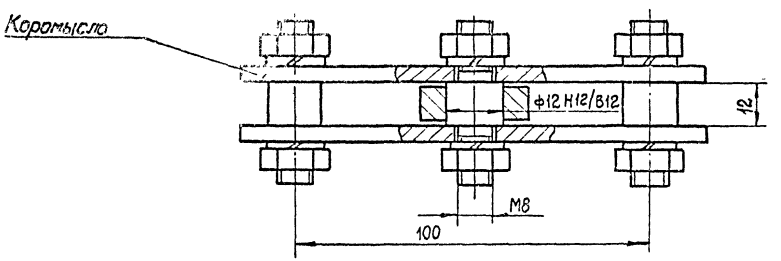

1. Размеры для справок
2. Конструкцию выполнить из стального проката
   Материал проката Ст.3 ГОСТ 535-79.*
3. Покрытие: эмаль НЦ-25, светло-серая, ГОСТ 5406-73* IV С.

Масса противовеса – 90 кг.

				264-12-257.86	МО	
Привязан	ГИП	Разинков		Клуб на 375 посетителей (зал на 300 мест)	Стадия	Лист	Листов
	Нач отд.	Бунич			Р	15	
	Н контр.	Мазия					
	Гл спец.	Мазия		Техническое задание на разработку противовеса	Министерство культуры СССР ЛФ ГИПРОТЕАТР		
	Рук. гр.	Борисюк					
Инв. №	Ст. инж.	Косецкий					

Копировал: 1861-03 Формат А2

Инв. № подл. | Подпись и дата | Взамен инв. №

Альбом 2

Типовой проект

Ведомость рабочих чертежей основного комплекта

Лист	Наименование	Примечание
1	Общие данные	
2	Параметры кинотехнологии. План расположе	
	ния оборудования	
3	Схема структурная кинотехнических устройств	
4	План расположения оборудования кино-	
	технических устройств	
5	Таблица соединений кинотехнического	
	оборудования	
6	План расположения закладных устройств	
	кинотехнического оборудования	

Ведомость ссылочных и прилагаемых документов (начало)

Обозначение	Наименование	Примечание
	Ссылочные документы	
ТУ3-3.1053-75	Номенклатурный перечень изделий ПО „Казкинодеталь" г. Алма-Ата	
ТУ3-3.1262-75 ТУ3-3.1681-79	Номенклатурный перечень изделий завода „Кинап" г. Самаркана	
ТУ3.651-72	Номенклатурный перечень изделий объединения ЛОМО г. Ленинграда	
ТУ16-535.360-70	Номенклатурный перечень изделий завода „Эстопласт" г. Таллин	
ТУ16-535.703-83	Номенклатурный каталог НК09.5.01-83	
ТУ19-261-79 ТУ19-458-68	Номенклатура продукции Новгородского опытного киномехан. завода	
ТУ19-307-80	Номенклатура опытного киномеханического з-да г. Ростов на Дону	
ТУ36-2415-81	Электромонтажные устройства и изделия. Справочник.	
Гост 5.2055-79	Номенклатурный перечень изделий з-да „Кинап" г. Самаркана.	
Гост 6323-79	Провода с ПВХ изоляцией для электрических установок	
Гост 8659-78	Соединители для сети проводного вещания	
Гост 8794-75	Трубы стальные бесшовные холоднодеформированные	

продолжение

Обозначение	Наименование	Примечание
	Прилагаемые документы	
КТ.СО	Спецификация оборудования	на 4 листах

Условные обозначения

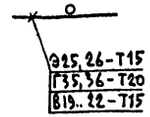

— Труба, прокладываемая скрыто в полу и стенах;
— Т15 - труба стальная, наружный ф трубы, мм;
— Э - линии эл. силового оборудования;
— Г - линии к громкоговорителям;
— В - линии звуковоспроизводящего оборудования;
19..22 - номера линий по таблице соединений
[4] — ниша 110×110×81 (h) мм для стальной протяжной коробки У994У2.
— Труба, прокладываемая открыто.

Общие указания

Рабочие чертежи выполнены на основании:
- проекта, разработанного ЛФ „Гипротеатр";
- архитектурно-строительных чертежей;
- строительных норм и правил. Клубы. Нормы проектирования СНиП II-Л.16-71;
- руководящего технического материала по развитию и техническому оснащению киносети СССР (РТМ 19-77-77);
- технической документации на применяемое оборудование.

Зрительный зал на 300 мест оборудован киноустановкой для демонстрирования широкоэкранных, кашетированных и обычных 35-мм фильмов с монофонической записью звука.

В качестве кинопроекционной аппаратуры предусматривается кинопроектор 23КПК с источником света - ксеноновой лампой 2квт. Проекционная аппаратура комплектуется электросиловым и вспомогательным оборудованием, обеспечивающим нормальную работу киноустановки.

В качестве звуковоспроизводящей аппаратуры используется комплекс „Звук Т2-50К1" (учтено в разделе „Электроакустика").

Проектом предусматривается устройство автоматизации кинопоказа на аппаратуре АКП-6М-6.

Демонстрирование кинофильмов предусматривается на стационарный плоский киноэкран. Громкоговорители (Гр) кино ЗОА-138 устанавливаются за экраном на галерее. Установка экрана и Гр кино учтены в разделе „Механооборудование".

Указания по монтажу

Линии эл. силового и звуковоспроизводящего оборудования прокладываются скрыто в полу и стенах в стальных трубах.

Металлические корпуса и конструкции кинотехнических устройств должны присоединяться к общему контуру заземления. (Наружное заземление должно выполняться при привязке проекта).

Типовой проект разработан в соответствии с действующими нормами и правилами и предусматривает мероприятия, обеспечивающие взрывную, взрывопожарную и пожарную безопасность при эксплуатации здания.

Главный инженер проекта Разинков

Главный инженер (Архитектор) проекта привязывающей организации

Инв.№подл. | Подпись и дата | Взам.инв.№

Привязан

Инв. №

264-12-257.86 КТ

ГИП	Разинков	
Нач.отд.	Бунич	
Н.контр.	Мелехова	
Гл.спец.	Слуцкий	
Рук.гр.	Мелехова	
Кт.инж.	Чекрыгина	

Клуб на 375 посетителей (зал на 300 мест)

Стадия	Лист	Листов
Р	1	6

Общие данные

ГИПРОТЕАТР г. Ленинград

1861-03

Альбом 2

Типовой проект

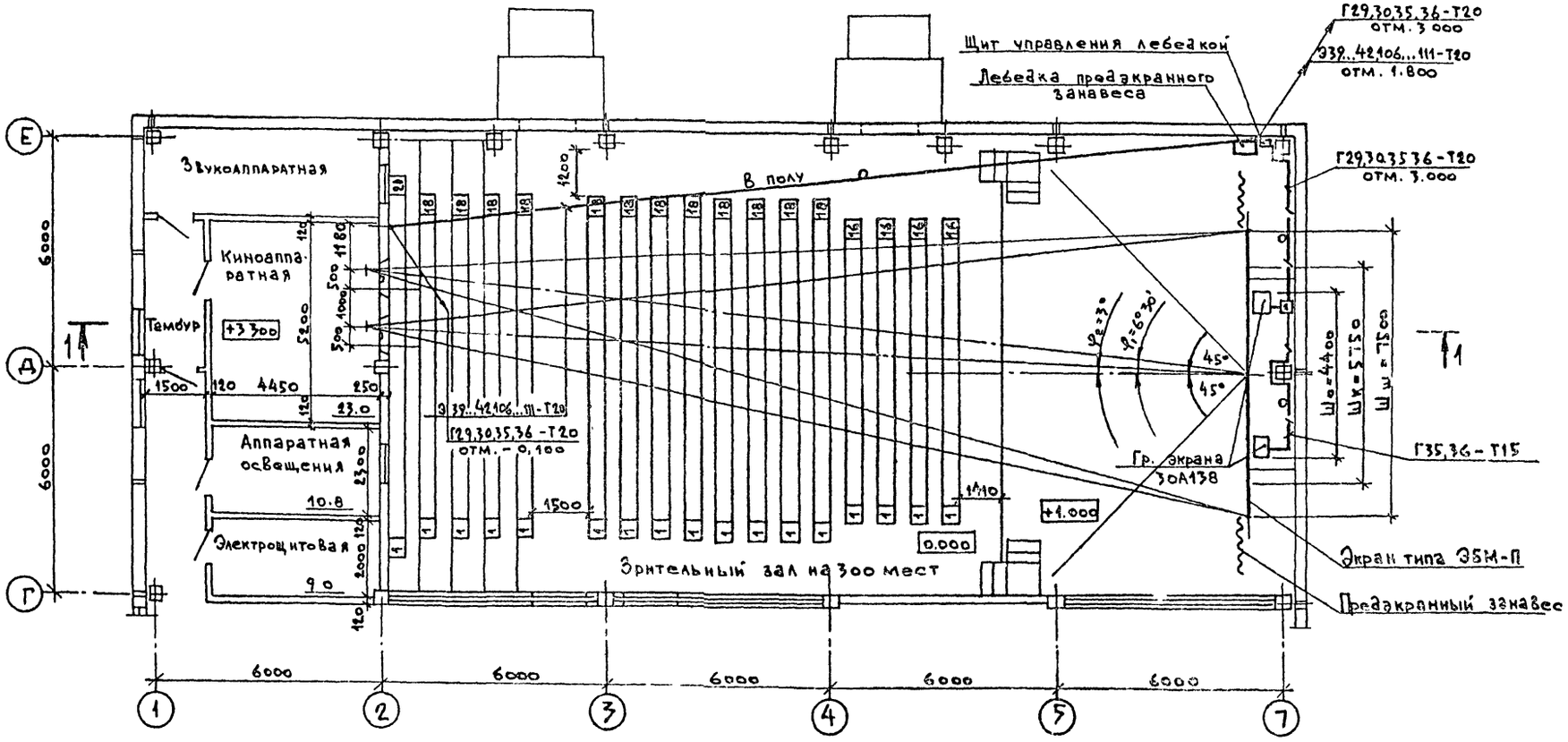

Разрез 1-1

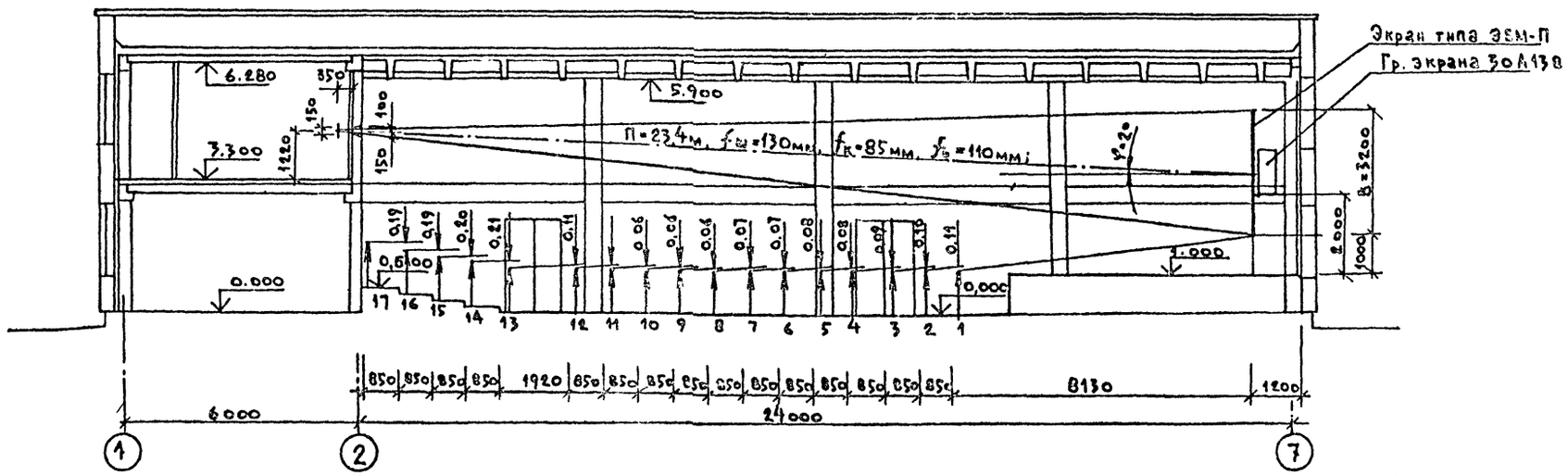

ГИП	Разников	264-12-257.86 КТ	
Нач.отд	Бунич	Клуб на 375 посетителей /зал на 300 мест/	Стадия: Р; Лист: 2; Листов:
Н.контр	Мелехова		
Гл.спец	Слуцкий	Параметры кинотехнологии. План расположения оборудования	ГИПРОКАТР г. Ленинграда
Рук.гр	Мелехова		
Ст.инж	Чекрыгина		

Привязан:

Инв.№

Согласовано:
Рук. АМ-1 Игнатов
Нач. ЭТО Несвит
Нач. СТО Максимова

Инв.№ подл. | Подпись и дата | Взам.инв.№

1861-03

Альбом 2

Типовой проект

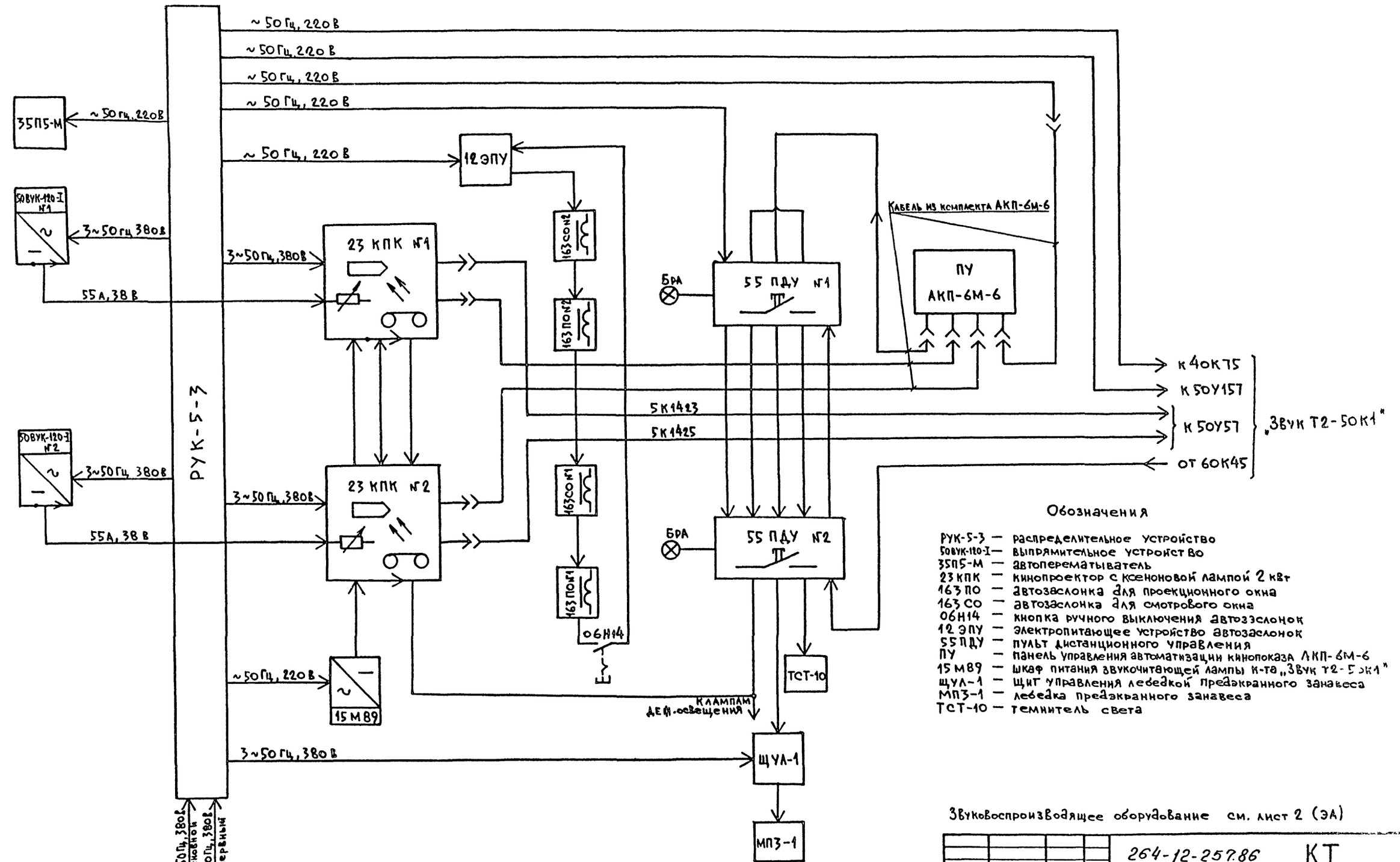

Обозначения

РУК-5-3 — распределительное устройство
50ВУК-120-I — выпрямительное устройство
3ЭП5-М — автоперематыватель
23 КПК — кинопроектор с ксеноновой лампой 2 квт
163 ПО — автозаслонка для проекционного окна
163 СО — автозаслонка для смотрового окна
06Н14 — кнопка ручного выключения автозаслонок
12 ЭПУ — электропитающее устройство автозаслонок
55 ПДУ — пульт дистанционного управления
ПУ — панель управления автоматизации кинопоказа АКП-6М-6
15 М89 — шкаф питания звукочитающей лампы к-та „Звук Т2-50К1"
ЩУЛ-1 — щит управления лебедкой предэкранного занавеса
МПЗ-1 — лебедка предэкранного занавеса
ТСТ-10 — темнитель света

Звуковоспроизводящее оборудование см. лист 2 (ЭА)

Инв. № подл. | Подпись и дата | Взам. инв. №

Привязан:

Инв. №

ГИП	Разников		
Нач. отд.	Бунич		
Н. контр.	Мелехова		
Гл. спец.	Слуцкий		
Рук. гр.	Мелехова		
Ст. инж.	Чекрыгина		

264-12-257.86 КТ

Клуб на 375 посетителей (зал на 300 мест)

Схема структурная кинотехнических устройств

Стадия	Лист	Листов
Р	3	

Министерство культуры СССР ЛФ ГИПРОТЕАТР

1861-03

Альбом 2

Типовой проект

ВИД 1
М 1:25

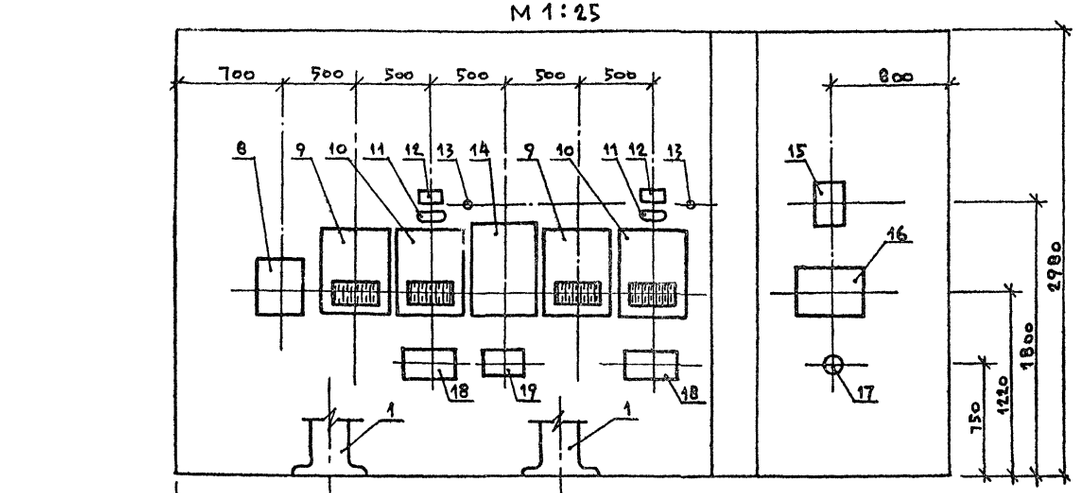

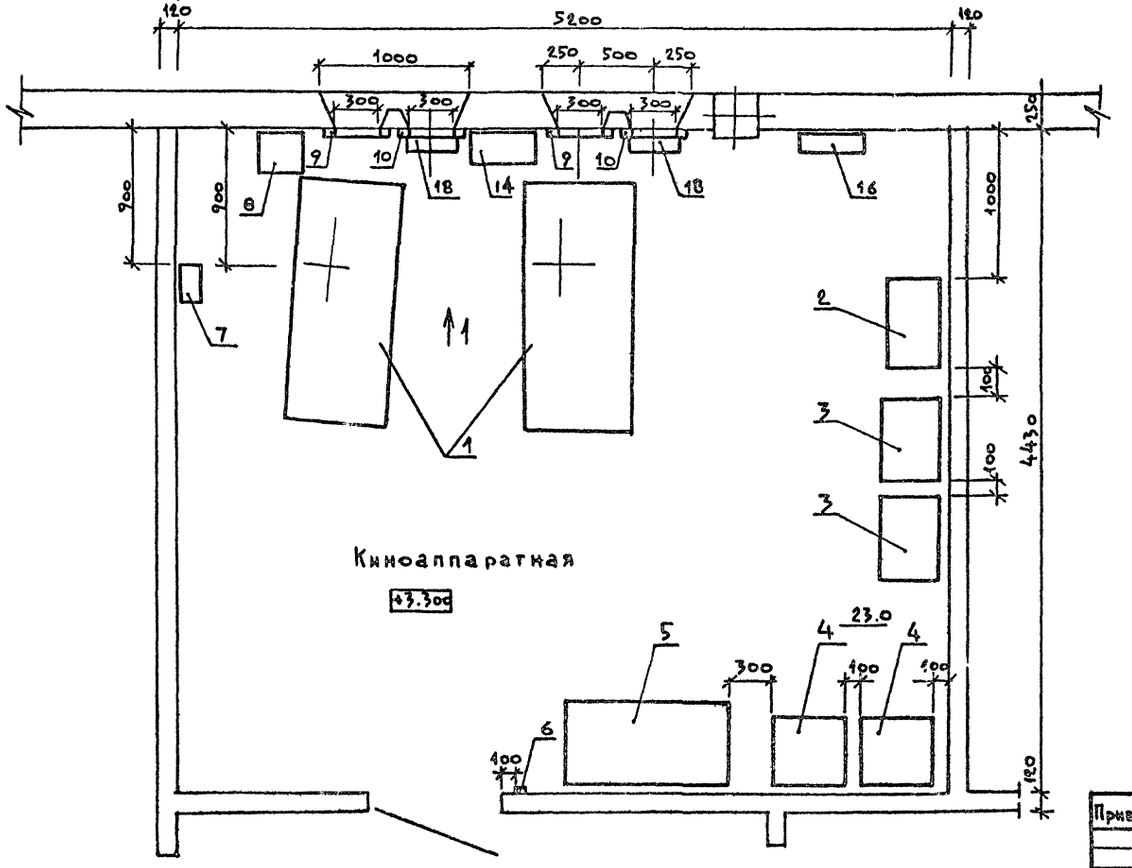

Экспликация

№ п/п	Наименование	Тип	Ед. изм.	Кол	Примечание
1	Кинопроектор стационарный	23 КПК	к-т	2	Ксеноновая лампа 2 кВт
2	Распределительное устройство	РУК-5-3	шт.	1	
3	Выпрямительное устройство	50ВУК-120-I	шт.	2	
4	Фильмостат	ФС-35	шт.	2	
5	Автоперематыватель для 35-мм фильмов	35П5-М	к-т	1	
6	Кнопка ручного выключения автозаслонок	06Н14	шт.	1	из к-та 16 КПЗ-2
7	Шкаф питания звукочитающей лампы	15М89	шт.	1	из к-та 3Вук Т2-50К1
8	Шкаф питания и контроля	40К75	шт.	1	из к-та 3Вук Т2-50К1
9	Автозаслонка для проекционного окна	163ПО	шт.	2	из к-та 16 КПЗ-2
10	Автозаслонка для смотрового окна	163СО	шт.	2	из к-та 16 КПЗ-2
11	Плафон сельскохозяйственный	ПСХ	шт	2	
12	Громкоговоритель контрольный	абонентского типа	шт.	2	из к-та 3Вук Т2-50К1
13	Розетка для радиофикации	РПВ-1	шт	2	
14	Шкаф устройства	50У157	шт.	1	из к-та 3Вук Т2-50К1
15	Электропитающее устройство автозаслонок	12ЭПУ	шт.	1	из к-та 16 КПЗ-2
16	Панель управления	ПУ	шт.	1	из к-та АКП-6М-6
17	Розетка штепсельная	У220	шт.	1	
18	Пульт дистанционного управления	55 ПД,У	шт.	2	
19	Регулятор громкости	60К45	шт.	1	из к-та 3Вук Т2-50К1

Привязан:

Инв. №

Инв. № подл. | Подпись и дата | Взам. инв. №

ГИП	Разников		
Нач. отд	Бунич		
Н. контр	Мелехова		
Гл. спец.	Слуцкий		
Рук. гр.	Мелехова		
Ст. инж.	Чекрыгина		

264-12-257.86 КТ

Клуб на 375 посетителей /зал на 300 мест/

План расположения оборудования кинотехнических устройств

Стадия	Лист	Листов
Р	4	

ГИПРОТЕАТР
г. Ленинград

1861-03

Электросиловое оборудование

Альбом 2

Типовой проект

Номер провода, жилы	Откуда идет: Прибор	Элемент	Конт.	Куда поступает: Прибор	Элемент	Конт.	Марка провода кабеля	Длина
1	ГРЩ			РУК-5-3	I	A	Учтено в эл. технической части проекта	
2						B		
3						C		
4						O		
5					II X5	A		
6						B		
7						C		
8						O		
9	РУК-5-3	QF10	d	50ВУК-120-I №1	П6	1	ПВ-4	3
10			B			2	ПВ-4	3
11			C			3	ПВ-4	3
12			O			4	ПВ-4	3
13		QF11	d	50ВУК-120-I №2		1	ПВ-4	4
14			B			2	ПВ-4	4
15			C			3	ПВ-4	4
16			O			4	ПВ-4	4
17		QF2	d	23КПК №1		2	ПВ-1,5	6
18			B			3	ПВ-1,5	6
19			C			4	ПВ-1,5	6
20			O			1	ПВ-1,5	6
21		QF3	d	23КПК №2		2	ПВ-1,5	4
22			B			3	ПВ-1,5	4
23			C			4	ПВ-1,5	4
24			O			1	ПВ-1,5	4
25		X2	d	35П5-М		Л1	ПВ-1,5	6
26			O			Л2	ПВ-1,5	6
27		X1.1	2	50У157	П6	2	ПВ-1,5	7
28			O			3	ПВ-1,5	7
29		X6	d	55ПДУ №1	П3	7	ПВ-1,5	7
30			O			8	ПВ-1,5	7
31		X8		У220 (АКП-6М-6)		1	ПВ-1,5	3
32						2	ПВ-1,5	3
33		QF7 X1.2	4	15М89		1	ПВ-1,5	8
34			O			2	ПВ-1,5	8
35		QF8 X1.2	8	12ЭПУ		1	ПВ-1,5	4
36			O			2	ПВ-1,5	4
37		QF9	C	40К75	П7	2	ПВ-1,5	8
38			O			3	ПВ-1,5	8
39		QF13	d	ЩУЛ-1		1	ПВ-1,5	39
40			B			2	ПВ-1,5	39
41			C			3	ПВ-1,5	39
42			O			4	ПВ-1,5	39
43	23КПК №1	П3	1	50ВУК-120-I №1	П7	4	ПВ-1,5	7
44			7			5	ПВ-1,5	7

Номер провода, жилы	Откуда идет: Прибор	Элемент	Конт.	Куда поступает: Прибор	Элемент	Конт.	Марка провода, кабеля	Длина
45	23КПК №1	П3	5	50ВУК-120-I №1	П10	1	ПВ-1,5	7
46			6			2	ПВ-1,5	7
47		П1	1			+	ПВ-2,5	7
48			2			−	ПВ-2,5	7
49	23КПК №2	П3	1	50ВУК-120-I №2	П7	4	ПВ-1,5	6
50			7			5	ПВ-1,5	6
51			5		П10	1	ПВ-1,5	6
52			6			2	ПВ-1,5	6
53		П1	1			+	ПВ-2,5	6
54			2			−	ПВ-2,5	6
55	23КПК №2	П4	1	23КПК №1	П4	1	ПВ-1,5	4
56			2			2	ПВ-1,5	4
57			3			3	ПВ-4	4
58			4			4	ПВ-4	4
59			5			5	ПВ-1,5	4
60			6			6	ПВ-1,5	4
61			7			7	ПВ-1,5	4
62			1	Лампы дежурн. освещен			ПВ-1,5	12
63			2				ПВ-1,5	12
64			3	15М89		3	ПВ-4	6
65			4			4	ПВ-4	6
66	12ЭПУ		8	163 сон2		2	ПВ-1,5	1
67	163 сон2		1	163 пон2		2	ПВ-1,5	1
68	163 пон2		1	163 сон1		2	ПВ-1,5	1
69	163 сон1		1	163 пон1		2	ПВ-1,5	1
70	163 пон1		1	06Н14		2	ПВ-1,5	14
71	06Н14		1	12ЭПУ		7	ПВ-1,5	9
72	55ПДУ №1	П1	1	55ПДУ №2	П1	1	ПВ-1,5	2
73			2			2	ПВ-1,5	2
74			3			3	ПВ-1,5	2
75			4			4	ПВ-1,5	2
76			5			5	ПВ-1,5	2
77			6			6	ПВ-1,5	2
78			7			7	ПВ-1,5	2
79			8			8	ПВ-1,5	2
80		П2	ПЗ-2,5 ПЗ-1,5,5		П2	ПЗ-2,5 ПЗ-1,5,5	ПВ-1,5	2
81			4			4	ПВ-1,5	2
82			6			6	ПВ-1,5	2
83			8			8	ПВ-1,5	2
84		П3	2		П3	2	ПВ-1,5	2
85			4			4	ПВ-1,5	2

Номер провода жилы	Откуда идет: Прибор	Элемент	Конт.	Куда поступает: Прибор	Элемент	Конт	Марка провода кабеля	Длина
86	55ПДУ №1	П3	6	55ПДУ №2	П3	6	ПВ-1,5	2
87			7			7	ПВ-1,5	2
88			8			8	ПВ-1,5	2
89		П4	1		П4	1	ПВ-1,5	2
90			2			2	ПВ-1,5	2
91			3			3	ПВ-1,5	2
92			4			4	ПВ-1,5	2
93			5			5	ПВ-1,5	2
94			6			6	ПВ-1,5	2
95			8			8	ПВ-1,5	2
96			7	БРА		1	ПВ-1,5	2
97		П3	8			2	ПВ-1,5	2
98	55ПДУ №2	П1	1	60К45		1	ПВ-1,5	1
99			2			2	ПВ-1,5	1
100			3			3	ПВ-1,5	1
101			4			4	ПВ-1,5	1
102			5	Лампы дежурн. освещения			ПВ-1,5	14
103			6				ПВ-1,5	14
104			7				ПВ-1,5	14
105			8				ПВ-1,5	14
106		П2	4	ЩУЛ-1		2	ПВ-1,5	33
107			6			3	ПВ-1,5	33
108		П3	2			4	ПВ-1,5	33
109			4			5	ПВ-1,5	33
110			6			6	ПВ-1,5	33
111			8			7	ПВ-1,5	33
112		П4	1	ТСТ-10		1	ПВ-1,5	12
113			2			2	ПВ-1,5	12
114			3			3	ПВ-1,5	12
115			4			4	ПВ-1,5	12
116			5			5	ПВ-1,5	12
117			6			6	ПВ-1,5	12
118			8	60К45		5	ПВ-1,5	1
119		П3	7			1	ПВ-1,5	1
120			8	БРА		1	ПВ-1,5	2
121		П4	7			2	ПВ-1,5	2

Расход провода, м

ПВ-1,5 – 793

ПВ-4 – 48

ПВ-25 – 26

Привязан

Инв. №

Инв. № подл. | Подпись и дата | Взам. инв. №

ГИП	Разинков	
Нач. отд	Бунич	
Н. контр	Мелехова	
Гл. спец.	Слуцкий	
Рук. гр.	Мелехова	
Ст. инж.	Некрыгина	

264-12-257.86 КТ

Клуб на 375 посетителей /зал на 300 мест/

Стадия Р | Лист 5 | Листов

Таблица соединений кинотехнического оборудования

ГИПРОТЕАТР г. Ленинград

1861-03

Альбом 2

Типовой проект

М 1:25

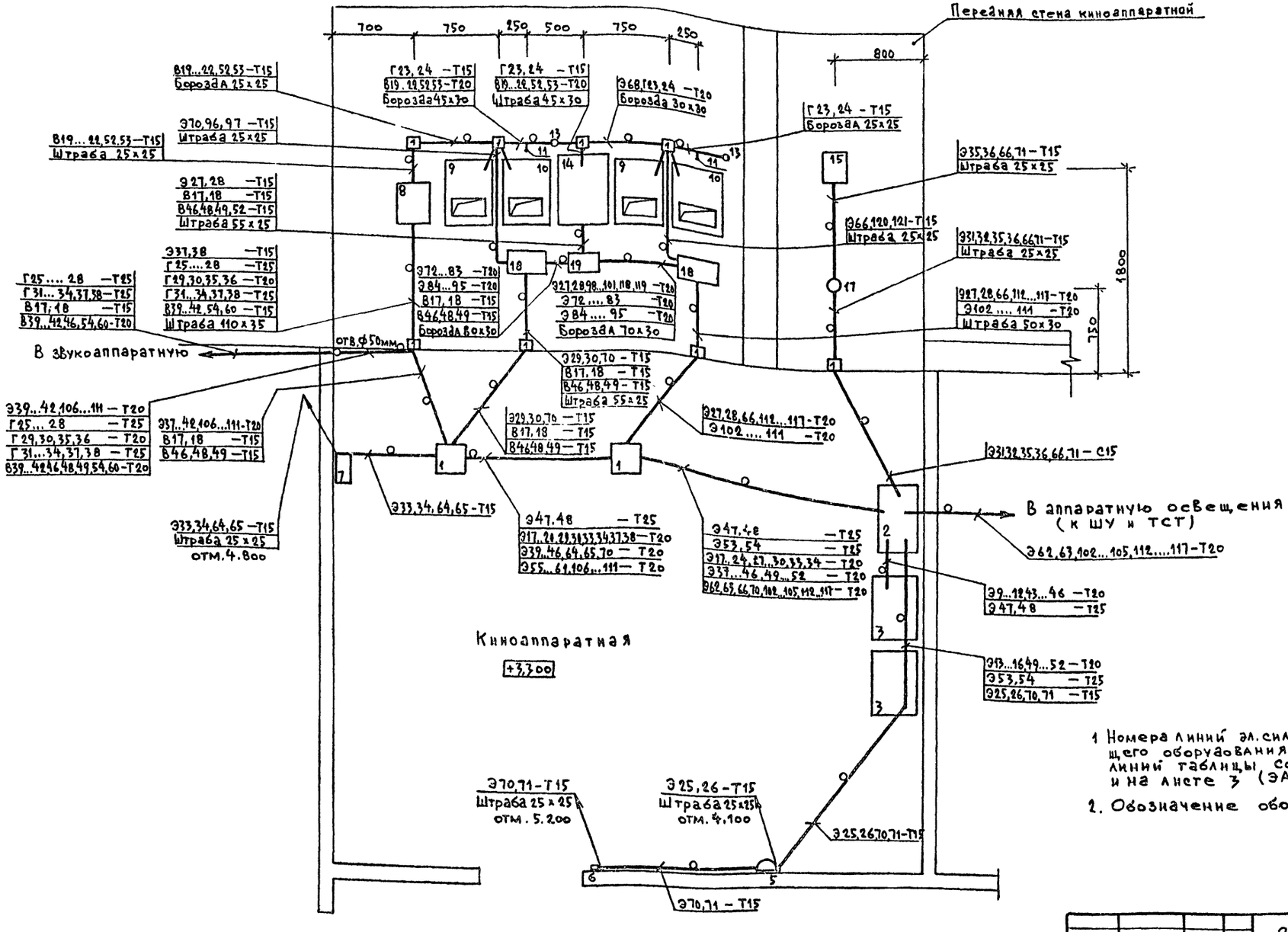

1 Номера линий эл.силового и звуковоспроизводящего оборудования соответствуют номерам линий таблицы соединений на листе 5 (КТ) и на листе 3 (ЭА).

2. Обозначение оборудования см. лист 4 (КТ).

Привязан:	ГИП	Разников	
	Нач.отд	Бунич	
	Н.контр.	Мелехова	
	Гл.спец.	Слуцкин	
	Рук.гр.	Мелехова	
	Ст.инж.	Чекрыгина	
Инв.№			

264-12-257.86 КТ

Клуб на 375 посетителей /зал на 300 мест/

Стадия	Лист	Листов
Р	6	

План расположения закладных устройств кинотехнического оборудования

ГИПРОТЕАТР г. Ленинград

1861-03

Инв.№подл. | Подпись и дата | Взам.инв.№

Альбом 2

Типовой проект

Ведомость рабочих чертежей основного комплекта

Лист	Наименование	Примечание
1	Общие данные	
2	Схема функциональная электроакустики Комплекс „Звук Т2-50К1"	
3	План расположения оборудования в звукоаппаратной. Таблица соединений „Звук Т2-50К1".	
4	План расположения сетей электроакустики на отм. 0.000	
5	План расположения сетей электроакустики на отм. 3.300	

Ведомость ссылочных и прилагаемых документов

Обозначение	Наименование	Примечание
	Ссылочные документы	
ТУ3-3.76-80	Номенклатурный перечень изделий Самаркандского завода „Кинап"	
ТУ16.505.488-78	Провода и шнуры связи	
ТУ16.505.451-73 ТУ16.505.755-75	Номенклатура станционных, распределительных и шахтных кабелей и проводов связи	
ТУ16.505-904-75	Номенклатура установочных проводов с резиновой изоляцией	
ИСЗ.843.034 ТУ	Номенклатура п/я Г-4271	
Гост 6323-79	Установочные провода с пластмассовой изоляцией.	
Гост 8734-75*	Трубы стальные бесшовные холоднодеформированные	
Гост 10040-75*Е	Коробки универсальные типа УК-2 для сети проводного вещания	
ТУ36-1728-81	Справочник. Электромонтажные устройства и изделия.	
	Прилагаемые документы	
ЭА.СО	Спецификация оборудования	на листах

Типовой проект разработан в соответствии с действующими нормами и правилами и предусматривает мероприятия, обеспечивающие взрывную, взрывопожарную и пожарную безопасность при эксплуатации здания.

Главный инженер проекта Разинков

Главный инженер (архитектор) проекта привязывающей организации

Условные обозначения

4
15 — Громкоговоритель (Гр); 15 – мощность, вт;
отм. н. 3,500 4 – номер группы; отметка низа установки

1 — Микрофонная коробка, её номер;

— Коробка протяжная У994 У2

— То же, в полу

Г4–Т14 о — Кабель (провод), прокладываемый скрыто в трубе в полу
Г – назначение линии, 4 – номер линии
Т – труба стальная (П – винипластовая)
14 – наружный диаметр трубы
Г – линия к Гр,
М – то же, к микрофонной коробке
Кр – –"–, корпусов звукотехнического оборудования

Г2–Т14 о — Кабель (провод), прокладываемый открыто под планшетом, по подвесному потолку в трубе.

Общие указания

Рабочая документация раздела электроакустики разработана на основании:
- проекта, выполненного Л.Ф. института „Гипротеатр";
- архитектурно-строительных чертежей;
- строительных норм и правил. Клубы. Нормы проектирования СНиП-Л.16-71.
- технической документации на применяемое оборудование

Проектом решено:
- звукоусиление и звуковоспроизведение в зрительном зале, фойе;
- озвучение близлежащей территории.

В качестве звуковоспроизводящего устройства используется аппаратура „Звук Т2-50К1"

Запись и перезапись магнитных фонограмм обеспечивается магнитофонами „Тембр-2М". Воспроизведение грамзаписей – стереофоническим электрофоном „Аккора-201-стерео".
Гр 30А14о (12 Вт) – 4 шт. устанавливаются на эстраде открыто. Акустические оси этих Гр пересекаются с осью симметрии зала на расстоянии 0,66 длины зала. Гр 25А44Т (6 Вт) устанавливаются в зрительном зале в подвесном потолке, в фойе – в нишах. Закрыты декоративной решеткой или перфорированным материалом ($K_{перф} \geq 60\%$).
Звуковые колонки 15К3-1 для озвучения близлежащей территории устанавливаются открыто на фасаде здания. Звукотехническое оборудование размещается в звукоаппаратной и кинопроекционной.

Указания по монтажу
- При размещении Гр руководствоваться архитектурно-строительной частью проекта;
- линии к Гр проложить кабелем ПРППМ 2×1.2, проводом ПРВД 2×2,5, линии микрофонов – кабелем КММ 2×0,35 в трубах раздельно;
- Гр должны иметь синфазное включение;
- Оборудование подключить к общему контуру заземления здания (см. часть проекта „Электроснабжение");
- Кабели и провода в звукоаппаратной проложить в подпольном желобе.

Привязан:

Инв. №

264-12-257.86 ЭА

ГИП	Разинков		Клуб на 375 посетителей / зал на 300 мест /	Стадия	Лист	Листов
Нач. отд	Бунич			Р	1	5
Н. контр	Мелехова					
Гл. спец.	Слуцкий					
Рук. гр.	Мелехова		Общие данные	Мин. Культуры СССР ЛФ ГИПРОТЕАТР		
Вед. инж.	Попова					

1861-03

Инв. № подл. | Подпись и дата | Взам. инв. №

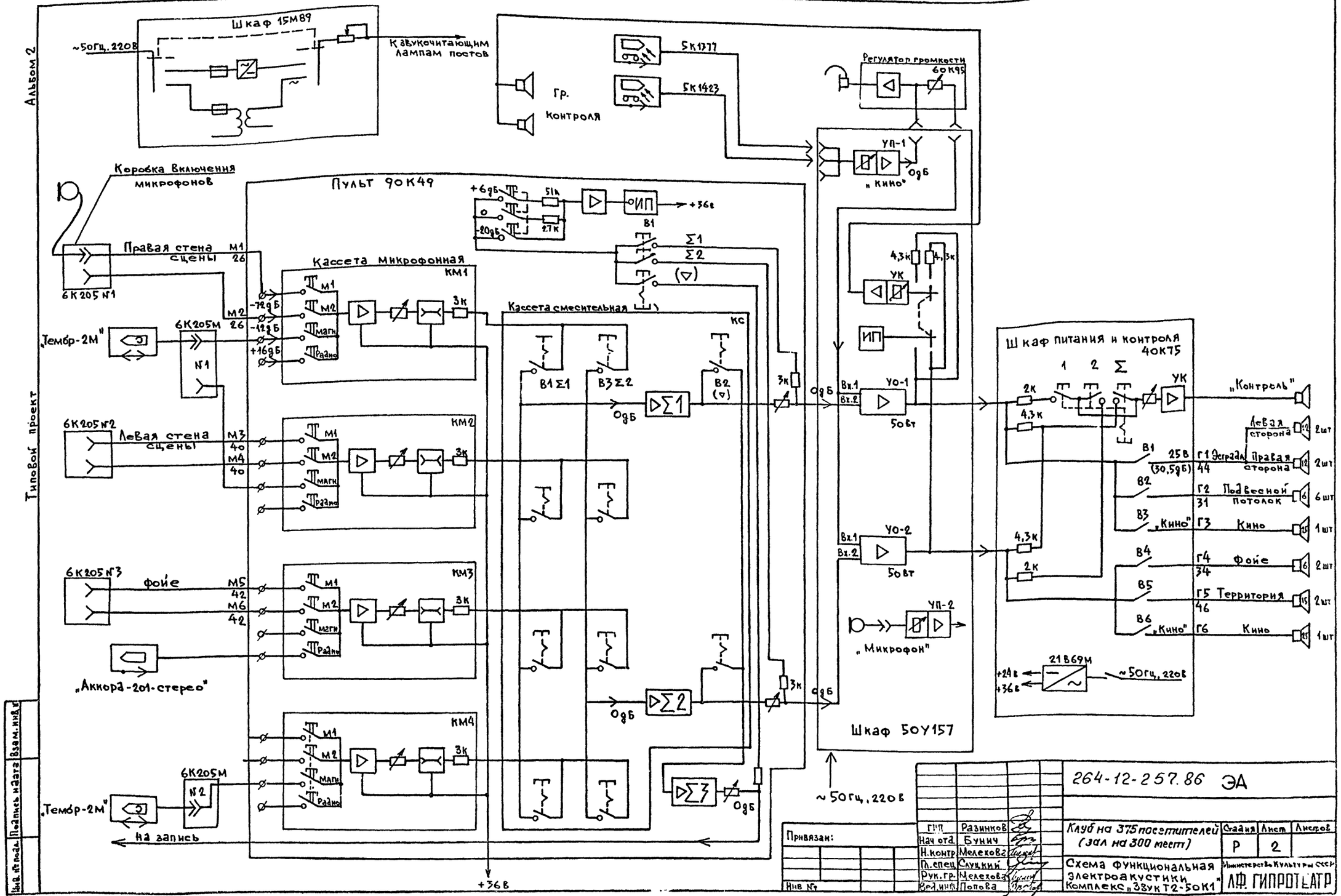

Инв. № подл. | Подпись и дата | Взам. инв. №

Привязан:

Инв. №

ГИП	Разинков	
Нач. отд.	Бунич	
Н. контр.	Мелехова	
Гл. спец.	Слуцкий	
Рук. гр.	Мелехова	
Вед. инж.	Попова	

264-12-257.86 ЭА

Клуб на 375 посетителей (зал на 300 мест)

Стадия	Лист	Листов
Р	2	

Схема функциональная электроакустики комплекс „38УКТ2-50К1"

Министерство культуры СССР
ЛФ ГИПРОТЕАТР

1861-03

Альбом 2

Типовой проект

Таблица соединений

Начало

Номер провода, жилы	Откуда идет			Куда поступает			Марка, провода, кабеля	Длина м
	Прибор	Элемент	Конт.	Прибор	Элемент	Конт.		
1	6К205 №1	П1	2	90К49	П1	1	КММ 2х0,35	26
2			3			2		
3			5			4	КММ 2х0,35	26
4			6			5		
5	6К205 №2	П1	2			7	КММ 2х0,35	40
6			3			8		
7			5			10	КММ 2х0,35	40
8			6			11		
9	6К205 №3	П1	2		П2	1	КММ 2х0,35	42
10			3			2		
11			5			4	КММ 2х0,35	42
12			6			5		
13	6К205 №4	П1	2			7		
14			3			8		
15	6К205 №5	П1	2			10		
16			3			11		
17	90К49	П4	1	50У157	П3	12	РВШЭ1	6
18			3			4	РВШЭ1	6
19	50У157	П1	1	40К75	П1	1	ПВ-2,5	3
20			2			2	ПВ-2,5	3
21			3			3	ПВ-2,5	3
22			4			4	ПВ-2,5	3
23		П5	1	Контр. Гр (кино)			ПРППМ 2х0,8	5
24			2					
25	40К75	П2	1	Г1			ПРВД 2х6,0	44
26			2					
27			3	Г2			ПРВД 2х2,5	31
28			4					
29		П3	1	Г3 (кино)			ПРВД 2х2,5	40
30			2					
31			3	Г4			ПРППМ 2х1,2	34
32			4					
33		П4	1	Г5			ПРВД 2х2,5	46
34			2					
35			3	Г6 (кино)			ПРВД 2х2,5	43
36			4					
37		П6	1	Контр. Гр			ПРППМ 2х0,8	5
38			2					
39		П5	1	90К49	П4	10	ПВ-1,5	4
40			2			11	ПВ-1,5	4
41			3			8	ПВ-1,5	4
42			4			9	ПВ-1,5	4

Продолжение

Номер провода, жилы	Откуда идет			Куда поступает			Марка провода, кабеля	Длина м
	Прибор	Элемент	Конт.	Прибор	Элемент	Конт.		
43	15М89	П1	3					
44			4					
—								
46	90К49	П4	12	50У157	П5	3	ПВ-4,0	6
47	6К205 №2	П1	8	6К205 №1	П1	8	ПВ-4,0	14
48	6К205 №1	П1	8	50У157	П5	3	ПВ-4,0	26
49	6К205 №3	П1	8	50У157	П5	3	ПВ-4,0	42
50								
51								
52	60К45	П1	7	40К75	П6	3	ПВ-4,0	4
53	40К75	П6	3	50У157	П5	4	ПВ-4,0	3
54	90К49	П4	2	40К75	П6	3	ПВ-4,0	4
55			5	6К205М №1	П1	1	КММ 2х0,35	5
56			1			6		
57			4			7		
58			7	6К205М №2	П1	6	КММ 2х0,35	4
59			10			7		
60	40К75	П6	3	6К205М №1			ПВ-4,0	6
61	6К205М №1			6К205М №2			ПВ-4,0	2

Расход кабеля, м:

КММ 2х0,35	— 225	ПВ 1,5	— 16
РВШЭ 1	— 12	ПВ 2,5	— 12
ПРППМ 2х0,8	— 10	ПВ 4,0	— 107
ПРППМ 2х1,2	— 34		
ПРВД 2х2,5	— 160		
ПРВД 2х6,0	— 44		

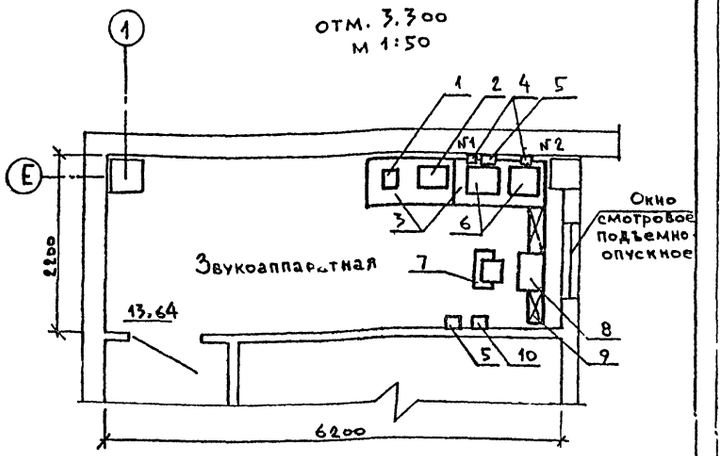

Экспликация

№№ поз	Наименование	Тип	Ед. изм	Кол. во	Примечание
1	Милливольтметр	В3-55	шт	1	
2	Электрофон стереофонический	"Аккорд-201-стерео"	шт	1	
3	Стол рабочий		шт	2	
4	Коробка включения магнитофона	6К205м	шт	2	Из к-та "Звук Т2-50К1"
5	Громкоговоритель		шт	2	Из к-та "Аккорд-201 стерео"
6	Магнитофон	"Тембр-2м"	шт	2	
7	Кресло оператора	КО	шт	1	
8	Пульт	90К49	шт	1	Из к-та "Звук Т2-50К1"
9	Желоб подпольный	200х100(h)	м	2,2	
10	Громкоговоритель контрольный	25А46М	шт	1	Из к-та "Звук Т2-50К1"

1. Оборудование позиций 5,10 устанавливается на высоте 1,7м от пола : 4 – 0,8м
2. Шкаф 50У157, шкаф питания и контроля 40К75 размещаются в кинопроекционной.

Привязан:

Инв. №

ГИП	Разинков	
Нач. отд	Бунич	
Н. контр	Мелехова	
Гл. спец	Слуцкий	
Рук. гр.	Мелехова	
Вед. инж	Попова	

264-12-257.86 ЭА

Клуб на 375 посетителей (зал на 300 мест)

Стадия	Лист	Листов
Р	3	

План расположения оборудования в звукоаппаратной. Таблица соединений "Звук Т2-50К1"

Мин. культуры СССР ЛФ ГИПРОТЕАТР

1861-03

Инв. № подл. | Подпись и дата | Взам. инв. №

Альбом 2

Типовой проект

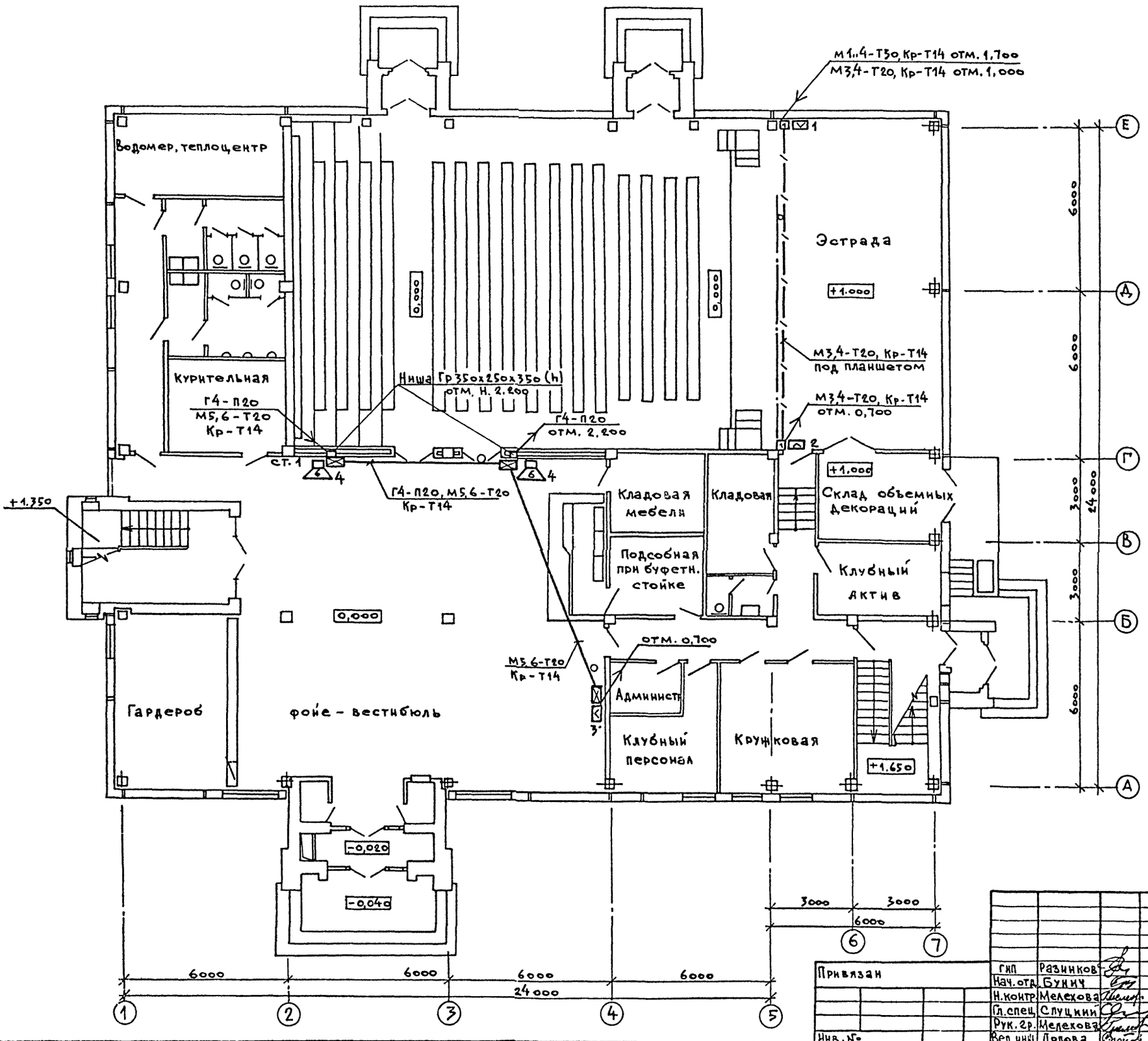

Отверстия в подвесном потолке и ниши Гр закрыть декоративной решеткой или перфорированной поверхностью (Кперф ≥ 60%)

Согласовано

Рук. АМ-1	Игнатов	
Нач. ЭТО	Несвит	
Нач. СТО	Хомутский	

Инв. № подл. | Подпись и дата | Взам. инв. №

Привязан

Инв. №

ГИП	Разников	
Нач. отд.	Букич	
Н. контр.	Мелехова	
Гл. спец.	Слуцкий	
Рук. гр.	Мелехова	
Вед. инж.	Попова	

264-12-257.86 ЭА

Клуб на 375 посетителей /зал на 300 мест/

Стадия	Лист	Листов
Р	4	

План расположения сетей электроакустики на отм. 0,000

Мин. культуры СССР
Л.Ф. ГИПРОТЕАТР

1861-03

Альбом 2

Типовой проект

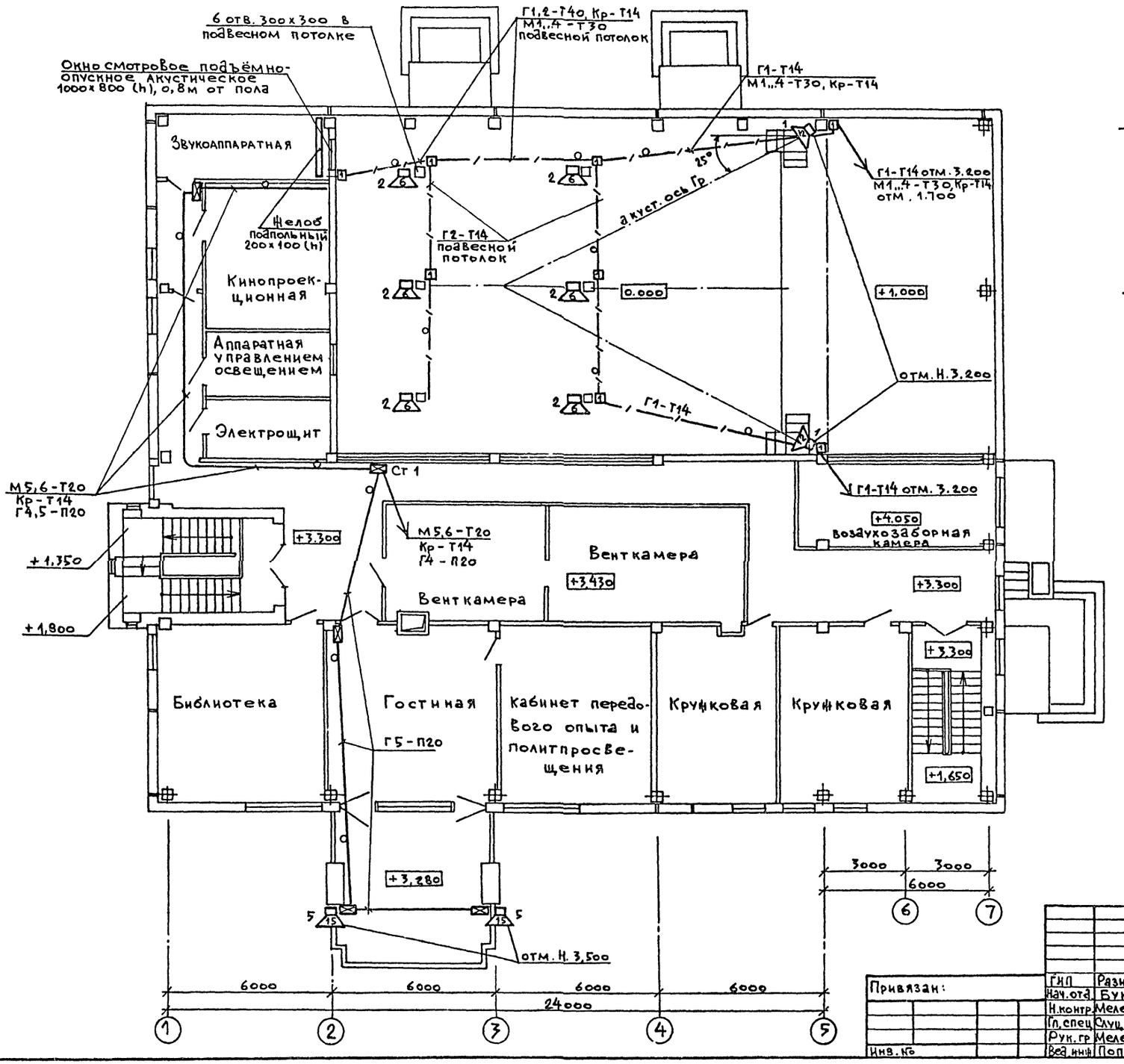

Согласовано

Рук. АМ-1	Игнатов	
Нач. ЭТО	Несвит	
Нач. СТО	Хомутский	

Инв. № подл.	Подпись и дата	Взам. инв. №

Привязан:

Инв. №

ГИП	Разинков	
Нач. отд	Бунич	
Н. контр.	Мелехова	
Гл. спец.	Слуцкий	
Рук. гр.	Мелехова	
Вед. инж.	Попова	

264-12-257.86 ЭА

Клуб на 375 посетителей /зал на 300 мест/

Стадия	Лист	Листов
Р	5	

План расположения сетей электроакустики на отм. 3.300

Мин. культуры СССР
ЛФ ГИПРОТЕАТР

1861-03

Альбом 2

Типовой проект

Ведомость рабочих чертежей основного комплекта

Лист	Наименование	Примечание
1	Общие данные (начало)	
2	Общие данные (окончание).	
3	Пожарная сигнализация. Схемы электрические подключения и структурная.	
4	Схемы расположения сетей связи и сигнализации.	
5	Расположение сетей связи и сигнализации на отм. 0,000	
6	Расположение сетей связи и сигнализации на отм. 3,300	

Ведомость ссылочных и прилагаемых документов

Обозначение	Наименование	Примечание
	Ссылочные документы	
ТУ 25-05-1674-74	Номенклатурный справочник Нальчикского завода „Севкавэлектроприбор"	
ТУ 25-07-1501-82	Номенклатурный перечень завода электронных приборов времени „Хронотрон" г. Ленинград	
ТУ 36-1728-81	Справочник. Электромонтажные устройства и изделия.	
еУ2.407.003 ПС	Всесоюзное объединение „Изотоп".	
РРО. 218.060ТУ	Каталог изделий промышленности средств связи на 1985г.	
ШФ2.087.005 ТУ	Номенклатурный справочник	

Ведомость ссылочных и прилагаемых документов

Обозначение	Наименование	Примечание
Гост 5961-76	Громкоговорители абонентские	
Гост 8525-78*Е	Коробки телефонные распределительные	
Гост 8659-78*	Соединители для сети проводного вещания	
Гост 8715-78*	Стойки для линий сети проводного вещания	
Гост 8734-75*	Трубы стальные бесшовные холоднодеформированные	
Гост 10640-75*Е	Коробки универсальные типа УК-2 для сети проводного вещания.	
Гост 10254-75*Е	Провода трансляционные с пластмассовой изоляцией	
Гост 11216-83	Сети распределительные приемных систем телевидения и радиовещания	
Гост 11326.8-79*	Кабель радиочастотный марки РК75-4-11.	
Гост 11326.26-79*	Кабель радиочастотный, марки РК75-9-12.	
Гост 20575-75*Е	Провода телефонные распределительные однопарные.	
Гост 22498-77*Е	Кабели городские телефонные с полиэтиленовой изоляцией в пластмассовой оболочке	
	Прилагаемые документы	
СС.СО	Спецификация оборудования	на листах

Условные обозначения

- $\frac{КРК-00^{б}}{4}$ — Коробка распределительная комплексной телефонной сети, параллельная; $00^{б}$ — номер коробки, 4 — загрузка в парах;
- $\frac{КР-00^{ч}}{4}$ — Коробка распределительная ГТС.
- 10/1 — извещатель дымовой РИД-6М, 10 — номер шлейфа, 1 — порядковый номер извещателя в шлейфе;
- t^{0} 4/2 — извещатель тепловой ИТМ;
- $\frac{КС_{д}П20}{РС-П20}$ — труба, прокладываемая скрыто в полу; КС, РС — назначение линии; П20 — труба винипластовая, 20 — наружный диаметр, мм;
- $\frac{ПС_{д}Т14}{}$ — стальная труба, прокладываемая открыто за подвесным потолком;
- $\frac{ПС(ГРП)}{}$ — провод, прокладываемый открыто, в конструкции перекрытий и потолке;
- ПС(ГРП) — линия пожарной сигнализации, выполняемая проводом ТРП-2х0,4;
- КС(20х2) — линия комплексной сети, кабель ТПП-20х2х0,4;
- ГТ(10х2) — линия телефонизации, кабель ТПП-10х2х0,4;
- ГТ — провод ТРП-2х0,4;
- ТВ — линия телевизионного вещания, кабели РК-75-9-12; РК-75-4-11;
- РС — линия проводного вещания, провода ПТПЖ-2х1,2; ПТПЖ-2х0,6;
- ⊠ — коробка подпольная У-994У2
- Ниша „С" — ниша для устройств связи 690х120х470(h) мм с обрамлением И-258, отметка низа 2.00м от пола.

Типовой проект разработан в соответствии с действующими нормами и правилами и предусматривает мероприятия, обеспечивающие взрывную, взрывопожарную и пожарную безопасность при эксплуатации здания.

Главный инженер проекта Разников

Главный инженер (Архитектор) проекта привязывающей организации

Инв. № подл. | Подпись и дата | Взам. инв. №

Привязан:

Инв. №:

264-12-257.86 СС

ГИП	Разников		
Нач. отд	Бунич		
Н. контр	Мелехова		
Гл. спец	Слуцкий		
Рук. гр.	Мелехова		
Инженер	Зенцева		

Клуб на 315 посетителей / зал на 300 мест /

Стадия	Лист	Листов
Р	1	6

Общие данные (начало)

Министерство культуры СССР ЛФ ГИПРОТЕАТР

1861-03

Альбом 2

Типовой проект

Общие указания

Рабочая документация раздела „связь и сигнализация" разработана на основании:
- проекта, выполненного Л.Ф. института „Гипротеатр";
- архитектурно-строительных чертежей;
- строительных норм и правил. Клубы. Нормы проектирования СНиП-Л.16-71;
- пожарной автоматики зданий и сооружений СНиП 2.04.09-84;
- технической документации на применяемое оборудование.

1. Проектом предусматриваются:

1.1. Пожарная сигнализация с использованием радиоизотопной пожароизвещательной установки РУПИ-1 на 20 линий, дымовых извещателей РИД-6М и тепловых - ИТМ. Приёмный пульт РУПИ-1 размещается в фойе-вестибюле у дежурного по клубу (отм. ±0.000).

1.2. Электрочасовая сеть вторичных часов, питаемых от первичных часов ПЧМ3, которые размещаются в комнате клубного персонала. Питание первичных часов - от сети переменного тока ~50гц, 220в через выпрямитель КВ-24М.

1.3. Комплексная сеть, в которую включены линии:
- шлейфов пожарной сигнализации;
- электровторичных часов.

Емкость сети - 30 пар. Для коммутации сети используются 2 телефонных бокса БКТ-30х2, размещаемые в комнате клубного персонала.

1.4. Телефонная сеть емкостью 10 распределительных пар с установкой 6 телефонных аппаратов. Телефонный ввод в здание определяется при привязке проекта.

1.5. Радиофикация от стоечной распределительной фидерной сети проводного вещания через абонентский трансформатор с установкой 14 абонентских громкоговорителей (Гр) ГА I и ГА III.

1.6. Сеть телевизионного вещания. Типы антенн и наличие антенного усилителя определяются в зависимости от номеров принимаемых каналов и уровня сигнала и решаются при привязке проекта.

Указания по монтажу.

Кабели и провода сетей связи и сигнализации проложить: скрыто в винипластовых трубах в конструкции перекрытий, в зрительном зале и пожароопасных помещениях - в стальных трубах. Шлейфы пожарной сигнализации выполнить в полу верхнего этажа с пробивкой отверстий к извещателям (см. эскиз лист 6).

На поворотах и в местах разветвлений трубопроводов установить стальные проходные коробки У-994У2. Подъем кабелей и проводов из подпольной коробки на стену к абонентским устройствам осуществить отрезком винипластового уголка типа У29УУХЛ3 (90°) и далее открыто по стене на высоту:
для абонентских Гр, телефонных аппаратов и телевизионных приемников - 0,7м;
для вторичных электрочасов - 2,3м.

Абонентский список

№ п/п	Наименование помещений	Телефонный аппарат ГТС	Громкоговоритель	Электрочасы	Пожарная сигнализация: дымовой извещат.	тепловой извещат.	№ шлейфа	Телевизион. приемники
	отм. 0,000							
1	Водомер, теплоцентр		1	1	2		1	
2	Фойе-вестибюль			1	4		2	1
3	Гардероб	1	1		1		2	
4	Касса					2	2	
5	Подсобное помещение					2	3	
6	Кладовая мебели				2		3	
7	Хозяйственная кладовая				2		3	
8	Склад объёмных декораций				2		3	
9	Клубный актив		1	1		2	3	
10	Кружковая		1	1		2	4	
11	Комн клубного персонала	1	1	перв		2	4	1
12	Администратор	1	1	1		2	4	
	Всего:	3	6	5	13	10	-	2
	отм. 3,300							
1	Звукоаппаратная	1	1	1	2		5	1
2	Кинопроекционная		1	1	2		5	
3	Аппаратная управления освещением		1	1	2		5	
4	Электрощитовая				2		5	
5	Зрительный зал 2 свет.				6		6	
6	Библиотека	1	1	1	2		7	
7	Гостиная		1	1	2		7	1
8	Кабинет передового опыта и политического просвещения	1	1	1	2		7	
9	Кружковая (2)		2	2		4	7	
	Всего:	3	8	8	20	4	-	2
	Итого:	6	14	13	33	16	-	4

Инв.№ подл. | Подпись и дата | Взам.инв.№

Привязан:

Инв.№

ГИП	Разинков	
Нач.отд.	Бунич	
Н.контр.	Мелехова	
Гл.спец.	Слуцкий	
Рук.гр.	Мелехова	
Инженер	Зайцева	

264-12-252.86 СС

Клуб на 375 посетителей / зал на 300 мест/

Общие данные (окончание)

Стадия	Лист	Листов
Р	2	

Министерство Культуры СССР
ЛФ ГИПРОТЕАТР

1861-03

Альбом 2

Типовой проект

Схема подключения

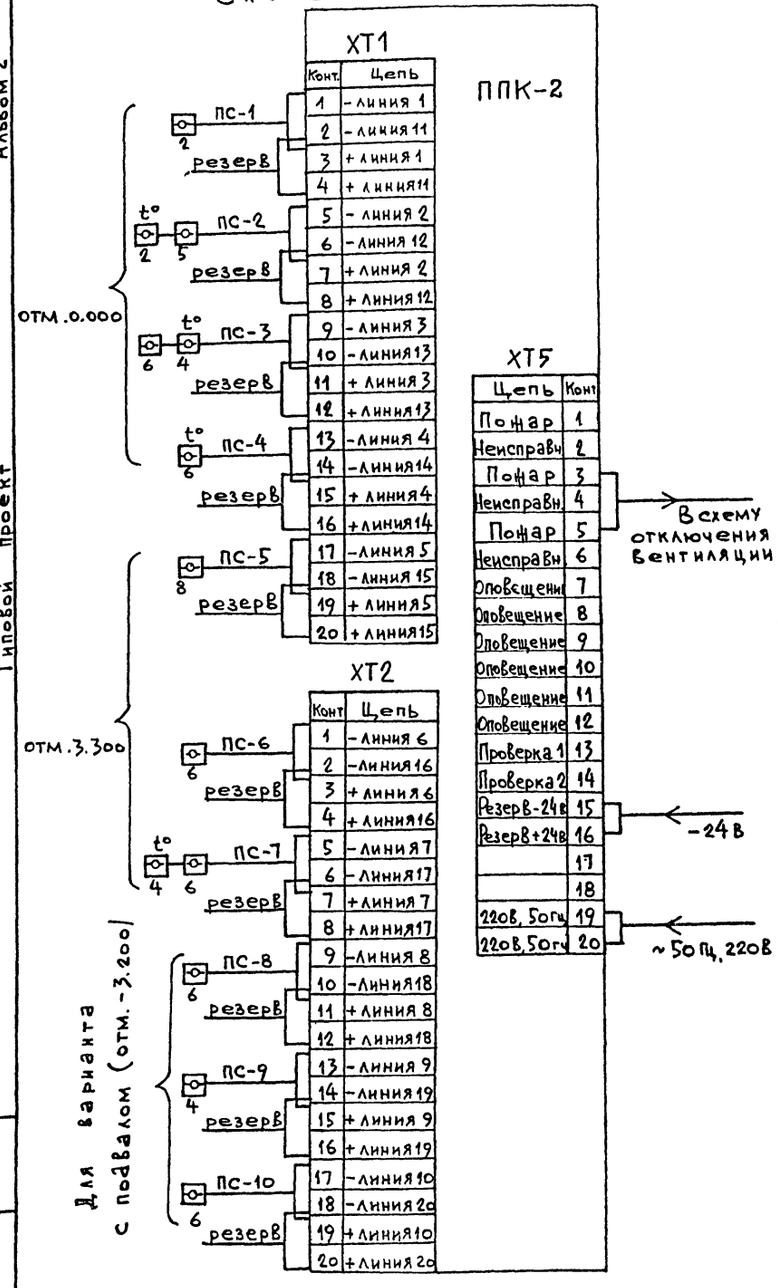

Схема структурная

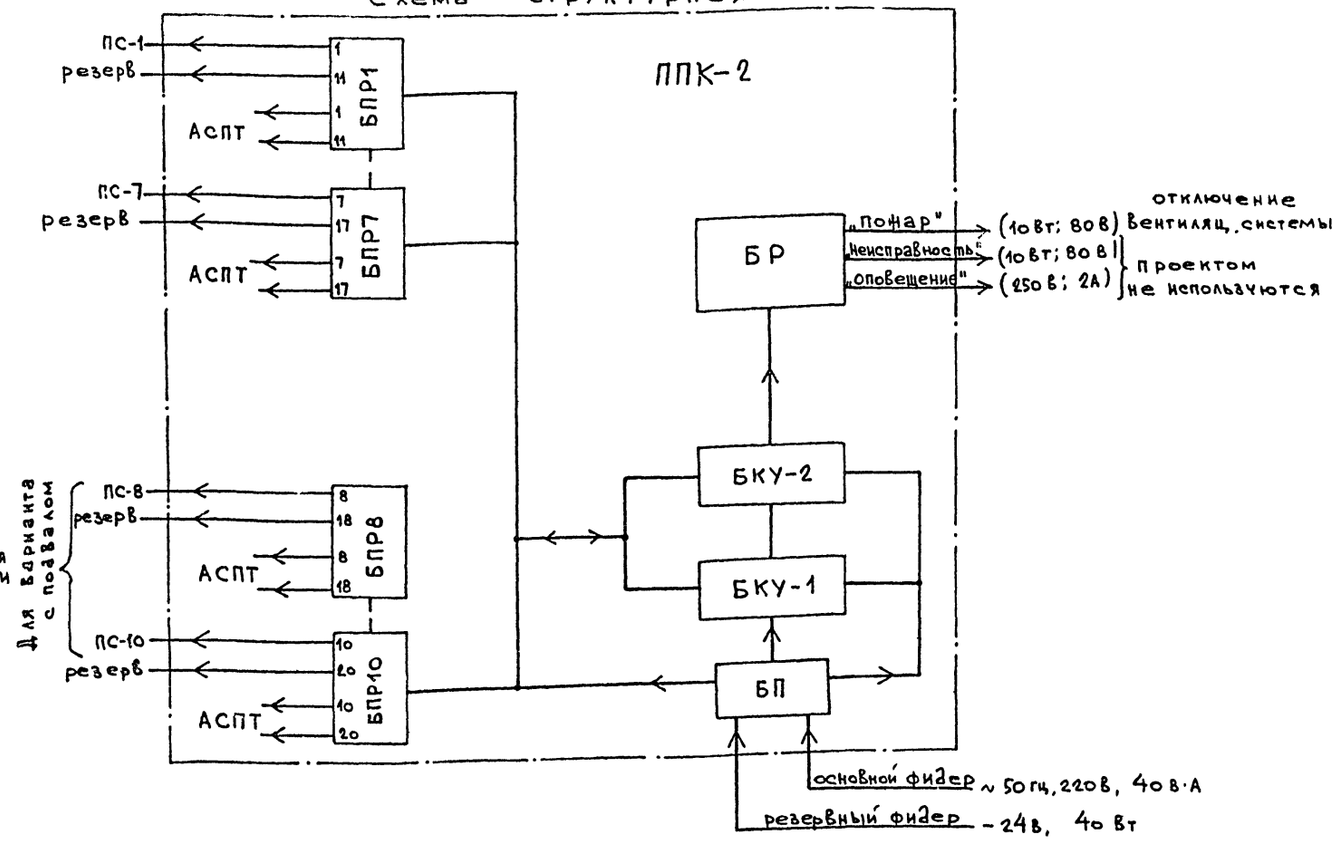

Таблица основных параметров выходных сигналов ППК-2

№№ п.п.	Наименование сигнала (цепи)	Напряж. в	Ток А	Мощн. Вт, ВА	Сопрот. кОм	Вид коммутации	Примечание
1	Шлейф пожарной сигнализации	20±4	≤0,01		≤0,5	см. схему электр. структ.	
2	„Пожар"	≤80		≤10		НР* НЗ* дежн. реж.	ХТ5 - 3,5 ХТ5 - 1,3
3	„Оповещение"	≤250	≤2			НР НЗ дежн. реж.	ХТ5 - 9,11 ХТ5 - 7,9
4	„Неисправность"	≤80		≤10		НР НЗ дежн. реж.	ХТ5 - 4,6 ХТ5 - 2,4
5	Аспт	24±2	≤0,3			Электронный ключ отказ. шлейфа	ХТ3, ХТ4 (20 сигналов)

НР*-нормально-разомкнутые контакты

НЗ*-нормально-замкнутые контакты

Обозначения

ППК-2 - пульт приемо-контрольный
БПР - блок приема и регистрации
БКУ-1, БКУ-2 - блоки контроля и управления
БП - блок питания
БР - блок релейный
АСПТ - линия автоматических средств пожаротушения
ПС-1, ПС-10 - номер шлейфа пожарной сигнализации

Взамен инв. №

Подпись и дата

Инв. № подл.

Привязан:

Инв. №

ГИП	Разинков	
Нач. отд.	Бунич	
Н. контр.	Мелехова	
Гл. спец.	Слуцкий	
Рук. гр.	Мелехова	
Инженер	Зайцева	

264-12-257.86 СС

Клуб на 375 посетителей /зал на 300 мест/

Стадия	Лист	Листов
Р	3	

Пожарная сигнализация
Схемы электрические подключения и структурная

Министерство Культуры СССР
ЛФ ГИПРОТЕАТР

1861-03

Альбом 2

Типовой проект

Комплексная телефонная сеть

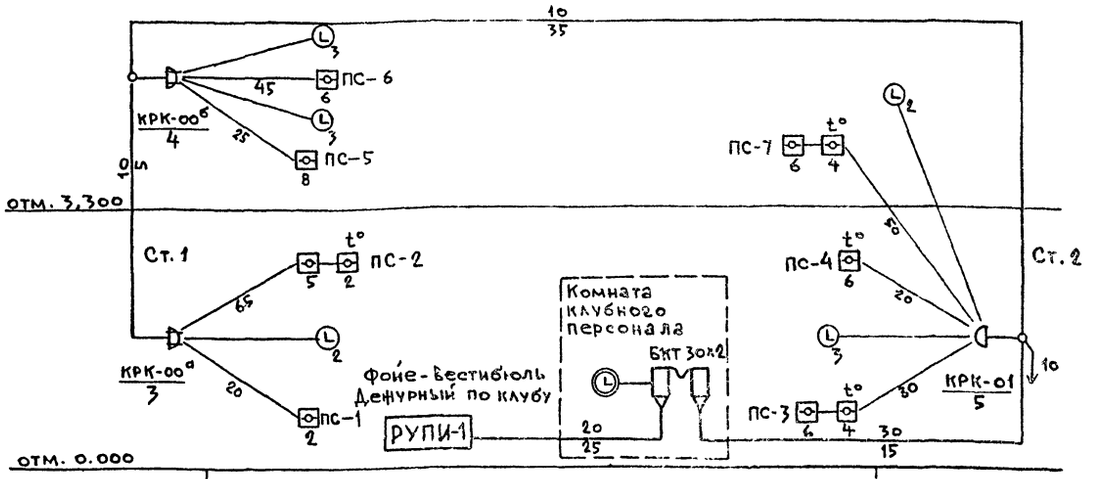

Расход кабеля, провода, м:

ТПП – 30×2×0,4 — 15

ТПП – 20×2×0,4 — 25

ТПП – 10×2×0,4 — 40

ТПП – 2×0,4 — 295

⊡ – 33 шт.

t° ⊡ – 16 шт.

Ⓛ – 13 шт.

Телефонизация от ГТС

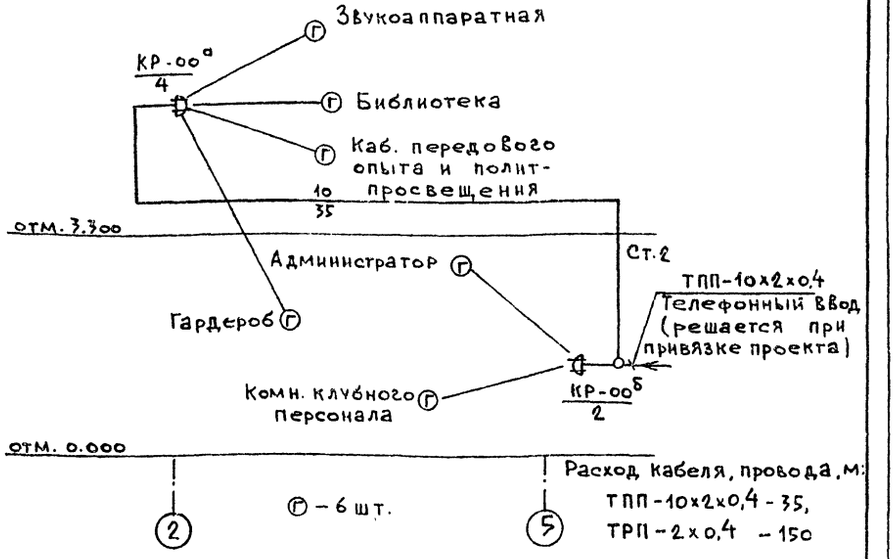

Ⓡ – 6 шт.

Расход кабеля, провода, м:

ТПП-10×2×0,4 - 35,

ТРП-2×0,4 - 150

Сеть проводного вещания

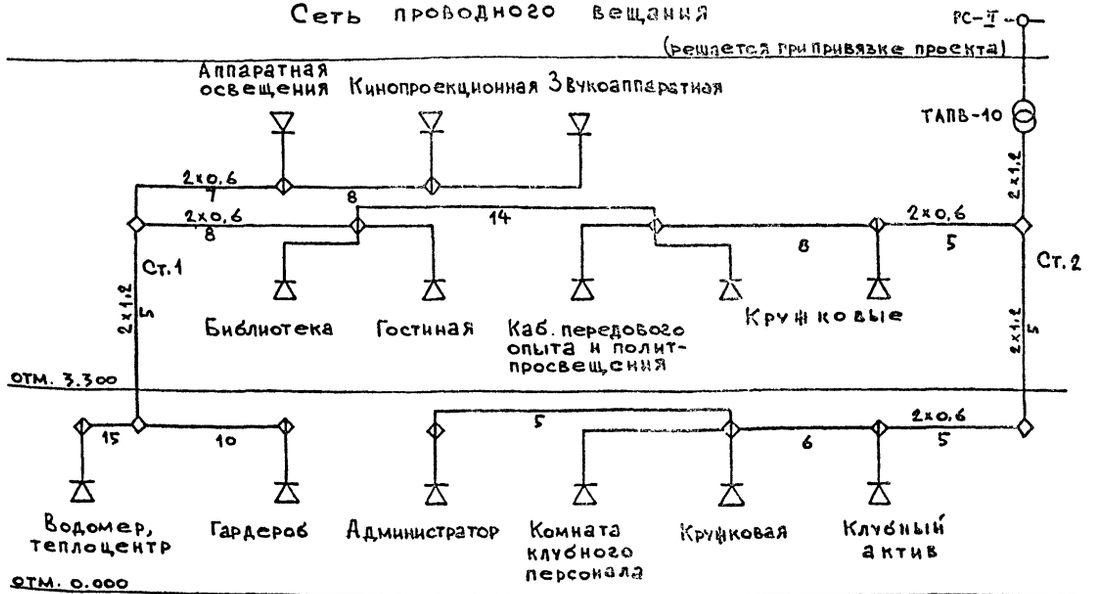

Расход провода, м:

ПТПЖ 2×1,2 — 20

ПТПЖ 2×0,6 — 160

▽ – 14 шт.

Телевизионное вещание

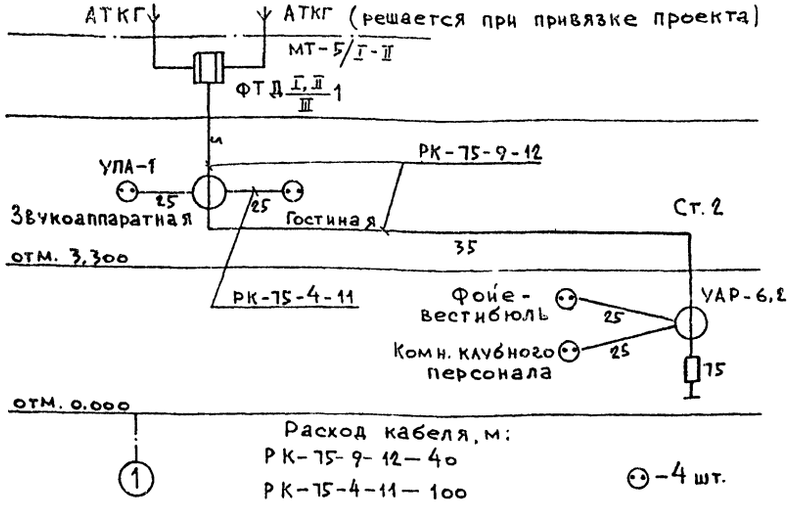

Расход кабеля, м:

РК-75-9-12 — 40

РК-75-4-11 — 100

⊙ – 4 шт.

Привязан:	ГИП	Разинков	264-12-12-257.86 СС		
	Нач отд	Бунич	Клуб на 375 посетителей /зал на 300 мест/	Стадия	Лист	Листов
	Н контр	Мелехова		Р	4	
	Гл спец	Слуцкий	Схемы расположения сетей связи и сигнализации	Мин. Культуры СССР ЛФ ГИПРОТЕАТР	
	Рук. гр	Мелехова			
Инв. №	Инженер	Зайцева			

Инв. № подл. | Подпись и дата | Взам. инв. №

1861-03

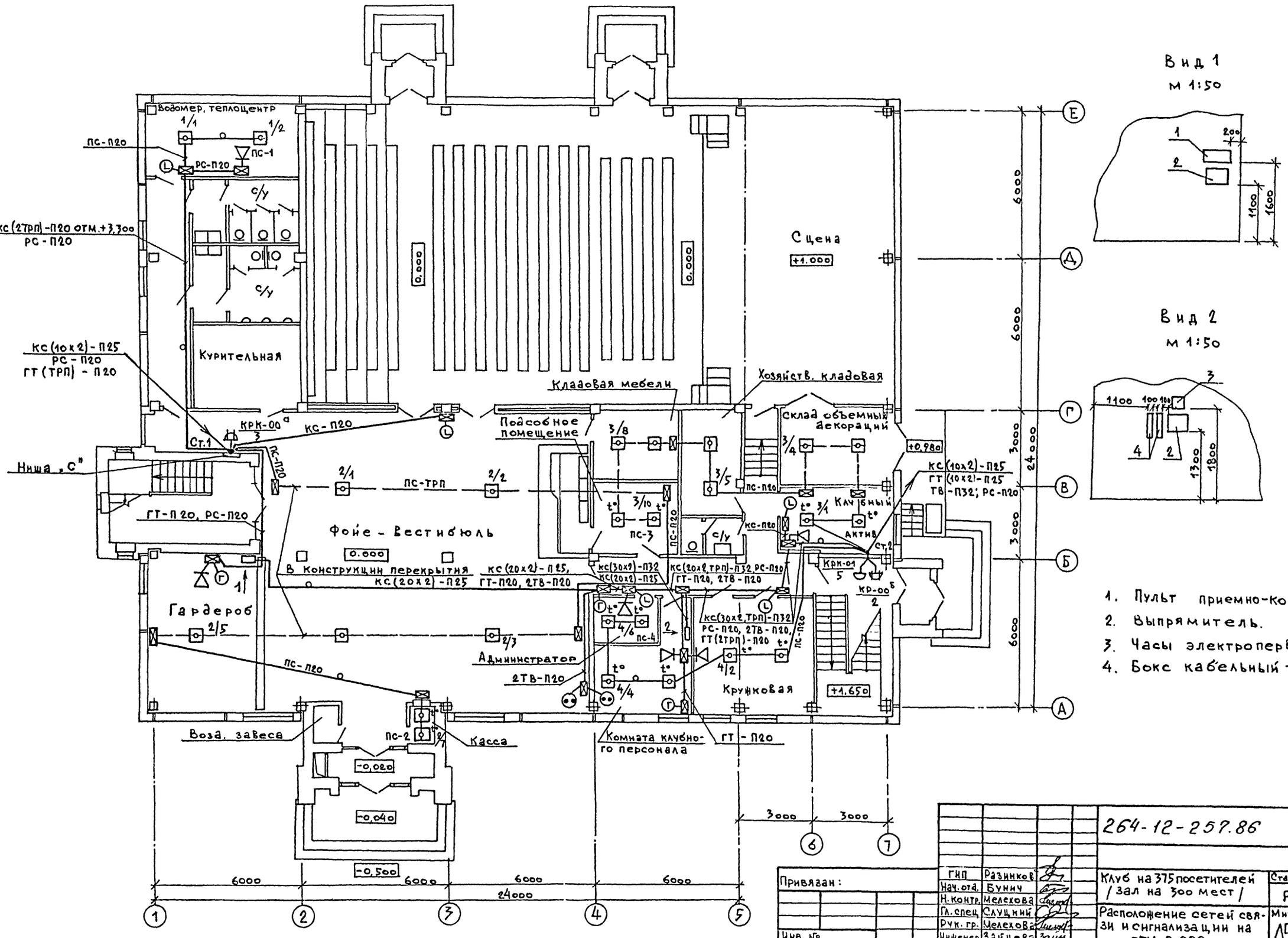

Вид 1
М 1:50

Вид 2
М 1:50

1. Пульт приемно-контрольный.
2. Выпрямитель.
3. Часы электропервичные.
4. Бокс кабельный телефонный

Альбом 2

Типовой проект

Согласовано

Рук. АМ-1	Игнатов	
Нач. ЭТО	Несвит	
Нач. СТО	Комутский	

Взам. инв. №

Подп. и дата

Инв. № подл.

ГИП	Разинков	
Нач. отд.	Бунич	
Н. контр.	Мелехова	
Гл. спец.	Слуцкий	
Рук. гр.	Мелехова	
Инженер	Зайцева	

Привязан:

Инв. №

264-12-257.86 СС

Клуб на 375 посетителей / зал на 300 мест /

Расположение сетей связи и сигнализации на отм. 0.000

Стадия	Лист	Листов
Р	5	

Мин. Культуры СССР
ЛФ ГИПРОТЕАТР

1861-03

Альбом 2

Типовой проект

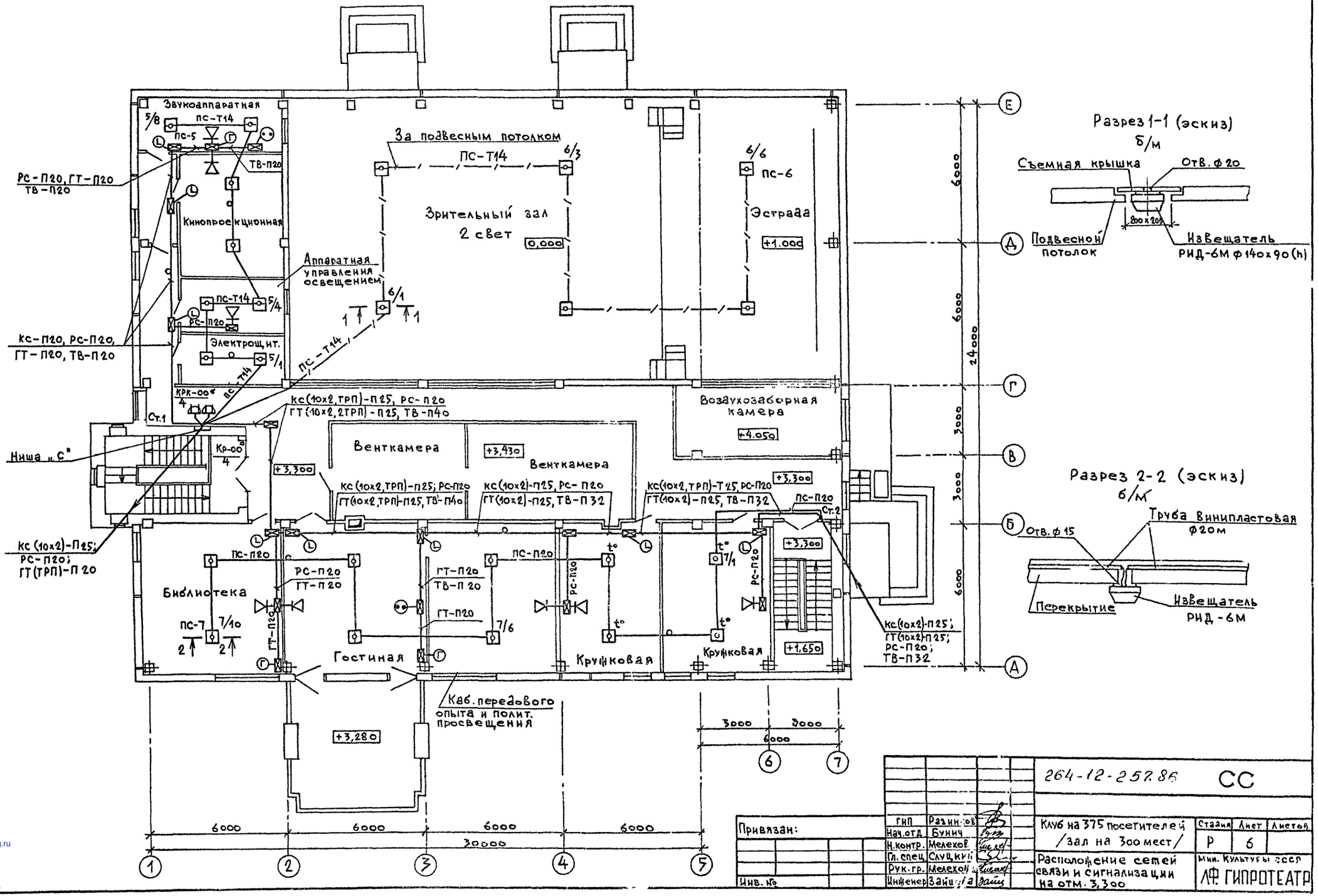

Согласовано

Рук. АМ-1	Игнатов	
Нач. ЭТО	Невит	
Нач. СТО	Комутский	

Инв. № подл. | Подпись и дата | Взам. инв. №

ГИП	Разин-ов	
Нач. отд.	Бунич	
Н. контр.	Мелехов	
Гл. спец.	Слуцкий	
Рук. гр.	Мелехов	
Инженер	Зайцева	

Привязан:

Инв. №

264-12-257.86 СС

Клуб на 375 посетителей /зал на 300 мест/

Стадия	Лист	Листов
Р	6	

Расположение сетей связи и сигнализации на отм. 3,300

Мин. Культуры СССР
ЛФ ГИПРОТЕАТР

1861-03

gost.e-ecolog.ru