ТИПОВОЙ ПРОЕКТ

264-12-257.86

КЛУБ В КОНСТРУКЦИЯХ 1.020-1/83 НА 375 ПОСЕТИТЕЛЕЙ /ЗАЛ НА 300 МЕСТ

ДЛЯ СТРОИТЕЛЬСТВА В IB ПОДРАЙОНЕ
II И III КЛИМАТИЧЕСКИХ РАЙОНОВ

АЛЬБОМ 1

ЧАСТЬ 2.

ВАРИАНТ С ПОДВАЛОМ. АРХИТЕКТУРНО-СТРОИТЕЛЬНЫЕ ЧЕРТЕЖИ. ТЕХНОЛОГИЯ. ОТОПЛЕНИЕ И ВЕНТИЛЯЦИЯ ВОДОПРОВОД И КАНАЛИЗАЦИЯ. ЭЛЕКТРООБОРУДОВАНИЕ. СВЯЗЬ И СИГНАЛИЗАЦИЯ.

gost.e-ecolog.ru

ЦЕНТРАЛЬНЫЙ ИНСТИТУТ
ТИПОВОГО ПРОЕКТИРОВАНИЯ ГОССТРОЯ СССР
МИНСКИЙ ФИЛИАЛ
220600, г.Минск, ул.К.Маркса, 32
Сдано в печать 01.04. 1987 г.
Заказ № 811 Тираж 100 экз.
Инв. № 1861/2

ТИПОВОЙ ПРОЕКТ

264-12-257.86

КЛУБ В КОНСТРУКЦИЯХ 1.020-1/83

НА 375 ПОСЕТИТЕЛЕЙ /ЗАЛ НА 300 МЕСТ/

ДЛЯ СТРОИТЕЛЬСТВА В IB ПОДРАЙОНЕ

II и III КЛИМАТИЧЕСКИХ РАЙОНОВ

АЛЬБОМ 1

ЧАСТЬ 2.

СОСТАВ ПРОЕКТА

АЛЬБОМ 1. ЧАСТЬ 1.	АРХИТЕКТУРНО-СТРОИТЕЛЬНЫЕ ЧЕРТЕЖИ. ТЕХНОЛОГИЯ.
ЧАСТЬ 2.	ВАРИАНТ С ПОДВАЛОМ. АРХИТЕКТУРНО-СТРОИТЕЛЬНЫЕ ЧЕРТЕЖИ. ТЕХНОЛОГИЯ. ОТОПЛЕНИЕ И ВЕНТИЛЯЦИЯ. ВОДОПРОВОД И КАНАЛИЗАЦИЯ. ЭЛЕКТРООБОРУДОВАНИЕ. СВЯЗЬ И СИГНАЛИЗАЦИЯ.
АЛЬБОМ 2.	ОТОПЛЕНИЕ И ВЕНТИЛЯЦИЯ. ВОДОПРОВОД И КАНАЛИЗАЦИЯ. МЕХАНООБОРУДОВАНИЕ ЭСТРАДЫ. КИНОТЕХНОЛОГИЯ. ЭЛЕКТРОАКУСТИКА. СВЯЗЬ И СИГНАЛИЗАЦИЯ.
АЛЬБОМ 3. ЧАСТЬ 1.	ЭЛЕКТРОСНАБЖЕНИЕ. СИЛОВОЕ ЭЛЕКТРООБОРУДОВАНИЕ. ОСВЕЩЕНИЕ ЗДАНИЯ. ОСВЕЩЕНИЕ ЭСТРАДЫ. АВТОМАТИЗАЦИЯ САНТЕХУСТРОЙСТВ.
ЧАСТЬ 2.	ЭЛЕКТРООБОРУДОВАНИЕ. ЗАДАНИЕ ЗАВОДУ ИЗГОТОВИТЕЛЮ.
АЛЬБОМ 4.	СМЕТЫ /ЧАСТЬ 1, 2, 3/
АЛЬБОМ 8.	ПРОЕКТНАЯ ДОКУМЕНТАЦИЯ НА ПЕРЕВОД ХОЗЯЙСТВЕННО-БЫТОВЫХ ПОМЕЩЕНИЙ В ПОДВАЛЕ ДЛЯ ИСПОЛЬЗОВАНИЯ ПОД ПРУ
АЛЬБОМ 5.	ВЕДОМОСТЬ МАТЕРИАЛОВ
АЛЬБОМ 6.	СПЕЦИФИКАЦИЯ ОБОРУДОВАНИЯ
АЛЬБОМ 7.	ИЗДЕЛИЯ ЗАВОДСКОГО ИЗГОТОВЛЕНИЯ

УТВЕРЖДЁН ГОСГРАЖДАНСТРОЕМ
17 СЕНТЯБРЯ 1984 Г. ПРИКАЗ № 269
ВВЕДЁН В ДЕЙСТВИЕ Л.Ф. „ГИПРОТЕАТР"
19 ДЕКАБРЯ 1985 Г. ПРИКАЗ № 77А

РАЗРАБОТАН
ЛЕНИНГРАДСКИМ ФИЛИАЛОМ
ИНСТИТУТА „ГИПРОТЕАТР"

ГЛАВНЫЙ ИНЖЕНЕР ИНСТИТУТА Б.И. БУЛЫНИН

ГЛАВНЫЙ ИНЖЕНЕР ПРОЕКТА В.Г. РАЗИНКОВ

ПРИВЯЗАН

ИНВ. №

Альбом 1 часть 2

Типовой проект

Ведомость рабочих чертежей основного комплекта

Лист	Наименование	Примечание
	Титульный лист	
1	общие данные (начало).	
2	общие данные (окончание).	
3	план подвала на отм. -3.200.	
4	План 1 этажа при варианте с подвалом	
5	Разрезы 1-1, 2-2. Устроиство подъема в балк.	
6	планы полов, план кровли. Экспликация полов.	
7	Венткамера №1, рамки	
8	Фрагмент плана №1. Приямок	
9	Схема нагрузок на фундаменты.	
10	Схема расположения фундаментов. Сечения 7-7; 8-8.	
11.	Схема расположения фундаментов. Сечения 1-1 ÷ 4-4; 6-6.	
12	Схема расположения фундаментов. Сечения 5-5;	
	9-9 ÷ 12-12. Схема расположения входа в подвал.	
13.	Схема расположения цокольных панелей.	
14.	Схема расположения ригелей перекрытия	
	над подвалом и колонн.	
15.	Схема расположения ригелей и колонн. Разрезы 1-1; 2-2	
16	Схема расположения ригелей и колонн Разрезы 3-3; 4-4.	
17	Схема расположения ригелей и колонн. Разрезы 5-5; 6-6.	
18	Схема расположения ригелей и колонн. Разрезы 7-7; 8-8	
19	Схема расположения ригелей и колонн. Разрезы 9-9 ÷ 11-11	
20	Схема расположения плит перекрытия над подвалом	
21.	Схема расположения плит перекрытия над 1	
	этажом и покрытия. (фрагменты).	
22	Участки монолитные Ум3; Ум4.	
23	Схема расположения лестницы Л1.	
24	Схема расположения лестницы Л1.	
	Лестничные балки ЛБ5 ÷ ЛБ8.	
25	Схема расположения лестницы Л2.	
26	Схема расположения приямка Пм1 и	
	фундамента Фм1. Приямки Пм2; Пм3.	

Ведомость ссылочных документов.

Обозначение	Наименование	Примечание
ГОСТ 8568-77*	Листы стальные с ромбическим и чечевицным рифлением.	
ГОСТ 13580-80	Плиты ленточных фундаментов железобетонные	
ГОСТ 19903-74*	Сталь листовая горячекатаная.	
ГОСТ 8509-72*	Сталь прокатная угловая равнополочная.	
ГОСТ 13579-78	Блоки бетонные для стен подвала.	
ГОСТ 5781-82*	Сталь горячекатаная для армирования железобетонных конструкций.	
ГОСТ 8240-72*	Сталь горячекатаная. Швеллеры.	
ГОСТ 8478-81	Сетки сварные для железобетонных конструкций.	
ГОСТ 3826-82	Сетки проволочные тканые с квадратными ячейками.	
ГОСТ 9467-75	Электроды покрытые, металлические для ручной дуговой сварки конструкционных и теплоустойчивых сталей.	
ГОСТ 10140-80	Плиты теплоизоляционные из минеральной ваты на синтетическом связующем. Т.У.	
ГОСТ 530-80	Кирпич и камни керамические	
Серия 1.055.1-1	Ступени железобетонные и бетонные.	
Серия 1.243.1-4	Плиты плоские железобетонные	
Серия 1.225-2 в.11	Прогоны прямоугольного сечения	
Серия 1.138-10 в.1.3	Перемычки железобетонные.	
Серия 1.030.1 в.1-1,3-1	Стены наружные из однослойных панелей для каркасных общественных зданий.	
Серия 3.006.1-2/82 в.1-2	Сборные железобетонные каналы и тоннели из лотковых элементов.	
Серия 1.020-1/83 в. 1-1, 3-1, 6-1	Конструкции каркаса монтажного применения для многоэтажных общественных зданий.	
Серия 1.041.1-2 в.1.5	Сборные железобетонные многопустотные плиты перекрытий многоэтажных общественных зданий.	
Серия 1.050.1-2 в.1	Сборные железобетонные марши площадки и проступи для многоэтажных общественных зданий.	

Ведомость ссылочных документов.

Обозначение	Наименование	Примечание
Серия 1.136.5-19	Двери деревянные наружные для жилых и общественных зданий.	
Серия 1.236-6 в.1	Окна и балконные двери общественных зданий.	
Серия 2.236-2 в.1	Детали примыкания оконных и дверных блоков общественных зданий.	
Серия 2.244-1 в.3,4.	Детали полов. Примыкание полов.	
Серия 1.256-1	Металлические ограждения лестниц.	
Серия 1.236.5-11.1	Окна и балконные двери деревянные со стеклопакетами для общественных зданий.	
Серия 1.136-10	Двери деревянные внутренние для жилых и общественных зданий.	
Серия 1.236-5 в.2	Противопожарные двери общественных зданий.	
Серия ИИ-03-03 альбом 71-64	Рабочие чертежи. Металлические изделия.	

Типовой проект разработан в соответствии с действующими нормами и правилами и предусматривает мероприятия, обеспечивающие взрывную, взрывопожарную и пожарную безопасность при эксплуатации здания.

главный инженер проекта Разинков. В.П

главный инженер проекта привязывающей организации

Инв. № подл. | Подпись и дата | Взам. инв. №

Инв. №

ГАП	Разинков	
Рук. Авт.	Игнатов	
Н. контр.	Глобина	
ГАП	Меккель	
Гл. спец.	Антонов	
Рук. гр.	Вавилова	
Рук. гр.	Глобина	
Ст. инж.	Фролова	

264-12-257.86 АС1

Клуб на 375 посетителей. (зал на 300 мест) вариант с подвалом.

Стадия	Лист	Листов
Р	1	26

Общие данные (начало)

Министерство культуры СССР ЛФ ГИПРОТЕАТР

Альбом 1 Часть 2

Типовой проект

Ведомость основных комплектов рабочих чертежей.

Обозначение	Наименование	Примечание
АС	Архитектурно-строительные чертежи.	
ТХ	Технология.	
МО	Механооборудование эстрады	
КТ	Кинотехнология.	
ЭА	Электроакустика.	
СС	Связь и сигнализация.	
ОВ	Отопление и вентиляция.	
ВК	Водопровод и канализация.	
ЭС	Электроснабжение.	
ЭМ	Силовое электрооборудование.	
ЭО	Освещение здания.	
ЭОС	Освещение эстрады.	
АСУ	Автоматизация сантехустройств	
ЭН	Электрооборудование - задание заводу изготовителю.	
КЖИ	Изделия заводского изготовления.	

Ведомость отделки

Наименование помещений	потолок		Стены и перегородки		Низ стен и перегородок			Колонны		Примечание
	Площадь	Вид отделки	Площадь	Вид отделки	Площадь	Вид отделки	Высота мм	Площадь	Вид отделки	
Помещения для кружков и массовых игр, курительная коридор	512.5	расшивки швов, клеевая окр.	594.8	клеевая окраска	—	—	—	62.7	клеевая окраска	штукатурка кирпичи перегородок 421.09
санузлы	36.1	расш швов клеев. окр.	49.2	клеевая окраска	78.7	масляная окраска	1800		клеевая окраска	штукат. по 110.5 кирпичу
Технические помещен., Венткамера.	122.7	затирка швов побелка	283.9	затирка, швов побелка	—	—	—	13.05	побелка	—
тамбур	27	то же	17.5	побелка	—	—	—	—	—	штукат. по сетке 17.5
Лестница Л-1	12.1	низ лестн. маршей и площадок улучш. окр. ПВА	49.0	улучш. штукатурка улучш. окр. ПВА	—	—	—	—	—	оштукатуривание по сетке косоуров 11.0
Лестница Л-2	13.0	улучш. окр. ПВА	45.9	улучш. окр. ПВА	—	—	—	7.1	улучш. окр. ПВА	штукатурка по кирпичу 21.8

Ведомость спецификаций.

Лист	Наименование	Примечание
5	Спецификация металлических ограждений лестниц и приямка.	
5	Спецификация перемычек.	
5	Спецификация древесины.	
7	Спецификация материалов на Венткамеру.	
8	Спецификация металла на приямки.	
11	Спецификация к схеме расположения фундаментов и Входа в подвал.	
12	Спецификация на армированную подготовку пола подвала.	
13	Спецификация к схеме расположения цокольных панелей	
15	Спецификация к схеме расположения ригелей перекрытия над подвалом и колонн (начало)	
16	Спецификация к схеме расположения ригелей перекрытия над подвалом и колонн (окончание).	
21	Спецификация к схеме расположения плит перекрытия над подвалом.	
22	Спецификация на монолитные участки Ум3, Ум4.	
23	Спецификация к схеме расположения лестницы Л1.	
25	Спецификация к схеме расположения лестницы Л2	
26	Спецификация к схеме расположения приямка ПМ1 и фундамента Фл1	

Спецификация элементов заполнения проемов

Марка	Обозначение	Наименование	Кол. на эт. подв	Кол. на эт. 1 эт	Всего	Примечание
1	серия 1.136-10	Дверной блок ДГ-21-8	4	—	4	На двери в лестничн. клетки установить уплотнен. прокладки и ПАВ
2	1.136-10	Дверной блок ДГ-21-9	2	—	2	
3	1.136-10	Дверной блок ДГ21-9л	4	—	4	
4	1.236-5 в 2	Дверной блок ДП2.07	2	—	2	
5	Выполн. по 1.136.5 т.19	Дверной блок 2070х972л	2	—	2	выполн. потипу ДС19-9 ГУП
6	Выполн. по 1.136-10	Дверной блок 2071х1472	6	—	6	по типу ДГ 24-15
7	1.236-5 в.1	Дверной блок ДП1.07	—	1	1	окраска дверных и оконных блоков - белая масляная за 2 раза (кроме 7и8)
8	1.136-10	Дверной блок ДГ24-10	—	1	1	
ОК-1	Выполнить по 1.236-6 в.1 по типу ОС 12-21	оконный блок ос 860х2070	7	—	7	
	Вариант заполнения стеклопакетами					
ОК-1	серия 1.236.5-11.1	Оконный блок осп9-9	7	—	7	
		Оконный блок осп9-12	7		7	
	ВАРИАНТ ЗАПОЛНЕНИЯ ОКОННЫМИ БЛОКАМИ С ТРОЙНЫМ ОСТЕКЛЕНИЕМ					
ОК-1	серия 1.236.5-9 выполнить по типу ОРС 12-21в	окно ОРС 860х2070	7	-	7	

Общие указания

Рабочая документация подвала под зданием клуба разработана в полном объёме в Альбоме 1 часть 2. Все марки чертежей этого альбома имеют индекс - "1". При привязке варианта здания с подвалом чертежи данного альбома рассматривать совместно с альбомами чертежей всего проекта.

Указания по привязке смотри „Общие указания" Альбома 1 часть 1.

Изменения в конструкции полов и кровле по сравнению с основным решением см. лист 6 данного альбома.

Примыкания полов выполнять по серии 2.244-1.в.3

Примыкание оконных и дверных блоков см. серию 2.236-2 в.1.

Инв. № подл. | Подпись и дата | Взам. инв. №

Привязан:

Инв. №

ГИП	Разников	
Рук АМ-1	Игнатов	
Н. контр.	Глобина	
ГАП	Меккель	
Гл спец.	Антонов	
Рук. гр.	Глобина	
Ст. инж.	Фролова	

264-12-257.86 АС1

Клуб на 375 посетителей (зал на 300 мест) Вариант с подвалом

Общие данные (окончание)

Стадия	Лист	Листов
Р	2	

Министерство Культуры СССР Л.Ф. ГИПРОТЕАТР

1861-02

Типовой проект Альбом 1 часть 2

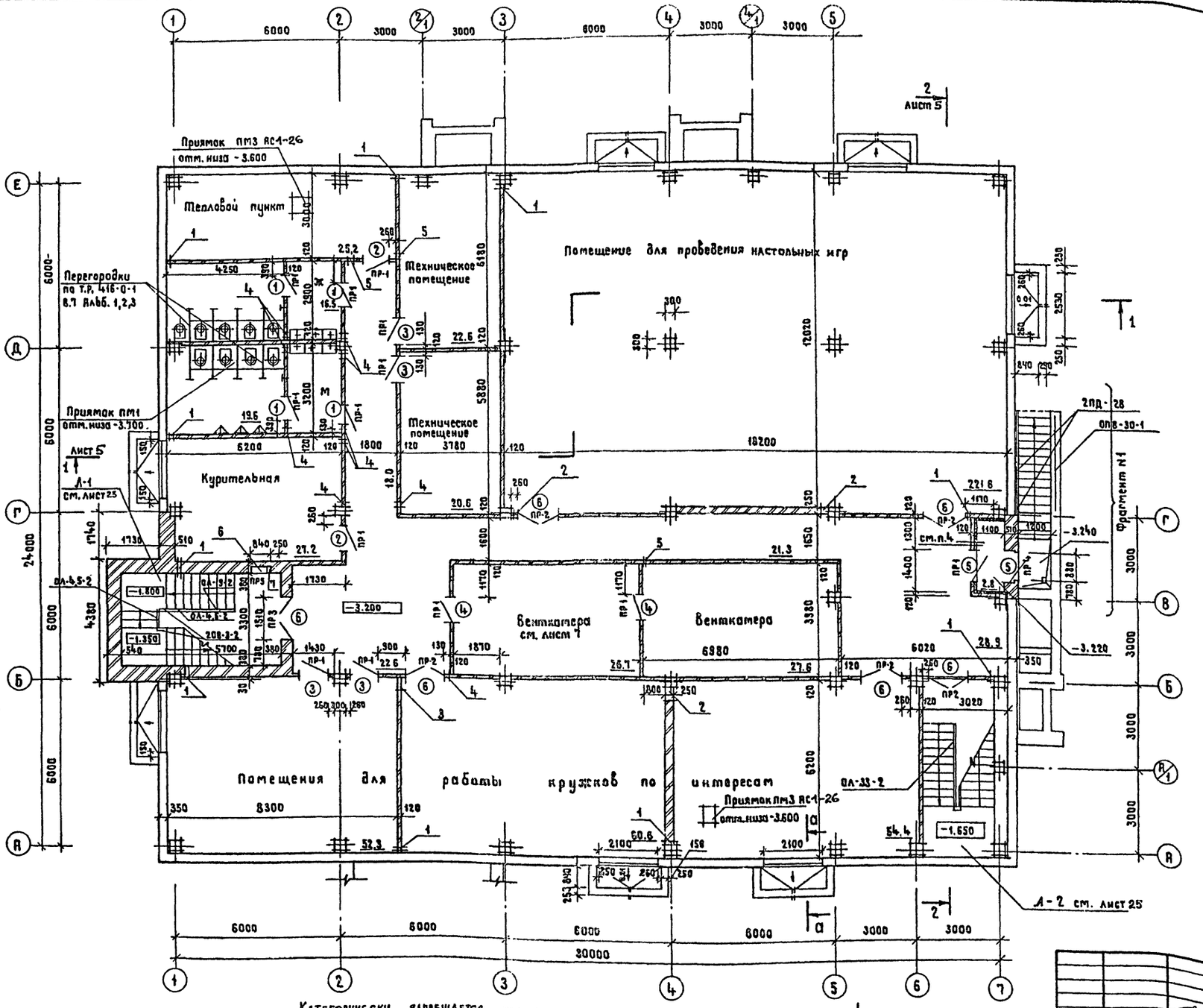

Категорически запрещается хранить и складировать в подвале сгораемые материалы!

1. Лист см. совместно с АС1-4.
2. Световые приямки выполнить по типу приямков по серии 2.110-1в.1 и лист АС1-8.
3. Сечение а-а см. лист АС1-8.
4. Утепление перегородок тамбура см. по детали на листе 21 Альбом 1 ч.1.

Ведомость проемов ворот и дверей

Марка, поз.	Размер проема в кладке, мм
1	810 × 2070
4,5,20	1010 × 2070
2,3	910 × 2070
6	1510 × 2070

Ведомость перемычек

Марка	Схема сечения
ПР1	1ПР1-12.12.14
ПР2	1ПР3-19.12.14
ПР3	1ПР3-19.12.14; 1ПР28-20.25.22У
ПР4	1ПР1-12.12.14; 1ПР38-15.12.22У
ПР5	1ПР1-12.12.14

Экспликация отверстий и ниш

Тип N N	Размер в мм			Отм. низа	Назначение	Кол-во
	Ширина	Высота	Глубина			
1	100	100	—	-3.300	ОВ	11
2	400	300	—	-0.850	ОВ	3
3	400	300	—	-0.600	ОВ	1
4	250	250	—	-0.800	ОВ	10
5	200	200		-0.500	ОВ	3
6	840	840	250	-1.970	ВК	1
7	250	до 8.300	130	-1.200	ВК	1

Согласовано

Нач. СТО	Максимова	
Нач. ПТО	Бунин	
Нач. ЭТО	Несвит	

Инв. N подл. | Подпись и дата | Взам. инв. N

Привязан

Инв. N

ГИП	Разинков	
Рук. АМ-1	Игнатов	
Н.контр.	Глобина	
ГАП	Меккель	
Гл.спец.	Антонов	
Рук.гр.	Глобина	
Архит.	Земляная	

264-12-257.86 АС1

Клуб на 375 посетителей /зал на 300 мест/ Вариант с подвалом

План подвала на отм. -3.200

Стадия	Лист	Листов
Р	3	

Министерство культуры СССР ЛФ ГИПРОТЕАТР

Альбом 1 часть 1

Типовой проект

Ведомость проемов ворот и дверей

Марка, поз.	Размер проема в кладке, мм
7	1010 × 2070
8	1010 × 2370

Экспликация отверстий и ниш

тип NN	Размер в мм			отм. низа	Назначение	Кол-во
	ширина	высота	глубина			
1	750	400	–	2.600	ОВ	2

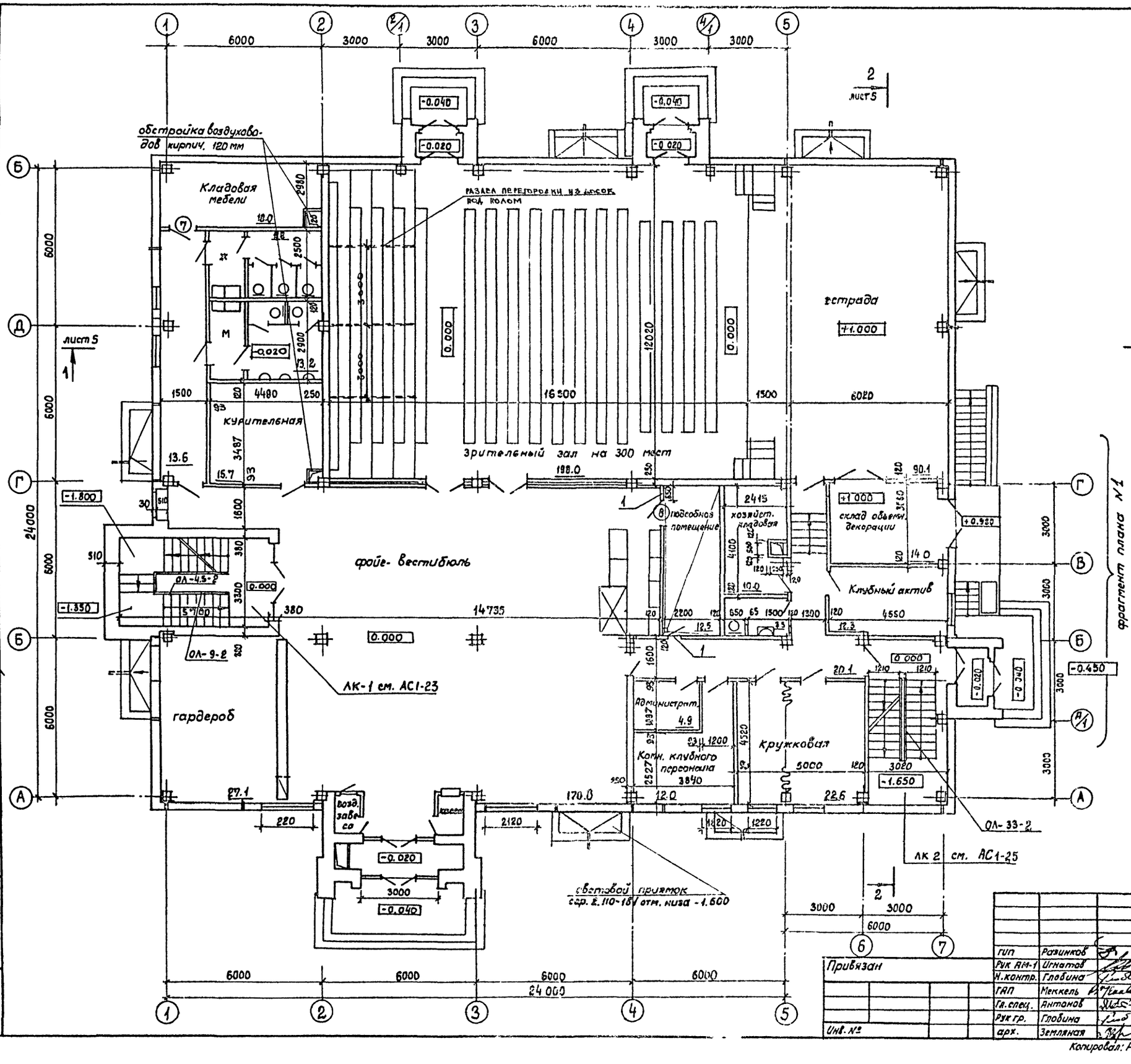

1. Данный лист см. совместно с АС-9 альбом 1 часть 1
2. При варианте с подвалом меняется планировка на отм. 0.000 между осями (4-5, Б-Г) и (1-2, Д-Е)
3. Двери в помещения подсобной и кладовой устанавливать по данному комплекту. Остальные двери см. АС-9.
4. На данном листе указаны только дополнительные отверстия и обстройки появляющиеся при варианте с подвалом.

Согласовано: Нач. СТО Максимова; Нач. МТО Бунчу; Нач. ЭТО Несвит

Инв. N подл. | Подпись и дата | Взам. инв. N

ГИП	Разинков	
Рук АИ-1	Игнатов	
Н.контр.	Глобина	
ГАП	Меккель	
Гл.спец.	Антонов	
Рук гр.	Глобина	
арх.	Земляная	

Привязан

Инв. N

264-12-257.86 АС1

Клуб на 375 посетителей (зал на 300 мест) /Вариант с подвалом/

стадия	лист	листов
Р	4	

План 1 этажа при варианте с подвалом

Министерство культуры СССР ЛФ ГИПРОТЕАТР

Копировал: Рулькова

1861-02

Формат А2

Типовой проект

Альбом 1 Часть 2

Разрез 1-1

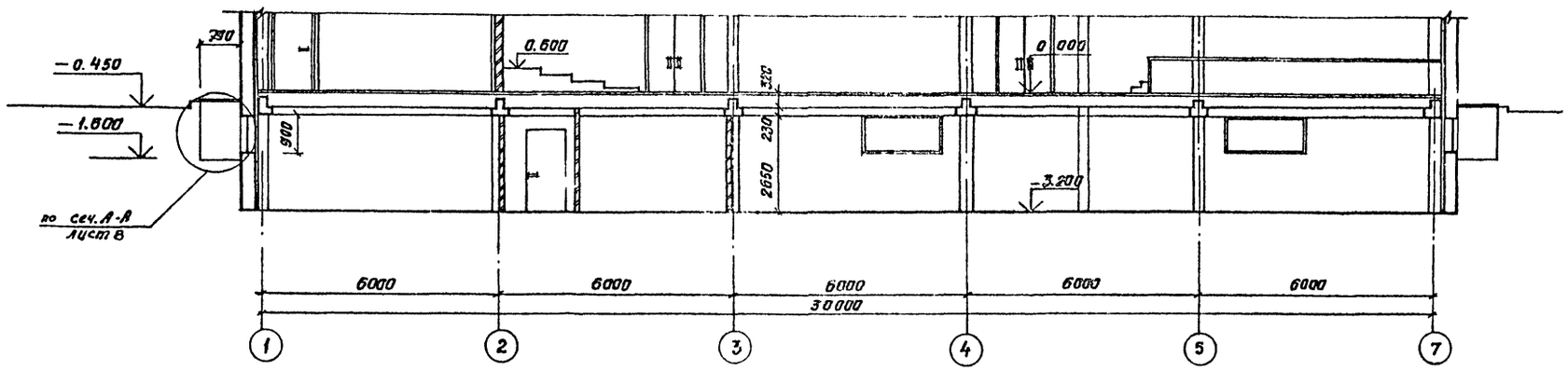

Устройство подъема в зале

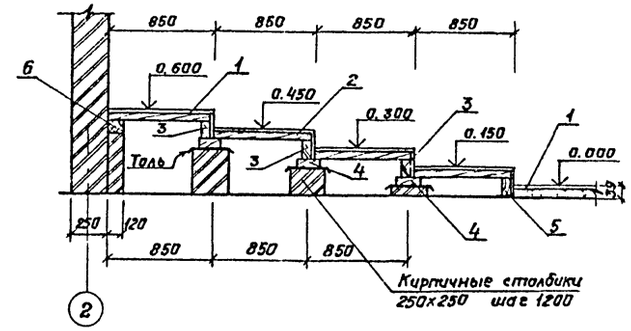

Разрез 2-2

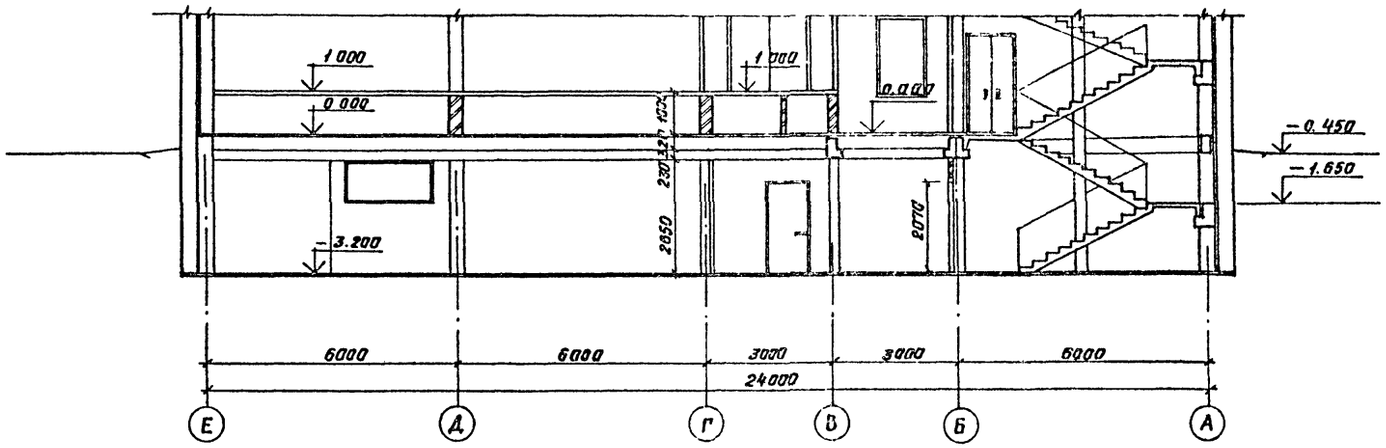

Спецификация древесины

№№ поз.	Обозначение	Наименование	Объем м³	Примечание
1	Серия 2.244-1 в.4	Паркет штучный-19	0,78 м³	
2	ГОСТ 8486-66*	Доска 200x60	2,45 м³	
3	То же	Брус 80x150	0,43 м³	
4	—— " ——	Доска 200x60	0,43 м³	
5	—— " ——	Брус 80x110	0,11 м³	
6	—— " ——	Брус 60x60	0,043 м³	

Спецификация перемычек

Марка	Обозначение	Наименование	Кол. эл.	Кол. марок	Масса, кг 1эл.	Масса, кг Всего	Примеч.
ПР1	Серия 1.138-10	1ПР1-12.12.14	1	13	50	650	
ПР2	То же	1ПР3-19.12.14	1	5	75	375	
ПР3	—— " ——	1ПР3-19.12.14	2	1	75	150	
	—— " ——	1ПР28-20.25.22У	1		275	275	
ПР4	—— " ——	1ПР1-12.12.14	3	1	50	150	
	—— " ——	1ПР38-15.12.22У	1		100	100	
ПР5	—— " ——	1ПР1-12.12.14	2	1	50	100	

Спецификация металлических ограждений лестниц и приямка

Поз.	Обозначение	Наименование	Кол.	Масса, кг 1эл	Масса, кг Всего	Примеч.
1	Серия 1.256-1	ОЛ-33-2	2	41,06	82,12	
2	То же	ОЛ-4.5-2	3	16,56	49,68	
3	—— " ——	ОЛ-9-2	2	21,59	43,18	
4	—— " ——	ОВ-3-2	2	2,84	5,68	
5	—— " ——	ОПВ-30-1	1	37,31	37,31	
6	—— " ——	ПД-28	2	2,86	5,72	

ГИП	Разинков		
Рук АМ-1	Игнатов		
Н контр	Глабина		
ГАП	Меккель		
Гл. спец.	Антонов		
Рук. гр.	Глабина		
Арх	Земляная		

Привязан

Инв. №

264-12-25786 АС 1

Клуб на 375 посетителей (зал на 300 мест) (Вариант с подвалом)

Разрезы 1-1, 2-2. Устройство подъема в зале

Стадия	Лист	Листов
Р	5	

Министерство культуры СССР

ЛФ ГИПРОТЕАТР

Взам. инв. №

Подпись и дата

Инв. № подл.

Альбом 1, часть 2

Типовой проект

План полов на отм. 0.000

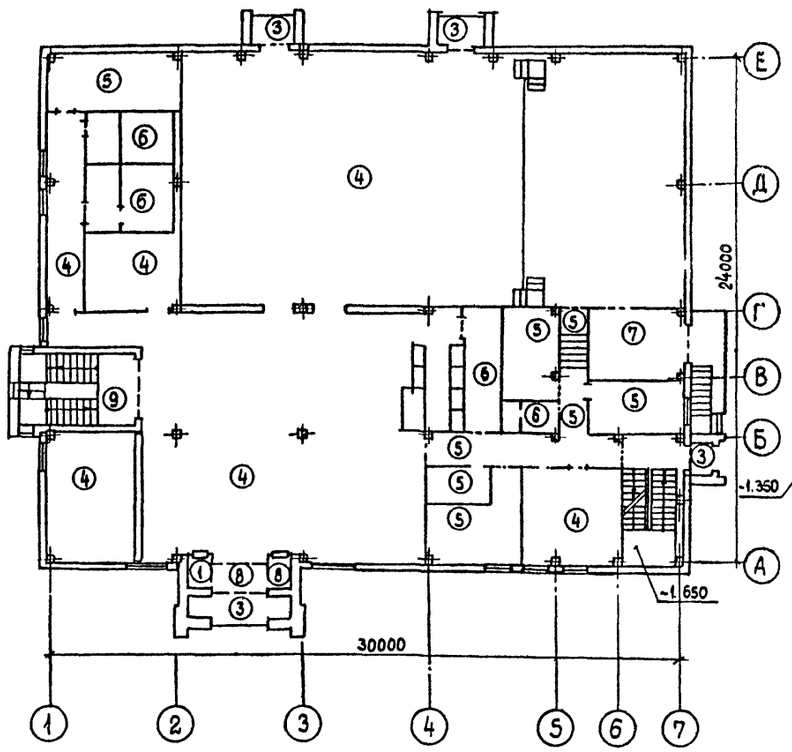

План на отм. -3.200

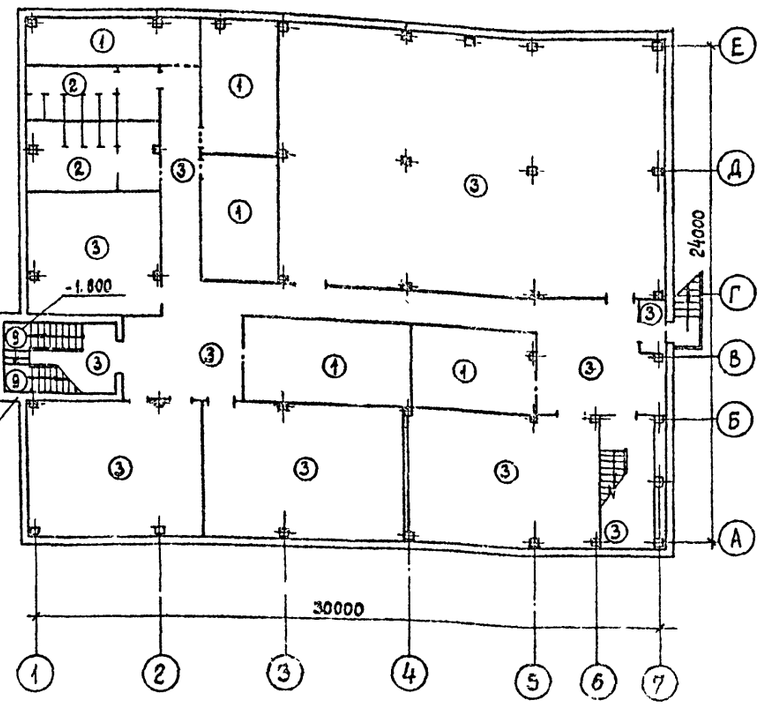

План кровли

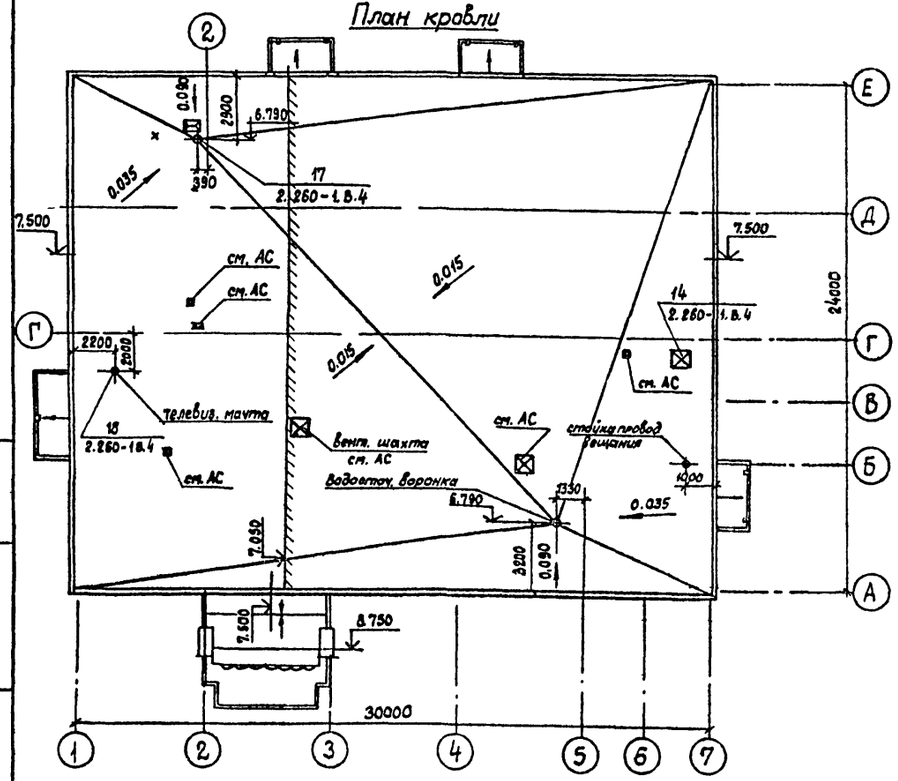

1. Привязки полов выполнить по серии 2.244-1.В.3
2. Привязку всех отверстий в покрытии см. АСУ-21, АС-41.
3. Конструкцию вент. шахт см. АС-20 альбом 1ч.1
4. Замки см. марку ОВ

Экспликация полов

Наименование помещений	Тип пола по проекту	схема пола или № узла серии	Элементы пола и их толщина в мм	площадь пола
тепловой пункт тех. помещения, вентканеры	1	245 Т.Д 2.244-1 вып. 4	покрытие бетон В15 20 подстилающий слой-бетон В7,5 80 гидроизоляция-асфальтобетон 50	124,5
санузлы	2	240 Т.Д 2.244-1 вып 4	покрытие-керамическая плитка (ГОСТ 6787-80) 10 цементно-песчаный р-р М150 10 подстилающий слой-бетон В7,5 100 гидроизоляция-асфальтобетон 50	36,1
Тамбур игровые, курительная коридор лестничные клетки №1, №2	3	243 Т.Д 2.244-1 вып. 4	покрытие бетон мозаичного состава М200 20 подстилающий слой из бетона В7,5 100 гидроизоляция-асфальтобетон 50	559,2
Зрительный зал фойе вестибюль, курительная, гардероб, коридор, кружковая	4	41 2.244-1 вып.4	покрытие-штучный паркет (ГОСТ 862I-76) 19 прослойка из быстротвердеющей мастики на водостойких вяжущих стяжка из цементно-песчаного раствора М 150 40 звукоизоляционный слой из минераловатных плит γ=125 ГОСТ 9573-82 40	455,8
Коридор, администратор, клубный актив, комната клубного персонала, хоз кладовая	5	76 2.244-1 вып. 4	покрытие-линолеум (ГОСТ 7251-77) 2,5 прослойка из быстротвердеющей мастики на водостойких вяжущих стяжка из легкого бетона (γ=1300-1400 кг/м³) В 5 50 звукоизоляционный слой из минераловатных плит γ=125 ГОСТ 9573-82 45	79,8
санузлы, подсобная при буфетной стойке	6	127 2.244-1. вып. 4	покрытие-керамические плитки 13	40,4
склад декораций	7	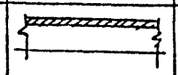	Покрытие-бетон В 15 20 ж/б плита	14,0
Касса тамбур	8	218 Т.Д 2.244-1. вып. 4	покрытие-штучный паркет (ГОСТ 8621-76) 19 подстилающий слой-бетон В 7,5 80 гидроизоляция-асфальтобетон 50	7,0
лестничная площадка	9	136 2.244-1 вып. 4	покрытие мозаичного состава М200- 30 стяжка из цементно-песчаного раствора М 150 30 звукоизоляционный слой из минераловатных плит γ=125 ГОСТ 9573-82 40	9,7

Взам. инв. №

Подпись и дата

Инв. № подл.

Привязан

Инв. №

ГИП	Разинков	
Рук. АМ-1	Игнатов	
Н. контр.	Глобина	
ГАП	Меккель	
Гл. спец.	Антонов	
Рук. гр.	Глобина	
Арх.	Земляная	

Копировал: Рулькова

264-12-257.86 АС1

Клуб на 375 посетителей (зал на 300 мест) (Вариант с подвалом)

стадия	лист	листов
Р	6	

План кровли. Планы полов. экспликация полов

Министерство культуры СССР
ЛФ ГИПРОТЕАТР

1861-02

Формат А2

Типовой проект

Альбом 1, часть 2

Венткамера N1 на отм. −3.200

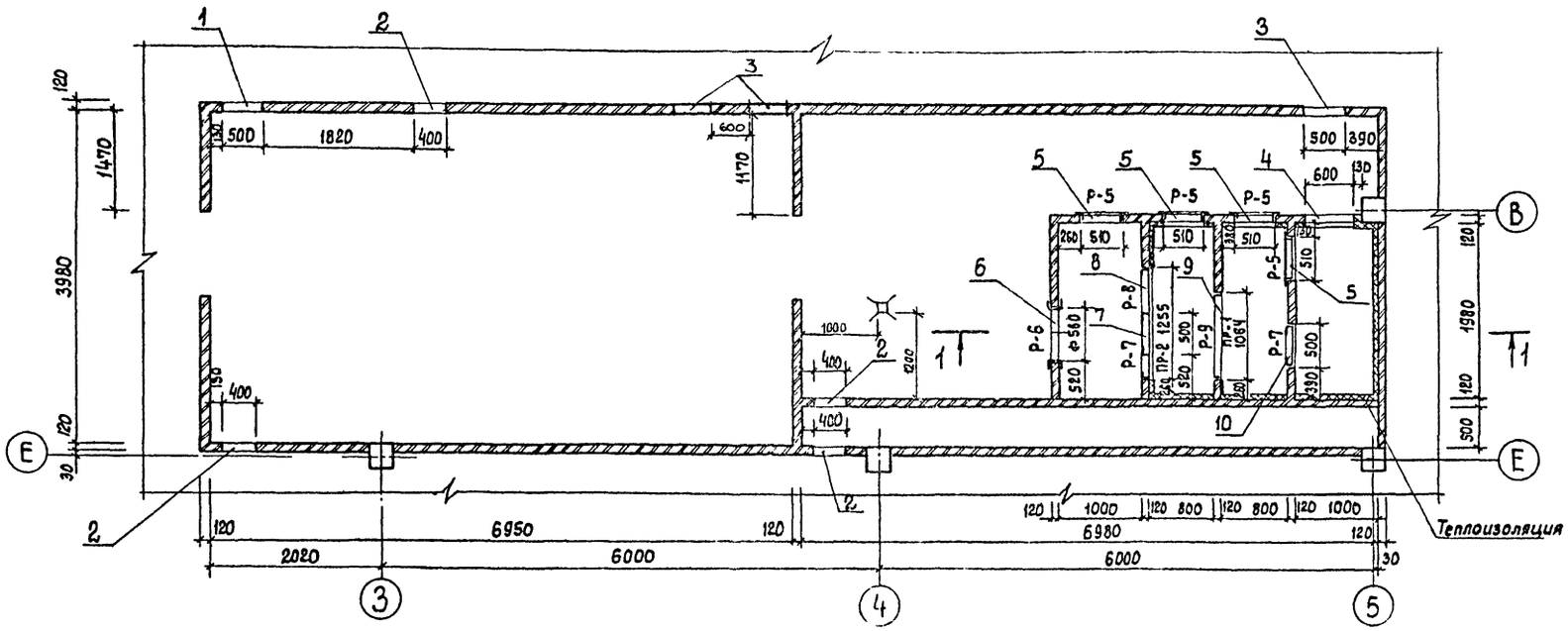

Экспликация отверстий

тип NN	размер в мм			отм. низа	назначение	кол-во	примечание
	ширина	высота	глубина				
1	500	400	—	-0.720	ОВ	1	
2	400	300	—	-0,620	ОВ	4	
3	500	500	—	-0.820	ОВ	3	
4	600	600	—	-0.920	ОВ	1	
5	510	1260	—	-2.900	ОВ	4	рамка Р-5 L 63×6
6	Ф560		—	2.900	ОВ	1	рамка Р-6 L 50×5
7	500	300	—	-2.150	ОВ	1	рамка Р-7 L 50×5
8	1255	600	—	-3.050	ОВ	1	рамка Р-8 L 50×5
9	1064	1064	—	-3.050	ОВ	1	рамка Р-9 L 63×6
10	500	300	—	-2.200	ОВ	1	рамка Р-7 L 50×5

Спецификация материалов на венткамеру

NN п.п.	обозначение	наименование	кол-во м	масса ед. кг.	общая масса
1	гост 8509-72*	L 50×5	10,5	3.77	40,0кг
2	гост 8509-72*	L 63×6	20,4	5.72	116,7кг
3	гост 5181-82	Ф6А-I	20,0	0,222	4,5 кг

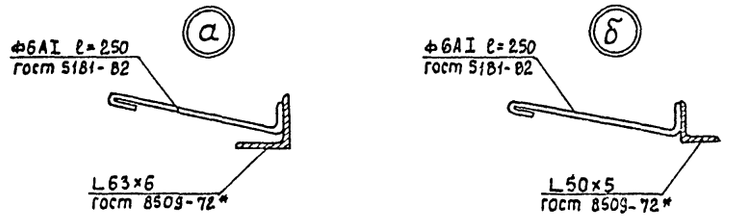

1. Деталь крепления теплоизоляции смотреть альбом 1, часть 1 лист 21.

Р-5 /4шт/

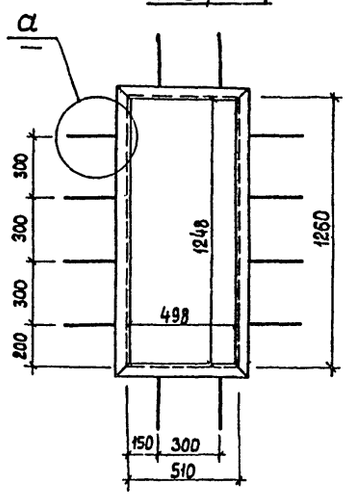

Р-9 /1шт/

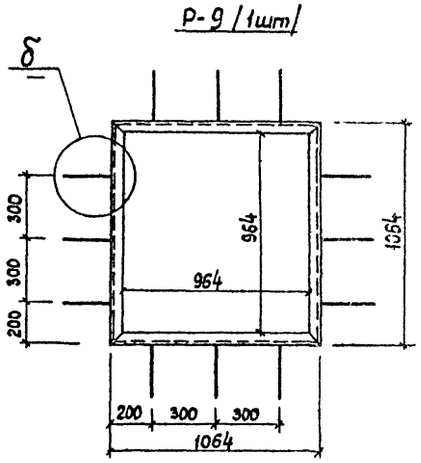

Разрез 1—1

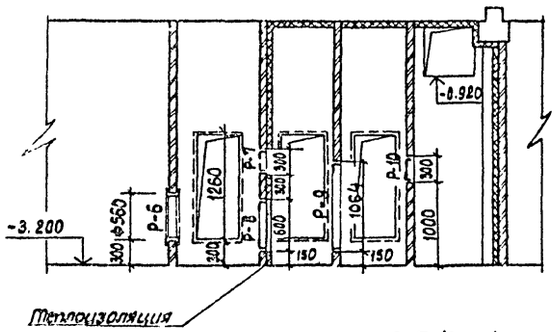

Р-7 /2шт/

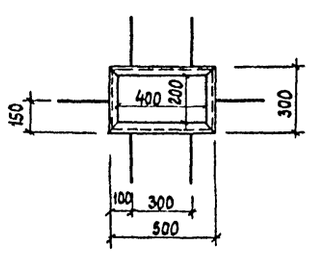

Р-6 /1шт/

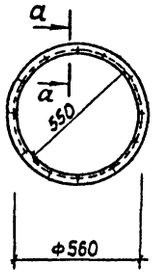

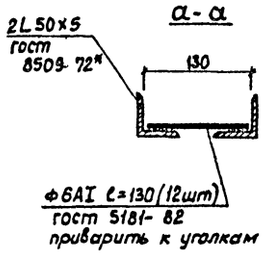

Р-8 /1шт/

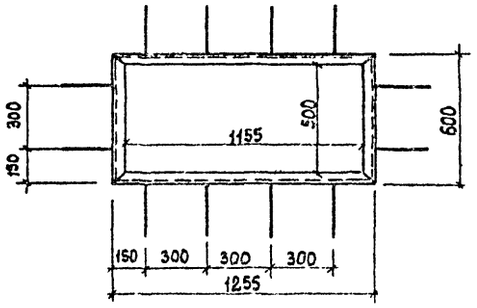

Согласовано

Нач. СТО Максимова

Взам. инв. №

Подпись и дата

Инв. № подл.

ГИП	Разинков		
Рук АМ-1	Игнатов		
Н. контр.	Глобина		
ГАП	Меккель		
Гл. спец.	Антонов		
Рук. гр.	Глобина		
Ст. арх.	Любимова		

Привязан

Инв. №

264-12-257 86 АС1

Клуб на 375 посетителей /зал на 300 мест/ Вариант с подвалом

Венткамера N1, рамки

стадия	лист	листов
Р	7	

МИНИСТЕРСТВО КУЛЬТУРЫ СССР ЛФ ГИПРОТЕАТР

Типовой проект Альбом 1 Часть 2

ФРАГМЕНТ ПЛАНА N 1

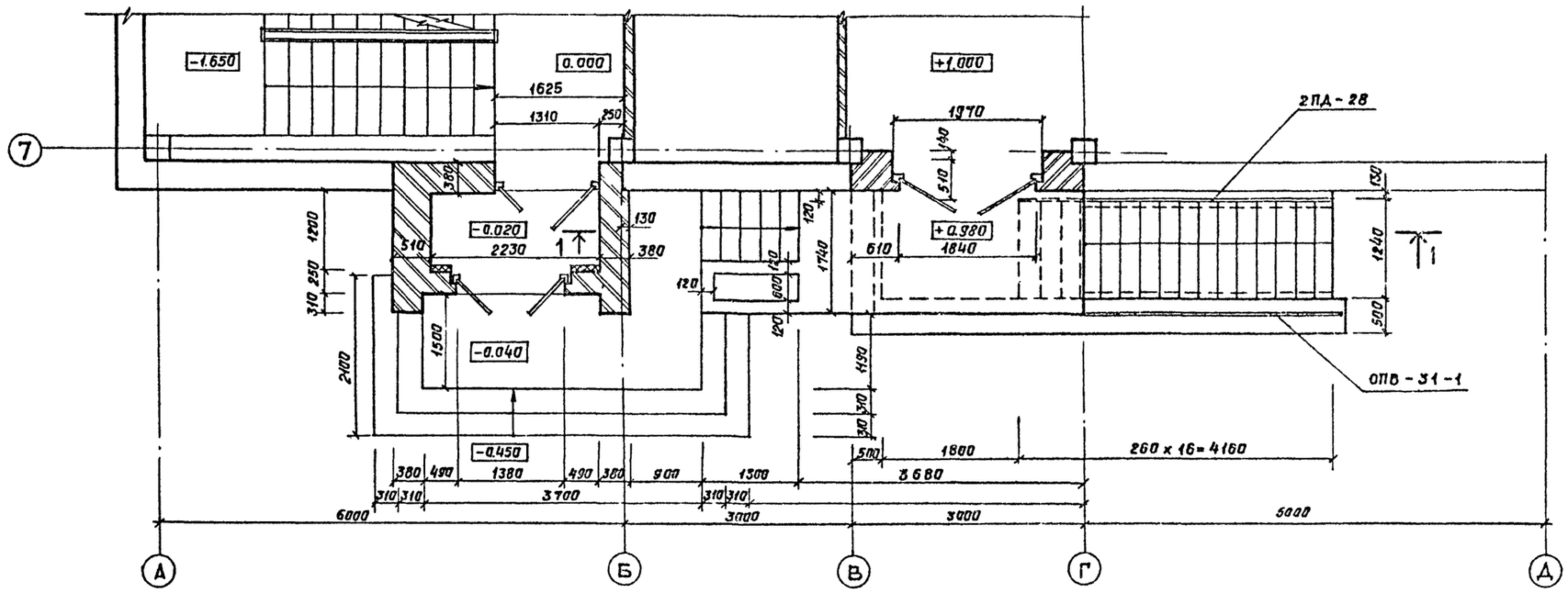

СЕЧЕНИЕ А-А
ПО СВЕТОВОМУ ПРИЯМКУ

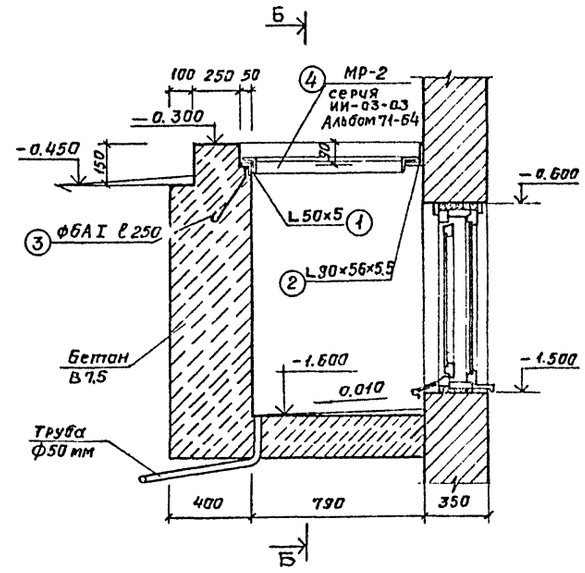

Б — Б

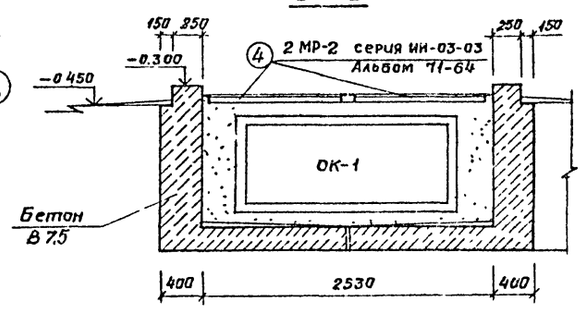

ПРИЯМОК ВХОДА В ПОДВАЛ

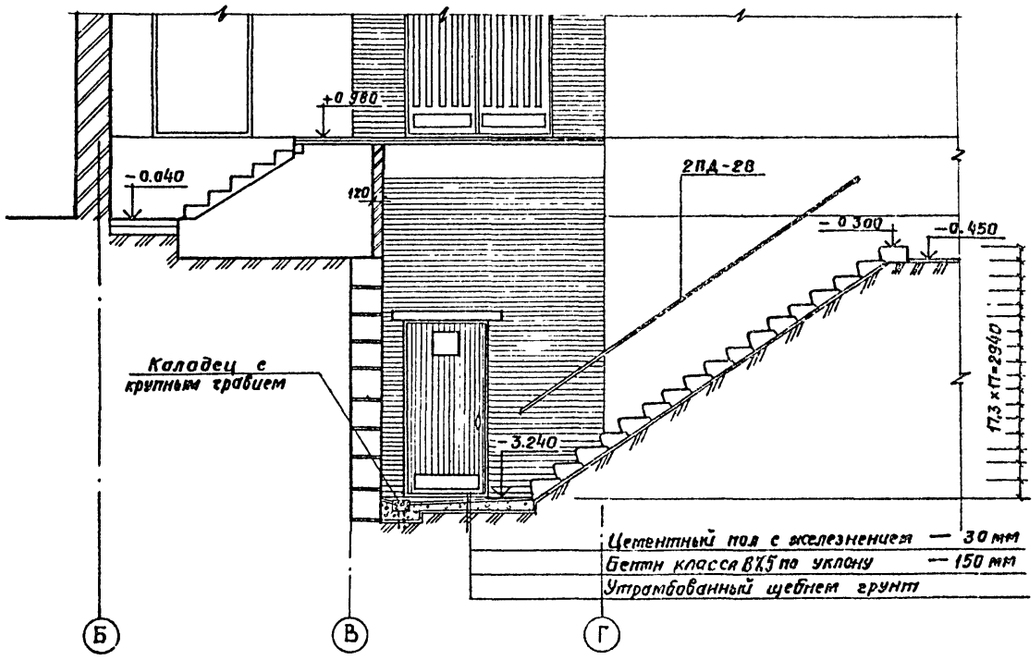

СПЕЦИФИКАЦИЯ МЕТАЛЛА НА ПРИЯМКИ

Марка NN поз.	Обозначение	Наименование	Кол-во м	Масса ед. кг	Масса кг. на 1 приямок	Масса кг всего на 7 приямок
1	ГОСТ 8509-72*	L 50×5	2,6	3,77	9,8	69,0
2	ГОСТ 8510-72*	L 90×56×5.5	2,6м	6,17	16.0	112.0
3	ГОСТ 5781-82*	ф 6AI ℓ=250	2,5м	0,222	0,6	4,2
4	Серия ИИ 03-03 альбом 71-64	МР-2	2	35,24	70,48	493,5

1. Данный лист см. совместно с листом АС1-4, АС1-26.
2. Спецификацию на ступени приямка см. АС1-11.

Инв.№ подл. | Подпись и дата | Взам. инв.№

Привязан

Инв.№

ГИП	Разинков	
Рук АМ-1	Игнатов	
Н контр	Глобина	
ГАП	Меккель	
Гл спец.	Антонов	
Рук. гр.	Глобина	
Ст арх	Людимова	

264-12-257 86 АС 1

Клуб на 375 посетителей /зал на 300 мест/ Вариант с подвалом

Фрагмент плана N 1. Приямок

Стадия	Лист	Листов
Р	8	

Министерство культуры СССР
ЛФ ГИПРОТЕАТР

Копировал: Иванова

1861-02

Формат А2

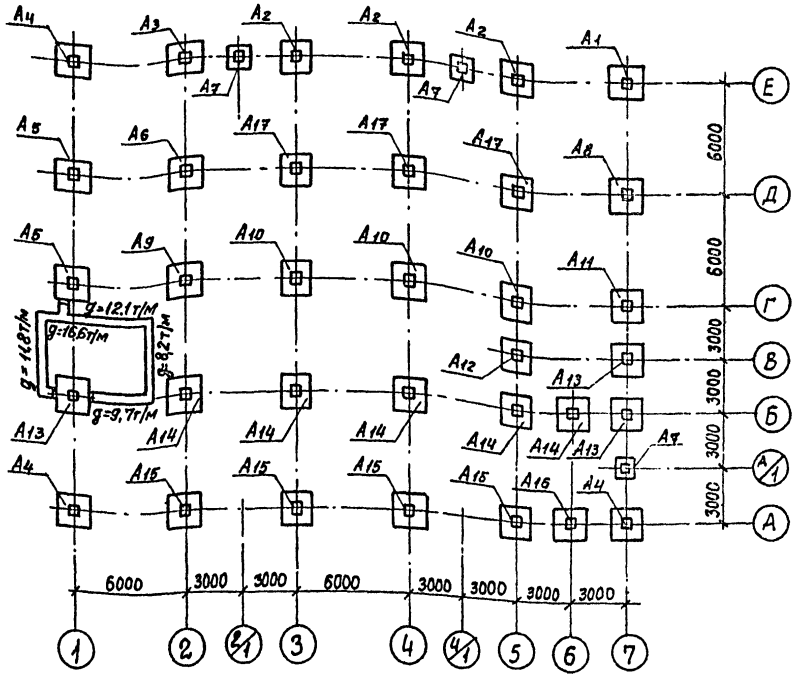

Таблица усилий на уровне обреза фундаментов

Условн обознач	Марка фундамента	M тм	Q т	N т	Условн обознач	Марка фундамента	M тм	Q т	N т
А1	1Ф21.9-2	4,8	2,6	48,1	А11	1Ф21.9-2	7,0	2,4	68,8
А2	"	6,9	2,8	79,4	А12	"	4,6	2,4	38,4
А3	"	6,9	2,6	86,5	А13	"	4,6	2,6	39,7
А4	"	4,9	2,7	48,6	А14	"	7,1	2,5	121,3
А5	"	6,3	2,5	74,2	А15	"	10,7	2,6	69,7
А6	"	4,1	2,8	64,5	А16	"	5,6	2,5	34,9
А7	1Ф12.8-1	3,2	1,2	18,2	А17	"	9,2	2,5	39,6
А8	1Ф21.9-2	9,2	2,5	42,4					
А9	"	7,1	2,4	97,7					
А10	"	7,1	2,4	124,9					

1. Фундаменты запроектированы исходя из следующих данных:
   а) основание естественное при сухих непучинистых грунтах, расчетные характеристики грунта $\gamma = 1,8 т/м^3$; $\varphi^н = 0,49_{рад}$; $C^н = 2 кПа$
   в) грунтовые воды отсутствуют;
   в) участок строительства горизонтальный;
   г) расчетное давление на грунты основания согласно СНиП 2.02.01-83 принято (при ширине фундамента 1м) на глубине 2,0м - 200 кПа.
2. Фундаменты под колонны приняты сборные железобетонные стаканного типа по серии 1.020-1/83 Вып. 6-1

   Фундаменты под стены приняты из сборных жел. бет. плит серии 1.112-5 Вып. 1.2 и сборных бетонных блоков для стен подвала ГОСТ 13579-78.
3. Фундаменты устраиваются по защищенному от промерзания основанию. Укладка фундаментов на мерзлый грунт запрещается.
4. Фундаментные плиты и башмаки укладывать на выравненную поверхность основания по песчаной подсыпке толщиной 100мм.
   После установки фундаментов проверить нивелировкой их горизонтальность.
5. Кладку стен из бетонных блоков вести на свежеуложенном растворе М 50 с обязательной перевязкой швов в каждом ряду, а также во всех пересечениях на глубину не менее 1/3 высоты блока с тщательным заполнением швов.
   Фундаментные блоки следует укладывать в виде непрерывной ленты.
   Зазоры между блоками, места ввода труб, заделку отверстий после прокладки коммуникаций заполнить бетоном класса В 7,5, над канализационными трубами оставить зазор 200мм
6. По верхнему обрезу фундаментных плит и фундаментных блоков устраиваются монолитные пояса.
7. Горизонтальную гидроизоляцию кирпичных стен на отм. -0,400 выполнять из цементно-песчаного раствора состава 1:2 толщиной 20мм согласно СН301-65 * п1.10, СНиП III-20-74 п. 4, 14÷4, 15.
   Вертикальная гидроизоляция кирпичных стен со стороны грунта обмазочная за 2 раза толщиной не менее 3мм.
   Материал обмазочной гидроизоляции-битум марки БН-III и БН-IV. При производстве работ руководствоваться СНиП III-20-74.
8. Обратную засыпку пазух производить после монтажа перекрытия над подвалом и устройства подготовки под полы подвала. Засыпку производить грунтом, несодержащим растительных отстатков с объемным весом скелета грунта $\gamma_{ск} = 1,65 т/м^3$.
9. План фундаментов см. лист АС10 сечения по фундаментам см. листы АС10÷12 Альбом 1 часть 1;
10. При привязке здания к участку с другими геологическими условиями, другим рельефом стройплощадки, другими толщинами наружных стен (см. архитектурные планы), фундаменты необходимо переработать руководствуясь СНиП 2.02.01-83
11. Вокруг здания выполнить отмостку шириной 100см из слоя асфальто бетона $h_1 = 25мм$ по щебеночной подготовке $h_1 = 80мм$.
12. Указания по производству работ в зимнее время см. лист АС-4 Альбом 1, часть 1.

				264-12-257.86	АС 1
Привязан		ГИП	Разинков	Клуб на 375 посетителей (зал на 300 мест) Вариант с подвалом.	стадия Р; лист 9; листов
		Рук. АМ	Игнатов		
		Н.контр.	Вавилова		
		Гл. спец.	Антонов	Схема нагрузок на фундаменты	Министерство культуры СССР ЛФ ГИПРОТЕАТР
Инв. №		Рук. гр.	Вавилова		
		Ст. инж.	Юрченкова		

Копировал: Рулькова 1861-02 Формат А2

Инв. № подл. | Подпись и дата | Взам. инв. №

Альбом 1 Часть 2

Типовой проект

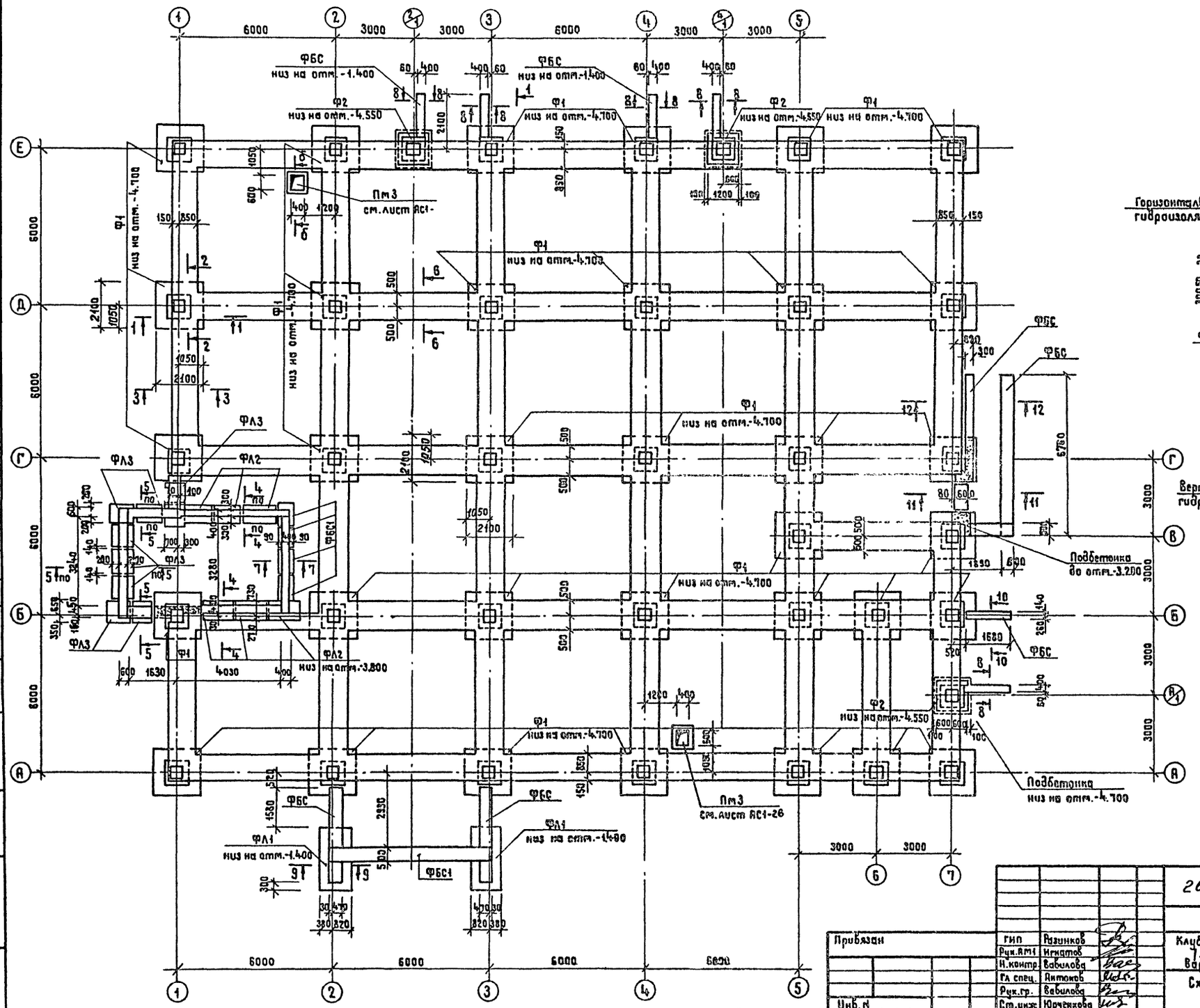

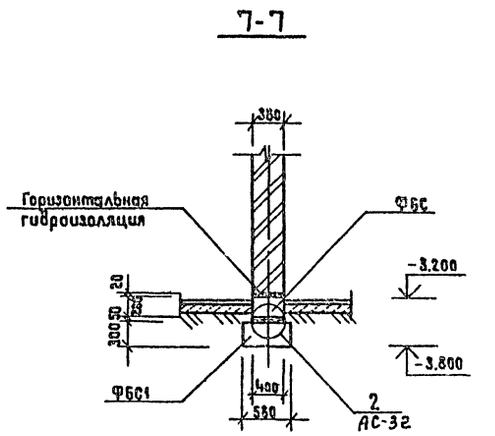

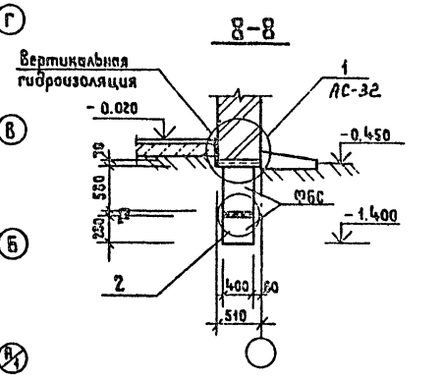

1. Узлы 1,2 смотри л. АС-32 альбом 1 часть 1.

Согласовано

Нач. СТО Максимова

Инв. N подл.	Подпись и дата	Взам. инв. N

Привязан	ГИП	Разинков	
	Рук. АМ1	Игнатов	
	Н. контр.	Вавилова	
	Гл. спец.	Антонов	
	Рук. гр.	Вавилова	
Инв. N	Ст. инж.	Юрченкова	

264-12-257.86 АС1

Клуб на 375 посетителей (зал на 300 мест) Вариант с подвалом

Схема расположения фундаментов

Стадия	Лист	Листов
Р	10	

Министерство культуры СССР ЛФ ГИПРОТЕАТР

Копировал: Жукова

1861-02

Формат А2

Типовой проект

Альбом 1 Часть 2

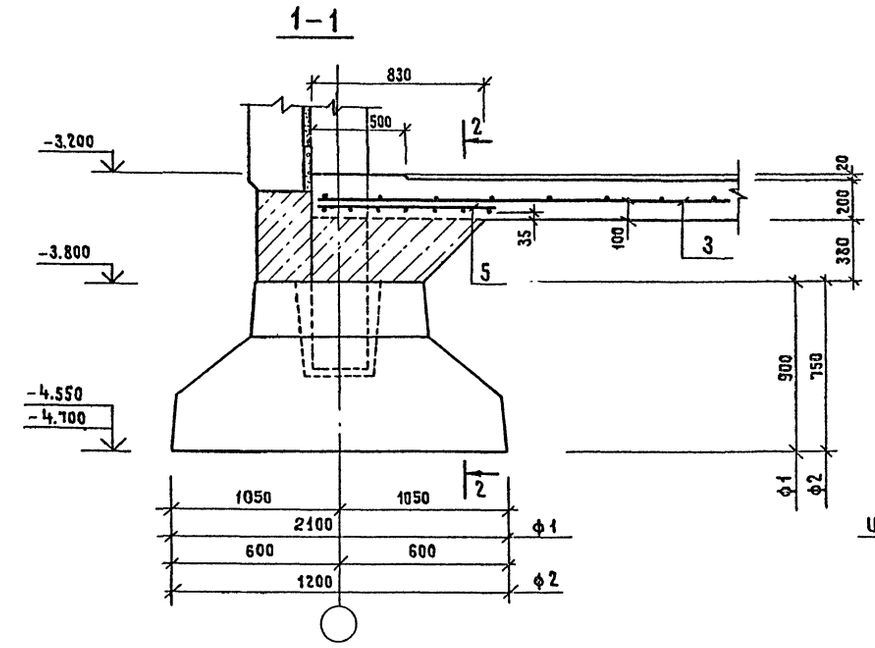

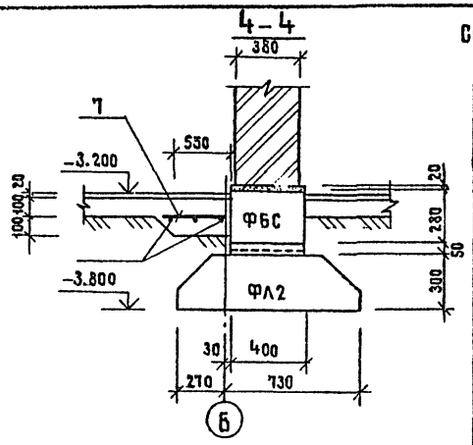

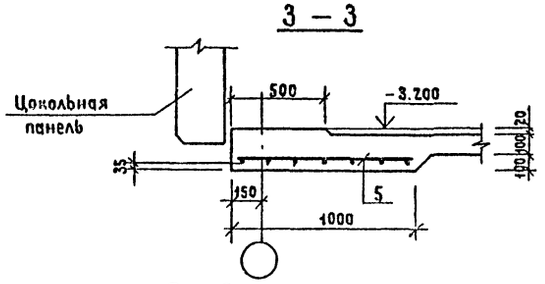

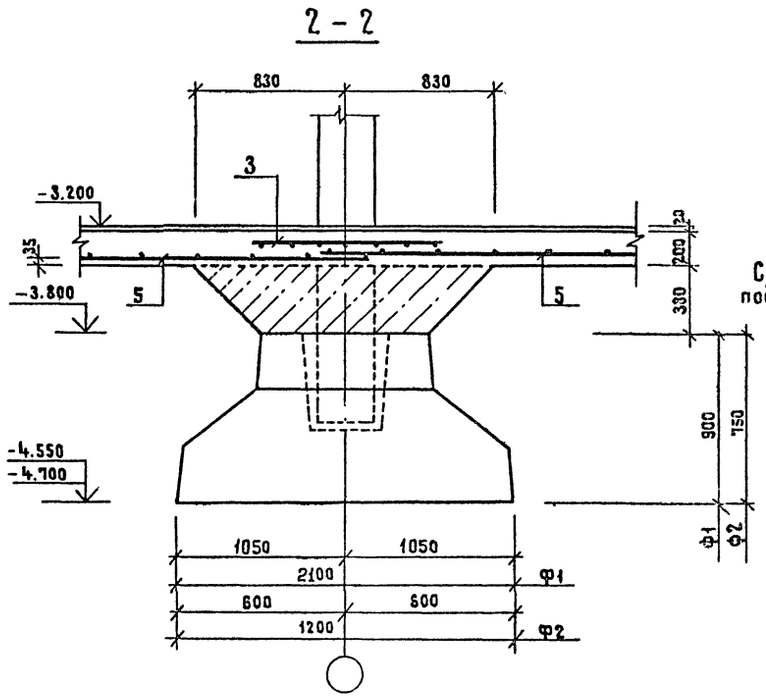

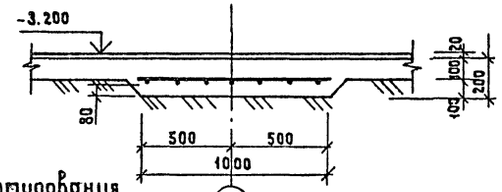

Схема армирования подготовки пола подвала

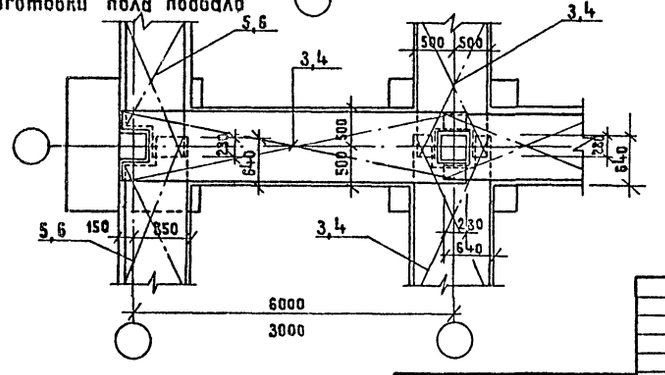

Спецификация к схеме расположения фундаментов и входа в подвал

Марка поз.	Обозначение	Наименование	Кол.	Масса ед. кг	Примеч.
		Фундамент			
Ф1	1.020-1/83.1-1.3.0.0-02	1Ф21.9-2	34	4300	
Ф2	1.020-1/83.1-1.1.0.0	1Ф12.8-1	3	1900	
		Плиты железобетонные для ленточных фундаментов			
ФЛ1	ГОСТ 13580-80	ФЛ 12.24	2	1800	
ФЛ2	то же	ФЛ 10.12	6	750	
ФЛ3	" "	ФЛ 10.8	9	500	
ФБС1	" "	ФБС 9.3.6-Т	4	350	
		Блоки бетонные			
ФБС24.6.6-Т	ГОСТ 13579-78	ФБС 24.6.6-Т	16	1960	
ФБС12.6.6-Т	то же	ФБС 12.6.6-Т	20	960	
ФБС12.6.3-Т	" "	ФБС 12.6.3-Т	45	460	
ФБС12.4.6-Т	" "	ФБС 12.4.6-Т	7	640	
ФБС9.4.6-Т	" "	ФБС 9.4.6-Т	4	470	
ФБС12.4.3-Т	" "	ФБС 12.4.3-Т	19	310	
ФБС9.3.6-Т	" "	ФБС 9.3.6-Т	3	350	
		Ступени			
ЛС12.17	1.055.1-1	ЛС12.17	16		

1. Марка бетона по морозостойкости бетонной подготовки подвала и бетонных блоков – Мрз 150.

Привязан		ГИП	Разинков		Клуб на 375 посетителей (зал на 300 мест) Вариант с подвалом	Стадия	Лист	Листов
		Рук.АМ1	Чекатов			Р	11	
		Н.контр	Вавилова					
		Гл.спец.	Антонов		Схема расположения фундаментов Сечения 1-1 ÷ 4-4, 6-6	Министерство культуры СССР ЛФ ГИПРОТЕАТР		
		Рук.гр.	Вавилова					
Инв. N		Ст.инж.	Юрченкова					

264-12-257.86 АС1

Инв. N подл. | Подпись и дата | Взам. инв. N

Альбом 1 Часть 2

Типовой проект

Схема расположения входа в подвал

9-9

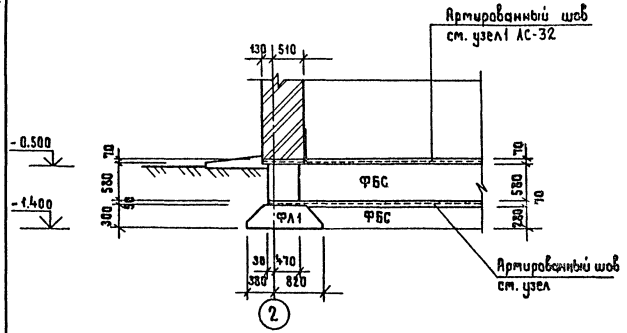

10-10

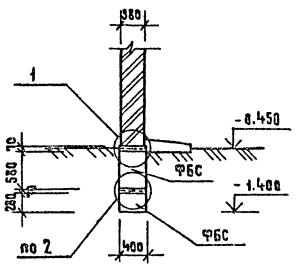

5-5

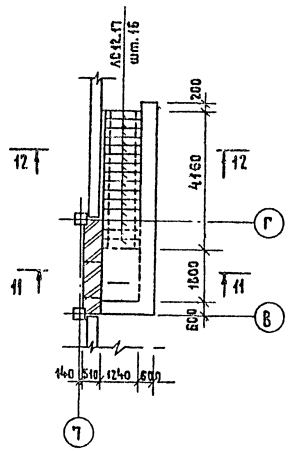

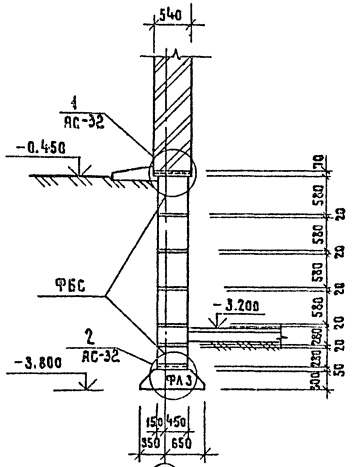

11-11

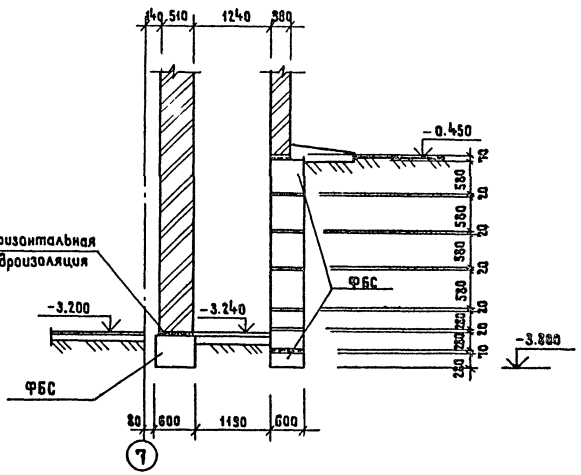

12-12

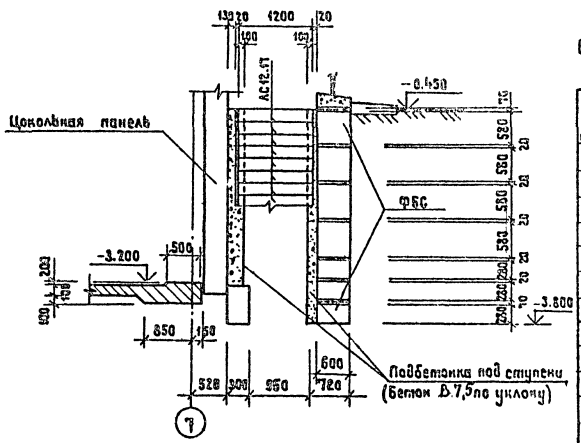

Спецификация на армированную подготовку пола подвала

Формат	Зона	Поз.	Обозначение	Наименование	Кол. п.м.	Примеч.
				Армированная подготовка пола подвала		
				Сборочные единицы		
		3	КЖИ-130	Сетка С10	30	
		4	КЖИ-130-01	С11	4	
		5	КЖИ-140	С12	12	
		6	КЖИ-140-01	С13	9	
		7	КЖИ-120	С14	1	
				Материалы на арм. подготовку		
				Бетон класса В7,5		4,82 м³

1. Узлы 1,2 см. альбом 1 часть 1 лист АС-32

Привязан			ГИП	Разинков		264-12-257.86 АС1	
			Рук.АМ1	Игнатов			
			Н.контр	Вавилова		Клуб на 375 посетителей /зал на 300 мест/ Вариант с подвалом	Стадия: Р; Лист: 12; Листов:
			Гл.спец.	Антонов		Схема расположения фундаментов. Сечения 5-5; 9-9; 12-12. Схема расположения входа в подвал	Министерство культуры СССР ЛФ ГИПРОТЕАТР
Инв.№			Рук.гр.	Вавилова			
			Ст.инж.	Юрченкова			

Инв.№ подл. | Подпись и дата | Взам.инв.№

Копировал: Жукова

Формат А2

1861-02

Альбом 1 часть 2

Типовой проект

Схема расположения цокольных панелей „1-7", 7-1", „А-Е", „Е-А"

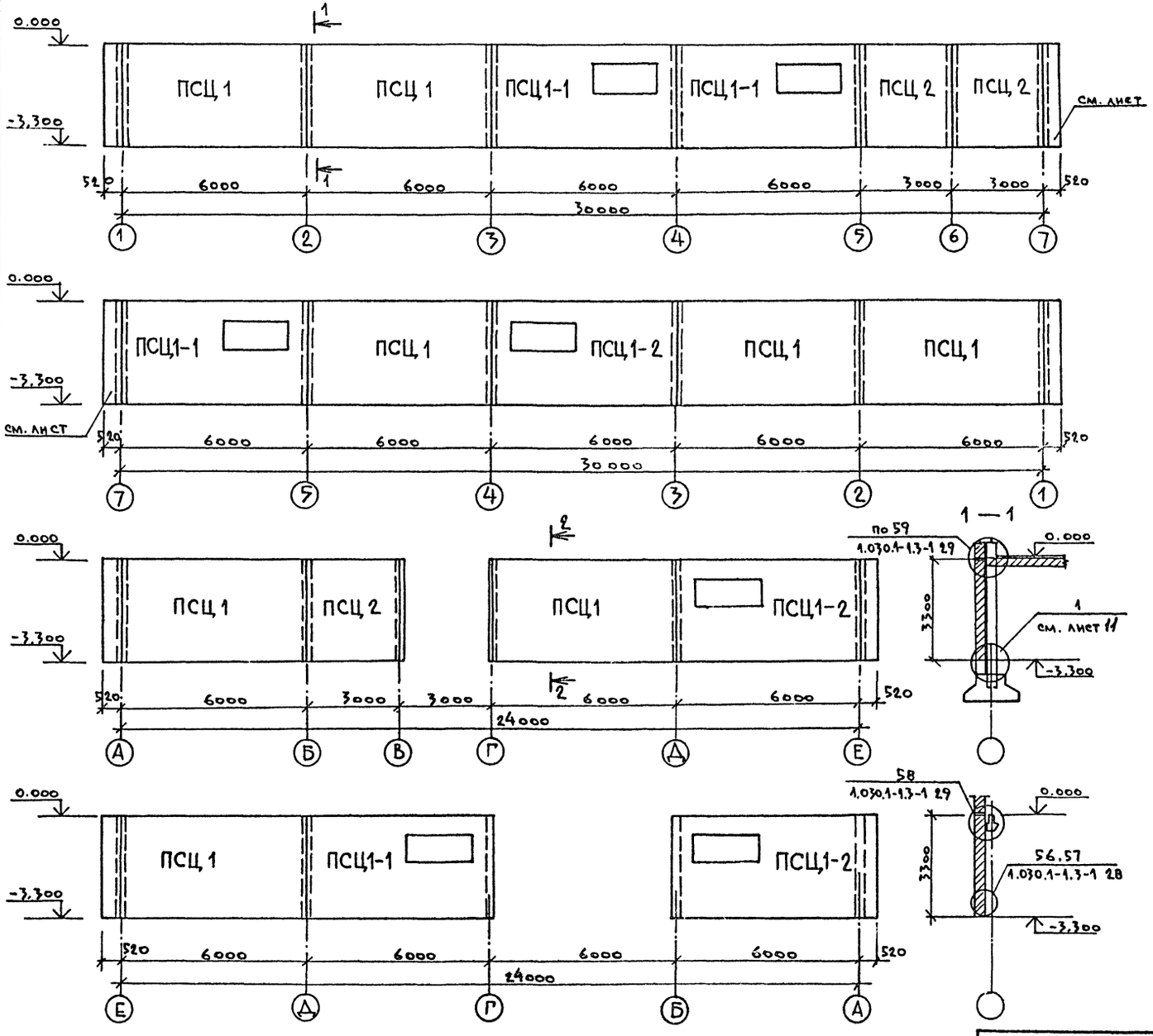

Спецификация к схеме расположения цокольных панелей

Марка поз.	Обозначение	Наименование	Кол.	Масса ед., кг	Примечание
ПСЦ1	1.030.1-1.1-1 77-03	ПСЦ 60.33.35-А	8		
ПСЦ2	1.030.1-1.1-1 75-03	ПСЦ 30.33.3.5-А	3		
ПСЦ1-1	КЖИ-4000	ПСЦ60.33.3.5-А-1	4		
ПСЦ1-2	то же	ПСЦ60.33.3.5-А-5	3		
		Узлы			
56	1.030.1-1.3-1 46	56			
57	1.030.1-1.3-1 46	57			
58	1.030.1-1.3-1 46	58			
59	1.030.1-1.3-1 46	59			

Инв.№ подл. | Подпись и дата | Взам.инв.№

Привязан:

Инв.№

ГИП	Сазинков	
Рук.АМ-1	Игнатов	
Н.контр.	Вавилова	
Гл.спец.	Антонов	
Рук.гр.	Вавилова	
Ст.инж.	Гер	

264-12-257.86 АС1

Клуб на 375 посетителей. (зал на 300 мест) Вариант с подвалом.

Стадия	Лист	Листов
Р	13	

Схема расположения цокольных панелей.

Министерство культуры СССР
ЛФ ГИПРОТЕАТР

Альбом 1, часть 2

Типовой проект

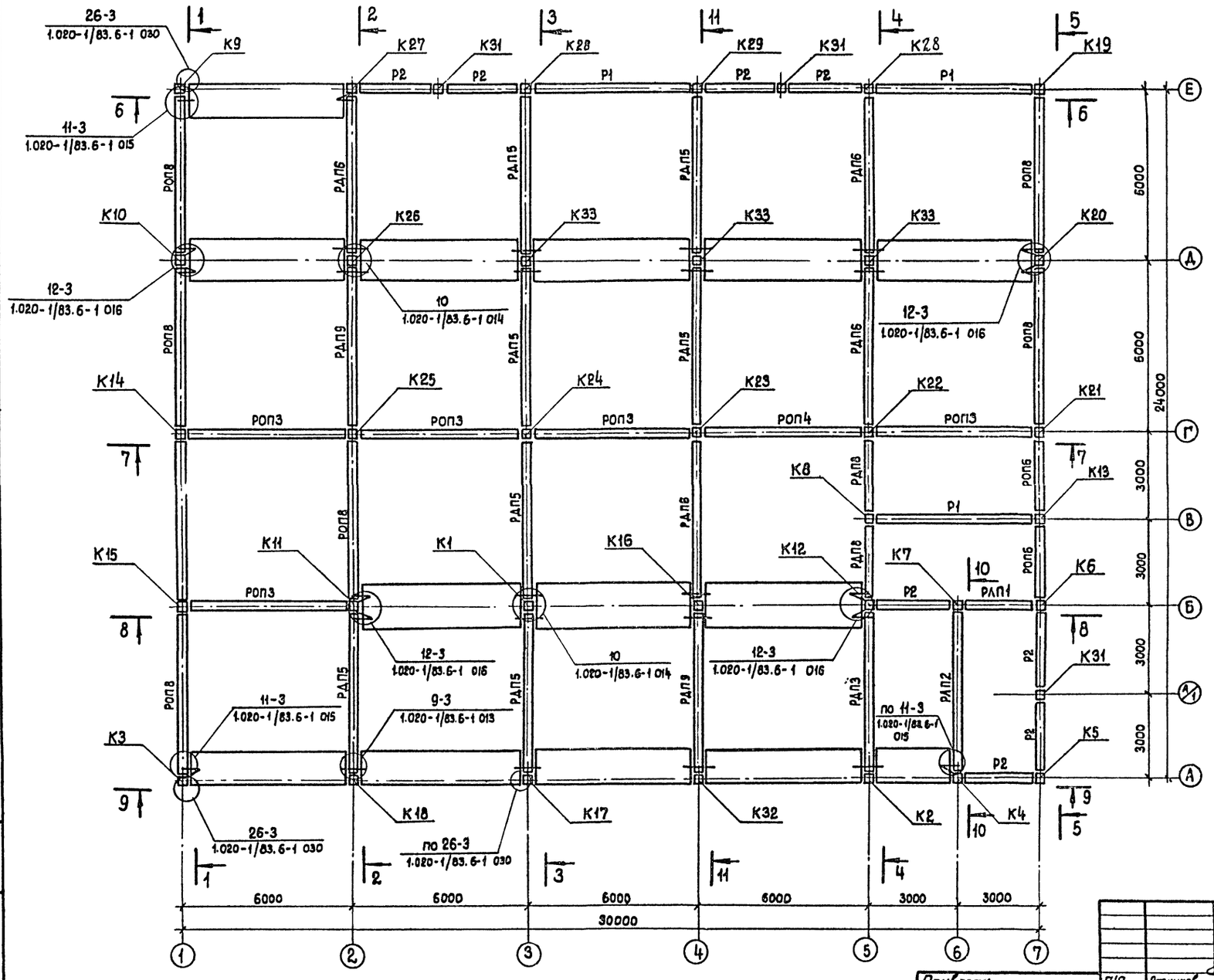

1. Данный лист смотреть совместно с листами АС1-15÷АС1-19; АС-33,34.

Привязан	ГИП	Разинков		264-12-257.86		АС1	
	Рук. АМ-1	Игнатов		Клуб на 375 посетителей (зал на 300 мест). Вариант с подвалом	Стадия	Лист	Листов
	Н.контр.	Вавилова			Р	14	
	Гл.спец.	Антонов		Схема расположения ригелей перекрытия над подвалом и колонн	Министерство культуры СССР ЛФ ГИПРОТЕАТР		
Инв. №	Рук.гр.	Вавилова					
	Ст.инж.	Юрченкова					

Копировал: Рулькова 1861-02 Формат А2

Инв. № подл. | Подпись и дата | Взамен инв. №

Альбом 4, часть 2

Типовой проект

1–1

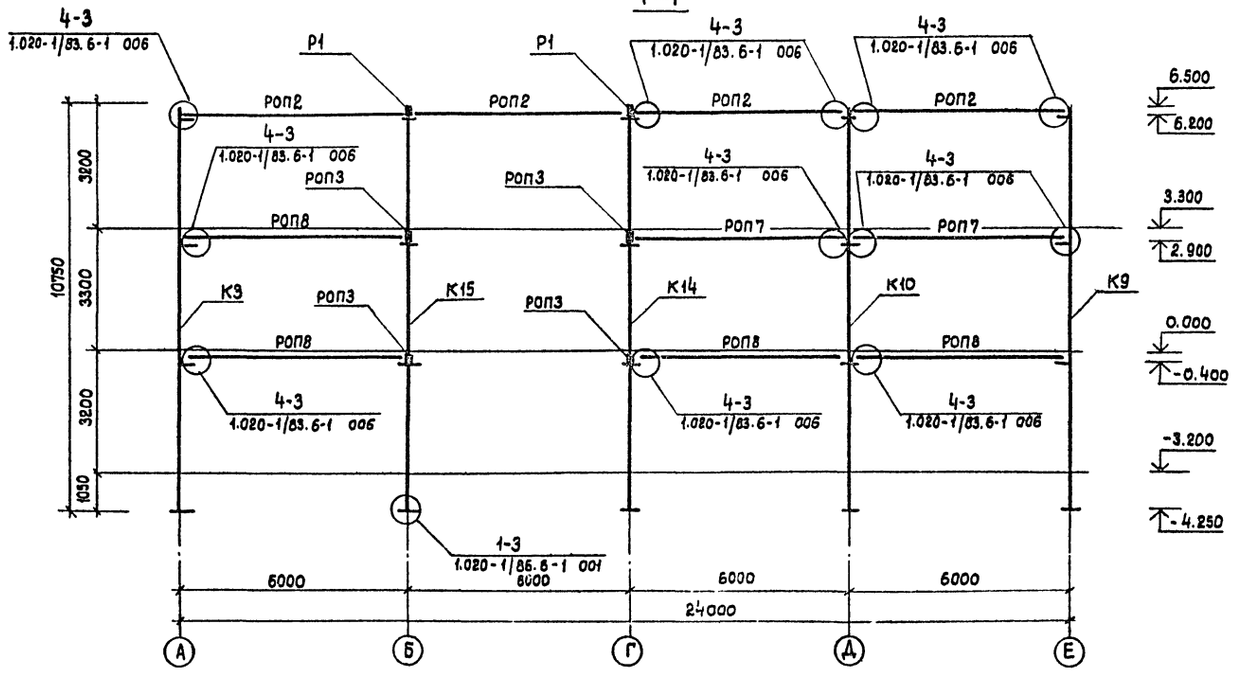

2–2

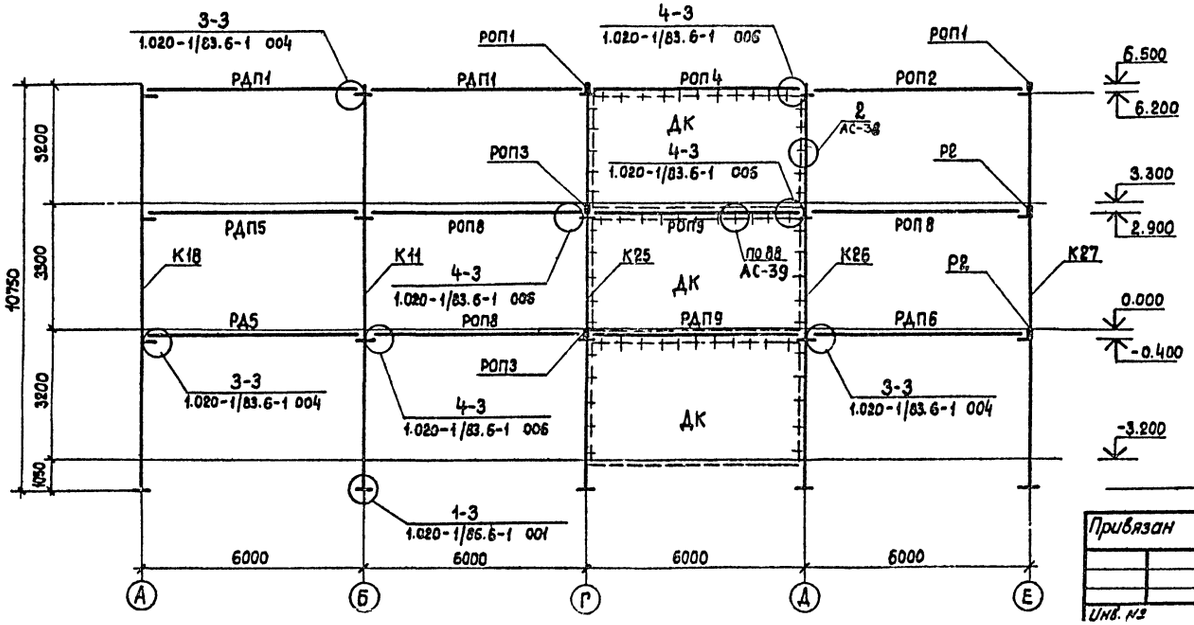

Спецификация к схеме расположения ригелей и колонн /начало/

Марка поз.	Обозначение	Наименование	Кол.	Масса ед.кг.	Примечание
		Колонны			
К1	КЖИ-07	3КД3.33-2.6-1	1		
К2	КЖИ-08	3КО3.33-1.1-1	1		
К3	то же	3КО3.33-1.1-2	1		
К4	" "	3КО3.33-1.1-3	1		
К5	" "	3КО3.33-1.1-4	1		
К6	КЖИ-06	3КД3.33-1.4-1	1		
К7	КЖИ-08	3КО3.33-1.1-5	1		
К8	КЖИ-06	3КД3.33-1,4-2	1		
К9	КЖИ-08	3КО3.33-1.1-6	1		
К10	КЖИ-06	3КД3.33-1.4-3	1		
К11	то же	3КД3.33-1,4-4	1		
К12	" "	3КД3.33-1.4-5	1		
К13	КЖИ-030	3КД3.33-1.4-6	1		
К14	то же	3КД3.33-1.4-7	1		
К15	" "	3КД3.33-1.4-8	1		
К16	КЖИ-07	3КД3.33-2.6-2	1		
К17	КЖИ-2000	3КО3.33-2,6-1	1		
К18	то же	3КО3.33-2,6-2	1		
К19	КЖИ-08	3КО3.33-1.1-7	1		
К20	КЖИ-06	3КД3.33-1.4-9	1		
К21	КЖИ-030	3КД3.33-1.4-10	1		
К22	КЖИ-040	3КД3.33-2.5-1	1		
К23	то же	3КД3.33-2,5-2	1		
К24	" "	3КД3.33-2,5-3	1		
К25	КЖИ-06	3КД3.33-1,4-11	1		
К26	то же	3КД3.33-1.4-12	1		
К27	КЖИ-2000	3КО3.33-2,6-6	1		
К28	КЖИ-3000	3КО3.33-2,6-4	2		
К29	то же	3КО3.33-2,6-5	1		
К31	КЖИ-09	2К3.33-1-1	3		
К32	КЖИ-2000	3КО3.33-2,6-7	1		
К33	КЖИ-10	1КД3.33-1	3		

1. Данный лист смотреть совместно с листом АС1-14, АС-33, 34.
2. Окончание спецификации к схеме расположения ригелей и колонн см. лист АС1-16.

Инв. № подл. | Подпись и дата | Взам. инв. №

Привязан

Инв. №

ГИП	Разинков	
Рук. АМ1	Игнатов	
Н. контр.	Вавилова	
Гл. спец.	Антонов	
Рук. гр.	Вавилова	
Ст. инж.	Юрченкова	

264-12-25786 АС1

Клуб на 375 посетителей (зал на 300 мест) Вариант с подвалом.

Схема расположения ригелей и колонн. Разрезы 1-1; 2-2

Стадия	Лист	Листов
Р	15	

Министерство культуры СССР
ГПИ ГИПРОТЕАТР

Альбом 1, часть 2

Типовой проект

3-3

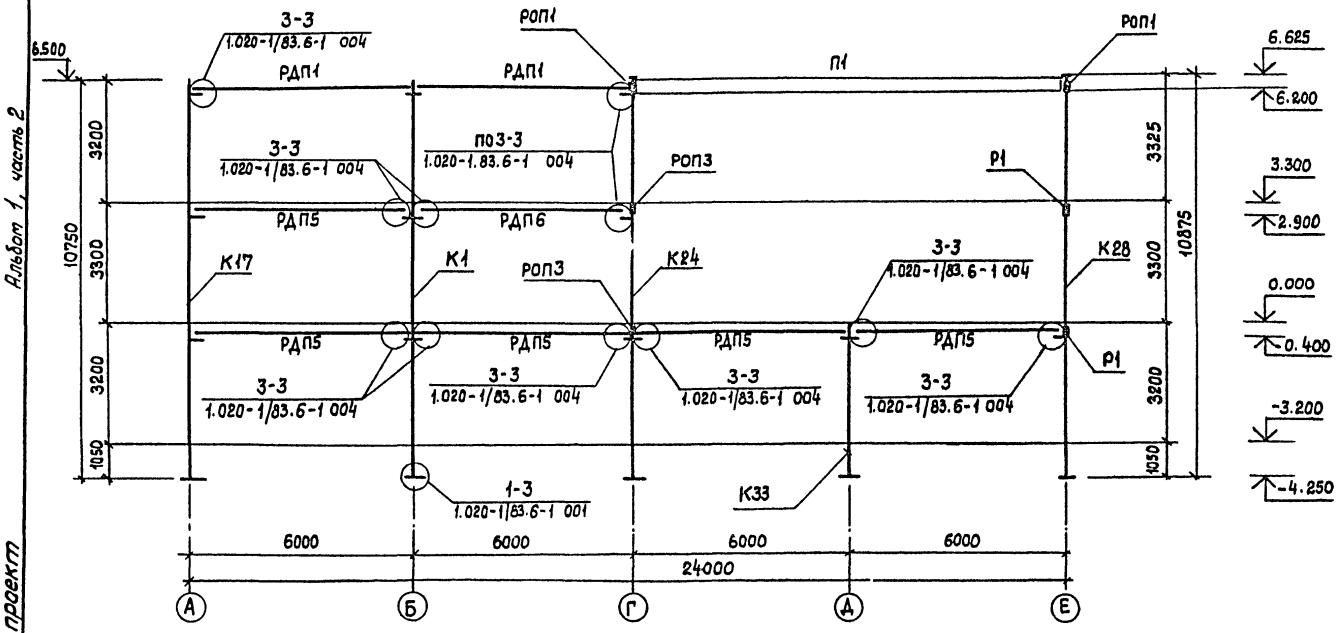

4-4

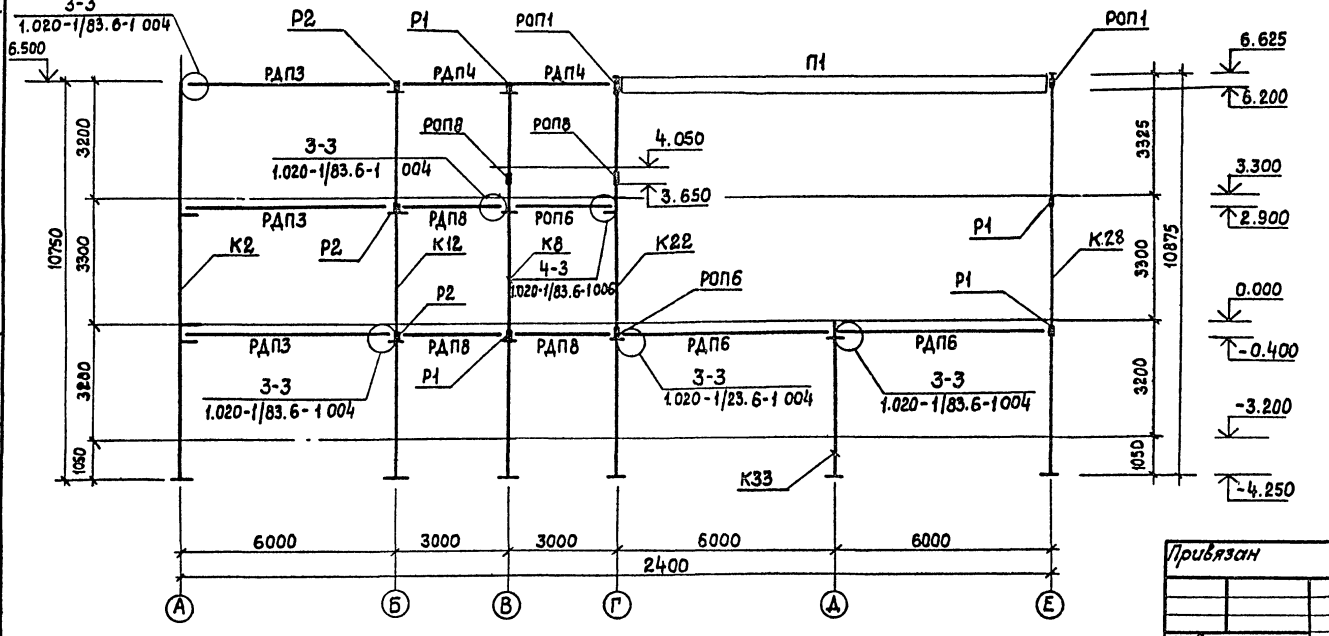

Спецификация к схеме расположения ригелей и колонн (окончание)

Марка поз.	Обозначение	Наименование	Кол.	Масса ед. кг.	Примечание
		Ригели			
РДП3	1.020-1/83.3-1 02	РДП 4.57-50 АТV	1		
РДП5	то же	РДП 4.57-60 АТV	7		
РДП6	" "	РДП 4.57-80 АТV	4		
РДП8	1.020-1/83.3-1 14	РДП 4.27-80	2		
РДП9		РДП 4.57-80 АТV-1	2		
РОП3	1.020-1/83.3-1 07	РОП 4.57-80	5		
РОП4	КЖИ-12	РОП 4.57-20-1	1		
РОП6	1.020-1/83.3-1 14	РОП 4.27-40	2		
РОП8	1.020-1/83.3-1 07	РОП 4.57-45	6		
РЛП1	1.020-1/83.3-1 16	РЛП 4.27-40	2		
РЛП2	1.020-1/83.3-1 08	РЛП 4.57-30	1		
Р1	1.020-1/83.3-1 17	Р 3.57	3		
Р2	то же	Р 3.27	7		
		Узлы			
9-3	1.020-1/83.6-1 084	9-3	4		
10	то же	10	6		
11-3	" "	11-3	4		
12-3	" "	12-3	4		
26-3	" "	26-3	12		
1-3	" "	1-3	3		
3-3	" "	3-3	32		
4-3	" "	4-3	16		
40	" "	40	2		
41	" "	41	20		
27-3	" "	27-3	12		
38-3	" "	38-3	2		
39-3	" "	39-3	4		
88	" "	88	33		

Данный лист смотреть совместно с листами АС1-14, АС1-15, АС-33, 34.

Привязан

Инв. №

ГИП	Разинков	
Рук АМ1	Игнатов	
Н.контр.	Вавилова	
Гл.спец.	Антонов	
Рук.гр.	Вавилова	
Ст.инж.	Юрченкова	

264-12-257.86 АС1

Клуб на 375 посетителей (зал на 300 мест) Вариант с подвалом.

Схема расположения ригелей и колонн. Разрезы 3-3, 4-4

Стадия	Лист	Листов
Р	16	

Министерство культуры СССР ЛФ ГИПРОТЕАТР

Копировал: Рулькова

1861-02

Формат А2

Инв. № подл. | Подпись и дата | Взам. инв. №

Типовой проект Альбом 1 Часть 2

6 - 6

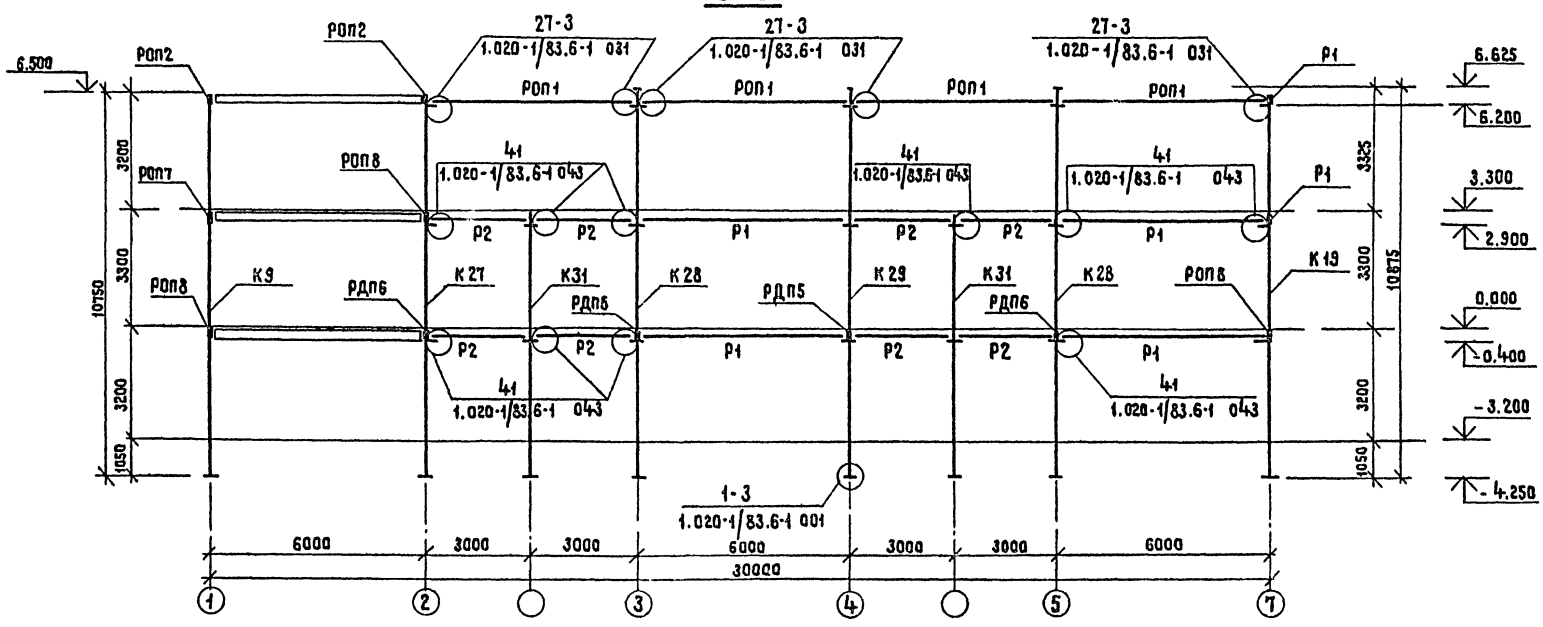

5 - 5

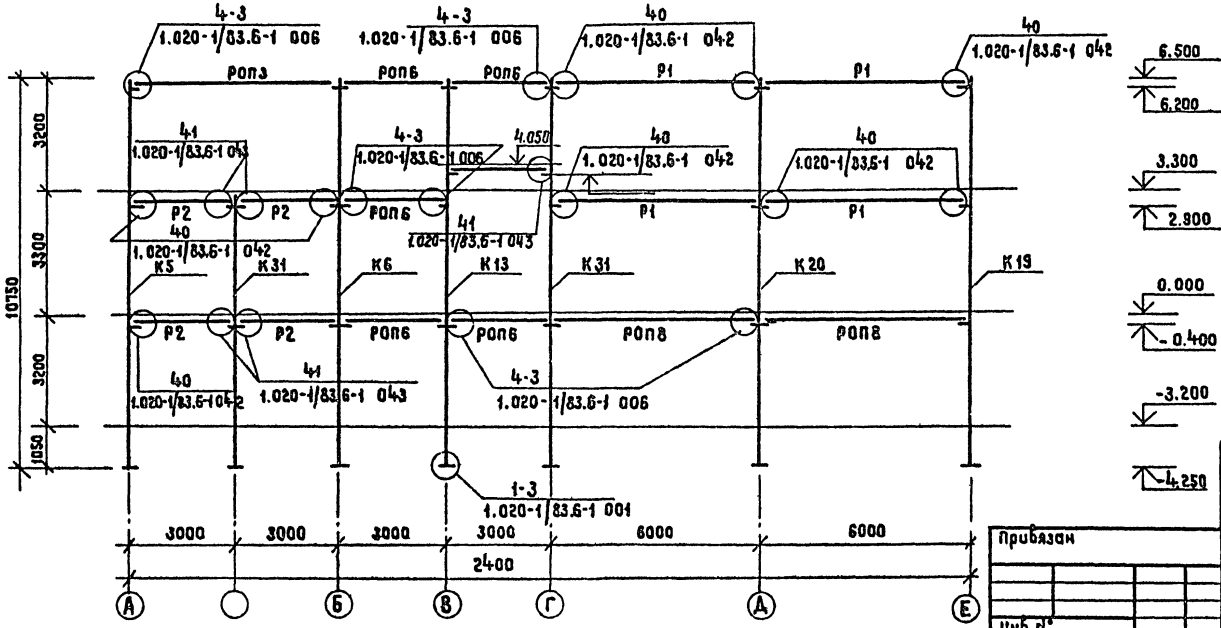

Данный лист смотреть совместно с листом АС1-14,15,16; АС-33,34.

Привязан

Инв.№

ГИП	Разинков		
Рук.ИМ-1	Игнатов		
Н. контр.	Вавилова		
Гл. спец.	Антонов		
Рук. гр.	Вавилова		
Ст. инж.	Юрченкова		

264-12-257.86 АС1

Клуб на 375 посетителей (зал на 800 мест) Вариант с подвалом

Стадия Р | Лист 17 | Листов

Схема расположения ригелей и колонн. Разрезы 5-5; 6-6

Министерство культуры СССР ЛФ ГИПРОТЕАТР

Копировал: Жукова 1861-02 Формат А2

Инв.№ подл. | Подпись и дата | Взам. инв.№

7 - 7

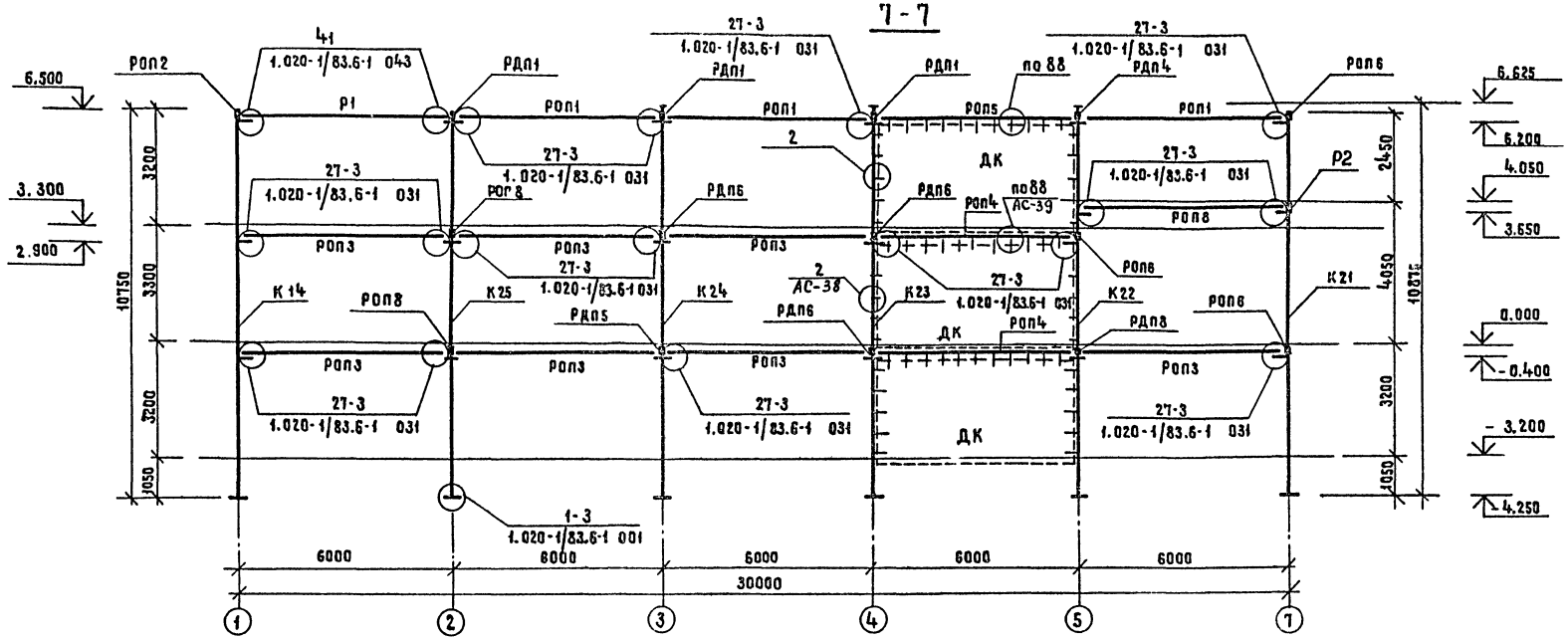

8 - 8

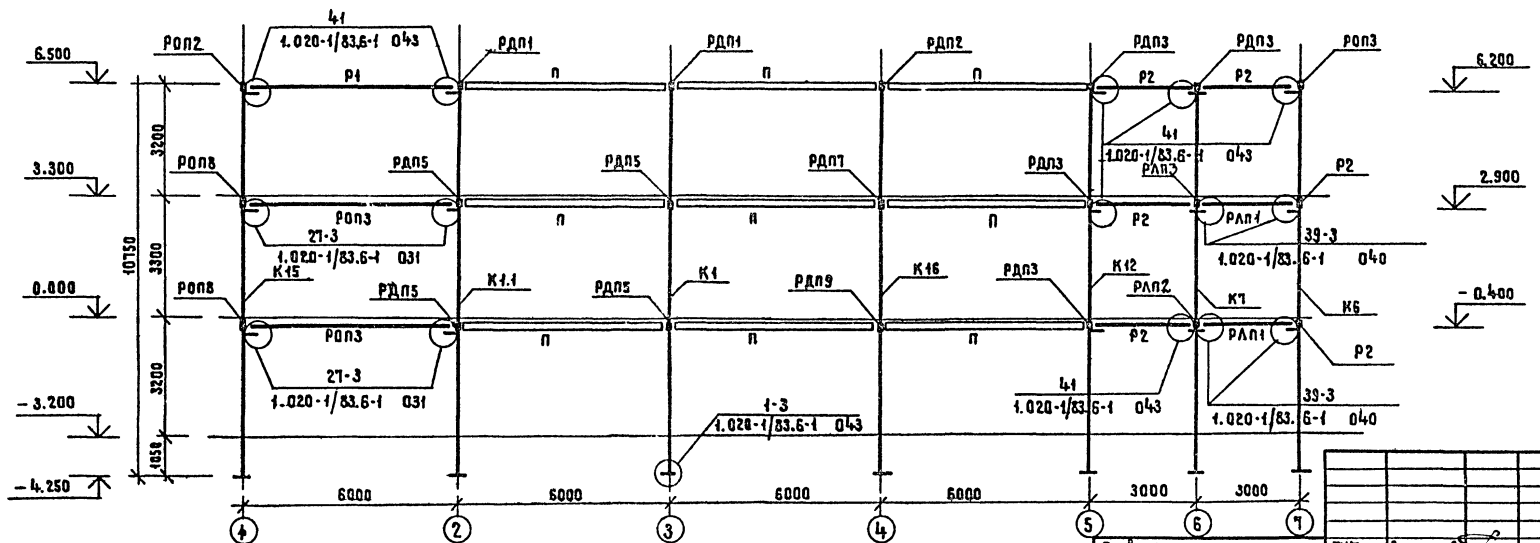

1. Данный лист смотреть совместно с листом АС1-14; АС33.
2. Узлы 88 и 1 см. альбом 1 часть 1.

Инв.N подл. | Подпись и дата | Взам. инв.N

Привязан

Инв.N

ГИП	Разинкаб	
Рук.АМ-1	Игнатов	
Н.контр.	Вавилова	
Гл.спец.	Антонов	
Рук.гр.	Вавилова	
Ст.инж.	Юрченкова	

264-12-257.86 АС1

Клуб на 375 посетителей (зал на 300 мест) Вариант с подвалом

Схема расположения ригелей и колонн. Разрезы 7-7, 8-8

Стадия	Лист	Листов
Р	18	

Министерство культуры СССР
АФ ГИПРОТЕАТР

Копировал: Жукова

1861-02

Формат А2

Альбом 1, часть 2

Типовой проект

9-9

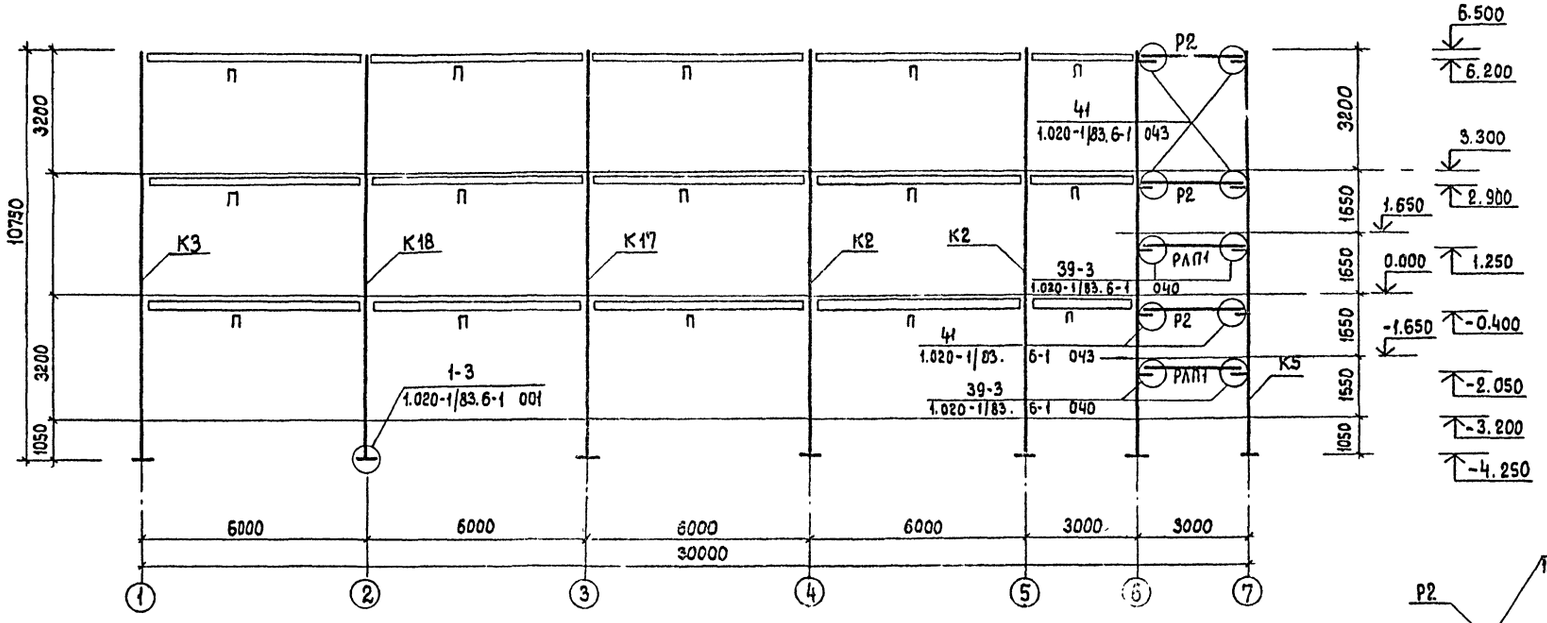

10—10

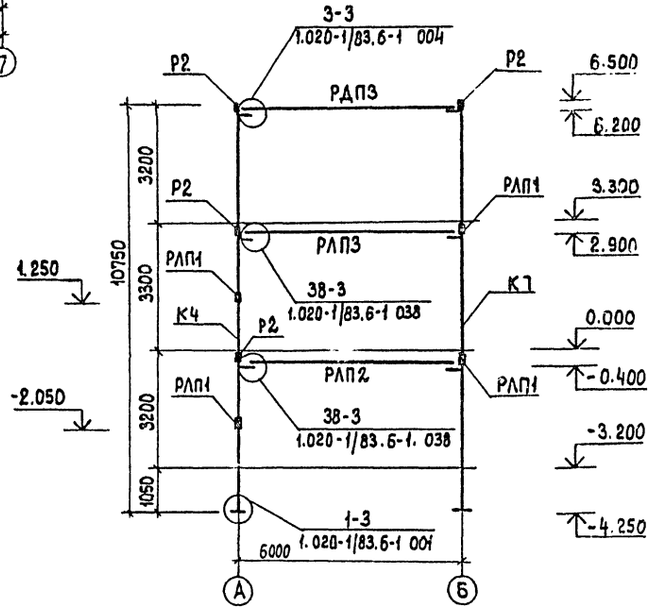

11-11

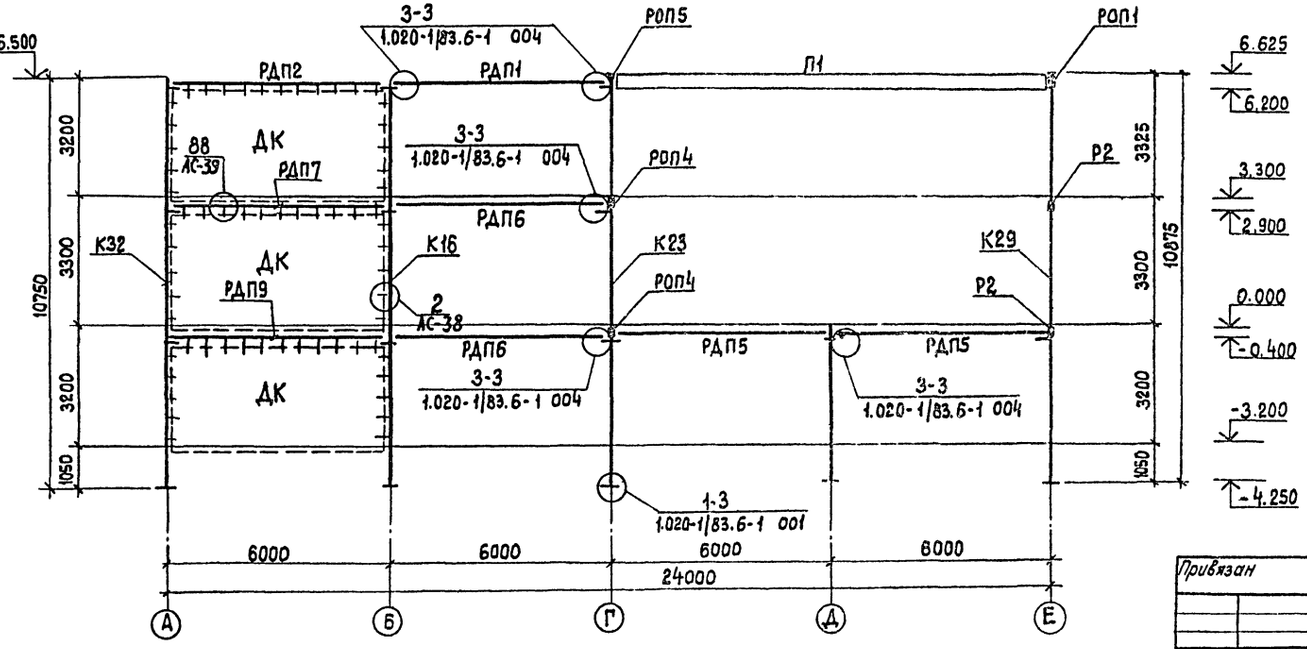

Данный лист смотреть совместно с листом АС1-14, АС-33,34.

					264-12-257.86	АС1
Привязан		ГИП	Разинков		Клуб на 375 посетителей (зал на 300 мест) Вариант с подвалом. Схема расположения ригелей и колонн Разрезы 9-9; 10-10; 11-11	Стадия: Р; Лист: 19; Листов: 5
		Рук. АМ1	Игнатова			
		Н. контр	Вавилова			
		Гл. спец.	Антонов			Министерство культуры СССР ЛФ ГИПРОТЕАТР
		Рук. гр.	Вавилова			
Инв. №		Ст. инж.	Юрченкова			

Копировал: Рулькова

Формат А2

1861-02

Инв. № подл. | Подпись и дата | Взам. инв. №

Альбом 1 Часть 2

Типовой проект

Экспликация отверстий

Тип отв.	Размер в мм		Отметка	Назначение
	ширина	длина		
1	150	300	0.000	ОВ
2	100	100	0.000	ВК
3	100	250	0.000	ВК
4	400	700	0.000	ОВ
5	600	600	0.000	ОВ
6	300	300	0.000	ОВ
7	100	150	0.000	ОВ
8	150	150	0.000	ВК
9	159	300	0.000	ВК

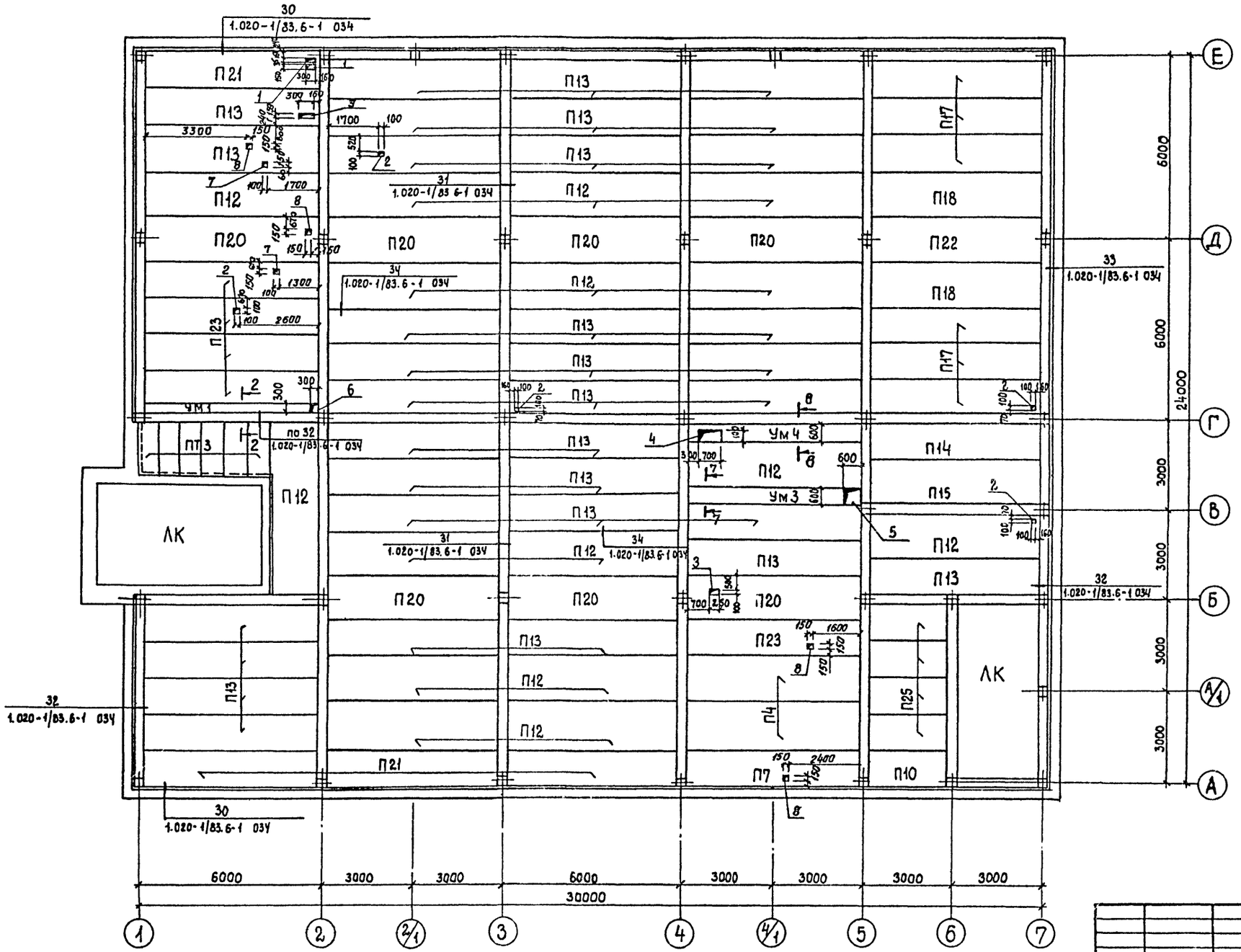

Данный лист смотреть с листом АС-21.

Согласовано
Нач. СТО Макарова

Инв. № подл. | Подпись и дата | Взам. инв. №

Привязан	ГИП	Разинков	
	Рук. АМ-1	Игнатов	
	Н. контр.	Вавилова	
	Гл. спец.	Антонов	
	Рук. гр.	Вавилова	
Инв. №	Ст. инж.	Гор	

264-12-257.86 АС1

Клуб на 375 посетителей /зал на 300 мест/ вариант с подвалом.

Схема расположения плит перекрытия над подвалом

Стадия	Лист	Листов
Р	20	

Министерство культуры СССР
ЛФ ГИПРОТЕАТР

Копировал: Рувкова

1861-02

Формат: А2

Альбом 1 Часть 2

Типовой проект

Схема расположения плит перекрытия над 1 этажом (фрагмент)

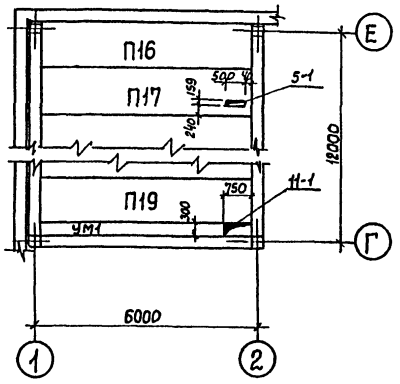

Схема расположения плит покрытия (Фрагмент)

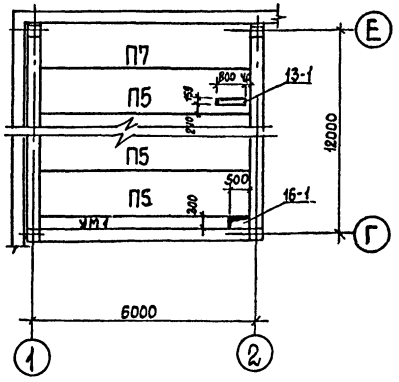

Экспликация отверстий

Тип отв.	Размер в мм ширина	Размер в мм длина	Отметка	Назначение
5-1	159	500	3.300	ОВ
11-1	300	750	3.300	ОВ
13-1	159	800	покрытие	ОВ
16-1	300	500	покрытие	ОВ
5	600	600	3.300	ОВ
9-1	540	700	3.300 покрытие	ОВ

Изменения спецификации к схеме расположения плит перекрытия и покрытия. (Альбом 1 и 1 лист)

Марка поз.	Обозначение	Наименование	Кол-во над 1 эт.	Кол-во Покр.	Кол-во Всего	Масса ед, кг	Примечание
П13	1.041.1-2.1 100-02	ПК 56.12-8АТ IV с (AIV)Т	3			2000	
П34		ПР.С56.15-16 AVT-3	1			2890	
П24		ПРС 56.15-4 AIVT-4		1		2890	
Исключить из спецификации к схеме расположения плит перекрытия и покрытия							
П26			1				
П29				1			
	Участки монолитные (дополнительные)						
УМ3	АС1-22	Ум3	1		1		
УМ4	АС1-22	Ум4	1		1		

Схема расположения плит перекрытия над 1 этажом. (Фрагмент)

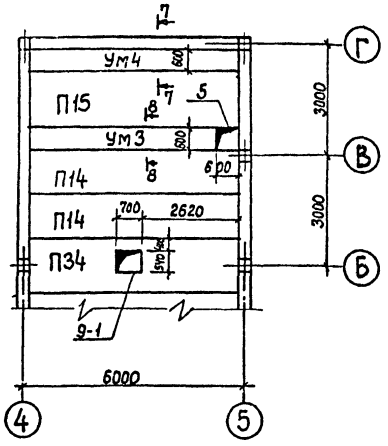

Схема расположения плит покрытия. (Фрагмент)

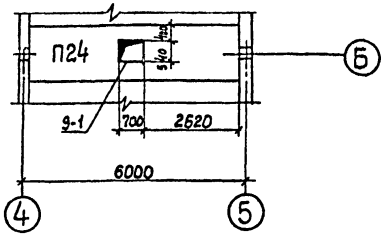

Спецификация к схеме расположения плит перекрытия над подвалом

Марка поз.	Обозначение	Наименование	Кол-во над подв.		Кол-во Всего	Масса ед, кг	Примечание
		Плиты перекрытий					
П4	1.041.1-2.1.300-24	ПК 56.15-4АТ IV С (AIV)Т	2		2	2600	
П7	1.041.1-2.1.200-03	ПК 56.12-4АТ V (AV)Т-1	1		1	2000	
П10	1.041.1-2.5 4000	ПК 27.12-5А III Т-2	1		1	900	
П12	1.041.1-2.1.300-02	ПК 56.15-8АТ IV С (AIV)Т	16		16	2600	
П13	1.041.1-2.1.100-02	ПК 56.12-8АТ IV С (A-IV)Т	35		35	2000	
П14	1.041.1-2.1.100-09	ПК 56.12-14АТ V (AV)Т	1		1	2000	
П15	1.041.1-2.1.300-10	ПК 56.15-13АТ V (AV)Т	1		1	2600	
П17	1.041.1-2.1.100-07	ПК 56.12-9АТ V (AV)Т	6		6	2000	
П18	1.041.1-2.1.300-03	ПК 56.15-10АТ IV С (AIV)Т	2		2	2600	
П20	1.041.1-2.1.400-02	ПК 56.15-8АТ (IV С (AIV)Т-2	7		7	2600	
П21	1.041.1-2.1.200-01	ПК 56.12-8АТ IV С (A-IV)Т-1	4		4	2000	
П22	1.041.1-2.1.400-03	ПК 56.15-10АТ IV С (A-IV)Т-2	1		1	2600	
П23	1.041.1-2.1.100-23	ПК 56.12-7АТ V (AV)Т	5		5	2000	
П25	1.041.1-2.5.1000-01	ПК 27.12-8А III Т	4		4	900	
ПТ3	3.006.1-2/82.1-2-1.0-048	П14 g-3	6		6	310	
		Узлы					
30	1.020-1/83.6-1 084	30	40		40		пм
31	1.020-1/83.6-1 084	31	150		190		пм
32	1.020-1/83.6-1.084	32	60		50		пм
33	1.020-1/83.6-1 084	33	80		80		пм
34	1.020-1/83.6-1 084	34	450		450		пм
		Участки монолитные					
Ум 1	Альбом 1 ч.1 лист АС-43	Ум1	1		1		
Ум3	АС1-22	Ум3	1		1		
Ум 4	АС1-22	Ум4	1		1		

1. Данный лист смотреть совместно с альбомом 1 ч. 1 листы АС40÷42 и листом АС1-20
2. На фрагментах схем расположения плит перекрытия над 1 этажом и плит покрытия показаны только отверстия, которые изменяют свои размеры (с индексом „1") и дополнительные отверстия для варианта с подвалом (без индекса „1")
3. Все остальные отверстия в перекрытии над 1 этажом и покрытия см. альбом 1 ч. 1 листы АС-40÷42.

Согласовано

Нач. СТО | Максимова

Взам. инв. №

Подпись и дата

Инв. № подл.

Привязан	ГИП	Разинков	
	РУК АМ/	Игнатов	
	Н.контр	Вавилова	
	Гл.спец.	Антонов	
	Рук.гр.	Вавилова	
Инв. №	Ст инж.	Гер	

264-12-257.86 АС1

Клуб на 375 посетителей /зал на 300 мест/

Схема расположения плит перекрытия над 1 этажом и покрытия (Фрагменты)

Стадия	Лист	Листов
Р	21	

Министерство культуры СССР
Л? ГИПРОТЕАТР

Копировал: Рулькова

1861-02

Формат А2

Альбом 1 часть 2

Типовой проект

8 — 8 (Ум4)

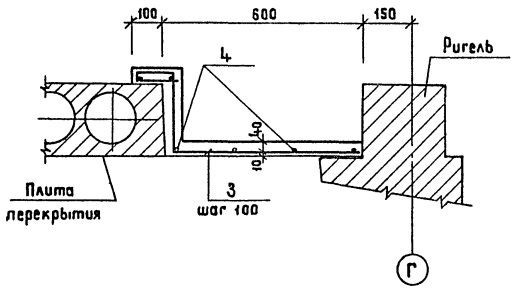

7 — 7 (Ум3)

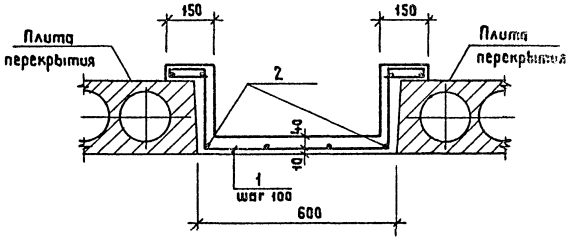

Ведомость деталей

Поз.	Эскиз
1	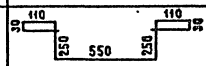
3	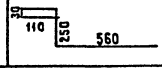

Спецификация на монолитные участки Ум3, Ум4.

Формат	Зона	Поз	Обозначение	Наименование	Кол	Примеч.
				Участок монолитный Ум3 (сеч.7-7)		
				Детали		
				ф6 AI гост 5781-82*		
		1*		ℓ = 1570	52	0,35кг
		2		ℓ = 5070	8	1,13кг
				Материалы на Ум3		
				Бетон класса В15	0,3м³	
				Участок монолитный Ум4 (сеч.6-6)		
				Детали		
				ф6 AI гост 5781-82*		
		3*		ℓ = 1070	58	0,24кг
		4		ℓ = 5670	6	1,26кг
				Материалы на Ум4		
				Бетон класса В15	0,3м³	

Взам. инв. №

Подпись и дата

Инв. № подл.

Привязан

Инв. №

ГИП	Разинков	
Рук АМ1	Игнатов	
Н. контр	Бабилова	
Гл. спец	Антонов	
Рук. гр.	Бабилова	
Ст. инж.	Гер	

264-12-257.86 АС1

Клуб на 375 посетителей (зал на 300 мест) Вариант с подвалом

Участки монолитные Ум3, Ум4

Стадия	Лист	Листов
Р	22	

Министерство культуры СССР ЛФ ГИПРОТЕАТР

Копировал: Жукова

1861-02

Формат А2

Альбом 1, часть 2

Типовой проект

1 — 1

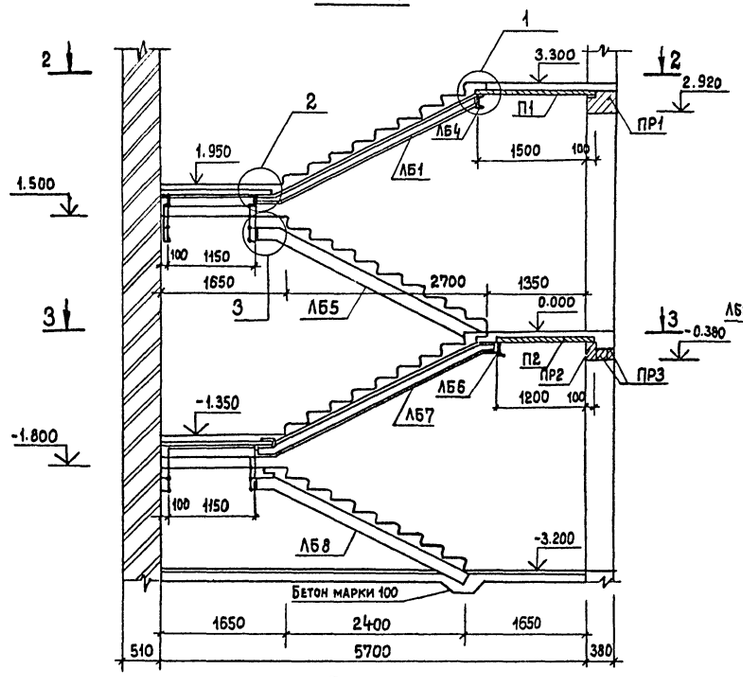

3 — 3

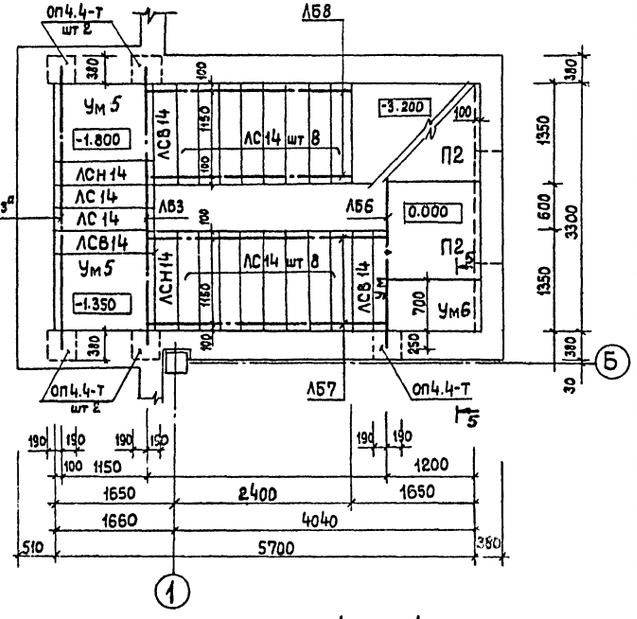

2 — 2

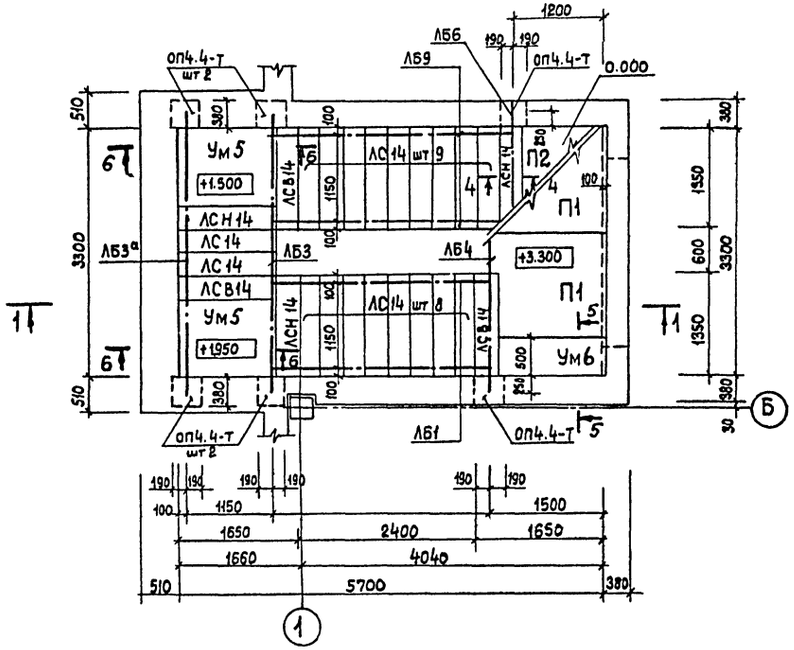

4 — 4

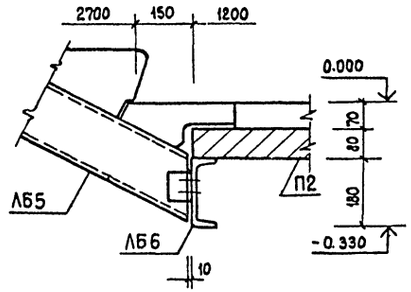

Спецификация к схеме расположения лестницы Л1

Марка поз.	Обозначение	Наименование	Кол.	Масса ед. кг.	Примечание
		Ступени			
АС14	1.055.1-103.00-02	АС14	19	150	
АС14-1	1.055.1-104.0.0-02	АС14-1	18	150	
АСН14	1.055.1-109.0.0-02	АСН14	5	78	
АСВ14	1.055.1-106.0.0-02	АСВ14	6	150	
		Плиты			
П1	1.243.1-4-200	ПТП8-16-14	2	448	
П2	1.243.1-4-200	ПТП8-13-13	2	338	
		Плиты опорные			
оп4.4-т	1.225-211-4.000	оп4.4-т	6	50	
		Перемычки			
ПР1	1.138-103.20000	3ПР41-32.38.29	1	820	
ПР2	1.138-10.1 60000	1ПР38-15.12.22У	1	100	
ПР3	1.138-10.1 200 00	1ПР2-15.12.14	2	75	
		Балки лестничные			
ЛБ1	Альбом 1 часть 1 АС-46	ЛБ1	2	51.5	
ЛБ3	" "	ЛБ3	2	73.5	
ЛБ3а	" "	ЛБ3а	2	73.5	
ЛБ4	Альбом 1 часть 1 АС-46	ЛБ4	1	62.0	
ЛБ5	АС1-24	ЛБ5	2	56.9	
ЛБ6	"	ЛБ6	1	62.0	
ЛБ7	"	ЛБ7	2	59.5	
ЛБ8	АС1-24	ЛБ8	2	50.2	
		Участки монолитные			
Ум6	Альбом 1 часть 1 АС-44	Ум6	2		
Ум5	" "	Ум5	4		

1. Данный лист рассматривать совместно с листом АС1-24
2. Сечения 5-5, 6-6 см. л. АС-44 альбом 1 часть 1.

Инв. № подл. | Подпись и дата | Взам. инв. №

Привязан	ГИП	Разинков	
	Рук. АМ1	Игнатов	
	Н. контр.	Бабилова	
	Гл. спец.	Антонов	
	Рук. гр.	Васильева	
Инв. №	Стинж	Гер	

264-12-257.86 АС1

Клуб на 375 посетителей (Зал на 300 мест) Вариант с подвалом

Схема расположения лестницы Л1

Стадия	Лист	Листов
Р	23	

Министерство культуры СССР
ЛФ ГИПРОТЕАТР

Копировал: Рулекова

1861-02

Формат А2

Альбом 1, часть 2

Типовой проект

Инв. № подл. | Подпись и дата | Взам. инв. №

ЛБ5

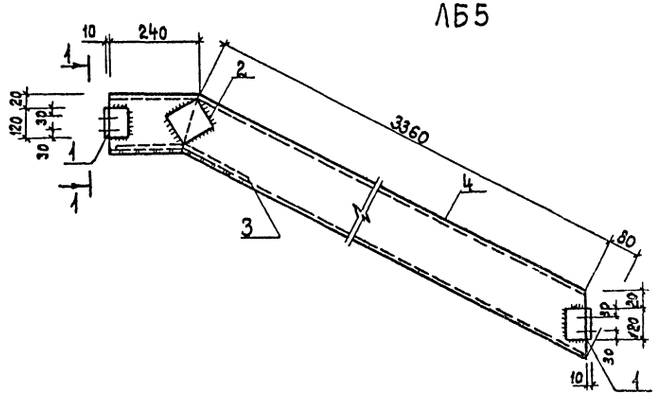

ЛБ6

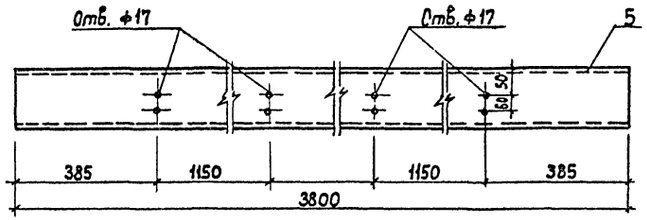

ЛБ8

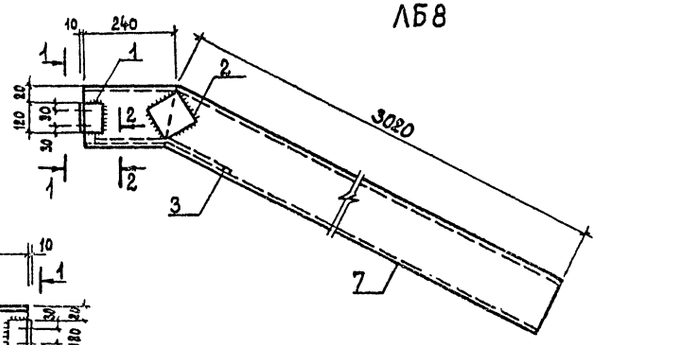

ЛБ7

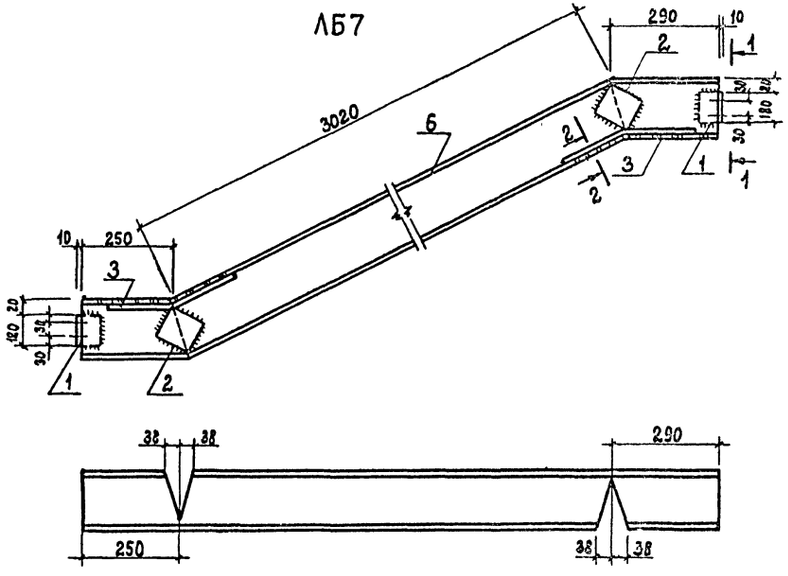

1—1

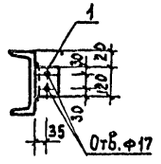

2—2



Ведомость металлических элементов

Марка эл-та	Поз.	Эскиз или сечение	Профиль ф мм	Длина мм	Кол.	Масса общая, кг
ЛБ5	1	∟	L63×6	120	2	1.4
	2	–	-100×8	100	2	1.3
	3	–	-65×10	370	1	1.9
	4	⊏	⊏ 16	3680	1	52.3
					Σ	56.9
ЛБ6	5	⊏	⊏ 18	3800	1	62.0
ЛБ7	1	∟	L63×6	120	2	1.4
	2	–	-100×8	100	4	2.6
	3	–	-65×10	370	2	3.8
	6	⊏	⊏ 16	3640	1	51.7
					Σ	59.5
ЛБ8	1	∟	L63×6	120	1	0.7
	2	–	-100×8	100	2	1.3
	3	–	-65×10	370	1	1.9
	7	⊏	⊏ 16	3260	1	46.3
					Σ	50.2

1. Косоуры и балки оштукатурить по сетке N08-025 гост 3826-82.
2. Сварку производить электродами Э-42 гост 9467-75 Высоту сварных швов $h_{шв}$ = 6мм.
3. Просверлить отв. ф17мм под болты М14.

				264-12-257.86 АС1		
Привязан						
	ГИП	Разинков		Клуб на 375 посетителей (зал на 300 мест) Вариант с подвалом	Стадия: Р	Лист: 24	Листов:
	Рук. АМ	Игнатов				
	Н. контр.	Вавилова				
	Гл. спец.	Антонов		Схема расположения лестницы Л1 Лестничные балки ЛБ5-ЛБ8	Министерство культуры СССР ЛФ ГИПРОТЕАТР	
	Рук. гр.	Вавилова				
Инв. №	Ст. инж.	Гер				

Копировал: Рулькова

1861-02

Формат А2

Альбом 1, часть 2

Типовой проект

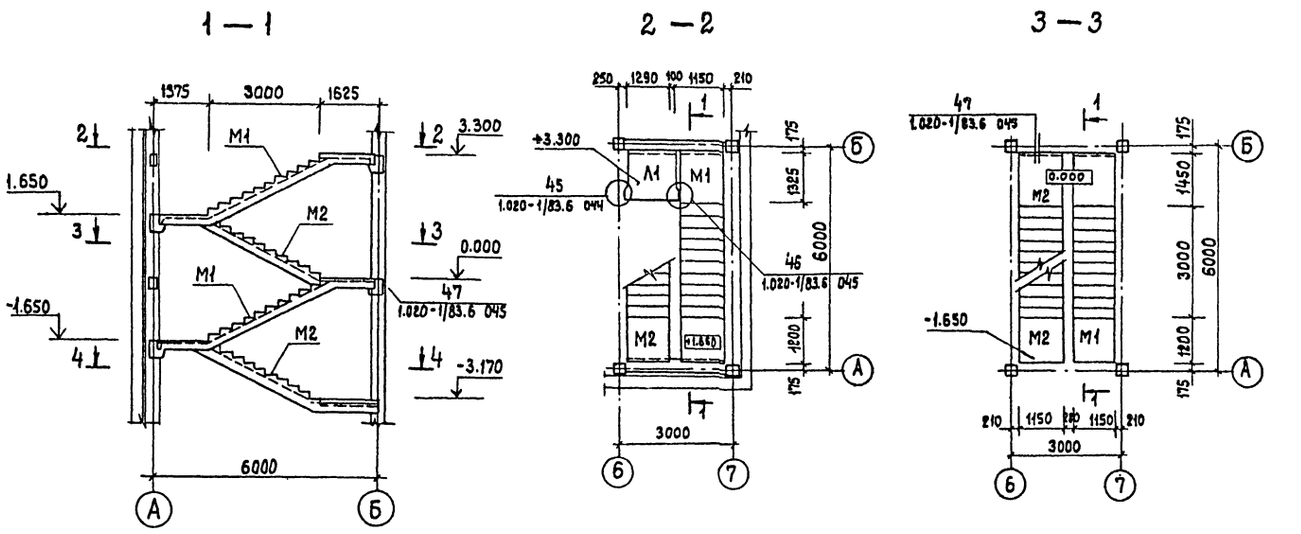

Спецификация к схеме расположения лестницы Л2

Марка поз.	Обозначение	Наименование	Кол.	Масса ед.кг.	Примечание
Л1	1.050.1-2.1 17.0 00.0-02	ЛПП 14.13 в	1	600	
М1	1.050.1-2.1 05. 0.000	ЛМП 57.11.17-5-1	2	2400	
М2	1.050.1-2.1 06.0.000	ЛМП 57.11.17-5-2	2	2400	
С1	1.050.1-2.1 18.0.000-01	1ЛН 12.3	40	40	
С2	-05	2ЛН 13.5	12	60	
С3	-04	2ЛН 13.3	4	50	
С4	-13	2ЛН 13.5В	4	60	
С5	-12	2ЛН 13.3В	4	40	
		Узлы			
45	1.020-1/83.6-1 084	45	1		
46	1.020-1/83.6-1 084	46	1		
47	1.020-1/83.6-1 084	47	8		
48,49	1.020-1/83.6-1 084	48, 49	36м²		

Схемы расположения проступей

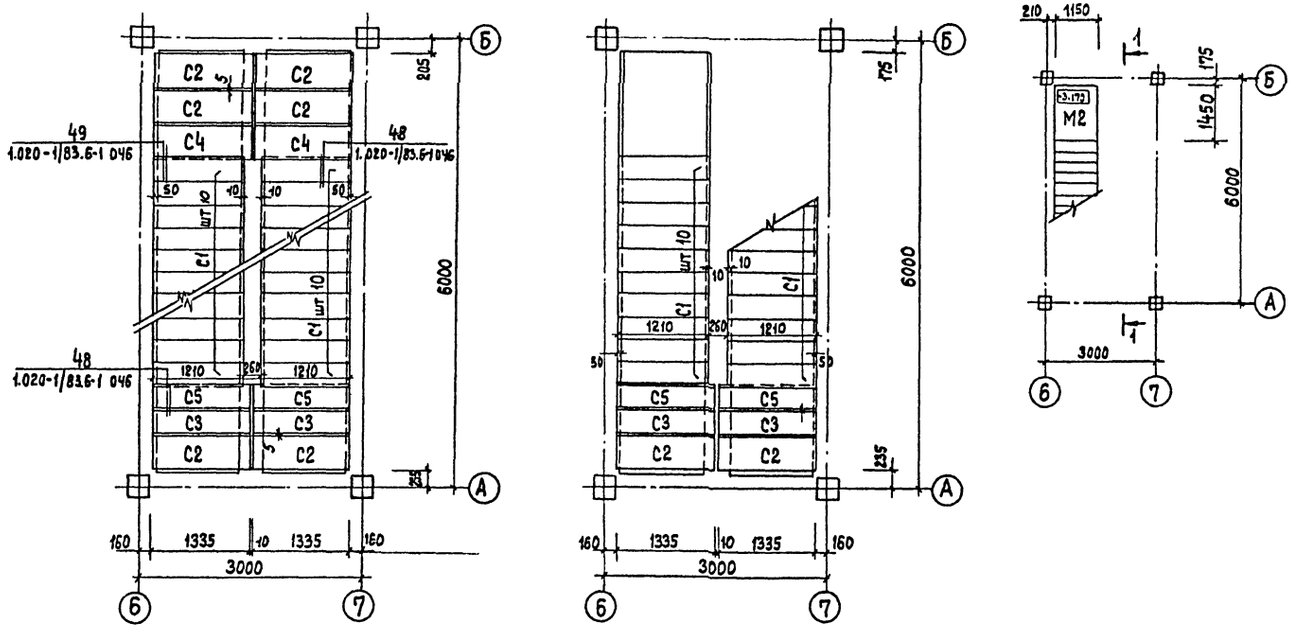

Привязан	ГИП	Разинков		264-12-257.86	АС1
	Рук.АМ1	Игнатов		Клуб на 375 посетителей (зал на 300 мест) (Вариант с подвалом)	Стадия: Р; Лист: 25; Листов:
	Н.контр.	Вавилова			
	Гл.спец.	Антонов		Схема расположения лестницы Л2	Министерство культуры СССР ЛФ ГИПРОТЕАТР
	Рук.гр.	Вавилова			
Инв. №	Ст.инж.	Гер			

Копировал: Рулькова 1861-02 Формат А2

Инв.№подл. | Подпись и дата | Взамен инв.№

Альбом 1 часть 2

Типовой проект

Схема расположения приямка Пм1 и фундамента Фм1

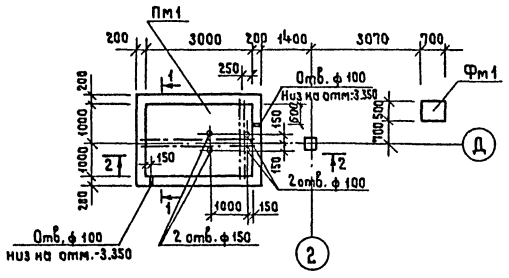

Фм 1

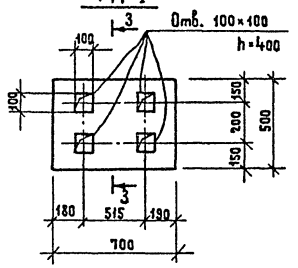

1—1

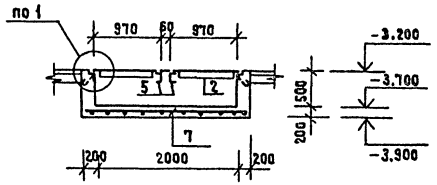

3—3

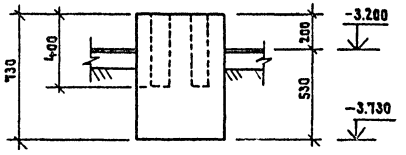

2—2

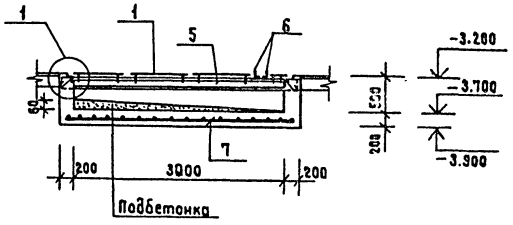

а—а

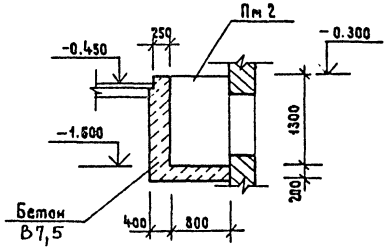

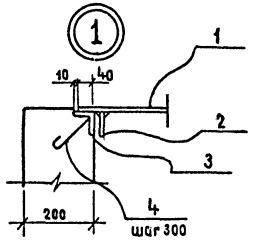

б—б

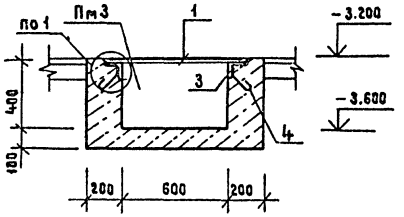

Формат	Зона	Поз	Обозначение	Наименование	Кол.	Примеч.
				Приямок Пм1		
				Детали		
		1	гост 8568-77*	Рифл. ст. δ=5мм	6,5м²	210кг
		2	гост 19903-74*	-60×6 ℓ=1980	8	45кг
		3	гост 8509-72*	L50×5	10пм	38кг
		4	гост 5781-82*	ф6АI ℓ=230	36	2кг
		5	гост 8240-72*	С16 ℓ=3400	2	97кг
		6	гост 8509-72*	L50×5	5пм	19кг
		7	гост 8478-81	Сетка С $\frac{4вр1-200}{4вр1-200}$ 1440	7пм	11кг
				Материалы на Пм1		
				Бетон класса В12,5	2,7м³	
				Подбетонка		
				Бетон класса В3,5	0,2м³	
				Фундамент Фм1		
				Материалы на Фм1		
				Бетон класса В12.5	0,26м³	
				Приямок Пм2 (шт.7)	сеч.	а-а
				Материалы на Пм2		
				Бетон класса В7,5	3.5м³	
				Приямок Пм3 (шт.2)	сеч.	б-б
				Детали		
		1	гост 8568-77*	Рифл. ст δ=5мм	0.35м²	15.2кг
		3	гост 8509-72*	L50×5	2пм	7.5кг
		4	гост 5781-82*	ф6АI ℓ=230	10	0.5кг
				Материалы на Пм3		
				Бетон класса В7,5	0.3м³	

Под днищем монолитных приямков и фундамента выполнить песчаную подготовку толщиной 100 мм

Согласовано
Нач. СТО Максимова

Инв. N подл. | Подпись и дата | Взам. инв. N

Привязан

Инв. N

ГИП	Разинков	
Рук.пм1	Игнатов	
Н.конт.	Савилова	
Гл.спец.	Антонов	
Рук.гр.	Вавилова	
Ст.инж.	Гер	

264-12-257.86 АС1

Клуб на 375 посетителей (зал на 300 мест) Вариант с подвалом

Схема расположения приямка Пм1 и фундамента Фм1, Приямки Пм2, Пм3.

Стадия	Лист	Листов
Р	26	

Министерство культуры СССР
ЛФ ГИПРОТЕАТР

Копировал: Жукова 1861-02 Формат А2

Альбом 1 часть 2

Типовой проект

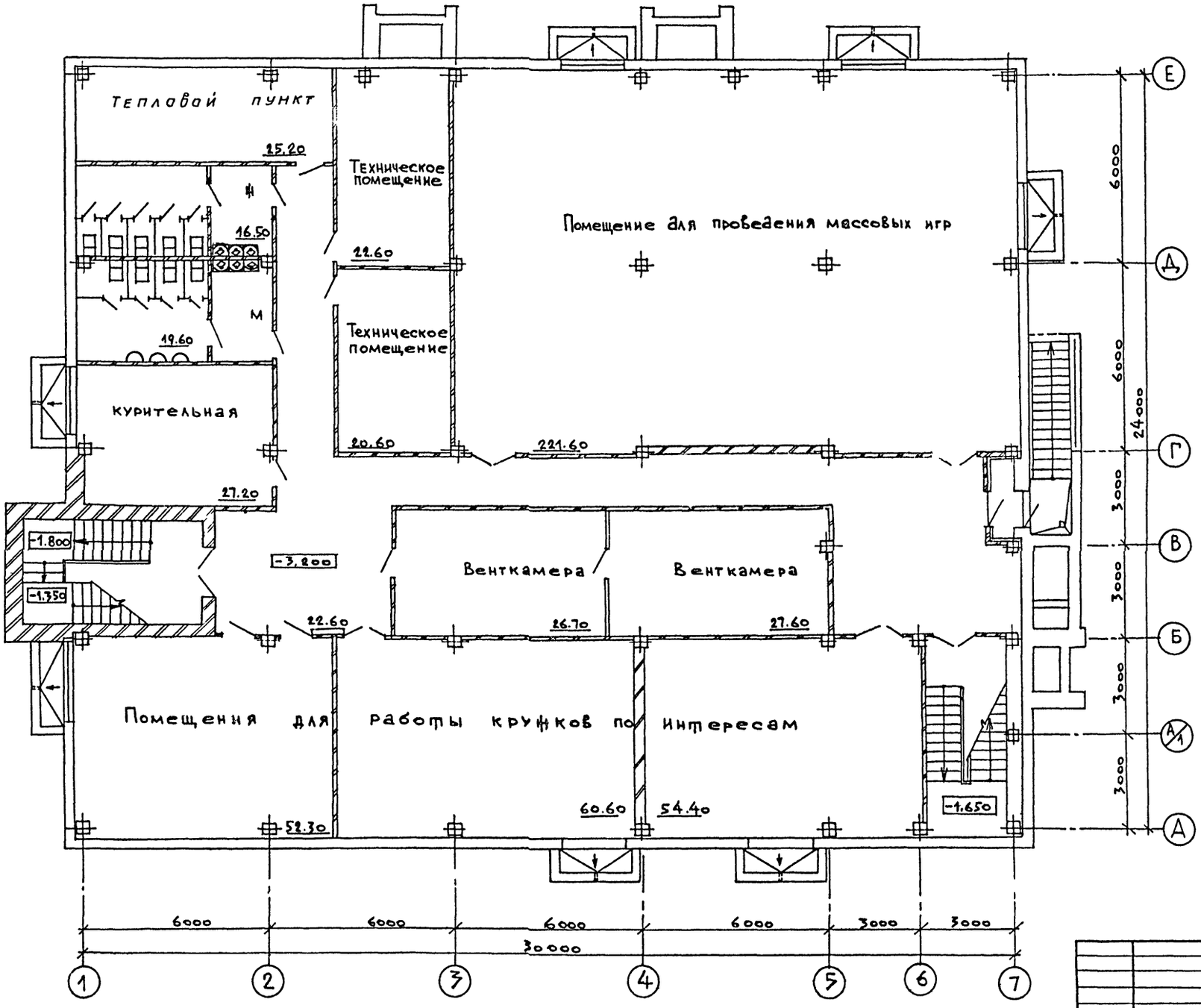

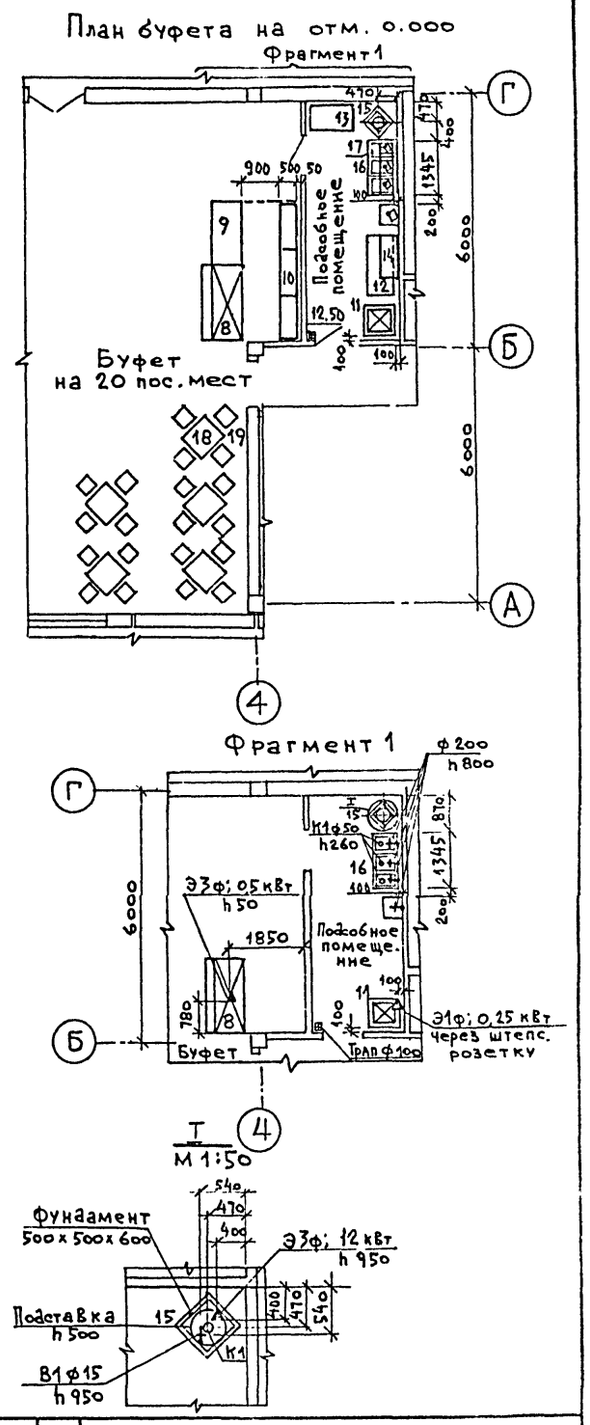

Согласовано							
Нач. АМ-1	Игнатов						
Нач. ЭТО	Несвит						
Нач. СТО	Хомутский						
Взам. инв. №							
Подпись и дата							
Инв. № подл.							

					264-12-257.86		ТХ1
Привязан:					Клуб на 375 посетителей /Зал на 300 мест/	Стадия	Лист	Листов
						Р	1	1
					План на отм. -3200. План буфета на отм 0.000 с расстановкой технологического оборудования и местами подвала инженерных сетей	Мин. Культуг СССР ЛФ ГИПРОТЕАТР		
Инв. №								

ГИП	Разинков		
Нач. отд.	Бунич		11.1986
Н контр.	Николаева		01.1986
Рук. гр.	Николаева		01.1986
Инженер	Васильева		01.1986

1861-02

Альбом 1 Часть 2

Типовой проект

Характеристика отопительно-вентиляционных систем

Обозначение системы	Кол. систем	Наименование обслуживаемого помещения (технологического оборудования)	Тип установки	Вентилятор: Тип исполн. по взрывозащите	Вентилятор: №	Вентилятор: Схема исполнен.	Вентилятор: Положение	Вентилятор: L, м³/ч	Вентилятор: P, Па (кгс/м²)	Вентилятор: n, об/мин.	Электродвигатель: Тип, исполнение по взрывозащите	Электродвигатель: N, кВт	Электродвигатель: n, об/мин	Фильтр: Тип	Фильтр: №	Фильтр: Кол.	Фильтр: ΔP, Па (кгс/м²)	Фильтр: Концентрация, мг/м³ начальная	Фильтр: Концентрация, мг/м³ конечная	Воздухонагреватель $t_{т.н}$ = 95-70°: Тип	Воздухонагреватель: №	Воздухонагреватель: Кол	Воздухонагреватель: Т-ра нагрева, С от	Воздухонагреватель: Т-ра нагрева, С до	Воздухонагреватель: Расход тепла, Вт (ккал/ч)	Воздухонагреватель: ΔP, Па (кгс/м²)	Примечание	Воздухонагреватель $t_{т.н}$ = 150-70°: Тип	Воздухонагреватель: №	Воздухонагреватель: Кол.	Воздухонагреватель: Т-ра нагрева, С от	Воздухонагреватель: Т-ра нагрева, С до	Воздухонагреватель: Расход тепла, Вт (ккал/ч)	Воздухонагреватель: ΔP, Па (кгс/м²)	Примечание
П4																				КВБ10АП	10	1	-9,5	18	48970/42210		—								
	1	Помещения подвала	А6,3105-1	ВЦЧ-70-6,3-03А	6,3	1	Пр0°	5330	647/66	950	4А100L6	2,2	950	ФЯВ		4				КВБ10АП	10	1	-19	18	65890/56800		—	КВС7АП	7	2	-19	18	65890/56800		Последовательно
																				КВБ10АП	10	1	-28	18	81910/70610		—								
В5	1	Санузлы, курительные подвала	А4095-2	ВЦЧ-70-4-02	4	1	Л0°	2380	392/40	1390	4А71А4	0,55	1390																						
В6	1	Помещения подвала	А4.100-2	ВЦЧ-70-4-01	4	1	Л0°	2630	441/45	1390	4А71В4	0,75	1390																						

Ведомость рабочих чертежей основного комплекта

Лист	Наименование	Примечание
1	Общие данные	
2	План на отметке -3.200	
3	План на отметке 0.000	
4	Схема системы отопления $С_т1 \div С_т13$	
5	Схема системы отопления подвала	
	Схема системы теплоснабжения установки П4	
6	Схема систем П4, В5, В6, ВЕ9, ВЕ10	
7	Установки систем П4, В5, В6	
8	Тепловой пункт План, разрезы 1-1 и 2-2.	
	Теплоноситель вода 95-70°.	
9	Тепловой пункт. Спецификация. Теплоноситель вода 95-70°	

Таблица потери тепла по помещениям

№ п/п	Наименование помещения	Потеря тепла при $t_н$ °С -20	-30	-40
1	Водомер, подвал теплоцентр	572	731	890
2	Санузел женский	164	210	255
3	Санузел мужской	175	224	272
4	Курительная	822	699	843
5	Игротека	1228	1518	1722
6	Игровые	1022	1263	1414
7	Игровая	953	1176	1309
8	Лестница	3940	4350	3330
9	Коридор	1036	1250	1433
10	Игровая	3046	3761	4160
11	Техническое помещение	197	262	328
12	Электрощитовая	37	49	62
13	Венткамера	60	80	100
14	Венткамера	48	64	80
15	Лестница	5220	5870	5250
16	Склад мебели I этаж	1569	1700	1340
17	Коридор	1620	1910	1560
18	Фойе	4582	5400	4700
19	Гардероб	1970	2170	1740
20	Касса	300	313	181
21	Комната клубного персонала	805	905	740
22	Кружковая	1095	1260	1050
23	Клубный архив	740	830	680
24	Склад объемных декорации	1765	2218	2590
25	Зрительный зал	22900	24973	21490

Основные показатели по чертежам отопления и вентиляции

Наименование здания (сооружения помещения)	Объем м³	Периоды года при $t_н$, °С	Расход тепла, Вт (ккал/ч): На отопление	На вентиляцию	На горячее водоснабжение	Общий	Установлен. мощн. эл. двигат. кВт.	Удельный расход тепла на отопление на 1м² общей полезной площади (Вт/ккал/ч)
Клуб на 375 посетителей (зал на 300 мест)	7736	-20	92240/79520	254870/219715	—	347110/299235	16,08	52,6/45,7
		-30	103770/89460	314770/271350	—	418540/360810		59,13/50,99
		-40	96110/82850	372940/321500	—	469050/404350		54,16/47,22

План-схема

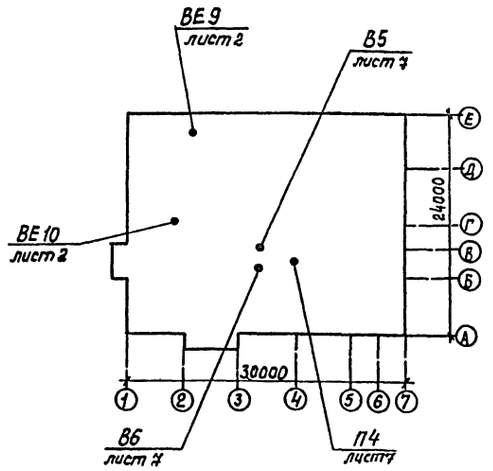

1. Проект систем отопления и вентиляции варианта с подвалом рассматривать совместно с альбомом 2.
2. При привязке здания клуба с подвалом в альбоме 2 исключить листы N3,5, заменив их листами N3,4,5 настоящего альбома.
3. Основные показатели по чертежам отопления и вентиляции принять по данному листу.

Типовой проект разработан в соответствии с действующими нормами и правилами и предусматривает мероприятия, обеспечивающие взрывную, взрывопожарную и пожарную безопасность при эксплуатации здания

Главный инженер проекта Разинков

Главный инженер (архитектор) проекта привязывающей организации

Инв. № подл. | Подпись и дата | Взам. инв. №

Привязан

Инв. №

ГИП	Разинков	
Нач. отд	Хомутский	
Н. контр.	Новиков	
Гл. спец.	Новиков	
Рук. гр.	[illegible]	
Ст. инж.	[illegible]	
Инж.	[illegible]	

264-12-257.86 ОВ1

Клуб на 375 посетителей (зал на 300 мест) Вариант с подвалом

Общие данные

стадия	лист	Листов
Р	1	9

МИНИСТЕРСТВО КУЛЬТУРЫ СССР ЛФ ГИПРОТЕАТР

Рукописи: Рулькова

1861-02

Формат: А2

Альбом 1 Часть 2

Типовой проект

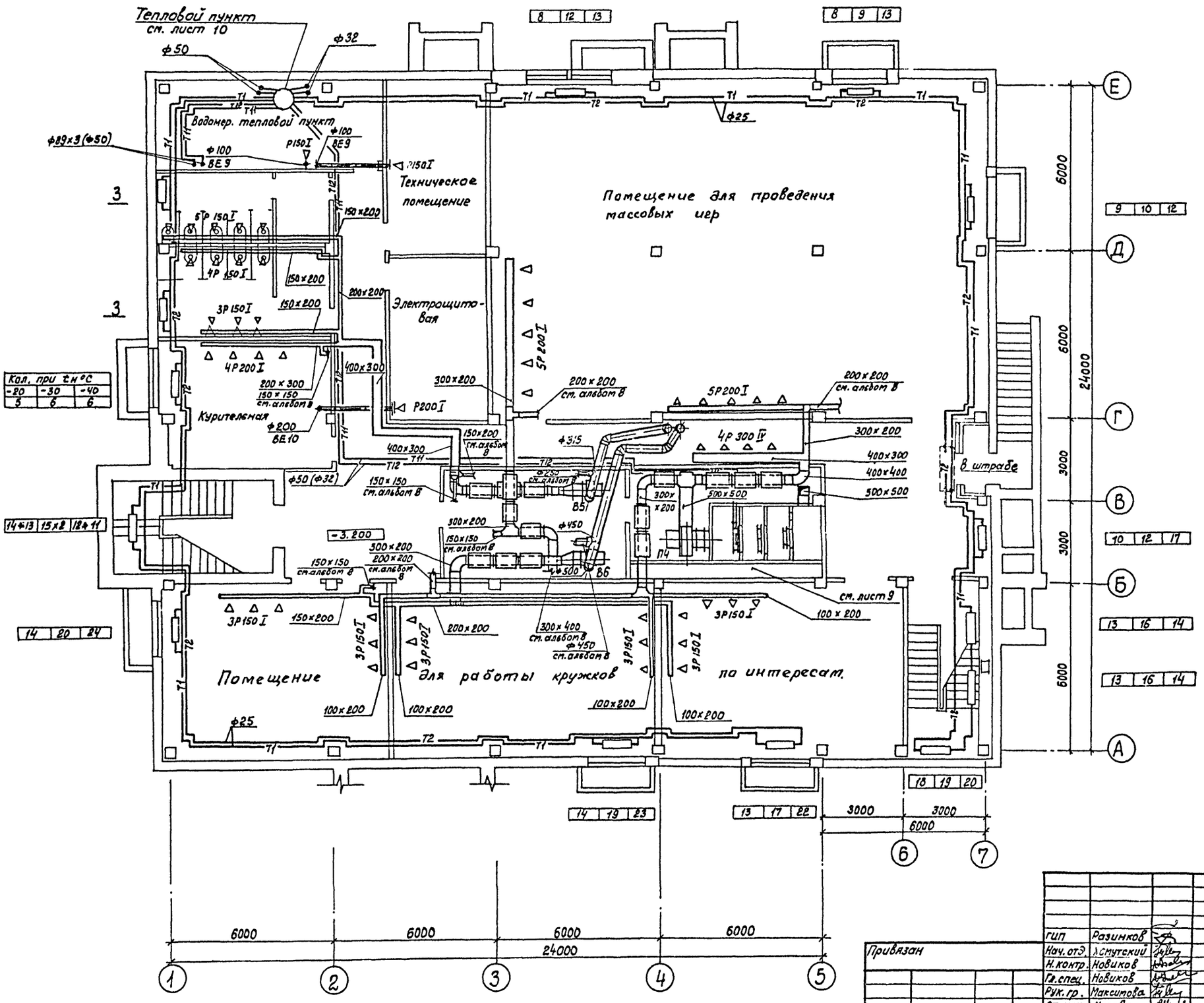

Согласовано:		
Нач. АМ1	Шматов	
Нач. МТО	Бунич	
Нач. ЭТО	Несвит	

Взам. инв. №

Подпись и дата

Инв. № подл.

Гип	Разинков		
Нач. отд.	Хомутский		
Н. контр.	Новиков		
Гл. спец.	Новиков		
Рук. гр.	Максимова		
Ст. инж.	Иссева		
Инж.	Смирнова		

Привязан

Инв. №

264-12-257.86 ОВ1

Клуб на 375 посетителей (зал на 300 мест)

План на отм. -3.200

стадия	лист	листов
Р	2	

МИНИСТЕРСТВО КУЛЬТУРЫ СССР
ЛФ ГИПРОТЕАТР

Копировал: Рулькова 1861-02 Формат: А2

Альбом 1 Часть 2

Типовой проект

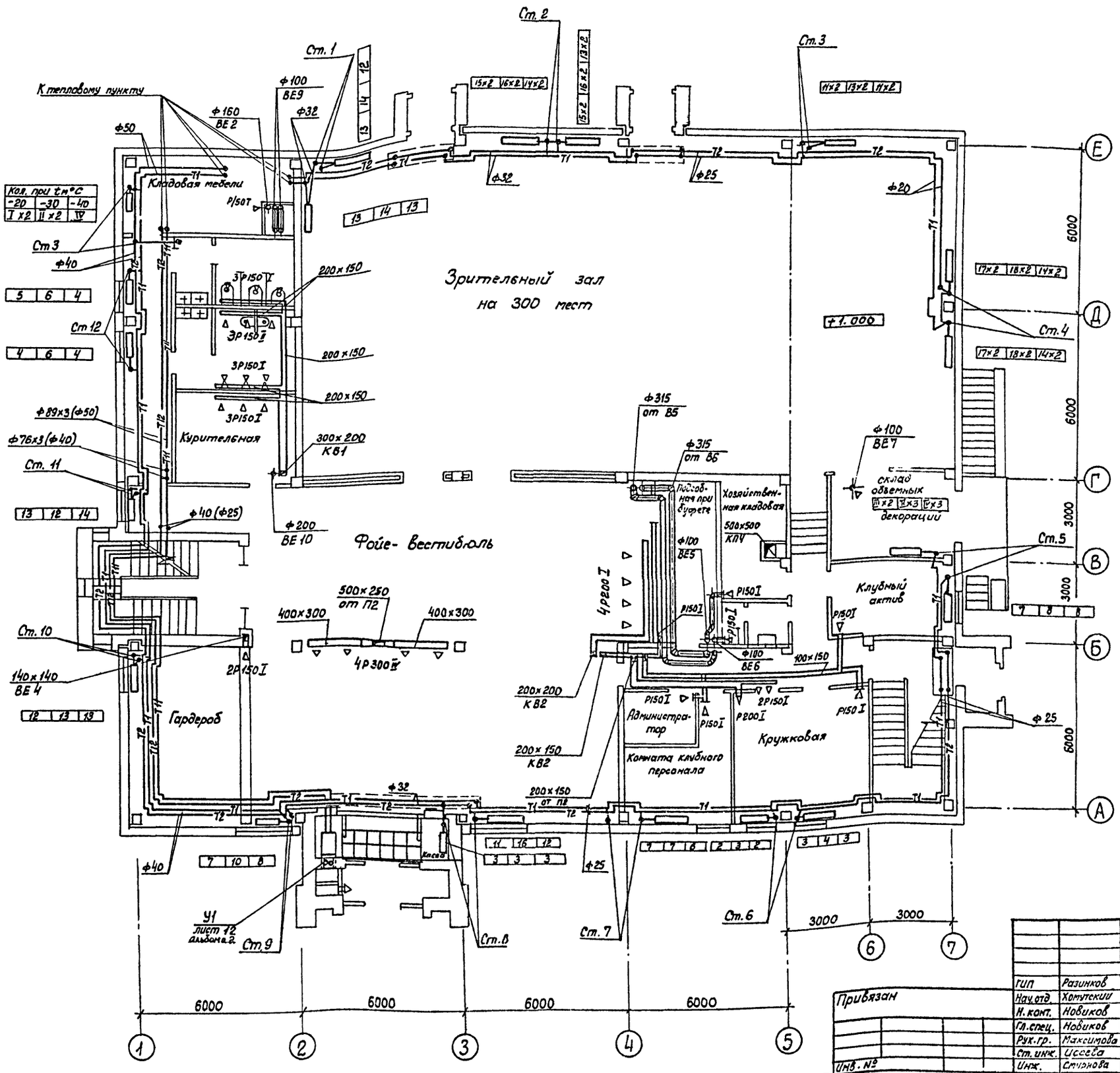

Кол. при tн°С		
-20	-30	-40
I х2	II х2	IV

Условные обозначения стальных штампованных радиаторов

N	Наименование	Обозначение
1	РСГ2-1-500-6-1,62	I
2	РСГ2-1-500-6-1,87	II
3	РСГ2-1-500-6-2,14	III
4	РСГ2-1-500-6-2,4	IV

Согласовано

Нач. АМ	Игнатов	
Нач. МТО	Быкин	
Нач. ЭТО	Несвит	

Инв. № подл. | Подпись и дата | Взам. инв. №

Привязан

Инв. №

ГИП	Разинков	
Нач. отд.	Хомутский	
Н. конт.	Новиков	
Гл. спец.	Новиков	
Рук. гр.	Максимова	
Ст. инж.	Уссева	
Инж.	Стырнова	

264-12-25786 ОВ1

Клуб на 375 посетителей /зал на 300 мест/

стадия	лист	листов
Р	3	

План на отм. 0.000

Министерство культуры СССР
ЛФ ГИПРОТЕАТР

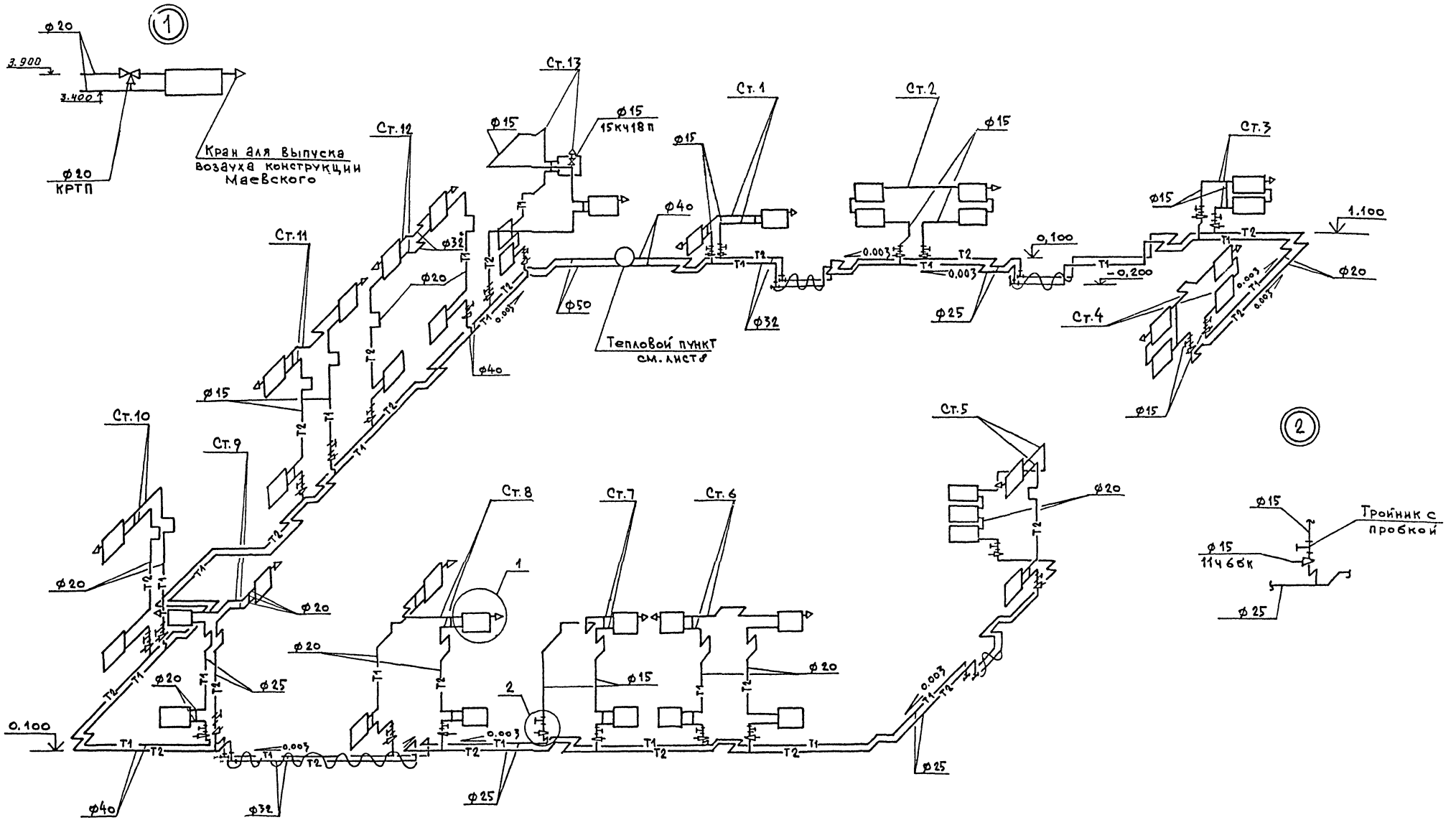

1. Диаметры подводок и замыкающих участков приняты по диаметру стояка.

Привязан:

Инв.№

ГИП	Разников	
Нач.отд.	Хомутский	
Н.контр.	Новиков	
Гл.спец.	Новиков	
Рук.гр.	Максимов	
Ст.инж.	Исеева	
Инженер	Смирнова	

264-12-257.86 ОВ1

Клуб на 375 посетителей /зал на 300 мест/

Стадия	Лист	Листов
Р	4	

Схема системы отопления ст1 ÷ ст13

Мин. Культуры СССР ЛФ ГИПРОТЕАТР

1861-02

Альбом 1 Часть 2

Типовой проект

Инв.№ подл. | Подпись и дата | Взам.инв.№

Альбом 1 Часть 2

Типовой проект

Инв. № подл. | Подпись и дата | Взам. инв. №

Схема системы отопления подвала

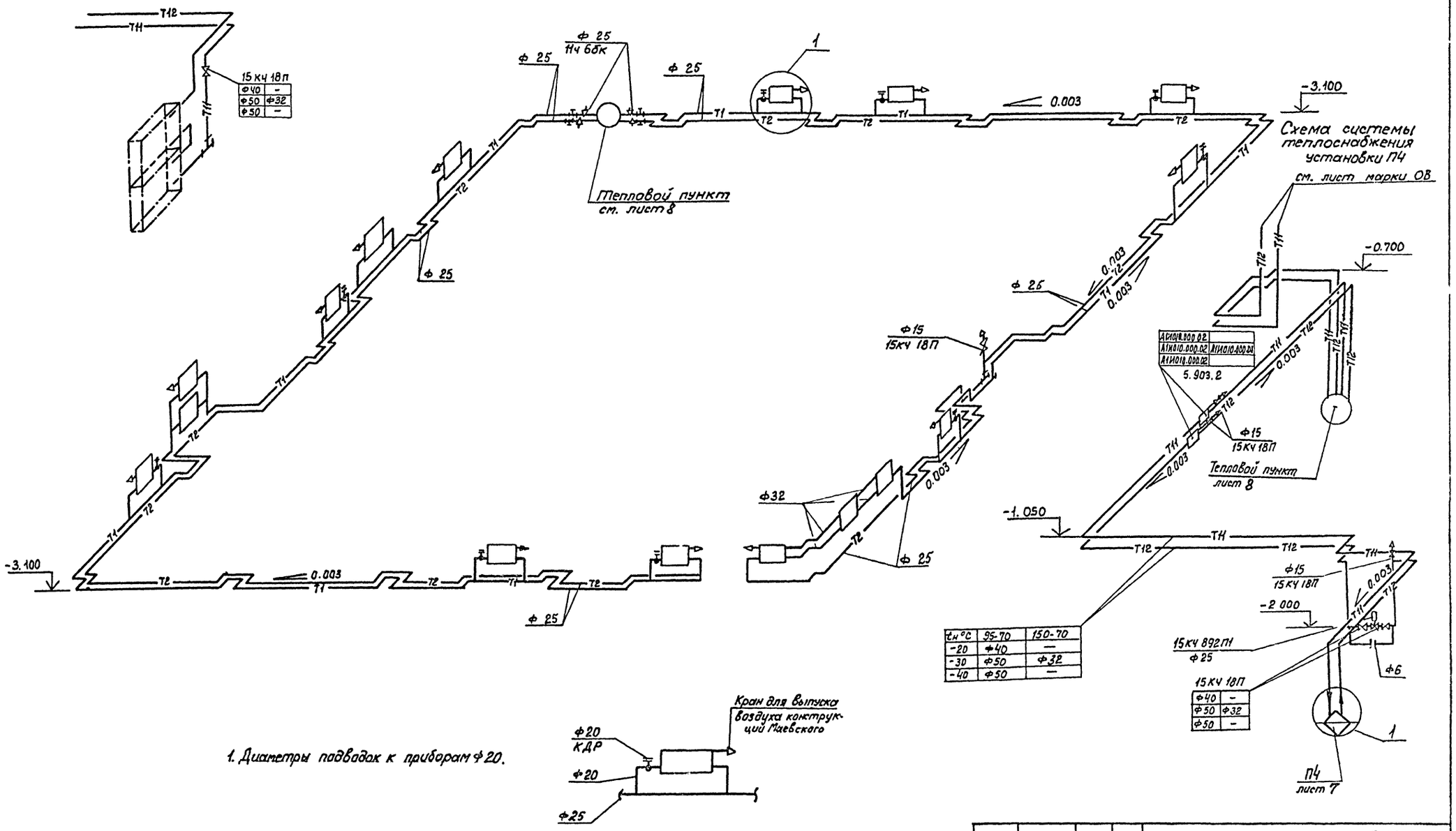

1. Диаметры подводок к приборам Ф20.

				264-12-257.86	ОВ1
		ГИП	Разинков		
Привязан		Нач. отд.	Хомутский	Клуб на 375 посетителей /зал на 300 мест/	Стадия: Р; Лист: 5; Листов:
		Н. констр.	Навиков		
		Гл. спец.	Навиков		
		Рук. гр.	Максимова	Схема системы отопления подвала. Схема системы теплоснабжения установки ПЧ	Министерство культуры СССР ЛФ ГИПРОТЕАТР
		Ст. инж.	Усеева		
Инв. №		Инж.	Смирнова		

Копировал: Рулькова

1861-02 Формат: А2

Альбом 1 Часть 2

Типовой проект

П4

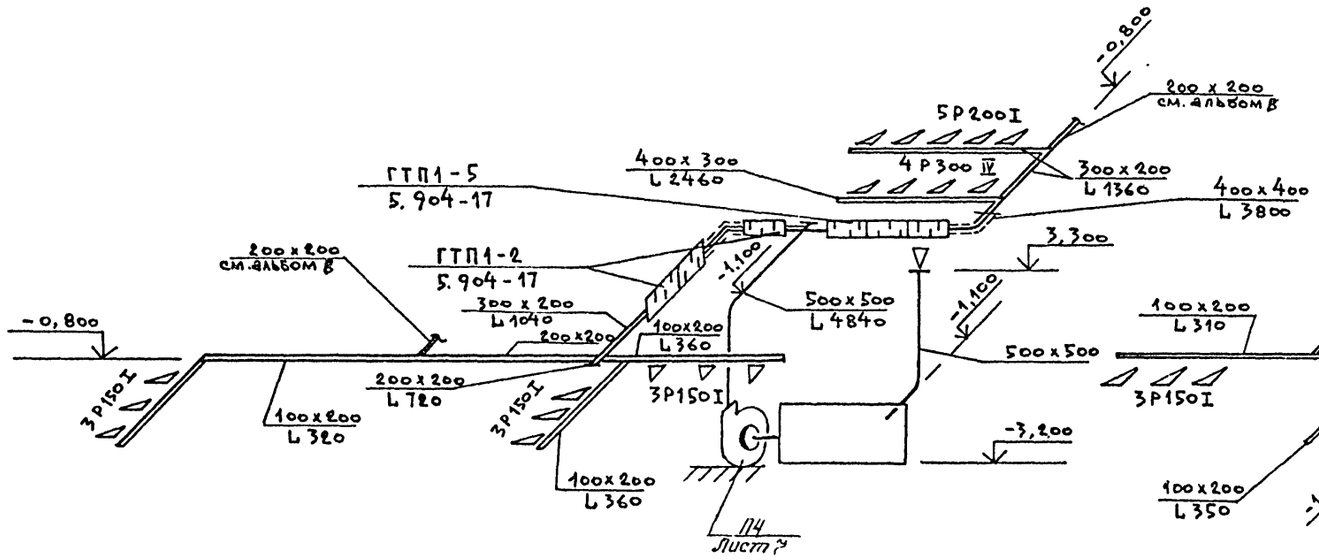

В6

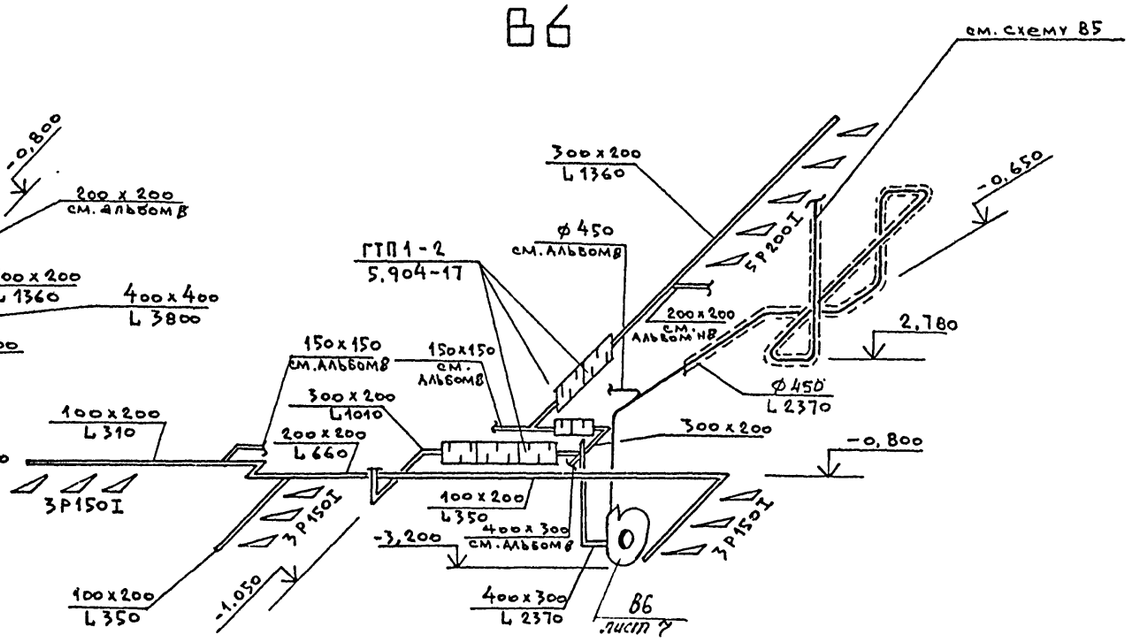

В5

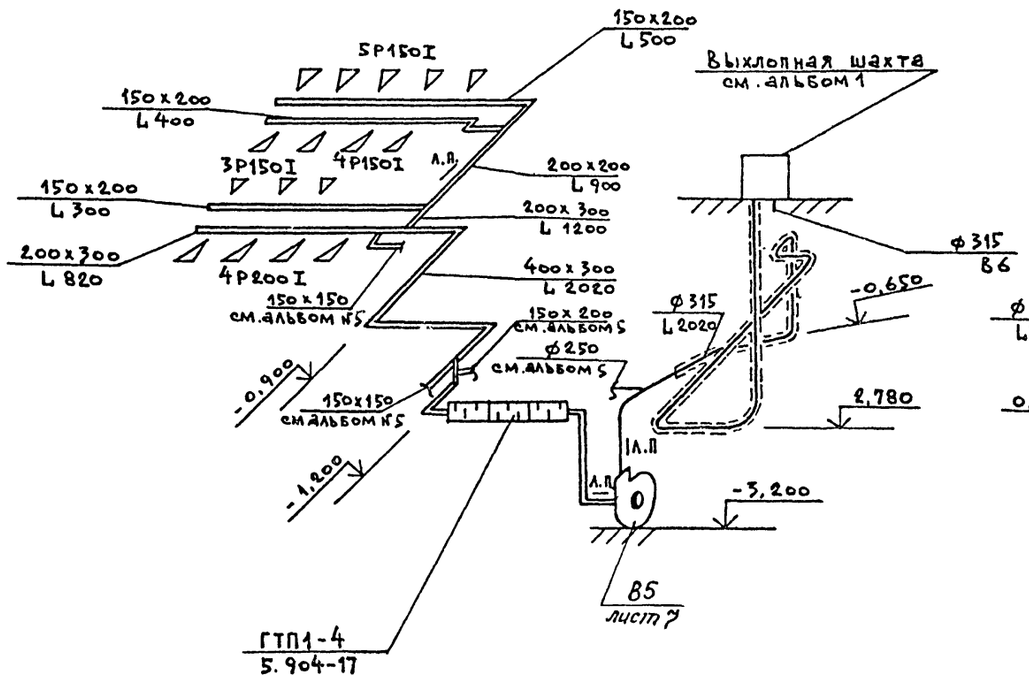

ВЕ9

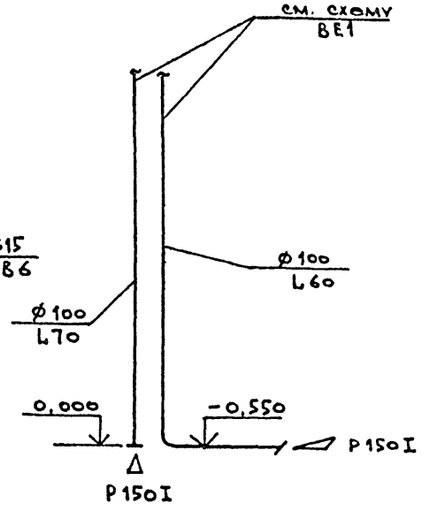

ВЕ10

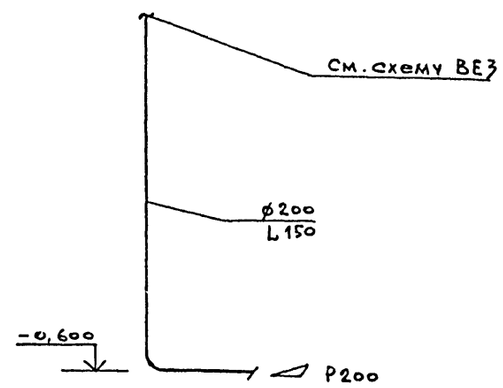

Инв.№ подл.	Подпись и дата	Взам. инв.№	

Привязан:		
Инв.№		

ГИП	Разников	
Нач.отд.	Хомутский	
Н.контр.	Новиков	
Гл.спец.	Новиков	
Рук.гр.	Максимова	
Ст.инж.	Исеева	
Инженер	Смирнова	

264-12-257.86 ОВ1

Клуб на 375 посетителей / зал на 300 мест/

Стадия	Лист	Листов
Р	6	

Схемы систем П4; В5; В6; ВЕ9; ВЕ10

Мин. культуры СССР
ЛФ ГИПРОТЕАТР

1861-02

Альбом 1 Часть 2

Типовой проект

Разрез 1-1

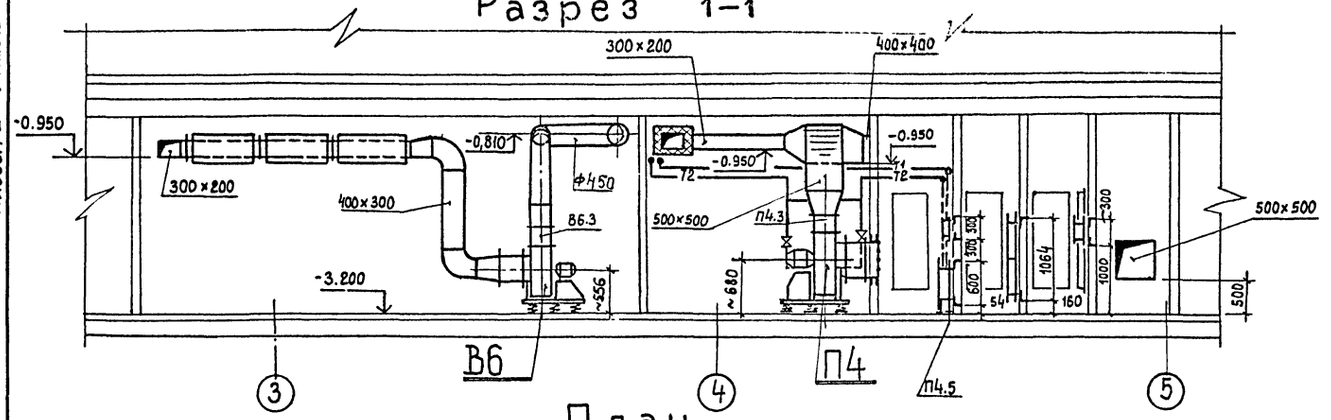

План

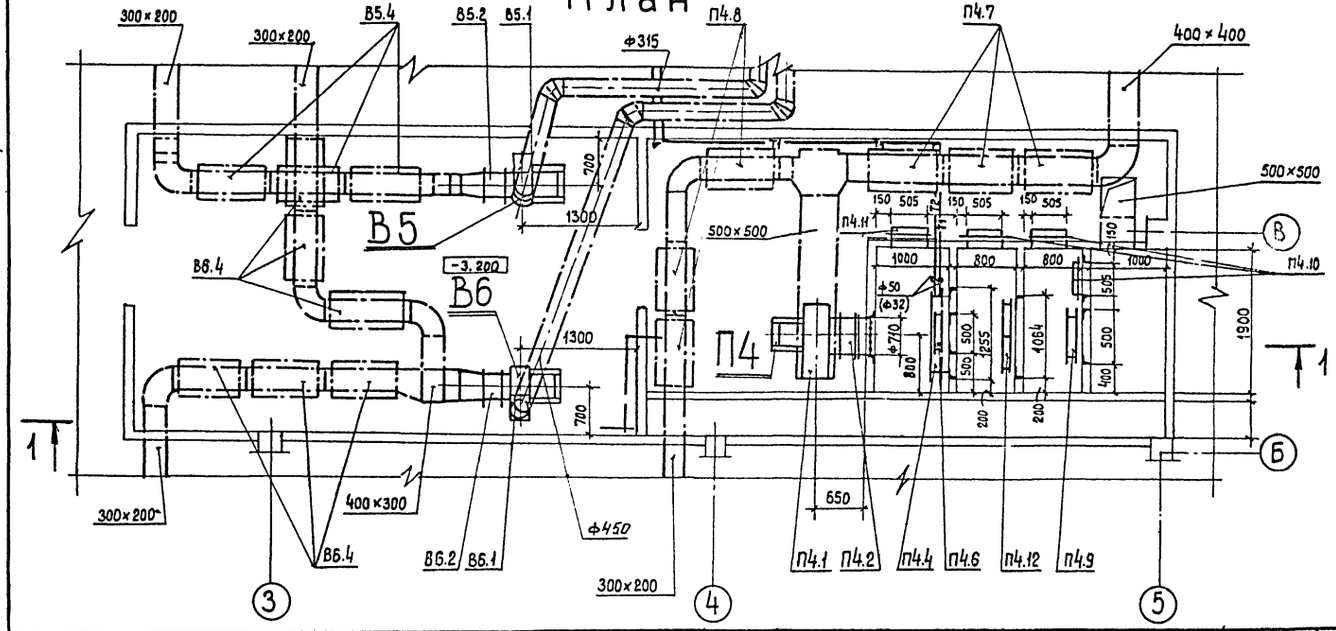

Марка поз.	Обозначение	Наименование	Кол.	Марка ед. кг.	Примечание
		П4			
П4.1		Агрегат вентиляторный			
		А6,3.105-1 комплектно:	1	186.3	
		а) Вентилятор центробежный В-Ц4-70 №5 исп. 1 положение Пр 0°			
		б) Электродвигатель 4А132L6 n=950 об/мин. N=2,2 квт			
П4.2	5.904-5	Вставка гибкая ВВ-21	1	9,95	
П4.3	5.904-5	Вставка гибкая ВН-14	1	6.26	
П4.4	гост 7201-80*	Калорифер КВБ10А-П $t_{т.ж}$=95-70°С	1	163.7	$t_н$=20-30-40°
П4.4	гост 7201-80*	Калорифер КВСПА-П $t_{т.ж}$=150-70°С	2	65.6	$t_н$=-30°С
П4.5	1.494-25	Подставка под калорифер тип 1, h=104	4	0,8	
П4.6	5.904-13 в1-1	Заслонка воздушная унифицированная Р400×200Р; АЗД 132.000-01	1	7.0	
П4.7	5.904-17 в.1-1	Глушитель шума трубчатый ГТП1-5 400×400	3	37.3	
П4.8	5.904-17 в.1-1	Глушитель шума трубчатый ГТП-2; 300×200	3	26.2	
П4.9		Клапан воздушный утепленный с эл. подогревом КВУ600×1000Э с эл. приводом М30 4/100	1	54.6	
П4.10	5.904-4	Дверь герметическая утепл. ДУс0,5×1,25	3	33,6	
П4.11	5.904-4	Дверь герметическая неутепл. ДУс0,5×1,25	1	24,0	
П4.12		Фильтр ФЯВ	4	7.9	
П4.13		Рама фильтра из L56×4 по гост 8509-72* 1032×1032	1	14.9	
П4.14		Фланец из L63×40×4 по гост 8510-72* 1048×1048	1	13,8	
		В5			
В5-1		Агрегат вентиляторный А4.095-2, комплектно. а) Вентилятор центробежный В-Ц4-70 №4 исполнение 1, полож. Л0° б) Электродвигатель 4А71А4; n=1390 об/мин N=0,55 квт.	1	62,8	
В5.2	5.904-5	Вставка гибкая ВВ-19	1	5,13	

Марка поз.	Обозначение	Наименование	Кол.	Марка ед. кг.	Примечание
В5.3	5.904-5	Вставка гибкая ВН-12	1	4,12	
В5.4	5.904-17 в.1-1	Глушитель шума трубчатый ГТП1-4; 400×300	3	33,7	
		В6			
В6.1		Агрегат вентиляторный А4.100-2, комплектно: а) Вентилятор центробежный В-Ц4-70 №4 исполнение 1, полож. Л0° б) Электродвигатель 4А71В4; n=1390 об/мин N=0.75 квт.	1	62,8	
В6.2	5.904-5	Вставка гибкая ВВ-19	1	5,13	
В6.3	5.904-5	Вставка гибкая ВН-12	1	4,12	
В6.4	5.904-17 в.1-1	Глушитель шума трубчатый ГТП1-2; 300×200	6	26,2	

Взам. инв. №

Подпись и дата

Инв. № подл.

Привязан

Инв. №

ГИП	Разинков	
Нач. отд.	Хомутский	
Гл. спец.	Новиков	
Рук. гр.	Максимова	
Ст. инж.	Усеева	
Инженер	Стирнова	

264-12-257 86 ОВ1

Клуб на 375 посетителей (зал на 300 мест)

Стадия	Лист	Листов
Р	7	

Установки систем П4; В5; В6

Министерство культуры СССР ЛФ ГИПРОТЕАТР

Копировал: Рулякова

1861-02

Формат А2

Альбом 1 Часть 2

Типовой проект

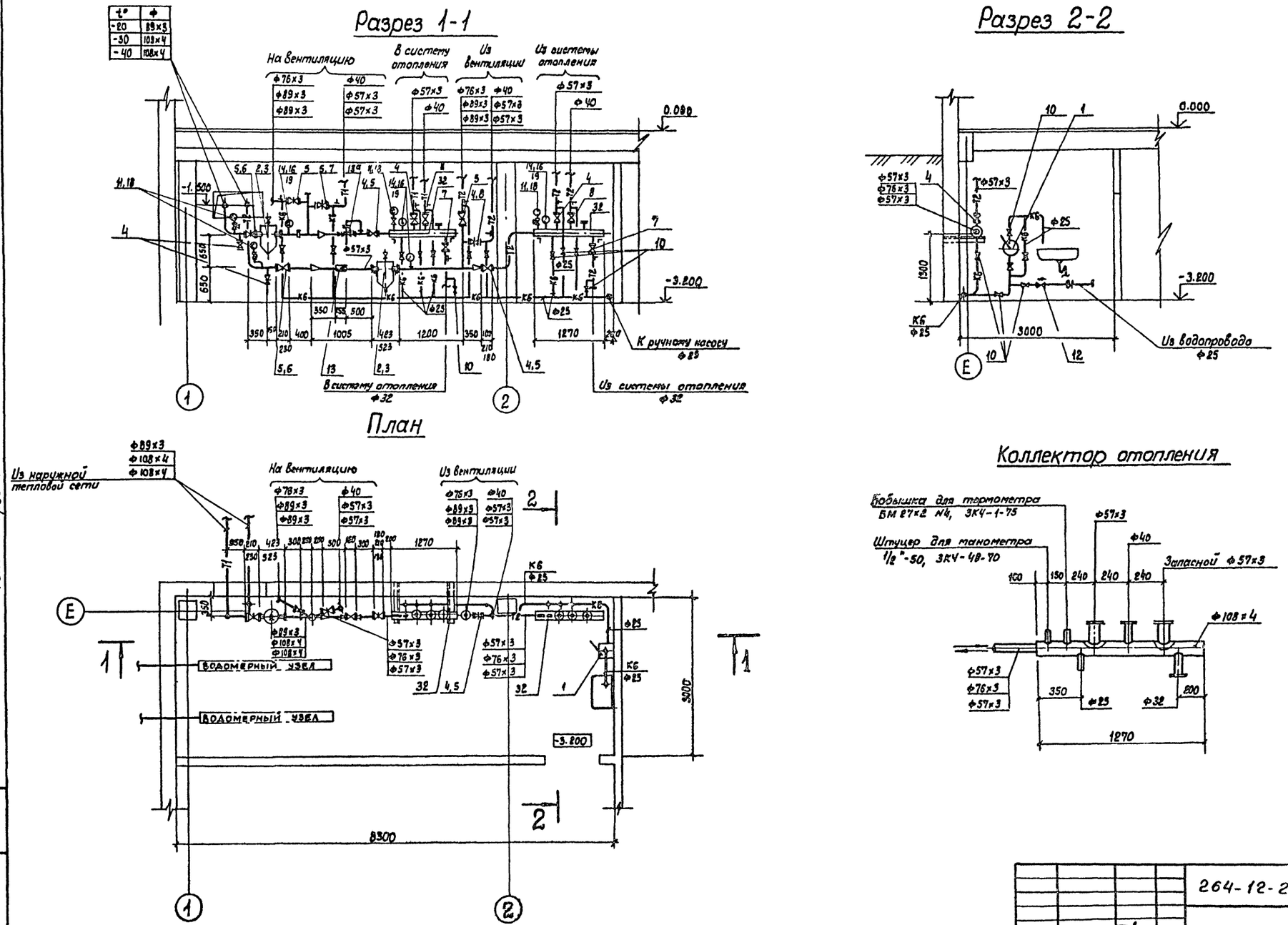

				264-12-257.86		ОВ1	
Привязан		ГИП	Разинков	Клуб на 375 посетителей /зал на 300 мест/	Стадия	лист	листов
		Нач.отд.	Хомутский		Р	8	
		Н.контр.	Новиков				
		Гл.спец.	Новиков	Тепловой пункт. План. Разрезы 1-1 и 2-2 Теплоноситель 95-70°С	Министерство культуры СССР ЛФ ГИПРОТЕАТР		
		Рук. гр.	Максимова				
Инв. №		Ст.инж.	Скорюпина				

Копировал: Рулькова

1861-02

Формат А2

Инв. № подл. | Подпись и дата | Взам. инв. №

Типовой проект Альбом 1 Часть 2

Марка, поз.	Обозначение	Наименование	Кол-во прит° -20°	-30°	-40°	Масса ед. кг.	Примечание
1	Кировский насосный						
	завод	Ручной насос БКФ ф25	1	1	1		
2		Грязевик ф80	2	–	–		
3		ф100	–	2	2		
4	Каталог ЦКБА	Задвижка параллельная					
		с выдвижным шпинделем					
		фланцевая 30ч 6бр с					
		ручным управлением					
		ф50	6	6	8		
5		ф80	4	4	2		
6		ф100	–	2	2		
7		Вентиль запорный					
		фланцевый 15ч9п2					
		ф32	2	2	2		
8		ф40	4	2	2		
9		Кран пробковый проход-					
		ной, муфтовый 11ч6бк11					
		сальниковый ф15	2	2	2		
10		ф25	17	17	17		
11		Кран трехходовой на-					
		тяжной, муфтовый с					
		фланцем для контроль-					
		ного манометра латун-					
		ный 14м1 ф15	4	4	4		
12		Обратный клапан 16кч11, ф25	1	1	1		
13	з-д „Ленводоприбор" г. Ленинград	Водомер ВТ-50г ф50	1	1	1		
13а		Регулятор давления					
		уррд-ф25 „После себя"	1	1	1		
14	ГОСТ 2823-73*Е	Термометр ТЧ.1.160.66	4	4	4		
15		УЧ.1.160.104	1	1	1		
16	ГОСТ 3029-75*Е	Оправа 2П 165.63.67.100	4	4	4		
17		2У.185.63.64.100	1	1	1		
18	ГОСТ 8625-77*Е	Манометр ОБМ1-160-10	4	4	4		
19		Бабышка БМ27х2 К5					
		3КЧ-1-75	5	5	5		
20		Расширитель для уста-					
		новки термометра с					
		оправой на трубопро-					
		воде ф32 исп. I 3КЧ-2-75	1	1	1		
21		ф40 3КЧ-3-75	2	1	1		
22		ф50	2	3	3		
23		Штуцер 1/2"-50, 3КЧ-48-70	9	9	9		
24		Трубопровод из электро-					
		сварных труб по					
		ГОСТ 10704-76* ф57х3	7.0	5.0	7.0		
25		ф76х3	3.0	2.0	–		
26		ф89х3	8.0	4.0	4.0		

Марка, поз.	Обозначение	Наименование	Кол-во прит° -20°	-30°	-40°	Масса ед. кг.	Примечание
27		ф108х4	–	8.0	8.0		
28		Трубопровод из водо-					
		газопроводных легких					
		труб по ГОСТ					
		3262-75* ф15	2.0	2.0	2.0		
29		ф25	25.0	25.0	25.0		
30		ф32	2.0	2.0	2.0		
31		ф40	3.0	2.0	2.0		
32		Коллектор из вл. сварных					
		труб по ГОСТ 10704-76*					
		ф108х4; ℓ=1270	2	2	2		
33		Кронштейны из L50х5					
		по ГОСТ 8509-72*	25.0	25.0	25.0		
34		Изоляция скорлупами					
		минераловатными					
		δ=40мм на фенольном					
		связующем	0.32	0.3	0.3		
35		Покровный слой					
		асбозубитовая штук-					
		катурка	11.35	10.6	10.6		

Инв. № подл. | Подпись и дата | Взам. инв. №

Привязан

Инв. №

ГИП	Рабинков	
Нач. отд	Хомутецкий	
Н. контр	Новиков	
Гл. спец.	Новиков	
Рук. гр.	Максимова	
Ст. инж.	Скорюпина	

264-12-257.86 ОВ1

Клуб на 375 посетителей /зал на 300 мест.

Тепловой пункт
Спецификация
теплоноситель вода 95-70°С

Стадия	Лист	Листов
Р	9	

Министерство культуры СССР
ЛФ ГИПРОТЕАТР

Копировал: Рулькова

1861-02

Формат: А2

Альбом 1 часть 2

Типовой проект

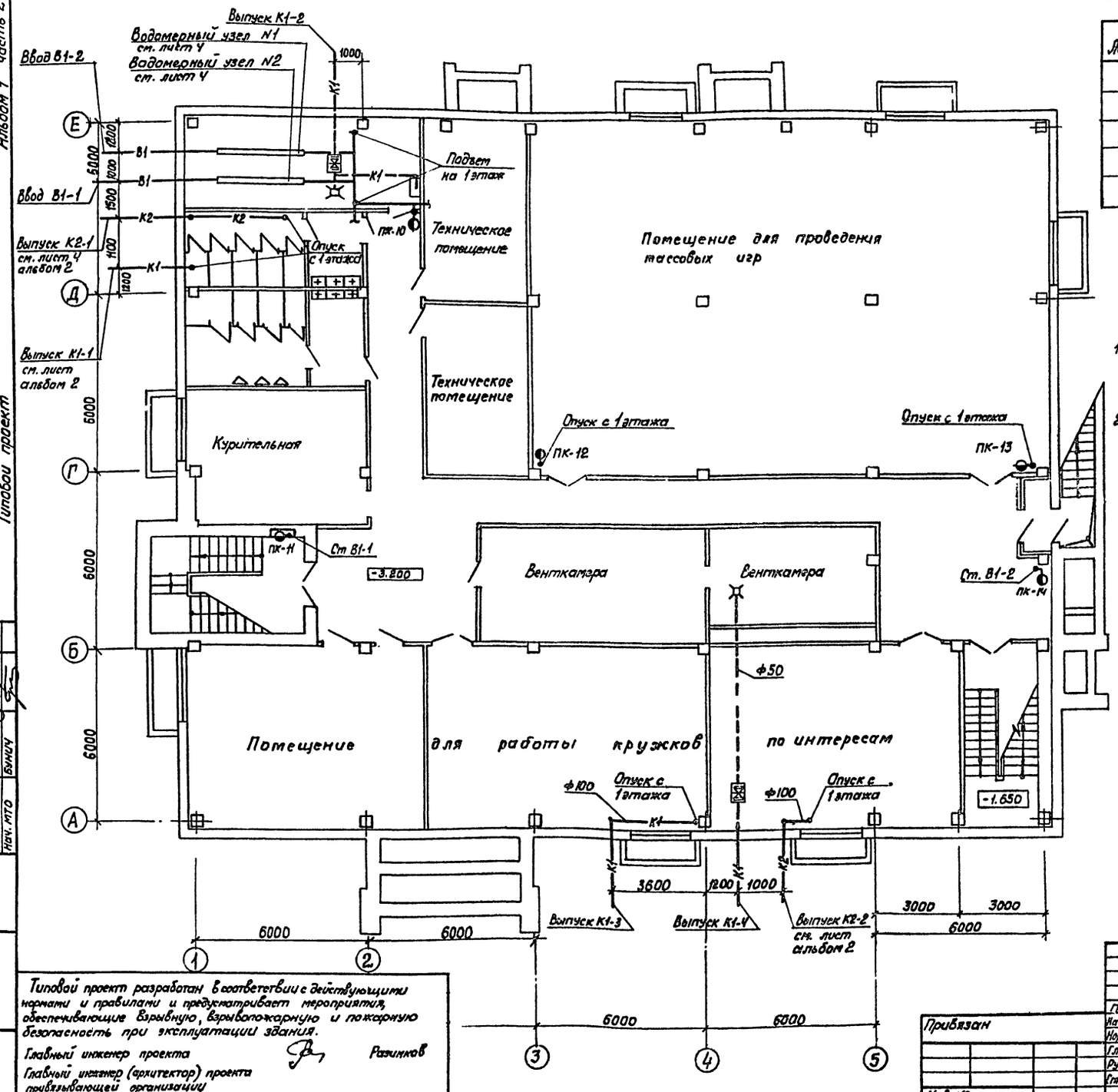

Ведомость рабочих чертежей основного комплекта ВК

Лист	Наименование	Примечание
1	Общие данные. План на отм- 3200	
2	План на отм. 0.000	
3	Схемы систем В1. К1	
4	Водомерный узел	

Указания по привязке

1. Проект систем водопровода и канализации варианта с подвалом рассматривать совместно с альбомом 2.
2. При привязке здания клуба с подвалом в альбоме 2 исключить: трубопровод В1 от ввода водопровода в здание до оси 5 и в подсобной буфета, выпуск К1-2 и частично выпуск К1-3.

Согласовано: Нач. АМ-1 Игнатов; Нач. ЭТО Несвит; Нач. МТО Бунич

Инв. № подл. | Подпись и дата | Взам. инв. №

Типовой проект разработан в соответствии с действующими нормами и правилами и предусматривает мероприятия, обеспечивающие взрывную, взрывопожарную и пожарную безопасность при эксплуатации здания.

Главный инженер проекта Разинков

Главный инженер (архитектор) проекта привязывающей организации

Привязан	ГИП	Разинков	
	Нач. отд.	Хомутский	
	Нормокон	Новиков	
	Гл. спец.	Новиков	
	Рук. гр.	Андреева	
	Ст. инж.	Васильева	
Инв. №			

264-12-257.86 ВК1

Клуб на 375 посетителей (зал на 300 мест) вариант с подвалом

Общие данные
План на отм. -3.200

Стадия	Лист	Листов
Р	1	4

Министерство культуры СССР
ЛФ ГИПРОТЕАТР

Копировал: Рулькова 1861-02 Формат: А2

Альбом 1 часть 2

Типовой проект

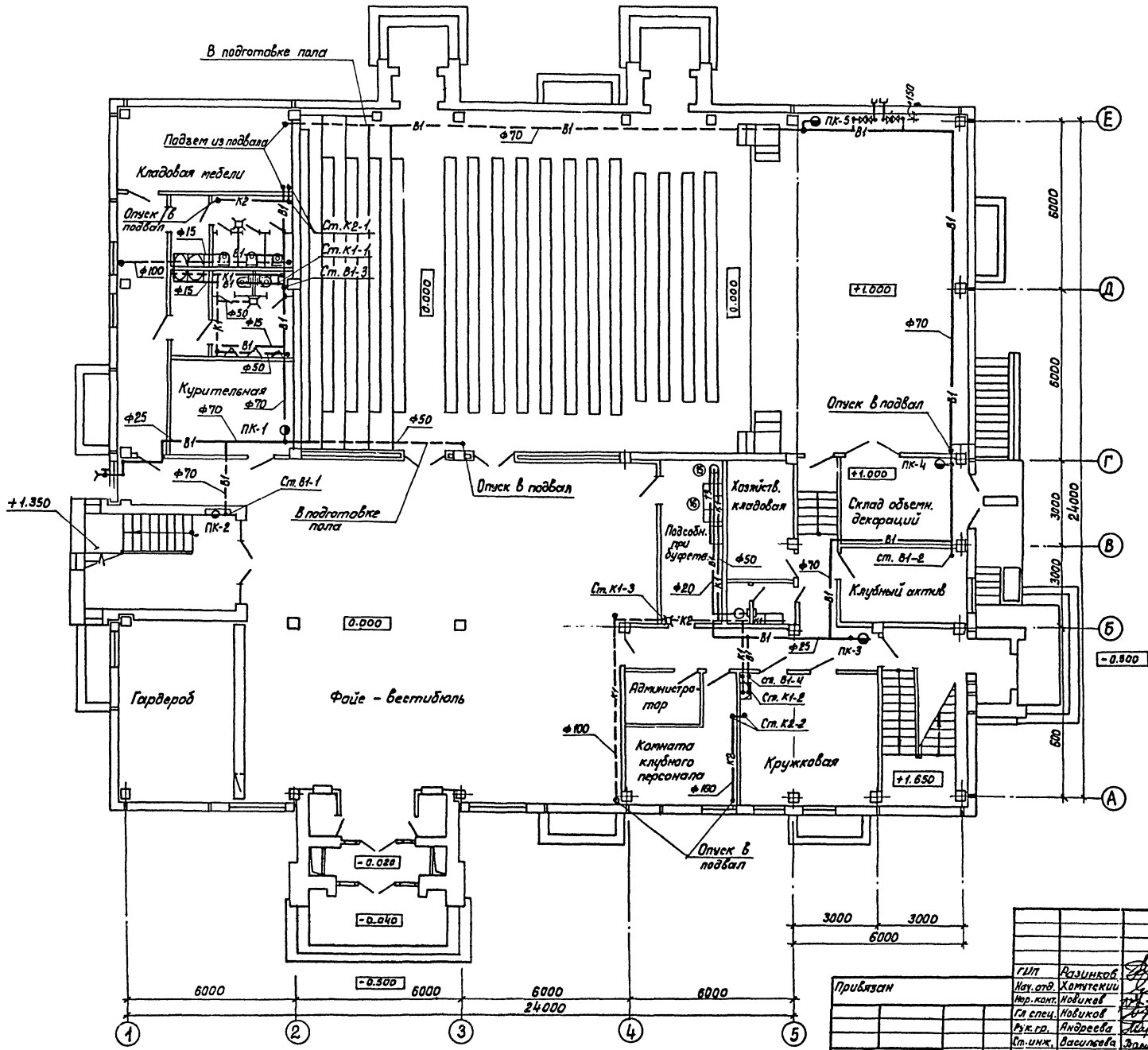

Согласовано			
Нач. АМ-1	Игнатов		
Нач. ЭТО	Несвит		
Нач. МТО	Бунич		
Инв. № подл.	Подпись и дата	Взам. инв. №	

Привязан	ГИП	Разинков	
	Нач. отд.	Хомутский	
	Нор. конт.	Новиков	
	Гл. спец.	Новиков	
	Рук. гр.	Андреева	
	Ст. инж.	Васильева	
Инв. №			

264-12-25786 ВК1

Клуб на 375 посетителей (зал на 300 мест) Вариант с подвалом

План на отм. 0.000

Стадия	Лист	Листов
Р	2	

Министерство культуры СССР ЛФ ГИПРОТЕАТР

Копировал: Рулькова 1861-02 Формат: А2

Альбом 1 часть 2

Типовой проект

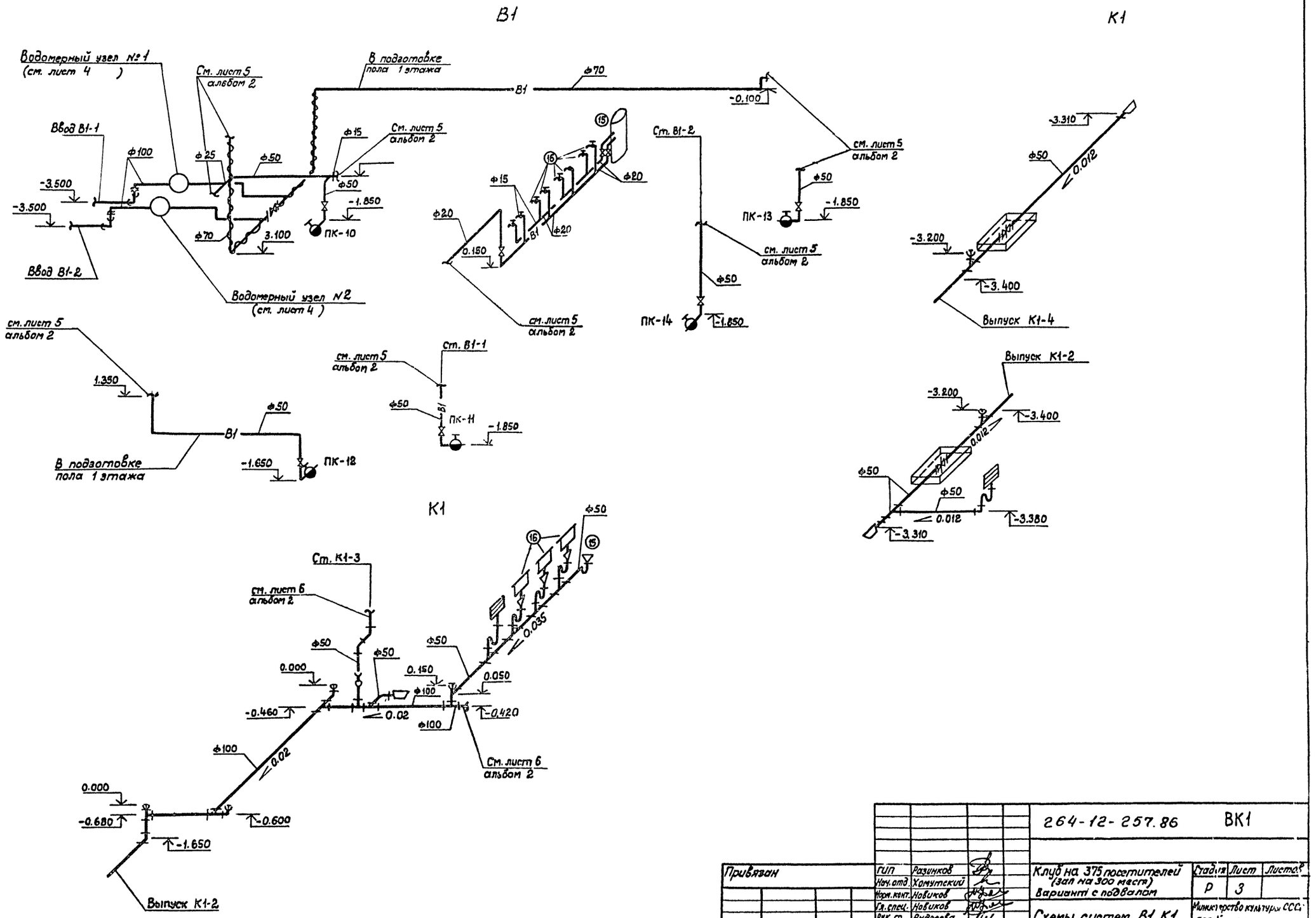

Инв. № подл. | Подпись и дата | Взам. инв. №

Привязан				264-12-257.86 ВК1	
	ГИП	Разинков		Клуб на 375 посетителей (зал на 300 мест) Вариант с подвалом	Стадия Р; Лист 3; Листов
	Нач. отд.	Хамутский			
	Норм. конт.	Новиков			
	Гл. спец.	Новиков		Схемы систем В1, К1	Министерство культуры СССР Мосгипротеатр
	Рук. гр.	Андреева			
Инв. №	Ст. инж.	Васильева			

Копировал: Рулькова 1861-02 Формат А2

Альбом 1 часть 2

Типовой проект

Разрез 1-1

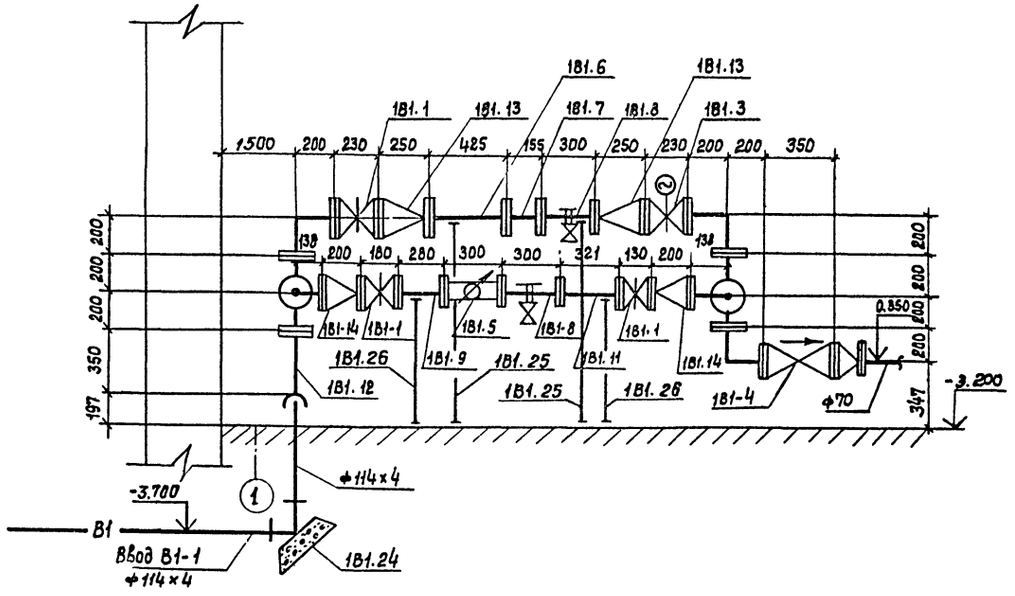

План

М1:50

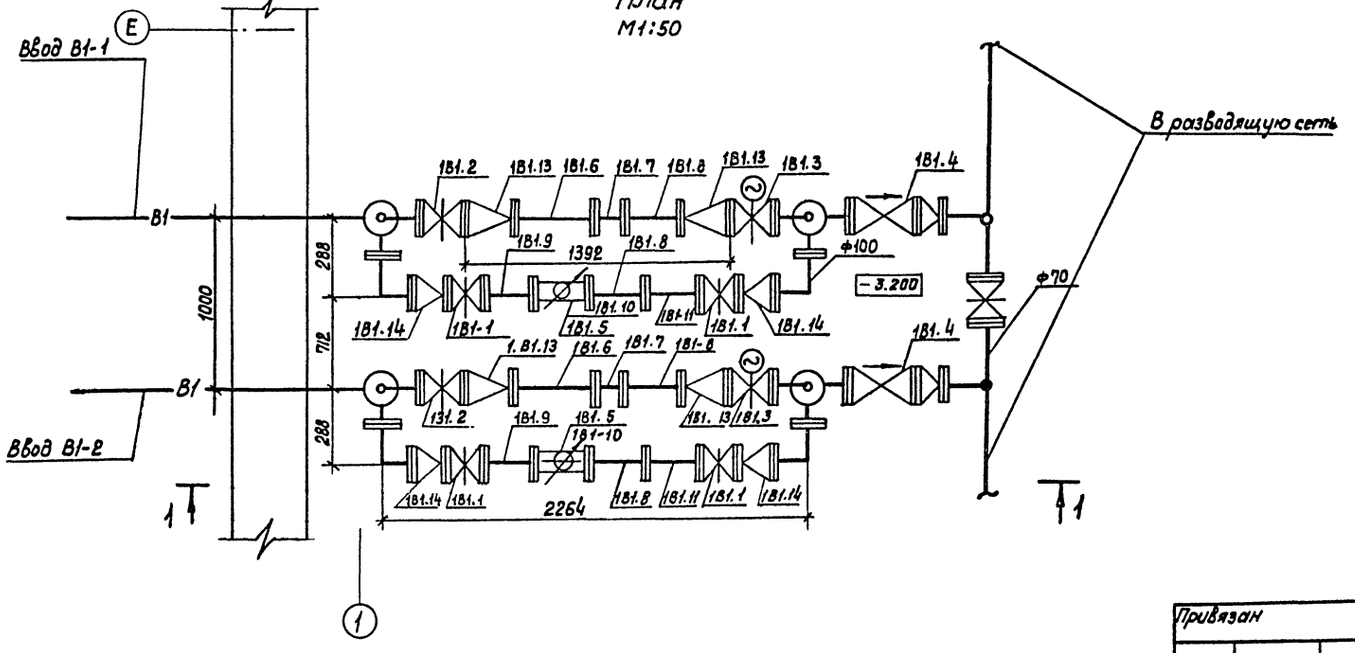

Марка поз.	Обозначение	Наименование	Кол.	Масса ед. кг.	Примечание
1В1.1	Каталог ЦКБА	Задвижка параллельная с выдвижным шпинделем фланцевая 30ч6бр ф50	4		
1В1.2		ф100	2		
1В1.3	Каталог ЦКБА	Задвижка параллельная с выдвижным шпинделем фланцевая 30ч6бр эл. двигатель АОЛ-11-2 ФЗ эл. привод ВТА009, N=0,18 кВт. ф100	2		
1В1.4	Каталог ЦКБА	Клапан обратный поворотный 19ч16бр ф100	2		
1В1.5		Счетчик ВКМС-32	2		
1В1.6		Патрубок до счетчика ПДС-2 ф50, ℓ=425	2		
1В1.7		Патрубок вместо счетчика ПВС-2 ф50, ℓ=155	2		
1В1.8		Патрубок после счетчика ППС-1 ф50, ℓ=300	4		
1В1.9		Патрубок до счетчика ПДС-1 ф50 ℓ=280	2		
1В1.10		Патрубок вместо счетчика ПВС-1 ф50, ℓ=300	2		
1В1.11		Второй патрубок после счетчика ППС-1 ф50 ℓ=321	2		
1В1.12	гост 5525-61 **	Патрубок ПФР ф100, ℓ=350	2		
1В1.13	гост 5525-61 **	Переход Хф 100х50, ℓ=250	4		
1В1.14		Хф 65х50, ℓ=200	4		
1В1.15	гост 5525-61 **	Колено Уф ф100	6		
1В1.16		Уф ф65	4		
1В1.17	гост 5525-61 **	Тройник Тф ф100х65	4		
1В1.18	гост 8625-77 *Е	Манометр ОБМ-100-10	2		
1В1.19		Штуцер 1/2"-50 3К4-48-70	2		
1В1.20	Каталог ЦКБА	Кран трехходовой для манометра 14м1ф15	2		
1В1.21	Каталог ЦКБА	Кран пробно-спускной П337016 ф15	2		
1В1.22		Стяжка ф100	2		
1В1.23		Отвод штампованный из углеродистой стали 90° ф100	4		
1В1.24		Упор УГ-90-150/6	2		
1В1.25	т.п. 59-8	Опора марки ОП-1 Н=1100	4		
1В1.26	т.п. 59-8	Опора марки ОП-1 Н=600	4		

Привязан	ГИП	Разинков	264-12-25786 ВК1		
	Нач. отд.	Хамутский			
	Нач. уч.	Новиков			
	Гл. спец.	Новиков	Клуб на 375 посетителей (зал на 300 мест) Вариант с подвалом.	Стадия: Р	Лист: 4
	Рук. гр.	Андреева			Листов:
Инв. №	Спец.	Васильева	Водомерный узел	Министерство культуры СССР ЛФ Гипратеатр	

Инв. № подл. | Подпись и дата | Взамен инв. №

Ведомость рабочих чертежей основного комплекта марки ЭС1

Лист	Наименование	Примечание
1	Общие данные	
2	Вводно-распределительное устройство (ВРУ) ~380/220В. Схема электрическая принципиальная	

Ведомость основных комплектов рабочих чертежей

Обозначение	Наименование	Примечание
АС	Архитектурно-строительные чертежи	
ТХ	Технология	
ОВ	Отопление и вентиляция	
ВК	Водопровод и канализация	
ЭС	Электроснабжение	
ЭМ	Силовое электрооборудование	
ЭО	Освещение здания	
АСУ	Автоматизация сантехустройств	
СС	Связь и сигнализация	

Ведомость ссылочных и прилагаемых документов

Обозначение	Наименование	Примечание
	Ссылочные документы	
5.407-11	Заземление и зануление электроустановок	
5.407-42	Установка щитов низковольтных комплектных устройств в шкафах высотой 2200мм	
	Прилагаемые документы	
ЭС1.СО	Спецификация оборудования поставляемого заказчиком	

Общие указания

Чертежи данного комплекта рассматривать совместно с комплектами марки ЭС, ЭМ, приложенными в альбоме 3, часть 1.

При применении варианта с подвалом лист 2 марки ЭС альбома 3, части 1 заменяется листом 2 марки ЭС1 данного комплекта.

Расчет электрических нагрузок

Наименование щитов распределительных пунктов и электроприемников	Кол-во всех	Кол-во резерв.	Установ. мощн. кВт всех	Установ. мощн. кВт резерв.	Расчетные коэффициенты спроса	Расчетные коэффициенты мощн.	Потребляемая мощность кВт	Потребляемая мощность кВар	Потребляемая мощность кВА	Расчетн. ток, А
1 секция										
Освещение эстрады			90,0		0,5	1	45,0	—		
Освещение дежурное и аварийное			13,3		1	0,98	13,3	2,5		
Аппаратура сигнализации и связи			0,05		1	1	0,05	—		
Электрозадвижки			0,18		1	0,8	0,18	0,14		
Электроприемник нагревательный	1		12,0		1	1	12,0	—		
Электродвигатели калориферных агрегатов	2		0,75		1	0,8	0,75	0,56		
Электродвигатель вентилятора В4	1		0,27		1	0,8	0,27	0,2		
Кино и звукотехническая аппаратура			8,5		0,62	0,66	5,3	6,1		
Итого на 1 секции	4		125,0			0,99	76,85	9,5	77,6	118
2 секция										
Освещение зрительного зала			28,0		1	1	28,0	—		
Рабочее освещение эстрады			3,0		1	1	3,0	—		
Освещение здания			32,5		1	0,97	32,5	8,1		
Электродвигатели вентиляторов	10		15,8		0,8	0,8	12,6	9,45		
Электродвигатель лебедки	1		0,6		1	0,8	0,6	0,45		
Нагреватель клапана	3		6,8		—	—	—	—		
Итого на 2 секции	14		86,7			0,97	76,7	18,0	79	120
Общая нагрузка на 1 и 2 секции с учетом несовпадения максимумов К=0,9			211,7			0,98	138,2	24,7	141	214

Типовой проект разработан в соответствии с действующими нормами и правилами и предусматривает мероприятия, обеспечивающие взрывную, взрывопожарную и пожарную безопасность при эксплуатации здания

Главный инженер проекта Разинков

Главный инженер (архитектор) проекта привязывающей организации

Привязан

Инв.№

264-12-257.86 ЭС1

ГИП	Разинкав			Клуб на 375 посетителей /зал на 300 мест/ Вариант с подвалом	Стадия	Лист	Листов
Нач.отд.	Несвит		01.86		Р	1	2
Н.контр.	Яковлев		01.86				
Гл.спец.	Яковлев		01.86	Общие данные	Министерство культуры СССР ЛФ ГИПРОТЕАТР		
Ст.инж.	Волкова						

Копировал: Иванова 1861-02 Формат А2

Инв.№подл. | Подпись и дата | Взам.инв.№

Альбом 1 Часть 2

Типовой проект

| | | |

Альбом 1 Часть 2

Типовой проект

Ведомость рабочих чертежей основного комплекта марки ЭМ1

Лист	Наименование	Примечание
1	Общие данные	
2	Электрооборудование буфета	
	Схема распределительной сети	
	Фрагмент 2 отм. 0.000	
3	Схема электрическая распределительной	
	сети щита СЩВ-3.	
4	План на отм. −3.200. Схема электрическая	
	расположения	

Ведомость ссылочных и прилагаемых документов

Обозначение	Наименование	Примечание
	Ссылочные документы	
5.407-11	Заземление и зануление	
	электроустановок	
5.407-23	Прокладка проводов в винипла-	
	стовых трубах в производствен-	
	ных помещениях	
5.407-54	Установка одиночных магнит-	
	ных пускателей серии ПМЛ	
	Прилагаемые документы	
ЭМ1.СО	Спецификация оборудования	
	поставляемого заказчиком	
ЭМ1.СО	Спецификации оборудования	
	поставляемого подрядчиком	

Общие указания

Чертежи данного комплекта рассматривать совместно с комплектными марками ЭС, ЭМ, приложенными в альбоме 3, часть 1.
При применении варианта с подвалом лист 2 марки ЭМ альбома 3, части 1 заменяется листом 2 марки ЭМ1 данного комплекта.

Типовой проект разработан в соответствии с действующими нормами и правилами и предусматривает мероприятия, обеспечивающие взрывную, взрывопожарную и пожарную безопасность при эксплуатации здания.

Главный инженер проекта Разинков

Главный инженер (архитектор) проекта привязывающей организации

Инв. № подл. | Подпись и дата | Взам. инв. №

Привязан

Инв. №

264-12-257.86 ЭМ1

ГИП	Разинков			Клуб на 375 посетителей /зал на 300 мест/ Вариант с подвалом	Стадия	Лист	Листов
Нач.отд.	Несбит		01.86		Р	1	4
Н.контр.	Яковлев		01.86				
Гл.спец.	Яковлев		01.86	Общие данные	Министерство культуры СССР ЛФ ГИПРОТЕАТР		
Ст.инж.	Волкова						

Копировал: Иванова 1861-02 Формат А2

Альбом 1 Часть 2

Типовой проект

От щита ШР1 см. л. Э1-2

		Мэм 15	Мэм 14	
Аппарат управления и защита	Маркировка	15QF	11QF	
	Тип	АП50Б-3МТ	АП50Б-3МТ	
	Iн	50	50	
	Iрасц.	25	10	
Распределительная сеть	Марка, сечение провода, кабеля	АПВ 4(1х4)+1х2,5	АПВ 4(1х2,5)	АПВ 2(1х2,5)
	Марка, диаметр трубы	ПВХ25	ПВХ25	ПВХ25
	Маркировка сети	15С-1	8С-1	11С-1
	Длина участка сети, м	10	5	10
Электроприемник	Условное обозначение			
	№ по плану	15	8	11
	Тип	КН9-100Б	„Таир-10Б"	ШХ-0,4М
	Номинальная мощность, кВт	12,0	0,5	0,25
	Ток, А: Номинальный	18,7	1,6	3,0
	Ток, А: Пусковой	—	7,8	15,9
	Наименование механизма по технологическому плану	Кипятильник электрический	Прилавок-витрина	Шкаф холодильный

Фрагмент 2

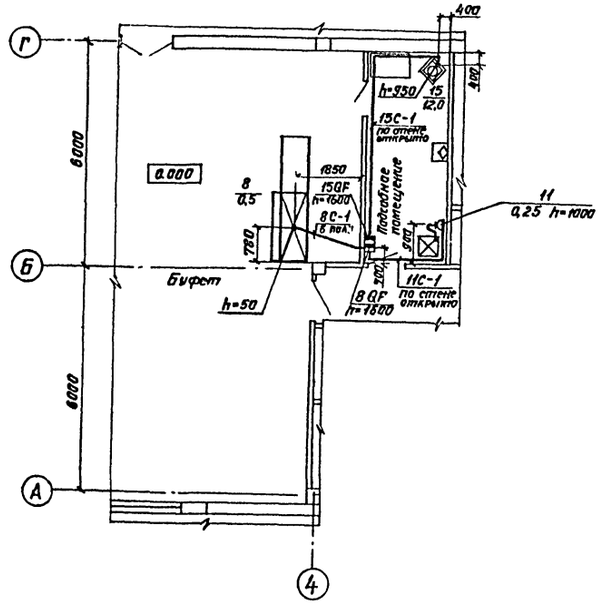

Эл. сети на отрезке от конца трубы до вводной коробки эл. приемники прокладываются в гибком вводе К1082У3.

Согласовано	Нач. МТО	Бунич			
Инв. № подл.	Подпись и дата	Взам. инв. №			

Привязан	ГИП	Разинков		264-12-257.86	ЭМ1
	Нач отд.	Неевит	01.86	Клуб на 375 посетителей (зал на 300 мест) Вариант с подвалом	Стадия: Р; Лист: 2; Листов:
	Н. контр.	Яковлев	01.86		
	Гл. спец.	Яковлев	01.86	Электрооборудование буфета. Схема распределительной сети. Фрагмент 2 отм 0.000	Министерство культуры СССР ЛФ ГИПРОТЕАТР
	Ст. инж.	Волкова			
ЦНВ №					

Копировал: Иванова 1861-02 Формат А2

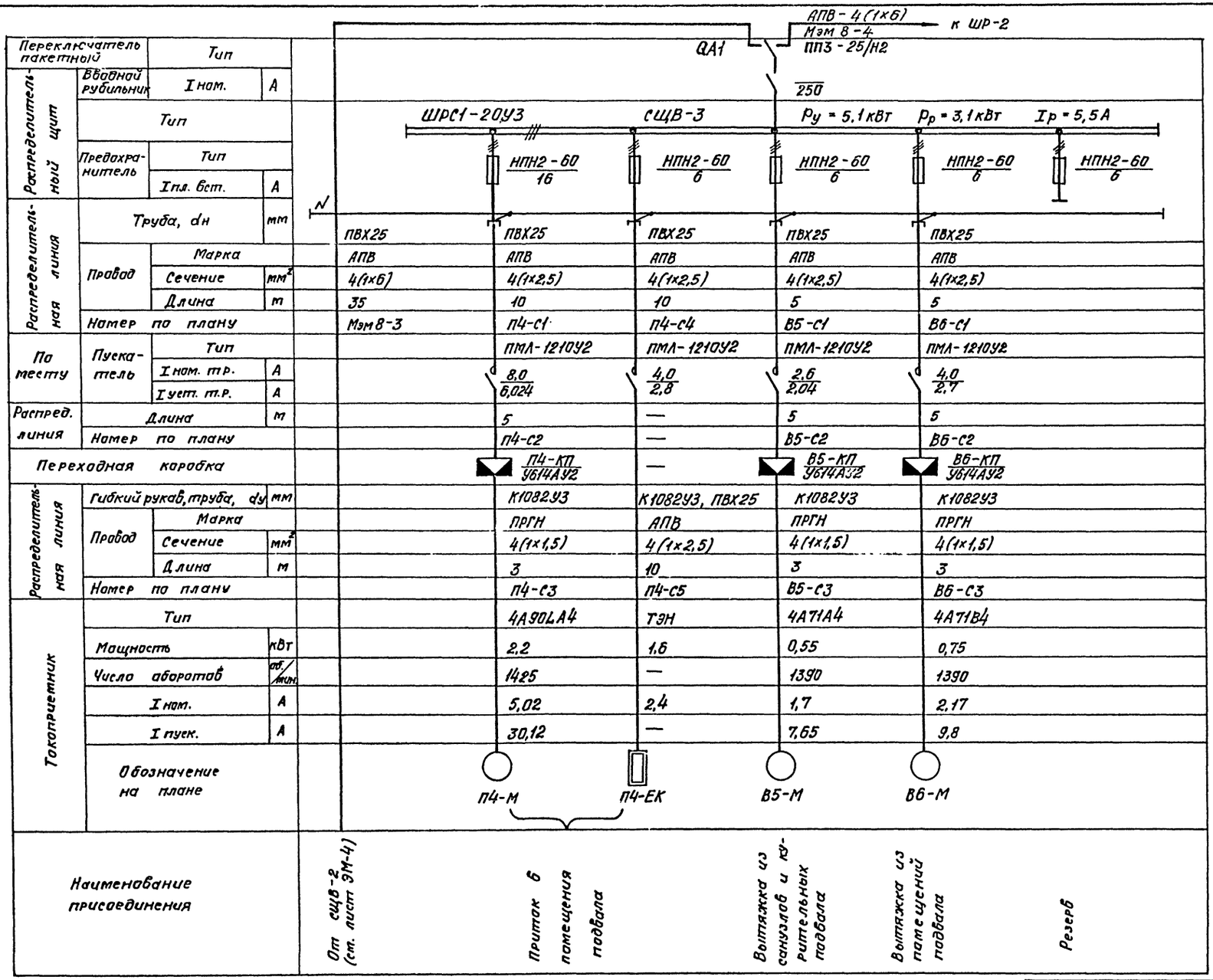

Переключатель пакетный	Тип						
Распределительный щит	Вводной рубильник	Iном.	А				
	Тип						
	Предохранитель	Тип					
		Iпл. вст.	А				
Распределительная линия	Труба, dн		мм				
	Провод	Марка					
		Сечение	мм²				
		Длина	м				
	Нагер по плану						
По месту	Пускатель	Тип					
		Iном. тр.	А				
		Iуст. т.р.	А				
Распред. линия	Длина		м				
	Нагер по плану						
Переходная коробка							
Распределительная линия	Гибкий рукав, труба, dy		мм				
	Провод	Марка					
		Сечение	мм²				
		Длина	м				
	Нагер по плану						
Токоприемник	Тип						
	Мощность		кВт				
	Число оборотов		об./мин.				
	Iном.		А				
	Iпуск.		А				
	Обозначение на плане						
Наименование присоединения				От СЩВ-2 (ст. лист ЭМ-4)	Приток в помещения подвала	Вытяжка из санузлов и кладовых подвала	Вытяжка из помещений подвала

Альбом 1 Часть 2

Типовой проект

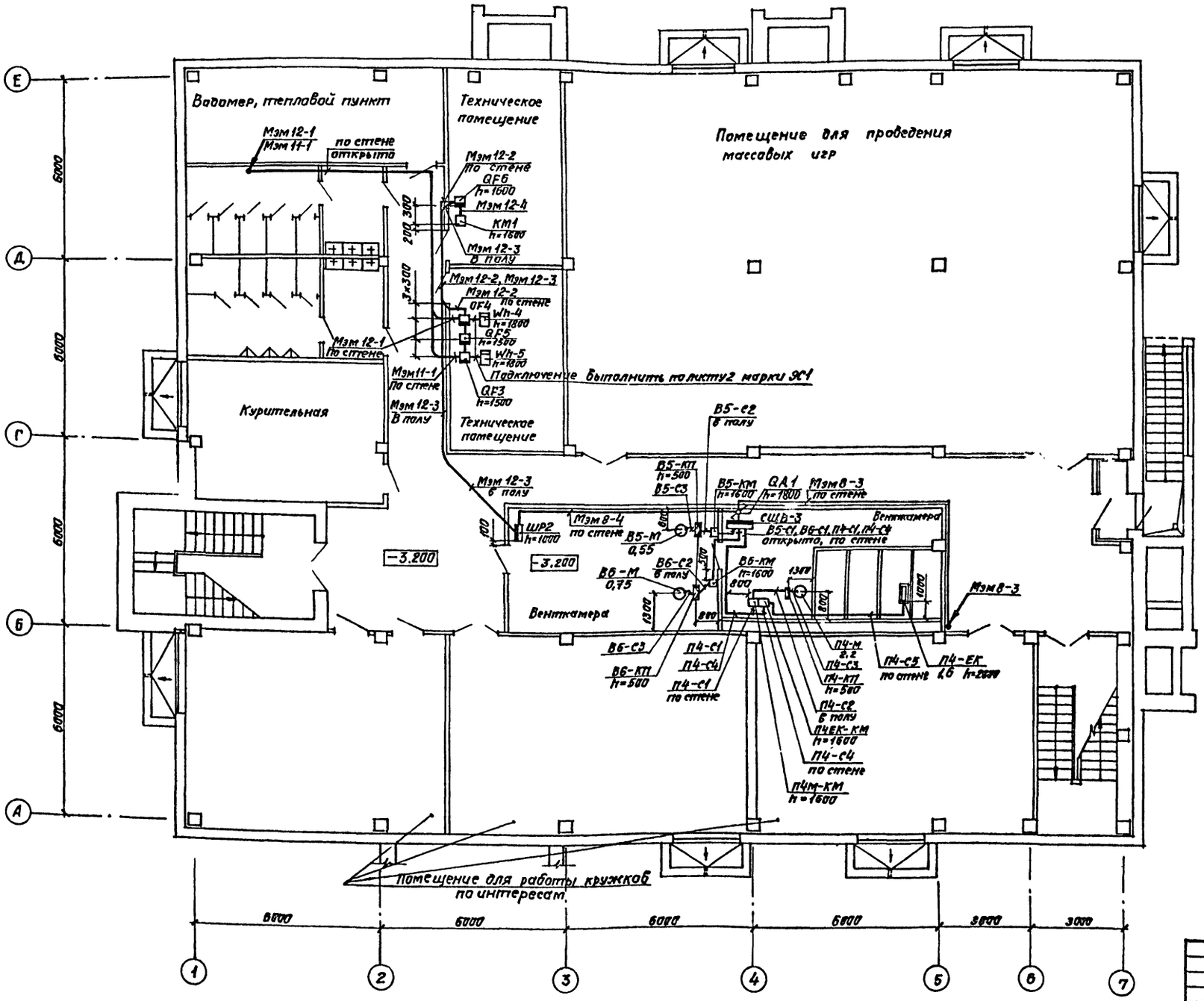

Коробка переходная устанавливается на стойке К305.

Согласовано						
Нач. СТО	Максимова					
Взам. инв. №						
Подпись и дата						
Инв. № подл.						

				264-12-257.86		ЭМ1	
Привязан	ГИП	Разинков		Клуб на 375 посетителей (зал на 300 мест) Вариант с подвалом	Стадия	Лист	Листов
	Нач. отд.	Несвит	01.86		Р	4	
	Н. контр.	Яковлев	01.86				
	Гл. спец.	Яковлев	01.86	План на отм. -3.200. Схема электрическая расположения	Министерство культуры СССР ЛФ ГИПРОТЕАТР		
Инв. №	Ст. инж.	Волкова					

Копировал: Иванова 1861-02 Формат А2

Альбом 1, часть 2

Типовой проект

Ведомость рабочих чертежей основного комплекта марки ЭО

Лист	Наименование	Примечание
1.	Общие данные	
2.	Групповые сети. План на отм. −3.200.	
	Схема электрическая расположения.	
3.	Групповые сети. План на отм. 0.000.	
	Схема электрическая расположения.	

Ведомость ссылочных и прилагаемых документов

Обозначение	Наименование	Примечание
	Ссылочные документы	
5.407-23	Прокладка винипластовых труб в непожароопасных и невзрывоопасных помещениях	
	Прилагаемые документы	
ЭО 1.СО	Спецификация оборудования, поставляемого заказчиком.	
ЭО.1.СО	Спецификация оборудования, поставляемого подрядчиком.	

Общие указания.

Чертежи данного комплекта рассматривать совместно с комплектом марки ЭО, приложенным в альбоме 3 часть 1.

Типовой проект разработан в соответствии с действующими нормами и правилами и предусматривает мероприятия, обеспечивающие взрывную, взрывопожарную и пожарную безопасность при эксплуатации здания.

Главный инженер проекта Разинков
Главный инженер /архитектор/ проекта привязывающей организации

Инв. № подл. | Подпись и дата | Взам. инв. №

Привязан

Инв. №

264-12-25786 ЭО1

ГИП	Разинков		Клуб на 375 посетителей /зал на 300 мест/
Нач. ЭТО	Невзит		
Н. контр.	Карасев		
Рук. гр.	Карасев		Общие данные
Вед. инж.	Головко		

стадия	лист	листов
Р	1	3

Министерство культуры СССР
ЛФ ГИПРОТЕАТР

Копировал: Рулькова

1861-02

Формат А2

Альбом 1 часть 2

Типовой проект

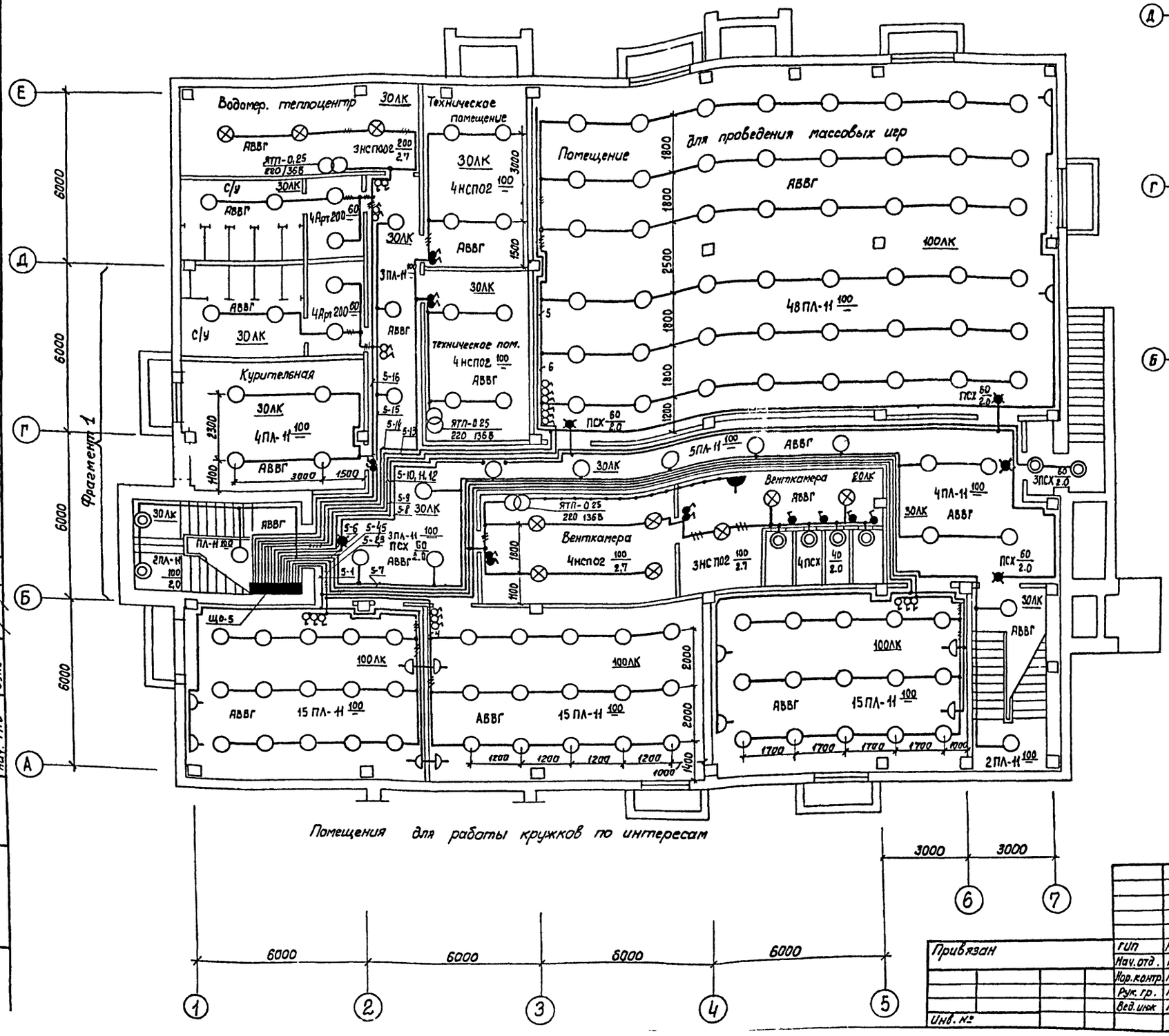

Фрагмент 1

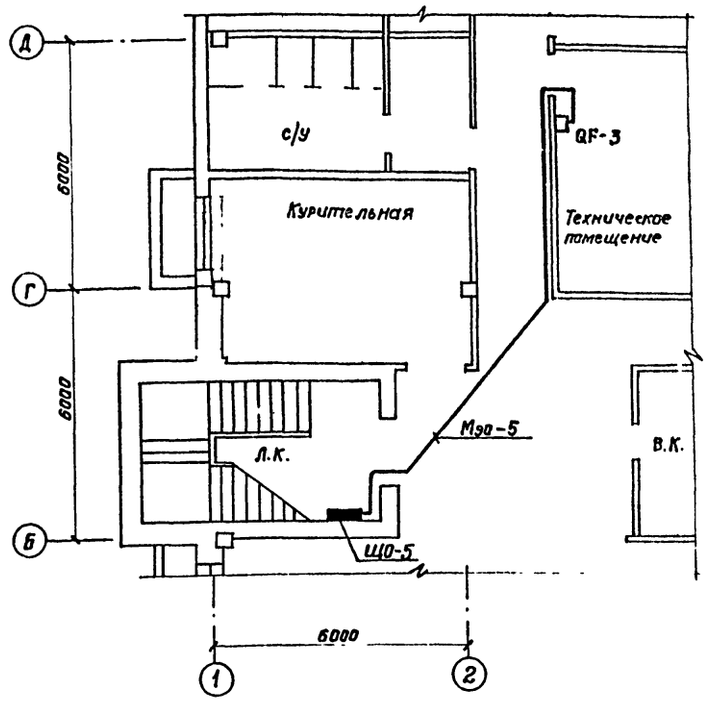

1. Пояснения к проекту - черт. ЭО-1.
2. Условные обозначения - черт. ЭО-2.

Альбом 3, часть 1

Согласовано			
Нач. АМ-1	Игнатов		
Нач. СТО	Хомутский		
Нач. МТО	Бунит		
Взам. инв. №			
Подпись и дата			
Инв. № подл.			

Привязан	ГИП	Разинков	
	Нач. отд.	Несвит	
	Нор. контр.	Карасев	
	Рук. гр.	Карасев	
	Вед. инж.	Головко	
Инв. №			

264-12-257.86 ЭО1

Клуб на 375 посетителей (зал на 300 мест) вариант с подвалом

Стадия	Лист	Листов
Р	2	

питающие сети. Групповые сети план на отм. -3.200. Схема электрическая расположения

Министерство культуры СССР ЛФ ГИПРОТЕАТР

Альбом 1 Часть 2

Типовой проект

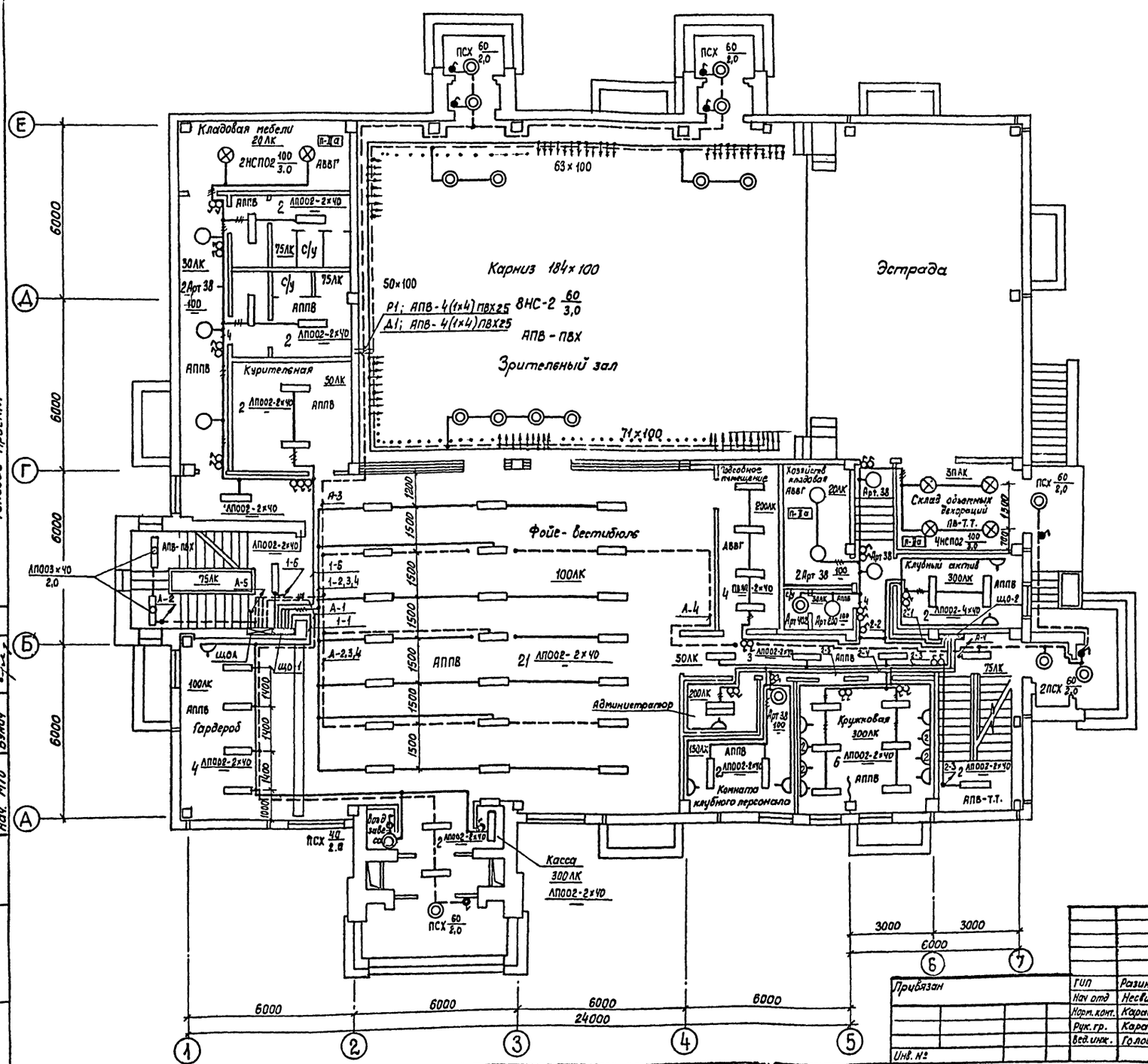

1. Пояснения к проекту - черт. ЭО-1
2. Условные обозначения - черт. ЭО-2
3. Принципиальная схема управления рабочим и дежурным освещения зрительного зала - черт. ЭО-5

Альбом 3, часть 1

Согласовано

Нач. АН-1	Игнатов	
Нач. СТО	Хомутский	
Нач. МТО	Бунич	

Взам. инв. №

Подпись и дата

Инв. № подл.

Привязан	ГИП	Разинков	
	Нач отд	Несвит	
	Норм. конт.	Карасев	
	Рук. гр.	Карасев	
	Вед. инж.	Головко	
Инв. №			

264-12-257.86 ЭО1

Клуб на 375 посетителей (зал на 300 мест) вариант с подвалом

Стадия	Лист	Листов
Р	3	

Групповые сети. План на отм. 0.000. Схема электрическая расположения

Министерство культ. и СССР ЛФГИПРОТЕАТР

Копировал: Рулькова 1861-02 Формат: А2

Типовой проект

Альбом 1, часть 2

Ведомость рабочих чертежей основного комплекта марки АСУ

Лист	Наименование	Примечание
1	Общие данные	
2.	Электрооборудование водяного пожаротушения	
	Схема электрическая подключений	
	Электрооборудование водяного пожаротушения	
	и вентсистем	
3.	План на отметке -3.200. Схема электрическая	
	расположения	
4.	План на отметке 0.000. Схема электрическая	
	расположения	
5.	Электрооборудование вентсистем.	
	Венткамера на отметке -3.200. Схема	
	электрическая расположения.	

Ведомость ссылочных и прилагаемых документов

Обозначение	Наименование	Примечание
	Ссылочные документы	
ОСТ 3613-76	Щиты и пульты систем ав-	
	томатизации технологичес-	
	ких процессов	
5. 904-2	Автоматизация приточных	
	систем	
5. 407-22	Рабочие чертежи узлов и деталей	
	проводок в стальных трубах для	
	помещений с нормальной средой	
5. 407-23	Прокладка винипластовых труб	
	в непожароопасных и невзрыво-	
	опасных помещениях	
	Прилагаемые документы	
АСУ-1.СО	Спецификация оборудования,	
	поставляемого заказчиком.	
АСУ-1.СО	Спецификация оборудования	
	поставляемого подрядчиком	

Общие указания

Чертежи данного комплекта рассматривать совместно с комплектом марки АСУ, приложенным в альбоме 3, часть 1.

При применении варианта с подвалом листы NN 24,25 Марки АСУ из альбома 3, часть 1.

Заменяются соответственно листами NN 2,4 марки АСУ-1 данного комплекта.

При наличии подвала проектом дополнительно предусматривается установка приточной системы П4 и вытяжных систем В5, В6. Описание работы схем управления системами П4, В5, В6 аналогично описанию работы для систем П2 (П-3) и В-1 (В-2, В-3) соответственно (см. лист 1 марки АСУ альбом 3, часть 1).

Дистанционное управление и сигнализация нормальной работы для систем П4, В-5 и В-6 предусматривается из помещений подвала.

Типовой проект разработан в соответствии с действующими нормами и правилами и предусматривает мероприятия, обеспечивающие взрывную, взрывопожарную и пожарную безопасность при эксплуатации здания.

Главный инженер проекта Разинков

Главный инженер проекта привязывающей организации

Инв. № подл. | Подпись и дата | Взам. инв. №

Инв. №			
ГИП	Разинков		
Нач. отд.	Несвит		
Н. контр.	Зуляр		
Гл. спец.	Бохман		
Рук. гр.	Зуляр		
Инж.	Шманцарь		

Привязан

264-12-257.86 АСУ.1

Клуб на 375 посетителей /зал на 300 мест/ Вариант с подвалом

стадия	лист	листов
Р	1	5

Общие данные

МИНИСТЕРСТВО КУЛЬТУРЫ СССР ЛФ ГИПРОТЕАТР

Копировал: Рулькова

1861-02

Формат: А2

Типовой проект Альбом 1 Часть 2

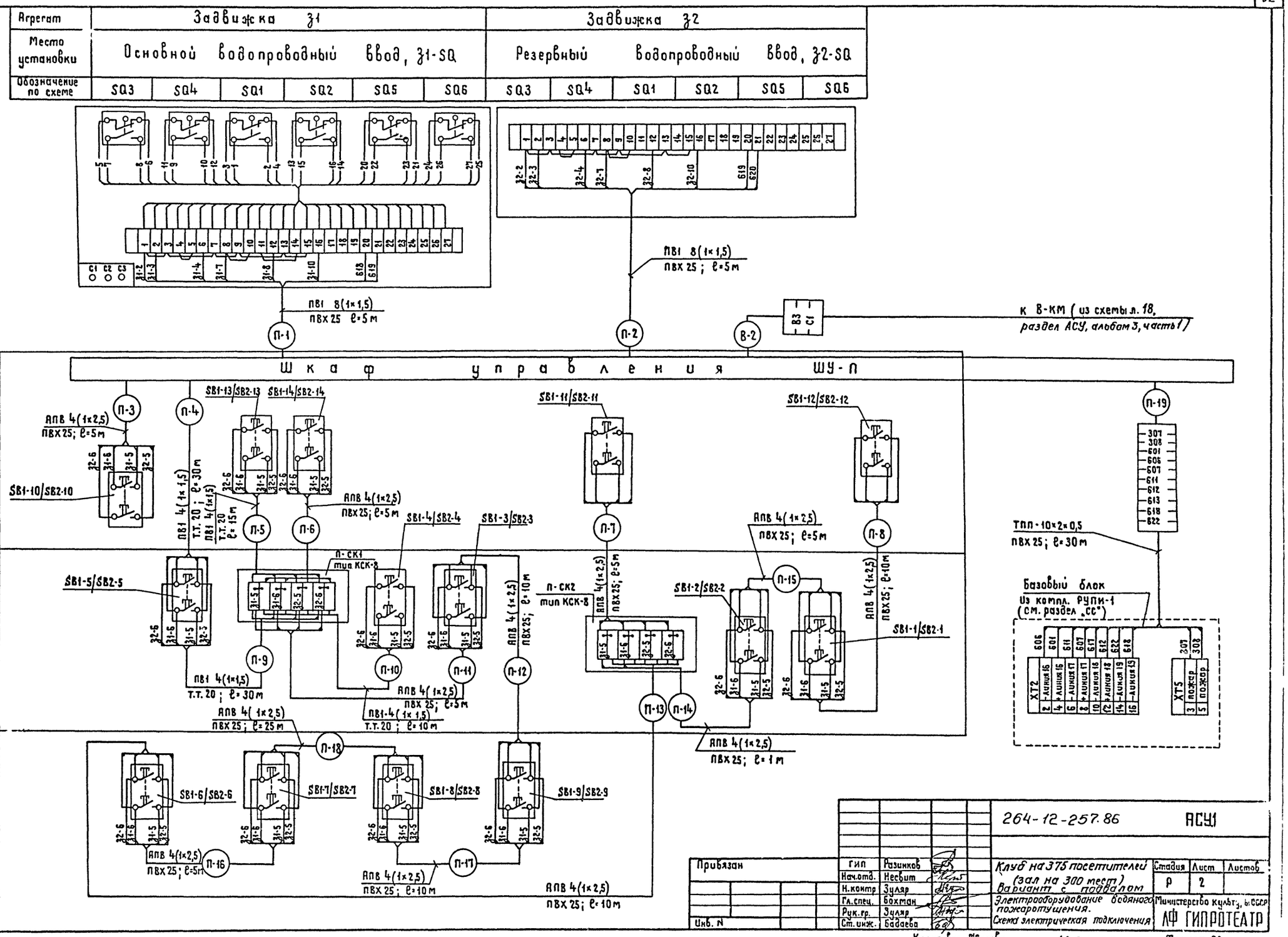

Инв. N подл.	Подпись и дата	Взам. инв. N			

Привязан	ГИП	Разинков		264-12-257.86	АСУ1
	Нач.отд.	Несвит			
	Н.контр	Зуляр		Клуб на 375 посетителей (зал на 300 мест) Вариант с подвалом	Стадия: Р; Лист: 2; Листов:
	Гл.спец.	Бохман		Электрооборудование водяного пожаротушения.	Министерство культуры СССР
	Рук.гр.	Зуляр		Схема электрическая подключения	ЛФ ГИПРОТЕАТР
Инв. N	Ст.инж.	Бадаева			

Копировал: Жукова 1861-02 Формат А2

Альбом 1, часть 2

Типовой проект

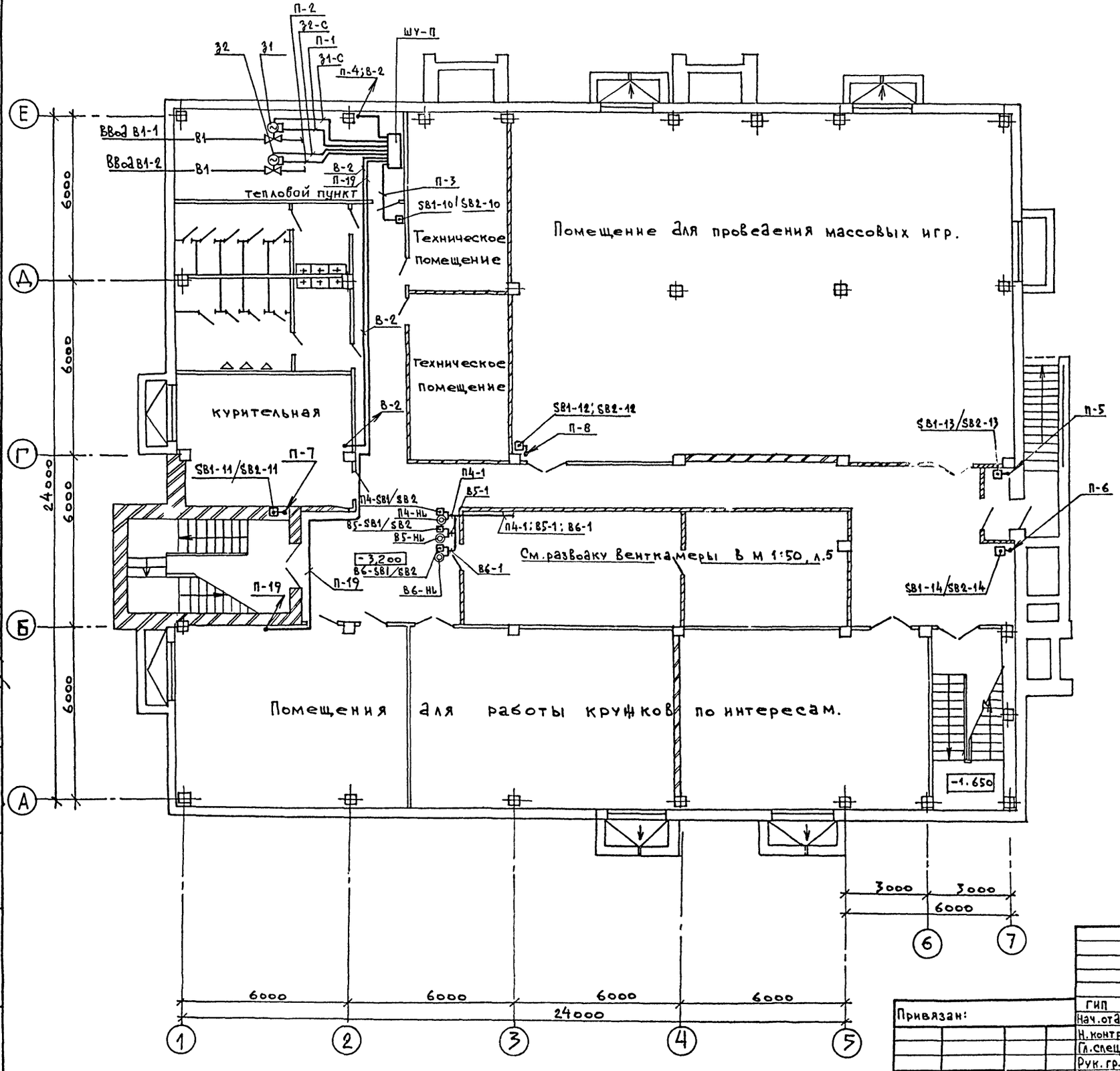

Согласовано:

Нач. АМ-1	Игнатов	
Нач. СТО	Комутский	
Нач. МТО	Бунич	

Инв. № подл. | Подпись и дата | Взам. инв. №

Привязан:

Инв. №

ГИП	Разников	
Нач. отд.	Несвит	
Н. контр.	Зуляр	
Гл. спец.	Бохман	
Рук. гр.	Зуляр	
Вед. инж.	Баданева	

264-12-257.86 АСУ.1

Клуб на 375 посетителей
/зал на 300 мест/
Вариант с подвалом

План на отм. -3.200
Схема электрическая расположения

Стадия	Лист	Листов
Р	3	

Министерство Культуры СССР
ЛФ ГИПРОТЕАТР

Альбом 1, часть 2

Типовой проект

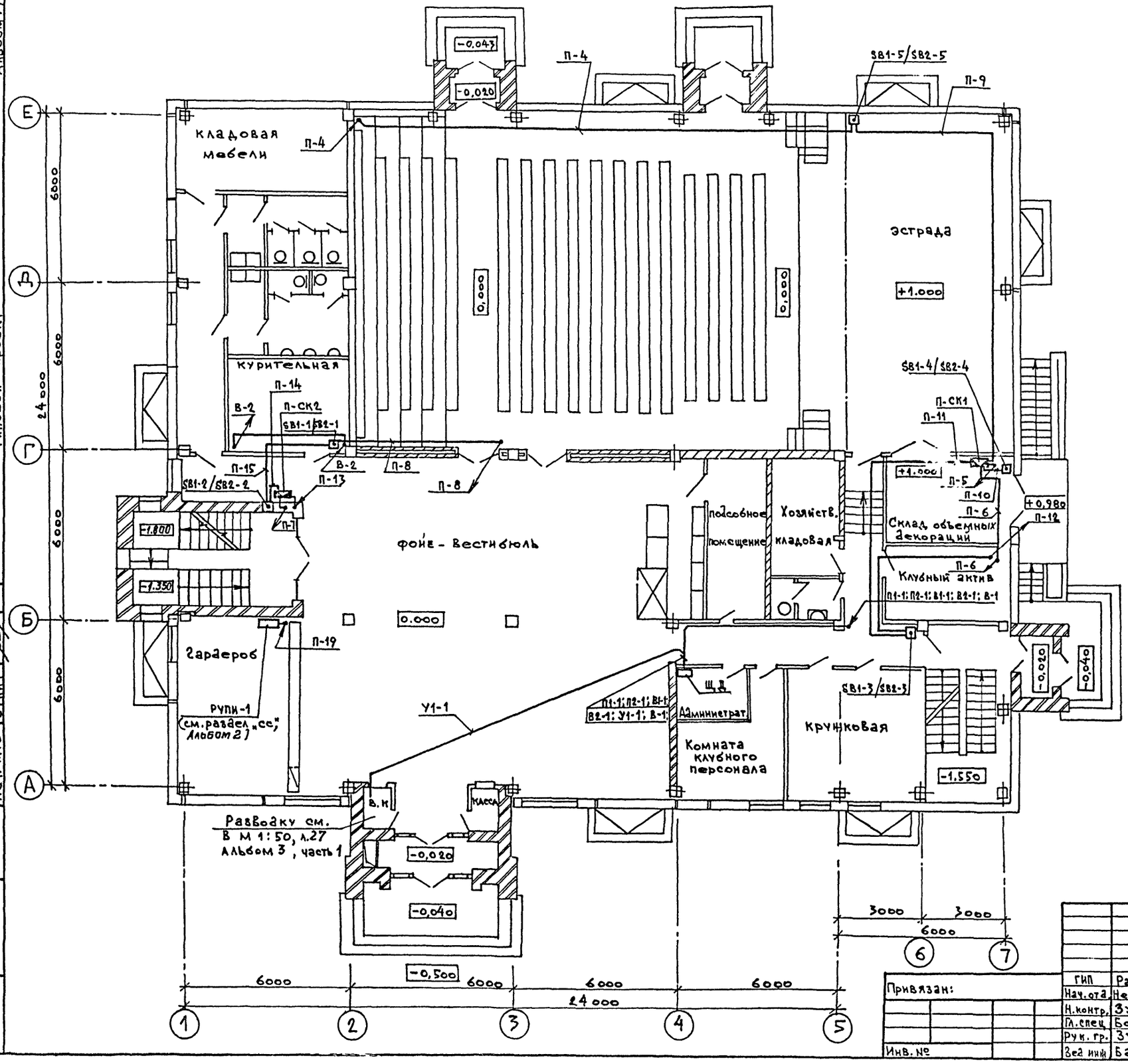

Схему электрическую расположения для плана на отм. +3,300 см. альбом 3, часть 1, лист 26

Согласовано:

Нач. АМ-1	Игнатов
Нач. СТО	Кожичкий
Нач. МТО	Бунич

Инв. № подл. | Подпись и дата | Взам. инв. № | Инв. № дубл. | Подпись и дата

ГИП	Разинков		264-12-257.86 АСУ.1
Нач. отд	Несвит		
Н. контр.	Зуляр		Клуб на 375 посетителей /зал на 300 мест/ вариант с подвалом
Гл. спец.	Бохман		Стадия: Р; Лист: 4; Листов:
Рук. гр.	Зуляр		План на отм. 0.000 Схема электрическая расположения
Зав. маст.	Бадаева		Министерство культуры СССР ЛФ ГИПРОТЕАТР

Привязан:

Инв. №

1861-02

Альбом 1, часть 2

Типовой проект

Фрагмент плана подвала м1:50

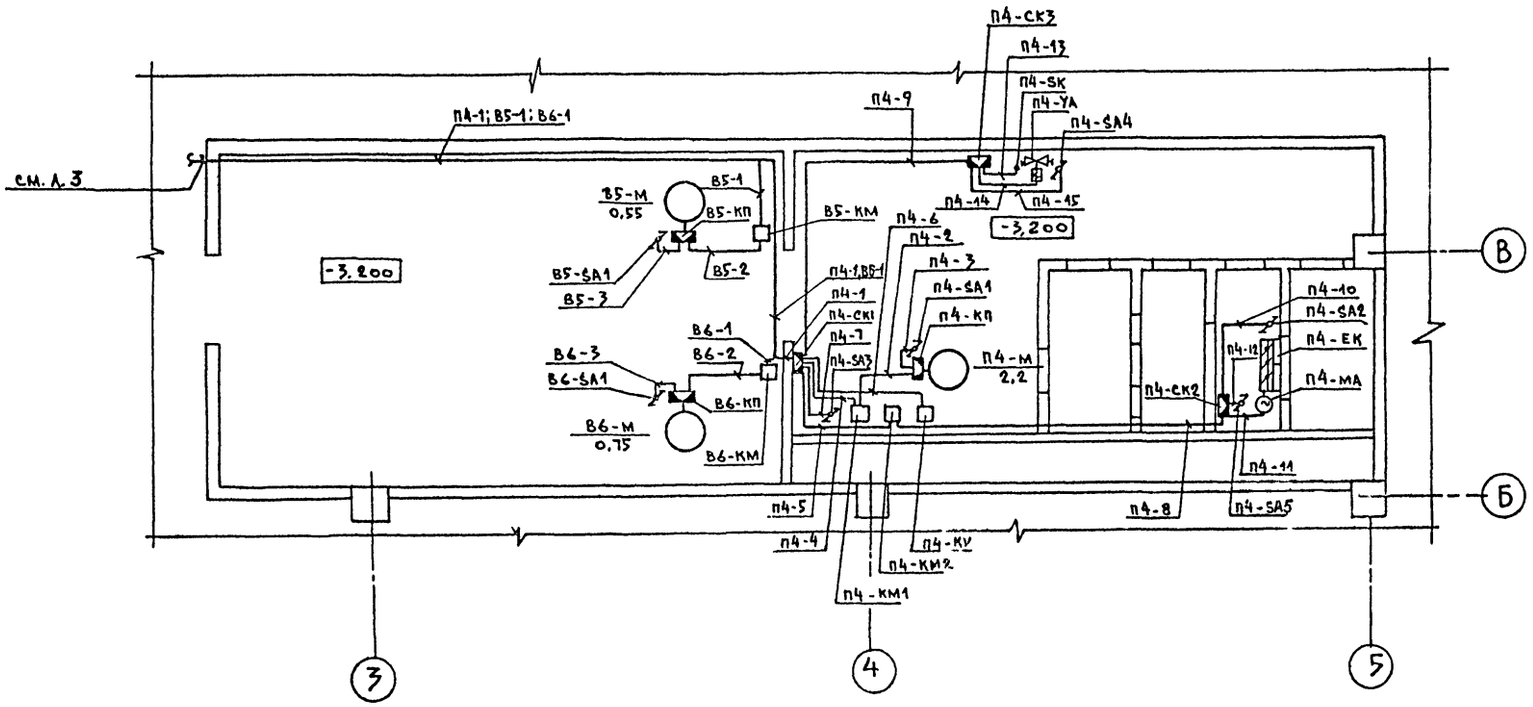

Условные обозначения

- — Соединительная коробка
- — Пускатель магнитный
- — Датчик, установленный по месту
- — Переключатель пакетный.
- — Исполнительный механизм
- — Соленоидный вентиль
- М / 0,75 — Электродвигатель (Номер по плану / мощность, квт)
- — Электронагреватель

Согласовано: Нач. АМ-1 Игнатов; Нач. СТО Комутский; Нач. МТО Бунич

Инв. № подл. | Подп. и дата | Взам. инв. №

Привязан:	ГИП	Разинков	264-12-257.86 АСУ.1
	Нач. отд.	Несвит	Клуб на 375 посетителей (зал на 300 мест) Вариант с подвалом
	Н. контр.	Зуляр	Стадия: Р; Лист: 5; Листов:
	Гл. спец.	Бохман	Электрооборудование вентсистем Венткамера на отм. -3,200. Схема электрическая расположения
Инв. №	Рук. гр.	Зуляр	Министерство культуры СССР ЛФ ГИПРОТЕАТР
	Вед. инж.	Баранова	

1861-02

Альбом 1. Часть 2

Типовой проект

Ведомость рабочих чертежей основного комплекта

Лист	Наименование	Примечание
1	Общие данные	
2	Расположение сетей связи и сигнализации на отм. -3.200, ±0.000	

Ведомость ссылочных и прилагаемых документов

Обозначение	Наименование	Примечание
	Ссылочные документы	
ТУ36-1728-81	Справочник. Электромонтажные устройства и изделия.	
РГО.218.044 ТУ	Каталог изделий промышленности средств связи.	
ШФ2.087 005 ТУ	Номенклатурный справочник	
Гост 5961-76	Громкоговорители абонентские	
Гост 8525-78*Е	Коробки телефонные распределительные	
Гост 8659-78*	Соединители для сети проводного вещания	
Гост 8734-75*	Трубы стальные бесшовные холоднодеформированные	
Гост 10040-75*Е	Коробки универсальные типа УК-2 для сети проводного вещания	
Гост 10254-75*Е	Провода трансляционные с пластмассовой изоляцией	
Гост 20575-75*Е	Провода телефонные распределительные однопарные	
	Прилагаемые документы	
СС СО1	Спецификация оборудования	на листах

Общие указания

Рабочая документация раздела „связь и сигнализация" предусматривает:

- Комплексную сеть, включающую линии пожарной сигнализации (шлейфы ПС-8... ПС10) и электрочасофикации;
- сеть проводного вещания.

Все сети проложить скрыто в винипластовых трубах, в пожароопасных помещениях - в стальных трубах.

Условные обозначения см. альбом 2 лист 1.

Абонентский список

№ п/п	Наименование помещений	Громкогов.	Электрочасы	Пожарн. сигнал. дымовой извещ.	Пожарн. сигнал. № шлейфа
	отм. -3,200				
1	Водомер, теплоцентр	1	1	2	8
2	Техническое помещение	1	1	2	8
3	Техническое помещение			2	8
4	Помещение для проведения массовых игр.	1	1	4	9
5	Помещения для работы кружков по интересам (3)	3	3	6	10
	Всего	6	6	16	-
	отм. 0.000				
1	Кладовая мебели			2	1

Комплексная телефонная сеть

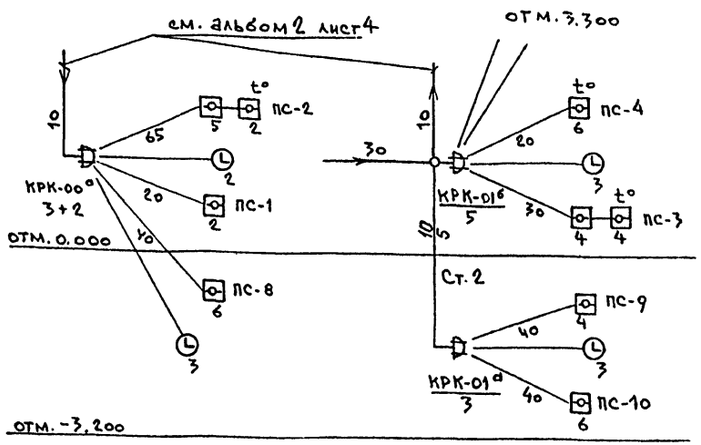

Расход кабеля, провода, м:

ТПП-10х2х0,4-5 ТРП-2х0,4-200

Сеть проводного вещания

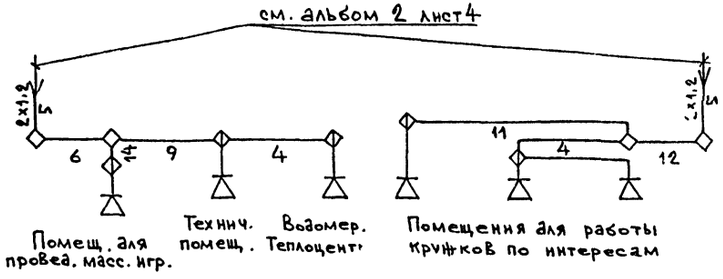

Расход провода, м:

ПТПЖ 2х1,2 -10

ПТПЖ 2х0,6 -70

Телефонизация от ГТС

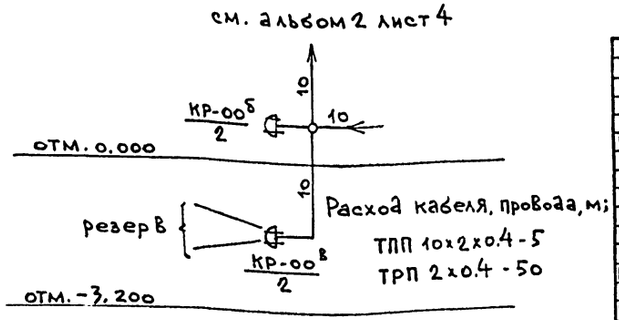

Расход кабеля, провода, м:

ТПП 10х2х0.4-5

ТРП 2х0.4-50

Типовой проект разработан в соответствии с действующими нормами и правилами и предусматривает мероприятия, обеспечивающие взрывную, взрывопожарную и пожарную безопасность при эксплуатации здания.

Главный инженер проекта Разинков

Главный инженер (Архитектор) проекта привязывающей организации

Инв. № подл. | Подпись и дата | Взам. инв. №

Привязан:

Инв. №

264-12-25786 СС1

ГИП	Разинков	
Нач. ота	Бунич	
Н. контр.	Мелехова	
Гл. спец.	Слуцкий	
Рук. гр.	Мелехова	
Чиженен	Зайцева	

Клуб на 375 посетителей / зал на 300 мест / Вариант с подвалом

Общие данные

Стадия	Лист	Листов
Р	1	2

Министерство Культуры СССР ЛФ ГИПРОТЕАТР

1861-02

Альбом 1. Часть 2.

Типовой проект

Водомер, теплоцентр
8/6
ПС-П20
ПС-Т14
8/4
ПС-8
РС-П20
Техническое помещение
С/У
С/У
Курительная
Техническое помещение
8/1
ПС-Т14
КС(2ТРП)-П20, РС-П20
Ст.1
РС
КС
-3,200
Венткамера
Венткамера
ПС-П20
Помещение для проведения массовых игр
9/4
ПС-9
9/1
ГТ
ПС-П20
КС(10х2)-П25
ГТ(10х2)-П25
РС-П20
КР-00 2
ГТ-П20
КС-П20, РС-П20, ГТ(2ТРП)-П20
Ст.2
КС-П20, РС-П20
КС-П20, РС-П20, ГТ-П20
РС-П20
КРК-01 3
ПС-П20
10/6
ПС-10
10/3
ПС-П20
10/1
РС-П20, ГТ-П20
ГТ
-1,650
Помещения для работы кружков по интересам
3000
3000
6000
6000
6000
6000
6000
24000
1
2
3
4
5
6
7
А
Б
В
Г
Д
Е

Фрагмент
отм. 0.000

Кладовая мебели 1/2
1/1
ПС-1
См. альбом 2 лист 5
Подсобное помещение
t°
3/5
Хозяйственная кладовая
см. альбом 2 лист 5
t°
3/8
ПС-3
С/У
-3,240
3000
6000

Согласовано
Рук.АМ-1 Исаков
Нач.ЭТО Несвит
Нач.СТО Кумутский

Взам.инв.№
Подпись и дата
Инв.№ подл.

Привязан:
Инв.№

ГИП	Разинков		264-12-257.86 СС1
Нач.отд	Бунич		
Н.контр	Мелехова		
Гл.спец	Слуцкий		Клуб на 375 посетителей /зал на 300 мест/ Вариант с подвалом
Рук.гр.	Чепехова		Стадия Р; Лист 2; Листов
Исполнил	Зайцева		Расположение сетей связи и сигнализации на отм. -3,200; 0,000
			Мин. культуры СССР ЛФ ГИПРОТЕАТР

1861-02

gost.e-ecolog.ru