ТИПОВОЙ ПРОЕКТ

264-12-257.86

КЛУБ В КОНСТРУКЦИЯХ 1.020-1/83 НА 375 ПОСЕТИТЕЛЕЙ /ЗАЛ НА 300 МЕСТ/

ДЛЯ СТРОИТЕЛЬСТВА В IB ПОДРАЙОНЕ
II и III КЛИМАТИЧЕСКИХ РАЙОНОВ

АЛЬБОМ 1

ЧАСТЬ 1
АРХИТЕКТУРНО-СТРОИТЕЛЬНЫЕ ЧЕРТЕЖИ. ТЕХНОЛОГИЯ.

gost.e-ecolog.ru

ЦЕНТРАЛЬНЫЙ ИНСТИТУТ
ТИПОВОГО ПРОЕКТИРОВАНИЯ ГОССТРОЯ СССР
МИНСКИЙ ФИЛИАЛ
220600, г.Минск, ул.К.Маркса, 32
Сдано в печать 01.04.1987 г.
Заказ № 541 Тираж 100 экз.
Инв. № 1861/1

ТИПОВОЙ ПРОЕКТ

264-12-257-86

КЛУБ В КОНСТРУКЦИЯХ 1020-1/83 НА 375 ПОСЕТИТЕЛЕЙ /ЗАЛ НА 300 МЕСТ/

ДЛЯ СТРОИТЕЛЬСТВА В IB ПОДРАЙОНЕ

II и III КЛИМАТИЧЕСКИХ РАЙОНОВ

АЛЬБОМ 1

ЧАСТЬ 1

СОСТАВ ПРОЕКТА

АЛЬБОМ 1. ЧАСТЬ 1.	АРХИТЕКТУРНО-СТРОИТЕЛЬНЫЕ ЧЕРТЕЖИ. ТЕХНОЛОГИЯ.
ЧАСТЬ 2.	ВАРИАНТ С ПОДВАЛОМ. АРХИТЕКТУРНО-СТРОИТЕЛЬНЫЕ ЧЕРТЕЖИ. ТЕХНОЛОГИЯ. ОТОПЛЕНИЕ И ВЕНТИЛЯЦИЯ. ВОДОПРОВОД И КАНАЛИЗАЦИЯ. ЭЛЕКТРООБОРУДОВАНИЕ. СВЯЗЬ И СИГНАЛИЗАЦИЯ.
АЛЬБОМ 2.	ОТОПЛЕНИЕ И ВЕНТИЛЯЦИЯ. ВОДОПРОВОД И КАНАЛИЗАЦИЯ. МЕХАНООБОРУДОВАНИЕ ЭСТРАДЫ. КИНОТЕХНОЛОГИЯ. ЭЛЕКТРОАКУСТИКА. СВЯЗЬ И СИГНАЛИЗАЦИЯ.
АЛЬБОМ 3. ЧАСТЬ 1.	ЭЛЕКТРОСНАБЖЕНИЕ. СИЛОВОЕ ЭЛЕКТРООБОРУДОВАНИЕ. ОСВЕЩЕНИЕ ЗДАНИЯ. ОСВЕЩЕНИЕ ЭСТРАДЫ. АВТОМАТИЗАЦИЯ САНТЕХУСТРОЙСТВ.
ЧАСТЬ 2.	ЭЛЕКТРООБОРУДОВАНИЕ. ЗАДАНИЕ ЗАВОДУ ИЗГОТОВИТЕЛЮ.
АЛЬБОМ 4.	СМЕТЫ /ЧАСТЬ 1, 2, 3/
АЛЬБОМ 8.	ПРОЕКТНАЯ ДОКУМЕНТАЦИЯ НА ПЕРЕВОД ХОЗЯЙСТВЕННО-БЫТОВЫХ ПОМЕЩЕНИЙ В ПОДВАЛЕ ДЛЯ ИСПОЛЬЗОВАНИЯ ПОД ПРУ
АЛЬБОМ 5.	ВЕДОМОСТЬ МАТЕРИАЛОВ
АЛЬБОМ 6.	СПЕЦИФИКАЦИЯ ОБОРУДОВАНИЯ
АЛЬБОМ 7.	ИЗДЕЛИЯ ЗАВОДСКОГО ИЗГОТОВЛЕНИЯ

РАЗРАБОТАН
ЛЕНИНГРАДСКИМ ФИЛИАЛОМ
ИНСТИТУТА „ГИПРОТЕАТР"

ГЛАВНЫЙ ИНЖЕНЕР ИНСТИТУТА Б.И. БУЛЫНИН

ГЛАВНЫЙ ИНЖЕНЕР ПРОЕКТА В.Г. РАЗИНКОВ

УТВЕРЖДЁН ГОСГРАЖДАНСТРОЕМ
17 СЕНТЯБРЯ 1984 Г. ПРИКАЗ № 269
ВВЕДЁН В ДЕЙСТВИЕ Л.Ф. „ГИПРОТЕАТР"
19 ДЕКАБРЯ 1985 Г. ПРИКАЗ № 77А

ПРИВЯЗАН

ИНВ. №

Типовой проект. Альбом 1 Часть 1

Ведомость чертежей основного комплекта

начало

Лист	Наименование	примечание
	Титульный лист	
1	общие данные (начало)	
2	общие данные (продолжение)	
3	общие данные (продолжение)	
4	общие данные (окончание)	
5	лист привязки	
6	противопожарные мероприятия	
7	Генеральный план (примерное решение)	
8	план разбивочных осей. перемычки	
9	план на отм. 0.000	
10	план на отм. 3.300	
11	разрезы 1-1, 2-2	
12	разрез 3-3. Детали	
13	фасады „1"-„7", „Е"-„А"	
14	фасады „7"-„1", „А"-„Е"	
15	план кровли, планы полов, экспликация полов	
16	крыльцо №1	
17	крыльца №2,3,4	
18	фрагмент главного фасада сечения балкона	
19	Венткамера №1	
20	Венткамера №2	
21	Венткамера №3. Рамки. Детали.	
22	рамки венткамеры №2	
23	деревянный витраж №1, витраж №2	
24	деревянный витраж №3	
25	узлы витража №3	
26	конструкция пола эстрады. Фрагмент плана	
27	развертки стен зрительного зала. План подвесного потолка.	
28	развертки стен. фойе-вестибюля	
29	остекленные перегородки №1, №2. Детали.	
30	Схема нагрузок на фундаменты	
31	Схема расположения фундаментов и подпольных каналов.	
32	Схема расположения фундаментов и подпольных каналов. Сечения 1-1 ÷ 5-5. Узлы 1, 2.	
33	Схема расположения ригелей перекрытия и колонн	
34	Схема расположения ригелей покрытия и колонн	
35	Схема расположения ригелей и колонн. Разрезы 1-1, 2-2.	
36	Схема расположения ригелей и колонн. Разрезы 3-3, 4-4.	

окончание

Лист	наименование	примечание
37	Схема расположения ригелей и колонн.	
	Разрезы 5-5, 6-6, 10-10.	
38	Схема расположения ригелей и колонн. Разрезы 7-7, 8-8. Узел 2.	
39	Схема расположения ригелей и колонн. Разрез 9-9. Узел 88.	
40	Схема расположения плит перекрытия над 1 этажом.	
41	Схема расположения плит покрытия. Узел 56-1.	
42	Схема расположения плит перекрытия на отметке 1.000. Сечение 1-1.	
43	Участки монолитные Ум1, Ум2.	
44	Участки монолитные Ум5 ÷ Ум7. Приямок Пм4.	
45	Схема расположения лестницы Л1. Узлы 1÷3.	
46	Схема расположения лестницы Л1. Лестничные балки ЛБ1÷ЛБ4	
47	Схема расположения лестницы Л2, Л3, крыльца №4.	
48	Схема расположения стеновых панелей в осях 1-7, 7-1.	
49	Схема расположения стеновых панелей в осях А-Е, Е-А.	
50	Схема расположения стеновых панелей. Узлы 1-1, 4-1, 5-1 ÷ 5-3.	
51	Схема расположения стеновых панелей в осях 1-7, 7-1 (вариант с трехслойными панелями).	
52	Схема расположения стеновых панелей в осях А-Е, Е-А (вариант с трехслойными панелями).	
53	Схема расположения стеновых панелей. Узлы 1-1, 1-2 2-1 ÷ 2-3 (вариант с трехслойными панелями).	
54	Схема расположения монолитного балкона Бм крыльца №1	
55	Схема армирования монолитного балкона Бм.	
56	Схема расположения монолитных козырьков КМ1 и КМ2 крылец №2,3,4.	
57	Спецификация на Бм. Км1 и Км2.	
58	Схема расположения технологических элементов	
	сцены.	

Ведомость ссылочных документов

начало

обозначение	наименование	примечание
ГОСТ 530-80	кирпич и камни керамические	
ГОСТ 103-76*	Полоса стальная горячекатаная.	
ГОСТ 535-79*	Прокат сортовой из стали углеродистой обыкновенного качества.	
ГОСТ 3262-75*	Трубы стальные водогазопроводные.	
ГОСТ 3826-82	Сетки проволочные тканые с квадратными ячейками.	
ГОСТ 5781-82*	Сталь горячекатаная для армирования железобетонных конструкций.	
ГОСТ 10140-80	Плиты теплоизоляционные из минеральной ваты на синтетическом связующем ТУ	
ГОСТ 111-78	Стекло оконное ТУ.	

продолжение

обозначение	наименование	примечание
ГОСТ 8240-72*	Сталь горячекатаная. Швеллеры.	
ГОСТ 8478-81	Сетки сварные для железобетонных конструкций.	
ГОСТ 8509-72*	Сталь прокатная угловая равнополочная	
ГОСТ 8568-77*	Листы стальные с ромбическим и чечевидным рифлением.	
ГОСТ 8486-66*	Пиломатериалы хвойных пород	
ГОСТ 10632-77*	Плиты древесностружечные.	
ГОСТ 13579-78	Блоки бетонные для стен подвала	
ГОСТ 13580-85	Плиты ленточных фундаментов железобетонные	
ГОСТ 19903-74*	Сталь листовая горячекатаная.	
ГОСТ 9467-75	Электроды покрытые, металлические для ручной дуговой сварки конструкционных и теплоустойчивых сталей.	
Серия 1.055.1-1	Ступени железобетонные и бетонные	
Серия 1.243.1-4	Плиты плоские железобетонные	
Серия 1.225-2 В.11	Прогоны прямоугольного сечения	
Серия 1.138-10 В1,3	Перемычки железобетонные	
Серия 1.030.1 В1-1, 3-1	Стены, наружные из однослойных панелей для каркасных общественных зданий.	
Серия 3.006.1-2/82 В.1-2	Сборные железобетонные каналы и тоннели из лотковых элементов.	
Серия 1.020-1/83 В.1-1, 3-1, 6-1	Конструкции каркаса межвидового применения для многоэтажных общественных зданий.	
Серия 1.041.1-2 В.1.5	Сборные железобетонные многопустотные плиты перекрытий многоэтажных общественных зданий.	
Серия 1.050.1-2 В.1	Сборные железобетонные марши площадки и проступы для многоэтажных общественных зданий.	
Серия 1.255.1-1	Ступени железобетонные плоские	
Серия 1.112-5 В.1.2	Плиты железобетонные для ленточных фундаментов.	
Серия 1.042.1-2 В.1	Сборные железобетонные плиты перекрытий типа „ТТ" и „Т".	
Серия 1.232.1-7, В.1-1, 3-1	Сборные [illegible]кобетонные панели наружных сп[illegible] трехслойные.	
Серия 1.136-10	Двери деревянные внутренние для жилых и общественных зданий.	
Серия 1.136,5-19	Двери деревянные наружные для жилых и общественных зданий.	
Серия 1.236-6 В.1	Окна и балконные двери общественных зданий.	
Серия 2.236-2 В.1	Детали примыкания оконных и дверных блоков в общественных зданиях.	

Типовой проект разработан в соответствии с действующими нормами и правилами и предусматривает мероприятия, обеспечивающие взрывную, взрывопожарную и пожарную безопасность при эксплуатации здания.

Главный инженер проекта Разинков В.Г.

Главный инженер проекта привязывающей организации

Инв. № подл. | Подпись и дата | Взам. инв. №

ГИП	Разинков	
Рук. маст.	Игнатов	
Н. контр.	Глобина	
ГАП	Меккель	
Гл. спец.	Антонов	
Рук. гр.	Глобина	
Рук. гр.	Вавилова	
Ст. инж.	Гер	
Арх.	[illegible]	

привязан

Инв. №

264-12-257.86 АС

клуб на 375 посетителей (зал на 300 мест)	Стадия	Лист	Листов
	Р	1	58

общие данные (начало)

Министерство Культуры СССР Л.Ф. ГИПРОТЕАТР

1861-01

Альбом 1 часть 1

Типовой проект

окончание

обозначение	наименование	примечание
Серия 2.244-1 в.4	Детали полов	
Серия 2.244-1 в.3	Примыкание полов	
Серия 1.256-1	Металлические ограждения лестниц	
Серия 1.236.5-11.1	Окна и балконные двери деревянные со стеклопакетами для общественных зданий	
Серия 1.136-12 в.1	Унифицированные деревянные фрамуги.	
Серия 1.236-5 в.1	Противопожарные двери общественных зданий	
Серия 1.245-9-4	Непрохоные подвесные потолки комплектной поставки	
Серия 1.231.9-8 в.2	Перегородки из сухой гипсовой штукатурки	
Серия 2.260-1 в .2,3	Детали покрытий и кровли	
Серия 1.141-1 в.61	Плиты перекрытий железобетонные многопустотные	

Ведомость основных комплектов рабочих чертежей

Обозначение	Наименование	примечание
АС	Архитектурно-строительные чертежи	
ТХ	технология	
МО	механооборудование эстрады	
КТ	кинотехнология	
ЭА	электроакустика	
СС	связь и сигнализация	
ОВ	отопление и вентиляция	
ВК	водопровод и канализация	
ЭС	электроснабжение	
ЭМ	силовое электрооборудование	
ЭО	освещение здания	
ЭОС	освещение эстрады	
АСУ	автоматизация сантехустройств	
ЭН	электрооборудование. Задание заводу изготовителю.	
КЖИ	Изделия заводского изготовления	

Ведомость спецификация

начало

Лист	наименование	примечание
4	Спецификация элементов заполнения проёмов	
8	Спецификация перемычек.	
12	Спецификация расхода материала для ограждения радиаторов.	
12	Спецификация материалов на подвесные потолки	
12	Спецификация металлических ограждений лестниц и решетки для вытирания ног.	
19	Спецификация расхода материалов на решетку Ар-1	
22	Спецификация материалов на венткамеры.	
23	Спецификация материалов на витражи №1 и №2.	
25	Спецификация материалов на витраж №3	
26	Спецификация древесины.	
29	Спецификация материалов на стеклянные перегородки.	

Инв. № подл. | Подпись и дата | Взам. инв. №

окончание

Лист	наименование	примечание
32	Спецификация к схеме расположения фундаментов и подпольных каналов. Спецификация на армированные швы.	
36	Спецификация к схеме расположения ригелей и колонн (начало)	
37	Спецификация к схеме расположения ригелей и колонн (окончание)	
42	Спецификация к схеме расположения плит перекрытия и покрытия	
43	Спецификация на монолитные участки Ум1, Ум2 и узлы.	
44	Спецификация на монолитные участки Ум5 ÷ Ум7, приямок Пм4 и узлы	
45	Спецификация к схеме расположения лестницы Л1	
47	Спецификация к схеме расположения лестницы Л2	
49	Спецификация к схеме расположения стеновых панелей (начало)	
50	Спецификация к схемам расположения стеновых панелей (окончание).	
52	Спецификация к схемам расположения стеновых панелей (начало).	
53	Спецификация к схемам расположения стеновых панелей (окончание).	
57	Спецификация на Бм, Км1, Км2.	
58	Спецификация к схеме расположения технологических элементов сцены.	

Технические характеристики и показатели

наименование		количество основное решение	количество вариант с подв.
объем строительный здания	м³	5225.0	7736,0
объем строительный на 1м² полезной площади	"	4,85	4,42
объем строительный на 1м² рабочей площади (Кр)	"	6,15	5.90
объем строительный на расчетный показатель *	"	13,93	20,62
площадь застройки	м²	818,6	818,6
общая	"	1509,6	2252,7
полезная	"	1076,0	1749,3
полезная площадь на расчетный показатель	"	2,87	4,66
стоимостные показатели			
общая сметная стоимость	тыс. руб.	218.5	278.27
в том числе: строительно-монтажных работ	то же	174.54	233.77
оборудования и мебели	"	43.97	44.50
стоимость строительно-монтажных работ 1м² полезной площади	руб.	162.2	133.6
то же на 1м³ строительного объема	"	33.4	30.22
стоимость общая на расчетный показатель	"	582.66	742.05

За расчетный показатель принят один посетитель (количество расчетных единиц - 375).

Привязан:

Инв. №

Расход строительных материалов

наименование		количество основное решение	количество вариант с подв.
Цемент	т	135,35	199.21
Цемент, приведенный к марке м400	"	133.51	200.10
То же, на 1м² полезной площади	"	0.124	0.114
То же, на 1м³ строительного объема	"	0.026	0.026
сталь	"	32.77	35.98
сталь, приведенная к классам А-1, С-38/23	кг	42968	45950
в том числе: сталь прокатная, приведенная к С-38/23	"	1535	1798
сталь, приведенная к А-1, 38/23 на 1м² полезной площади	"	39.93	26.26
То же, на расчетный показатель	"	114.58	122.53
Бетон и железобетон	м³	359.05	545.83
в том числе: монолитный	"	101.05	170.43
сборный тяжелый	"	258.00	375.40
Бетон и железобетон на 1м² полезной площади	"	0.33	0.31
то же, на расчетный показатель	"	0.96	1.46
Лесоматериалы (пиломатериалы)	"	10.76	12.30
лесоматериалы на 1м² полезной площади	"	0.010	0.007
то же, на расчетный показатель	"	0.028	0.033
кирпич обыкновенный	тыс. шт.	98.97	101.3

Трудоемкость

построечные трудовые затраты	чел. дн.	4640.9	5875.4
то же, на 1м² полезной площади	то же	4.31	3.40
то же, на 1м³ строительного объёма	то же	0.89	0.84
то же, на расчетный показатель	то же	12.4	17.3

Эксплуатационные показатели

Расход воды	м³/сут	12,4	12.4
холодной	м³/ч	2.00	2.00
канализационные стоки	"	2,00	2,00
расход тепла	ккал/ч	298430	3[illegible]
	квт	346.18	4[illegible]
в том числе на отопление	то же	83890	[illegible]
		97.3	[illegible]
на вентиляцию	"	214550	271550
		248.38	314.77
на горячее водоснабжение	"	—	—
		—	—
тепла на отопление 1м² полезной площади	"	77.3	50.99
		0.07	0.03
потребная электрическая мощность	квт	122.0	138,2

ГИП	Разинков	
Рук. АМ	Игнатов	
Н. контр.	Глобина	
ГАП	Меккель	
Гл. спец.	Антонов	
Рук. гр.	Вавилова	
Рук. гр.	Глобина	
Ст. инж.	Гер	
Арх.	Агапова	

264-12-257.86 АС

Клуб на 375 посетителей (зал на 300 мест)

Стадия	Лист	Листов
Р	2	

Общие данные (продолжение)

Министерство культуры СССР ЛФ ГИПРОТЕАТР

1861-01

Альбом 1 часть 1

Типовой проект

ВЕДОМОСТЬ ОТДЕЛКИ ПОМЕЩЕНИЙ

НАИМЕНОВАНИЕ ПОМЕЩЕНИЙ	ПОТОЛОК		СТЕНЫ		КОЛОННЫ		ПРИМЕЧАНИЕ
	ПЛОЩАДЬ м²	ВИД ОТДЕЛКИ	ПЛОЩАДЬ м²	ВИД ОТДЕЛКИ	ПЛОЩАДЬ м²	ВИД ОТДЕЛКИ	
I ЭТАЖ							
ГАРДЕРОБ	27.1	ЗАТИРКА, ВЫСОКОКАЧЕСТВЕННАЯ ОКРАСКА ПВА	13,5	ШТУКАТУРКА. ВЫСОКОКАЧЕСТ ОКРАСКА ПВА	3 6	ЗАТИРКА ОКРАСКА ПВА	
			31.3	ЗАТИРКА, ВЫСОКОКАЧЕСТ-ОКРАСКА ПВА			
ВХОДНЫЕ ТАМБУРЫ	11.4	ЗАТИРКА, УЛУЧШЕННАЯ ОКРАСКА ПВА.	37.3	ШТУКАТУРКА, УЛУЧШЕННАЯ ОКРАСКА ПВА.	—	—	
ФОЙЕ – ВЕСТИБЮЛЬ	170.7	ЗАТИРКА ВЫСОКОКАЧЕСТ. ОКРАСКА ПВА.	62.9	ШТУКАТУРКА, ВЫСОКОКАЧЕСТ-ОКРАСКА ПВА	20.4	ЗАТИРКА ОКРАСКА ПВА	
			43.8	ЗАТИРКА. ВЫСОКОКАЧЕСТ-ОКРАСКА ПВА.			
ЗРИТЕЛЬНЫЙ ЗАЛ	198.0	ПОДВЕСНОЙ ИЗ АЛЮМИНИЕВЫХ ПАНЕЛЕЙ.	266.8	ВЫСОКОКАЧЕСТ-АКУСТИЧЕСКАЯ ШТУКАТУРКА	21.6	ЗАТИРКА ОКРАСКА ПВА	
КРУЖКОВАЯ КЛУБНЫЙ АКТИВ КУРИТЕЛЬНАЯ КОМН КЛУБНОГО ПЕРСОНАЛА АДМИНИСТРАТОР КОРИДОРЫ КАССЫ	103.0	ЗАТИРКА. УЛУЧШЕННАЯ ОКРАСКА ПВА	177.7	ШТУКАТУРКА, УЛУЧШЕННАЯ ОКРАСКА ПВА	24.0	ЗАТИРКА ОКРАСКА ПВА	
			199.8	ЗАТИРКА, УЛУЧШЕННАЯ ОКРАСКА ПВА.			
САНУЗЛЫ ПОДСОБНАЯ БУФЕТА	34.8	ЗАТИРКА, УЛУЧШЕННАЯ МАСЛЯН. ОКР.	68.2	ШТУКАТУРКА, УЛУЧШЕННАЯ МАСЛЯН. ОКР	—	—	НИЗ СТЕН – ГЛАЗУРОВАННАЯ ПЛИТКА h=2100 115,5м²
ЭСТРАДА	90.1	ЗАТИРКА. ПОБЕЛКА.	59.1	БОКОВЫЕ – ЗАТИРКА, ОКРАСКА ПВА	14.4	ЗАТИРКА ОКРАСКА ПВА	
			56	ЗАЭКРАННАЯ ПЛИТКА АГШ.			
КЛАДОВАЯ МЕБЕЛИ ВОДОМЕР, ТЕПЛОЦЕНТР. ХОЗЯЙСТ. КЛАДОВАЯ СКЛАД ОБЪЕМНЫХ ДЕКОРАЦИЙ.	53.4	ПОБЕЛКА	97.9	ШТУКАТУРКА ОКРАСКА ПВА	8.4	ЗАТИРКА ОКРАСКА ПВА	
			26.1	ЗАТИРКА, ОКРАСКА ПВА			
II ЭТАЖ							
БИБЛИОТЕКА ГОСТИНАЯ КАБИНЕТ ПЕРЕДОВОГО ОПЫТА И ПОЛИТ – ПРОСВЕЩ КРУЖКОВЫЕ КОРИДОР М/О А-Е	171.4	ЗАТИРКА УЛУЧШЕННАЯ ОКРАСКА ПВА	46.1	ШТУКАТУРКА УЛУЧШЕННАЯ ОКРАСКА ПВА	45.6	ЗАТИРКА ОКРАСКА ПВА	
			214.8	ЗАТИРКА, УЛУЧШЕННАЯ ОКРАСКА ПВА			
ВЕНТКАМЕРЫ ВОЗДУХОЗАБОРНАЯ КАМЕРА	74.9	ЗАТИРКА ПОБЕЛКА	160.8	ШТУКАТУРКА ОКРАСКА ПВА	7.2	ЗАТИРКА ОКРАСКА ПВА	
			5.2	ЗАТИРКА, ОКРАСКА ПВА			
КИНОПРОЕКЦИОННАЯ ЭЛЕКТРОЩИТОВАЯ ЗВУКОАППАРАТНАЯ АППАРАТНАЯ УПРАВЛЕНИЯ ОСВЕЩЕНИЕМ.	55.9	ЗАТИРКА УЛУЧШЕННАЯ ОКРАСКА ПВА	155.1	ШТУКАТУРКА УЛУЧШЕННАЯ ОКРАСКА. ПВА	8.4	ЗАТИРКА ОКРАСКА ПВА	
			23.4	ЗАТИРКА, УЛУЧШЕННАЯ ОКРАСКА ПВА			
ЛЕСТНИЧНЫЕ КЛЕТКИ А-1, А-2.	70.4	ЗАТИРКА, ПОБЕЛКА ПОТОЛКА НИЗА ЛЕСТНИЧ. МАРШЕЙ И ПЛОЩАДОК	127.8	ШТУКАТУРКА УЛУЧШЕННАЯ ОКРАСКА ПВА	12.0	ЗАТИРКА ОКРАСКА ПВА	В А-1 КОСОУРЫ ОШТУКАТУРИТЬ ПО СЕТКЕ
			43.7	ЗАТИРКА УЛУЧШЕННАЯ ОКРАСКА ПВА			
КОРИДОР	83.9	ПОДВЕСНОЙ ИЗ ГИПСОВЫХ ПЛИТ	187.5	ШТУКАТУРКА УЛУЧШЕННАЯ ОКРАСКА ПВА	—	—	
			40.3	ЗАТИРКА, УЛУЧШЕННАЯ ОКРАСКА ПВА			

СПЕЦИФИКАЦИЯ ЭЛЕМЕНТОВ ЗАПОЛНЕНИЯ ПРОЕМОВ

МАРКА ПОЗ	ОБОЗНАЧЕНИЕ	НАИМЕНОВАНИЕ	КОЛ. НА ЭТАЖ 1	КОЛ. НА ЭТАЖ 2	ВСЕГО	ПРИМЕЧАНИЕ
1	1.136-10	ДВЕРНОЙ БЛОК ДГ 21-8	7	2	9	ВЗРИТЕЛЬНОМ ЗАЛЕ И ФОЙЕ ФАНЕРОВАТЬ ДУБОВЫМ ШПОНОМ И ПОКРЫТЬ ЛАКОМ, ОСТАЛЬНЫЕ – УЛУЧШЕННАЯ МАСЛЯНАЯ ОКРАСКА СВЕТЛЫХ ТОНОВ.
2	1136-10	ДВЕРНОЙ БЛОК ДГ 21-8СА	5	1	6	
3	1.136-10	ДВЕРНОЙ БЛОК ДО 21-9	1	1	2	
4	1.136-10	ДВЕРНОЙ БЛОК ДО 21-13	—	2	2	
5	1.136-10	ДВЕРНОЙ БЛОК ДО 24-9А	1		1	
6	1.136-10	ДВЕРНОЙ БЛОК ДГ 21-9СВА	2		2	
7	1.136-10	ДВЕРНОЙ БЛОК ДГ 24-15	4		4	
8	1.136-10	ДВЕРНОЙ БЛОК 2300 х 900	3		3	ВЫПОЛНИТЬ ПО ТИПУ ДГ 24-10А
9	1.136-10	ДВЕРНОЙ БЛОК ДГ 21-7С	1		1	НА ВХОДНЫХ И ТАМБУРНЫХ ДВЕРЯХ И НА ДВЕРЯХ В ЛЕСТНИЧНУЮ КЛЕТКУ НА ПУТЯХ ЭВАКУАЦИИ ПРЕДУСМОТРЕТЬ ПРИВОР АВТОМАТИЧЕСКОГО ЗАКРЫВАНИЯ „ПАВ"
10	1.236-5 ВЫПУСК 2	ДВЕРНОЙ БЛОК ДП 2.01	1		1	
11	1.236-5 ВЫПУСК 1	ДВЕРНОЙ БЛОК ДП1.07А	1	5	5	
12	1.236-5 ВЫПУСК 1	ДВЕРНОЙ БЛОК ДП 1.04	1		1	
13	1.136.5-19	ДВЕРНОЙ БЛОК ДН 24-13 Б.П	1		1	
14	1.136.5-19	ДВЕРНОЙ БЛОК ДН 24.19 В	1		1	
15	1.136.5-19	ДВЕРНОЙ БЛОК ДН 24-15 В	3		3	
16	1 236-5 ВЫПУСК 1	ДВЕРНОЙ БЛОК ДП 1.07	—	1	1	И УПЛОТНЯЮЩИЕ ПРОКЛАДКИ ПО ТИПУ ДП 1.07
17	1.236-5 ВЫПУСК 1	ДВЕРНОЙ БЛОК 1800 х 800	1	—	1	
18	1.136.5-19	ДВЕРНОЙ БЛОК ДП 1-10	1	—	1	ПО ТИПУ ДГ 21-8 ДВЕРИ ТИП „ДП" – ПРОТИВОПОЖАРНЫЕ
19	1.136-10	ДВЕРНОЙ БЛОК 1800 х 800	1	—	1	
20	1.136-5 ВЫПУСК 2	ДВЕРНОЙ БЛОК ДП 2.07	—	2	2	
ОК-1	СЕРИЯ 1.236-6 В 1	ОКНО СР 1-21 Г	1	—	1	УЛУЧШ. МАСЛ. ОКРАСКА БЕЛАЯ
ОК-2	СЕРИЯ 1.236-6 В 1	ОКНО ОР 18-21 Г.Н.	1	—	1	
ОК-3	СЕРИЯ 1.236-6 В 1	ОКНО ОР 18-12 Г	8	9	17	
ОК-4	СЕРИЯ 1.236-6 В 1	ОКНО ОР 18-27 Е	—	2	2	
ОК-5	СЕРИЯ 1.236-6 В1	ОКНО ОР 18-7.5А	—	3	3	
ОК-6	СЕРИЯ 1.136-12	ОКНО ФНАО 9-15	1	—	1	
ВИТРАЖ №3	АС 24	ВИТРАЖ №3	—	1	1	
ОК-7	СЕРИЯ 1.136-12	ФРАМУГА ФВ09-09	1	—	1	
ОК-8	СЕРИЯ 1.136-6 В1	ОКНО ОС 9-9	—	1	1	
ВАРИАНТ	ЗАПОЛНЕНИЯ ОКОННЫХ ПРОЕМОВ СТЕКЛОПАКЕТАМИ					ЗАПОЛНЕНИЕ С ТРОЙНЫМ ОСТЕКЛ. ЕМ. АС4
ОК-1	ГОСТ 24700-81	ОСП 18-9А ОСП 18-12А	1	—	1	
ОК-2	ГОСТ 24700-81	ОСП 18-12А ОСП 18-9А	1	—	1	
ОК-3	ГОСТ 24700-81	ОСП 18-12А	8	9	17	
ОК-4	ГОСТ 24700-81	ОСП 18-9А ОСП 18-9А ОСП 18-9А	—	2	2	
ОК-5	ГОСТ 24700-81	1760 х 720 ПО ОСП 15-7.5А	—	3	3	

Наружная отделка фасада

Стеновые панели, облицованные стеклянной плиткой размером 21 х 21 мм, сочетаются с оштукатуренными кирпичными вставками рекомендуется следующее цветовое решение: стеклянная плитка – колер №85, по альбому колеров В.К КРАУКЛИСА.

Окраска оштукатуренных поверхностей поливинилацетатной краской ВА-17, колер №113.

Столярка главного входа – тёмная под лак, остальные окна и двери фасада – белая масляная окраска.

Ограждение балкона главного входа и обрамление дверей – белые.

Общие указания

Типовой проект клуба на 375 посетителей (зал на 300 мест) разработан на основании задания Госграждандстроя от 17 августа 1982 года и проекта, утвержденного приказом №269 от 17 сентября 1984 года.

Область применения и условия строительства: для строительства в сельских населенных пунктах, в поселках и жилых районах городов с населением до 20 тыс. жителей, в I В подрайоне, II и III климатических районов с расчетными зимними температурами – 20°, – 30° (основное решение), – 40° С; зона влажности – нормальная, геологические условия – обычные.

Вес снегового покрова 1000 Н/м²

Снеговой район – III.

Величина скоростного напора ветра 450 Н/м²

Нормативные нагрузки, принятые в проекте:

для покрытия (от снега) – 1000 Н/м²

для междуэтажных перекрытий – 3000 Н/м²

для лестниц – 4000 Н/м²,

Класс ответственности I; класс здания – II; степень долговечности II; степень огнестойкости II.

Генеральный план

Проектом предлагается примерное решение генерального плана для участка со спокойным рельефом, площадью 6035,0 м².

Планировка обеспечивает нормальные условия эксплуатации здания и участка с соблюдением санитарных и противопожарных норм и требований к земельным участкам клубов.

На участке расположены зрелищная, спортивная хозяйственная зоны, зона отдыха.

Озеленение территории осуществляется при привязке, исходя из конкретных условий.

Предпочтительная ориентация здания – „юг", „юго-запад".

За отм. 0.000 принята отметка чистого пола фойе – вестибюля.

Объемно-планировочное решение.

Здание двухэтажное, главный вход акцентирован развитым крыльцом.

Зрительный зал с эстрадой занимает двусветный объём, в торце которого на втором этаже расположен кинопроекционный комплекс.

В здании клуба расположены: фойе-вестибюль с гардеробом, комната администратора, гостиная, библиотека, кабинет передового опыта, комната персонала, кружковые и технические помещения.

Расположение зрелищной и клубной частей обеспечивает их совместную и изолированную работу

Разработан вариант здания с подвалом

Привязан:

Инв. №

Взам. инв. №

Подпись и дата

Инв. № подл.

ГИП	РАЗИНКОВ	
Рук. АМ-1	ИГНАТОВ	
Н. контр	ГЛОВИНА	
ГАП	МЕККЕЛЬ	
Гл. спец	АНТОНОВ	
Рук. гр.	ГЛОВИНА	
АРХ	ЗЕМЛЯНАЯ	

264-12-257.86 АС

Клуб на 375 посетителей (зал на 300 мест)	Стадия	Лист	Листов
	Р	3	
ОБЩИЕ ДАННЫЕ (продолжение)	Министерство Культуры СССР Л.Ф. ГИПРОТЕАТР		

Альбом 1 часть 1

Типовой проект

Конструктивное решение

Каркас здания решен с использованием конструкций серии 1.020-1/83 по связевой схеме с шарнирным сопряжением ригелей с колоннами. Пространственная устойчивость здания обеспечивается системой вертикальных устоев, объединенных горизонтальными дисками перекрытий.

Сопряжения элементов каркаса и заделка стыков приняты по серии 1.020-1/83 вып. 6-1.

Фундаменты сборные железобетонные стаканного типа по серии 1.020-1/83 вып. 1-1 и ленточные из сборных железобетонных плит по ГОСТУ 13580-85 и бетонных блоков по ГОСТУ 13579-78.

Колонны и ригели сборные железобетонные по серии 1.020-1/83 вып. 2-1 и 3-1.

Плиты перекрытия и покрытия сборные железобетонные многопустотные по серии 1.041.1-2 вып. 1, 5, 6.

Плиты покрытия зала сборные железобетонные типа ТТ и Т по серии 1.042.1-2 вып. 1.

Монолитные участки перекрытий выполняются из бетона класса В15.

Лестницы – сборные железобетонные марши, площадки и проступи по серии 1.050.1-2 вып. 1, и ступени железобетонные по серии 1.055.1-1.

Наружные стены из сборных легкобетонных однослойных самонесущих панелей по серии 1.030.1-1 (основной вариант) и сборных легкобетонных трехслойных самонесущих панелей по серии 1.232.1-7 (вариант с трехслойными панелями).

Перемычки сборные железобетонные по серии 1.138-10.

Подпольные каналы-кирпичные стены и сборные железобетонные плиты по серии 3.006.1-2/82.

Крыша здания совмещенная. Кровля рулонная с внутренним водостоком. Утеплитель крыши-ячеистый бетон с объемным весом $\gamma = 400$ кгс/м³.

В качестве арматуры класса А-I принять стали ВСт3сп2, ВСт3гпс2, Ст3сп3, а класса А III-35гс и 25г2с.

Закладные элементы и профили из стали марки ВСт3пс6, ВСт3сп5.

Указание по производству работ в зимнее время.

При производстве работ в зимнее время следует соблюдать соответствующие пункты глав СНиП3.02.01-83; III-15-76; III-16-80; III-17-78 при этом обратить внимание на следующее:

1. Кладку стен вести на растворах с противоморозными добавками, обеспечивающими твердение раствора на морозе без дополнительного обогрева. Способ замораживания кладки запрещается.

2. Вести систематический контроль за прочностью раствора и бетона на всех этапах строительства.

3. При устройстве фундаментов основание должно быть защищено от промерзания. Установка фундаментов на мерзлый грунт не допускается.

Все работы вести, соблюдая требования СНиП III-4-80 „Техника безопасности в строительстве." Работы по строительству здания следует вести по проекту организации строительства составленного по привязке типового проекта.

При составлении ПОРи на монтаже должны выполняться требование действующих норм, а также указания, приведенные в серии 1.020 1/83 и 1.030.1-1.

Особое внимание при изготовлении и монтаже конструкций должно быть обращено на соосность сопрягаемых колонн, недопустимость монтажных эксцентриситетов, сплошное и доброкачественное заполнение швов растворам без его замораживания, обеспечение проектной прочности сварных швов.

Варианты ограждающих конструкций

N	Наименование ограждения	Тип утеплителя	δмм - толщина стены при $t_н$		
			−20°С	−30°С	−40°С
1	Однослойная керамзитобетонная панель $\gamma = 900 \frac{кгс}{м^3}$ сер. 1.030.1-1	—	250	300	—
2	Трехслойная панель $\gamma = 1200 \frac{кгс}{м^3}$ сер. 1.232.1-7	Минераловатные плиты. ГОСТ 9573-82 $\gamma = 125$	—	300	350
3	Кирпичная стена из глиняного обыкновенного кирпича ГОСТ 530-80 с лицевой кладкой из пустотелого кирпича (марка по морозостойкости Мрз 25)	—	380	510	—
4	Кирпичная стена эффективной кладки по сер. 2.130-1 в.2,3	d = 130 минераловатные плиты ГОСТ 9573-82 $\gamma = 125$	—	—	540

Условия привязки проекта

Типовой проект может быть использован для строительства после выполнения проектных работ по его корректировке при привязке к местным условиям строительной площадки. Основные требования по привязке фундаментов см. лист АС-30.

Защита стальных соединений от коррозии.

Антикоррозийную защиту стальных анкерных и сварных соединений следует выполнять в соответствии с главами СНиП 2.03.11-85 „Защита строительных конструкций от коррозии."

Антикоррозийная защита стальных, анкерных и сварных соединений производится:

1. На заводах железобетонных изделий
2. На строительной площадке – сварных швов, мест повреждения при сварке и бетонировании. При этом поврежденные места зачистить от шлаковых образований сразу после окончания сварочных работ.

Все стальные элементы сварных и анкерных соединений обязательно в последующем обетонить или замонолитить цементно-песчаным раствором толщиной не менее 20мм.

ВАРИАНТ ЗАПОЛНЕНИЯ ОКОННЫХ ПРОЕМОВ БЛОКАМИ С ТРОЙНЫМ ОСТЕКЛЕНИЕМ

МАРКА	ОБОЗНАЧЕНИЕ	НАИМЕНОВАНИЕ	Кол. на этаж 1	Кол. на этаж 2	ВСЕГО	ПРИМЕЧАНИЕ
ОК-1	СЕРИЯ 1.236.5-9	ОКНО ОРС 18-21 Г	1	-	1	
ОК-2	СЕРИЯ 1.236.5-9	ОКНО ОРС 18-21 ГН	1	-	1	
ОК-3	СЕРИЯ 1.236.5-9	ОКНО ОРС 18-12 Г	8	9	17	
ОК-4	СЕРИЯ 1.236.5-9	ОКНО ОРС 18-27 Е	-	2	2	
ОК-5	СЕРИЯ 1.236.5-9 выполнить по типу ОРС 18-9 Г	ОКНО ОРС 1760×720	-	3	3	

Привязан

Инв. №

ГИП	Разинков	
Рук. АМ-1	Игнатов	
Н.контр.	Вавилова	
Гл.спец.	Антонов	
Рук.гр.	Вавилова	
Ст.инж.	Гер	

264-12-257.86 АС

Клуб на 375 посетителей (зал на 300 мест)

Общие данные (окончание)

Стадия	Лист	Листов
Р	4	

МИНИСТЕРСТВО КУЛЬТУРЫ СССР ЛФ ГИПРОТЕАТР

Копировал. Рулькова

1861-01

Формат А2

Инв. № подл. | Подпись и дата | Взам. инв. №

Альбом 1, часть 1

Типовой проект

План на отм. 0.000

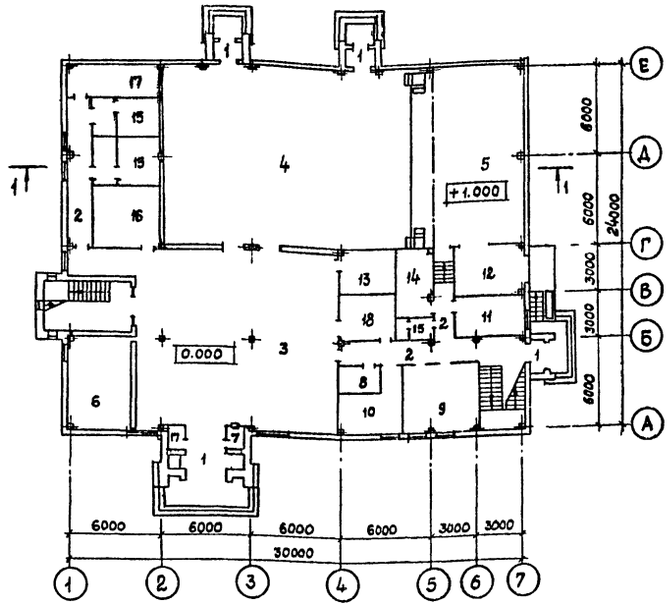

Фасад 1-7

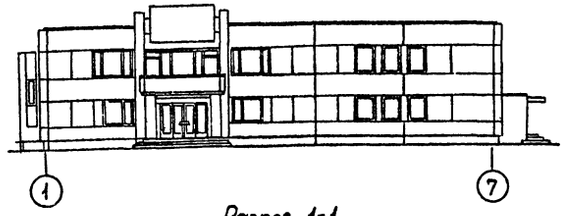

Разрез 1-1

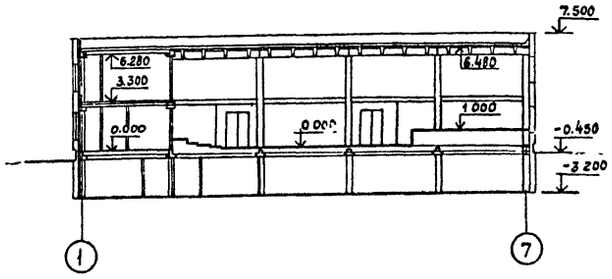

План на отм. 3.300

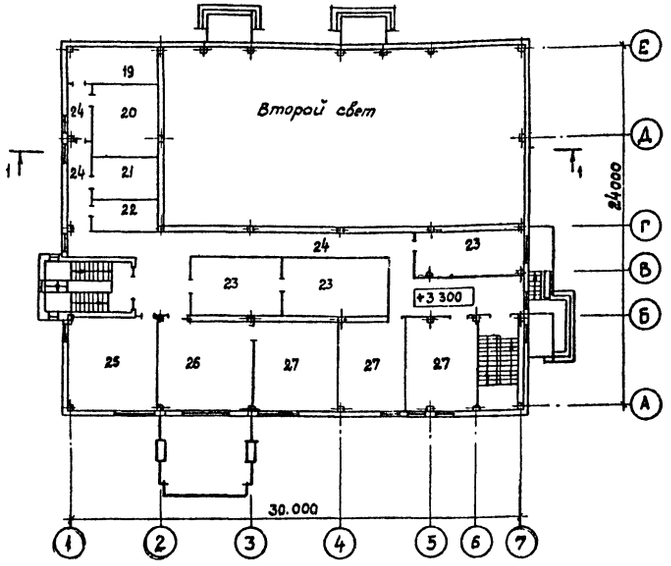

План на отм. -3.200

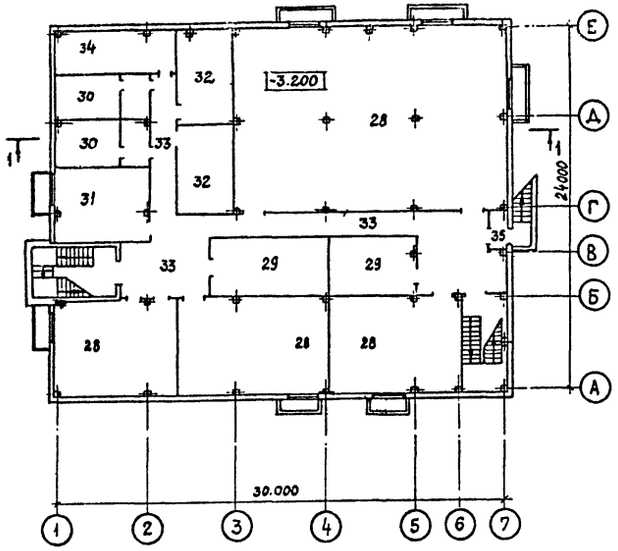

Схема привязки

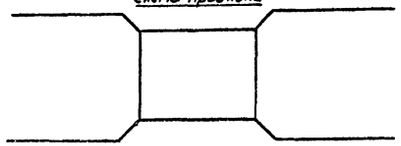

Типовой проект разработан в соответствии с действующими нормами и правилами и предусматривает мероприятия, обеспечивающие взрывную, взрывопожарную и пожарную безопасность при эксплуатации здания.

Главный инженер проекта Разинков

Главный инженер (архитектор) проекта привязывающей организации

Экспликация помещений

NN п.п.	Наименование помещений	площадь м²	NN п.п.	Наименование помещений	площадь м²
	План на отм. 0.000			План на отм. 3.300	
1	Тамбуры	12,3	19	Звукоаппаратная	13,8
2	Коридор	33,7	20	Кинопроекционная	23,0
3	Фойе-вестибюль	167,7	21	Аппаратная управления освещением	10,2
4	Зал на 300 мест	198,0	22	Электрощитовая	2,7
5	Эстрада	90,1	23	Венткамеры	74,3
6	Гардероб	27,1	24	Коридор	89,7
7	Касса	1,8	25	Библиотека	37,1
8	Администратор	4,9	26	Гостиная	37,7
9	Кружковая	22,6	27	Кружковые	90,8
10	Комн. клубного персонала	12,0		План на отм. -3.200	
11	Клубный актив	12,3	28	Помещения кружков по интересам	386,1
12	Склад объемных декораций	14,0	29	Венткамеры	54,3
13	Кладовая мебели	9,4	30	Санузлы	36,1
14	Хозяйственная кладовая	10,0	31	Курительная	27,2
15	Санузлы	27,9	32	Технические помещения	43,2
16	Курительная	15,7	33	Коридоры	98,5
17	Возд завеса, тепловой пункт	20,0	34	Тепловой пункт	25,2
18	Подсобное помещение	10,4	35	Тамбур	2,7

Область применения проекта

Проект предназначен для строительства в сельских населенных пунктах, поселках и жилых районах городов с населением до 20 тыс. жителей с расчетными зимними температурами -20-30°С (основное решение), -40°С, нормативной снеговой нагрузкой 1000 н/м² (снеговой район III), нормативным скоростным напором ветра 450 н/м²

Класс ответственности I, класс здания II, степень долговечности II, степень огнестойкости - II

Общая характеристика проекта

1. Площадь застройки 818,6 м², стр. объем 52250 м³ (7736,0 м³ с подвалом)
2. Конструктивная схема - здание каркасно-панельное по серии 1.020-1/83
3. Фундаменты сборные железобетонного стаканного типа
4. Наружные стены - однослойные легкобетонные панели по серии 1.030.1-1, кирпичные
5. Перекрытие и покрытие - сборные железобетонные многопустотные плиты по серии 1.041.1-2. Покрытие зала - сборные железобетонные плиты типа „ТТ" и „Т" по серии 1.042.1-2.
6. Перегородки кирпичные, каркасные с обшивкой гипсокартонными листами.
7. Кровля совмещенная, рулонная, с внутренними водостоками.
8. Двери и окна с двойным остеклением - деревянные

Привязан

Инв. №

264-12-257.86 АС

Гип	Разинков		
Рук. АМ1	Игнатов		
Н. контр.	Глобина		
Гл. АП	Меккель		
Гл. спец.	Антонов		
Рук. гр.	Глобина		
Арх.	Земляная		

Клуб на 375 посетителей (зал на 300 мест)

стадия	лист	листов
Р	5	

Лист привязки

Министерство культуры СССР ЛФ Гипротеатр

Инв. № подл. | Подпись и дата | Взам. инв. №

1861-01

Альбом 1, часть 1

Типовой проект

ПЛАН НА ОТМ. 0.000

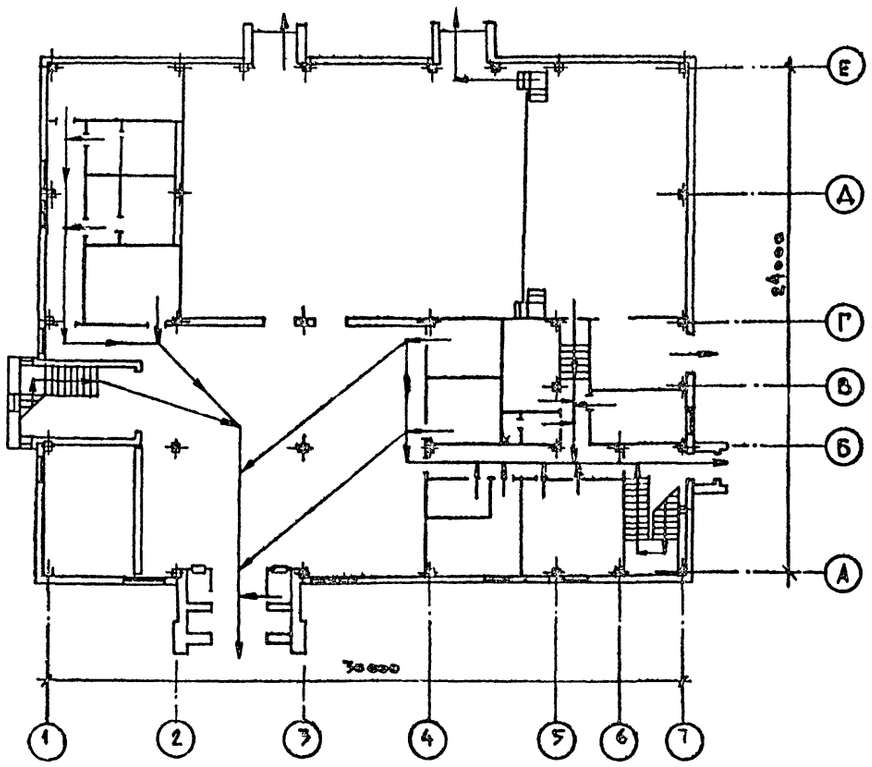

ПЛАН НА ОТМ. 3.300

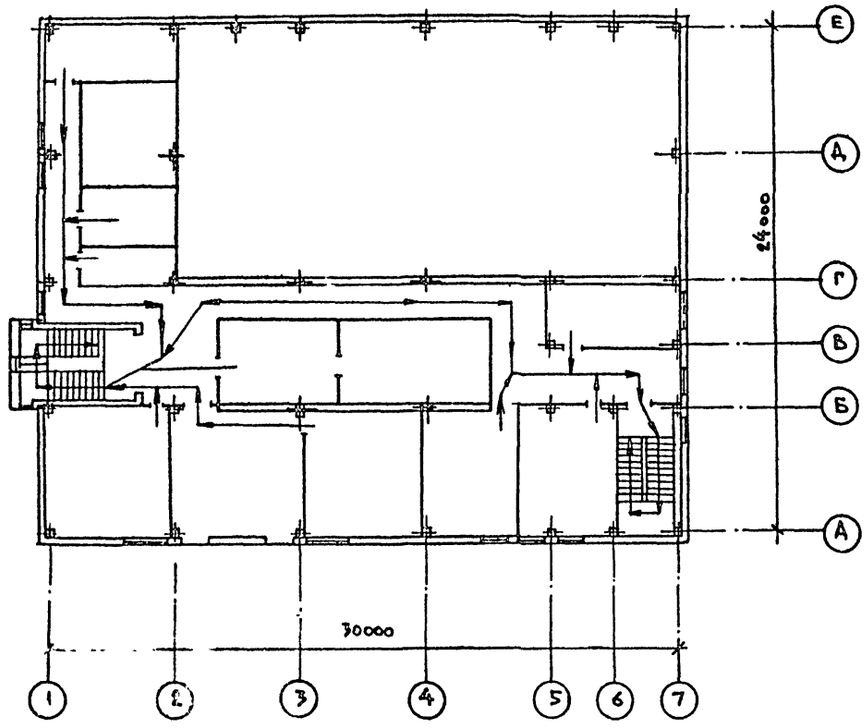

ПЛАН НА ОТМ. -3.200

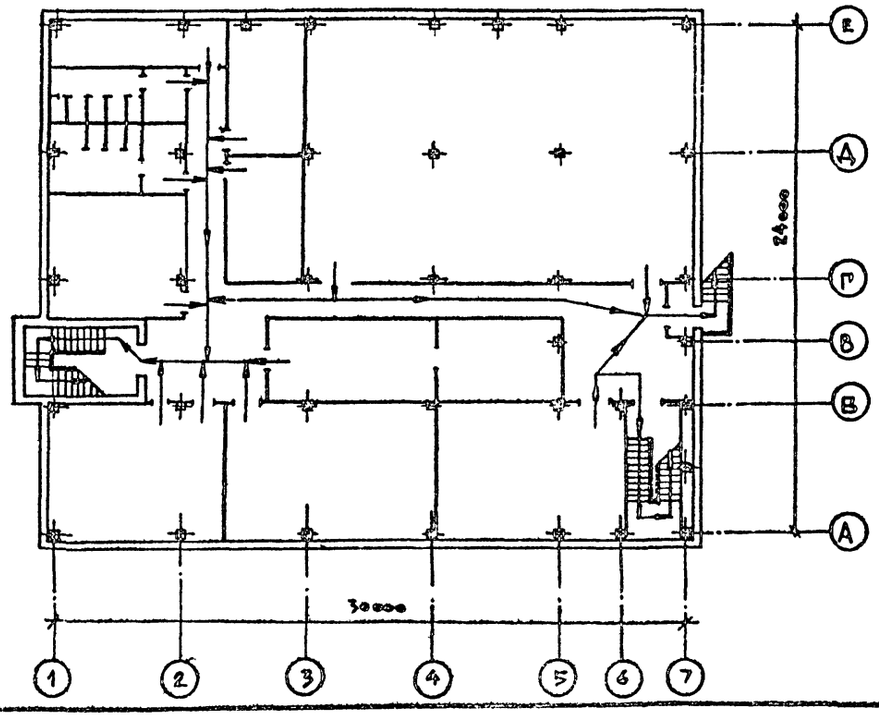

Инв. № подл. | Подпись и дата | Взам. инв. №

ПРОТИВОПОЖАРНЫЕ МЕРОПРИЯТИЯ ПО РАЗДЕЛАМ.

1. Архитектурно-строительная часть.

Проект клуба выполнен в соответствии с противопожарными требованиями СНиП II-2-80, СНиП II-А.16-71, СНиП II-А.2-72.
Из зрительного зала имеется два эвакуационных выхода.
Из помещений 2 го этажа эвакуация осуществляется через 2 лестничные клетки. В пожароопасных помещениях установлены противопожарные двери.
При варианте с подвалом: из подвала имеется 3 эвакуационных выхода, один непосредственно на улицу.
Все деревянные элементы конструкций эстрады подлежат глубокой пропитке антипиренами и огнезащитному покрытию по ГОСТ 23790-79.
Двери в лестничные клетки, в склад декораций и на путях эвакуации снабжены уплотняющими прокладками и ПАЗ (прибор автоматического закрывания).

2. Электротехническая часть.

В здании предусматривается система дистанционного управления электроавтоматами на вводах водопровода при помощи кнопок, установленных у пожарных кранов.
Предусматривается устройство эвакуационного освещения.
Проект разработан в соответствии с „Правилами устройства электроустановок" ПУЭ 85.

3. Сантехническая часть.

Воздуховоды, глушители и другие элементы систем вентиляции выполнены из несгораемых или трудносгораемых материалов.
В местах прохода воздуховодов и трубопроводов через строительные конструкции предусмотрено уплотнение зазоров.
Обеспечен предел огнестойкости транзитных воздуховодов 0,5 часа.
Запроектирована сеть пожарных кранов.

4. Механо-технологическая часть.

В здании предусмотрено:
автоматическая пожарная сигнализация;
противопожарные заслонки в киноаппаратном комплексе; автоматическое отключение вентиляционных систем при срабатывании извещателей пожарной сигнализации.
Прокладка кабелей и проводов в стальных трубах в пожароопасных помещениях. В объеме эстрады дымовые клапаны.

				264-12-257.86 АС		
Привязан:	ГИП	Рабинков		Клуб на 375 посетителей (зал на 300 мест)	Стадия	Лист	Листов
	Рук АМ-1	Игнатов			Р	6	
	Н. контр.	Гаовина					
	ГАП	Мекнель		Противопожарные мероприятия.	Министерство культуры СССР ЛФ ГИПРОТЕАТР		
Инв. №	Рук. гр.	Гаовина					
	Арх.	Земляная					

1861-01

Альбом 1, часть 1

Типовой проект

Генплан М 1:500

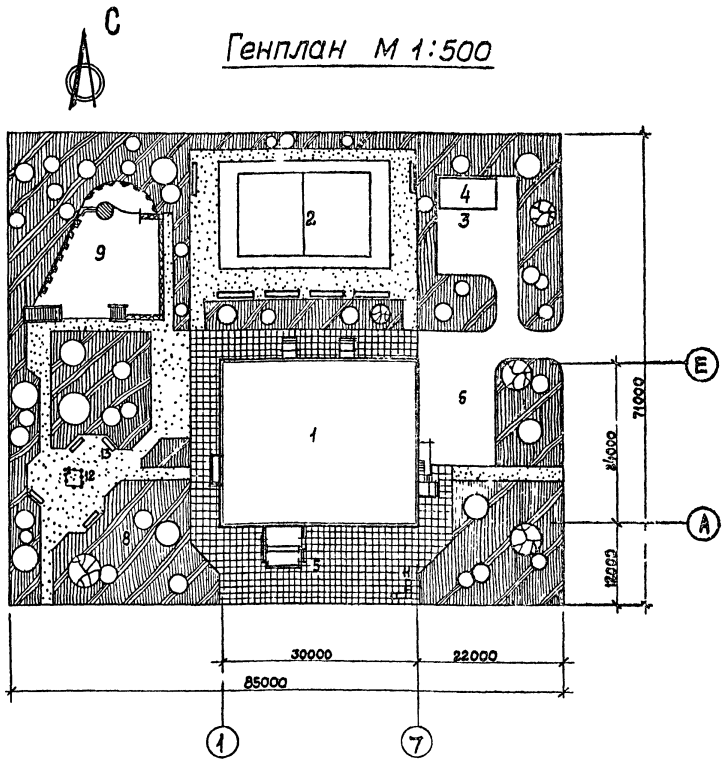

Экспликация и баланс территории

	Наименование	площадь м²
1	Здание клуба	818.6
2	Спортплощадка	350.0
3	Хозяйственный двор	200.0
4	Склад	40.0
5	Площадка мощеная ж.б. плитами	641.4
6	Асфальтированные проезды	600.0
7	Набивные дорожки	971.0
8	Зона озеленения	2180.0
9	Танцевальная площадка на 100 пар	244.0
	общая площадь участка	6035.0

Условные обозначения

асфальтовое покрытие

покрытие из ж.б. плит

набивное покрытие

участки озеленения

деревья

Ведомость малых архитектурных форм и оборудования

Обозначение	Наименование	Кол-во	Обозначение документов	Примечание
2	Площадка для волейбола	1	тип ГПсер. 290-1-35.83	
4	Склад неотапливаемый	1	4,5×9×3	
9	Танцевальная площадка	1	тип. ПР №266-14-ТС	
10	Скамьи	12	тип. пр. сер. 370-55-2 тип 2	
11	Рекламный стенд	1	тип гр. сер. 320-55-2 тип III	
12	Дворик песочный из бревен тип I	1	тип. пр. 310-5-4 альбом II	
13	Скамья-качалка	4	тип. пр. 310-5-4 альбом I	

Инв. № подл. | Подпись и дата | Взам. инв. №

				264-12-257.86	АС	
Привязан		ГИП	Разинков	Клуб на 375 посетителей (зал на 300 мест)	стадия	лист	листов
		Рук. АМ-1	Игнатов		Р	7	
		Н. контр.	Глодина				
		ГАП	Меккель	Генеральный план (примерное решение)	Министерство культуры СССР ЛФ Гипротеатр		
Инв. №		Рук. гр.	Глодина				
		Арх.	Земляная				

1861-01

Типовой проект Альбом 1 часть 1

План разбивочных осей

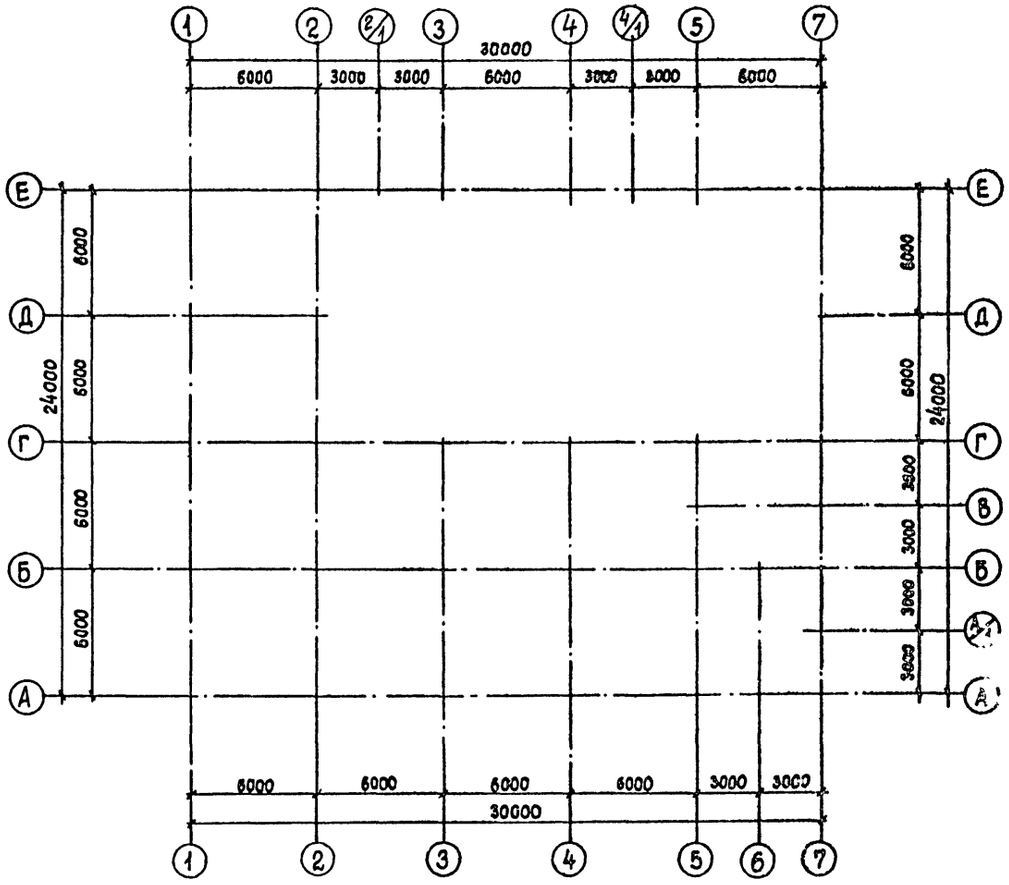

окончание

1	2
ПР-9	2.370; 1ПР3-19.12.14; 510
ПР-10	2.370; 1ПР3-22.12.14; 120
ПР-11	2.400; ℓ=4450; ℓ=4000; 2⊐16; 250
ПР-12	2.345; 2.400; 1ПР4-33.12.22; 320; 250
ПР-13	2.635; 2.700; 21-15.12.14; 510
ПР-14	4.435; 4.500; 1ПР1-10.12.14; 540
ПР-15	5.700; 1ПР4-29.12.29; 380
ПР-16	4.595; 2.370; 4.900; 1ПР1-12.12.14; 250

Спецификация перемычек

Марка поз.	Обозначение	Наименование	Кол. на этаж 1	Кол. на этаж 2	Всего	Масса ед. кг.	Примечан.
ПР-1	СЕРИЯ 1.138-10 в.1	1 ПР1 – 10.12.14	10	—	10	50	
ПР-2	СЕРИЯ 1.138-10в.1	1 ПР1 – 12.12.14	6	10	16	50	
ПР-3	СЕРИЯ 1.138-10в.1	1 ПР2 – 15.12.14	2	—	2	75	
ПР-4	СЕРИЯ 1.138-10в.1	1 ПР3 – 22.12.14	4	—	4	100	
ПР-5	СЕРИЯ 1.138-10в.1	1 ПР2 – 15.12.14	—	2	2	75	
ПР-6	СЕРИЯ 1.138-10в.1	1 ПР3 – 19.12.14	4	1	5	75	
ПР-7	СЕРИЯ 1.138-10в.1	1 ПР3 – 19.12.14	4	—	4	75	
ПР-8	СЕРИЯ 1.138-10в.1	1 ПР3 – 19.12.14	8	—	8	75	
ПР-9	СЕРИЯ 1.138-10.в.1	1 ПР3 – 19.12.14	4	—	4	75	
ПР-10	СЕРИЯ 1.138-10 в.1	1 ПР3 – 22.12.14	1	—	1	100	
ПР-11	ГОСТ 8240-72*	С 16 ℓ= 4000 С 16 ℓ= 4450	2	—	8,5мп	14,2	
ПР-12	СЕРИЯ 1.138-10 в.1	1 ПР4 – 33.12.22	4	—	4	22,5	
ПР-13	СЕРИЯ 1.138-10в.1	1 ПР1 – 15.12.14	4	—	4	75	
ПР-14	СЕРИЯ 1.138-10 в.1	1 ПР1 – 10.12.14	12	—	12	50	
ПР-15	СЕРИЯ 1.138-10 в.1	1 ПР4 – 29.12.29	—	3	3	250	
ПР-16	СЕРИЯ 1.138-10.в.1	1 ПР1 – 12.12.14	1	10	11	50	

1. Данный лист читать совместно с листами планов. АС 9,10

Ведомость перемычек

начало

Марка	схема сечения
1	2
ПР-1	5.370; 2.070; 1.870; 120; 1ПР1-10.12.14
ПР-2	5.370; 2.070; 2.370; 1ПР1-12.12.14
ПР-3	2.370; 1ПР2-15.12.14
ПР-4	3.370; 3.660; 3.510; 1ПР3-22.12.14

продолжение

1	2
ПР-5	5.370; 1ПР2-15.12.14; 120
ПР-6	2.370; 1ПР3-19.12.14; 120
ПР-7	2.370; 1ПР3-19.12.14; 250
ПР-8	3.470; 1ПР3-19.12.14; 510

Инв. № подл. | Подпись и дата | Взам. инв. №

ГИП	Разинков		
Рук. АМ-1	Игнатов		
Н. контр.	Глобина		
ГАП	Мекжель		
Гл. спец.	Антонов		
Рук. гр.	Глобина		
Стр. арх.	Любимова		

Привязан

Инв. №

264-12-257.86 АС

Клуб на 375-посетителей /зал на 300 мест/

Стадия	Лист	Листов
Р	8	

План разбивочных осей. перемычки

Министерство культуры СССР ЛФ ГИПРОТЕАТР

Копировал: Рулекова

1861-01

Формат: А2

Типовой проект Альбом 1 часть 1

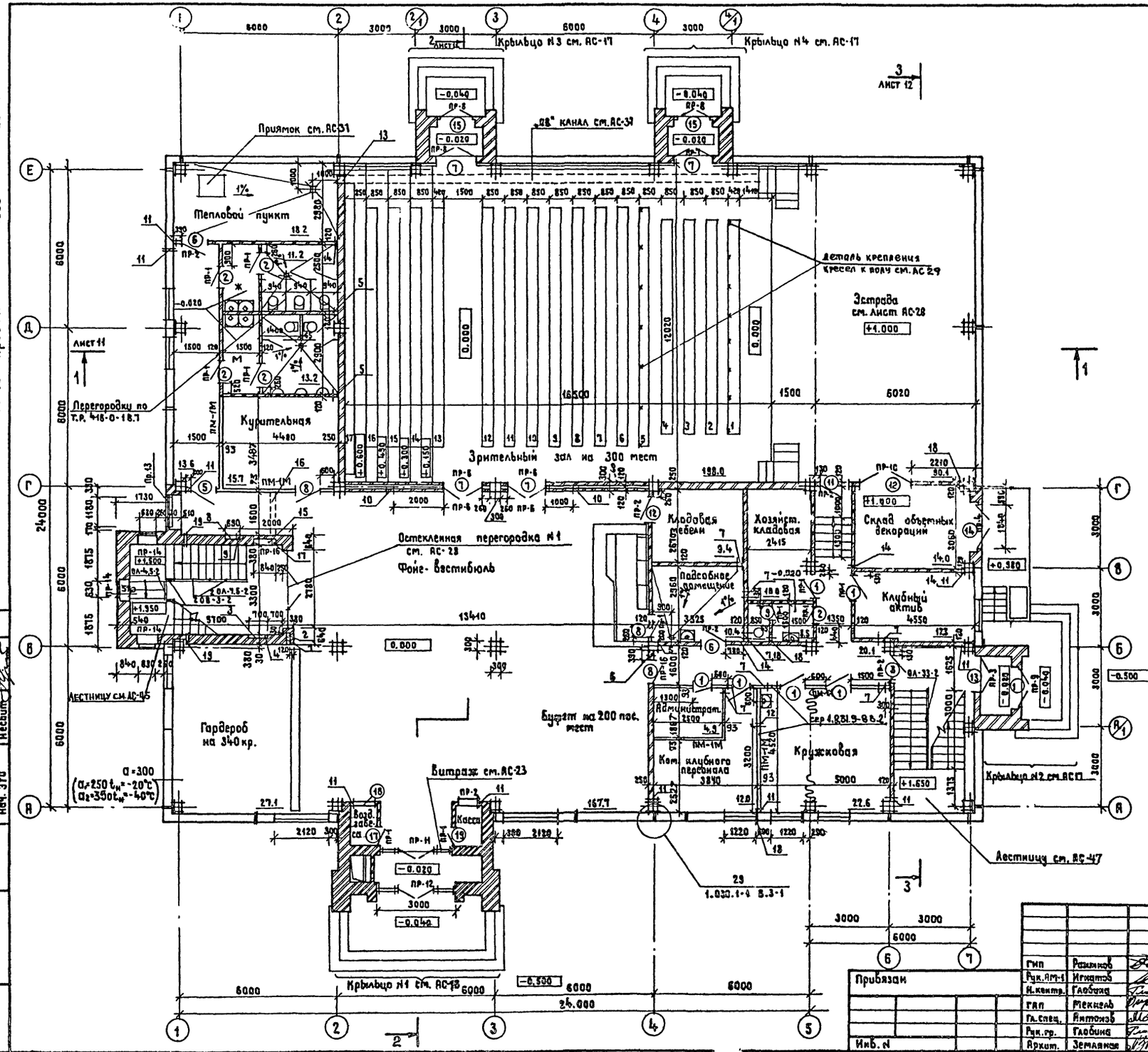

Марка поз.	Размер проема в кладке, мм
1,2	810 × 2070
3,6	910 × 2070
17,19	810 × 1870
5	910 × 2370
7	1510 × 2370
8	810 × 2370
9	710 × 2070
10	1910 × 2370
11	1010 × 2070
13	1310 × 2370
14	1970 × 2370
15	1570 × 2370
18	1010 × 1010
12	1010 × 2370

Тип N N	Размер в мм			Отм. низа	Назначение	Кол-во
	Ширина	Высота	Глубина			
1	140	250	410	2.500	ОВ	1
2	140	с отм.2.500 до отм.7.500	40	2.500	ОВ	1
3	700	440	70	1.200	З	1
4	60	с отм.1.500 до отм.4.500	60	1.600	З	1
5	300	200	—	2.800	ОВ	3
6	300	200	—	2.600	ОВ	1
7	250	250	—	2.150	ОВ	8
8	690	470	20	2.000	СС	1
9	100	до отм.6.300	60	2.400	СС	1
10	350	350	250	2.200	ЭА	2
11	100	100	—	-0.100	ОВ	10
12	120	150	—	2.350	ВК	1
13	500	400	—	0.000	ОВ	1
14	100	100	—	2.900	ВК	2
15	840	840	250	1.230	ВК	
16	130	80	штраба в полу	-0.100	ВК	1
17	130	до отм. 6.300	150	1.500	ВК	1
18	150	150		0.000	ВК	3
19	300	150	—	-0.100	ОВ	2

Согласовано

Нач. СТО	Максимов	
Нач. МТО	Бунцу	
Нач. ЭТО	Несвит	

Инв. N подл. | Подпись и дата | Взам. инв. N

Привязан

Инв. N

ГИП	Разинков	
Рук. ЯМ-1	Игнатов	
Н. контр.	Глобина	
ГАП	Мекнель	
Гл. спец.	Антонов	
Рук. гр.	Глобина	
Архит.	Земляная	

264-12-257.86 АС

Клуб на 375 посетителей (зал на 300 мест)

План на отм. 0.000

Стадия	Лист	Листов
Р	9	

Министерство культуры СССР
ЛФ ГИПРОТЕАТР

Копир. Жукова

1861-01

Формат А2

Типовой проект Альбом 1 часть 1

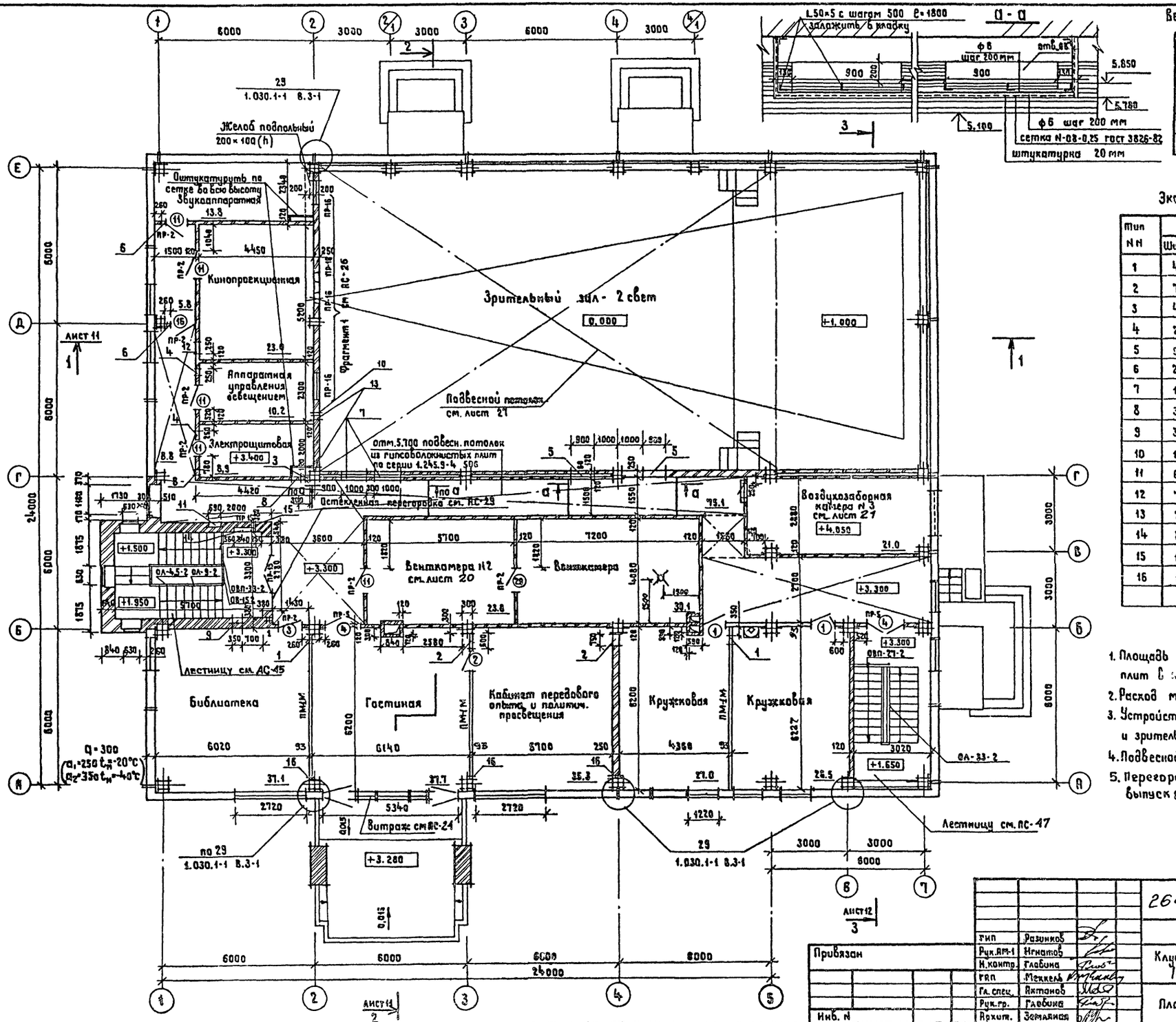

Ведомость проемов ворот и дверей

Марка, поз.	Размер проема в кладке, мм
1,2	810 × 2070
3	910 × 2070
4	1310 × 2070
11,16,20	1010 × 2070

Экспликация отверстий и ниш

Тип N N	Размер в мм			Отм. низа	Назначение	Кол-во
	Ширина	Высота	Глубина			
1	450	250	—	5.800	ОВ	2
2	750	250	—	5.800	ОВ	2
3	400	300	—	5.730	ОВ	1
4	250	250	—	6.000	ОВ	3
5	900	200	—	5.850	ОВ	2
6	200	250	—	6.000	ОВ	2
7	1000	200	—	5.850	ОВ	2
8	300	50	—	3.220	Э	1
9	350	440	170	4.500	Э	1
10	100	100	—	5.950	Э	1
11	690	470	120	5.300	СС	1
12	700	300		6.000	ОВ	1
13	200	200		5.850	ОВ	2
14	840	840	250	4.530	ВК	1
15	100	100		6.100	ВК	1
16	100	100		3:300	ОВ	3

1. Площадь подвесного потолка из гипсоволокнистых плит в коридоре на отм. 5.700 = 83,9 м².
2. Расход материалов на потолок см. лист ПС
3. Устройство венткоробов между венткамерой и зрительным залом выполнять по сеч. а-а.
4. Подвесной потолок крепить к низу венткороба.
5. Перегородки поэлементной сборки по сер. 1.231.9-8 выпуск 2 тип ПМ-1М.

Согласовано
Нач. СТО Максимова
Нач. МТО Бунич
Нач. ЭТО Несвит

Инв. N подл. | Подпись и дата | Взам. инв. N

Тип	Разинков	
Рук. АМ-1	Игнатов	
Н. контр.	Глобина	
ГАП	Меккель	
Гл. спец.	Актанов	
Рук. гр.	Глобина	
Архит.	Земляная	

Привязан

Инв. N

264-12-257.86 АС

Клуб на 375 посетителей (зал на 300 мест)

План на отм. 3.300

Стадия	Лист	Листов
Р	10	

Министерство культуры СССР
ЛФ ГИПРОТЕАТР

Копир. Жукова

1861-01

Формат А2

Альбом 1 Часть 1

Типовой проект

Разрез 1-1

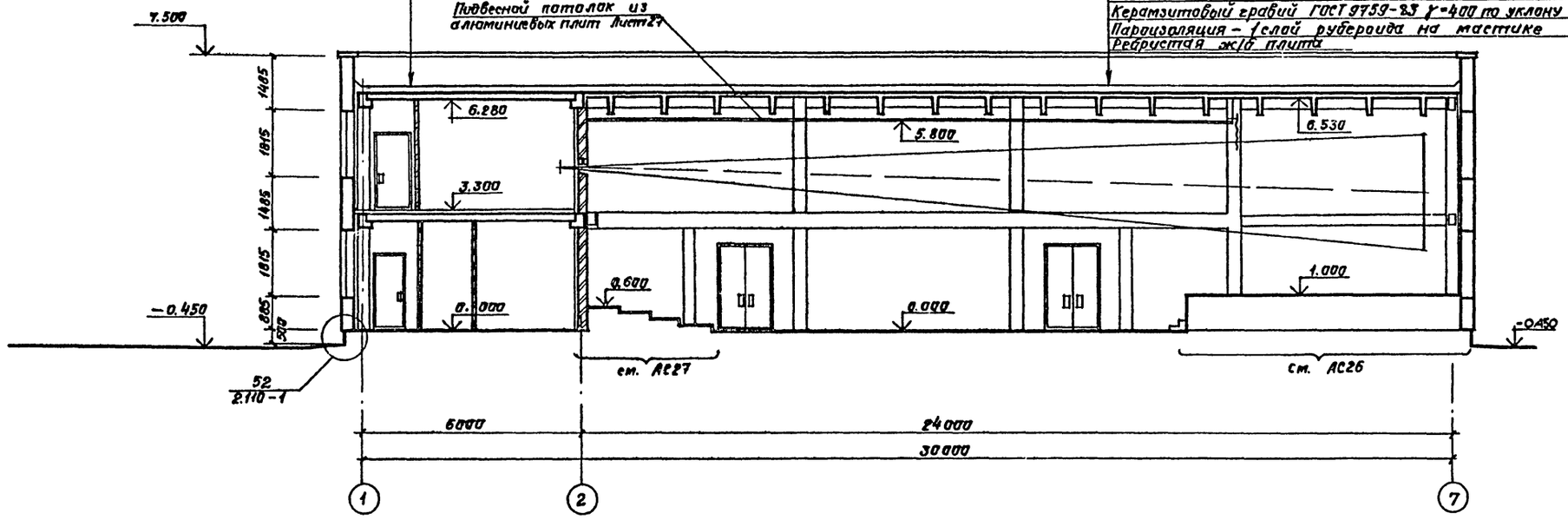

Слой гравия на антисепт. битумной мастике 10мм
4 слоя рубероида РКМ-350Б (ГОСТ 10923-82) на битумной мастике МБК-Г-65 (ГОСТ 2889-80) 15мм
Цем.-песчаная стяжка М100 25мм
Теплоизоляция – ячеист. бетон γ 400кг/м³ δ=160мм (δ=120 для t=-20°С; δ=200 для t=-40°С)
Керамзитовый гравий ГОСТ 9759-83 γ=400 по уклону 0:270
Пароизоляция – 1 слой рубероида на мастике
Ребристая ж/б плита

4-4

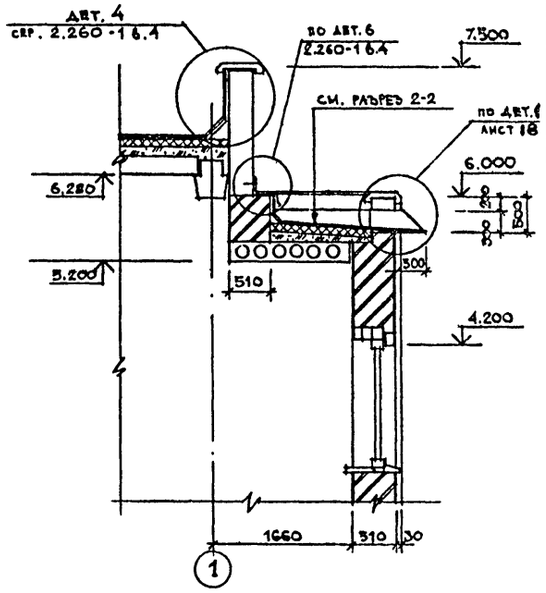

Разрез 2-2

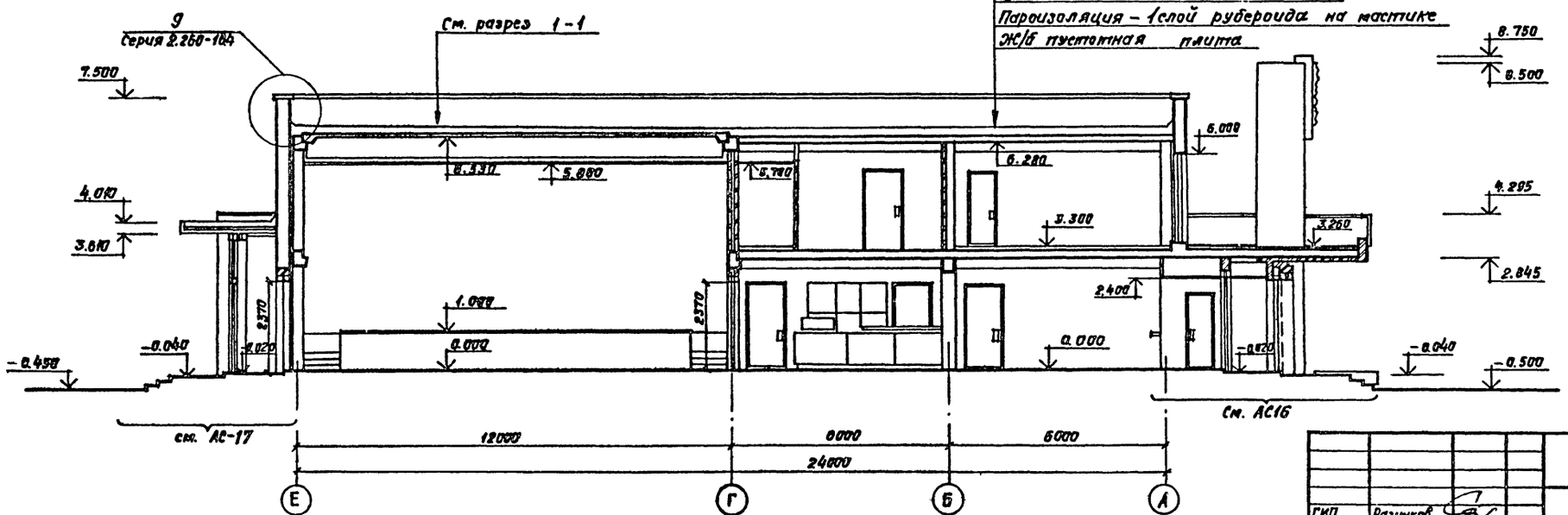

Слой гравия на антисепт. битумной мастике 10мм
4 слоя рубероида (ГОСТ 10923-82) на битумной мастике МБК-Г-65 (ГОСТ 2889-80) 15мм
Цем.-песчаная стяжка М100 25мм
Теплоизоляция – ячеистый бетон γ=400 δ=140мм (δ=160 для t=-20°С; δ=180 для t=-40°)
Керамзитовый гравий ГОСТ 9759-83
γ=400 по уклону 80 ÷ 350
Пароизоляция – 1 слой рубероида на мастике
Ж/б пустотная плита

ГИП	Разинков		
Рук. АМ-1	Игнатов		
Н. контр.	Глабина		
ГАП	Межевич		
Гл. спец.	Антонов		
Рук. гр.	Глабина		
Арх	Земляная		

Привязан

Инв. №

264-12-257.86 АС

Клуб на 375 посетителей (зал на 300 мест)

Стадия	Лист	Листов
Р	11	

Разрезы 1-1, 2-2

Министерство культуры СССР
АФ ГИПРОТЕАТР

Копировал: Иванова 1861-01 Формат А

Составлено: Нач. СТО Капелюшка, Нач. СТО Бунич, Нач. ЭТО Неведит

Инв. № подл. | Подпись и дата | Взам. инв. №

Типовой проект Альбом 1 Часть 1

Разрез 3-3

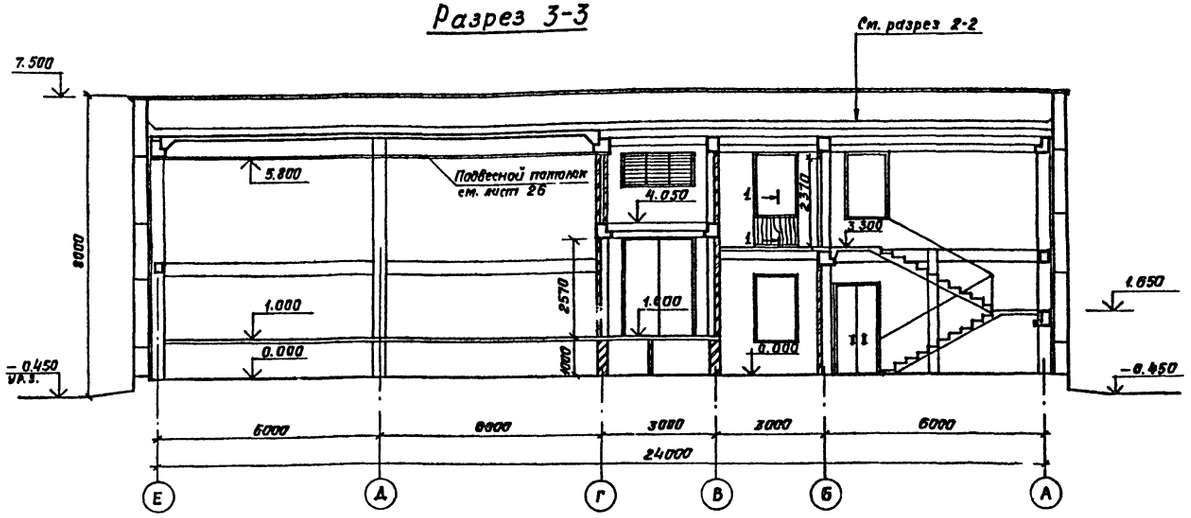

Спецификация материалов на подвесные потолки

№№	Обозначение	Наименование	Расход на 1м² кг	Кол-во м²	Всего кг	Примечание
1	1.245.9-4.413	Лицевой элемент 06.06-3	2.0	198.0	396.0	Алюминий
2	То же	Каркас и детали крепления	2.0	198.0	396.0	Сталь
3	1.245.9-4 506-01	Гипсоволокнистая плита	11	83.9	922.9	
4	То же	Каркас и детали крепления	0,113	83,9	9,48	Сталь

Спецификация металлических ограждений лестниц и решетки для вытирания ног

Поз.	Обозначение	Наименование	Кол.	Масса, кг 1эт.	Масса, кг Всего	Примечание
1	1.256-1	ОЛ-7,5-2	2	19,99	39,98	
2	То же	ОВ-3-2	2	2,84	5,68	
3	—"—	ОЛ-4,5-2	2	16,56	33,12	
4	—"—	ОЛ-33-2	2	41,06	82,12	
5	—"—	ОЛ-9-2	1	21,59	21,59	
6	—"—	ОВ-45-1	1	2,08	2,08	
7	—"—	ОВП-33-2	1	20,65	20,65	
8	—"—	ОВП-27-2	1	19,13	19,13	
9	—"—	ОВП-33-1	1	19,75	19,75	
10	—"—	ОПВ-12-1	1	18,06	18,06	
11	—"—	ОЛК-24-1	1	11.22	11.22	
12	Серия КИ-03-03. Альбом 71-64	Решетка для вытирания ног	2	12.71	25,42	
13	ГОСТ 8509-72*	Уголок 50×5 ℓ=5,640м	1	3.77*	21.26	*Вес 1п.м.
14	ГОСТ 5781-82*	Стержень ф6 ℓ=3,200м	1	0,222	2.84	

Установка решетки для вытирания ног

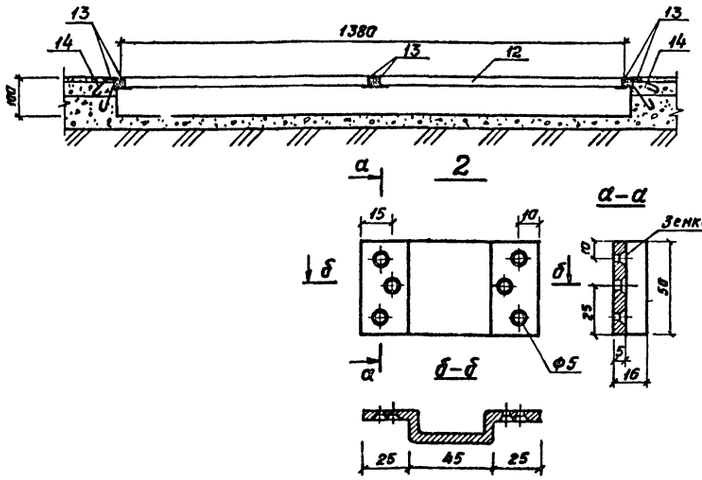

1-1

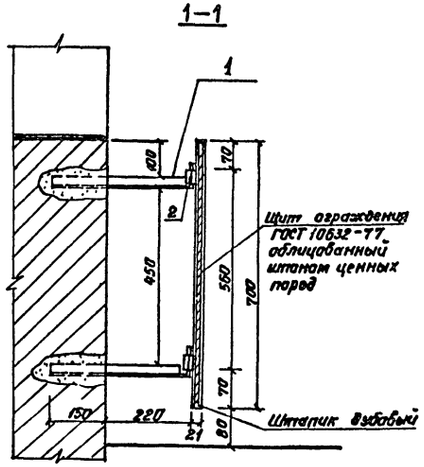

Схема расположения кирпичных перегородок на отм. 0.000

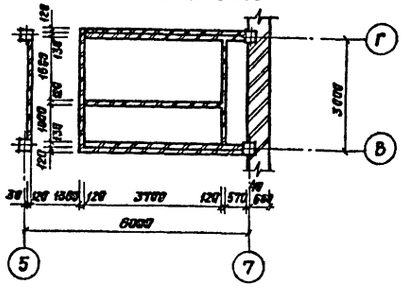

Спецификация расхода материала для ограждения радиаторов

Марка	Обозначение	Наименование	Кол.	Вес 1п.м.	Вес Общий
1	ГОСТ 8509-72* ст3	L 40×4 ℓ=400	36	2.42	
2	ГОСТ 103-76 ст3	— 50×5 ℓ=120	36	1.98	
3	ГОСТ 10632-77	Древесностружечная плита	14,1м²	—	—
4	ГОСТ 8242-75	Штапик дубовый	21мп	—	—

Привязан	ГИП	Разинков	
	Рук. АМ-1	Игнатов	
	Н. контр	Глабина	
	ГАП	Меккель	
	Гл. спец.	Антонов	
	Рук гр.	Глабина	
Инв. №	Арх.	Земляная	

264-12-257.86 АС

Клуб на 375 посетителей /зал на 300 мест/

Стадия	Лист	Листов
Р	12	

Разрез 3-3. Детали.

Министерство культуры СССР ЛФ ГИПРОТЕАТР

Копировал: Иванова

1861-01

Формат А2

Инв. № подл. | Подпись и дата | Взам. инв. №

Альбом 1. Часть 1

Типовой проект

ФАСАД „1" – „7"

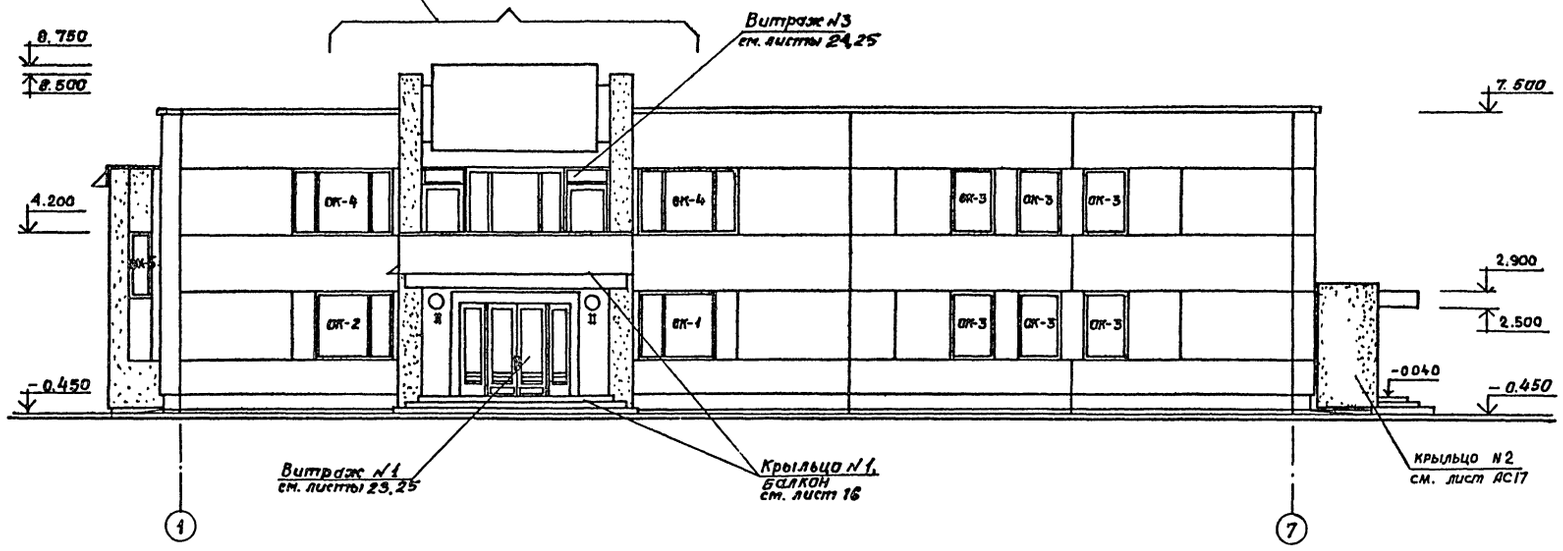

ФАСАД „Е" – „А"

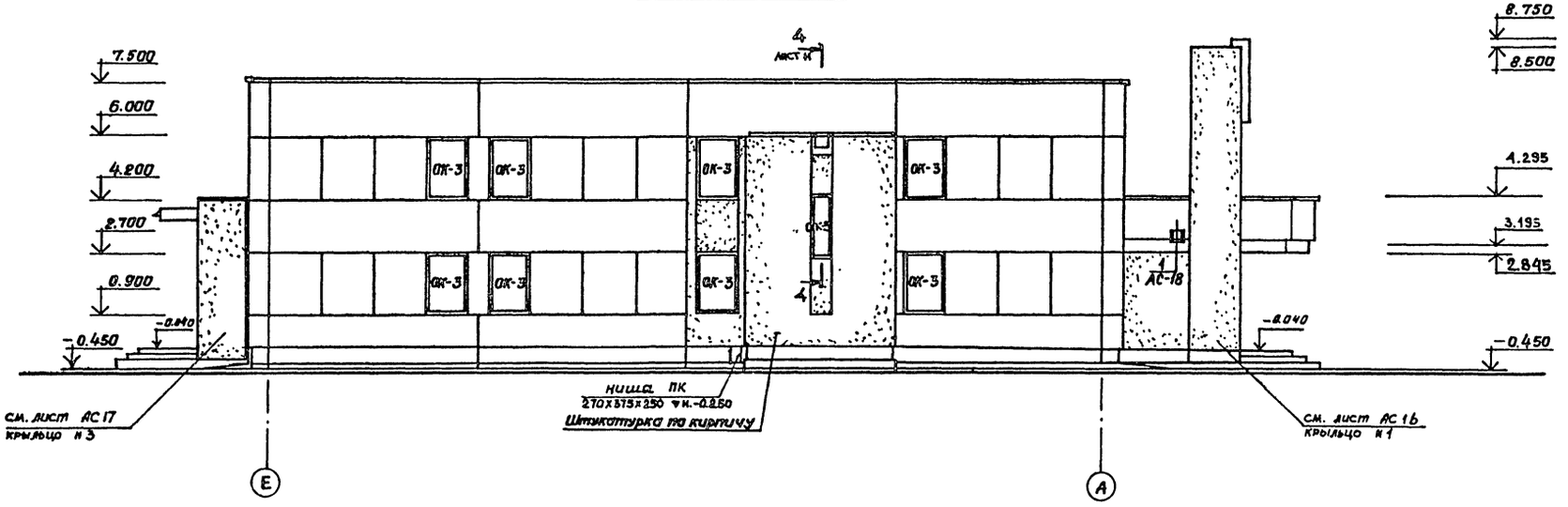

				264-12-257.86	АС
Привязан	ГИП	Разинков			
	Рук АМ-1	Игнатов		Клуб на 375 посетителей /зал на 300 мест/	Стадия: Р; Лист: 13; Листов:
	Н контр	Глобина			
	ГАП	Меккель			
	Рук. гр.	Глобина		Фасады „1" – „7", „Е" – „А"	Министерство Культуры СССР ЛФ ГИПРОТЕАТР
	Вед. арх.	Шулятикова			
Инв. №	Ст. арх.	Любимова			

Копировал: Иванова 1861-01 Формат А2

Инв. № подл. | Подпись и дата | Взам. инв. №

Альбом 1 часть 1

Типовой проект

Фасад „7"–„1"

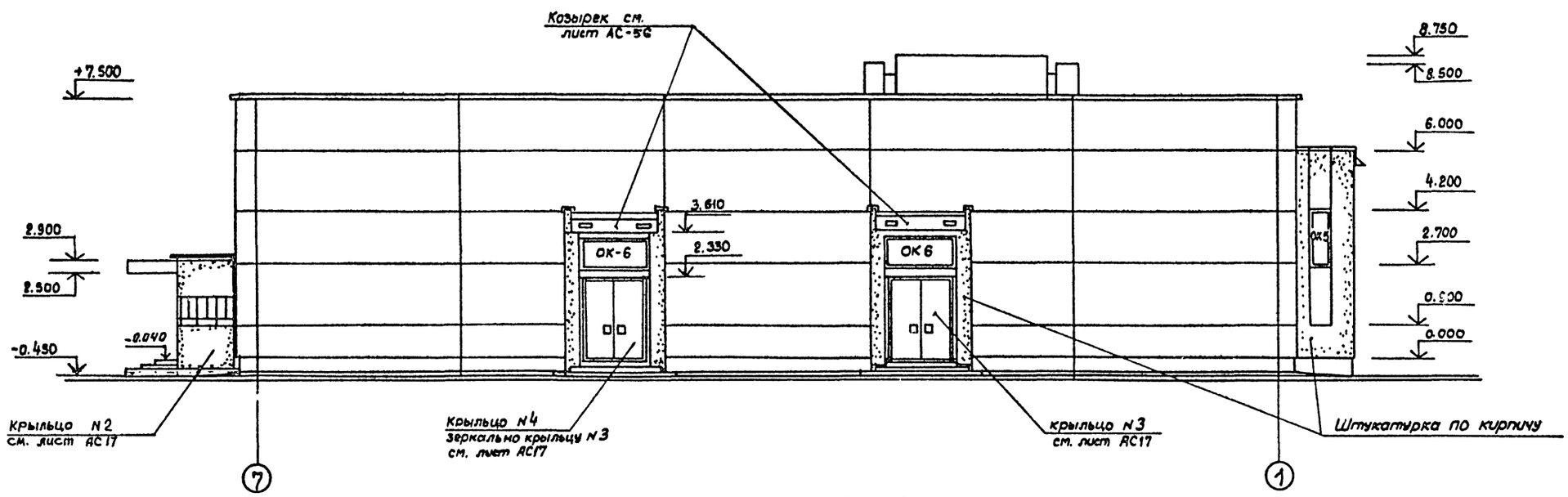

Фасад „А"–„Е"

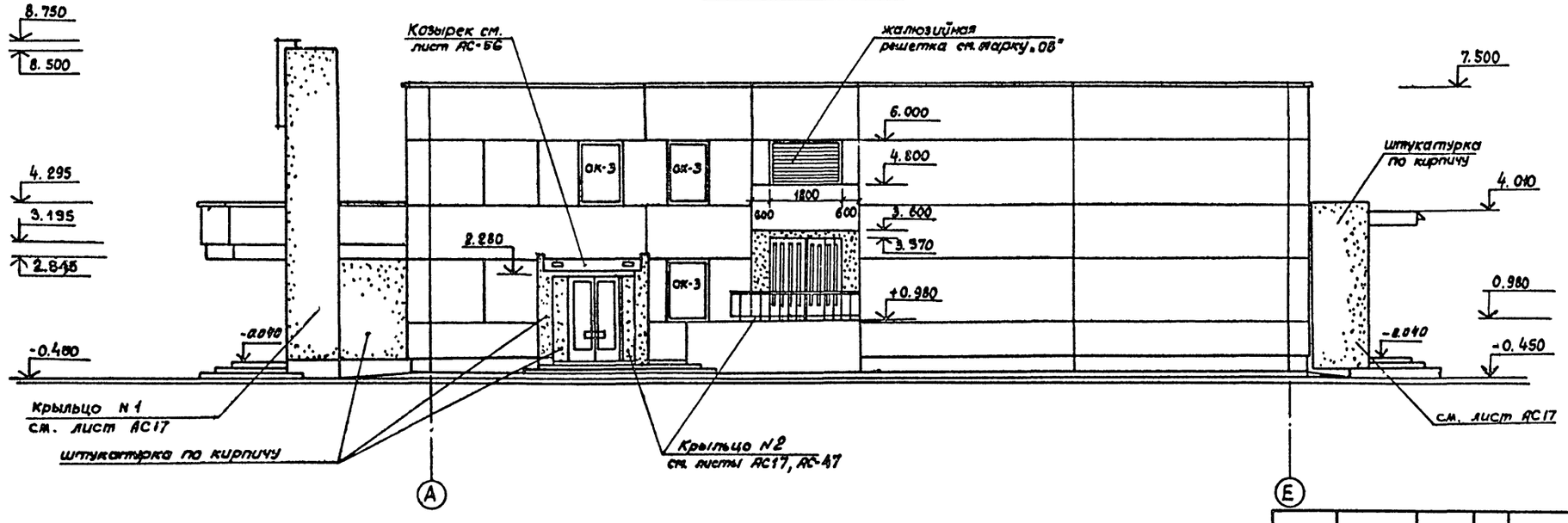

				264-12-257.86		АС
	ГИП	Разинков				
Привязан	Рук. АМ-1	Игнатов		Клуб на 375 посетителей /зал на 300 мест/	стадия	лист	листов
	Н. контр.	Глобина			Р	14	
	ГАП	Меккель				
	Рук. гр.	Глобина		Фасады „7"–„1" „А"–„Е"	Министерство культуры СССР ЛФ ГИПРОТЕАТР	
	Вед. арх.	Шуптикова				
Инв. №	Ст. арх.	Любимова				

Копировал: Рулькова

1861-01 Формат А2

Инв. № подл. | Подпись и дата | Взам. инв. №

Альбом 1, часть 1

Типовой проект

План полов на отм. 0.000

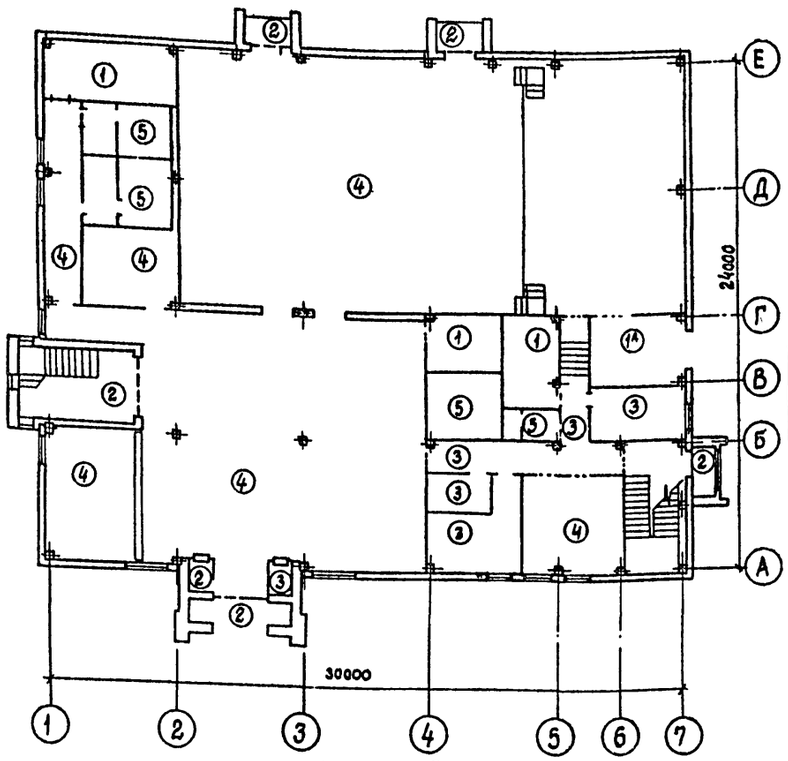

План полов на отм. 3.300

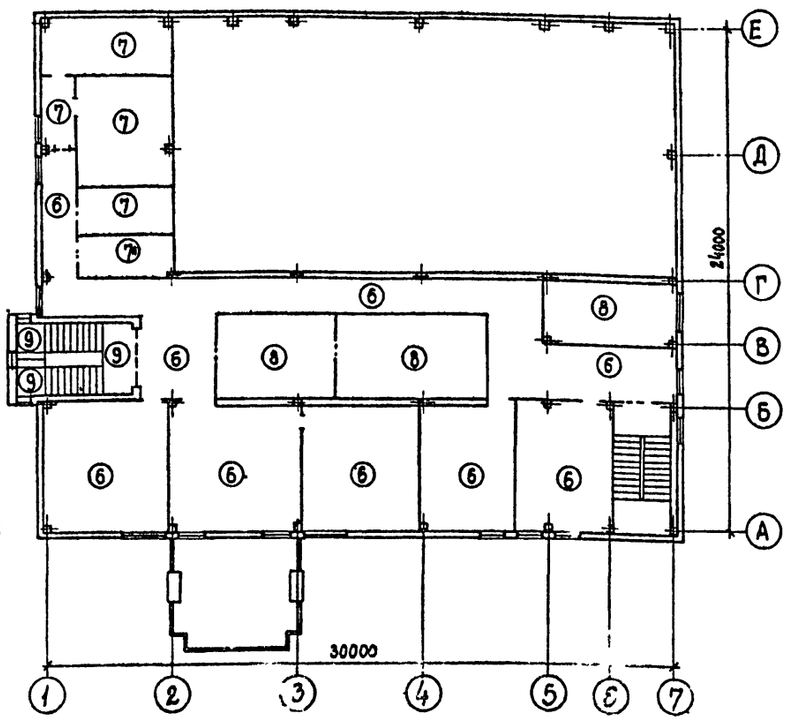

План кровли

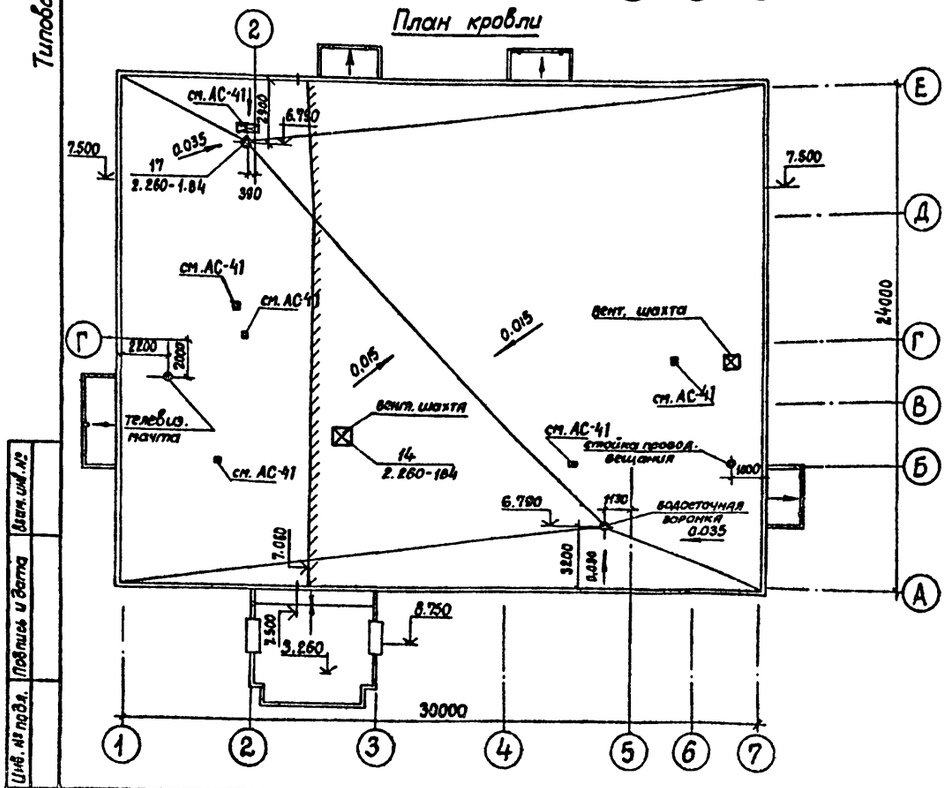

1. При варианте с подвалом планы полов и кровли и экспликацию полов смотри альбом 1 часть 2 лист 6.
2. Примыкания полов выполнить по серии 2.244-1 в.3
3. Радио и телемачты установить согласно деталям 18, серии 2.260-1 в.4
4. Привязку всех отверстий в покрытии см. АС-41
5. Конструкцию вент. шахт. см. АС-20
6. Зонты см. марку ОВ

Экспликация полов

Наименование помещений	Тип пола по проекту	Схема пола или № узла серии	Элементы пола и их толщина в мм	Площадь пола
тепловой пункт кладовые	1	245 2.244-1 вып. 4	покрытие - бетон М200 20 подстилающий слой бетон класс В7,5 100	37,6
тамбуры лестничная площадка	2	243 2.244-1 вып. 4	покрытие-бетон мозаичного состава М200 20 стяжка из мелкозернистого бетона В15 - 40 подстилающий слой-бетон В2,5 - 60	32,6
касса коридоры комн.персонала администратор клубный актив	3	230 2.244-1 вып. 4	покрытие-линолеум (гост 7251-77) 2,5 прослойка из быстротвердеющей мастики на водостойких вяжущих стяжка из легкого бетона (γ=1100-1200 кг/м³) В3,5 36,5 подстилающий слой-бетон В7,5 80	51,1
кружковая курительная Фойе-вестибюль зрительный зал, парадная коридор	4	218 2.244-1 вып. 4	покрытие-штучный паркет (гост 862I-76) 19	448,3
санузлы подсобное помещение	5	240 2.244-1 вып. 4	покрытие-керамич. плитка (гост 6787-80) 10	38,3
библиотека гостинная каб. полит прос кружковые коридоры	6	41 2.244-1 вып. 4	покрытие-штучный паркет (гост 8521-76) 19 прослойка из быстротвердеющей мастики на водостойких вяжущих стяжка из цементно-песчаного раствора М150 40 звукоизоляционный слой из минераловатных плит γ=125 гост 9573-82	248,5
Тамбур аппаратная управления освещением кинопроекционная звукоаппаратная	7	76 2.244-1 вып. 4	покрытие-линолеум (гост 7251-77) 2,5 прослойка из быстротвердеющей мастики на водостойких вяжущих стяжка из легкого бетона γ=1300-1400 кг/м³ класс В5 50 звукоизоляционный слой из минерало-ватных плит γ=125 гост 9573-82 45	52,8
Венткамеры	8	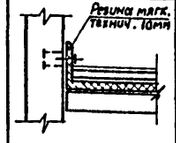	покрытие - бетон класс В15 20 железобетонная плита 100 плоский асбоцем. лист гост 18124-75* (ст СЭВ 827-77) 10 толь с проклейкой швов (гост 10999-76) минераловатные плиты γ=125 на синтетич. связующем (гост 9573-82) 80 пергамин (гост 2697-83) железобетонная плита перекрытия	74,3
Лестничные площадки	9	141 2.244-1 вып.4	бетон мозаичного состава М200 30	9,7
Склад декораций	1А	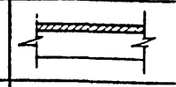	Покрытие - бетон В15 20 ж/б плита	14.0
Электрощитовая	7А	76 2.244-1 вып. 4	покрытие - линолеум (гост 7251-77) 2,5 прослойка из быстротвердеющей мастики на водостойких вяжущих стяжка из легкого бетона (γ=1300-1400 кг/м²) В5 50 подсыпка из керамзитового гравия 100 минераловатные плиты γ=125 гост 9573-82- 45	8,7

Привязан

Инв. №

Инв. № подл. | Подпись и дата | Взам. инв. №

ГИП	Разинков		
Рук. АП-1	Игнатов		
Н. контр.	Гладина		
ГАП	Меккель		
Гл. спец.	Антонов		
Рук. гр.	Гладина		
Арх.	Земляная		

264-12-257.86 АС

Клуб на 375 посетителей /зал на 300 мест/

стадия	лист	листов
Р	15	

План кровли, планы полов, экспликация полов

Министерство культуры СССР
ЛФ ГИПРОТЕАТР

Копировал: Рулькова

1861-01 Формат А2

Типовой проект Альбом 1 часть 1

Инв. № подл. | Подпись и дата | Взам. инв. №

План крыльцо N1

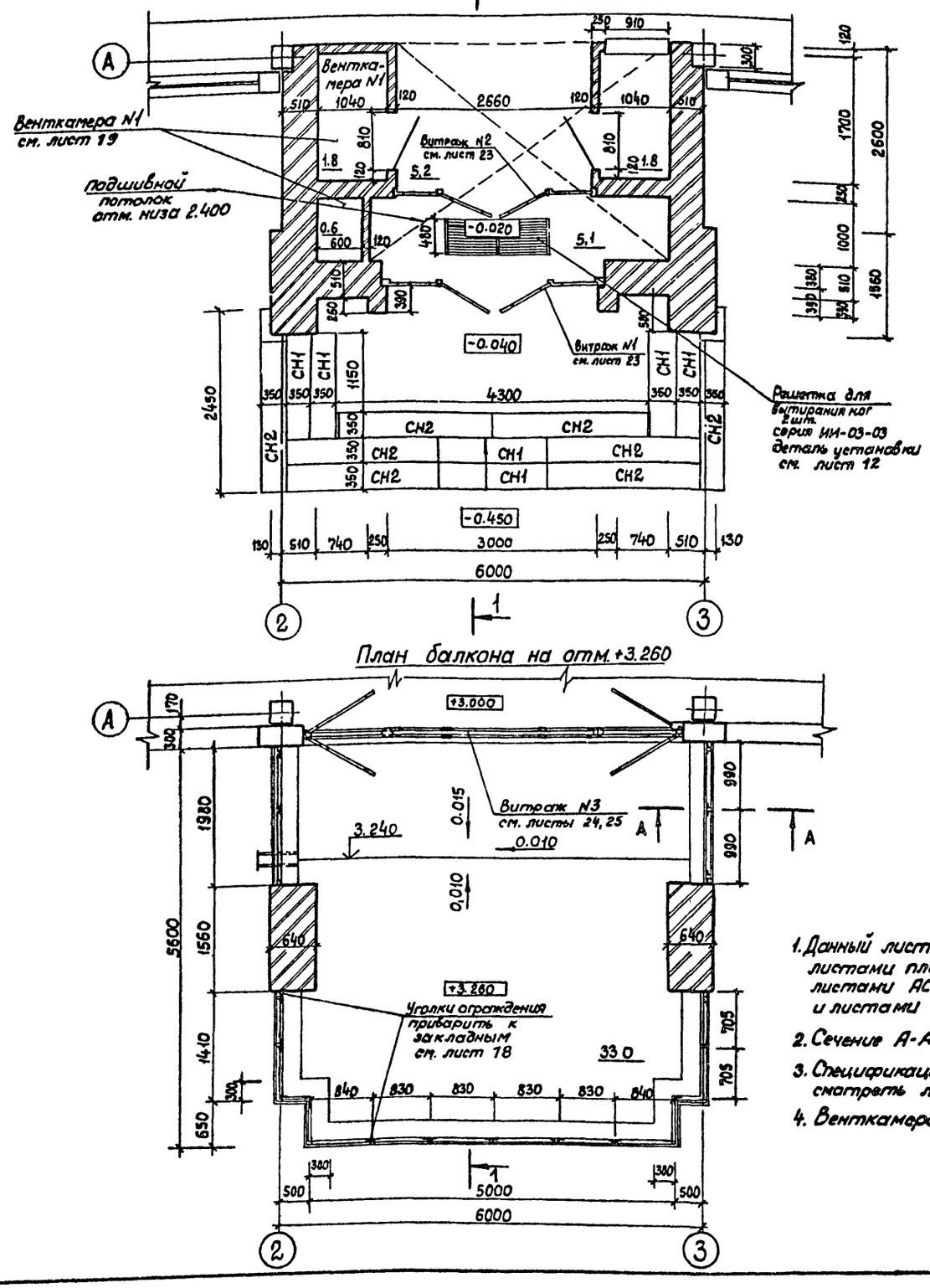

План балкона на отм. +3.260

Разрез 1-1

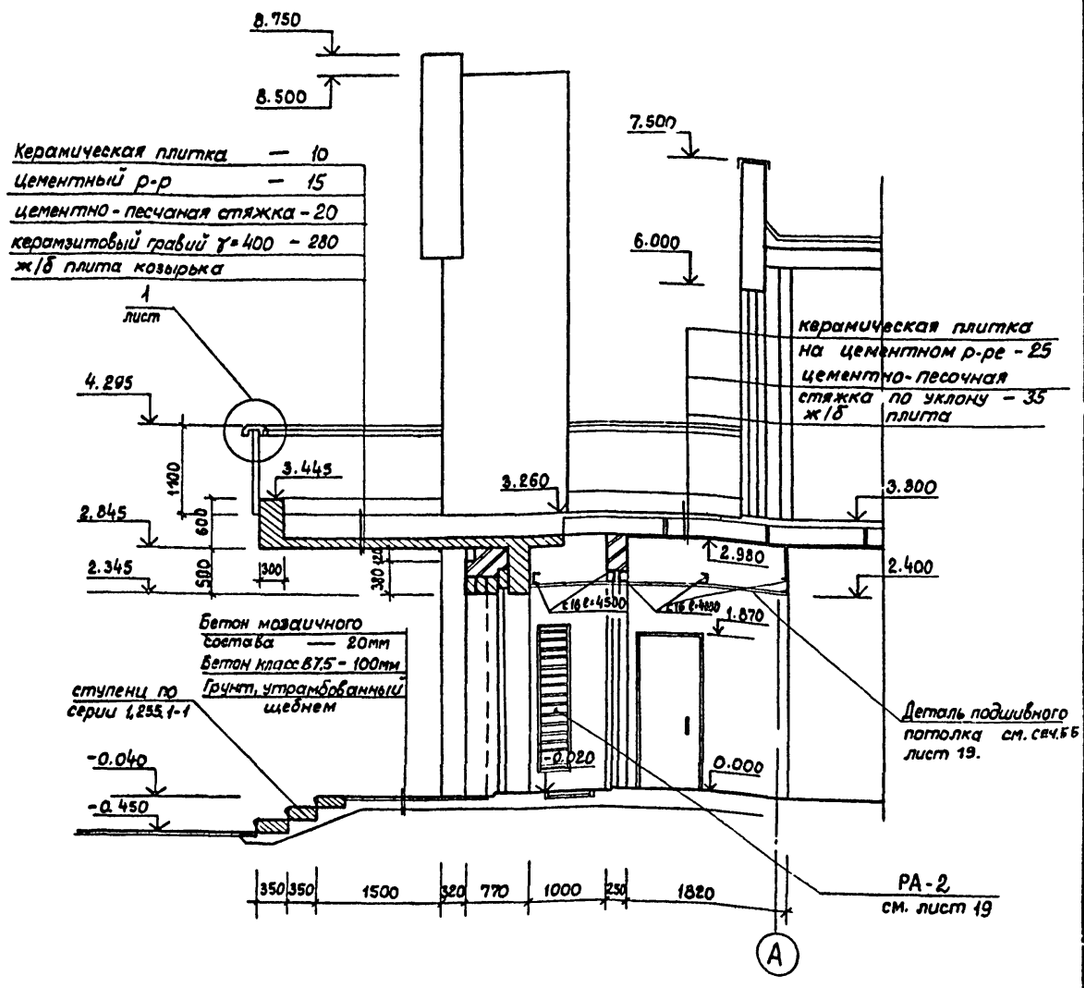

1. Данный лист рассматривать совместно с листами планов АС-9, АС-10, листами АС-13, АС-23 и листами АС-54, АС-55.
2. Сечение А-А см. лист 18.
3. Спецификацию на ступени СН1; СН2 смотреть лист АС-45
4. Венткамера N1 см. лист 19

				264-12-257.86	АС
Привязан		ГИП	Ровинков	Клуб на 375 посетителей /зал на 300 мест/	Стадия: Р; Лист: 16; Листов:
		Рук. АМ-1	Игнатов		
		Н. контр.	Гловина		
		ГАП	Меккель	Крыльцо N1.	Министерство культуры СССР ЛФ ГИПРОТЕАТР
		Рук. гр.	Гловина		
Инв. №		Ст. арх.	Любимова		

Копировал: Рулекова 1861-01 Формат А2

Альбом 1, часть 1

Типовой проект

А-А

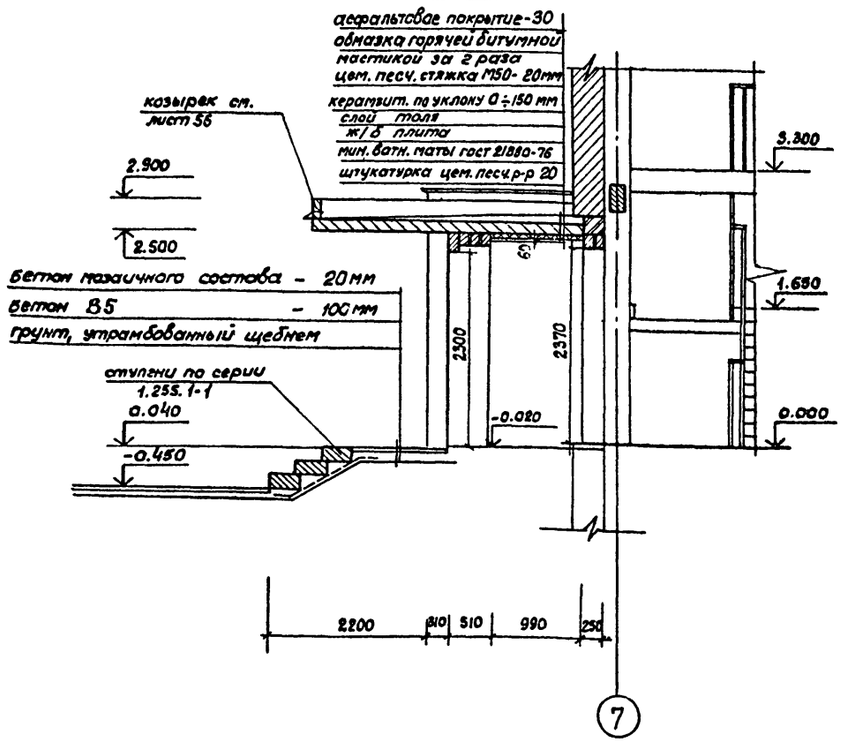

Крыльцо №2

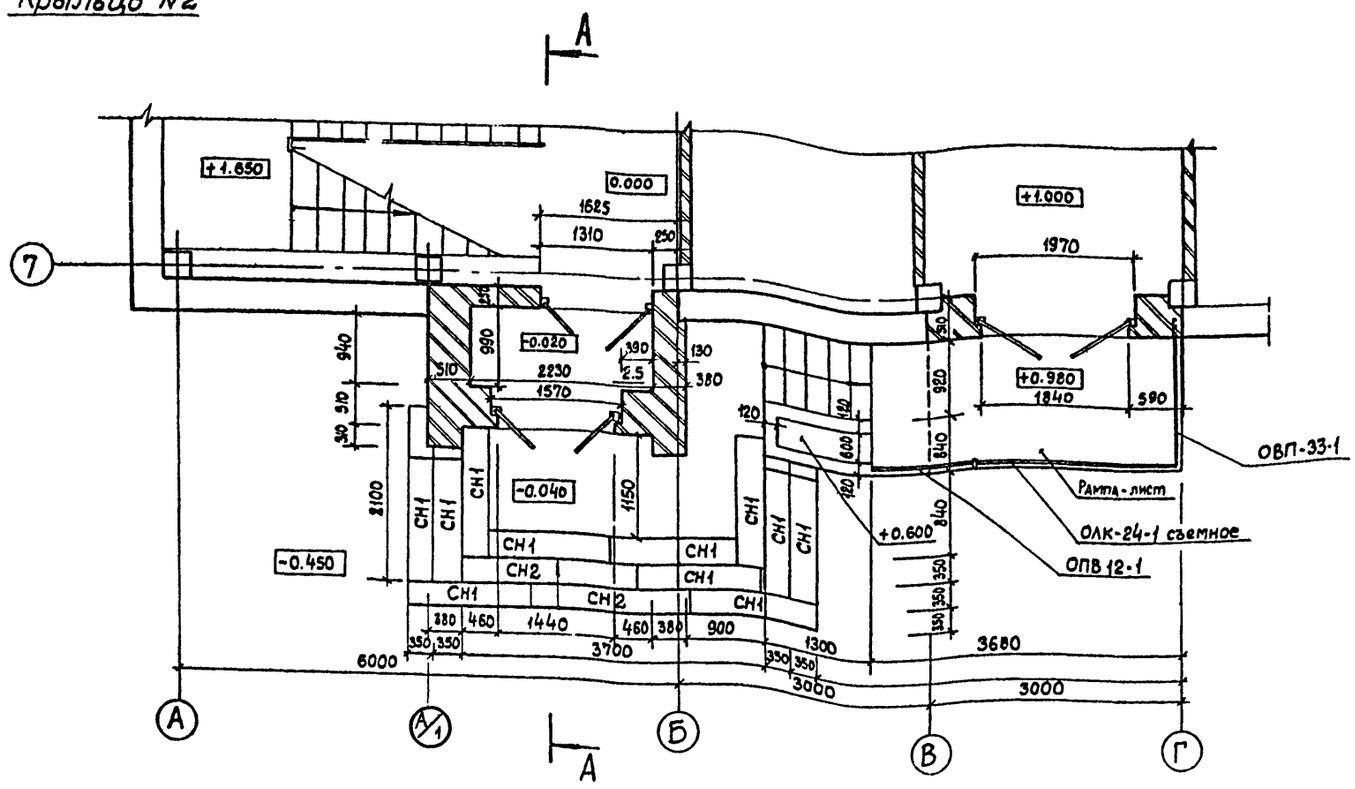

Б-Б

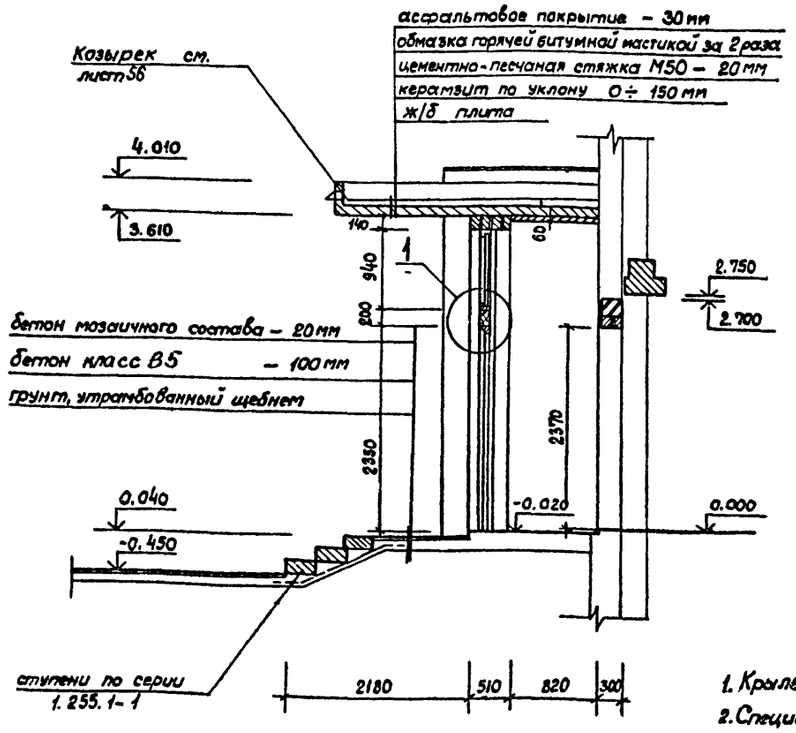

Крыльцо №3

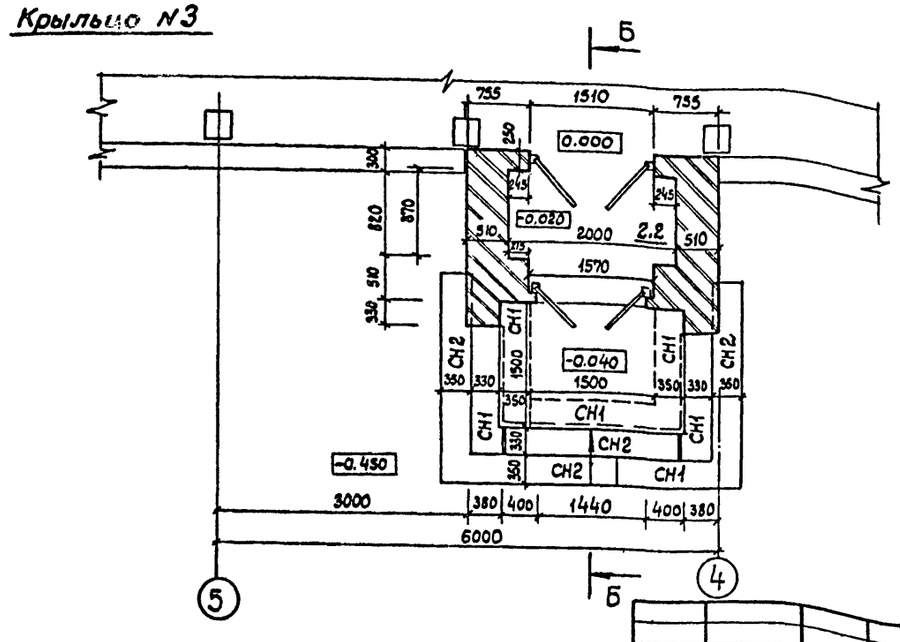

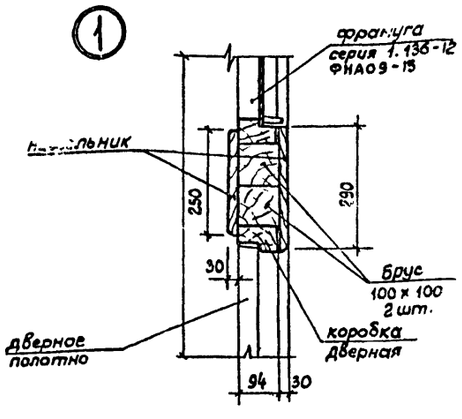

1. Крыльцо №4 зеркально крыльцу №3
2. Спецификацию на ступени СН1, СН2 смотреть лист АС-32
3. Устройство козырьков и рампу смотреть листы АС-56

Привязан		ГИП	Разинков	264-12-257.86 АС	
		Рук. АМ-1	Игнатов	Клуб на 875 посетителей /зал на 300 мест/	стадия: Р; лист: 17; листов:
		Н. контр.	Глобина		
		ГАП	Меккель	Крыльца №2,3,4.	Министерство культуры СССР ЛФ ГИПРОТЕАТР
		Рук. гр.	Глобина		
Инв. №		Ст. арх.	Любимова		

Копировал: Рулькова 1861-01 Формат А2

Инв. № подл. | Подпись и дата | Взам. инв. №

Типовой проект Альбом 1, часть 1.

Фрагмент главного фасада

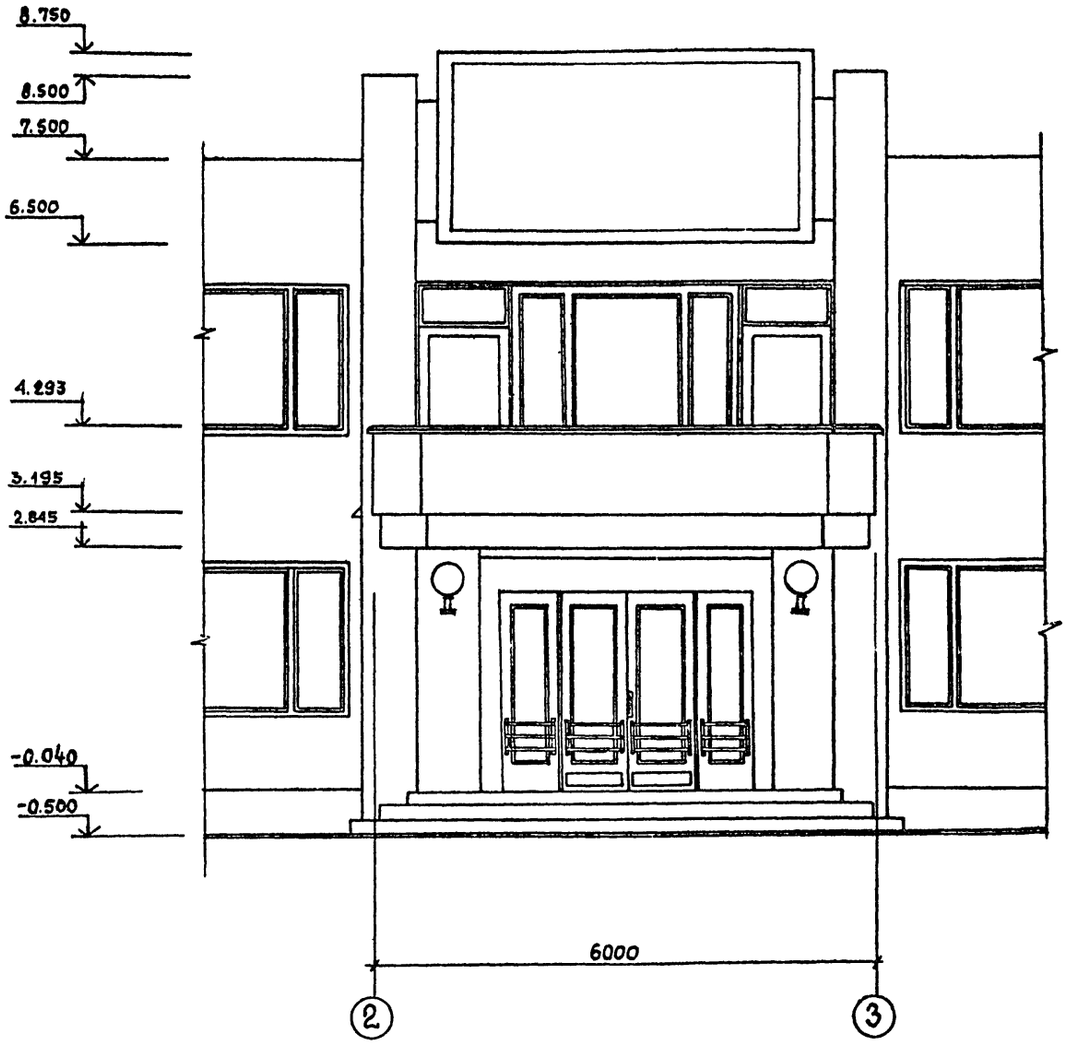

Сечение А-А

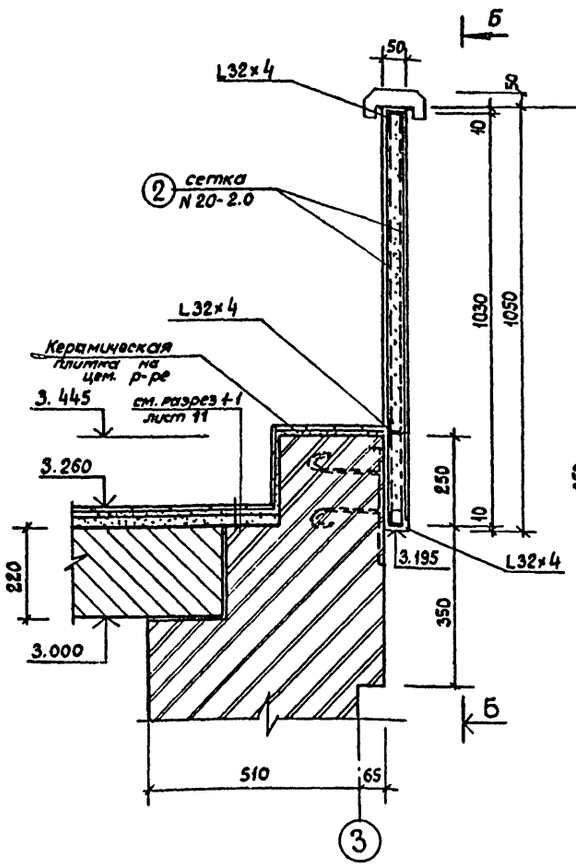

Б-Б

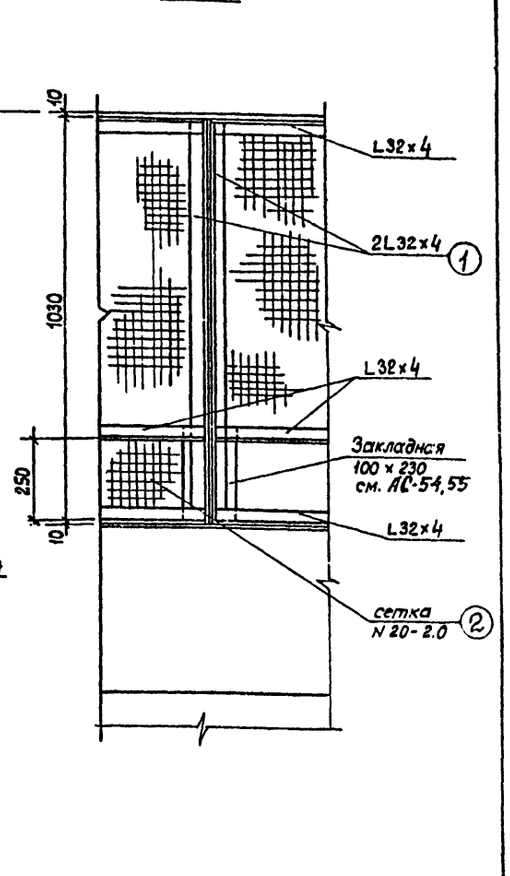

Спецификация ограждений балкона

марка позиц.	обозначение	наименование	кол-во	масса ед. кг.	общая масса (кг)
1	ГОСТ 8509-72*	L 32×4		1,91	172,6 кг
2	ГОСТ 3826-82	сетка N 20-20	31,0м	2,3	71,3 кг
3	ГОСТ 19903-74*	полоса 5×90	15,5м	3,53	54,71 кг
	ГОСТ 7897-83	древесина поручня из лиственных пород	15,5м	0,0105	0,163 м³

Поручень ограждения

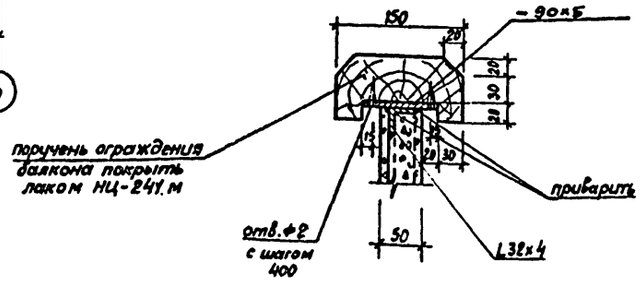

1

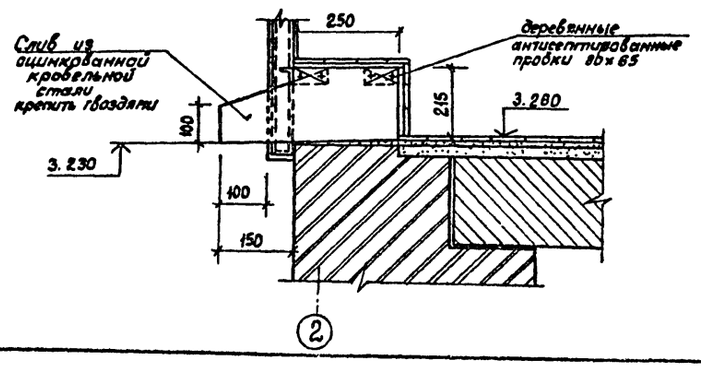

1. Данный лист рассматривать совместно с листом фасадов и листом 16.
2. Крепление декоративного элемента на фасаде см. лист АС-64.

Привязан

Инв. №

ГИП	Разинков	
Нач. отд.	Игнатов	
Н. контр.	Глобина	
ГАП	Мекиель	
Гл. спец.	Антонов	
Рук. гр.	Глобина	
Ст. арх.	Любимова	

264 12.-257.86 АС

Клуб на 375 посетителей (зал на 300 мест)

стадия	лист	листов
Р	18	

Фрагмент главного фасада, сечения балкона

Министерство культуры СССР ЛФ ГИПРОТЕАТР

Копировал: Рулькова

1861-01

Формат А2

Инв. № подл. | Подпись и дата | Взам. инв. №

Альбом 1 Часть 1

Типовой проект

Венткамера №1. План

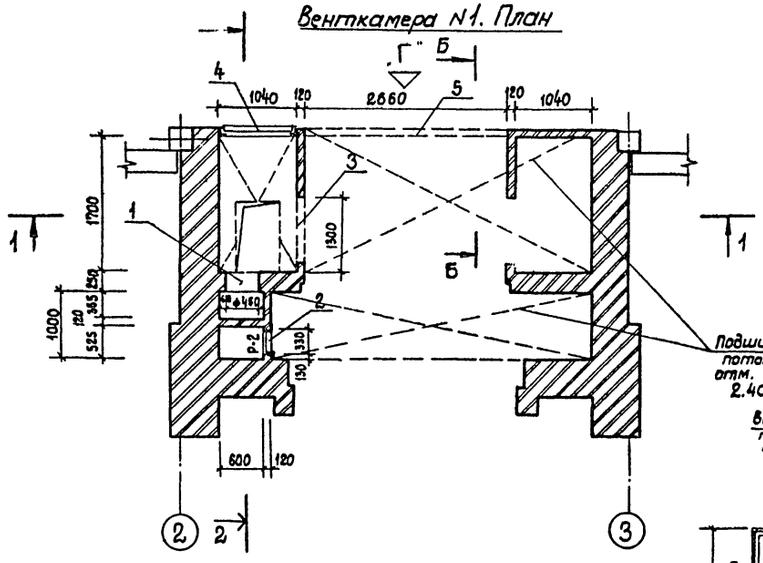

Б – Б

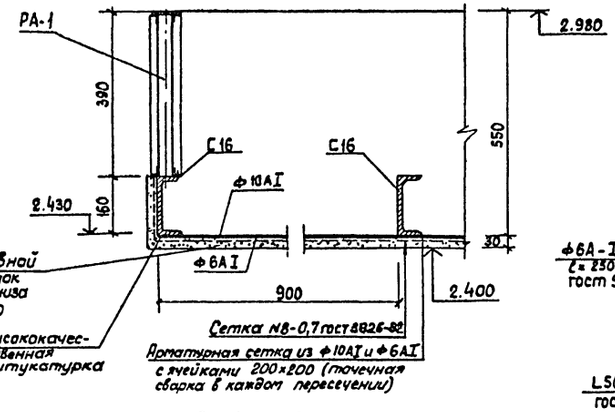

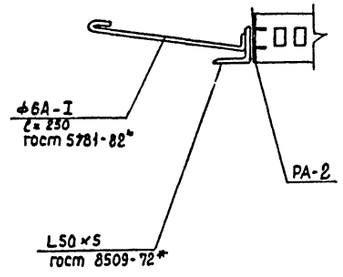

Р-2 /1шт/

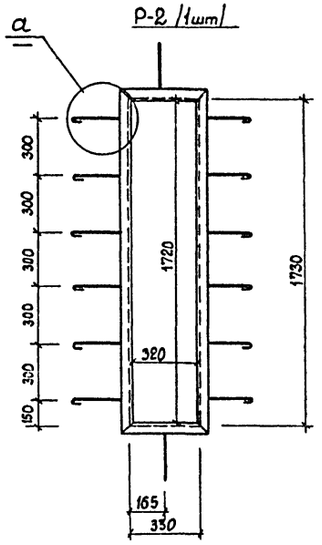

РА-1, РА-2

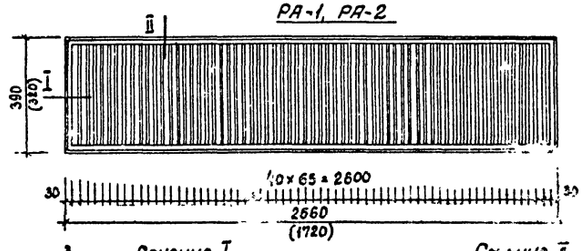

1 – 1

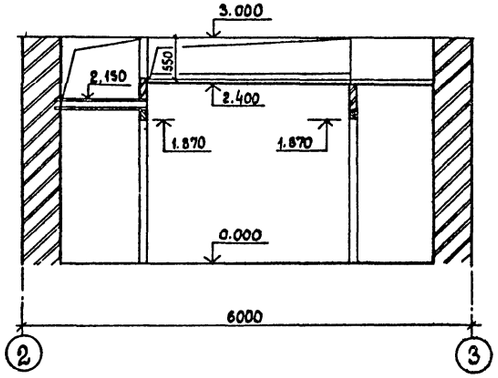

Сечение I

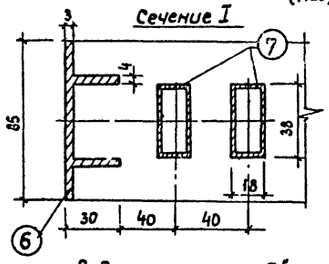

Сечение II

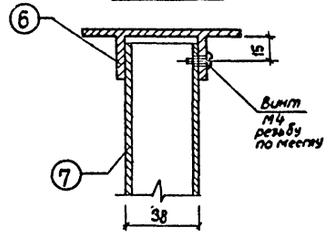

Экспликация отверстий

тип NN	Размер в мм: ширина	высота	глубина	отм. низа	назначение	Кол-во	примечание
1	ф 450		–	0.225	ОВ	1	
2	330	1730	–	0.225	ОВ	1	рамка Р-2 L50×5
3	1300	550	–	2.450	ОВ	1	
4	1040	1000	–	2.000	ОВ	1	
5	2660	390	–	2.590	ОВ	1	решетка архитектурная АР-1

Расход материалов на решетки АР-1, АР-2

N поз.	обозначение	наименование	кол-во м	масса ед. кг.	общая масса
6	ГОСТ 17575-81	Таврошвеллер №441395	10.7	0.81	8,7кг
7	ГОСТ 18475-82	Д1Т. ПР 38×18×3	43,4	0,33	14,3 кг.

1. Данный лист читать совместно с листом АС-16
2. Расход материала на рамку Р-2 учтен на листе 22.
3. Решетку РА-1 крепить на шурупах к швеллеру с шагом 300 и к деревянным пробкам.
   Решетку крепить до устройства подшивного потолка.
4. Для РА-2 размеры даны в скобках.

2 – 2

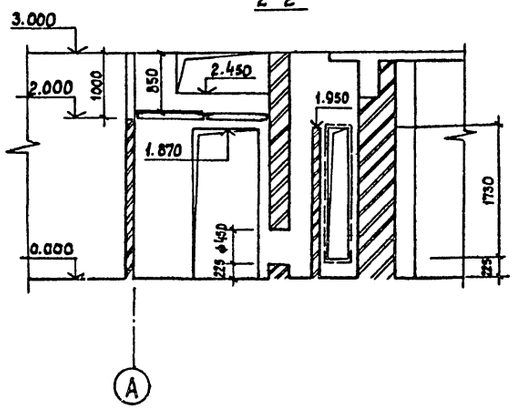

Вид по стрелке „Г"

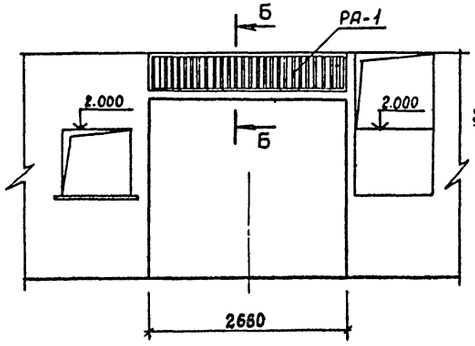

Крепление решетки

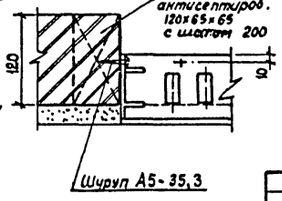

Привязан			
Инв. №			
ГИП	Равинков		
Рук. АМ-1	Игнатов		
Н. контр.	Глобина		
ГАП	Меккель		
Рук. гр.	Глобина		
Ст. арх.	Любимова		

264-12-25.86 АС

Клуб на 375 посетителей /зал на 300 мест/

стадия	лист	листов
Р	19	

Венткамера №1

Министерство культуры СССР
ЛФ ГИПРОТЕАТР

Копировал: Рулькова

1861-01

Формат А2

Инв. № подл. | Подпись и дата | Взам. инв. №

Альбом 1 Часть 1

Типовой проект

Венткамера N2. План на отм. 3.300

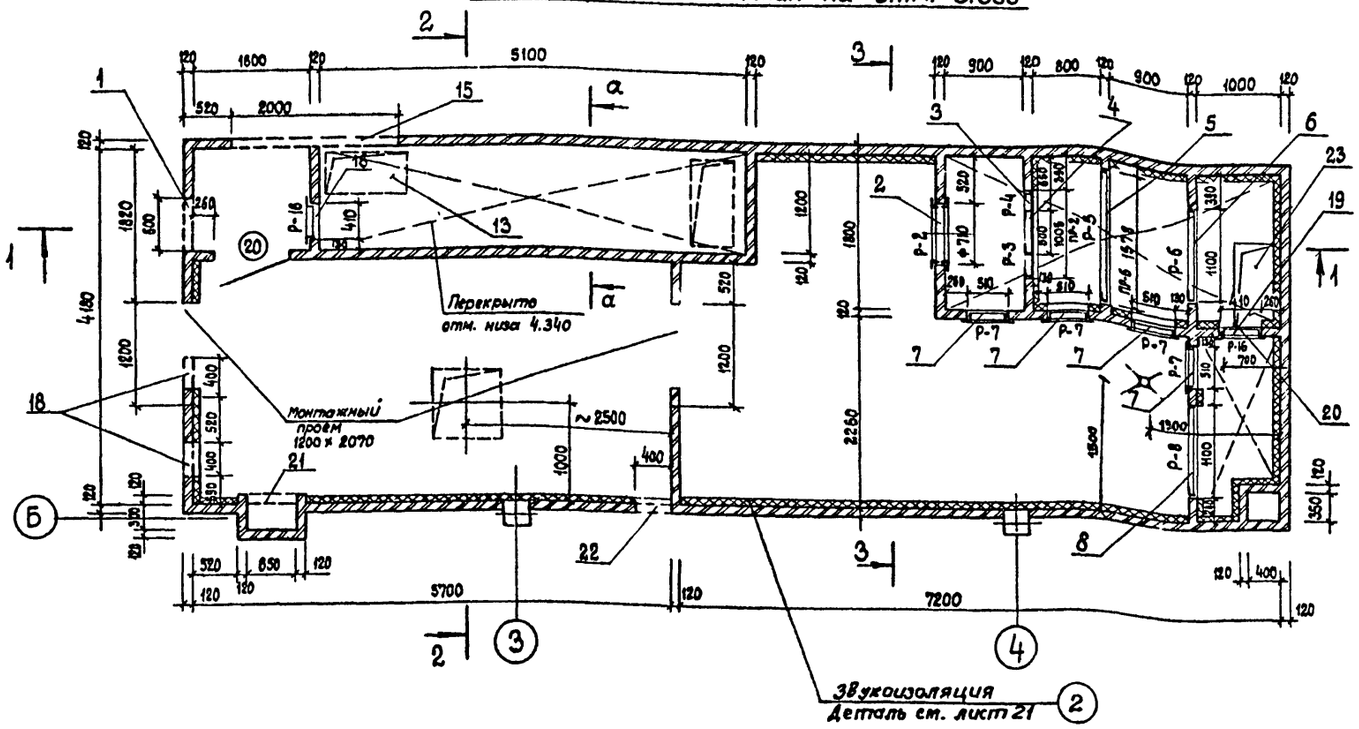

План на отм. 5.300

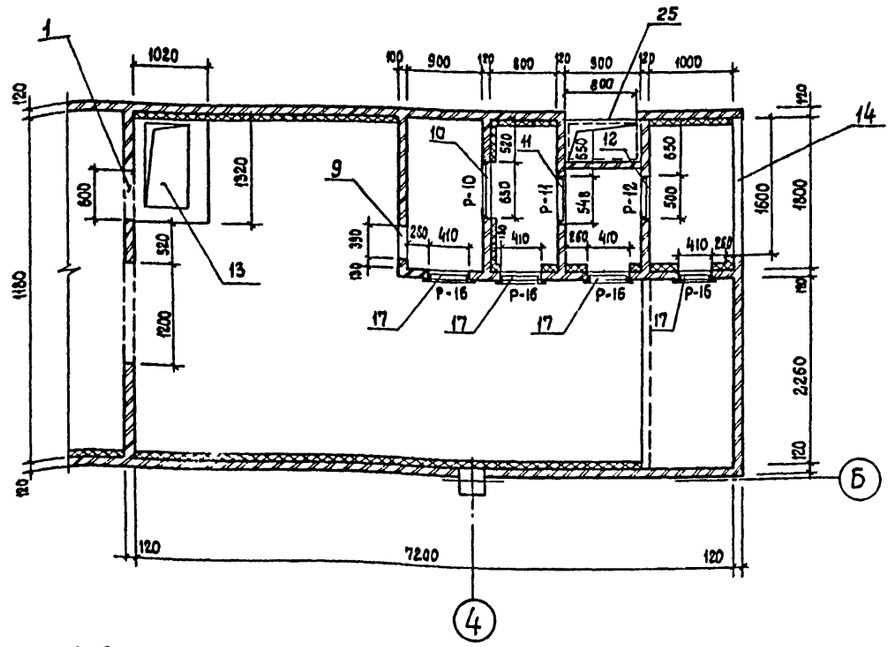

Разрез 1-1

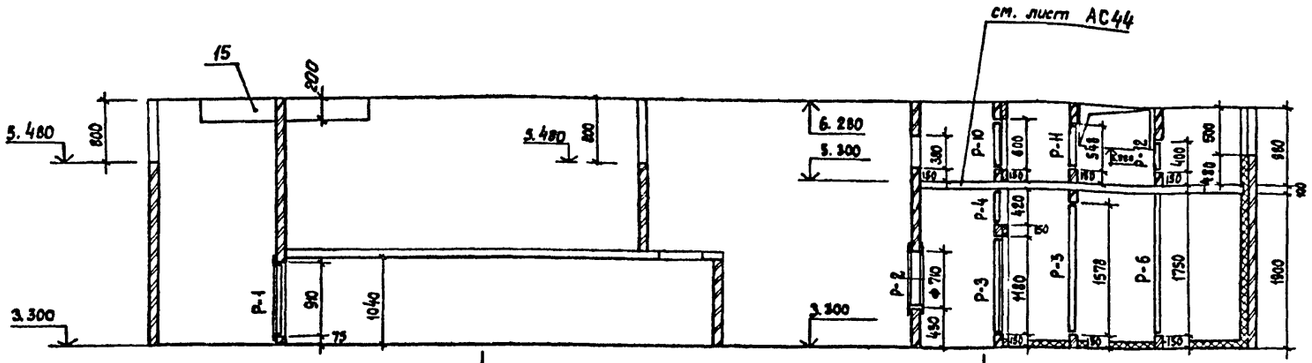

2-2

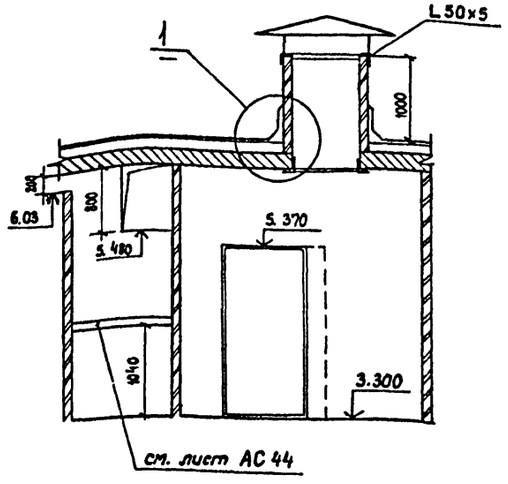

3-3

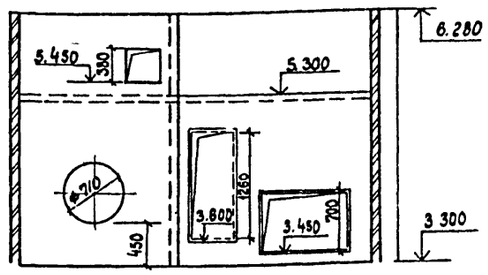

План шахты N1

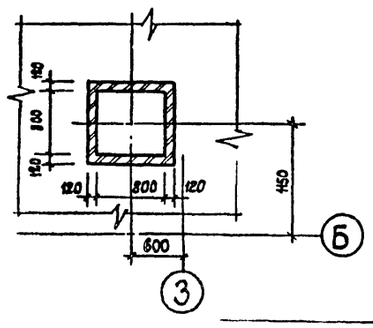

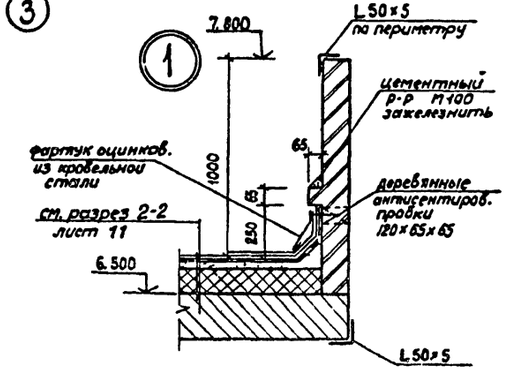

1. Спецификация, рамки, расход металла на рамки и обрамление шахт см. листы 21, 22.
2. Шахты смотреть план кровли лист 15.
3. Все остальные шахты выполнять по типу шахты N1
4. Все зонты на шахты учтены в разделе ОВ.
5. Деталь крепления теплоизоляции смотреть лист 21.
6. Сечение а-а см. лист 44.

ГИП	Равинков		
Рук. АМ-1	Игнатов		
Н. контр.	Глобина		
ГАП	Меккель		
Гл. спец.	Антонов		
Рук. гр.	Глобина		
Ст. арх.	Любимова		

Привязан

Инв. N2

264-12-257.86 АС

Клуб на 375 посетителей /зал на 300 мест/

стадия	лист	листов
Р	20	

Венткамера N2

МИНИСТЕРСТВО КУЛЬТУРЫ СССР ЛФ ГИПРОТЕАТР

Копировал: Рулькова

1851-01

Формат А2

Согласовано: Нач. СТО Максимова

Инв. N подл. | Подпись и дата | Взам. инв. N

Альбом 1 Часть 1

Типовой проект

Р-7 /6 шт/

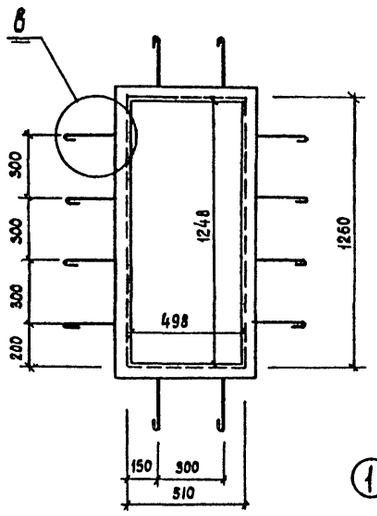

Венткамера N3 на отм. 4.050

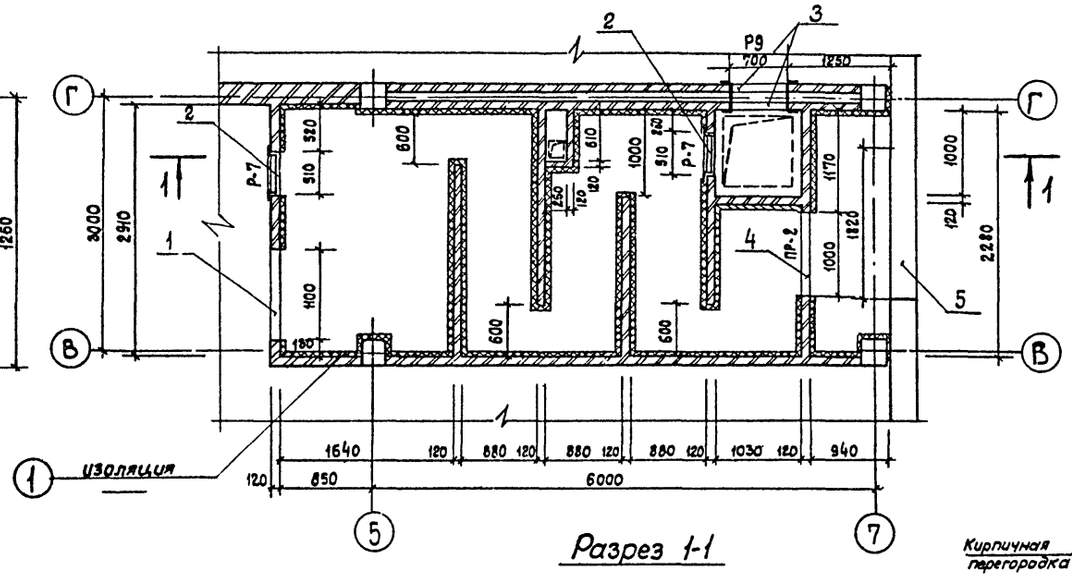

Экспликация отверстий венткамеры N3

тип NN	Размер в мм			отм. низа	назначение	кол-во	примечание
	ширина	высота	глубина				
1	1100	500	—	5.800			
2	510	1260	—	4.350	ОВ	2	рамка Р-7 L 63×6
3	700	1100	—	4.900	ОВ	2	рамка Р-9 L 50×5
4	1000	1300	—	4.350	ОВ	1	
5	1820	1230	—	4.790	ОВ	1	жалюзийная решетка см. чертежи марки ОВ

Деталь изоляции в камерном глушителе

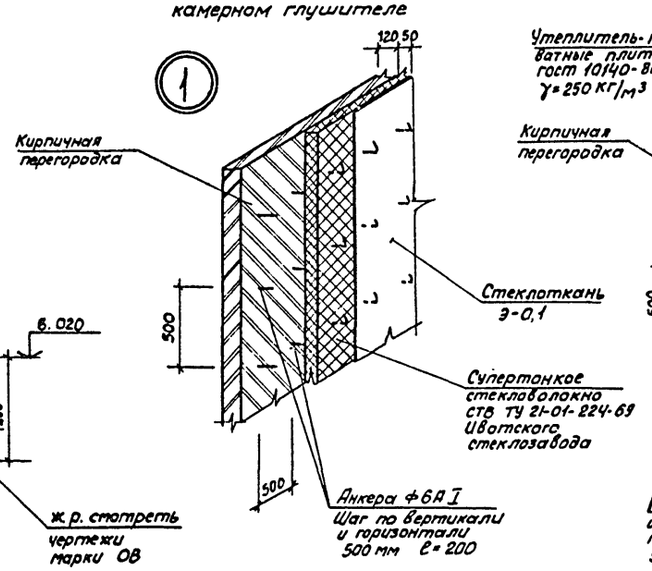

Деталь теплоизоляции

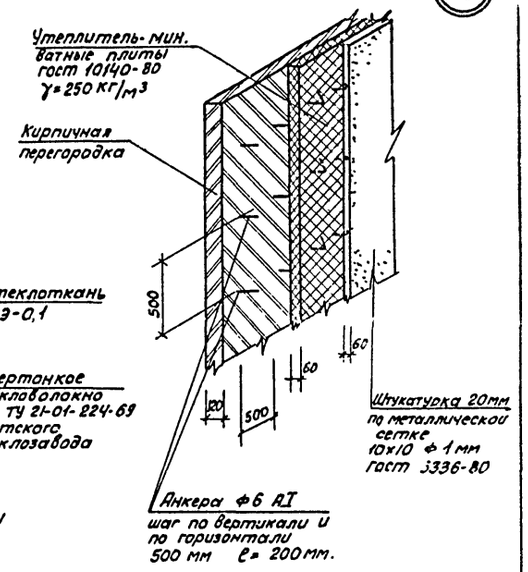

Разрез 1-1

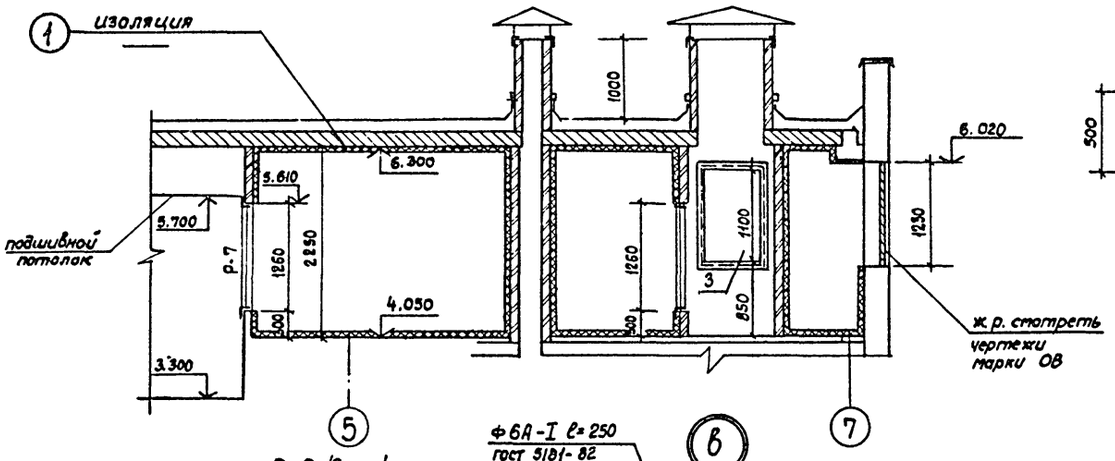

Р-16 /6 шт/

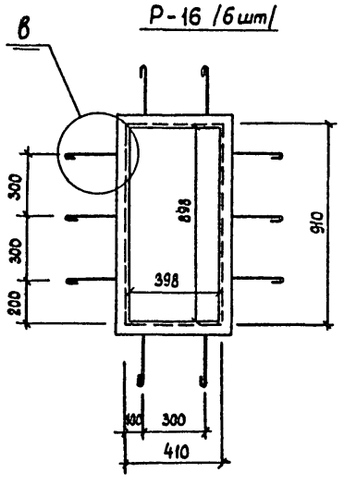

Р-9 /2 шт/

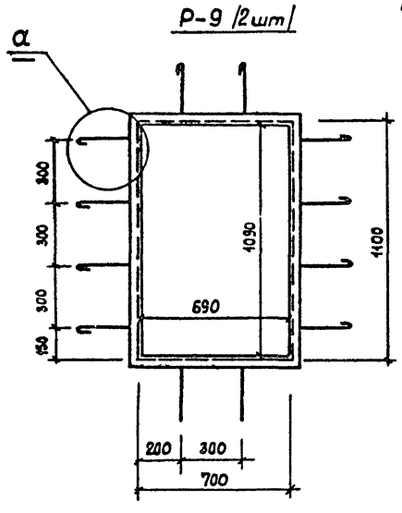

Р-24 /1 шт/

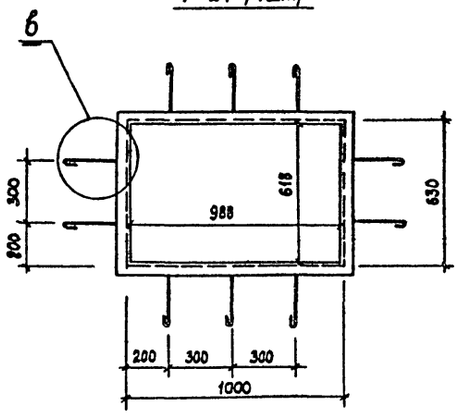

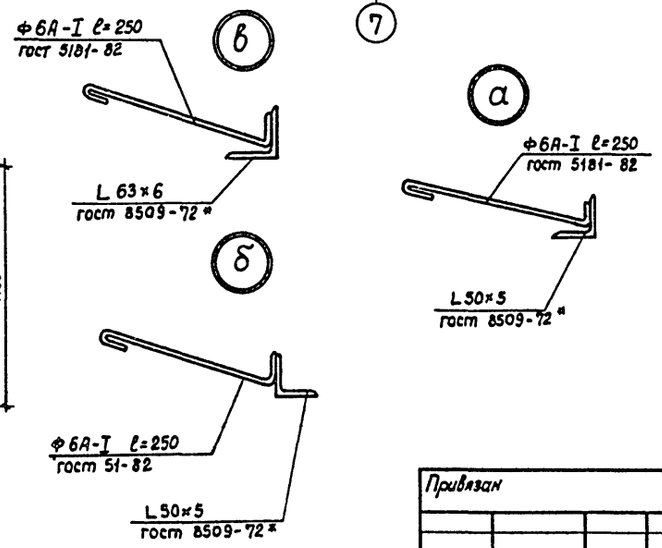

1. Данный лист рассматривать совместно с листом венткамеры N2. – лист 20, 22
2. Шахты на кровле выполняются по типу шахты N1 см. лист 20
3. Зонты на шахты учтены в разделе ОВ
4. Пол, потолок и стены в камерном глушителе изолировать супертонким стекловолокном СТВ по ТУ 21-01-224-69 Ивотского стеклозавода, сверху-стеклоткань Э-0,1.

Привязан	ГИП	Разинков	264-12-257.86		АС
	Рук. АМ-1	Игнатов	Клуб на 375 посетителей /зал на 300 мест/	стадия	лист	листов
	Н. контр.	Глобина		Р	21	
	ГАП	Меккель				
	Гл. спец.	Антонов	Венткамера N3, рамки, детали.	Министерство культуры СССР ЛФ ГИПРОТЕАТР		
	Рук. гр.	Глобина				
Инв. №	Ст. арх.	Любимова				

Копировал: Рулькова 1861-05 Формат: А2

согласовано

Нач. СТО Максимова

Инв. № подл. | Подпись и дата | Взам. инв. №

Альбом 1 часть 1

Типовой проект

Р-5 /1шт/

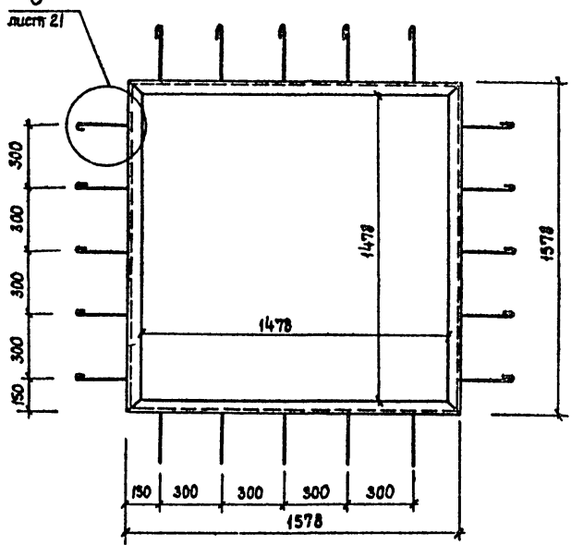

Спецификация материалов на венткамеры N1, N2, N3

NN/пп	обозначение	наименование	кол-во	масса ед. кг.	общая масса кг.
1	ГОСТ 8509-72*	L 50×5	68,1м	3,77	256,7
2	ГОСТ 8509-72*	L 63×6	47,8м	5,72	273,4
3	ГОСТ 3826-82	СЕТКА N 20-2,0	0,72м²	2,3	1,7
4	ГОСТ 5781-82	Ф 6А-I	228,1м	0,222	50,6
5	ТУ21-01-224-69	СТЕКЛОВОЛОКНО СТЕКЛОТКАНЬ	116,0м²	ВЕНТКАМЕРА N3	
6	ГОСТ 10140-80	ИНЕРИЛОВАТНЫЕ ПЛИТЫ	66м²	ВЕНТКАМЕРА N2	

Экспликация отверстий венткамеры N2

тип NN	размер в мм ширина	высота	глубина	отм. низа	назначение	кол-во	примечание
1	600	800	—	5.480	ОВ	2	
2	Ф 710			3.750	ОВ	1	РАМКА Р-2 L 50×5
	1255	1180	—				$t_{т.н}$=95-70°; $t°_н$=-40° РАМКА Р-3, L 50×5
3	1005	1180		3.450	ОВ	1	$t_{т.н}$=95-70°; $t°_н$=-20°-30° $t_{т.н}$=150-70°; $t°_н$=-30°
4	500	420	—	4.780	ОВ	1	РАМКА Р-4 L 50×5
5	1578	1578	—	3.450	ОВ	1	РАМКА Р-5 L 50×5
6	1100	1750	—	3.450	ОВ	1	РАМКА Р-6 L 50×5
7	510	1260	—	3.600	ОВ	4	РАМКА Р-7 L 63×6
8	1100	700	—	3.450	ОВ	1	РАМКА Р-8 L 50×5
9	390	380	—	5.450	ОВ	1	
10	650	600	—	5.450	ОВ	1	РАМКА Р-10 L 50×5
11	548	548	—	5.450	ОВ	1	РАМКА Р-11 L 50×5
12	500	400	—	5.450	ОВ	1	РАМКА Р-12 L 50×5
13	1000	500	—	4.340	ОВ	2	РАМКА Р-13 L 50×5
14	1600	500	—	5.780	ОВ	1	
15	2000	200	—	6.030	ОВ	1	
16	410	910	—	3.375	ОВ	1	РАМКА Р-16 L 63×6
17	410	910	—	5.300	ОВ	4	РАМКА Р-16 L 63×6
18	400	300	—	5.980	ОВ	2	
19	700	600	—	4.600	ОВ	1	
20	410	910	—	3.600	ОВ	1	РАМКА Р-16 L 63×6
21	600	350	—	5.300	ОВ	1	
22	400	300	—	5.650	ОВ	1	
23	1000	500	—	5.300	ОВ	1	
24	1000	630	—	4.070	ТХ	1	РАМКА Р-24 L 63×6
25	800	400	—	5.880	ОВ	1	

Р-10 /1шт/

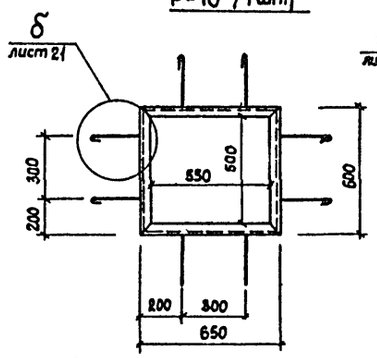

Р-11 /1шт/

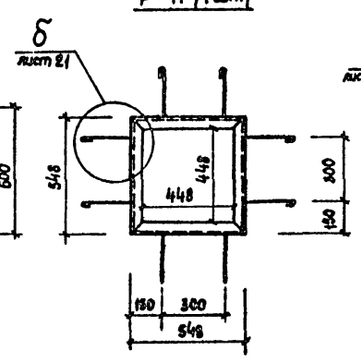

Р-12 /1шт/

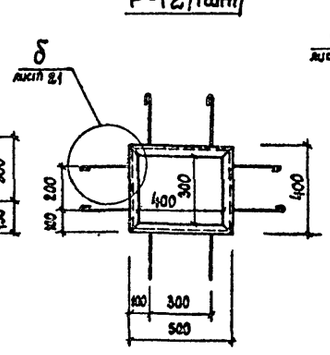

Р-8 /1шт/

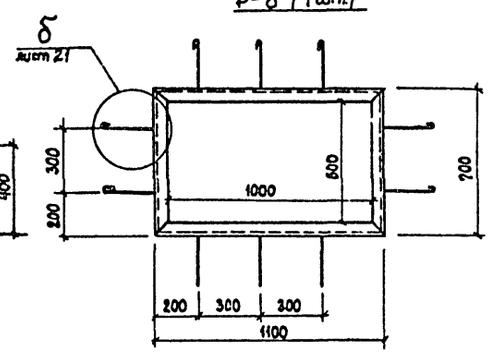

Р-6 /1шт/

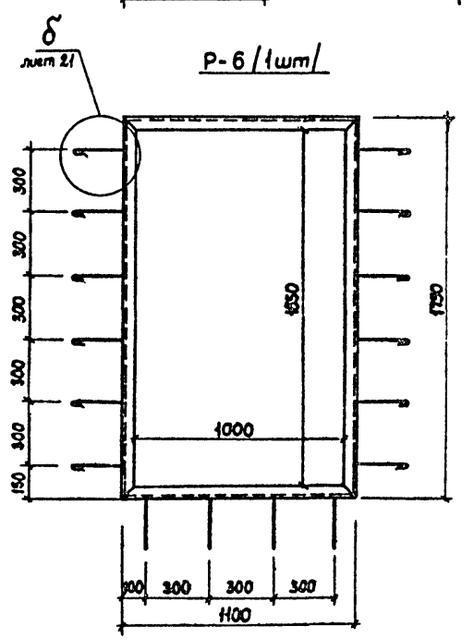

Р-3 /1шт/

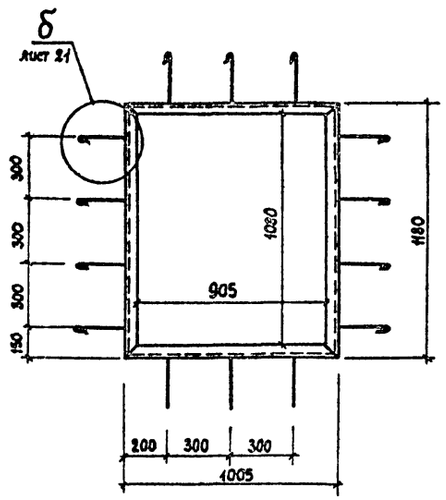

Р-2

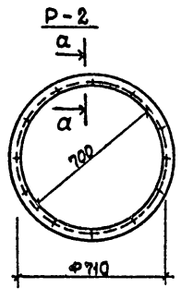

Ф 6AI ℓ=130 /12шт/
ГОСТ 5781-82
ПРИВАРИТЬ К УГОЛКАМ

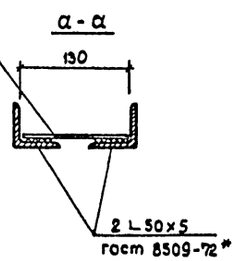

Р-4 /1шт/

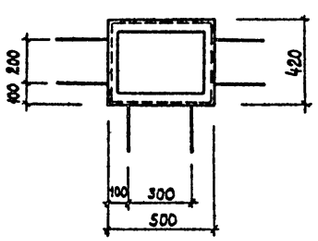

1. Данный лист рассматривать совместно с листами 20, 21

Инв. N подл. | Подпись и дата | Взам. инв. N

Привязан			264-12-257.86 АС
	ГИП	Разинков	
	Рук. АМ-1	Игнатов	
	Н. контр.	Глобина	Клуб на 375 посетителей /зал на 300 мест/
	ГАП	Меккель	
	Гл. спец.	Антонов	Рамки венткамеры N2
	Рук. гр.	Глобина	
Инв. N2	Ст. арх.	Любимова	

стадия	лист	листов
Р	22	

Министерство культуры СССР
ЛФ ГИПРОТЕАТР

Копировал: Рулькова

1861-05

Формат А2

Типовой проект Альбом 1 часть 1

Витраж N1 /фасад/

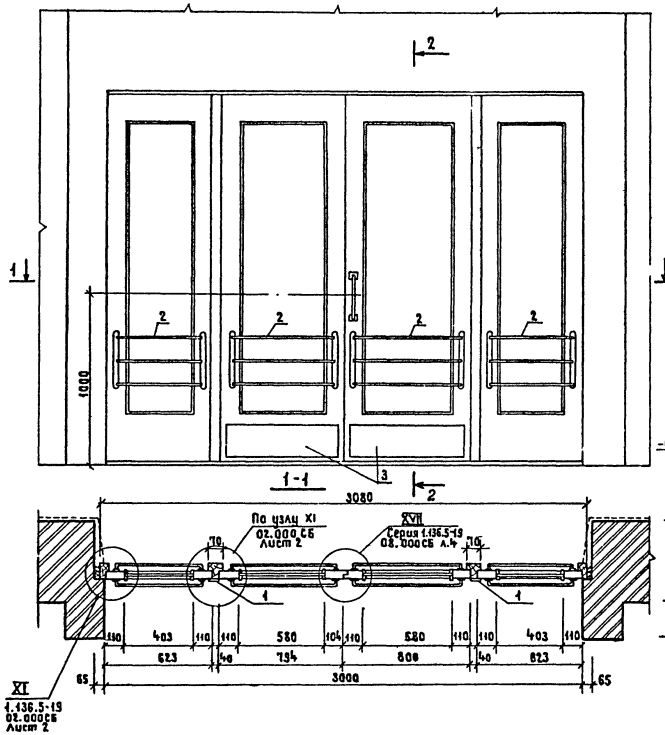

2-2

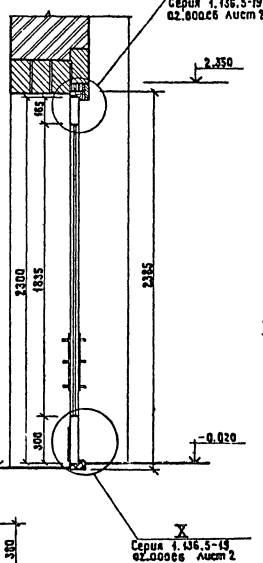

Витраж N2 /фасад/

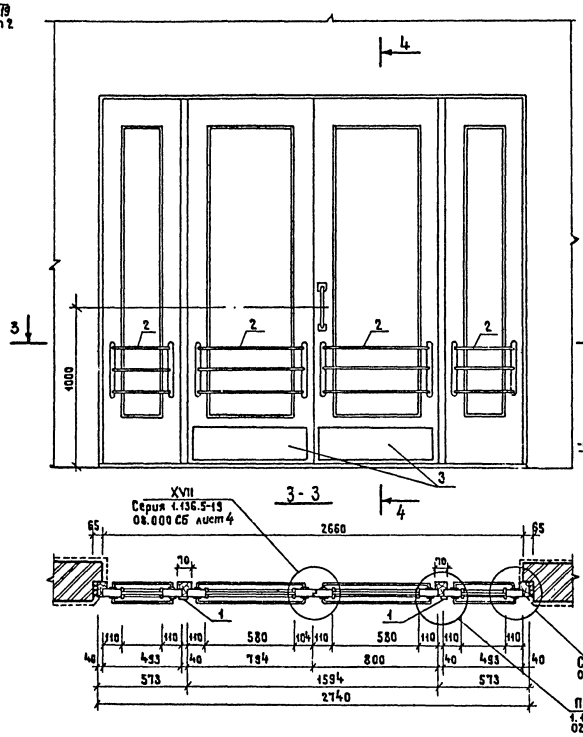

4-4

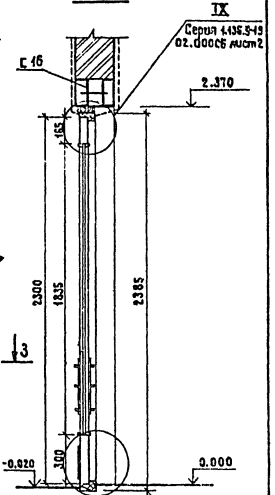

Спецификация материалов на витражи N1 и N2

NN поз.	Обозначение	Наименование	Объем масса кг.	Примечание
	гост 8486-66**	Древесина	0,604 м³	Серия 1.136.5-19 по дн 24-19.л
1	гост 8486-66**	Нащельник (40×13)	0,0057 м³	—
	гост 111-78	Стекло оконное	6,738 м²	—
2	—	Защитная решетка	19,84 кг	Черт. 1.136.5-19 02.480
3	гост 19903-74*	Отбойник сталь 4 мм	1,6 кг	Покрытие Кб 18

1. Данный лист смотреть совместно с листом фасадов и листом плана
2. Узлы витражей N1 и N2, детали крепления, ограждения, ручки выполнены по серии 1.136.5-19.

					264-12-257.86	АС
Привязан		ГИП	Разников			
		Рук.Арх-1	Игнатов		Клуб на 375 посетителей /зал на 300 мест/	Стадия: Р; Лист: 23; Листов:
		Н.контр.	Глобина			
		ГАП	Меккель		Деревянный Витраж N1, витраж N2	Министерство культуры СССР ЛФ ГИПРОТЕАТР
Инв.N		Рук.гр.	Глобина			
		Ст.арх.	Любимова			

Копировал: Жукова 1861-01 Формат А2

Инв.N подл. | Подпись и дата | Взам.инв.N

Типовой проект Альбом 1 часть 1

Витраж N3

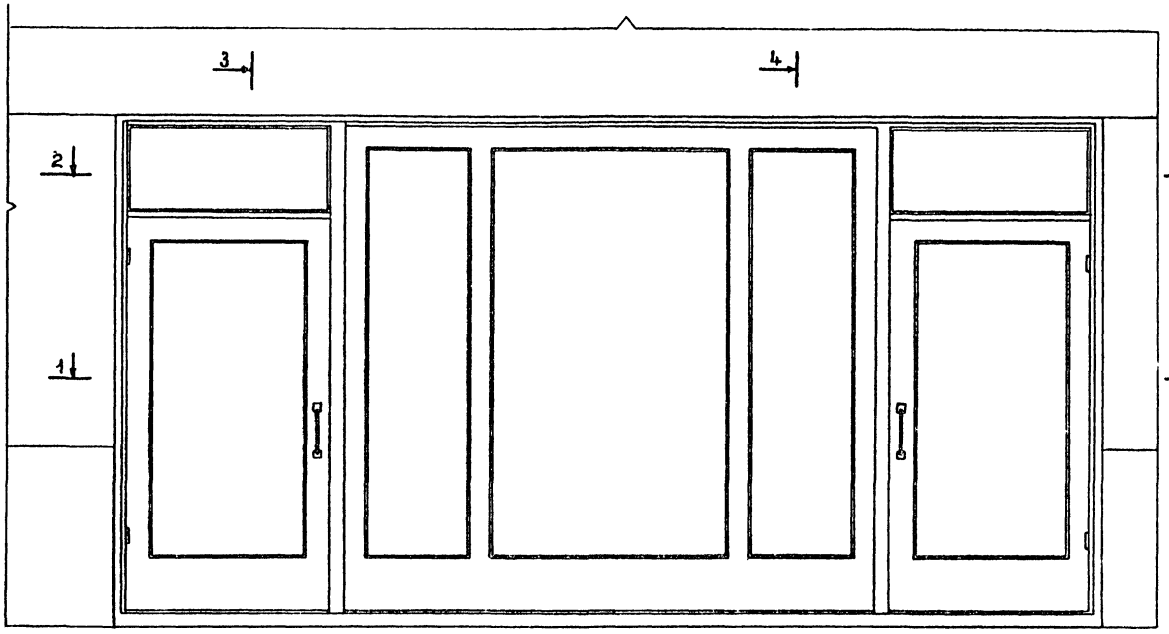

3 - 3

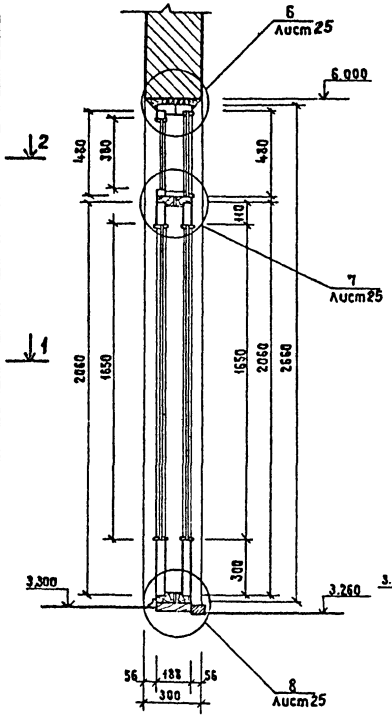

4 - 4

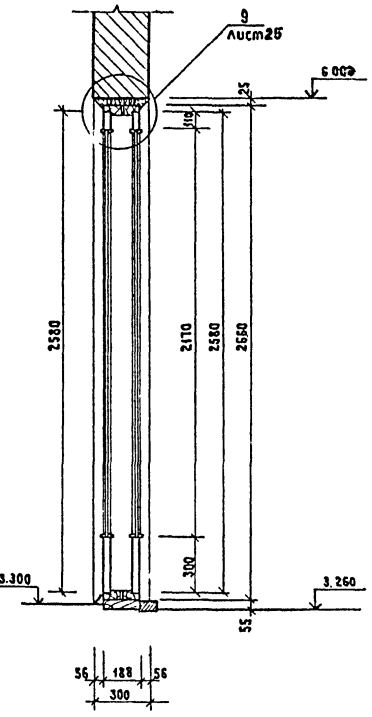

1 - 1

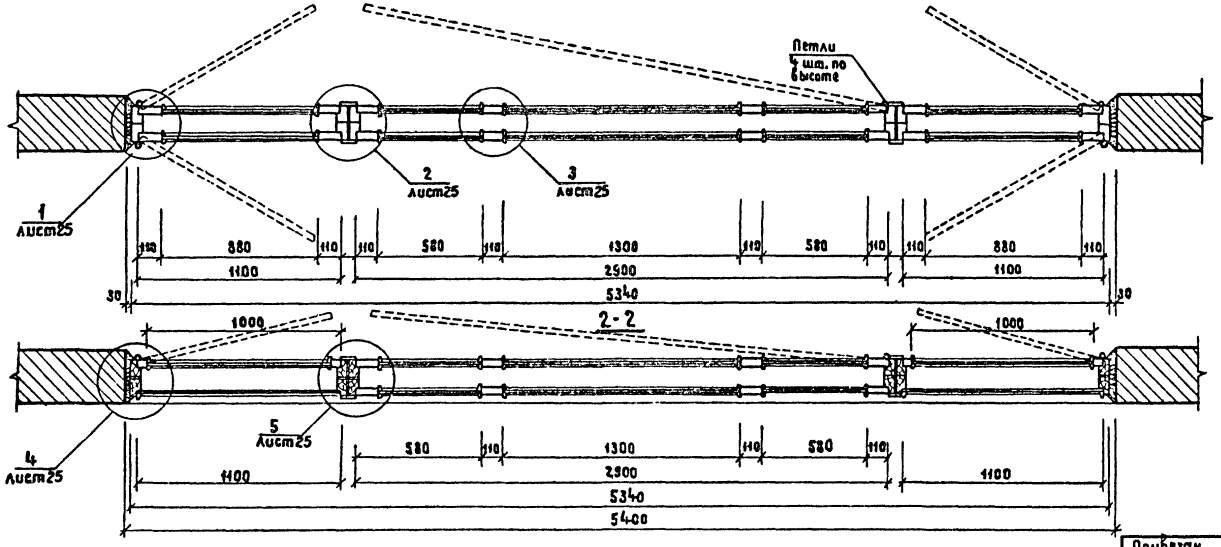

2 - 2

1. Данный лист смотреть совместно с листом фасадов АС13 и листом плана АС10.
2. Узлы и спецификацию расхода материалов смотреть лист 25
3. Деревянные элементы витража с внутренней стороны покрыть двицем, а сверху покрыть бесцветным лаком за 2 раза.
4. Деревянные элементы витража с фасада окрасить масляной краской за 2 раза в цвет оконных переплетов

Привязан

Инв. N подл. | Подпись и дата | Взам. инв. N

ГИП	Разинков		
Рук. АМ-4	Игнатов		
Н. контр.	Глобина		
ГАП	Меккель		
Рук. гр.	Глобина		
Ст. арх.	Любимова		

264-12-257.86 АС

Клуб на 375 посетителей (зал на 300 мест)

деревянный Витраж N3

Стадия	Лист	Листов
Р	24	

Министерство культуры СССР ЛФ ГИПРОТЕАТР

Инв. N

Копировал: Жукова

1861-01

Формат А2

Типовой проект Альбом 1 часть 1

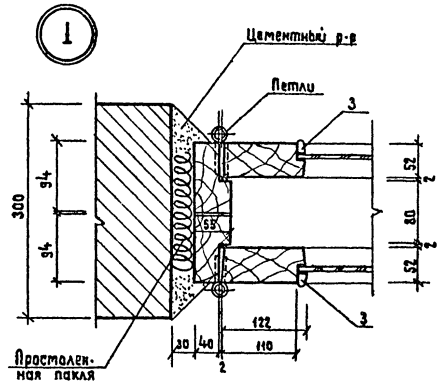

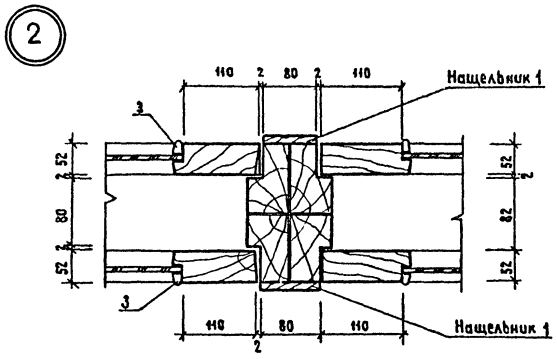

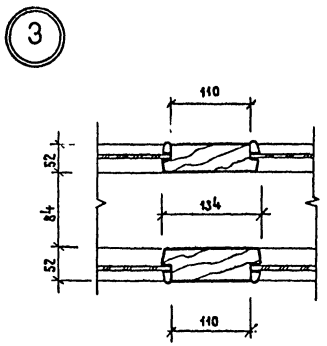

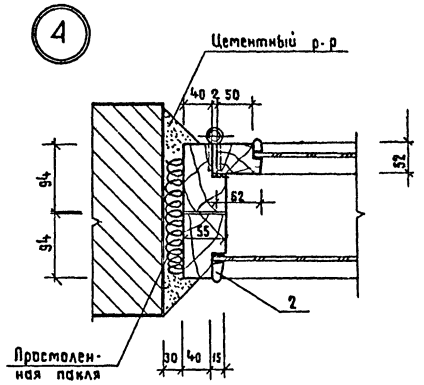

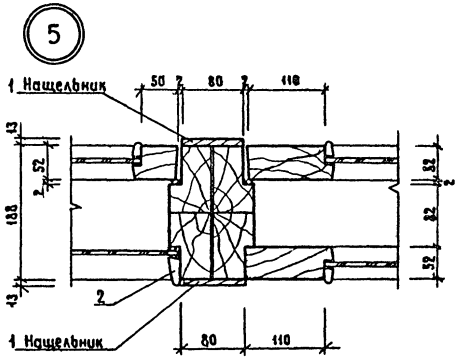

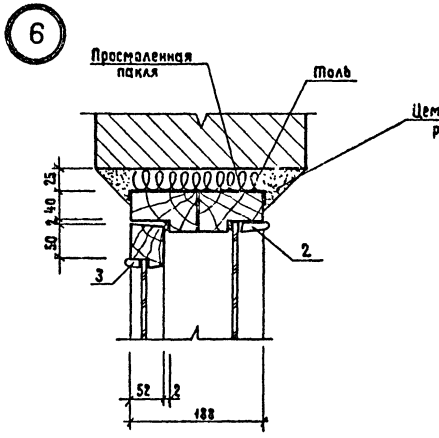

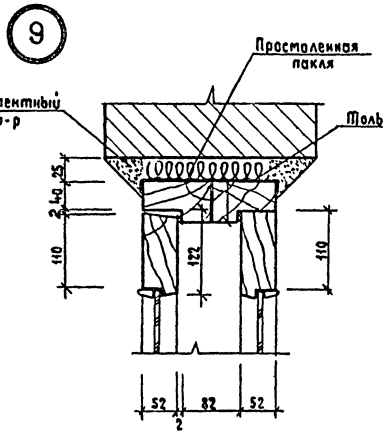

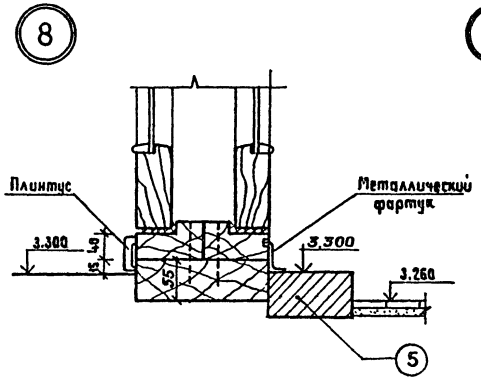

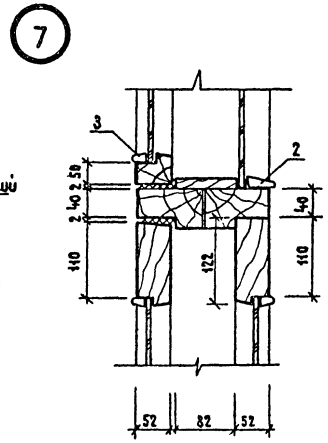

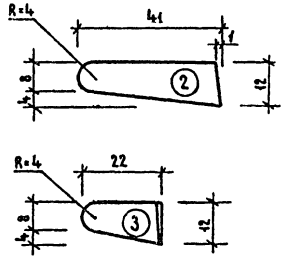

Спецификация материалов на витраж N3

NN поз.	Обозначение	Наименование	Объем $м^3$	Примечание
	гост 8486-66**	Древесина	0,8298 $м^3$	
1	гост 8486-66**	Нащельник (80×1,3)	0,0112 $м^3$	
	гост 13454-77	Стекло витринное	18,596 $м^2$	
	гост 8242-75	Плинтус	0,005 $м^3$	Тип 1
5	Серия 1.138-10	1ПР1-10.12.6 6шт.	103,08 кг	

1. Данный лист смотреть совместно с листом 24.
2. Деревянные элементы витража с внутренней стороны покрыть бейцем, а сверху покрыть бесцветным лаком за 2 раза.
3. Все деревянные элементы витража с фасада окрасить масляной краской за 2 раза в цвет оконных переплетов.

Привязан	ГИП	Разинков	264-12-257.86 АС		
	Рук.ЯМ-1	Игнатов	Клуб на 375 посетителей /зал на 300 мест/	Стадия	Лист	Листов
	Н.контр	Глобина		Р	25	
	ГЯП	Меккель	Узлы витража N3	Министерство культуры СССР ЛФ ГИПРОТЕАТР		
Инв. N	Рук. гр.	Глобина				
	Ст. арх.	Любимова				

Копировал: Жукова 1861-01 Формат А2

Инв.N подл. | Подпись и дата | Взам.инв.N

Альбом 1 часть 1

Типовой проект

Конструкция пола эстрады

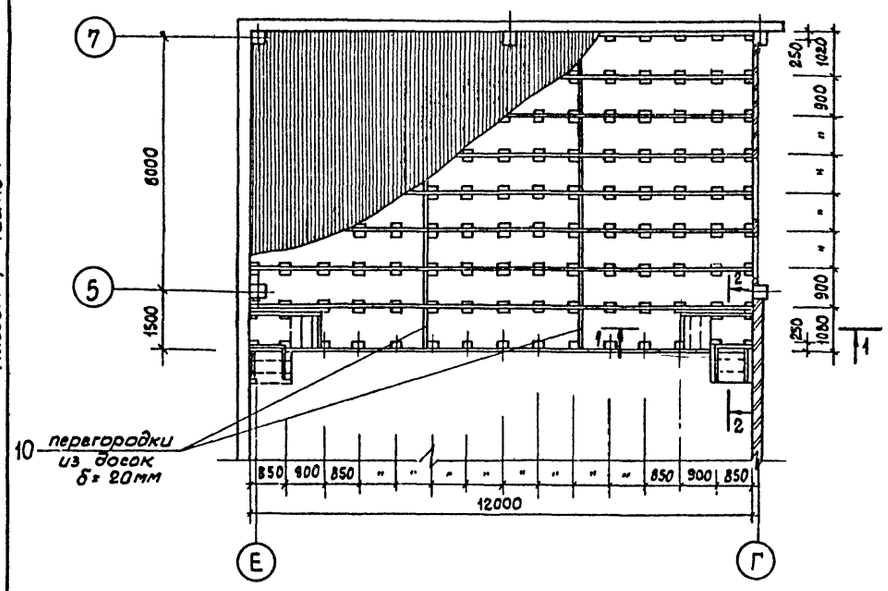

Сечение 1-1

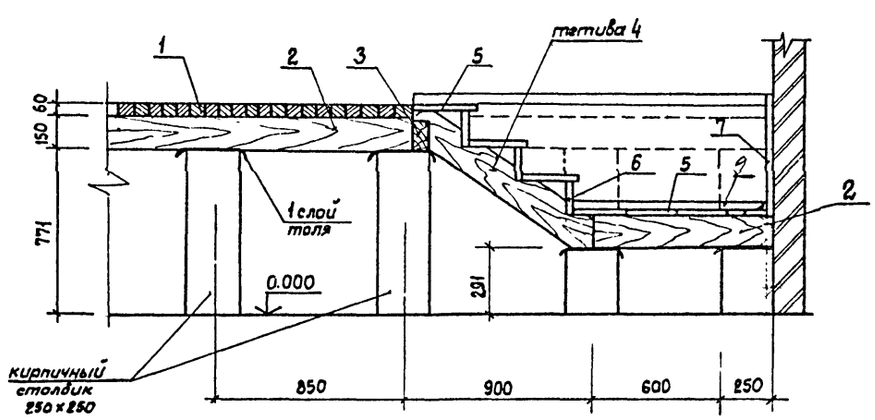

Сечение 2-2

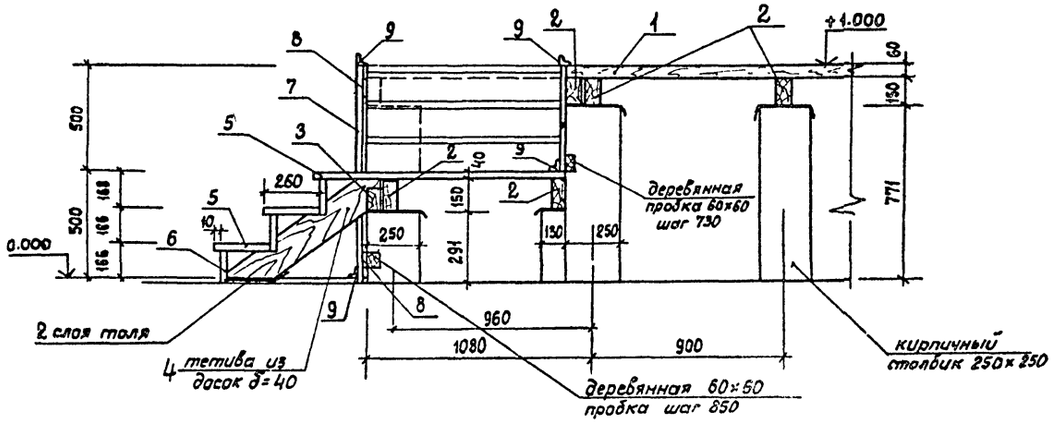

Фрагмент конструкции пола эстрады

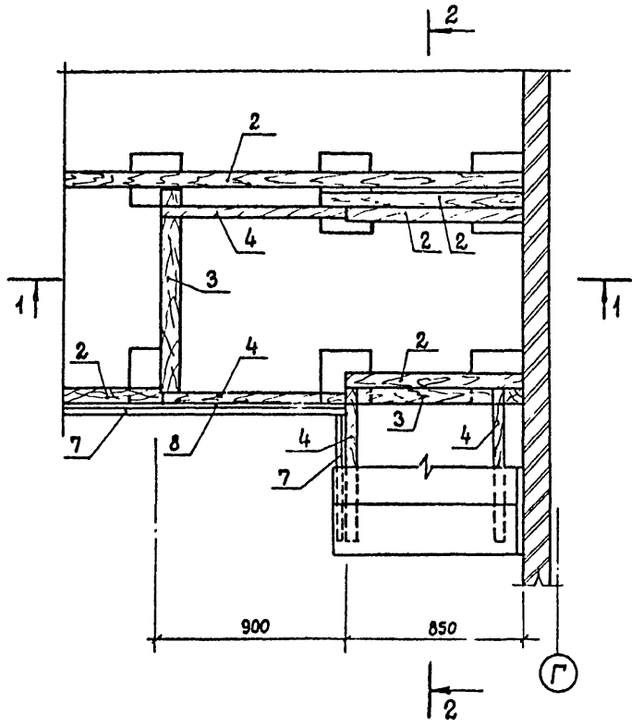

в-в

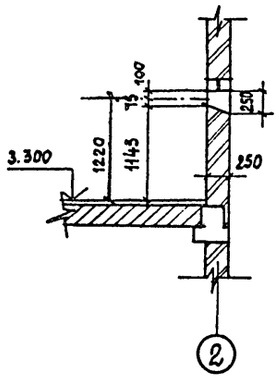

Фрагмент плана на отм. 3.300

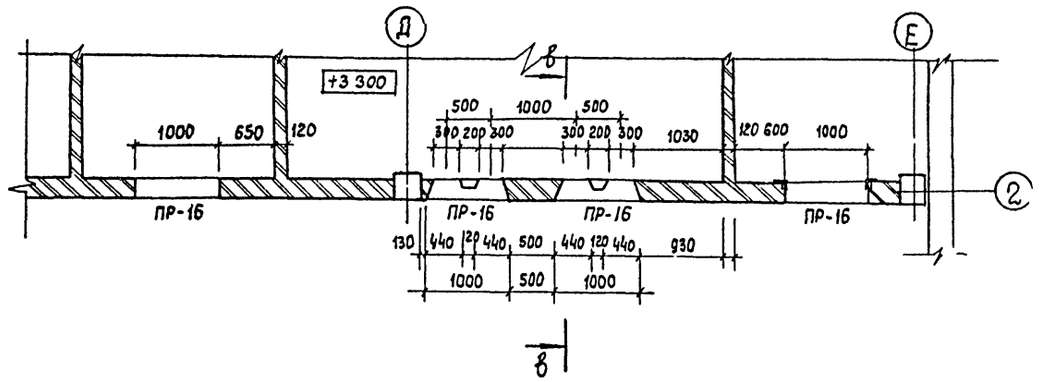

Спецификация древесины на эстраду

NN поз	обозначение	наименование	Расход м³; м²	примечание
1	ГОСТ 8486-66 **	Брусок 60×60	5,3 м³	Все деревянные элементы подвергнуть огнезащитной обработке согласно ГОСТ 23790-79
2	то же	Брусок 150×75	1,26 м³	
3	—— " ——	Брусок 100×80	0,03 м³	
4	—— " ——	Доска 200×40	0,07 м³	
5	—— " ——	Доска 260×40	0,20 м³	
6	—— " ——	Доска 200×25	0,06 м³	
7	ГОСТ 10632-77* / П-2 / П-3 /	Древесно-струж. плита δ=22мм h=1000	12,0 м²	древесно-струж. плита фанерованная дубовым шпоном
8	ГОСТ 8486-86 **	Доска 75×20	0,03 м³	
9	ГОСТ 8242-75	плинтус	14,0 м.п.	тип 4
10	ГОСТ 8486-66 **	Доска 200×20	0,4 м³	

Инв. № подл. | Подпись и дата | Взам. инв. №

Привязан	ГИП	Разинков		264-12-257.86 АС	
	Рук АМ-1	Игнатов			
	Н. контр	Глобина			
	ГАП	Меккель		Клуб на 375 посетителей /зал на 300 мест/	стадия: Р; лист: 26; листов:
	Рук. гр	Глобина		Конструкция пола эстрады Фрагмент плана	Министерство культуры СССР ЛФ ГИПРОТЕАТР
Инв. №	Ст. арх	Любимова			

Копировал: Рулькова

1861-21

Формат А2

Альбом 1 Часть 1

Типовой проект

ВДОЛЬ ОСИ „Ж"

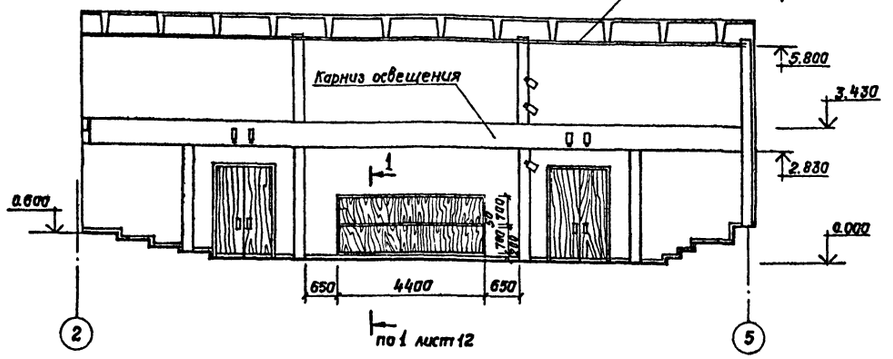

ВДОЛЬ ОСИ „Д"

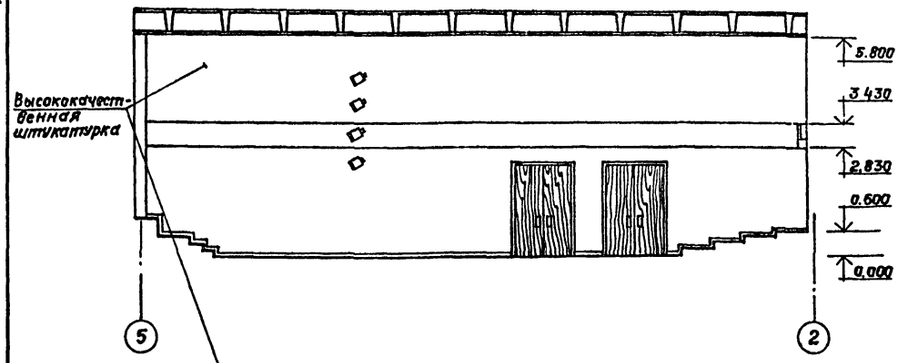

ПЛАН ПОДВЕСНОГО ПОТОЛКА

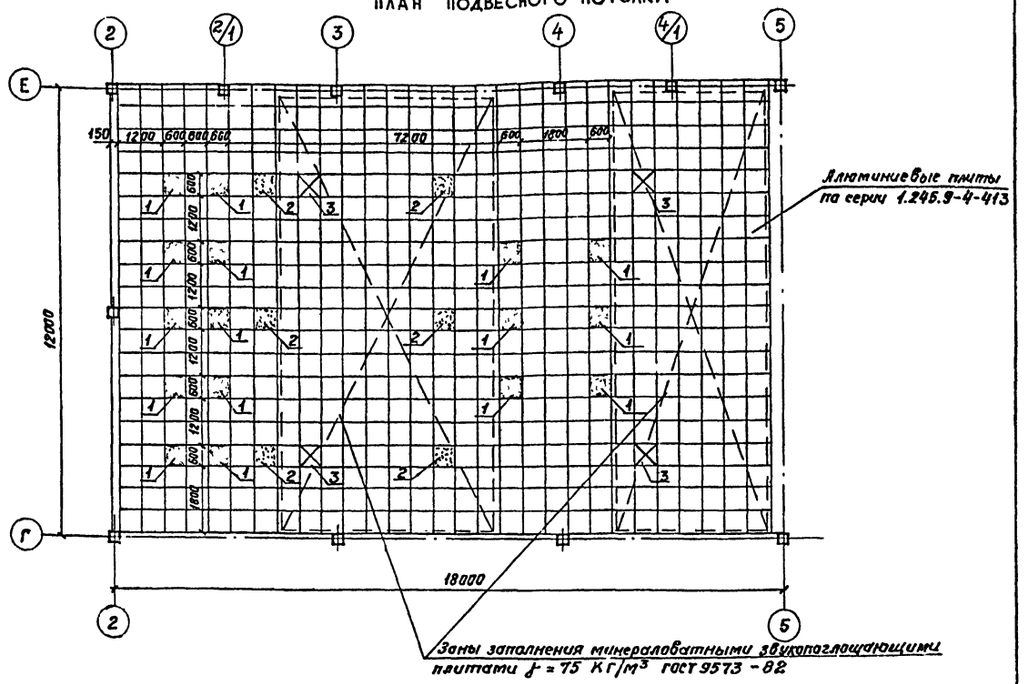

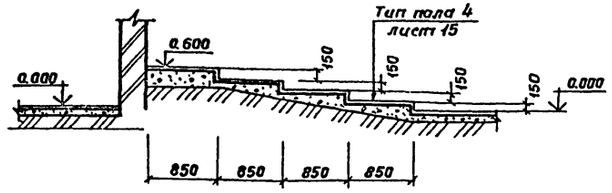

ЭКСПЛИКАЦИЯ ОТВЕРСТИЙ

Тип NN	Размер в мм		Отм. низа	Назначение	Кол-во
	Ширина	Длина			
1	600	600	5.800	ОВ	16

2 – Места установки громкоговорителей и перфорированных алюминиевых плит 1.245.9-4.411.
3 – Места установки дымовых извещателей.

ВДОЛЬ ОСИ 2

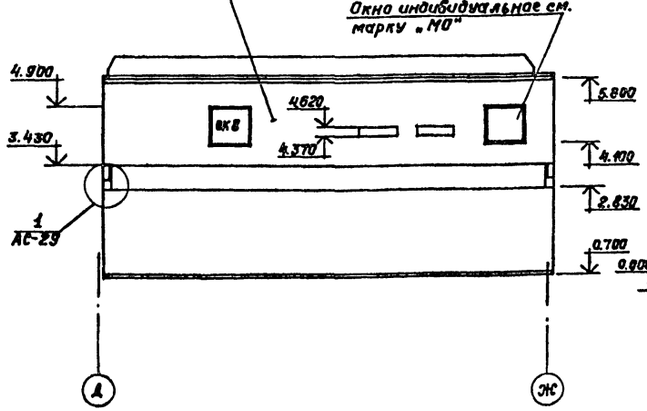

ВДОЛЬ ОСИ 5.

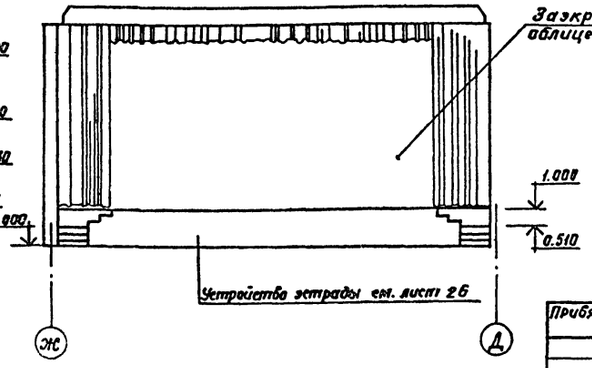

Прибязан			
Инв.№			

ГИП	Разинков		
Рук.АМ-1	Игнатов		
Н.контр.	Глабина		
ГАП	Меккель		
Рук. гр.	Глабина		
Арх.	Земляная		

264-12-257.86 АС

Клуб на 375 посетителей (зал на 300 мест)

Стадия	Лист	Листов
Р	27	

Развертки стен зрительного зала. План подвесного потолка

Министерство культуры СССР
ЛФ ГИПРОТЕАТР

Инв.№ подл. | Подпись и дата | Взам. инв.№

Копировал: Иванова 1861-01 Формат А2

Альбом 1 Часть 1

Типовой проект

ВДОЛЬ ОСИ „Г"

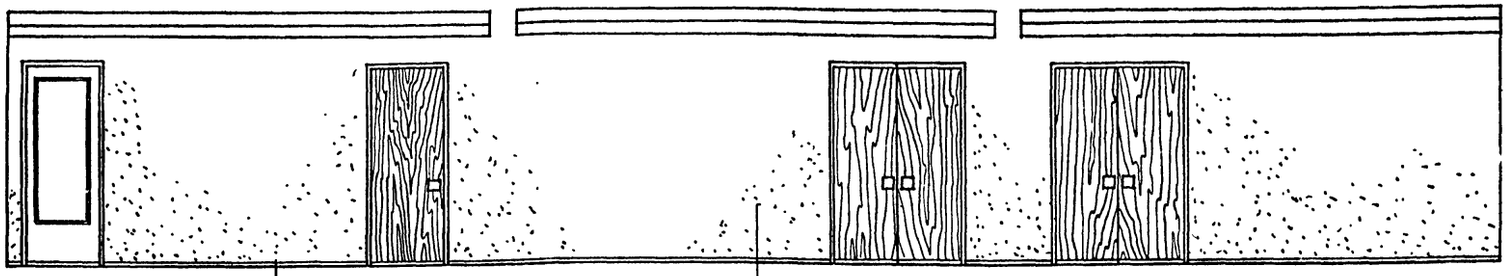

ВДОЛЬ ОСИ „А"

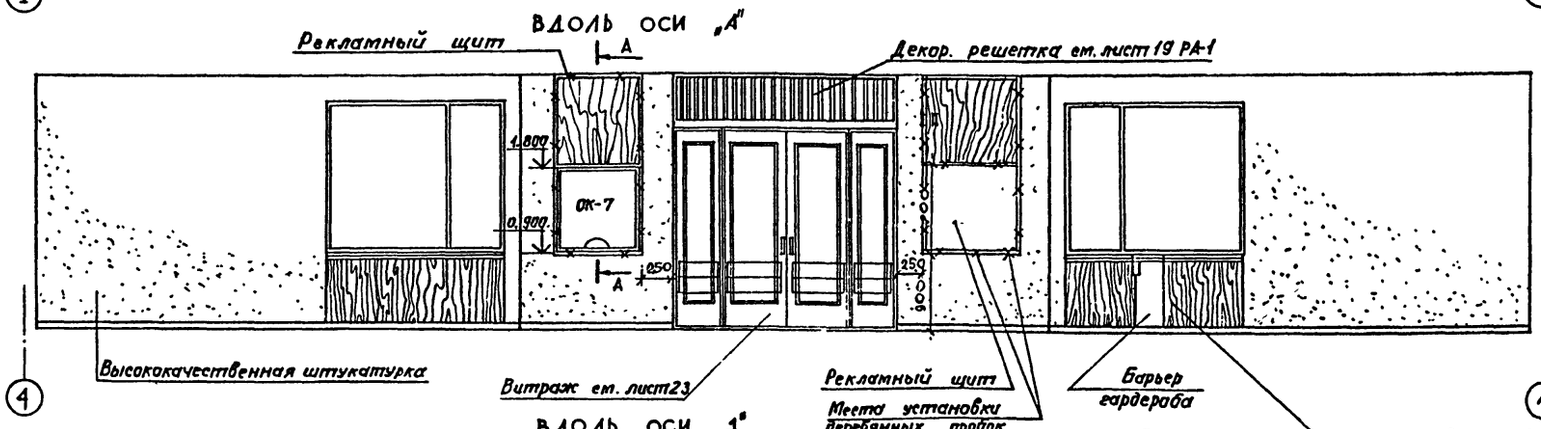

ВДОЛЬ ОСИ „1"

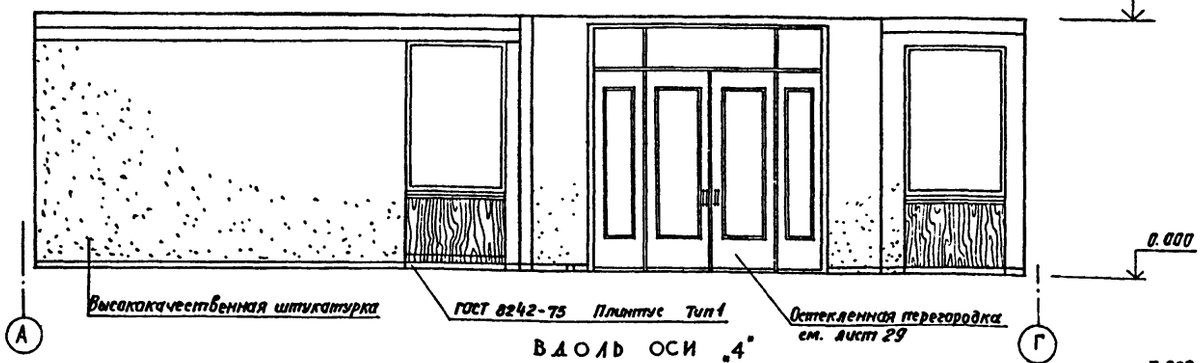

ВДОЛЬ ОСИ „4"

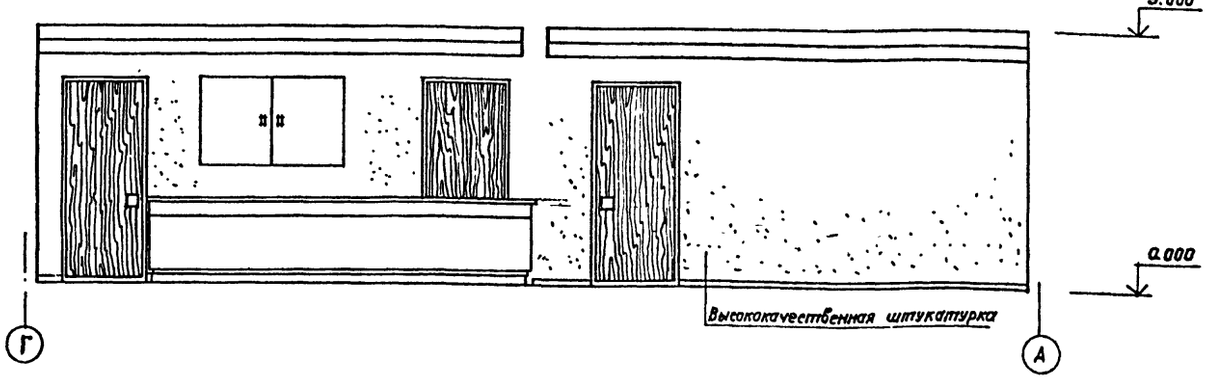

А – А

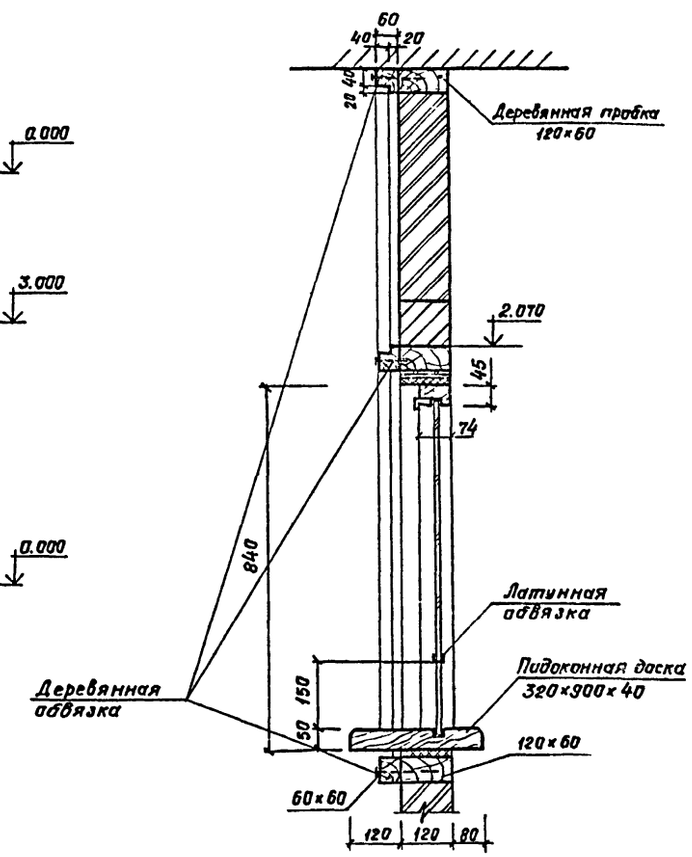

Привязан

Инв.№

Инв.№ подл. | Подпись и дата | Взам. инв.№

ГИП	Разинков	
Рук. АМ-1	Игнатов	
Н. контр	Глобина	
ГАП	Меккель	
Рук. гр	Глобина	
Арх.	Земляная	

264-12-257.86 АС

Клуб на 375 посетителей (зал на 300 мест)

Стадия	Лист	Листов
Р	28	

Развертки стен фойе – бестибюля

Министерство культуры РСФСР
ЛФ ГИПРОТЕАТР

1861-01

Типовой проект Альбом 1 Часть 1

ОСТЕКЛЕННАЯ ПЕРЕГОРОДКА №1 НА ОТМ. 0.000

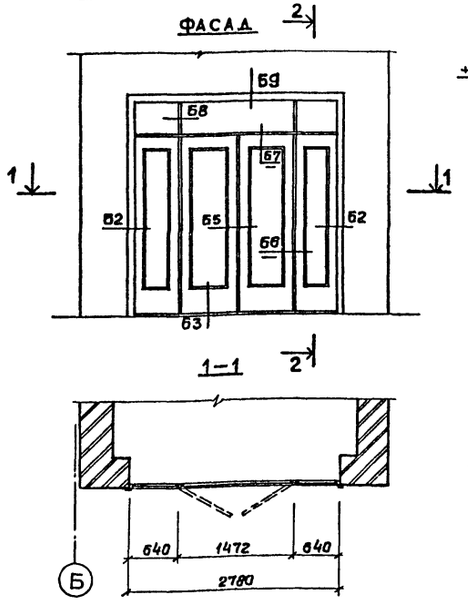

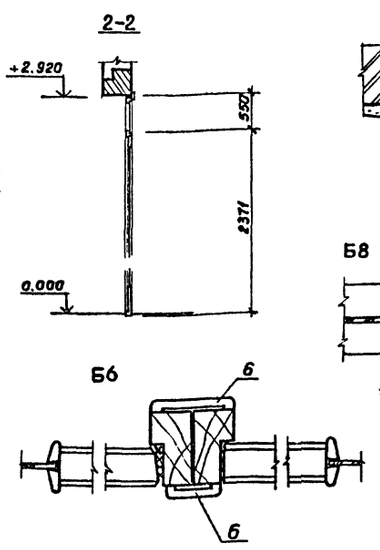

ОСТЕКЛЕННАЯ ПЕРЕГОРОДКА №2 НА ОТМ. +3.300

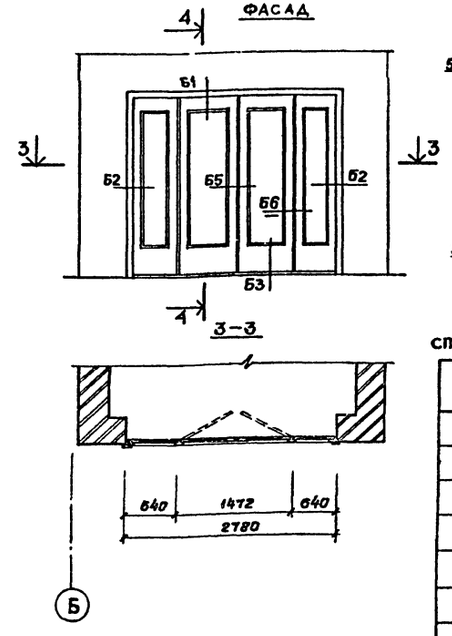

СПЕЦИФИКАЦИЯ МАТЕРИАЛОВ НА ОСТЕКЛЕННЫЕ ПЕРЕГОРОДКИ

№№	Обозначение	Наименование	Расход м³, м²	Примечание
1	ГОСТ 8486-66**	Древесина коробки	0,1539 м³	
2	ГОСТ 8486-66**	Древесина каркаса полотна	0,2604 м³	
3	ГОСТ 8486-66**	Древесина сплошного заполнения	0,0536 м³	
4	ГОСТ 4598-74*	Плиты древесно-волокн. сверхтвердые	6,56 м²	
5	ГОСТ 111-78	Стекло оконное	7,99 м²	
6	ГОСТ 8242-75	Наличники	44,0 п.м.	Тип 1

Деталь крепления кресел к полу

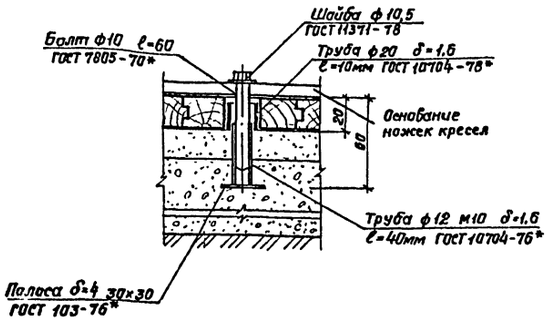

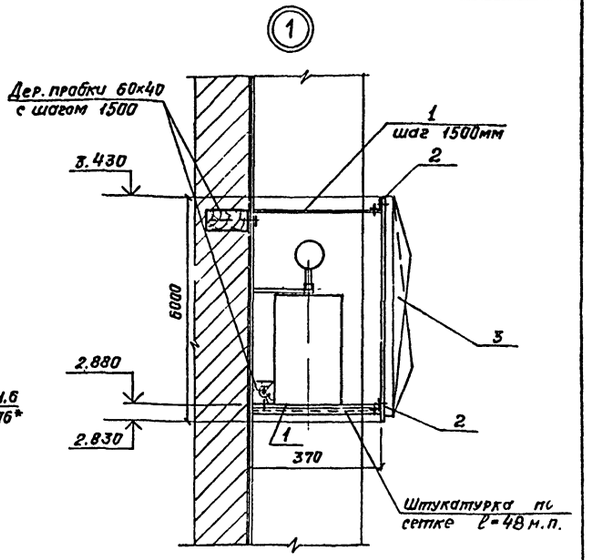

Деталь установки заглушек

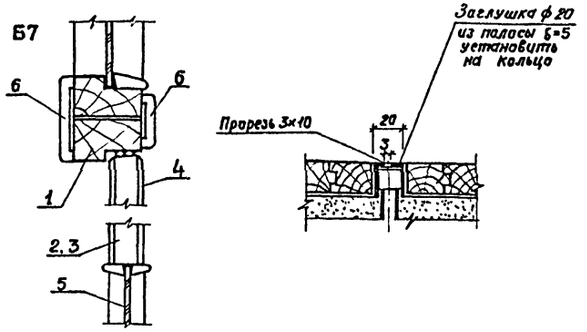

СПЕЦИФИКАЦИЯ МЕТАЛЛА НА ДЕКОРАТИВНЫЙ КАРНИЗ

Марка поз.	Обозначение	Наименование	Кол. шт.	Масса, кг: 1эл-та	Масса, кг: общий	Примечание
1	ГОСТ 103-76*	— 40х4 ℓ=800мм	30	1,26	30,24	
2	ГОСТ 8509-72*	∟ 32х3 ℓ=45000мм	2	1,46	131,4	
3	Серия 1.245.9-4-413	Алюминиевая плита	74	0,72	53,28	

1. Данный лист рассматривать совместно с листами планов.
2. Остекленные перегородки выполнены по серии 1.136-10
3. Сечения Б2, Б3, Б5 смотреть серию 1.136-10.
4. Обвязка полотен выполняется со сплошным заполнением деревянными брусками с последующим обклеиванием клеевой фанерой толщ. 4мм.

Привязан

Инв.№

ГИП	Разинков	
Рук АМ-1	Игнатов	
Н.контр.	Глабина	
ГАП	Меккель	
Рук гр.	Глабина	
Ст. арх	Любимова	

264-12-257.86 АС

Клуб на 375 посетителей / зал на 300 мест /

Стадия	Лист	Листов
Р	29	

Остекленные перегородки №1, №2. Детали

Министерство культуры СССР ЛФ ГИПРОТЕАТР

Копировал Иванова 1861-01 Формат А2

Инв.№ подл. | Подпись и дата | Взам.инв.№

Схема нагрузок на фундаменты

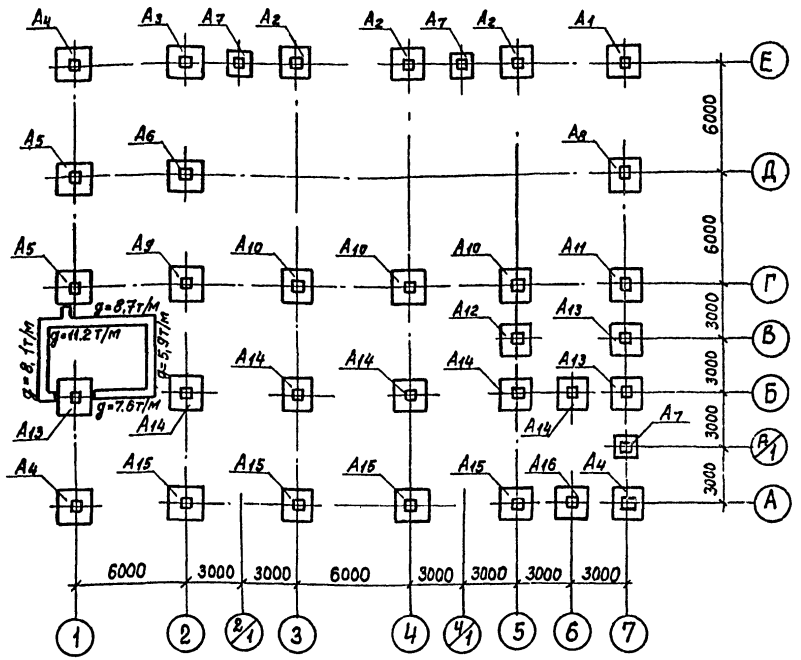

Таблица усилий на уровне обреза фундаментов

Услов. обозн.	Марка фундамента	M тм	Q т	N т	Услов. обозн.	Марка фундамента	M тм	Q т	N т
А1	1Ф18.9-1	4,7	1,7	33,1	А11	1Ф18.9-1	2,4	0,9	56,4
А2	"	8,2	2,3	52,7	А12	"	2,2	0,5	27,6
А3	"	8,2	2,3	61,6	А13	"	2,3	0,9	29,5
А4	"	4,9	1,8	31,4	А14	"	4,6	0,9	80,3
А5	"	2,8	0,9	49,3	А15	"	6,7	1,4	48,7
А6	"	4,6	0,9	46,5	А16	"	3,4	1,4	25,6
А7	1Ф12.8-1	2,4	0,5	15,6					
А8	1Ф18.9-1	4,3	0,9	18,5					
А9	"	4,6	0,9	83,4					
А10	"	4,6	0,9	85,9					

1. Фундаменты запроектированы исходя из следующих данных:
   а) Основание естественное при сухих непучинистых грунтах, расчетные характеристики грунта $\gamma = 1,8 т/м^3$; $\varphi^н = 0,49$ рад. $C^н = 2 кПа$
   б) грунтовые воды отсутствуют;
   в) участок строительства горизонтальный;
   г) расчетное давление на грунты основания согласно СНиП 2.02.01-83. принято (при ширине фундамента 1м) на глубине 2м - 200кПа.
2. Фундаменты под колонны приняты сборные железобетонные стаканного типа по серии 1.020-1/83 вып. 6-1.
   Фундаменты под стены приняты из сборных жел. бет. плит серии 1.112-5 вып. 1.2 и сборных бетонных блоков для стен подвала ГОСТ 13579-78
3. Фундаменты устраиваются по защищенному от промерзания основанию. Укладка фундаментов на мерзлый грунт запрещается.
4. Фундаментные плиты укладывать на выравненную поверхность основания, на песчаную подсыпку толщиной 100мм. После установки плит фундаментов проверить нивелировкой их горизонтальность.
5. Кладку стен из бетонных блоков вести на свежеуложенном растворе М-50, с обязательной перевязкой швов в каждом ряду, а также во всех пересечениях на глубину не менее 1/3 высоты блока с тщательным заполнением швов.
   Фундаментные блоки следует укладывать в виде непрерывной ленты.
   Зазоры между блоками, места ввода труб, заделку отверстий после прокладки коммуникаций заполнить бетоном класса В 7,5, над канализационными трубами оставить зазор 200 мм.
6. По верхнему обрезу фундаментных плит и фундаментных блоков устраиваются монолитные пояса.
7. Горизонтальную гидроизоляцию кирпичных стен на отм. - 0,67 выполнять из цементно-песчаного раствора состава 1:2 толщиной 20мм согласно /СН 301-65* п. 1.10, СНиП III-20-74 п. 4.14÷4.16
   Вертикальная гидроизоляция кирпичных стен со стороны грунта обмазочная за 2 раза толщиной не менее 3мм. Материал обмазочной гидроизоляции-битум марки БН-III и БН-IV. При производстве работ руководствоваться СНиП III-20-74.
8. Обратную засыпку пазух фундаментов производить грунтом, не содержащим растительных остатков, с объемным весом скелета грунта $\gamma_{ск} = 1,65 т/м^3$
9. План фундаментов см. лист АС-31
   сечения по фундаментам см. листы АС-32.
10. При привязке здания к участку с другими геологическими условиями, другим рельефом стройплощадки, другими толщинами наружных стен (см. архитектурные планы) Фундаменты необходимо переработать, руководствуясь СНиП 2.02.01-83
11. Вокруг здания выполнить отмостку шириной 100см из слоя асфальтобетона $h = 25мм$ по щебеночной подготовке $h = 80мм$.
12. Указания по производству работ в зимнее время см. лист АС-4.

Инв. № подл. | Подпись и дата | Взам. инв. №

Привязан				264-12-257.86	АС
	ГИП	Разинков		Клуб на 375 посетителей (зал на 300 мест)	Стадия: Р; Лист: 30; Листов:
	Рук. АМ	Игнатов			
	Н. контр.	Вавилова		Схема нагрузок на фундаменты	Министерство культуры СССР ЛФ ГИПРОТЕАТР
	Гл. спец.	Яхонов			
	Рук. гр.	Вавилова			
Инв. №	Ст. инж.	Гер			

Копировал: Рулькова 1861-01 Формат А2

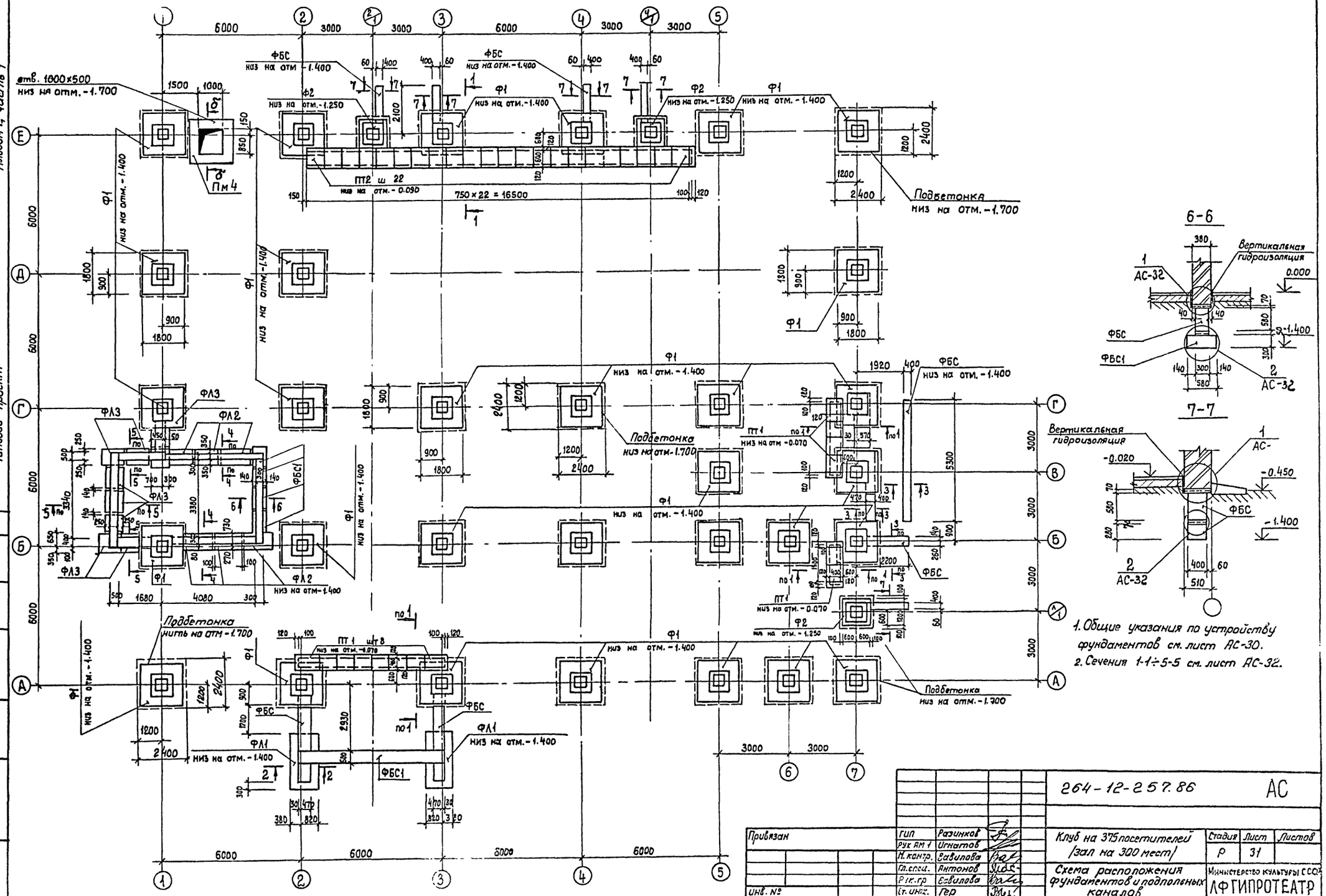

1. Общие указания по устройству фундаментов см. лист АС-30.
2. Сечения 1-1÷5-5 см. лист АС-32.

Альбом ¼, часть 1

Типовой проект

Согласовано

Нач. СТО Максимов

Инв. № подл. | Подпись и дата | Взамен инв. №

Привязан	ГИП	Разинков	
	Рук. ЯМ 1	Игнатов	
	Н. контр.	Савилова	
	Гл. спец.	Антонов	
	Рук. гр.	Савилова	
Инв. №	Ст. инж.	Гер	

264-12-257.86 АС

Клуб на 375 посетителей (зал на 300 мест)

Схема расположения фундаментов и подпольных каналов

Стадия	Лист	Листов
Р	31	

Министерство культуры СССР
ЛФГИПРОТЕАТР

Копировал: Рулькова 1861-01 Формат А2

Альбом 1, часть 1.

Типовой проект

Спецификация к схеме расположения фундаментов и подпольных каналов

Марка поз.	Обозначение	Наименование	Кол.	Масса ед. кг.	Примеч.
		Фундамент			
Ф1	1.020-1/83.1-13.0.0-01	1Ф 18.9-1	31	4300	
Ф2	1.020-1/83.1-11.0.0	1Ф 12.8-1	3	1900	
		Плиты железобетонные для ленточных фундаментов			
ФЛ1	ГОСТ 13580-85	ФЛ 12.24	2	1800	
ФЛ2	то же	ФЛ 10.12	6	750	
ФЛ3	" "	ФЛ 10.8	9	50	
ФБС1	" "	ФБС 9.3.6-Т	4	350	
		Блоки бетонные			
ФБС24.5.6-Т	ГОСТ 13579-78	ФБС 24.5.6-Т	6	1630	
ФБС12.5.6-Т	то же	ФБС 12.5.6-Т	6	790	
ФБС12.5.3-Т	" "	ФБС 12.5.3-Т	6	380	
ФБС12.4.6-Т	" "	ФБС 12.4.6-Т	10	640	
ФБС9.4.6-Т	" "	ФБС 9.4.6-Т	6	470	
ФБС12.4.3-Т	" "	ФБС 12.4.3-Т	13	310	
ФБС24.3.6-Т	" "	ФБС 24.3.6-Т	3	970	
ФБС9.3.6-Т	" "	ФБС 9.3.6-Т	4	350	
ФБС12.6.6-Т		ФБС 12.6.6-Т	1	960	
ФБС12.6.3-Т		ФБС 12.6.3-Т	1	460	
		Плиты			
ПТ1	3.006.1-2/82.1-2-1.0-012	ПЗ-15б	14	50	
ПТ2	3.006.1-2/82.1-2-1.0-020	П5д-8б	22	100	
		Ступени для крылец	N1÷N4		
СН1	1.255.1-1.100	СНК 15.3.5-6	29	175	
СН2	1.255.1-1.100-01	СНК 21.3.5-6	18	250	

Спецификация на армированные швы и подбетонку.

Формат	Зона	Поз.	Обозначение	Наименование	Кол. п.м.	Примеч.
				Детали		
		1		ф8AI ГОСТ 5781-82	306	
		2		ф6AI ГОСТ 5781-82	117	
				Материалы на армированные швы.		
				Бетон класса В7,5		2,0м³
				Материалы на подбетонку		
				Бетон класса В5		54,0м³

1. Схему расположения фундаментов и подпольных каналов см. лист АС-31.
2. Общие указания см. лист АС-30.
3. Указания по устройству вертикальной и горизонтальной гидроизоляции см. п. 7 лист АС-30.
4. Марка бетона по морозостойкости подбетонки и бетонных блоков - Мрз 150.

Привязан	ГИП	Разинков	
	Рук. АМ-1	Игнатов	
	Н. контр.	Вавилова	
	Гл. спец.	Янтанов	
	Рук. гр.	Вавилова	
	Ст. инж.	Юрченкова	
инв. №			

264-12-257.86 АС

Клуб на 375 посетителей (зал на 300 мест)

Схема расположения фундаментов и подпольных каналов. Сечения 1-1 — 5-5 Узлы 1, 2.

Стадия	Лист	Листов
Р	32	

Министерство культуры СССР ЛФ "ИПРОТЕАТР"

Копировал: Рулёва

1861-01

Формат А2

Инв. № подл. | Подпись и дата | Взам. инв. №

Альбом 1, часть 1

Типовой проект

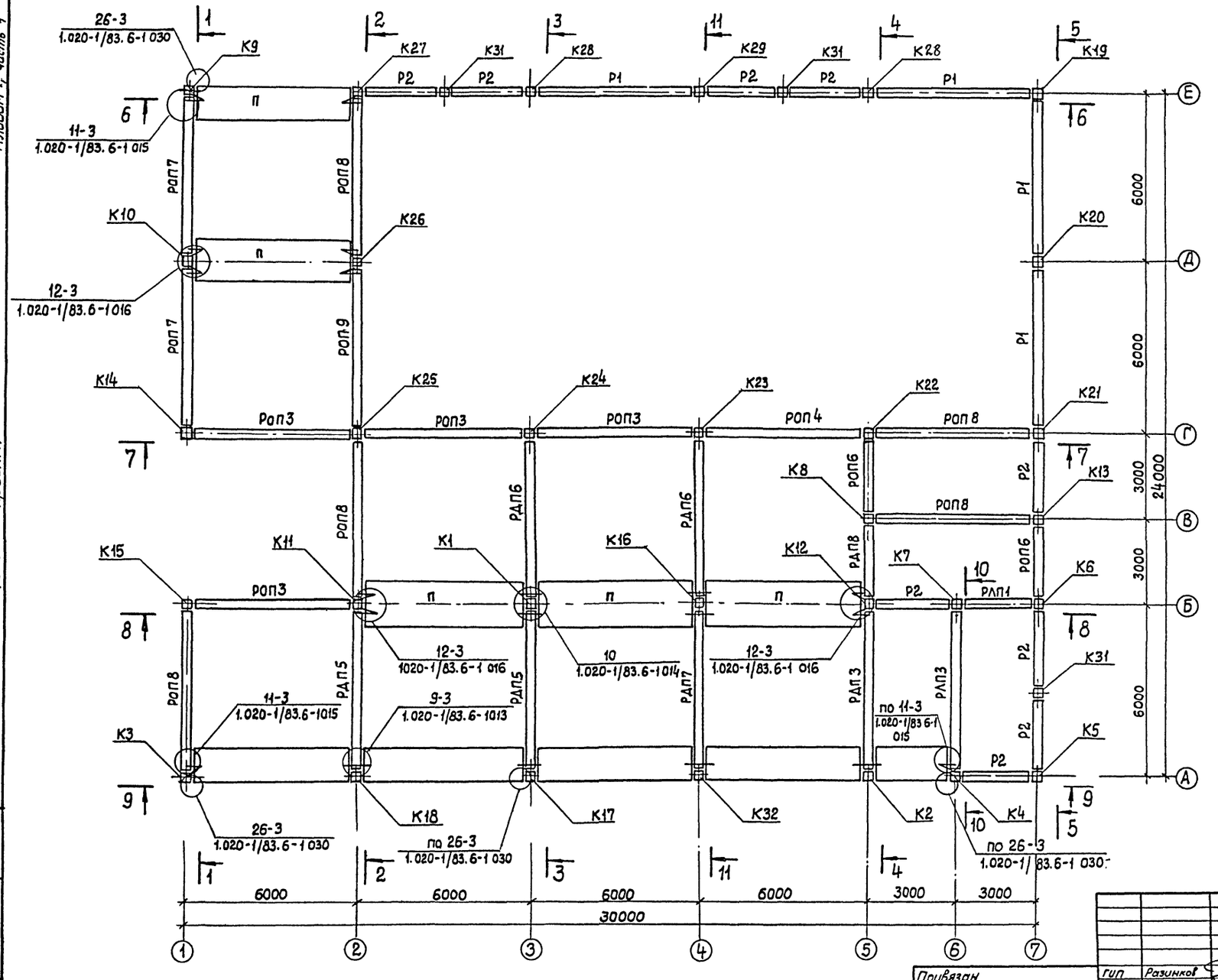

Данный лист смотреть совместно с листами АС-34÷39

Привязан					264-12-257.86		АС
Инв. №							

ГИП	Разинков		Клуб на 375 посетителей (зал на 300 мест)	Стадия	Лист	Листов
Рук. АМ1	Игнатов			Р	33	
Н контр	Вавилова					
Гл.спец	Антонов		Схема расположения ригелей перекрытия и колонн	Министерство культуры СССР ЛФ ГИПРОТЕАТР		
Рук.гр	Вавилова					
Ст инж	Юрченкова					

Копировал: Рулькова 1861-01 Формат А2

Инв. № подл. | Подпись и дата | Взамен инв.

Альбом 1, часть 1

Типовой проект

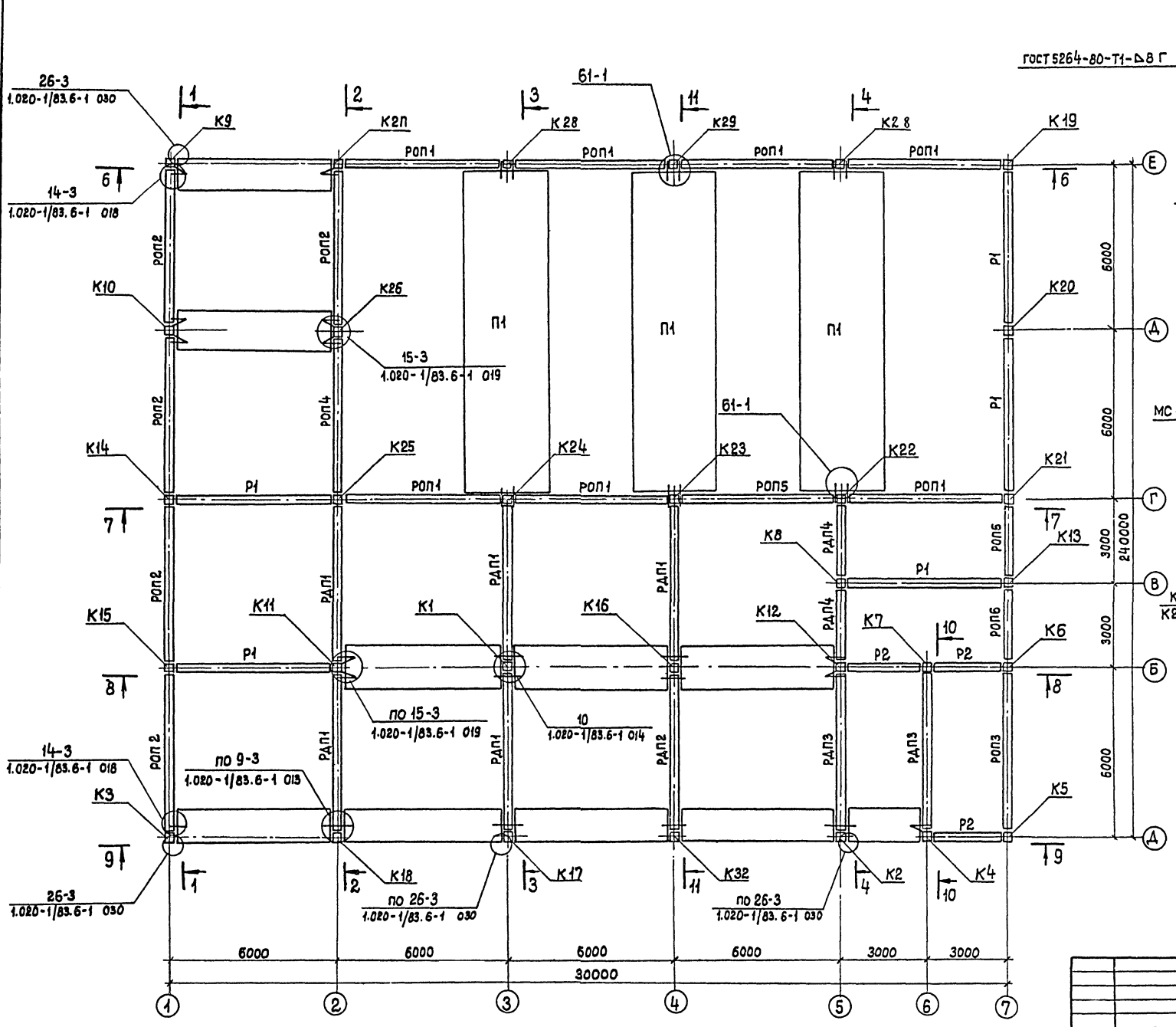

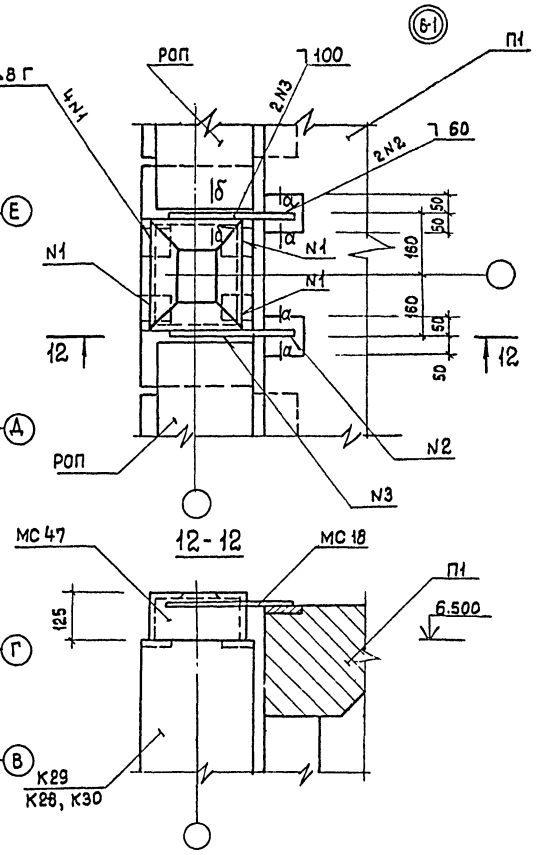

1. Данный лист смотреть совместно с листами АС-33, 35÷39
2. Сечение а-а см. л. АС-50.
3. Сечение б-б см. 1.020-1/83.6-1 014.

Привязан	ГИП	Разинков		264-12-257.86		АС
	Рук.АМ	Игнатов		Клуб на 375 посетителей (зал на 300 мест)	Стадия	Лист	Листов
	Н.контр.	Савилова			Р	34	
	Гл.спец.	Антонов		Схема расположения ригелей покрытия и колонн	Министерство культуры СССР ЛФГИПРОТЕАТР		
Инв. №	Рук.гр.	Савилова					
	Ст.инж.	Юрченкова					

Корировал: Рулекова 1861-01 Формат А2

Инв.№ подл. | Подпись и дата | Взамен инв.№

Альбом 1, часть 1

Типовой проект

1—1

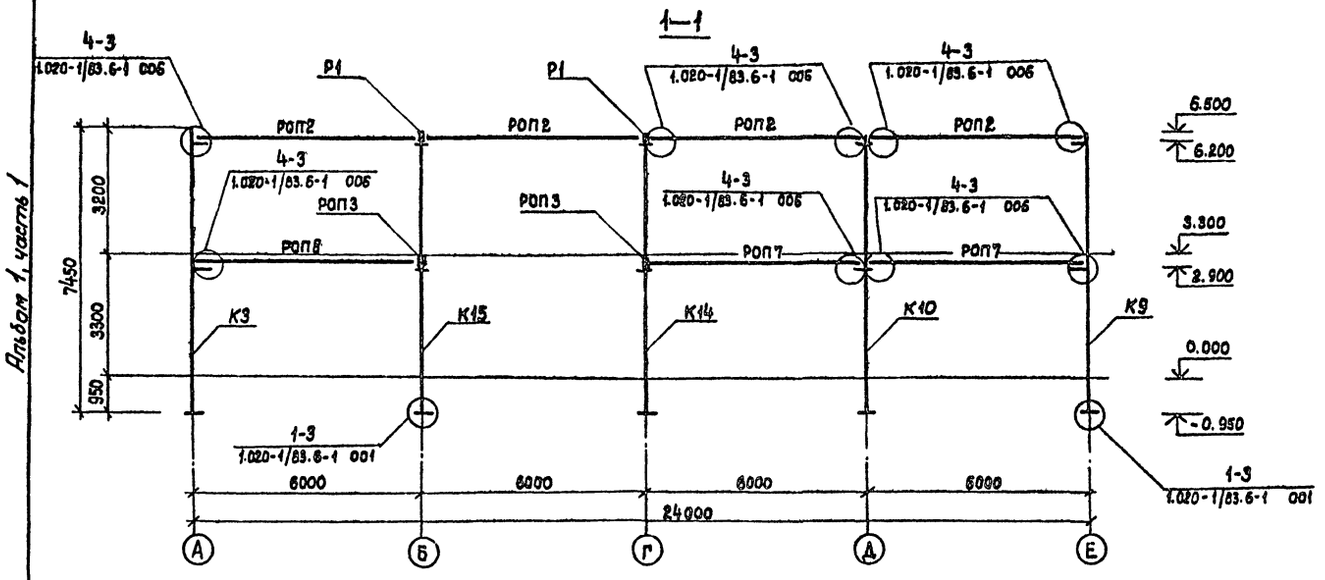

2—2

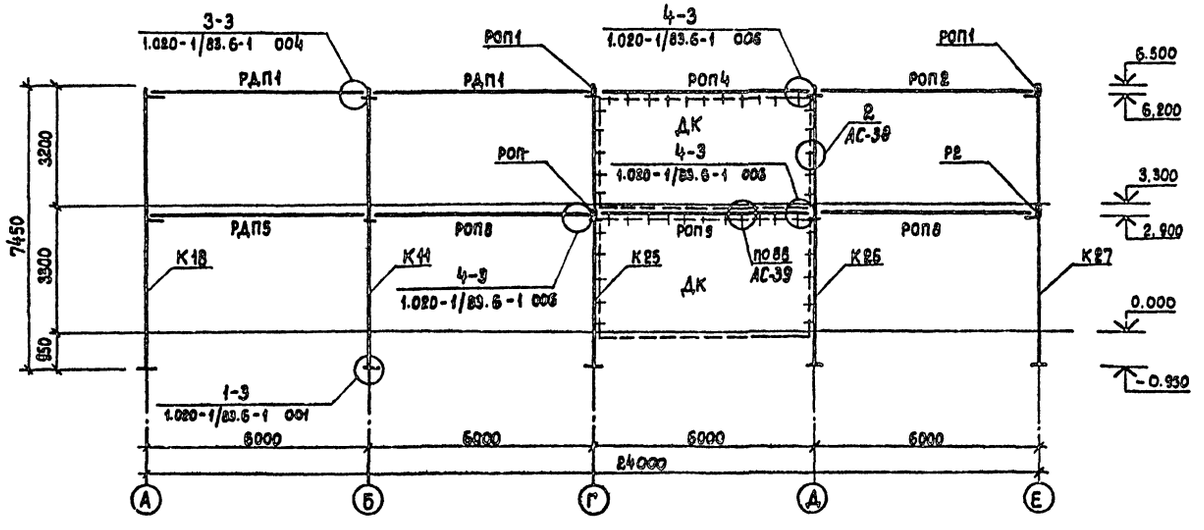

Спецификация к схеме расположения ригелей и колонн /начало/

Марка поз.	Обозначение	Наименование	Кол.	Масса ед. кг.	Примечание
		Колонны			
К1	кжи-02	2 КД3.33-2.3-1	1		
К2	кжи-03	2 КО3.33-1.2-1	1		
К3	то же	2 КО3.33-1.2-2	1		
К4	" "	2 КО3.33-1.2-3	1		
К5	" "	2 КО3.33.-1.2-4	1		
К6	кжи-01	2 КД3.33-1.1-1	1		
К7	кжи-03	2 КО3.33-1.2-5	1		
К8	кжи-01	2 КД3.33-1.1-2	1		
К9	кжи-03	2 КО3.33-1.2-6	1		
К10	кжи-01	2 КД3.33-1.1-3	1		
К11	то же	2 КД3.33-1.1-4	1		
К12	" "	2 КД3.33-1.1-5	1		
К13	кжи-020	2 КД3.33-1.1-6	1		
К14	то же	2 КД3.33-1.1-7	1		
К15	" "	2 КД3.33-1.1-8	1		
К16	кжи-02	2 КД3.33-2.3-2	1		
К17	кжи-03	2 КО3.33-1.2-7	1		
К18	то же	2 КО3.33-1.2-8	1		
К19	" "	2 КО3.33-1.2-9	1		
К20	кжи-01	2 КД3.33-1.1-9	1		
К21	кжи-020	2 КД3.33-1.1-10	1		
К22	кжи-04	2 КО3.33-2.4-1	1		
К23	то же	2 КО3.33-2.4-2	1		
К24	" "	2 КО3.33-2.4-3	1		
К25	кжи-01	2 КД3.33-1.1-11	1		
К26	кжи-01	2 КД3.33-1.1-12	1		
К27	кжи-03	2 КО3.33-1.2-10	1		
К28	кжи-1000	2 К3.33-4-1	1		
К29	то же	2 К3.33-4-2	1		
К31	кжи-05	1 К3.33-1	3		
К32	кжи-03	2 КО3.33-1.2-11	1		

Данный лист смотреть совместно с листами АС-33,34

Привязан	ГИП	Разинков	264-12-257.86	АС
	Рук АМ1	Игнатов	Клуб на 375 посетителей (зал на 300 мест)	Стадия: Р; Лист: 35; Листов:
	Н контр.	Вавилова		
	Гл спец	Антонов	Схема расположения ригелей и колонн Разрезы 1-1; 2-2	Министерство культуры СССР ЛФ ГИПРОТЕАТР
Инв. №	Рук гр.	Вавилова		
	Ст.инж.	Юрченкова		

Инв. № подл. | Подпись и дата | Взамен инв.

Альбом 1, часть 1

Типовой проект

3-3

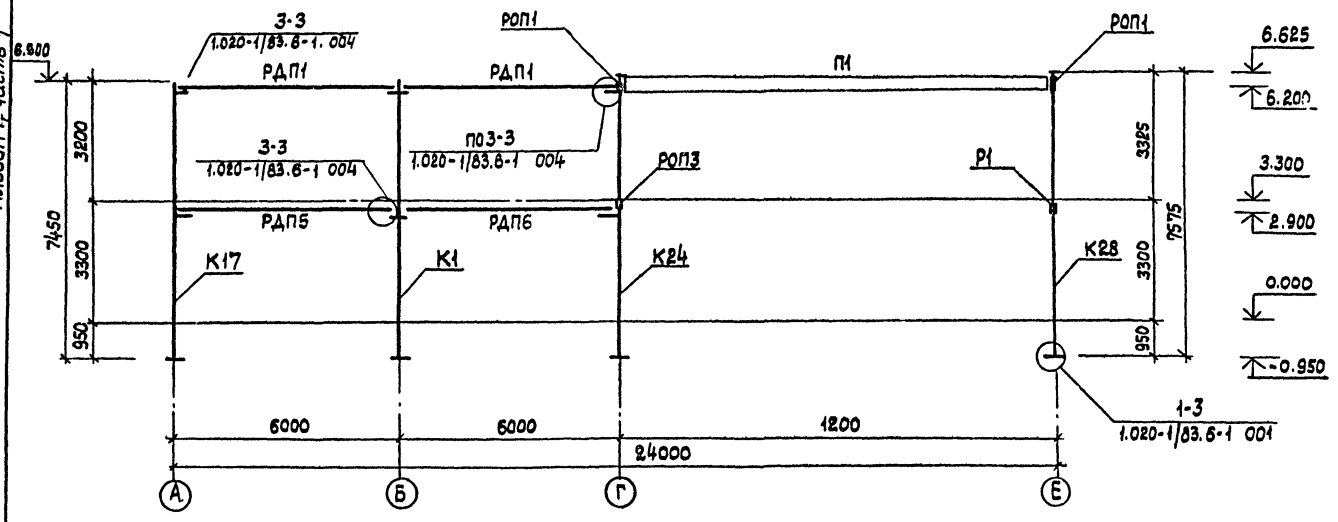

4-4

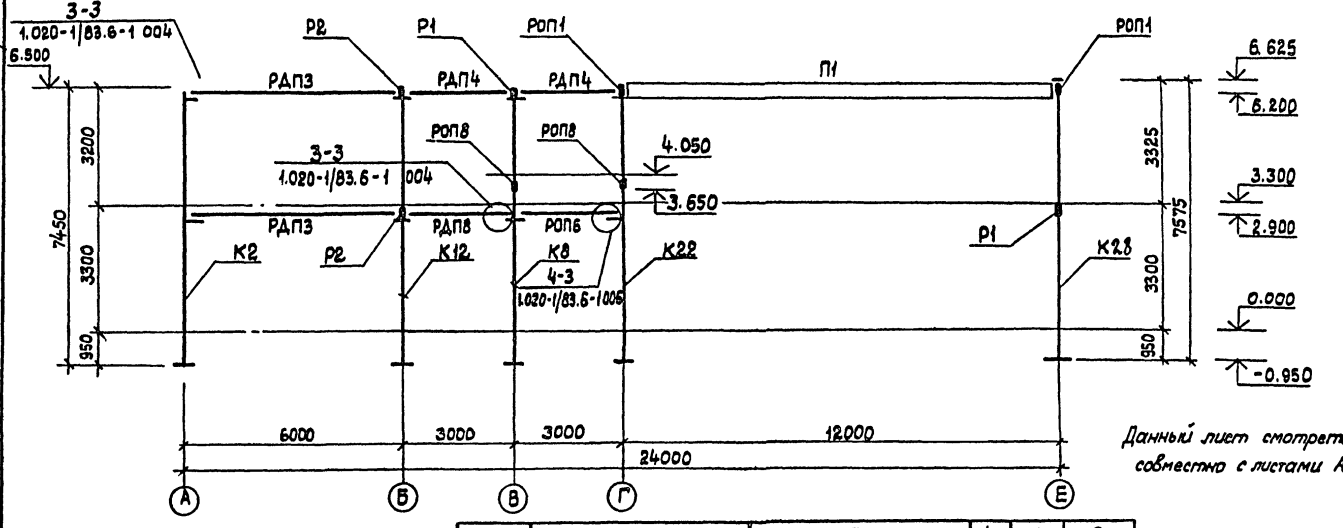

Данный лист смотреть совместно с листами АС-33,34

Спецификация к схеме расположения ригелей и колонн /окончание/

Марка поз.	Обозначение	Наименование	Кол.	Масса ед. кг.	Примечание
		Ригели			
РДП1	1.020-1/83.3-1 02	РДП 4.57-50 АТУ	5		
РДП2	КЖИ-12	РДП 4.57-50АТУ-1	1		
РДП3	1.020-1/83.3-1 02	РДП 4.57-40АТУ	4		
РДП5	то же	РДП 4.57-60АТУ	2		
РДП6	" "	РДП 4.57-80АТУ	2		
РДП7	КЖИ-12	РДП 4.57-60АТУ-1	1		
РДП4	1.020-1/83.3-114	РДП-4.27-60	2		
РДП8	то же	РДП 4.27-80	1		
РОП1	КЖИ-1000	РОП 4.57-45-3	7		
РОП2	1.020-1/83.3-1 07	РОП-4.57-30	4		
РОП3	то же	РОП 4.57-20	5		
РОП4	КЖ-11	РОП 4.57-20-1	1		
РОП5	КЖИ-1000	РОП 4.57-45-4	1		
РОП7	КЖИ-14	РОП 4.57-45-2	2		
РОП8	1.020-1/83.3-1 07	РОП 4.57-45	5		
РОП9	КЖИ-11	РОП 4.57-45-1	1		
РОП6	1.020-1/83.3-1 14	РОП 4.27-40	4		
РЛП1	1.020-1/83.3-1 16	РЛП 4.27-40	1		
Р1	1.020-1/83.3-1 17	Р3.57	9		
Р2	то же	Р3.27	12		
РЛП3	КЖИ-13	РЛП 4.57-30-1	1		
		Узлы			
9-3	1.020-1/83.6-1 084	9-3	8		
10	то же	10	4		
11-3	" "	11-3	4		
12-3	" "	12-3	4		
26-3	" "	26-3	24		
14-3	" "	14-3	4		
15-3	" "	15-3	4		
61-1	АС-44	61-1	6		
1-3	1.020-1/83.6-1 084	1-3	33		
3-3	то же	3-3	36		
1	2	3	4	5	6

1	2	3	4	5	6
4-3	1.020-1/83.6-1 084	4-3	34		
40	то же	40	10		
41	" "	41	30		
27-3	" "	27-3	30		
38-3	" "	38-3	2		
37-3	" "	39-3	4		
88	АС-44	88	65		

Привязан

Инв. № подл. | Подпись и дата | Взам. инв. №

ГИП	Разинков	
Рук. АП1	Игнатов	
Н. контр.	Вавилова	
Гл. спец.	Антонов	
Рук. гр.	Новикова	
Ст. инж.	Юрченкова	

264-12-257.86 АС

Клуб на 375 посетителей (Зал на 300 мест)

Стадия	Лист	Листов
Р	36	

Схема расположения ригелей и колонн. Разрезы 3-3, 4-4

Министерство культуры СССР ЛФ ГИПРОТЕАТР

Копировал: Рулькова

1861-01

Формат А2

Альбом 1, часть 1

Типовой проект

6-6

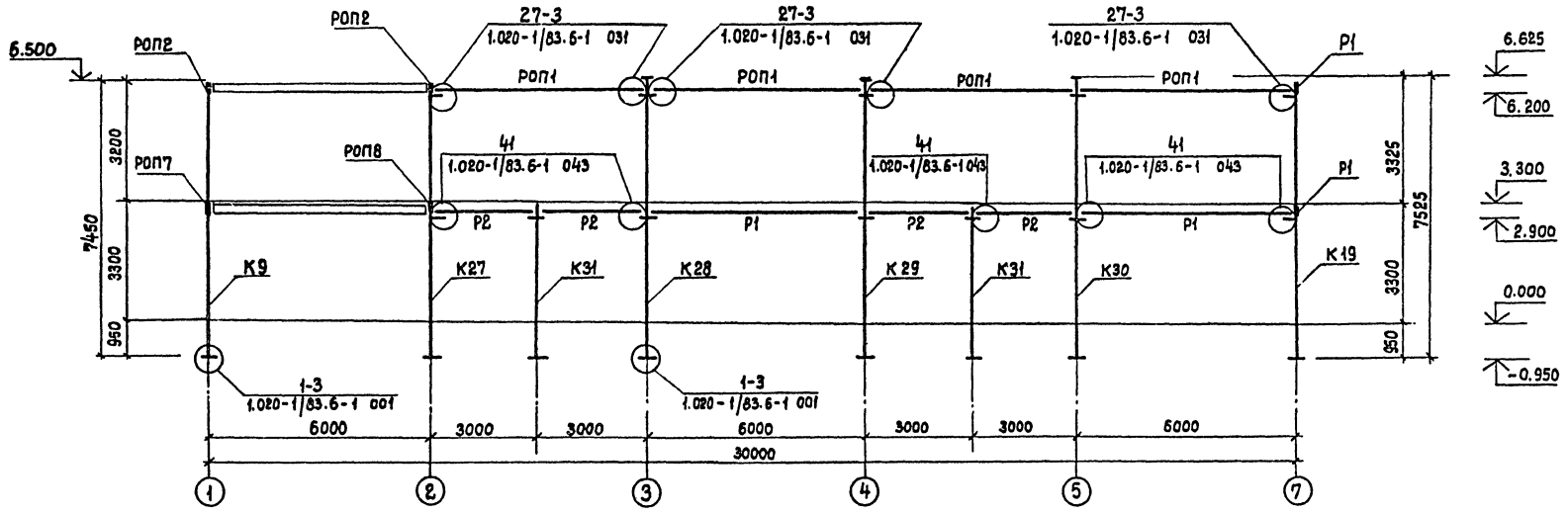

5—5

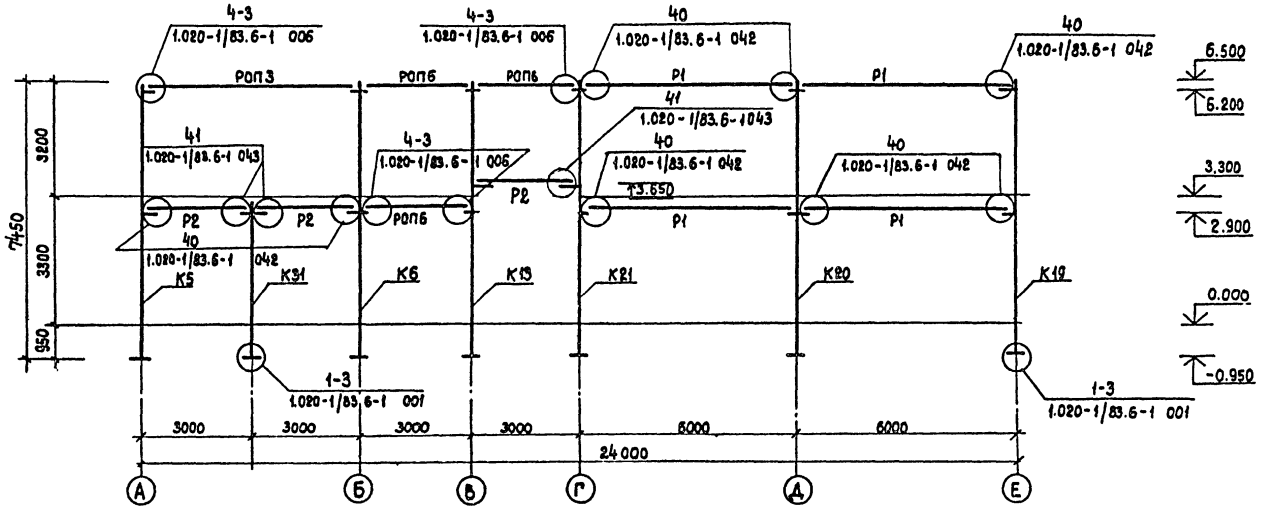

10—10

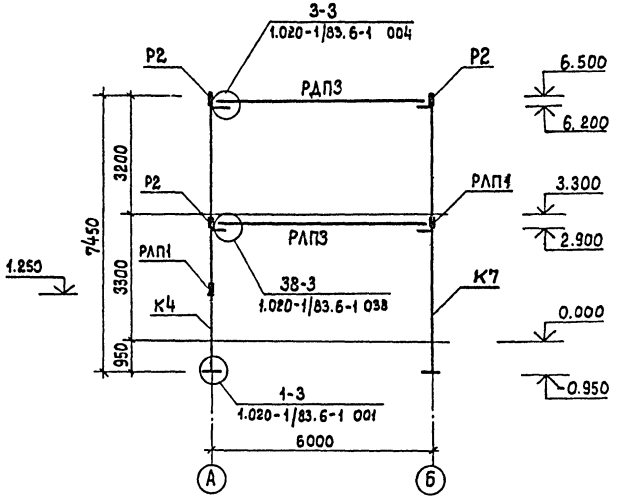

Данный лист смотреть совместно с листами АС-33,34

				264-12-25786 АС			
Привязан				Клуб на 375 посетителей (зал на 300 мест)	Стадия	Лист	Листов
	ГИП	Разинков			Р	37	
	Рук. АМ	Игнатов					
	Н. контр.	Завилова		Схема расположения ригелей и колонн. Разрезы 5-5; 6-6; 10-10	Министерство культуры СССР ЛФ ГИПРОТЕАТР		
	Гл. спец.	Антонов					
	Рук. гр.	Вавилова					
Инв. №	Ст. инж.	Юрченкова					

Копировал: Рулькова 1861-01 Формат А2

Инв. № подл. | Подпись и дата | Взам. инв. №

Альбом 1, часть 1

Типовой проект

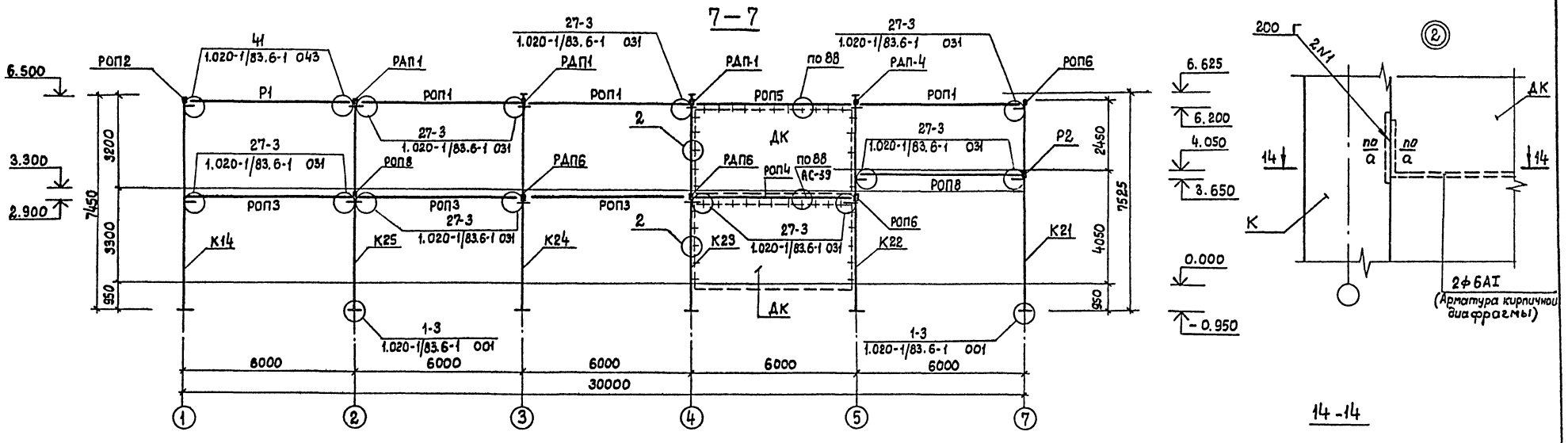

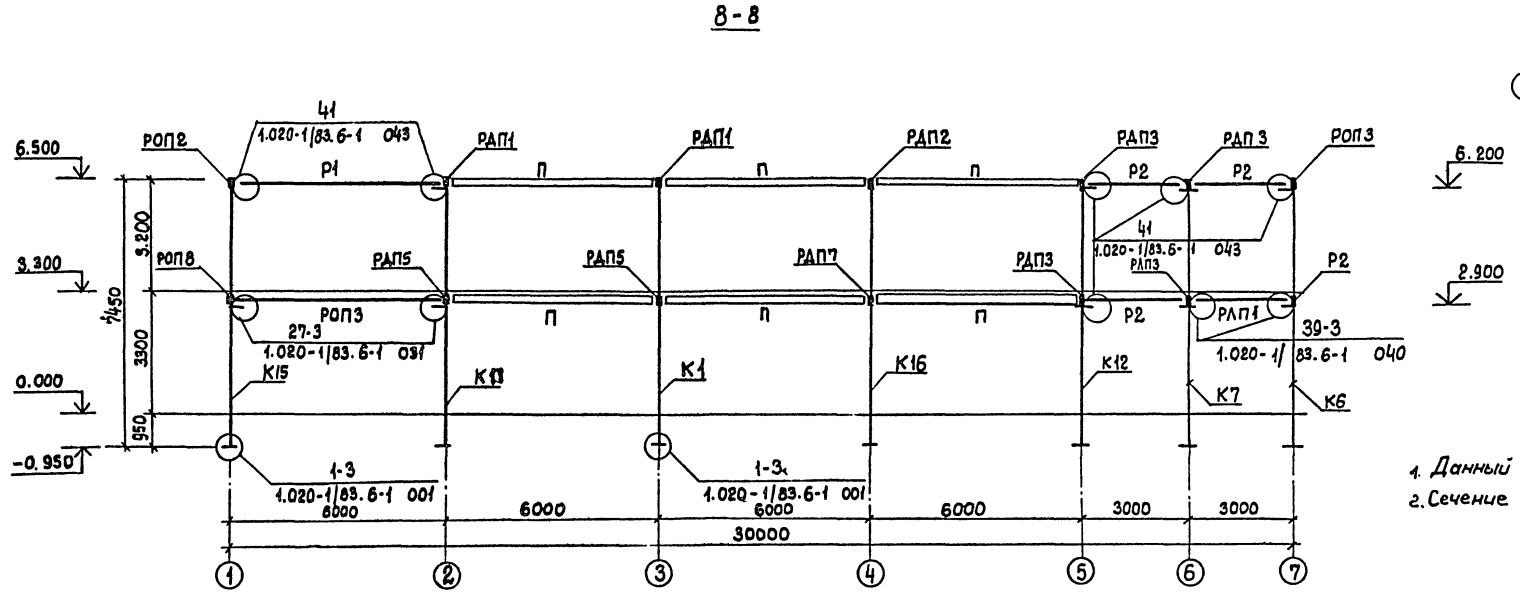

1. Данный лист смотреть совместно с листами АС-33,34
2. Сечение а-а смотри л. АС-50.

Привязан	гип	Разинков		264-12-257.86		АС	
	Рук АМ1	Игнатов		Клуб на 375 посетителей (зал на 300 мест)	Стадия	Лист	Листов
	Н.контр	Вавилова			Р	38	
	Гл.спец.	Антонов		Схема расположения ригелей и колонн	Министерство культуры СССР		
	Рук.гр.	Вавилова		Разрезы 7-7; 8-8 Узел 2	ЛФ ГИПРОТЕАТР		
Инв. №	Ст.инж.	Юрченкова					

Копировал: Рулькова 1861-01 Формат А2

Инв. № подл. | Подпись и дата | Взамен инв. №

Альбом 1, часть 1

Типовой проект

9-9

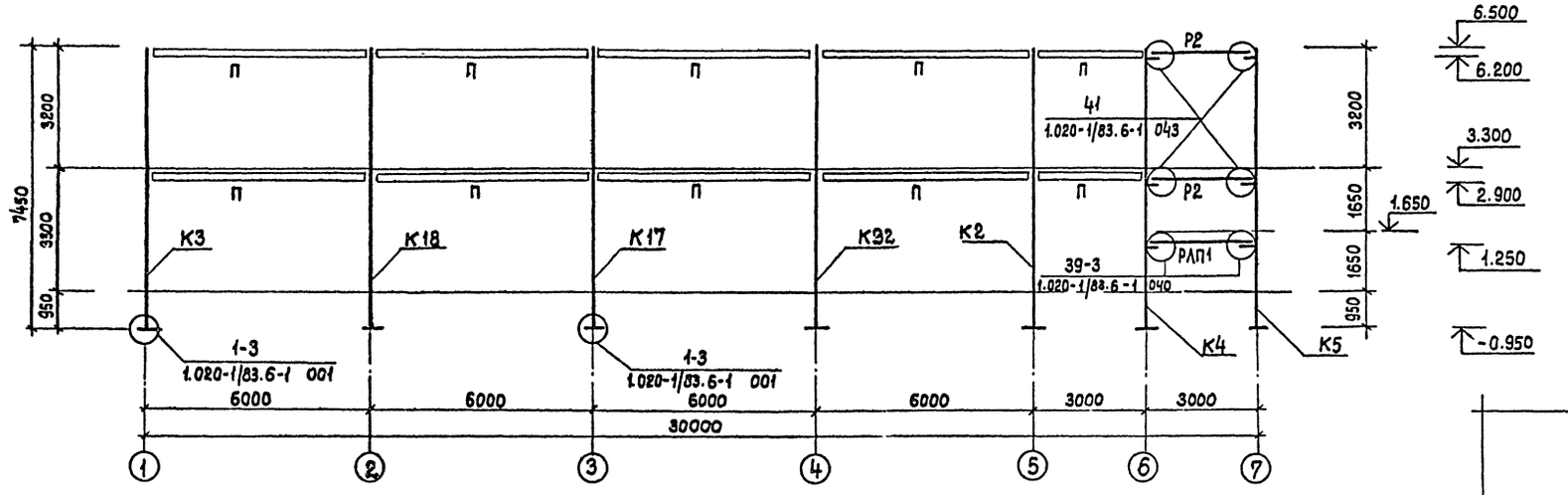

11-11

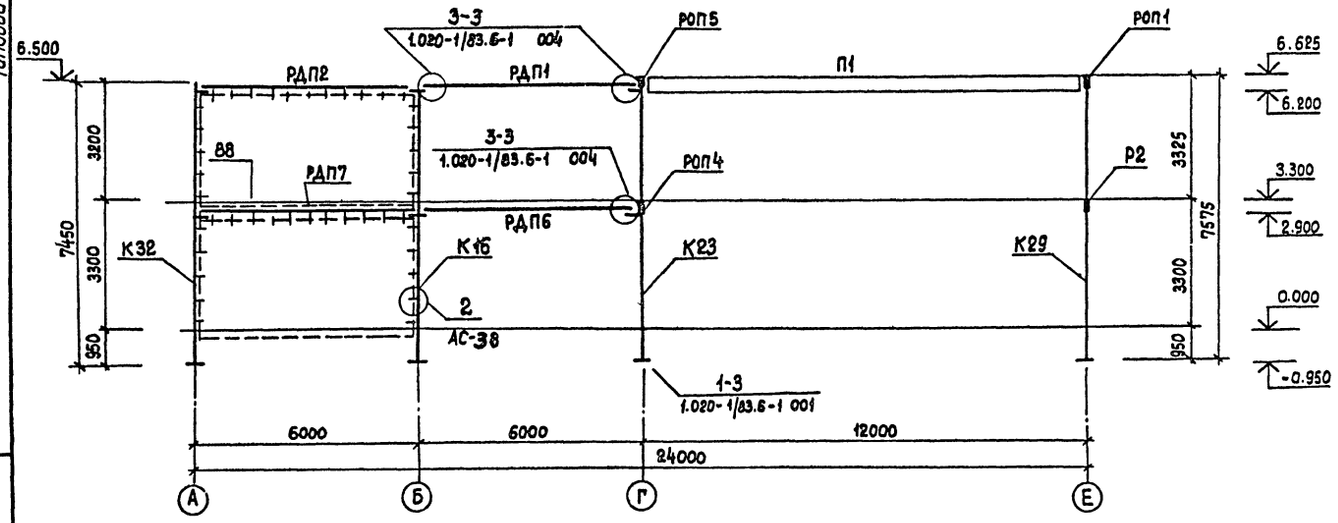

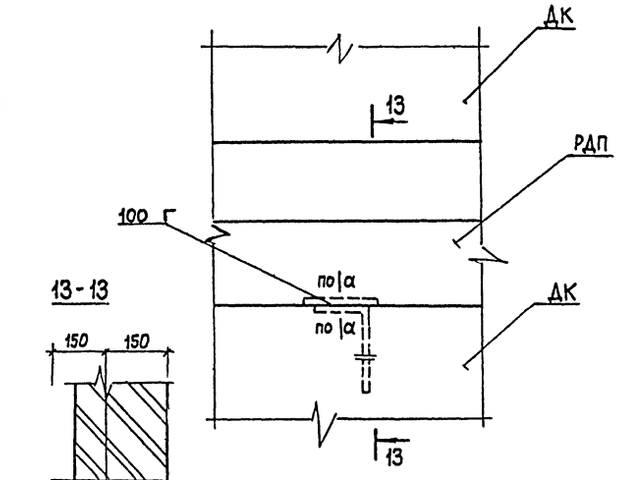

13-13

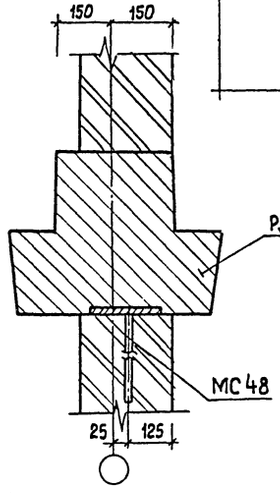

1. Данный лист смотреть совместно с листами АС-33,34 и г. Сечение а-а см. л. АС-50.

				264-12-257.86	АС
Привязан	ГИП	Разинков		Клуб на 375 посетителей (зал на 300 мест)	Стадия: Р; Лист: 39; Листов:
	Рук. АМ	Игнатов			
	Н. контр.	Вавилова			
	Гл. спец.	Антонов		Схема расположения ригелей и колонн разрез 9-9 узел 88	Министерство культуры СССР ЛФ ГИПРОТЕАТР
Инв. №	Рук. гр.	Вавилова			
	Ст. инж.	Юрченкова			

Копировал: Рулскова 1861-01 Формат А2

Инв. № подл. | Подпись и дата | Взамен инв. №

Типовой проект

Альбом 1 Часть 1

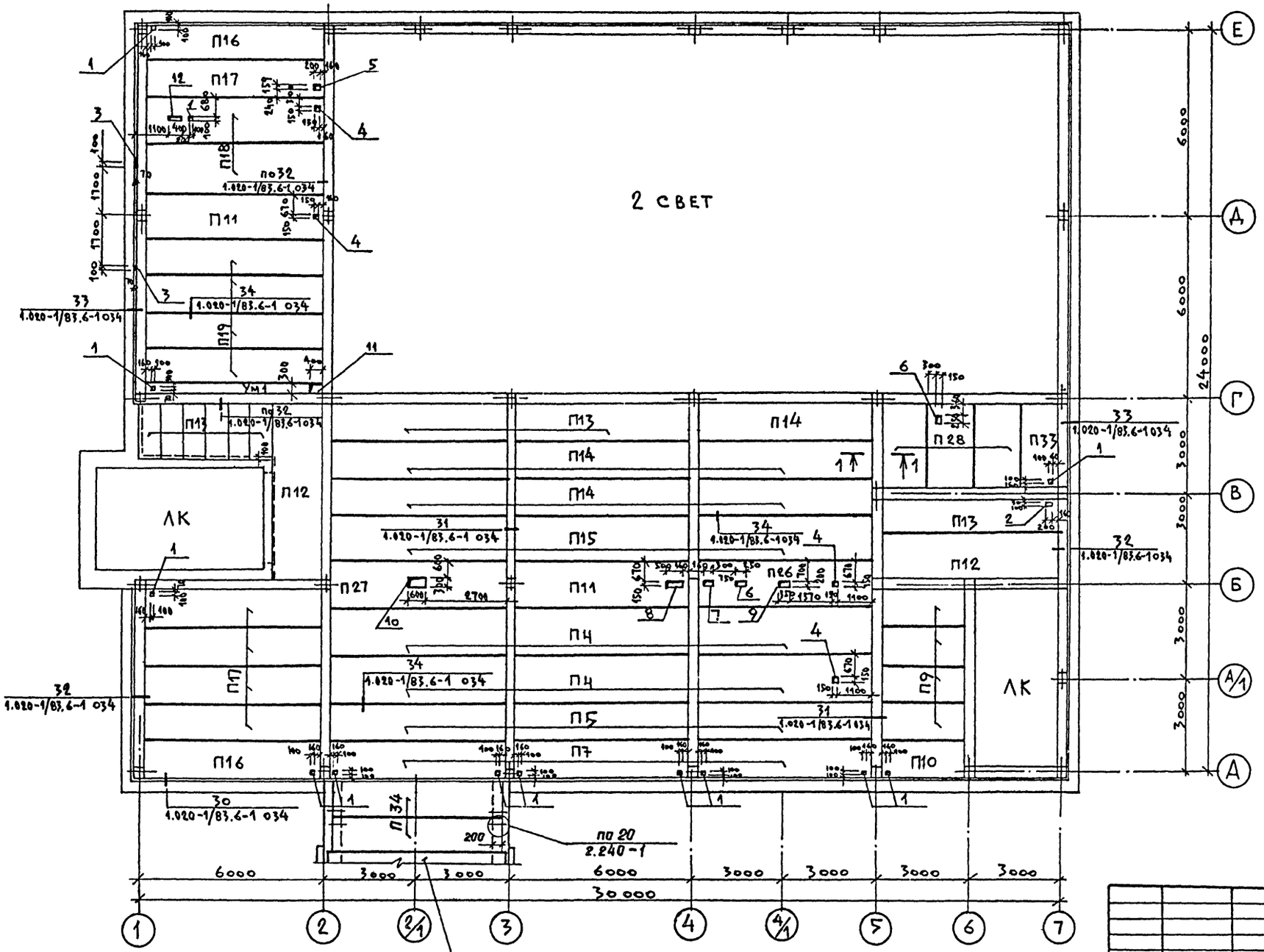

Экспликация отверстий

Тип отв.	Размер в мм ширина	Размер в мм длина	Отметка	Назначение
1	100	100	3.300	ОВ
2	100	200	3.300	ОВ, ВК
3	70	100	3.300	ОВ
4	150	150	покрытие 3.300	ВК
5	159	200	3.300	ОВ
6	150	250	покрытие 3.300	ОВ
7	150	300	3.300	ОВ
8	150	500	3.300	ОВ
9	200	350	3.300	ОВ
10	300	600	3.300	ОВ
11	300	400	3.300	ОВ
12	100	400	3.300	Э
13	159	600	покрытие	ОВ
14	700	700	покрытие	ОВ
15	780	800	покрытие	ОВ
16	300	300	покрытие	ОВ
17	159	159	покрытие	ОВ

Данный лист смотреть совместно с листами АС-41,42.

Согласовано
Нач. СТО Максимова
Нач. ЭТО Несвит

Инв. № подл. | Подпись и дата | Взам. инв. №

Привязан:

Инв. №

ГИП	Разинков	
Рук. АМ-1	Игнатов	
Н. контр.	Вавилова	
Гл. спец.	Антонов	
Рук. гр.	Вавилова	
Ст. инж.	Гер	

264-12-257.86 АС

Клуб на 375 посетителей / зал на 300 мест /

Стадия	Лист	Листов
Р	40	

Схема расположения плит перекрытия над 1 этажом

Министерство культуры СССР
ЛФ ГИПРОТЕАТР

1861-01

Альбом 1 Часть 1

Типовой проект

Согласовано
Нач. СТО Мансимова

Инв. № подл. | Подпись и дата | Взам. инв. №

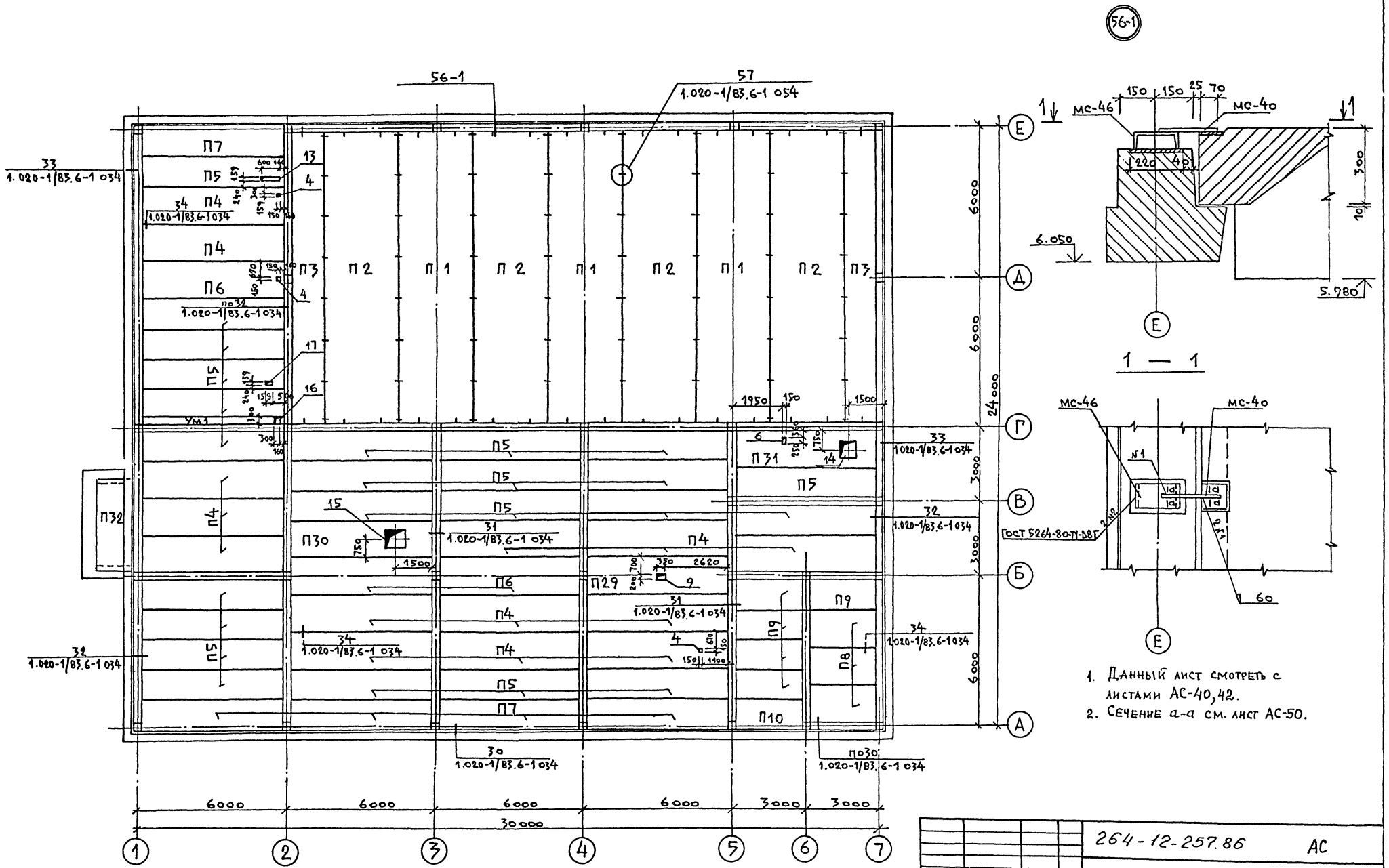

1. Данный лист смотреть с листами АС-40,42.
2. Сечение а-а см. лист АС-50.

Привязан:

Инв. №

ГИП	Разинков	
Рук. АМ-1	Игнатов	
Н. контр.	Вавилова	
Гл. спец.	Антонов	
Рук. гр.	Вавилова	
Ст. инж.	Гер	

264-12-257.86 АС

Клуб на 375 посетителей / зал на 300 мест /

Схема расположения плит покрытия. Узел 56-1.

Стадия	Лист	Листов
Р	41	

Министерство Культуры СССР
ЛФ ГИПРОТЕАТР

1861-01

Альбом 1 часть 1

Типовой проект

Схема расположения плит перекрытия на отметке 4.050

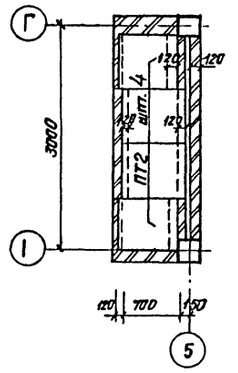

Продолжение

1	2	3	4	5	6	7	8	9	10
	1	Узлы							
30	1.020-1/83.6-1 084	30		40	40				п.м.
31	1.020-1/83.6-1 084	31		80	110				
32	1.020-1/83.6-1 084	32		60	50				
33	1.020-1/83.6-1 084	33		40	80				
34	1.020-1/83.6-1 084	34		250	270				
56-1	АС-43	56-1			32				50 п.м.
57	1.020-1/83.6-1 084	57			64				100 п.м.
		Анкер							
ММ9	2.240-1 л. 54	ММ9		4					
		Участки монолитные							
Ум1	АС-43	Ум1							
Ум2	" "	Ум2	1						

1 — 1

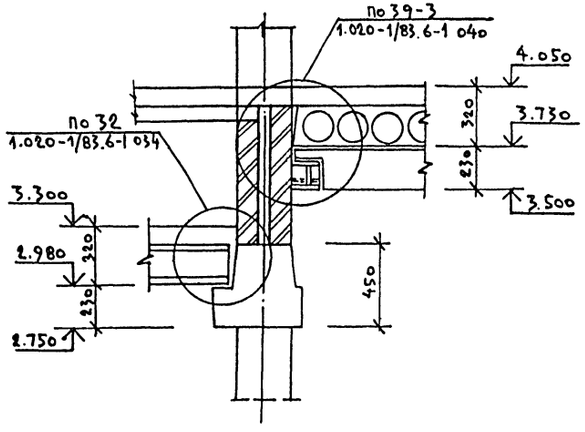

Схема расположения плит перекрытия на отметке 1.000.

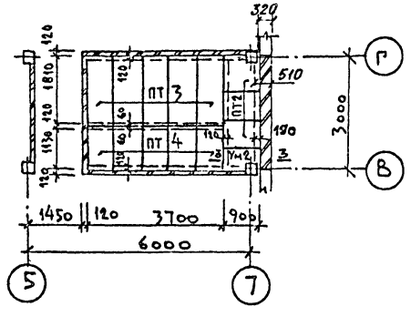

Спецификация к схеме расположения плит перекрытия и покрытия

Марка поз.	Обозначение	Наименование	Кол-во на отм. 1.000	Кол-во на 1 эт.	Кол-во покр.	Кол-во на отм. +4.050	Кол-во всего	Масса ед., кг	Примечание
		Плиты перекрытий							
П1	КЖИ-15	ПТ 116.30-4АтVт-1			3		3	11960	
П2	1.042.1-2.106-01	ПТ 116.30-4АтVт			4		4	11960	
П3	1.042.1-2.108-01	ПТ 116.13-4АтVт			2		2	5380	
П4	1.041.1-2.1.300-24	ПК56.15-4АтIVс(АIV)т		6	14		20	2600	
П5	1.041.1-2.1.100-20	ПК56.12-4АтIVс(АIV)т		3	24		27	2000	
П6	1.041.1-2.1.400-05	ПК56.15-4АтV(АV)т-2			3		3	2600	
П7	1.041.1-2.1.200-03	ПК56.12-4АтV(АV)т-1		3	5		8	2000	
П8	1.041.1-2.5 2000	ПК27.15-4АIIIт			3		3	1300	
П9	1.041.1-2.5 1000	ПК27.12-5АIIIт		4	5		9	900	
П10	1.041.1-2.5 4000	ПК27.12-5АIIIт-2		1			1	900	
П11	1.041.1-21 500-11	ПК56.15-16АтV(АV)т-3		2			2	2600	
П12	1.041.1-21 300-02	ПК56.15-8АтIVс(АIV)т		2			2	2600	
П13	1.041.1-21 100-02	ПК56.12-8АтIVс(АIV)т		3			4	2000	
П14	1.041.1-21 100-09	ПК56.12-14АтV(АV)т		7			6	2000	
П15	1.041.1-21 300-11	ПК56.15-16АтV(АV)т		3			3	2600	
П16	1.041.1-21 200-04	ПК56.12-9АтV(АV)т-1		2			2	2000	
П17	1.041.1-21 100-07	ПК56.12-9АтV(АV)т		5			5	2000	
П18	1.041.1-21 300-03	ПК56.15-10АтIVс(АIV)т		2			2	2600	
П19	1.041.1-21 100-03	ПК56.12-10АтIVс(АIV)т		4			4	2000	
П26	КЖИ-050	ПРС56.15-16АтV т-1		1			1	2890	
П27	то же	ПРС56.15-16АтV т-2		1			1	2890	
П28	1.041.1-2.5 2000-03	ПК 27 15-16АIII т		3			3	1300	
П29	КЖИ-060	ПРС56 15-4АIVт-1			1		1	2890	
П30	то же	ПРС56.15-4АIV т-2			1		1	2890	
П31	" "	ПРС56.15-4АIV т-3			1		1	2890	
П32	1.141-1.61 200-01	ПК 36.15-8Ат V т			1		1	1700	
П33	1.041.1-2.5 1000-02	ПК 27.12-12АIIIт		1			1	900	
ПТ2	3.006.1-2/82.1-2-10-020	П 5g-8	3			4	3	100	
ПТ3	3.006.1-2/82.1-2-10-048	П 14g-3	5	6			11	310	
ПТ4	3.006.1-2/82.1-2-10-024	П 7g-3	5				5	150	
П34	1.141-1 Вып. 58	ПК6-54.12		2				1900	
1	2	3	4	5	6	7	8	9	10

Инв. № подл. | Подпись и дата | Взам. инв. №

Привязан:

Инв. №

ГИП	Разинков		
Рук АМ-1	Игнатов		
Н. контр.	Вавилова		
Гл. спец.	Антонов		
Рук. гр.	Завилов		
Ст. инж.	Гор		

264-12-257-86 АС

клуб на 375 посетителей (зал на 300 мест)

Стадия	Лист	Листов
Р	42	

Схема расположения плит перекрытия на отметке 1.000 Сечение 1-1.

Министерство культуры СССР
ЛФ ГИПРОТЕАТР

1861-01

Альбом 1 Часть 1

Типовой проект

2 — 2 (Ум 1)

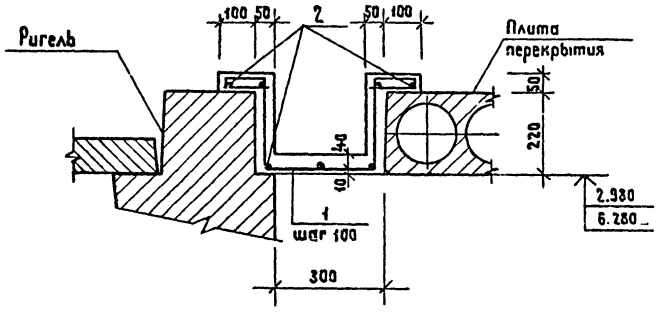

3 — 3 (Ум 2)

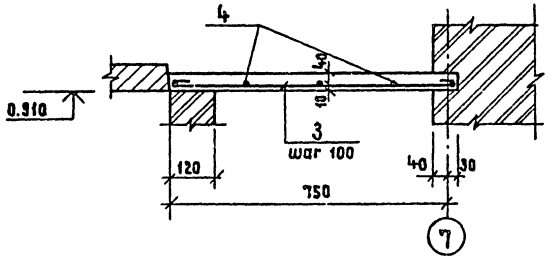

Ведомость деталей

Поз.	Эскиз
1	110 30 250 300 250 110 30

Продолжение

1	2	3	4	5	6	7
				Узел 4-1 (1-2)		
				Детали		
64				Изделие соединительное МС	2-1	
				Полоса 6×70 гост 103-76* / 8 Ст3пс гост 535-79*		
				ℓ = 150	1	0.55 кг
				Узел 5-1 (2-1)		
				Детали		
64				Изделие соединительное МС2-	1	
				Полоса 6×70 гост 103-76* / 8 Ст3 пс гост 535-79*		
				ℓ = 150	1	0.55 кг.
				Узел 5-2 (2-2)		
				Детали		
64				Изделие соединительное МС2-	1	
				Полоса 6×70 гост 103-76* / 8 Ст3 пс гост 535-79*		
				ℓ = 150	1	0.55 кг
				Узел 5-3 (2-3)		
				Детали.		
64				Изделие соединительное МС	2-2	
				гост 5781-82*		
				ф 10 А-I ℓ = 460	1	0.3 кг

Спецификация на монолитные участки Ум1, Ум2 и узлы.

Формат	Зона	Поз	Обозначение	Наименование	Кол.	Примеч.
			Участок	монолитный Ум 1		
				Детали		
				ф 6 А I гост 5781-82*		
		1*		ℓ = 1320	54	16.0 кг
		2		ℓ = 5300	7	8.5 кг
				Материалы на Ум 1		
				Бетон класса В15		0.3 м³
			Участок	монолитный Ум 2		
				Детали		
				ф 6 А I гост 5781-82*		
		3		ℓ = 840	5	1.0 кг
		4		ℓ = 460	5	0.7 кг
				Материалы на Ум 2		
				Бетон класса В15		0.02 м³
				Узел 56-1		
				Детали		
64				Изделие соединительное	МС-	46
				швеллер 18 гост 8240-72* / Ст3 гост 535-79*		
				ℓ = 100	1	1.7 кг
64				Изделие соединительное	МС-	40
				гост 5781-82* ф 14 А-I		
				ℓ = 230	1	0.28 кг
				Материалы		
				Бетон класса В15	0.043 м³ на пм	
				Узел 1-1		
				Детали		
				Изделие соединительное		
			1.030.1-1.4.1	МС-1	2	
1	2	3	4	5	6	7

Нумерация узлов в скобках относится к варианту с трехслойными панелями.

264-12-257-86 АС

Привязан	ГИП	Разинков	Клуб на 375 посетителей /зал на 300 мест/	Стадия: Р	Лист: 43	Листов:
	Рук. ЛМ1	Игнатов				
	Н. контр.	Вавилова				
	Гл. спец.	Янтонов	Участки монолитные Ум 1, Ум 2	Министерство культуры СССР ЛР ГИПРОТЕАТР		
Инв. N	Гл. спец.	Вавилова				
	Гл. инж.	Гер				

Копировал: Жукова 1861-01 Формат А2

Инв. N подл. | Подпись и дата | Взам. инв. N

6 — 6 (Ум5)

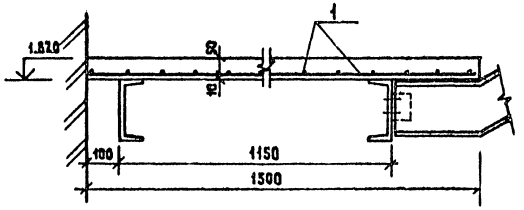

5 — 5 (Ум6)

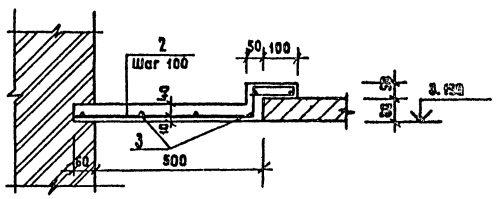

а — а (Ум7)

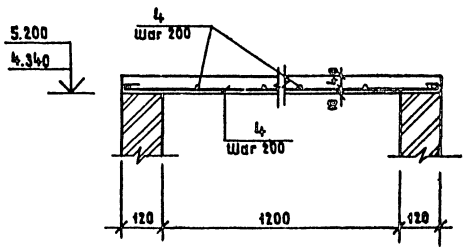

б — б

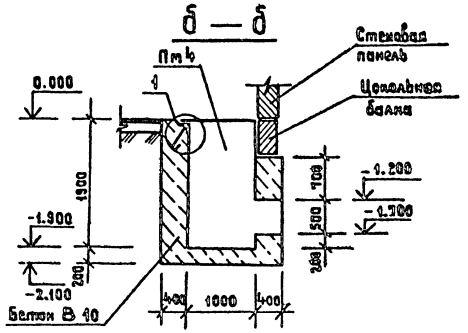

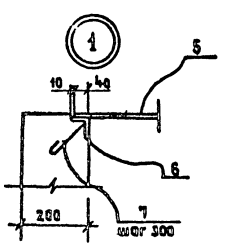

Спецификация на монолитные участки Ум5 ÷ Ум7, приямок Пм4 и узлы.

Продолжение

1	2	3	4	5	6	7
				Узел 61-1		
				Детали		
				Изделие соединительное		
				МС-47	1	
				Изделие соединительное МС-18		
				ф14А-I гост 5781-82*		
Б4				ℓ=350	2	0,41 кг
				Узел 88		
				Детали		
				Изделие соединительное МС-48		
				ф6А-I гост 5781-82*		
Б4				ℓ=620	1	0,14 кг
				Приямок Пм (шт 1)	сеч.	6-6
				Детали		
		5	гост 8568-77*	Рифл. ст δ=5мм	1 м²	47.5 кг
		6	гост 8509-72*	L50×5	3м	11.3 кг
		7	гост 5781-82*	ф6 AI ℓ=230	12	0.6 кг
				Материалы на Пм4		
				Бетон класса В10	4,6	м³

Формат	Зона	Поз	Обозначение	Наименование	Кол.	Примеч.
			Участок	монолитный Ум5	(сеч.	4-4)
				Сборочные единицы		
				Сетки арматурные		
		1		С 5Вр1-100 С 5Вр1-100 1540 гост 8478-81		6,1 кг
				Материалы на Ум5		
				Бетон класса В15		0.12 м³
			Участок	монолитный Ум6	(сеч.	5-5)
				Детали		
				ф6А-I гост 5781-82*		
		2*		ℓ=900	16	3,2 кг
		3		ℓ=1500	6	2,0 кг
				Материалы на Ум6		
				Бетон класса В15		0.04 м³
			Участок	монолитный Ум7	(сеч.	а-а)
				Детали		
		4		ф6А-I гост 5781-82*	200шт	45 кг
				Материалы на Ум7		
				Бетон класса В15	1 м³	
1	2	3	4	5	6	7

Ведомость деталей

Поз.	Эскиз
2	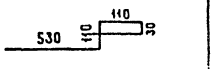

Привязан

Инв.N подл. | Подпись и дата | Взам. инв.N

ГИП	Разников	
Рук.ЯМП	Игнатов	
Н.контр	Вабилова	
Гл.спец	Антонов	
Рук.гр.	Вабилова	
Ст.инж.	Гер	

264-12-257-86 АС

Клуб на 375 посетителей | зал на 300 мест |

Стадия	Лист	Листов
Р	44	

Участки монолитные Ум5÷Ум7. Приямок Пм4

Министерство культуры СССР
ЛФ ГИПРОТЕАТР

Копировал: Жукова

1861-01

Формат А2

Альбом 1, часть 1.

Типовой проект

Инв. № подл. | Подпись и дата | Взам. инв. №

1 — 1

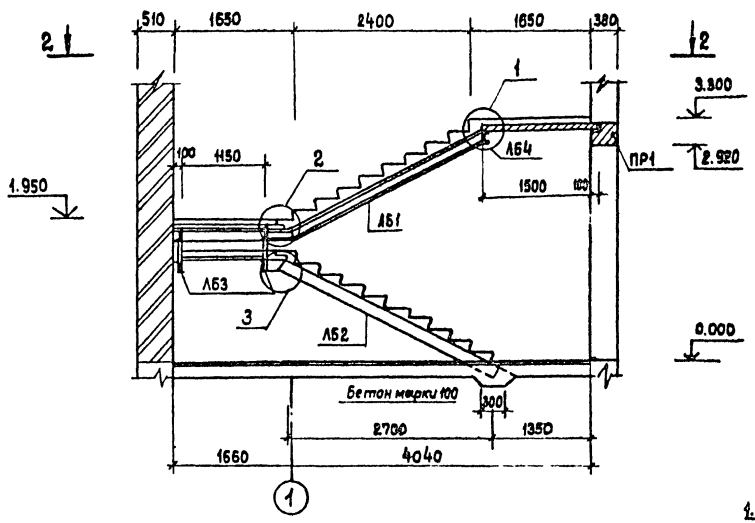

2 — 2

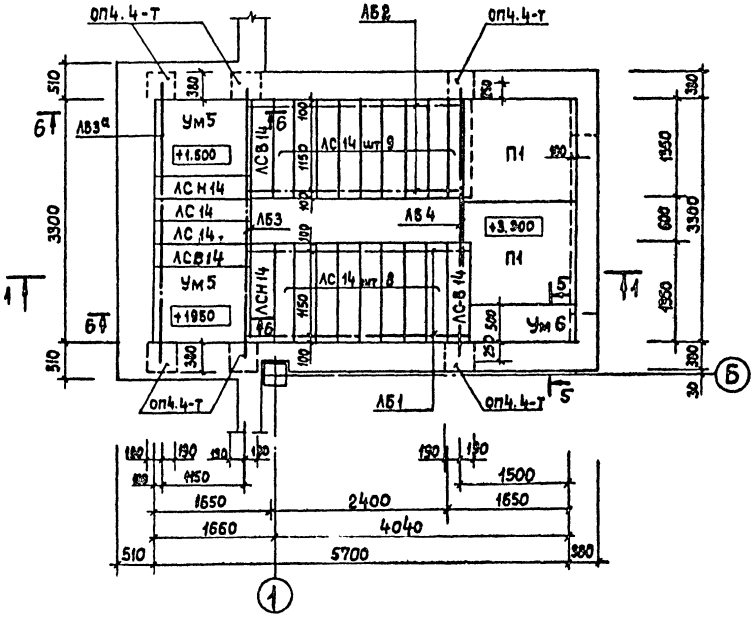

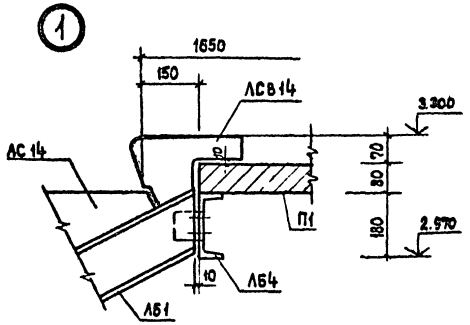

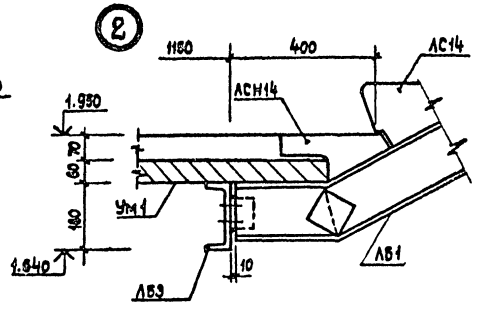

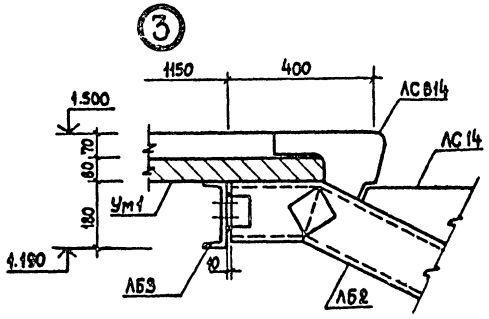

Спецификация к схеме расположения лестницы Л1

Марка поз.	Обозначение	Наименование	Кол.	Масса ед. кг.	Примечание
		Ступени			
АС14	1.055.1-1 03.0.0-02	АС 14	8	150	
АСВ14	1.055.1-1 06.0.0-02	АСВ14	2	115	
АСН14	1.055.1-1 09.0.0-02	АСН14	1	78	
АС14-1	1.055.1-1 04.0.0-02	АС14-1	3	150	
		Плиты			
П1	1.243.1-4-200	ПТП 8-16. 14	2	448	
		Плиты опорные			
ОП4.4-Т	1.225-2.11-4.0.0.0	ОП4.4-Т	6	50	
		Перемычки			
ПР1	1.138-10.3 20000	3ПР 41-32.38.29	1	820	
		Участки монолитные			
Ум6	АС-44	Ум6	1		
Ум5	АС-44	Ум5	2		
		Балки лестничные			
ЛБ1	АС-46	ЛБ1	2	51,5	
ЛБ2	" "	ЛБ2	2	55,0	
ЛБ3	" "	ЛБ3	1	73.5	
ЛБ3а	" "	ЛБ3а	1	73.5	
ЛБ4	" "	ЛБ4	1	62.0	

1. Данный лист рассматривать совместно с листом АС-46.
2. Сечения 5-5, 6-6 смотри лист АС-44.

					264-12-257.86	АС	
Привязан			ГИП	Разинков			
			Рук. АП1	Игнатов	Клуб на 375 посетителей (зал на 300 мест)	Стадия	Лист	Листов
			Н. контр.	Вавилова		Р	45	
			Гл. спец.	Антонов	Схема расположения лестницы Л1. Узлы 1÷3	Министерство культуры СССР ЛФ ГИПРОТЕАТР	
			Рук. гр.	Вавилова			
Инв. №			Ст. инж.	Гер			

Копировал: Рулекова 1861-01 Формат А2

Альбом 1, часть 1

Типовой проект

ЛБ1

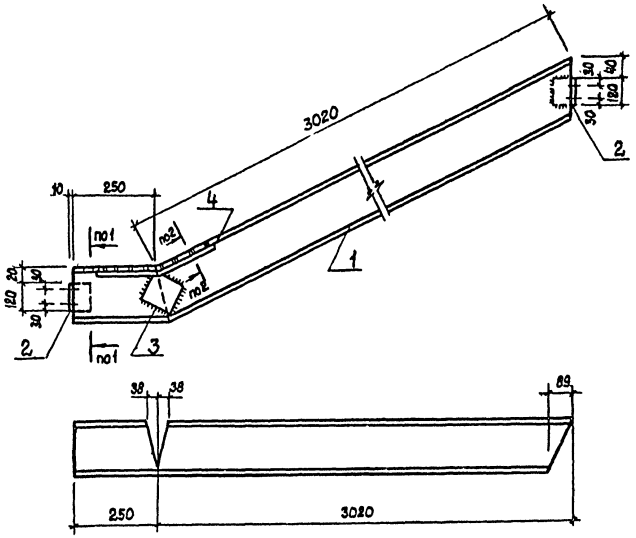

ЛБ2

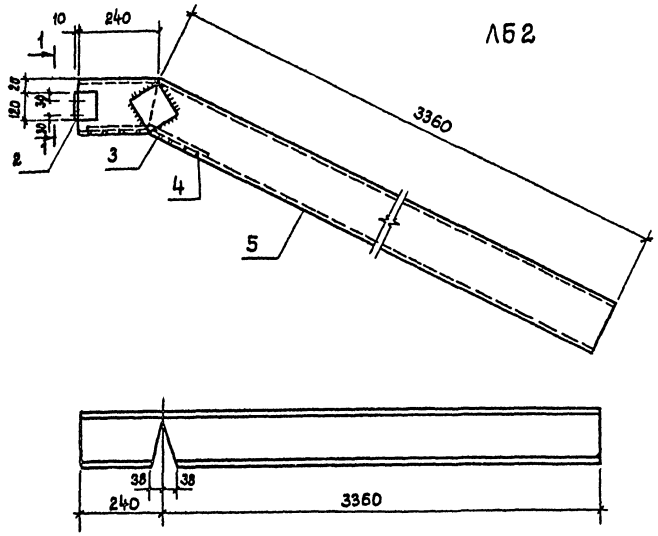

Ведомость металлических элементов

Марка эл-та	Поз.	Эскиз или сечение	Профиль ф мм	Длина мм	Кол.	Масса общая, кг
ЛБ1	1	[	[16	3350	1	47.6
	2	∟	L63×6	120	1	0.5
	3	–	-100×8	100	2	1.3
	4	–	-65×10	370	1	1.9
ЛБ2	2	∟	L63×6	120	1	0.5
	3	–	-100×8	100	2	1.3
	4	г	-65×10	370	1	1.9
	5	[	[16	3600	1	51.1
ЛБ3 ЛБ3а	6	[	[18	4010	1	65.4
	7	–	70×10	410	2	4.5
	8	–	-120×8	120	4	3.6
ЛБ4	9	[	[18	3800	1	62.0

ЛБ3, ЛБ3а

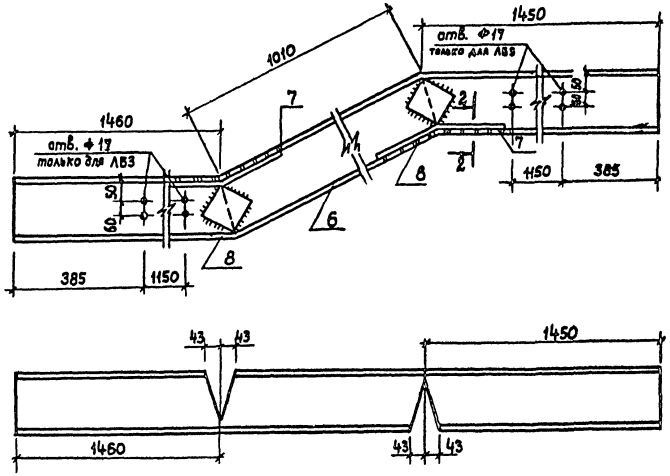

ЛБ4

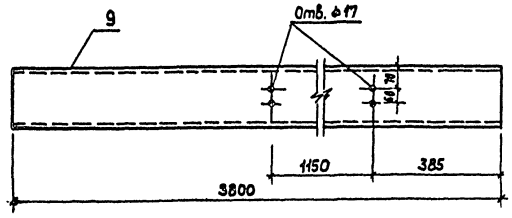

1-1 2-2

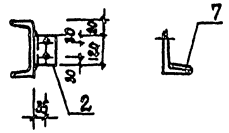

1. Косоуры и балки штукатурить по сетке N 08-025 гост 3826-82
2. Сварку производить электродами Э-42 гост 9467-75. Высота сварных швов h = 6мм.
3. Просверлить отв. ф 17мм. под болты М14.

				264-12-257.86 АС			
Привязан		ГИП	Разинков	Клуб на 375 посетителей (зал на 300 мест)	Стадия	Лист	Листов
		Рук. АМ	Игнатов		Р	46	
		Н. контр	Вавилова				
		Гл. спец.	Антонов	Схема расположения лесницы Л1, лесничные балки ЛБ1÷ЛБ4	Министерство культуры СССР ЛФ ГИПРОТЕАТР		
Инв. №		Рук. гр.	Вавилова				
		Ст. инж.	Гер				

Инв. № подл. | Подпись и дата | Взам. инв. №

Копировал: Рулькова 1861-01 Формат А2

Альбом 1, часть 1.

Типовой проект

Схема расположения лестницы Л2

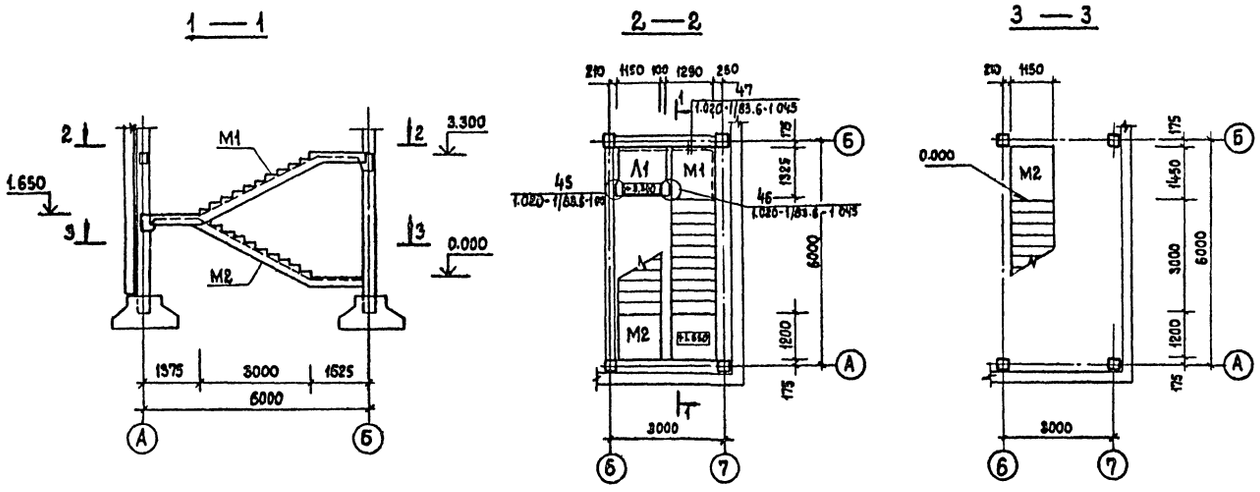

Спецификация к схеме расположения лестниц Л2, Л3, крыльца N4.

Марка поз.	Обозначение	Наименование	Кол.	Масса ед. кг.	Примечание
Л1	1.050.1-2.1 17.0.00.0-02	ЛПП 14.138	1	600	
М1	1.050.1-2.1 05.0.000	ЛМП 57.11.17-5-1	1	2400	
М2	1.050.1-2.1 06.0.00.0	ЛМП 57.11.17-5-2	1	2400	
С1	1.050.1-2.1 180.00.0-01	1ЛН 12.3	20	40	
С2	-05	2ЛН 13.5	6	60	
С3	-04	2ЛН 13.3	2	50	
С4	-13	2ЛН 13.58	2	60	
С5	-12	2ЛН 13.38	2	40	
ЛС1	1.055.1-1 01.00	ЛС9.17-6	5	96	
П1	3.006.1-2/82.1-2-1.0-048	П14д-3	5	310	
П2	3.006.1-2/82.1-2-1.0-036	П10.8-3	1	190	
ПР1	1.138-10.1 100.00	1ПР1-10.12.6	1	25	
		Узлы			
45	1.020-1/83.6-1 084	45	1	–	
46	1.020-1/83.6-1 084	46	1	–	
47	1.020-1/83.6-1 084	47	4	–	
48,49	1.020-1/83.6-1 084	48,49	18м²	–	
ЛС2	1.055.1-1 01.0.0	ЛС8.14	1	115	
ЛС3	1.055.1-1 01.0.0	ЛС14	6	150	

Схема расположения проступей лестницы Л2

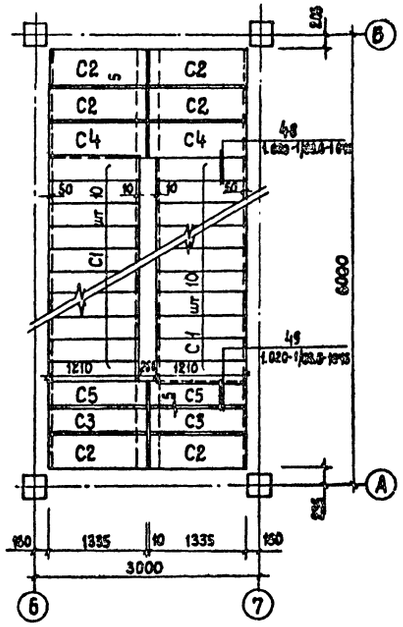

Схема расположения крыльца N2

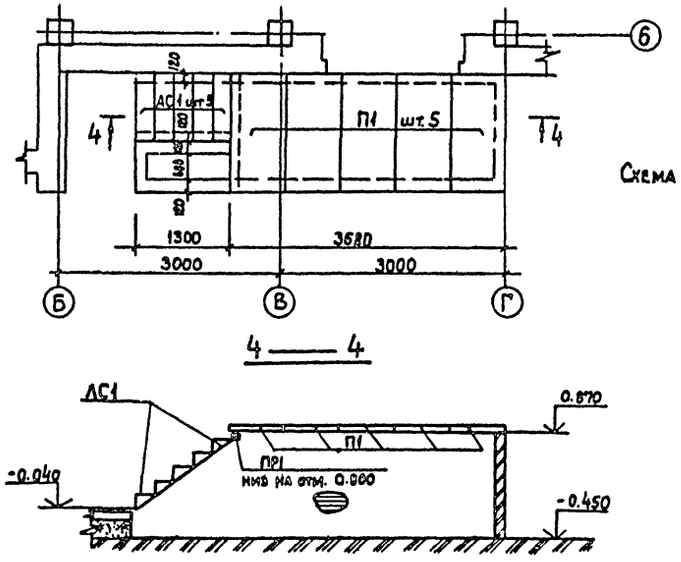

Схема расположения лестницы Л3

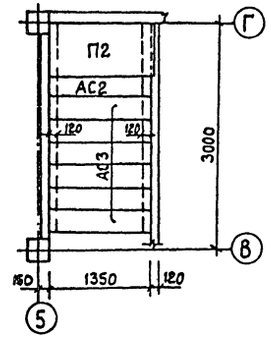

1. Все указания по монтажу лестницы Л2 см. серию 1.050.1-26.1
2. Ограждение лестницы см. лист АС-12

					264-12-257.86	АС
Привязан		ГИП	Разинков			
		Рук. АП	Игнатов		Клуб на 375 посетителей (зал на 300 мест)	Стадия: Р; Лист: 47; Листов:
		Н. контр.	Вавилова			
		Гл. спец.	Антонов		Схема расположения лестницы Л2, Л3, крыльца N4	Министерство культуры СССР ЛФ ГИПРОТЕАТР
Инв. №		Рук. гр.	Вавилова			
		Ст. инж.	Гер			

Копировал: Рулькова

1861-01

Формат А2

Инв. № подл. | Подпись и дата | Взам. инв. №

Альбом 1, часть 1

Типовой проект

Схема расположения стеновых панелей в осях 1-7, 7-1

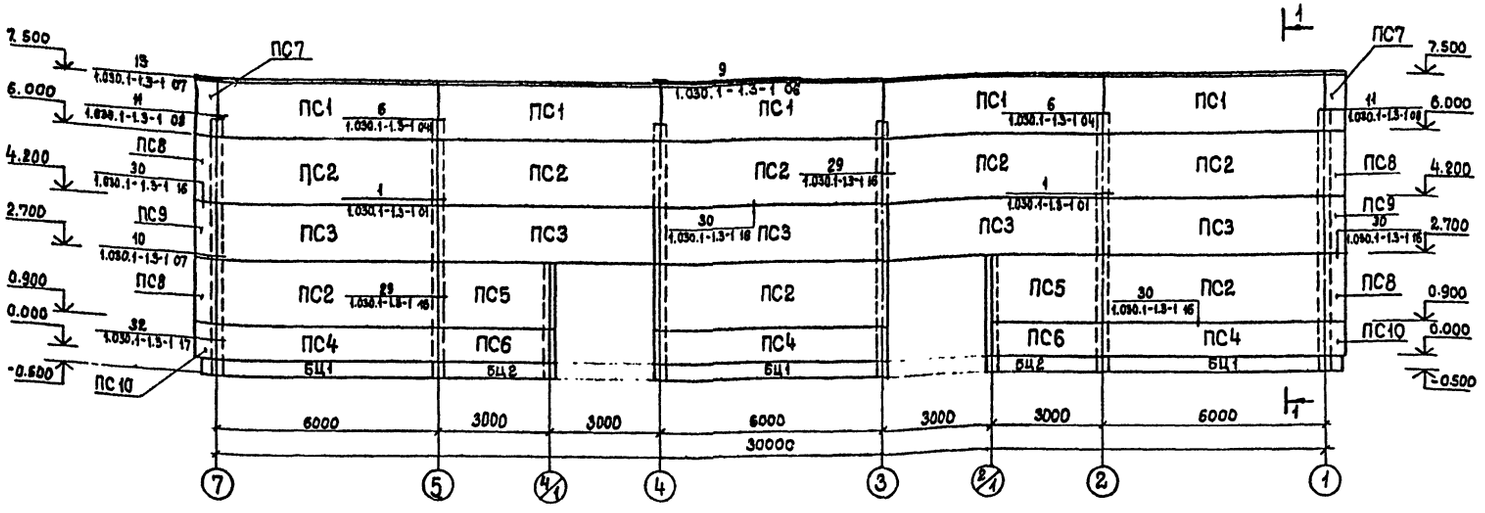

1 — 1

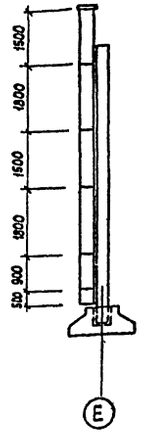

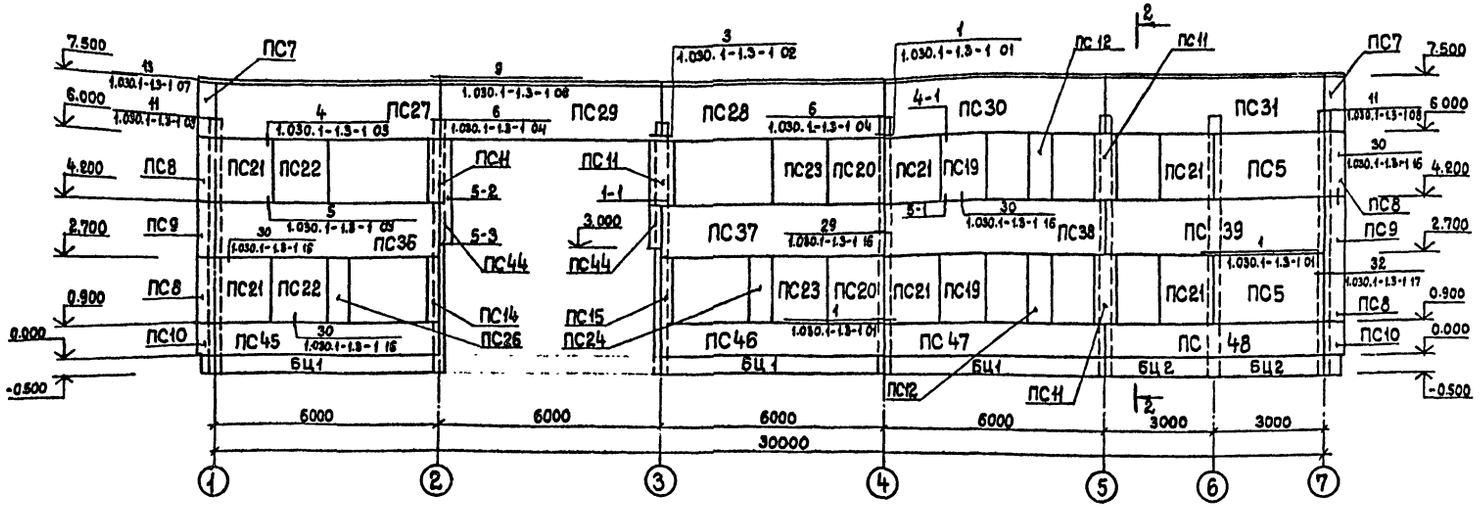

2 — 2

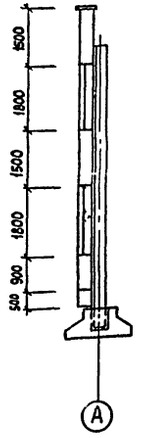

Смотреть совместно с листами АС-49,50

Привязан	ГИП	Разников	
	Рук.АМ	Игнатов	
	Н.контр.	Вавилова	
	Гл.спец.	Антонов	
	Рук.гр.	Вавилова	
Инв. №	Ст.инж.	Гер	

264-12-257.86 АС

Клуб на 375 посетителей (зал на 300 мест)

Схема расположения стеновых панелей в осях 1-7; 7-1

Стадия	Лист	Листов
Р	48	

Министерство культуры СССР
ЛФ ГИПРОТЕАТР

Копировал: Рулекова 1861-01 Формат А2

Инв. № подл. | Подпись и дата | Взам. инв. №

Альбом 1, часть 1

Типовой проект

Схема расположения стеновых панелей в осях А-Е, Е-А.

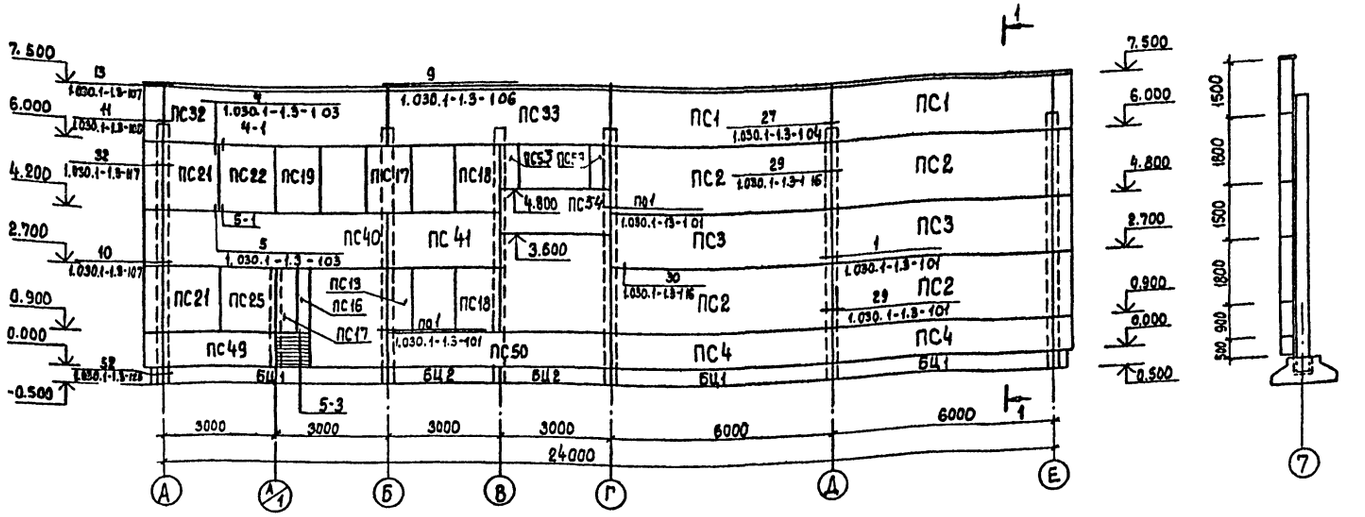

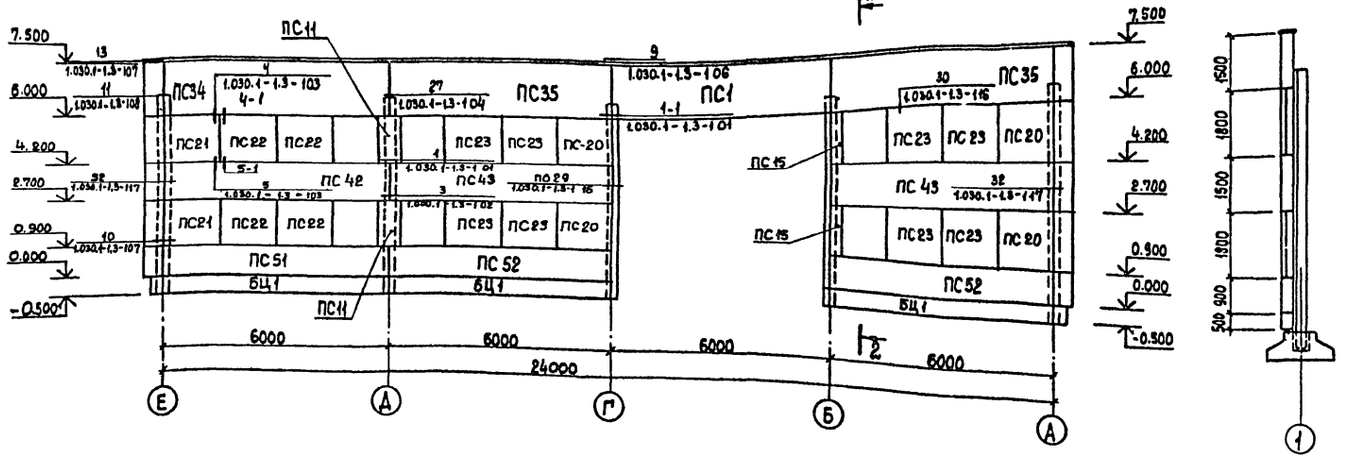

Смотреть совместно с листом АС-48,50

Спецификация к схемам расположения стеновых панелей (начало)

Марка поз.	Обозначение	Наименование	Кол.	Масса ед. кг.	Примечание
ПС1	КЖИ-20	ПС 60.15.30-3.Л-2	8	3140	
ПС2	КЖИ-21	ПС 60.18.30-2.Л-1	12	3760	
ПС3	КЖИ-21	ПС 60.15.30-3.Л-1	7	3140	
ПС4	КЖИ-22	ПС.60.9.30-6.Л-1	5	1910	
ПС5	КЖИ-25	ПС 30.18.30-6.Л-1	4	1890	
ПС6	КЖИ-23	ПС 30.9.30-6.Л-1	2	940	
ПС7	1.030.1-1.1-169	3ПС 46.150.30-Л-2	4	320	
ПС8	то же	3ПС 46.180.30-Л1	8	390	
ПС9	" "	3ПС 46.150.30-Л-1	4	320	
ПС10	" "	3ПС 46.90.30-Л-1	4	190	
ПС11	КЖИ-19	2ПС 6.18.3,0-Л-1	6	370	
ПС13	КЖИ-19	2ПС 6.18.3,0-Л-3	2	370	
ПС14	КЖИ-16	2ПС 3.18.3,0-Л-2	1	190	
ПС15	то же	2ПС.3.18.3,0-Л-3	3	190	
ПС16	" "	2ПС 3.18.3,0-Л-5	1	190	
ПС17	КЖИ-18	2ПС.12 18.3,0-Л-1	1	750	
ПС18	то же	2ПС.12.18.3,0-Л-2	2	750	
ПС19	" "	2ПС 12.18.3,0-Л-5	3	750	
ПС20	КЖИ-17	2ПС 15.18.3,0-Л-2	6	930	
ПС21	то же	2ПС 15.18.3,0-Л-3	8	930	
ПС22	" "	2ПС 15.18.3,0-Л-5	7	930	
ПС23	" "	2ПС 15.18.3,0-Л-6	10	930	
ПС24	КЖИ-19	2ПС 6.18.3,0-Л-6	1	370	
ПС25	КЖИ-17	2ПС 15.18.3,0-Л-7	1	930	
ПС26	КЖИ-19	2ПС 6.18.3,0-Л-5	1	370	
ПС27	КЖИ-20	ПС 60.15.30-3.Л-32	1	3140	
ПС28	то же	ПС 60 15.30-3.Л-33	1	3140	
ПС29	" "	ПС 60.15.30-3.Л34	1	3140	
ПС30	" "	ПС 60.15.30-3.Л-35	1	3140	
ПС31	" "	ПС 60.15.30-3.Л-36	1	3140	
ПС32	" "	ПС 60.15.30-3.Л-37	1	3140	
ПС33	" "	ПС 60.15.30-3.Л-38	1	3140	

Инв. № подл. | Подпись и дата | Взам. инв. №

Привязан

Инв. №

ГИП	Разинков	
Рук. АМ1	Игнатов	
Н. контр	Вавилова	
Гл. спец.	Антонов	
Рук. гр.	Вавилова	
Ст. инж	Гер	

264-12-257.86 АС

Клуб на 375 посетителей (зал на 300 мест)

Схема расположения стеновых панелей в осях А-Е, Е-А

Стадия	Лист	Листов
Р	49	

Министерство культуры СССР
ЛФ ГИПРОТЕАТР

Копировал: Рулькова

1861-01

Формат А2

Альбом 1, часть 1

Типовой проект

Спецификация к схемам расположения стеновых панелей (окончание)

Марка поз.	Обозначение	Наименование	Кол.	Масса ед. кг.	Примечание
ПС 34	КЖИ-20	ПС 60. 15.30-3. Л-39	1	3140	
ПС 35	КЖИ-20	ПС 60. 15.30-3. Л-40	2	3140	
ПС 36	КЖИ-21	ПС 60. 15.30-3. Л-41	1	3140	
ПС 37	то же	ПС 60. 15.30-3. Л-42	1	3140	
ПС 38	" "	ПС 60. 15.30-3. Л-43	1	3140	
ПС 39	" "	ПС 60. 15.30-3. Л-44	1	3140	
ПС 40	" "	ПС 60. 15.30-3. Л-45	1	3140	
ПС 41	КЖИ-24	ПС 30. 15.30-6. Л-32	2	3140	
ПС 42	КЖИ-21	ПС 60. 15.30-3. Л-46	1	3140	
ПС 43	КЖИ-21	ПС 60. 15.30-3. Л-47	2	3140	
ПС 44	КЖИ-26	2ПС 3.12.3,0 - Л-1	2	120	
ПС 45	КЖИ-22	ПС 60.9.30-6. Л-32	1	1910	
ПС 46	то же	ПС 60.9.30-6. Л-33	1	1910	
ПС 47	" "	ПС 60.9.30-6. Л-34	1	1910	
ПС 48	" "	ПС 60. 9.30-6. Л-35	1	1910	
ПС 49	КЖИ-23	ПС 30. 9.30-6. Л-32	1	1910	
ПС 50	то же	ПС 60. 9.30-6. Л-36	1	1910	
ПС 51	КЖИ-22	ПС 60. 9.30-6. Л-37	1	1910	
ПС 52	то же	ПС 60. 9.30-6. Л-38	2	1910	
ПС 53	КЖИ-28	2ПС 6. 12.3,0 - Л-2	1	250	
ПС 54	КЖИ-27	ПС 30.12.3,0 -6Л-3	1	250	
		Узлы			
1	1.030.1-1.3-1 46	1	45		
3	1.030.1-1.3-1 46	3	7		
4	1.030.1-1.3-1 46	4	67		
5	1.030.1-1.3-1 46	5	65		
6	1.030.1-1.3-1 46	6	8		
9	1.030.1-1.3-1 46	9	14		
10	1.030.1-1.3-1 46	10	32		
11	1.030.1-1.3-1 46	11	4		
1	2	3	4	5	6
13	1.030.1-1.3-1 46	13	4		
29	1.030.1-1.3-1 46	29			98 п.м.
30	1.030.1-1.3-1 46	30			465 п.м.
32	1.030.1-1.3-1 46	32			26 п.м.
4-1	АС-43	4-1	24		
5-1	АС-43	5-1	24		
5-2	АС-43	5-2	2		
5-3	АС-43	5-3	4		
1-1	1.030.1-1.3-1 46	1-1	2		
		Плиты парапетные.			
ПП1	1.238-1.2-1.0.0.0	ПП13.5-Т	84	94	
ПП2	1.238-1.2-2.0.0.0	ПП5.5-Т-1	4	33	

1. Смотреть совместно с листами АС-48,49.
2. Узлы 1-1; 4-1; 5-1; 5-2; 5-3 рассматривать совместно с документом 1.030.1-1.3-1 0-ПЗ.

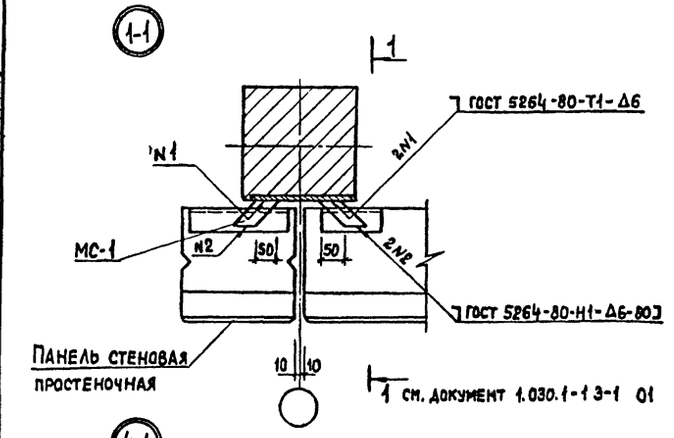

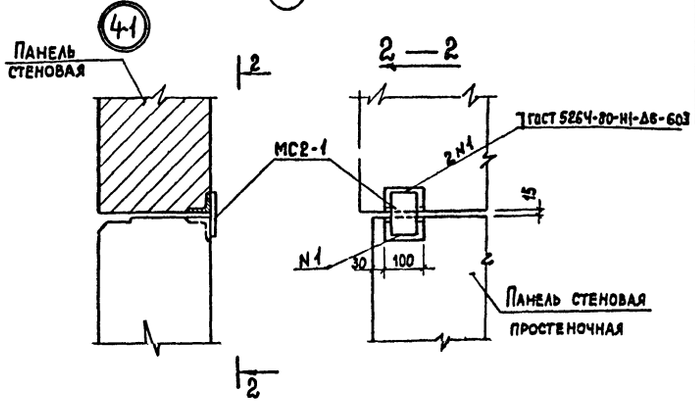

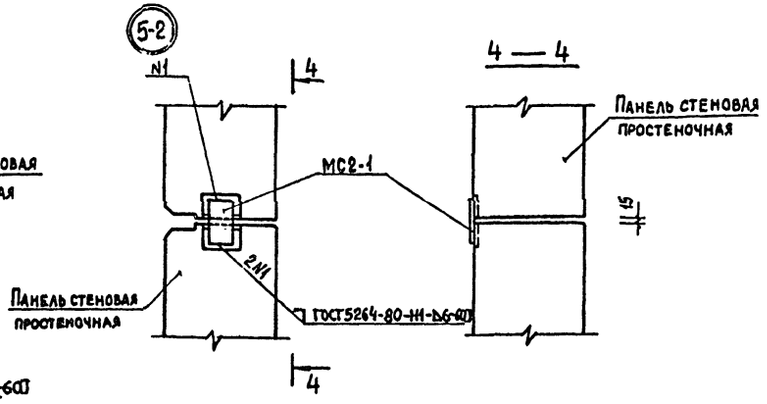

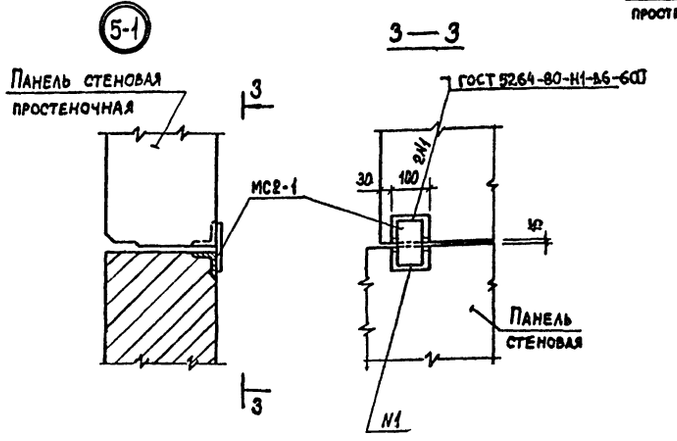

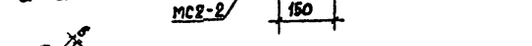

Привязан			264-12-257.86	АС
	ГИП	Разумков		
	Рук. АМ1	Игнатов	Клуб на 375 посетителей (зал на 300 мест)	Стадия: Р; Лист: 50; Листов:
	Н. контр.	Вавилова		
	Гл. спец.	Антонов	Схема расположения стеновых панелей. Узлы 1-1; 4-1; 5-1÷5-3	Министерство культуры СССР ЛФ ГИПРОТЕАТР
Инв. №	Рук. гр.	Вавилова		
	Ст. инж.	Гер		

Инв. № подл. | Подпись и дата | Взам. инв. №

Копировал: Рулекова 1861-01 Формат А2

Альбом 4, часть 1.

Типовой проект

Схема расположения стеновых панелей в осях 1-7, 7-1

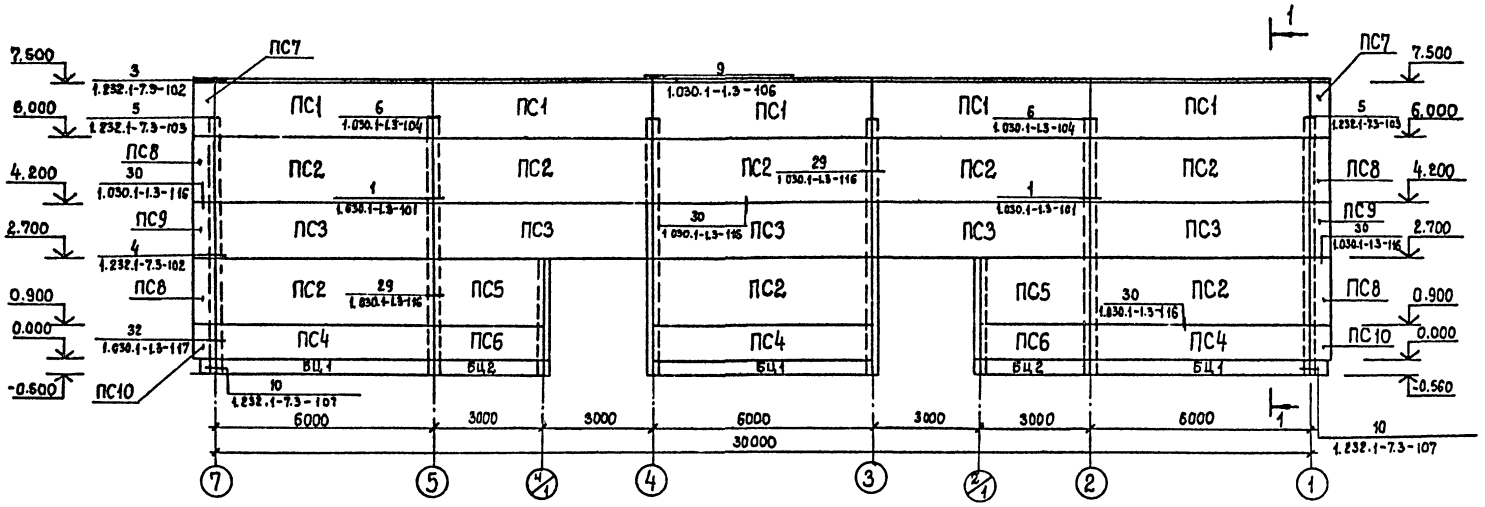

1—1

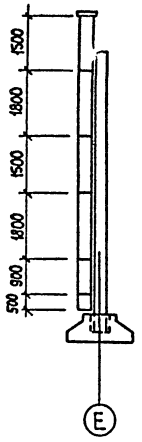

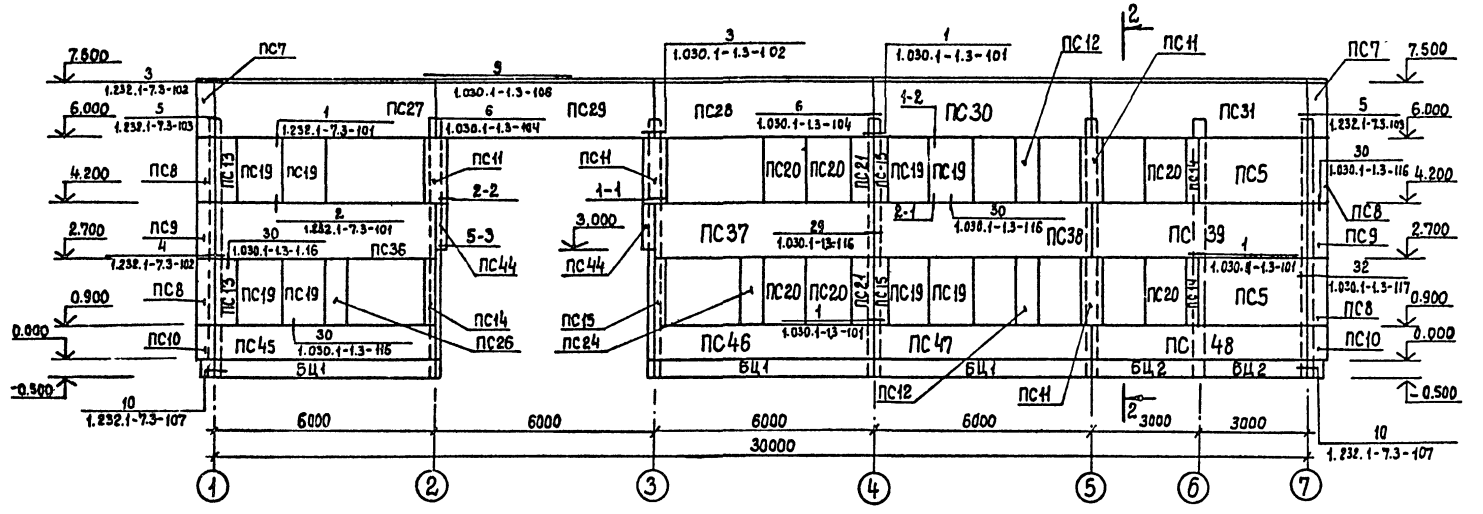

2—2

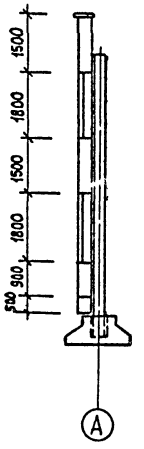

Смотреть совместно с листами АС-52,53.

				264-12-257.86 АС		
Привязан	ГИП	Разинков		Клуб на 375 посетителей (зал на 300 мест)	Стадия	Лист	Листов
	Рук. АМ-1	Игнатов			Р	51	
	Н. контр.	Вавилова		Схема расположения стеновых панелей в осях 1-7, 7-1 (вариант с трехслойными панелями)	Министерство культуры СССР ЛФГИПРОТЕАТР		
Инв. №	Гл. спец.	Антонов					
	Рук. гр.	Вавилова					
	Гл. инж.	Гер					

Копировал: Рулькова 1861-01 Формат: А2

Инв. № подл. | Подпись и дата | Взам. инв. №

Альбом 4, часть 1

Типовой проект

Схема расположения стеновых панелей в осях А-Е, Е-А

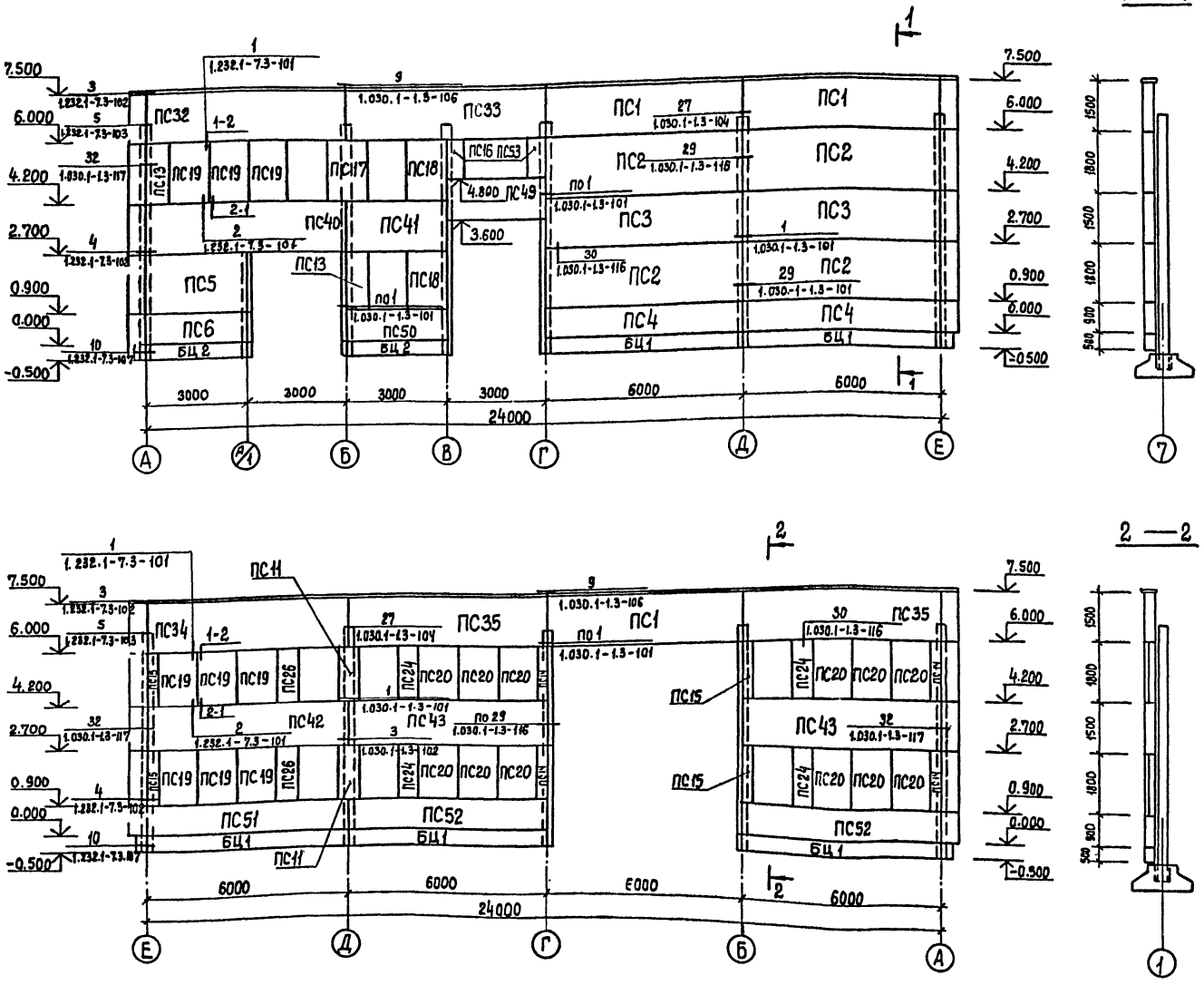

Смотреть совместно с листами АС-51,53.

Спецификация к схемам расположения стеновых панелей (начало)

Марка поз.	Обозначение	Наименование	Кол.	Масса ед. кг.	Примечание
ПС1	1.232.1-7.1-104-04	ПСТ60.15.3,5-2.Л-2	8	2850	
ПС2	1.232.1-7.1-104-09	ПСТ60.18.3,5-2.Л-1	12	3400	
ПС3	1.232.1-7.1-104-04	ПСТ60.15.3,5-2.Л-1	7	2850	
ПС4	1.232.1-7.1-103-05	ПСТ60.9.3,5-2.Л-1	5	1720	
ПС5	1.232.1-7.1-102-05	ПСТ30.18.3,5-2.Л-1	5	1720	
ПС6	1.232.1-7.1-101-05	ПСТ30.9.3,5-2.Л-1	3	860	
ПС7	1.232.1-7.1-141-02	3ПСТ51.150.35-Л-3	4	350	
ПС8	1.232.1-7.1-141-03	3ПСТ51.180.35-Л-1	8	420	
ПС9	1.232.1-7.1-141-02	3ПСТ51.150.35-Л-1	4	350	
ПС10	1.232.1-7.1-141-39	3ПСТ51.90.35-Л-1-1	4	210	
ПС11	1.232.1-7.1-131-08	2ПСТ6.18.3,5-Л-1	6	370	
ПС12	1.232.1-7.1-131-08	2ПСТ6.18.3,5-Л-4	2	370	
ПС13	1.232.1-7.1-131-08	2ПСТ6.18.3,5-Л-3	4	370	
ПС14	1.232.1-7.1-130-08	2ПСТ3.18.3,5-Л-2	7	210	
ПС15	1.232.1-7.1-130-08	2ПСТ3.18.3,5-Л-3	7	210	
ПС16	1.232.1-7.1-131-02	2ПСТ6.12.3,5-Л-3	1	210	
ПС17	1.232.1-7.1-132-08	2ПСТ12.18.3,5-Л-1	1	690	
ПС18	1.232.1-7.1-132-08	2ПСТ12.18.3,5-Л-2	2	690	
ПС19	1.232.1-7.1-132-08	2ПСТ12.18.3,5-Л-1.5	17	690	
ПС20	1.232.1-7.1-132-08	2ПСТ12.18.3,5-Л-2.5	18	690	
ПС21	1.232.1-7.1-131-08	2ПСТ6.18.3,5-Л-2	2	370	
ПС24	1.232.1-7.1-131-08	2ПСТ6.18.3,5-Л-6	5	370	
ПС26	1.232.1-7.1-131-08	2ПСТ6.18.3,5-Л-5	3	370	
ПС27	1.232.1-7.1-104-04	ПСТ60.15.3,5-2.Л-1,32	1	2850	
ПС28	1.232.1-7.1-104-04	ПСТ60.15.3,5-3.Л-2,32	1	2850	
ПС29	1.232.1-7.1-104-04	ПСТ60.15.3,5-3.Л-34	1	2850	
ПС30	1.232.1-7.1-104-04	ПСТ60.15.3,5-3.Л-35	1	2850	
ПС31	1.232.1-7.1-104-04	ПСТ60.15.3,5-3.Л-36	1	2850	
ПС32	1.232.1-7.1-104-04	ПСТ60.15.3,5-3.Л-37	1	2850	
ПС33	1.232.1-7.1-104-04	ПСТ60.15.3,5-3.Л-38	1	2850	

Инв. № подл. | Подпись и дата | Взам. инв. №

					264-12-257.86	АС	
Привязан			ГИП	Разинков	Клуб на 375 посетителей (зал на 300 мест)	Стадия	Лист	Листов
			Рук. АМ-1	Ценатов		Р	52	
			Н. контр.	Завилова				
			Гл. спец.	Антонов	Схема расположения стеновых панелей в осях А-Е, Е-А (Вариант с трехслойными панелями)	Министерство культуры СССР		
			Рук. гр.	Завилова		ЛФ ГИПРОТЕАТР		
Инв. №			Ст. инж.	Гер				

Копировал: Рулькова 1861-01 Формат А2

Альбом 1 Часть 1

Типовой проект

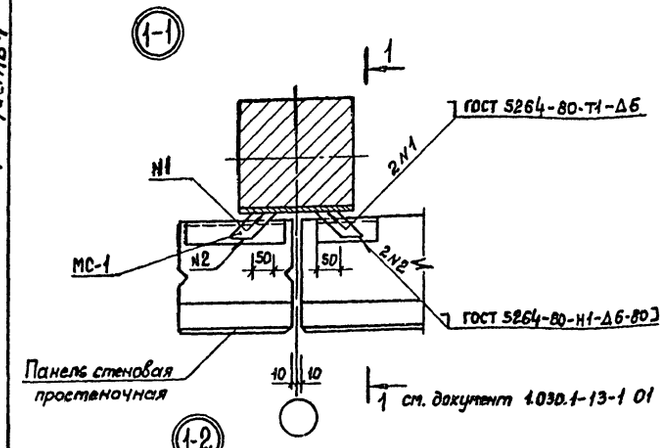

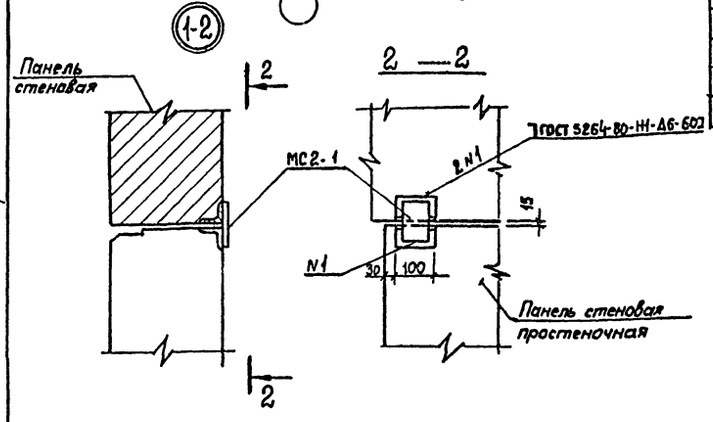

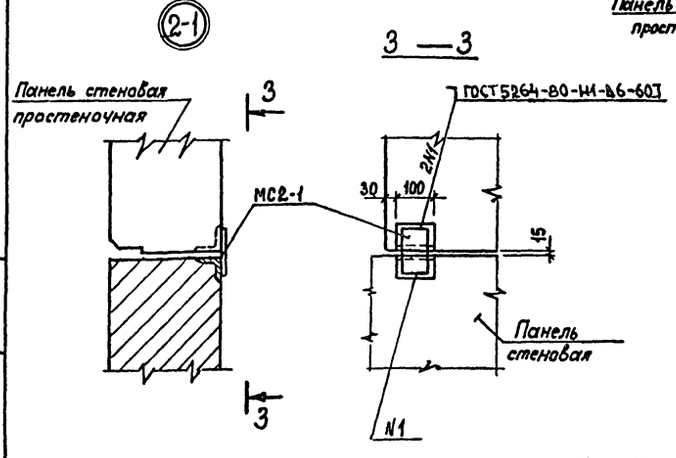

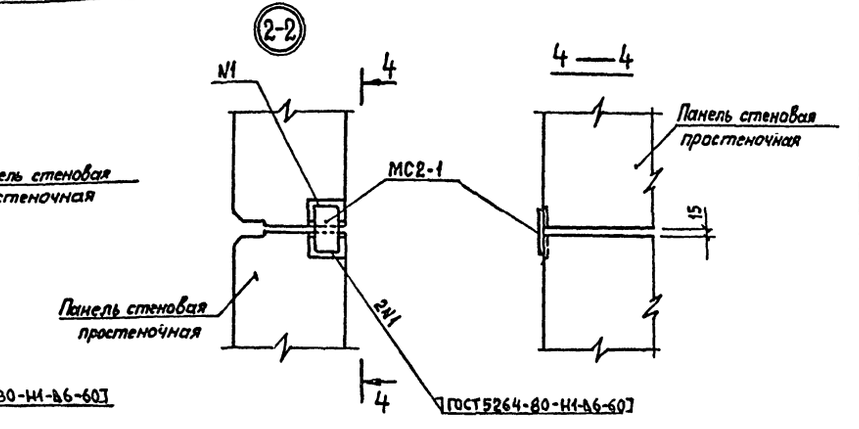

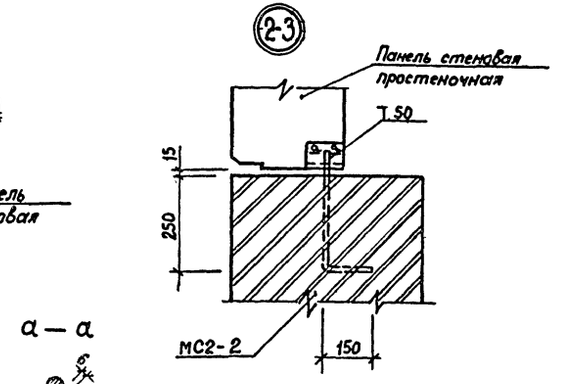



1	2	3	4	5	6
3	1.232.1-7.3-114	3	4		
29	1.030.1-1.3-146	29			98 п.м
30	1.030.1-1.3-146	30			465 п.м.
32	1.030.1-1.3-146	32			86 п.м
1-2	АС-43	1-2	24		
2-1	АС-43	2-1	24		
2-2	АС-43	2-2	2		
2-3	АС-43	2-3	2		
1-1	1.030.1-1.3-146	1-1	2		
10	1.232.1-7.3-114	10	4		
		Плиты парапетные.			
ПП1	1.238-1.2-1.0.0.0	ПП 13.5-Т	84	94	
ПП2	1.238-1.2-2.0.0.0	ПП 5.5-Т-1	4	33	

Спецификация к схемам расположения стеновых панелей /окончание/

Марка поз.	Обозначение	Наименование	Кол.	Масса ед. кг.	Примечание
ПС34	1.232.1-7.1-104-04	ПСТ 60.15.3,5-2-Л-1.39	1	2850	
ПС35	1.232.1-7.1-104-04	ПСТ 60.15.3,5-2.Л-2.39	2	2850	
ПС36	1.232.1-7.1-104-04	ПСТ 60.15.3,5-2.Л-1.41	1	2850	
ПС37	1.232.1-7.1-104-04	ПСТ 60.15.3,5-2.Л-2.41	1	2850	
ПС38	1.232.1-7.1-104-04	ПСТ 60.15.3,5-2.Л.-43	1	2850	
ПС39	1.232.1-7.1-104-04	ПСТ 60.15.3,5-2.Л-44	1	2850	
ПС40	1.232.1-7.1-104-04	ПСТ 60.15.3,5-2.Л-45	1	2850	
ПС41	1.232.1-7.1-102-02	ПСТ 30.15.3,5-2Л-32	1	1440	
ПС42	1.232.1-7.1-104-04	ПСТ 60.15.3,5-2Л-1.46	1	2850	
ПС43	1.232.1-7.1-104-04	ПСТ 60.15.3,5-2Л-2.46	2	2850	
ПС44	1.232.1-7.1-1.30-02	2ПСТ3.12.3,5-Л-1	2	140	
ПС45	1.232.1-7.1-103-05	ПСТ 60.9.3,5-2.Л-1.32	1	1720	
ПС46	1.232.1-7.1-103-05	ПСТ 60.9.3,5-2.Л-2.32	1	1720	
ПС47	1.232.1-7.1-103-05	ПСТ 60.9.3,5-2.Л-34	1	1720	
ПС48	1.232.1-7.1-103-05	ПСТ 60.9.3,5-2.Л-35	1	1720	
ПС49	1.232.1-7.1-101-08	ПСТ 30.12.3,5-2.Л-32	1	1140	
ПС50	1.232.1-7.1-101-05	ПСТ 30.9.3,5-2.Л-32	1	810	
ПС51	1.232.1-7.1-103-05	ПСТ 60.9.3,5-2.Л-1.37	1	1720	
ПС52	1.232.1-7.1-103-05	ПСТ 60.9.3,5-2.Л-2.37	2	1720	
ПС53	1.232.1-7.1-131-02	2ПСТ6.12.3,5-Л-2	1	250	
БЦ1	1.030.1-1.1-178	БЦ 60.5.2,5-Л	11	1040	
БЦ2	1.030.1-1.1-178	БЦ 30.5.2,5-Л	6	520	
		Узлы			
1	1.030.1-1.3-146	1	45		
3	1.030.1-1.3-146	3	7		
1	1.232.1-7.3-114	1	85		
2	1.232.1-7.3-114	1	83		
6	1.030.1-1.3-146	6	8		
9	1.030.1-1.3-146	9	14		
4	1.232.1-7.3-114	4	32		
5	1.232.1-7.3-114	5	4		
1	2	3	4	5	6

1. Смотреть совместно с листами АС-51,52.
2. Узлы 1-1; 1-2; 2-1; 2-2; 2-3 рассматривать совместно с документами 1.030.1-1; 3-101 ПЗ и 1.232.1-7.3-101 ПЗ.

Привязан		264-12-257.86	АС
ГИП	Разинков	Клуб на 375 посетителей (зал на 300 мест)	Стадия: Р; Лист: 53; Листов:
Рук АМ-1	Игнатов		
Н.контр.	Вавилова		
Гл спец.	Антонов	Схема расположения стеновых панелей Узлы 1-1, 1-2, 2-1÷2-3 /Вариант с трехслойными панелями/	Министерство культуры СССР ЛФ ГИПРОТЕАТР
Рук гр.	Вавилова		
Ст.инж.	Гер		
Инв. №			

Копировал: Рулькова 1861-01 Формат А2

Инв. № подл. | Подпись и дата | Взам. инв. №

Альбом 1 Часть 1

Типовой проект

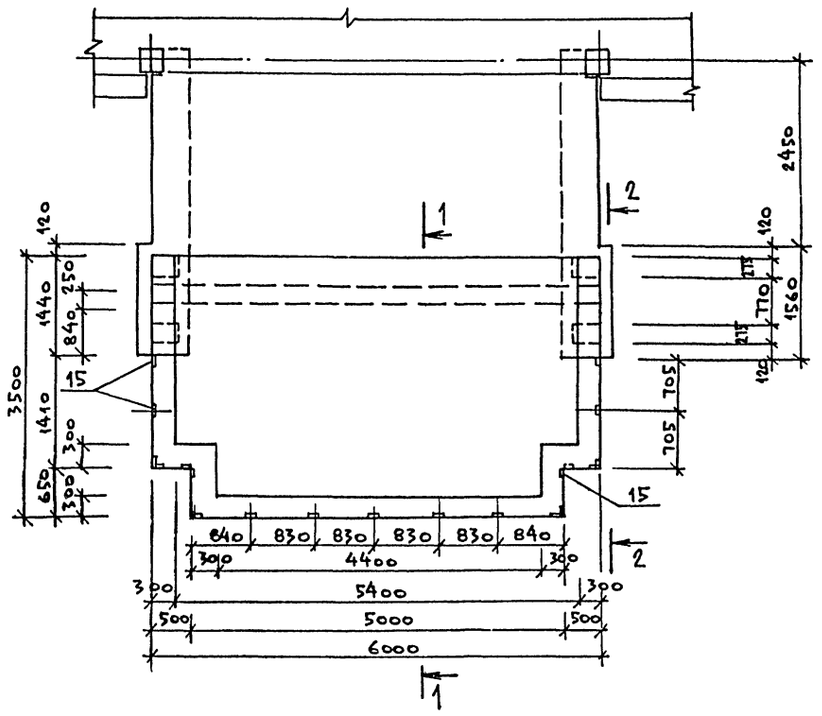

2 — 2

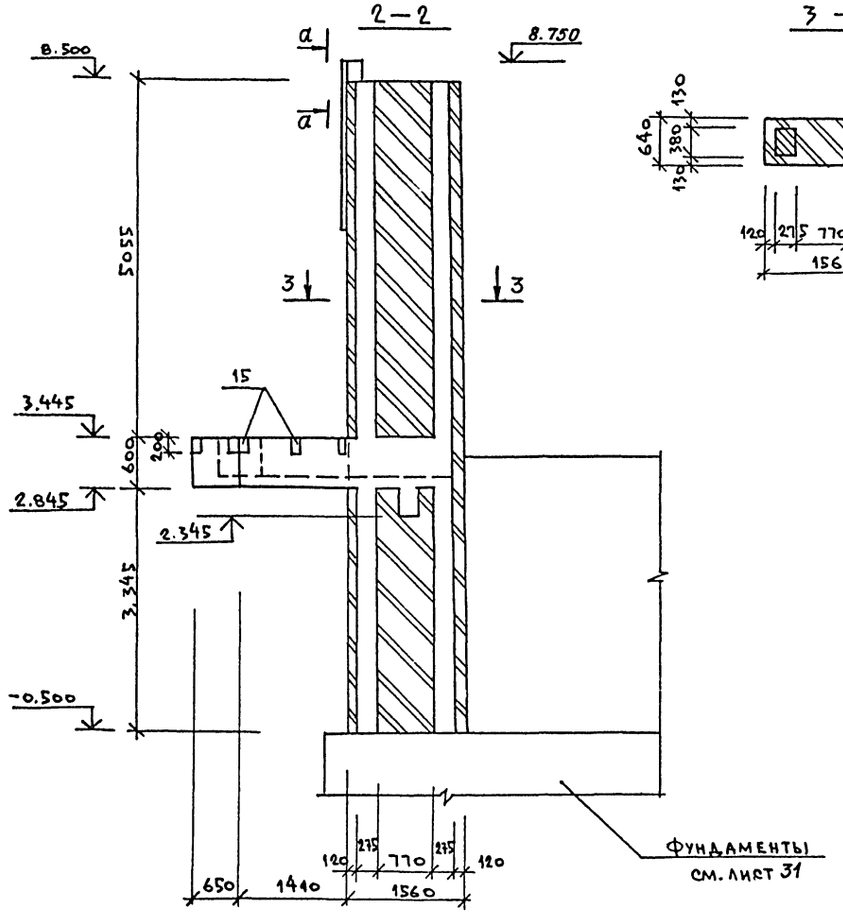

3 — 3

1 — 1

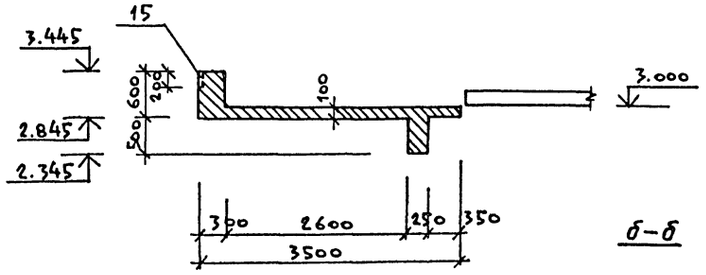

б — б

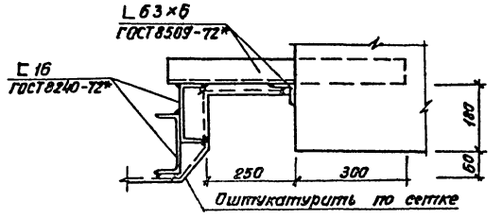

Пример крепления декоративного элемента
(уточняется по привязке)

а — а

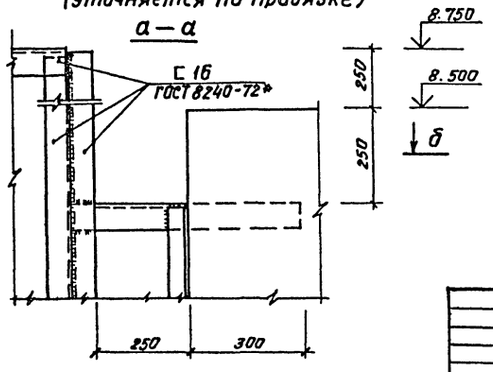

Привязан:		ГИП	Равинков	264-12-257.86		
		Рук.АМ-1	Игнатов	Клуб на 375 посетителей (зал на 300 мест)	Стадия: Р	Лист: 54
		Н.контр.	Вавилова			Листов:
		Гл.спец.	Антонов	Схема расположения монолитного балкона 6м, крыльца №1.	Министерство Культуры СССР ЛФ ГИПРОТЕАТР	
Инв.№		Рук.гр.	Вавилова			
		Ст.инж.	Юрченкова			

Инв.№подл. | Подпись и дата | Взам.инв.№

1861-01

Альбом 1 часть 1

Типовой проект

Схема армирования монолитного балкона Бм

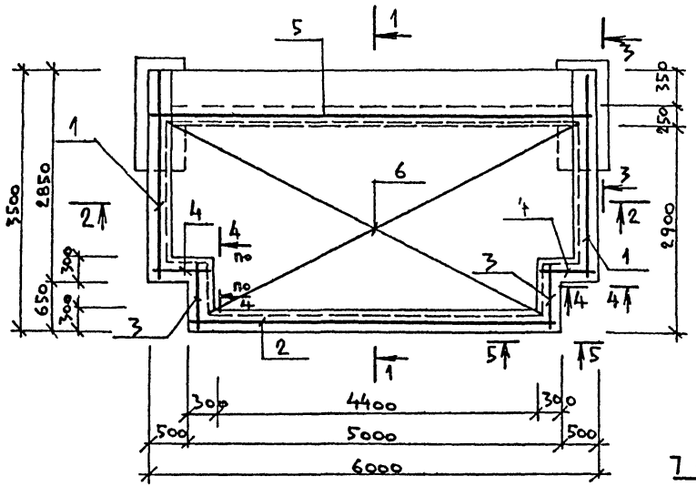

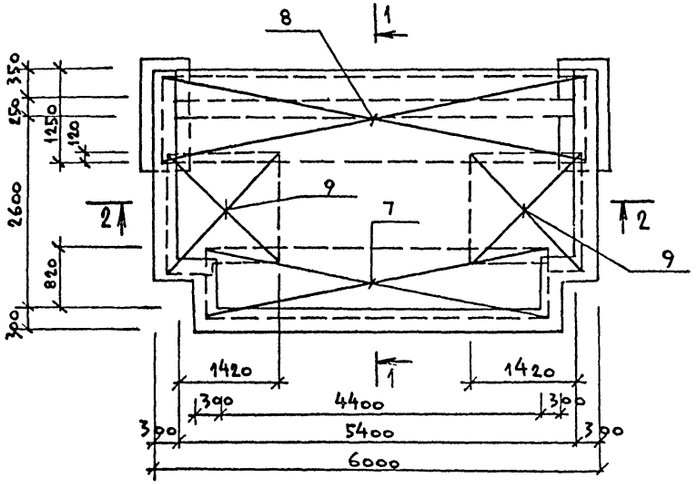

4 — 4

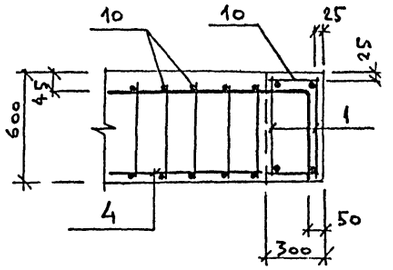

5 — 5

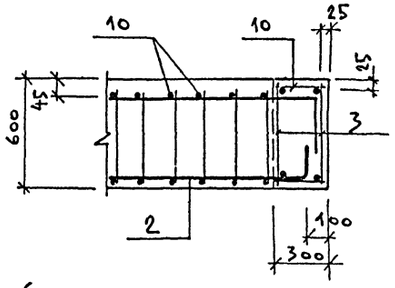

7 — 7

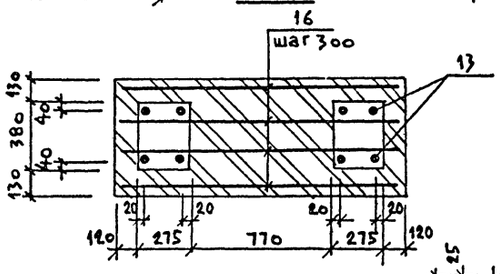

1 — 1

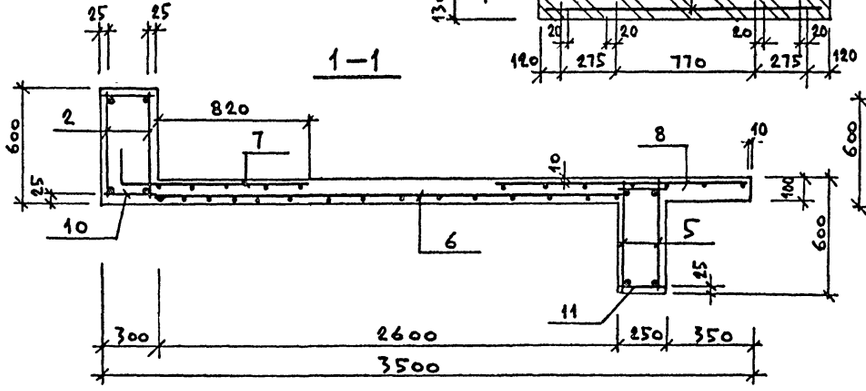

3 — 3

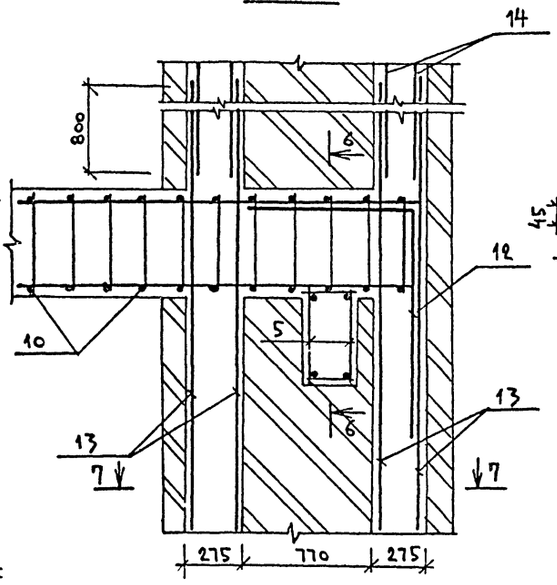

6 — 6

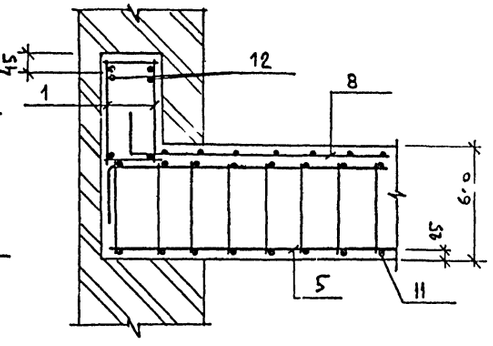

2 — 2

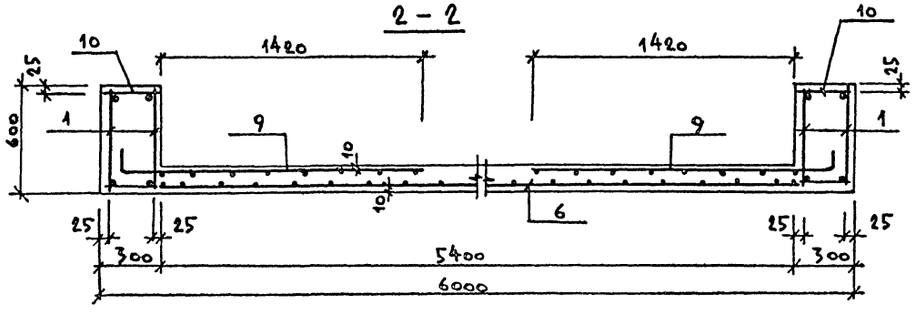

Привязан:	ГИП	Рязинков	
	Рук. АН-1	Игнатов	
	Н. констр	Вавилова	
	Гл. спец	Антонов	
	Рук. гр.	Вавилова	
Инв. №	Ст. инж	Юрченкова	

264-12-257.86 АС

Клуб на 375 посетителей. (зал на 300 мест)

Стадия	Лист	Листов
Р	55	

Схема армирования монолитного балкона Бм

Министерство культуры СССР
ЛФ ГИПРОТЕАТР

1857-21

Инв. № подл. | Подпись и дата | Взам. инв. №

Альбом 1 Часть 1

Типовой проект

Козырек монолитный Км1

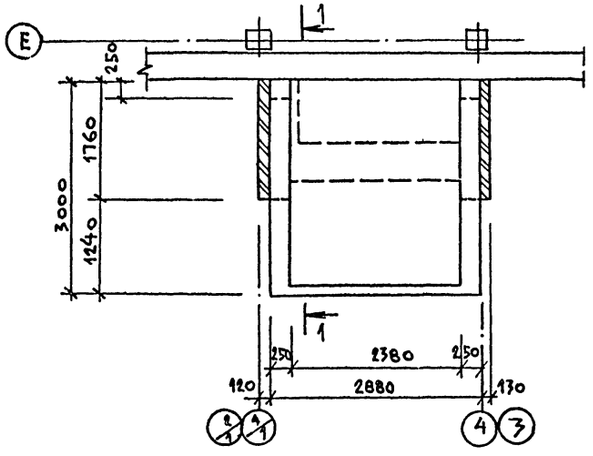

1 — 1

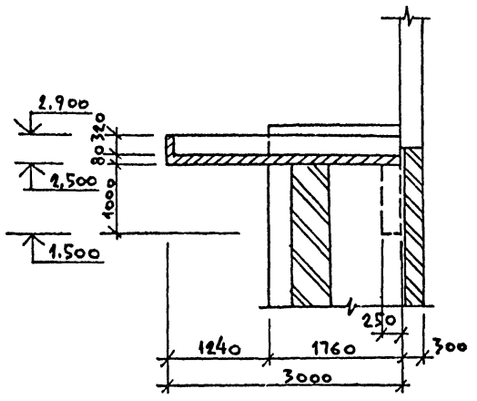

Схема армирования Км1 и Км2

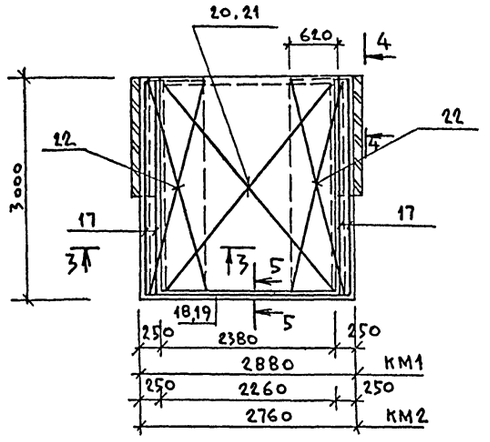

3 — 3

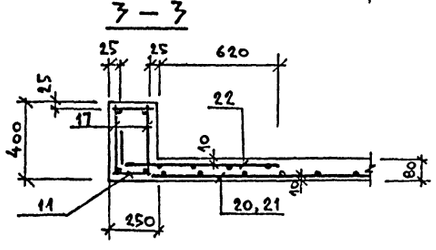

4 — 4

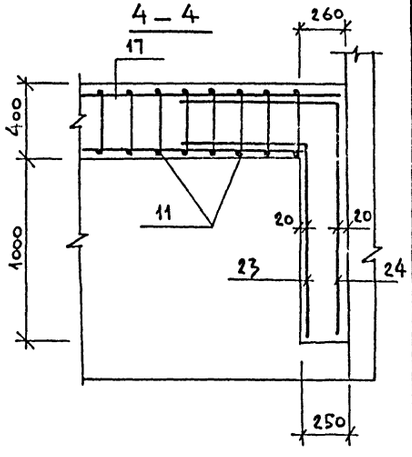

Козырек монолитный Км2

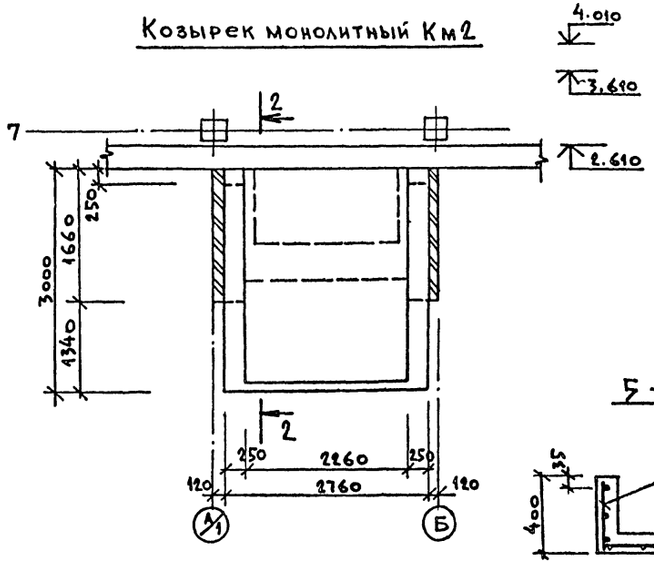

2 — 2

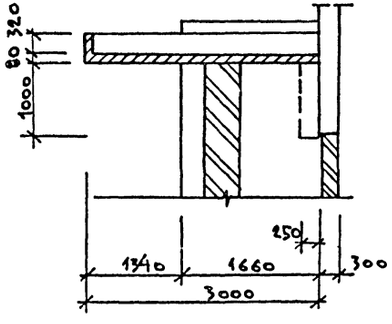

5 — 5

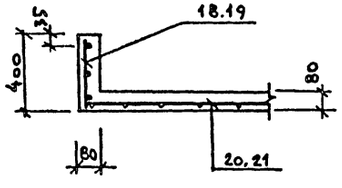

Привязан:

Инв. №

ГИП	Разинков	
Рук. АМ-1	Игнатов	
Н контр.	Вавилова	
Гл. спец.	Антонов	
Рук. гр.	Вавилова	
Ст. инж.	Юрченкова	

264-12-257.86 АС

Клуб на 375 посетителей. (Зал на 300 мест)

Стадия	Лист	Листов
Р	56	

Схема расположения монолитных козырьков Км1 и Км2, крылец № 2, 3, 4

Министерство культуры СССР ЛФ ГИПРОТЕАТР

1861-01

Инв. № подл. | Подпись и дата | Взам. инв. №

Альбом 1 Часть 1

Типовой проект

Ведомость деталей

Поз.	Эскиз
12	700 / 1250
23	640 / 930
24	850 / 1350

Формат	Зона	Поз.	Обозначение	Наименование	Кол.	Примечание
				Балкон Бм		
				Сборочные единицы		
				Каркасы плоские		
		1	КЖИ – БМ – 010	КР1	4	
		2	– 020	КР2	2	
		3	– 030	КР3	4	
		4	– 040	КР4	4	
		5	– 050	КР5	2	
				Сетки арматурные		
		6	– 060	С1	1	
		7	– 070	С2	1	
		8	– 080	С3	1	
		9	– 090	С4	2	
				Изделия закладные		
		15	– 100	МН1	21	
				Детали		
				ф6АI ГОСТ 5781-82*		
		10	– 001	ℓ = 280		0.06 кг
		11	– 01	ℓ = 230		0.05 кг
		12*	– 002	ф20АIII ГОСТ 5781-82*		
				ℓ = 2000	4	4,92 кг
				ф16АIII ГОСТ 5781-82*		
		13	– 003	ℓ = 4825	16	9,7 кг
		14	– 01	ℓ = 4945	16	9,94 кг
		16	– 001 – 02	ф6АI ГОСТ 5781-82*		
				ℓ = 1520	27	0,34 кг
				Материалы на Бм		
				Бетон класса В15		6,16 м³
				Козырек Км1 – 2 шт.		
				Сборочные единицы		
				Каркасы плоские		
		17	КЖИ – 070	КР6	8	
				Сетки арматурные		
		18	КЖИ – 080	С5	2	
		20	– 100	С7	2	
		22	– 110	С9	4	
				Детали		
		11	– 001	ф6АI ГОСТ 5781-82* ℓ = 230	144	0.05 кг
		23*	– 002	ф8АIII ГОСТ 5781-82* ℓ = 1570	4	0.62 кг
		24*	– 003	ф12АIII ГОСТ 5781-82* ℓ = 2200	4	1.96 кг
				Материалы на Км1		
				Бетон класса В15		2.72 м³
				Козырек Км2		
				Сборочные единицы		
				Каркасы плоские		
		17	КЖИ – 070	КР6	4	
				Сетки арматурные		
		19	– 090 – 01	С6	1	
		21	– 100 – 01	С8	1	
		22	– 110	С9	2	
				Детали		
		11	– 001	ф6АI ГОСТ 5781-82* ℓ = 230	72	0.05 кг
		23*	– 002	ф8АIII ГОСТ 5781-82* ℓ = 1570	2	0.62 кг
		24*	– 003	ф12АIII ГОСТ 5781-82* ℓ = 2200	2	1.96 кг
				Материалы на Км2		
				Бетон класса В15		1,33 м³
1	2	3	4	5	6	7

Инв. № подл. | Подпись и дата | Взам. инв. №

Привязан:

Инв. №

ГИП	Рязинкова	
Рук. АМ1	Игнатов	
Н. контр.	Вавилова	
Гл. спец.	Антонов	
Рук. гр.	Завилова	
Ст. инж.	Юрченкова	

264-12-257.86 АС

Клуб на 375 посетителей (зал на 300 мест.)

Стадия	Лист	Листов
Р	57	

Спецификация на Бм, Км1, Км2

Министерство Культуры СССР ЛФ ГИПРОТЕАТР

1861-01

Типовой проект Альбом 1 Часть 1

1 — 1

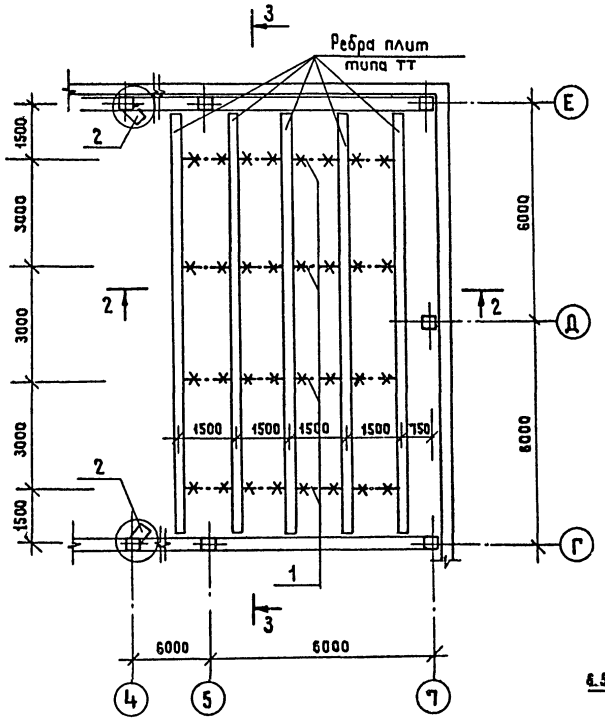

2 — 2

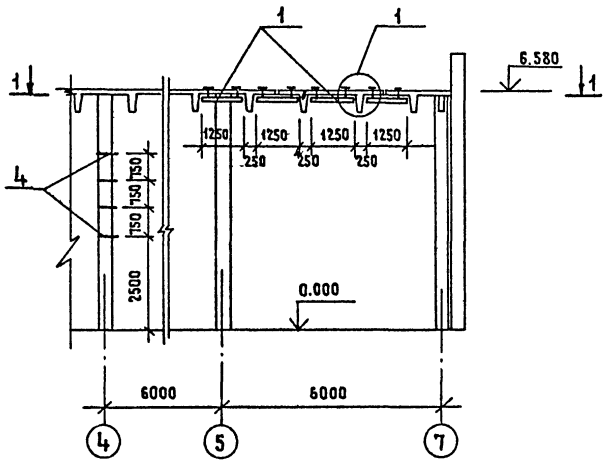

3 — 3

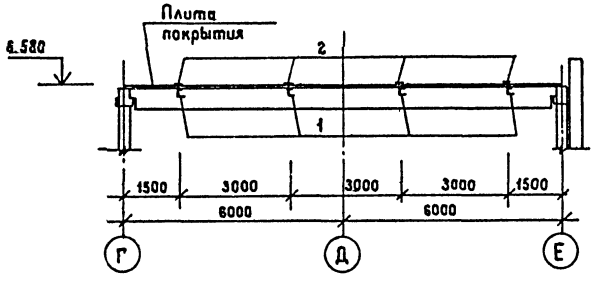

Марка поз.	Обозначение	Наименование	Кол.	Масса ед. кг.	Примечание
1		Ⅰ16 ℓ=1250 ГОСТ 8240-72*	16	284	Всего
		-50×6 ГОСТ 19903-74*			
2		ℓ=200	32	15.1	Всего
		ф12 AI ГОСТ 5781-82*			
3		ℓ=240	32	6.8	Всего
4		Труба 60×3; ГОСТ 3262-75*	10пм	43	Всего
		ГОСТ 3826-82			
5		Сетка N 08-025	1,6м²	1.3	Всего

1. Общие данные см. листы АС-1 ÷ АС-4.
2. Сварные швы h = 6 мм
3. Электроды типа Э50 ГОСТ 9467-75

(1)

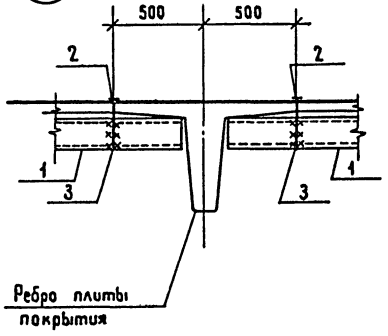

(2)

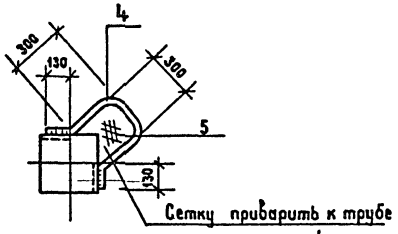

Согласовано: Нач. МТО Бунич

Инв.N подл. | Подпись и дата | Взам. инв.N

Привязан	ГИП	Разинков	
	Рук.АПМ	Игнатов	
	Н.контр	Вавилова	
	Гл.спец	Антонов	
	Рук.гр.	Вавилова	
Инв.N	Ст.инж.	Гер	

264-12-257.86 АС

Клуб на 375 посетителей (зал на 300 мест)

Схема расположения технологических элементов сцены

Стадия	Лист	Листов
Р	58	

Министерство культуры СССР
ЛФ ГИПРОТЕАТР

Копировал: Жукова 1861-01 Формат А2

Альбом 1 часть 1

Типовой проект

Ведомость рабочих чертежей основного комплекта

Лист	Наименование	Примечание
1	Общие данные	
2	План на отм. 0.000 с расстановкой технологического оборудования. Места подвода инженерных сетей.	
3	План на отм. 3.300 с расстановкой технологического оборудования.	
4	Спецификация технологического оборудования.	

Обозначение	Наименование	Примечание
ГОСТ 23425-79 Е	Кипятильники непрерывного действия электрические. Технические условия.	
ГОСТ 23833-79Е	Оборудование холодильное торговое. Общие технические условия.	
	Прилагаемые документы	
ТХ.СО	Спецификация оборудования	4 х На листах

Ведомость ссылочных и прилагаемых документов

Обозначение	Наименование	Примечание
	Ссылочные документы	
ТУ 462-50-03-77	Номенклатура Вологодского ремонтно-производственного комбината	
ТУ 462-50-04-77	Номенклатура Вологодского ремонтно-производственного комбината	
ГОСТ 16854-81	Мебель для общественных зданий. Кресло. Требования к качеству аттестованной продукции.	
ГОСТ 13025.6-81*	Мебель бытовая. Функциональные размеры письменных столов и секретеров.	
ГОСТ 13025.7-71*	Мебель бытовая. Функциональные размеры стульев.	
ГОСТ 13025.9-81*	Мебель бытовая. Функциональные размеры диванов и кресел для отдыха.	
ГОСТ 23833-79Е	Шкафы холодильные торговые	
ГОСТ 17524.5-72	Мебель для предприятий общественного питания. Функциональные размеры стоек барных, кафетерийных, буфетных.	

Типовой проект разработан в соответствии с действующими нормами и правилами и предусматривает мероприятия, обеспечивающие взрывную, взрывопожарную и пожарную безопасность при эксплуатации здания.

Главный инженер проекта Разинков
Главный инженер (архитектор) проекта привязывающей организации.

Условные обозначения

- ▲ Подвод электроэнергии
- ↕ Подвод горячей и холодной воды через смеситель
- ↕В1 Подвод холодной воды
- К1 Подвод канализации бытовой
- ⊞ Трап

А. Основные положения

Технологическая часть проекта разработана на основании:

- проекта, утвержденного Госгражданстроем
- СНиП II-Л.16-71 Клубы. Нормы проектирования
- СНиП II-2-80 Противопожарные нормы проектирования зданий и сооружений
- технической документации на применяемое оборудование.

Температурно-влажностный режим помещений -18°С.

Б. Проектом в зрелищной части сельского клуба предусматривается зрительный зал на 300 мест для проведения:

- спектаклей и концертных программ с небольшим составом исполнителей и объемом сценического оформления;
- собраний, лекций;
- кинопоказа для демонстрирования широкоэкранных и обычных 35-мм фильмов.

Для обслуживания зрителей до начала мероприятий и во время антрактов в фойе-вестибюле предусмотрена буфетная стойка с подсобным помещением. Эстрада типа „Б" с размерами 12 х 6 х 5,48 м и авансценой 12 х 1,5 м оснащается арлекином, антрактно-раздвижным занавесом, двумя софитами, 10 стационарными штанкетами и стационарным киноэкраном с предэкранным занавесом.

При эстраде предусмотрен склад объемных декораций, бутафории, реквизита и электроаппаратуры.

Площадь склада принята в соответствии с заданием равной 13,5 м², т.е 25% площади эстрады.

За задней стеной зрительного зала в уровне 2 этажа размещаются технологические помещения: звукоаппаратная, кинопроекционная, аппаратная управления освещением эстрады и зрительного зала.

В. В клубной части предусмотрены помещения:

- группы отдыха вместимостью 20 чел. (гостиная);
- лекционно-информационной группы вместимостью 20 чел. в составе кабинета передового опыта и политического просвещения на 18 человек и библиотеки на 6 читательских мест и 3 тыс. единиц хранения;
- кружково-студийной группы на 35 человек в составе трех помещений для кружков универсального назначения с расчетной площадью на одного человека от 1.8 до 2.5 м².

Помещение кружковой, расположенное вблизи эстрады, может использоваться как помещение артистической.

Все помещения оснащаются необходимым оборудованием и мебелью.

Единовременная вместимость клубной части 75 человек. Единовременная вместимость клуба составляет 375 человек.

Инв. № подл. | Подпись и дата | Взам. инв. №

Инв. №

Привязан

264-12-257.86 ТХ

ГИП	Разинков		
Нач. отд	Бунич		
Н. контр.	Николаева		
Рук. гр.	Николаева		
Инженер	Васильева		

Клуб на 375 посетителей /зал на 300 мест/

Стадия	Лист	Листов
Р	1	4

Общие данные

Мин. Культуры СССР ЛФ ГИПРОТЕАТР

Альбом 1 часть 1

Типовой проект

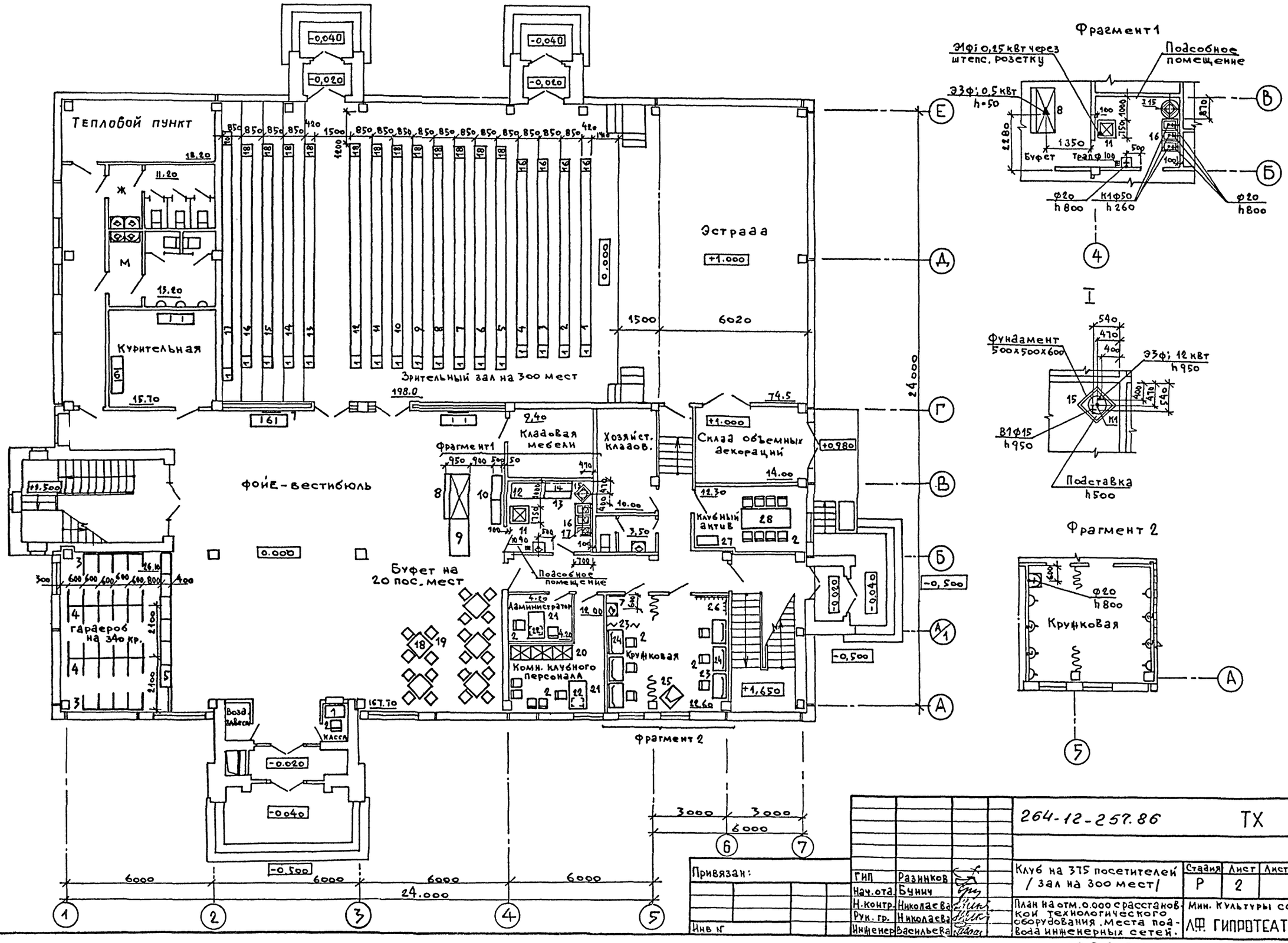

Согласовано:

Нач. АМ-1	Игнатов		01.86
Нач. ЭТО	Несвит		01.86
Нач. СТО	Комутский		01.86

Взам. инв. №

Подп. и дата

Инв. № подл.

Привязан:

Инв. №

ГИП	Разинков	
Нач. отд.	Бунич	
Н. контр.	Николаева	
Рук. гр.	Николаева	
Инженер	Васильева	

264-12-257.86 ТХ

Клуб на 375 посетителей / зал на 300 мест /

План на отм. 0.000 с расстановкой технологического оборудования. Места подвода инженерных сетей.

Стадия	Лист	Листов
Р	2	

Мин. культуры СССР

ЛФ ГИПРОТЕАТР

1861-01

Типовой проект Альбом 1 Часть 1

Звукоаппаратная
13.80
Кинопроекционная
23.00
Аппаратная управления освещением
10.20
Электрощитовая
8.90
Зрительный зал - 2 свет
0.000
+1.000
Воздухозаборная камера
+4.050
21.00
+1.500
+1.950
+3.300
Венткамера
Венткамера
+3.430
23.80
30.10
Кабинет передового опыта и политического просвещения
Библиотека
Гостиная
Крупковая
Крупковая
+3.300
+1.650
28.50
27.00
35.30
37.10
+3.280
Фрагмент 1
Фрагмент 1
Крупковая
ф20
h800
6000
6000
24000
3000
3000
3000
3000
3000
3000
3000
6000
6000
6000
6000
30000
Е
Д
Г
В
Б
А/1
А
1
2
3
4
5
6
7

Согласовано
Нач. АМ-1 Игнатов
Нач. ЭТО Неевит
Нач. СТО Хомутский

Инв. № подл. | Подпись и дата | Взам. инв. №

ГИП	Разинков	
Нач. отд	Бунич	
Н. контр	Николаев	
Рук. гр	Николаева	
Инженер	Васильева	

Привязан:
Инв. №

264-12-257.86 ТХ

Клуб на 375 посетителей / зал на 300 мест /

Стадия	Лист	Листов
Р	3	

План на отм. 3.300 с расстановкой технологического оборудования

Мин. культуры СССР
Л.Ф. ГИПРОТЕАТР

Альбом 1 часть 1

Типовой проект

Марка, поз.	Обозначение	Наименование	Кол.	Масса ед., кг	Примечание
1	Зуевский механический завод	Стол читательский одноместный С41-03 800х550х660	1		
2	Ленинградское производственное мебельно-деревообрабатывающее объединение „Ладога"	Стул гнутоклеенный арт. Н-3286р инекс №612-1477 400х480х810	75		
3	Ленинградский ремонтно-механический завод „Леннарпита"	Вешалка гардеробная консольная, закрепленная к стене, односторонняя L консоли на 10 крючк.-700 L штанги - 2400	2		
4	То же	Вешалка гардеробная консольная, закрепленная к полу, двухсторонняя L консоли на 10 крючк.-700 L штанги - 3000	2		
5	То же	Прилавок гардеробный ПГ.04 900х400х800	6		
6	Донецкий завод театрального и библиотечного оборудования	Банкетка трехместная МБ-10А 1500х450х390	9	16	
7	Московская зеркальная фабрика	Зеркало настенное 750х1500	3		
8	Объединение „Мариххолодмаш"	Прилавок-витрина „Таир-106"; ЭЗф; 0,5 кВт. 1800х950х1200	1	300	
9	Ленинградский ремонтно-механический з-д „Леннарпита"	Стойка буфетная СБ-2 1500х760х900	1		
10	То же	Прилавок пристенный ПП-1 1000х500х900	3		
11	Объединение „Мариххолодмаш"	Шкаф холодильный ШХ-040М; 3Ф; 0,25 кВт 750х750х1810	1	180	
12	Ленинградский ремонтно-механический з-д „Леннарпита"	Стол производственный СП-1470А 1470х630х860	1		
13	То же	Стол производственный СП-1050А; 1050х630х860	1		
14	"	Шкаф подвесной для посуды ШПП 1050х420х1000	1		
	Одесский з-д „Торгмаш"	Кипятильник электрический КНЭ-100Б; 3Ф; 12 кВт 508х376х730	1	28	

Марка, поз.	Обозначение	Наименование	Кол.	Масса ед., кг	Примечание
16	Ленинградский ремонтно-механический з-д „Леннарпита"	Ванна моечная ВМ-3С 1345х515х800	1		
17	То же	Кассета настенная КТ-1А; 1050х295х340	1		
18	Всесоюзная контора „Союзинвентарь"	Стол обеденный 700х700х730	5		
19	То же	Стул 400х400х730	20		
20	Ленинградский ремонтно-механический з-д „Леннарпита"	Шкаф для одежды ШО-3 840х630х2000	3		
21	Таллинское научно-производственное мебельное объединение „Стандарт"	Стол рабочий 5-5 1200х750х720	3		
22	То же	Тумба к рабочему столу 5-26 412х730х535	3		
23	Художественно-производственные мастерские УК Мосгорисполкома	Стол гримировальный 1000х560х780	6		
24	Московская зеркальная фабрика	Зеркало для гримировального стола 800х530	6		
25	Торговая сеть	Кресло для отдыха	1		
26	то же	Вешалка настенная 420х200х180	4		
27	Таллинское научно-производственное мебельное объединение „Стандарт"	Шкаф 5-46 840х414х1557	7		
28	Тартуский мебельный комбинат.	Стол для заседаний 5-235 1935х800х750	1		
29	Вологодский ремонтно-производственный комбинат	Стеллаж для книг деревянный односторонний СДК-7 ГУ 462-50-04.77 1000х270х2000	4		
30	то же	Стеллаж для книг деревянный двухсторонний 1000х500х2000	7		
31	Астраханский механический з-д „Астраханец"	Стол ученический двухместный СЧ-01 1200х500х780	12		

Марка, поз.	Обозначение	Наименование	Кол.	Масса ед., кг	Примечания
32	Астраханский механический завод „Астраханец"	Кафедра выдачи книг КО-1 1200х620х940	1		
33	Махачкалинский з-д „Металлист"	Стул поворотно-подъемный полумягкий РТП018.00.000-1 560х560х940	1	7	
34	Челябинский з-д театрального оборудования	Шкаф картотечный из 2х секций (на 10 ящиков) 800х400х939	2		
35	Таллинское научно-производственное мебельное объединение „Стандарт"	Подцветочница 5-169 550х550х504	2		
36	Вологодский ремонтно-производственный комбинат	Витрина для книг деревянная ВДК-5-1000 ТУ 462-50-03-77 1000х340х1800	2		
37	Дятьковский деревообделочный з-д	Доска классная 1800х70х2000	1		
38	Тартуский мебельный комбинат	Стол для заседаний 5-10 1400х700х740	2		
39	То же	Стол для заседаний 5-11 1100х700х740	8		
40	Донецкий з-д театрального и библиотечного оборудования	Кресло полужесткое для зрительных залов КЗ-5 500х600х1000	300	36	

Привязан:

Инв. №

ГИП	Разников	
Нач. отд.	Бунич	
Н. контр.	Николаева	
Рук. гр.	Николаева	
Исполнил	Васильева	

264-12-257.86 ТХ

Клуб на 375 посетителей /зал на 300 мест/

Спецификация технологического оборудования

Стадия	Лист	Листов
Р	4	

Министерство культуры СССР ТЕАТР

Взам. инв. №

Подпись и дата

Инв. № подл.

gost.e-ecolog.ru