ТИПОВОЙ ПРОЕКТ
264-12-118/76

СЕЛЬСКИЙ КЛУБ НА 300 МЕСТ
/СО СТЕНАМИ ИЗ КИРПИЧА/

АЛЬБОМ I
Состав проекта

Альбом I – Архитектурно-строительная, санитарно-техническая и электротехническая части кинотехнология
Альбом II – Вариант двойного использования подвала
Альбом III – Ч. 1.2 Сметы
Альбом IV – Заказные спецификации

Разработан институтом «Белниигипросельстрой»

Введен в действие институтом Белниигипросельстрой
Приказ № 217 от 1976 г.
Утвержден Госстроем БССР
Приказ № 29 от 1976 г.

376-01
9-50

gost.e-ecolog.ru

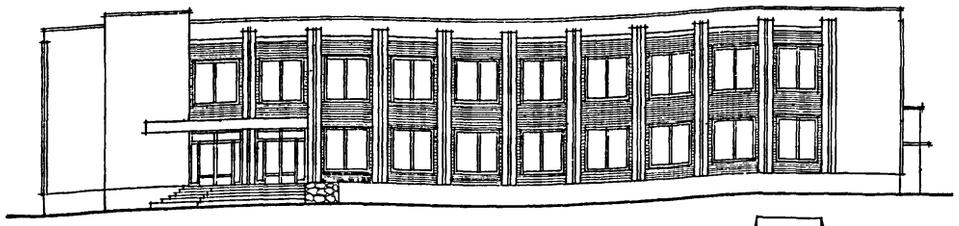

Фасад

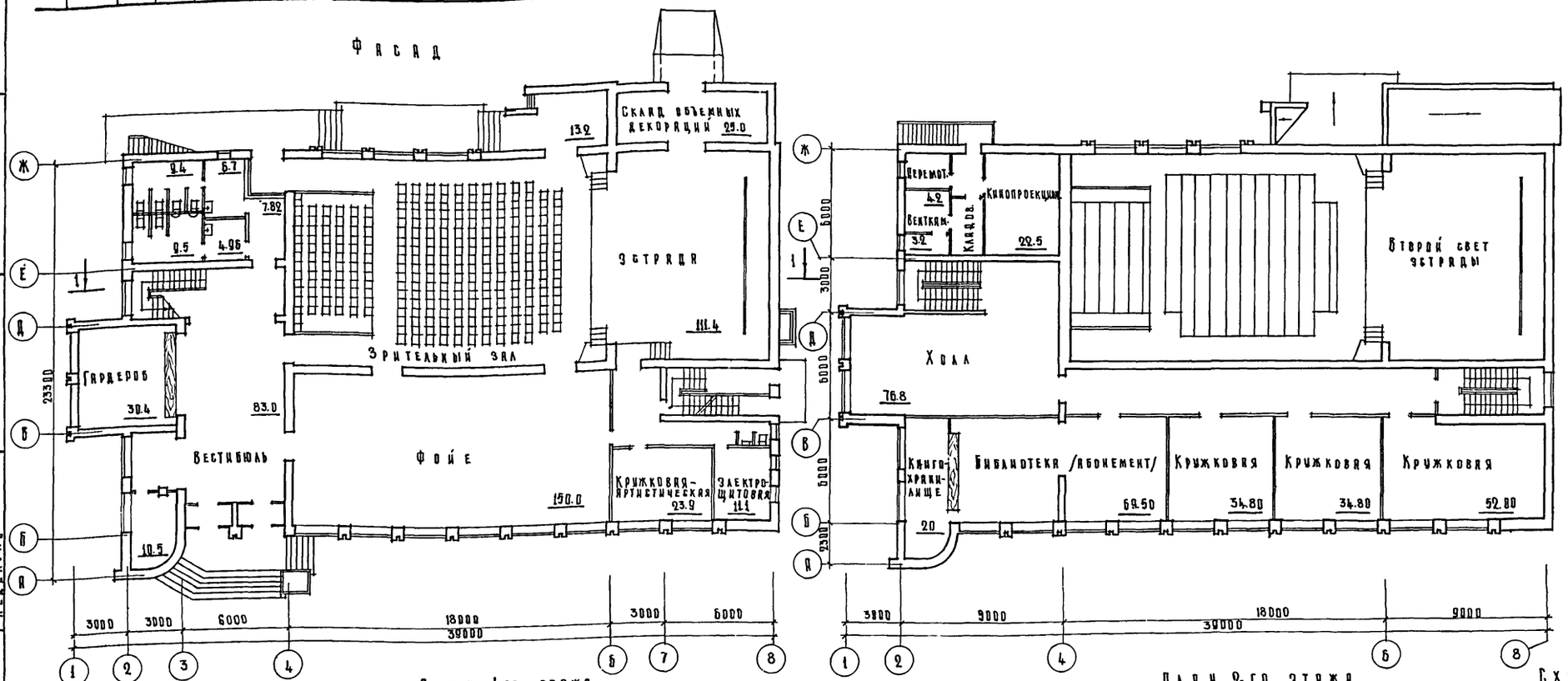

План 1-го этажа

План 2-го этажа

Схема привязки здания

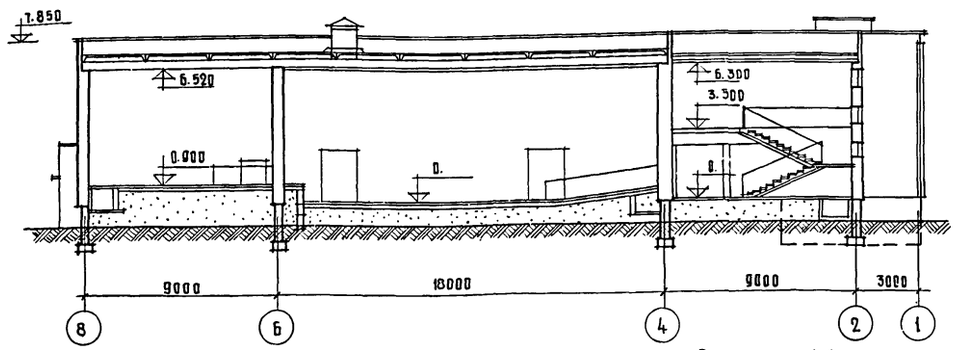

Разрез 1-1

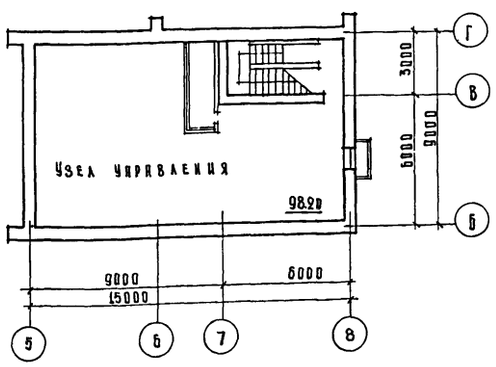

План подвала

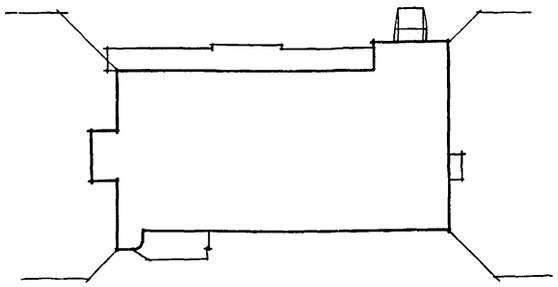

Общая характеристика проекта

Проект предназначен для строительства в сельской местности II в климатического подрайона Белорусской ССР с обычными геологическими условиями, с расчетной температурой наружного воздуха -21°-26°С. Нормальная снеговая нагрузка - 100 кг/м², ветра - 35 кг/м².

Класс здания - II

Степень долговечности - II

Степень огнестойкости - II

Характеристика площадки строительства

Расчетная зимняя температура -21-26°С

Климатический район -II В

Нормативная снеговая нагрузка -100 кг/м²

Нормативный скоростной напор ветра -35 кг/м²

Характеристика грунтов и ссылка на организацию, проводившую инженерно-геологические изыскания.

Авторский коллектив

Архитекторы: Неделько А. М.
Киселева С. М.

Инженеры: Донцов А. А.
Жевнеров Л. П.

При участии: Копыловой Л. М., Березко Л. Я., Каплан И. М., Суриновой Л. В.

Типовой проект разработан в соответствии с действующими нормами и правилами и предусматривает мероприятия, обеспечивающие взрывобезопасность и пожаробезопасность при эксплуатации здания.

Главный инженер проекта: /Жевнеров Л.П./

1975	Сельский клуб на 300 мест	Заглавный лист	Типовой проект 264-12-118/76	Альбом I	Лист 2

Жевнеров
Зыгмантович
Экспертский
Коржевский
Жевнеров
Неделько
Руков. эм-2
Гл. инж. эм-2
Гл. инж. пр-та
Гл. арх. пр-та
Гипроцельстрой г. Минск

37611

№№ п/п	Наименование чертежей	№ № листов	Стр. альбома
1	Титульный лист	1	1
2	Заглавный лист	2	2
3	Содержание альбома	3	3
4	Пояснительная записка	4,5	4,5
5	Строительные конструкции и отделка. Инженерное оборудование. Технические показатели. Стоимостные показатели. Перечень ГОСТ'ов, серий и типовых деталей, применяемых в пр-те	6	6
	I. Архитектурно-строительная часть		
6	Схема генплана	АС-1	7
7	Фасады в осях 1-8; И-А.	АС-2	8
8	Фасады в осях 8-1; А-И.	АС-3	9
9	План 1го этажа	АС-4	10
10	План 2го этажа	АС-5	11
11	План подвала. Лестница на эстраду. Барьеры зала.	АС-6	12
12	Разрезы 1-1, 2-2 и 3-3	АС-7	13
13	План фундаментов	АС-8	14
14	Развертки фундаментных стен	АС-9	15
15	Развертки фундаментных стен. Сечения фундаментов	АС-10	16
16	Сечения фундаментов	АС-11	17
17	План подпольных каналов	АС-12	18
18	Сечения подпольных каналов	АС-13	19
19	Планы перекрытий и покрытия.	АС-14	20
20	Планы и сечения перемычек	АС-15	21
21	Планы и детали полов	АС-16	22
22	План крыши. Узлы	АС-17	23
23	Лестница Л-1	АС-18	24
24	Лестница Л-2	АС-19	25
25	Лестница Л-3	АС-20	26
26	Раскладка ступеней лестницы Л-3. Детали кладки	АС-21	27
27	Крыльцо н1, панта П-1, лестница МЛ-1, ИМО-4, ИМО-5	АС-22	28
28	Монолитный ж/б козырек входа КВ-1	АС-23	29
29	План покрытия козырька	АС-24	30
30	Монолитный участок МУ-1. Балка Б-5. Балки Б-6, Б-7. Спецификация, выборка материалов	АС-25	31
31	Подвесные потолки зрительного зала и козырька КВ-1	АС-26	32
32	Витраж в осях 3-4"	АС-27	33
33	Развертки вентиляционных каналов. Вентшахта.	АС-28	34
34	Ведомость отделочных работ (внутренняя отделка)	АС-29	35
35	Двери ИД-1, ИД-2	АС-30	36
36	Двери ИД-3, ИД-4	АС-31	37
37	Двери ИД-3, ИД-4, Металлическая рама МР-1.	АС-32	38
38	Барьеры гардероба и библиотеки.	АС-33	39
39	Радиаторные решетки фойе и зрительного зала. Развертки стен фойе в осях 6-4.	АС-34	40
40	Развертки стен зрительного зала в осях 4-6; Г-Е и Е-Г.	АС-35	41
41	Развертки стен в осях Е-Б, Б-Е, 3-4 и 4-2. Планы расположения потолочных светильников	АС-36	42
42	Сводная спецификация	АС-37	43
43	Сводная спецификация	АС-38	44
44	План 1го этажа (вариант стен)	АС-39	45
45	План 2го этажа (вариант стен)	АС-40	46
	II Санитарно-техническая часть		
46	Перечень листов марки ОВ и типовых чертежей, применяемых в проекте	ОВ-1	47
47	Пояснительная записка	ОВ-2	48
48	План 1го этажа с нанесением отопления	ОВ-3	49
49	План 2го этажа с нанесением отопления	ОВ-4	50
50	Схема трубопроводов отопления клубных помещений	ОВ-5	51
51	Схема трубопроводов отопления сцены и зрительного зала. Схема теплоснабжения калориферов	ОВ-6	52
52	Спецификация материалов по отоплению и теплоснабжению приточных установок	ОВ-7	53
53	Узел управления	ОВ-8	54
54	План подвала и подпольных каналов с нанесением магистралей отопления и вентиляции	ОВ-9	55
55	План 1го этажа с нанесением вентиляции	ОВ-10	56
56	План 2го этажа с нанесением вентиляции	ОВ-11	57
57	Экспликация вентиляционного оборудования. Спецификация материалов по вент.	ОВ-12	58
58	Вентиляционные установки П-2, П-3. Выкопировка из плана подвала в осях 5-6, Разрез I-I.	ОВ-13	59
59	Вентиляционные установки П-2, П-3. Разрез II-II. Спецификация.	ОВ-14	60
60	Вентиляционная установка П-1. Вентиляционная установка В-1. Выкопировка		
	из плана 2го этажа. Разрезы. Спецификация материалов П-1, В-1.	ОВ-15	61
61	Схема В-1, В-2, П-1. Деталь раздаточного воздуховода в кинопроекционной	ОВ-16	62
62	Схема П-2	ОВ-17	63
63	Схема П-3	ОВ-18	64
64	Разрез 1-1 с нанесением отопления и вентиляции	ОВ-19	65
65	Пояснительная записка. Условные обозначения, перечень чертежей „ВК"	ВК-1	66
66	План подвала. Спецификации.	ВК-2	67
67	План 1го этажа	ВК-3	68
68	План 2го этажа	ВК-4	69
69	Схемы водопровода, канализации и водостоков	ВК-5	70
	III Электро-техническая часть		
70	Перечень листов марки ЭО и ЭА.	ЭО-1	71
71	Пояснительная записка. Условные обозначения	ЭО-2	72
72	Расчетная схема магистральных и силовых сетей	ЭО-3	73
73	Электроосвещение. Расчетная схема.	ЭО-4	74
74	Электроосвещение. Расчетная схема	ЭО-5	75
75	Планы подвала в осях 5-8 с нанесением силовой сети. Сети рабочего и аварийн. освещен.	ЭО-6	76
76	Принципиальная схема аварийного освещения	ЭО-7	77
77	Электроосвещение. План 1го этажа.	ЭО-8	78
78	Электроосвещение. План 2го этажа.	ЭО-9	79
79	План 1го этажа с магистральными силовыми сетями и аварийным освещением	ЭО-10	80
80	План 2го этажа с магистральными силовыми сетями и аварийным освещением	ЭО-11	81
81	Схемы управления электроприводами заслонок и задвижки	ЭО-12	82
82	Пульт управления билетера ПУ. Установка аккумуляторных батарей в шкафу	ЭО-13	83
83	Схемы внешних соединений цепей управления. Кабельный журнал	ЭО-14	84
84	Принципиальная технологическая схема системы П-1	ЭА-1	85
85	Принципиальная электрическая схема управления системы П-1	ЭА-2	86
86	Принципиальная электрическая схема регулирования системы П-1 (П-3)	ЭА-3	87
87	Схема внешних соединений щита автоматизации ЩА-1	ЭА-4	88
88	Принципиальная технологическая схема приточной системы П-2	ЭА-5	89
89	Принципиальная электрическая схема управления системы П-2	ЭА-6	90
90	Принципиальная электрическая схема регулирования системы П-2	ЭА-7	91
91	Схема внешних соединений щита автоматизации ЩА-2	ЭА-8	92
92	Принципиальная технологическая схема системы П-3	ЭА-9	93
93	Принципиальная электрическая схема управления системы П-3	ЭА-10	94
94	Схема внешних соединений щита автоматизации ЩА-3.	ЭА-11	95
	Электрощиты. Задание заводам. Перечень чертежей.	ЭЛ-1	96
95	Шкаф аварийного освещения. Общий вид. Таблица.		
	технических данных. Перечень надписей.		
	Задание заводу.	ЭЛ-2	97
96	Шкаф аварийного освещения. Схема соединений.		
	Задание заводу	ЭЛ-3	98
97	Общий вид щита автоматизации ЩА-1 / ЩА-2, ЩА-2, ЩА-3 /		
	Задание заводу	ЭЛ-4	99

Инв. № подл. | Подпись и дата | Взам. инв. №

Рук. ЭМ-2 Забордский
Гл. инж. ЭМ-2 Корженевский
Гл. инж. пр-та Жевнеров

Белниигипросельстрой г. Минск

1975	Сельский клуб на 300 мест	Содержание альбома.	Типовой проект 264-12-118/76	Альбом I	Лист 3

376/1

NN п/п	Наименование чертежей	NN листов	стр. альб.
98	Монтажно-коммутационная схема щита автоматизации ЩА-1 /ЩА-3/. Задание заводу.	ЭЛ-5	100
99	Монтажно-коммутационная схема щита автоматизации ЩА-1. Задание заводу.	ЭЛ-6.	101
100	Монтажно-коммутационная схема щита автоматизации ЩА-2. Задание заводу.	ЭЛ-7	102
101	Монтажно-коммутационная схема щита автоматизации ЩА-2. Задание заводу.	ЭЛ-8	103
102	Монтажно-коммутационная схема щита автоматизации ЩА-3. Задание заводу.	ЭЛ-9.	104
	Слаботочные сети. Пояснительная записка. Условные обозначения. Скелетные схемы.		
103	План подвала.	СС-1	105
104	Слаботочные сети. План 1го этажа	СС-2	106
105	Слаботочные сети. План 2го этажа	СС-3	107
106	Сеть пожарной сигнализации. План 1го этажа.	СС-4	108
107	Сеть пожарной сигнализации. План 2го этажа.	СС-5.	109
	Кинотехнология		
108	Пояснительная записка. Звукокинотехнической части проекта.	ЗКТ-1	110
109	Функциональная электрическая схема звукотехнологической установки.	ЗКТ-2	111
110	Схема внешних электрических соединений звукотехнологической установки. Лист 1	ЗКТ-3	112
111	Схема внешних электрических соединений звукотехнической установки. Лист 2	ЗКТ-4	113
112	Кабельный журнал к схеме внешних соединений звукотехнологической установки.	ЗКТ-5	114
113	Сети звукофикации на плане 1го этажа	ЗКТ-6	115
114	Сети звукофикации на плане 2го этажа	ЗКТ-7	116
115	План и разрез зрительного зала с размещением оборудования киноустановки.	ЗКТ-8	117
116	План звукокиноаппаратной с размещением звукокинотехнологического оборудования	ЗКТ-9	118
117	Разрезы звукокиноаппаратной с размещением кинооборудования.	ЗКТ-10	119
118	Схема внешних электрических соединений оборудования киноустановки.	ЗКТ-11	120
119	Схема прокладки труб с проводами в полу звукокиноаппаратной. Кабельный журнал к схеме киноустановки.	ЗКТ-12	121
120	Схема прокладки труб с проводами в передней стене звукокиноаппаратной. Конструкция и элементы крепления громкоговорителя кино к стене.	ЗКТ-13	122
121	Конструкция сварной выкатной рамы киноэкрана. Общий вид.	ЗКТ-14	123
122	Конструкция шкафа для выносного регулятора громкости.	ЗКТ-15	124

Пояснительная записка

Общая часть

Типовой проект „Сельский клуб на 300 мест" переработан в соответствии с планом проектных работ Госгражданстроя и заданием Госстроя БССР.

Проект предназначен для строительства в Белорусской ССР с расчетной температурой наружного воздуха -21° и -26° С, нормативной снеговой нагрузкой 100 кг/м², нормативным скоростным напором ветра 35 кг/м² с обычными геологическими условиями /однородные непучинистые грунты, горизонтальный рельеф/. Здание II класса капитальности, II степени огнестойкости, II степени долговечности. Технико-экономические показатели см. лист 6 [illegible], альбом I.

Проектом предусматривается центральное отопление от наружных сетей, водоснабжение, канализация, внутренний противопожарный водопровод, электроосветительное и электросиловое оборудование, приточно-вытяжная вентиляция.

1. Генплан

Здание сельского клуба располагается на участке со спокойным горизонтальным рельефом в центре поселка и может быть использовано при островном, фронтальном и угловом вариантах застройки.

Отступы здания от красных линий - не менее 15 м. Ориентация по сторонам света не ограничивается.

Отметка пола 1го этажа условно принята ± 0.00.

Планировочная отметка земли - 0.90. На участке сельского клуба предусматривается создание парка, в котором размещается зона отдыха и спортивная зона. В зоне отдыха предусмотрено строительство следующих сооружений:

а) танцевальной площадки;

б) открытой эстрады с местами для зрителей на 150 мест;

в) игровых площадок для детей.

В спортивной зоне размещаются площадки для спортивных игр. Выделяется участок для хозяйственного двора.

2. Объемно-планировочное решение

Сельский клуб выполняет различные функции и служит местом культурного отдыха трудящихся, кино, концертов, танцев, местом культурно-просветительной работы, собрания, выставок, проведения праздников.

Архитектурно-планировочное решение предусматривает:

а) изолированную и совместную работу зрелищной и клубной части здания;

б) совместную и изолированную работу зрительного зала и фойе;

в) автономную работу каждого учреждения, а также внутреннюю связь между ними.

Здание сельского клуба запроектировано в двухэтажном объеме с четким выявлением его технологической основы, построенной на принципе группировки помещений зрелищной и клубной части вокруг основного помещения - зрительного зала на 300 мест с эстрадой типа „Б".

План здания построен на модульной сетке 3×6 м с размерами зрительного зала 12×18 м. Фасады решены в виде сочетания выступающих расчлененных пилястр и остекленных плоскостей. Главный вход подчеркивается козырьком и выступающей закругленной глухой стенкой и ведет в вестибюль с открытой лестницей.

К вестибюльной группе примыкают зрительный зал и фойе. Зрительный зал прямоугольной формы, имеет горизонтальный пол на протяжении 12 рядов, а последние 6 рядов приподняты до ∇ +0.60. Эстрада имеет разрез 12×9 м.

К эстраде примыкает склад объемных декораций и артистическая. На 2 этаже размещается библиотека на 10 тысяч томов с книгохранилищем, абонементом и читальным залом, три кружковые комнаты, хотя в котором можно разместить выставку или использовать его как игровую комнату, а также кинопроекционная с отдельным выходом наружу. В подвальном этаже располагаются помещения инженерных устройств с самостоятельным выходом наружу. Разработан вариант подвала для противорадиационного укрытия. В мирное время подвал используется под складские помещения.

Характеристика строительных конструкций.

1. Фундаменты из железобетонных блоков по серии 1.112-1, вып. 1.
2. Стены подвала из бетонных блоков серии 1.116-1, вып. 1.
3. Наружные стены запроектированы: 1) из обыкновенного красного кирпича пластического прессования марки „75" на растворе марки „25"; 2) из эффективного кирпича по ГОСТ 6316-74. Простенки стен на осях Б и Ж из кирпича М 100 на растворе М50 с армированием. Внутренние стены запроектированы: 1) из красного кирпича М75 на растворе М25; 2) из эффективного кирпича.
4. Перекрытия и покрытия - железобетонные плиты с круглыми пустотами по сериям 1.141-1, 1.241-1 вып. 1,2 и ребристые по серии 1.465-3.
5. Лестницы сборные железобетонные по серии 1.250-1, вып. 1 и из сборных ступеней по серии 1.155-1.
6. Перегородки - кирпичные толщиной 12 см и 6.5 см, гипсобетонные, бетонные и из стеклоблоков /ГОСТ 9272-66/.
7. Заполнение оконных проемов по ГОСТ 11214-65* и серии 6.1.136-6 с расстоянием /см. лист 5/.

1975 г.	Сельский клуб на 300 мест	Пояснительная записка	Типовой проект 264-12-118/76	Альбом I	Лист 4

Беллиигипросельстрой г. Минск

Руководит. ЭМ-2 Гл. инж. ЭМ-2 Гл. инж. пр-та

Заборский Коржевский Жевнеров

Гл. арх. пр-та

Неделько

376/1

между створками 52 мм. Витраж тамбура главного входа металлический. Заполнение внутренних дверных проемов по гост'у 6629-64* и серии 1.135-1. Заполнение наружных дверных проемов по серии 1.135-1 и индивидуальные.

8. Полы: паркетные, дощатые, керамические, мозаичные, бетонные.

9. Кровля совмещенная, невентилируемая с внутренним водостоком. Утеплитель: пенобетон, керамзитовый гравий, газосиликатобетон.

Таблица толщин утеплителя

Вид утеплителя	По пустотному настилу		По ребристым плитам	
	-21°	-26°	-21°	-26°
Пенобетон; газосиликатобетон $\gamma = 500$ кг/м³	100 мм	120 мм	120 мм	140 мм
Керамзитовый гравий $\gamma = 600$ кг/м³ ГОСТ 9759-71	100 мм	130 мм	130 мм	150 мм

Отделочные работы

а) Наружная отделка

Наружная отделка здания подчинена цели: выделить отдельные плоскости стены, образующие наружный декор здания. Основной вариант - облицовка наружных стен керамической плиткой двух цветов (цвета выбираются при привязке). Как вариант может быть применена декоративная штукатурка с гладкой и грубой фактурой с вкраплением крошки.

Оконные заполнения окрашиваются в два цвета. Коробки в более темный тон, переплет—в светлый.

Дверные заполнения окрашиваются бесцветным лаком.

Цоколь штукатурится декоративной штукатуркой.

б). Внутренняя отделка

Стены, зрительного зала отштукатуриваются высококачественной декоративной штукатуркой под шубу и окрашиваются клеевой краской светлого колера. Стены остальных основных помещений отделываются также. В санузлах применена облицовка керамической плиткой (панель). Стены подсобных помещений (венткамеры, узлы управления) белятся известью. Подробно внутреннюю отделку см. ведомость отделочных работ и интерьеры основных помещений.

Потолок в зрительном зале—подвесной из асбестоцементных листов, окрашивается поливинилацетатной водоэмульсионной краской белого цвета за два раза. В остальных помещениях потолки белятся. Полы вестибюля, гардероба - мозаичные; в фойе, холле и библиотеке - паркетные; в остальных помещениях за исключением санузлов и кинопроекционной—дощатые. В санузлах и кинопроекционной - керамическая плитка. В технических помещениях полы бетонные.

Противопожарные мероприятия

а). Зрительный зал, фойе, эстрада расположены на первом этаже. Каждое из этих помещений имеет по два самостоятельных рассредоточенных эвакуационных выхода.

б). Кинопроекционный комплекс расположен на 2 этаже и имеет выход на наружную лестницу.

в). Блок клубных помещений и библиотеки, расположенный на 2ом этаже, имеет два выхода.

г). Подвал, площадью 98,20 м², в котором размещен узел управления, имеет один выход наружу. В варианте подвала, предназначенного для противорадиационного укрытия, предусмотрены два выхода.

д). Выходы из пожароопасных помещений: венткамеры, кинопроекционной и перемоточной имеют самозакрывающиеся противопожарные двери с пределом огнестойкости - 0.75. Деревянные элементы несущих конструкций должны быть глубоко пропитаны антипиренами.

Указания по привязке проекта

Техническая документация проекта клуба на 300 мест со стенами из кирпича комплектуется из альбомов, содержание которых приведено на обложках проекта.

Привязка к участку строительства производится согласно „инструкции по составлению типовых проектов и их применению в строительстве". Проект применяется к строительству после предварительного выполнения работ, связанных с его применением на конкретном участке, на использовании заданий архитектурных органов, заключений о гидрогеологической структуре и расчетных характеристиках грунтов основания.

В проекте дано примерное решение фундаментов для горизонтальной площадки, при сухих непучинистых грунтах с нормативным давлением по подошве фундаментов $R^н = 2.0$ кг/см². Чертежи фундаментов подлежат корректировке в соответствии с гидрогеологическими условиями участка строительства.

Антикоррозийная защита стальных соединений

В покрытиях из ребристых преднапряженных плит стальные соединения должны быть защищены лакокрасочным или битумным покрытием. Металлические элементы подвесных потолков лестниц и др. окрашиваются масляной краской за два раза.

Указания по производству работ в зимних условиях

При производстве работ в зимних условиях следует руководствоватся требованиями СН и П главы III-в. 1-70, III-16-73, III-в. 4-72, III-20-74.

1. Рабочие чертежи, предназначенные для производства работ в зимних условиях, должны иметь указания проектной организации, выполнившей привязку проекта о произведенной проверке конструкций для производства работ в зимних условиях, исходя из конкретных условий строительства.

2. Качество материалов, применяемых при производстве работ в зимних условиях (бетона, раствора), должно систематически контролироваться лабораторными испытаниями.

3. Основание под фундаменты должно быть защищено от промерзания как во время производства работ, так и по их окончанию.

4. Устройство фундаментов на замерзшем основании не допускается. Засыпку пазух наружных стен подвала производить талым грунтом после монтажа перекрытия подвала, устройства подготовки пола подвала и выполнения обмазочной изоляции.

5. Горизонтальные поверхности кирпичных стен при перерывах монтажных работ должны закрываться. Перед монтажом стеновые и фундаментные блоки очистить от наледи и снега.

6. Марки раствора для кладки стен в зимних условиях при среднесуточной температуре наружного воздуха от -4°С до -20°С повышаются на одну ступень, а при -20°С и ниже-на 2 ступени по сравнению с маркой, указанной на чертеже.

7. Кладка простенков на осях „Б", „Ж", „4" методом замораживания не допускается.

8. Для монтажа панелей, замоноличивания швов между ними, выполнения монолитных участков перекрытий применять растворы и бетоны, обеспечивающие приобретение ими не менее 25% прочности до их замораживания, а для перекрытий не менее 50 кг/см².

9. В период оттаивания и первоначального твердения раствора швов обеспечить регулярный надзор за состоянием конструкции и кирпичной кладки.

Санитарно-техническая часть

В здании предусмотрена система центрального отопления. Источником теплоснабжения является поселковая котельная. Теплоноситель-вода с параметрами 95°-70°С. В качестве нагревательных приборов приняты радиаторы М 140-АО.

Система отопления двухтрубная тупиковая с нижней разводкой и с попутным движением теплоносителя.

Здание оборудуется приточно-вытяжной вентиляцией с механическим и естественным побуждением, объединенной системой противопожарного и хозяйственно-питьевого водопровода, от наружных сетей поселка и хозяйственно-бытовой системой канализации с отводом стоков в наружную поселковую сеть канализации или на очистные сооружения в зависимости от согласования с госсанинспекцией.

Отвод дождевых и талых вод с кровли обеспечивается внутренними водостоками с открытым выпуском воды.

Электротехническая часть

Электрическая часть проекта выполнена на основании архитектурно-строительной и кинотехнологической части проекта на основании ПУЭ и действующих СН и П на проектирование клубов.

Электрооборудование клуба рассчитано на подключение к сети напряжением 380/220 В.

По степени надежности—потребитель II категории. Проектом предусмотрена возможность двух кабельных вводов на вводное устройство ВРУ-81, откуда напряжение подается на 2 секции распределительной панели типа ВРУ-Р1Б. Учет производится раздельно. Для осветительной и силовой нагрузки.

К силовым потребителям клуба относятся электрооборудование приточных, вытяжных систем и эл/оборудование кинопроекционной.

Электроосвещение предусматривается: рабочее, постановочное и аварийное.

Аварийное (эвакуационное) освещение здания осуществляется от аккумуляторных батарей.

Для защиты от поражения электрическим током все нетоковедущие части электрооборудования, которые могут оказаться под напряжением в аварийном режиме, подлежат заземлению присоединением к нулевому проводу.

Вопрос молниезащиты решается при привязке.

Слаботочные устройства

Проектом предусмотрена комплексная слаботочная сеть с применением устройств телефонизации, радио и звукофикации, а также пожарной сигнализации.

Телефонизация клуба осуществляется от местной телефонной сети вводом десятипарного кабеля.

Свободные пары кабеля могут быть использованы при необходимости для связи устройств пожарной сигнализации с пультом централизованного наблюдения.

Радиофикация клуба осуществляется от внешней приводной сети радиовещания.

Звукофикация - от усилителя внутри клуба.

Все пожароопасные помещения клуба охвачены сетью пожарной сигнализации.

Звукокинотехнология

Кинокомплекс обеспечивает демонстрирование в зале обычных, кашетированных и широкоэкранных фильмов с монофоническим звуковоспроизведением. Для звуковоспроизведения использован универсальный комплект аппаратуры для звукофикации клубов „Звук 4×25 К" в режиме кино.

Экран выполнен в виде откатной рамы, размещаемой на эстраде.

Весь комплекс аппаратуры—отечественного производства, выпускаемого серийно.

Вопросы водоснабжения для охлаждения кинопроекторов, вентиляции и электропитания звукотехнологического оборудования решены в соответствующих разделах проекта.

1975	Сельский клуб на 300 мест	Пояснительная записка	Типовой проект 264-12-118/76	Альбом I	Лист 5

Белнингипросельстрой г. Минск
Руководитель ЭМ-2 Гл. инженер ЭМ-2 Гл. инж. проекта Гл. арх. пр-та
Заборский Коржевский Жевнеров Неделько
Рук. бригады проектировал
Жевнеров

Строительные конструкции и отделка

Наименование	Вариант	Характеристика
Фундаменты	1	Сборные, железобетонные и бетонные по серии 1.112-1 и 1.116-1
Стены наружные	1	Из обыкновенного полнотелого глиняного кирпича
	2	Эффективного кирпича
Перекрытия	1	Ж. бетонные панели по сериям 1.141-1, 1.241-1 и 1.465-3.
Полы	1	Паркетные, дощатые, керамические, мозаичные, бетонные.
Крыша	1	Совмещенная невентилируемая с внутренним водостоком
Перегородки	1	Гипсобетонные плиты кирпичные и из стеклоблоков (ГОСТ 9272-66')
Окна		Раздельные по ГОСТу 11214-65* и серии Б.1.136-6.
Двери		Щитовые по ГОСТу 6629-64* и по серии 1.135-1
Наружная отделка		Облицовка плиткой типа „кабанчик" (вариант-декоративная штукатурка).
Внутренняя отделка		Штукатурка и покраска
Наибольший вес конструкции - 7.0 т		

Инженерное оборудование

Наименование	Вариант	Характеристика
Отопление		Центральное от наружной сети
Вентиляция		Приточно-вытяжная с механическим и естественным побуждением.
Водопровод		Объединенный хоз. питьевой и противопожарный от наружной сети.
Канализация		Бытовая самотеком в наружную сеть
Электроснабжение		От сети 380/220 в
Слаботочные устр.		Радиофикация, телефонизация, охранно-пожарная сигнализация, телефикация

Технические показатели

Объемно-планировочные показатели		Основной вариант	Вариант с П.Р.У.
Объем			
Строительный	$м^3$	6450	7375.4
В том числе подвала	$м^3$	485	1410.4
$K_2 = \frac{\text{Строительный объем}}{\text{Рабочая площадь}}$		6.6	4.95
Площадь застройки	$м^2$	868.10	868.10
Общая	$м^2$	1212.98	1488.43
Подвала	$м^2$		
Рабочая	$м^2$	965.41	965.41
$K_1 = \frac{\text{Рабочая площадь}}{\text{Общая площадь}}$		0.8	0.67

Стоимостные показатели

Общая сметная стоимость т. руб.		170.67
Стоимость строит. - монтажных работ		129.92
Стоимость 1 $м^3$ здания руб.		26.46
Стоимость 1 $м^2$ рабочей площади руб.		176.78
Расход материалов		
Цемента	т	272.900
Стали	т	18.255
Железобетона	$м^3$	551.28
в том числе сборного	$м^3$	418.2
Кирпича	тыс. шт.	310.52
Лесоматериалов	$м^3$	196.01
Трудовые затраты		
На здание	чел. дней	3557.50
На 1 $м^3$	чел. дней	0.55

Эксплуатационные показатели

Расход тепла на вентиляцию в ккал/час	-21°С	89000
	-26°С	91600
Расход тепла на отопление при расчетных температурах наружного воздуха ккал/час	-21°С	101960
	-26°С	115350
Расход воды	л/сек	5.93
в т.ч при пожаротушении	л/сек	5.00
Расчетный напор на вводе	м.в.ст.	
при пожаротушении		19.2
Количество отводимых стоков	$м^3$/сутки	7.3
Потребная мощность электроэнергии	квт.	51,35

Перечень ГОСТов, серий и типовых деталей, применяемых в проекте

Серия	Наименование
1.112-1 в.1	Фундаменты
1.116-1 в.1	Блоки стен подвала
1.155-1 в.1,2,3	Лестницы
ИИ-03-02 альбом 18-64	Плиты подпольных каналов
1.141-1 в.6,7,14	Плиты перекрытия
1.139-1 в.1	Перемычки
1.465-3 в.3,4	Плиты покрытия
ИИ-03-03 альбом 71-64	Ограждения лестниц
ИИ-03-03	Решетки приямков
Б.1.136-6	Столярные изделия
ИИ-03-01 альбом 49	Столярные изделия
1.135-1 альбом 1,2	Столярные изделия
1.136-2	Столярные изделия
2.244-1	Детали полов
2.219-1	Детали подпольных каналов
2.250-1 в.1	Детали лестниц
ИИ-03-02 альбом 18-64	Плиты покрытия
1.241-1 в.1	Плиты покрытия

Примечания:

1. Стоимостные показатели и показатели расхода материалов приведены для основного варианта здания.

1975	Сельский клуб на 300 мест	Строительные конструкции и отделка. Инженерное оборудование. Технические показатели. Стоимостные показатели. Эксплуатационные показатели. Перечень ГОСТов, серий и типовых деталей, применяемых в проекте.	Типовой проект 264-12-118/76	Альбом I	Лист 6

Правченко
Киржевский проектировал
Жевнеров
Гл. инж. эм-а
Гл. инж. пр-та
г. Минск

Генплан участка клуба М 1:500

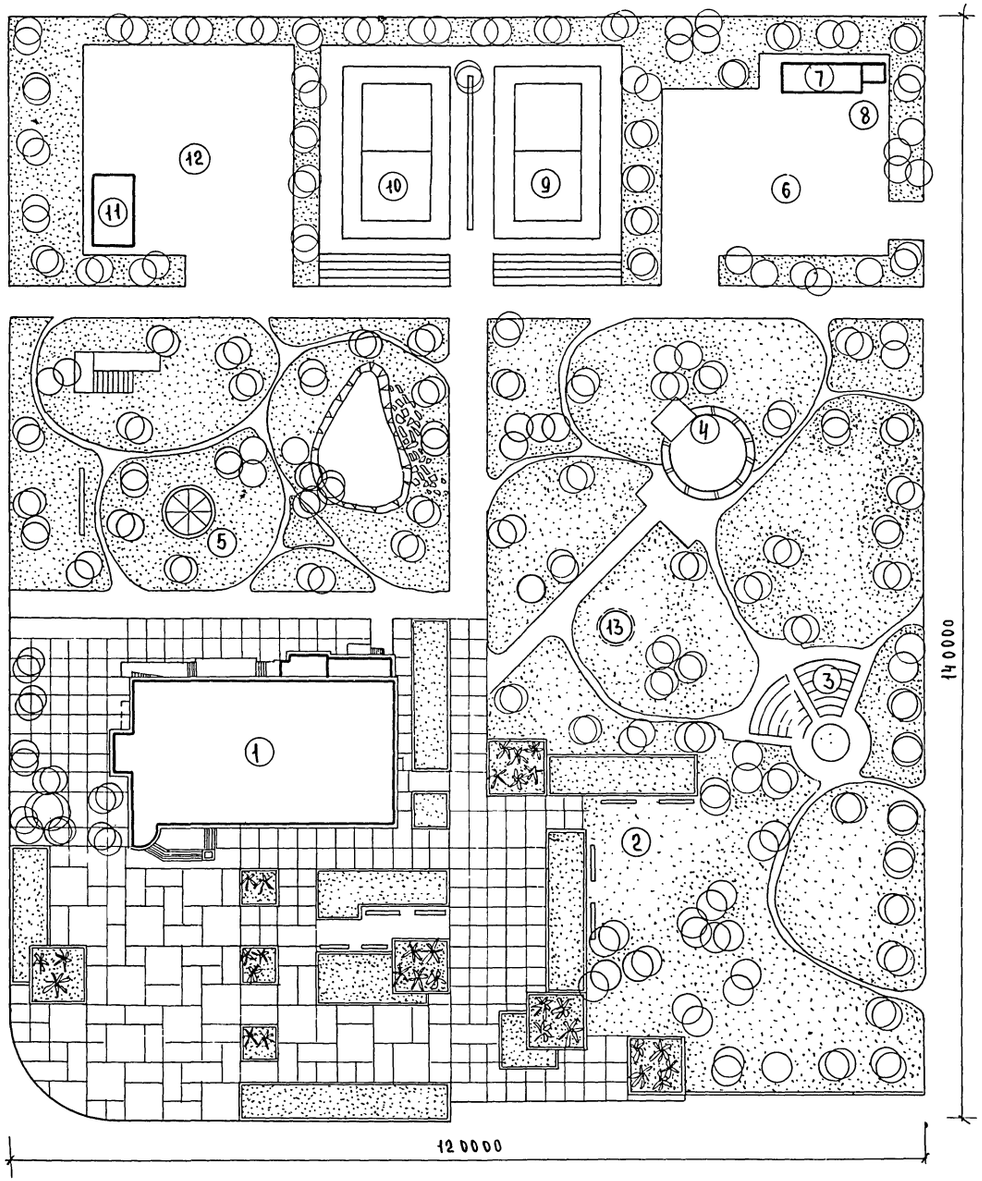

Площадь участка - 168 га

Экспликация:

1. Клуб на 300 мест
2. Площадка для отдыха
3. Открытая эстрада
4. Танцевальная площадка
5. Игровая площадка
6. Хозяйственный двор
7. Хозсарай
8. Дворовая уборная
9. Баскетбольная площадка
10. Волейбольная площадка
11. Спортивный павильон
12. Площадка для настольного тенниса
13. Пожарный резервуар V=100 м³

1975	Сельский клуб на 300 мест	Схема генплана	Типовой проект 264-12-118/76	Альбом I	Лист АС-1

г. Минск

Гл. инж. проекта

Жевнёров

Проектировка

Киселева

Фасад в осях 1-8

М 1: 100

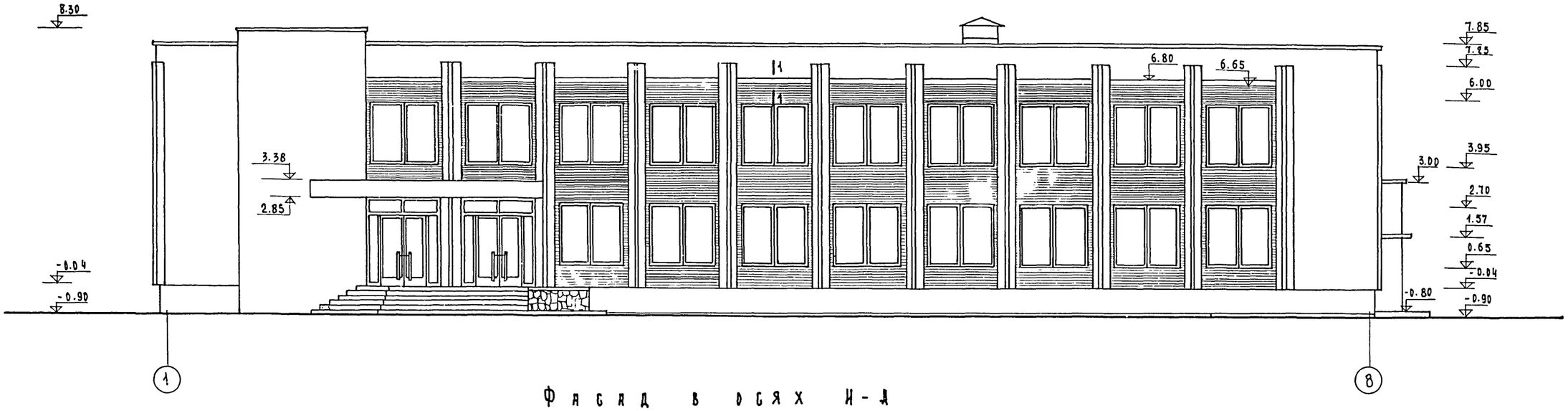

Фасад в осях И-А

М 1: 100

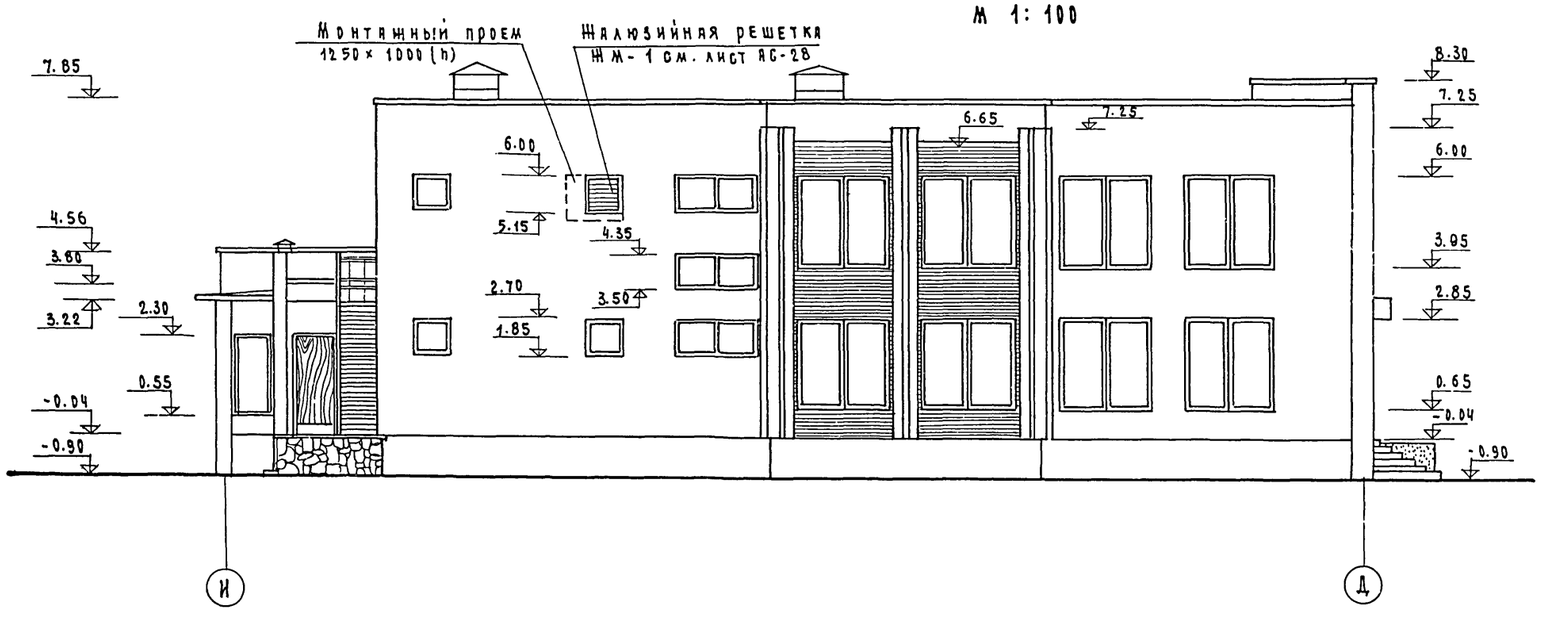

Примечания:

1. Наружные стены облицовываются керамической плиткой двух цветов или штукатурятся декоративной штукатуркой.
2. Цоколь штукатурится декоративной штукатуркой.
3. Козырьки и карнизные плитки затираются цементным раствором и белятся.
4. Окна окрашиваются в два цвета (коробки и средний импост в более темный, переплет - в светлый тон).

1975	Сельский клуб на 300 мест	Фасады в осях 1-8, И-А.	Типовой проект 264-12-118/76	Альбом I	Лист АС-2

Гл. инж. ЭМ-2 Гл. инж. пр-та
Поржевский Жевнеров
г. Минск

376/1

Фасад в осях 8-1
м 1:100

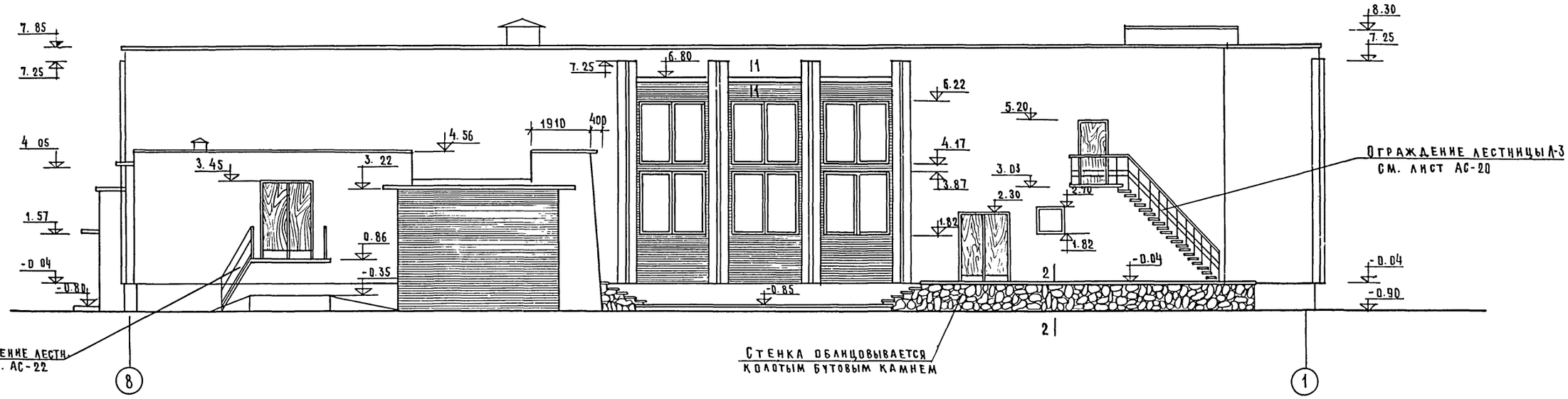

Фасад в осях А-И.
м 1:100

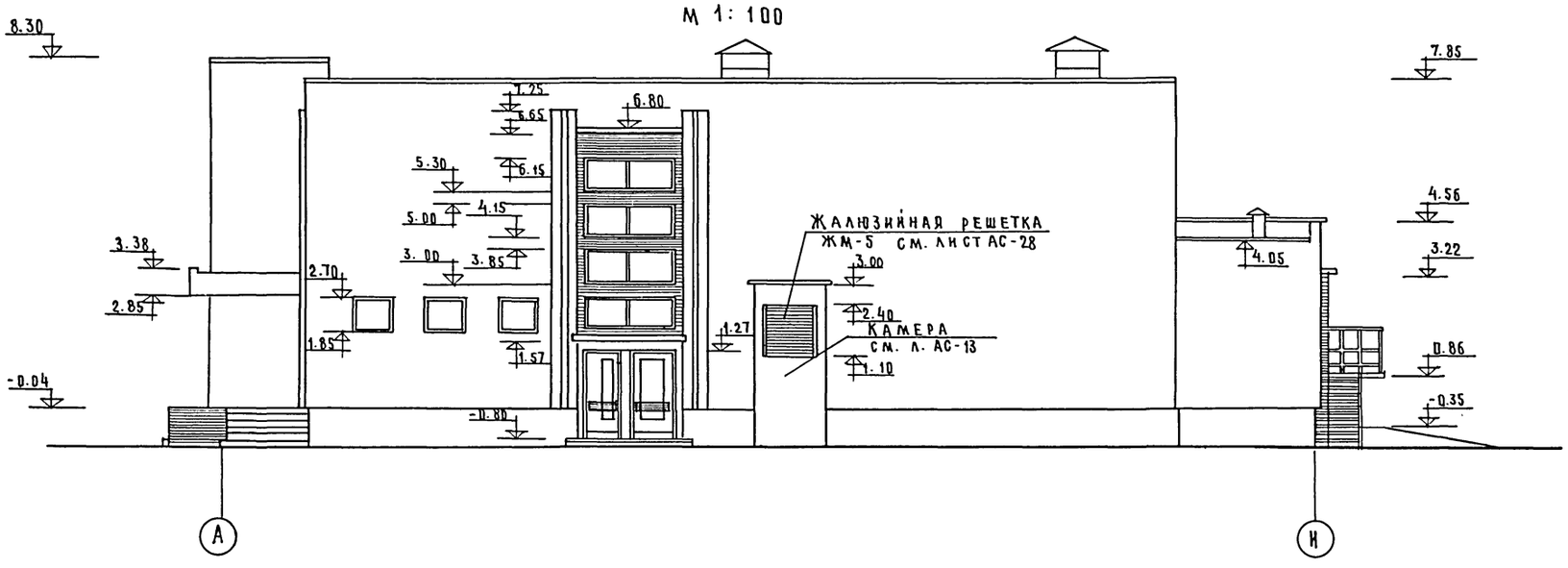

Сечение 1-1 м1:10

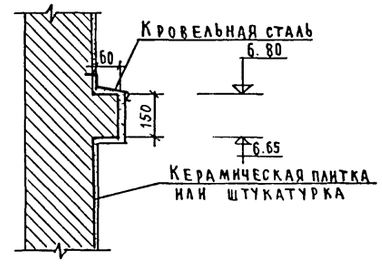

Сечение 2-2 м1:10

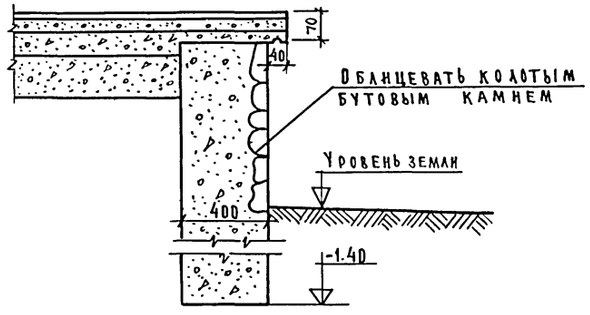

Примечание

1. Наружную отделку см. пояснительную записку.

1975	Сельский клуб на 300 мест.	Фасады в осях 8-1, А-И.	Типовой проект 264-12-118/76	Альбом I	Лист АС-3

БЕЛНИИГИПРОСЕЛЬСТРОЙ г. Минск
Рук. ЭМ-2 Гл. инж. ЭМ-2 Гл. инж. пр-та
Заборский Коржевский Жевнеров
Проектировал
Киселева

ГИПРОСЕЛЬСТРОЙ г. Минск

ГИП	ЗАБОРСКИЙ	
ГЛ. АРХ ПРОЕКТА	КОРНЕВСКИЙ	
ГЛ. ИНЖ. ПР-ТА	ЖЕВНЕРОВ	
ГЛ. ИНЖ. ЭМ-2		
РУК. ЭМ-2		
ПРОЕКТИРОВАЛ	КИСЕЛЕВА	

Примечания

1. Примечания см. лист АС-7.
2. Размеры дверных проемов в перегородках даны по коробкам.

1975	Сельский клуб на 300 мест	План 1-го этажа	Типовой проект 264-12-118/76	Альбом I	Лист АС-4

376/1

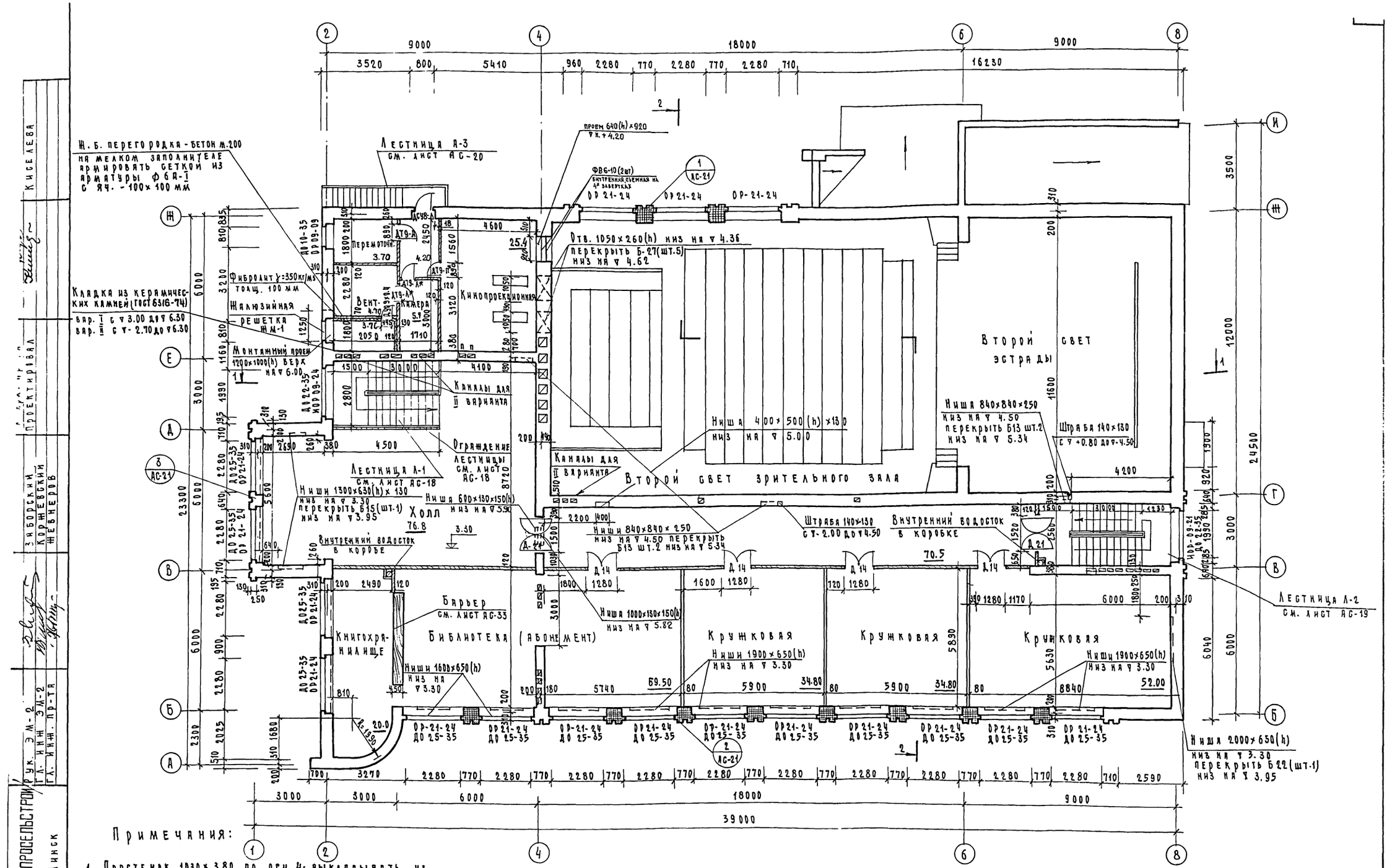
Ж.б. перегородка - бетон м.200 на мелком заполнителе армировать сеткой из арматуры ф6 А-I с яч. - 100×100 мм
Лестница Л-3 см. лист АС-20
проем 640(h)×920 ▽н.+4.20
ФВ6-10(2шт) внутренняя съемная на 4 заверках ОР 21-24
Отв. 1050×260(h) низ на ▽4.36 перекрыть Б-27(шт.5) низ на ▽4.62
Кладка из керамических камней (ГОСТ 6316-74) вар. I с ▽3.00 до ▽6.30 вар. II с ▽2.70 до ▽6.30
Фибролит γ=350 кг/м³ толщ. 100 мм
Жалюзийная решетка ЖМ-1
Монтажный проем 1200×1000(h) верх на ▽6.00
Каналы для I варианта
Ограждение лестницы см. лист АС-18
Лестница Л-1 см. лист АС-18
Ниши 1300×630(h)×130 низ на ▽3.30 перекрыть Б15(шт.1) низ на ▽3.95
Ниша 600×130×150(h) низ на ▽5.90
Холл
Внутренний водосток в коробе
Барьер см. лист АС-33
Книгохранилище
Библиотека (абонемент)
Ниши 1600×650(h) низ на ▽3.30
Ниша 1000×130×150(h) низ на ▽5.82
Ниша 400×500(h)×130 низ на ▽5.00
Второй свет зрительного зала
Второй свет эстрады
Ниша 840×840×250 низ на ▽4.50 перекрыть Б13 шт.2 низ на ▽5.34
Штраба 140×130 с ▽+0.80 до ▽4.50
Ниши 840×840×250 низ на ▽4.50 перекрыть Б13 шт.2 низ на ▽5.34
Штраба 140×130 с ▽+2.00 до ▽4.50
Внутренний водосток в коробке
Кинопроекционная
Перемоточная
Вент. камера
Крупковая
Ниши 1900×650(h) низ на ▽3.30
Ниша 2000×650(h) низ на ▽3.30 перекрыть Б22(шт.1) низ на ▽3.95
Лестница Л-2 см. лист АС-19
ОР 21-24 ДО 25-35
ДО 25-35 ОР 21-24
ДО 22-35 ОР 09-24
ДО 22-35 ОР 09-09
ДО 110-35 ОР 09-09
ДО 09-21 ДО 22-35
ДО 110-35 ОР 09-24
ДО 25-35 ОР 21-24
ДО 25-35 ОР 21-24
ДО 25-35 ОР 21

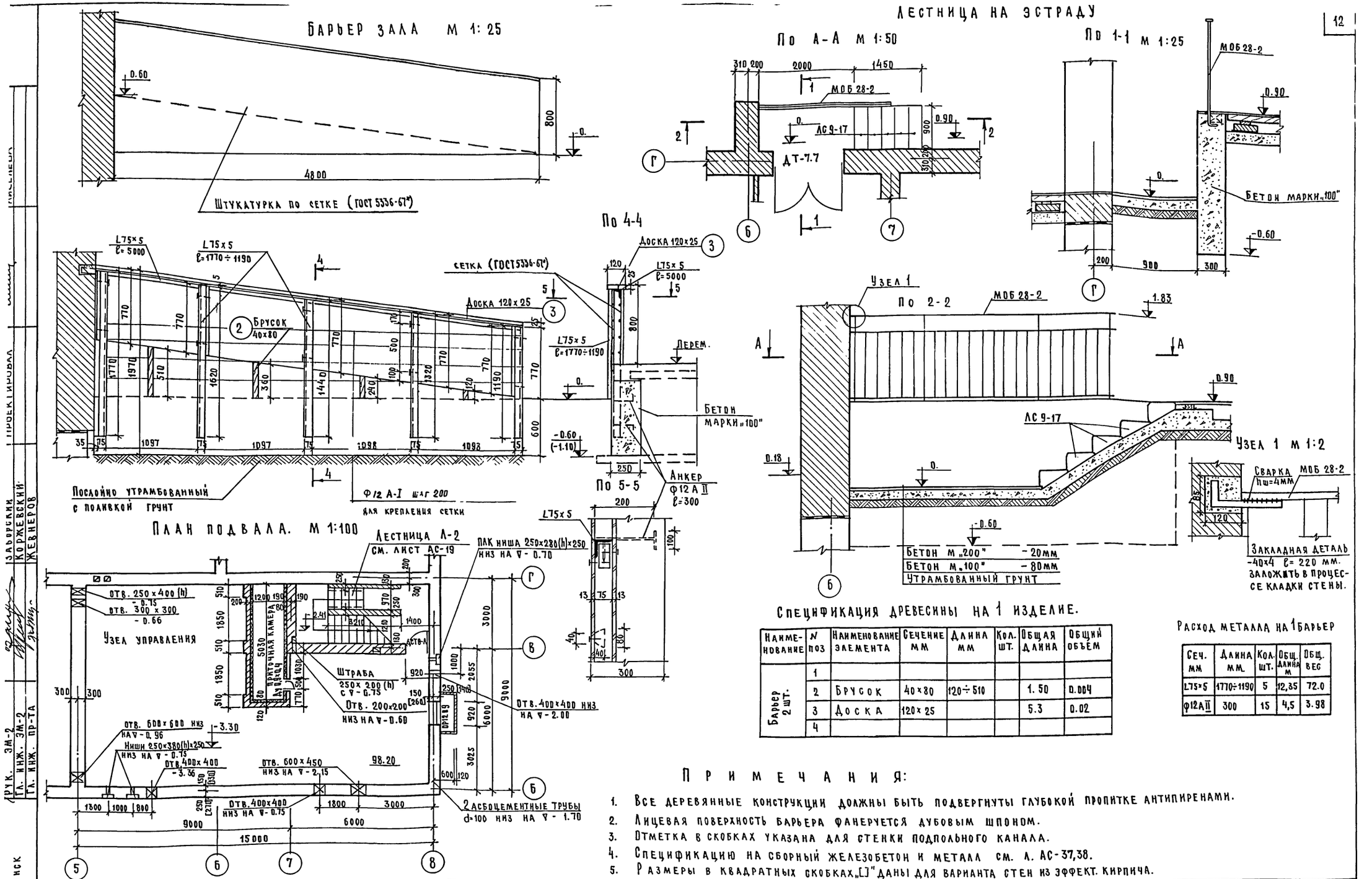

СПЕЦИФИКАЦИЯ ДРЕВЕСИНЫ НА 1 ИЗДЕЛИЕ.

Наименование	N поз	Наименование элемента	Сечение мм	Длина мм	Кол. шт.	Общая длина	Общий объем
Барьер 2 шт.	1						
	2	Брусок	40×80	120÷510		1.50	0.004
	3	Доска	120×25			5.3	0.02
	4						

РАСХОД МЕТАЛЛА НА 1 БАРЬЕР

Сеч. мм	Длина мм	Кол. шт.	Общ. длина м	Общ. вес
L75×5	1770÷1190	5	12,35	72.0
Ф12АII	300	15	4,5	3.98

ПРИМЕЧАНИЯ:

1. Все деревянные конструкции должны быть подвергнуты глубокой пропитке антипиренами.
2. Лицевая поверхность барьера фанеруется дубовым шпоном.
3. Отметка в скобках указана для стенки подпольного канала.
4. Спецификацию на сборный железобетон и металл см. л. АС-37,38.
5. Размеры в квадратных скобках „[ ]" даны для варианта стен из эффект. кирпича.

1975	Сельский клуб на 300 мест	План подвала. Лестница на эстраду. Барьеры зала.	Типовой проект 264-12-118/76	Альбом I	Лист АС-6

Заборский, Коржевский, Жевнеров

Рук. ЭМ-2, Гл. инж. ЭМ-2, Гл. инж. пр-та

г. Минск

370 1

Разрез 1-1 М 1:100

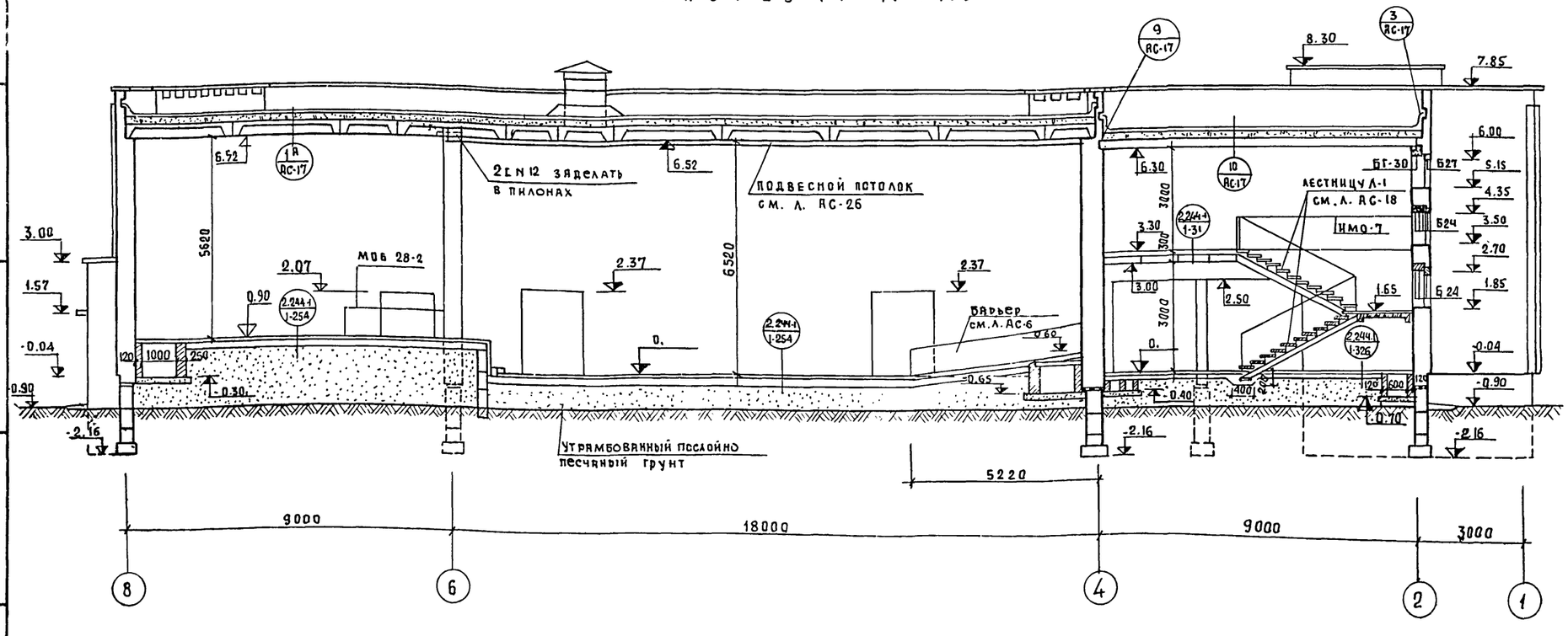

Разрез 2-2

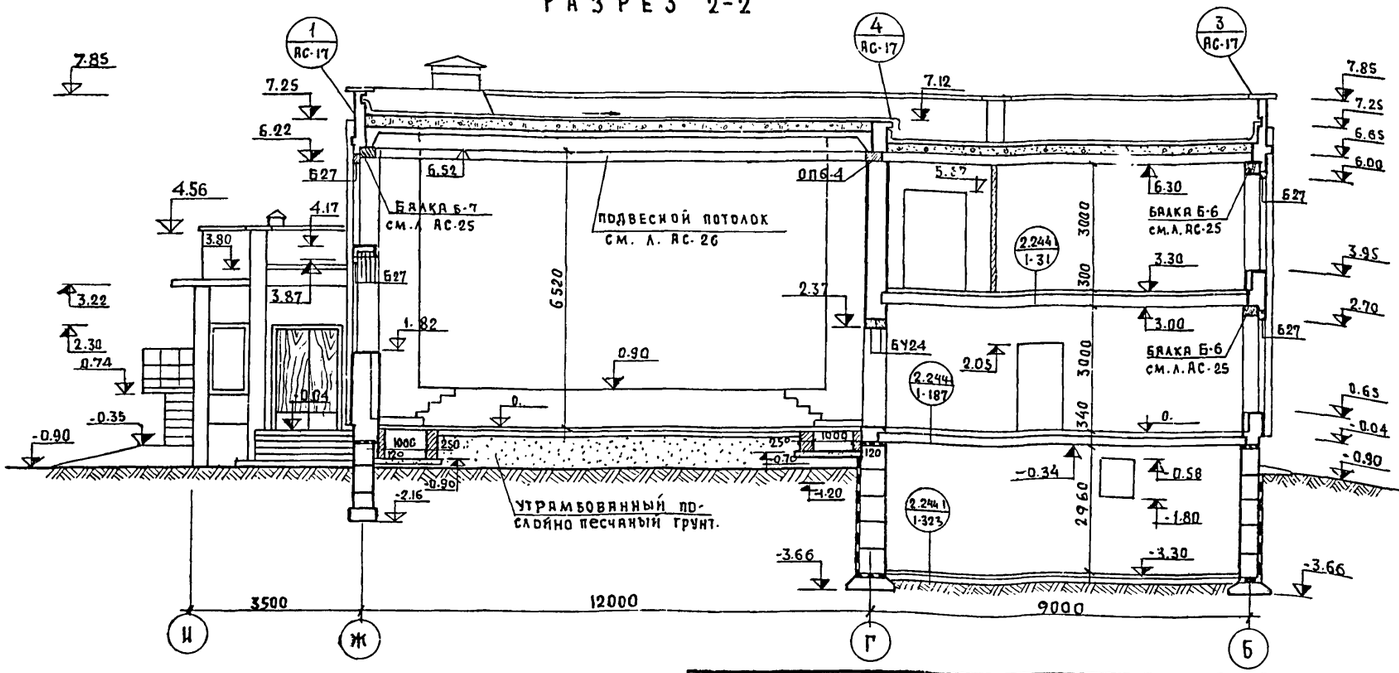

Разрез 3-3

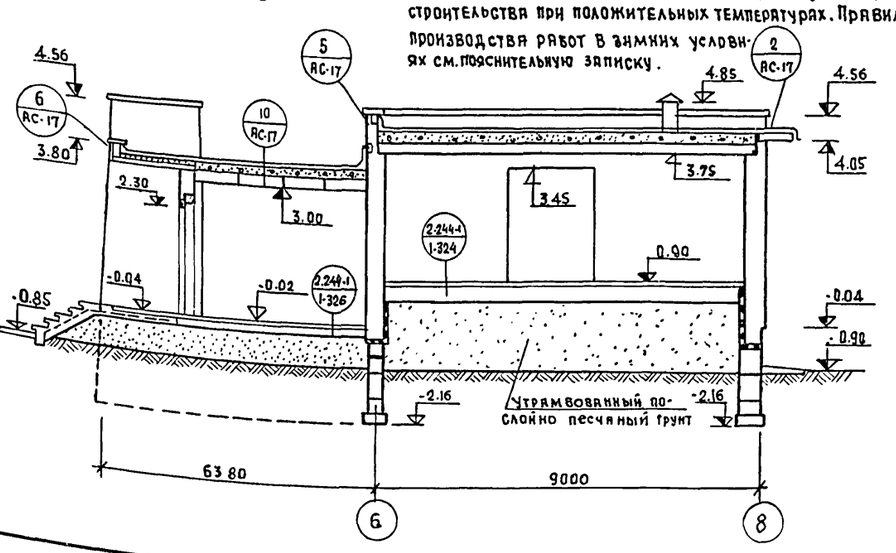

Примечания

1. Наружные стены запроектированы из обыкновенного красного кирпича пластического прессования марки „75" на растворе марки „25" и вариант стен из эффективного кирпича по ГОСТ 6316-74. Простенки 770×510 по оси „Б" 770×640 по оси „Ж" выкладывать из кирпича марки „100" на растворе марки „50" с армированием сетками ф 5В-I с ячейками 100×100 мм через 3 ряда кладки. Прочность кирпича и раствора для указанных простенков необходимо систематически контролировать.
2. Перегородки толщиной 120 мм из пустотелого кирпича (ГОСТ 6316-74), толщиной 65 мм из обыкновенного кирпича с армированием сеткой из холоднотянутой проволоки ф 4В-I с ячейками 50×50 мм через 3 ряда кладки, толщиной 80 мм из гипсовых плит (серия ИН 03-04, альбом 81-64). Перегородки в кабинах санузлов высотой 2200 мм. Проемы в кирпичных стенах шир. до 1 м перекрыть перемычкой Б13, шир 1.32 м - перемычкой Б15
3. Вентиляционные каналы в стенах закладывать согласно листу АС-28 (из полнотелого красного кирпича)
4. Отметки полов в санузлах на 20 мм ниже отметок полов остальных помещений.
5. При толщине стен 51 см под окнами устраиваются ниши глубиной 130 мм (в стенах из эффективного кирпича ниши не устраивать.)
6. Наружную отделку см. пояснительную записку, внутреннюю - см. лист АС-29.
7. Спецификацию индустриальных изделий см. л. АС 37,38
8. Детали полов см лист АС-16.
9. В местах установки решеток МР у входов предусмотреть углубления h=35 мм
10. Для крепления витража гл. входа в процессе кладки стен заложить закладные детали ЗД-2 по листу АС-27
11. Для крепления оконных и дверных блоков в кирпичных стенах заложить антисептированные деревянные пробки 120×250×65. В простенках, указанных в п. 1, пробки не закладывать.
12. Двери, обозначенные знаком * самозакрывающиеся
13. Марки кирпича и раствора указаны для условий строительства при положительных температурах. Правила производства работ в зимних условиях см. пояснительную записку.

1975г	Сельский клуб на 300 мест	Разрезы 1-1, 2-2 и 3-3	Типовой проект 264-12-118/76	Альбом I	Лист АС-7

Проектировал Заборский, Коржевский, Жевнерович

Руководитель ЭМ, гл. инженер ЭМ-2, гл. инженер проекта

Белпитиндорсетрой г. Минск

3764

ПЛАН ФУНДАМЕНТОВ

М 1:100

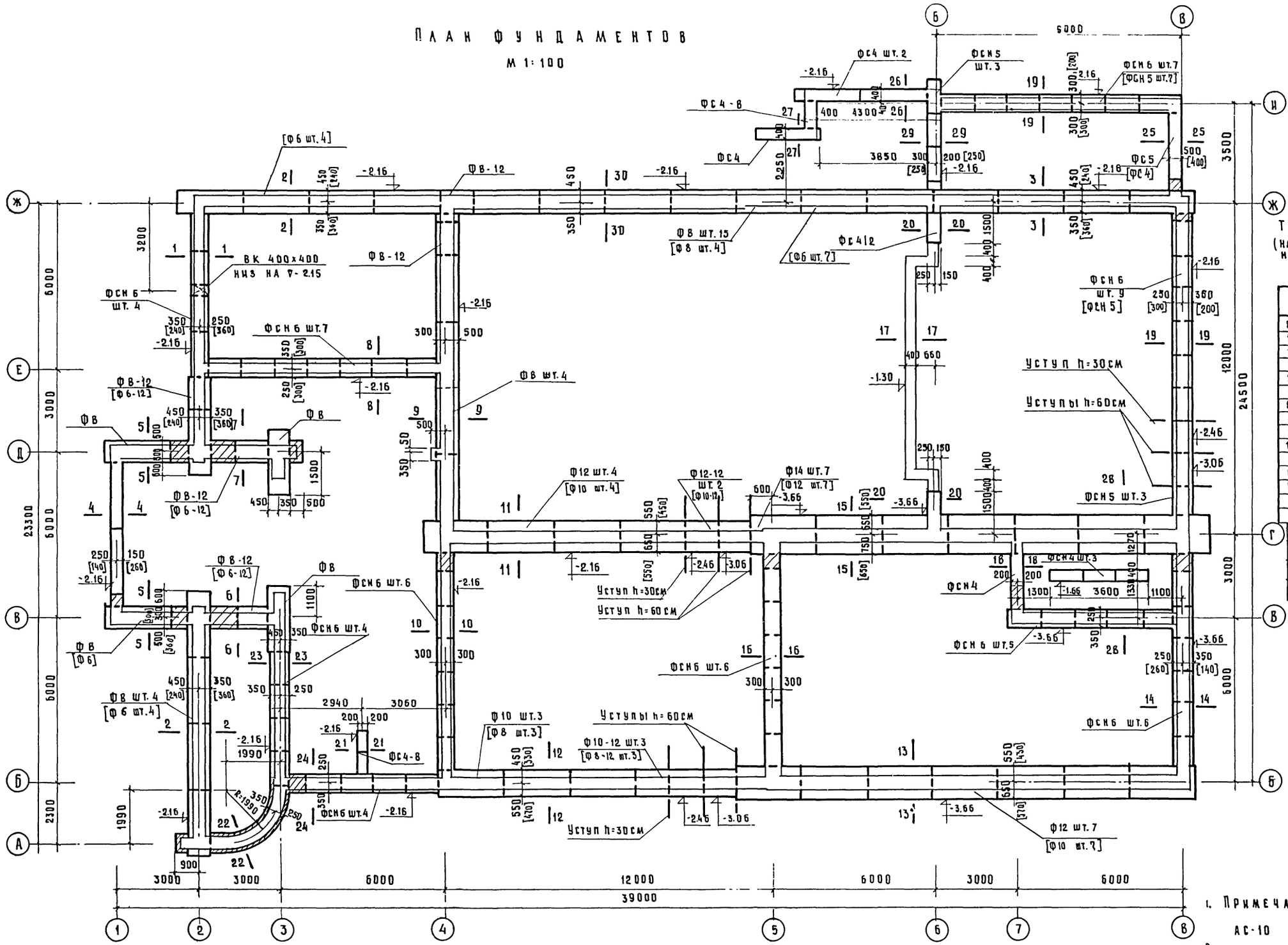

ТАБЛИЦА НАГРУЗОК

(НАГРУЗКИ ДАНЫ ДЛЯ СЕЧЕНИЙ С ПОДВАЛОМ НА ▽-3.30 БЕЗ ПОДВАЛА НА ▽-0.30)

Сечения	N т/п.м	N т/п.м при δ=380
2-2 (ось Ж, 3-3	10,8	8,08
10-10, 14-14		
1-1 (ось 2), 8-8	9,9	2,75
2-2 (ось 2)	11,4	8,68
12-12, 28-28 (ось 8)	12,1	9,4
4-4, 16-16, 18-18	Конструк-тивно	-
20-20, 21-21, 26-26		
5-5, 9-9	13,3	10,58
11-11	17,6	15,9
19-19 (ось 8)	7,2	4,4
25-25, 29-29	8,8	7,8
ось 3-В	22,0 т	-
ось 3-Д	19,4 т	-
13-13	19,9	17,7
15-15	25,4	23,7
9-9	13,3	11,68
10-10	10,8	9,5
8-8	9,9	9,9
14-14	7,2	5,5

1. Примечание см. лист АС-10
2. Размеры в квадратных скобках „[ ]" даны для варианта стен из эффективного кирпича.

Условное обозначение:

Местная заделка.

1975	Сельский клуб на 300 мест	План фундаментов	Типовой проект 264-12-118/76	Альбом I	Лист АС-8

г. Минск

Гл. инж. пр-та Жевнеров

Гл. инж. эм-2 Кобжевский

376/1

Развертка по оси „Б" м 1:100

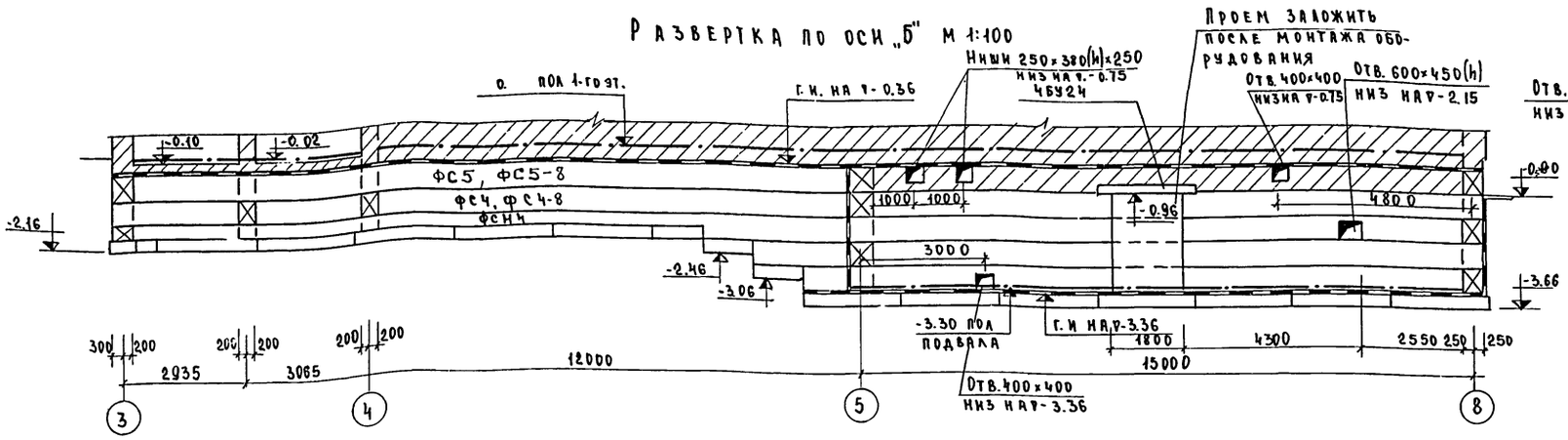

Развертка по оси „5"

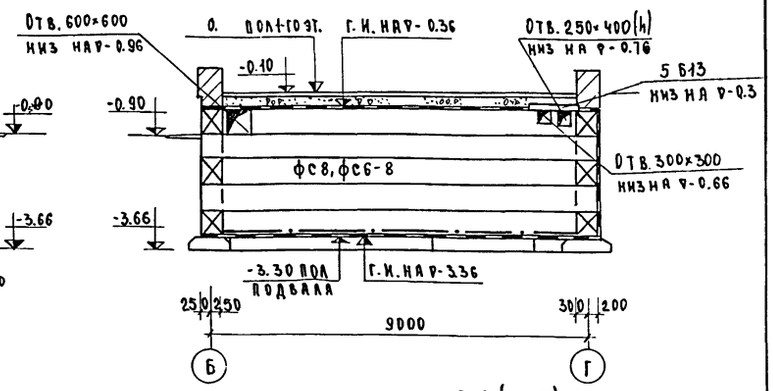

Развертка по осям „В" и „Д"

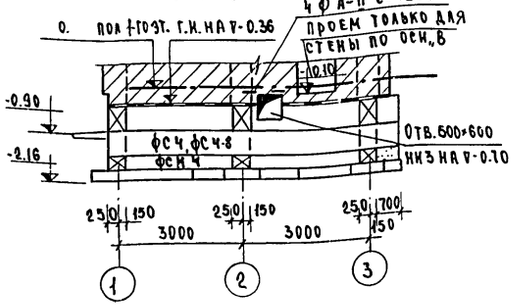

Развертка по оси „Г"

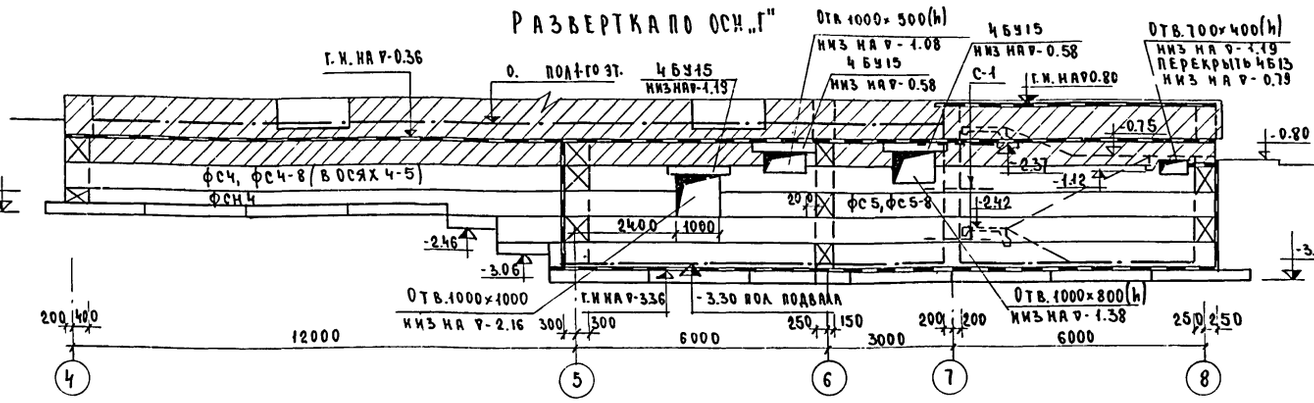

С-1 (шт.3)

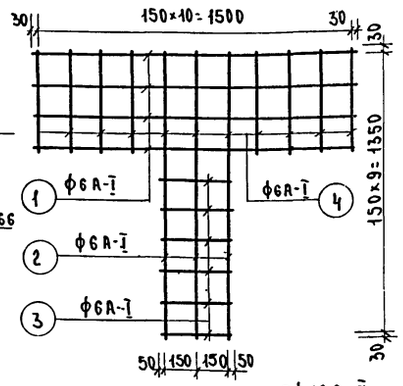

Развертка по оси „Е"

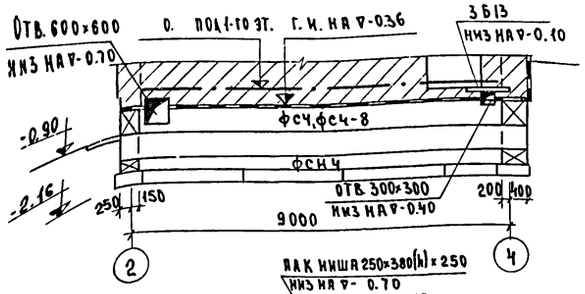

Развертка по оси „Ж"

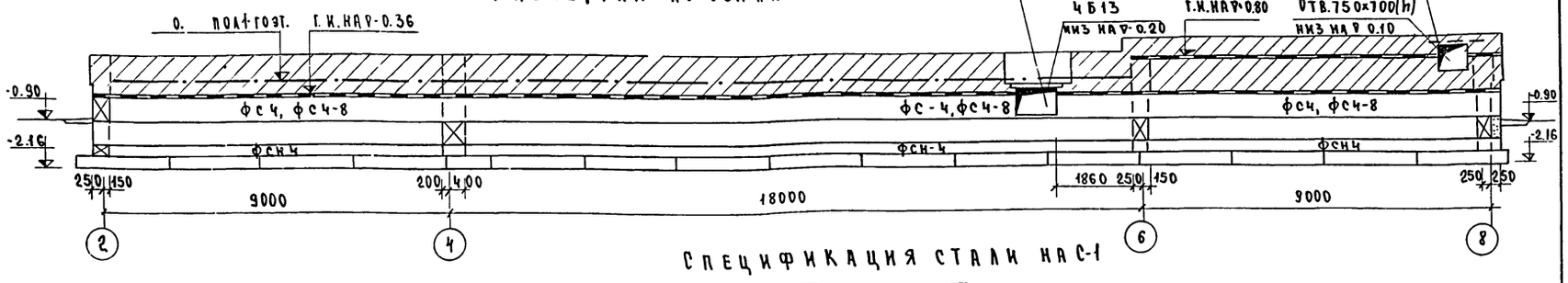

Развертка по оси „8"

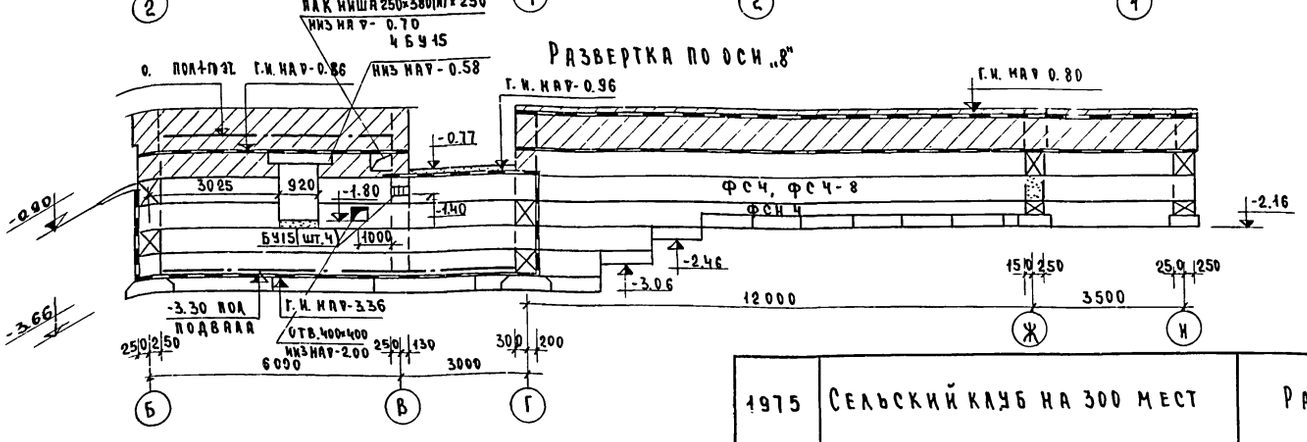

Спецификация стали на С-1

Марка	№ поз.	ф, кл	Кол. шт.	Длина мм	Вес марки
С-1 (шт.3)	1	ф6А-I	4	1560	3.80
	2		3	1410	
	3		6	400	
	4		8	510	

1975	Сельский клуб на 300 мест	Развертки фундаментных стен	Типовой проект 264-12-118/76	Альбом I	Лист АС-9

Развертка по оси „4" М 1:100

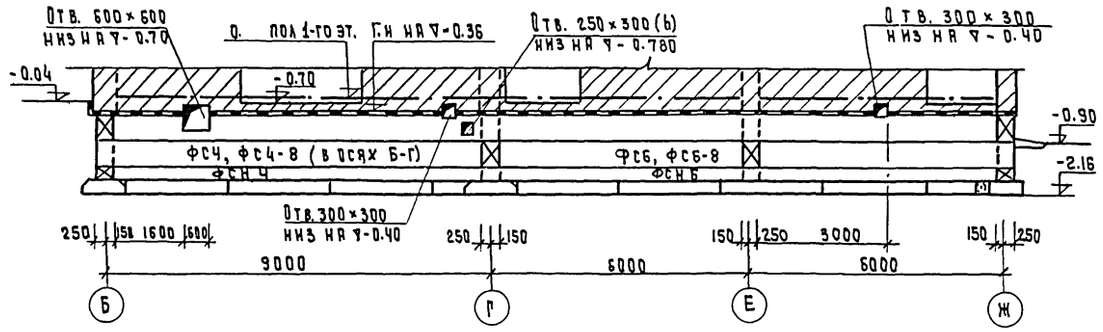

Развертка по оси „2"

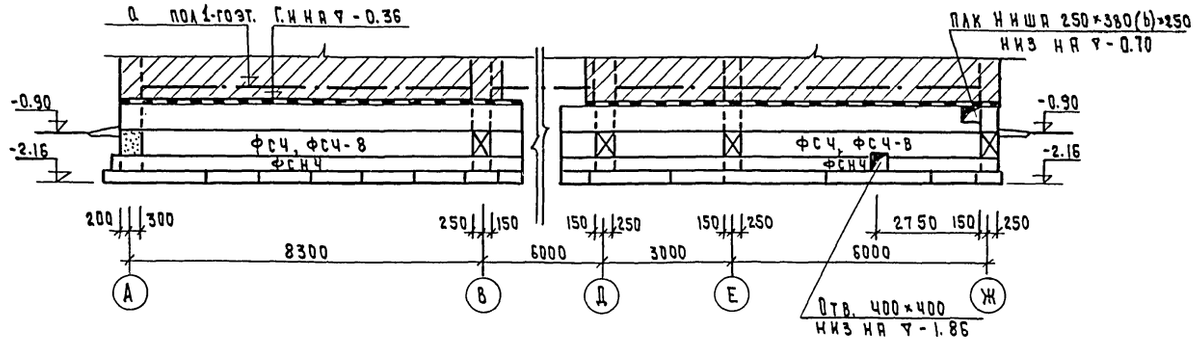

Развертка по оси „1"

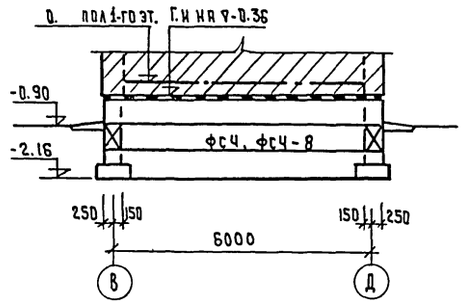

Развертка по оси „А-3"

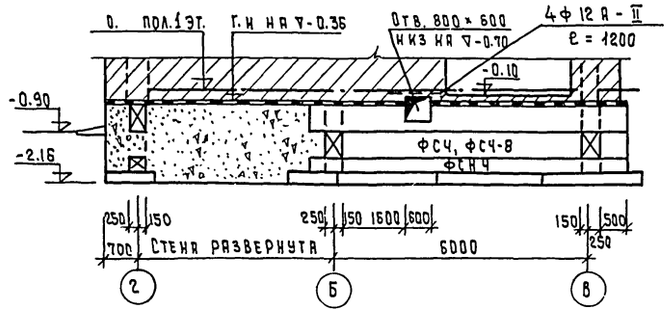

Развертка по оси „Н"

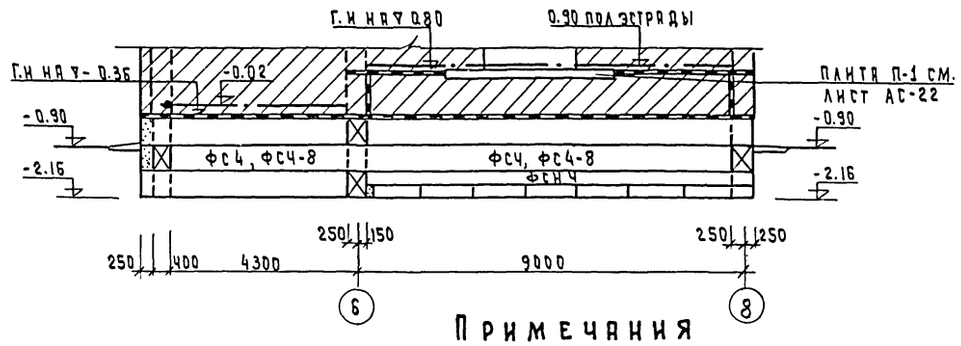

24-24

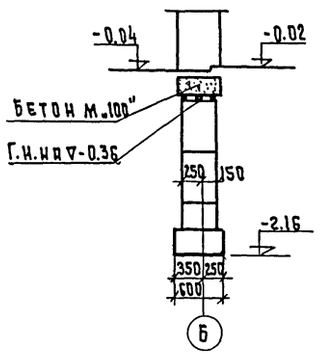

25-25

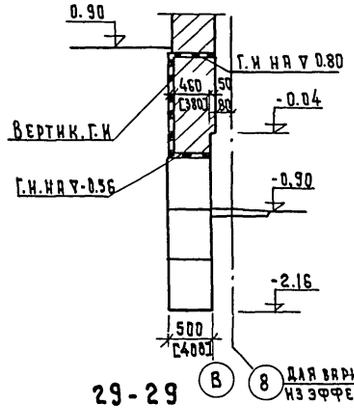

26-26 (27-27)

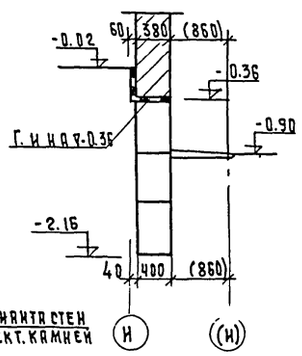

Для варианта стен из эффект. камней

28-28

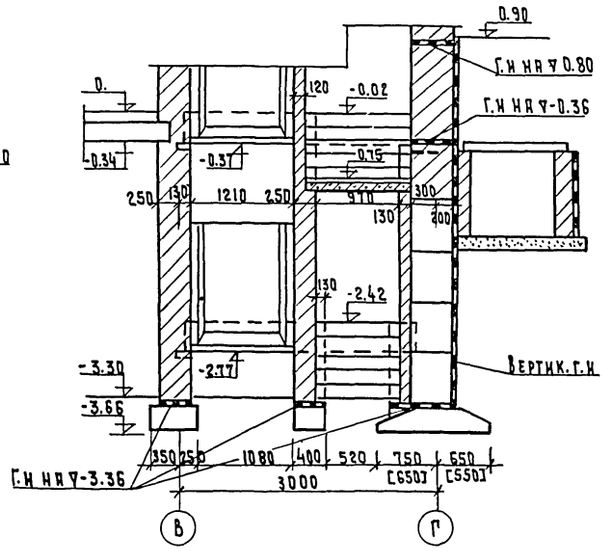

29-29

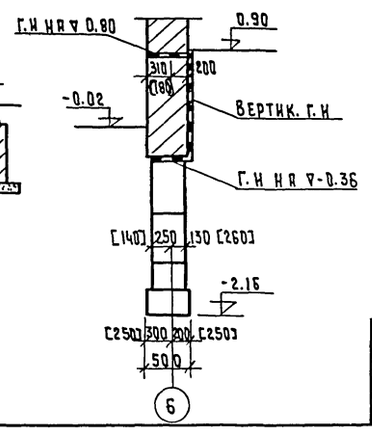

30-30

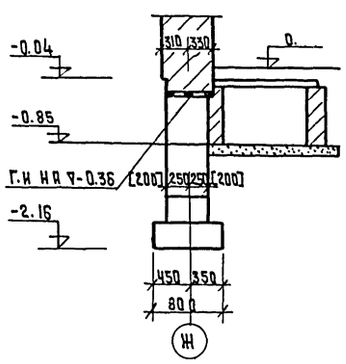

Примечания

1. Фундаменты разработаны для основания с залегающими по всей площади здания непросадочными, непучинистыми грунтами с ненарушенной водостойкой структурой, с условным нормативным давлением под подошвой фундаментов $R^н = 2.0$ кг/см².
2. При привязке проекта фундаменты подлежат переработке с учетом местных условий и расчетных характеристик грунта.
3. Фундаментные и стеновые блоки приняты по сериям 1.112-1 и 1.116-1 вып.1.
4. Кладку стеновых блоков производить на растворе марки „50", местные заделки из бетона марки „100".
5. Обратную засыпку пазух стен подвала выполнять после возведения стен 1-го этажа и устройства перекрытия 1-го этажа местным грунтом с послойным трамбованием в соответствии с требованиями СНиП III-8.14-72.
6. Горизонтальная гидроизоляция на ∇ 0.80; -0.36; -0.96 принята из 2х слоев гидроизола или изола на горячей битумной мастике; на ∇-2.76 и -3.36- из цементно-песчаного раствора состава 1:2 на портландцементе. Вертикальная гидроизоляция-обмазка наружных поверхностей стен, соприкасающихся с грунтом горячей битумной мастикой за 2 раза.
7. Фундаменты под крыльца условно не показаны.
8. Сечения и развертки фундаментов см. листы АС-9÷11.
9. Вокруг здания устраивается асфальтовая отмостка шир. 750 мм.
10. За отметку ±0.00 принят уровень чистого пола 1-го этажа.
11. Отметки в м, размеры- в мм.
12. Сетку С-1 см. лист АС-9 альбом I.
13. Производство работ по устройству фундаментов и гидроизоляции выполнять в соответствии с СНиП III-6.1-71, СНиП III-8.1-70, СНиП III-20-74.
14. Кладку кирпичного цоколя вести из полнотелого кирпича марки 75 на растворе марки 25 МРЗ-35.
15. Размеры в квадратных скобках „[ ]" даны для варианта стен из эффективного кирпича.

1975	Сельский клуб на 300 мест	Развертки фундаментных стен Сечения фундаментов	Типовой проект 264-12-118/76	Альбом I	Лист АС-10

Корженевский
Жевнеров
Гл. инж. эт-2
Гл. инж. пр-та
г. Минск

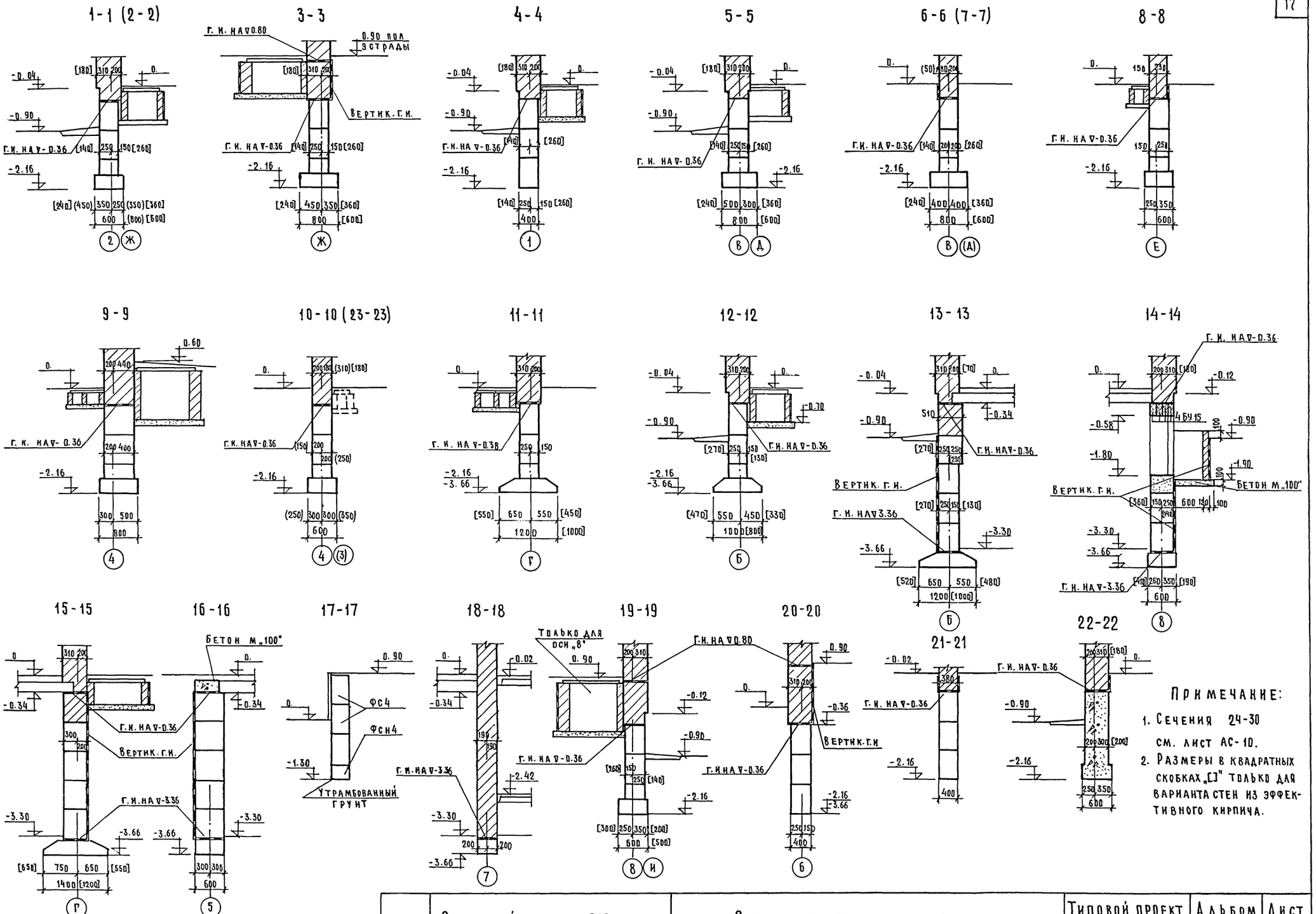

ПРИМЕЧАНИЕ:

1. Сечения 24-30 см. лист АС-10.
2. Размеры в квадратных скобках „[]" только для варианта стен из эффективного кирпича.

1975	Сельский клуб на 300 мест.	Сечения фундаментов.	Типовой проект 264-12-118/76	Альбом I	Лист АС-11

Рук. ЭМ-2 Заборский
Гл. инж. ЭМ-2 Коржевский
Гл. инж. пр-та Жевнеров

Белнингипросельстрой г. Минск

План подпольных каналов М1:100

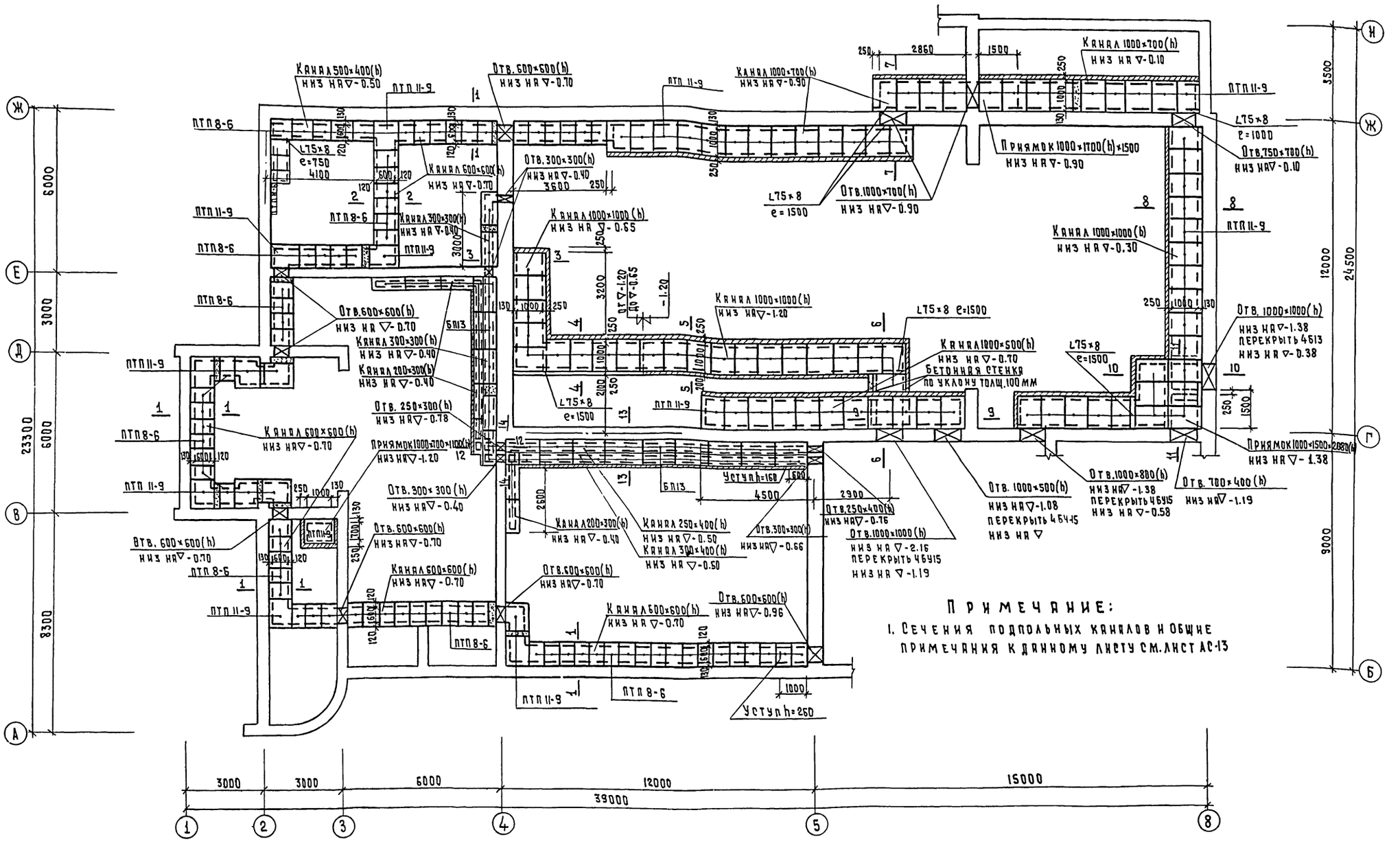

Примечание:

1. Сечения подпольных каналов и общие примечания к данному листу см. лист АС-13

1975	Сельский клуб на 300 мест	План подпольных каналов	Типовой проект 264-12-118/76	Альбом I	Лист АС-12

Корневский
Жевнеров
Гл. инж. ЭМ-2
Гл. инж. пр-та
г. Минск

376/1

По 1-1 м 1:50

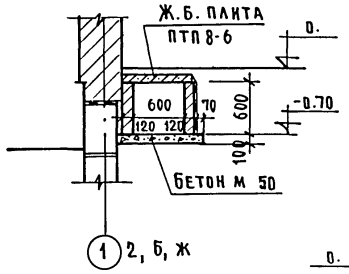

По 2-2

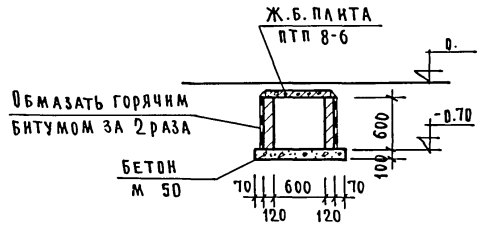

По 3-3

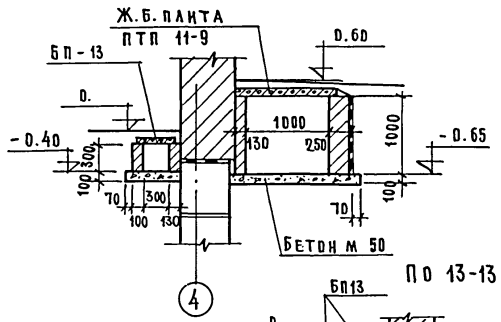

По 4-4

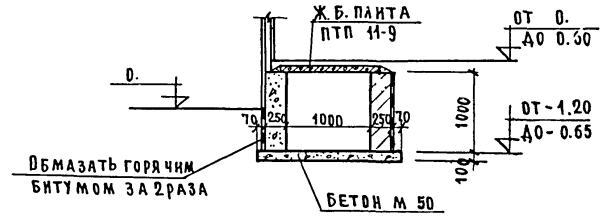

По 12-12

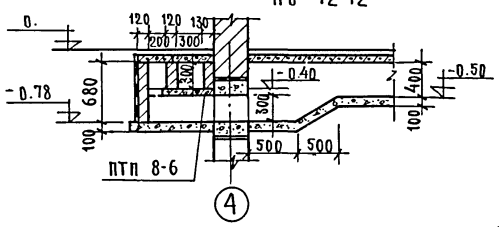

По 13-13

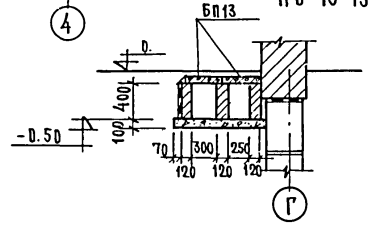

По 14-14

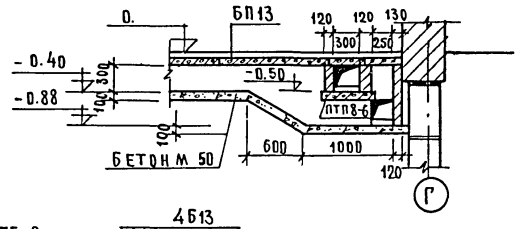

По 5-5

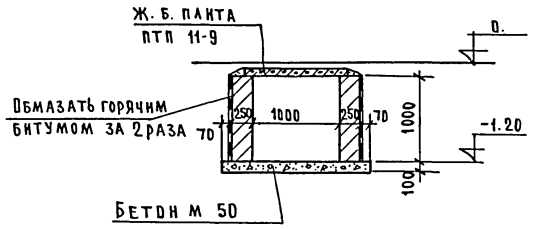

По 6-6

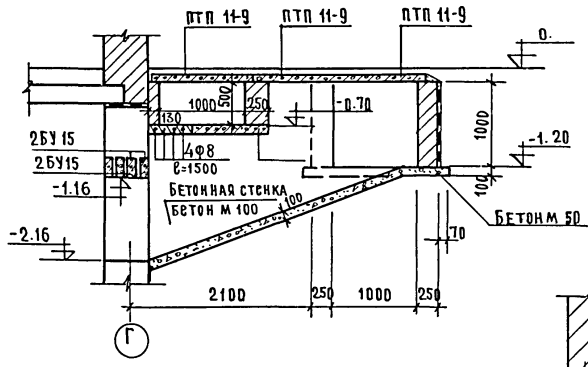

По 7-7

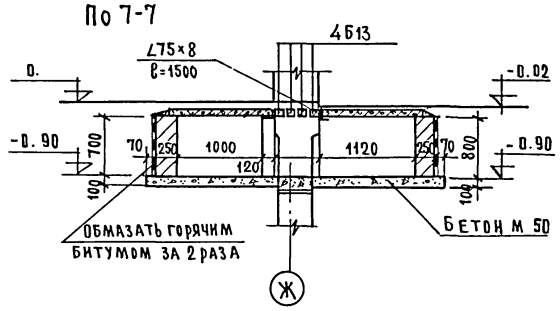

По 8-8

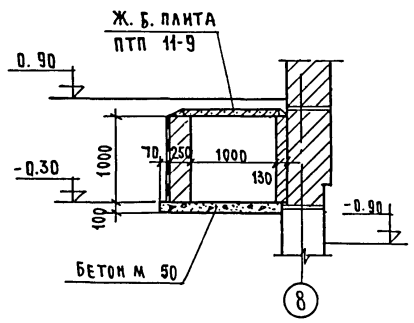

По 9-9

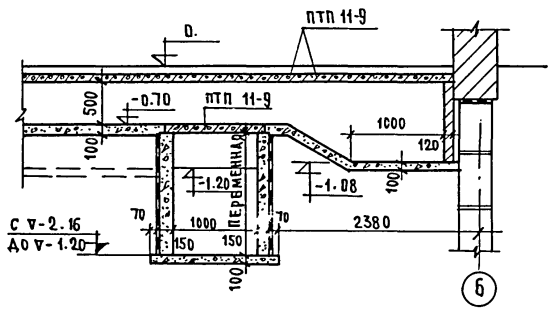

По 10-10

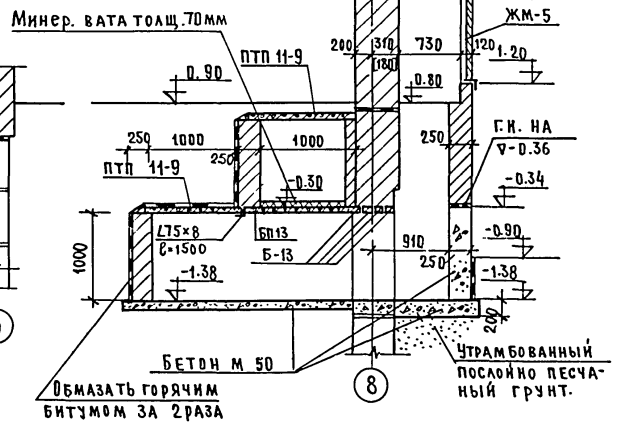

По 11-11

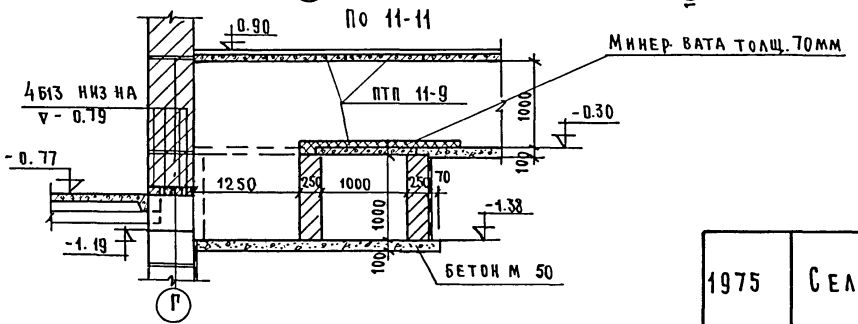

Примечания.

1. Стены подпольных каналов выполнить из обыкновенного глиняного кирпича М 75 на растворе М 25. Поверхности стен, соприкасающиеся с грунтом, обмазать горячим битумом за 2 раза.
2. Основание каналов выполнить из бетона М 50.
3. Перекрытие подпольных каналов дано для полов по бетонной подготовке.
4. Поверхность стенок вентиляционных каналов с внутренней и внешней стороны тщательно затираются цементным раствором, с внутренней – с железнением.
5. Плиты перекрытия вентиляционных каналов замоноличиваются и швы между ними заделываются цементным раствором.
6. Местные заделки выполнять из бетона М 200 /см. сеч. 6-6/.
7. Все размеры даны в мм, отметки в м.
8. Размеры вентшахты в плане (сеч. 10-10) см. лист АС-4

1975	Сельский клуб на 300 мест.	Сечения подпольных каналов.	Типовой проект 264-12-118/76	Альбом I	Лист АС-13

Заборский
Коржевский
Жевнеров
Рук. эм-2
Гл. инж. эм-2
Гл. инж. пр-та
Г. Минск

376/1

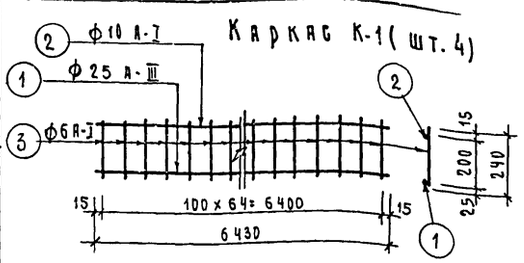

План перекрытия м 1:200

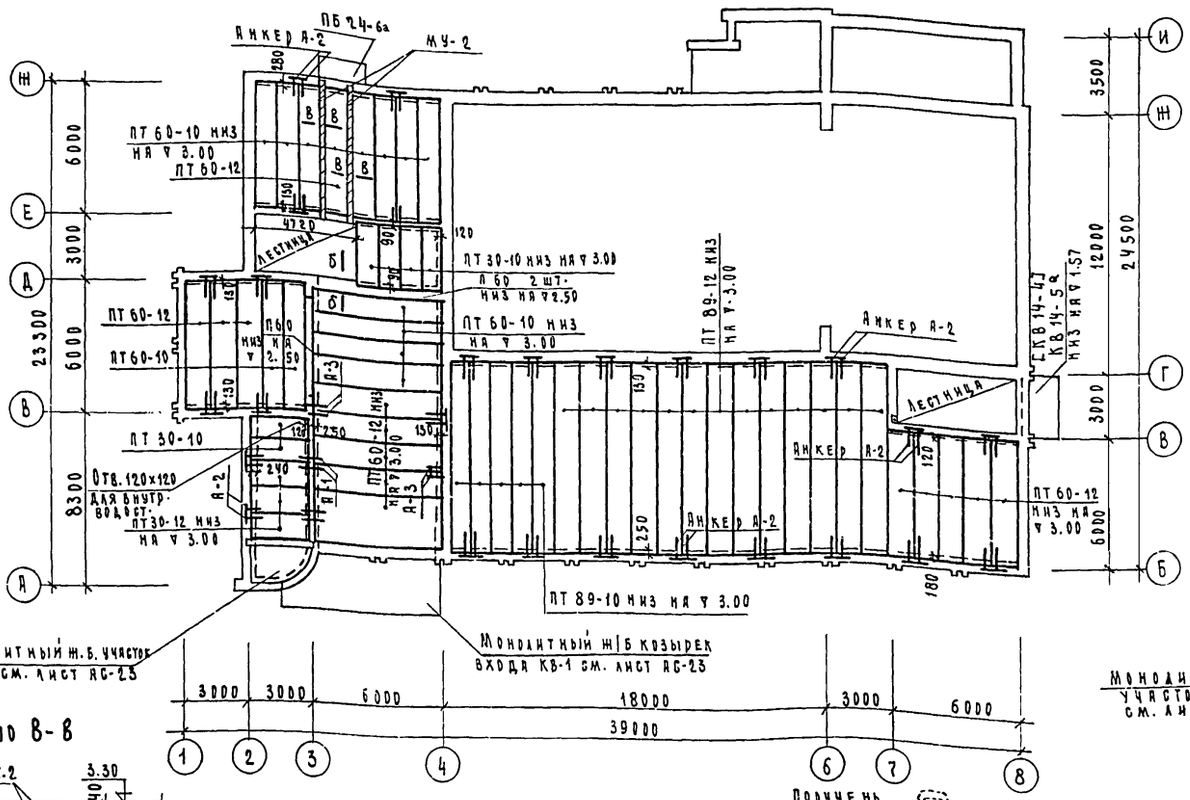

По а-а

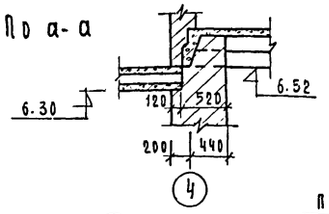

План покрытия м 1:200

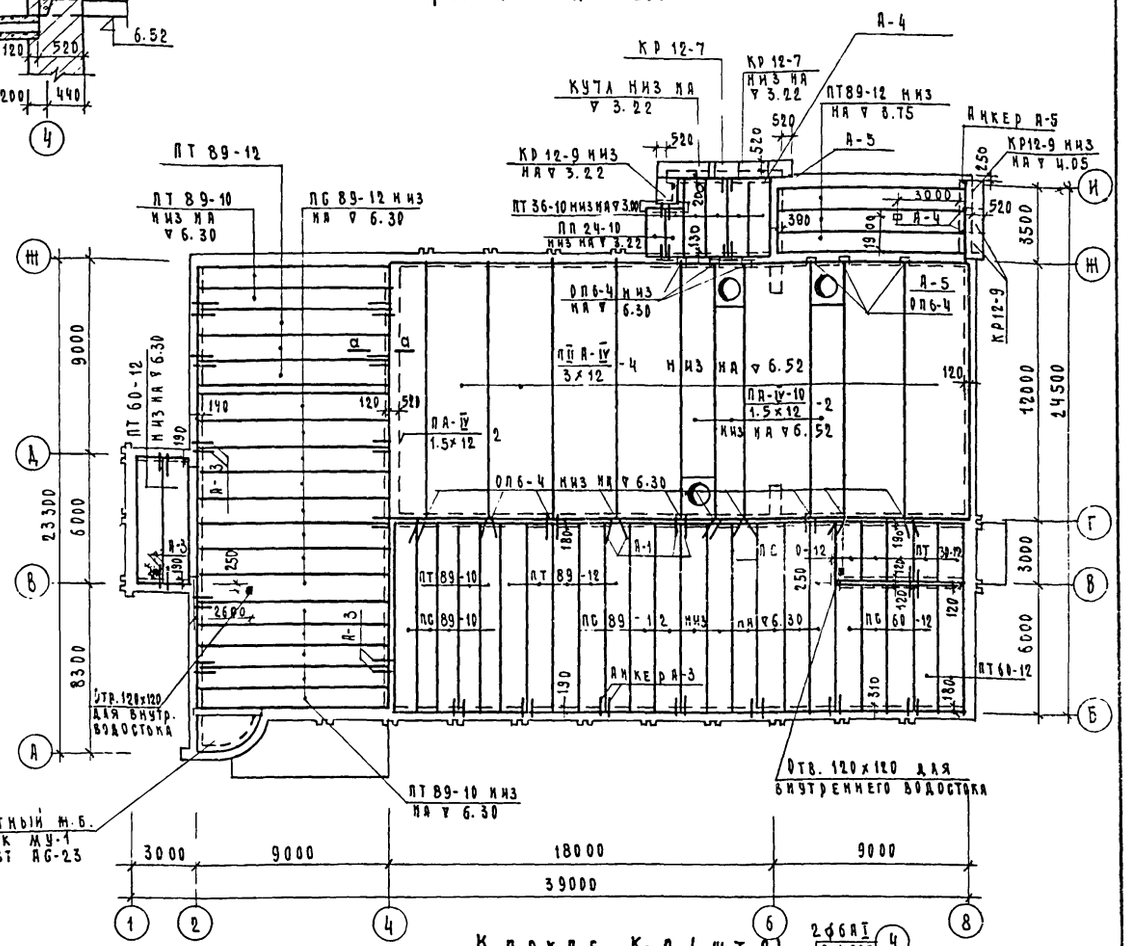

По в-в

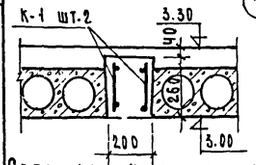

План перекрытия подвала м 1:200

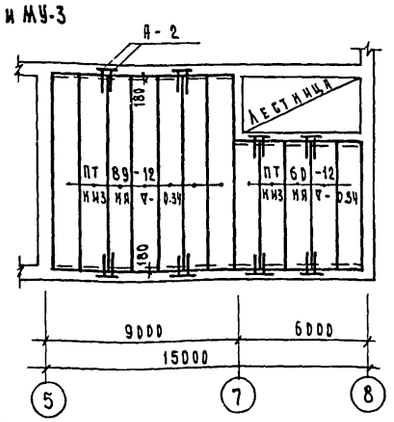

По б-б

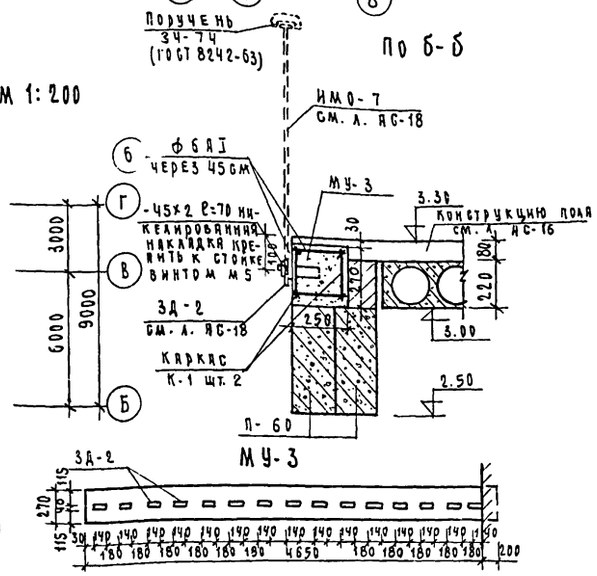
Поручень ЗЧ-74 (ГОСТ 8242-63)
ИМО-7 см. л. АС-18
6 - ф6АI через 45см
Г - 45×2 ℓ=70 ни-келированная накладка крепить к стойке винтом М5
МУ-3
3.30 Конструкцию пола см. л. АС-16
ЗД-2 см. л. АС-18
Каркас К-1 шт. 2
П-60
2.50
3.00
3000 6000 9000
В Б
ЗД-2
270 115
30 140 140 140

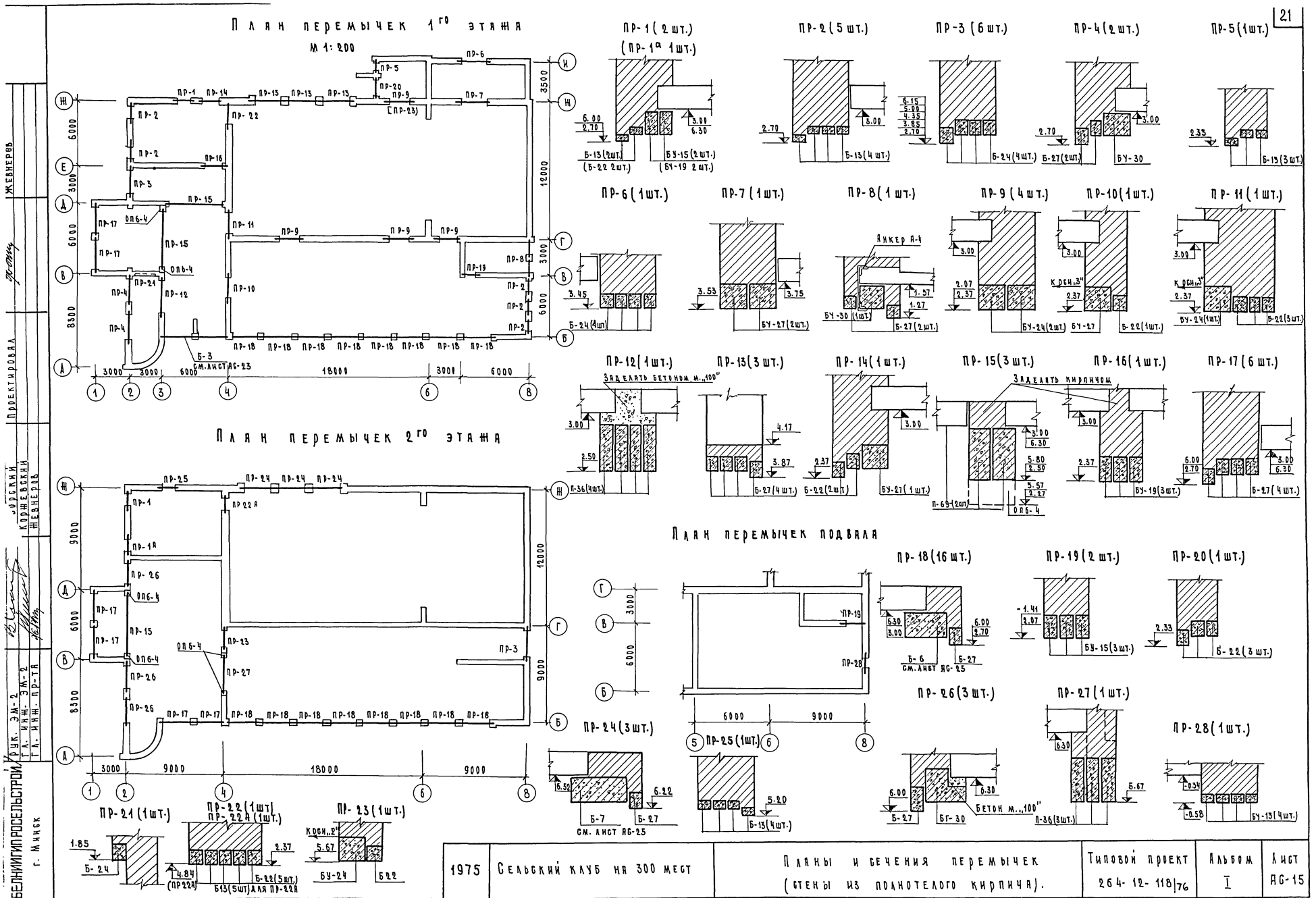

1975	Сельский клуб на 300 мест	Планы и сечения перемычек (стены из полнотелого кирпича).	Типовой проект 264-12-118/76	Альбом I	Лист АС-15

БЕЛНИИГИПРОСЕЛЬСТРОЙ г. Минск

Рук. ЭМ-2 Гл. инж. ЭМ-2 Гл. инж. пр-та

Корский Коржевский Жевнеров

Проектировал

Жевнеров

376/1

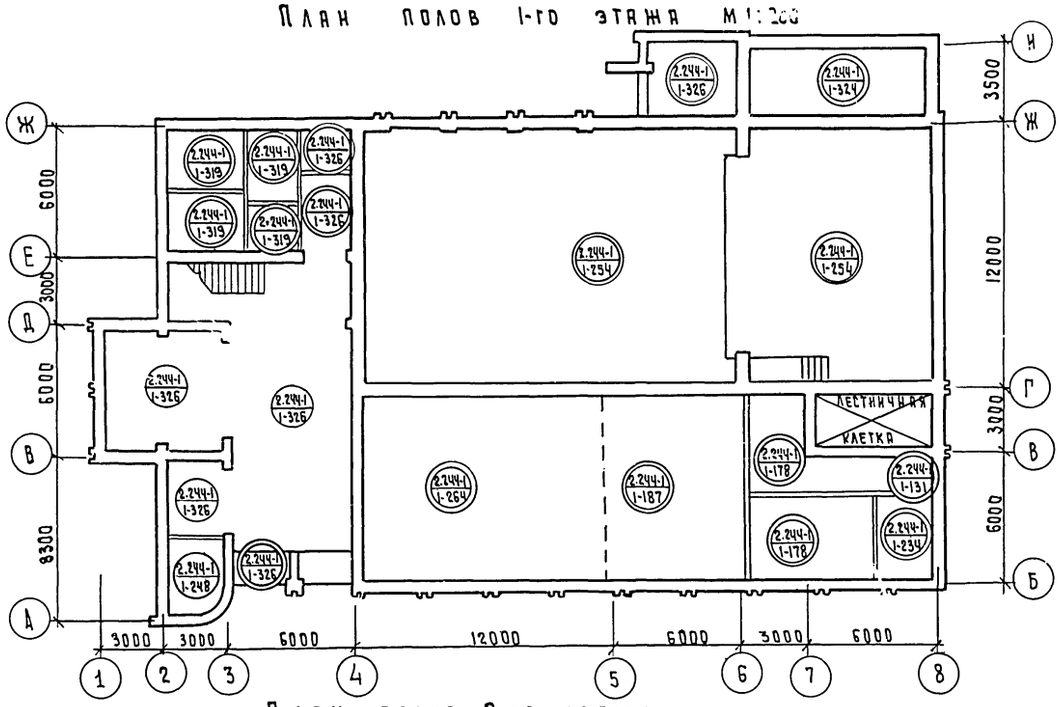

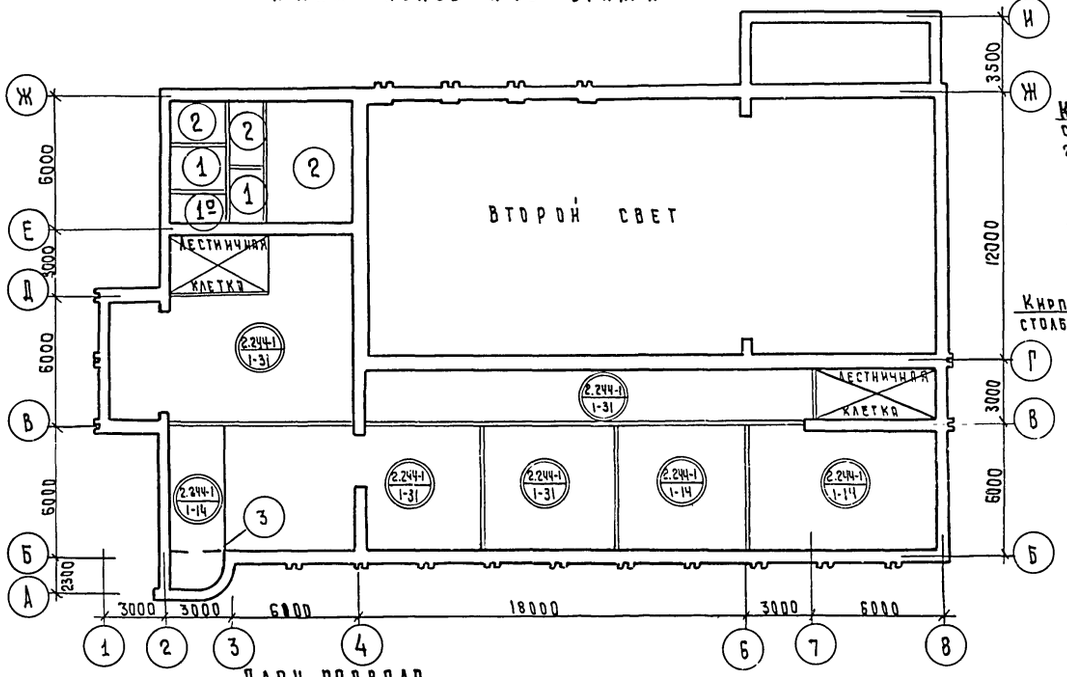

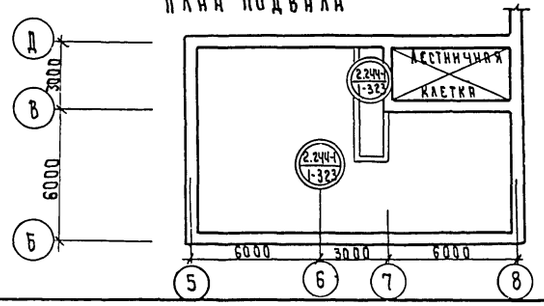

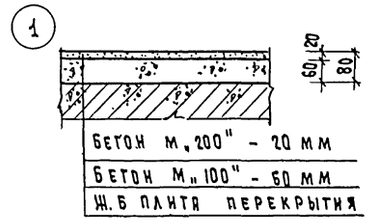

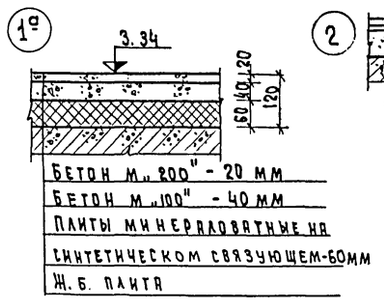

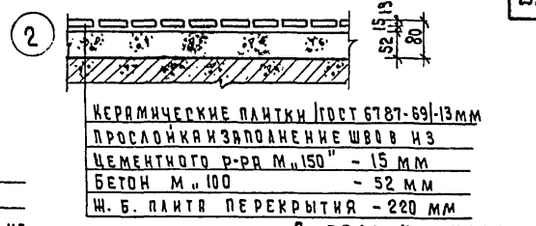

Деталь установки перегородок

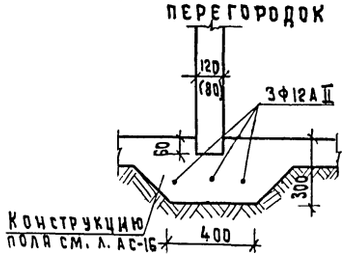

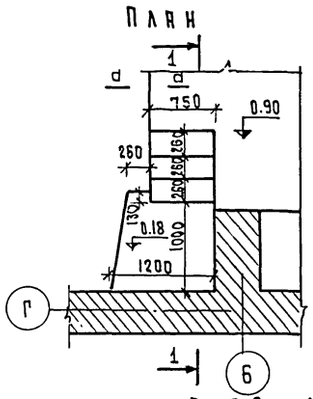

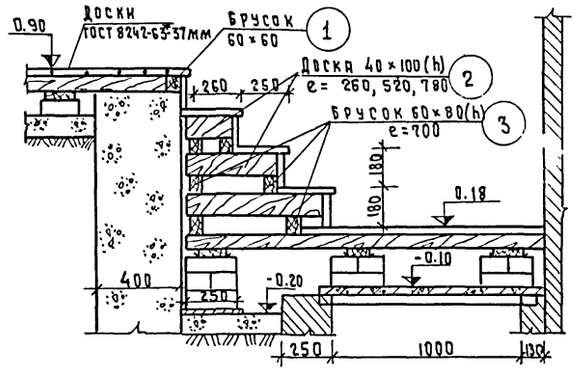

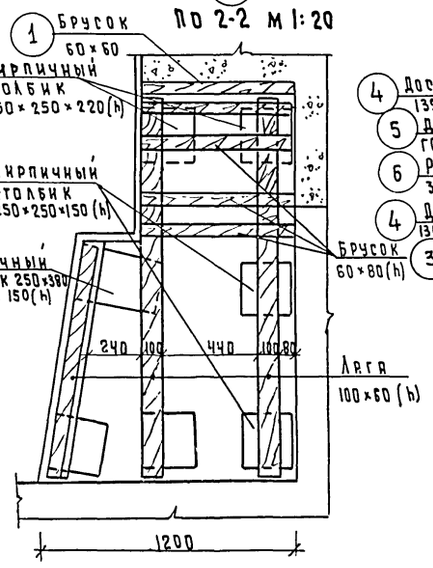

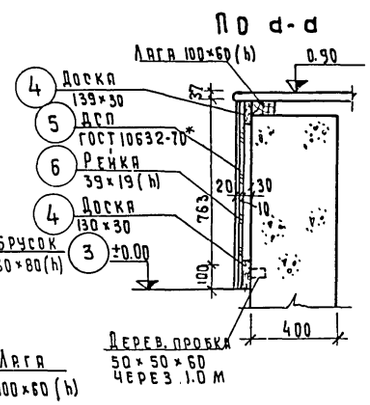

Спецификация деревянных изделий на 1 элемент

Наименован.	N поз.	Наименование элемента	Сеч. мм	Длина мм	Кол. шт.	Общая длина м	Общий объем м³
Лестницы на эстраду 2шт.	1	Брусок	60×60	800	1	0.8	0.003
	2	Доска	40×100	260÷780	6	3.12	0.012
	3	Брусок	60×80	700	6	4.20	0.020
Отделка эстрады	4	Доска	130×30	8200	2	16.40	0.064
	5	ДСП	10×870	—	—	—	7.40 м²
	6	Рейка	45×22	870	105	91.35	0.097

Примечания

1. Толщина минераловатных плит на синтетическом связующем марки ПМ, γ=100 кг/м³ ГОСТ 9573-72*, h=20(60) мм в обжатом состоянии (в скобках над подвалом).
2. В детали пола (3) предусмотреть кирпичные столбики.
3. Деревянные изделия поз. 1,2,3,4,6 подвергнуть глубокой пропитке антипиренами, ДСП - огнезащитной краской.

Условные обозначения

2.244-1 / 1-187 — Номер серии альбома
— Номер выпуска и номер детали

1975	Сельский клуб на 300 мест	Планы и детали полов	Типовой проект 264-12-118/76	Альбом I	Лист АС-16

Белниигипросельстрой г. Минск

Рук. ЭМ-2 Гл. инж. ЭМ-2 Гл. инж. пр-та

Заборский, Коржевский, Жевнеров

Исполнитель

376/1

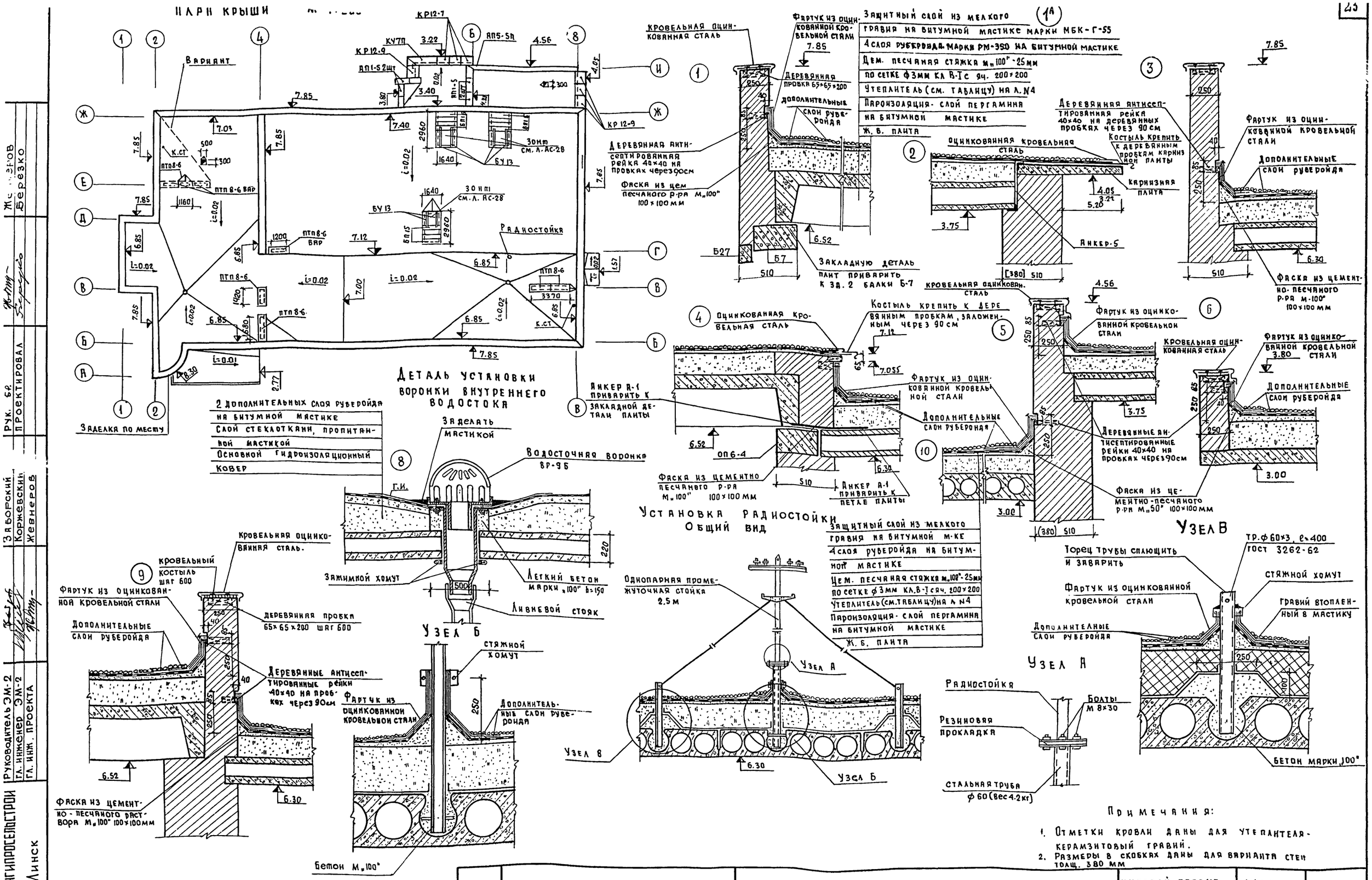

Примечания:

1. Отметки кровли даны для утеплителя - керамзитовый гравий.
2. Размеры в скобках даны для варианта стен толщ. 380 мм

1975г	Сельский клуб на 300 мест	План крыши. Узлы.	Типовой проект 264-12-118/76	Альбом I	Лист АС-17

Белниигипросельстрой г. Минск

Руководитель ЭМ-2 Гл. инженер ЭМ-2 Гл. инж. проекта

Заборский Коржевский Жевнеров

Рук. бр. Проектировал

Жевнеров Березко

376/1

По 1-1 М 1:50

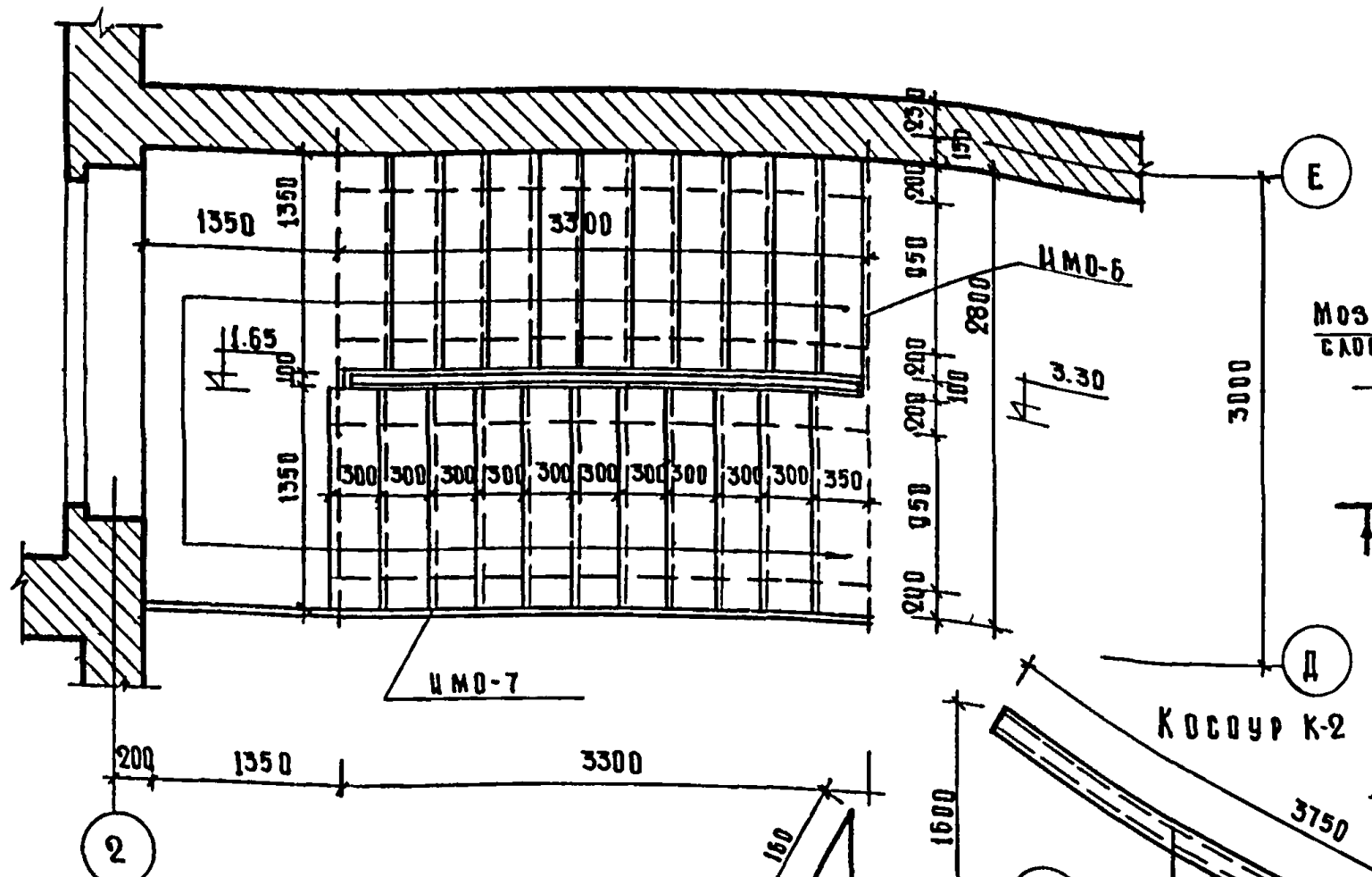

Узел 1 М1:10

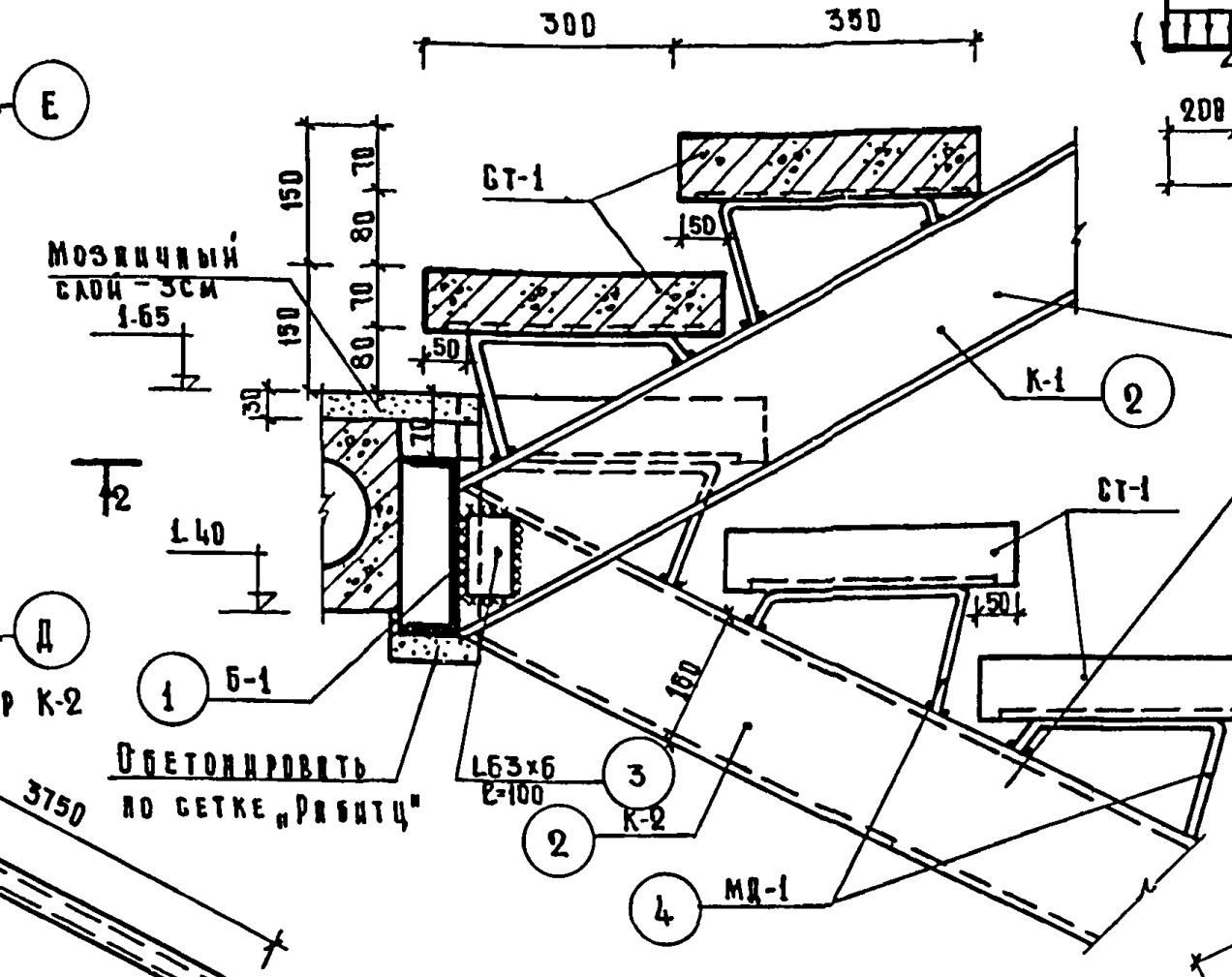

Расчетная схема ступени Ст-1

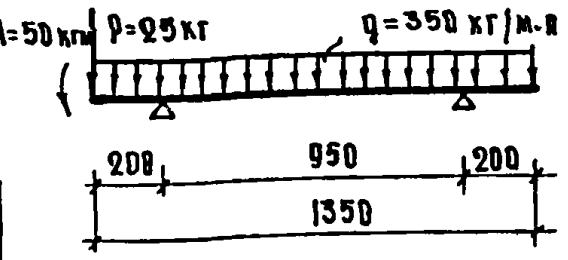

Узел 2 М1:10

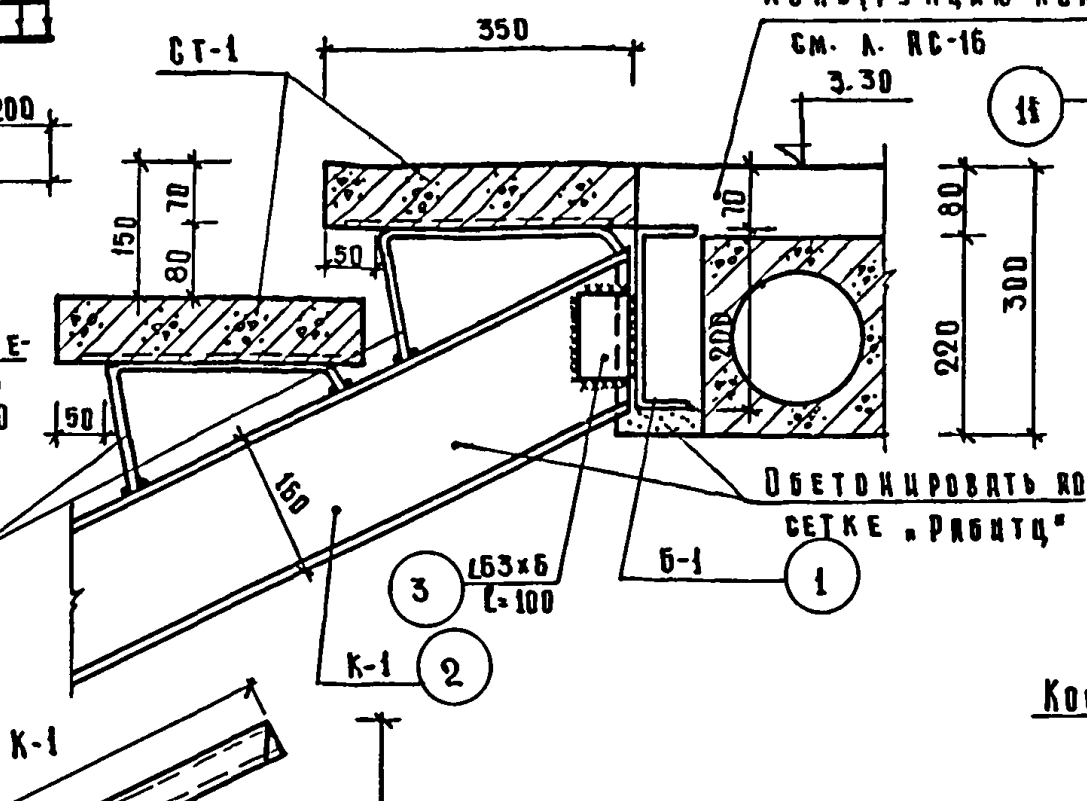

Закладная деталь ЗД-1 (шт. 44)

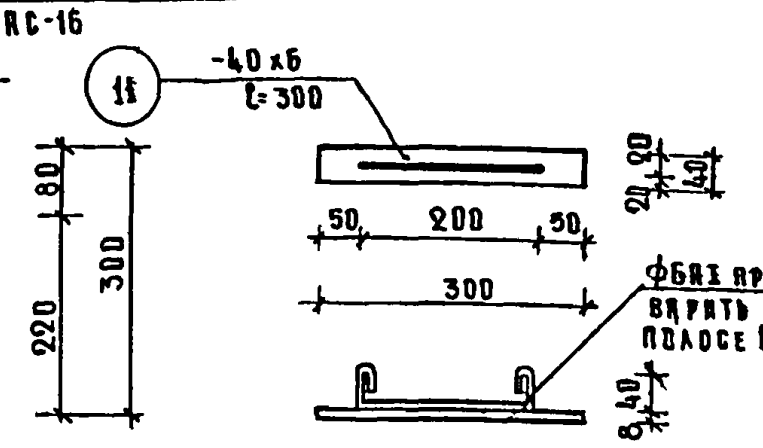

Деталь МД-1 (шт.44)

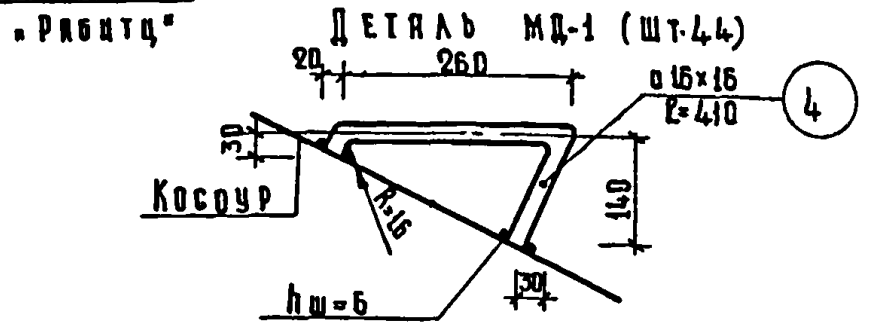

Косоур К-2

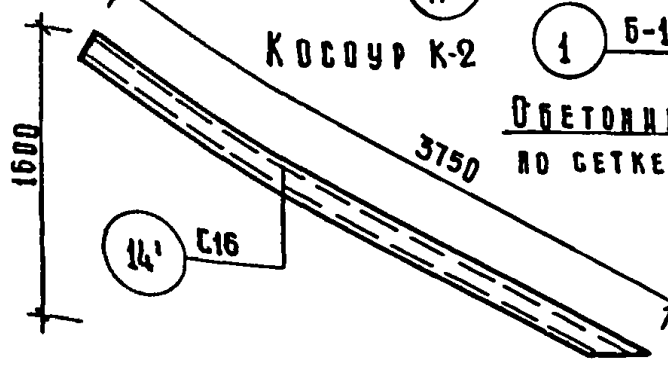

Косоур К-1

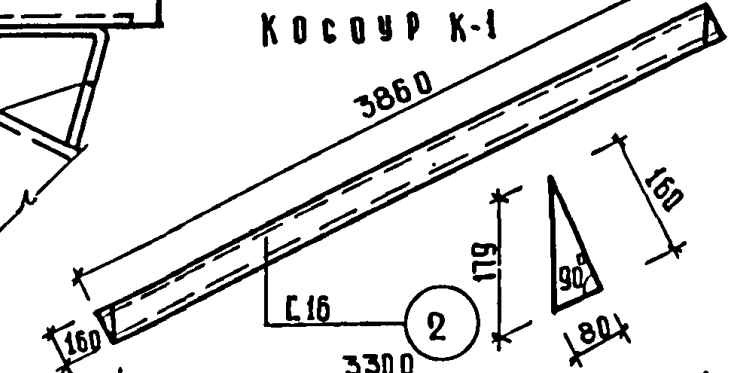

ИМО-7

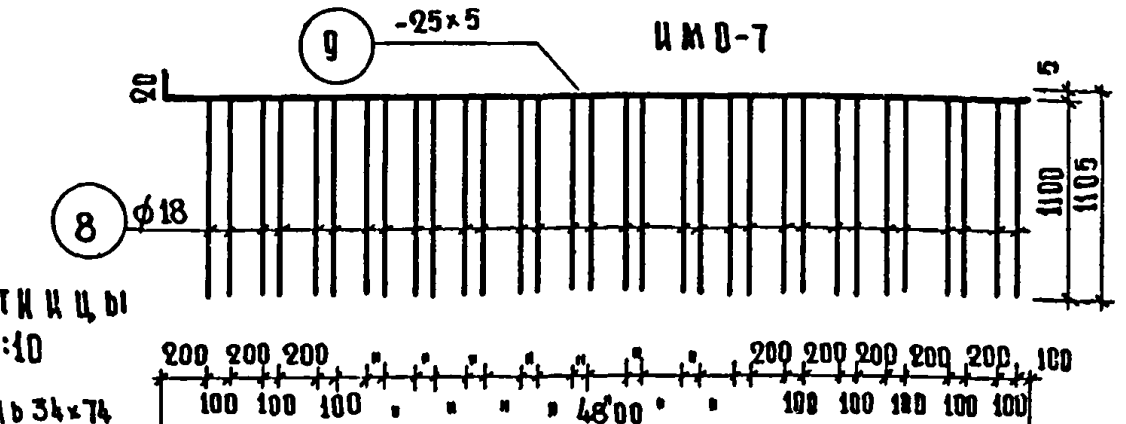

По 2-2 М 1:50

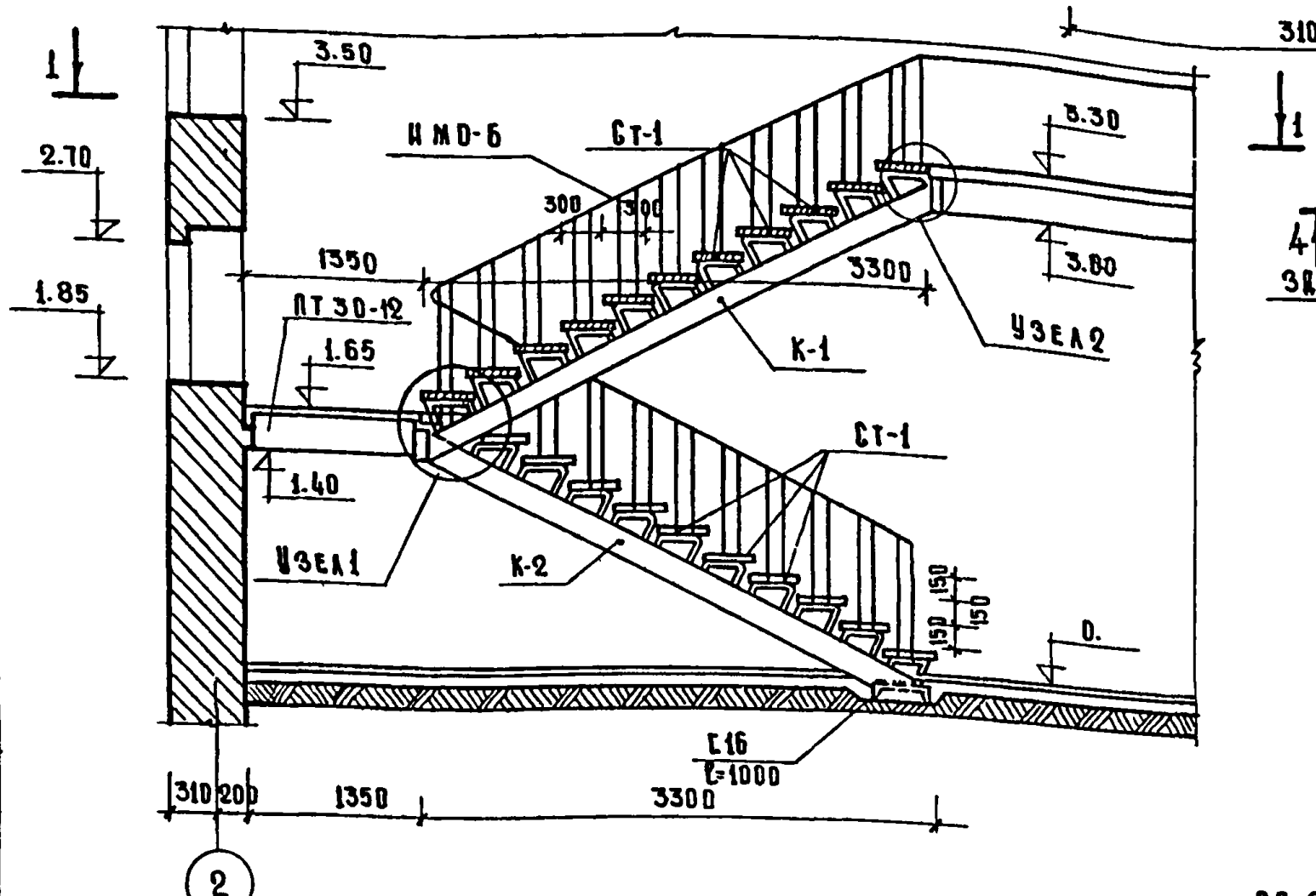

План ступени Ст-1 М1:10

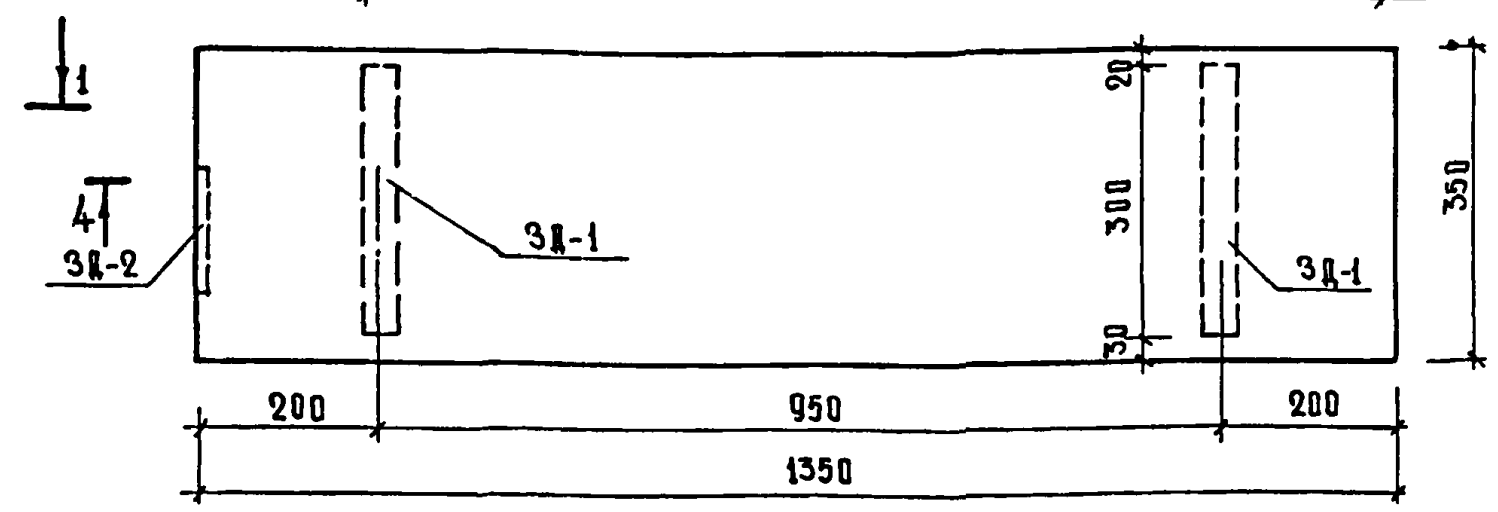

Ограждение лестницы ИМО-6; М1:10

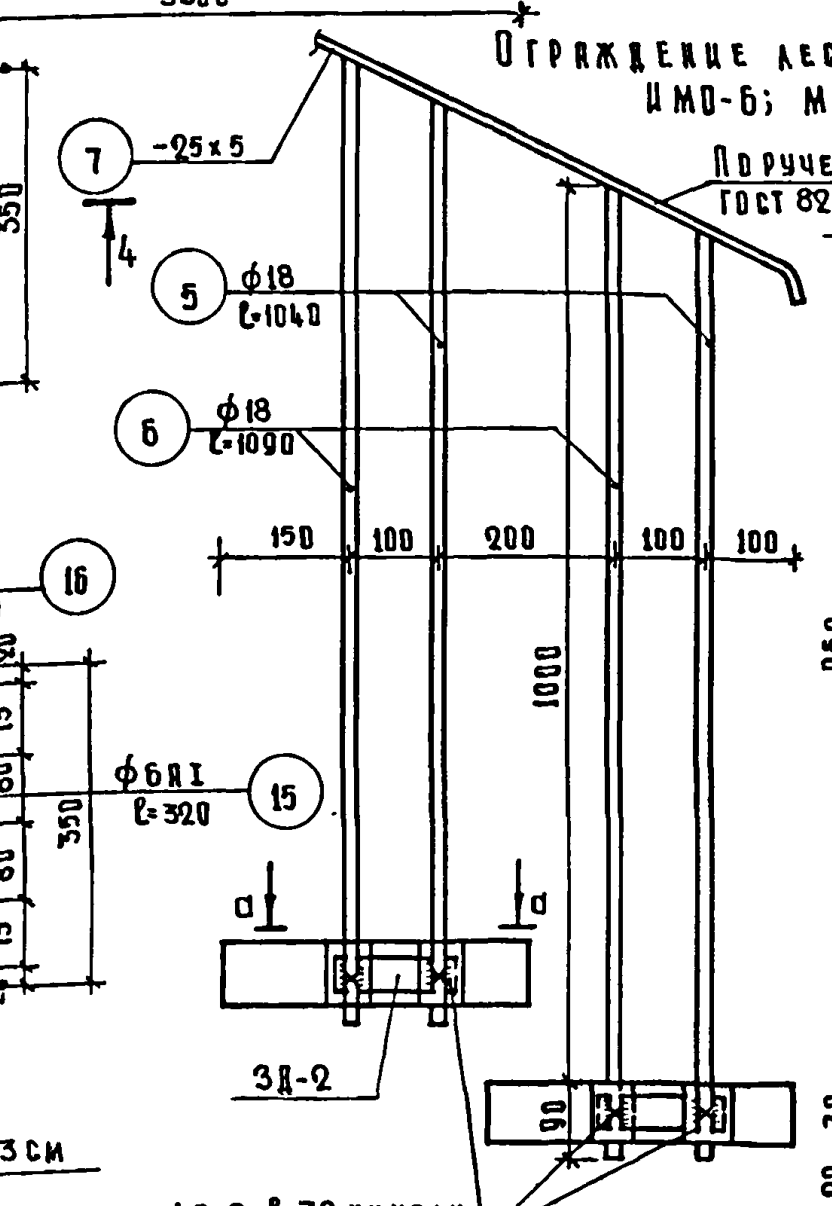

Армирование ступени М1:10

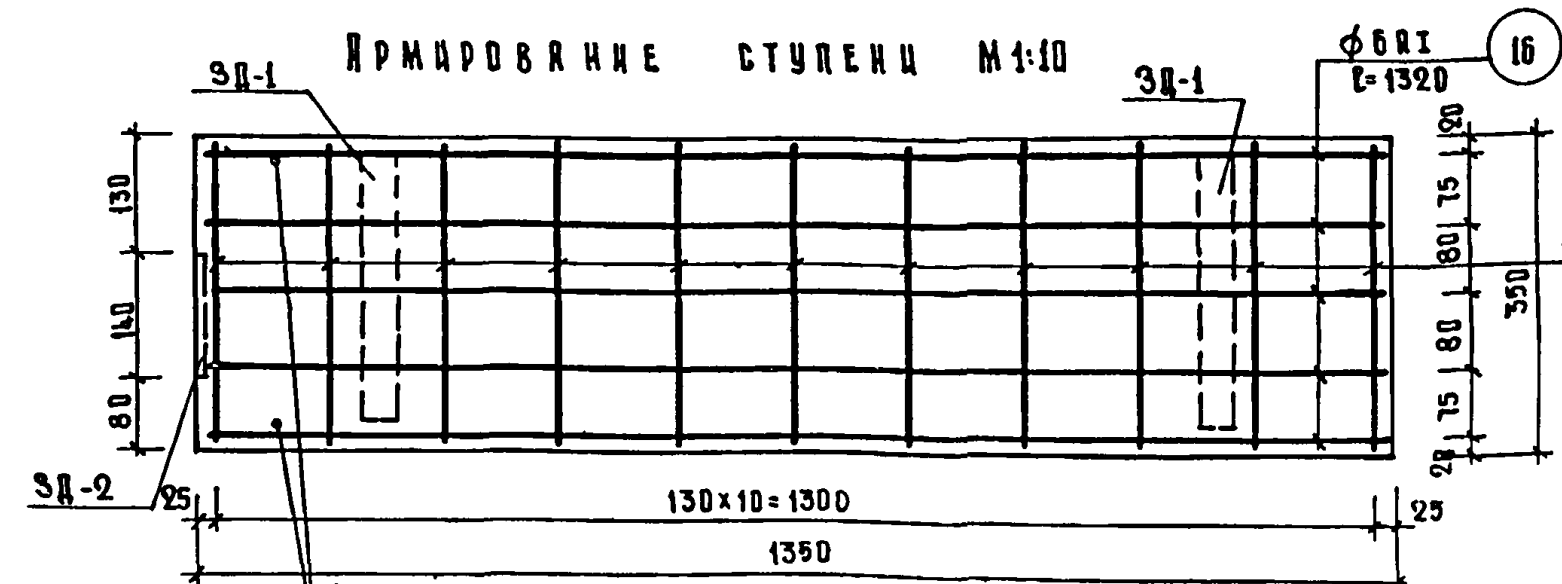

По 4-4 М1:10

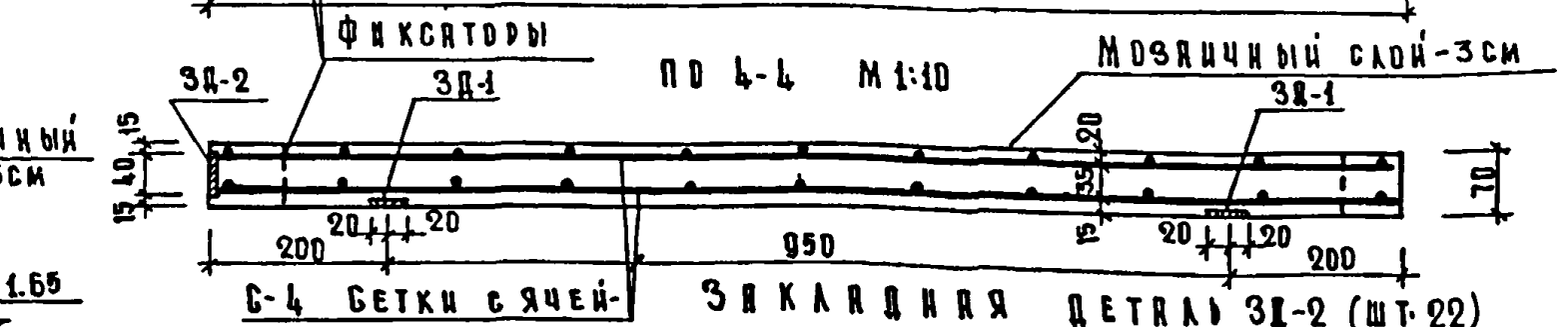

Закладная деталь ЗД-2 (шт. 22)

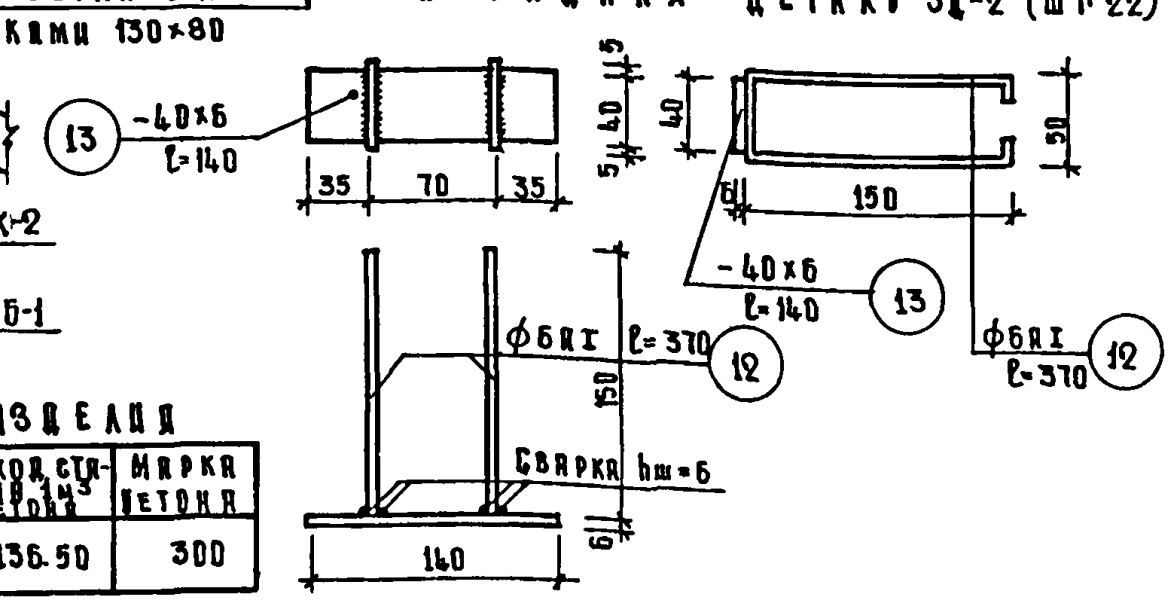

План ЛП-1 М1:50

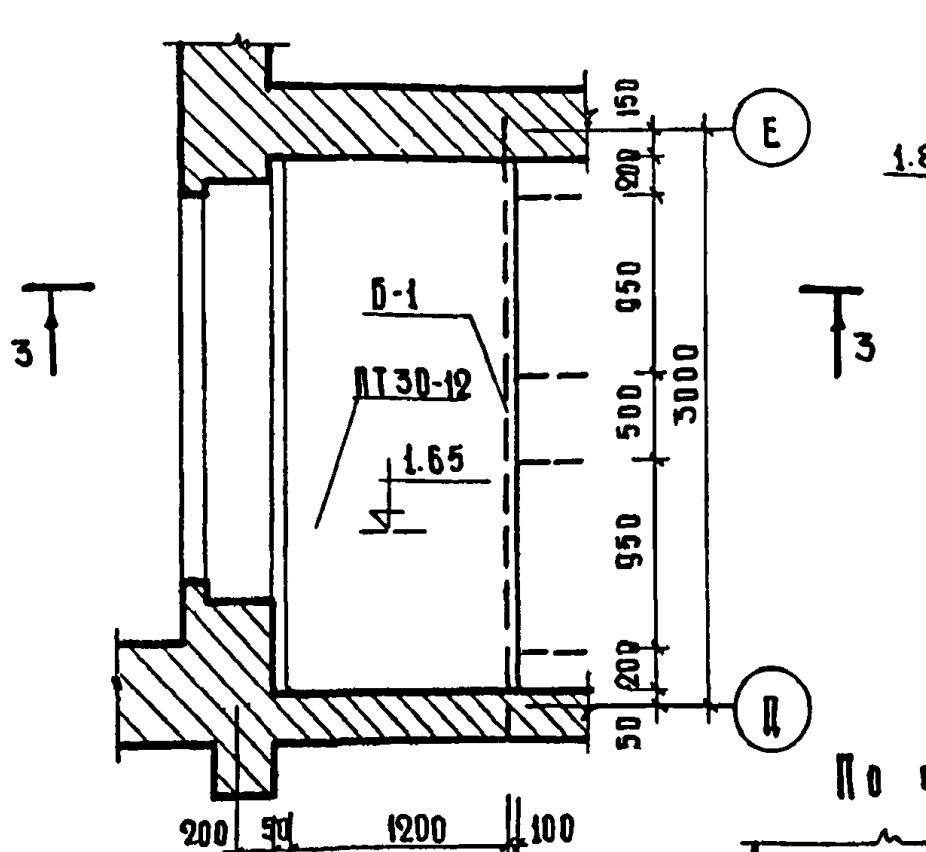

По 3-3 М1:25

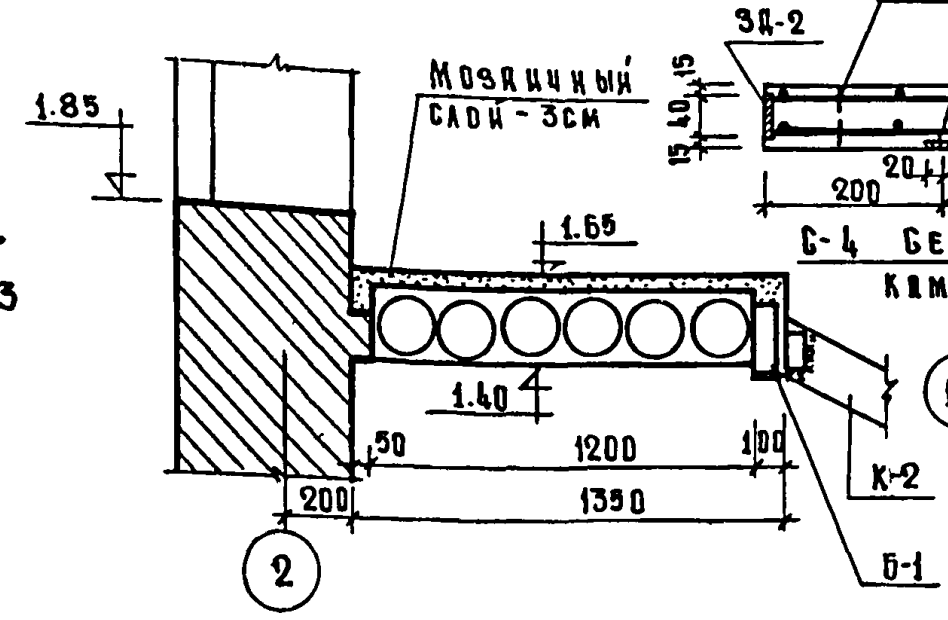

По а-а

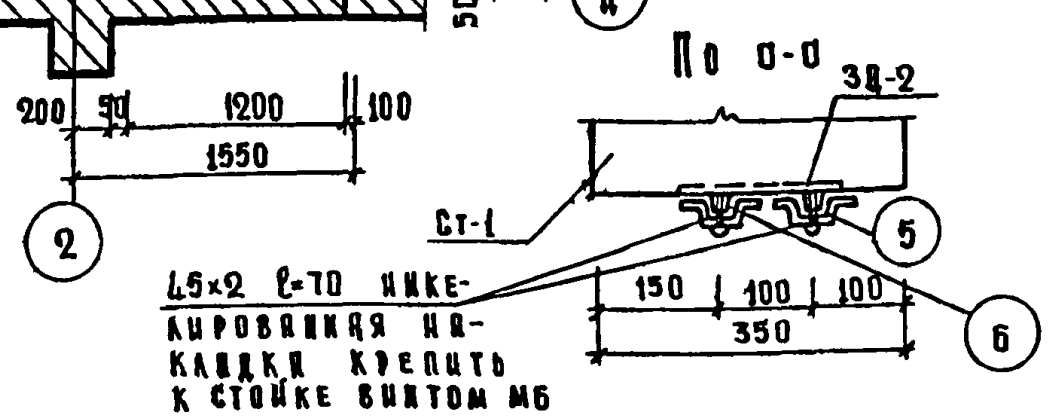

Спецификация металла

Наименов. изделий	N поз.	Профиль или сечение	Длина мм	К-во шт	Общая длина	Вес кг
Балка Б-1	1	[20	3300	2	6.60	121.4
Косоур К-1	2	[16	3860	2	7.72	109.6
Косоур К-2	14	[16	3750	2	7.50	106.5
Соедин. элемент	3	L63×6	100	6	0.60	3.43
МД-1	4	□16×16	440	44	19.36	37.00
ИМО-6	5	ф18	1040	32	33.30	66.6
	6	ф18	1090	22	24.0	48.0
	7	-25×5	9900	1	9.90	9.70
ИМО-7	8	ф18	1100	32	35.2	70.40
	9	-25×5	4820	1	4.82	4.72
ЗД-1	10	ф6АI	350	44	15.40	3.41
шт.44	11	-40×6	300	44	13.2	24.9
ЗД-2	12	ф6АI	370	54	20.0	4.44
шт.27	13	-40×6	140	27	3.78	7.15

Спецификация арматуры на Ст-1

Наимен. изделий	Арматур. элемент	NN поз.	ф мм класс	На 1 элемент К-во	Длина мм	Общ. дл.	Вес кг на 1 эл-т	на изд.
Ст-1 шт.22	Сетки С-4 яч. 130×80	15	6АI	11	320	3.52	0.78	4.50
		16	6АI	5	1320	6.60	1.47	

Выборка металла

Профиль или сечение	Длина м	Вес кг
[20	6.60	121.4
[16	15.22	216.10
L63×6	0.6	3.43
□16×16	19.36	37.00
-25×5	14.72	14.42
ф18	92.50	185.00
ф6АI	258.04	106.85
-40×6	16.99	32.05

Характеристика изделия

Марка	Расход стали	Расход бетона	Расход стали на 1м³ бетона	Марка бетона
Ст-1 шт.22	4.50	0.033	136.50	300

Примечания:

1. Высоту неоговоренных швов принять hшв.=6мм.
2. Сварку производить электродами Э-42.
3. Ступень Ст-1 шлифовать со всех сторон.
4. Анкера закладных деталей привариваются к сеткам.
5. Ограждение лестницы покрасить черной масляной краской за 2 раза.
6. Косоуры К-1 и К-2, балки Б-1 обетонировать бетоном марки „200".
7. Поз. 4 оштукатурить по сетке (толщ. 6см).

1975	Сельский клуб на 300 мест	Лестница Л-1.	Типовой проект 264-12-118/76	Альбом I	Лист АС-18

Проектировал: Литвинович
Коржевский
Жевнеров
Гл. инж. ЭМ-2
Гл. инж. пр-та
г. Минск

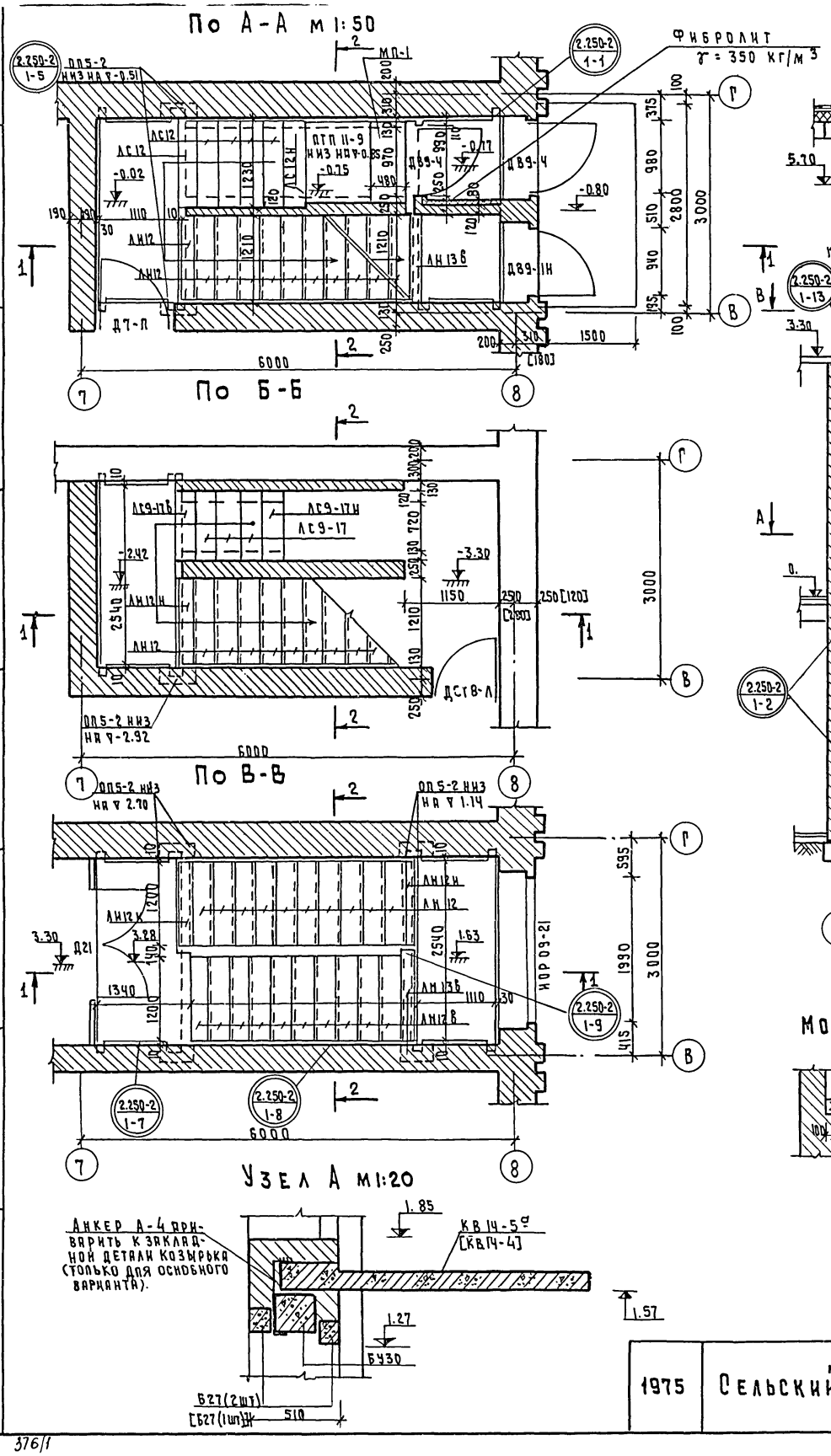

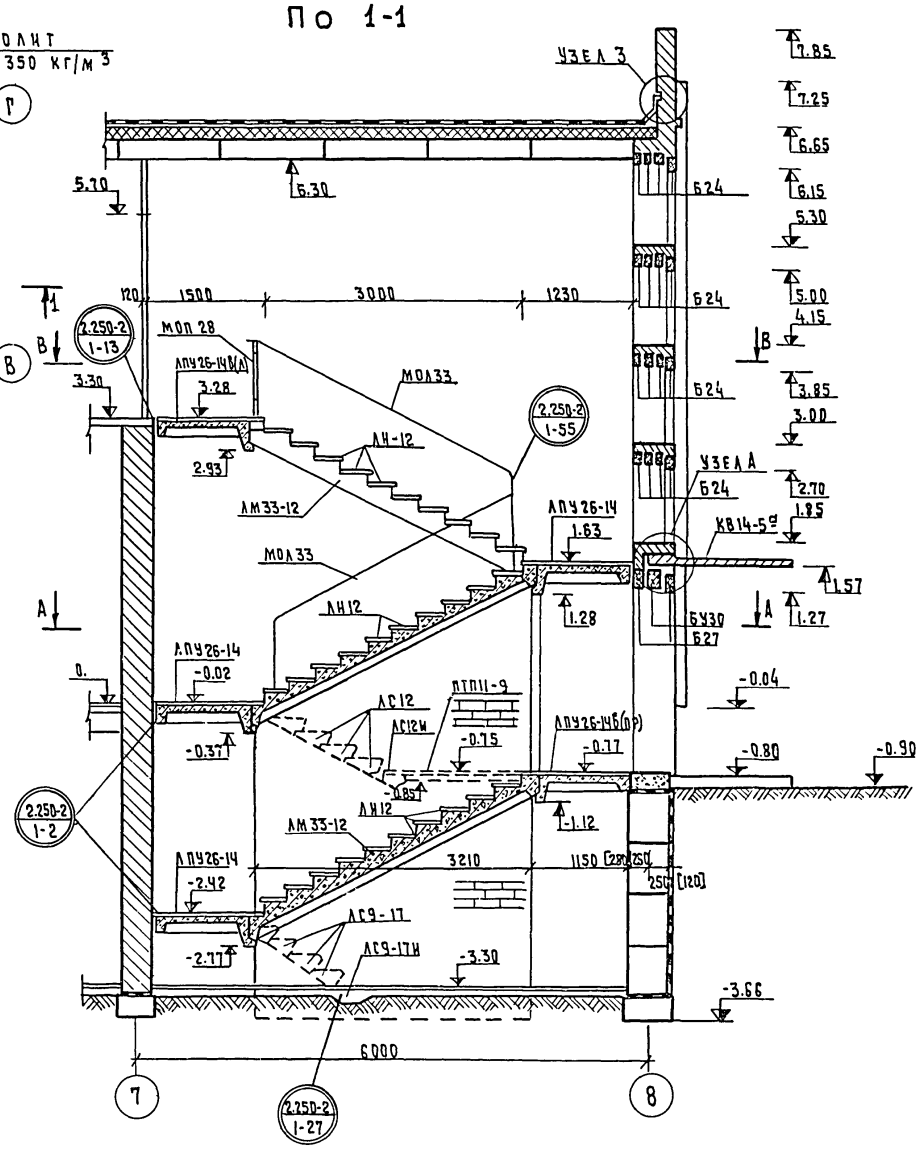

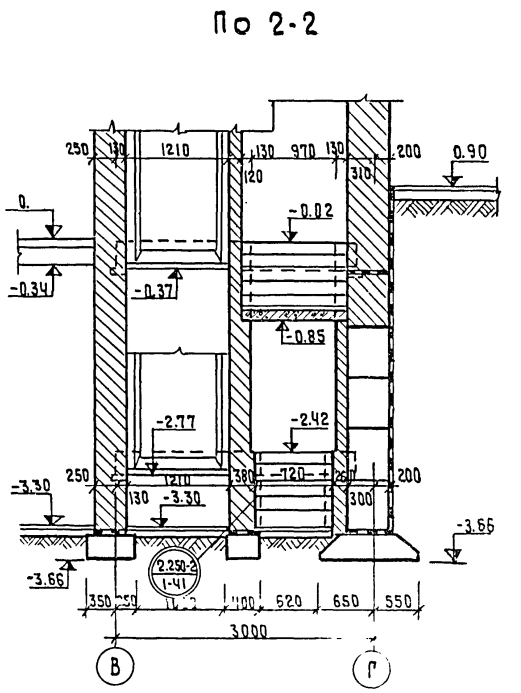

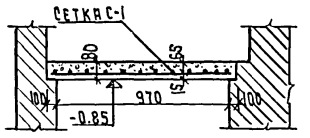

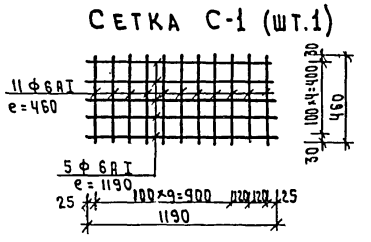

Примечания

1. Монтаж конструкций лестницы вести одновременно с кладкой кирпичных стен.
2. Монтаж маршей производится на растворе м „50", который укладывается перед непосредственной установкой маршей.
3. Узел 3 см. лист АС-17.
4. Спецификацию сборных железобетонных элементов лестницы см. лист АС-37.
5. Размеры в квадратных скобках „[ ]" даны для варианта стен из эффективного кирпича.

1975	Сельский клуб на 300 мест	Лестница Л-2	Типовой проект 264-12-118/76	Альбом I	Лист АС-19

Литвинович
Исполнитель
Коржевский
Жевнеров
Гл. инж. ЭМ-2
Гл. инж. пр-та
г. Минск

376/1

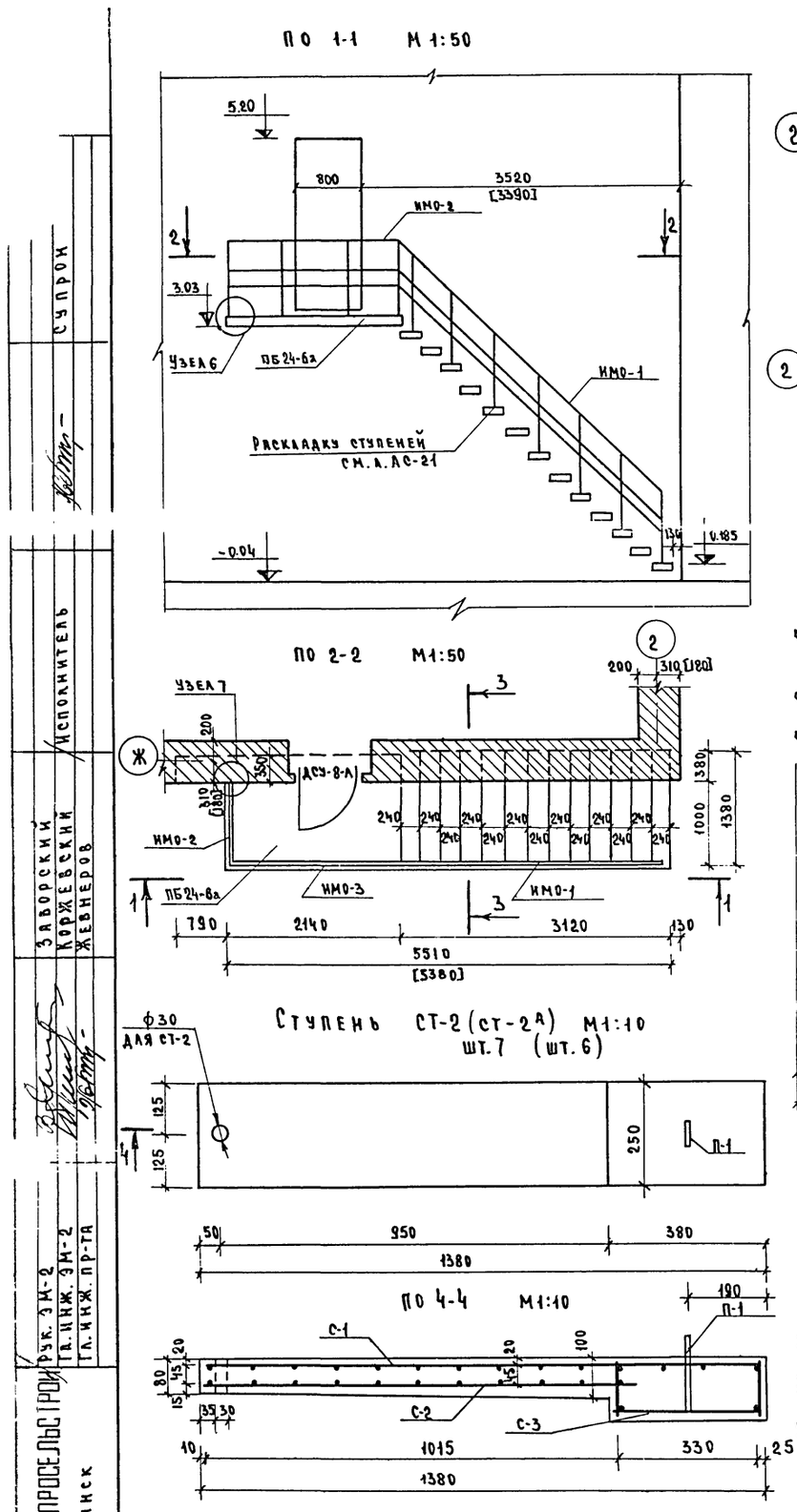

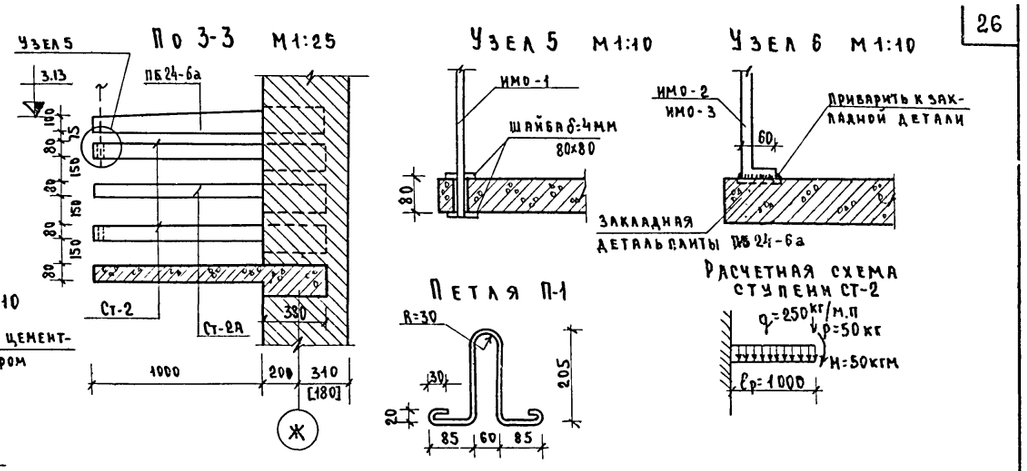

Спецификация арматуры на ступень СТ-2 (СТ-2А)

Марка элемента	N поз.	ф мм класс	Длина мм	Кол. шт.	Общая длина м	Вес кг: штуки	Вес кг: общая	Вес кг: марки
Сетка С-1 шт. 1	1	8АI	1360	4	5.44	0.536	2.14	2.84
	2	6АI	230	14	3.22	0.05	0.70	
Сетка С-2 шт. 1	2	5ВI	230	11	2.53	0.035	0.39	0.87
	3	5ВI	1045	3	3.135	0.16	0.48	
Сетка С-3 шт. 1	4	8АI	230	2	0.46	0.091	0.182	0.560
	5	6АI	570	3	1.71	0.126	0.378	
Петля П-1	—	8АI	790	1	0.79	0.312	0.312	0.812

Выборка металла

ф м кл.	Длина м	Вес кг
6АI	4.93	1.08
8АI	6.69	2.634
5ВI	5.665	0.87
-50×6	7.49	17.65
-25×5	14.74	14.66
⊠25×25	14.06	68.77

Спецификация металла на ограждения

Марка элемента	N поз.	Наименов. эл-та	Сечен. мм	Длина мм	Кол. шт.	Общая длина м	Общий вес кг	Вес марки
ИМО-1 шт. 1	6	Поручень	-50×6	4160	1	4.16	18.80	55.76
	7	Полосов. ст.	-25×5	4160	2	8.32	8.16	
	8	Стойка	⊠25×25	1100	7	7.70	37.80	
ИМО-2 шт. 1	9	Поручень	-50×6	1120	1	1.12	2.58	14.97
	10	Полосов. сталь	-25×5	1000	2	2.0	2.04	
	11	Стойка	⊠25×25	1060	2	2.12	10.35	
ИМО-3 шт. 1	12	Поручень	-50×6	2070	1	2.07	4.77	29.61
	13	Полосов. сталь	-25×5	2070	2	4.14	4.22	
	11	Стойка	⊠25×25	1060	4	4.24	20.62	

Характеристика изделия

Марка эл-та	Марка бетона	Объем бетона	Вес стали	Расход стали на 1м³ бетона
СТ-2 СТ-2А	200	0.035	4.27	125.0

Примечания

1. Стальные конструкции сваривать электродами Э-42 $h_ш$=6мм
2. Металлические элементы ограждений окрашиваются масляной краской за 2 раза.
3. Ступени СТ-2, СТ-2А изготовить из бетона мозаичного состава М „200"
4. Ступени СТ-2, СТ-2А укладываются в процессе кладки стен на цементном р-ре М „50".
5. На период монтажа ступеней установить временные опоры и не убирать их до окончания кладки стены.
6. Ступень СТ-2 выполняется с отверстием для стойки ограждения.

1975	Сельский клуб на 300 мест	Лестница Л-3	Типовой проект 264-12-118/76	Альбом I	Лист АС-20

Супрон

Заворский
Коржевский
Жевнеров

Исполнитель

Рук. ЭМ-2
Гл. инж. ЭМ-2
Гл. инж. пр-та

БЕЛНИИГИПРОСЕЛЬСТРОЙ
г. Минск

376/1

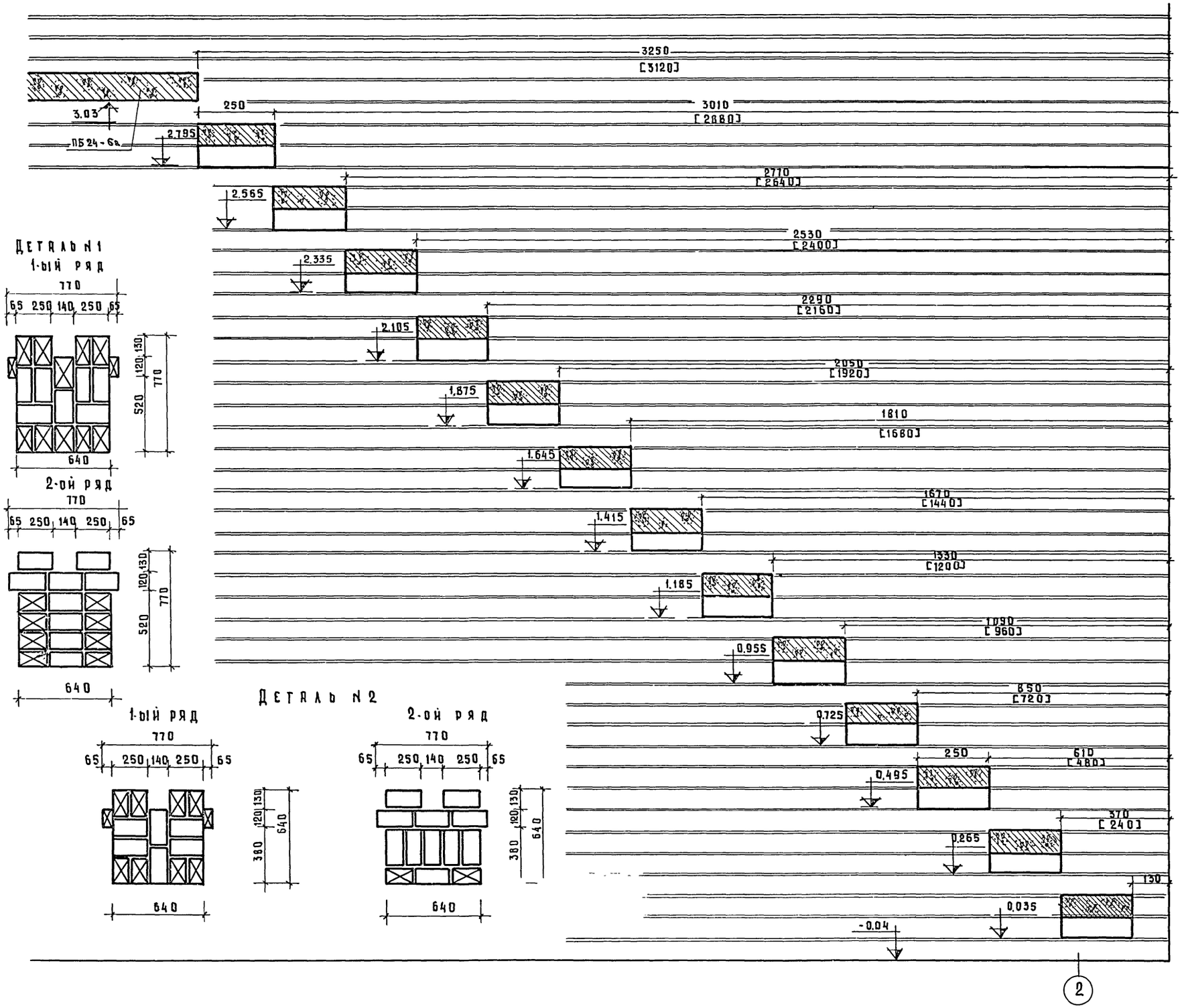

Деталь N1

1-ый ряд

2-ой ряд

Деталь N2

1-ый ряд

2-ой ряд

Деталь N3

1-ый ряд

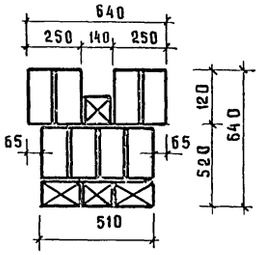

2-ой ряд

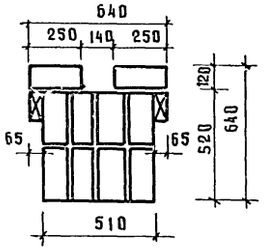

Примечания:

1. Кладка простенков стен на осях „1", „Б" и „Ж производится тщательным подбором кирпича М100 на растворе М50. Армирование простенков см. указания на листе АС-7.
2. Размеры в квадратных скобках „[ ]" даны для варианта стен из эффективного кирпича.

г. Минск

1975	Сельский клуб на 300 мест.	Раскладка ступеней лестницы Л-3. Детали кладки.	Типовой проект 264-12-118/74	Альбом I	Лист АС-21

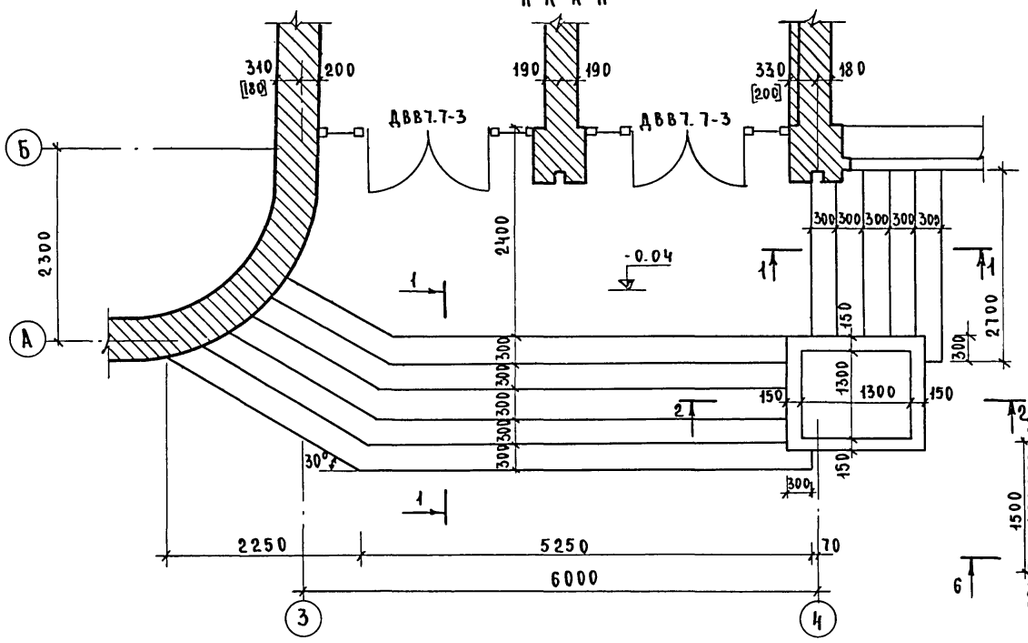

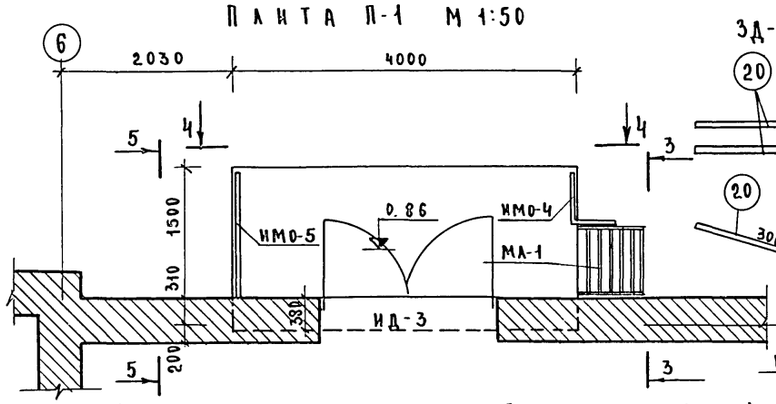

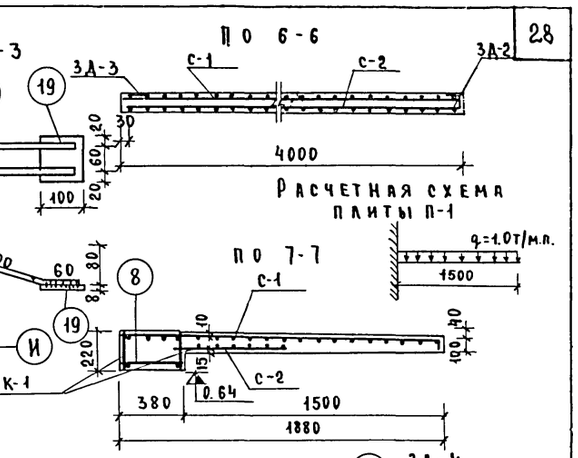

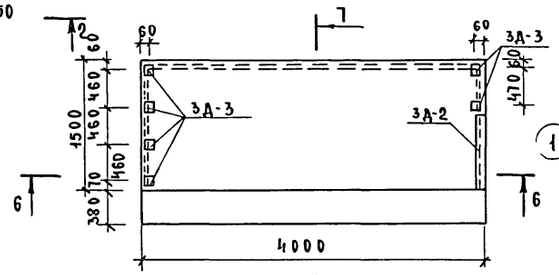

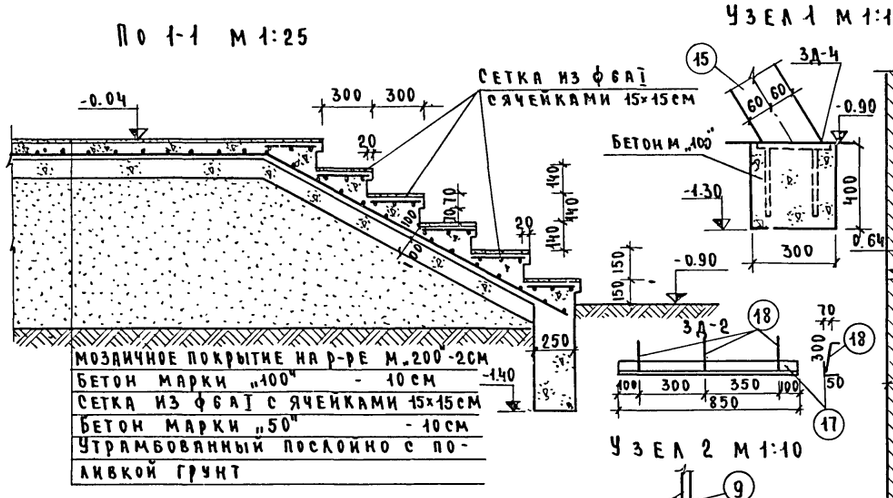

Мозаичное покрытие на р-ре М „200" - 2см
Бетон марки „100" - 10см
Сетка из ф6АI с ячейками 15×15см
Бетон марки „50" - 10см
Утрамбованный послойно с поливкой грунт

По 2-2 М 1:25

Выборка стали на лист

Ф и кл	6АI	12АIII	-100×8	18АI	□20×20	-30×5	-120×6
Длина	144.70	15.67	0.80	12.80	14.35	4.10	4.20
Вес	32.46	13.95	5.04	25.60	45.25	4.85	23.73

Ф и кл	L50×5	12АI
Длина	165	84.64
Вес	6.22	75.2

Характеристика изделия

Марка эл-та	Марка бетона	Объем бетона	Вес стали	Расход стали на 1 м³ б.
П-1	200	0.96	110.92	120.0

Примечания:

1. Стальные конструкции сваривать электродами Э-42
2. Металлические эл-ты лестницы окрашиваются масляной краской за 2 раза.

Спецификация ар-ры на плиту П-1

Марка эл-та	N поз	ф мм класс	Длина мм	К-во шт.	Общая длина	Вес кг шт.	Вес кг общ	Вес кг марк
1	2	3	4	5	6	7	8	9
С-1 шт. 2	1	12АI	1840	23	42.32	1.64	37.6	44.1
	2	6АI	2240	13	29.12	0.5	6.5	
С-2 шт. 2	3	6АI	940	16	15.04	0.21	3.35	6.85
	4	6АI	2160	7	15.12	0.50	3.50	
К-1 шт. 2	5	12АIII	3950	1	3.95	3.51	3.51	5.85
	6	6АI	3950	1	3.95	0.88	0.88	
	7	6АI	200	33	6.6	0.04	1.46	
Отд. ст.	8	6АI	360	14	5.04	0.08	1.12	1.12

Спецификация металла

Марка эл-та	N поз	Наименован. элемента	Сечен. мм	Длина мм	К-во шт.	Общая длина	Общий вес
1	2	3	4	5	6	7	8
ИМО-4 шт. 1	9	Стойка ограж	□20×20	100.0	2	2.00	6.30
	10	Полосовая ст.	-30×5	2600	1	2.60	3.08
	11	Поручень	□20×20	2750	1	2.75	8.70
	12	Стойка перил	□20×20	1000	4	4.00	12.60
ИМО-5 шт. 1	9	Стойка ограж	□20×20	1000	4	4.00	12.60
	13	Поручень	□20×20	1600	1	1.60	5.05
	14	Сталь полос.	-30×5	1500	1	1.50	1.77
МЛ-1	15	Тетива	-120×6	2100	2	4.20	23.73

1	2	3	4	5	6	7	8
МЛ-1 шт. 1	16	Ступени	ф18АI	800	16	12.80	25.60
	23		L50×5	800	1	0.80	3.02
3Д-2 шт. 1	17		L50×5	850	1	0.85	3.2
	18		ф12АIII	350	3	1.05	0.93
3Д-3 шт. 6	19		-100×8	100	1	0.1	0.63
	20		ф12АIII	360	2	0.72	0.64
3Д-4 шт. 2	21		ф12АIII	300	4	1.2	1.08
	22		-100×8	100	1	0.1	0.63

3. Опалубку монолитной плиты П-1 разобрать после набора бетоном 70% проектной прочности и возведения стены по оси „И" до ▽ 3.75.

1975	Сельский клуб на 300 мест	Крыльцо N1, плита П-1, лестница МЛ-1, ИМО-4, ИМО-5	Типовой проект 264-12-118/76	Альбом I	Лист АС-22

БЕЛНИИГИПРОСЕЛЬСТРОЙ г. Минск
Рук. ЭМ-2 Гл. инж. ЭМ-2 Гл. инж. пр-та
Заборский Коржевский Жевнеров
Проектировал
Жевнеров

Монолитный ж/б козырек входа КВ-1

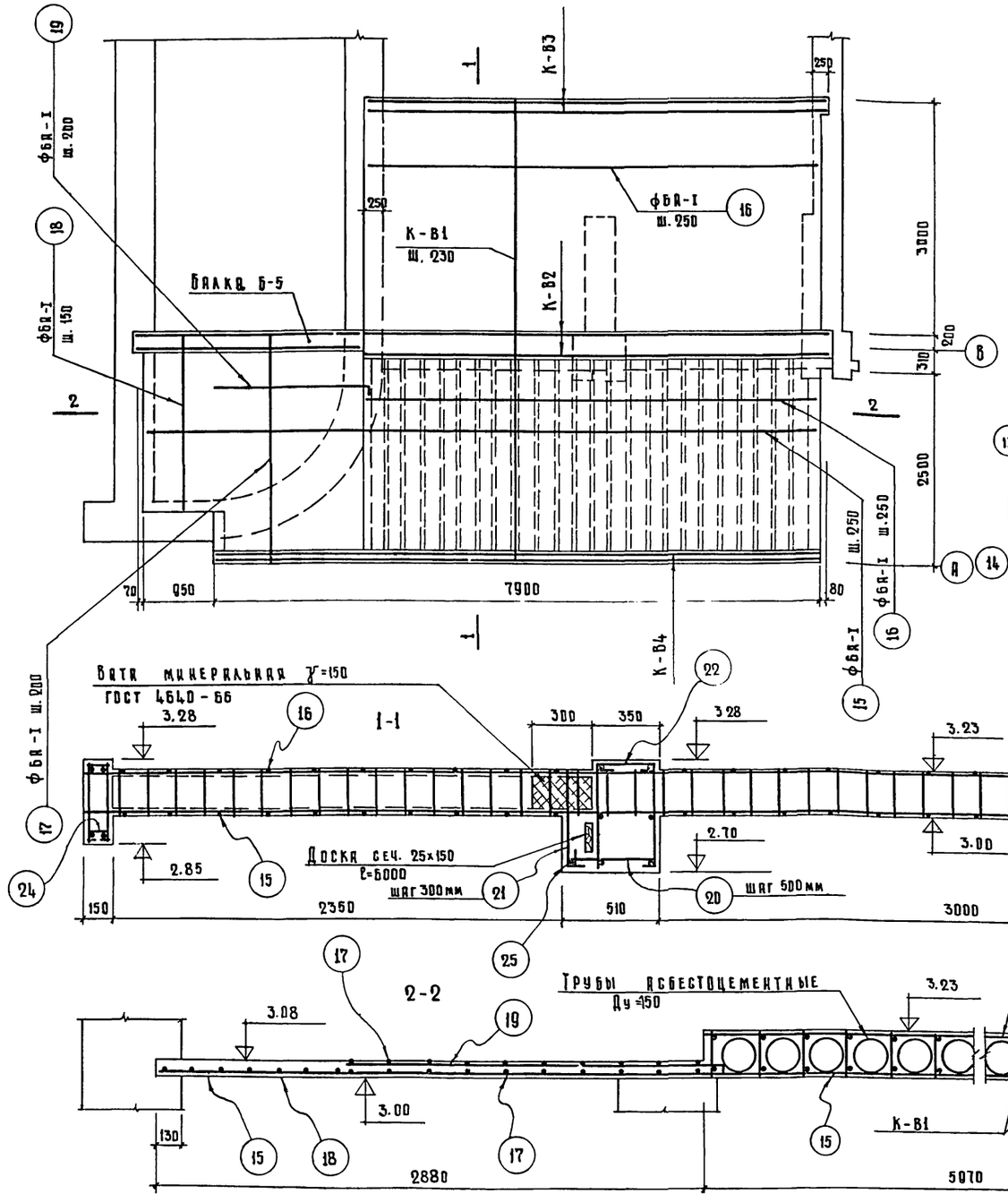

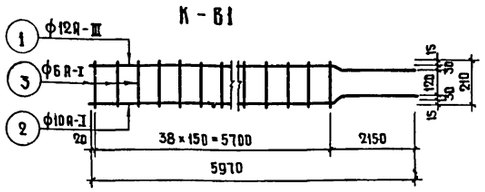

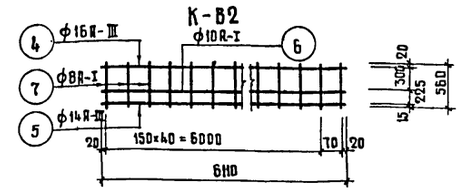

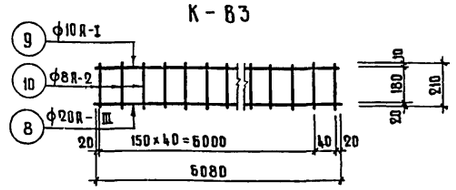

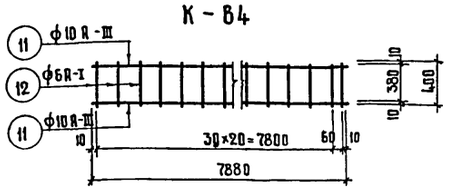

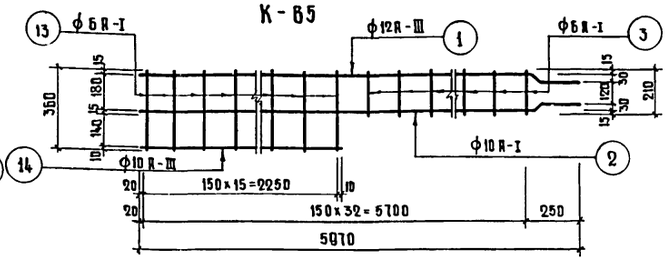

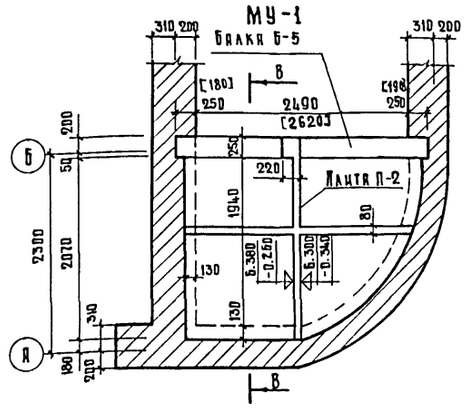

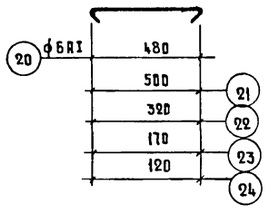

Спецификация металла

Марка элемента	Марка изделия	NN поз.	ф мм кл.	Длина мм	Кол-во (шт) на изд.	Кол-во (шт) на эл.	Общая длина м
Ж/б козырек входа	Каркас К-В1 (25шт)	1	ф12А-III	5980	1	25	149.5
		2	ф10А-I	5980	1	25	149.5
		3	ф6А-I	210	39	975	204.75
	Каркас К-В2 (2шт)	4	ф16А-III	6110	1	2	12.22
		5	ф14А-III	6110	1	2	12.22
		6	ф10А-I	6110	1	2	12.22
		7	ф6А-I	560	42	84	47.04
	Отдельный стерж.	25	ф14А-III	6110	1	1	6.11
	Каркас К-В3 (2шт)	8	ф20А-III	6080	1	2	12.16
		9	ф10А-I	6080	1	2	12.16
		10	ф8АI	210	42	84	17.64
	Каркас К-В4 (2шт)	11	ф10А-III	7880	2	4	31.52
		12	ф6А-I	400	41	82	32.8
	Каркас К-В5 (2шт)	1	ф12А-III	5980	1	2	11.96
		2	ф10А-I	5980	1	2	11.96
		3	ф6А-I	210	23	46	9.66
		13	ф6А-I	360	16	32	11.52
		14	ф10А-III	2280	1	2	4.56
	Отдельные стержни	15	ф6А-I	8830	10	10	88.3
		16	ф6А-I	5950	32	32	200.04
		17	ф6А-I	2080	20	20	59.60
		18	ф6А-I	2300	7	7	16.10
		19	ф6А-I	2010	12	12	24.84
		20	ф6А-I	510	13	13	7.41
		21	ф6А-I	590	21	21	12.39
		22	ф6А-I	410	21	21	8.61
		23	ф6А-I	260	20	20	5.20
		24	ф6А-I	210	8	8	1.68

Характеристика изделия

Наименование изделия	Объем бетона м³	Вес арматуры А-III	Вес арматуры А-I	Вес изделия кг	Марка бетона	Кол-во шт
Козырек входа	9.87	238.97	290.16	24700	200	1

Примечания:

1. Разборку облицовки и поддерживающих лесов монолитного ж/б козырька КВ-1 произвести только после возведения кладки стен 2-го этажа и монтажа плит покрытия.
2. Расход материалов МУ-1 на γ-0.34 см. лист АС-10а, альбом II.
3. Балку Б-5, плиту П-2, сечение В-В и спецификацию смотри лист АС-25.
4. Торцы асбоцементных труб у оси „В" на участке ℓ=300 законопатить минеральной ватой.
5. Толщина защитного слоя бетона принята равной: для плиты толщиной 80мм=10 мм для плиты толщиной 230мм=15мм.
6. Размеры в квадратных скобках „[ ]" даны для варианта стен из эффективного кирпича.

1975г.	Сельский клуб на 300 мест	Монолитный ж/б козырек входа КВ-1	Типовой проект 264-12-118/75	Альбом I / Лист АС-23

Гл. инж. пр-та — Г. Андросюк
Гл. инж. эм-2 — Л. Коржевский
Рук. эм-2 — З. Заборский
Рук. группы — Ж. Инженеров
Проектировал — Л. Коржевский
Гл. инж. — Г. Андросюк

Госстроя СССР Ленинградский Гражданпроект г. Минск

3761-1

План покрытия козырька КВ-7 М1:50

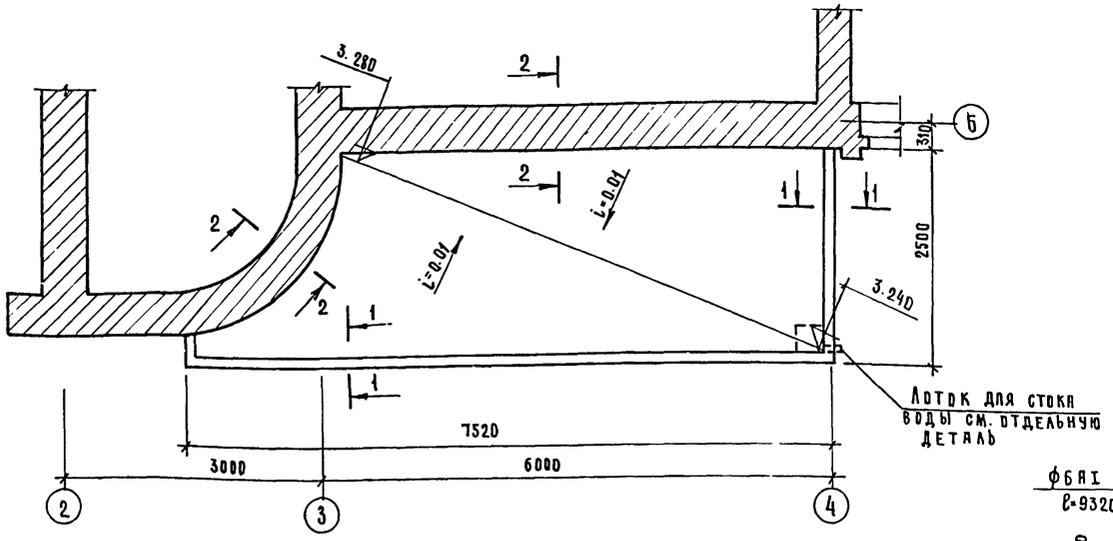

По 2-2 М 1:10

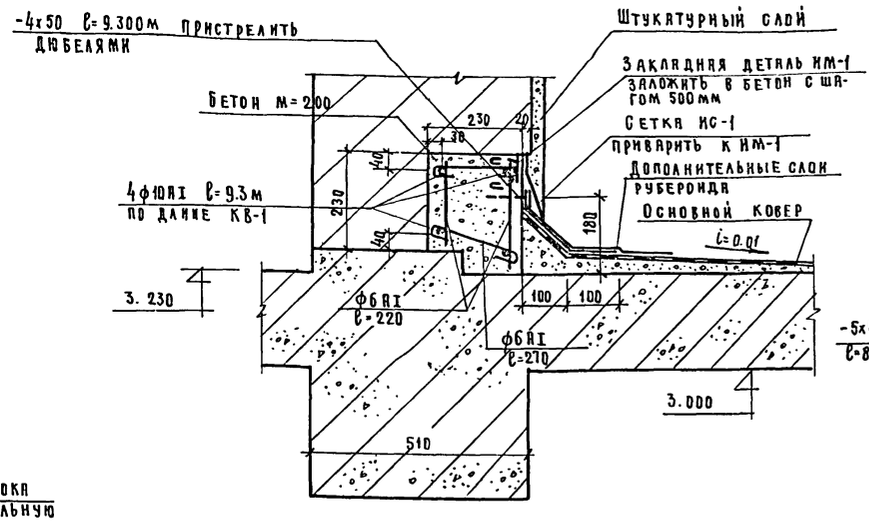

ИМ-1

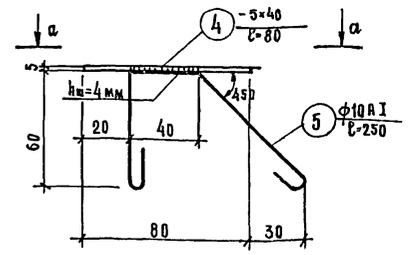

а-а

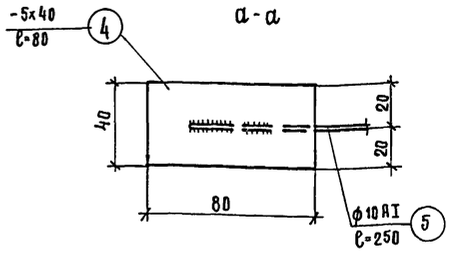

Сетка ИС-1

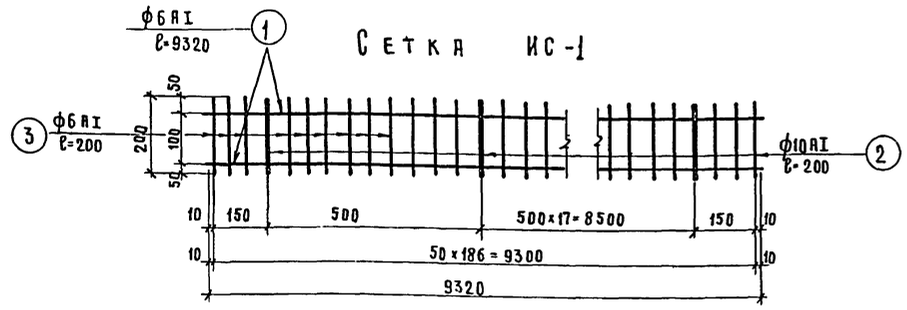

Спецификация металла

Наименование эл-та	К-во	№ поз	Сечение мм	Длина м	Кол-во шт.	Вес кг Поз.	Вес кг Элемента
Сетка ИС-1	1	1	6АI	9320	2	4.14	13.94
		2	10АI	200	19	2.34	
		3	6АI	200	168	7.46	
ИМ-1	19	4	-5х40	80	1	0.126	0.28
		5	10АI	250	1	0.154	
Лоток	1	6	-6х300	510	1	7.24	9.19
		7	-6х44	510	1	1.07	
		8	-6х44	200	1	0.42	
		9	-6х44	210	1	0.44	
		10	-6х10	100	1	0.05	

По 1-1 М 1:10

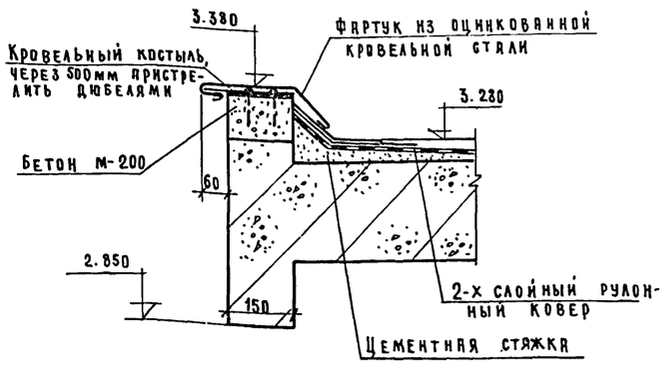

Поз. 6

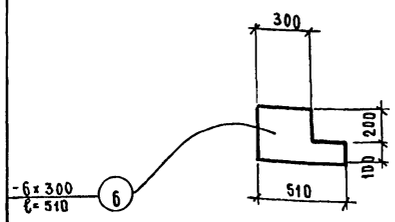

Лоток М 1:10

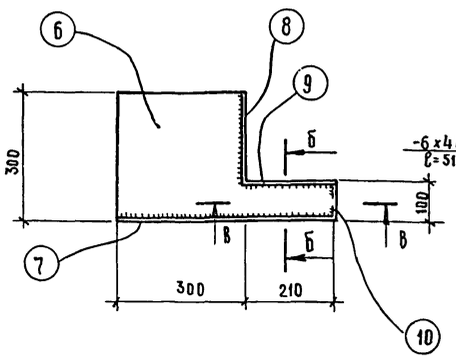

По б-б

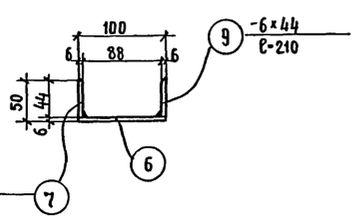

По в-в

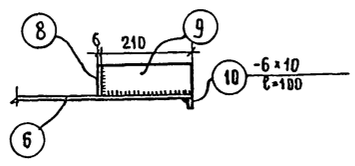

Примечания:

1. Металлический лоток сварить сплошным (водонепроницаемым) швом $h_ш = 5$мм.
2. Лоток покрыть черной нитроэмалью для наружных работ за 2 раза.
3. Высота сварных швов, не указанных на чертеже 4мм.

1975г.	Сельский клуб на 300 мест.	План покрытия козырька.	Типовой проект 264-12-118/76	Альбом I	Лист АС-24

Проектировал: Минков
Рук. ЭМ-2: Заборский
Гл. инж. ЭМ-2: Коржевский
Гл. инж. пр-та: Донцов
Р. бригады: Жевнеров
Госстроя СССР Главниигипросельстрой г. Минск

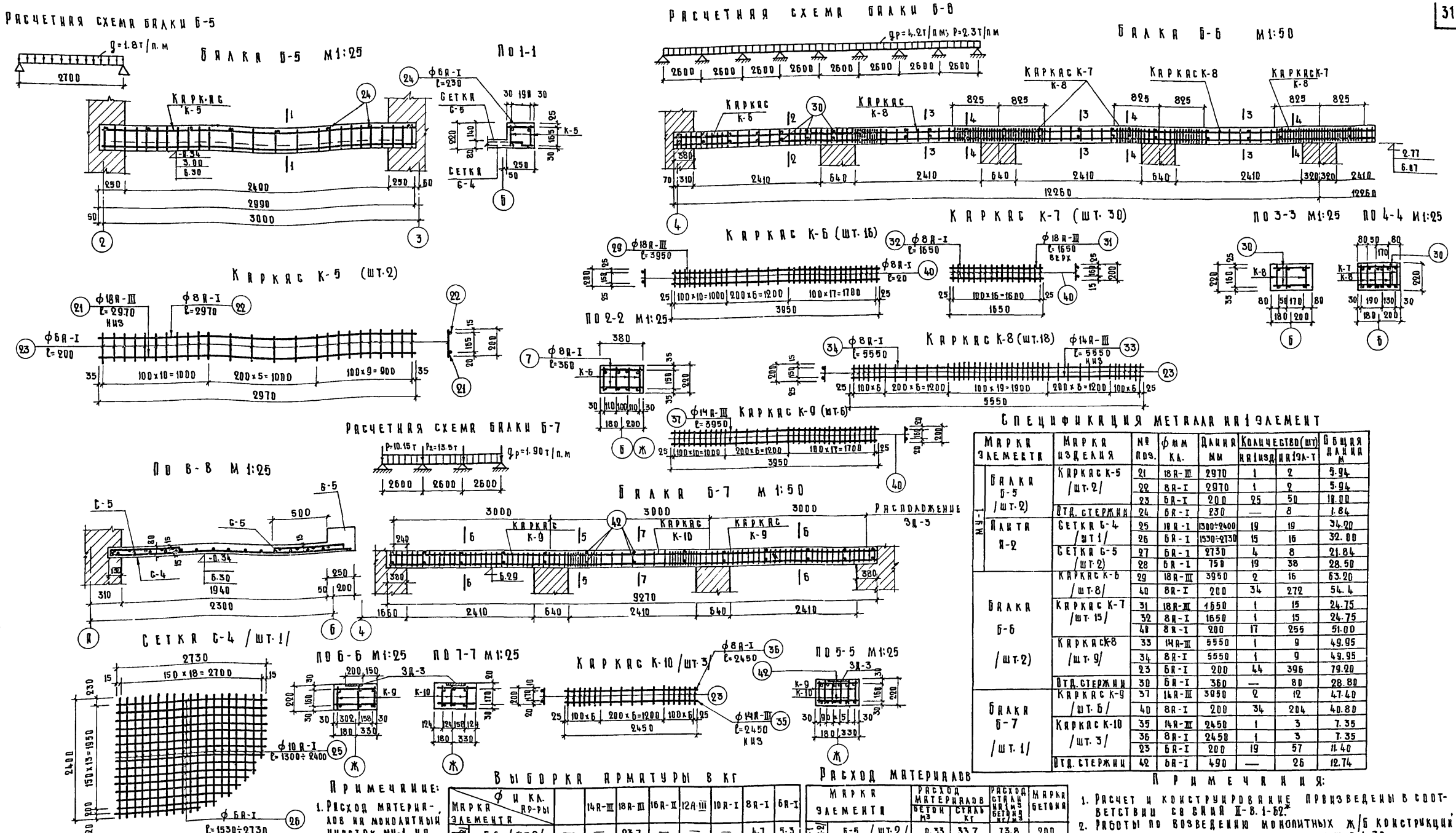

Спецификация металла на 1 элемент

Марка элемента	Марка изделия	№ поз.	ф мм кл.	Длина мм	Количество (шт) на 1 изд.	Количество (шт) на 1 эл-т	Общая длина м
МУ-1 Балка Б-5 /шт.2/	Каркас К-5 /шт.2/	21	18А-III	2970	1	2	5.94
		22	8А-I	2970	1	2	5.94
		23	6А-I	200	25	50	10.00
	Отд. стержни	24	6А-I	230	—	8	1.84
МУ-1 Плита П-2	Сетка С-4 /шт.1/	25	10А-I	1300÷2400	19	19	34.20
		26	6А-I	1530÷2730	15	16	32.00
	Сетка С-5 /шт.2/	27	6А-I	2730	4	8	21.84
		28	6А-I	750	19	38	28.50
Балка Б-6 /шт.2/	Каркас К-6 /шт.8/	29	18А-III	3950	2	16	63.20
		40	8А-I	200	34	272	54.4
	Каркас К-7 /шт.15/	31	18А-III	1650	1	15	24.75
		32	8А-I	1650	1	15	24.75
		40	8А-I	200	17	255	51.00
	Каркас К-8 /шт.9/	33	14А-III	5550	1	9	49.95
		34	8А-I	5550	1	9	49.95
		23	6А-I	200	44	396	79.20
	Отд. стержни	30	6А-I	360	—	80	28.80
Балка Б-7 /шт.1/	Каркас К-9 /шт.6/	37	14А-III	3950	2	12	47.40
		40	8А-I	200	34	204	40.80
	Каркас К-10 /шт.3/	35	14А-III	2450	1	3	7.35
		36	8А-I	2450	1	3	7.35
		23	6А-I	200	19	57	11.40
	Отд. стержни	42	6А-I	490	—	26	12.74

Примечание:

1. Расход материалов на монолитный участок МУ-1 на ∇-0.34 дан на листе АС-10 альбом II.

Выборка арматуры в кг

Марка элемента	ф и кл. ар-ры		14А-III	18А-III	16А-II	12А-III	10А-I	8А-I	6А-I
МУ-1 /шт.2/	Б-5 /шт.2/	—	—	23.7	—	—	—	4.7	5.3
	П-2 /шт.2/	—	—	—	—	—	42.2	—	18.4
	Б-6 /шт.2/	—	158.0	350.0	—	—	—	100.0	49.0
	Б-7 /шт.1/	—	60.1	—	—	—	—	19.0	5.4

Расход материалов

Марка элемента		Расход материалов: бетон м³	Расход материалов: сталь кг	Расход стали на 1 м³ бетона кг/м³	Марка бетона
МУ-1 /шт.2/	Б-5 /шт.2/	0.33	33.7	73.8	200
	П-2 /шт.2/	0.75	60.6	80.8	200
	Б-6 /шт.2/	4.2	620.3	147.7	200
	Б-7 /шт.1/	1.02	72.75	71.3	200

Примечания:

1. Расчет и конструирование произведены в соответствии со СНиП II-В.1-62.*
2. Работы по возведению монолитных ж/б конструкций выполнять в соответствии со СНиП III-В.1-70.
3. Снятие несущей опалубки производить после достижения бетоном 70% проектной прочности.
4. Разработку опалубки и поддерживающих лесов монолитного ж/б козырька КВ-1 произвести только после возведения кирпичной кладки стен 2-го этажа и монтажа плит покрытия.
5. Сетки и каркасы изготовлять контактной точечной сваркой в соответствии со СНиП III-В.1-70 и ГОСТ 10922-64.
6. Плоские каркасы перед установкой в опалубку объединить в пространственные каркасы стержнями поз. 24, 30 и 42.
7. Расход металла ЗД-1, ЗД-2 включен в графу сталь кг (расход матер.).
8. Толщина защитного слоя бетона см. чертежи.

1975	Сельский клуб на 300 мест	Монолитный участок МУ-1. Балка Б-5. Балки Б-6, Б-7. Спецификация, выборка материалов.	Типовой проект 264-12-118/76	Альбом I	Лист АС-25

Белнингипросельстрой г. Минск

Рук. ЭМ-2 Гл. инж. ЭМ-2 Гл. инж. пр-та

Рук. бриг. Заборский Коржевский Жевнеров

Проектировал Березко

Жевнеров

376/1

Схема несущих конструкций подвесного потолка зрительного зала М1:100

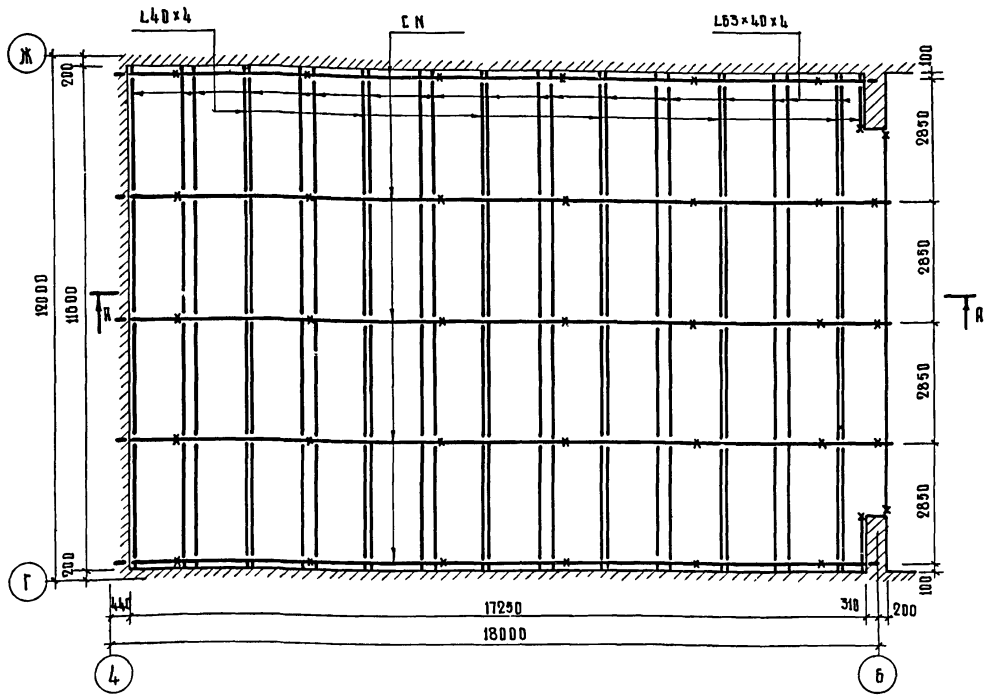

Узел 1 М1:20

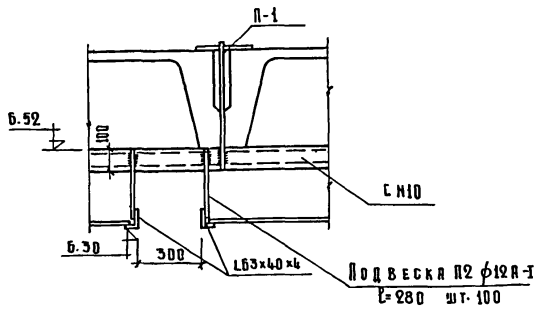

Подвеска П-1 (шт. 33)

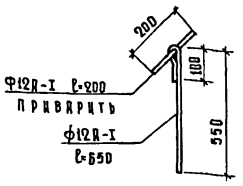

Узел 2 М1:2

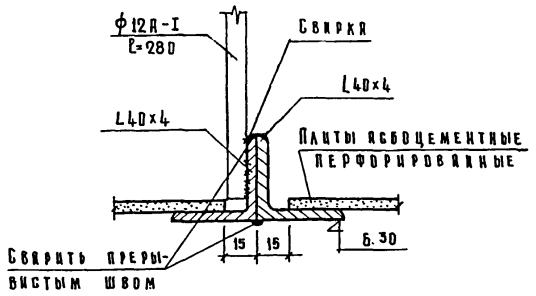

Спецификация материалов

№ п/п	Профиль	Общая длина м	Вес кг	Общий вес кг	ГОСТ
1	СN10	90.0	808,20	1553,68	8240-72
2	L40×4	304,0	735,68		8509-72
3	ф12А-I	56.0	49.8		5781-61*
Плиты асбоцементные перфорированные РТУ. Латв. ССР 084-65 размер 1200×750×5.5				шт. 186	

По А-А М1:50

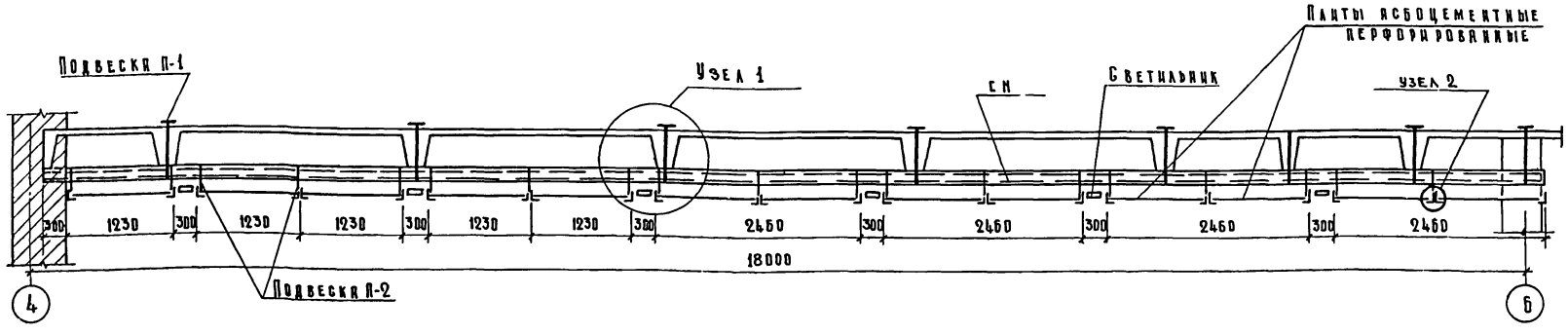

Примечания:

1. Подвески П-1 смонтировать до устройства кровли.
2. Все металлические изделия окрашивать в черный цвет огнезащитным составом.
3. Сварные швы толщ. 6 мм.
4. Окраску подвесного потолка зрительного зала произвести поливинилацетатной водоэмульсионной краской белого цвета за 2 раза (ГОСТ 11000-64**).
5. Расположение светильников см. электротехническую часть проекта.

1975	Сельский клуб на 300 мест	Подвесной потолок зрительного зала.	Типовой проект 264-12-118/76	Альбом I	Лист АС-26

Рук. ЭМ-2 Гл. инж. ЭМ-2 Гл. инж. пр-та
Заборский Коржевский Жевнеров
г. Минск

376/1

Схема наружного витража (по Б-Б) м 1:50

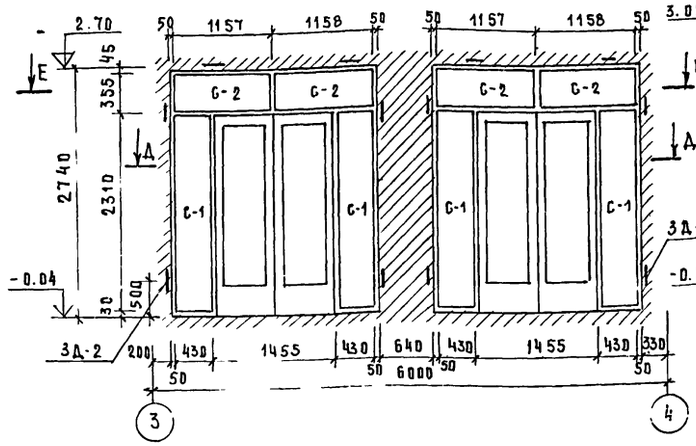

Схема внутреннего витража (по А-А) м 1:50

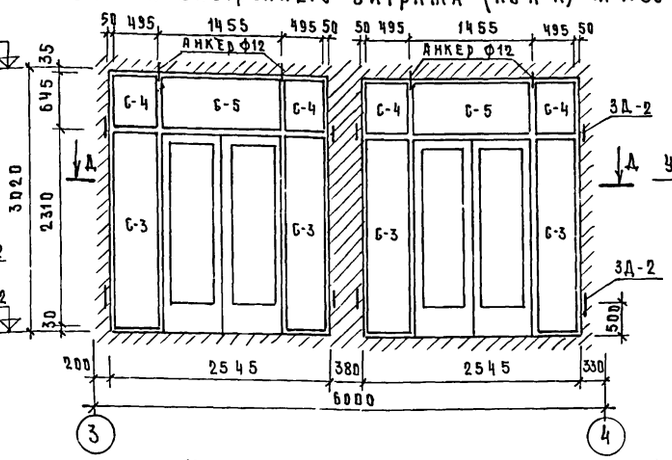

по В-В м 1:50

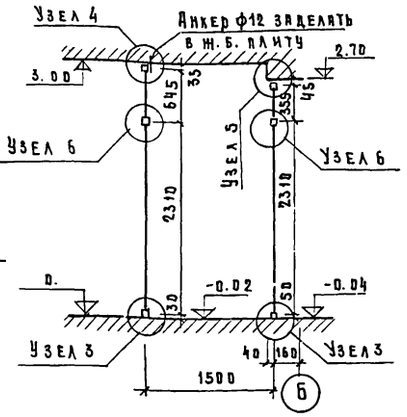

по Г-Г м 1:50

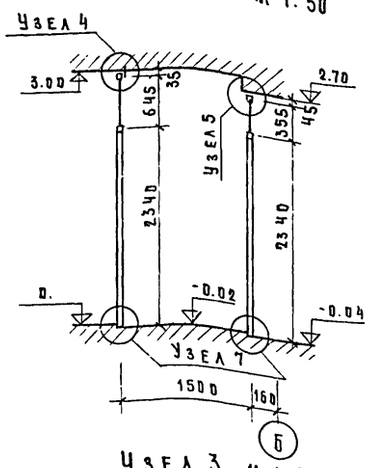

Узел 1 м 1:2

Узел 2 м 1:2

Узел 3 м 1:2

по Д-Д м 1:50

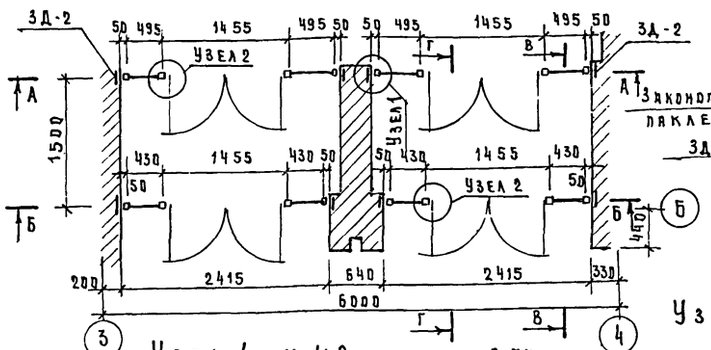

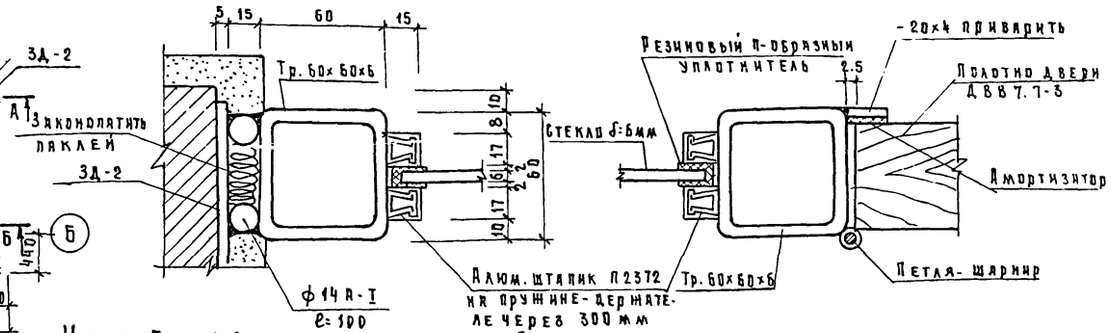

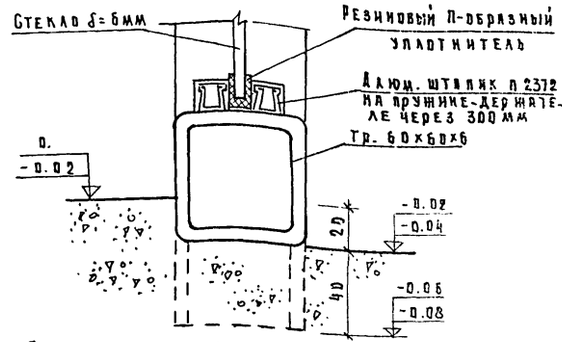

Узел 4 м 1:2

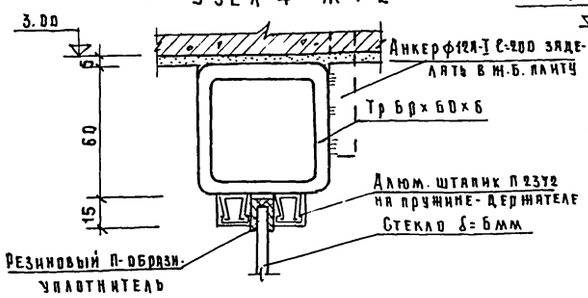

Узел 5 м 1:2

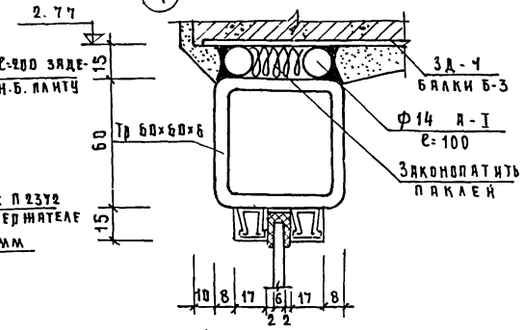

Узел 6 м 1:2

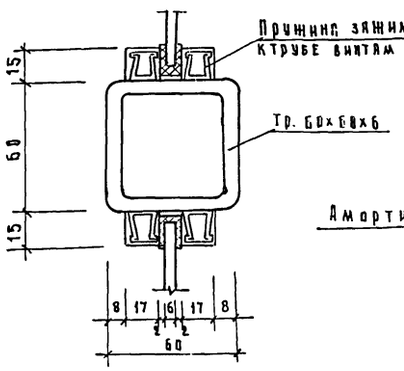

Узел 7 м 1:2

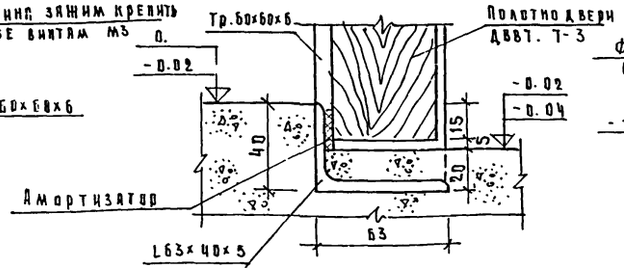

ЗД-2 (шт. 16)

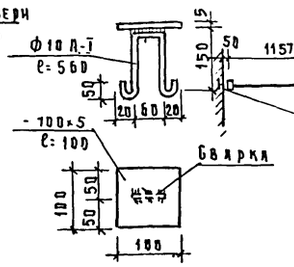

по Е-Е м 1:50

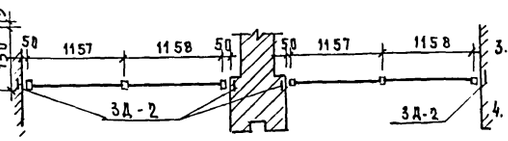

Спецификация металла

Профиль сечение ф мм		Общая длина м	Общий вес кг	ГОСТ, марка
Тр. 60×60×6		68.0	710.0	8639-68
L63×40×5		6.0	18.8	8510-72
-20×4		24.5	15.7	103-57*
ЗД-2 шт.16	-100×5	1.6	6.5	
	ф10	9.0	5.6	5781-61*
ф14		3.2	3.9	
Пружина зажим		400 штук	0.85	П 23.72
Алюм. проф. №2		122.0	24.4	
Итого	Стали	—	783.35	—
	Алюминия	—	24.4	—
П-образная резина		61.0	—	—
Амортизатор		31.0	—	—

Спецификация стекол витража

Марка стекла	Размер в×h (мм)	К-во шт.	Общая площадь м²	ГОСТ
С-1	360×2240	4	3.24	13454-68*
С-2	1090×290	4	1.26	
С-3	430×2240	4	3.85	
С-4	430×580	4	0.95	
С-5	1390×580	2	1.61	
Итого			11.22	

Примечания:

1. Рабочие чертежи витражей разработаны на стадии КМ.
2. Элементы витражей свариваются швами 4-5мм электродами Э-42 в жестких кондукторах, обеспечивающих минимальные деформации, в период сварки.
3. После установки витражей в проектное положение произвести тщательную конопатку щелей и зазоров и промазку их тиоколовой замазкой.
4. Металлические элементы витража окрасить черным кузбасслаком за 2 раза.
5. Все размеры даны в мм, отметки - в м.

1975	Сельский клуб на 300 мест	Витраж в осях „3-4"	Типовой проект 264-12-118/76	Альбом I	Лист АС-27

Гуров

Проектировал

Заборский, Коржевский, Жевнеров

Рук. ЭМ-2, Гл. инж. ЭМ-2, Гл. инж. пр-та

БЕЛНИИГИПРОСЕЛЬСТРОЙ г. Минск

376/1

Развертка вентканалов в стене по оси „Г"

м 1:100

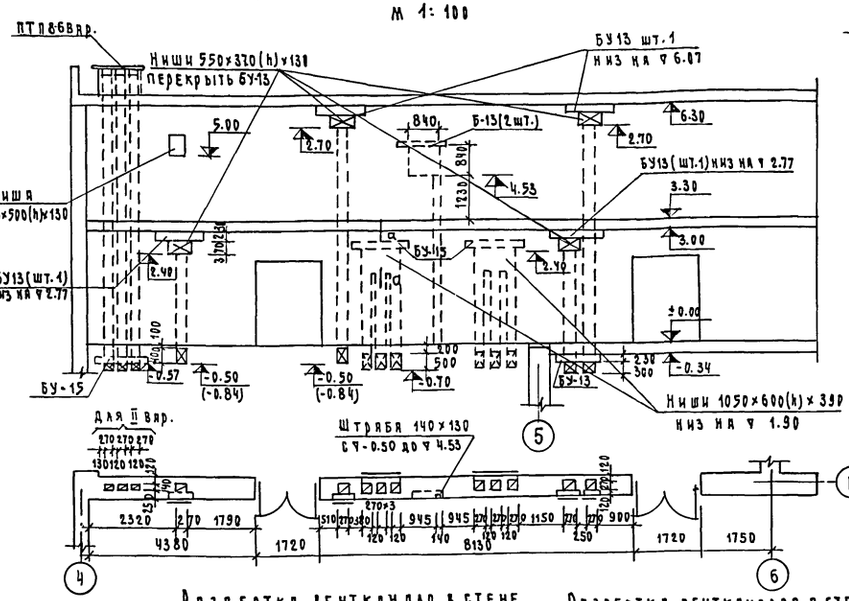

Развертка вентканалов в стене по оси „4"

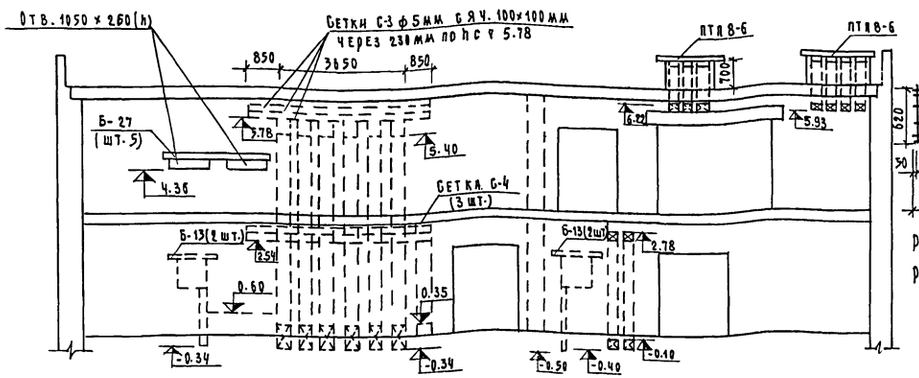

Сетка С-4 (3 шт.)

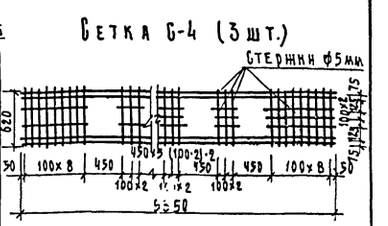

Расход стали на С-4(3 шт.) - 24 кг

Расход стали на С-3(3 шт.) - 32 кг

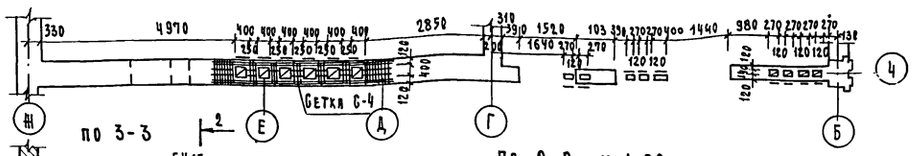

По 3-3

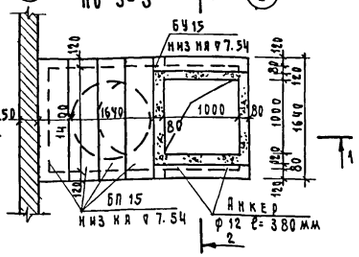

По 2-2 м 1:50

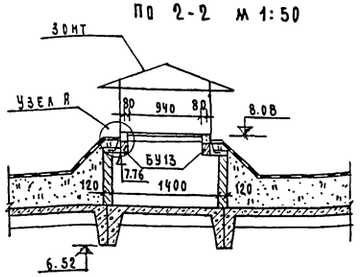

Узел Б м 1:10

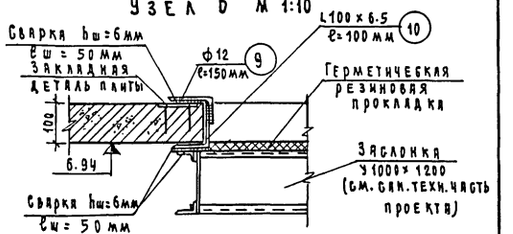

Развертка вентканала в стене по оси „Е"

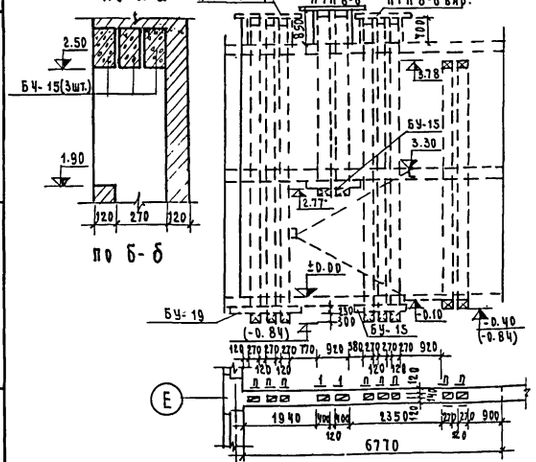

Развертка вентканалов в стене по оси „8"

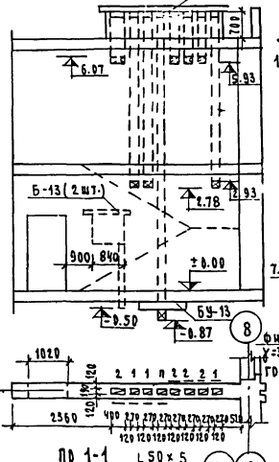

По 1-1 м 1:50

По 1-1

Жалюзийная решетка ЖМ-1

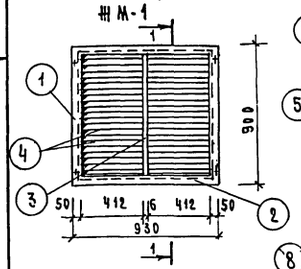

Жалюзийная решетка ЖМ-5

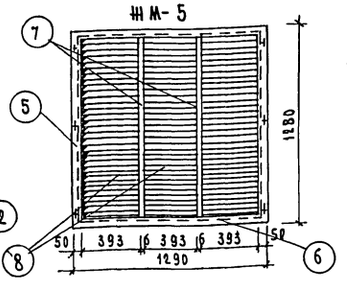

Спецификация на 1 изделие

Марка	№ поз.	Профиль мм	К-во шт.	Длина мм	Общая длина м	Общий вес
ЖМ-1	1	L 50×5	2	900	1.80	6.80
	2	L 50×5	2	930	1.86	7.00
	3	-45×6	1	800	0.80	1.70
	4	-50×1.5	46	412	19.00	11.20
ЖМ-5	5	L 50×5	2	1280	2.56	9.65
	6	L 50×5	2	1290	2.58	9.70
	7	-45×6	2	1180	2.36	5.00
	8	-50×1.5	99	393	38.91	23.00

Спецификация металла для подвески заслонок

	9	ф12	8	150	1.20	1.07
	10	L100×6.5	4	100	0.4	4.04

Примечания

1. Кладку стенок вентиляционных шахт вести из красного кирпича м„75" на растворе м„25"
2. Развертки вентиляционных каналов выполнены для обоих вариантов.
3. Отметки в скобках „( )" даны для 2го варианта.

1975	Сельский клуб на 300 мест	Развертки вентиляционных каналов. Вентшахта.	Типовой проект 264-12-118/76	Альбом I	Лист АС-28

Белгипросельстрой г. Минск
Рук. ЗМ-2 Забровский
Гл. инж. ЗМ-2 Коржевский
Гл. инж. пр-та Жевнеров
Исполнитель Гл. спец. сан. с/т. Корнилова
Андросюк

Наименование помещений	Тип пола (серия ТД)	Тип отделки: потолки и марши	Тип отделки: стены	Заполнение проемов: окна	Заполнение проемов: двери
1	2	3	4	5	6
I этаж					
Зрительный зал	Дощатый 2.244-1 / 1-254	Подвесной потолок	Покраска клеевым колером светлого тона	Улучшенная масляная окраска	покрытие лаком
Фойе	Паркетный 2.244-1 / 1-264 и 2.244-1 / 1-187	побелка	матовая масляная высококачественная покраска до потолка	—"—	Двери зала покрыв. лаком др. улучшен. масл. окраска
Вестибюль	Бетон мозаичного состава 2.244-1 / 1-326	побелка	матовая масляная высококачественная покраска до потолка	—"—	—"—
Гардероб	Бетон мозаичного состава 2.244-1 / 1-32-6	побелка	матовая масляная высококачественная покраска до потолка	—"—	
Санузлы	Керамический 2.244-1 / 1-319 и 2.244-1 / 1-231	Известковая побелка	Панель из глазурованной плитки h=1.80 выше окраска клеевым колером	—"—	Улучшенная масляная окраска
Кружковая-артистич.	Дощатый 2.244-1 / 178	побелка	Окраска клеевым колером светлого тона	—"—	простая масляная окраска
Администрация	Дощатый 2.244-1 / 1-248	побелка	Окраска клеевым колером светлого тона	—"—	Улучшенная масляная окраска
Тамбуры	Бетон мозаичного состава 2.244-1 / 1-326	побелка	Окраска масляной краской до потолка	—"—	покрытие лаком
Склад объемных декорац.	Бетонный 2.244-1 / 1-324	Известковая побелка	Известковая побелка		Улучшенная масляная окраска
Коридор	Дощатый 2.244-1 / 1-178	побелка	Окраска масляной краской до потолка		Улучшенная масляная окраска
II этаж.					
Холл	Паркетный 2.244-1 / 1-31	побелка	масляная матовая высококачественная окраска до потолка	Улучшенная масляная окраска	Улучшенная масляная окраска
Кружковые	Дощатый 2.244-1 / 1-14	побелка	Окраска клеевым колером светлого тона	—"—	—"—
Кинопроекционная перемоточная	керамическая плитка 1	побелка	Окраска масляной краской до потолка		
Вентк мера	Бетонный 2	известковая побелка	известковая побелка		
Библиотека (абонемент), книгохранилище	паркетный, деревянный 2.244-1 / 1-31 и 2.244-1 / 1-14	побелка	матовая масляная высококачественная покраска до потолка	Улучшенная масляная окраска	Улучшенная масляная окраска
Читальный зал	Паркетный 2.244-1 / 1-31	побелка	матовая масляная высококачественная покраска до потолка	—"—	—"—
Коридор	Паркетный 2.244-1 / 1-31	побелка	масляная высококачественная покраска до потолка		—"—
Лестничная клетка	Бетон мозаичного состава	побелка	—"—	Улучшенная масляная окраска	—"—

ИОР 09-21 (шт. 7)

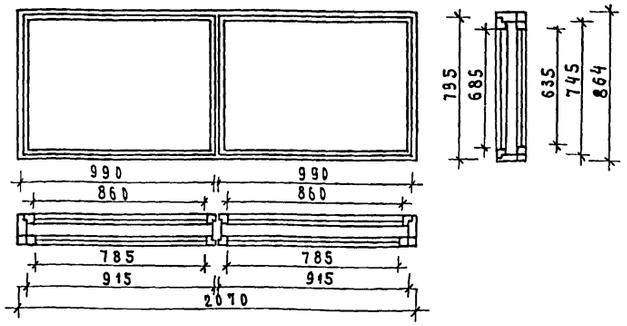

Перегородка с кассовым окном

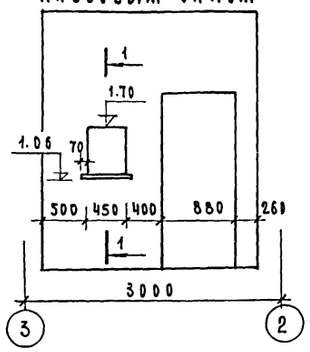

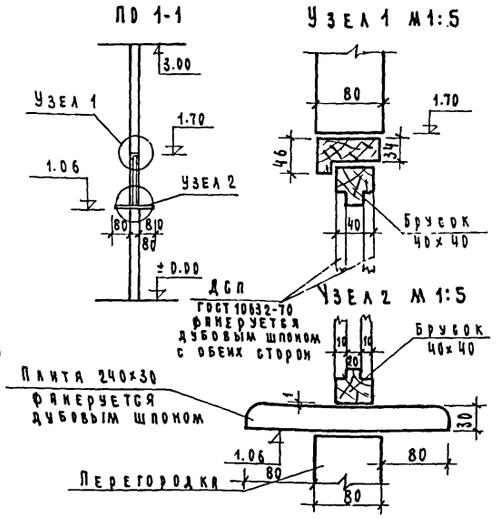

Примечания:

1. Спецификацию на столярные изделия см. л. АС-38.
2. Сечения элементов окна ИОР 09-21 см. ГОСТ 11214-65*
3. Детали полов 1 и 2 см. лист АС-16

Наименование помещений	Тип пола (серия ТД)	Тип отделки: потолки и марши	Тип отделки: стены	Заполнение проемов: окна	Заполнение проемов: двери
1	2	3	4	5	6
Подвал					
Узел управления	Бетонный 2.244-1 / 1-323	Побелка	Известковая побелка	Простая масляная окраска	Простая масляная окраска
Подвал - вариант противорадиационного укрытия					
Узел управления	Бетонный 2.244-1 / 1-323	побелка	известковая побелка	Простая масляная окраска	Простая масляная окраска
Хоз. помещения	Бетонный 2.244-1 / 1-323	побелка	известковая побелка	простая масляная окраска	—"—
Санузлы	Керамический 2.244-1 / 1-319	побелка	известковая побелка, масляная панель h=1.80	—"—	—"—

1975	Сельский клуб на 300 мест	Ведомость отделочных работ (внутренняя отделка).	Типовой проект 264-12-118/76	Альбом I	Лист АС-29

Белгипросельстрой г. Минск
Рук. эм-2 Заборский
Гл. инж. эм-2 Коржевский
Гл. инж. пр-та Жевнеров
Гл. арх. пр-та Неделько
Исполнитель Супрон

ИД-1

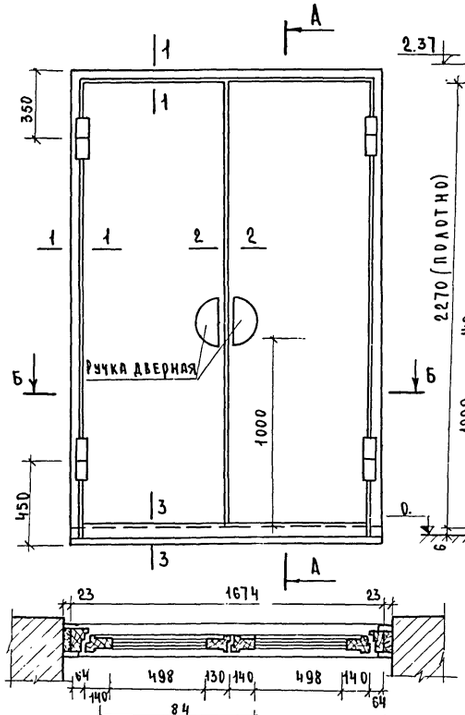

По А-А

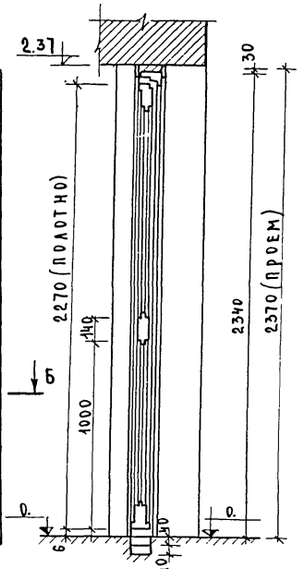

По 3-3

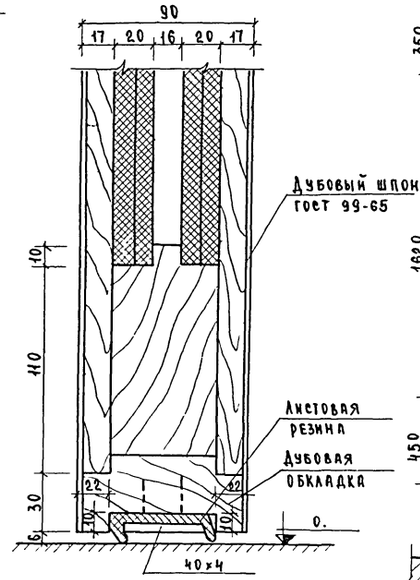

ИД-2

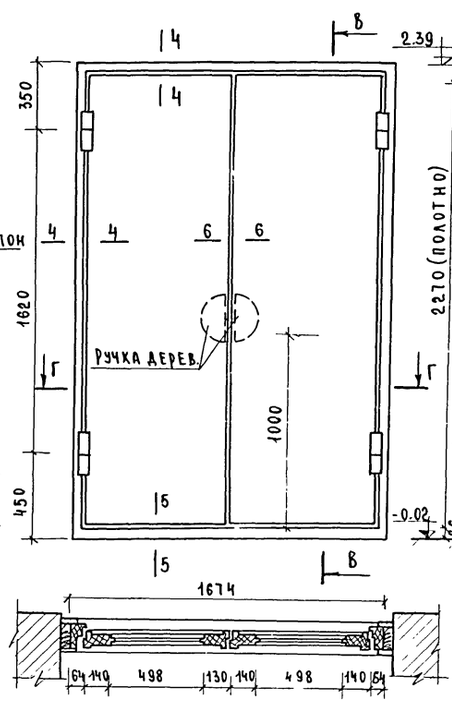

По В-В

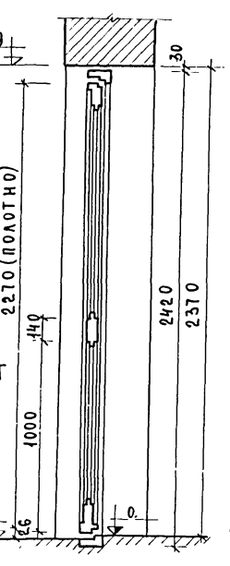

По 5-5

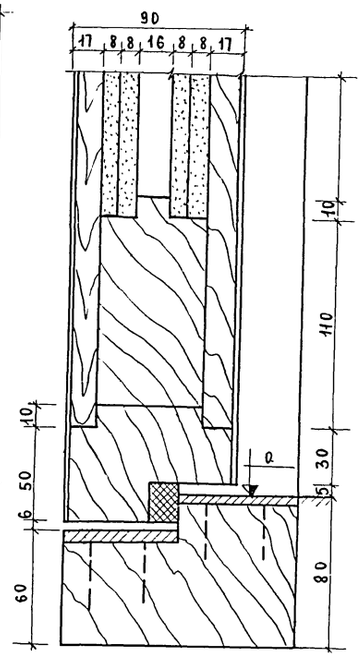

По 1-1

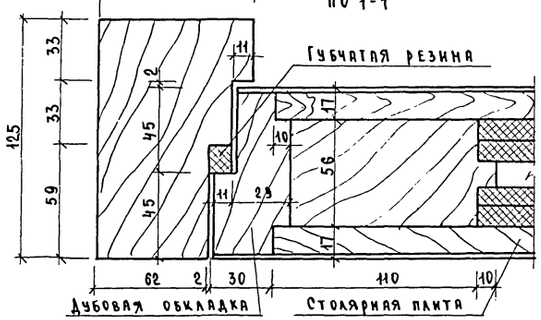

По 6-6

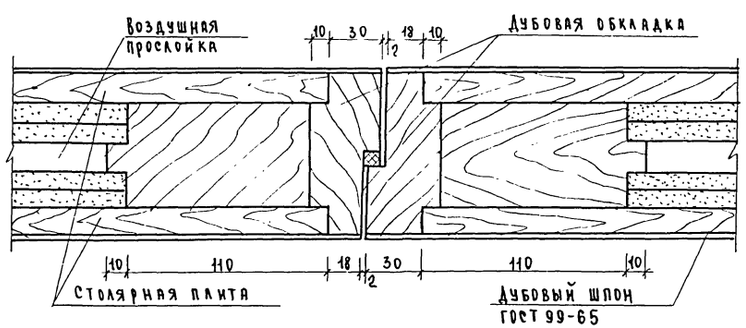

По 4-4

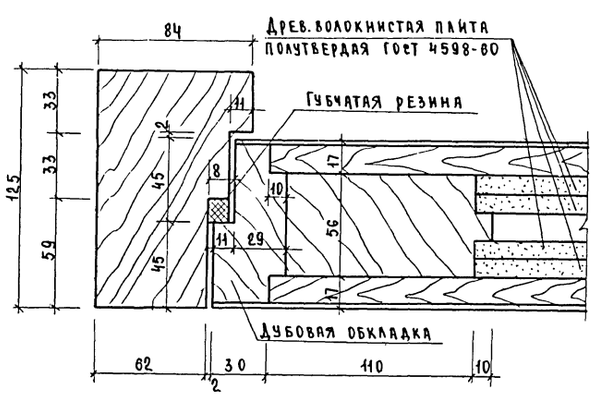

По 2-2

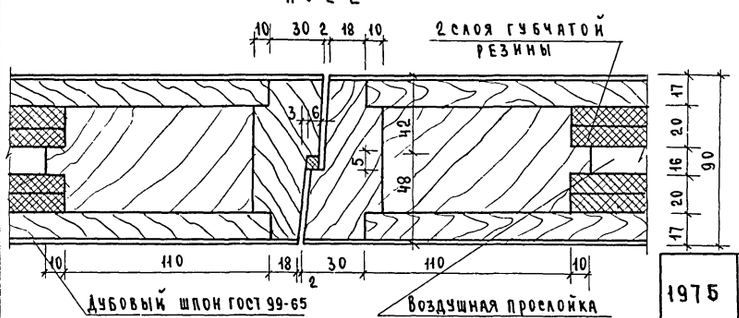

Спецификация:

	ИД-1	ИД-2
Древесина коробки	0.08 м³	0.09 м³
Древесина полотна	0.13 м³	0.13 м³
Древесно-волокнистая плита полутвердая		0.04 м³
Губчатая резина	0.09 м³	

1. Двери ИД-1 и ИД-2 фанеруются дубовым шпоном гост 99-65 и покрываются бесцветным лаком.
2. Материал - сосна влажностью 12% АБС.

1975	Сельский клуб на 300 мест	Двери ИД-1, ИД-2	Типовой проект 264-12-118/76	Альбом I	Лист АС-36

ИД-3 (ИД-4) м 1:20

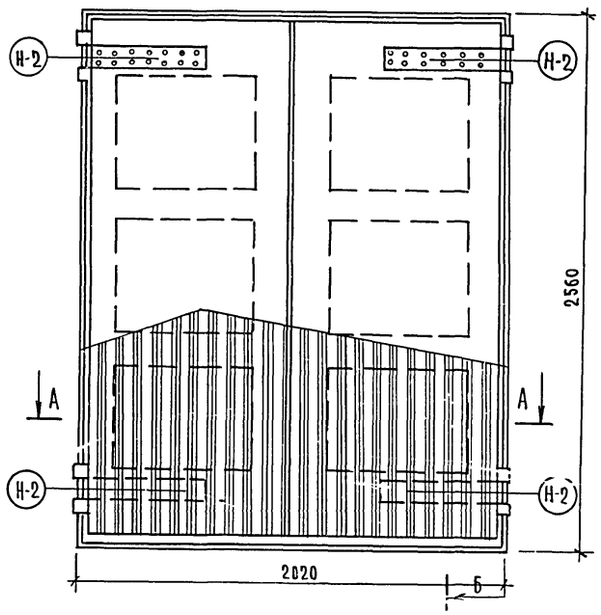

По Б-Б

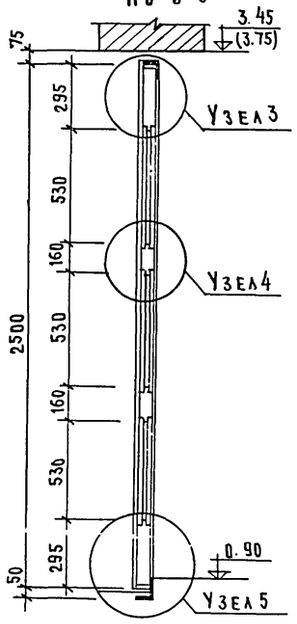

Узел 5

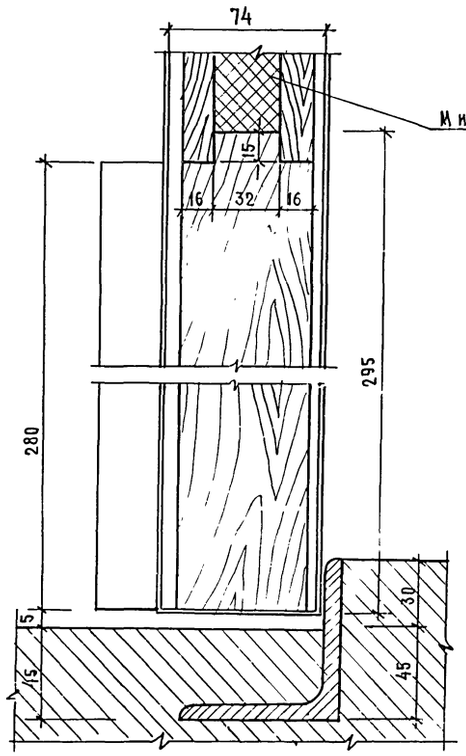

Узел 3

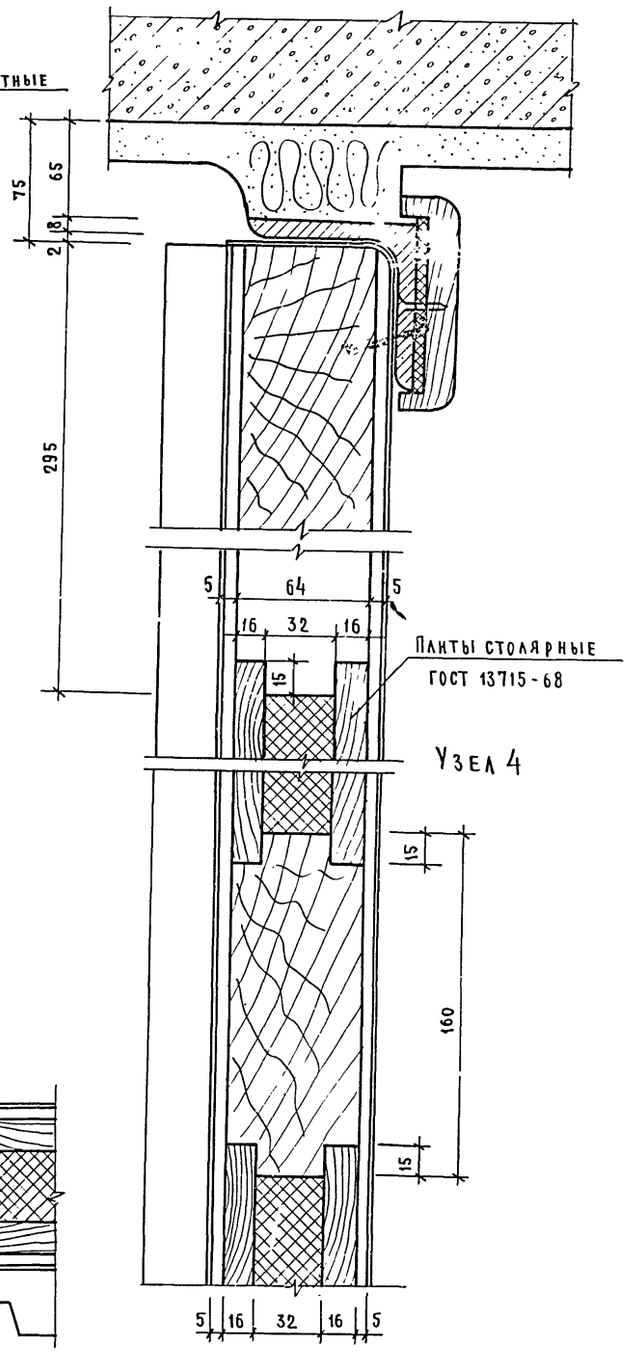

Сечение А-А

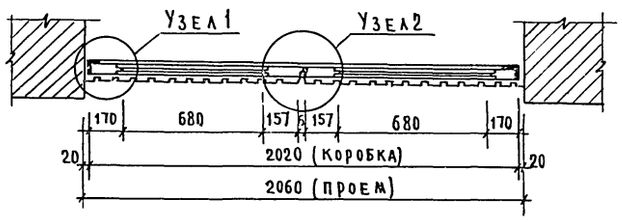

Спецификация на 1 изделие

Древесина полотна	– 0,33 м³
Минераловатные плиты марки ПП	– 0.07 м³
Асбест	– 0,025 м³ (0.05м³)

Узел 1
м 1:2

Узел 2

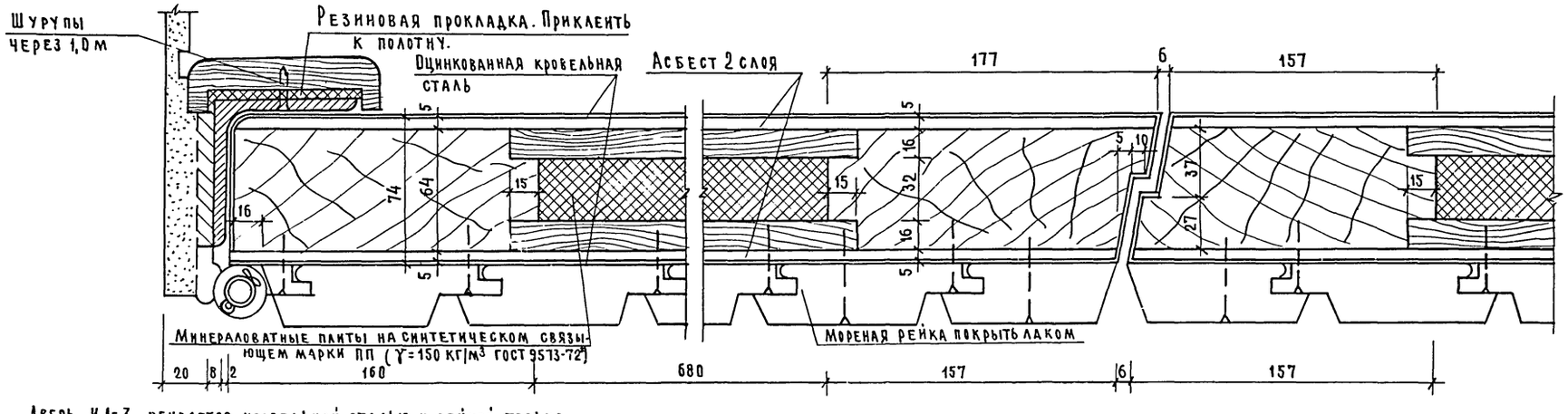

1. Дверь ИД-3 обивается кровельной сталью и рейкой только с наружной стороны.
2. Дверь ИД-4 обивается кровельной сталью с обеих сторон.
3. Данный лист рассматривать совместно с листом АС-32.

1975	Сельский клуб на 300 мест.	Двери ИД-3, ИД-4.	Типовой проект 264-12-118/76	Альбом I	Лист АС-31

Белниигипросельстрой г. Минск
Рук. ЗМ-2 Заборский
Гл. инж. ЗМ-2 Коржевский
Гл. инж. ПР-ТА Жевнеров
Проектировал Андросюк
Чертил Зубко

37611

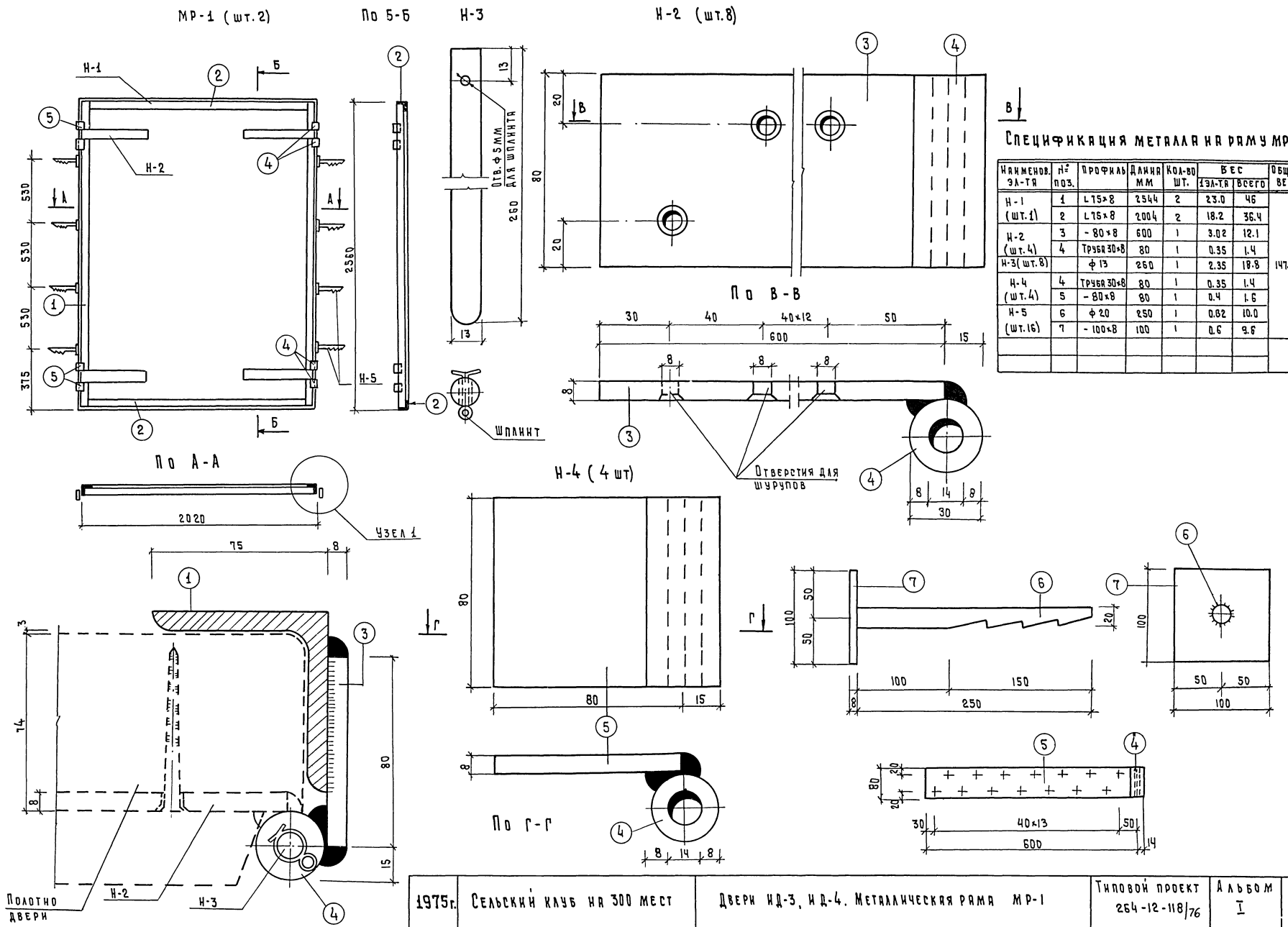

Спецификация металла на раму МР-1

Наименов. эл-та	№ поз.	Профиль	Длина мм	Кол-во шт.	Вес 1 эл-та	Вес всего	Общий вес
Н-1 (шт.1)	1	L 75×8	2544	2	23.0	46	147.3
	2	L 75×8	2004	2	18.2	36.4	
Н-2 (шт.4)	3	- 80×8	600	1	3.02	12.1	
	4	Труба 30×8	80	1	0.35	1.4	
Н-3 (шт.8)		ф 13	260	1	2.35	18.8	
Н-4 (шт.4)	4	Труба 30×8	80	1	0.35	1.4	
	5	- 80×8	80	1	0.4	1.6	
Н-5 (шт.16)	6	ф 20	250	1	0.62	10.0	
	7	- 100×8	100	1	0.6	9.6	

1975 г.	Сельский клуб на 300 мест	Двери ИД-3, ИД-4. Металлическая рама МР-1	Типовой проект 264-12-118/76	Альбом I	Лист АС-32

Андросюк
Исполнитель
Заборский
Коржевский
Жевнеров
Рук. эм-2
Гл. инж. эм-2
Гл. инж. проекта
Белнингипросельстрой
г. Минск

376/1

Барьер гардероба М 1:50

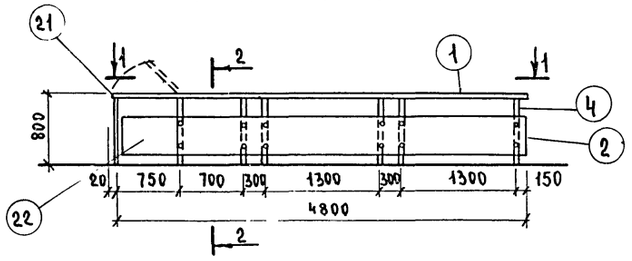

По 1-1 М 1:50

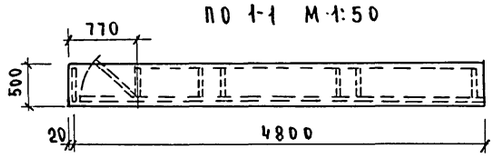

Барьер библиотеки М 1:50

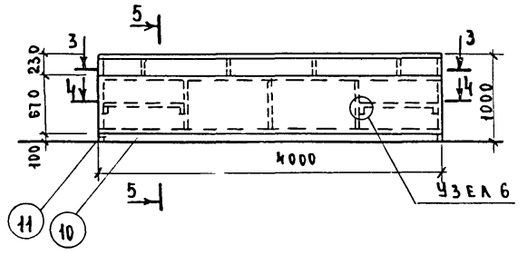

По 3-3 М 1:50

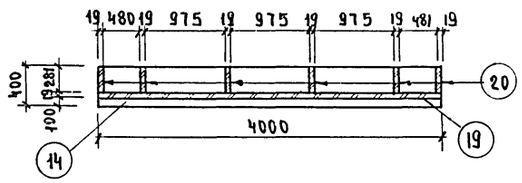

По 4-4 М 1:50

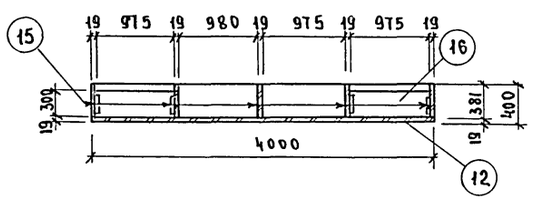

По 2-2 М 1:10

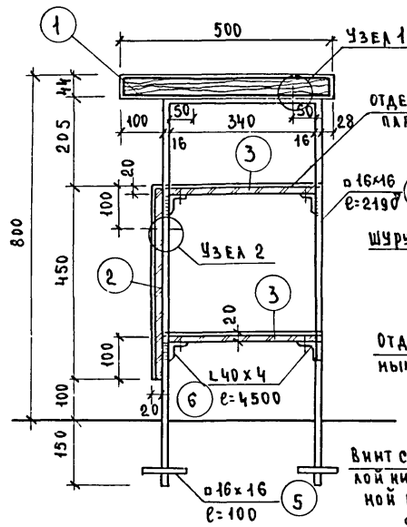

Узел 1 М 1:1

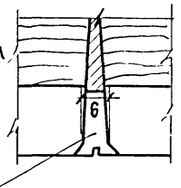

Узел 3 М 1:2

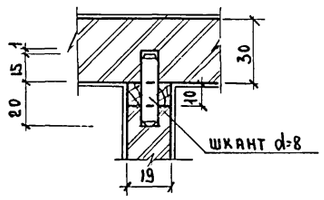

Узел 5 М 1:2

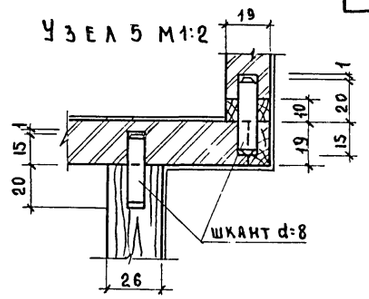

Узел 2 М 1:1

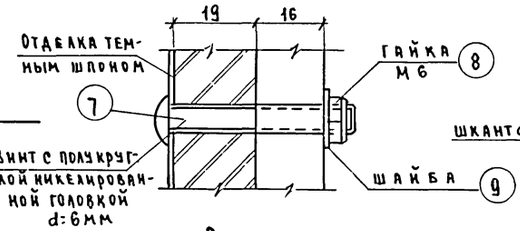

Узел 4 М 1:2

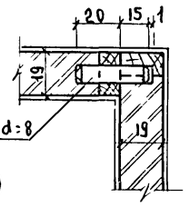

Узел 6 М 1:2

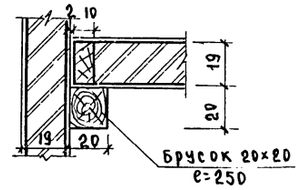

По 5-5 М 1:10

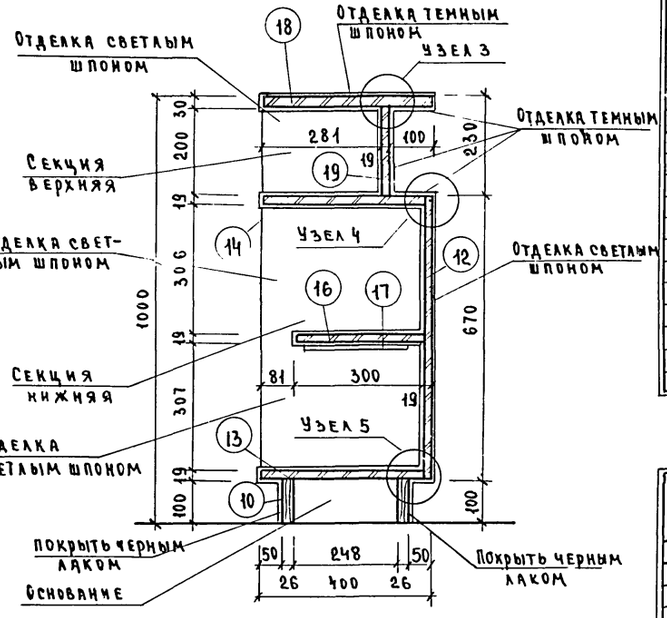

Спецификация деревянных изделий

N поз.	Наименование	Ед. изм.	К-во	Размеры в мм: Длина	Ширина	Толщина	Расход матер.: Древ. стр. плитам	Древесина м³	Пластик м²
	Барьер гардероба								
1	Крышка	шт.	1	4050	500	44	—	0.09	—
2	Щит вертик.	-"-	1	4050	450	19	1.82	0.002	—
3	Полка	-"-	2	4050	370	19	3.00	0.003	1.50
21	Крышка	-"-	1	770	500	44	—	0.017	—
22	Дверка	-"-	1	710	450	19	0.32	0.0003	—
	Итого							0.1123	1.50
	Барьер библиотеки								
12	Секция нижняя: Щит накладной		1	4000	610	19	2.6	0.0018	—
13	Щит гориз. нижний	-"-	1	4000	380	19	1.52	0.0017	—
14	Щит гориз. верхн.	-"-	1	4000	380	19	1.52	0.0017	—
15	Щит вертикал.	-"-	5	630	380	19	1.20	0.0019	—
16	Полка	-"-	2	970	300	19	0.58	0.0006	—
17	Брусок	...	4	250	20	20	—	0.0004	—
18	Секция верхняя: Крышка	-"-	1	4000	400	30	1.6	0.0017	—
19	Щит накладн.	-"-	1	4000	200	19	0.8	0.0016	—
20	Щит вертик.	-"-	6	280	200	19	0.33	0.0011	—
10	Основ.: Брусок продольн.	-"-	2	4000	100	26	—	0.021	—
11	Брусок поперечн.	-"-	2	248	100	26	—	0.0014	—
	Итого						10.15	0.0349	—

Спецификация металлических изделий

N поз.	Профиль мм	Кол. шт.	Длина поз. мм	Общая длина	Вес кг: штуки	общ.	итого
	Барьер гардероба						
4	⊓ 16 х 16	7	2190	15.33	4.4	30.8	77.448
5	⊓ 16 х 16	14	100	1.40	0.201	2.82	
6	L 40х4	4	4500	18.00	10.9	43.60	
7	Винт d=6мм	12	45	0.54	0.012	0.144	
8	Гайка М6	12	—	—	0.005	0.06	
9	Шайба d=7мм	12	—	—	0.002	0.024	

Примечания:

1. Барьер гардероба отделывается светлым шпоном, барьер библиотеки см. разрез 5-5.
2. Наружные поверхности барьеров отделываются полиэфирным лаком, остальные поверхности лакируются нитролаком.
3. Все металлические изделия окрасить в черный цвет.
4. Размеры изделий в спецификации даны после острожки.
5. Расход материалов древесины дан по черновым заготовкам.
6. Для сварки метал. изделий применять электроды типа Э-42.
7. Толщина сварных швов, $h_ш$ = 4мм.
8. Плиты древесностружечные по ГОСТ 10632-70*
9. Материал для барьеров - воздушно-сухая сосна влажностью не более 12%

Белниигипросельстрой г. Минск	Рук. эм-2 Заборский; Гл. инж. ан этп Коржевский; Гп. инж. пр-та Жевнеров	1975	Сельский клуб на 300 мест	Барьеры гардероба и библиотеки	Типовой проект 264-12-118/76; Альбом I; Лист АС-33

Развертка стены фойе в осях 6-4
М 1:50

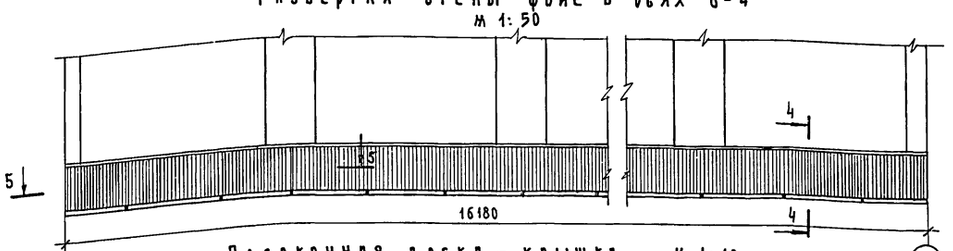

Подоконная доска - крышка М 1:10

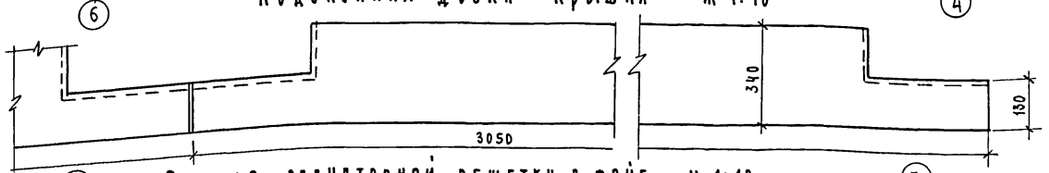

Секция радиаторной решетки в фойе М 1:10

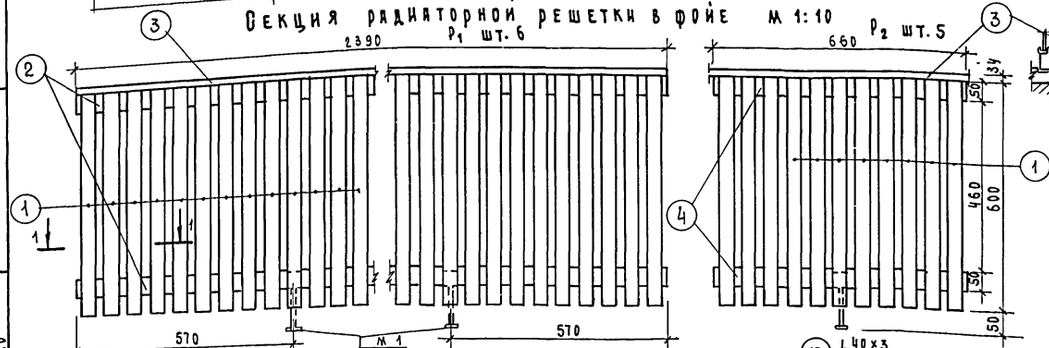

Сечение 4-4

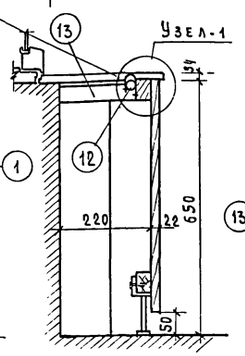

Сечение 5-5 М 1:10

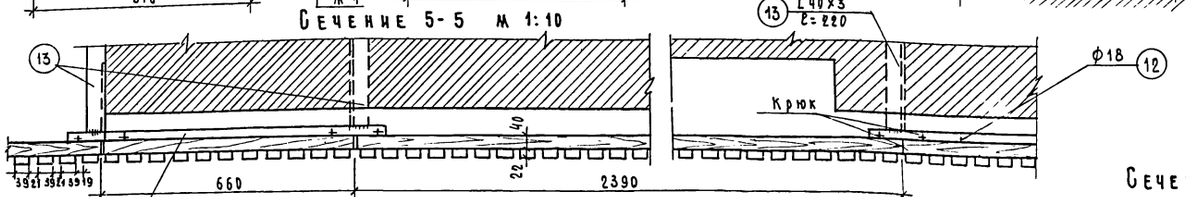

Узел 1 М 1:2

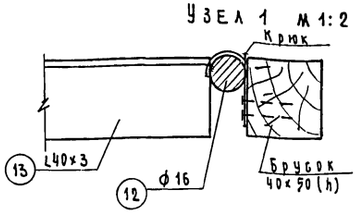

Спецификация древесины на 1 секцию решетки

	№ поз.	Название	Сечение мм	Длина мм	Кол-во	Объем м3
P_1 шт. 6	1	Рейка	39×22	600	40	0.027
	2	Брусок	40×50	2390	2	0.010
	3	Доска	34×340	3050	2	0.070
				Всего:		0.108
P_2 шт. 5	1	Рейка	39×22	600	11	0.007
	4	Брусок	40×50	660	2	0.003
				Всего:		0.010
P_3 шт. 6	5	Рейка	39×22	890	40	0.040
	6	Брусок	40×50	2400	2	0.010
				Всего:		0.050
P_4 шт. 2	5	Рейка	39×22	880	36	0.036
	7	Брусок	40×50	2150	2	0.009
				Всего		0.045
P_5 шт. 2	5	Рейка	39×22	890	24	0.024
	8	Брусок	40×50	1440	2	0.006
				Всего:		0.030

Спецификация металла на 1 элемент

Марка	№ поз.	Профиль или сечен.	Длина м	Кол. шт.	Вес кг: Позиц.	Вес кг: Всех позиц.	Марки
М-1 (шт. 39)	9	L 40×3	0.06	1	0.12	0.12	0.36
	10	Ф 12	0.087	1	0.08	0.08	
	11	-10×50	0.04	1	0.16	0.16	
	12	Ф 16	0.75	5	1.20	6.00	
	13	L 40×3	0.20	12	0.40	4.80	

Сечение 3-3 М 1:10

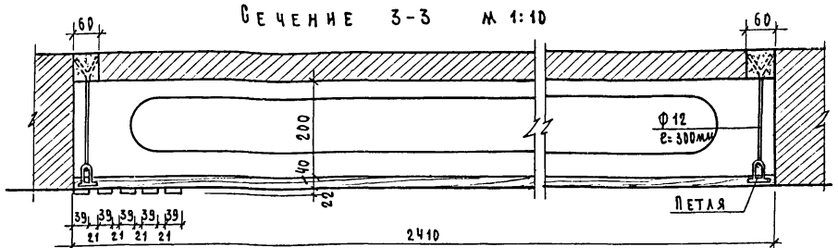

Сечение 2-2

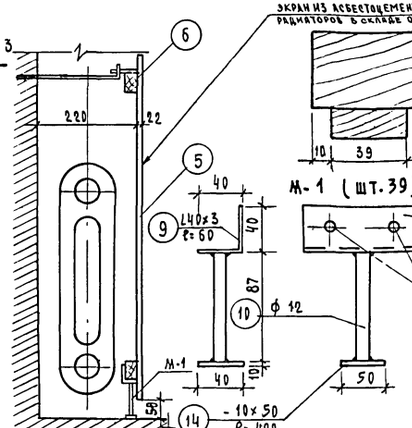

Сечение 1-1 М 1:2

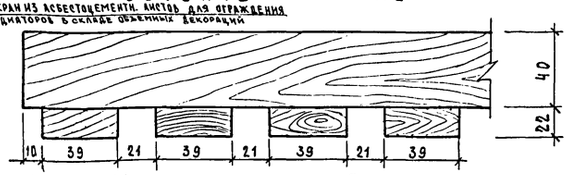

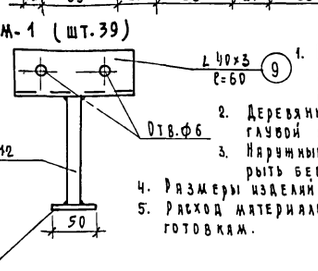

Секция радиаторной решетки зрительного зала

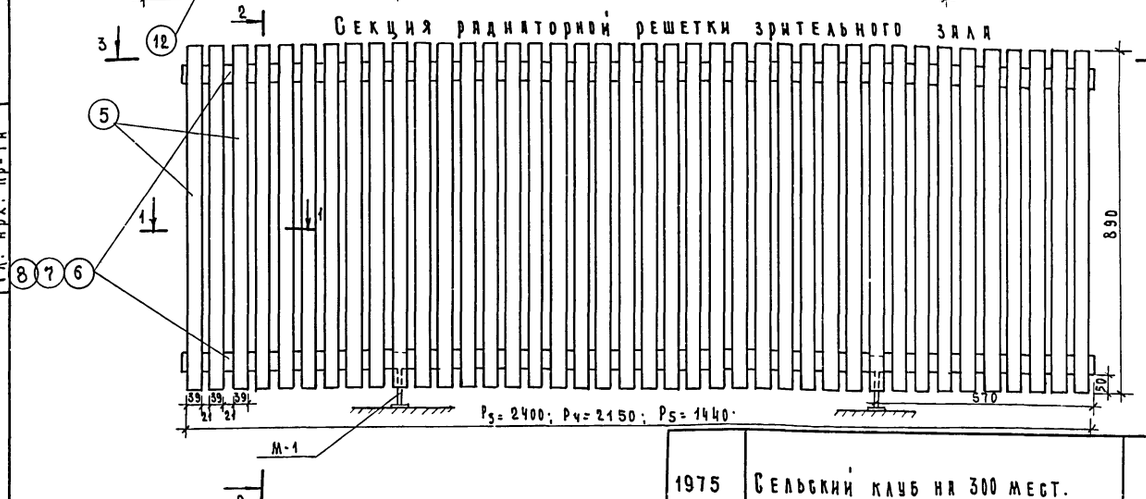

Примечания:

1. Радиаторные решетки выполнять из воздушно-сухой сосны влажностью не более 12%
2. Деревянные элементы должны быть подвергнуты глубокой пропитке антипиренами.
3. Наружные поверхности решеток проолифить и покрыть бесцветным лаком.
4. Размеры изделий в спецификации даны после острожки.
5. Расход материалов древесины дан по черновым заготовкам.

1975	Сельский клуб на 300 мест.	Радиаторные решетки фойе и зрительного зала. Развертки стен фойе в осях 6-4.	Типовой проект 264-12-118/76	Альбом I	Лист АС-34

Киселева, Заборский, Коржевский, Жевнеров, Неделько, Проектировал

Рук. ЭМ-2, Гл. инж. ЭМ-2, Гл. инж. пр-та, Гл. арх. пр-та

Минск

376/1

Развертка стены в осях 4-6. М1:50

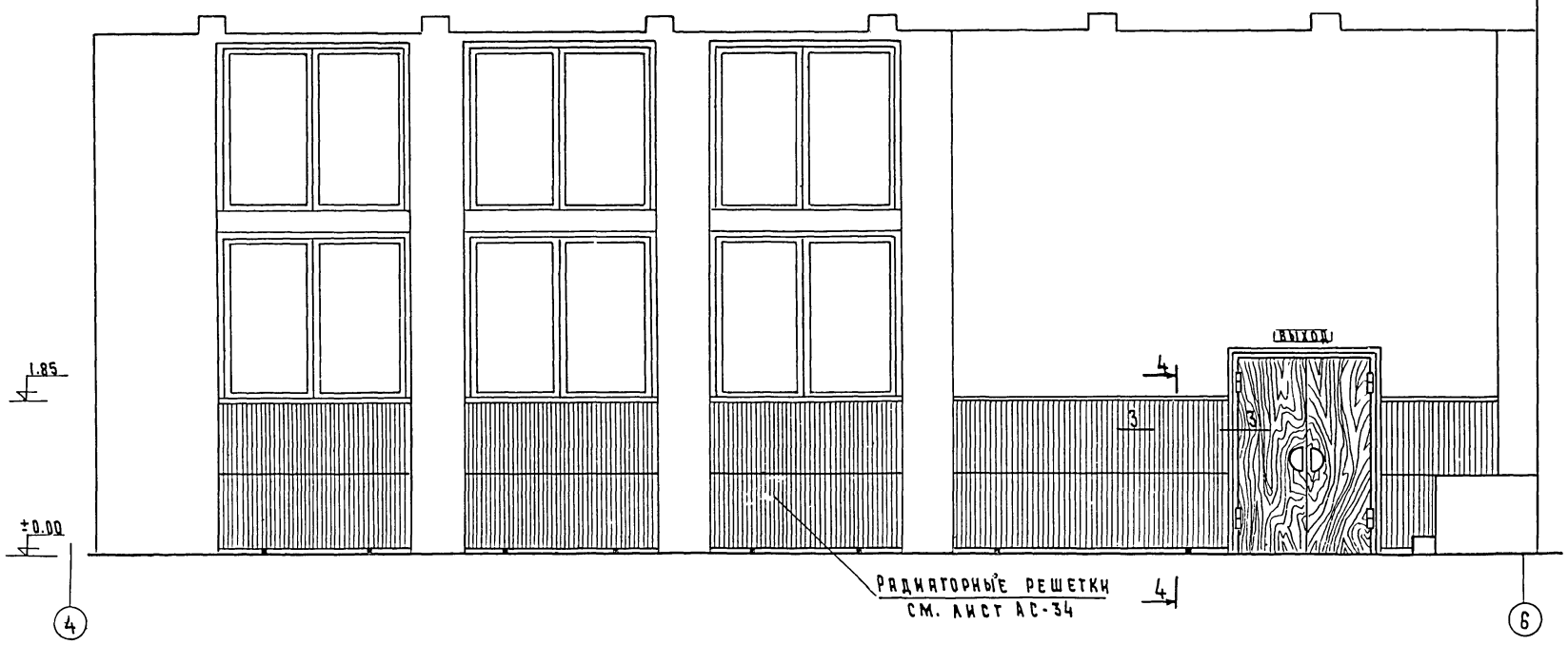

Сечение 3-3 М1:10

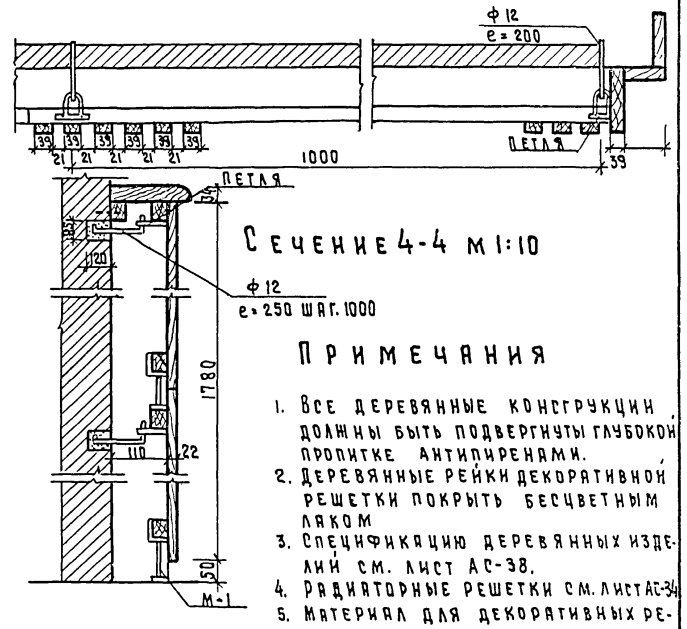

Сечение 4-4 М1:10

Примечания

1. Все деревянные конструкции должны быть подвергнуты глубокой пропитке антипиренами.
2. Деревянные рейки декоративной решетки покрыть бесцветным лаком
3. Спецификацию деревянных изделий см. лист АС-38.
4. Радиаторные решетки см. лист АС-34
5. Материал для декоративных решеток и реек - сосна влажностью до 12%.

По 5-5

Развертка стены в осях Г-Е М1:50

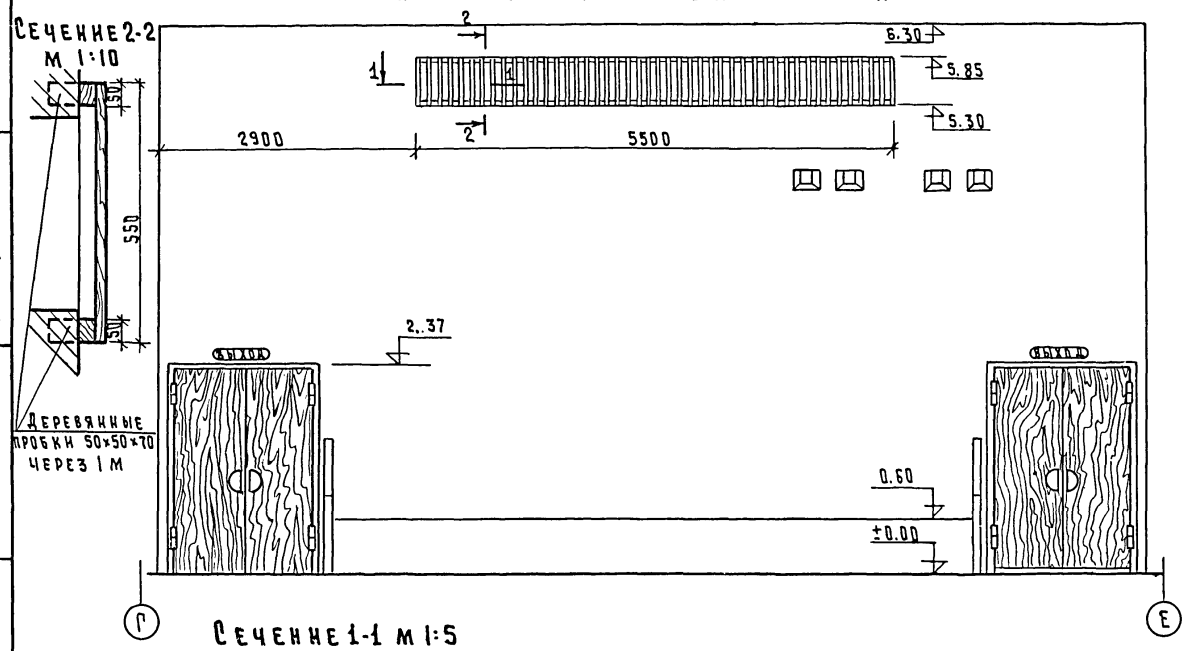

Сечение 1-1 М1:5

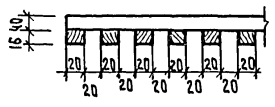

Развертка стены в осях Е-Г М1:50

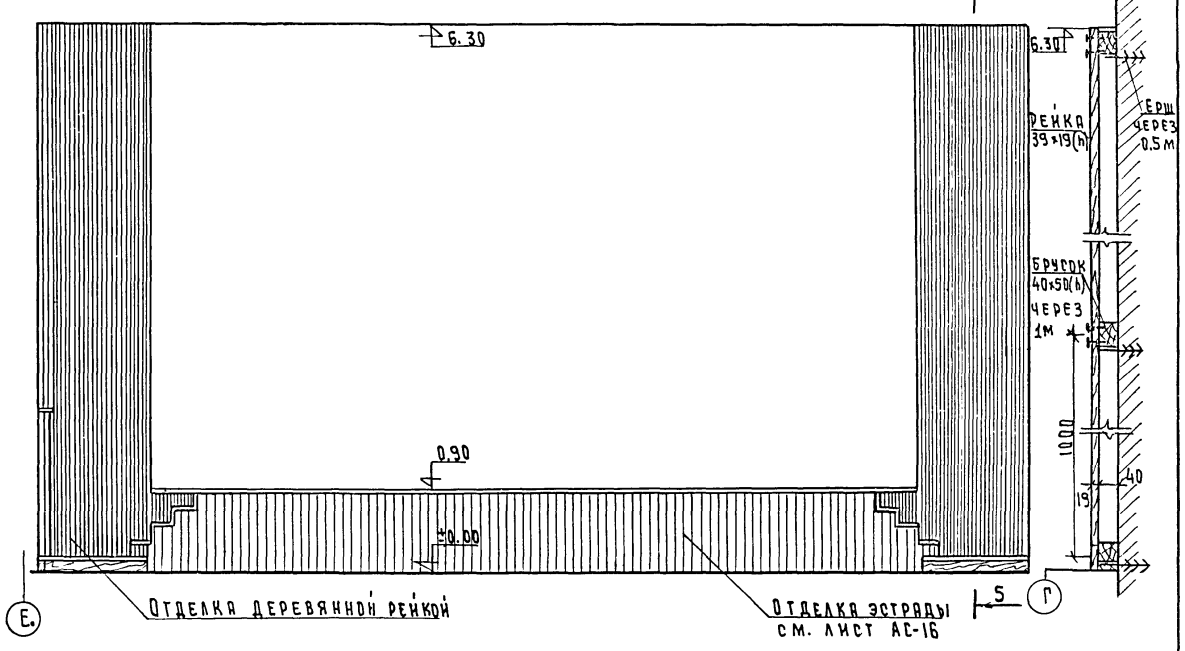

1975	Сельский клуб на 300 мест	Развертки стен зрительного зала в осях 4-6, Г-Е и Е-Г	Типовой проект 264-12-118/76	Альбом I	Лист АС-35

Белгипросельстрой г. Минск
Гл. инж. ПР-ТА Заборский
Гл. инж. ЭМ-2 Корневский
Рук. ЭМ-2 Невинеров
Гл. арх. ПР-ТА Неделько
Проектировал Киселева

Развертка стены в осях Е-Б М 1:50

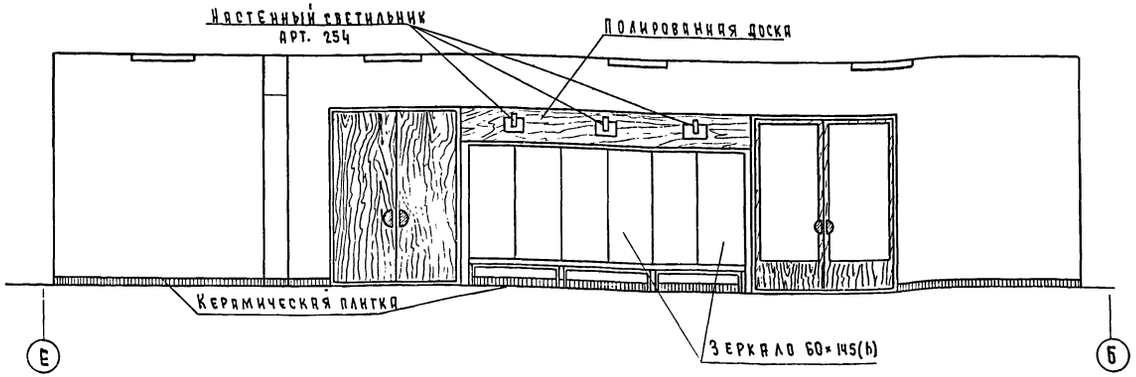

План расположения потолочных светильников в фойе М 1:100

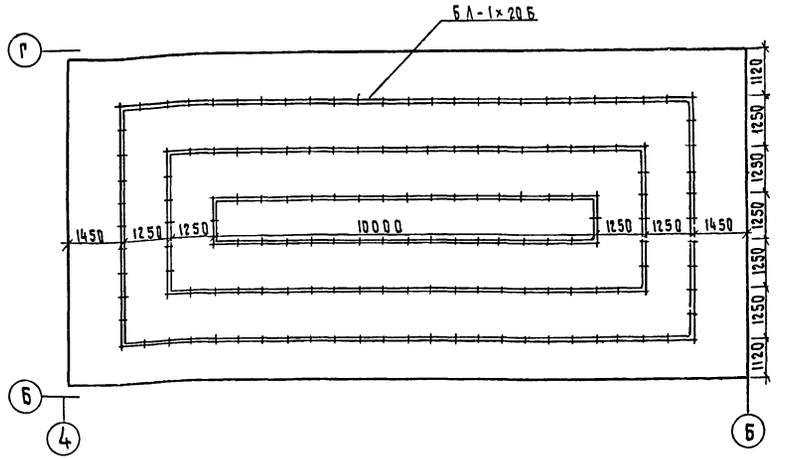

Развертка стены вестибюля в осях Б-Е М 1:50

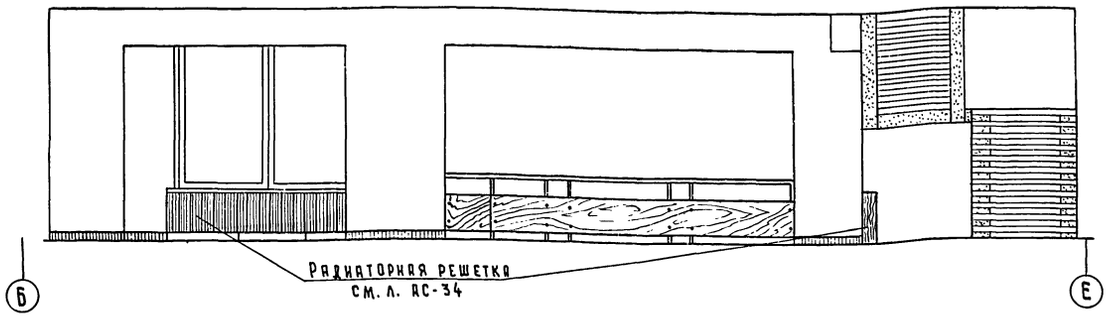

План расположения потолочных светильников в вестибюле М 1:100

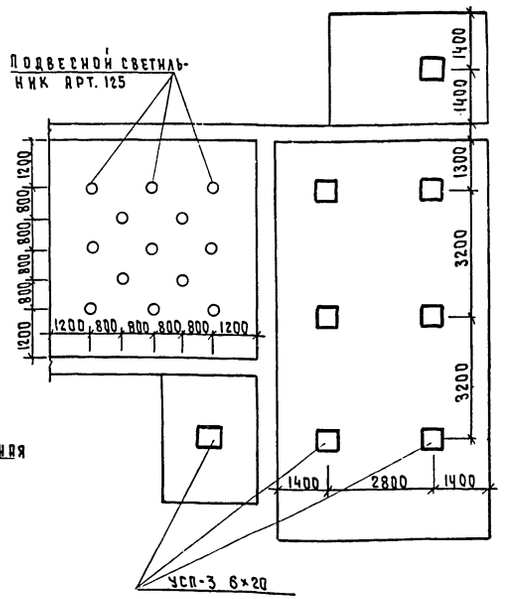

Развертка стены вестибюля в осях 3-4 М 1:50

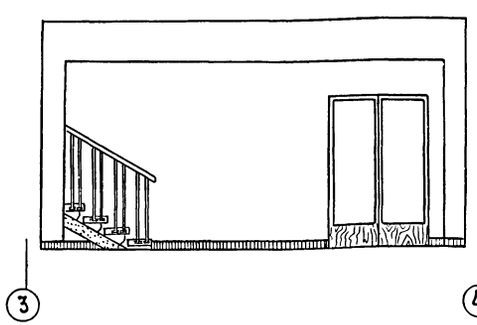

Развертка стены вестибюля в осях 4-2 М 1:50

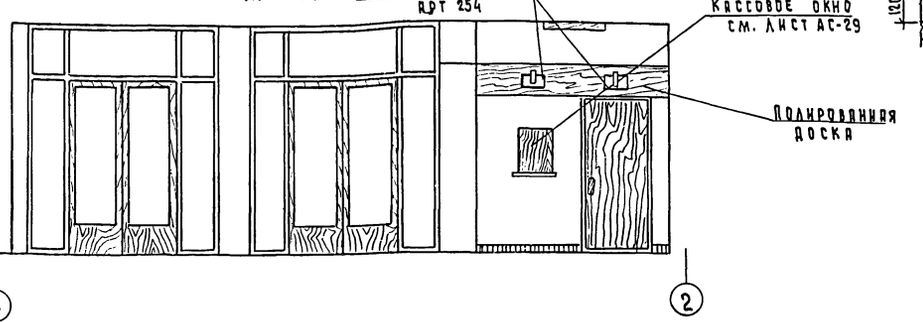

1975	Сельский клуб на 300 мест	Развертки стен в осях Е-Б, Б-Е; 3-4 и 4-2 Планы расположения потолочных светильников	Типовой проект 264-12-118/76	Альбом I	Лист АС-36

Белниигипросельстрой г. Минск

Рук. ЭМ-2 Гл. инж. ЭМ-2 Гл. инж. пр-та

Заборский Коржевский Жевнеров

Гл. арх. пр-та проектировал

Киселева

376/1

Спецификация сборных железобетонных изделий.

Марка	Размеры в мм l	b	h	Марка бетона	Вес кг	К-во шт	Расход материалов: бетон м³	сталь кг.	Общий расход материалов: бетон м³	сталь кг	Расход стали на 1м³ бетона	Серия ГОСТ
1	2	3	4	5	6	7	8	9	10	11	12	13
Фундаментные блоки и плиты перекрытия												
Ф 8	2380	800	300	150	1395	28 [13]	0.557	6.5	15.00 [12.5]	182.0 [84.5]	11.7	Серия 1.112-1 выпуск 1
Ф 8-12	1180	800	300	150	685	4 [5]	0.274	3.7	1.096 [1.37]	14.8 [18.5]	13.5	
Ф 10	2380	1000	300	150	1520	3 [11]	0.608	7.7	1.824 [6.7]	23.1 [8.5]	12.7	
Ф 10-12	1180	1000	300	150	750	3 [2]	0.3	4.3	0.9 [0.6]	12.9 [8.6]	14.3	
Ф 12	2380	1200	300	150	1760	11 [7]	0.703	9.5	7.733 [4.92]	104.5 [66.5]	13.5	
Ф 12-12	1180	1200	300	150	870	2 –	0.347	5.1	0.694 –	10.2 –	14.7	
Ф 14	2380	1400	300	150	2110	7 –	0.845	12.1	5.915 –	84.7 –	14.3	
ФС 4	2380	400	580	100	1300	168 [140]	0.543	1.46	91.4 [76]	204.5 [204]	—	Серия 1.116-1 выпуск 1
ФС 4-8	780	400	580	100	415	92 [75]	0.172	0.76	15.8 [12.9]	70 [57]	—	
ФС 5	2380	500	580	100	1630	25 [47]	0.679	2.36	17 [31.9]	59.5 [111]	—	
ФС 5-8	780	500	580	100	520	20 [25]	0.215	0.76	4.3 [5.3]	15.2 [19]	—	
ФС 6	2380	600	580	100	1960	26 [6]	0.815	2.36	21.2 [4.91]	61.50 [14.1]	—	
ФС 6-8	780	600	580	100	620	15 [4]	0.258	1.46	3.87 [1.03]	21.90 [5.84]	—	
ФСН 4	1180	400	280	100	305	96 [109]	0.127	0.74	12.20 [13.9]	71.04 [80.6]	—	
ФСН 5	1180	500	280	100	380	54 [24]	0.159	0.74	8.60 [3.80]	39.96 [17.7]	–	
ФСН 6	1180	600	280	100	460	78 [49]	0.191	0.74	14.90 [9.35]	57.72 [42.8]	—	
Ф 6	2380	600	300	150	1040	– [18]	0.415	5.3	7.46	95.5	—	Серия 1.112-1 выпуск 1
Ф 6-12	1180	600	300	150	515	– [3]	0.205	3.0	0.615	9.0	—	
ПТ 30-10	2980	990	220	200	935	6	0.361	11.76	2.166	70.56	32.57	
ПТ 30-12	2980	1190	220	200	1140	6	0.436	13.50	2.620	81.00	31.00	
ПС 30-12	2980	1190	220	200	1140	3	0.436	12.04	1.308	3.924	29.45	
ПК 8 24-10	2380	990	120	200	700	2	0.28	10.74	0.56	21.48	38.4	
ПТ 36-10	3580	990	220	200	1055	4	0.422	16.70	1.688	66.80	39.60	
ПТ 60-10	5980	990	220	200	1770	13	0.708	42.7	9.2	556	60.4	
ПТ 60-12	5980	1190	220	200	2145	17/5	0.853	49.38	14.5/4.26	840/247.0	58	
ПТ 89-10	8860	990	220	400	2558	17	1.02	88.65	17.34	1517.05	86.80	Серия 1.241-1
ПТ 89-12	8860	1190	220	400	3100	21/7	1.24	105.01	26.04/8.68	2205.21/735.07	84.80	
ПС 89-10	8860	990	220	400	2558	3	1.02	74.70	3.06	224.10	73.20	
ПС 89-12	8860	1190	220	400	3100	16	1.24	88.64	19.84	1418.24	71.50	
ВП А IV 3×12 -4	11960	2980	450	400	7000	7	2.78	367.3	19.46	2571.1	132.0	
ПД IV-10 1.5×12 -2	11960	1480	450	400	5350	3	2.14	336.6	6.42	1009.8	157.0	
ПА-IV 1.5×12 -2	11960	1480	450	400	5100	1	2.04	289.5	2.04	289.5	142.0	
ПС 60-12	5980	1190	220	200	2145	3	0.858	41.98	2.58	126	48.8	
Плиты карнизные												
КР 24-9	2390	900	90/70	200	430	1	0.172	10.70	0.172	10.70	62.2	Серия ИИ-03-02 Альбом 18-64
КР 12-9	1190	900	90/70	200	215	4	0.086	6.44	0.344	25.76	75.0	
КР 12-7	1190	750	90/70	200	180	3	0.072	5.74	0.216	0.642	79.60	
КУ 7П	2390	750	90/70	200	360	1	0.144	9.25	0.144	9.25	64.30	
ОП 6-4	640	380	220	200	137	16	0,053	8,98	0848	147.68	169.2	ИИ 03-02 Альб. 108

1	2	3	4	5	6	7	8	9	10	11	12	13
Перемычки												
В-13	1300	120	65	200	25	61 [33]/23	0.01	0.69	0.58 [0.58]	[36.6]/40.02 13.80/[13.90]	69.0	Серия 1.139-1 выпуск 1
Б-15	1550	120	140	200	65	6 [6]	0.026	0.58	0.156	3.48	22.3	
Б-22	2200	120	140	200	95	20 [19]	0.037	1.89	0.74	3.78	51.1	
Б 24	2450	120	140	200	105	32 [24]	0.041	2.10	1.148 [0.93]	58.80 [50.7]	51.3	
Б 27	2700	120	140	200	115	69 [60]	0.045	3.03	310 [2]	209.07 [181.5]	67.4	
БП 13	1300	380	65	200	80	–/36	0.032	2.06	–/1.152	–/74.16	64.4	
БП 15	1550	380	140	200	205	12 [12]	0.082	1.88	0.984	22.56	22.9	
БГ 30	2980	380	290	200	685	3 [3]	0.274	38.19	0.822	114.57	139.0	
БУ 13	1300	120	220	200	85	11/1	0.034	1.67	0.374/0.034	1837/1.67	49.1	
БУ 15	1550	120	220	200	105	14 [3]/[5]19	0.041	2.61	[0.023] 0.697 / 0.719 [0.643]	[0.80] 44.93	63.7	
БУ 19	1950	120	220	200	130	5 [5]	0.051	6.84	0.255	34.20 [39.1]	134.0	
БУ-24	2450	250	220	200	335	14 [13]	0.134	15.26	1876 [1.74]	213.68 [199]	113.8	
БУ-27	2700	250	220	200	370	4 [3]	0.148	25.56	0.74 [0.44]	127.80 [76.9]	172.0	
БУ-30	2980	250	220	200	410	3 [3]	0.163	23.60	0.489	70.8	144.5	
П 36	3580	120	400	200	430	7 [6]	0.172	24.64	1.204 [1.05]	172.48 [148]	144.0	Серия ИИ-03-02 Альбом 108
П 60	5980	200	300	300	1500	6 [6]	0.6	179.31	3.6	1075.86	298.8	
Лестница и др. элементы												
ЛПУ 26-14	2800	1190	22/35	200	975	3	0.338	27.14	1.014	81.42	80.20	Серия 1.250-1 выпуск 1
ЛПУ26-14В(пр)	2800	1190	22/35	200	1123	1	0.392	28.61	0.392	28.61	73.00	
ЛПУ26-14В(л)	2800	1190	22/35	200	1038	1	0.365	26.17	0.365	26.17	71.70	
ЛМ 33-12	3913	1200	1905	200	1285	3	0.514	41.57	1.542	124.71	80.80	
ЛН 12	1200	325	10/35	300	33	30	0.013	0.3	0.39	9.0	23.1	
ЛН 12К	1200	245	35	300	25	1	0.010	0.21	0.010	0.21	21.0	
ЛН 12Н	1200	220	10/35	300	23	3	0.009	0.20	0.027	0.60	22.2	
ЛН 13В	1320	245	35	300	28	2	0.011	0.24	0.022	0.48	21.8	
ЛС 12	1200	330	148	200	133	4	0.053	0.77	0.212	3.08	16.4	Серия 1.155-1 выпуск 1
ЛС 12Н	1200	290	124	200	68	1	0.027	1.23	0.027	1.23	55.9	
ЛС 12В	1200	260	148	200	105	1	0.042	1.18	0.042	1.18	32.8	
ЛС 9-17	900	290	171	200	100	9	0.040	0.64	0.36	5.76	18.30	
ЛС 9-17Н	900	290	142	200	53	1	0.021	0.92	0.021	0.92	54.1	
ЛС 9-17В	900	260	171	200	80	1	0.032	0.92	0.032	0.92	32.85	
СТ-1	1350	350	70	300	82.5	22	0.033	4.50	0.726	99.0	136.50	см. л. АС-18
СТ-2	1380	250	150/80	200	85.0	13	0.035	4.22	0.455	54.86	125.0	см. л. АС-20
ПТП 11-9	1100	900	80	200	198	1/95	0.079	1.97	0.079/7.465	1.97/186.85	25.0	Серия ИИ-03-02
ПТП 8-6	800	600	80	200	96	10/76	0.0385	0.85	0.385/2.99	8.5/64.60	22.1	Альбом 15-64
ПП 5-2	510	250	140	200	46	7	0.018	5.12	0.126	35.84	284.4	Серия ИИ-03-02
ПП 6-4	640	380	220	200	133	23	0.053	8.98	1.219	206.54	170.0	Альбом 108
КВ 14-50	2790	1400	80/150	200	1235	1	0.494	46.72	0.494	46.72	94.57	Серия ИИ-03-02 Альбом 15-64
КВ 14-4	2790	240	80/150	200	1130	[1]	0.452		0.452			Серия ИИ 03-02 Альбом 15-64
ПБ 24-62	2390	1340	150/80	200	959	1	0.381	36,29	0.381	36,29	95,2	Серия 1.137-7 выпуск 1

Примечания:

1. В числителе дан расход ж.б изделий для надземной части здания; в знаменателе - для подземной части здания.
2. При привязке клуба с противорадиационным укрытием расход изделий для подземной части см лист АС-10 альбома II.
3. Цифры в скобках „[ ]" только для варианта стен из эффективного кирпича.

Белгипросельстрой г. Минск	1975г.	Сельский клуб на 300 мест	Сводная спецификация	Типовой проект 264-12-118/76	Альбом I / Лист АС-37

Руководитель ЭМ-2 Заборский
Гл. инженер ЭМ-2 Коржевский
Гл. инж. проекта Жевнеров
Рук. группы Жевнеров
Исполнитель Березко

Спецификация столярных изделий

Марка: Основной вариант / Гост	Марка: Дополнительн. вариант (серия Б1.136-6)	Количество штук: Подвал	Количество штук: 1 эт	Количество штук: 2 эт.	Общее к-во	Гост / серия
ОР 09-09	02Р 9-9	—	6	1	7	11214-65 / серия Б 1.136-6
ОР 18-09	02Р 18-9	—	1		1	
ОР 21-24	02Р21-24Ф	—	15	17	32	
ОР-12-09	02Р 12-9	1	—	—	1	
ИОР 09-21		—	2	5	7	см лист АС-29
Д-7		-	1 / 1		1 / 1	ИИ-03-01 Альбом 49
Д-10		—	8 / —		[illegible]	
Д-8		—	2 / 5		2 / 5	
Д-17		—	1		1	
Д-14		—	1	4	5	
Д-21		—		2	2	
ДСУ 8		—		1 / —	1 / —	Серия 1.135-1 Альбом II
ДТ-9				[illegible]	[illegible]	
ДСТ 8		/ —			1 / —	
ДВВ9. 9-3		—	2	—	2	серия 1.135-1 Альбом I
ДВВ7. 7-3		—	4	—	4	
ДВ 9.4		—	2	-	2	
ДВ 9.-1н		—	[illegible]	—	1	
ИД-1		—	4	—	4	см. л. АС-30
ИД-2		—	1	—	1	
ИД-3		—	1	—	1	см. л. АС-31
ИД-4		—	1	—	1	
ДТ 7. 7		—	1	—	1	серия 1.135-1 альбом II
ДО 10-35		—	6	1	7	серия 1.136-2
ДО 22-35		—	2	5	7	
ДО 25-35		—	6	14	20	
ФВ 6-10		—	—	2	2	серия Б1.136-6

Условное обозначение

лев. / прав

Спецификация анкеров

NN п/п	Наименование	Эскиз	N поз	Профиль	Длина мм	К-во шт.	Общая длина м	Вес кг: 1 шт	Вес кг: Всего	Примечания
1	Анкер А-1	1000 (1)	1	Ф12 А III	1000	28	28.0	0.888	24.86	
2	Анкер А-2	200, 680, 80 (3) (2)	2	Ф12 А III	760	64 / 8	48.64 / 6.08	0.675	43.2 / 5.4	надземная часть / подвал
			3	Ф12 А III	200		12.8 / 1.6	0.178	11.4 / 1.42	
3	Анкер А-3	680, 460, 80 (4)	4	Ф12 А III	1220	46	56.12	1.09	50.14	
4	Анкер А-4	80, 320 (5) (6)	5	Ф12 А III	400	7	2.80	0.356	2.44	
			6	L75×50×6	250		1.75	1.42	9.94	
5	Анкер А-5	150, 800 (7) (8)	7	Ф12 А III	950	11	10.45	0.844	9.284	
			8	L75×50×6	250		2.75	1.42	15.62	

Спецификация расхода материалов на индивидуальные изделия

Наименование	Кол. шт	Расход материалов: Древес. м³	Др.стр.пл. м²	Пластик м²	Альбом лист
1	2	3	4	5	6
Барьер гардероба	1	0.1123	5.71	1.50	см. л. АС-33
Барьер библиотеки	1	0.0349	10.15	—	
Барьер зала	2	0.096	24.4	—	см. л. АС-6
ИД-1	4	0.84	-	губчатая резина 0.05 м³	см. л. АС-30
ИД-2	1	0.21	ДВП полутв. 0.04 м³	—	
ИД-3	1	0.312	асбест 0.025 м³	пенопласт 0.07 м³	см. л. АС-[illegible]
ИД-4	1	0.262	асбест 0.025 м³	пенопласт 0.07 м³	
ИОР-09-21	7	0.63	—	—	см. л. АС-29
Лестница на эстраду	2	0.392	—	—	см. л. АС-16
Решетка Р1	5	0.648	—	—	см. л. АС-34
Решетка Р2	[illegible]	[illegible]		—	
Решетка Р3	6	0.[illegible]	-	—	
Решетка Р4	2	0.09	—	—	
Решетка Р5	2	0.06	—	—	
Брусок 50×40 (h)	-	0.126	—	—	см. л. АС-35,36
Рейка 39×19 (h)	-	0.43	—	—	
ДСП (гост 10632-70)	-	—	2.93	—	
Наличник	м	242.0	—	—	
Плинтус	м	372.0	—	—	
Кассовое окно	1	0.0094	0.54	—	см. л. АС-29
Поручень 34×74 гост 8242-63	м	14.60	—	—	—

Спецификация металлических изделий

Марка	Наименование	Кол. шт	Вес марки кг	Общий вес кг	Серия, альбом каталог
1	2	3	4	5	6
ИМО-1	Огражден. лестницы	1	56.50	56.50	см. л. АС-20
ИМО-2	—"—	1	14.97	14.97	
ИМО-3	—"—	1	29.61	29.61	
МОЛ-33	Огражден. лестницы	2	30.45	60.90	бел. 70 часть IV
МОП-28	—"—	1	18.35	36.70	серия ИИ-03-03 альбом 71-64
ИМО-4	Огражден. лестницы	1	30.68	30.68	см. л. АС-22
ИМО-5	—"—	1	19.42	19.42	
МЛ-1	Лестница	1	49.33	49.33	
МР	Решетка для вытирания ног.	3	12.71	38.13	серия ИИ-03-03 альбом 71-64
ИМО-6	Ограждение лест.	1	124.30	124.30	см. л. АС-18
М-1	Ножка	39	0.36	14.04	см. л. АС-34
МОБ 28-2	Ограждение балкона	1	38.96	38.96	серия ИИ-03-03 альбом 71-64
ИМО-7	Ограждение лестн.	1	75.12	75.12	см. л. АС-18
ЖМ-1	Жалюзийная р-ка	1	26.70	26.70	см. л. АС-28
ЖМ-5	—"—	1	45.35	45.35	
МР-1	Металлич. рама	2	147.3	294.6	см. л. АС-32
С-1	Сетка	3	3.80	11.4	см. л. АС-9

Примечание:

1. Двери ДУ 0.9×0.4 (шт.2) учтены в спецификации санитарно-технических работ.

1975	Сельский клуб на 300 мест	Сводная спецификация	Типовой проект 264-12-118/76	Альбом I	Лист АС-38

Березко
Исполнитель
Корженский
Жевнеров
Гл. инж. эм-2
Гл. инж. проекта
г. Минск

376/1

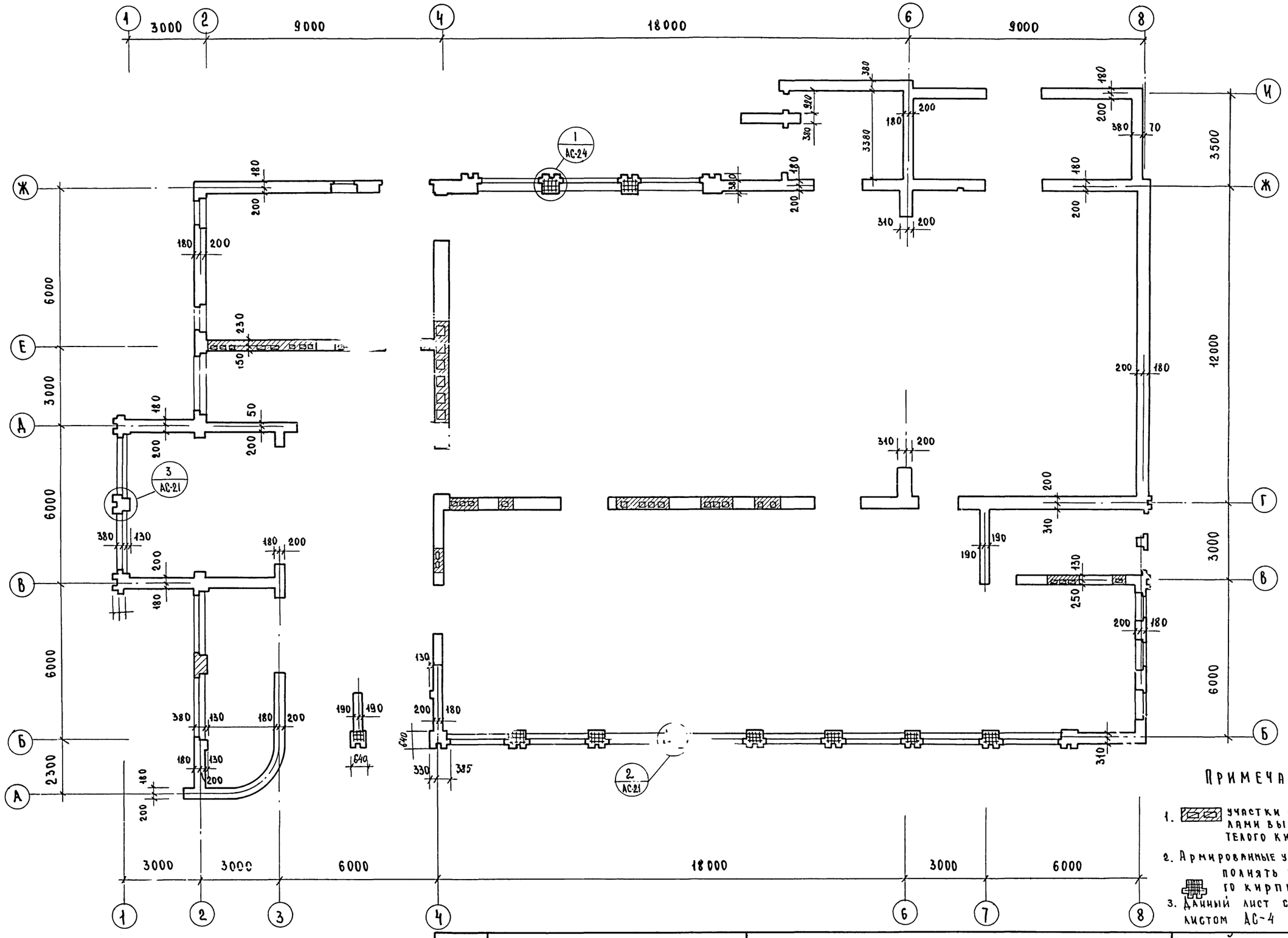

Примечания

1. участки стен с вентканалами выполнять из полнотелого кирпича.
2. Армированные участки стен выполнять из полнотелого кирпича.
3. Данный лист см. совместно с листом АС-4

1975	Сельский клуб на 300 мест	План I этажа (стены из эффективного кирпича)	Типовой проект 264-12-118/76	Альбом I	Лис АС-

Проектировал Жевнеров

Заборский, Коржевский, Жевнеров

Гл. инж. ЭМ-2

Гл. инж. пр-та

г. Минск

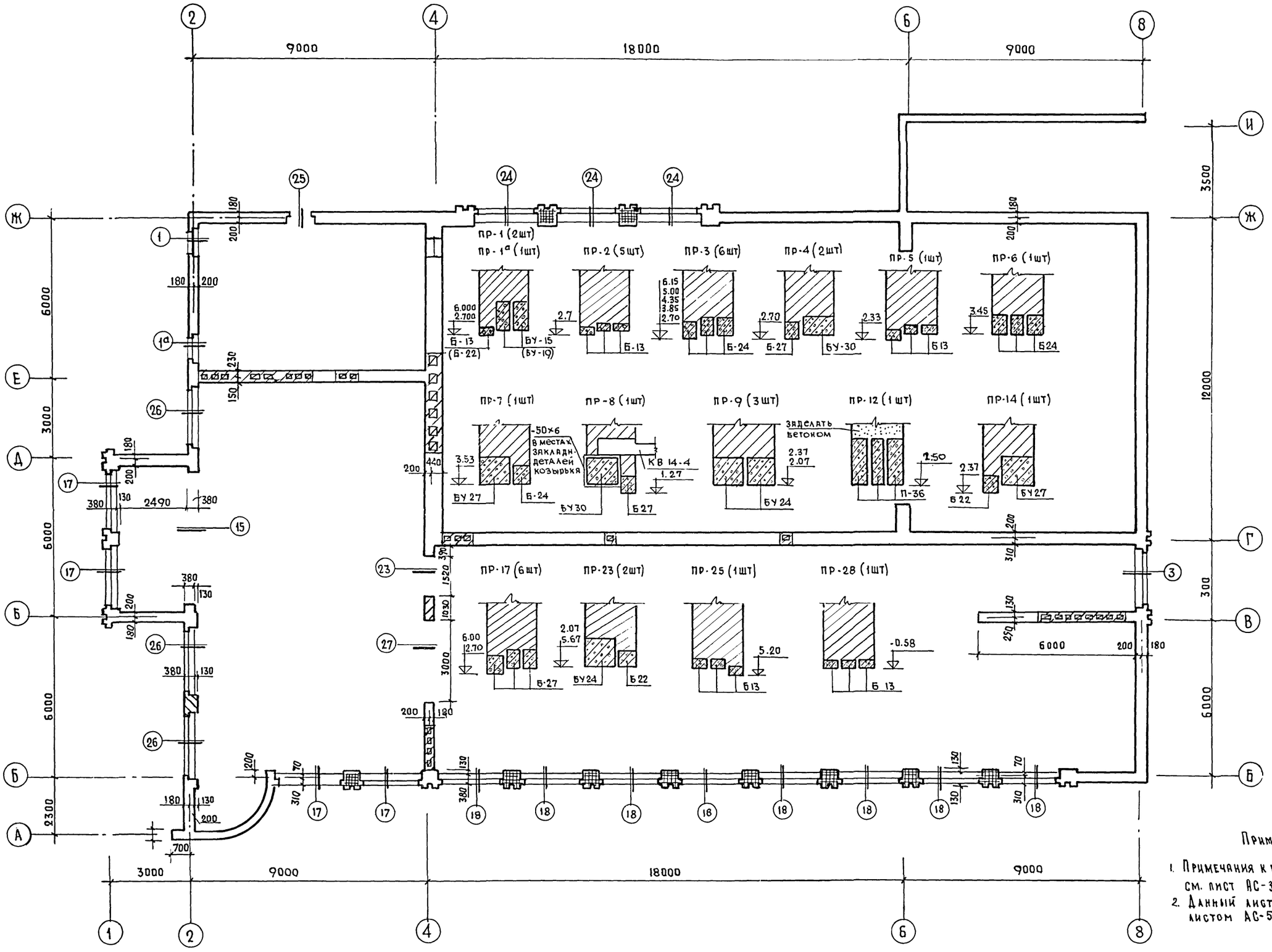

Примечание:

1. Примечания к плану II-го этажа см. лист АС-39.
2. Данный лист см. совместно с листом АС-5.

1975	Сельский клуб на 300 мест	План II-го этажа. Сечения перемычек (стены из эффективного кирпича)	Типовой проект 264-12-118/76	Альбом I	Лист АС-4 D

Заборский
Коржевский
Жевнеров

Руководитель ЭМ-2
Гл. инж. ЭМ-2
Гл. инж. проекта

г. Минск

376/1

Перечень листов марки ОВ

п/п	Наименование	Марка-лист
1	Перечень листов марки ОВ и типовых чертежей, применяемых в проекте	ОВ-1
2	Пояснительная записка.	ОВ-2
3	План 1го этажа с нанесением отопления.	ОВ-3
4	План 2го этажа с нанесением отопления.	ОВ-4
5	Схема трубопроводов отопления клубных помещений.	ОВ-5
6	Схема трубопроводов отопления сцены и зрительного зала Схема теплоснабжения калориферов.	ОВ-6
7	Спецификация материалов по отоплению и теплоснабжению приточных установок.	ОВ-7
8	Узел управления	ОВ-8
9	План подвала и подпольных каналов с нанесением магистралей отопления и вентиляции.	ОВ-9
10	План 1го этажа с нанесением вентиляции.	ОВ-10
11	План 2го этажа с нанесением вентиляции.	ОВ-11
12	Экспликация вентиляционного оборудования. Спецификация материалов по вентиляции.	ОВ-12
13	Вентиляционные установки П-2; П-3. Выкопировка из плана подвала в осях 5,6. Разрез 1-1	ОВ-13
14	Вентиляционные установки П-2; П-3. Разрез II-II. Спецификация	ОВ-14
15	Вентиляционная установка П-1. Вентиляционная установка В-1 Выкопировка из плана 2го этажа. Разрезы. Спецификация материалов П-1, В-1	ОВ-15
16	Схема В-1, В-2; П-1. Деталь раздаточного воздуховода в кинопроекционной.	ОВ-16
17	Схема П-2.	ОВ-17
18	Схема П-3.	ОВ-18
19	Разрез 1-1 с нанесением отопления и вентиляции.	ОВ-19

Перечень типовых чертежей, применяемых в проекте

N N п/п	Наименование	Серия
1.	Указание по применению радиаторов М-140-АО в сист. отопления	
2.	Средства крепления трубопроводов.	3.904-5 вып.2
3.	Детали отопительно-вентиляционных установок	4.904-15
4.	Приточно-вентиляционные камеры типа ПК10-ПК150	3.904-15 вып.1-8
5	Гибкие вставки для центробежных вентиляторов	2.494-8
6	Виброизолирующее основание под вентилятор Ц4-70	серия 2.190-1/72 вып. II
7	Установка и крепление центробежных вентиляторов на кронштейнах	серия 1.494-12
8	Средства крепления санитарно-технических устройств для жилищного и гражданского строительства в БССР	серия 3.904-5 вып.1
9	Тепловые пункты для жилых, общественных и промышленных зданий и сооружений.	ТС-01-15, вып. 1.2
10	Альбом оборудования, пылеотделители и фильтры.	Государственный проектный институт Сантехпроект.
11	Заслонки воздушные унифицированные	серия 1-494-14
12	Шиберы неутепленные стальные	4.904-13
13	Воздухоприточные регулирующие решетки	1.494-8
14	Ограждение клиноременных передач	78-156 И 1975
15	Шкивы для клиноременной передачи вентиляционных установок	
16	Зонты и дефлекторы вентиляционных систем	4.904-12
17	Двери и люки герметические для вентиляционных камер	4.904-62
18	Подставки под калориферы	4.904-25

Условные обозначения

	Подающий трубопровод отопления
	Обратный трубопровод отопления
	Вентиль запорный
	Задвижка параллельная
	Радиатор М-140-АО на схеме
	Радиатор М-140-АО на плане
гл.тр. ℓ=1,5м d=100	Гладкая труба ℓ=1,5м d=100мм
	Микровоздушник
	Кран сальниковый муфтовый
	Кран двойной регулировки
	Кран воздушный
i=0.003	Величина и направление уклона
Т.п.	Тройник с пробкой
	Обратный клапан
150×150 А.Ц	Канал вентиляционный асбестоцементный на плане
100×160 / 100×160 м	Металлический воздуховод на плане и схеме
Q=6500 (5760) / t=18	Теплопотери помещения в ккал/час при $t_н^р$ = ~26°С (при $t_н^р$ = -21°С) Температура помещения 8°С.
1000×1000 К	Кирпичный вентиляционный канал
К 140×140	Канал вентиляционный кирпичный на плане
К 140×140 / Ж.р 150×150 ℓ=50	Канал сечением 140×140 / Жалюзийная решетка 150×150 кол. возд. м³/час
100	Номер комнаты
3	Номер стояка
dД	Дроссельная шайба
	Гибкая вставка
	Пусковой шибер

1975	Сельский клуб на 300 мест	Перечень листов марки ОВ и типовых чертежей, применяемых в проекте	Типовой проект 264-12-118/76	Альбом I	Лист ОВ-1

Белгипросельстрой г. Минск
Рук. ЭМ-2 Заборский
Гл. инж. ЭМ-2 Коржевский
Гл. инж. пр-та Жевнеров
Гл. специалист Конылова
Исполнитель Патент

376/1

Эскиз здания

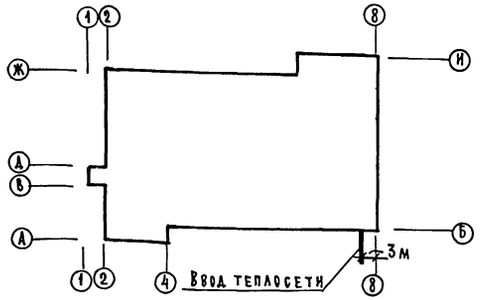

Пояснительная записка

I Отопление

В здании проектируется система центрального отопления. Источником теплоснабжения является поселковая котельная. Теплоноситель - вода с параметрами 95-70°с. В качестве нагревательных приборов приняты радиаторы м-140-АО поверхностью нагрева одной секции f=0.35экм.

Проектом предусматривается система отопления водяная, двухтрубная, с нижней разводкой, с самостоятельными ветками, тупиковая для зрительного зала и сцены; с попутным движением теплоносителя - для клубных помещений.

На подающих подводках к нагревательным приборам устанавливаются краны двойной регулировки.

Нагревательные приборы в зрительном зале, фойе, и буфете закрываются декоративными решетками; поверхность нагрева их принята с коэффициентом К-1.15. Для удаления воздуха из системы отопления устанавливаются воздушные краны в верхних радиаторных пробках приборов или микровоздушники.

Магистральные трубопроводы, прокладываемые в подвале и подпольных каналах, покрываются антикоррозийным битумным лаком №177 за 2 раза и изолируются:

1. Трубопроводы d=15-40мм-шнуром минераловатным в оплетке нитью стеклянной δ=40мм с покровным слоем лакостеклотканью ТУ36-929-67.

2. Трубопроводы d=50-80мм-конструкцияжсТК-минераловатными δ=40 мм с последующим покрытием лакостеклотканью ТУ-36-929-67.

II Вентиляция

Во всех помещениях здания запроектирована приточно-вытяжная вентиляция с механическим и естественным побуждением.

Для зрительного зала воздухообмен принят из условия ассимиляции избытков тепла и влаги;

Для остальных помещений - в соответствии с действующими нормами - по кратности.

Приток, организованный с подогревом наружного воздуха, механический - 3-мя приточными системами П-1, П-2, П-3, которые оборудуются Ц/Б вентиляторами типа Ц4-70, многоходовыми калориферами и фильтрами.

Приточная камера П-2 собирается из типовых секций ПК-25 по чертежам серии 3.904-15 выпуск1-2, распространяемых институтом типовых проектов ЦИТП (филиал в г. Тбилиси); П-1 и П-3 - см. листы ОВ.

В зрительный зал подается воздух в объеме 40м³/ч на одного человека; в зимний период - 50% рециркуляционного.

Вытяжка из зрительного зала запроектирована через вытяжные утепленные шахты за счет естественного напора и подпора, создаваемого приточной вентиляцией.

Из кинопроекционной вытяжка принята механическая, обеспечивающая местный отсос

В объеме 700 м³/ч от каждого проектора и 2х кратный объем из кинопроекционной и перемоточной.

Из санузлов предусматривается механическая вытяжка осевым вентилятором ОБ-300 №4.

Из остальных помещений проектируется естественная вытяжка через внутристенные каналы, которые выводятся утепленными шахтами выше на 0.7м от поверхности крыши.

Для поглощения аэродинамического шума все вентиляторы устанавливаются на виброизолирующие основания и подключаются к воздуховодам через гибкие вставки, а помещения приточных камер покрываются шумоглушительной штукатуркой.

Все монтажные работы по отоплению и вентиляции вести в соответствии со СНиП III-Г.1-62*.

Сельский клуб на 300 мест проектируется в двух вариантах:

1. Основной - без противорадиационного укрытия.

2. Второй - с противорадиационным укрытием.

Проект отопления и вентиляции разработан в соответствии СНиП II-А.16-71 и СНиП II 33-75.

Основные показатели проекта.

		-26°С	-21°С
Расчетная наружная температура			
Расход тепла на вентиляцию	ккал/час	91600	89000
Теплопотери здания	ккал/час	115350	101960
Удельная тепловая характеристика	ккал/м³ ч гр	0.35	0.35
„К" для наружных стен	ккал/м² ч гр	1.08	1.08
„К" для совмещенной кровли / тоже зала	ккал/м² ч гр	0.95 / 0.90	0.95 / 0.90
Надбавка на наружные стены и окна средних помещений	в % %	16	16
Надбавка на наружные стены и окна угловых помещений	в % %	21	21
Расчетный напор в системе отопления мм.в.ст.		670	
Гидравлическое сопротивление системы теплоснабжения калориферов в мм вст		647	

Гл. специал. Копылова
Исполнитель Патент
Забарский
Коржевский
Жевнеров
Рук. эм-2 Гл. инж. эм-2 Гл. инж. пр-та
Белнигипросельстрой г. Минск

1975	Сельский клуб на 300 мест	Пояснительная записка.	Типовой проект 264-12-118/76	Альбом I	Лист ОВ-2

376/1

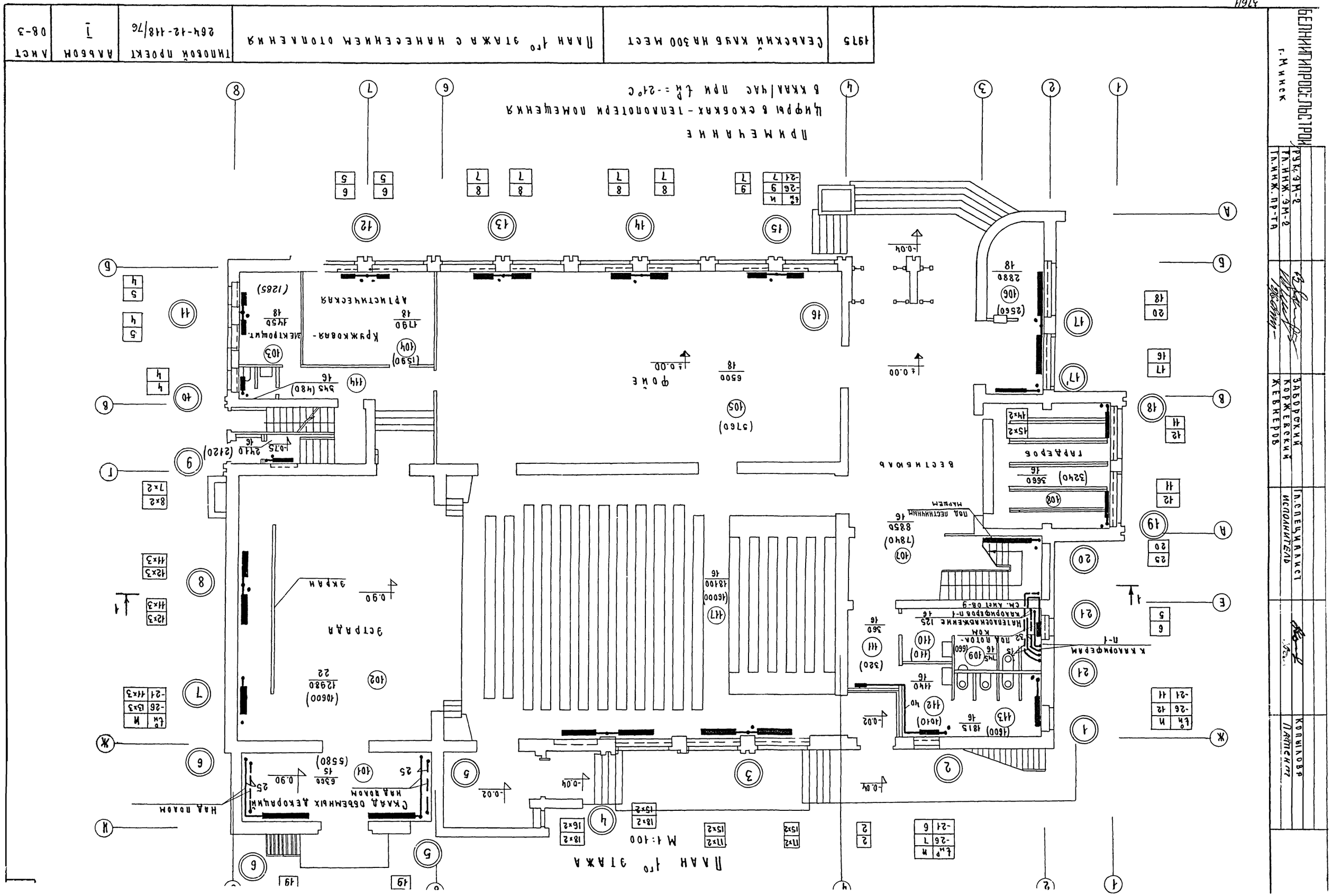

Примечание
Цифры в скобках - теплопотери помещения в ккал/час при $t_н^р$ = -21°С
План 1го этажа
М 1:100
Сельский клуб на 300 мест
Типовой проект 264-12-118/76
Альбом I
Лист 08-3
1975
Фойе
Вестибюль
Гардероб
Эстрада
Склад объемных декораций
Над полом
Над полом
Кружковая-электрощит.
Артистическая
Под лестничным маршем
К калориферам П-1
Нагеплоснабжение 125
Калориферов П-1
Под потолком
Экран
Рук. ЭМ-2
Гл. инж. ЭМ-2
Гл. инж. пр-та
Заборский
Коржевский
Жевнеров
Гл. специалист
Исполнитель
Копылова
Патент
Белниигипросельстрой
г. Минск

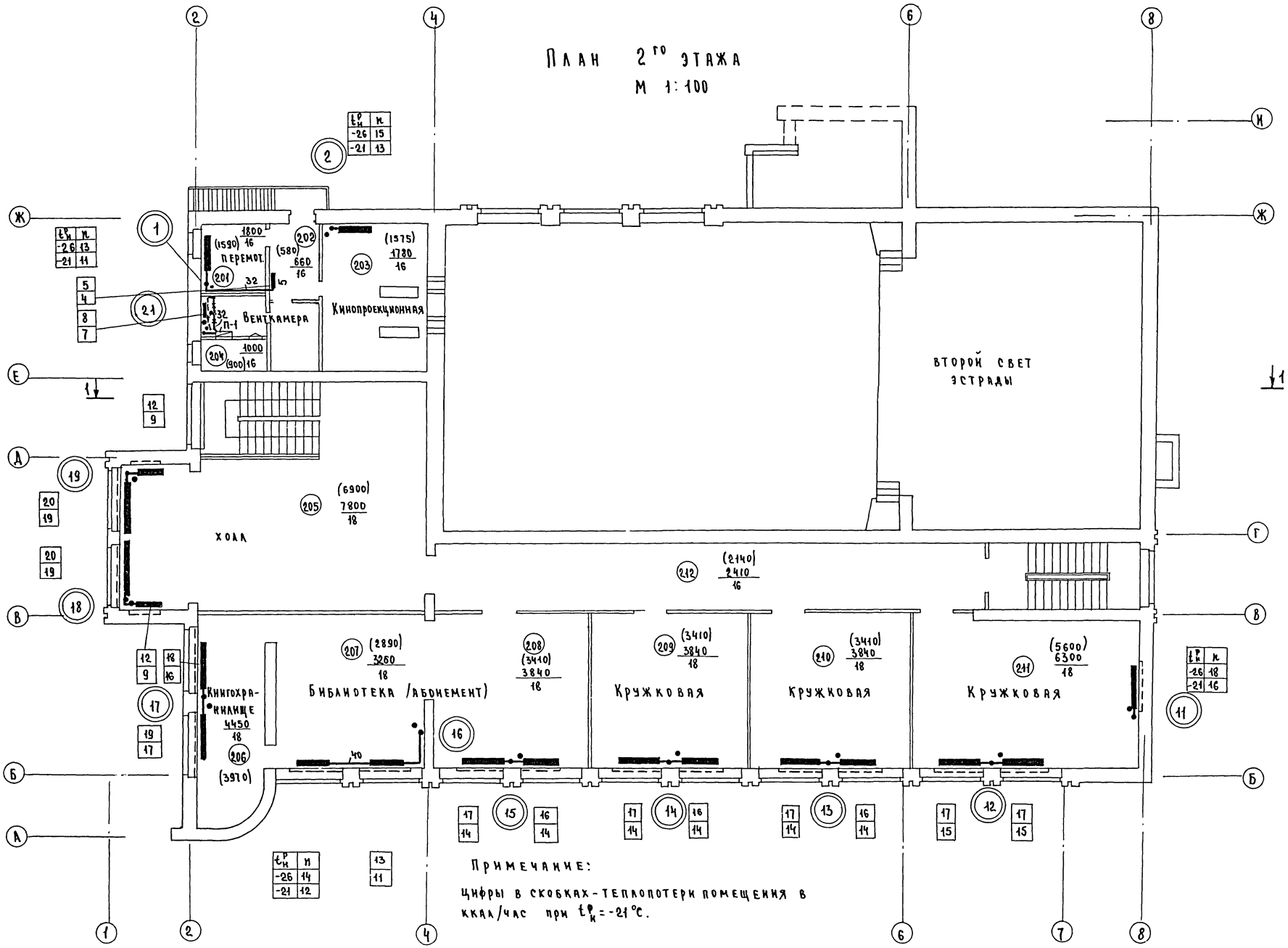

1975	Сельский клуб на 300 мест	План 2го этажа с нанесением отопления	Типовой проект 264-12-118/76	Альбом I	Лист ОВ-4

г. Минск

376/1

Схема трубопроводов отопления клубных помещений
М - произвольный

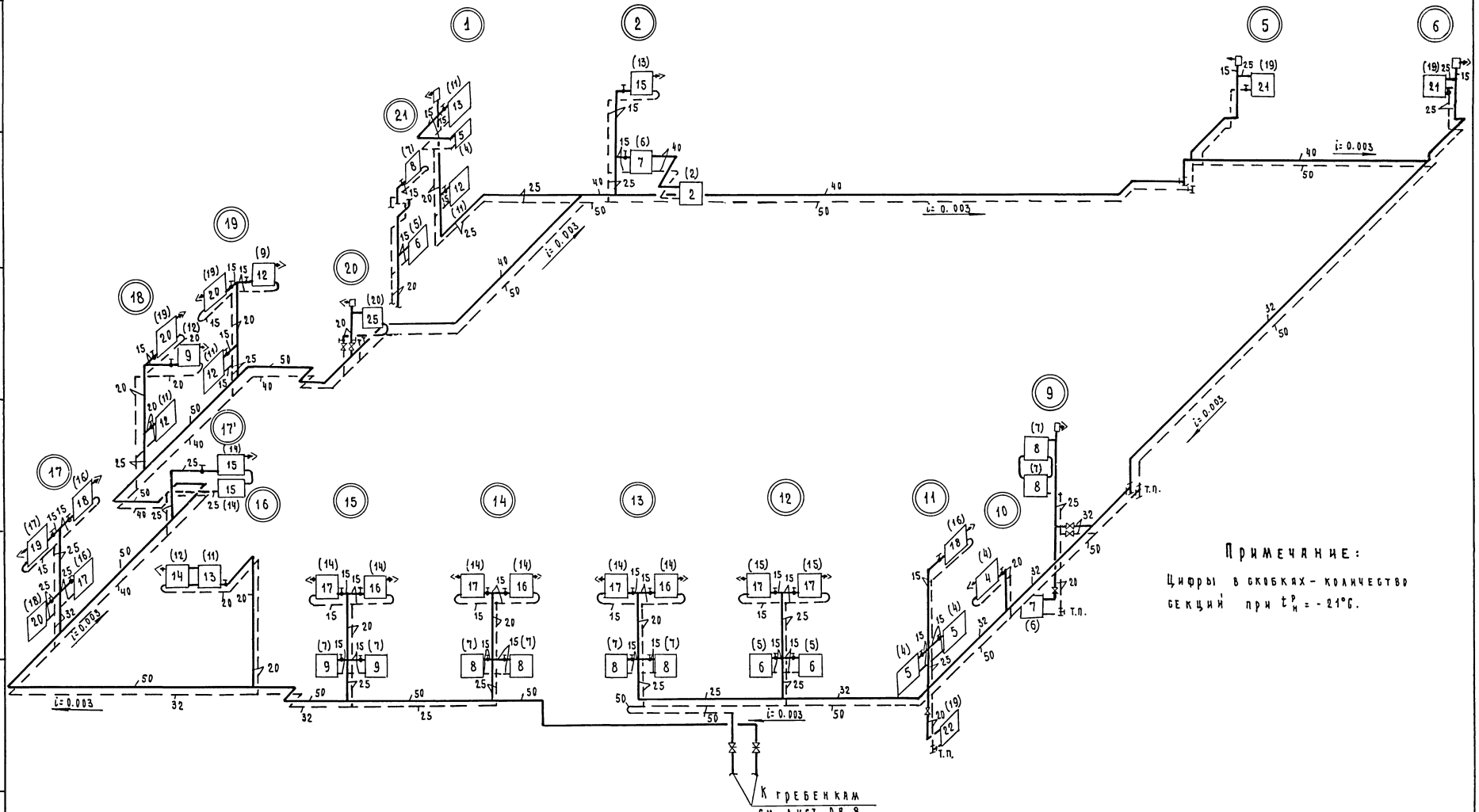

Примечание:

Цифры в скобках - количество секций при $t_н^р = -21°C$.

1975	Сельский клуб на 300 мест	Схема трубопроводов отопления клубных помещений	Типовой проект 264-12-118/76	Альбом I	Лист ОВ-5

Рук. ЭМ-2 | Гл. инж. ЭМ-2 | Гл. инж. пр-тя | Заборский | Корневский | Жевнеров | Исполнитель | Патент

г. Минск

376/1

Схема теплоснабжения калориферов м- произвольный.

Схема трубопроводов отопления сцены и зрительного зала. м- произвольный

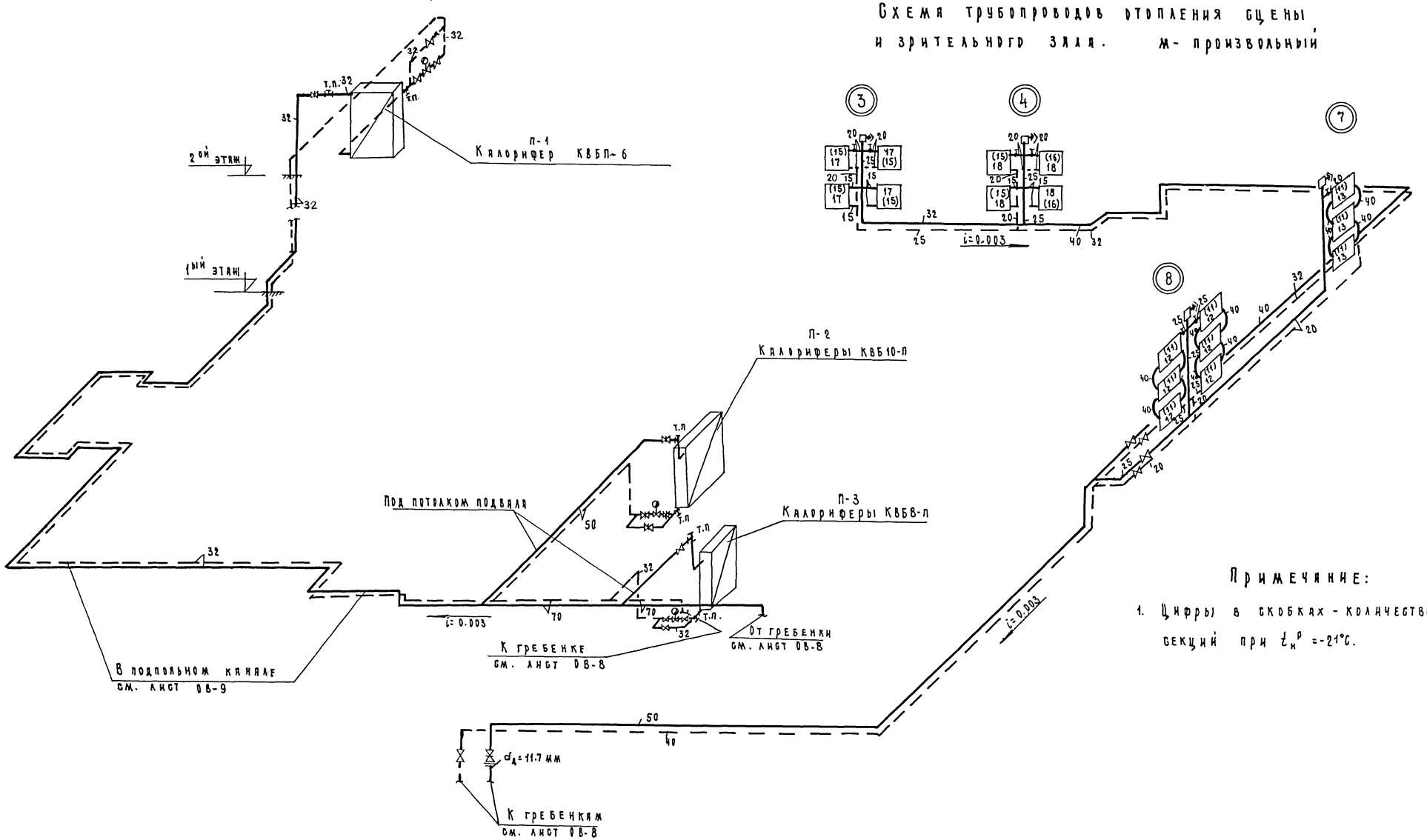

Примечание:

1. Цифры в скобках - количество секций при $t_н^р$ =-21°С.

1975	Сельский клуб на 300 мест	Схема трубопроводов отопления сцены и зрительного зала. Схема теплоснабжения калориферов.	Типовой проект 264-12-118/76	Альбом I	Лист ОВ-6

Гл. специалист проектирования Заборский Коржевский Жевнеров

Рук. ЭМ-2 Гл. инж. ЭМ-2 Гл. инж. пр-та

Сельниигипросельстрой г. Минск

Капылова Патент

376/1

Спецификация материалов по отоплению

N п/п.	Наименование	Ед. изм.	К-во	Примечание
1	Трубы стальные электросварные d=89×3	п. м.	20.0	ГОСТ 10704-63*
2	Трубы стальные водогазопроводн. черные d=50	"	180.0	ГОСТ 3262-62
3	То же d=40	"	140.0	"
4	То же d=32	"	105.0	"
5	То же d=25	"	110.0	"
6	То же d=20	"	85.0	"
7	То же d=15	"	65.0	"
8	Радиаторы М-140-АО n=847 (739)	ЭКМ.	296.45 (258.65)	F=253.26 м² (220.97) м²
9	Краны двойной регулировки d=15	шт.	31	ГОСТ 10944-64
10	То же d=20 / d=25	"	10 / 7	"
11	Краны воздушные футорочные	"	20	Конструкции Н. Б. Маевского
12	Вентили запорные муфтовые d=40 / d=20	"	2/5	ГОСТ 18161-72 15кч 18 п2
13	То же d=32 / d=25	"	3/3	"
14	Задвижка чугунная параллельная d=50	"	4	ГОСТ 8437-63 30ч 6бр
15	Дроссельная шайба $d_д$=16.42 мм	"	1	ст. δ=3 мм
16	Микровоздушники d=48×2.5; l=100 мм; P=0.3 кг	"	9	ГОСТ 8732-70*
17	Окраска труб и радиаторов масляной краской за 2 раза.	м²	281.3 (249.0)	
18	Антикоррозийная окраска битумным лаком N 177 за 2 раза	"	145.0	
19	Изоляция трубопроводов шнуром минераловатным в оплетке нитью стеклянной	м³	2.8	
20	Изоляция трубопроводов конструкциями СТК минераловатными	"	2.2	
21	Устройство покрытия тепловой изоляции лакостеклотканью ТУ 36-929-69	м²	157.0	
22	Узел управления	см.	лист	ОВ-8
23	Тройник с пробкой для спуска воды d=20	шт.	2	
24	Дроссельная шайба $d_д$=11.7 мм / $d_д$=20.14 мм	"	1/1	ст δ=3 мм

Спецификация материалов по теплоснабжению приточных установок

NN п/п	Наименование	Ед. изм.	К-во	Примечан.
1	Трубы стальные электросварные d=76×3	п. м.	20	ГОСТ 10704-63*
2	Трубы стальные водогазопроводные d=50	"	20	ГОСТ 3262-75
3	То же d=32	"	150	"
4	То же	"		"
5	Задвижка чугунная параллельная d=80	шт.	2	ГОСТ 8437-63 30ч 6бр
6	То же d=50	"	4	"
7	Вентили запорные муфтовые d=32	"	8	ГОСТ 18161-72 15кч 18 П2
8	То же	"		"
9	Регулирующие клапаны с моторным исполнительным механизмом типа ПР-1М d=40	"	1	25ч-931 нж
10	То же d=25	"	2	"
11	Тройник для спуска воды d=50	"	2	
12	То же d=32	"	4	
13	Антикоррозийная окраска битумным лаком N 177 за 2 раза	м²	33.4	
14	Изоляция трубопроводов шнуром минераловатн. в оплетке нитью стеклянной δ=40 мм	м³	0.3	
15	Изоляция трубопроводов констр. СТК минераловатными δ=40 мм	"	2.0	
16	Устройство покрытия тепловой изоляции лакостеклотканью ТУ 36-929-69	м²	87.3	

Комплектовочная ведомость радиаторов

К-во секций		2	4	5	6	7	8	9	11	12	13	14	15	16	17	18	19	20	21	22	25
Количество приборов	$t^{\circ}_{н}$=-26°С	1	1	3	3	2	7	2	—	11	5	1	1	3	10	6	1	3	2	1	1
	$t^{\circ}_{н}$=-21°С	1	4	3	2	9	—	2	14	1	1	6	8	5	1	1	5	1	—	—	—

1975 г.	Сельский клуб на 300 мест	Спецификация материалов по отоплению и теплоснабжению приточных установок.	Типовой проект 264-12-118/76	Альбом I	Лист ОВ-7

Белниигипросельстрой, г. Минск. Рук. ЭМ-2. Гл. инж. ЭМ-2. Гл. инж. пр-та. Корженевский. Жевнеров.

376/1

Разрез I-I
М 1:50

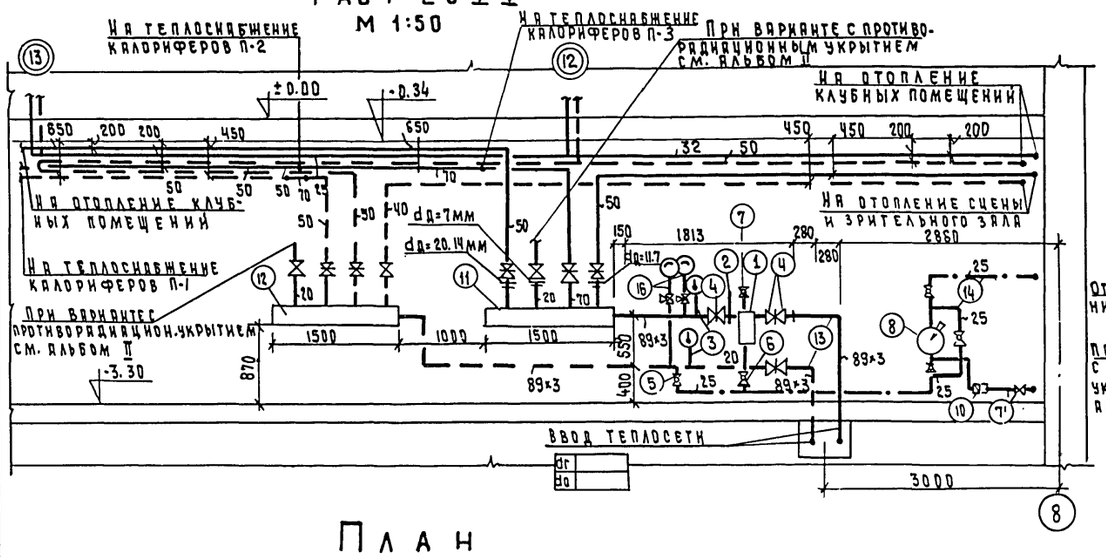

План
М 1:50

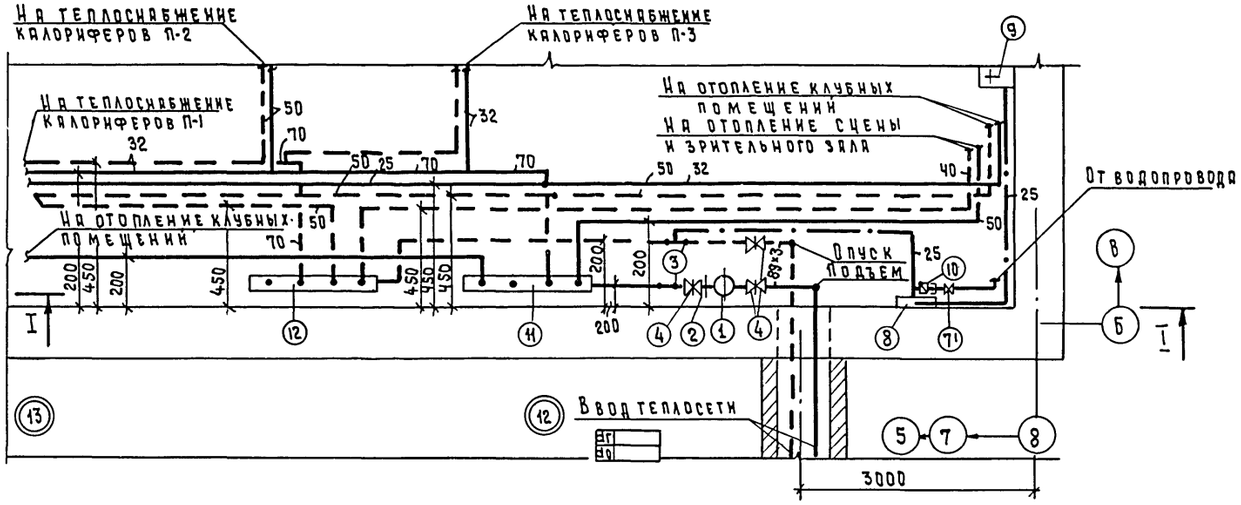

Схема узла управления
М-произвольный

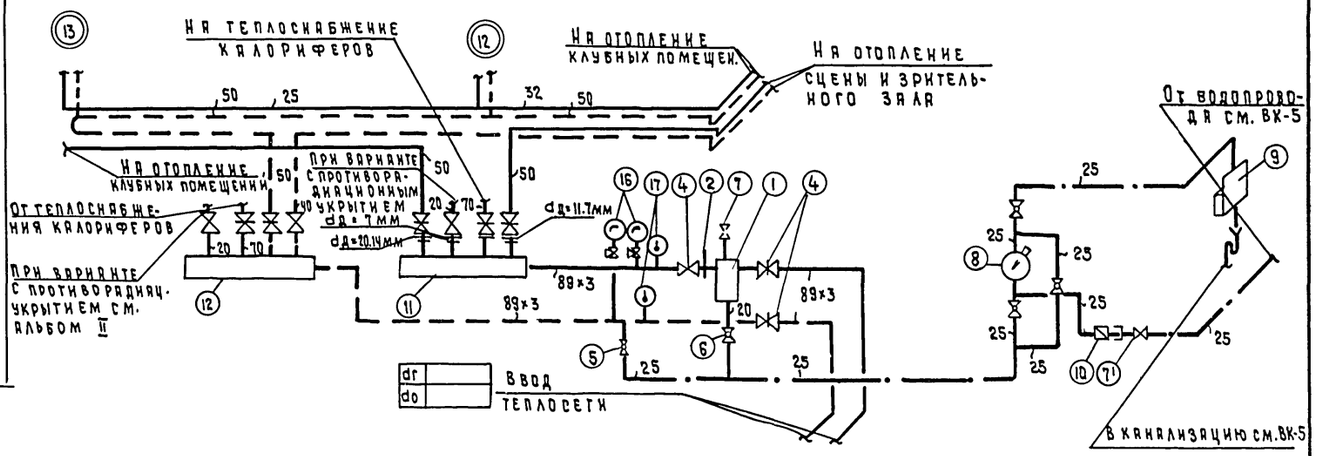

Спецификация узлов и деталей на один ввод

№ п.п. и позиц.	Наименование	Ед. изм.	К-во	Общ. вес кг.	Примечание
1	Грязевик Д 273×7 dy=80	шт.	1	60.5	серия 2.190-1/72 выпуск I.
2	Диафрагма	"	1	0.46	
3	Гильза для термометра d 3/4"	"	2	0.70	
4	Задвижка dy-80 параллельная	"	3	102.0	ГОСТ 8437-65 30ч.6бр.
5	Кран сальниковый муфтовый dy 25	"	1	1.7	11ч6бк ГОСТ 19193-73
6	То же dy 20	"	1	1.1	11ч6бк ГОСТ 19193-73
7/7'	Вентиль запорный муфтовый dy 15/25	"	3/1		15кч18п2
8	Ручной насос БКФ-2	комп.	1	25.0	
9	Раковина чугунная	шт.	1		См. лист ВК-2
10	Клапан обратный d=25	"	1		ГОСТ 11817-66, 16кч.11бр.
11	Подающая гребенка dy=159×4.5 e=1200 мм	"	1		ГОСТ 10704-63 ТС-01-15 вып. V
12	Обратная гребенка dy=159×4.5 e=1200 мм	"	1		серия 2.190-1/72 выпуск I.
13	Трубы стальные эл. сварные d=89×3	п.м	16	101.8	"
14	То же d=25	"	8	11.8	ГОСТ 3262-75
15	То же d=20	"	6	6.8	"
16	Манометр ОБМ-160 тип 1 с пределом измерения от 0÷6 кг/см² с трехходовым краном КТК Тульского завода	шт.	2		ГОСТ 8625-69
17	Термометр тип ТТ-3 с пределом измерения от 0÷100°С e=180 мм	"	2		ГОСТ 2823-73
18	Крепление	кг	16.0	16.0	серия 2.190-1/72 выпуск I

Примечания

1. Объем работ по изоляции включен в общую спецификацию материалов на отопление см. лист ОВ-7.
2. Узел управления см. серию 2.190-1/72 выпуск I.

Подающая гребенка. М1:25 Обратная гребенка М1:25

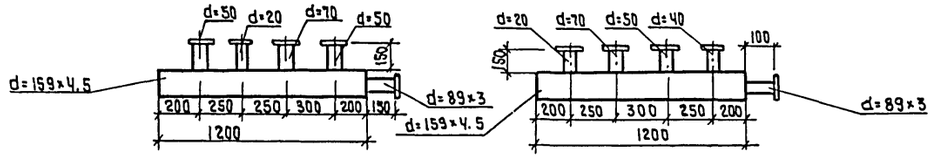

1975	Сельский клуб на 300 мест	Узел управления	Типовой проект 264-12-118/76	Альбом I	Лист ОВ-8

Заборский, Коржевский, Жевнеров

Гл. инж. ЭМ-2, Гл. инж. пр-та

Белгипросельстрой, г. Минск

Инвентарный

План подвала и подпольных каналов с нанесением магистралей отопления и вентиляции

М. 1:100

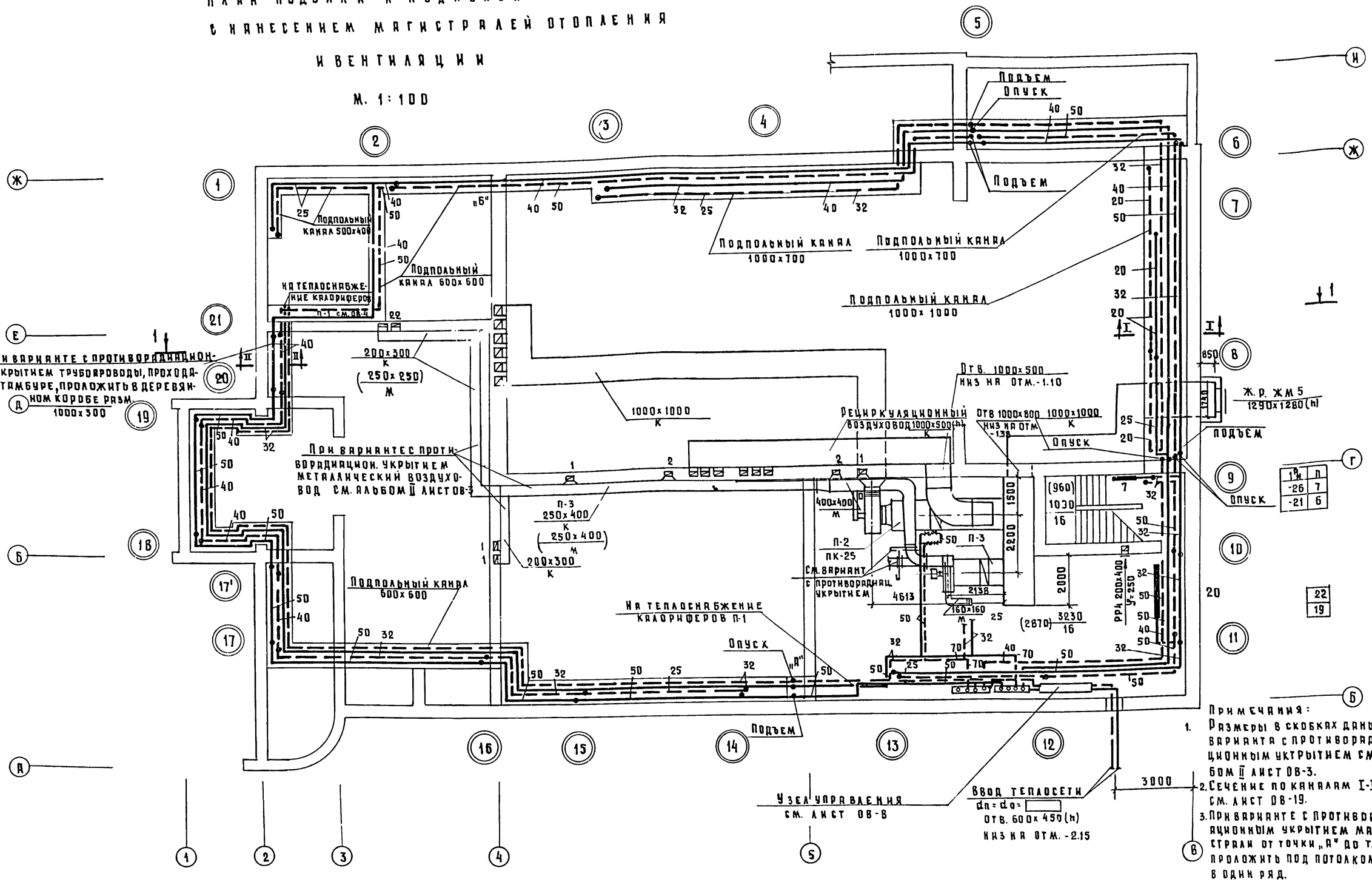

Примечания:

1. Размеры в скобках даны для варианта с противорадиационным укрытием см. альбом II лист ОВ-3.
2. Сечение по каналам I-I, II-II см. лист ОВ-19.
3. При варианте с противорадиационным укрытием магистрали от точки „А" до т. „Б" проложить под потолком в один ряд.

1975	Сельский клуб на 300 мест.	План подвала и подпольных каналов с нанесением магистралей отопления и вентиляции.	Типовой проект 264-12-118/76	Альбом I	Лист ОВ-9

Белнигипросельстрой г. Минск

Рук. ЭМ-2 Гл. инж. ЭМ-2 Гл. инж. пр-та

Заборский Коржевский Жевнеров

Гл. специалист Проектировал

Копыловы Патент

376/1

План 1го этажа.

М 1:100

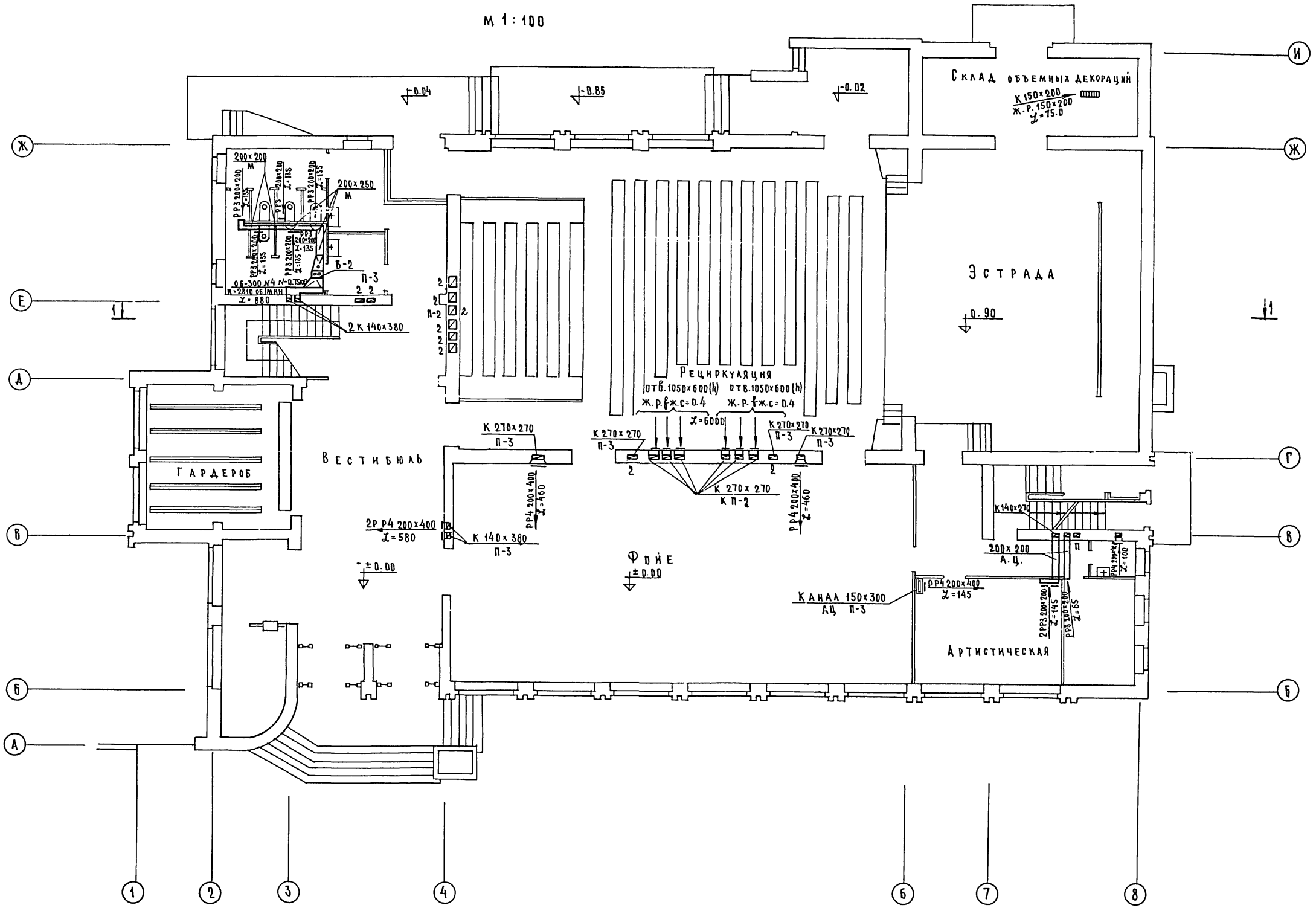

1975	Сельский клуб на 300 мест.	План 1го этажа с нанесением вентиляции.	Типовой проект 264-12-118/76	Альбом I	Лист ОВ-10

Белниигипросельстрой г. Минск

Рук. ЭМ-2 Гл. инж. ЭМ-2 Гл. инж. пр-та

Заборский Коржевский Жевнеров

Гл. спец. исполнитель

Копыловo Патент

376/1

План 2го этажа

М 1:100

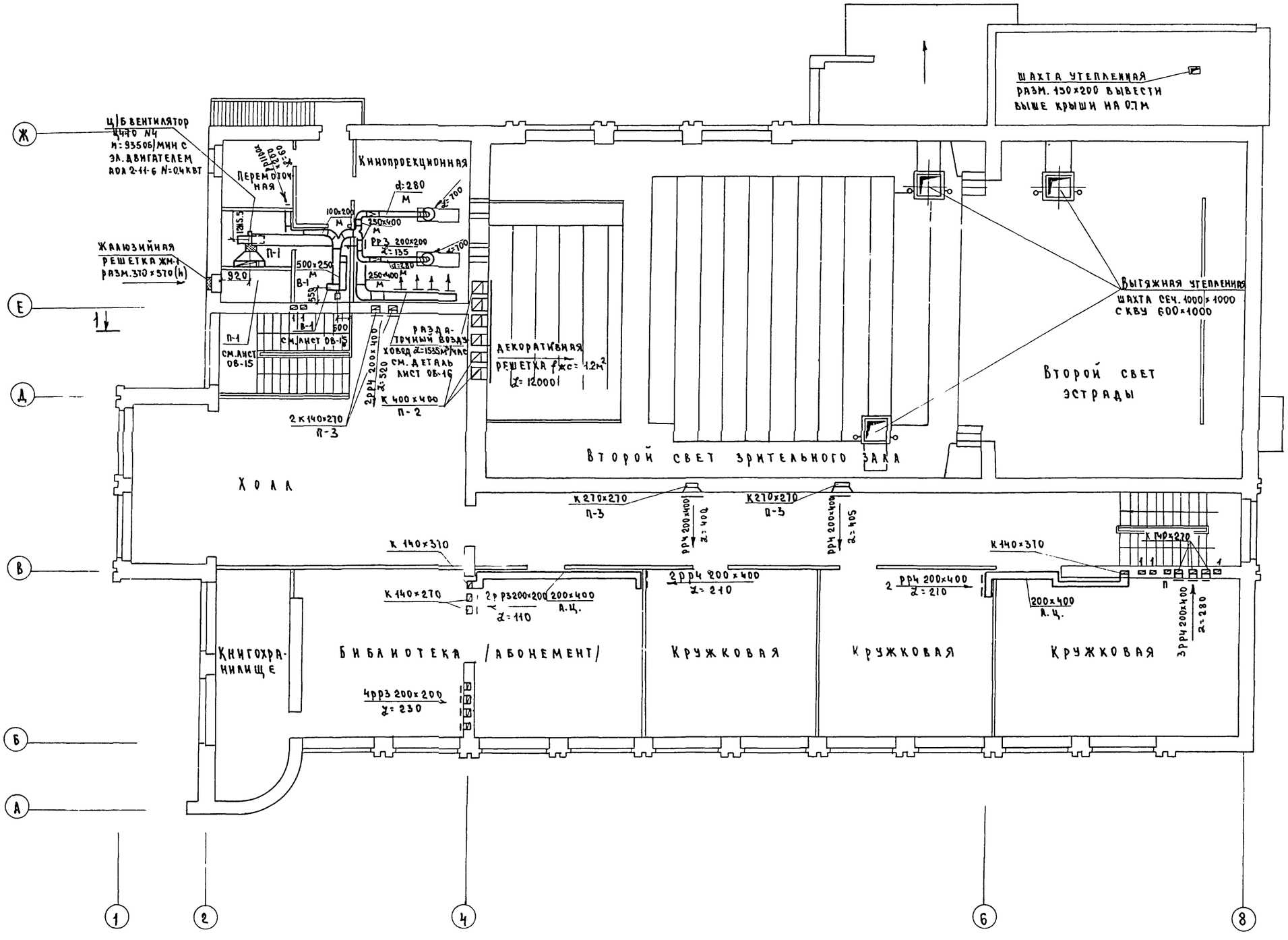

1975	Сельский клуб на 300 мест	План 2го этажа с нанесением вентиляции	Типовой проект 264-12-118/76	Альбом I	Лист ОВ-11

Гл. спецнал. Исполнитель

Заборский Коржевский Жевнеров

Рук. ЭМ-2 Гл. инж. ЭМ-2 Гл. инж. пр-та

Белнингипросельстрой г. Минск

Экспликация вентиляционного оборудования.

№№ вент. системы	Вентсистемы: Обслуживаемое помещение	Вентсистемы: Характеристика системы	Вентиляторы: Тип	Вентиляторы: № вентилятора и схема исполнения	Вентиляторы: Направления вращения	Вентиляторы: Положение кожуха	Вентиляторы: Производит. м³/час	Вентиляторы: Давление H в мм в ст.	Вентиляторы: Число оборотов об/мин.	Вентиляторы: Вес агрегата в кг	Вентиляторы: Завод изготовитель	Вентиляторы: Тип вентиляционного агрегата	Электродвигатели: Тип	Электродвигатели: Мощность N квт.	Электродвигатели: Число оборотов об/мин.	Электродвигатели: Вес в кг	Передача: Тип	Виброизоляторы: Тип	Калориферы: Марка	Калориферы: Кол. шт.	Калориферы: $t_н$	Калориферы: $t_к$	Калориферы: Q ккал/час	Калориферы: Вид подключения по воздуху	Калориферы: Вид подключения по воде	Калориферы: F м²	Калориферы: Завод изготовитель	Фильтры: Тип	Фильтры: Производ. м³/час	Фильтры: Количество ячеек	Фильтры: Сопротивление	Фильтры: Завод изготовитель	Тип камеры
П-1	Кинопроекционная	Механический приток	Ц 4-70	N 4 I исп.	Прав. вращ.	В	1760	18	935	80	Вентспилсский завод	А4095-1	АОЛ 2-11-6	0.4	935	—	На одном валу	ДО39 4 шт	КВББ-П	1	-26 -21	+16	19000 16400	Параллельно	Последовательно	15.14	Предприят. ЧООП Мордовск. АССР	—	—	—	—	—	—
П-2	Зрительный зал	-"-	Ц 4-70	N 8 II исп.	Левого вращ.	Л	13200	50	755	568	Учреждение УВА Тульской обл.	А8-2	АО2-42-6	4.0	960	—	Клиноременная	ДО43 5 шт.	КВБ10-П	1	+2,5	+16	47400	—	—	33.34	Предпр. УООП Мордов. АССР	ФЯР	13800	16	8	—	ПК-25
П-3	Клубные помещения	-"-	Ц 4-70	N 5 I исп.	Прав. вращ.		3450	40	930	118	Вентспилсский завод вентил.	А5105-1	АОЛ 2-21-6	0.8	930	—	На одном валу	ДО40 4 шт.	КВБ8-П	1	-11	+18	25200	—	—	22.44	—"—	Сетчатый 2х ячейковый инж. Рекка	3450	2	8	Крюков вент. з-д	—
В-1	Кинопроекционная	Механическая вытяжка	Ц 4-70 во взрыво без. исполнении	N 4 I исп.	Левое вращ.	В	1760	18	915	80	"	А4095-1	ВАО-11-6	0.4	915	—	На одном валу	ДО39 4 шт.	—	—	—	—	—	—	—	—	—	—	—	—	—	—	—
В-2	Санузлы	"	06-300	N 4	Форма исп. М-361		880	4.5	2810	11.38	Москов. з-д сантех оборуд.		ЧАП 71-А2	0.75	2810	—	На одном валу	—	—	—	—	—	—	—	—	—	—	—	—	—	—	—	—

Спецификация материалов по вентиляции.

№№ п/п	Наименование	Един. изм.	Кол-во	Примечание
1	Осевой вентилятор 06-300 N 4	шт.	1	См. экспликац. вент. оборуд.
2	Эл. двигатель 4АЛ71А2 N=0.75 квт. n=2810 об/мин.	"	1	"
3	Воздуховоды из кровельной оцинкован. стали 200×200	п. м	2.5	δ=0.7
4	То же 200×250 / 150×400	"	3.0/3.0	"
5	То же 400×250	"	10.0	"
6	То же 100×200	"	2.5	"
7	То же 250×500	"	3.0	"
8	То же d=280	"	10	"
9	Переход из кровельной оцинков. стали ℓ=0.5 $\frac{200\times250}{d=400}$	шт.	1	"
10	То же ℓ=0.5 $\frac{d=400}{880\times140}$	"	1	"
11	То же ℓ=0.5 $\frac{400\times250}{250\times400}$	"	1	"
12	Раздаточный воздуховод размером 400×200-400×250 ℓ=2250	"	1	См. ОВ-16 деталь
13	Асбестоцементный короб 200×200	п. м	4.0	МРТУ 21-17-66
14	То же 150×300	"	3.0	"
15	Асбестоцементный короб 200×400	"	12.0	"
16	Жалюзийная решетка регулируемая РР1 100×200	шт.	1	Серия 2.190-1/72 выпуск II
17	Жалюзийная решетка регулируемая РР3 200×200	шт.	16	Серия 2.190-1/72 выпуск II
18	То же РР4 200×400	"	16	"
19	То же Ж.Р. 150×200	"	1	"
20	Декоративная жалюзийная решетка f ж.с = 0.4 м²	"	2	См. листы марки АС
21	То же f ж.с = 1.2 м²	"	1	"
22	Шахта вытяжная утеплен. 1000×1000 / 150×400	"	3/1	
23	То же 150×200	"	1	
24	Зонт металлический для шахты разм. 150×200 Т11 / 300×300 Т12	"	1/1	P=6.9 / P=8.15 кг
25	Приточная камера П-1	шт.	1	См. лист ОВ-15
26	Приточная камера П-2/П-3	"	1/1	См. лист ОВ-14
27	Вытяжная установка В-1	"	1	См. лист ОВ-15
28	Зонт над шахтой сеч. 1000×1000 Т16	шт/кг	3/151.5	
29	Утепленная прямоугольная заслонка КВУ 600×1000 с электроприводом МЭО-4/100 с электроподогревом	к-т	6	f=0.85 м² ЖС P=74 кг

1975	Сельский клуб на 300 мест	Экспликация вентиляционного оборудования. Спецификация материалов по вентиляции.	Типовой проект 264-12-118/76	Альбом I	Лист ОВ-12

БЕЛНИИГИПРОСЕЛЬСТРОЙ г. Минск

Рук. эм-2 Гл. инж. эм-2 Гл. инж. пр-та

Заборский Коржевский Жевнеров

Гл. специалист Исполнитель

Копылова Патент

376/1

Выкопировка из плана подвала в осях 5-6

м 1:50

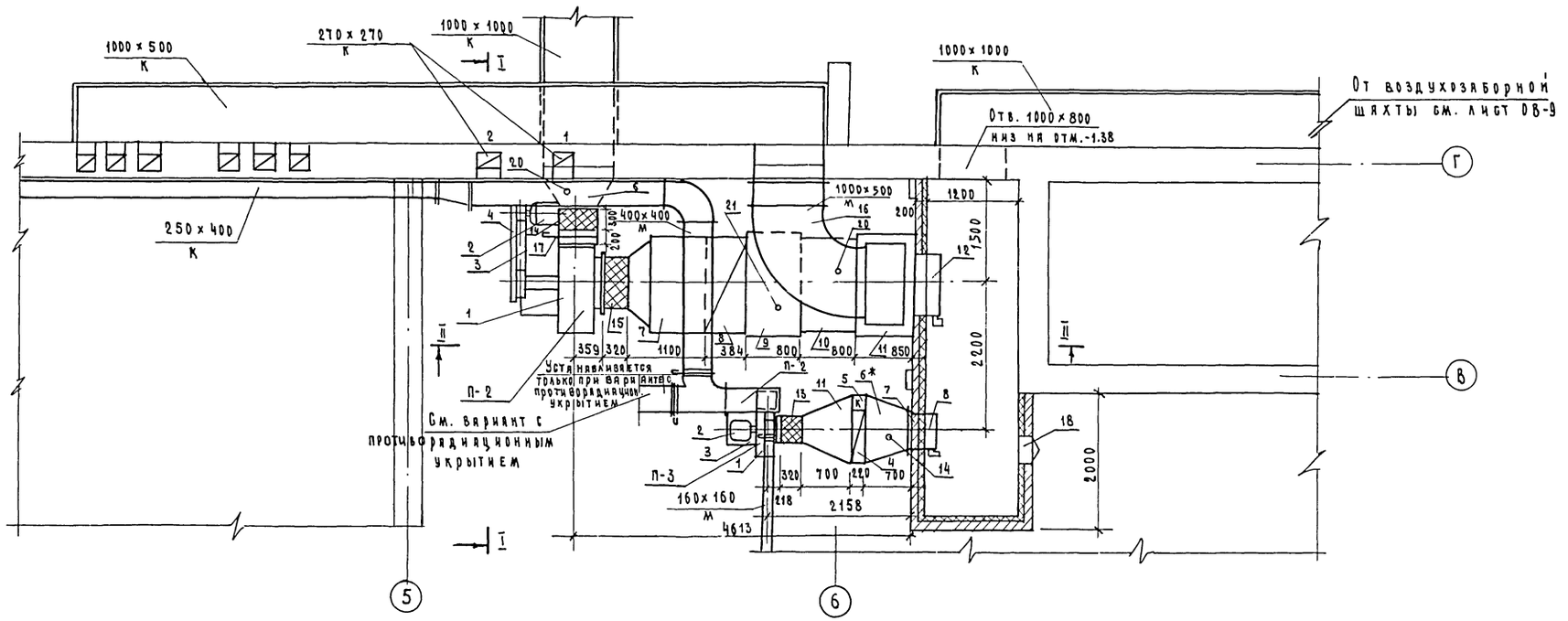

Разрез I-I м 1:50

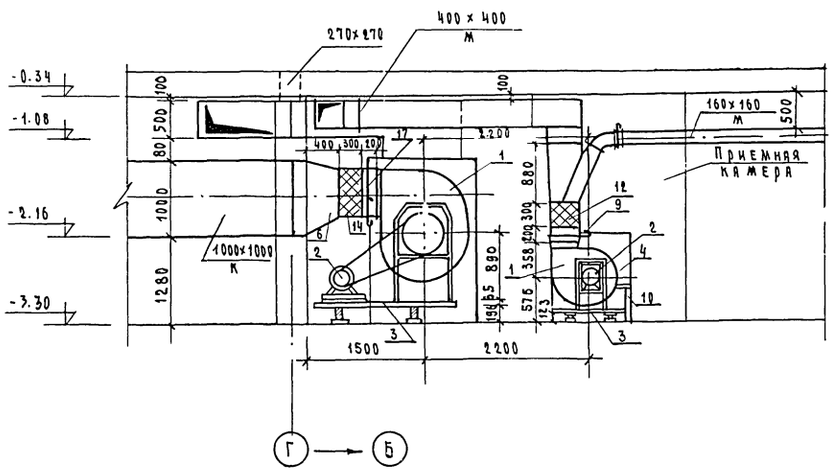

Примечания:

1. Разрез II-II, спецификацию материалов, номера позиций см лист ОВ-14.
2. Конструкцию подпольных каналов см. листы марки АС.
3*. Позиция 6-диффузор-изолируется плитами минераловатными мягкими (ПМ) δ=50мм на синтетической связке, обертывается лакостеклотканью ТУ 36-929-69.

1975	Сельский клуб на 300 мест	Вентиляционные установки П-2, П-3. Выкопировка из плана подвала в осях 5-6. Разрез I-I	Типовой проект 264-12-118/76	Альбом I	Лист ОВ-13

НИИГИПРОСЕЛЬСТРОЙ г. Минск

Рук. ЭМ-2 Гл. инж. ЭМ-2 Гл. инж. пр-та

Заборский Коржевский Жевнеров

Гл. специалист Исполнитель

Попылова Патент

Разрез по II - II

м 1:50

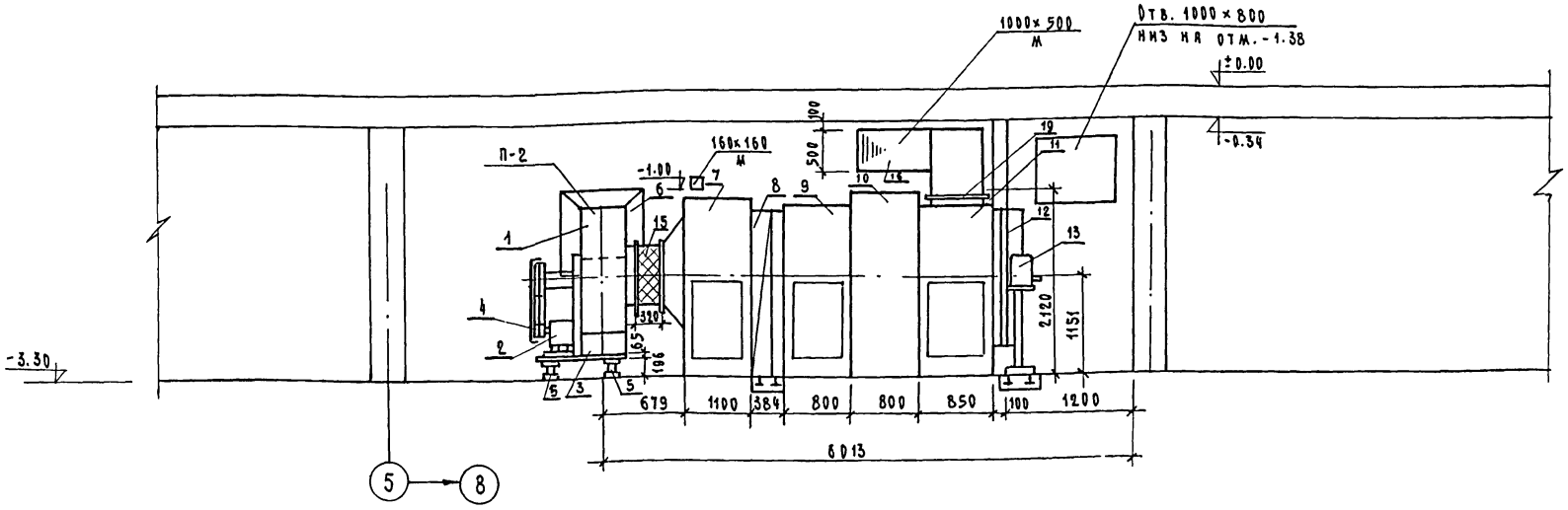

Спецификация материалов П-2 (ПК-25)

п/п позиц.	Наименование материалов	Ед. изм.	К-во	Примеч.
1	Вентиляционный агрегат А8-2 с вентилятором Ц 470 №8 левого вращения n=755 об/мин.	компл.	1	См эксплика-цию вент-оборудов.
2	с электродвигателем АО2-42-6 N_y=4 квт n=960 об/мин.	"	1	
3	и виброоснованием.	"	1	
4	Ограждение клиноременной передачи	"	1	ОГ
5	Виброизолятор тип ДО 43 (А8-156И / 1975)	шт.	5	Рук. по подбору вент. огр. А8-156И / 1975
6	Диффузор 560×560 / 1000×1000 l=300	шт.	1	
7	Секция соединительная	"	1	Серия 3.904-15
8	Калориферная секция с 1м калориф. КВВ10-П	"	1	" вып. 1
9	Секция промежуточная	"	1	"
10	Секция ячейкового фильтра ФЯР	"	1	"
11	Секция приемная	"	1	"
12	Утепленная воздушн. заслонка с эл. подогр. КВУ 1600×1000	"	1	Серия 3.904-15
13	Исполнительный механизм заслонки МЭО-10/100	"	1	"
14	Гибкая вставка ВИ А8 l=250, сеч. 560×560	"	1	Серия 2.494-8
15	Гибкая вставка ВВ 8 l=320, d=800 мм	"	1	"
16	Отвод металлический δ=1 мм 1000×500 (h)	"	1	
17	Шибер у вентилятора 560×560	"	1	Серия 4.904-13
18	Дверь герметическая утепленная Ду 0.9×0.4	"	1	Серия 4.904-62
19	Заслонка воздушная рециркуляционная с исполнительным механизмом пр-1м Ц 600×1200	к-т	1	
20	Термометр технический угловой Б90 №1			
	-05° - 220 - 450	шт.	2	См. проект
21	То же Б№2-1° - 220-250			автоматики

Спецификация материалов П-3.

п/п позиц.	Наименование материалов	Ед. изм.	К-во	Примеч.
1	Вентиляционный агрегат А6105-1 с вентилятором Ц 470 №5 правого вращения n=930 об/мин 0	компл.	1	См. экспл. вентобо-рудов.
2	электродвигателем АОЛ2-21-6 N=0.8 квт n=930 об/м	"	1	
3	Виброоснование 1 до 49	кг	122.5	2.190-4/72 в II
4	Калорифер КВБ8-П F=22.44 м²	шт.	1	
5	Обводной клапан у калорифера	шт/кг	1/11.2	КЛ-3
6	Диффузор l=700 1000×600 / 1020×503	"	1	δ=1 мм
7	Фильтр сетчатый 2х ячейковый сист. инж. Рекка	"	1	
8	Заслонка воздушная утеплен. КВУ. 600×1000 эл. подогревом			Серия
	с исполнительным механизмом МЭО-4/100	компл.	1	3.904-15
9	Шибер у вентилятора 350×350	шт.	1	
10	Подставка под калорифер из уголка 50×50×5	кг	15	Серия 2.190-4/72 в II
11	Конфузор l=700 1020×603 / d=500	шт.	1	
12	Гибкая вставка ВИА5 l=200; сеч. 350×350	"	1	Серия 2.494-8
13	Гибкая вставка ВВ5 l=250, d=500	"	1	"
14	Термометр технический угловой Б№2-1°-	"	1	См. проект автоматики
	-220-250			
15	То же Б90 №1-05° - 160-250	"	1	

1975	Сельский клуб на 300 мест	Вентиляционные установки П-2, П-3. Разрез II-II. Спецификация.	Типовой проект 264-12-118/76	Альбом I	Лист 08-14

Гл. инж. ЭМ-2 Гл. инж. пр-та Коржевский Жевнеров

г. Минск

376/1

Выкопировка из плана 2-го этажа в осях 2-4 М 1:50

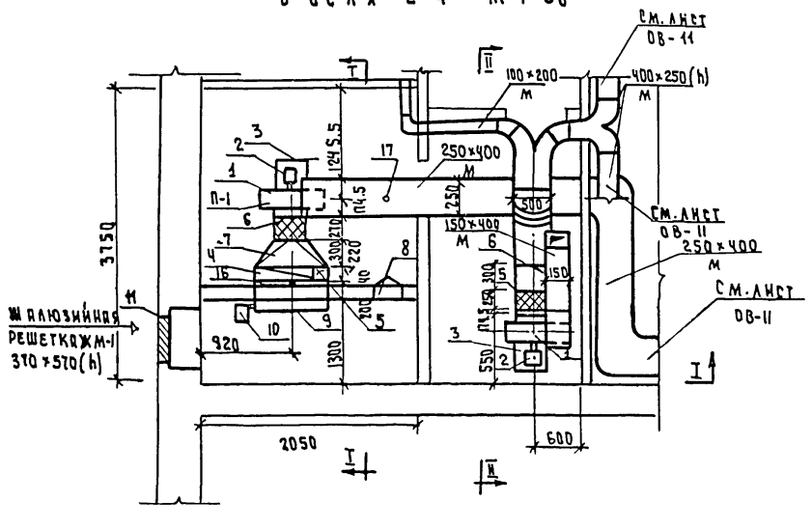

Разрез по I-I М 1:50

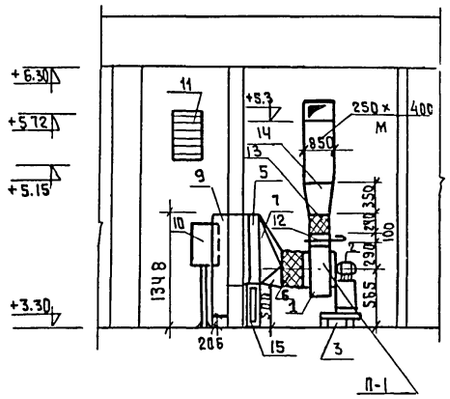

Разрез по II-II М 1:50

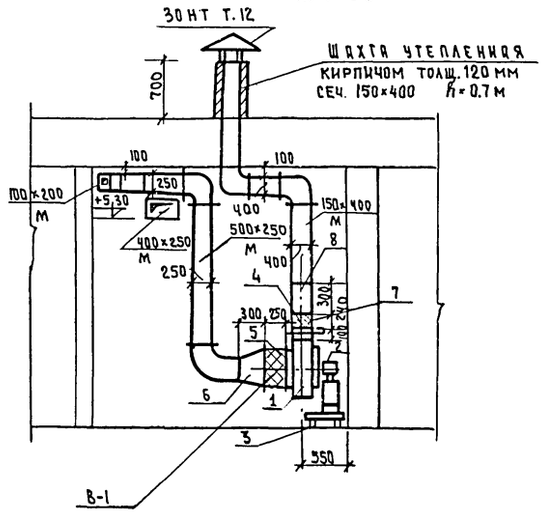

Примечание: Схему вентиляционных систем П-1, В-1 см. лист ОВ-16

Спецификация материалов П-1

N п.п	Наименование	Ед. изм.	К-во	Примечан.
1	Вентиляционный агрегат А4095-1 с вентилятором Ц4-70 N4 правого вращения с	шт.	1	См. экспликацию вентиляц. оборудов
2	Электродвигателем АОЛ2-11-6 h=935 об/мин. N=0.4 квт.	шт.	1	
3	Виброизолирующее основание 1Д048	кг.	4.75	Серия 2.190-1/72 вып. II
4	Калориферы КВБ6-h F=15.14 м²	шт.	1	
5	Обводной клапан у калорифера КЛ3	шт/кг	1/13.5	
6	Вставка гибкая ВВ4 e=250, d=400	"	1	Серия 2-494-8
7	Конфузор металлический 770×503 / d=400	"	1	δ=0.7 мм e=300
8	Дверь герметическая утепленная Д 0.9×0.4	"	1	Серия 4.904-62
9	Заслонка воздушная утепленная с электроподогревом КВУ×600×1000	к-т	1	серия 3.904-15 вып 1-8
10	Исполнительный механизм заслонки МЭО-4/100	"	1	Серия 3.904-15 вып.1-8
11	Жалюзийная решетка ЖМ-1	шт.	1	
12	Пусковой шибер разм. 285×28.5	"	1	
13	Вставка гибкая ВНА4 e=200, сеч. 280×280	"	1	Серия 2.494-8
14	Диффузор металлический 285×285 / 250×400 e=350	"	1	
15	Подставка под калорифер из L 50×50×5	шт/кг	1/30	Серия 2.190-1/72 вып. II
16	Термометр технический угловой БN2-10-220-250	шт.	1	См. проект автоматики
17	То же, тип 690N1-05-160-250	"	1	
18	То же, бытовой ТБ-2	"	1	

Спецификация материалов В-1

N п/п	Наименование	Ед. изм.	К-во	Примечан.
1	Вентиляционный агрегат А4095-1 с вентилятором Ц4-70 N4 левого вращения с	шт.	1	См. экспликацию вентиляционного оборудов.
2	Электродвигателем ВАО-11-6 h=915 об/мин. N=0.4 квт на одном валу с вентилятором		1	
3	Виброизолирующее основание 1Д048	кг.	4.75	Серия 2.190-1/72, вып. II
4	Пусковой шибер d=400	шт.	1	серия 4-904-13
5	Вставка гибкая ВВ4 e=250, d=400	"	1	Серия 2.494-8
6	Диффузор металлический 500×250 / d=400 e=300	"	1	
7	Вставка гибкая ВНА4 e=200, сеч. 280×280	"	1	Серия 2.494-8
8	Диффузор металлический 285×285 / 150×400 e=300	"	1	

1975	Сельский клуб на 300 мест	Вентиляционная установка П-1. Вентиляционная установка В-1. Выкопировка из плана 2го этажа. Разрезы. Спецификация материалов П-1, В-1.	Типовой проект 264-12-118/76	Альбом I	Лист ОВ-15

Белнингипросельстрой г. Минск
Рук. ЭМ-2 Гл. инж. ЭМ-2 Гл. инж. пр-та
Заборский Коржевский Жевнеров
Исполнитель

Раздаточный воздуховод в кинопроекционной П-1

м 1:50

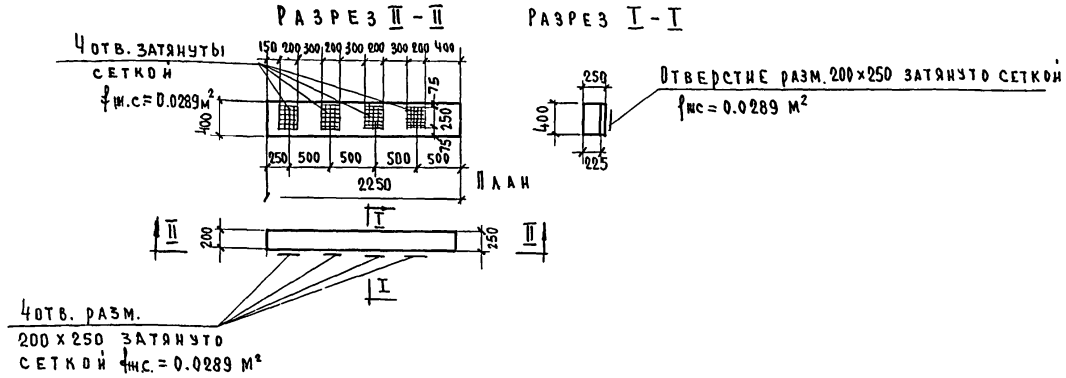

Схема П-1

м- произвольный

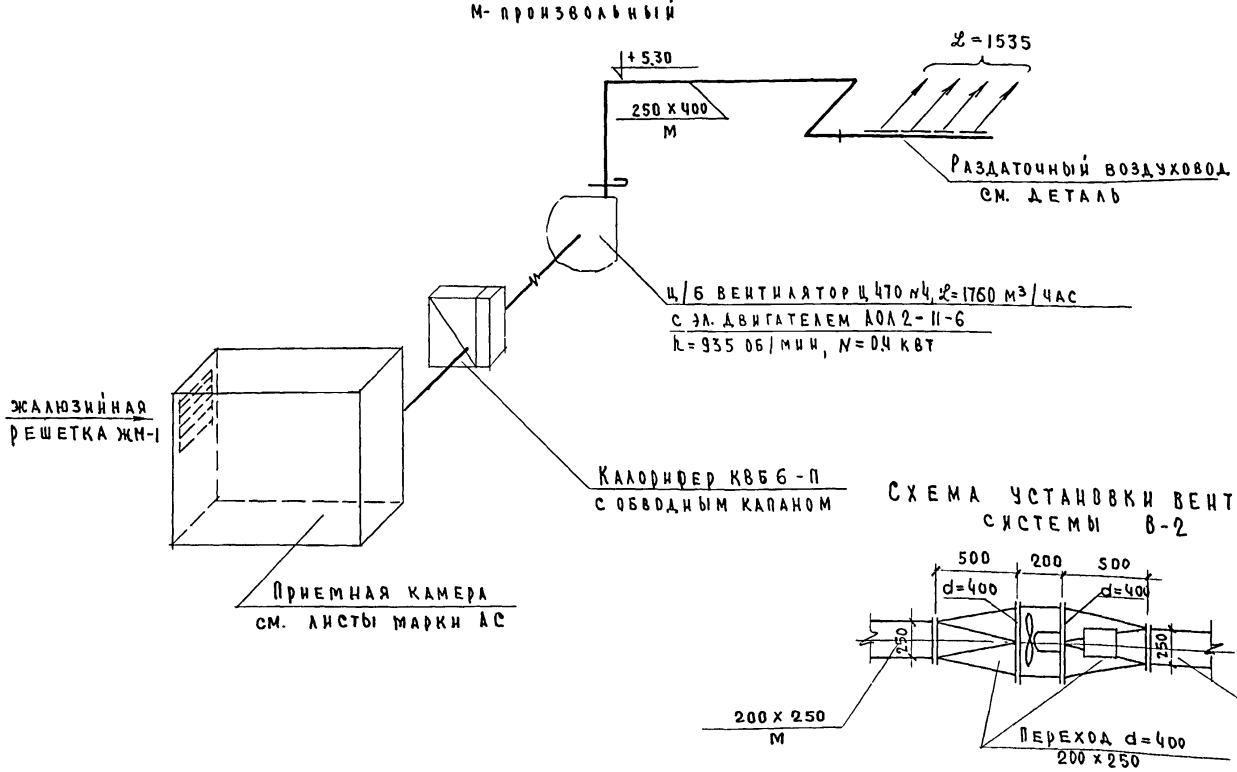

Схема установки вентилятора системы В-2

м 1:25

Схема В-1

м - произвольный

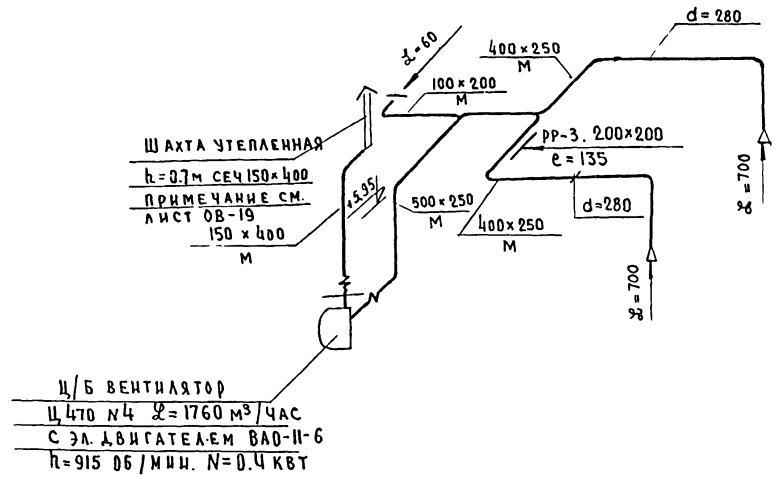

Схема В-2

м - произвольный

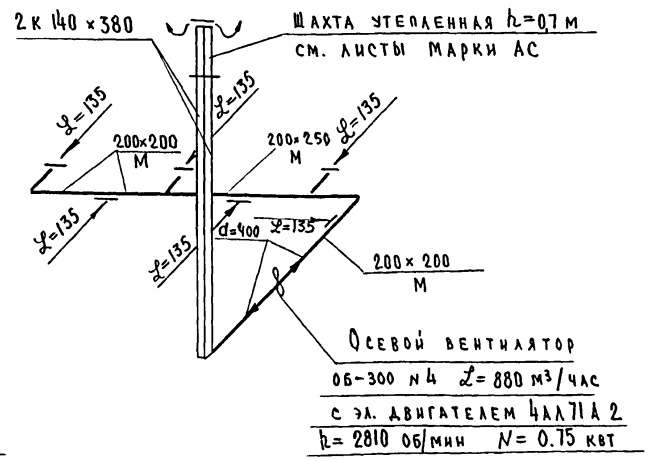

1975	Сельский клуб на 300 мест	Схема В-1, В-2, П-1. Деталь раздаточного воздуховода в кинопроекционной.	Типовой проект 264-12-118/76	Альбом I	Лист ОВ-16

Гл. инж. ЭМ-2 Коржевский
Гл. инж. ПР-Т А Жевнеров
Руководитель группы
Исполнитель
г. Минск

Копировал

37611

СХЕМА П-2 / ТИП ПК-25/.

М ПРОИЗВОЛЬНЫЙ

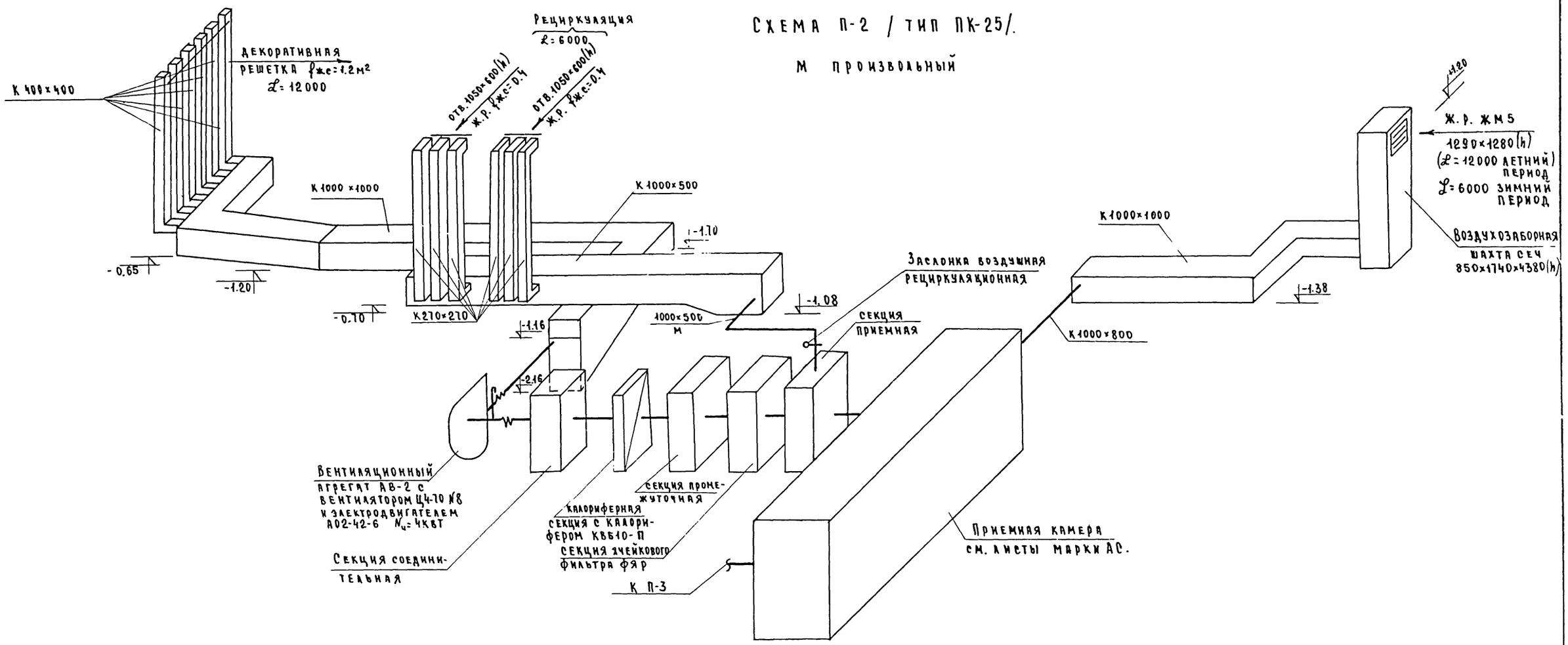

Примечание

Конструкцию подпольных каналов вентиляции см. листы марки АС.

1975	Сельский клуб на 300 мест	Схема П-2	Типовой проект 264-12-118/76	Альбом I	Лист ОВ-17

БЕЛНИИГИПРОСЕЛЬСТРОЙ г. Минск

Рук. ЭМ-2 Гл. инж. ЭМ-2 Гл. инж. пр-та

Заборский Коржевский Жевнеров

Гл. спец. Исполнитель

Копылова Патент

376/1

Схема П-3

М - произвольный

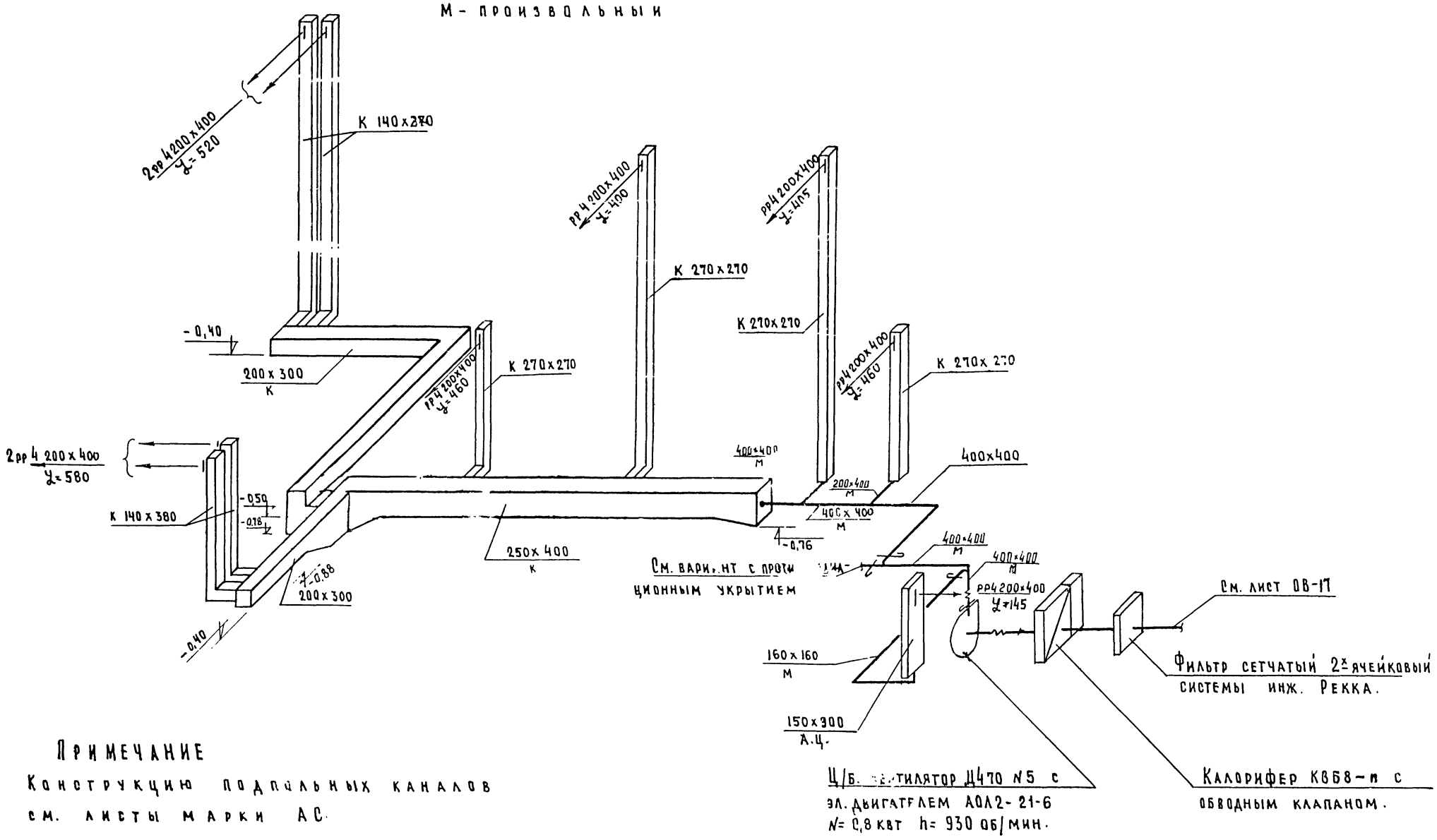

Примечание

Конструкцию подпольных каналов см. листы марки АС.

1975 г.	Сельский клуб на 300 мест	Схема П-3	Типовой проект 264-12-118/76	Альбом I	Лист ОВ-18

Гл. инж. проекта — Жевнерев

Разрез 1-1 М 1:100

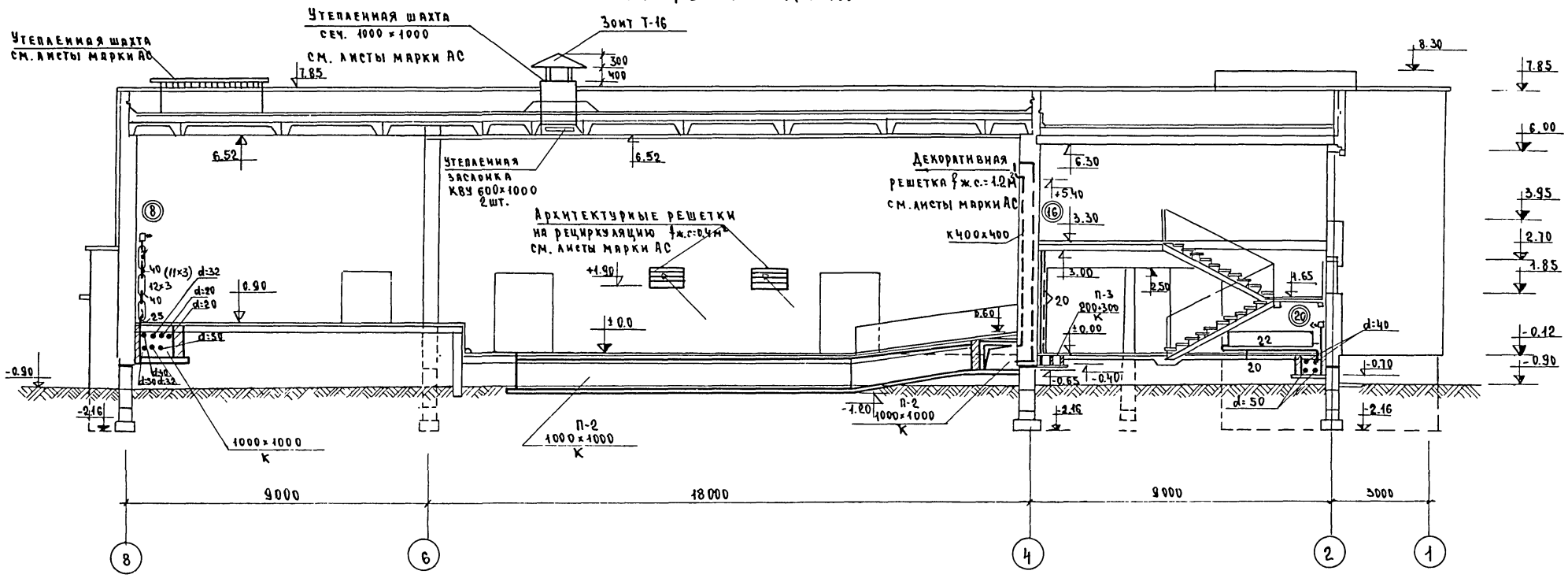

Сечение I-I

М 1:25

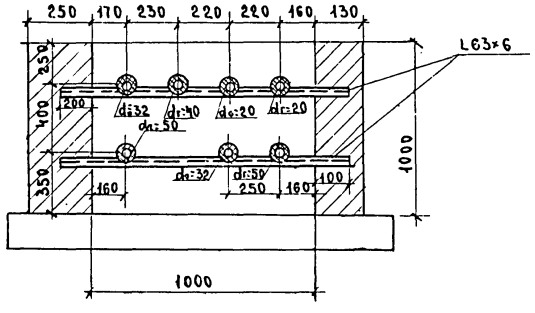

Сечение II-II

М 1:25

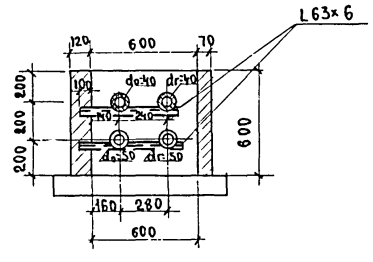

Примечание:

1. Линии разреза см. листы ОВ-3, ОВ-4, ОВ-10, ОВ-11.
2. Сечение по каналам см. лист ОВ-9
3. Вытяжные шахты над зрительным залом и установки В-1 выполняются деревянными утепленными.
   Внутренние поверхности шахты обиваются кровельной сталью по войлоку, пропитанному в глиняном р-ре, над крышей утепляются и гидроизолируются.

1975	Сельский клуб на 300 мест	Разрез 1-1 с нанесением отопления и вентиляции	Типовой проект 264-12-118/76	Альбом I	Лист ОВ-19

Гл. инж. ЭМ-2 Забарский
Гл. инж. ЭМ-2 Коржевский
Гл. инж. пр-та Жевнеров
Рук. ЭМ-2
г. Минск
Белгипроисельстрой

Патент

37611

Эскиз здания

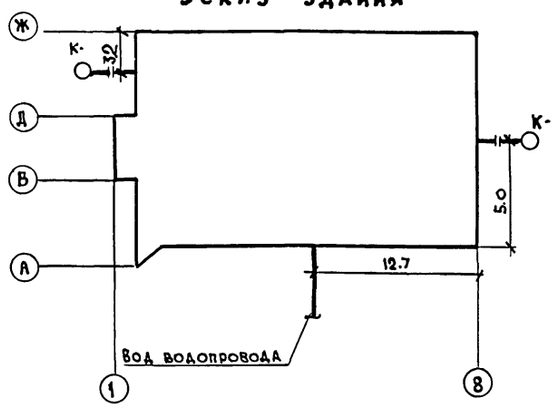

Пояснительная записка

I Водоснабжение

Сельский клуб на 300 мест проектируется в двух вариантах:

1. Основной - без противорадиационного укрытия.
2. Второй - с противорадиационным укрытием.

Здание клуба оборудуется объединенной системой хоз-питьевого и противопожарного водопровода. Внутреннее пожаротушение осуществляется пожарными кранами из расчета 2х струй по 2.5 л/сек каждая.

От сети внутреннего водопровода наружу выводятся два патрубка с обратными клапанами и быстросмыкающимися гайками d=65 мм для присоединения передвижных автонасосов.

Водоснабжение клуба предусматривается от водопроводной сети поселка. Ввод водопровода устраивается из ч/водопроводных труб d=100мм ГОСТ 5525-61**. Для учета расхода воды на хоз-питьевые нужды на вводе в узле управления устанавливается водомер крыльчатый Калибр „40", с обводной линией d=100, с электрической задвижкой на ней. (Задвижка тип 30ч 906бр)

Внутренние сети водопровода монтируются из оцинкованных водогазопроводных труб ГОСТ 3262-62 стальных бесшовных труб ГОСТ 8732-70* (d=80 и выше). Магистральные трубопроводы, прокладываемые в узле управления, подпольных каналах и подвале, покрываются антикоррозийным лаком N177, слоем руберойда и изолируются:

1. Трубопроводы d=15-25 мм шнуром минераловатным в оплетке х/б нитью δ=40мм с покровным слоем лакостеклотканью ТУ 36-929-67
2. Трубопроводы d=50-100мм конструкции СТК минераловатными δ=40 мм с последующим покрытием лакостеклотканью ТУ-36-929-67.

Проект водоснабжения разработан в соответствии со СН и П II-Г 1-70 и СН и П II-Л.16-71

Монтаж трубопроводов, фасонных частей производится в соответствии со СН и П III-Г. 1-62*.

Наружное пожаротушение предусматривается от пожарных гидрантов или от пожарного резервуара емкостью 100 м³

II. Канализация.

Сточные воды отводятся в поселковую сеть канализации или на очистные сооружения в зависимости от местных условий по согласованию с Госсанинспекцией.

Внутренние сети и выпуски канализации монтируются из ч/канализационных труб и фасонных частей ГОСТ 6942-69 Вытяжная часть канализационных стояков выводится на 0.7 выше кровли здания и монтируется из асбестоцементных труб ГОСТ 1839-72. Диаметр вытяжной части стояка принимается равным диаметру канализационного стояка В санузлах предусматривается установка следующего санитарного оборудования:

1. Умывальники фаянсовые с бутылочным сифоном ГОСТ 14360-69
2. Унитазы „Компакт" керамические ГОСТ 9156-68;
3. Писсуары настенные ГОСТ 755-72

Проект канализации разработан в соответствии со СН и П II-Г. 4-70 и СН и П II-Л. 16-71.

Монтаж трубопроводов фасонных частей и установка сан. приборов производится в соответствии со СН и П. III-Г. 1-62*

III. Внутренние водостоки.

Отвод дождевых и талых вод с кровли здания обеспечивается внутренними водостоками с открытым выпуском воды на отмостку.

Присоединение водосточных воронок (типа Вр 9 б) к стоякам предусматривается с помощью компенсационных раструбов с эластичной заделкой.

Проект внутренних водостоков разработан в соответствии со СН и П II-Г. 4-70

Монтаж трубопроводов, фасонных частей производится в соответствии со СН и П III-Г. 1-62*

Условные обозначения

- Трубы чугунные водопроводные
- Трубопровод водоснабжения
- Трубопровод канализации в плане
- Трубы канализационные на схемах
- Запорный вентиль
- Задвижка параллельная
- Водомер
- R - Ревизия
- пр. d=50 Прочистка чугунная
- пл. К-1 Поливочный кран
- ПК-5 Пожарный кран
- Ст. В-1 Водопроводный стояк
- Ст. К-1 Канализационный стояк
- К/1 Унитаз с порядковым номером
- У/1 Умывальник —"—
- П/1 Писсуар настенный —"—
- Воронка сливная

Основные показатели проекта

№	Наименование	Показатели
1	Расход воды на хоз-питьевые нужды: а) Расчетный секундный расход в л/сек: б) суточный расход воды в м³/сут	 0.93 7.3
2	Расход на пожаротушение (2струи по 2.5л/сек)	5.0
3	Требуемый напор на вводе с учетом на пожар в м.в.ст	19.2
4	Сброс стоков м³/сут	7.3
5	Требуемый напор на вводе для хоз. питьевых нужд в м.в.ст	9.4

Перечень чертежей марки „ВК"

Наименование	Марка лист
Пояснительная записка. Условные обозначения перечень чертежей марки ВК	ВК-1
План подвала. Спецификация	ВК-2
План 1го этажа	ВК-3
План 2го этажа	ВК-4
Схемы водопровода, канализации и водостоков	ВК-5

Альбомы типовых чертежей, применяемых в проекте:

1. Альбом оборудования фасонных частей и арматуры для сетей, сооружении водопровода и канализации серия 4-900-4 Выпуски I, II, III.

1975 г	Сельский клуб на 300 мест	Пояснительная записка. Условные обозначения, перечень чертежей марки „ВК"	Типовой проект 264-12-118/76	Альбом I	Лист ВК-1

Заказ | Проектировал | Заборский | Корневский | Жевнеров | Гл. инж. ЭМ-2 | Гл. инж. пр-та | г. Минск

376/1

План подвала

М 1:100

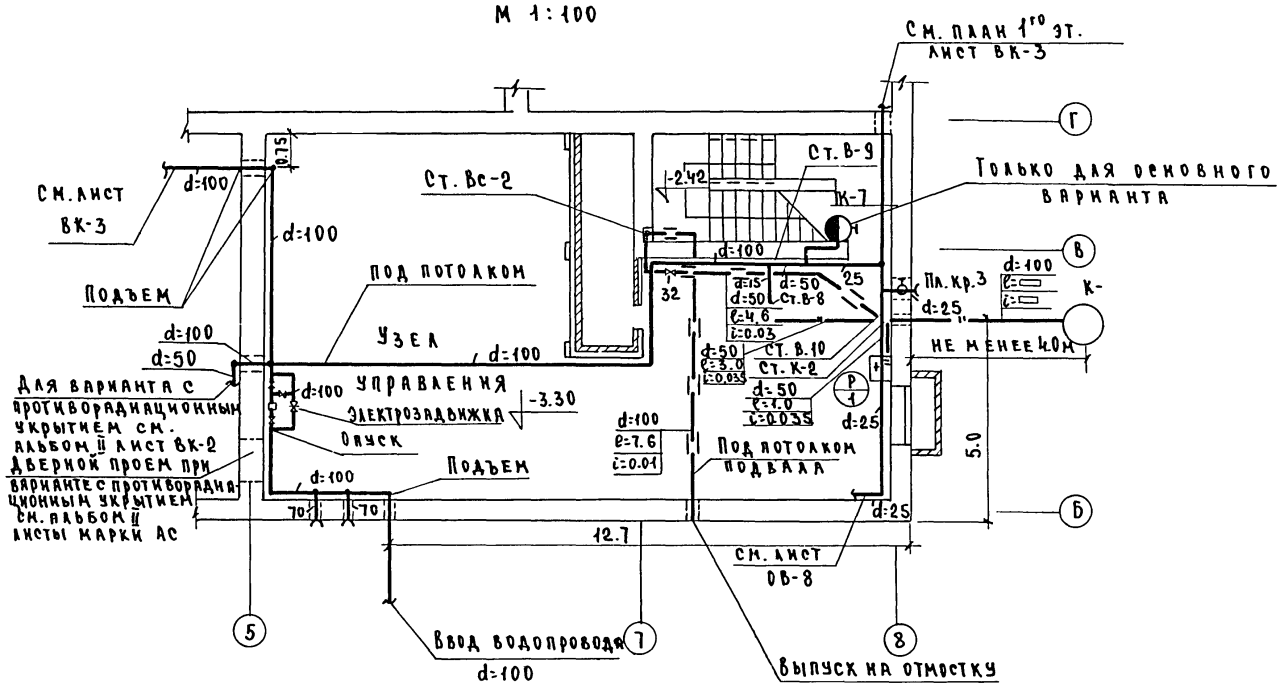

Спецификация материалов по внутренним водостоком

N п/п	Наименование	Размер в мм	Ед. изм.	К-во	ГОСТ
1	Трубы чугунные канализационные	100	п.м.	15.0	6942.3-69
2	То же	50	—"—	22.0	—"—
3	Трубы стальные бесшовные	108×4	—"—	12.0	8732-70*
4	Сифоны стальные сварные	100	шт.	2	—"—
5	Вентили запорные муфтовые	32	шт.	2	18161-72
6	Воронки 8р9б	100	шт.	2	—
7	Трубы водогазопроводные	32	п.м.	3.0	ГОСТ 3262-75
8	Раструбы компенсационные	100	шт.	2	6942.7-69
9	Сифоны чугунные	50	—"—	2	6924-73
10	Короба дер. разм. 200×200 δ досок = 20 мм		п.м.	13.0	

Спецификация материалов по водопроводу.

NN п/п	Наименование	Разм в мм	Ед. изм.	К-во	ГОСТ
1	Трубы чугунные водопроводные	100	п/м	5.0	5525-67*
2	Трубы стальные бесшовные	108×4	—"—	72.0	8732-70
3	Трубы стальные водогазопроводные оцинков.	50	—"—	75.0	3262-75
4	То же	25	—"—	28.0	—"—
5	То же	20	—"—	—	—"—
6	То же	15	—"—	12.0	—"—
7	Вентили запорные муфтовые 15кч18р	40	шт.	2	18161-72
8	То же	25	—"—		—"—
9	То же	15	—"—	12	—"—
10	Водомер крыльчатый калибр „40"	40	—"—	1	6019-73
11	Задвижки чугунные 30ч6бр	100	—"—	4	8437-63
12	Электрозадвижки 30ч90бр	100	—"—	1	
13	Обратные клапаны фланцевые подъемные	70	—"—	2	16кч-9бр
14	Патрубки с быстросмыкающимися головками	70	—"—	2	—
15	Пожарные краны со шлангом 20 м	50	комп.	11	ТКП161р
16	Поливочные краны со шлангом 20 м	25	—"—	3	18161-72
17	Антикоррозийная окраска битумным лаком N177 за 2 раза	—	м²	27.0	—
18	Обертывание трубопроводов до изоляции рубероидом в 1 слой	—	м²	27.0	—
19	Изоляция трубопроводов конструкции СТК				
	минераловатными скорлупами δ = 40 мм	—	м³	1.55	—
20	Изоляция трубопроводов шнуром минераловатным в оплетке х/б нитью δ = 40 мм	—	м³	0.1	—
21	Устройство покрытия тепловой изоляции лакостеклотканью ТУ36-929-67	—	м²	53.0	—
	Канализация				
1	Трубы чугунные канализационные в траншее	100	п/м	8.0	6942.3-69
2	Трубы чугунные канализационные	100	—"—	24.0	6942.3-69
3	То же	50	—"—	8.0	—"—
4	Трубы асбестоцементные (безнапорные)	100	—"—	3.0	1839-72
5	Унитаз „Компакт" тарельчат. с непосредственно				
	соединенным смывным бачком с косым выпуском под углом 30° с сидением		комп.	7	9156-68
6	Умывальники керамические разм. 550×420 с бутылочным сифоном				
	с 1м краном водоразборным	—	—"—	4	14360-69
7	Писсуары настенные фаянсовые	—	—"—	2	755-72
8	Раковины стальные эмалированные без арматуры.	—	—"—	1	8631-57
9	Воронки из кровельной стали	150×50	шт.	—	—
10	Задвижки чугунные 30ч6бр	50	—"—	1	8437-63
11	Трубы стальные водогазопроводные	25	п/м	12.0	3262-62
12	Воронки из кровельной стали	150×25	шт.	2	—
13	Трапы чугунные эмалированные	50	шт.	2	1811-75
14	Короб деревянный разм. 200×200 из досок δ = 20 мм		п/м	3.0	

1975	Сельский клуб на 300 мест	План подвала. Спецификация.	Типовой проект 264-12-118/76	Альбом I	Лист ВК-2

БЕЛНИИГИПРОСЕЛЬСТРОЙ г. Минск

Рук. ЭМ-2 Гл. инж. ЭМ-2 Гл. инж. пр-та

Гл. специалист проектировал

Заборский Коржевский Жевнеров

Копылова Захно

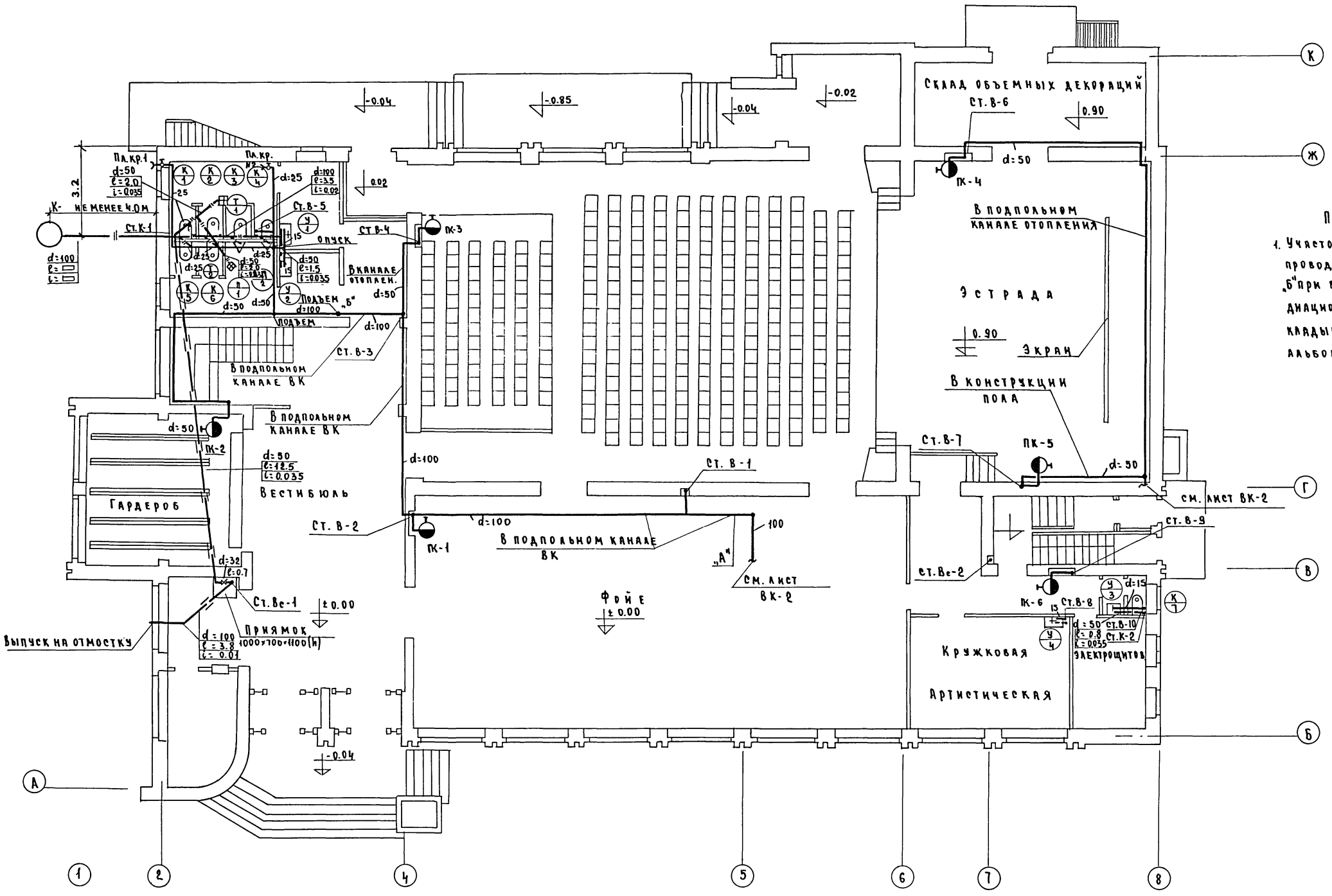

Примечания:

1. Участок магистрали водопровода от точки „А" до точки „Б" при варианте с противорадиационным укрытием прокладывается в подвале. См. альбом II, лист ВК-2.

1975	Сельский клуб на 300 мест	План 1го этажа	Типовой проект 264-12-118/76	Альбом I	Лист ВК-3

Копылова
Захно
Заборский
Коржевский
Жевнеров
Рук. з.
Гл. инж. з.
Гл. инж. пр-а
БЕЛНИИГИПРОСЕЛЬСТРОЙ
г. Минск

376/1

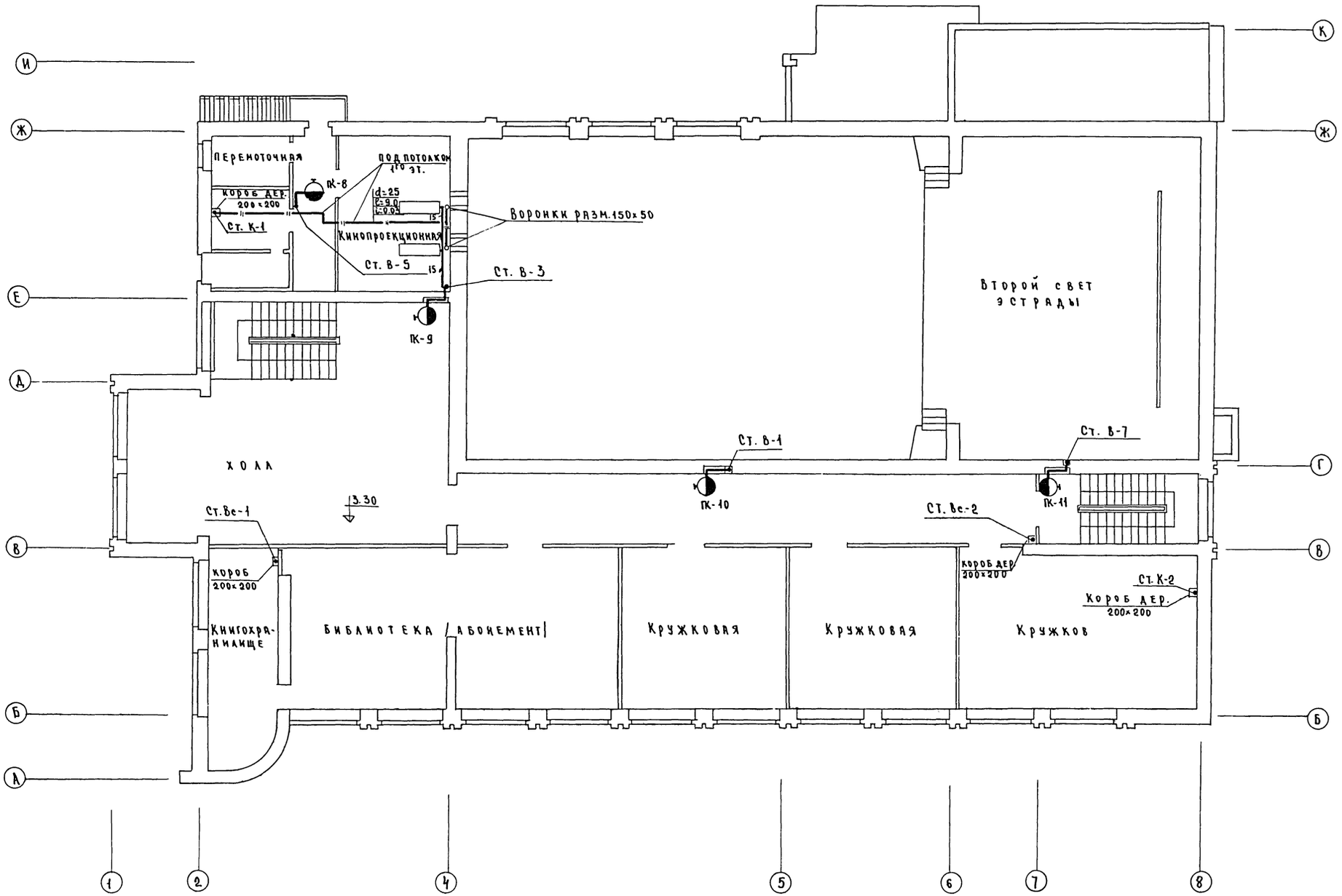

1975	Сельский клуб на 300 мест	План 2го этажа	Типовой проект 264-12-118/76	Альбом I	Лист ВК-4

Корженский
Жевнеров

Проектиров

Захн.

Белнигипросельстрой г. Минск

376/1

Схема по водопроводу м-произвольный

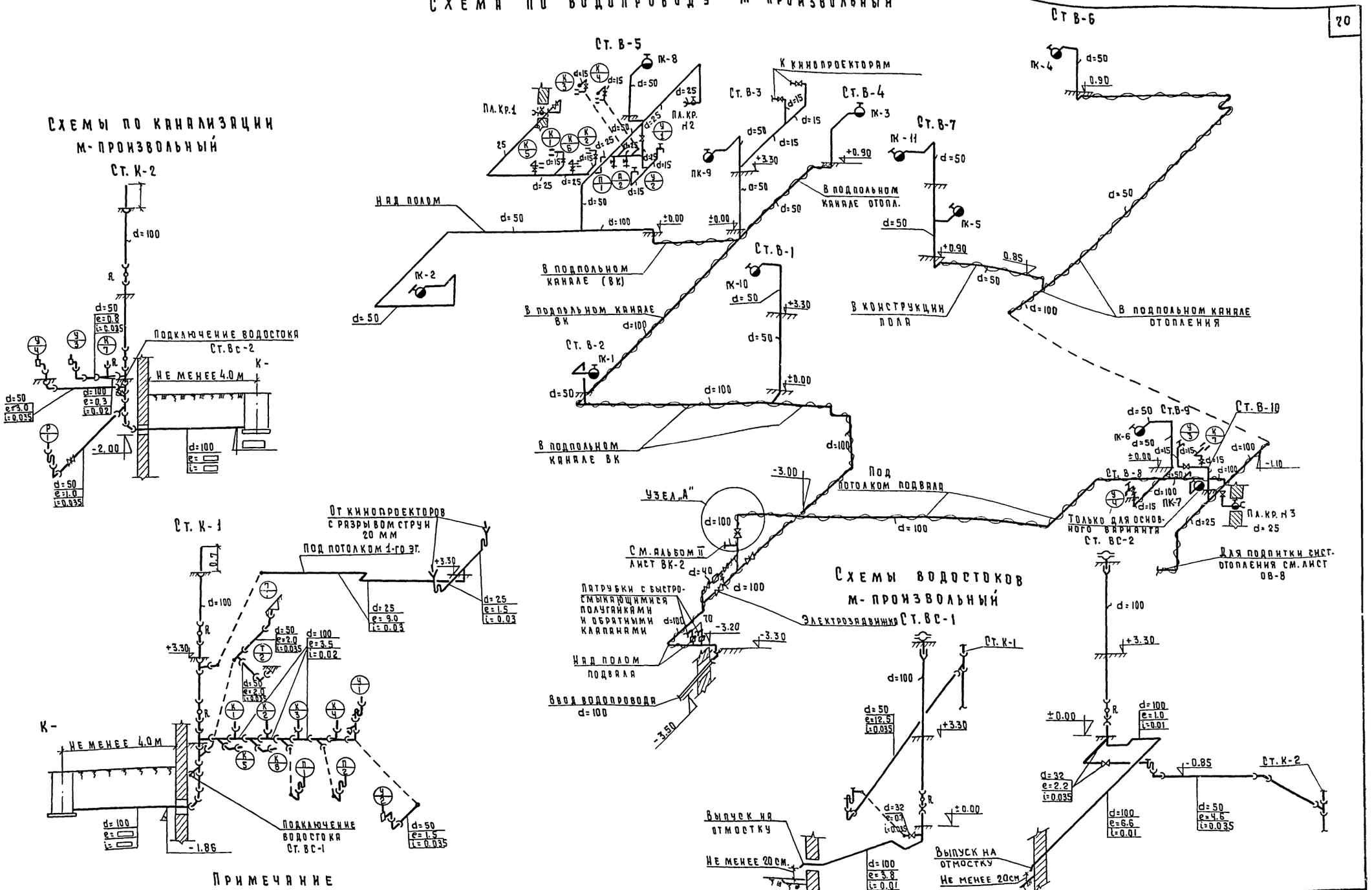

Примечание

1. Для варианта с противорадиационным укрытием узел „А" см. альбом II лист ВК-2.

1975	Сельский клуб на 300 мест	Схема водопровода, канализации и водостоков	Типовой проект 264-12-118/76	Альбом I	Лист ВК-5

Белниигипросельстрой г. Минск
Рук. ЭМ-2 Гл. инж. ЭМ-2 Гл. инж. пр-та
Заборский Коржевский Жевнеров
Гл. специал. проектиров
Копылова Захно

376/1

NN п.п.	Наименование чертежей	NN листов	стр. альбома
1	Перечень листов марки ЭО и ЭА	ЭО-1	68
2	Пояснительная записка. Условные обозначения.	ЭО-2	69
3	Расчетная схема магистральных и силовых сетей	ЭО-3	70
4	Электроосвещение. Расчетная схема.	ЭО-4	71
5	Электроосвещение. Расчетная схема	ЭО-5	72
6	Планы подвала в осях 5-8 с нанесением силовой сети. Сети рабочего и аварийного освещения.	ЭО-6	73
7	Принципиальная схема аварийного освещения	ЭО-7	74
8	Электроосвещение. План 1го этажа.	ЭО-8	75
9	Электроосвещение. План 2го этажа.	ЭО-9	76
10	План 1го этажа с магистральными силовыми сетями и аварийным освещением	ЭО-10	77
11	План 2го этажа с магистральными силовыми сетями и аварийным освещением.	ЭО-11	78
12	Схемы управления электроприводами заслонок и задвижки	ЭО-12	79
13	Пульт управления биметера ПУ. Установка аккумуляторных батарей в шкафу.	ЭО-13	80
14	Схемы внешних соединений цепей управления. Кабельный журнал	ЭО-14	81
15	Принципиальная технологическая схема системы П-1	ЭА-1	82
16	Принципиальная электрическая схема управления системы П-1	ЭА-2	83
17	Принципиальная электрическая схема регулирования системы П-1 (П-3)	ЭА-3	84
18	Схема внешних соединений щита автоматизации ЩА-1	ЭА-4	85
19	Принципиальная технологическая схема приточной системы П-2	ЭА-5	86
20	Принципиальная электрическая схема управления системы П-2	ЭА-6	87
21	Принципиальная электрическая схема регулирования системы П-2	ЭА-7	88
22	Схема внешних соединений щита автоматизации ЩА-2	ЭА-8	89
23	Принципиальная технологическая схема системы П-3	ЭА-9	90
24	Принципиальная электрическая схема управления системы П-3	ЭА-10	91
25	Схема внешних соединений щита автоматизации ЩА-3	ЭА-11	92
26	Электрощиты. Задание заводу. Перечень чертежей	ЭА-1	93
27	Шкаф аварийного освещения. Общий вид. Таблица технических данных. Перечень надписей. Задание заводу.	ЭА-2	94
28	Шкаф аварийного освещения. Схема соединений. Задание заводу.	ЭА-3	95
29	Общий вид щита автоматизации ЩА-1 (ЩА-2, ЩА-3) Задание заводу.	ЭА-4	96
30	Монтажно-коммутационная схема щита автоматизации ЩА-1 (ЩА-3) Задание заводу.	ЭА-5	97
31	Монтажно-коммутационная схема щита автоматизации ЩА-1. Задание заводу.	ЭА-6	98
32	Монтажно-коммутационная схема щита автоматизации ЩА-2. Задание заводу.	ЭА-7	99
33	Монтажно-коммутационная схема щита автоматизации ЩА-2 Задание заводу.	ЭА-8	100
34	Монтажно-коммутационная схема щита автоматизации ЩА-3. Задание заводу.	ЭА-9	101

Перечень типовых и повторно применяемых чертежей

Шифр	Лист	Наименование типовых узлов	Кем разработ.
4.407-36/70	14-00	Проводка в пластмассовых трубах	Сельэнергопроект г. Москва 1975г.
	14-20	Способы соединения пластмассовых труб	
	25-30	Крепление выключателей и розеток при скрытой проводке	
	30-42	Соединение алюминиевых жил	
	11.00	Электропроводки	
	15.00	Проводки стальных труб	
	15.20	Крепление стальных труб при открытой проводке по несгораемым и сгораемым основаниям	
	15.30	Соединение стальных труб	
	21.00	Подводка от пускателя к электродвигателю	
	21.30	Соединение стальной трубы и металлорукова с коробками выводов электродвигателей серии А02	

1975	Сельский клуб на 300 мест	Перечень листов марки ЭО и ЭА	Типовой проект 264-12-118/76	Альбом 1	Лист ЭО-1

Гип Забарский
Нач. бригады Коржевский
Гл. инж. эм-2 Жевнеров
Гл. инж. проекта
Рук. эм-2
Рук. бригады
Исполнил Каплан
Госстрой СССР Союзэлектропроект г. Минск

5/6/1

Проект разработан на напряжение 380/220в с глухим заземлением нейтрали.

Напряжение на лампах 220в. Согласно ПУЭ, клуб относится ко 2ой категории по надежности электроснабжения. Освещенность принята по СНиП II-А-9-71 и инструктивных указаний ин-та „Тяжпромэлектропроект" №2, 1975г.

На первом этаже клуба расположена электрощитовая, в которую вводятся два фидера; один - электроосвещения, второй силового оборудования с учетом возможности взаимного резервирования. Учет выполняется раздельно для освещения и силового оборудования.

Проектом предусмотрено рабочее и аварийное освещение здания, дежурное, постановочное и аварийное освещение эстрады. Аварийное освещение выполняется специальными светильниками, которые питаются от аккумуляторной батареи и включаются при исчезновении напряжения на любом из питающих фидеров. Кроме того, постоянно горят фонари „Выход", которые питаются либо от понижающего трансформатора, либо от аккумуляторной батареи. Постановочное освещение эстрады, нерегулируемое, управляется со щитка, установленного в нише на эстраде и выполнено трехкамерными софитами типа КС-3. Освещение зрительного зала управляется из нескольких мест: две трехфазные группы - из киноаппаратной и с эстрады, одна трехфазная группа из киноаппаратной, с эстрады и от билетера.

Групповая сеть освещения выполняется проводом АППВС скрыто, в пустотах плит перекрытий, под штукатуркой. Остальные виды проводок показаны на планах.

К силовым потребителям клуба относятся: приточные венткамеры, вытяжной вентилятор, киноаппаратура, заслонки с нагревателями над зрительным залом, задвижка на обводной линии водомерного узла.

Электродвигатели входят в комплект технологического оборудования, пускорегулирующая аппаратура установлена в шкафах управления, серии ШУ 5100. Питание вентиляции производится от распределительного устройства ГРЩ-1, установленного в электрощитовой. При срабатывании прибора пожарной сигнализации отключается пускатель ПМ1, через контакты которого подается напряжение на ГРЩ-1, и открывается задвижка на обводной линии.

Магистральные сети освещения и силовые сети выполняются проводом АПВ-500 в стальных тонкостенных трубах.

Все металлические части электроустановок, нормально не находящиеся под напряжением, заземляются присоединением к нулевому проводу.

Вопрос о молниезащите решается при привязке проекта.

Обозн.	Наименование
	Вводное устройство, шкаф управления
	Распределительное устройство
	Групповой щиток освещения
	Щиток аварийного освещения
	Автоматический выключатель в кожухе
	Светильник с люминесцентными лампами
ф	Светильник „Люцетта" с фарфоровым патроном
	Светильник типа ПУН-100
	Светильник типа „Универсаль" с затенителем.
	Светильник типа ПСХ-60
	Светильник типа ППД
	Плафон, арт. 38
	Светильник настенный, арт. 254
	Подвесной светильник, арт. 125
	Плафон типа П-11
	Светильник „Снопосвет"
	Прожектор
СБК	Трехкамерный софит с фильтрами с-синий, б-белый, к-красный, ж-желтый, тип КС-3.
	Световой указатель СУВ-Н с надписью „Выход"
	Световой указатель СУВ-Н с матовым стеклом
	Розетка штепсельная для скрытой проводки
	Выключатель нормальный для скрытой проводки
	Пакетный переключатель
	Электродвигатель
	Линия электроосвещения
	Линия силового электрооборудования
	Линия аварийного освещения

1975	Сельский клуб на 300 мест	Пояснительная записка. Условные обозначения.	Типовой проект 264-12-118/76	Альбом I	Лист 90-2

БЕЛНИИГИПРОСЕЛЬСТРОЙ г. Минск

Рук. ЭМ-2 Гл. инж. ЭМ-2 Гл. инж. ПР-ТА

Заборский Коржевский Жевнеров

Рук. бригады

Каппан

376/1

Технические данные проекта

	Нагрузка	
	Силовая	Осветительная
Руст, квт	25.80	40.96
Ррасч., квт	18.35	33.0
Iрасч, а	31.2	54.8

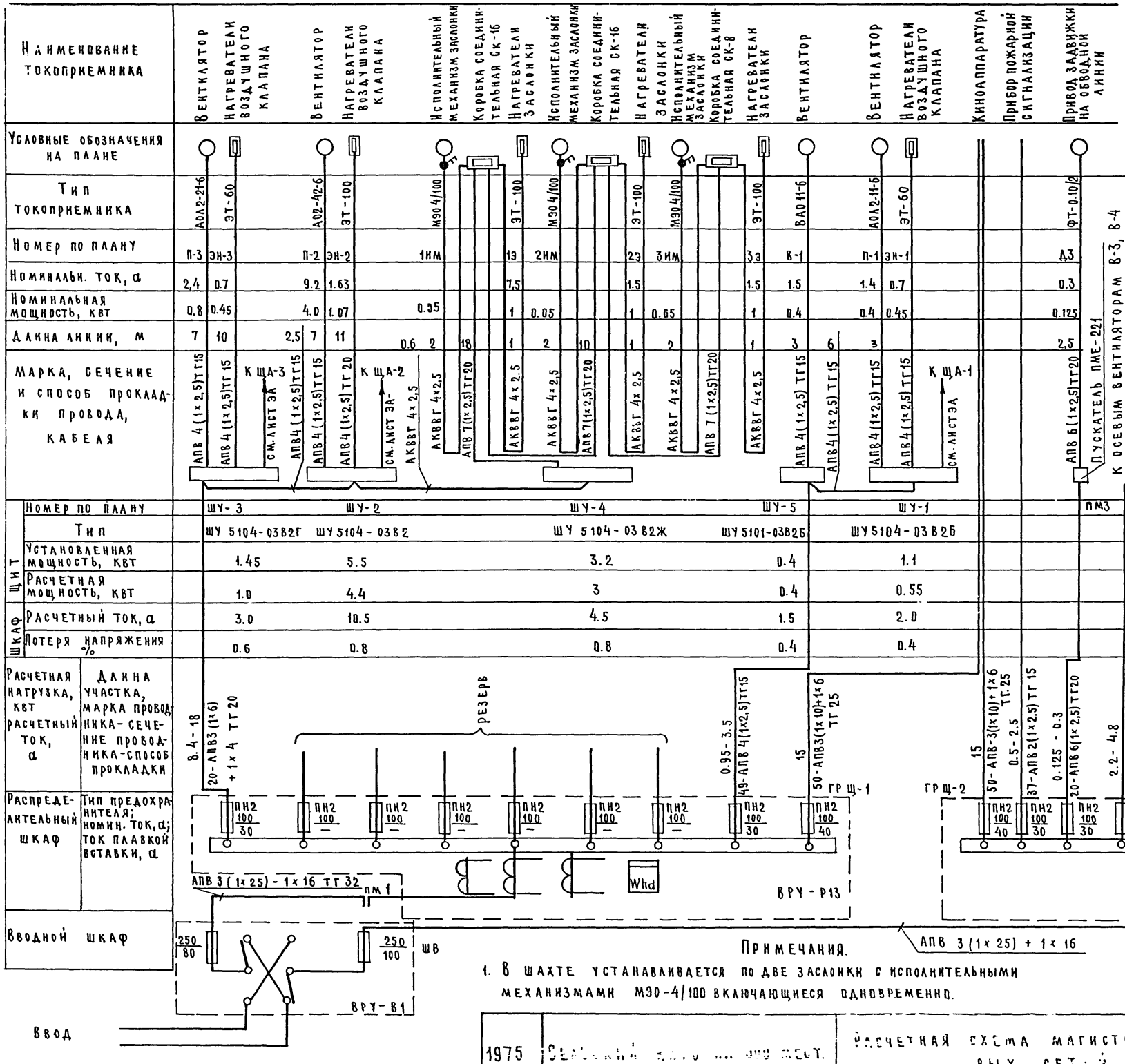

Примечания.

1. В шахте устанавливается по две заслонки с исполнительными механизмами М30-4/100 включающиеся одновременно.

1975	Задание ... 000 мест.	Расчетная схема магистральных и силовых сетей	Типовой проект 264-12-118/76	Альбом I	Лист 30-3

Книгипроселькстрой г. Минск
Рук. ЗМ-2 Заборский
Гл. инж. ЗМ-2 Коржевский
Гл. инж. пр-та Жевнеров

Наименование помещений	Освещение зрительного зала	—	—	Резерв	Софиты освещения эстрады	—	—	—	—	—	—	—	—	—	—	—	Освещение эстрады и подсобных помещений	Питание переносных аппаратов	Сиполосветы	—	—	Боковое выносное освещение эстрады	—	—	—	—	—	Резерв	Освещение узла управления	—	Резерв	Резерв	Резерв	Резерв
Потеря напряжения в %	1.7			—	1.4												1.9	—											0.4	0.4		—	—	—
Номинальный ток, а	5.4	3.61	1.81	—	3.2	3.2	3.2	2.7	3.2	2.7	3.2	3.2	3.2	3.2	3.2	2.7	5.6	—	4.6	4.6	4.6	2.3	2.3	2.3	2.3	2.3	2.3	—				—	—	—
Установленная мощность, квт	3.36	2.24	1.12	—	0.8	0.8	0.8	0.6	0.8	0.6	0.8	0.8	0.8	0.8	0.8	0.6	1.24	—	1.0	1.0	1.0	0.5	0.5	0.5	0.5	0.5	0.5	—	0.42	0.6		—	—	—
Количество светоточек	21	14	7	—	4	4	4	3	4	3	4	4	4	4	4	3	14	—	2	2	2	1	1	1	1	1	1	—	5	6		—	—	—
Марка сечение и способ прокладки провода или кабеля	АПВ-2.5, ПВ-2.5	—	—	—	ПВ-2.5	способ указан на плане	—	—	—	—	—	—	—	—	—	—	ПВ-0.5	ПВ-4	ПВ-2.5	—	—	—	—	—	—	—	—	—	АПРГ-2.5 на скобах	АПРГ-2.5 на скобах		—	—	—
№ группы	1	2	3	4	1	2	3	4	5	6	7	8	9	10	11	12	1	2	3	4	5	6	7	8	9	10	11	12	1	2	3	4	5	6
Групповой автомат $I_н$ / $I_р$	50/20	50/20	50/20	50/20	50/15	50/15	50/15	50/15	50/15	50/15	50/15	50/15	50/15	50/15	50/15	50/15	50/15	50/15	50/15	50/15	50/15	50/15	50/15	50/15	50/15	50/15	50/15	50/15	50/15	50/15	50/15	50/15	50/15	50/15
Тип	А3168	А3163	А3163	А3163	А3161	А3161	А3161	А3161	А3161	А3161	А3161	А3161	А3161	А3161	А3161	А3161	А3161	А3161	А3161	А3161	А3161	А3161	А3161	А3161	А3161	А3161	А3161	А3161	А3161	А3161	А3161	А3161	А3161	А3161
№ по плану	ЩО-4				ЩО-5												ЩО-6												ЩО-1					
Тип	СУ-9442-12				УОЩВ-12												УОЩВ-12												УОЩВ-6					
Установлен. мощность, квт	6.72				9.0												7.24												0.96					
Расчетная мощность, квт	6.1				8.1												6.52												1.9					
Расчетный ток, а	9.6				12.5												0.2												3.0					
Потеря напряжения, %	0.5				0.5												0.9												0.2					

1975	Сельский клуб на 300 мест	Электроосвещение. Расчетная схема.	Типовой проект 264-12-118/76	Альбом I	Лист 30-4

Заборский
Коржевский
Жевнеров

Рук. ЭМ-2
Гл. инж. ЭМ-2
Гл. инж. ПР-ТА

г. Минск

376/1

БЕЛНИИГИПРОСЕЛЬСТРОЙ г. Минск					
	Рук. ЭМ-2		Заборский	Рук. бригады	
	Гл. инж. ЭМ-2		Коржевский		
	Гл. инж. пр-та		Жевнеров		

3761/1

Наименование помещений	Потеря напряжения, в %	Номинальный ток, А	Установленная мощность, в квт	Количество светоточек	Марка, сечение и способ прокладки провода или кабеля	№ группы	Групповой автомат: Тип	Групповой автомат: Тн / Тр	№ по плану	Тип	Установленная мощность, квт	Расчетная мощность, квт	Расчетный ток, А	Потеря напряжения, %
резерв						1	А3163	50/15						
резерв						2	А3163	50/15						
Освещение подсобных помещен.	1.0	6.0	1.34	18	АППВС-2.5 скрыто	3	А3163	50/15	Щ0-3	СУ-9445-41	4.46	4.02	6.2	0.3
Освещение фойе		0.60	0.52	21	АПВ-2.5 скрыто	4	А3163	50/15						
Освещение фойе		0.55	0.36	18	— " —	5	А3163	50/15						
Освещение фойе		0.55	0.36	18	— " —	6	А3163	50/15						
Освещение фойе		0.60	0.42	21	— " —	7	А3163	50/15						
Освещение фойе		0.79	0.52	26	— " —	8	А3161	50/15						
Освещение фойе		0.61	0.40	20	— " —	9	А3161	50/15						
Освещение фойе		0.79	0.52	26	— " —	10	А3161	50/15						
Освещение гардероба		3.54	0.78	13	АППВС-2.5 скрыто	1	А3161	50/15	Щ0-2	УОЩВ-6	3.89	2.98	4.3	0.7
Освещение кассы и входа		2.63	0.58	9	— " —	2	А3161	50/15						
Освещение вестибюля		1.9	0.4	5	— " —	3	А3161	50/15						
Освещение вестибюля		5.5	1.20	10	— " —	4	А3161	50/15						
Освещение санузлов и др.	1.4	4.2	0.93	11	— " —	5	А3161	50/15						
см. каб. журнал (линия №21)		—	—	—	— " —	6	А3161	50/15						
Освещение холла			0.96	8	АППВС-2.5 скрыто	1	А3161	50/15	Щ0-7	УОЩВ-6	6.08	7.11	11.0	0.55
Освещение библиотеки		6.0	1.32	11	— " —	2	А3161	50/15						
Освещение абонемента			0.82	4	— " —	3	А3161	50/15						
Освещение читального зала		4.3	0.96	6	— " —	4	А3161	50/15						
Освещение кружковых	2.0		1.66	11	— " —	5	А3161	50/15						
Освещение коридора		2.2	0.56	7	— " —	6	А3161	50/15						
Освещение кинопроекционной	0.8	2.1	0.5	5	АППВС-2.5	1	АБ-25	25/15	Щ08	ЩОАУ-3	0.84	0.752	1.5	0.7
Освещение перемоточной		1.4	0.34	5	— " —	2	АБ-25	25/15						
Резерв						3	АБ-25	25/15						
Фонари „Выход"	4.0	11.9	0.425	17	АПВ-С, ПВ-4				ША		1.77	1.6	1.3	0.1
Холл, кинопроекционная	4.5	5.4	0.2	6	АПВ-4 скрыто	1	А3163	50/15	Щ0-9	СУ-944-20	1.345	1.21	31.4	0.1
Коридор II этажа и лестн. клет.	4.3	6.9	0.24	6	АППВС(2×4)скрыто	2	А3161	50/15						
Эстрада и зрительный зал	3.6	3.8	0.17	7	ПВ-2.5 т.15	3	А3163	50/15						
Вестибюль, гардероб	4.9	6.1	0.22	7	АППВС-(2×4) скр.	4	А3163	50/15						
Фойе, щитовая	2.5	6.0	0.25	8	АППВС-(2×4) скр.	5	А3163	50/15						
Узел управления	2.1	5.5	0.12	5	АНРГ-(2×4) НА СК.	6	А3161	50/15						
Подвал (при варианте с противорадиац. укр. см. альбом II)	4.0	7.6	0.37	11	АНРГ-2×4	7	А3163	50/15						
						8	А3161	50/15						

1975

Сельский клуб на 300 мест

Электроосвещение. Расчетная схема.

Типовой проект	Альбом	Лист
264-12-118/76	I	30-5

Аварийное освещение подвала

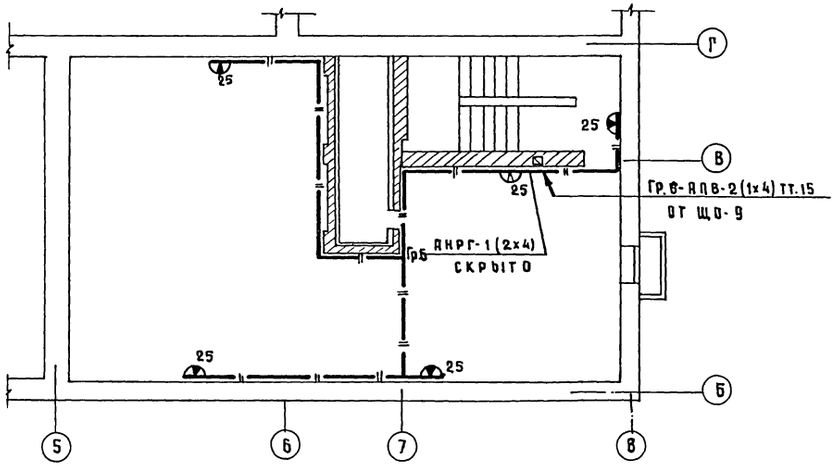

Освещение подвала

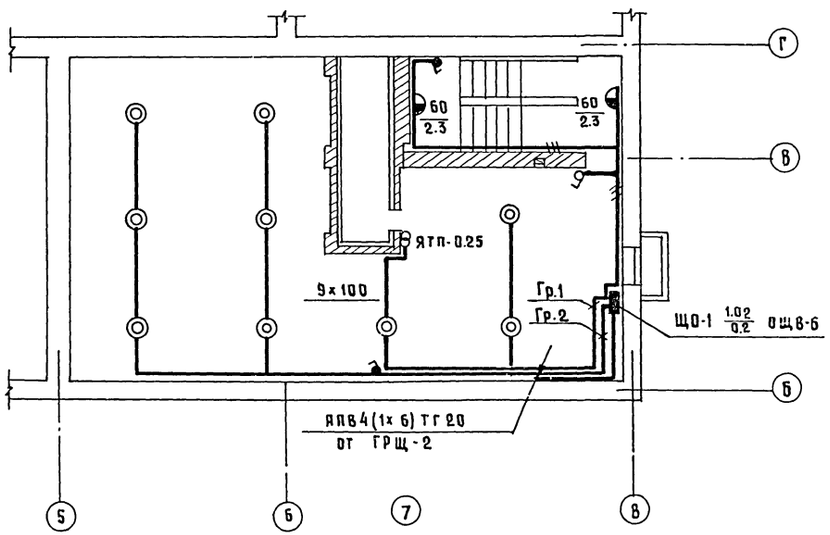

Силовые сети подвала

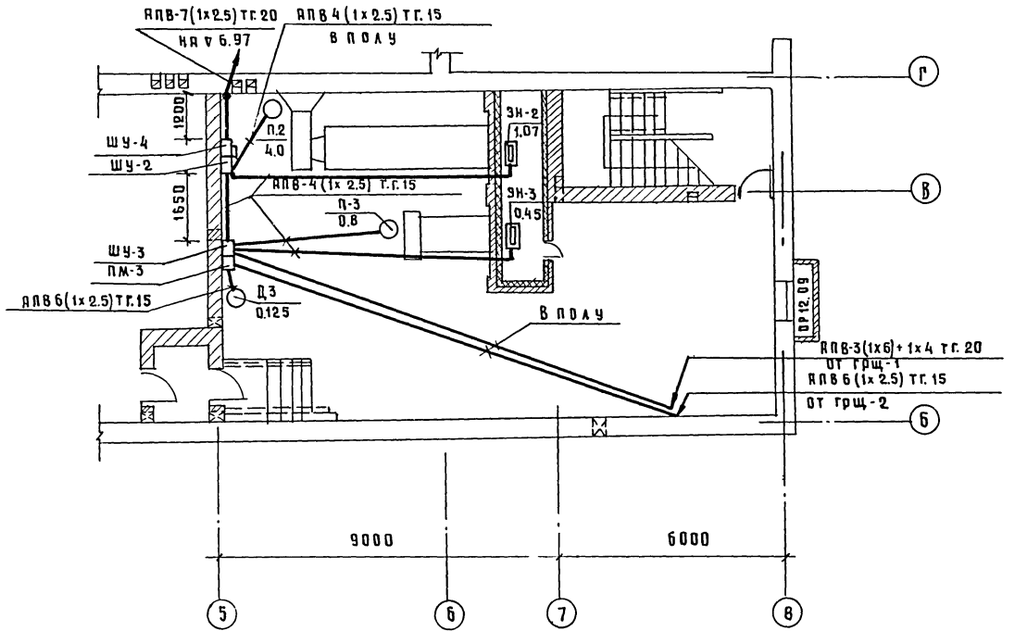

1975	Сельский клуб на 300 мест	Планы подвала в осях 5-8 с нанесением силовой сети. Сети рабочего и аварийного освещения.	Типовой проект 264-12-116/76	Альбом I	Лист 30-6

Заборский
Коржевский
Жевнеров
Проектирован
Каплан

Проектпроект
г. Минск

Управление аварийным освещением.

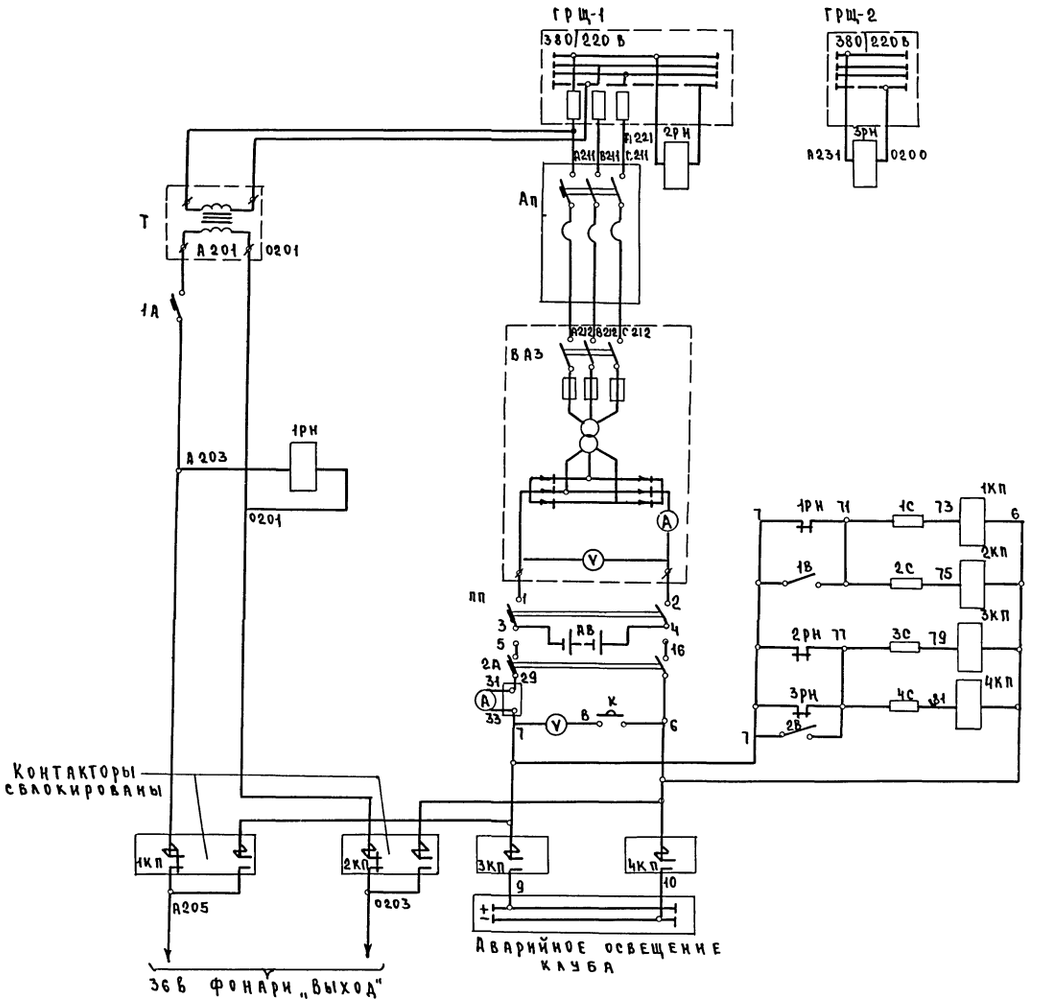

Обозн. по схеме	Наименование	Тип	К-во	Технич. характ.	Примеч.
1В, 2В	Выключатель однополюсный	ПВМ110	2		
2А	Автоматический выключатель	А-3123	1	~380 В I расц-100 а	
1С÷4С	Сопротивление 10 ом	ПЭ-15	4		
2РН, 3РН	Реле промежуточное	РПУ-1	2	~220 В	
1РН	Реле промежуточное	РПУ-1	1	~36 В	
Ш	Шунт к амперметру	75ШС	1		
А	Амперметр	М325	1	0-150 а	
V	Вольтметр	М325	1	0-50 в	
1А	Автоматический выключатель	А-3161	1	~380 в; 50 а I расц-50 а	
АП	Автоматический выключатель	АП30-3МТ	1	~380 в; 60 а I расц-15 а	
ПП	Переключатель	ПБ-22	1	I ном=250 а	
3КП, 4КП	Контактор однополюсный	КПД-112	2	I ном=100 а	
1КП, 2КП	Контактор двухполюсный	КПД-131	2	I ном=60 а	Сблокировать механ.
К	Кнопка управления одноштифтовая	КУ-12 1/1	1		
	Шкаф аварийного освещения				
Т	Трансформатор	ОС-2	1	220/40 в 2000 ва	
ВАЗ	Выпрямительный зарядный агрегат	ВАЗ-70-150	1		
	Щитовая				
АБ	Аккумуляторная батарея	ЧЖН-60М	8		
	Аккумуляторная				

1975	Сельский клуб на 300 мест	Принципиальная схема аварийного освещения	Типовой проект 264-12-118/76	Альбом I	Лист 30-7

Гл. инж. ЭМ-2 Гл. инж. пр-та
Рук. ЭМ-2
Заборский Коржевский Жевнеров
Проектировал
Каплан
г. Минск

376/1

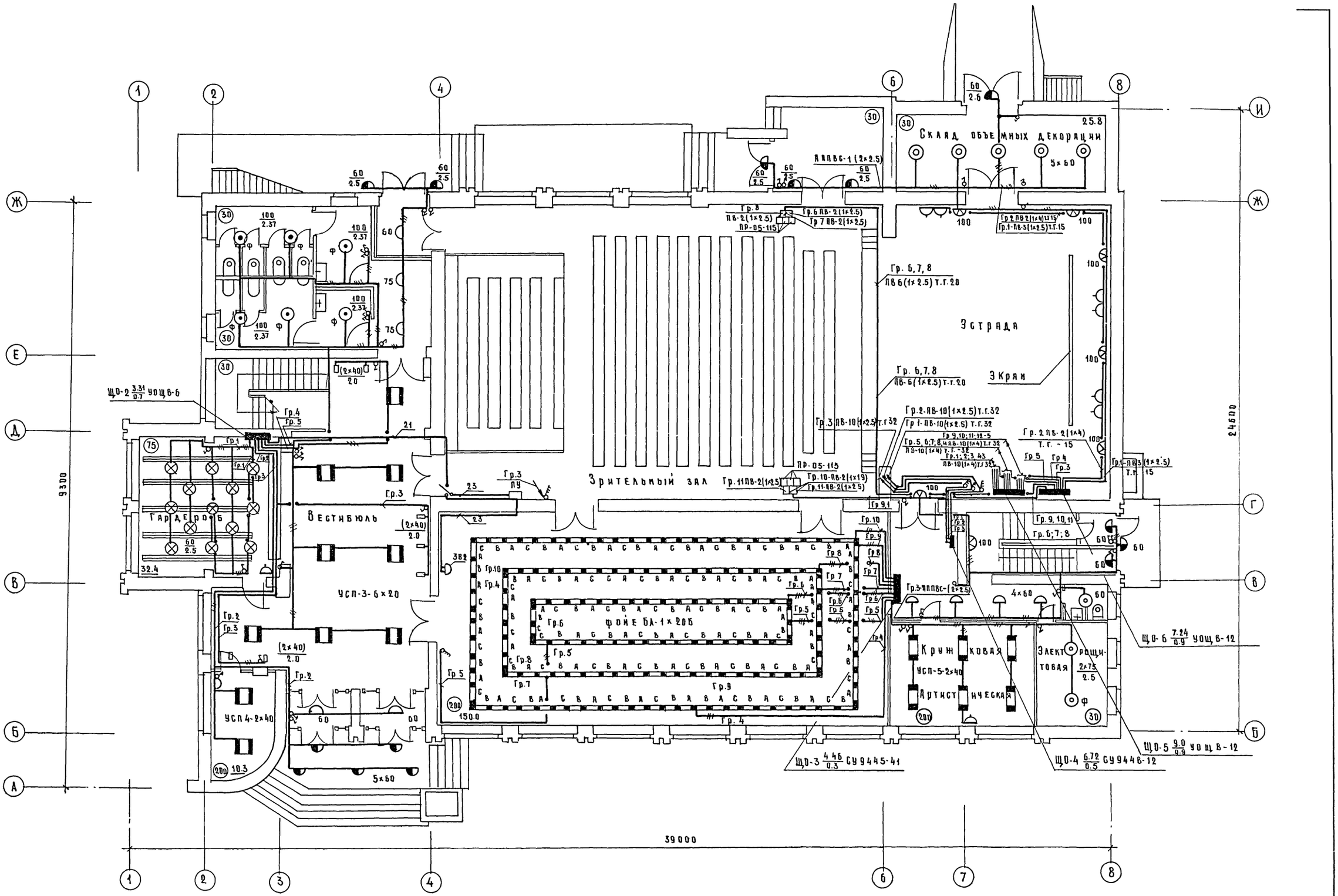

1975	Сельский клуб на 300 мест	Электроосвещение. План 1го этажа.	Типовой проект 264-12-118/76	Альбом I	Лист ЭО-8

Белгипросельстрой г. Минск	Рук. эм-2	Заборский
	Гл. инж. эм-2	Корневский
	Гл. инж. пр-тя	Жевнеров
	Исполнитель	Каплан

376/1

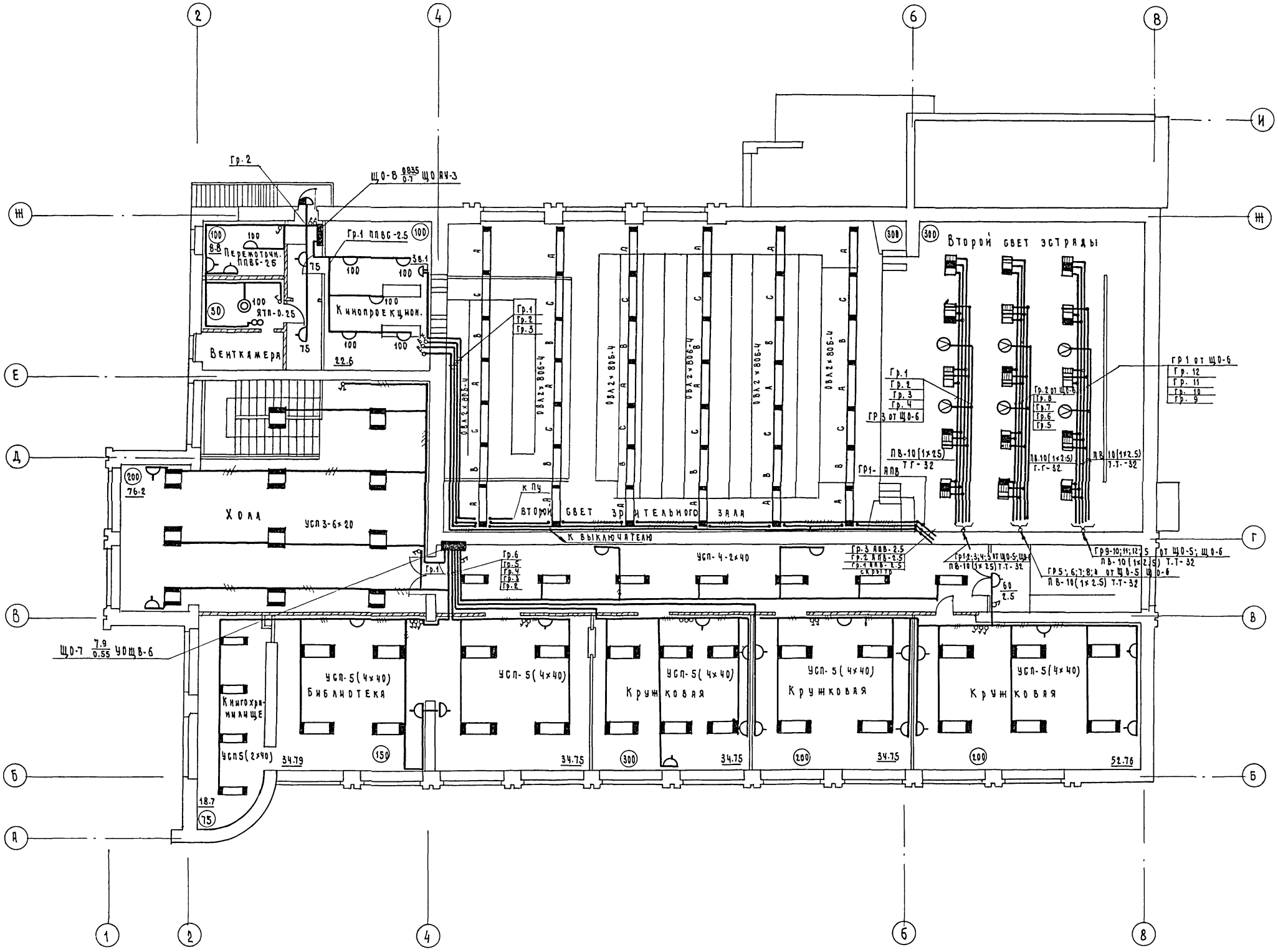

1975	Сельский клуб на 300 мест	Электроосвещение. План 2го этажа.	Типовой проект 264-12-118/76	Альбом I	Лист 30-9

БЕЛНИИГИПРОСЕЛЬСТРОЙ г. Мин.

Руков. ЭМ-2 Гл. инж. ЭМ-2 Гл. инж. пр-та

Заборский Коржевский Жевнеров

Исполнитель

Каплан

376/1

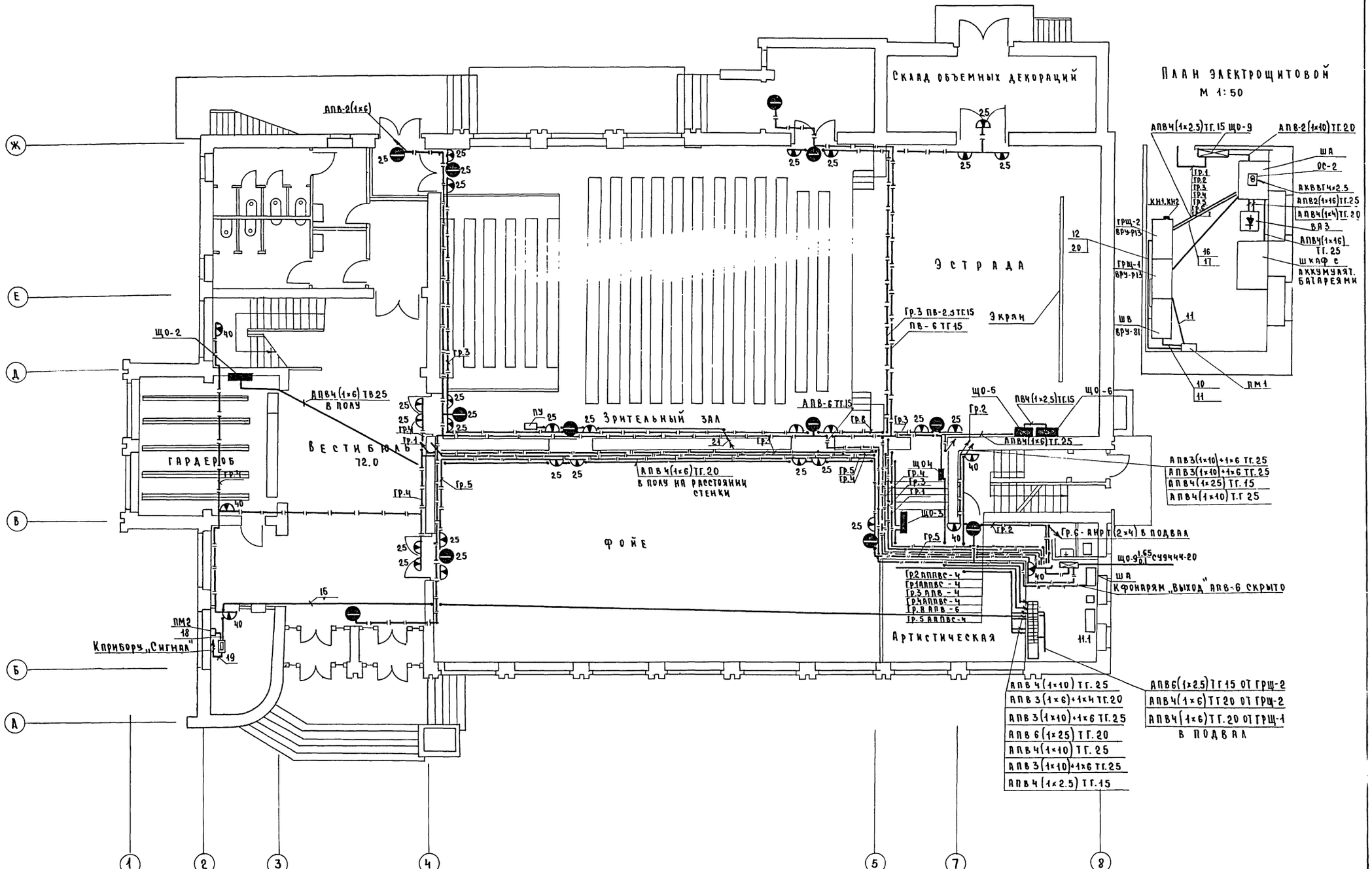

1975	Сельский клуб на 300 мест	План 1го этажа с магистральными силовыми сетями и аварийным освещением.	Типовой проект 264-12-118/76	Альбом I	Лист 30-10

Проектировал
Заборский
Коржевский
Жевнеров
ЗМ-2
Проекта
БЕЛНИИГИПРОСЕ
г. Минск

376/1

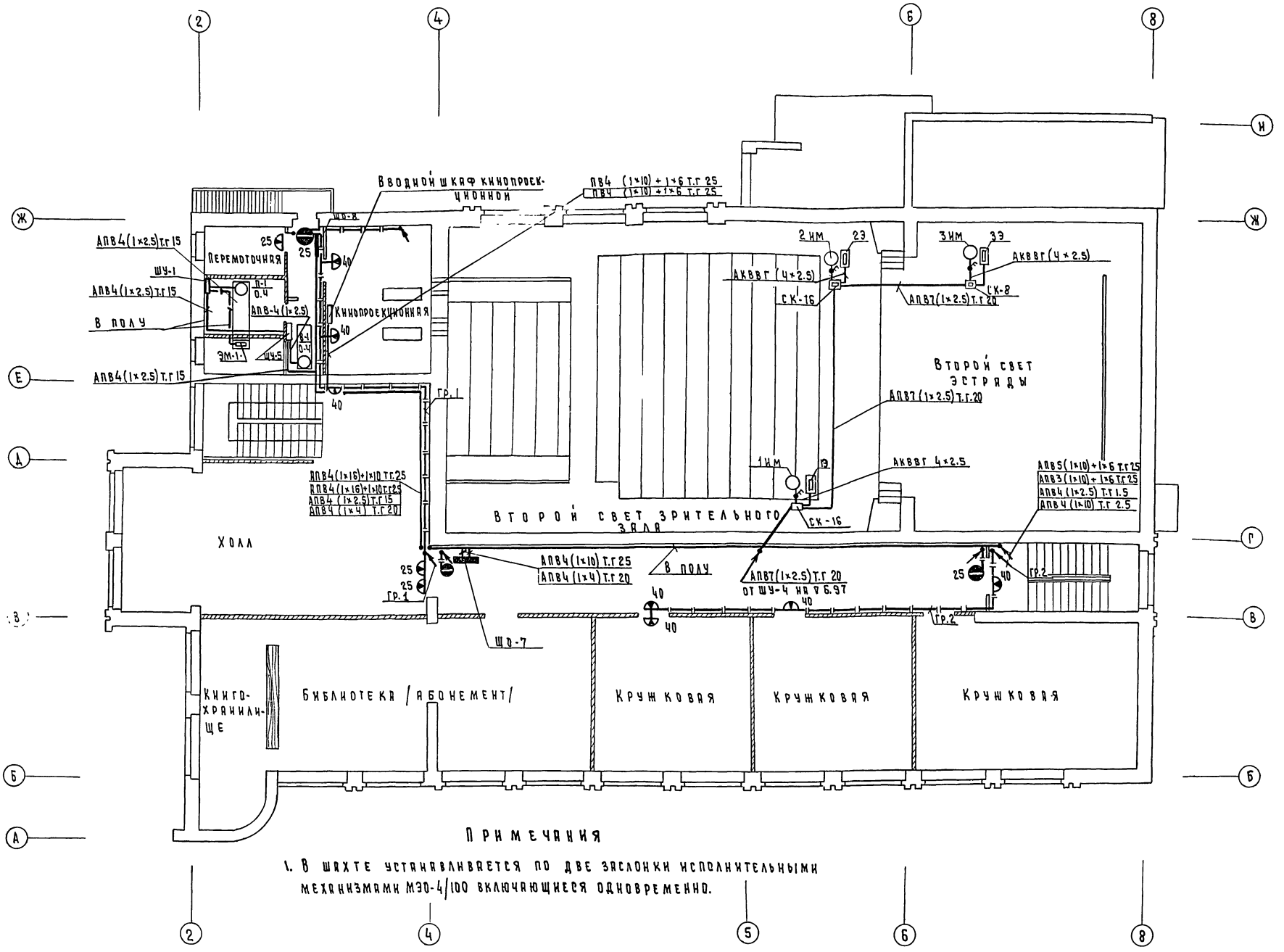

Примечания

1. В шахте устанавливается по две заслонки исполнительными механизмами МЭО-4/100 включающиеся одновременно.

1975	Сельский клуб на 300 мест	План 2го этажа с магистральными силовыми сетями и аварийным освещением	Типовой проект 264-12-118/76	Альбом I	Лист ЭО-11

БЕЛНИИГИПРОСЕЛЬСТРОЙ г. Минск

Рук. ЭМ-2 Гл. инж. ЭМ-2 Гл. инж. пр-та

Заборский Корженевский Жевнеров

Проектиров.

Каплан

Схемы управления утепленными заслонками зрительного зала

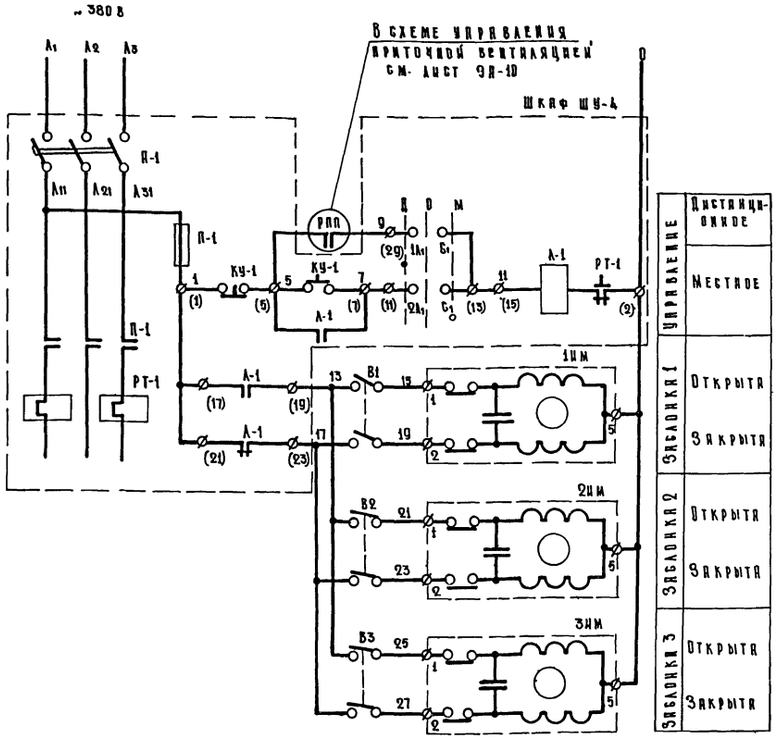

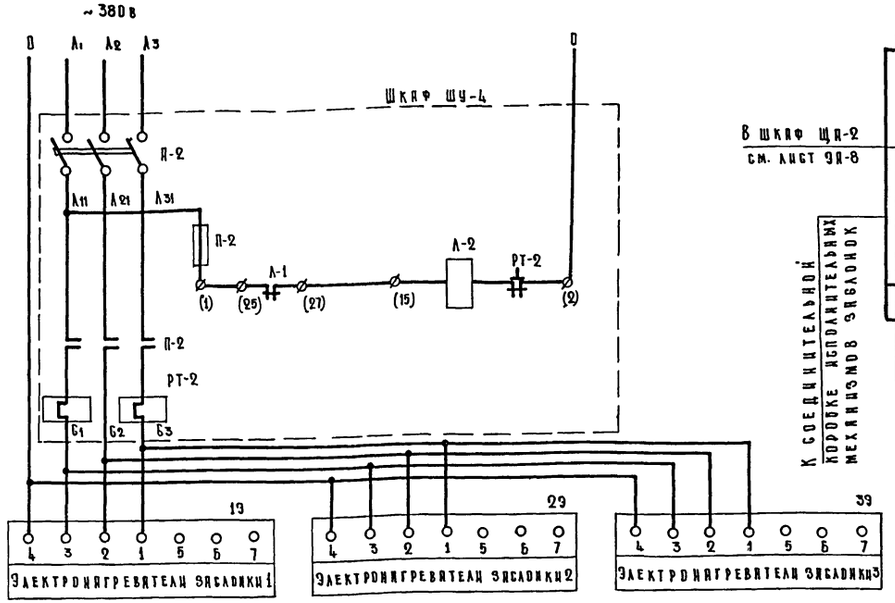

Рейки зажимов шкафа ШУ 5104-03В2Ж

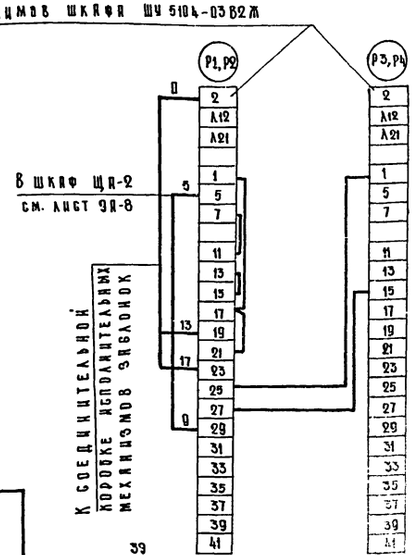

Схема питания прибора пожарной сигнализации и размножения сигнала о пожаре

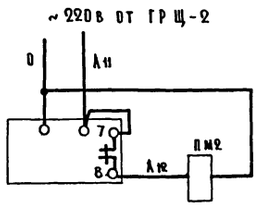

а ПМ2б — Команда на отключение вентиляции

в ПМ2 г — Команда на открытие задвижки на обводной линии

д ПМ2 е — Команда на включение звонка

Схема питания вентиляционных установок от вводного шкафа

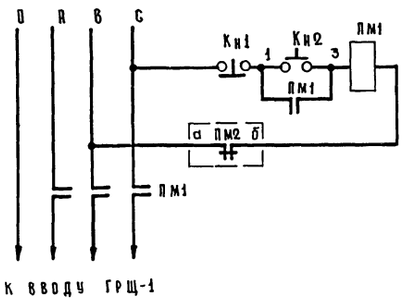

Схема управления задвижкой на водопроводе к пож. насосу

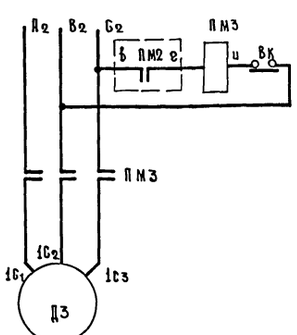

10	Кн2	Кнопка управления	КЕ-011 исп.19		1	
0	Кн1	Кнопка управления	КЕ-011 исп.17		1	
Шкаф ГРЩ-2						
8	Д3	Электродвигатель	ФТ-0.10/2	0.125 квт	1	Комплектно с задвижкой
7	ПМ3	Пускатель магнитный	ПМЕ-221	~380 в	1	
6	ПМ2	Пускатель магнитный	ПМЕ-221	~220 в	1	
5	ПМ1	Пускатель магнитный	ПА-521	~380 в	1	
4	ШУ-4	Шкаф управления	ШУ 5104-03В2Ж	Срасц=63с	1	
3	В1, В2, В3	Выключатель пакетный	ГПВ М2-10	~220 в 10а	3	
2	19, 29, 39	Электронагреватели			3	Комплектно с воздушным клапаном
1	1ИМ, 2ИМ, 3ИМ	Исполнительный механизм	МЭО-4/100	~220 в	3	
По месту						
NN п/п	Обозначение по схеме	Наименование	Тип	Технические данные	К-во	Примеч.
Перечень электрооборудования						

Примечания:

1. Перемонтаж шкафа ШУ5104-03В2Ж выполнить согласно данной схеме.
2. Закрытие задвижки на обводной линии и опробование ее работы производить при помощи штурвала.

1975	Сельский клуб на 300 мест	Схемы управления электроприводами заслонок и задвижки.	Типовой проект 264-12-118/76	Альбом I	Лист ЭО-12

Елпичупросельстрой г. Минск
Рук. ЭМ-2 Гл. инж. ЭМ-2 Гл. инж. пр-та
Заборский Коржевский Жевнеров
Рук. бригады
Каплан

Установка аккумуляторной батареи в шкафу

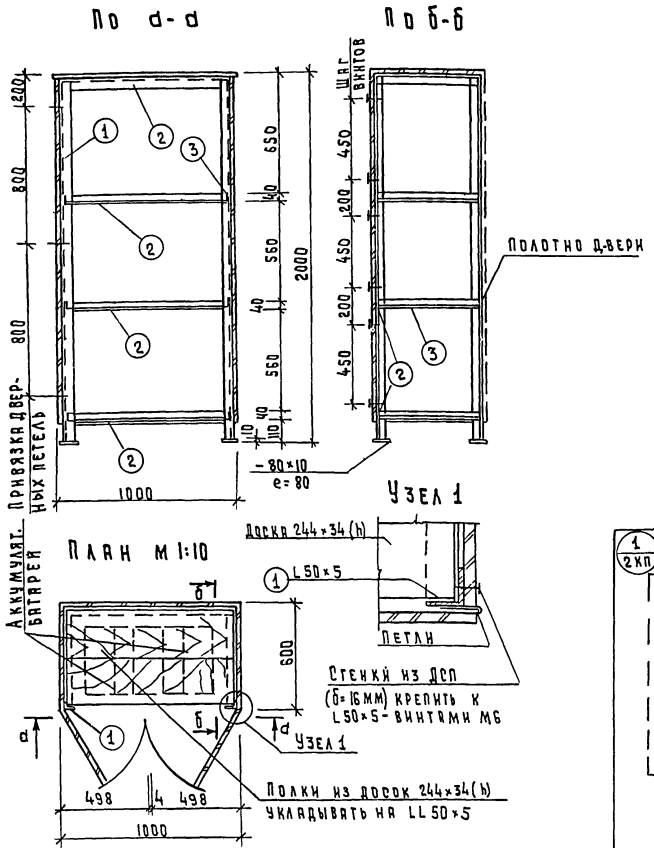

Общий вид пульта управления билетера

Фасад М 1:2

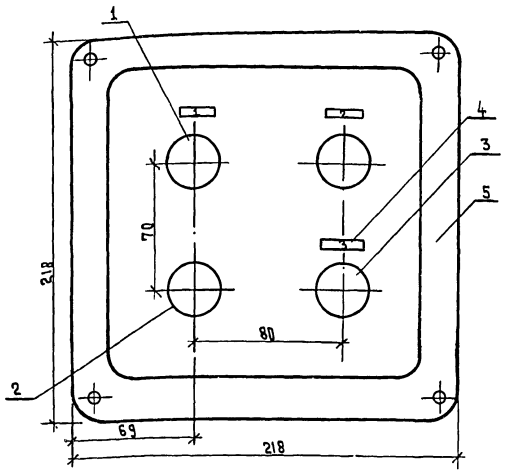

Монтажная схема

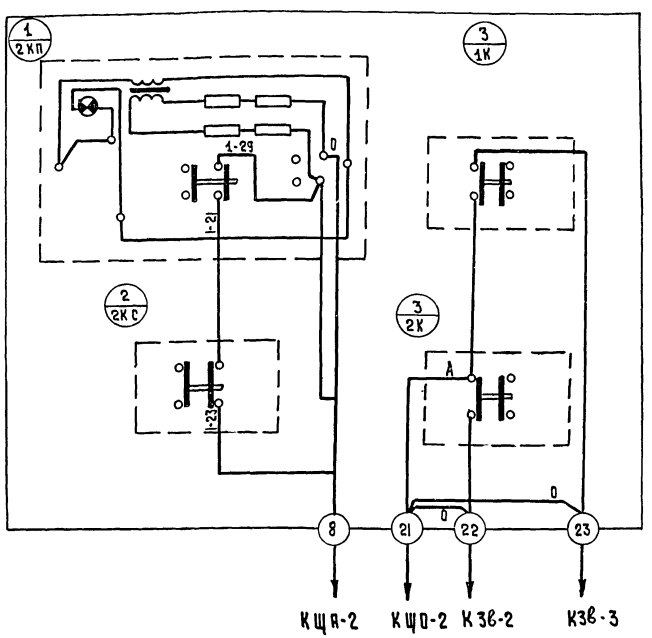

Спецификация материалов					
НН поз.	Сечение мм	e поз.	Кол-во шт.	Длина общая (м)	Вес кг.
1	L 50×5	1970	4	7.9	29.8
2	L 50×5	955	6	5.8	21.9
3	L 50×5	555	8	4.5	17.0
4	-80×10	80	4	0.32	2.0
Итого стали:					70.7

Расход пиломатериала (доска 250×40) - 0.06 м³

Плита ДСП (б=16мм). - 7.0 м²

Соединение металлич. каркаса - сварка hш=6мм

НН рамок	Текст	Кол.	Примеч.
3	Звонок	1	
2	Сигнал оператору	1	
1	Вентиляция	1	

Перечень надписей в рамках

Позиция	Обозначение по схеме	Наименование	Тип.	Технические данные	Кол.	Примечан.
5		Коробка	У996		1	
4		Рамка для надписей	РМ		3	
3		Кнопка управления	КЕ-011	исп.19	2	
2		Кнопка управления	КЕ-011	исп.23	1	
1		Кнопка управления	КЕ-071	исп.31	1	

Перечень приборов и аппаратуры

Примечание

1. Глубина коробки 110 м.

1975	Сельский клуб на 300 мест	Пульт управления билетера ПУ. Установка аккумуляторных батарей в шкафу	Типовой проект 264-12-18/76	Альбом I	Лист 30-13

Белниигипросельстрой г. Минск

Рук. ЭМ-2 Гл. инж. ЭМ-2 Гл. инж. пр-та

Заборский Коржевский Жевнеров

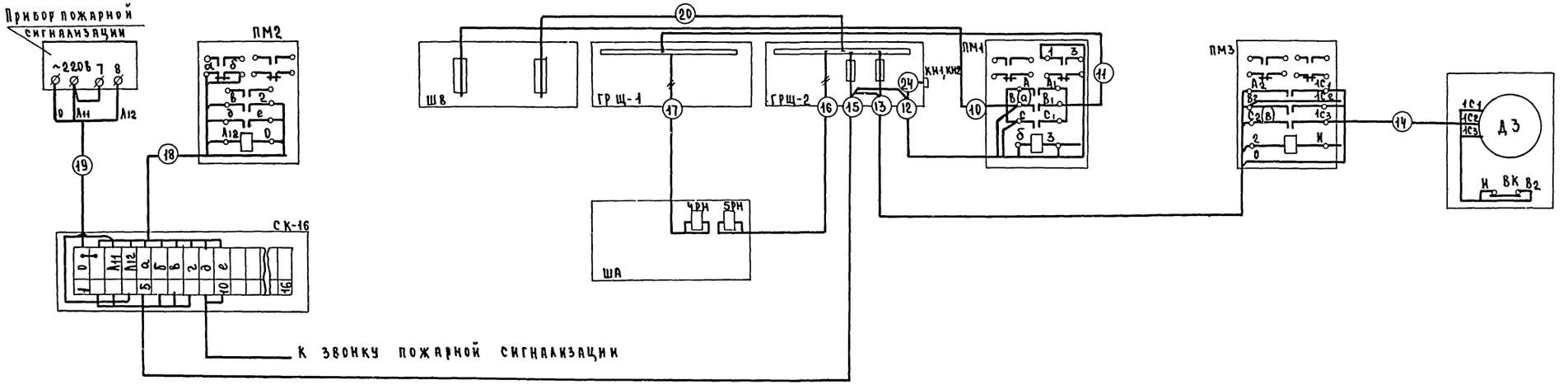

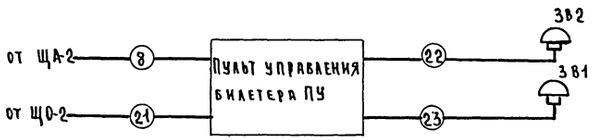

№ кабеля провода	Трасса: Начало	Трасса: Конец	Проходы: Через трубы	Проходы: Через ящики протяжные	Трубы: Расчетная длина, м	Трубы: Наружн. диаметр мм	Кабели провода по проекту: Марка	Кабели провода по проекту: Число жил и сечен.	Кабели провода по проекту: Расчетн. длина %, м	Кабели провода проложено: Марка	Кабели провода проложено: Число жил. и сечение	Кабели провода проложено: Длина м
1	2	3	4	5	6	7	8	9	10	11	12	13
8	Шкаф автоматизации ЩА-2	Пульт управления ПУ	в трубе		20	20	АПВ	4(1×2.5)	20			
10	Шкаф вводной ШВ	Пускатель ПМ1	—"—		5	40	АПВ	3(1×2.5)+1×16	6			
11	Пускатель ПМ1	ГРЩ-1	—"—		4	40	АПВ	3(1×16)	4			
12	ГРЩ-2	Пускатель ПМ1	—"—		3	25	АПВ	5(1×2.5)	3			
13	ГРЩ-2	Пускатель ПМ3	—"—		20	25	АПВ	6(1×2.5)	21			
14	Пускатель ПМ3	Эл. двигатель задвижки ДЗ	—"—		3	25	АПВ	6(1×2.5)	3			
15	ГРЩ-2	Соединительная коробка	—"—		37	25	АПВ	6(1×2.5)	37			
16	ГРЩ-2	Шкаф аварийного освещения ША	—"—		2.5	20	АПВ	2(1×4)	5.5			
17	ГРЩ-1	—"—	—"—		3.5	20	АПВ	2(1×4)	6.5			
18	Соединительная коробка	Пускатель ПМ2	—"—		1.5	25	АПВ	8(1×2.5)	1.5			
19	—"—	Прибор пожарной сигнализации	—"—		1	20	АПВ	3(1×2.5)	1			
20	ШВ	ГРЩ-1	—"—		—	—	АПВ	3(1×2.5)+1×16	4			
21	ЩО-2	Пульт управления ПУ	—"—		16	20	АПВ	3(1×2.5)	16			
22	Пульт управления ПУ	Звонок ЗВ2	—"—		10	20	АПВ	2(1×2.5)	10			
23	—"—	Звонок ЗВ1	—"—		20	20	АПВ	2(1×2.5)	20			
24	Пускатель ПМ1	Кнопки Кн1, Кн2	открыто	трубу 12		—	АПВ	3(1×2.5)	1			

1975	Сельский клуб на 300 мест	Схемы внешних соединений цепей управления. Кабельный журнал.	Типовой проект 264-12-118/76	Альбом I	Лист 90-14

Заборский, Коржевский, Жевнеров — Проектировал

Каплан

Рук. эм-2, Гл. инж. эм-2, Гл. инж. пр-та

Белниигипросельстрой, г. Минск

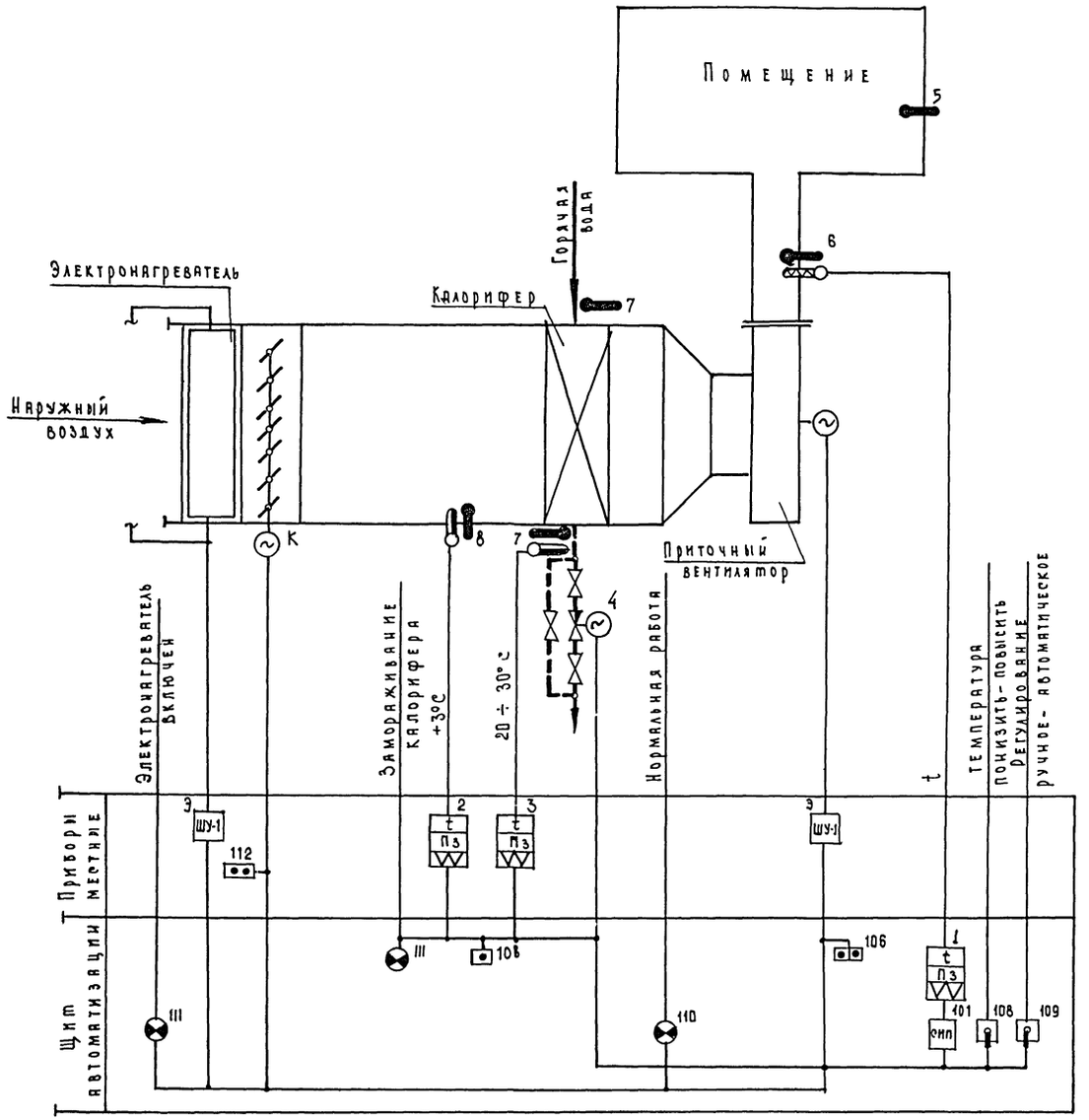

Пояснения:

Схемой предусматривается:

1. местное управление электродвигателем приточного вентилятора и управление со щита автоматизации.
2. сблокированное с электродвигателем приточного вентилятора управление клапаном наружного воздуха и опробование кнопками по месту;
3. местное управление электронагревателями и автоматическое отключение электронагревателей при включении приточного вентилятора;
4. регулирование температуры приточного воздуха путем воздействия на исполнительный механизм клапана на теплоносителе;
5. защита калорифера от замораживания при работающей и неработающей системе и автоматический 3х минутный прогрев калорифера перед включением вентилятора;
6. автоматическое подключение системы регулирования при включении вентилятора;
7. аварийное отключение приточного вентилятора при срабатывании защиты от замораживания;
8. сигнализация нормальной работы и аварийного отключения приточной системы на щите автоматизации.

Примечания:

Исполнительный механизм и аппаратура, у которых вместо номера позиции по спецификации проставлена буква „К", поставляются комплектно с сантехническим оборудованием, буква „Э"-по проекту силового электрооборудования.

1975г.	Сельский клуб на 300 мест	Принципиальная технологическая схема системы П-1	Типовой проект 264-12-118/76	Альбом I	Лист ЭА-1

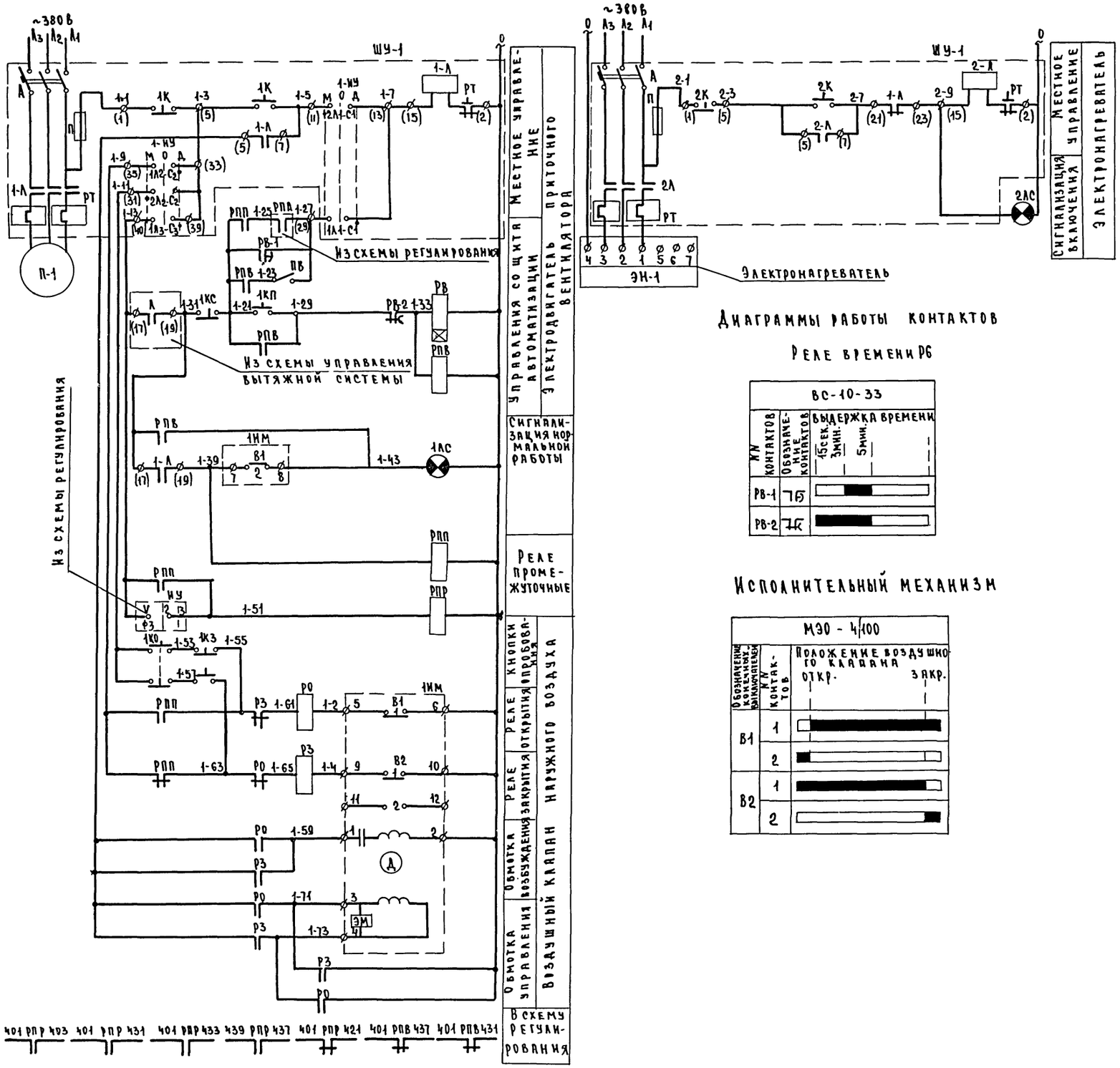

Диаграммы работы контактов

Реле времени Р6

ВС-10-33		
NN контактов	Обозначение контактов	Выдержка времени (15 сек., 3 мин., 5 мин.)
РВ-1	⊤⊥	
РВ-2	⊤⊥	

Исполнительный механизм

МЭО - 4/100		
Обозначение конечных выключателей	NN контактов	Положение воздушного клапана (откр., закр.)
В1	1	
	2	
В2	1	
	2	

5	ПВ	Пакетный выключатель	ПВМ1-10	~220 в	1	
4	1АС, 2АС	Арматура сигнальной лампы	АС-220	~220 в с зеленым стеклом	2	Лампа РНЦ-220-10
3	1КС, 1КП	Кнопка универсальная	К-03	~220 в 1з+1р	2	
2	РВ	Реле времени	ВС-10-33	~220 в	1	
1	РПР, РПП, РПВ, РО, РЗ	Реле промежуточное	РПУ-1	~220 в 4з+4р	5	
	Щит автоматизации ЩА-1					
6	1К, 2К	Кнопка управления	—	—	2	
5	1-ИУ РЕЗ	Пакетный переключатель	—	—	2	По проекту силового электрооборудования
4	РТ	Тепловое реле	—	—	2	
3	А	Автомат	—	—	2	
2	П	Предохранитель	—	—	2	
1	1-Л, 2-Л	Магнитный пускатель	—	—	2	
	Шкаф управления ШУ-1					
3	1ИМ	Исполнительный механизм	МЭО 4/100	~220 в	1	Комплектно с воздушным клапаном
2	1КО, 1КЗ	Кнопка управления	КУ-122-2м	~220 в 2з+2р	1	
1	ШУ-1	Шкаф управления	ШУ5104 03В2Б	—	1	По проекту силового электрооборудования
По месту						
NN п/п	Обозначение по схеме	Наименование	Тип	Технические данные	К-во	Примеч.
Перечень приборов и аппаратуры						

1975	Сельский клуб на 300 мест	Принципиальная электрическая схема управления системы П-1	Типовой проект 264-12-118/76	Альбом I	Лист ЭА-2

БЕЛНИИГИПРОСЕЛЬСТРОЙ г. Минск
Рук. ЭМ-2 Гл. инж. ЭМ-2 Гл. инж. пр-та
Заборский Коржевский Жевнеров
Проектировал
Каплан

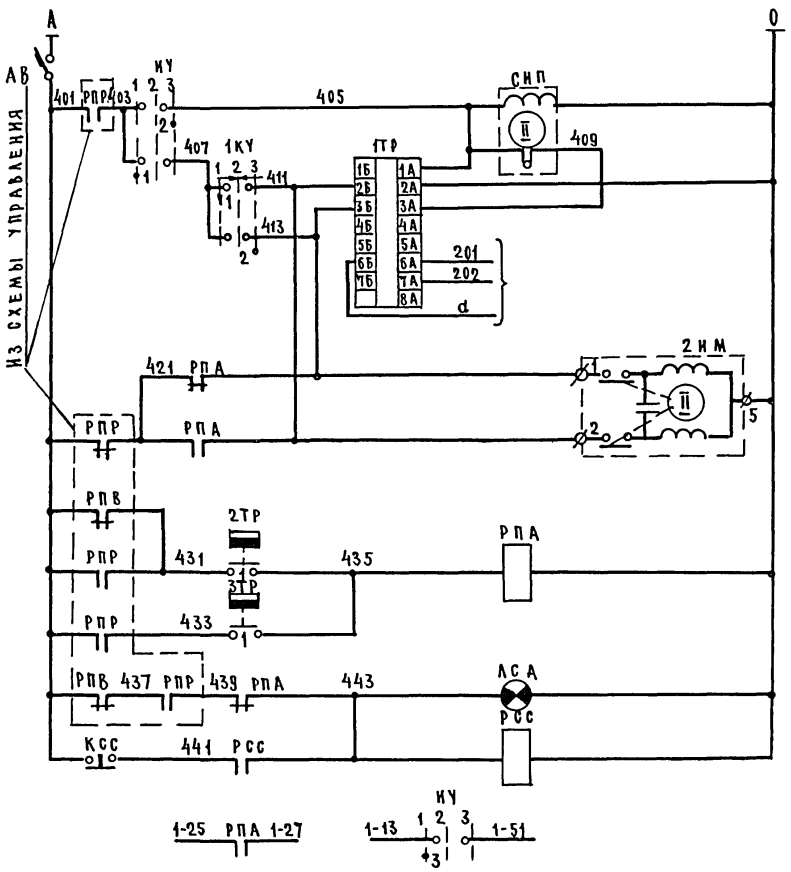

Питание ~220 в	
Ступенчатый импульсный прерыватель	
Регулятор температуры приточного воздуха	
К термосистеме регулятора температуры	
Открытие	Регулирующий клапан на теплоносителе калорифера
Закрытие	
Регулятор температуры воздуха перед калорифером	Защита калорифера от замораживания
Регулятор температуры обратного теплоносителя	
Аварийная сигнализац.	
Реле съема аварийного сигнала	
В схему управления	

Диаграммы работы контактов.

Регулятор температуры 1ТР

ПТР-3-04

Обозначение цепи	Температура приточного воздуха: 5° ниже заданной	выше заданной 35°С
3А-3Б		
4А-4Б		
3А-2Б		

* не используется

Ключ управления 1КУ

УП 5311 - А 225

№№ секций	№№ контактов		Понизить 1 -45°		Отключено 2 0°		Повысить 3 +45°	
	Л	П	Л	П	Л	П	Л	П
I	1	2	X					X
II	3	4	X					X

Избиратель управления ИУ

УП 5311 - 6225

№№ секций	№№ контактов		Ручное 1 -45°		Отключ. 2 0°		Автоматическое 3 +45°	
	Л	П	Л	П	Л	П	Л	П
I	1	2	X					X
II	3	4	X					X

Регулятор температуры 2ТР

ТУДЭ-1

Обозначение контакта	Температура воздуха перед калорифером: -30°С	+3°С	+40°С
1			

Регулятор температуры 3ТР

ТУДЭ-4

Обозначение контакта	Температура обратного теплоносителя: 0°	20÷30°С	250°С
1			

8	АВ	Автоматический выключат.	А63-МГ	~220в Jнрасц=1d	1	
7	КСС	Кнопка универсальная	К-03	~220в 1з + 1р	1	
6	ЛСА	Арматура сигнальной лампы	АС-220	~220в с красным стеклом	1	Лампа РНЦ-220-10
5	ИУ	Универсальный переключат.	УП 5311-С225	2 секции	1	
4	1КУ	Универсальный переключат.	УП 5311-А 225	2 секции	1	
3	РПА, РСС	Реле промежуточное	РПУ-1	~220в 4з + 4р	2	
2	СИП	Ступенчатый импульсный прерыватель	СИП-01	~220в	1	
1	1ТР	Регулятор температуры полупроводниковый трехпозиционный дистанционный	ПТР-3-04	~220в 5°÷35°С	1	
Щит автоматизации						
3	2ИМ	Исполнительный механизм	ПР-1М	~220в	1	Комплектно с клапаном 254931 ИЖ
2	3ТР	Регулятор температуры дилатометрический	ТУДЭ-4	0÷250°С	1	
1	2ТР	Регулятор температуры дилатометрический	ТУДЭ-1	-30°÷+40°С	1	

По месту

№№ п/п	Обозначение по схеме	Наименование	Тип	Технические данные	К-во	Примеч.
Перечень приборов и аппаратуры						

1975	Сельский клуб на 300 мест.	Принципиальная электрическая схема регулирования системы П-1 (П-3).	Типовой проект 264-12-118/76	Альбом I	Лист ЭА-3

Проектировал: Заборский, Коржевский, Жевнеров

Каплан

Инж. ЭМ-2

Гл. инж. пр-та

Белинигипросе. г. Минск

Агрегат	Приточная система										
Место установки первичных приборов, отборных устройств и исполнительных механизмов	Приточный воздуховод	Перед калорифером	Трубопровод обратного теплоносителя	Трубопровод обратного теплоносителя	По месту у 1 ИМ	Воздушный клапан наружного воздуха	Перед калорифером	Трубопровод горячей воды	Трубопровод обратного теплоносителя	Приточный воздуховод	В помещении
№ МВН или установочного чертежа: Первичный приборов / Отборных устройств						Комплектно с воздушным клапаном	МВН 1544-63	МВН 1541-63		МВН 1544-63	
Номер позиции по спецификации	1	2	3	4	112		8	7	7	6	5
Обозначение по электрической схеме	1 ТР	2 ТР	3 ТР	2 ИМ	1 КО; 1 КЗ	1 ИМ	—	—	—	—	—

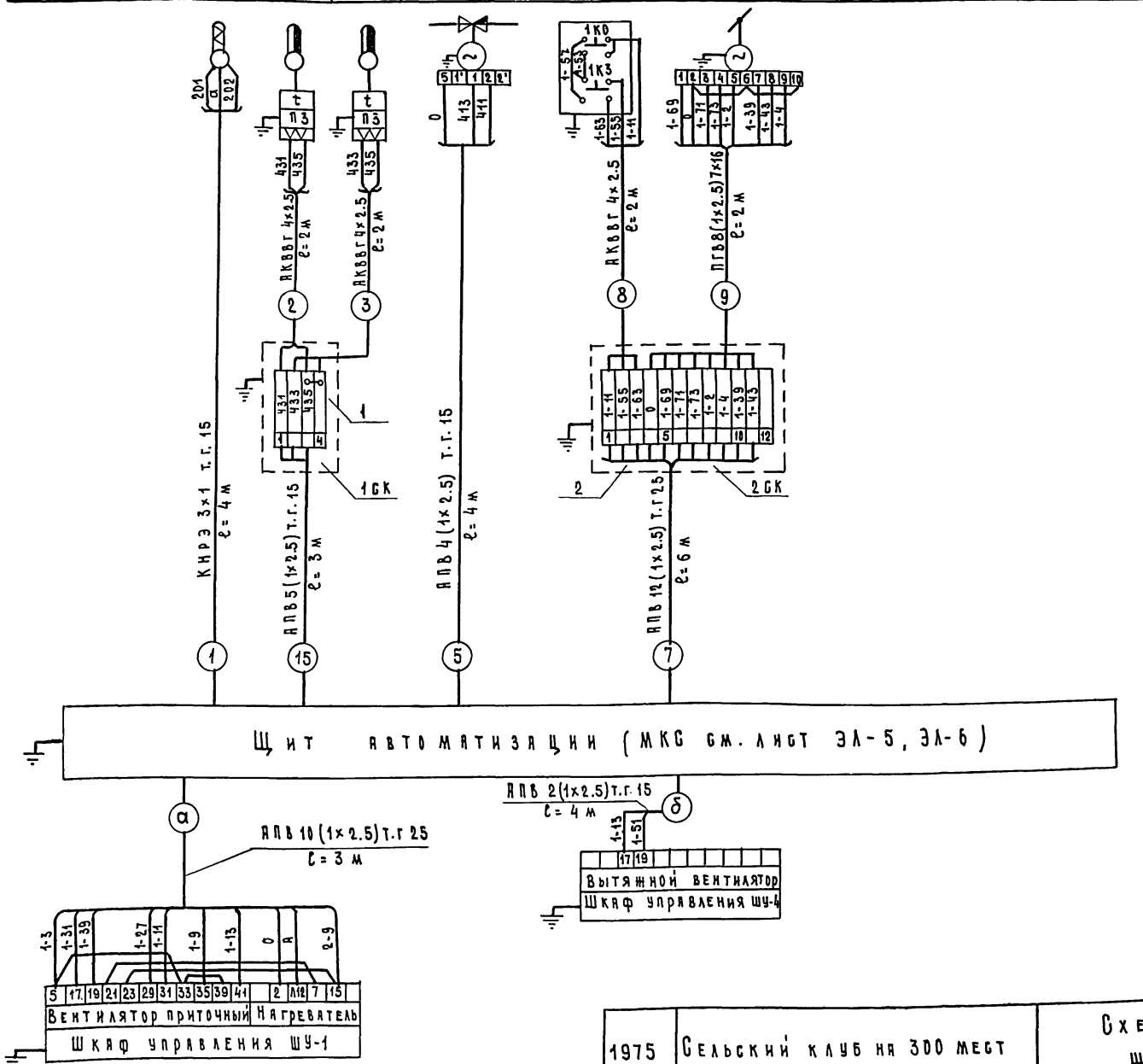

Выкопировка из плана 2го этажа в осях 2→4

М 1:50

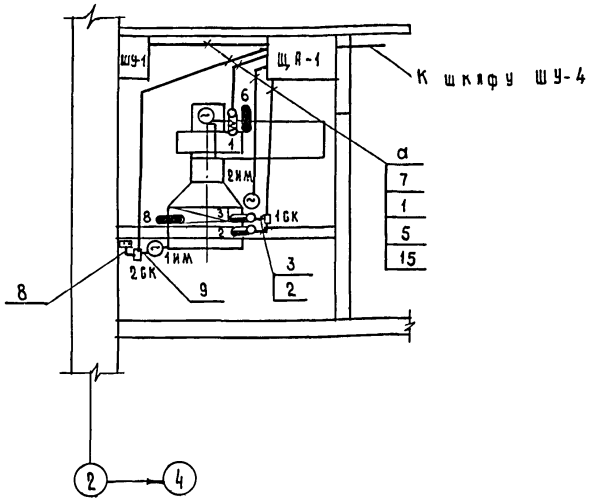

№№ п/п	Наименование	Тип	Технические данные	К-во	Примеч.
9	Трубка полихлорвиниловая	ВТУ МХП 1375-47	Внутр. диаметр. 15 мм	2 м	
8	Труба тонкостенная	ВТУ ЧМТУ Укр. НИТИ N 576-64	Усл. проход. 25 мм	9 м	
7	Труба тонкостенная	ВТУ ЧМТУ Укр. НИТИ N 576-64	Усл. проход. 15 мм	15 м	
6	Провод гибкий с медными жилами, полихлорвинил. изоляц.	ПГВ	Сеч. 1 мм²	16 м	
5	Провод установочный с алюминиевой жилой, полихлорвин. изол.	АПВ	Сеч. 2.5 мм²	120 м	
4	Кабель экранированный с медными жилами	КНРЭ	Сеч. 3×1 мм²	4 м	
3	Кабель контрольный с алюминиевыми жилами	АКВВГ	Сеч. 4×2.5 мм²	6 м	
2	Коробка соединительная	СК-12	На 12 зажимов	1	
1	Коробка соединительная	СК-8	На 8 зажимов.	1	

Спецификация изделий и материалов

1975	Сельский клуб на 300 мест	Схема внешних соединений щита автоматизации Щ-А-1.	Типовой проект 264-12-118/76	Альбом I	Лист ЭА-4

БЕЛНИИГИПРОСЕЛЬСТРОЙ г. Минск

Рук. ЭМ-2 Гл. инж. ЭМ-2 Гл. инж. пр-та

Заборский Коржевский Жевнеров

Проектировал

Гиллан

376/1

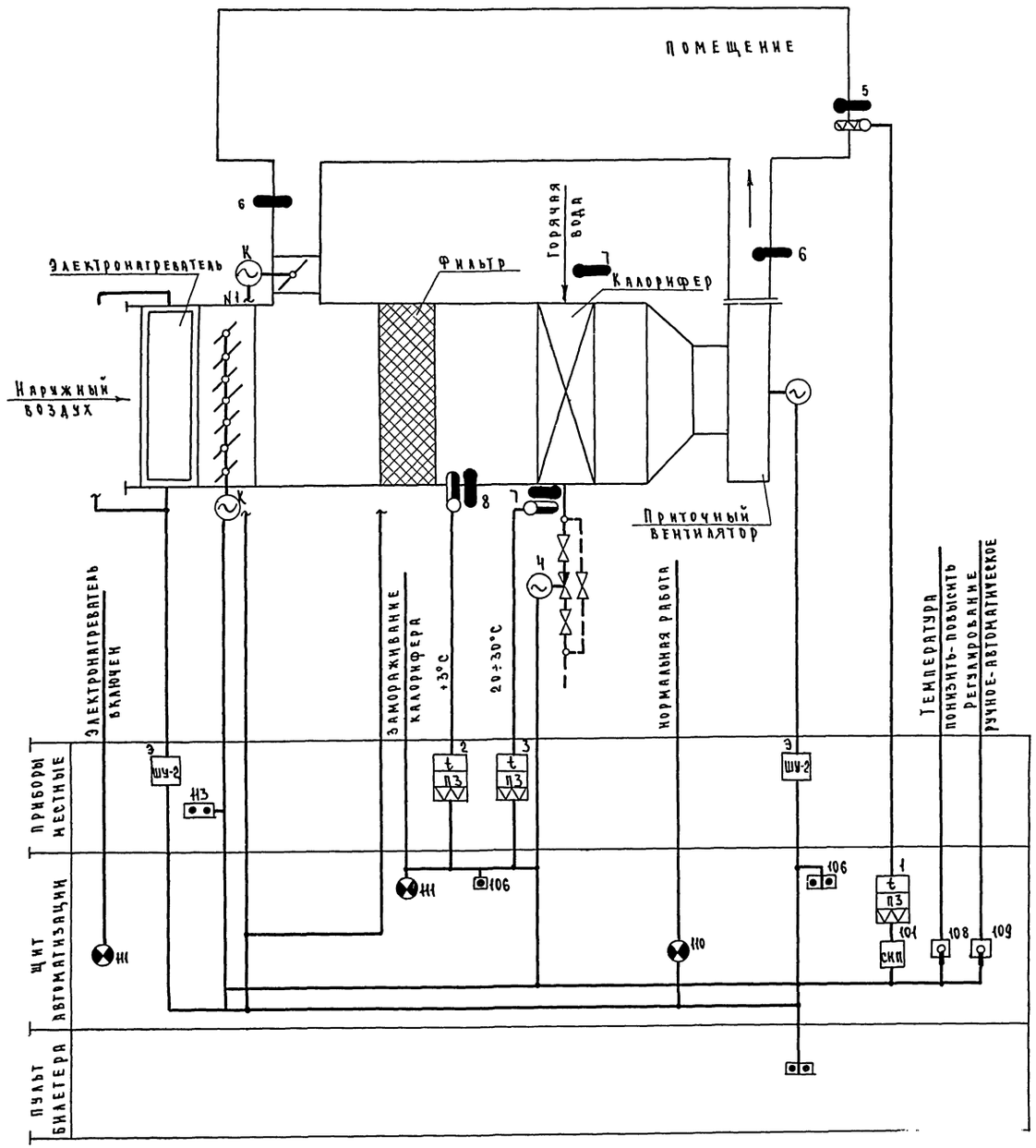

Пояснения

Схемой предусматривается:

1. Местное управление электродвигателем приточного вентилятора, управление со щита автоматизации и пульта билетера.
2. Сблокированное с электродвигателем приточного вентилятора управление клапаном наружного воздуха и опробование кнопками по месту;
3. Местное управление электронагревателями и автоматическое отключение электронагревателей при включении приточного вентилятора;
4. Регулирование температуры воздуха в помещении путем изменения теплоотдачи калорифера клапаном на теплоносителе и смешения различных количеств наружного и рециркуляционного воздуха;
5. Вентиляция помещения в летний период только за счет поступления наружного воздуха;
6. Защита калорифера от замораживания при работающей и неработающей системе и автоматический 3х минутный прогрев калорифера перед включением вентилятора;
7. Автоматическое подключение системы регулирования при включении вентилятора;
8. Аварийное отключение приточного вентилятора при замораживании калорифера;
9. Сигнализация нормальной работы и аварийного отключения приточной системы на щите автоматизации.

Примечания

Исполнительный механизм и аппаратура, у которых вместо номера позиции по спецификации проставлена буква „К" поставляются комплектно с сантехническим оборудованием; буква „Э" - по проекту силового электрооборудования.

1975	Сельский клуб на 300 мест	Принципиальная технологическая схема приточной системы П-2	Типовой проект 264-12-118/76	Альбом I	Лист ЭА-5

Проектировал Каплан

Гл. инж. ЭМ-2

Гл. инж. АР-1

Белниигипросельстрой г. Минск

376/1

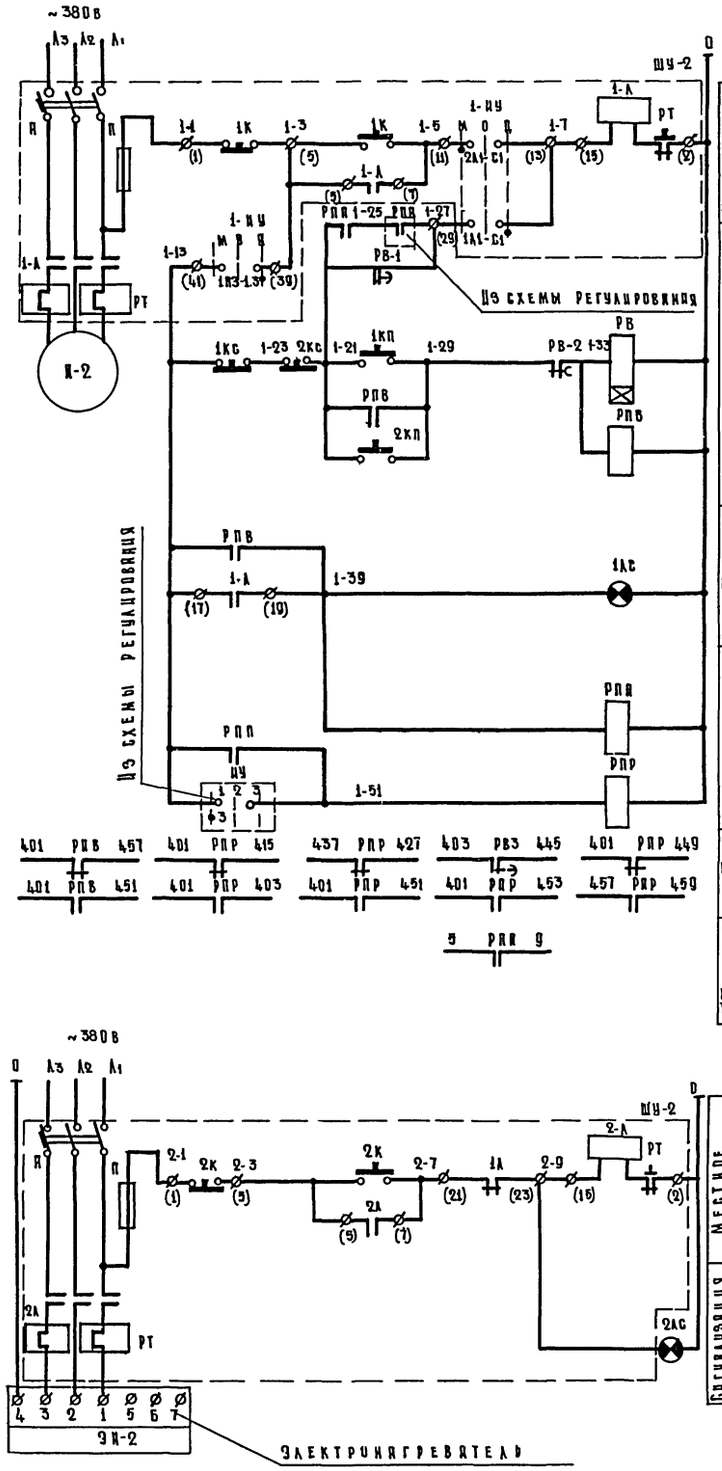

Диаграммы работы контактов

Реле времени РВ

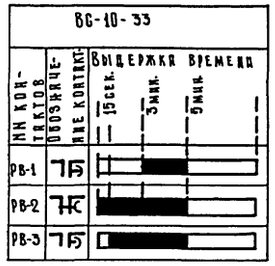

2	2КС	Кнопка управления	КЕ-011	исп. 23	1	
1	2КП	Кнопка управления	КЕ-011	исп. 31	1	Пайфэл белый
Пульт управления ПУ						
4	1КС, 1КП	Кнопка универсальная	К-03	~220в $1_3+1_р$	2	
3	1АС, 2АС	Арматура сигнальной арматы	АС-220	~220в зеленая арматура	2	Лампа РМН-220-10
2	РВ	Реле времени	ВС-10-33	~220в	1	
1	РПВ, РПП РПР	Реле промежуточное	РПУ-1	~220в $4_3+4_р$	3	
Щит автоматизации ЩА-2						
5	1-ИУ резерв	Пакетный переключатель	—	—	2	По проекту смадного электрооборудования
4	1К, 2К	Кнопка управления	—	—	2	
3	А	Автомат	—	—	2	
2	П	Предохранитель	—	—	2	
1	РТ 1-А, 2-А	Магнитный пускатель	—	—	2	
Шкаф управления ШУ-2						
1	ШУ-2	Шкаф управления	ШУ 5104 0382	—	1	По проекту смадного эл. оборудов.
По месту						
№№ п/п	Обозначение по схеме	Наименование	Тип	Технические данные	К-во	Примеч.
Перечень приборов и аппаратуры						

1975	Сельский клуб на 300 мест	Принципиальная эл. управления сис	ческая схема	Типовой проект 264-12-118/76	Альбом I	Лист ЭА-6

ЭЛЕКТРОМОНТАЖПРОЕКТ г. Минск
Рук. ЭМ-2 Якоорский
Гл. инж. ЭМ-2 Коржевский
Гл. инж. ПР-ТА Жевнеров
Разраб. Шкляр
Пров. Шкляр
Н. контр. Шкляр

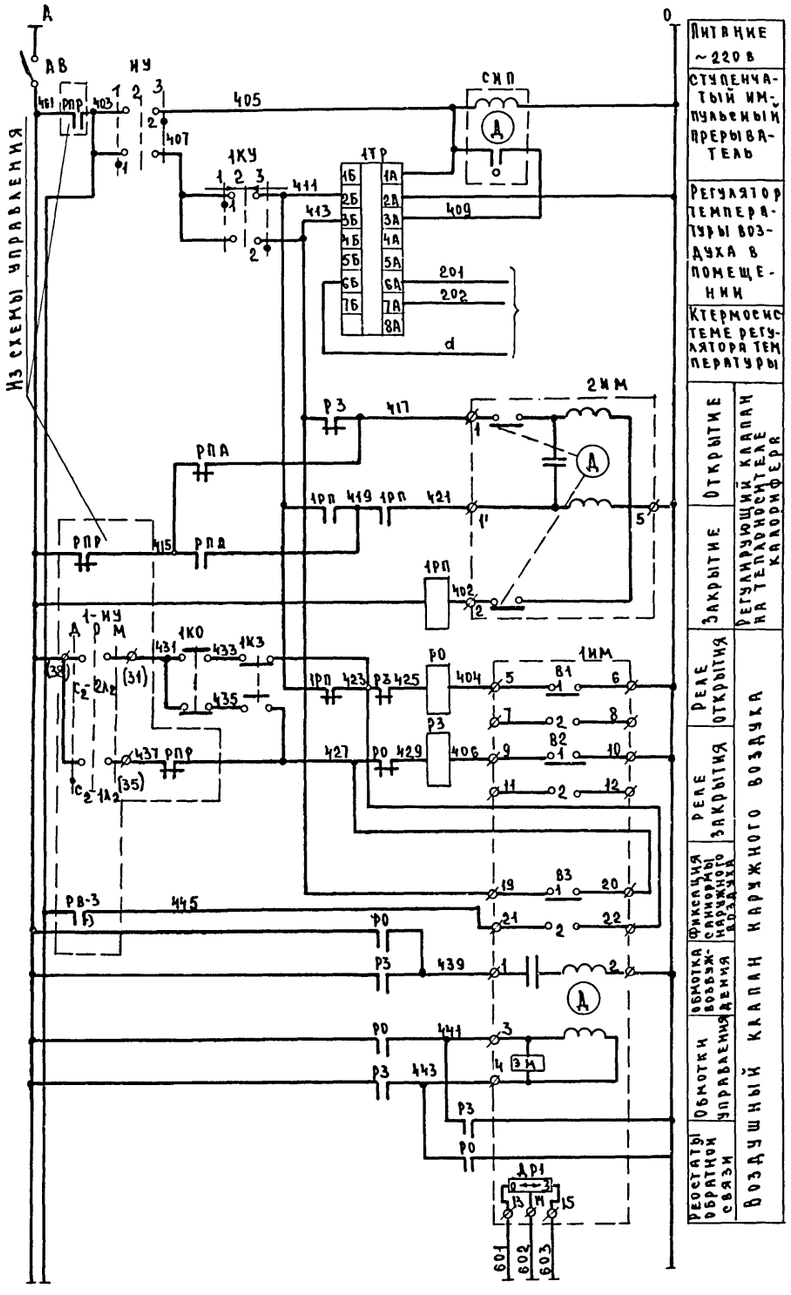

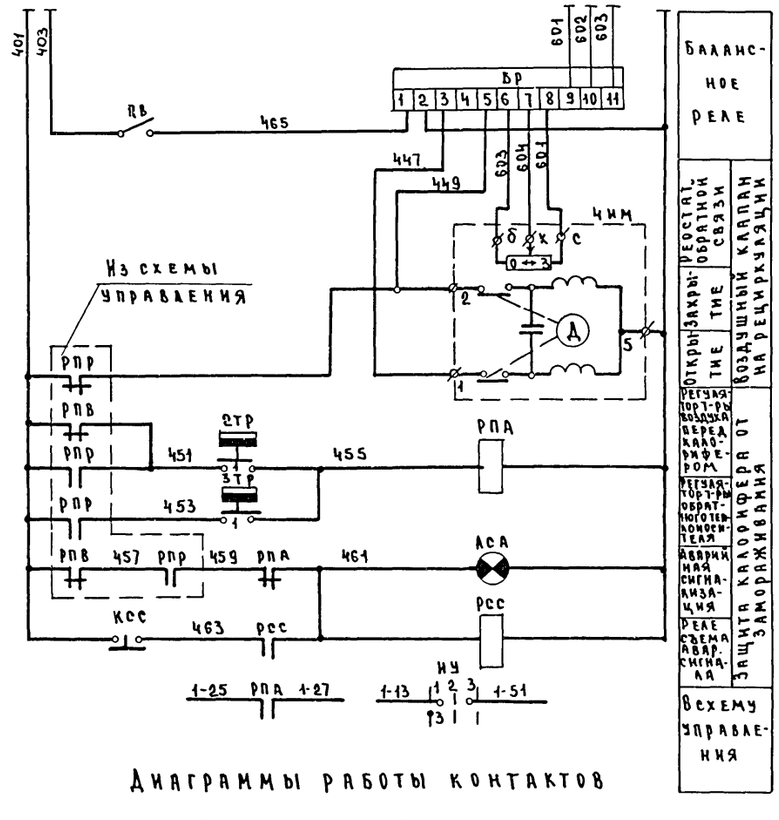

Диаграммы работы контактов

Исполнительный механизм 1ИМ

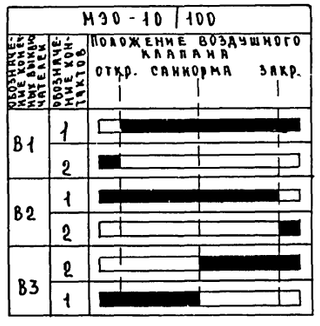

Регулятор температуры 1ТР

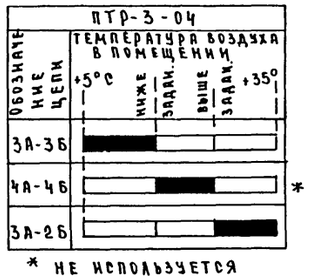

* не используется

Регулятор температуры 2ТР

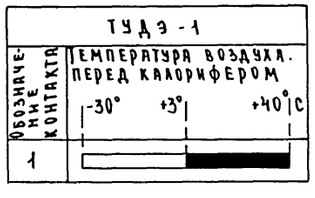

Регулятор температуры 3ТР

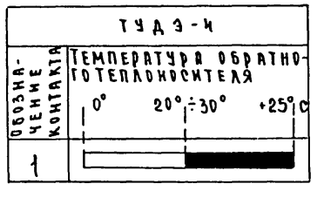

Диаграммы работы контактов

Избиратель управления ИУ

УП 5311-С 225

NN секций	NN контактов		Ручное 1 -45°		Отключение 2 0°		Автоматическое 3 +45°	
	Л	П	Л	П	Л	П	Л	П
I	1	2	X					X
II	3	4	X					X

Ключ управления 1КУ

УП 5311-А 225

NN секций	NN контактов		Понизить 1 -45°		Отключено 2 0°		Повысить 3 +45°	
	Л	П	Л	П	Л	П	Л	П
I	1	2	X					X
II	3	4	X					X

* не используется

NN п/п	Обозначение по схеме	Наименование	Тип	Технические данные	К-во	Примеч.
10	ПВ	Пакетный выключатель	ПВМ1-10	~220 в	1	
9	АВ	Автоматический выключатель	А63-МГ	~220 в Jрасц.= =2а	1	
8	АСА	Арматура сигнальной лампы	АС-220	~220 в скрасным стеклом	1	Лампа РНЦ-220-10
7	КСС	Кнопка универсальная	К-03	~220 в 1з+1р	1	
6	ИУ	Универсальный переключатель	УП 5311-С 225	2 секции	1	
5	1КУ	Универсальный переключатель	УП 5311-А 225	2 секции	1	
4	1РП; РО, РЗ, РПР РСС	Реле промежуточное	РПУ-1	~220 в 4з+4р	5	
3	БР	Балансное реле	БР-3	~220 в	1	
2	СИП	Ступенчатый импульсный прерыватель.	СИП-01	~220 в	1	
1	1ТР	Регулятор температуры полупроводниковый трехпозиционный камерный	ПТР-3-04	~220 в +5°÷35°С	1	
		Щит автоматизации				
6	1КО, 1КЗ	Кнопка управления	КУ 122-2М	~220 в 2з+2р	1	
5	3ТР	Регулятор температуры дилатометрический	ТУДЭ-4	0÷250°С	1	
4	2ТР	Регулятор температуры дилатометрический	ТУДЭ-1	-30°÷+40°С	1	
3	1ИМ	Исполнительный механизм	МЭО-10/100	~220 в	1	Комплектно с воздушным клапаном
2	4ИМ	Исполнительный механизм	ПР-1М	~220 в	1	
1	2ИМ	Исполнительный механизм	ПР-1М	~220 в	1	Комплектно с клапаном 254 931 нж
		По месту				
		Перечень приборов и аппаратуры				

1975	Сельский клуб на 300 мест	Принципиальная электрическая схема регулирования системы П-2	Типовой проект 264-12-118/76	Альбом I	Лист ЭА-7

Гл. инж. ЭМ-2 Гл. инж. пр-та
Рук. ЭМ-2
Гл. инж. ЭМ-2
Гл. инж. пр-та
Заборский
Коржевский
Жевнеров
Проектировал
Каплан
Гелиниигипросельстрой г. Минск

Агрегат	Приточная система.											
Место установки первичных приборов, отборных устройств и исполнительных механизмов	Зрительный зал	Перед калорифером	Трубопровод обратного теплоносителя	Трубопровод обратного теплоносителя	Воздушный клапан наружного воздуха	По месту у 1ИМ	Воздушный клапан на рециркуляции.	Перед калорифером	Трубопровод горячей воды	Трубопровод обратного теплоносителя	Приточный воздуховод	Рециркуляционный воздуховод	В помещении
N МВН или установочного чертежа: Первичных приборов					Комплектно с воздушным клапаном		Комплектно с воздушным клапаном	МВН 1544-63	МВН 1541-63		МВН 2544-63		
N МВН или установочного чертежа: Отборных устройств													
Номер позиции по спецификации	1	2	3	4		113		8	7	7	6	6	5
Обозначение по электрической схеме	1ТР	2ТР	3ТР	2ИМ	1ИМ	К0, К3	4ИМ						

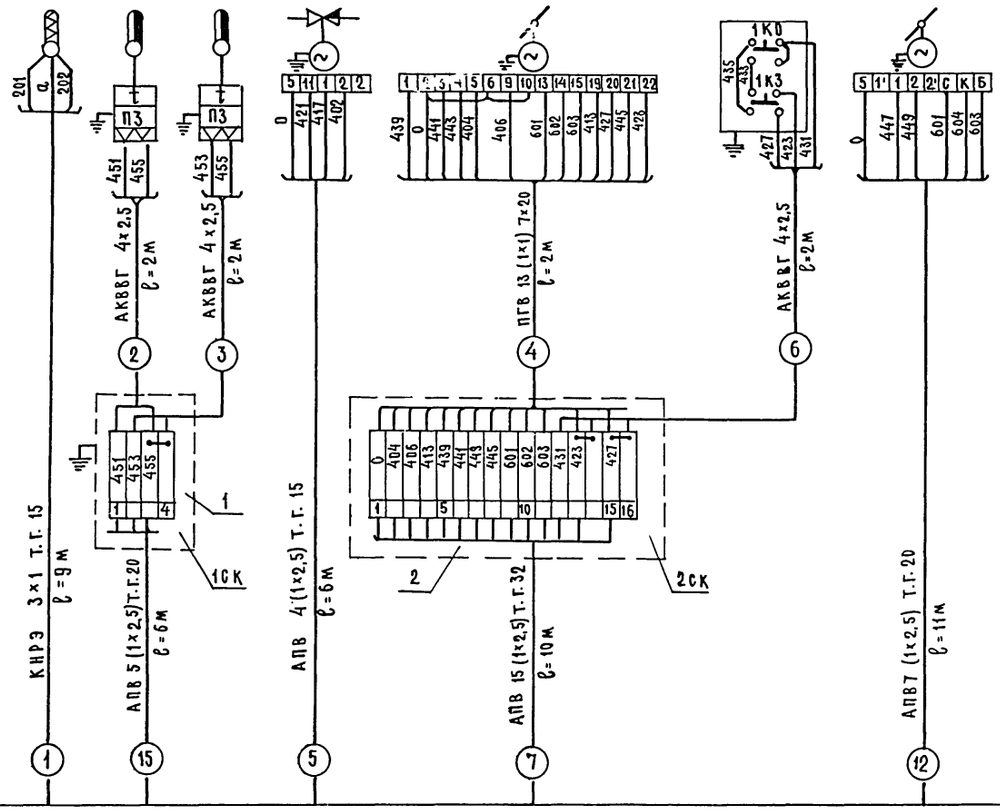

Выкопировка из плана подвала.
М 1:100

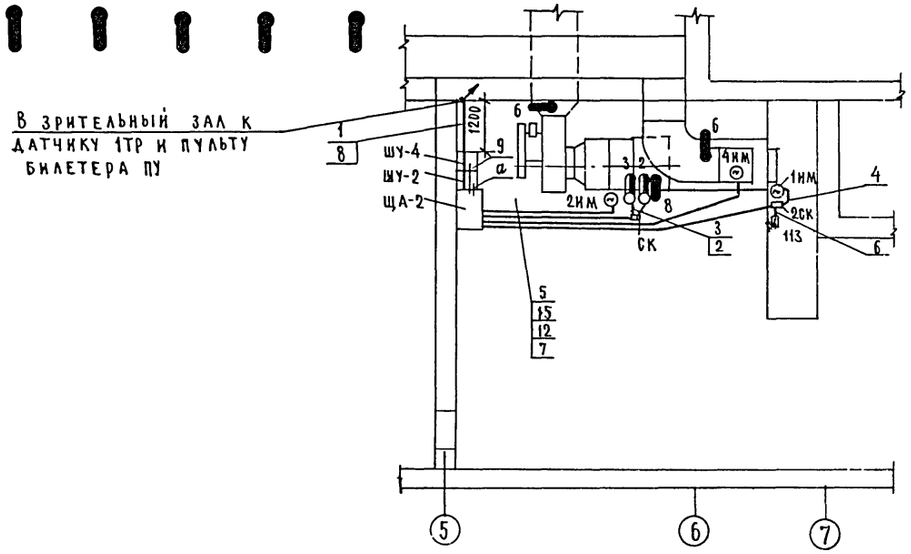

NN п/п	Наименование	Тип	Технические данные	К-во	Примеч.
10	Трубка полихлорвиниловая	ВТУ МХП 1375-47	Внутренн. диаметр 20 мм	2м	
9	Труба тонкостенная	ВТУ 4МТУ УКР. НИТИ №576-64	Условный проход 32 мм	11м	
8	Труба тонкостенная	ВТУ 4МТУ УКР. НИТИ №576-64	Условный проход 20 мм	17м	
7	Труба тонкостенная	ВТУ 4МТУ УКР. НИТИ №576-64	Условный проход 15 мм	35м	
6	Провод установочный с алюминиевой жилой, полихлорвиниловой изоляцией	АПВ	сеч. 2,5мм²	350м	
5	Провод гибкий с медными жилами, полихлорвиниловой изоляцией	ПГВ	сеч. 1мм²	25м	
4	Кабель контрольный с алюминиевыми жилами.	АКВВГ	сеч. 4×2,5мм²	6м	
3	Кабель экранированный с медными жилами.	КНРЭ	сеч. 3×1мм²	9м	
2	Коробка соединительная	СК-16	На 16 зажимов	1	
1	Коробка соеденительная	СК-8	На 8 зажимов	1	

Спецификация изделий и материалов

Примечание:
Верх шкафов установить на отметке −1,5.

1975	Сельский клуб на 300 мест.	Схема внешних соединений щита автоматизации ЩА-2.	Типовой проект 264-12-118/76	Альбом	Лист ЭА-8

Проектировал Заборский
Гл. инж. ЭМ-2 Коржевский
Гл. инж. пр-та Жевнеров
Рук. ЭМ-2
г. Минск

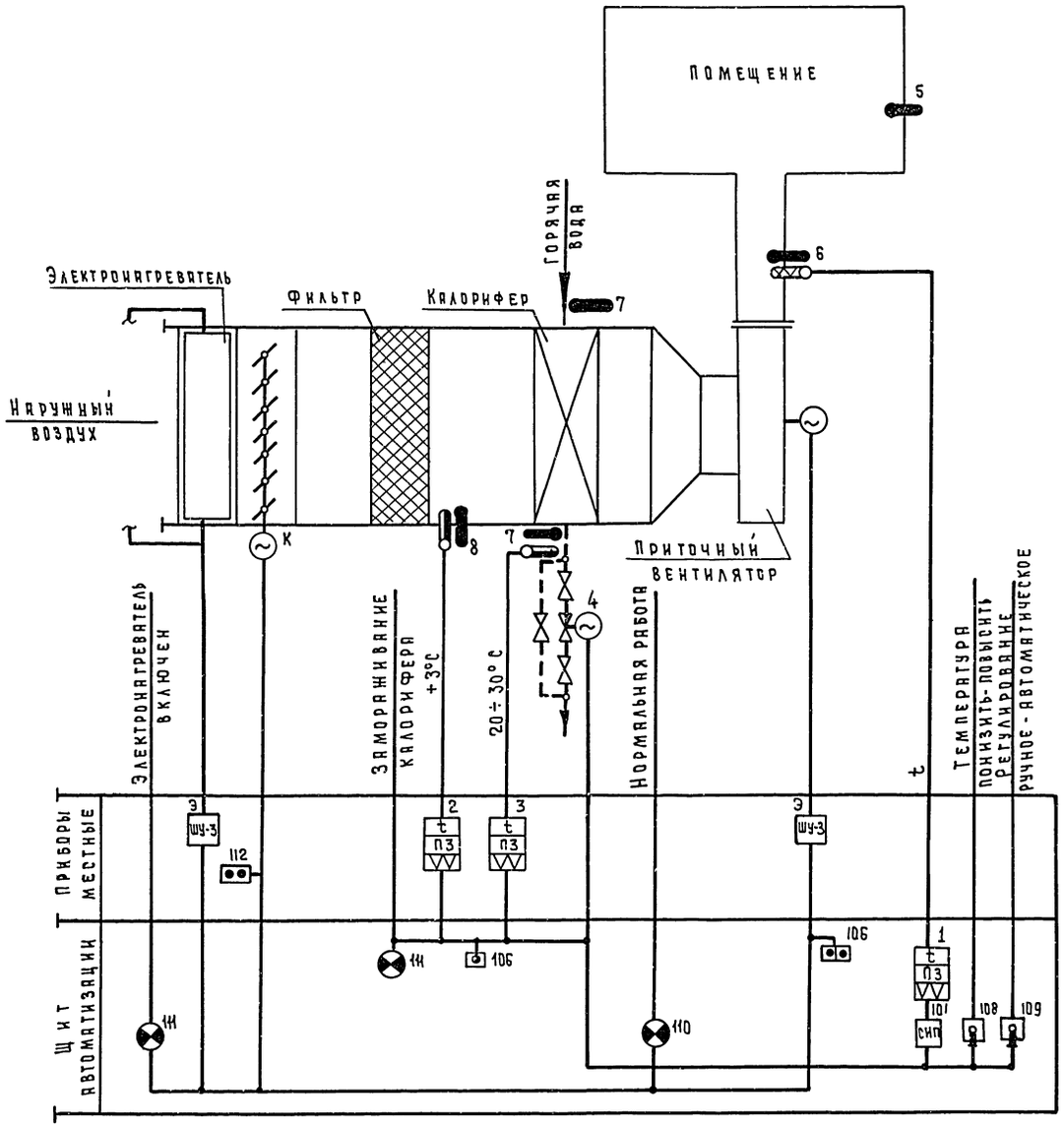

Пояснения

Схемой предусматривается:

1. Местное управление электродвигателем приточного вентилятора и управление со щита автоматизации.
2. Сблокированное с электродвигателем приточного вентилятора управление клапаном наружного воздуха и опробование кнопками по месту;
3. Местное управление электронагревателями и автоматическое отключение электронагревателей при включении приточного вентилятора;
4. Регулирование температуры приточного воздуха путем воздействия на исполнительный механизм клапана на теплоносителе;
5. Защита калорифера от замораживания при работающей и неработающей системе и автоматический 3х минутный прогрев калорифера перед включением вентилятора.
6. Автоматическое подключение системы регулирования при включении вентилятора;
7. Аварийное отключение приточного вентилятора при срабатывании защиты от замораживания;
8. Сигнализация нормальной работы и аварийного отключения приточной системы на щите автоматизации.

Примечания

Исполнительный механизм и аппаратура, у которых вместо номера позиции по спецификации проставлена буква „К", поставляются комплектно с сантехническим оборудованием, буква „Э" - по проекту силового электрооборудования.

1975	Сельский клуб на 300 мест	Принципиальная технологическая схема системы П-3	Типовой проект 264-12-118/76	Альбом I	Лист ЭА-9

Корженский
Жевнеров
Рук. ЭМ-2
Гл. инж. ЭМ-2
Гл. инж. ПР-ТА
г. Минск

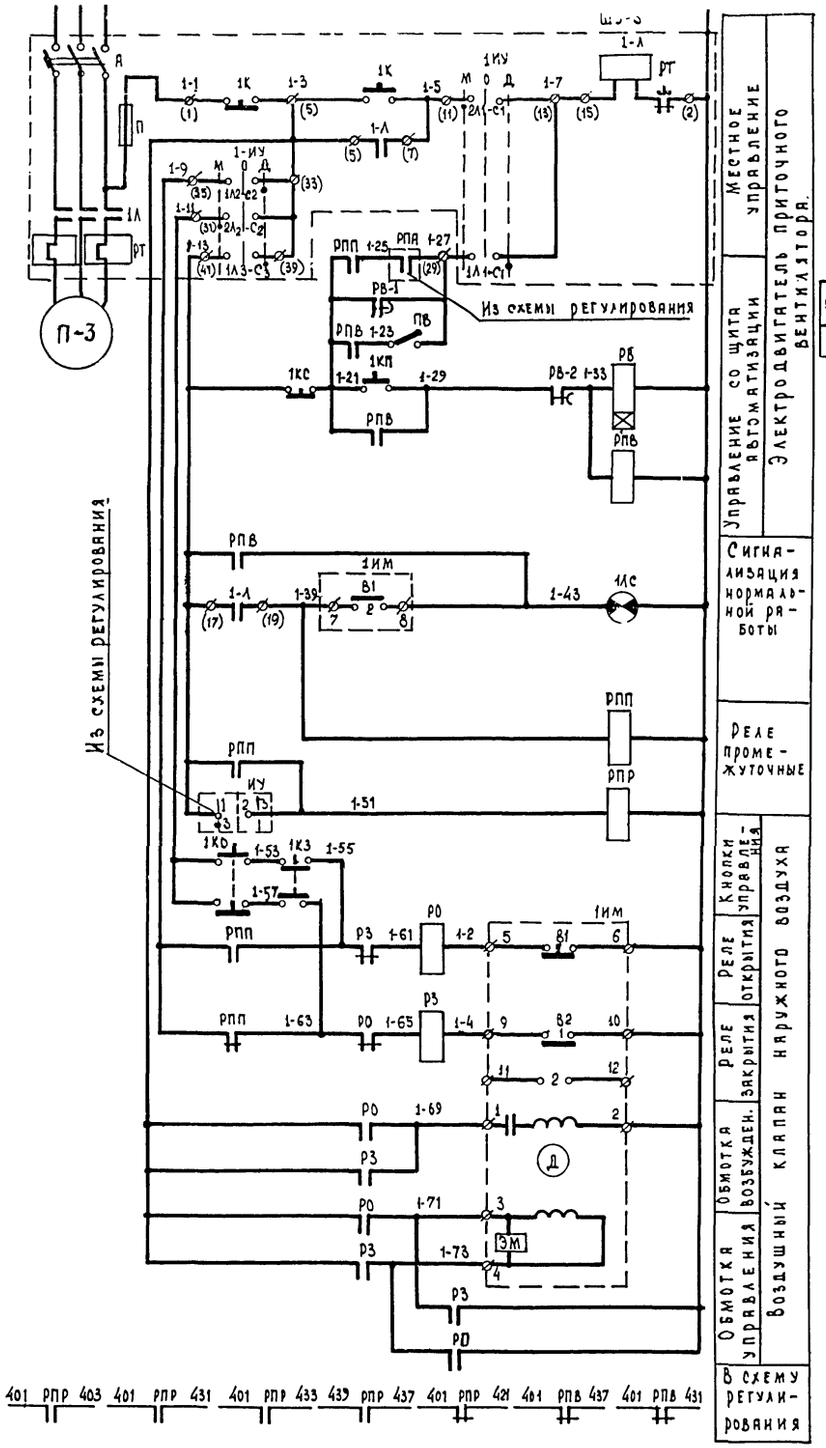

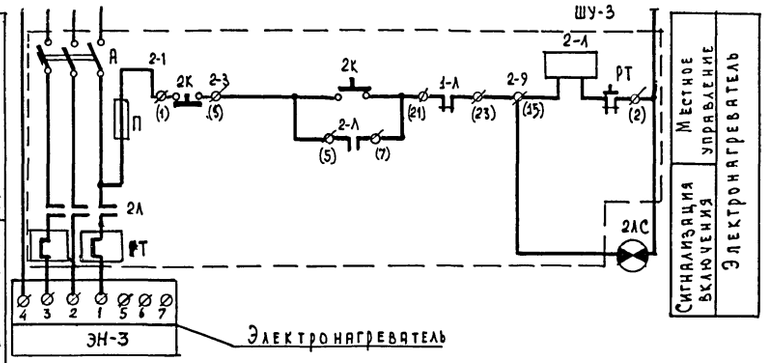

Диаграммы работы контактов

Реле времени РВ

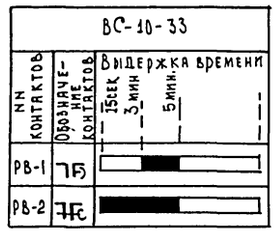

Исполнительный механизм 1ИМ

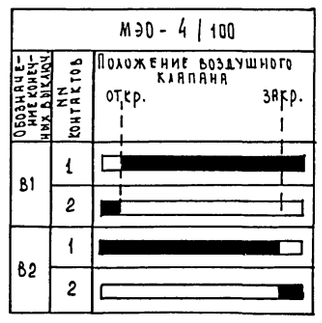

5	ПВ	Пакетный выключатель	ПВМ1-10	~220в	1	
4	1ЛС, 2ЛС	Арматура сигнальной лампы	АС-220	~220в с зеленым стеклом	2	Лампа РНЦ-220-10
3	1КС, 1КП	Кнопка универсальная	К-03	~220в 1з+1р	2	
2	РВ	Реле времени	ВС-10-33	~220в	1	
1	РПР, РПП, РПВ, РЗ, РО,	Реле промежуточное	РПУ-1	~220в 4з+4р	5	
Щит автоматизации ЩА-3						
6	1К, 2К	Кнопка управления	—	—	2	По проекту силового электрооборудования
5	1-ИУ, резерв	Пакетный переключатель	—	—	2	
4	РТ	Тепловое реле	—	—	2	
3	А	Автомат	—	—	2	
2	П	Предохранитель	—	—	2	
1	1-Л, 2-Л	Магнитный пускатель	—	—	2	
Шкаф управления ШУ-3						
3	1ИМ	Исполнительный механизм	МЭО-4/100	~220в	1	Комплектно с воздушным клапаном
2	1КО, 1КЗ	Кнопка управления	КУ-122-2М	~220в 2з+2р	2	
1	ШУ-3	Шкаф управления	ШУ 5104 03В2Г		1	По проекту силового эл. оборудования
По месту						
NN п/п	Обозначение по схеме	Наименование	Тип	Технические данные	К-во	Примеч.
Перечень приборов и аппаратуры						

Примечание:
Принципиальная электрическая схема регулирования выполнена на листе ЭА-3.

1975г.	Сельский клуб на 300 мест	Принципиальная электрическая схема управления системы П-3	Альбом	Лист ЭА-10

Рук. АМЭТП
Гл. инж. АМЭТП
Гл. инж. пр-та
Ст. инженер
Беганская
Чернецкий
Буслович
Гонопольская
Ипросельстрой г. Минск

376

Агрегат		Приточная система										
Места установки первичных приборов, отборных устройств и исполнительных механизмов		Приточный воздуховод	Перед калорифером	Трубопровод обратного теплоносителя	Трубопровод обратного теплоносителя	По месту у 1 мм	Воздушный клапан наружного воздуха	Перед калорифером	Трубопровод горячей воды	Трубопровод обратного теплоносителя	Приточный воздуховод	В помещении
№ МВИ или установочного чертежа	Первичных приборов						Комплектно с воздушным клапаном	МВИ 1544-63	МВИ 1541-63		МВИ 1544-63	
	Отборных устройств											
Номер позиции по спецификации		1	2	3	4	112		8	7	7	6	5
Обозначение по электрической схеме		1ТР	2ТР	3ТР	2ИМ	1КО; 1КЭ	1ИМ	—	—	—	—	—

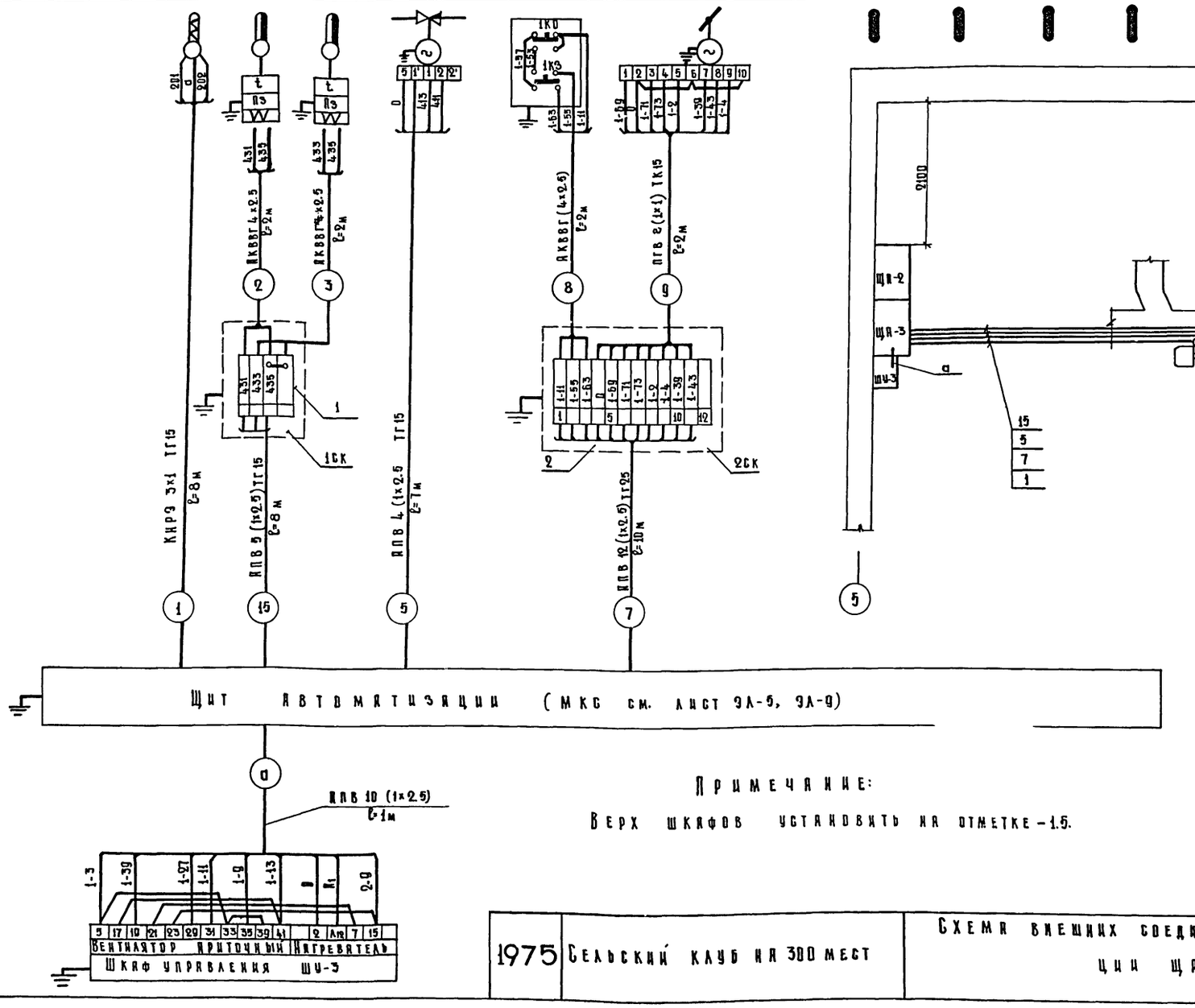

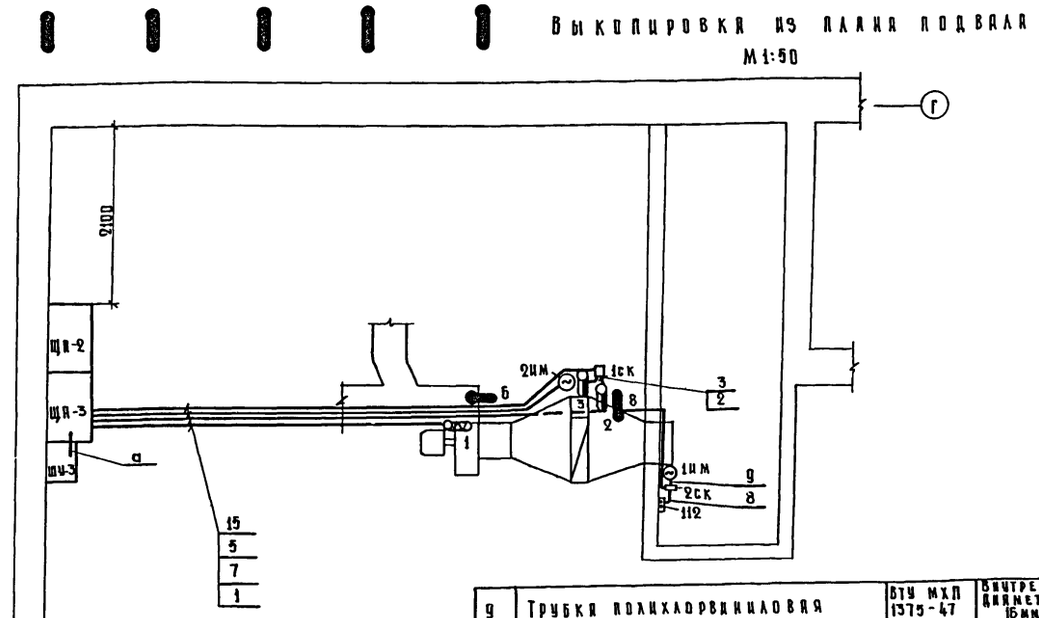

Примечание:

Верх шкафов установить на отметке -1.5.

№ № п/п	Наименование	Тип	Технические данные	К-во	Примеч.
9	Трубка полихлорвиниловая	ВТУ МХП 1375-47	Внутрен. диаметр 16мм	2м	
8	Труба тонкостенная	ВТУ 4МТУ Укр. НИТИ N576-64	Усл. проход 25мм	10м	
7	Труба тонкостенная	ВТУ 4МТУ Укр. НИТИ N576-64	Условный проход 15мм	23м	
6	Провод гибкий с медными жилами полихлорвинил. изоляц.	ПГВ	сеч. 1мм²	16м	
5	Провод установочный с алюминиевой жилой полихлорвинил. изоляц.	АПВ	сеч. 2.5мм²	200м	
4	Кабель экранированный с медными жилами	КИРЭ	сеч. 3×1 мм²	8м	
3	Кабель контрольный с алюминиевыми жилами	АКВВГ	сеч. 4×2.5мм²	6м	
2	Коробка соединительная	СК-12	на 12 зажимов	1	
1	Коробка соединительная	СК-8	на 8 зажимов	1	

Спецификация изделий и материалов

1975	Сельский клуб на 300 мест	Схема внешних соединений щита автоматизации ЩА-3.	Типовой проект 264-12-118/76	Альбом I	Лист ЭА-11

Белнингипроп г. Минск

Заборский, Коржевский, Жевнеров

Кирова

Каплан

376/1

Задание заводам. Главэлектромонтажа

NN п/п	Наименование чертежей	NN листа	К-во экз.
1	Электрощиты. Задание заводам. Перечень чертежей.	ЭЛ-1	
2	Шкаф аварийного освещения. Общий вид. Таблица технических данных. Перечень надписей. Задание заводу.	ЭЛ-2	
3	Шкаф аварийного освещения. Схема соединений. Задание заводу.	ЭЛ-3	

Задание заводам. Главмонтажавтоматики.

NN п. п.	Наименование чертежей	NN листов	Кол-во экз.
1	Общий вид щита автоматизации ЩА-1 (ЩА-2, ЩА-3)		
	Задание заводу.	ЭЛ-4	
2	Монтажно-коммутационная схема щита автоматизации		
	ЩА-1 (ЩА-3). Задание заводу.	ЭЛ-5	
3	Монтажно-коммутационная схема щита автоматизации		
	ЩА-1. Задание заводу.	ЭЛ-6	
4	Монтажно-коммутационная схема щита автоматизации		
	ЩА-2. Задание заводу	ЭЛ-7	
5	Монтажно-коммутационная схема щита автоматиза-		
	ции ЩА-2. Задание заводу.	ЭЛ-8	
6	Монтажно-коммутационная схема щита автомати-		
	зации ЩА-3. Задание заводу.	ЭЛ-9	

1975	Сельский клуб на 300 мест	Электрощиты. Задание заводам. Перечень чертежей.	Типовой проект 264-12-118/76	Альбом I	Лист ЭЛ-1

Каплан
Руков. бригады
Кержевский
Жевнеров
Гл. инж. ЭМ-2
Гл. инж. проекта
г. Минск

376/1

Шкаф аварийного освещения
Вид спереди (двери не показаны) м1:5

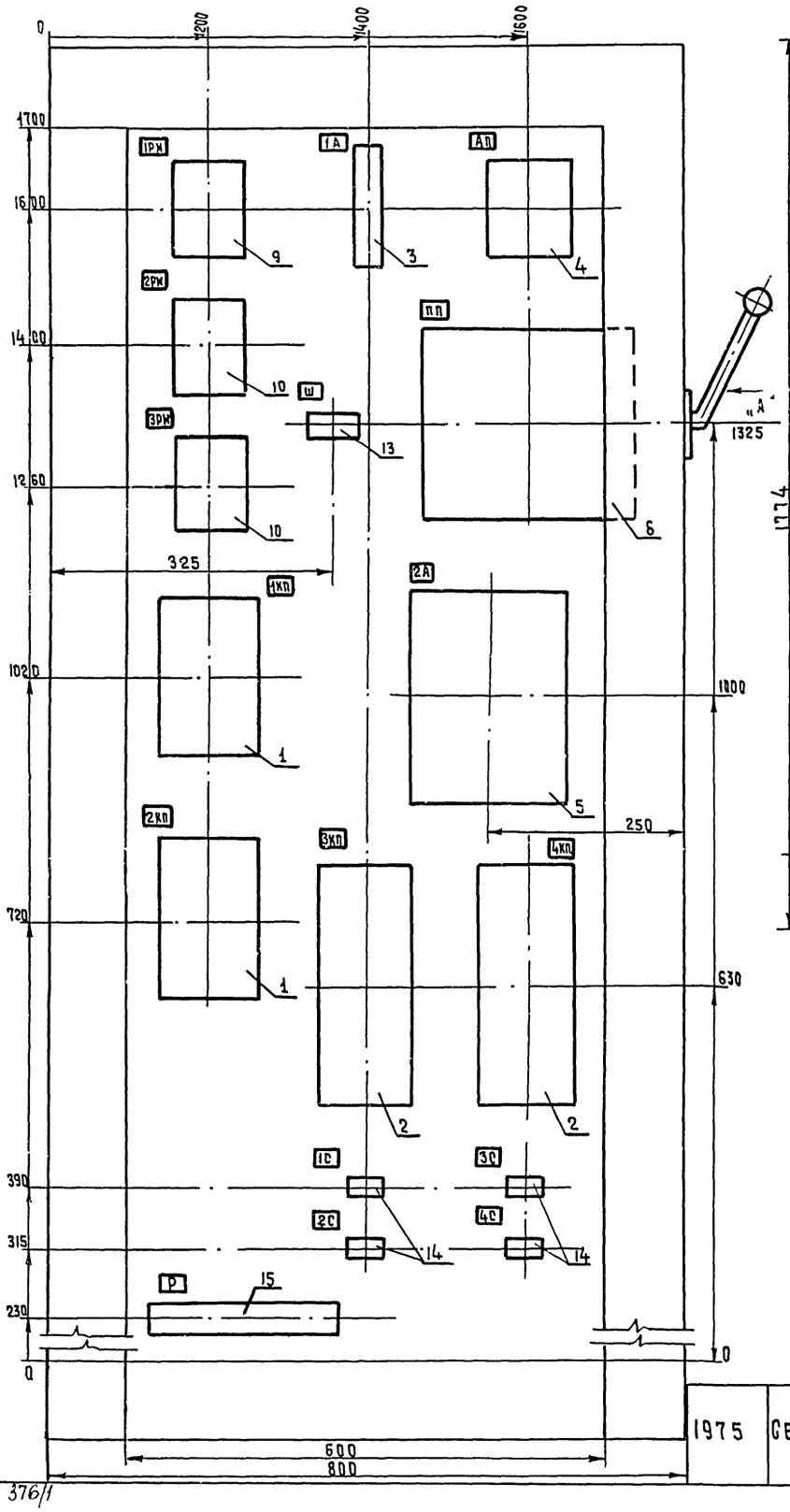

Шкаф аварийного освещения
Двери шкафа (вид спереди) м1:5

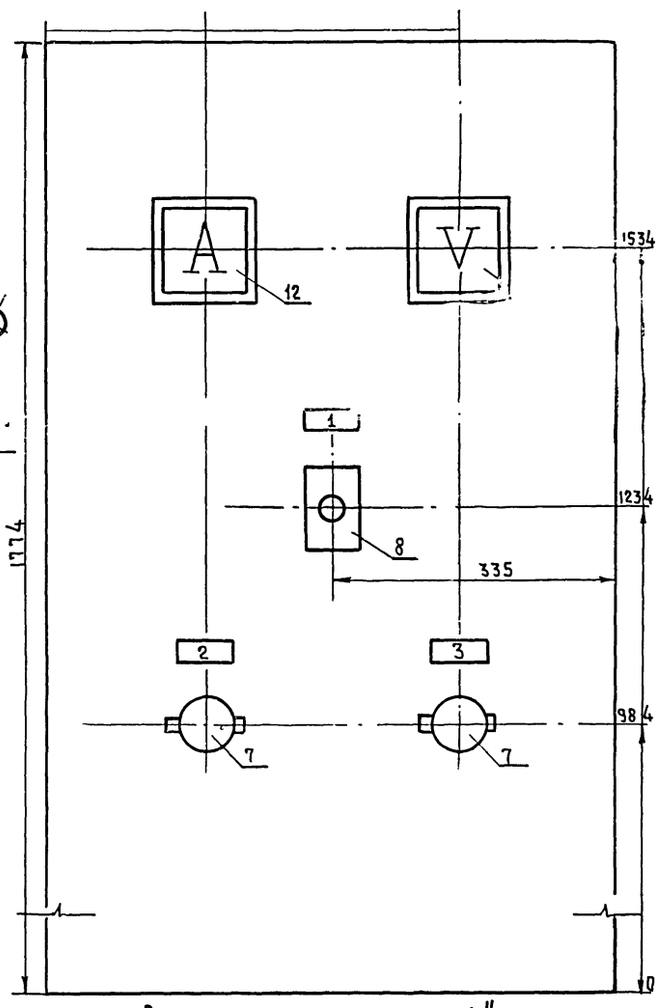

Вид по стрелке „А"

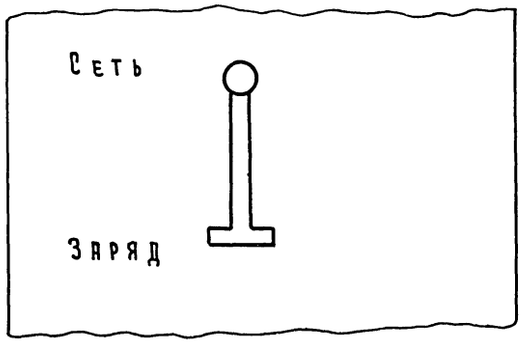

Технические данные электрооборудования

НН п/п		Обозн. по схеме	Наименование	К-во	Тип	Номинальн. данные цепей: Главной Уп	Главной Уп	Упр. Уп	Данные по заказу и дополн. технические данные	Примечание
1		1КП 2КП	Контактор двухполюсн.	2	КПД-1-31	~380	—	—	1НО 1НЗ	
2		3КП 4КП	Контактор однополюсн.	2	КПД-112	~380	—	—	1.НО	
3		1А	Автомат однополюсн.	1	А-3161	~220	—	—	J расц.=30d	
4		АП	Автомат трехполюсн.	1	АП-50-3МТ	~380	—	—	J расц.=15d	
5		2П	Автомат двухполюсн.	1	А-3123	~380	—	—	J расц.=100d	
6		ПП	Переключат. двухполюсн.	1	ПБ-22	~500	—	—		С боковой рукоятк.
7		1Б-2В	Выключатель пакетн. однопол.	3	ПВМ 1-10	250				
8		К	Кнопка упр. одноштифт.	1	КУ-121/1					
9		1РН	Реле промежуточное	1	РПУ-1	~36				
10		2РН 3РН	Реле промежуточн.	2	РПУ-1	~220				
11		4	Вольтметр. пост. тока	1	М 325	~50				
12		А	Амперметр пост. тока	1	М 325					
13		Ш	Шунт к амперметру	1	75ШС					
14		1С÷4С	Сопротивление 10 ом	4	ПЭ-15					
15			Рейка коммутацион.	1	РЗ-16	—	—	—		
16			Шкаф управления	1	ЩИО2 (А753)				1900×800×205	Изд. 3-да Главэлектромонтаж

Перечень надписей

		Обозн. по схеме	Место надписи	Текст надписи	Прим.
	1	К	Табличка	Вольтметр	
	2	1В	—"—	Фонари „Выход"	
	3	2В	—"—	Аварийное освещение здания	

1975	Сельский клуб на 300 мест	Шкаф аварийного освещения. Общий вид. Таблица технических данных. Перечень надписей. Задание заводу	Типовой проект 264-12-118/76	Альбом I	Лист ЭЛ-2

Белниигипросельстрой г. Минск
Рук. ЭМ-2 Гл. инж. ЭМ-2 Гл. инж. пр-та
Заборский, Коржевский, Жевнеров
Каплан

376/1

ЗАДНЯЯ СТЕНКА (ВИД СПЕРЕДИ)

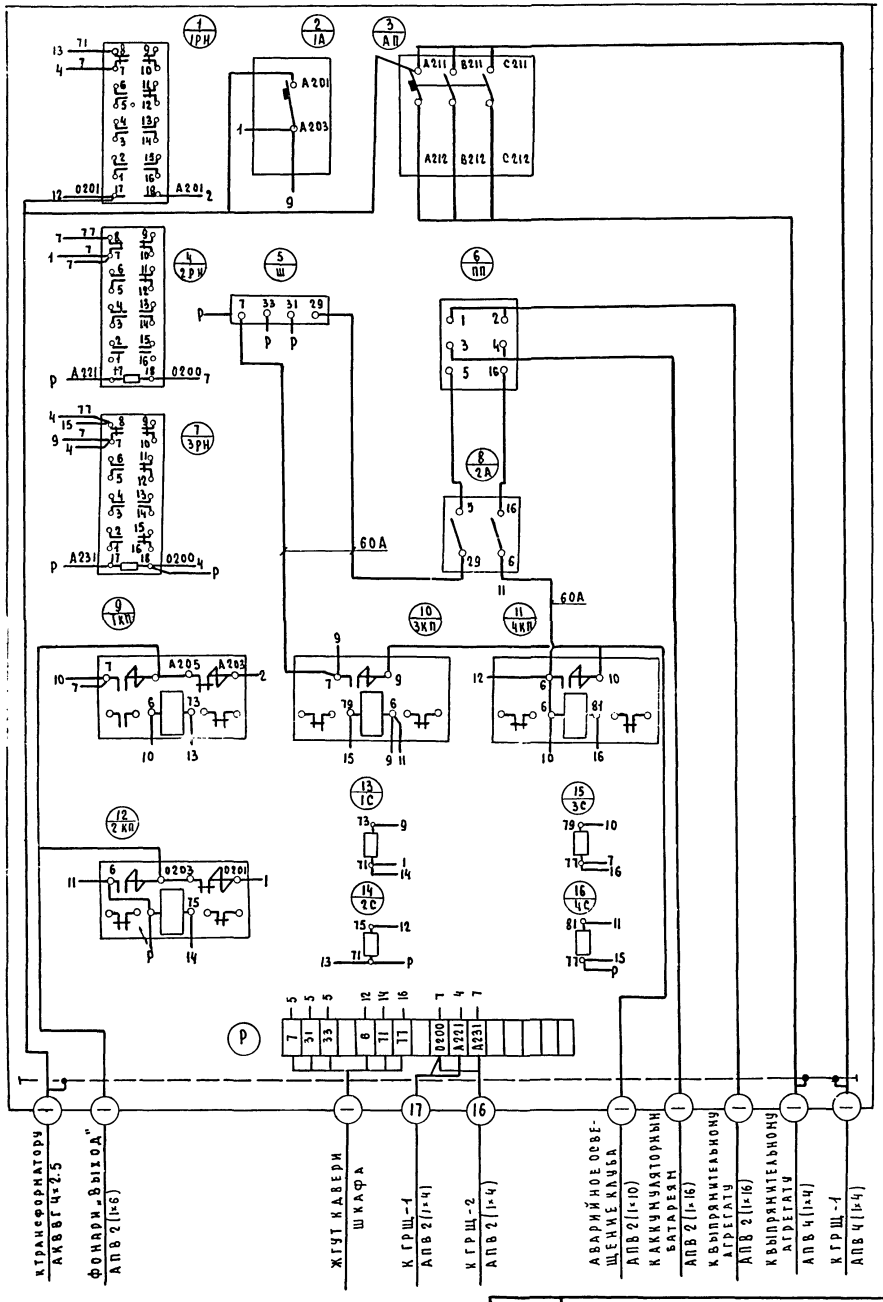

ДВЕРЬ ШКАФА (МОНТАЖНАЯ СТОРОНА)

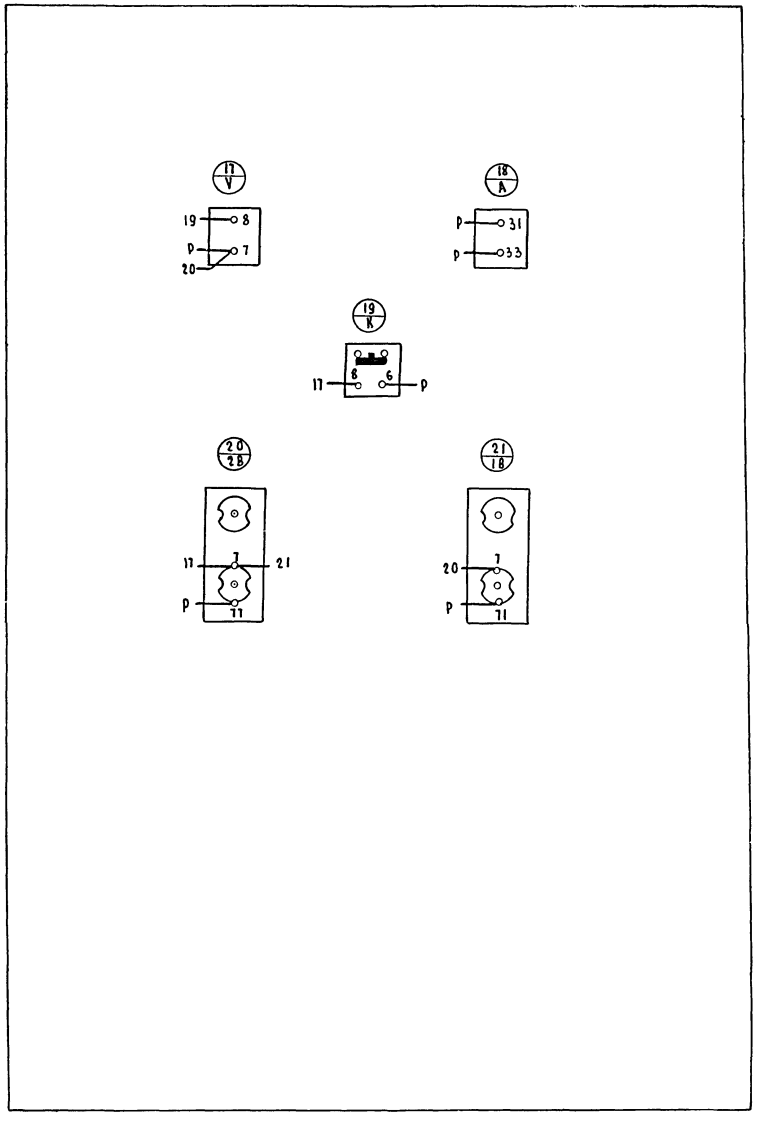

1975г.	Сельский клуб на 300 мест	Шкаф аварийного освещения. Схема соединений. Задание заводу.	Типовой проект 264-12-118/76	Альбом 1	Лист ЭЛ-3

Гипросельстрой г. Минск

Фасад

М 1:5

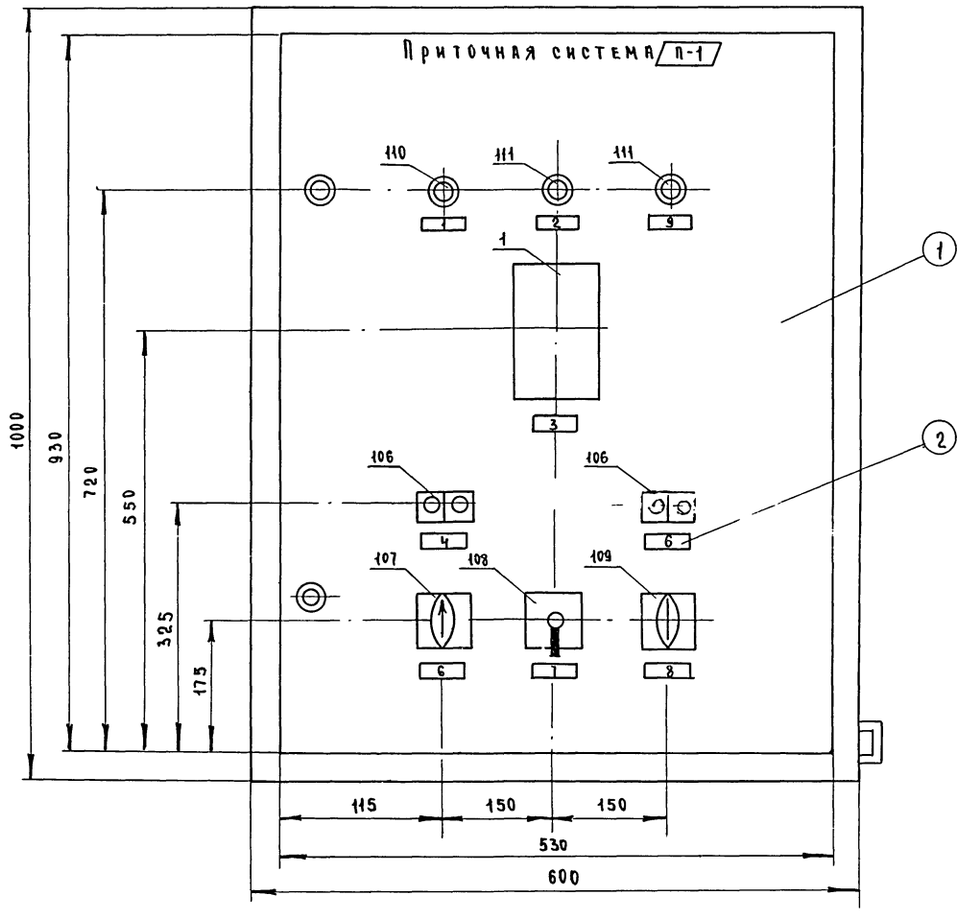

Примечание:

Для шкафов ЩА-2, ЩА-3 наименование приточной системы соответственно П-2, П-3.

NN рамок	Текст	К-во	Примеч.
9	Нагреватель включен	1	
8	Избиратель управления ручное - отключено - автоматическое	1	
7	Температура понизить - отключено - повысить	1	
6	Резерв	1	
5	Съем аварийного сигнала. Резерв.	1	
4	Приточный вентилятор. пуск - стоп.	1	
3	Температура приточного воздуха	1	
2	Сигнализация нормальной работы	1	
1	Аварийная сигнализация	1	

Перечень надписей в рамках

NN п/п	Наименование	Тип	К-во	Примеч.
2	Рамка для надписи	РПМ-55	9	
1	Щит шкафной малогабаритный с передней дверью	ЩШМ 1000×600×500 ГОСТ 3244-68	1	

Спецификация щитов и материалов

NN поз. по спец.	Наименование	Тип	NN установ. чертежей	К-во	Примеч.
110	Арматура сигнальной лампы	АС-220	МН 3102-62	1	с красным стеклом
111	Арматура сигнальной лампы	АС-220	МН 3102-62	2	с зеленым стеклом
106	Кнопка универсальная	К-03	МН 3073-62	4	
107	Универсальный переключатель	УП 5312-С86	МН 3091-62	1	с овальной рукояткой
108	Универсальный переключатель	УП 5311-А225	МН 3091-62	1	с револьверн. рукояткой
109	Универсальный переключатель	УП 5311-С225	МН 3091-62	1	с овальной рукояткой
1	Регулятор температуры трехпозиционный полупроводниковый	ПТР3-04	ТКЧ 821-67	1	

Перечень приборов и аппаратуры

1975	Сельский клуб на 300 мест	Общий вид щита автоматизации ЩА-1 (ЩА-2, ЩА-3). Задание заводу.	Типовой проект 264-12-118/76	Альбом I	Лист ЭЛ-4

Мининформсельстрой
г. Минск
Рук. эл-2
Гл. инж. ЭМ-2
Гл. инж. пр-та
Заборский
Коржевский
Жевнеров
Исполнитель
Каплан

Левая боковая стенка Задняя стенка Правая боковая стенка

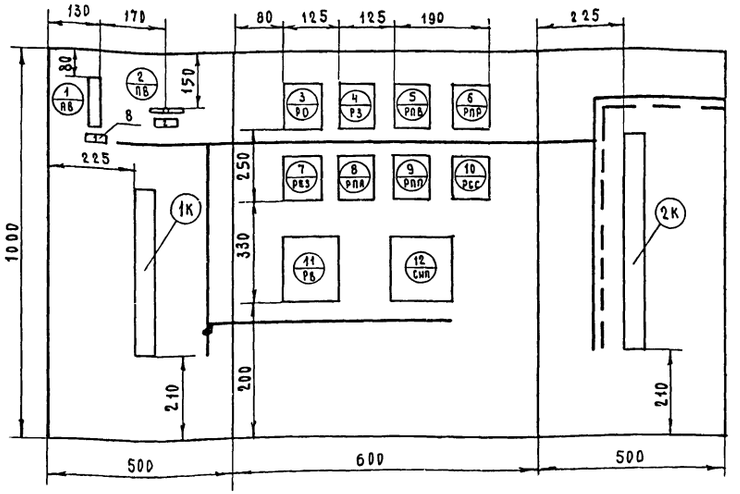

8	Рамка для надписи	РПМ-55	—	2	
7	Зажим заземления	—	—	3	
6	Провод экранированный	МРГПЭ 1×0.75	ВТУНКЭП 138-45	5м	
5	Провод	ПВ1×1	ГОСТ 6323-71*	75м	
4	Провод	ПГВ 1×1	ГОСТ 6323-71*	25м	
3	Колодка маркировочная	КМ-4	ОН4-254-64	9	
2	Зажим коммутационный	ЗК-Н	ОН4-251-64	52	
1	Рейка зажимов	РЗ-20	ОН4-255-65	3	
NN п/п	Наименование	Тип	Технические данные	К-во	Примеч.

Спецификация изделий и материалов

2	Режим ← лето зима →	1	
1	Регулирование ~ 220В Iрасц. = 1а	1	
NN рамок	Текст	К-во	Примеч.

Перечень надписей в рамках

VI	Температура приточного воздуха	1	
V	Температура обратного теплоносителя	1	
IV	Температура воздуха перед калорифером	1	
III	Клапан теплоносителя	1	
II	Клапан наружного воздуха	1	
I	По проекту силового электрооборудования	1	
NN п/п	Текст	К-во	Прим.

Перечень надписей на маркировочных колодках

Избиратель управления „ИУ"
Тип УП5311-С225

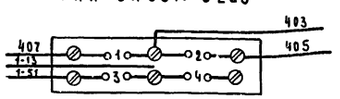

Ключ управления „КУ"
Тип УП5311-А225

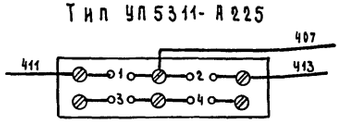

2	ПВ	Пакетный выключатель	ПВМ1-10	~ 220В исп 3	1
1	АВ	Автоматический выключатель	А63-МГ	~ 220В Iрасц-1а	1
12	СИП	Ступенчатый импульсный прерыватель	СИП-01	~ 220В	1
11	РВ	Реле времени	ВС-10-33	~ 220В	1
6	РПР	Реле промежуточное	РПУ-1	~ 220В 6З+2Р	1
3,4,5 7,8,9,10	РО,РЗ,РВЗ РПЛ, РСС РВ1, РПЛ	Реле промежуточное	РПУ-1	~ 220В 4З+4Р	7
N·N поз. по спец.	Обозначения по схеме	Наименование	Тип	Технические данные	К-во	Прим.

Перечень арматуры внутри щита.

1975	Сельский клуб на 300 мест	Монтажно-коммутационная схема щита автоматизации ЩА-1(ЩА-3). Задание заводу.	Типовой проект 264-12-118/76	Альбом I	Лист ЭА-1

Гип. Забборский
Гл. инж. Корневский
Гл. инж. пр-та Невмержов
Ст. инженер Шкляр
Н. контр. Каплан
г. Минск
ГПИ и НИИ Гипросельстрой

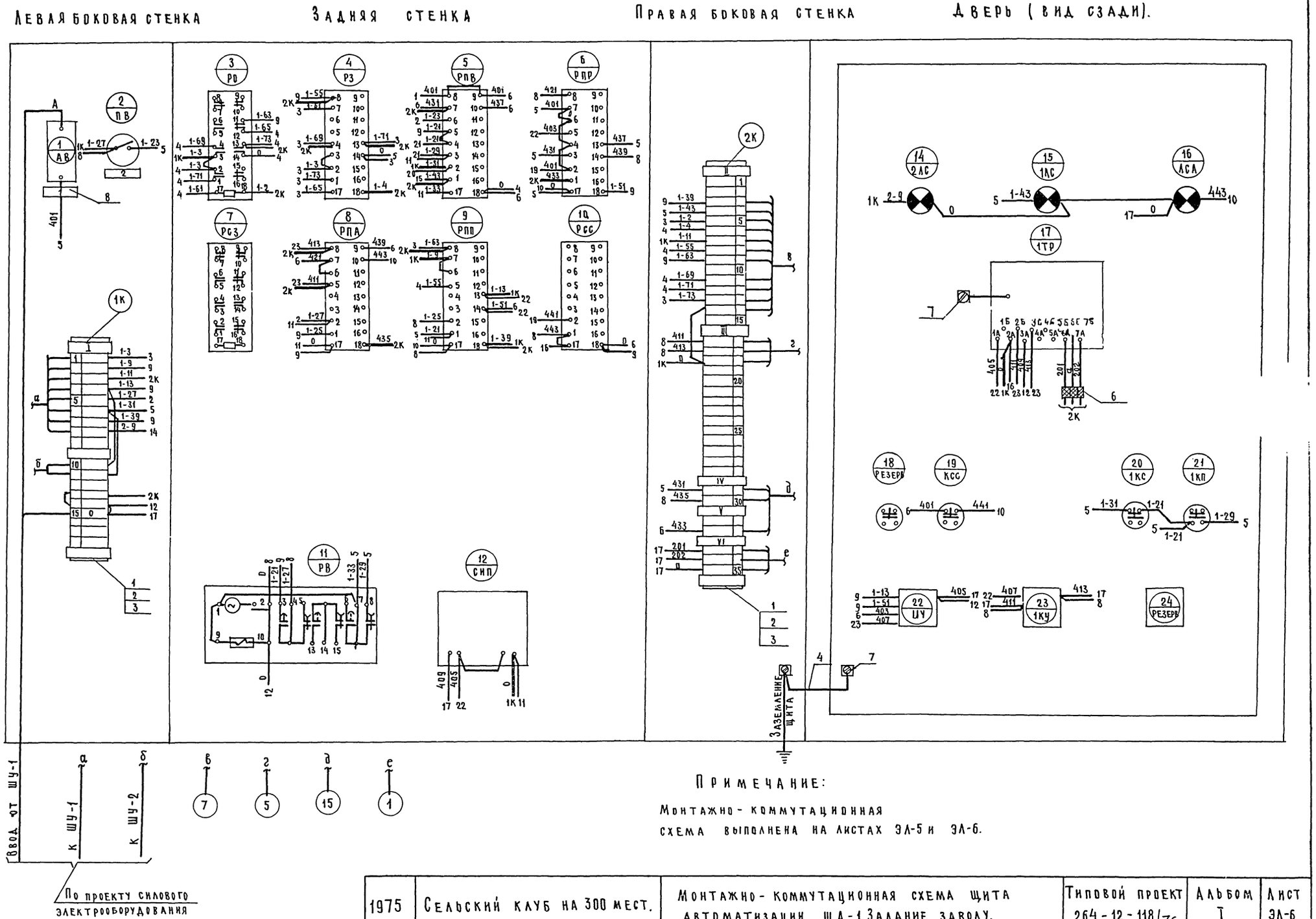

Примечание:

Монтажно-коммутационная схема выполнена на листах ЭЛ-5 и ЭЛ-6.

1975	Сельский клуб на 300 мест.	Монтажно-коммутационная схема щита автоматизации ЩА-1. Задание заводу.	Типовой проект 264-12-118/76	Альбом I	Лист ЭЛ-6

Беллингипросельстрой г. Минск

Рук. ЭМ-2 Гл. инж. ЭМ-2 Гл. инж. пр-та

Заборский Коржевский Жевнеров

Проектировал

Каплан

Левая боковая стенка Задняя стенка Правая боковая стенка

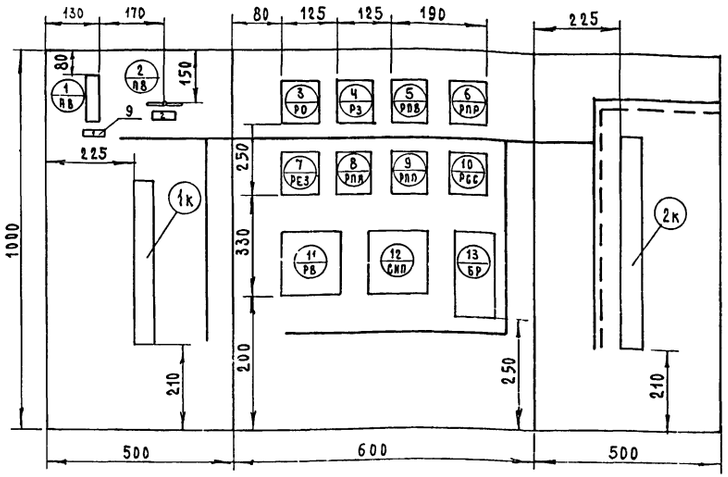

NN рамок	Текст	К-во	Примеч.
2	Режим (лето — зима)	1	
1	Регулирование ~ 220В Iрасц = 2а	1	

Перечень надписей в рамках

NN п/п	Наименование	Тип	Технические данные	К-во	Примеч.
9	Рамка для надписи	РПМ-55	—	2	
8	Зажим заземления	—	—	3	
7	Провод экранированный	МГГЛЭ 1×0.75	ВТУНКЭП 138-45	5м	
6	Провод	ПВ1 1×1	ГОСТ 6323-71*	75м	
5	Провод	ПГВ 1×1	ГОСТ 6323-71*	25м	
4	Колодка маркировочная	КМ-4	ОНЧ-254-54	9	
3	Зажим коммутационный	ЗК-Н	ОНЧ-251-64	56	
2	Рейка зажимов	РЗ-32	ОНЧ-255-65	1	
1	Рейка зажимов	РЗ-16	ОНЧ-255-35	2	

Спецификация изделий и материалов

NN п/п	Наименование	К-во	Примеч.
VIII	Пульт управления билетера	1	
VII	Температура в помещении	1	
VI	Температура обратного теплоносителя	1	
V	Температура воздуха перед калорифером	1	
IV	Клапан на рециркуляции	1	
III	Клапан наружного воздуха	1	
II	Клапан на теплоносителе	1	
I	По проекту силового электрооборудования	1	

Перечень надписей на маркировочных колодках

NN поз. по спец.	Обозначения по схеме	Наименование	Тип	Технические данные	К-во	Примеч.
13	БР	Балансное реле	БР-3	~ 220В	1	
2	ПВ	Пакетный выключатель	ПВМ1-10	~ 220В исп 3	1	
1	АВ	Автоматический выключатель	А63-МТ	~ 220В Iрасц-2а	1	
12	СИП	Ступенчатый импульсный прерыватель	СИП-01	~ 220В	1	
11	РВ	Реле времени	ВС-10-33	~ 220В	1	
3,4,8, 9,10	РО, РЗ, РПЛ, РЛП, РСС	Реле промежу-				
6,5,7	РПР, РПВ, 1РП	точное	РПУ-1	~ 220В Uз + Uр	8	

Перечень аппаратуры внутри щита

Избиратель управления „ИУ"
Тип УП 5311-С225

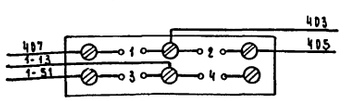

Ключ управления „КУ"
Тип УП 5311-А225

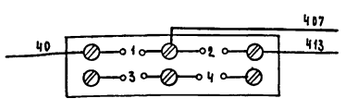

1975	Сельский клуб на 300 мест	Монтажно-коммутационная схема щита автоматизации ЩА-2. Задание заводу.	Типовой проект 264-12-118/76	Альбом I	Лист ЭЛ-7

Заборский, Кормевский, Жевжеров

Рук. ЭМ-2 Гл. инж. Гл. инж. пр-тя

Калан... Ель

Белгипропсельстрой г. Минск

376/1

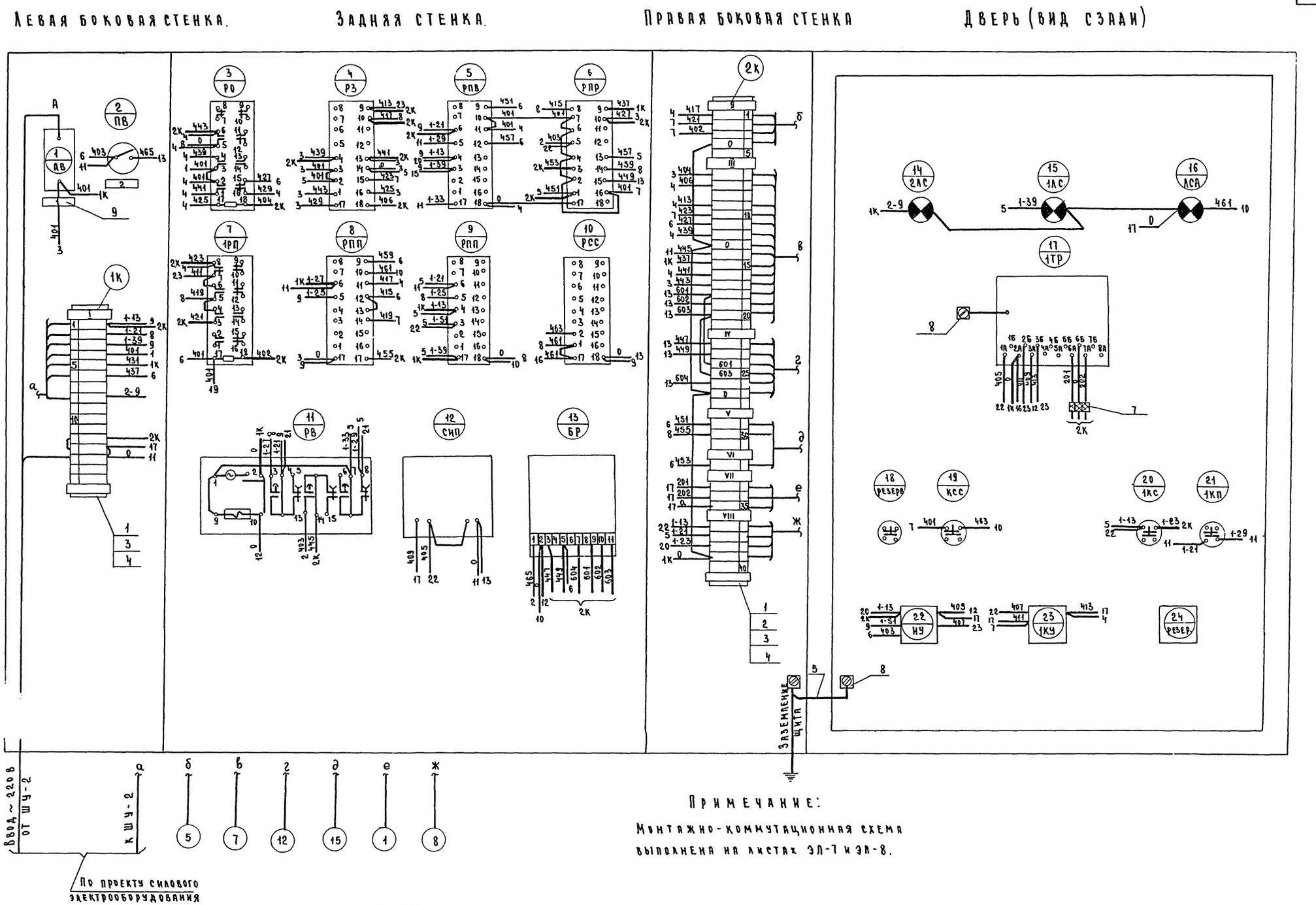

Примечание:

Монтажно-коммутационная схема выполнена на листах ЭЛ-7 и ЭЛ-8.

1975	Сельский клуб на 300 мест	Монтажно-коммутационная схема щита автоматизации ЩА-2. Задание заводу	Типовой пр...	...льбом	Лист
			264-12-118/76		ЭЛ-8

Проектировал Корженский, Жебнеров
Гл. инж. ... Гл. инж.
г. Минск

Левая боковая стенка Задняя стенка Правая боковая стенка Дверь (вид сзади).

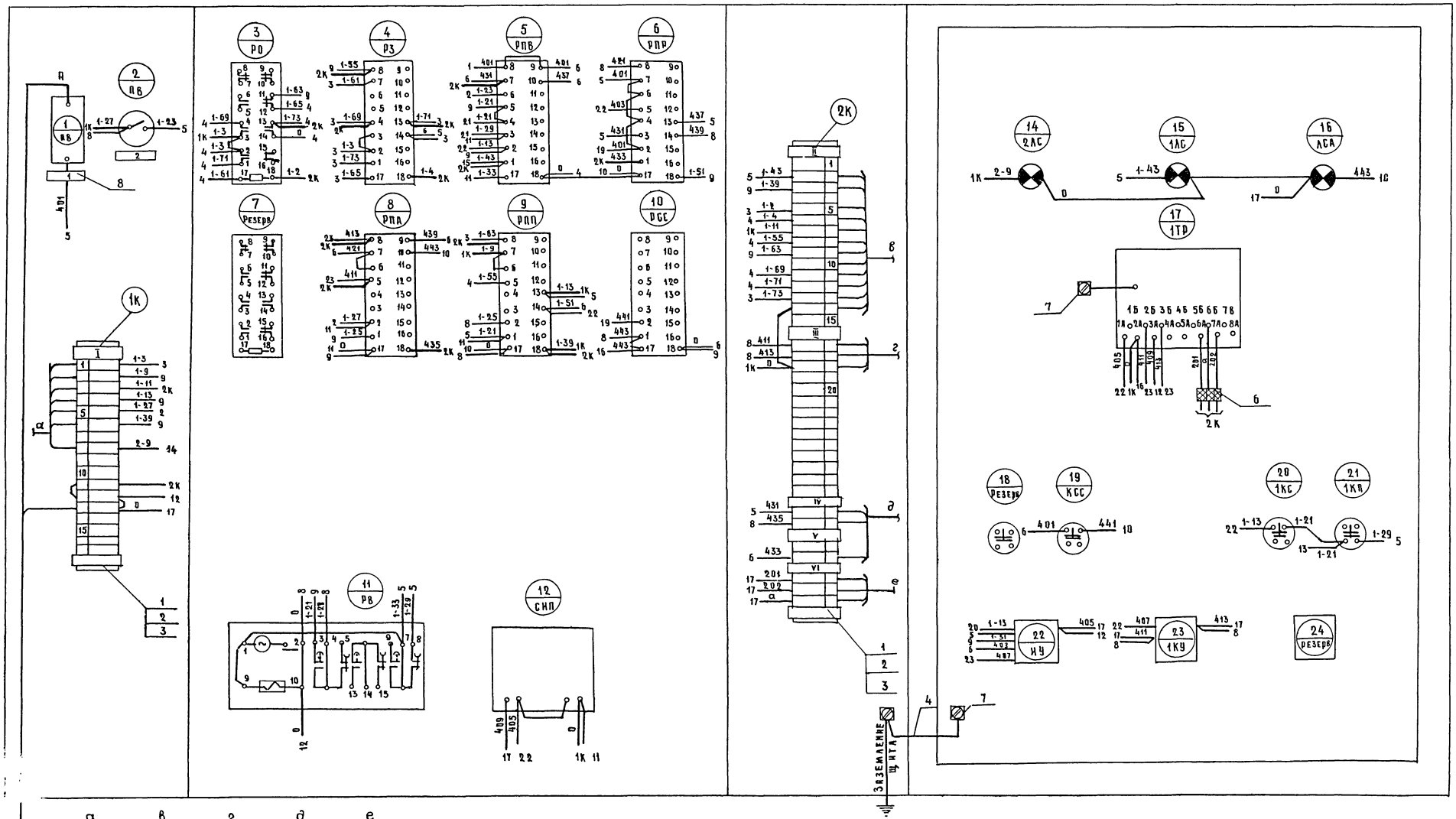

Примечание:

Монтажно-коммутационная схема выполнена на листах ЭА-5 и ЭА-9.

1975	Сельский клуб на 300 мест	Монтажно-коммутационная схема щита автоматизации ЩА-3. Задание заводу.	Типовой проект 264-12-118/76	Альбом I	Лист ЭА-9

г. Минск
376/1

Пояснительная записка

Слаботочные сети клуба на 300 мест решены на основании архитектурно-строительной части проекта в соответствии с действующими нормами и правилами строительства устройств связи и радио, указаниями Госстроя СССР и Госстроя БССР, рекомендациями по применению электрической пожарной сигнализации ВНИИПО.

Слаботочные сети выполняются смешанным способом в соответствии с чертежами марки СС. Порядок и сроки устройства сетей должны быть увязаны с графиком производства строительных работ на объекте. При привязке клуба проект необходимо скорректировать в соответствии с рабочими чертежами наружных сетей.

Телефонная сеть

Проектом предусмотрена установка телефонных аппаратов в артистической комнате, библиотеке и кассе. Ввод в здание клуба предусмотрен через подвал кабелем емкостью 10×2.

На лестничной клетке подвала устанавливается распределительная коробка КР-10. Свободные пары от КР-10 могут быть использованы для телефонизации близлежащих к клубу объектов.

Абонентская проводка выполняется проводом 1×2×0.5 скрыто.

Радиосеть

Проектом предусмотрено подключение радиотрансляционной сети клуба к наружной распределительной сети через трубостойку, установленную на крыше клуба. При привязке клуба возможны и другие варианты ввода. Внутренняя проводка и места установки розеток выполняется в соответствии с СН 203-64. Проектом предусмотрено озвучивание зрительного зала и фойе от усилителя ТУ-50м.

Сеть пожарной сигнализации

Сеть пожарной сигнализации запроектирована в соответствии с типовыми решениями пожарной сигнализации Всесоюзного треста противопожарной автоматики и ВМСН 14-73. Сети на 1-м и 2-м этажах выполняются самостоятельными шлейфами и включаются в приборы типа „Сигнал ЭМ-1" установленными на 1 м этаже. В качестве датчиков приняты датчики тепловые легкоплавкие (тип ДТЛ)

Скелетные схемы

Скелетная схема звуковой сети

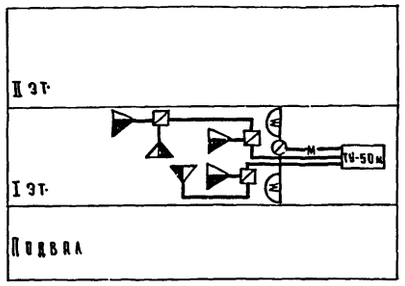

Скелетная схема телефонной сети

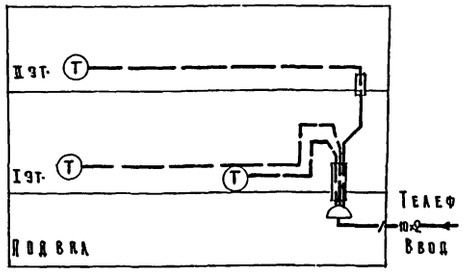

Скелетная схема радиосети

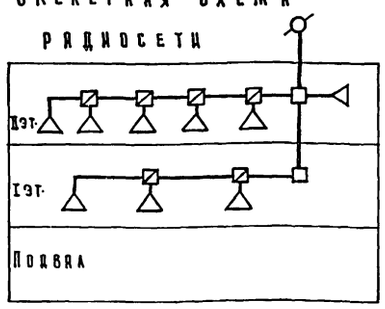

Выкопировка из плана подвала.

М 1:100

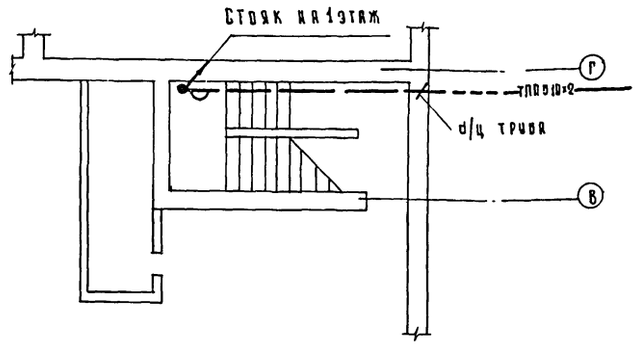

Условные обозначения

№№ п/п	Условные обозначения	Наименование	Примечания
1	10×2	Кабель телефонный в грунте емк. 10×2.	
2		То же в трубе.	
3		Коробка телефонная распределительная.	
4		Провод ТРВ по стене.	
5	Т	Аппарат телефонный.	
6		Радиостойка.	
7		Провод ПТПЖ скрыто.	
8		Коробка разветвительная УК-2П.	
9		Коробка ограничительная УК-2С.	
10		Радиорозетка.	
11		Прибор пожарной сигнализации.	
12		Табло светозвуковой сигнализации.	
13		Датчик пожарной сигнализации.	
14		Провод ТРП в панелях перекрытий.	
15		Коробки ответвительные КО.	
	М	Провод микрофона.	
		Розетка микрофона.	
		Радиорозетка. звукофикации.	
	ТУ-50м	Усилитель ТУ-50м.	
		Провод силовой по стене.	

Перечень листов марки СС

№№ листа	Наименование листа	Примечание
СС-1	Слаботочные сети. Пояснительная записка.	
	Условные обозначения. Скелетные схемы	
	План подвала.	
СС-2	Слаботочные сети. План 1-го этажа.	
СС-3	Слаботочные сети. План 2-го этажа.	
СС-4	Сеть пожарной сигнализации. План 1-го этажа.	
СС-5	Сеть пожарной сигнализации. План 2-го этажа.	
	Перечень заказных спецификаций марки СС.	см. отд. сборник

1975	Сельский клуб на 300 мест	Слаботочные сети. Пояснительная записка Условные обозначения. Скелетные схемы План подвала.	Типовой проект 264-12-118/76	Альбом I	Лист СС-1

Гл. инж. ЭМ-2 Гл. инж. пр-та

Корженский Жевнеров

г. Минск

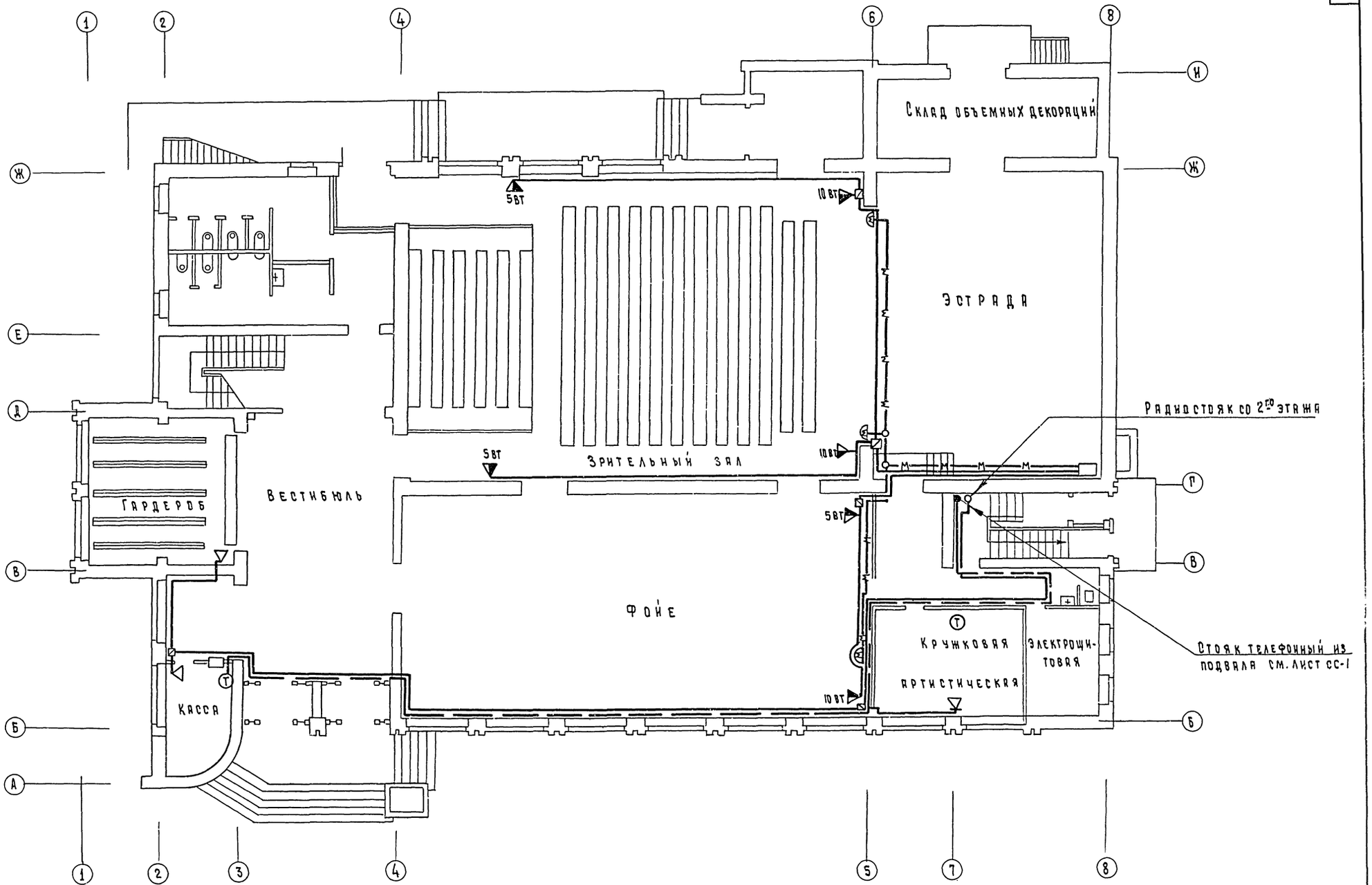

1975	Сельский клуб на 300 мест	Слаботочные сети План 1-го этажа	Типовой проект 264-12-118/76	Альбом I	Лист СС-2

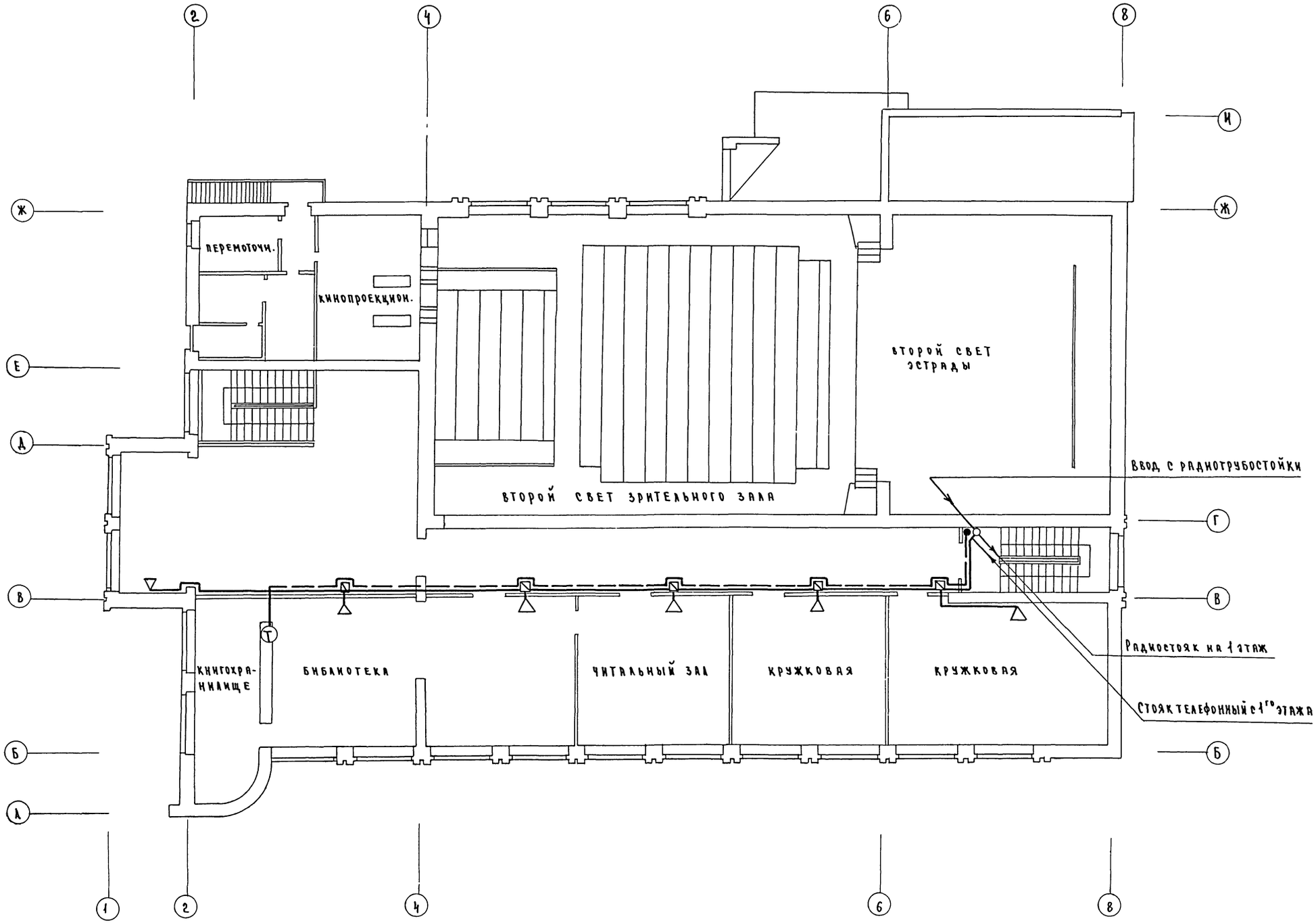

1975	Сельский клуб на 300 мест	Слаботочные сети План 2го этажа	Типовой проект 264-12-118/76	Альбом I	Лист СС-3

Проектировал Каплан

Коллегия Жевнеров

Рук. ЭМ-2

Гл. инж. ЭМ-2

Гл. инж. пр-та

Ленинградпросельстрой г. Минск

176/1

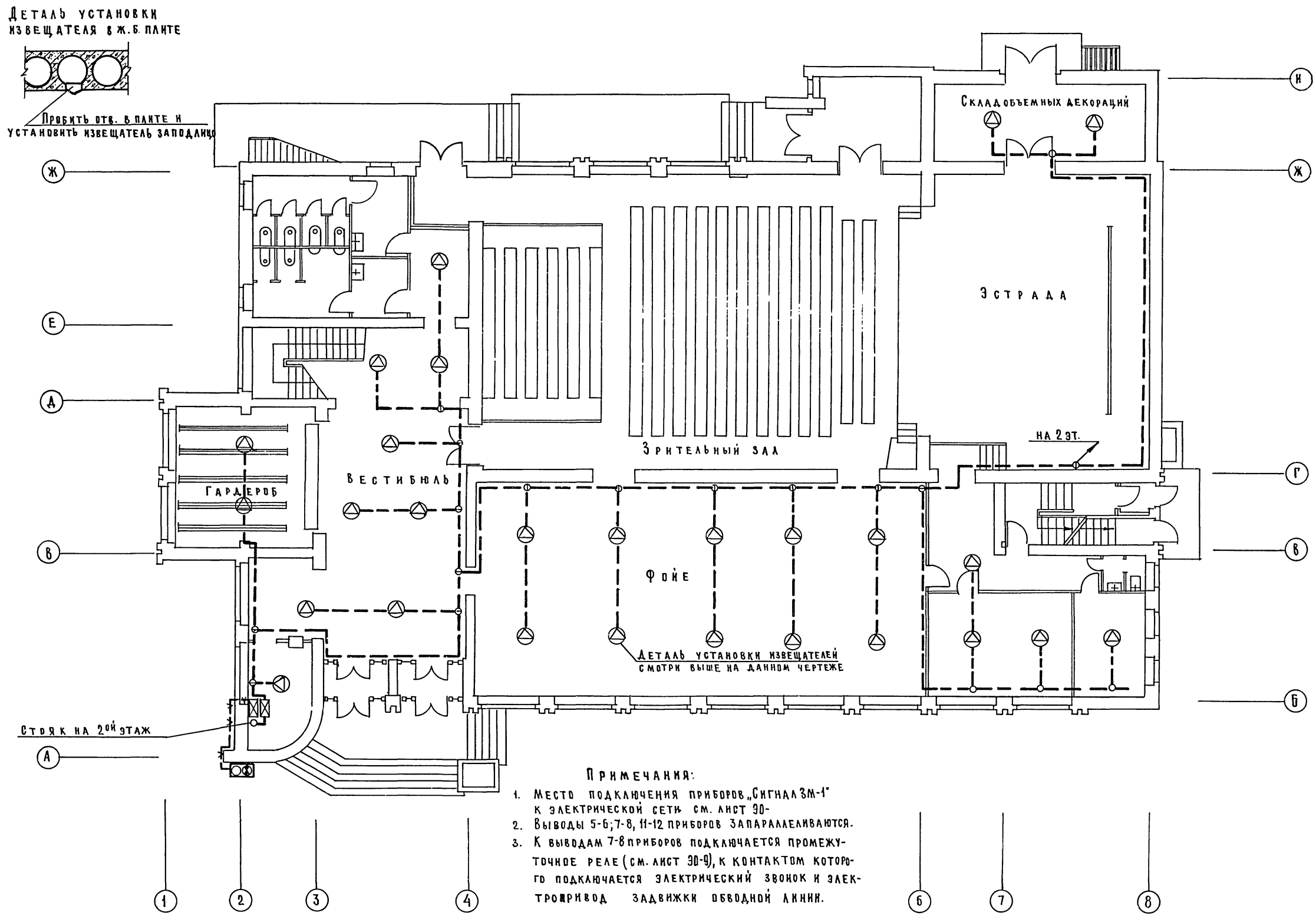

Примечания:

1. Место подключения приборов „Сигнал ЗМ-1" к электрической сети см. лист ЭО-
2. Выводы 5-6; 7-8, 11-12 приборов запараллеливаются.
3. К выводам 7-8 приборов подключается промежуточное реле (см. лист ЭО-9), к контактом которого подключается электрический звонок и электропривод задвижки обводной линии.

1975	Сельский клуб на 300 мест.	Сеть пожарной сигнализации. План 1го этажа.	Типовой проект 264-12-118/76	Альбом I	Лист СС-4

Гл. инж. пр-та | Жевнеров | Исполнитель | Каплан

Белниигипросельстрой г. Минск

376/1

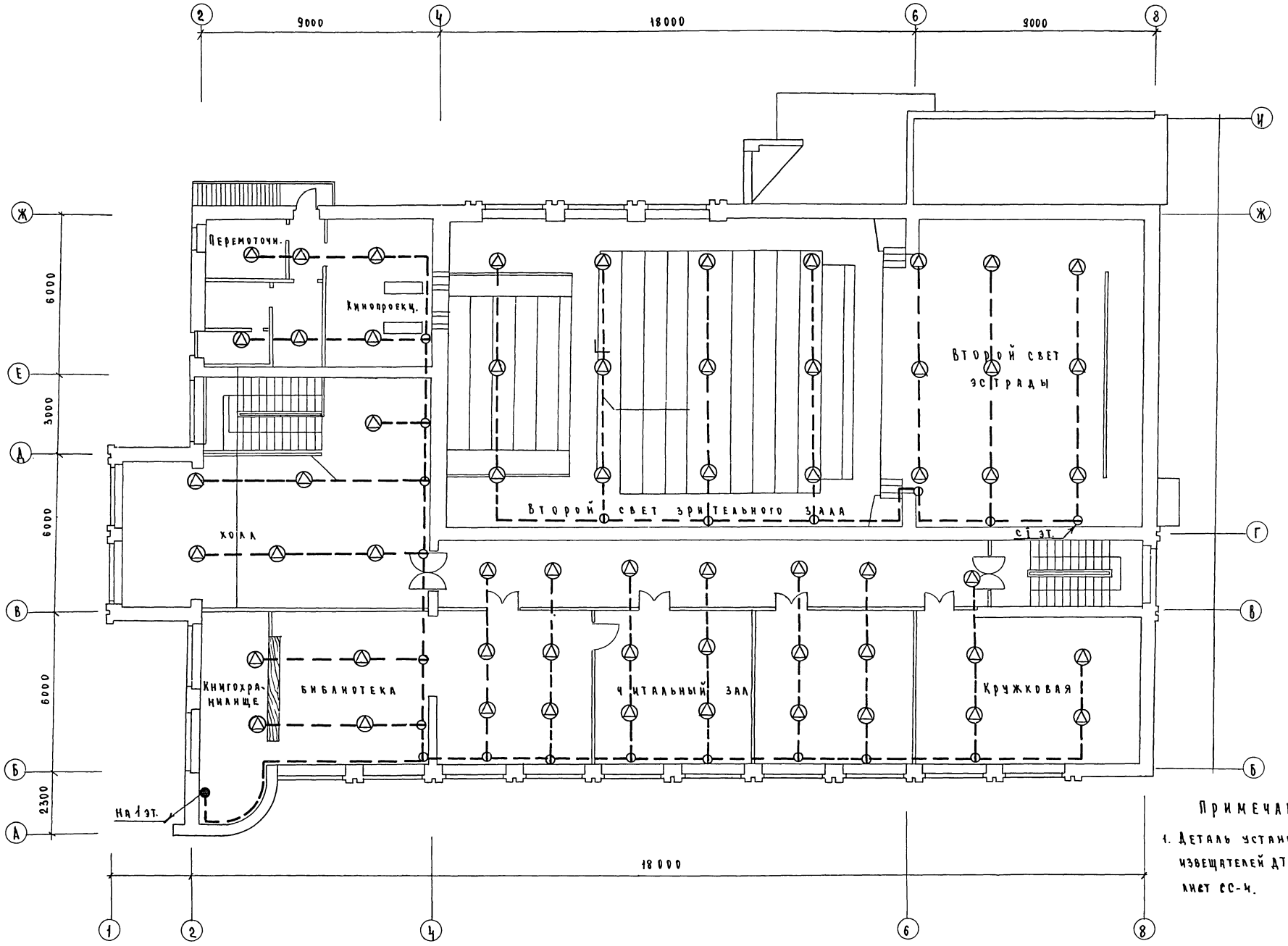

Примечание:

1. Деталь установки извещателей ДТА см. лист СС-4.

ж. ЭМ-2
к. пр-та

г. Минск

1975	Сельский клуб на 300 мест	Сеть пожарной сигнализации План 2го этажа	Типовой проект 264-12-118/76	Альбом I	Лист СС-5

Общая часть:

Рабочие чертежи разработаны на основании архитектурно-строительной части проекта.

В основу расчетов положены:

1. Строительные нормы и правила СНиП II-А 16-71. Клубы
2. Рекомендации по техническому оснащению и переоснащению киноустановок Р-кино I-67.
3. Правила устройства электроустановок (ПУЭ)

Данная часть проекта включает звукотехнический и кинотехнологический комплексы клуба.

Звукотехнический комплекс.

Звукотехнический комплекс обеспечивает звукоусиление концертов и различных общественно-политических мероприятий, звукооформление самодеятельных и профессиональных спектаклей, звукозапись, звуковоспроизведение при показе кинофильмов с фотографической записью звука.

В проекте принята аппаратура „Звук 4-25К" Самаркандского завода „Кинап" разработанная для звукофикации клубов малой и средней вместимости.

Проектом предусматривается звукофикация зрительного зала, фойе, вестибюля, холла крушковых комнат в перечисленных помещениях установлены коробки для включения микрофонов для возможности ведения передач из названых помещений.

В крушковой комнате 2го этажа установлена микрофонная коробка для проведения здесь репетиций.

Местное вещание во все помещения клуба возможно из звукоаппаратной, где так же установлена микрофонная коробка.

Управление звукотехническим комплексом осуществляется с пульта 100К27, установленного в звукоаппаратной. Возможна установка последнего и в зрительном зале, для чего в шкафу в задней стене зала предусмотрена дополнительная коробка включения пульта 6К203. В этом же шкафу устанавливается выносной регулятор громкости 60К31 для сигнализации в аппаратную

Системы кинопоказа.

В зрительном зале обеспечивается демонстрирование широкоэкранных, кашетированных и обычных фильмов на пленках формата 35 мм.

Экран из белого матового перфорированного пластиката натягивается на вакатную раму (черт. ЭКТ-14). Размеры изображения на экране по ширине составляют: $Ш_{ш.э.}$ - 8.00 м, $Ш_{к.э.}$ = 6.30 м, $Ш_{о.э}$ = 4.66 м. Высота изображений $В_э$ = 3.40 м одинаковая при всех видах кинопоказа благодаря применению набора объективов $f_{ш.э.}$ = 120 мм, $f_{о.э.}$ = 100мм, $f_{к.э.}$ = 85 мм.

В кинопроекционной установлены два кинопроектора 23КПК с ксеноновой лампой 2 квт.

Электропитание звукотехнического и кинопроекционного комплексов осуществляется от главного распределительного щита клуба (ГРЩ) через распределительное устройство 60РУК-90-380 к которому подается магистраль.

Электрические сети.

Электрические сети соединяющие токоприемники звукокинотехнологического оборудования прокладываются скрыто в газовых трубах под полом, под штукатуркой стен. Сечение проводов, марку, способ прокладки и назначение магистралей даны на планах этажей, в кабельных журналах, схемах внешних соединений. Монтаж электропроводок выполняется в строгом соответствии с правилами и нормами (ПУЭ). Защита электросетей от токов короткого замыкания предусмотрена в 60РУК-90-380.

Кинозвукотехнологическое оборудование необходимо заземлить на внешний заземлитель, для чего вблизи аппаратной оборудуется контур заземления. Сопротивление растеканию должно составлять примерно 4 ома.

Звукокинотехнологическая часть проекта решена в составе следующих чертежей:

ЭКТ-1	Пояснительная записка к звукокинотехнологической части проекта.
ЭКТ-2	Функциональная электрическая схема звукотехнической установки.
ЭКТ-3	Схема внешних электрических соединений звукотехнической установки (на 2 листах)
ЭКТ-4	Схема внешних электрических соединений звукотехнической установки.
ЭКТ-5	Кабельный журнал к схеме внешних соединений звукотехнической установки
ЭКТ-6	Сети звукофикации на плане 1го этажа
ЭКТ-7	Сети звукофикации на плане 2го этажа
ЭКТ-8	План и разрез зрительного зала с размещением оборудования киноустановки.
ЭКТ-9	План звукокиноаппаратной с размещением кинотехнологического оборудования
ЭКТ-10	Разрезы звукокиноаппаратной с размещением оборудования.
ЭКТ-11	Схема внешних электрических соединений оборудования киноустановки.
ЭКТ-12	Схема прокладки труб с проводами в полу звукокиноаппаратной. Кабельный журнал к схеме киноустановки.
ЭКТ-13	Схема прокладки труб с проводами в передней стене звукокиноаппаратной. Конструкции и элементы крепления громкоговорителей кино к стене.
ЭКТ-14	Конструкция сварной вакатной рамы киноэкрана. Общий вид.
ЭКТ-15	Конструкция шкафа для выносного регулятора громкости.

Госпроектстройиндустрии Гос. ЭМ-2 г. Киев
Гл. инж. ЭМ-2 Гл. инж. пр-ти
Проект-сметная Забродский Коржевский Жебкеров
Кинотехник

1975	Сельский клуб на 300 мест	Пояснительная записка звукокинотехнологической части проекта.	Типовой проект 264-12-118/76	Альбом I	Лист ЭКТ-1

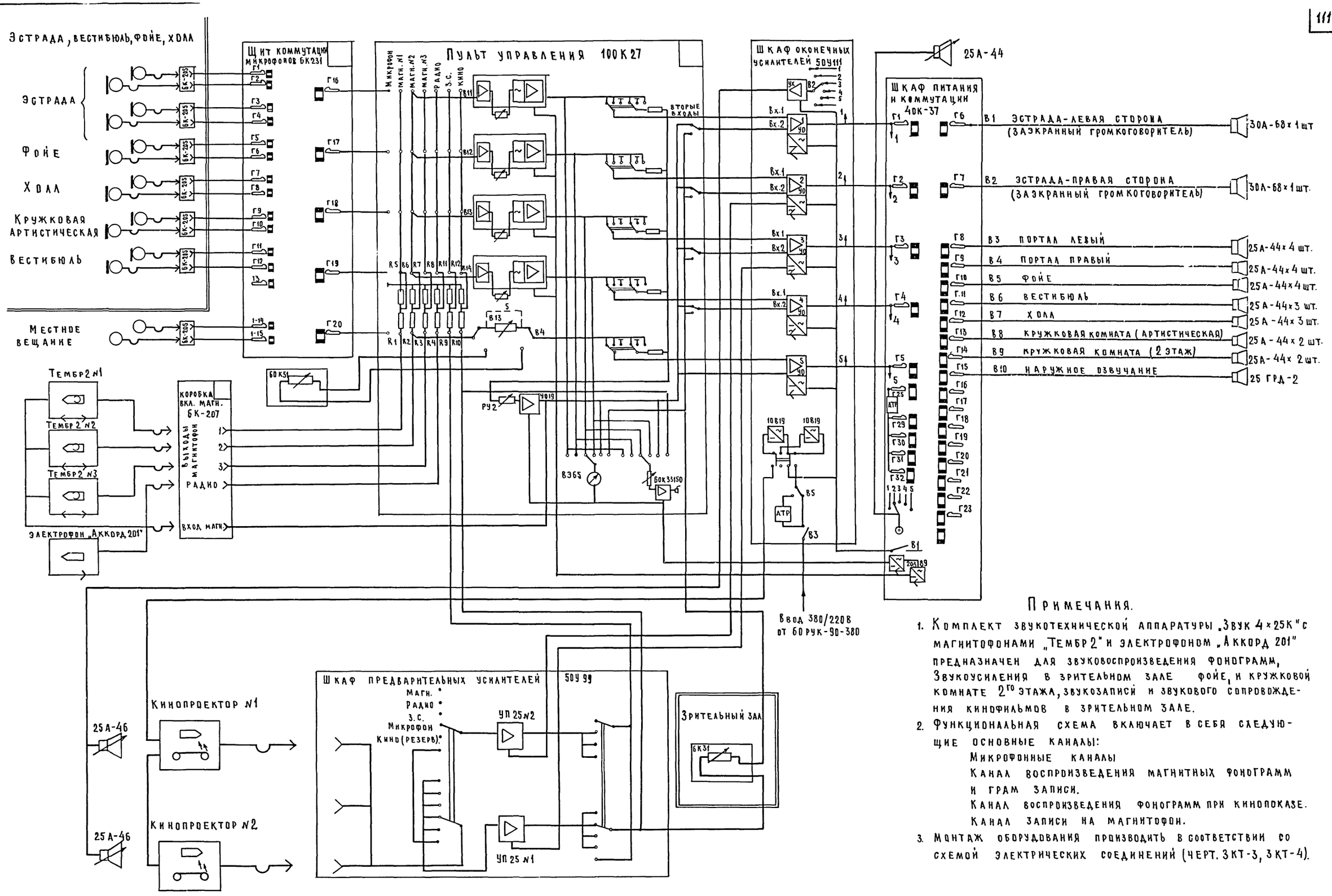

Примечания.

1. Комплект звукотехнической аппаратуры „Звук 4×25К" с магнитофонами „Тембр 2" и электрофоном „Аккорд 201" предназначен для звуковоспроизведения фонограмм, звукоусиления в зрительном зале фойе, и кружковой комнате 2го этажа, звукозаписи и звукового сопровождения кинофильмов в зрительном зале.
2. Функциональная схема включает в себя следующие основные каналы:
   - Микрофонные каналы
   - Канал воспроизведения магнитных фонограмм и грам записи.
   - Канал воспроизведения фонограмм при киноповазе.
   - Канал записи на магнитофон.
3. Монтаж оборудования производить в соответствии со схемой электрических соединений (черт. 3КТ-3, 3КТ-4).

1975	Сельский клуб на 300 мест.	Функциональная электрическая схема звукотехнологической установки.	Типовой проект 264-12-118/76	Альбом I	Лист 3КТ-2

Проектировал: Заборский, Коржевский, Жевнеров
Рук. ЭМ-2
Гл. инж. ЭМ-2
Гл. инж. пр-та
Белнигипросельстрой г. Минск

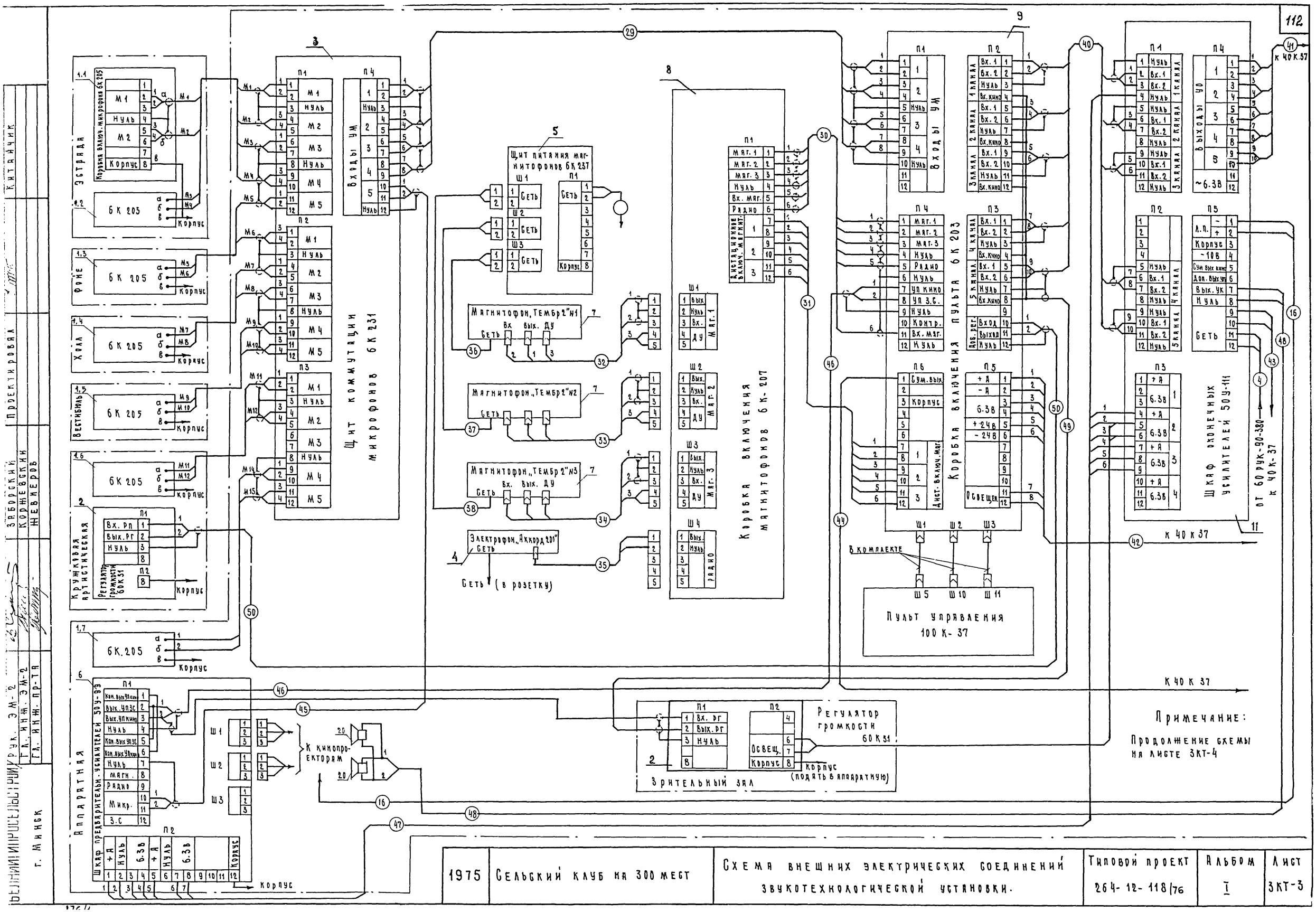

1975	Сельский клуб на 300 мест	Схема внешних электрических соединений звукотехнологической установки.	Типовой проект 264-12-118/76	Альбом I	Лист 3КТ-3

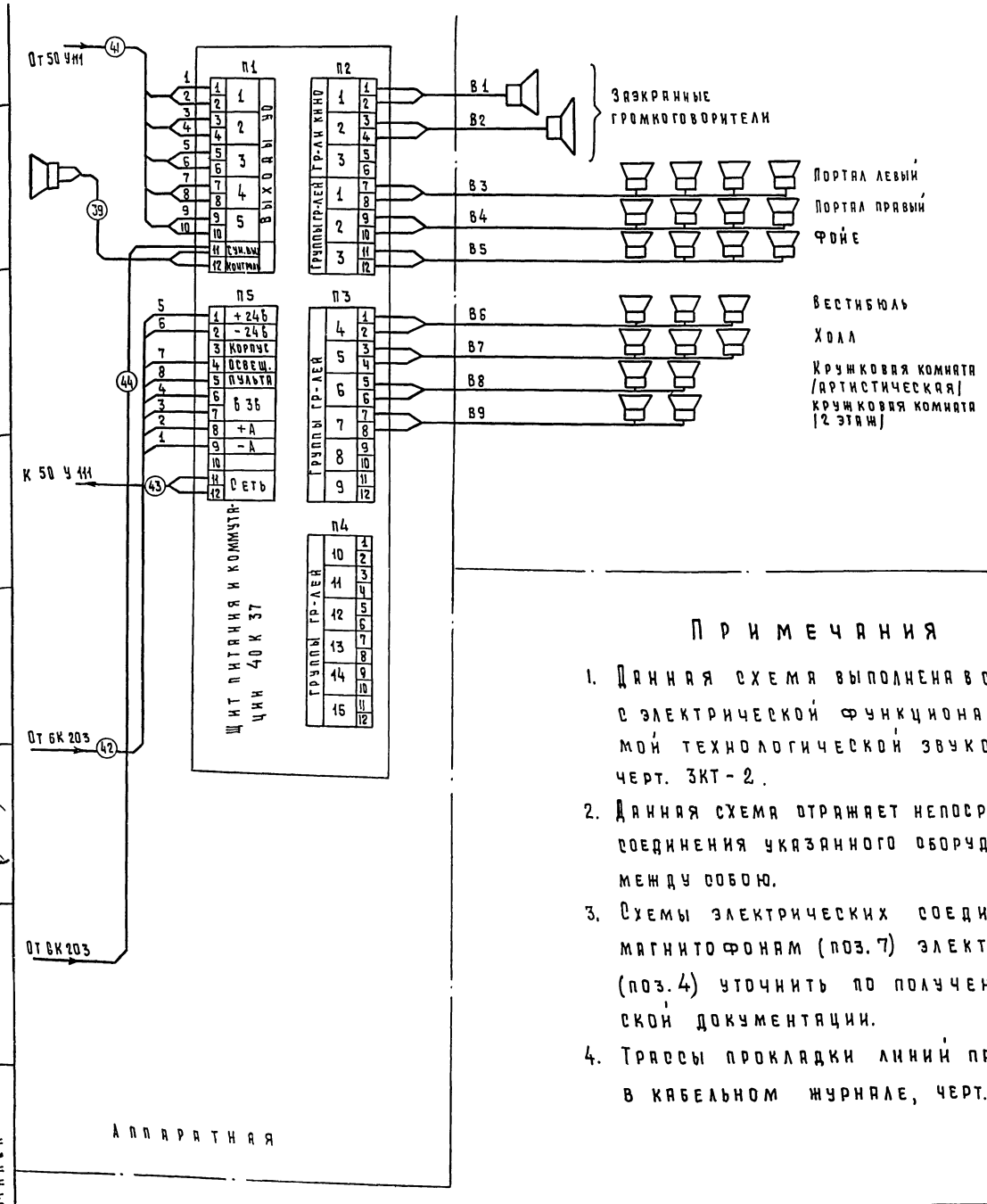

Примечания

1. Данная схема выполнена в соответствии с электрической функциональной схемой технологической звукофикации черт. ЗКТ-2.
2. Данная схема отражает непосредственные соединения указанного оборудования между собою.
3. Схемы электрических соединений к магнитофонам (поз. 7) электрофону (поз. 4) уточнить по получению заводской документации.
4. Трассы прокладки линий приведены в кабельном журнале, черт. ЗКТ-5
5. Подробные данные проводов, обозначенные номерами в кружочках, приведены в кабельном журнале.
6. Подсоединение корпусов оборудования произвести по месту, согласно заводской инструкции.
7. Номера клемм на расшивочных платах оборудования уточняются при монтаже по заводской схеме, прилагаемой к комплекту.
8. Схема внешних электрических соединений оборудования звукофикации выполнена на двух листах ЗКТ-3 и ЗКТ-4.

Перечень оборудования к схеме

№ поз.	Наименование оборудования	Тип оборудован.	К-во	Габариты (Шх, Глх В) мм	Масса кг
1	Коробка включения микрофон.	БК 205	7	132×62×112	0.6
2	Регулятор громкости однокан.	60К31	2	123×170×215	2.5
3	Щит коммутации микрофонов	БК 231	1	415×180×335	4.8
4	Электрофон	Аккорд 201	1	250×120×120	14
5	Щиток питания магнитофонов	БК 237	1	172×100×110	0.6
6	Шкаф предварительных усилител.	50У99	1	262×170×305	9
7	Магнитофон	„Тембр 2"	3	600×420×280	27
8	Коробка включения магнитофон.	БК 207	1	172×100×110	0.6
9	Коробка включения пульта	БК 203	2	550×250×140	8
10	Пульт управления	100К27	1	600×700×815	35
11	Шкаф оконечных усилителей	50У111	1	600×410×1410	120
12	Шкаф питания и коммутации	40К37	1	380×160×485	13
13	Громкоговоритель	30А68	2	730×480×1080	67
14	Громкоговоритель	25А44	22	330×220×330	9.2
15	Громкоговоритель	25А46	3	330×210×330	7

1975	Сельский клуб на 300 мест	Схема внешних электрических соединений звукотехнической установки. Лист 2.	Типовой проект 264-12-118/76	Альбом I	Лист ЗКТ-4

Белгипросельстрой г. Минск
Гл. инж. ЭМ-2 Жевжерова
Гл. инж. пр-тя Корневский
Рук. ЭМ-2 Заборский
376/1

Кабельный журнал к схеме звукотехнического оборудования.

Обозн.	Наименование линий	Марка провода	Кол. провод. шт.	Длина провода (м)	Общ. длина (м)	Примечание
М1, М2	Микрофон эстрады	РВШЭ1	2×2	22	44	
М3, М4	—"— —"—	"	"	23	46	
М5, М6	—"— фойе	"	"	15	30	
М7, М8	—"— холла	"	"	7	14	
М9, М10	—"— вестибюль	"	"	20	40	
М11, М12	—"— кружковой	"	"	15	30	
М14, М15	—"— местного вещания	"	"	1	2	
В1, В2	Громкоговорители кино	ПРППМ 2×12	"	24		
В3, В4	—"— портала	"	"	27		
В5	—"— фойе	"	2	24		
В6	—"— вестибюль	"	2	15		
В7, В9	—"— холл, кружковая (2 эт.)	"	2×2	8+17		
В8	—"— кружковая (артистич.)	"	2	18		
29	Цепь микроф. щита 6К 231 (п4) до коробки 6К 203 (п1)	КММ 2×0,5	4	3	28	
30	Цепь линейных источников 6К 207 (п1) " 6К 203 (п4)	"	6	5	30	
31	Цепь управлен. магнитофон. 6К 207 (п) " 6К 203 (п6)	ПВ 1×1,5	6	5	30	
32	Цепь магнитофон. №1 „Тембр 2" №1 " 6К 207 (ш1)	КММ 2×0,5	3	4	12	
33	Цепь —"— №2 " №2 " 6К 207 (ш2)	"	3	4	12	
34	Цепь —"— №3 " №3 " 6К 207 (ш3)	"	3	5	15	
35	Цепь электрофона „Аккорд 201 " 6К 207 (ш4)	ПВ 1×1,5	2	6	12	
36	Питание магнитофона №1	из ком-та магнитоф.				
37	—"— —"— №2	"				
38	—"— —"— №3	"				
39	Контрольный громкогов. звука 25А46 от щита 40К37 (п1)	ПВ 1×1,5	2	7	14	
40	Цепь сигнала от 6К 203 (п2) до шкафа 5ОУ111 (п2)	КММ-2×0,5	9	5	45	
41	Цепь сигнала от шкафа 5ОУ111 (п4) до щита 40К37 (п1)	ПВ 1×1,5	7	8	56	
42	Цепь питания пульта от 40К37 (п5) до 6К 203 (п5)	ПВ 1×1,5	5	4	20	
43	Сеть для 40К37 (п5) от шкафа 5ОУ111 (п6)	ПВ 1×2,5	2	8	16	
44	Контрольн. сигнал от 40К37 (п1) до 6К 203 (п6)	ПВ 1×1,5	1	5	5	
45	Цепь микроф. кинопроекц. 5ОУ99 (п1) до 6К 203 (п4)	КММ 2×0,5	1	2	2	
46	Цепь сигнала кино 5ОУ99 (п1) до 6К 203 (п4)	КММ 2×0,5	1	2	2	
47	Питание предварит. усилит 5ОУ99 (п2) от 5ОУ111 (п3)	ПВ 1×1,5	7	7	49	
48	Контрольные громкогов. кино 25А46 от 5ОУ111 (п5)	ПВ 1×1,5	2	8	16	
49	Цепь в зрительный зал на 3 ряд от 6К 203 (п3)	КММ 2×0,5	2	10	20	
50	Тоже в кружковой (2 эт.) от 6К 203 (п3)	КММ				

Примечания.

1. Схему внешних электрических соединений см. листы 3КТ-3 и 3КТ-4.
2. Размещение звукотехнического оборудования в аппаратной см. листы 3КТ-8 и 3КТ-9.

Экспликация звукотехнического оборудования.

№№ поз.	Наименование	Марка, тип	Габариты	К-во	Примеч.
I	Коробка включения микрофонов	6К 205	132×62×112	7	
II	Щит коммутации микрофонов	6К 231	415×160гл×410(h)	1	
III	Пульт управления	100К-27	600×700гл×815(h)	1	
IV	Шкаф оконечных усилителей	5ОУ 111	600×410гл×1410(h)	1	
V	Коробка включения магнитофонов	6К 207	170×103гл×180(h)	1	
VI	Шкаф питания и коммутации	40К-37	380×150(гл)×412(h)	1	
VII	Громкоговоритель зала	25А-44	330×210×330(h)	22	
VIII	Контрольный громкоговоритель	25А-46	330×215гл×330(h)	1	
IX	Коробка включения пульта	6К 203	568×144гл×220(h)	1	
X	Щиток питания магнитофонов	6К 237	120×103гл×180(h)	1	
XI	Стол письменный однотумбовый		1200×740×740(h)	2	
XII	Электрофон	„Аккорд 207"	350×210×190(h)	1	
XIII	Стул				
XIV	Магнитофон	„Тембр 2"	480×438×212(h)	3	

1975	Сельский клуб на 300 мест.	Кабельный журнал к схеме внешних соединений звукотехнической установки.	Типовой проект 264-12-118/76	Альбом I	Лист 3КТ-5

Китанчик
Гл. инж. 3М-2
Ст. инж. пр-та
Ручк. 3М-2
Заборский
Коржевский
Жевнеров
Гл. инж. Минпромсельстроя г. Минск
376/1

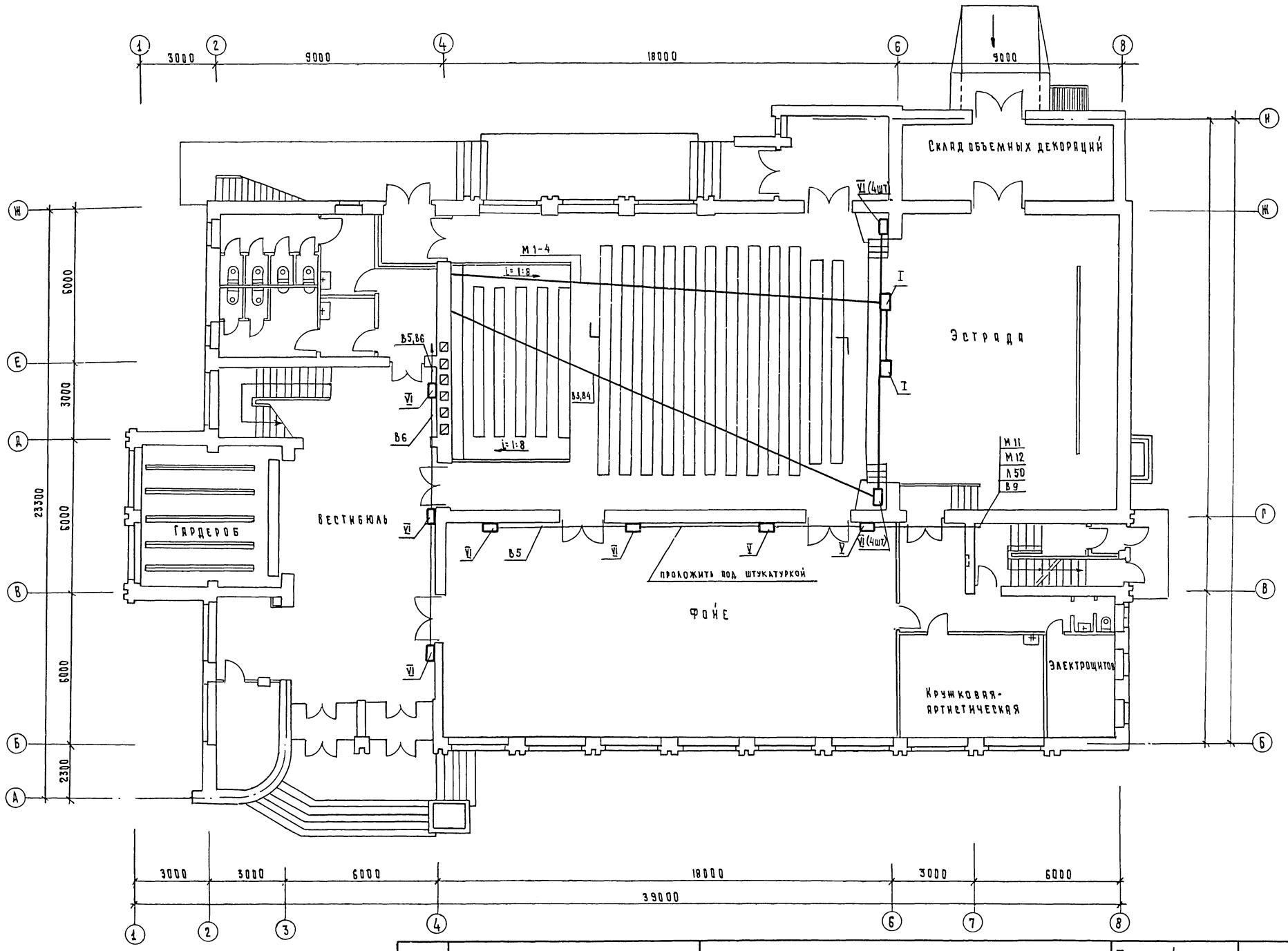

1975	Сельский клуб на 300 мест	Сети звукофикации на плане 1-го этажа	Типовой проект 264-12-118/76	Альбом I	Лист ЗКТ-6

Белниигипросельстрой г. Минск

Рук. ЭМ-2 Гл. инж. ЭМ-2 Гл. инж. пр-та

Заборски Корневски Жевнеров

Проектировал

Китайчик

376/1

Белпилигражстальпроект
г. Минск

4975	Сельский клуб на 300 мест	Сети звукофикации на плане 2го этажа	Типовой проект 264-12-148/76	Альбом I	Лист 3КТ-1

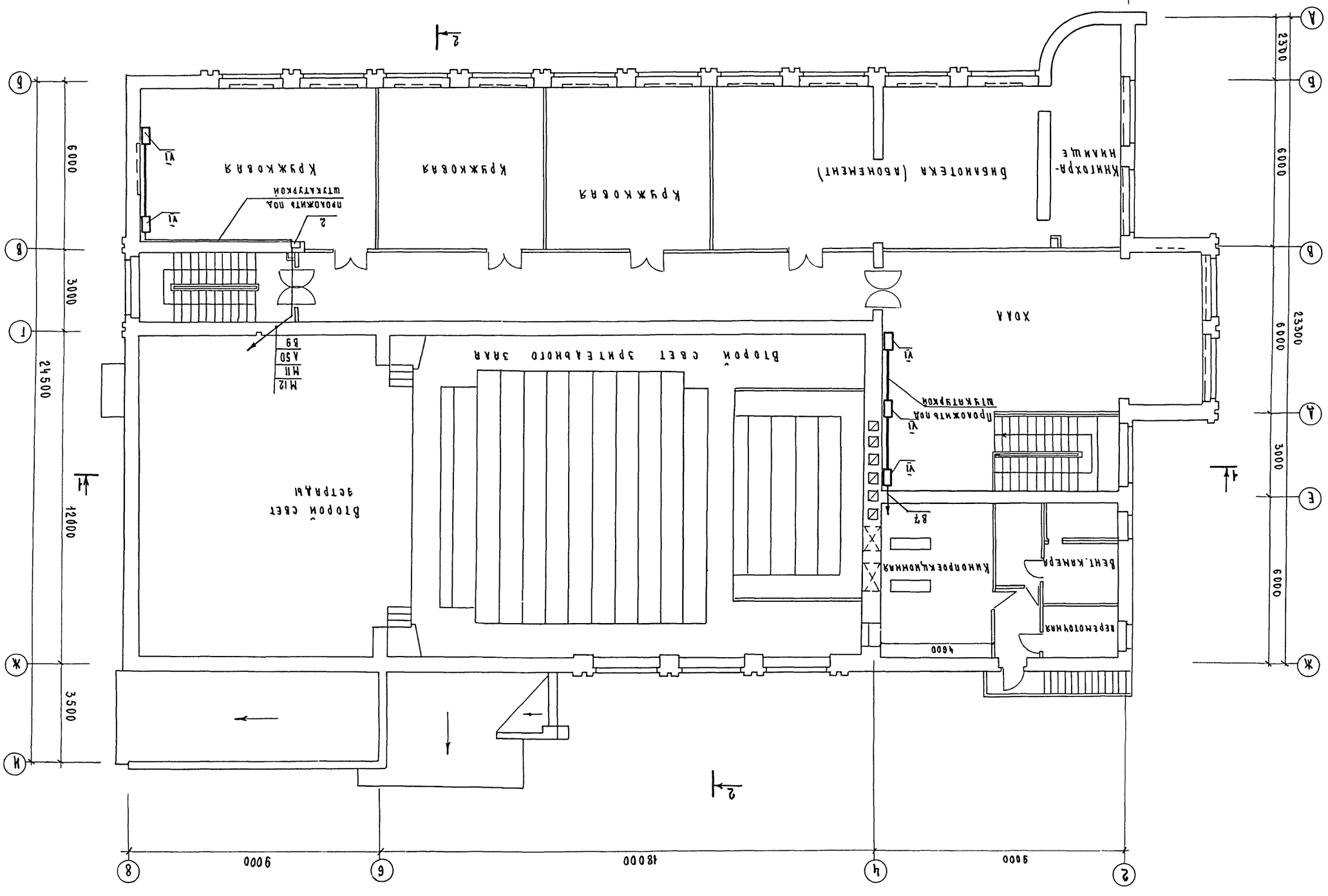
Книгохранилище
Библиотека (абонемент)
Курительная
Курительная
Курительная
Зрительный зал
Зрительный зал
Сцена
Киноаппаратная
Репетиционная
Гардероб
Вестибюль
Кассы
Фойе
Буфет
Кинопроекционная
Вент. камера
Кладовая
Кладовая
Кладовая

Разрез А-А

М 1:100

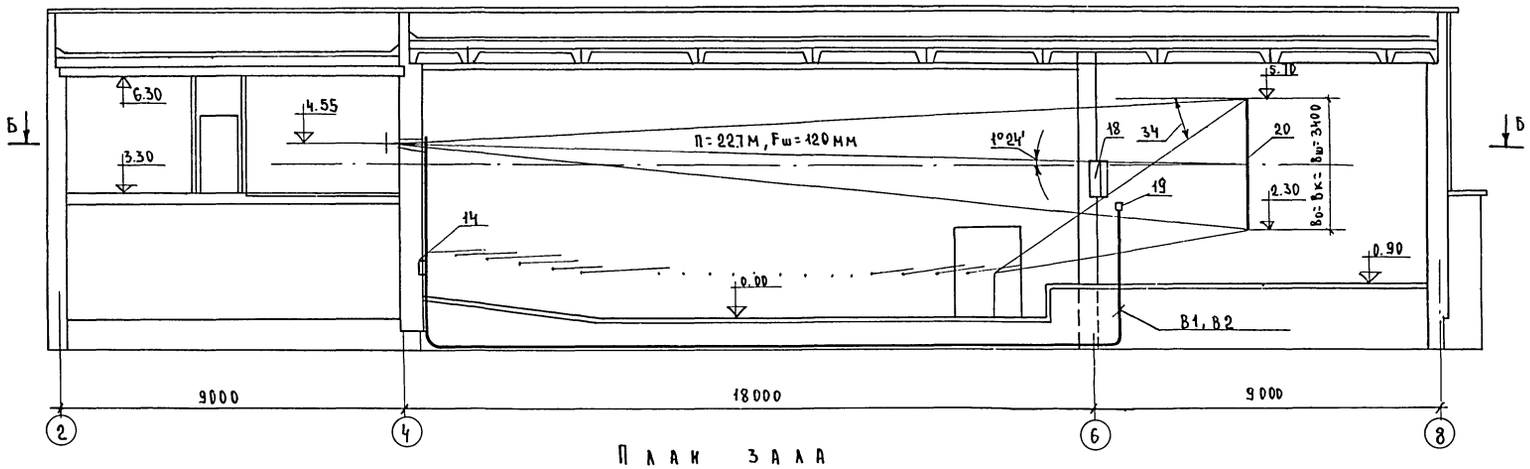

План зала

М 1:100

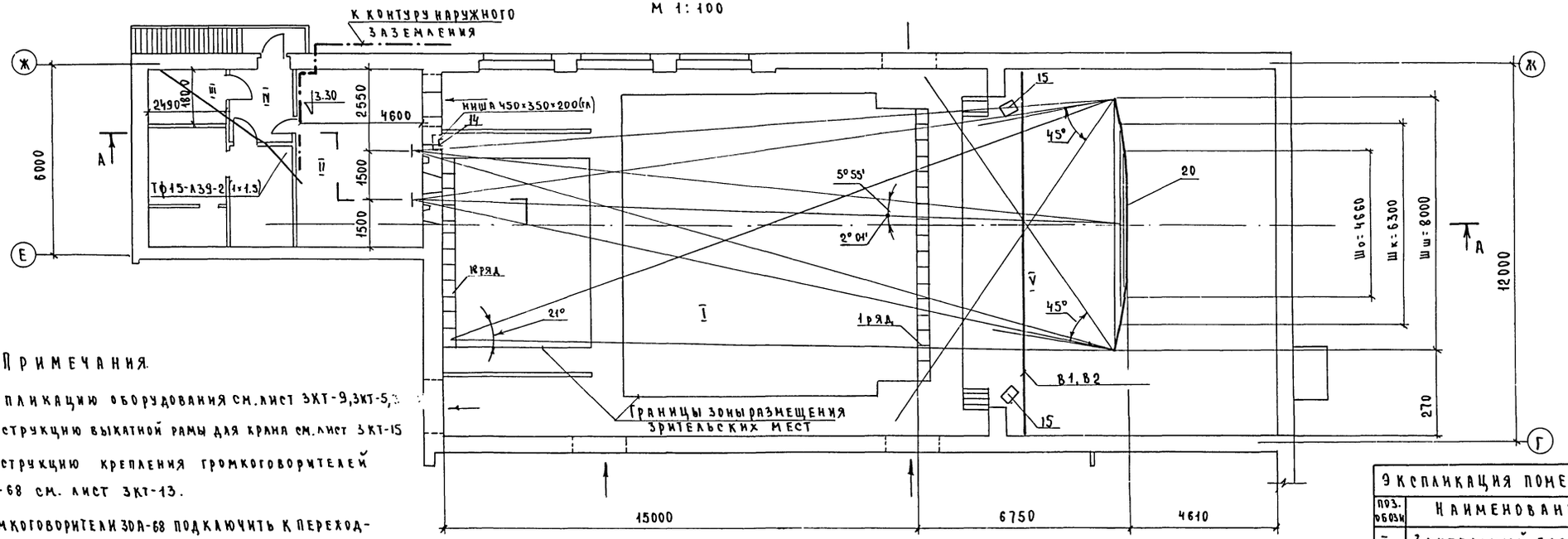

Примечания.

1. Экспликацию оборудования см. лист ЗКТ-9, ЗКТ-5,
2. Конструкцию выкатной рамы для крана см. лист ЗКТ-15
3. Конструкцию крепления громкоговорителей 30А-68 см. лист ЗКТ-13.
4. Громкоговорители 30А-68 подключить к переходным щиткам кабелем ШРПС.
5. Для показа кинофильмов в дневное время предусмотреть зашторивание окон светонепроницаемым материалом.

Экспликация помещений	
Поз. обозн.	Наименование
I	Зрительный зал
II	Кинопроекционная
III	Перемоточная
IV	Тамбур
V	Сцена

1975	Сельский клуб на 300 мест	План и разрез зрительного зала с размещением оборудования киноустановки	Типовой проект 264-12-118/76	Альбом I	Лист ЗКТ-8

Белинкинпросельстрой г. Минск

Рук. ЭМ-2 | Гл. инж. ЭМ-2 | Гл. инж. пр-та

Заборский | Коржевский | Жевнеров

Проектировал

Китайчик

376/1

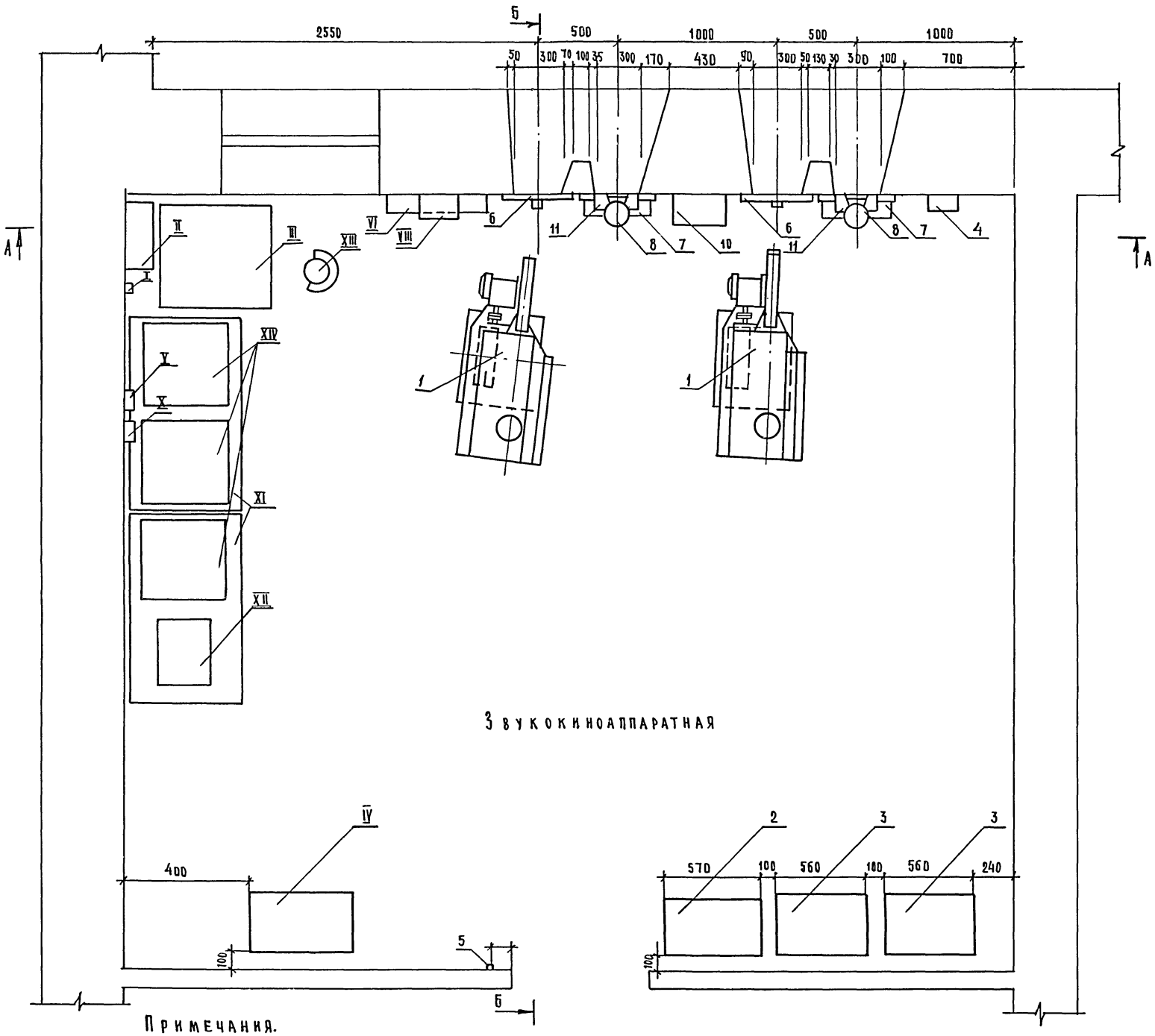

Звукокиноаппаратная

Примечания.

1. В звукокиноаппаратной обеспечить 3х кратную смену воздуха в час.
2. Обеспечить от осветителей кинопроекторов 23кпк вытяжку по 600 м³/час.
3. Обеспечить подачу и сток воды в канализацию от каждого кинопроектора.
4. Вид по А-А и разрез Б-Б см. лист 3КТ-10.
5. Экспликацию звукотехнического оборудования см. лист 3КТ-5.

Экспликация кинотехнологического оборудования

NN п/п	Наименование	Кол.	Тип	Примечание
1	Кинопроектор	2	23 КПК	Ломо г. Ленинград
2	Устройство распределительное	1	60-РУК-90-380	З-д „Кинап" г. Самарканд
3	Устройство выпрямительное	2	59-ВУК-90У	"
4	Устройство электропитающее	1	12-ЭПУ-1	из комплекта 16 КПЗ-2
5	Кнопка выключения автозаслонок	1	ОБ Н14	—"—
6	Автозаслонка проекционного окна	2	16-ЗПО-1	—"—
7	Автозаслонка смотрового окна	2	16-ЗСО-1	—"—
8	Бра местного освещения	2	Арт. 405	З-д „Эстопласт" г. Таллин
9	Коробка распределительная	1	6К-179	из комплекта „Звук 4×25К"
10	Шкаф предварительных усилит.	1	50У 99	—"—
11	Громкоговоритель контрольный	2	25А-46	—"—
12	Розетка включения контр. громк	2	Радиорозетка	—
13	Пульт дистанционного управления	2	55ПДУ-1	З-д „Кинап" г. Самарканд
14	Пульт выносного регулятора громк	1	60К-31	из комплекта „Звук 4×25К"
15	Громкоговоритель кино	2	30Л-68	"
16	Экран беломатовый пластикат	1	ЭПБ-П	8,0×3,4 м
17	Автоперематыватель с электроприводом	1	35П-5	
18	Фильмостат	2	ФС-10	
19	Выключатель дежурного освещен	1		
20	Стол-полка для перемотки фильмов	1	местного изготовления	

1975	Сельский клуб на 300 мест.	План звукокиноаппаратной с размещением звукокинотехнотехнологического оборудования.	Типовой проект 264-12-118/76	Альбом I	Лист 3КТ-9

Гл. инж. пр-та Рук. ЭМ-2 Гл. инж. ЭМ-2 Заборский Коржевский Жевнеров Проектировал Китанчик

Белнингипросельстрой г. Минск

Вид по А-А
М 1:20

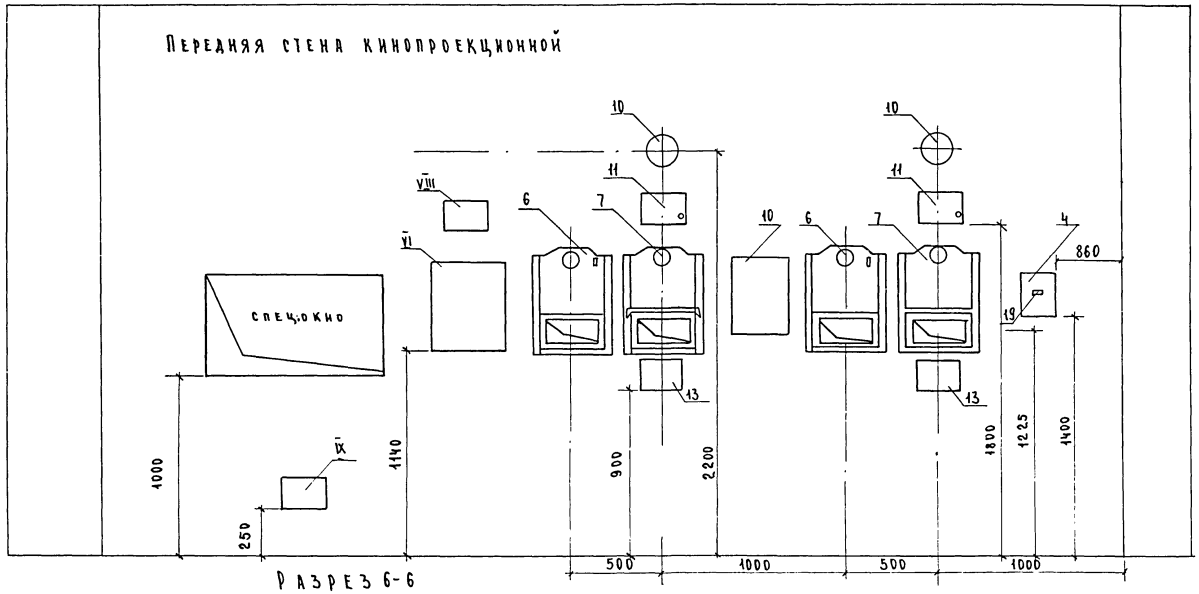

Примечания

1. Экспликацию кинотехнологического оборудования см. лист ЗКТ-9
2. Экспликацию звукотехнического оборудования см. лист ЗКТ-5.

Разрез 6-6
М 1:20

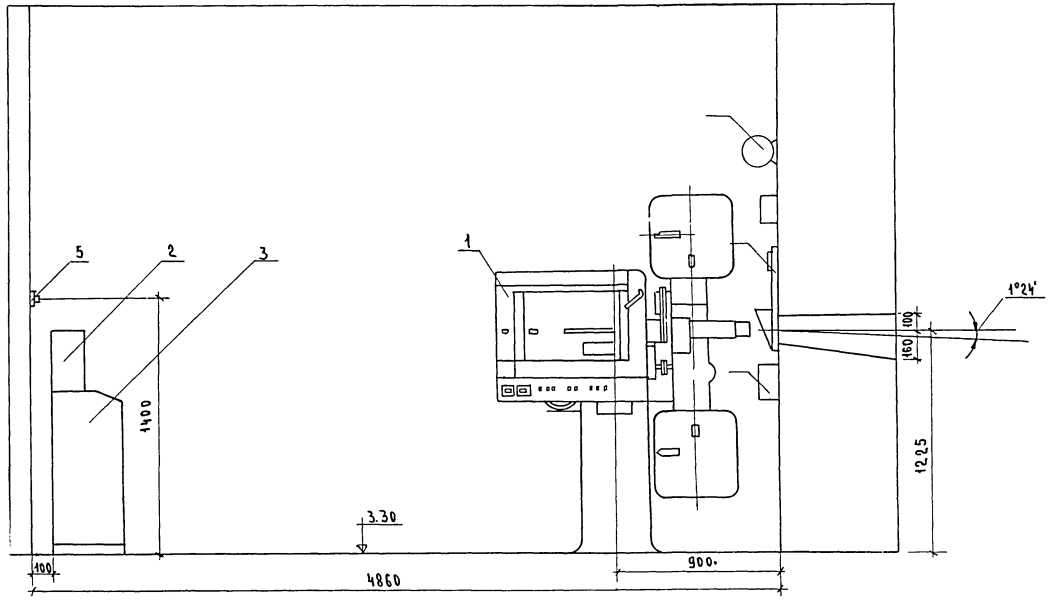

План перемоточной
М 1:20

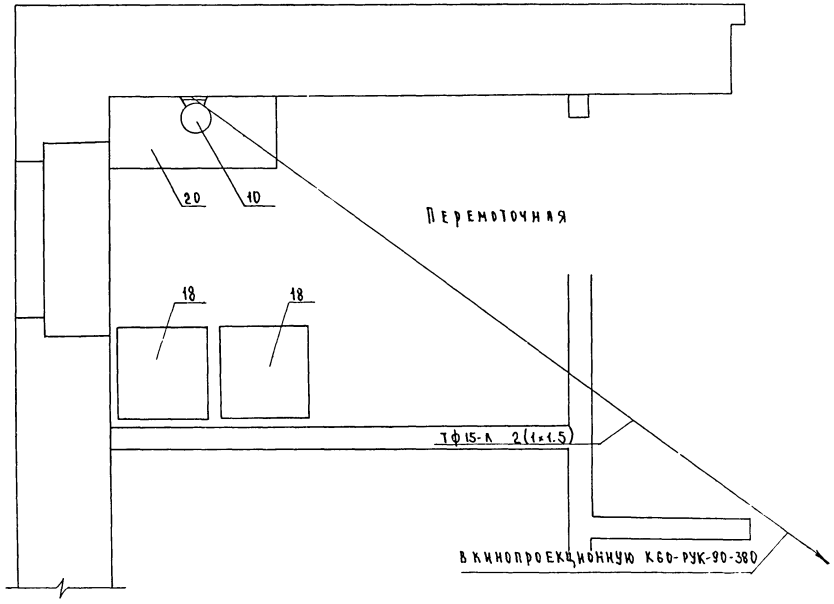

1975	Сельский клуб на 300 мест	Разрезы звукокиноаппаратной с размещением кинооборудования	Типовой проект 264-12-118/76	Альбом I	Лист ЗКТ-10

Белниигипросельстрой
Минск
Рук. ЭМ-2
Гл. инж. ЭМ-2
Гл. инж. пр-та
Заборский
Коржевский
Жевнеров
Проектировал
Кигайчик

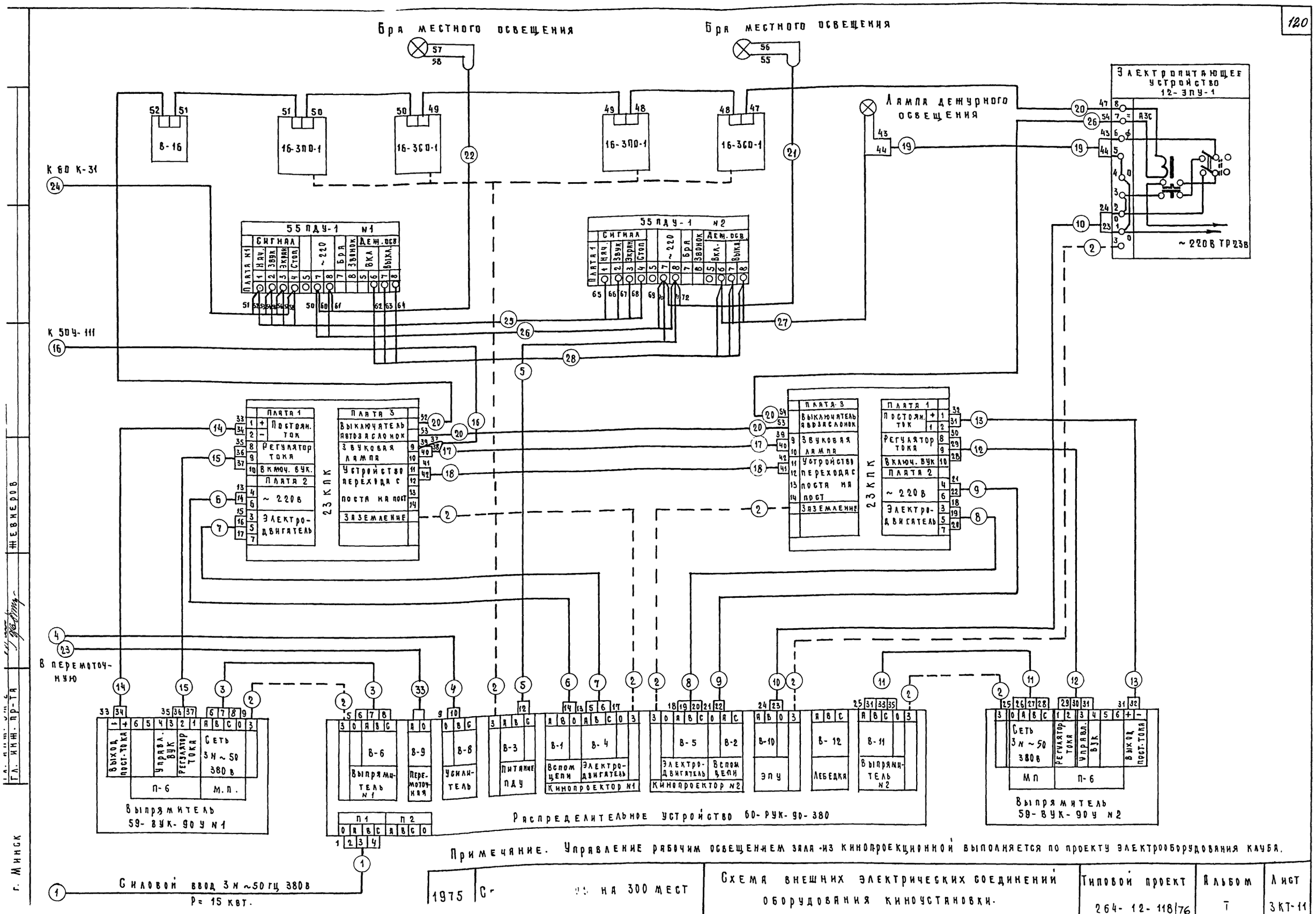

Примечание. Управление рабочим освещением зала из кинопроекционной выполняется по проекту электрооборудования клуба.

1975	С... на 300 мест	Схема внешних электрических соединений оборудования киноустановки.	Типовой проект 264-12-118/76	Альбом Т	Лист ЗКТ-11

г. Минск

Гл. инж. пр-та Жевнеров

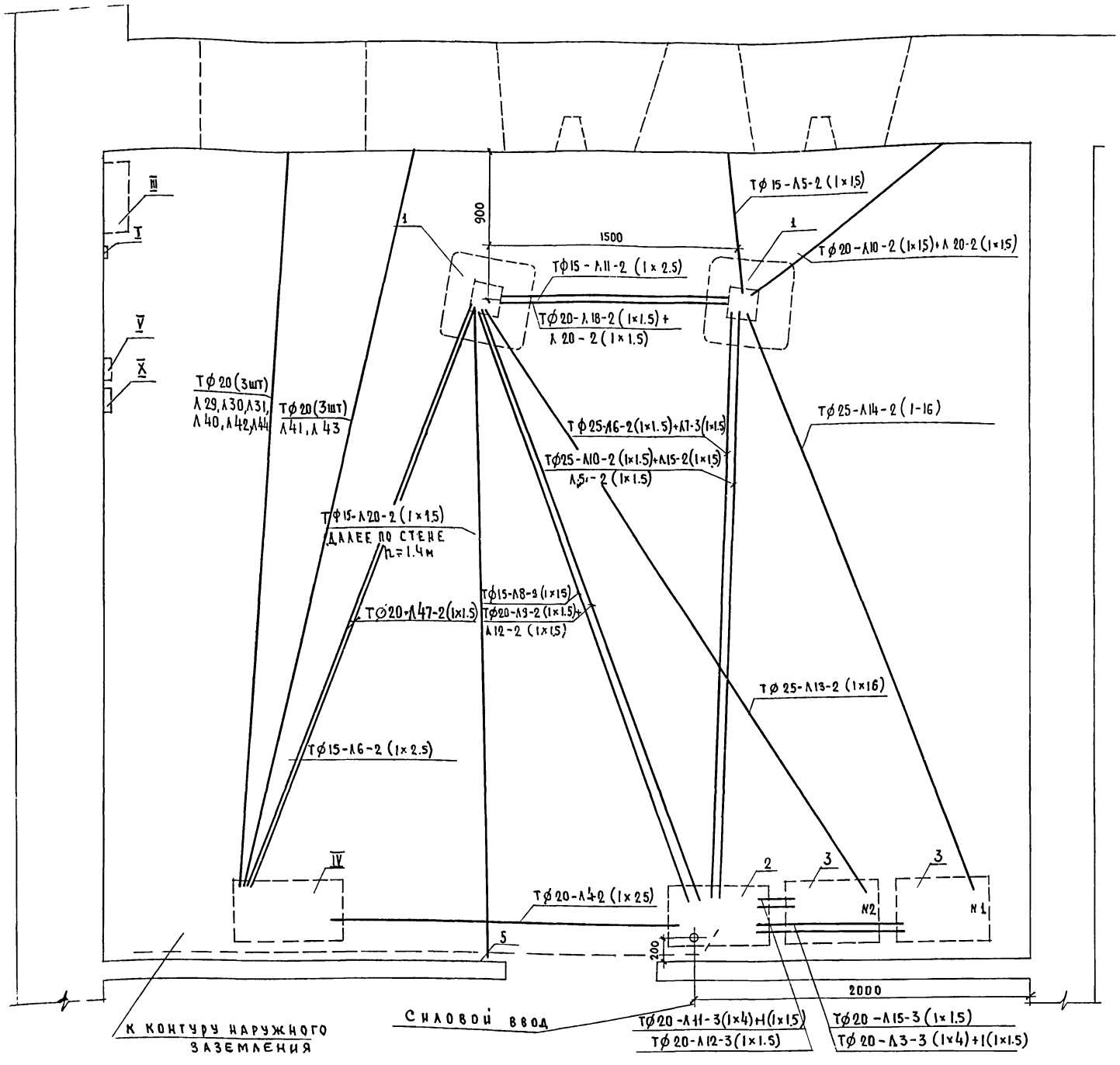

КАБЕЛЬНЫЙ ЖУРНАЛ

NN п/п	Наименование линий	Марка провода	Сечение мм²	Кол. жил	Длина линий м	Способ прокладки
1	Силовой ввод питания киноустановки от главного распределительного щита здания	Смотри проект электрооборудования здания				
2	Линия заземления электросилового оборуд.	МГ	4	1	30	Скрыто с линиями питания
3	Линия питания выпрямителя 59-ВУК-90У №1	ПВ	4 2.5	3 1	3	Тф20
4	Линия питания шкафа усилителей 50У-111	"	2.5	2	5	Тф 20
5	Линия питания 55 ПДУ-1 от 60 РУК-90-380	"	1.5	2	7	Тф 25 с Л-10 и 15
6	Линия питания вспомогательных цепей 23 КПК N 1	"	1.5	2	5	Тф25 с Л-7
7	Линия питания электродвигателя 23 КПК N 1	"	1.5	3	6	С Л 6
8	То же 23 КПК N 2	"	1.5	3	5	Тф 15
9	Линия питания вспомогательных цепей 23 КПК N 2	"	1.5	2	5	Тф20 с Л-12
10	Линия питания 12-ЭПУ-1	"	1.5	2	8	Тф25 с Л-5, 15 и 21
11	Линия питания выпрямителя 59 ВУК-90У N 2	"	4 2.5	3 1	3	Тф 25
12	Линия управления 59 БУК-90У N 2 регулятор тока на 23 КПК N 2	"	1.5	3	5	С Л 9
13	Линия питания ксеноновой лампы 23 КПК N 2 от 59-ВУК-90У	"	16	2	5	Тф 25
14	То же 23 КПК N 1 от 59 ВУК-90У N 1	"	16	2	5	Тф 25
15	Линия управления и регулятор тока 59-ВУК-90У. N 1 с 23 КПК N 1	"	1.5	3	5	СЛ-5 и 10
16	Линия питания читающих ламп кинопроекторов от 50У-111 до 23 КПК N 1	"	2.5	2	5	Тф 15
17	То же от 23 КПК N 1 до 23 КПК N 2	"	2.5	2	3	Тф 15
18	Линия соединения УПП кинопроектов	"	1.5	2	3	Тф20 СЛ 20
19	Линия питания ламп дежурного освещения зрительного зала	"	1.5	2	20	Тф15
20	Линия питания электромагнитов автозаслонок и их коммутация	"	1.5	2	20	Тф15 и СЛ-4, 10, 18
21	Линия питания светильника местного освещения поста N 1	"	1.5	2	2	Тф15
22	То же поста N 2	"	1.5	2	2	Тф 15
23	Линия питания оборудования перемоточной	"	1.5	2	10	Тф 15
24	Линия сигнализации от 60 к 31	"	1.5	4	10	Тф 20
25	Перемычка сигнализации 55 ПДУ-1 N 1 ПДУ N 2	"	1.5	4	2	Тф 20
26	Перемычка питания 55 ПД4 N 1 и 55 ПДУ N 2	"	1.5	2	2	Тф 20
27	Управление дежурным освещением из кинопроекционной	"	1.5	3	7	Тф 15
28	Перемычка управления дежурн. освещения	"	1.5	3	2	Проложить совместно с Л 26

Примечания.

1. Соединительные и распределительные коробки установить по месту.
2. Экспликацию оборудования см. листы 3КТ-5 и 3КТ 9.
3. Схему прокладки труб с проводами на передней стене звукокиноаппаратной см. листы 3КГ-13.
4. Схемы соединения оборудования см. на листах 3КТ-3, 3КТ-4; 3КТ-11.
5. Трубы и коробки посредством сварки и проволочных перемычек соединить и подключить к линии заземления.
6. Линию заземления электросилового оборудования проложить рядом с линиями питания.

Надписи у труб электромонтажа означают Тф15-труба стальная, газовая, тонкостенная. Условный проход 15 мм. Л15-2 (1×1.5)-линия N 15, два провода, каждый сечением 1.5 мм².

1975	Сельский клуб на 300 мест	Схема прокладки труб с проводами в полу звукокиноаппаратной. Кабельный журнал к схеме киноустановки.	Типовой проект 264-12-118/76	Альбом I	Лист 3КТ-12

Руководитель ЭМ-2 Гл. инженер ЭМ-2 Гл. инженер ОР-ТА
Заборский Коржевский Жевнеров
Проектировал
Китайчик
г. Минск
Белниигипросельстрой

Схема прокладки стальных труб с проводами на передней стене звукокиноаппаратной

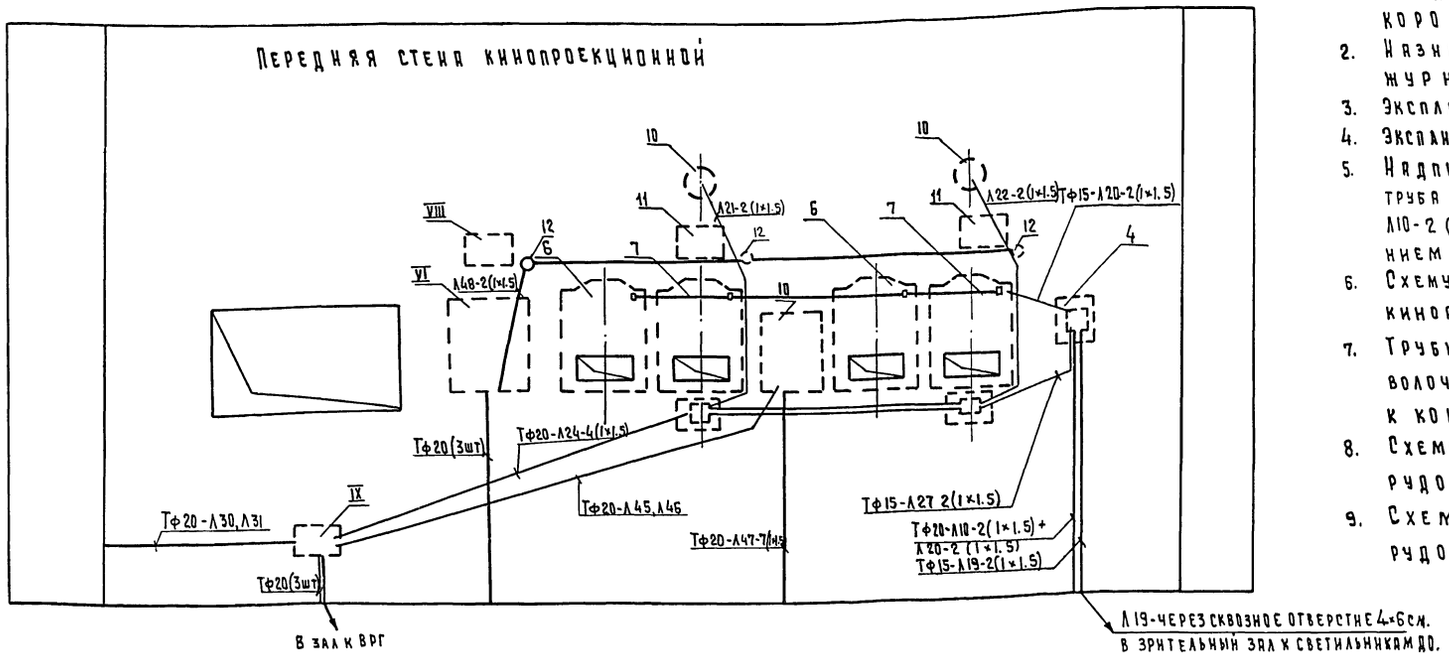

Примечания.

1. Соединительные и распределительные коробки установить по месту.
2. Назначение линий смотри кабельный журнал (листы ЗКТ-5 и ЗКТ-12).
3. Экспликацию кинотехнологического оборудования см. л. ЗКТ-9
4. Экспликацию звукотехнического оборудования см. лист ЗКТ-5
5. Надписи у труб электромонтажа обозначают: ТФ20-труба газовая тонкостенная, условный проход 20 мм, Л10-2 (1×1.5) - линия N 10, два провода, каждый сечением 1.5 мм.
6. Схему прокладки труб с проводами в полу звукокиноаппаратной - см. лист ЗКТ-12.
7. Трубы и коробки посредством сварки и проволочных перемычек соединить и подключить к контуру заземления.
8. Схему соединений звукотехнического оборудования см. листы ЗКТ-3 и ЗКТ-4.
9. Схему соединений кинотехнологического оборудования см. лист ЗКТ-11.

Конструкция и элементы крепления громкоговорителей 30А-68 к стене

Вид со стороны сцены (в рабочем положении) м 1:10

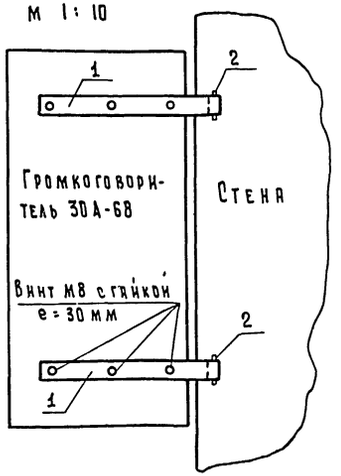

Деталь 1 (шт.4) м 1:2
Сталь 3

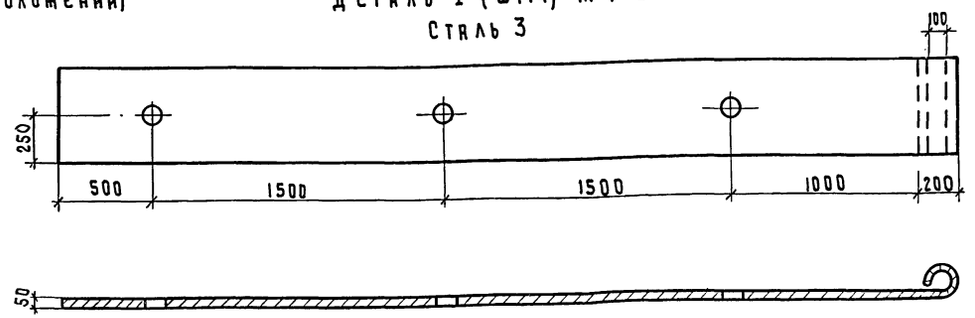

Деталь 2 (шт.4) м 1:1
Сталь 3

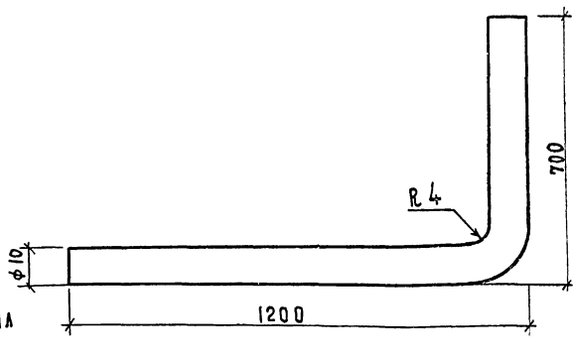

Примечание: В нерабочем положении громкоговорители отведены за портал

1975	Сельский клуб на 300 мест	Схема прокладки труб с проводами в передней стене звукокиноаппаратной. Конструкция и элементы крепления громкоговорителя кино к стене	Типовой проект 264-12-118/76	Альбом I	Лист ЗКТ-13

Белниигипросельстрой г. Минск
Рук. ЭМ-2 Гл. инж. ЭМ-2 Гл. инж. проекта
Заборский Коржевский Жевнеров

376/1

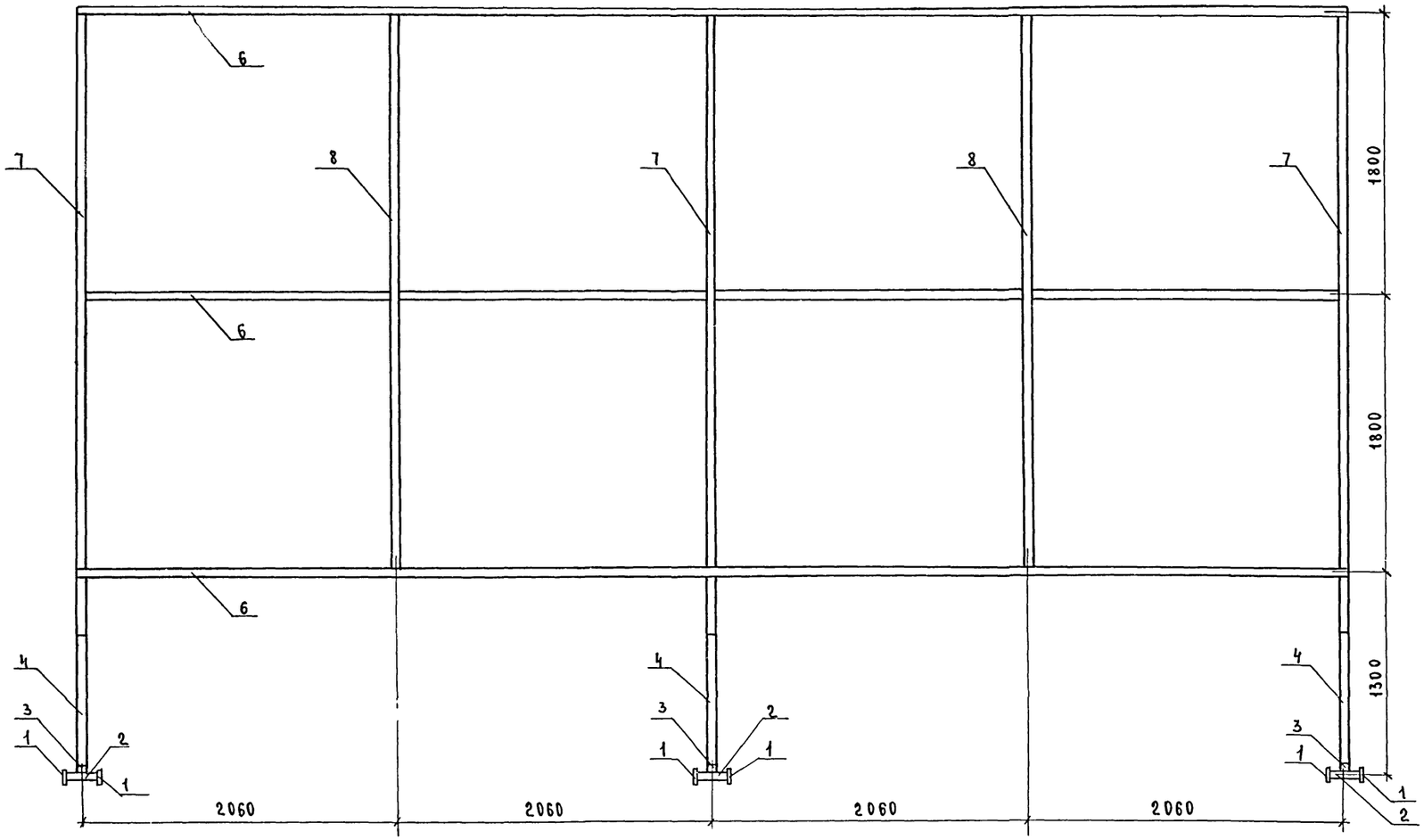

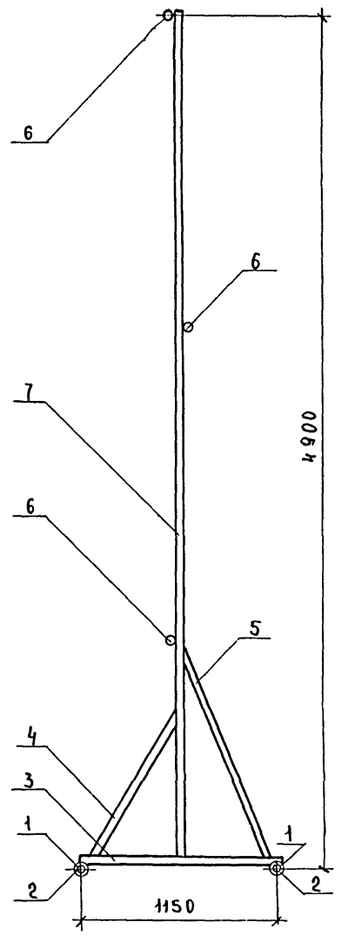

Вид сверху

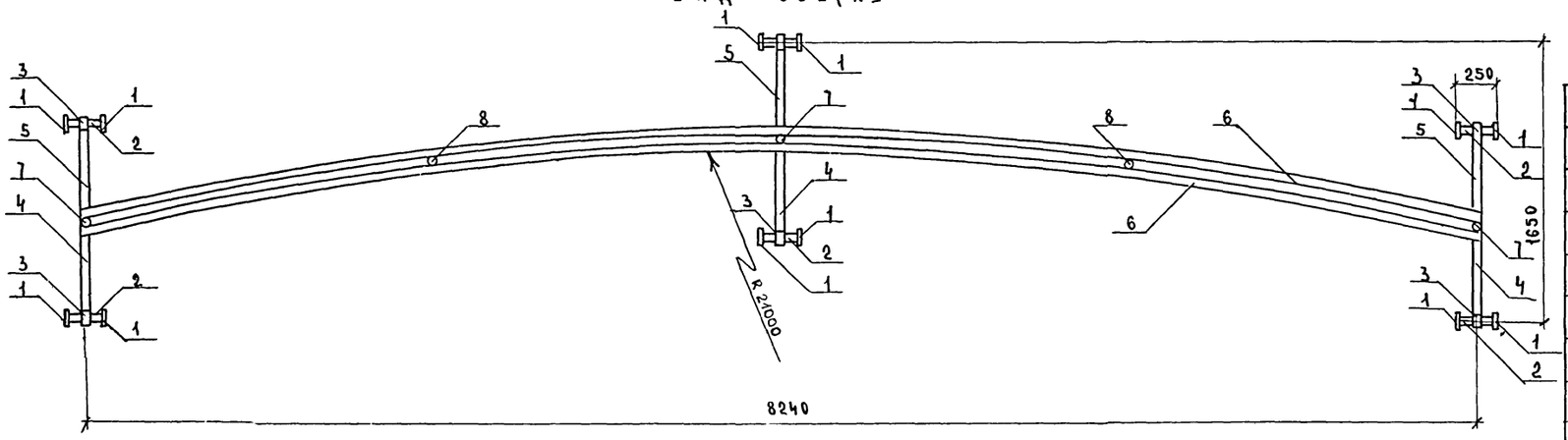

Спецификация

NN поз.	Наименование	Тип. ост. N черт.	Матер.	Размер	К-во
1	Подшипник шариковый радиальный однорядный	2311 К		Внутр. ф 55 Наружн. ф 120	12
2	Ось подшипника	ГОСТ 3262-62	Труба стальная водогазопроводная	ф 50 мм l=0.25 м	12
3	Опорная планка основания рамы	ГОСТ 3262-62	Труба стальная водогазопроводн.	ф 40 мм l=1.2 м	3
4	Внутренняя опора стойки	ВТУ ЧМТУ Укр. НИТИ 576-54	Труба водогазопроводная тонкост.	ф 25 мм; l=1 м	3
5	Наружная опора стойки	ВТУ ЧМТУ Укр. НИТИ 576-64	Труба газовая тонкостенная	ф 25 мм; l=1.3 м	3
6	Горизонтальная штанга рамы	ГОСТ 3262-52	Труба стальная водогазопроводн.	ф 25 мм; l=8.3 м	3
7	Стойка основания	ГОСТ 3262-62	Труба стальная водогазопроводн.	ф 25 мм; l=4.9 м	3
8	Стойка вспомогательная	ГОСТ 3262-62	Труба стальная водогазопроводн.	ф 25 мм; l=3.65 м	2

1975	Сельский клуб на 300 мест	Конструкция сварной выкатной рамы для экрана. Общий вид.	Типовой проект 264-12-118/76	Альбом I	Лист ЗКТ-14

Заборский, Корж. Евстин, Жевнеров — Проектировал — Китай

Гл. инж. ЭМ-2, Гл. инж. пр-та

Гл. инж. ЭМ-2, Гл. инж. пр-та

г. Минск

Проектировал Китайчик
Гл. инж. проекта Гл. инж. ГИ
Нач. отд. Коржев
Гл. инженер Жевнеро

А-А

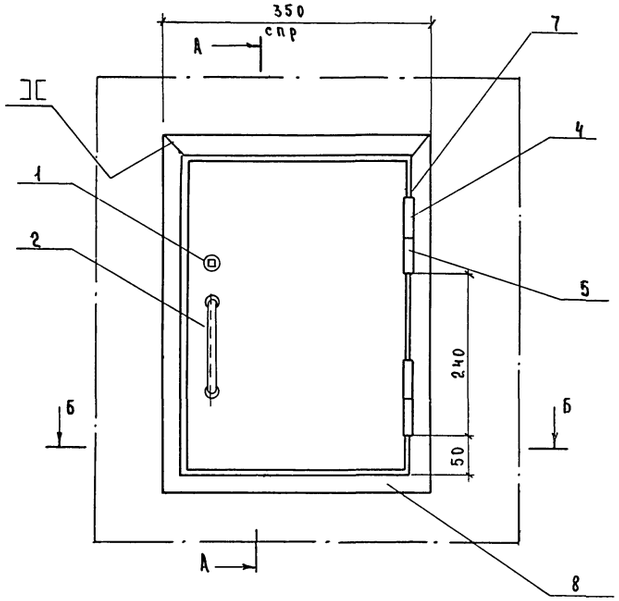

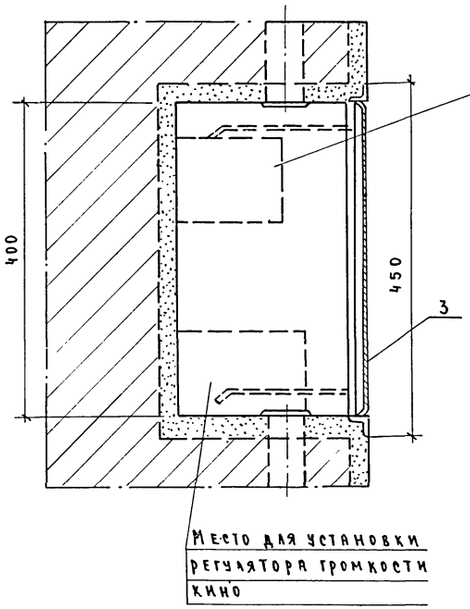

В-В

М 1:1

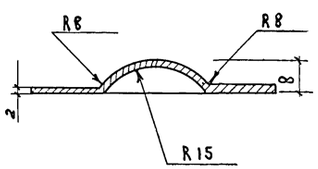

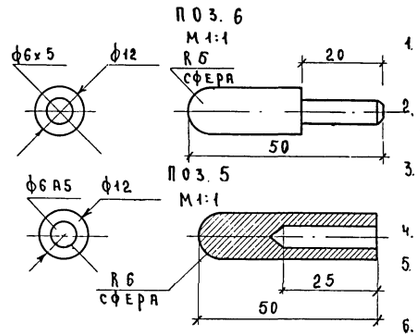

1. Размеры без допусков-с отклонениями ± 1/2 допуска 5 го кл.
2. Чистота обрабатываемых поверхностей ▽4.
3. Сварка газовая. Сварные швы зачистить - ▽3.
4. Острые кромки притупить R=1.5 мм
5. Дет. (поз. 5, 6) хромировать по НО 014.004.
6. Окраска двери и лицевой части ниши производится под цвет стен по согласованию с архитекторами.
7. Внутри ниша окрашивается масляной краской серого цвета по НО.014.002.
8. Петлю (поз. 5) и шарнир (поз. 6) установить по месту, обеспечив равномерный зазор между дверью (поз. 4) и уголковым обрамлением шкафа.

Б-Б

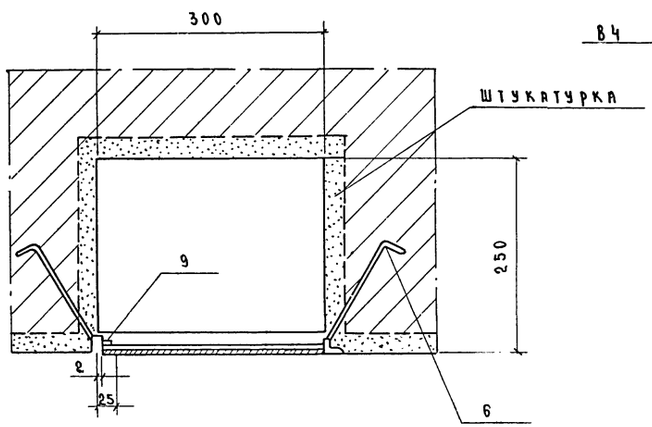

Поз. 4

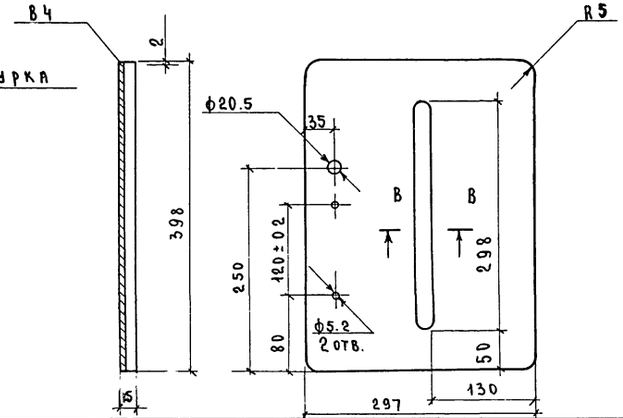

Поз.	Обозначение	Наименование	Кол.	Материал	Примеч.
1		Защелка	1	Сборка	
2		Ручка приборная	1	Сборка	
3	Лист 2×327×428 ГОСТ 3580-67	Дверь	1	Ст. 3 ГОСТ 380-70	
4	Круг 12 R=50 ГОСТ 2500-71	Петля	2	—"—	
5	Круг 12 ℓ=60 ГОСТ 2590-67	Шарнир	2	—"—	
6	Круг ф8 ℓ=225 ГОСТ 2590-67	Анкер	4	—"—	
7	Угол. равн. 25×25×3 ГОСТ 8509-72; ℓ=450	Уголок	2	—"—	
8	Угол. равн. 25×25×3 ГОСТ 8509-72; ℓ=350	Уголок	2	—"—	
9	Угол. равн. 25×25×3 ГОСТ 8509-67; ℓ=450	Уголок	2	—"—	

1975	Сельский клуб на 300 мест	Конструкция шкафа для выносного регулятора громкости	Типовой проект 264-12-118/76	Альбом I	Лист ЭКТ-15

ЦЕНТРАЛЬНЫЙ ИНСТИТУТ
ТИПОВОГО ПРОЕКТИРОВАНИЯ ГОССТРОЯ СССР
МИНСКИЙ ФИЛИАЛ

г. Минск 220600 ул. К. Маркса 32
Сдано в печать 20.05 1981 г.
Заказ №344 тираж 300 экз.
Инв. №376/1 цена 9-50

gost.e-ecolog.ru