ТИПОВОЙ ПРОЕКТ
254-3-5

ПРОФИЛАКТОРИЙ НА 100 МЕСТ

СО СТЕНАМИ ИЗ КИРПИЧА
ДЛЯ РАЙОНОВ II И III СТРОИТЕЛЬНО-КЛИМАТИЧЕСКИХ ЗОН

АЛЬБОМ III

ИЗДЕЛИЯ ЗАВОДСКОГО ИЗГОТОВЛЕНИЯ

СОСТАВ АЛЬБОМА

ЧАСТЬ I ДЕРЕВЯННЫЕ ИЗДЕЛИЯ
ЧАСТЬ II ЖЕЛЕЗОБЕТОННЫЕ ИЗДЕЛИЯ
ЧАСТЬ III МЕТАЛЛИЧЕСКИЕ ИЗДЕЛИЯ

РАЗРАБОТАН
ЦНИИЭП
ЛЕЧЕБНО-КУРОРТНЫХ ЗДАНИЙ

ИНВ. 2830

ВВЕДЕН В ДЕЙСТВИЕ
ПРИКАЗОМ ПО ЦНИИЭП
ЛЕЧЕБНО-КУРОРТНЫХ ЗДАНИЙ
№ 245 от 18/X - 1968 год

ЦЕНТРАЛЬНЫЙ ИНСТИТУТ ТИПОВЫХ ПРОЕКТОВ
МОСКВА

gost.e-ecolog.ru

Содержание альбома III

№№ п/п	Наименование чертежей	№№ листов	№№ страниц
1	Титульный лист		1
2	Содержание альбома III	1	2
	Деревянные изделия - часть 1		
3	Содержание альбома III, части 1	2	3
4	Наружный дверной блок ИД-4	3	4
5	Дверца для выхода на плоскую кровлю ДЩ-3 Общий вид. Сечения	4	5
6.	Дверь с передаточным окном ИД-10. Сечения	5	6
7	Наружный дверной блок ИД-6, ИД-5	6	7
8	Дверь и крышка лаза ДЩ-1 и ДЩ-2 и оконный блок ОСИ-1 Сечения	7	8
9	Загрузочный люк. Дверной блок ДЛ-1, крышка КЛ-1	8	9
10	Загрузочный люк. Дверной блок ДЛ-1, крышка КЛ-1. Сечения 1÷10	9	10
11	Шкаф ШД-1	10	11
12	Шкаф ШД-2	11	12
13	Ящик для шкафа ШД-1	12	13
14	Шкафы ШД-1, ШД-2. Узлы I-XI	13	14
15	Шкафы ШД-1, ШД-2. Спецификация элементов.	14	15
16	Витринный блок В-1	15	16
17	Оконный блок В-2	16	17
18	Дверной блок ИД-1	17	18
19	Дверной блок ИД-2 Оконный блок В-3	18	19
20	Дверные блоки ИД-5, ИД-9, ИД-9(н)	19	20
21	Дверные и оконные блоки ИД-2, ИД-5, ИД-9, В-2, В-3 Сечения с 1-1 по 11-11	20	21
22	Стеклянная перегородка ПИ-1. Сечения, детали.	21	22
23	Стеклянная перегородка ПИ-2. Сечения, детали.	22	23
24.	Стеклянная перегородка ПИ-2 Дверной блок ИД-7. Сечения, детали.	23	24
25	Стеклянные перегородки ПИ-1 и ПИ-2. Детали	24	25
26	Барьер гардероба. Дверца Б-2 Щиты Б-8, Б-11. Нижняя часть галошницы.	25	26
27	Барьер гардероба БГ-1. Узлы.	26	27
28	Галошница ГА-1. Узлы.	27	28
29	Барьер гардероба и галошница. Спецификации.	28	29
30	Вешалка ВШ-1. Детали.	29	30
31	Спецификация элементов вешалки гардероба, щиты галошницы Г-4, Г-5, Г-6.	30	31
32	Решетка ограждения венткороба в обеденном зале ИД-100.	31	32
33	Решетка ограждения венткоробов в ожидальной ИД-106.	32	33
34	Деревянные изделия для ограждения колонн ИД-102, ИД-103, ИД-104, ИД-105.	33	34
	Железобетонные изделия - часть 2		
35	Содержание альбома III, части 2	1	35
36	Брусковая усиленная перемычка БУ-27 в	2	36
	Металлические изделия - часть 3		
37	Содержание альбома III, части 3	1	37
38	Пояснительная записка	2	38
39	МР-1; МР-2; МР-3; МР-4; МР-5; С-1; С-2, С-3	3	39
40	ИМ-1; ИМ-2; ИМ-3; ИМ-4; ИМ-5.	4	40
41	ИМ-6; ИМ-7; ИМ-8; ИМ-9; ИМ-10; ИМ-11, ИМ-12. Анкера А-1, А-2, А-2'.	5	41
42	ИМ-13; ИМ-14; ИМ-15; ИМ-16.	6	42
43	МОБ-1; ИМ-17; ИМ-18; ИМ-19; ИМ-20; ИМ-21; ИМ-22	7	43

ЦНИИЭП лечебно-курортных зданий	Рук. маст.	Гл. инж. мас	Гл. арх. пр-та	Гл. инж. пр-та	Ст. инжен.	Исполнители	Проверил
Арх. проектная маст. 4	Чернявский	Коднир	Шувалова	Зверева	Федорова	Шарапова	Шувалова

1968	Профилакторий на 100 мест.	Содержание альбома III	Типовой проект 254-3-5	Альбом III части 1, 2, 3.	Лист 1

№ п/п	Наименование чертежей	№ листа	№ стр.
1.	Содержание альбома III части 1	2	3
2.	Наружный дверной блок НД-4	3	4
3.	Дверца для выхода на плоскую кровлю ДЩ-3. Общий вид. Сечения	4	5
4.	Дверь с передаточным окном НД-10. Сечения	5	6
5.	Наружный дверной блок НД-6, НД-3.	6	7
6.	Дверь и крышка люка ДШ-1, ДШ-2 и оконный блок ОСН1 с сечения	7	8
7.	Загрузочный люк. Дверной блок ДА-1, крышка КА-1.	8	9
8.	Загрузочный люк. Дверной блок ДА-1, крышка КА-1 Сечения 1-10.	9	10
9.	Шкаф Ш-1	10	11
10.	Шкаф Ш-2	11	12
11.	Ящик для шкафа Ш-1.	12	13
12	Шкафы Ш-1, Ш-2. Узлы I-XI.	13	14
13.	Шкафы Ш-1, Ш-2. Спецификация элементов.	14	15
14.	Витринный блок В-1.	15	16
15.	Оконный блок Б-2	16	17
16	Дверной блок НД-1	17	18
17.	Дверной блок НД-2. Оконный блок В-3.	18	19
18	Дверные блоки НД-5, НД-9, НД-9/И/	19	20
19	Дверные и оконные блоки НД-2, НД-5, НД-9, Г-2, В-3 Сечения по I-I, II-II	20	21
20	Стеклянная перегородка ПН-1. Сечения, детали.	21	22
21	Стеклянная перегородка ПН-2. Сечения, детали	22	23
22	Стеклянная перегородка ПН-2. Дверной блок НД-7. Сечения, детали	23	24
23	Стеклянные перегородки ПН-1 и ПН-2. Детали.	24	25
24	Барьер гардероба. Дверца Б-2. Щиты Б-8, Б-11. Нижняя		
	часть галошницы.	25	26
25	Барьер гардероба БГ-1. Узлы.	26	27
26	Галошница ГА-1. Узлы	27	28
27	Барьер гардероба и галошница. Спецификации.	28	29
28	Вешалка БШ-1. Детали.	29	30
29	Спецификация элементов вешалки гардероба,		
	щиты галошницы Г-4, Г-5, Г-6	30	31
30	Решетка ограждения вент короба в обеденном зале НД-106	31	32
	Решетка ограждения вент короба в вестибюле НД-106	32	33
33	Деревянные изделия для ограждения колонн НД-102, НД-103, НД-104, НД-105.	33	34

1968	Профилакторий на 100 мест.	Содержание альбома III части 1.	Типовой проект 254-3-5	Альбом III часть 1	Листов 2

Лечебно-курортный здравниц
Арх. проектная мастерская
Рук. АПМ
Гл. инж. АПМ
Гл. арх. проекта
Ст. инженер
Рук. арх. группы
Гл. конструктор
Проверил
Черновских
Кодинг
Публалова
Зверева
Федорова
Шарапова
Шарапов
Шарапова
Шубалова

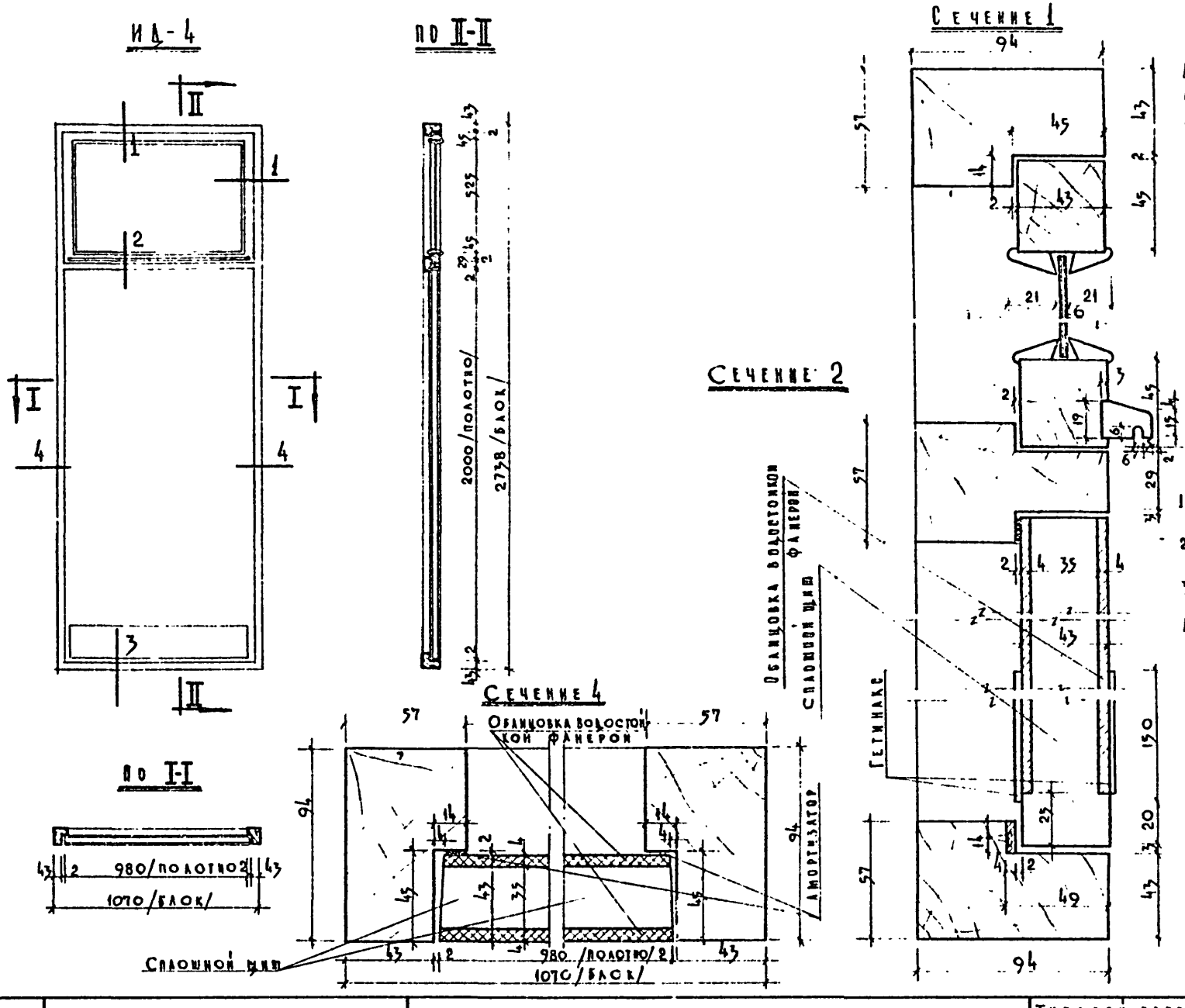

Спецификация древесины

Древесина коробки — 0.043 м³
Древесина полотна — 0.056 м³
Древесина обвязки — 'фрамуги' — 0,005 м³
Облицовка полотна 'фанера' ..... — 3.20 м²

Стекло 806×535-4мм — 1 шт.

Спецификация приборов

Петли дверные полушарнирные АНШ-130/ГОСТ 5088-65/ — 3 шт.
Замки врезные фалевые цилиндрические ЗВЦФС 645 /ГОСТ-5089-65/ — 1 шт.
Ручки фалевые на планках для цилиндрового замка РФЦП/ГОСТ 5087 65/ — 2 шт.
Останов дверной ОД/ГОСТ 5091-65/ — 1 шт.

Примечания

1. Расход древесины по черновым заготовкам.
2. Древесина сосна влажностью не более 10-12%.
3. Приборы на чертеже условно не показаны.
4. Изготовление приемку, хранение и транспортировку выполнять по ГОСТу 475-62.
5. Размеры длины в миллиметрах.

М·6 1:20; 1:2

1968	Профилакторий на 100 мест.	Наружный дверной блок ИД-4.	Типовой проект 254-3-5	Альбом III часть 1	Лист 3

Арх проектная маст. 4	Черняевский	Кодинр	Шувалова	Зверева	Федорова	Шаралова	Шувалова
Рук. маст.	Гл. инж. маст	Гл. арх. пр-та	Гл. инж. пр-та	Ст. инжен.	Исполнит.	Проверил	

ДЩ-3 м 1:20

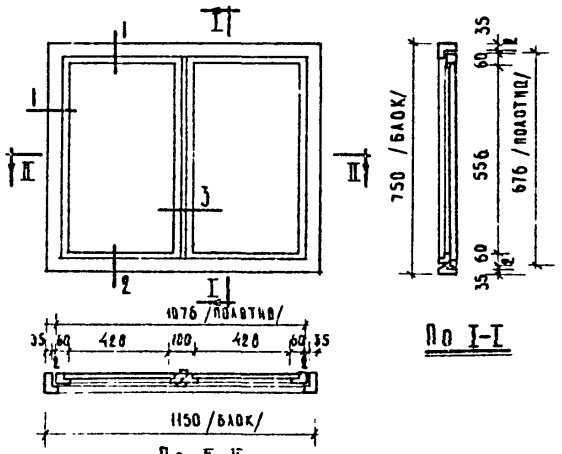

По I-I

По II-II

Сечение 1 - м 1:2

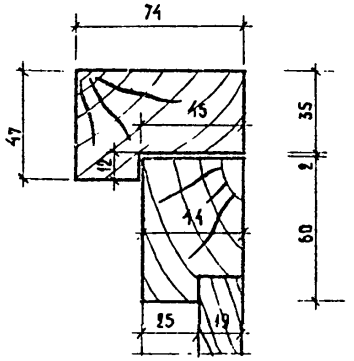

Сечение 2 м 1:2

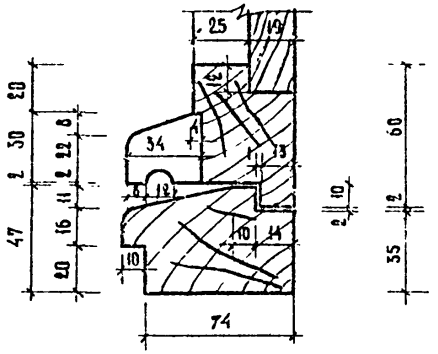

Сечение 3 м 1:2

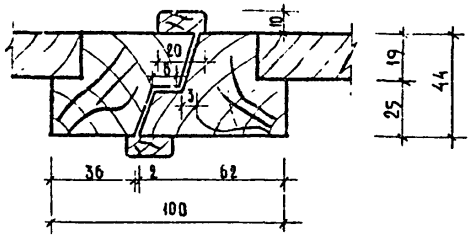

Спецификация на 1 изделие

Древесина коробки $м^3$ — 0,012

Древесина полотна $м^3$ — 0,025

Петли дверные А-100
ГОСТ 5088-65 шт. — 4

Замок А-45
ГОСТ 5089-65 шт. — 1

Ручки-скобки 680-95
ГОСТ 5087-65 компл. — 1

Примечания:

1. Расход древесины по черновым заготовкам.
2. Древесина-сосна влажностью не более 10-12%.
3. Приборы на чертеже условно не показаны
4. Изготовление, приемку, хранение и транспортировку выполнять по ГОСТ 475-62
5. Размеры даны в миллиметрах.

М 1:20, 1:2

1968	Профилакторий на 100 мест	Дверца для выхода на плоскую кровлю ДЩ-3 Общий вид. Сечения.	Типовой проект 254-3-5	Альбом III часть 1	Лист 4

ЦНИИЭП лечебно-курортных зданий. Арх. проектная маст. №4

Руков АПМ-4 Черняевский; Гл инж АПМ-4 Кодинр; Гл арх. пр-та Шубалова; Гл инж пр-та Зверева; Ст инжен Федорова; Архитект. Шарапова; Исполнит. Шарапова; Проверил Шубалова; Копиров. Юдакова

ИД-10

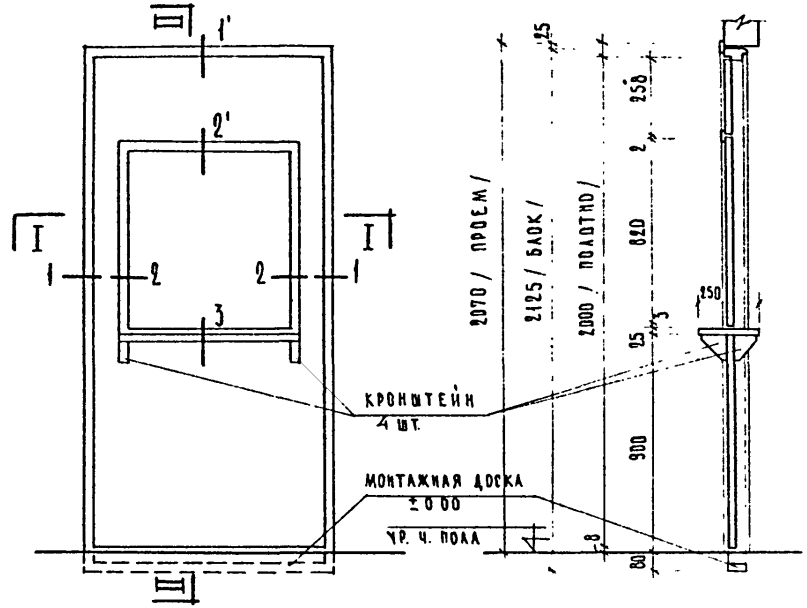

ПО II–II

Сечение-3

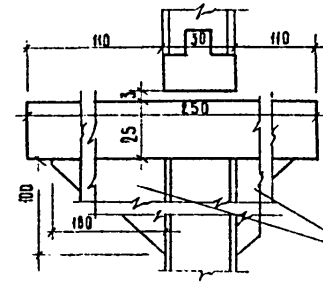

Примечания:

1. Изготовление, приемку, хранение и транспортирование выполнять по ГОСТ 475-62.
2. Расход древесины определен по чертежным заготовкам.
3. Приборы на чертеже условно не показаны
4. Дверь ДОИ-1 штук 2; левая и правая
5. Размер в скобках /зазор/ относится к сечению 1'
6. Размеры даны в мм.

Спецификация на одно изделие

Древесина коробки	м³ 0,022		
Древесина полотна	м³ 0,054		
Обшивка полотна /фанера/	м² 3,60		
Петли дверные полушарнирные А 100 ГОСТ 5088-65	шт.	2 п.	2 л.
Защелки фалевые 45 Зф 45 ГОСТ 5089-65	"	1	1
Ручки фалевые Г-образные на квадрате с ключевинами А 90 ГОСТ 5087-65	"	1	1
Завертки дверные НВ; /ин/ ГОСТ 5090-65	"	1	1
Останов дверной ОД ГОСТ 5091-65	"	1	1
Петли оконные разъемные Б-100 ГОСТ 5088-65 /для передаточного окна в полотне двери/	"	2	2

ПО I–I

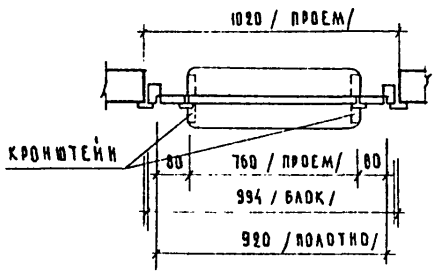

Сечение 2/2'

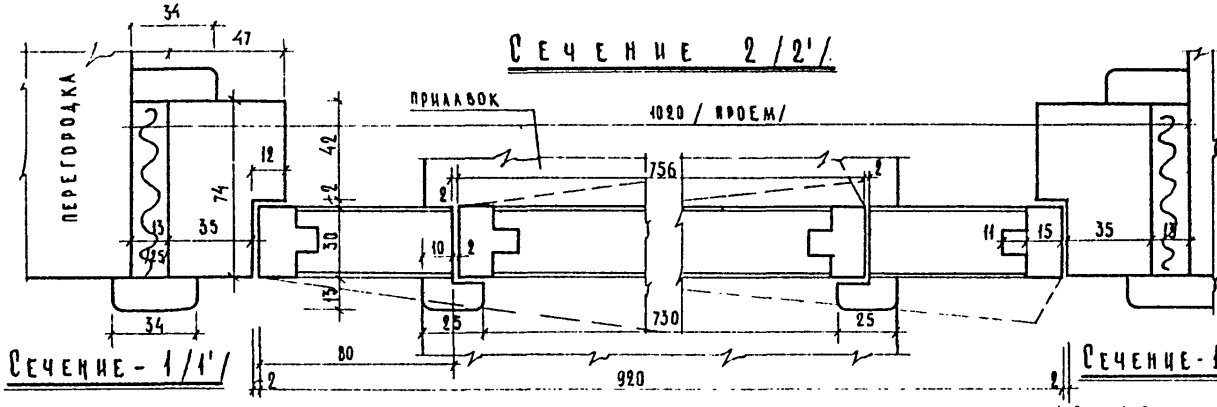

Сечение-1/1'

Сечение-1

М 1:20, 1:2

1968	Профилакторий на 100 мест	Дверь с передаточным окном ИД-10. Сечения.	Типовой проект 254-3-5	Альбом III часть 1	Лист 5

ЦНИИЭП лечебно-курортных зданий

Рук. АПМ-4	Черняевский	
Гл. инж. АПМ-4	Коднир	
Гл. арх. пр-та	Шубалова	
Гл. инж. пр-та	Зверева	
Ст. инж.	Федорова	Шарапова
И.о. арх.	Шарапова	
Исполнит.	Шарапова	Шубалова
Проверил	Шубалова	

Арх. проектная мастерск. №4

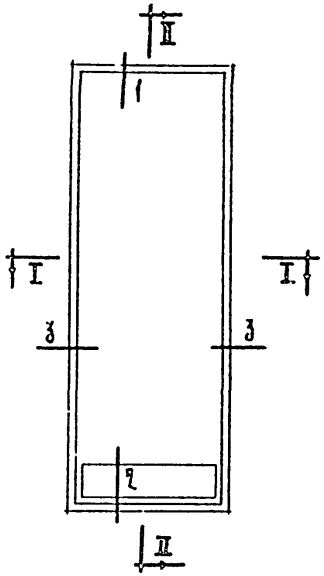

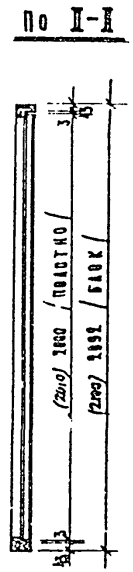

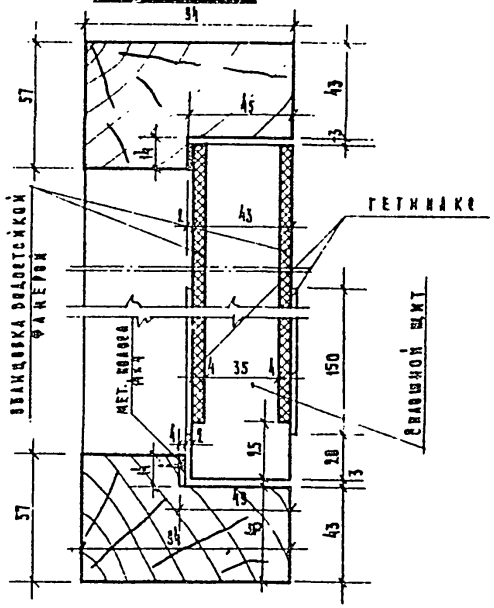



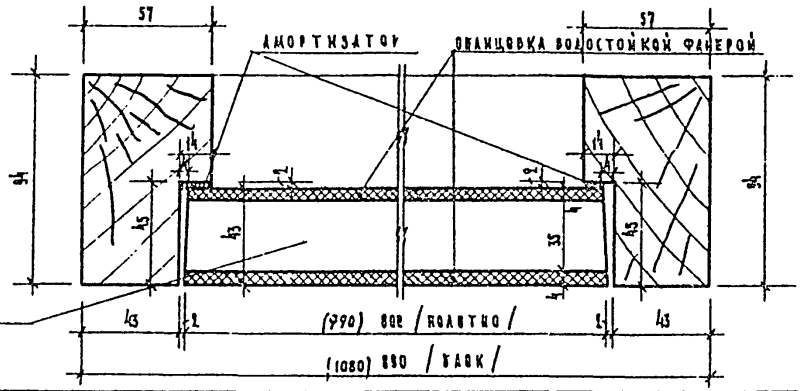

М 1:20, 1:2

Спецификация древесины

	для ИД-6	для ИД-3
Древесина коробки	0,051 м³	0,038 м³
Древесина полотна	0,056 м³	0,061 м³
Облицовка полотна /фанера/	3,20 м²	3,50 м²
	3,29 м³	3,6 м²

Спецификация приборов на 1 изделие

Петли дверные полушарнирные ПНШ-150 /ГОСТ 5088-65/ — 3 шт

Замки врезные фалевые цилиндрические ЗВЦФС 645 /ГОСТ-5089-65/ — 1 шт

Ручки фалевые на планках для цилиндрового замка РФКП /ГОСТ 5087-65/ — 2 шт.

Останов. дверной ОД /ГОСТ-5091-65/ — 1 шт.

Примечания

1. Расход древесины по черновым заготовкам.
2. Древесина - сосна, влажностью не более 10 - 12%.
3. Приборы на чертеже условно не показаны.
4. Изготовление, приемку, хранение и транспортировку выполнять по ГОСТ 475-62.
5. Размеры даны в миллиметрах.
6. Размеры в скобках даны для ИД-3

1968	Профилакторий на 100 мест	Наружный дверной блок ИД-6, ИД-3	Типовой проект 254-3-5	Альбом III часть 1	Лист 6

ЦНИИЭП лечебно-курортных зданий. Арх. проектная мастерск. №4

Руков. АПМ	Гл. инж. АПМ	Гл. арх. пр-та	Гл. инж. пр-та	Ст. инжен	Исполнитель
Чернявский	Коднир	Шувалова	Зверева	Федорова	Шарапова
Проверил	Шувалова	Григорьева			
Копировал	Зарегал				

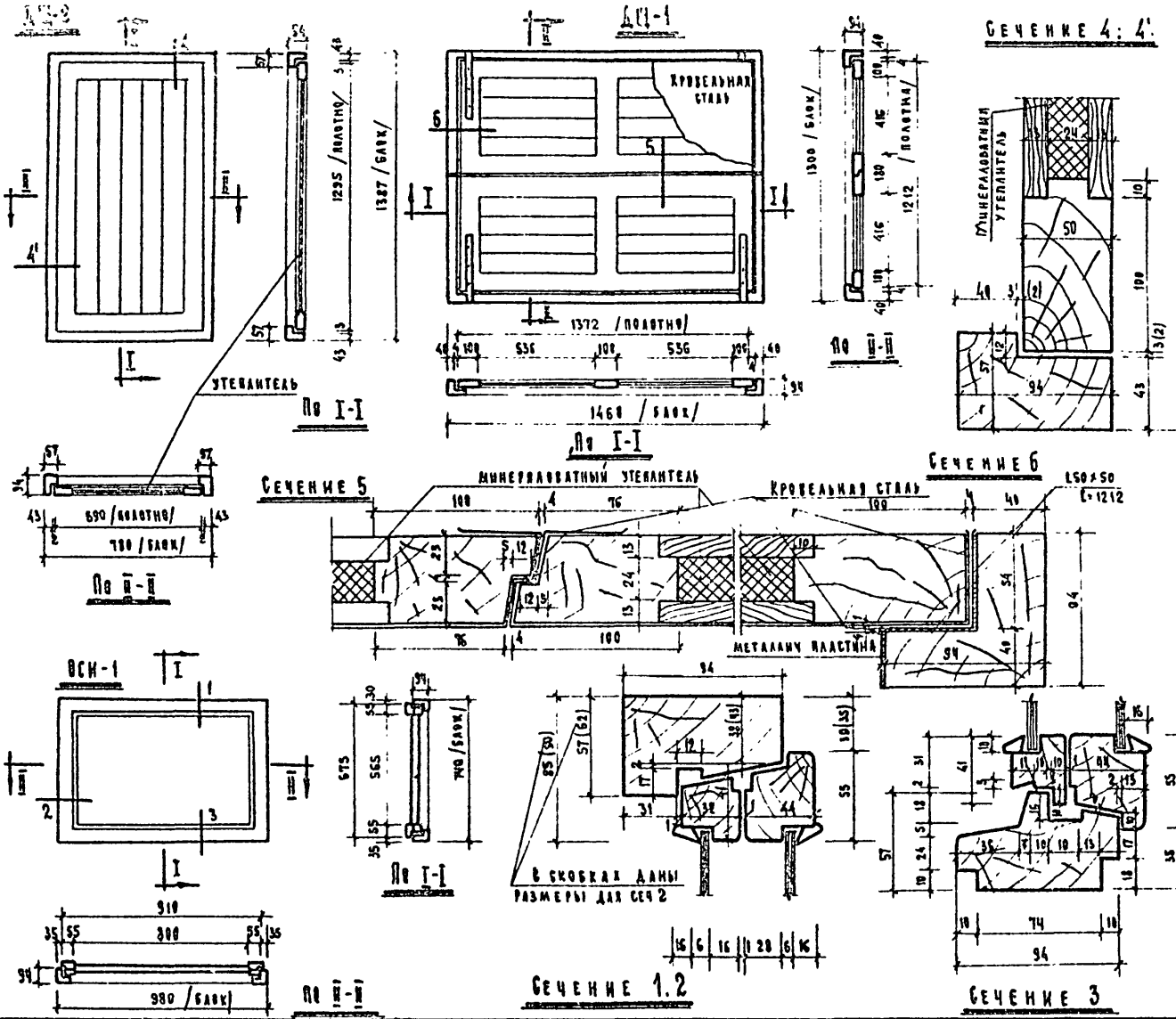

Спецификация на 1 изделие ДЩ-2, ДЩ-1

1	Древесина коробки	м³	0.021	0.05
2	— " — полотна	— " —	0.045	0.084
3	Петли дверные	шт	2	-
4	Минераловатн. утепл.	м²	11	17
5	L50×50 L=1212	шт	-	1
6	Ручка-скоба дверная	"	1	2
7	Кровельная сталь	м²	-	17
8	Замок висячий	шт.	-	1
9	Петли 5×25×430	шт.	-	4

Примечания

1. Расход древесины по черновым заготовкам.
2. Древесина сосна влажностью не более 10-12%
3. Приборы на чертеже условно не показаны
4. Изготовление, приемку, хранение и транспортировку выполнять по ГОСТ 475-62.
5. Размеры даны в миллиметрах

Спецификация на 1 изделие ОСИ-1

1. Древесина коробки - 0.02 м³
2. Древесина переплетов - 0.012 м³
3. Стекло оконное - 580×816 толщ. 4 мм 1 шт

М1:20; 1:2

1968	Профилакторий на 100 мест	Дверь и крышка лаза ДЩ-1, ДЩ-2 и оконный блок ОСИ-1 сечения.	Типовой проект 254-3-5	Альбом III часть 1	Лист 7

ЦНИИЭП лечебно-курортных зданий

Арх. проектная мастерск. №4

Рук. АПМ-4 Черновский | Гл. инж. АПМ-4 Кодинг | Гл. арх. пр-та Шувалова | Гл. инж. пр-та Зверева | Ст. инж. Федорова | Исполнитель Шарапова | Проверил Калитаева | Коникова

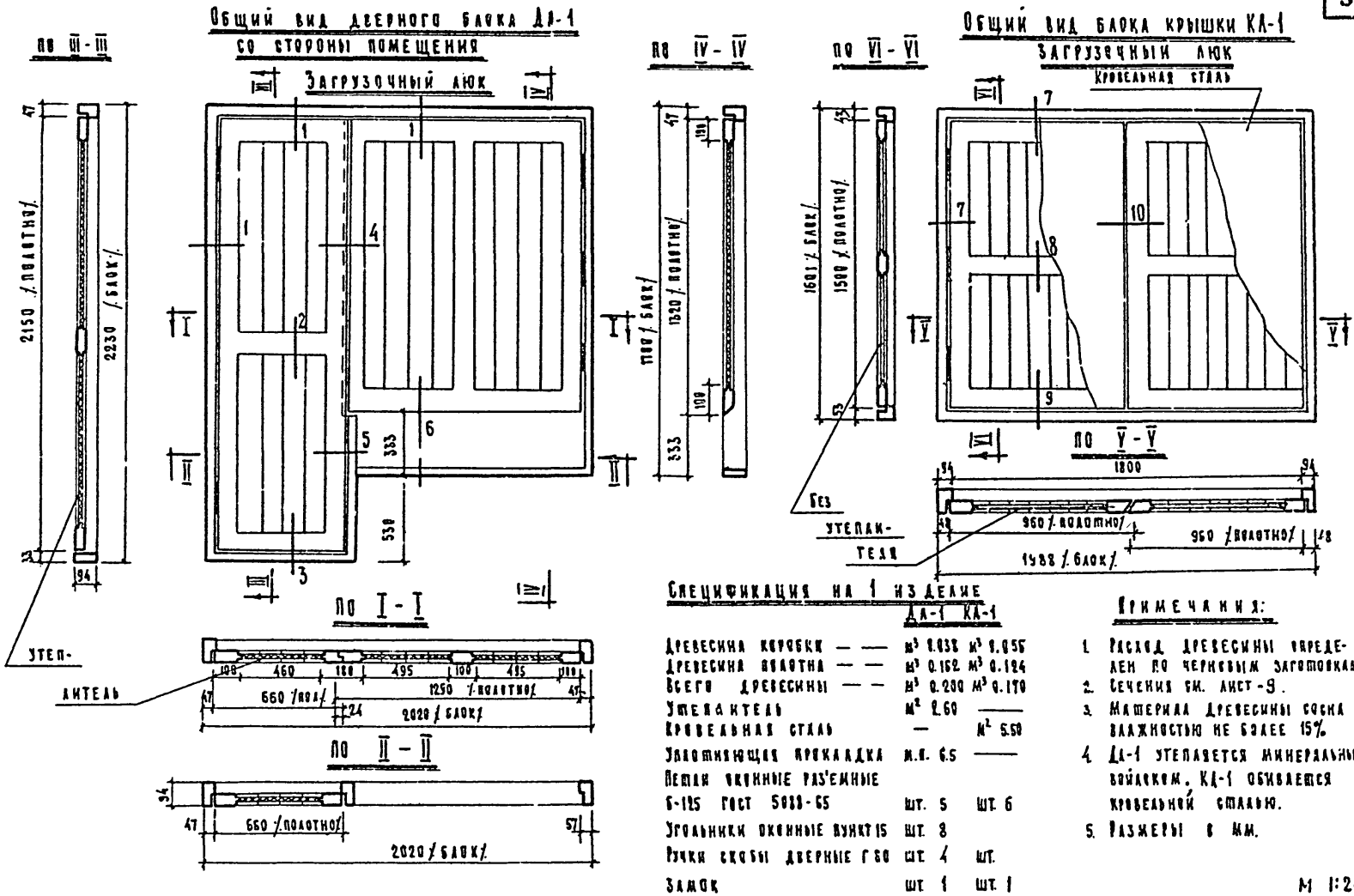

Спецификация на 1 изделие

	ДА-1	КА-1
Древесина коробки — —	м³ 0.038	м³ 0.056
Древесина полотна — —	м³ 0.162	м³ 0.124
Всего древесины — —	м³ 0.200	м³ 0.170
Утеплитель	м² 2.60	—
Кровельная сталь	—	м² 5.50
Уплотняющая прокладка	м.п. 6.5	—
Петли оконные раз'емные Б-125 ГОСТ 5088-65	шт. 5	шт. 6
Угольники оконные пункт 15	шт. 8	
Ручки скобы дверные Г 80	шт. 4	шт.
Замок	шт. 1	шт. 1

Примечания:

1. Расход древесины определен по черновым заготовкам
2. Сечения см. лист-9.
3. Материал древесины сосна влажностью не более 15%
4. ДА-1 утепляется минеральным войлоком, КА-1 обивается кровельной сталью.
5. Размеры в мм.

М 1:20

1968	Профилакторий на 100 мест	Загрузочный люк. Дверной блок ДА-1, крышка КА-1	Типовой проект 254-3-9	Альбом III часть 1	Лист 8

Цниэп лечебно-курортных зданий. Арх. проектная мастерск. №4. Рук. АПМ-4 Чернявский. Гл. инж. АПМ-4 Кадмир. Гл. арх. пр-та Шуралова. Гл. инж. пр-та Зверева. Ст. инж. Федорова. Исполнитель Шарапова. Проверил Калитлева. Копировал Коликова.

Сечение 1

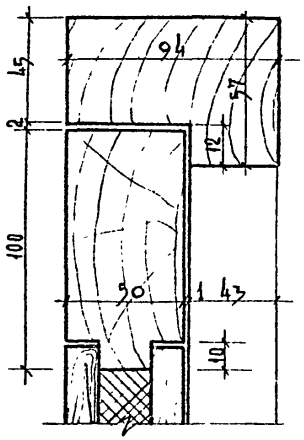

Сечение 3

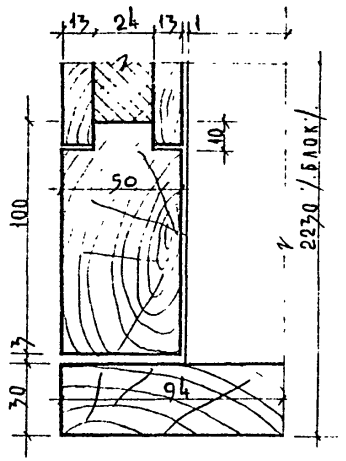

Сечение 7

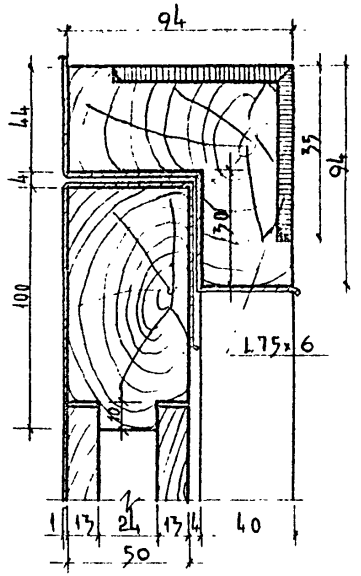

Сечение 6

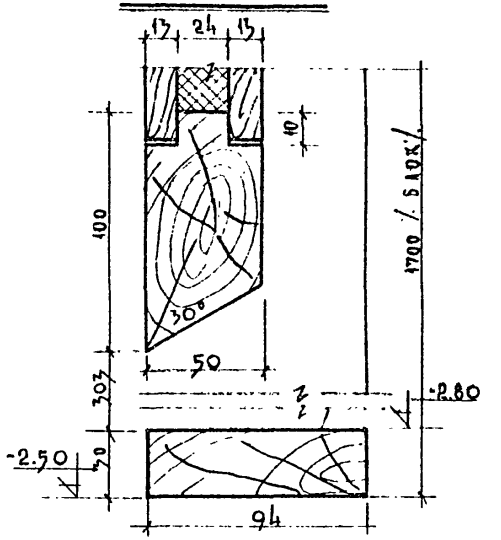

Сечение 2

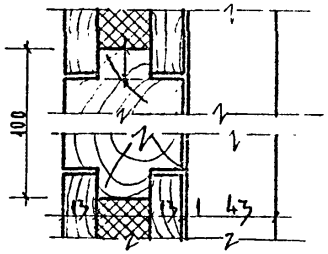

Сечение 5

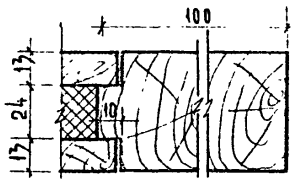

Сечение 4.(10)

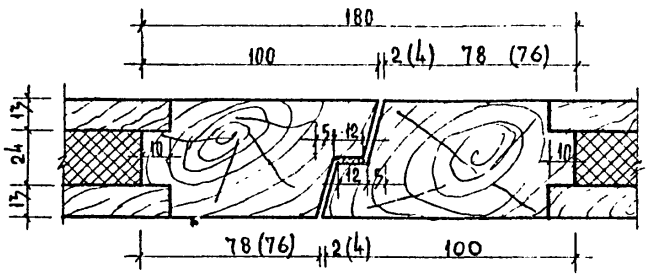

Сечение 8

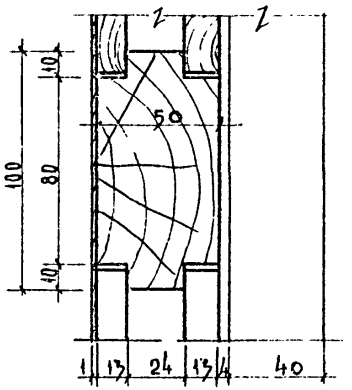

Сечение 9

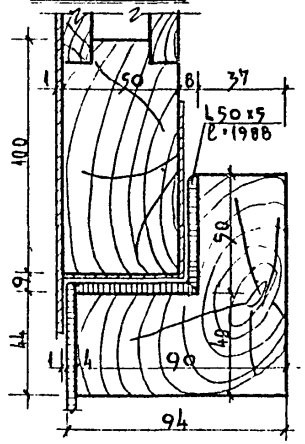

Примечания:

1. Дверь в загрузочный люк утепляется, крышка - нет.
2. Крышка загрузочного люка покрывается кровельной сталью.
3. Размеры в скобках относятся к сечению -10.
4. Настоящий чертеж см. совместно с листом 8.
5. Размеры даны в мм, отметки в м.

М 1:2

| | | |

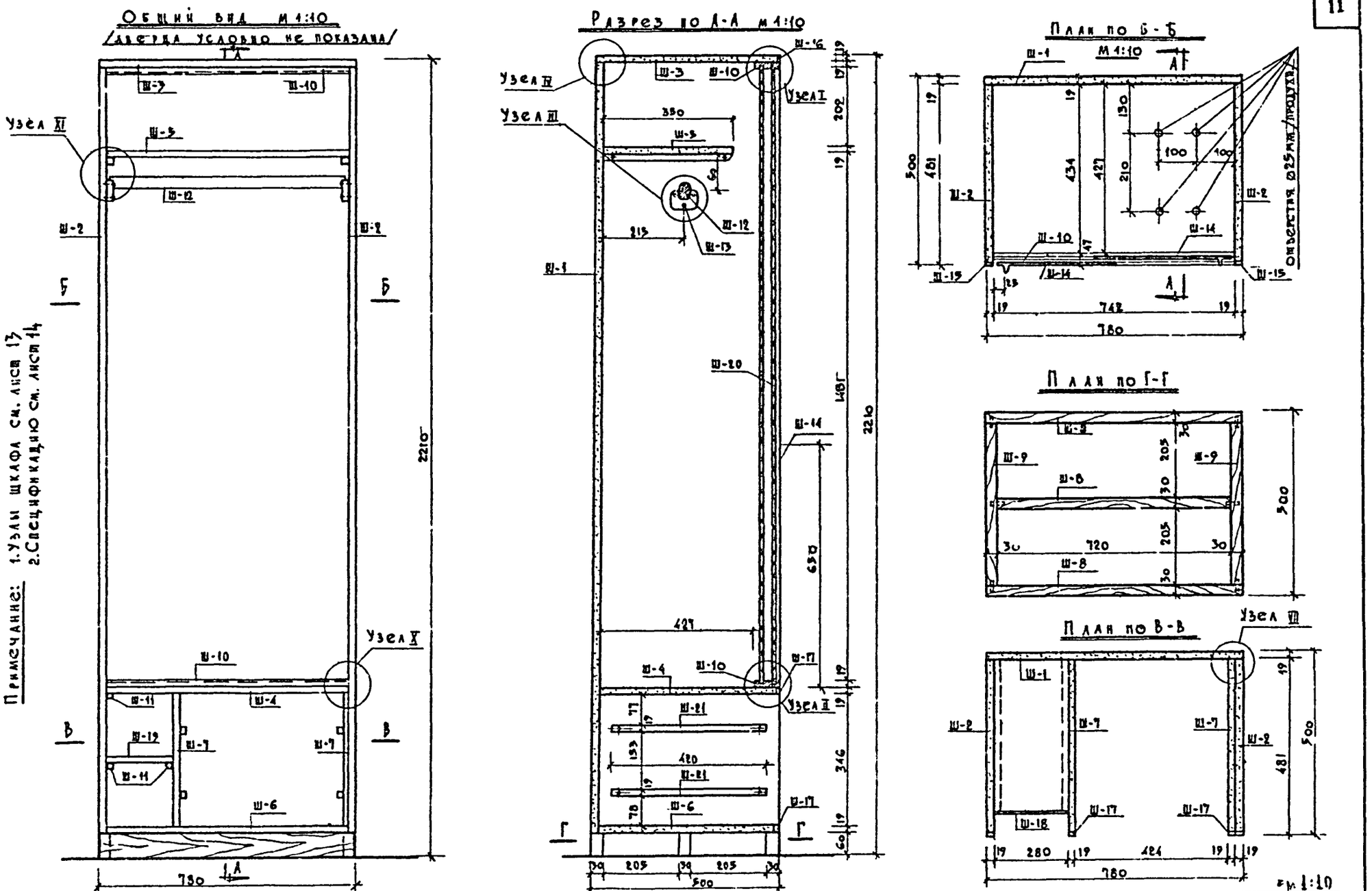
Общий вид М 1:10
/дверца условно не показана/
Узел XI
Узел X
Разрез по А-А М 1:10
Узел IV
Узел III
Узел I
Узел II
План по Б-Б
М 1:10
План по Г-Г
План по В-В
Узел VII
Отверстия ⌀25 мм /продухи
Примечание: 1. Узлы шкафа см. лист 13
2. Спецификацию см. лист 14
2210
780
500
1968
Профилакторий на 100 мест
Шкаф Шд-1
Типовой проект
254-3-5
Альбом III
часть 1
Лист
10
ЦНИИЭП лечебно курортных зданий
Арх. проектная мастерская №4
Рук. АПМ-4
Гл. инж. АПМ-4
Гл. арх. пр-та
Гл. инж. пр-та
Ст. инж.
Н.о. архит.
Исполнит.
Проверил
Чернявский
Кодинр
Шувалова
Зверева
Федорова
Шарапова
Богачева
Шувалова

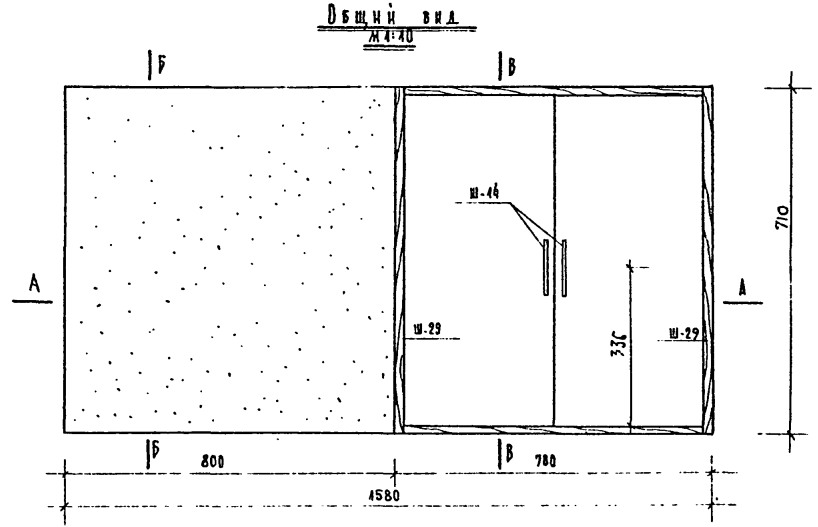

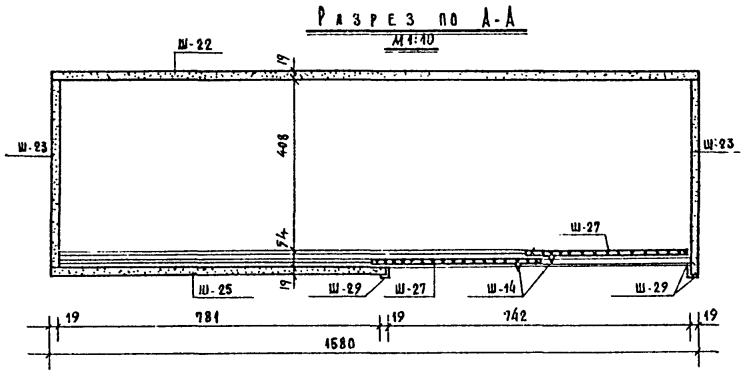

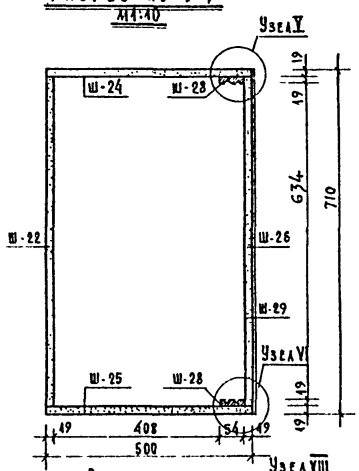

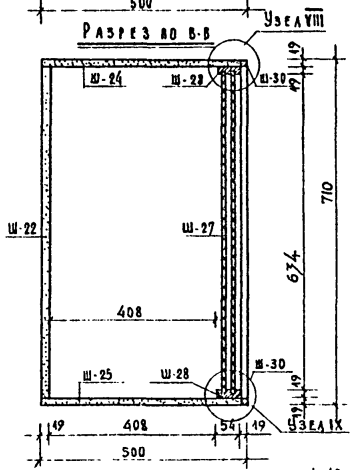

М1:10

ПРИМЕЧАНИЯ:
1. Узлы см. лист 13.
2. Спецификацию см. лист 14.

| | | |

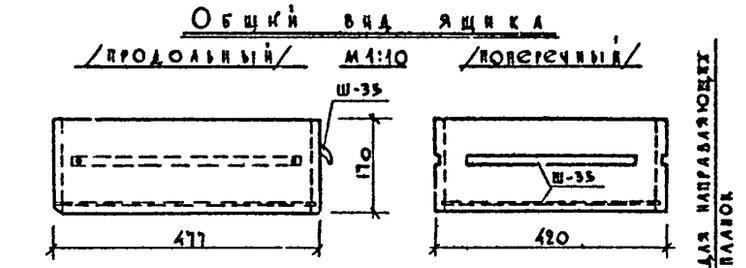

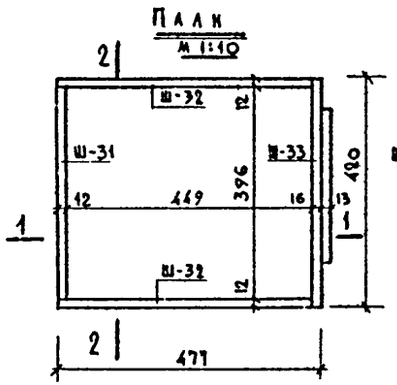

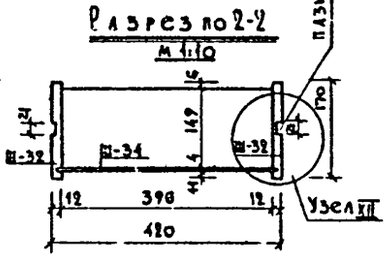

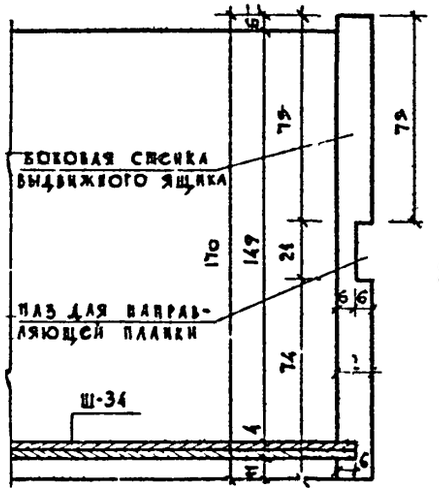

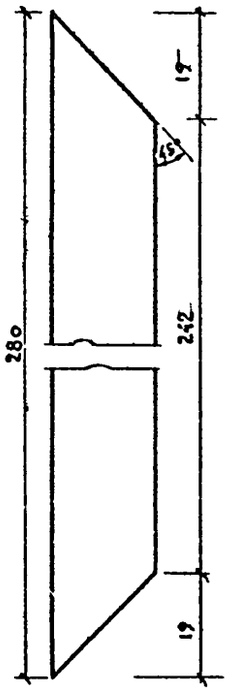

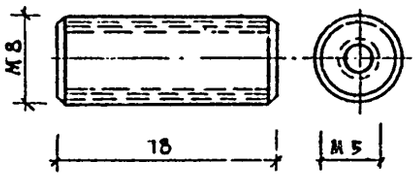

Примечание

1. Общий вид, планы, разрезы см. лист 10.
2. Все размеры даны в мм.
3. Узлы см. лист 17.
4. Спецификацию см. лист 14

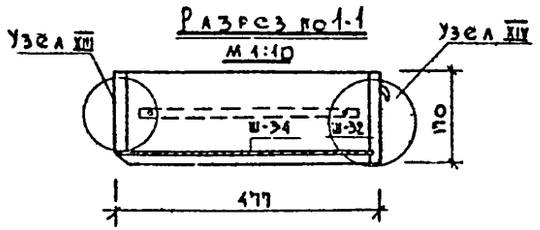

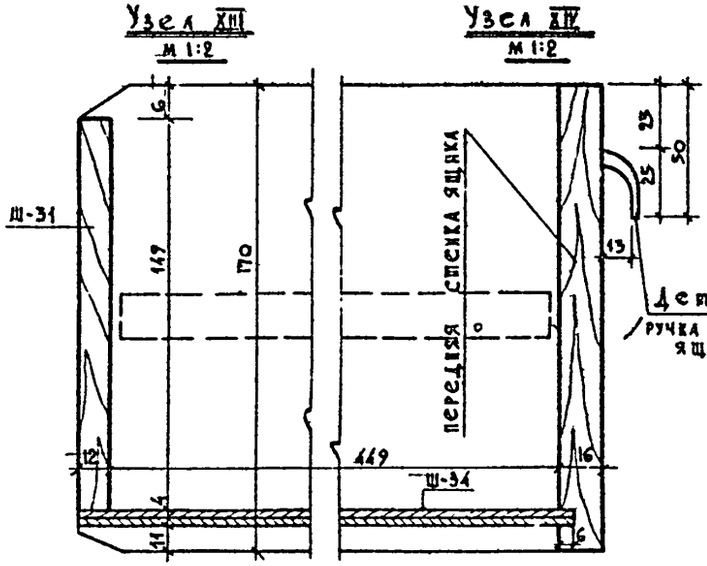

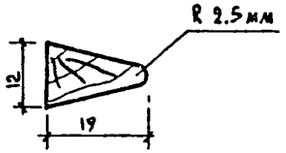

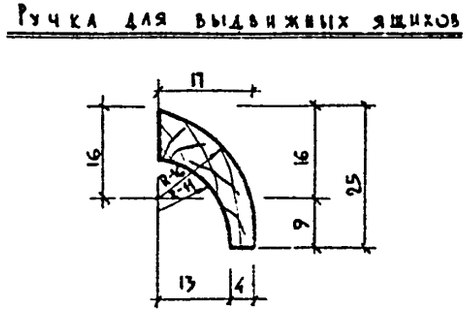

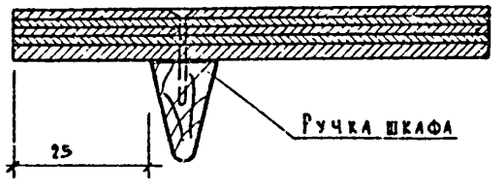

м 1:10, 1:2, 1:1

1968	Профилакторий на 100 мест	Ящик для шкафа Ш4-1	Типовой проект 254-3-5	Альбом III часть 1	Лист 12

ЦНИИЭП лечебно курортных зданий
Арх. проектная мастерская №4

Рук. АПМ-4	Черняевский	
Гл. инж. АПМ-4	Кодинр	
Гл. арх. пр-та	Шубалова	
Гл. инж. пр-та	Зверева	
Ст. инж.	Федорова	
н.о. арх.	Шагапова	
Всполнит.	Богачева	
Проверил	Шубалова	

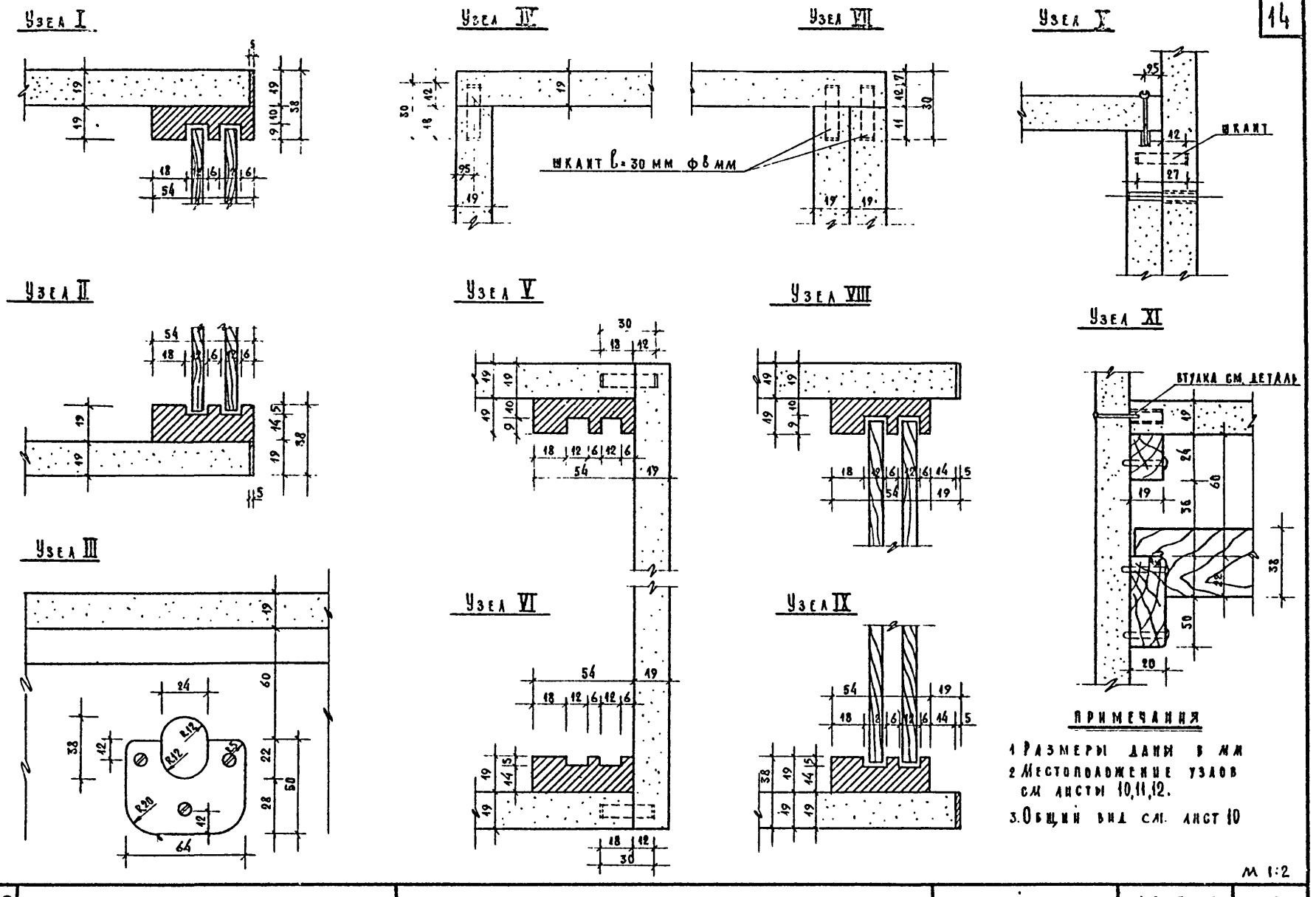

ПРИМЕЧАНИЯ

1. Размеры даны в мм
2. Местоположение узлов см. листы 10,11,12.
3. Общий вид см. лист 10

М 1:2

1968	Профилакторий на 100 мест	Шкафы ШД-1, ШД-2. Узлы I–XI	Типовой проект 254-3-5	Альбом III часть 1	Лист 13

ШИНИЗП лечебно-курортных зданий

Арх. проектная маст. №4.

Рук. маст.	Гл. инж. АПМ	Гл. арх. пр-та	Гл. инж. пр-та	Ст. инженер	Архитектор	Исполнит.	Проверил
Черняевский	Коднир	Шувалова	Зверева	Федорова	Шарапова	Богачева	Шувалова

Спецификация элементов.

Изделие	Обозн. элем.	Наименование	Кол-во	Материал порода древесина	Размеры в мм в чистоте: длина мм	ширина мм	толщ. мм	Объем м³: на 1 элем	общий
Шд-1	Ш-1	Стенка шкафа задняя	1	Древесно-струж. плита	2131	780	19	0.030	0.030
	Ш-2	—"— боковая	2	—"—	2131	481	19	0.018	0.036
	Ш-3	—"— верхняя	1	—"—	780	500	19	0.007	0.007
	Ш-4	—"— средняя	1	—"—	742	476	19	0.007	0.007
	Ш-5	—"— средняя	1	—"—	742	350	19	0.005	0.005
	Ш-6	—"— нижняя	1	—"—	742	476	19	0.007	0.007
	Ш-7	Щит для ящиков	2	—"—	476	346	19	0.003	0.006
	Ш-8	Бруски опорные нижние	3	Хвойн.	780	60	30	0.0014	0.0042
	Ш-9	—"—	2	—"—	440	60	30	0.0002	0.0016
	Ш-10	Направляющая створок	2	Тв. листв.	742	54	19	0.0007	0.0014
	Ш-11	Брусок подполочный	5	Хвойн	481	24	19	0.0002	0.001
	Ш-12	Скалка	1	Тв. листв.	750	38	24	0.0007	0.0007
	Ш-13	Скалкодержатель	2	Плитафан.	64	50	20	0.00006	0.00012
	Ш-14	Ручка шкафа	2	Тв. листв.	280	19	12	0.00006	0.00012
	Ш-15	Наклейка верт. на элем. Ш-2	2	—"—	2131	19	5	0.0002	0.0004
	Ш-16	—"— гориз. на —"— Ш-3	1	—"—	780	19	5	0.00007	0.00007
	Ш-17	—"— на Ш-4, Ш-6	1	—"—	742	19	5	0.00006	0.00006
	Ш-18	—"— на " Ш-19	1	—"—	260	19	5	0.00003	0.00003
	Ш-19	Щит-полка	1	—"—	476	260	19	0.002	0.002
	Ш-20	Дверца шкафа	2	Фанера клееная	1750	390	10	0.0008	0.0016
	Ш-21	Направляющая планка-ящик	2	Хвойн.	420	19	6	0.00005	0.0001
		Итого на 1 изделие							0.112 м³

Изделие	Обозн. элем.	Наименование	Кол-во	Материал порода древесины	Размеры в мм в чистоте: длина мм	ширина мм	толщ. мм	Объем м³: на 1 элем	общий
Шд-2	Ш-22	Стенка шкафа задняя	1	Древесно-стружечн.	1580	672	19	0.03	0.03
	Ш-23	—"— боковая	2	—"—	672	462	19	0.007	0.014
	Ш-24	—"— верхняя	1	—"—	1580	500	19	0.02	0.02
	Ш-25	—"— нижняя	1	—"—	1580	500	19	0.02	0.02
	Ш-26	Щит передний	1	—"—	710	800	19	0.013	0.013
	Ш-27	Дверца шкафа	2	Фанера клееная	685	428	10	0.003	0.006
	Ш-28	Направляющая створок	2	Тв. листв.	1542	54	19	0.002	0.004
	Ш-29	Наклейка верт. на элем. Ш-25	2	—"—	710	19	5	0.00008	0.0002
	Ш-30	—"— горизонт. на эл. Ш-24-Ш-25	2	—"—	780	19	5	0.00007	0.00014
	Ш-14	Ручка шкафа.	2	—"—	280	19	12	0.00006	0.00012
		Итого на 1 изделие							0.108 м³
Ящик Шд-1	Ш-31	Стенка ящика задняя	1	Тв. листв.	396	149	12	0.0007	0.0007
	Ш-32	—"— боковая	2	—"—	461	170	12	0.0009	0.0018
	Ш-33	—"— передняя	1	—"—	420	170	16	0.00014	0.00014
	Ш-34	—"— нижняя	1	Фанера клееная	467	408	4	0.0007	0.0007
	Ш-35	Ручка ящика	2	Тв. листв.	160	25	10	0.0004	0.0008
		Итого на 1 изделие.							0.004

Примечание: общий вид Шд-1 и Шд-2 см. листы 10, 11

1968	Профилакторий на 100 мест	Шкафы Шд-1, Шд-2 Спецификация элементов	Типовой проект 254-3-5	Альбом III часть 1	Лист 14

Арх. проектная маст. №4 | Лечебно-курортных зданий | Руков. АПМ | Гл. инж. АПМ | Гл. арх. пр-та | Гл. инж. пр-та | Ст. инжен. | Архитект | Исполн. | Проверил | Копиров.

Чернявский | Кодкир | Шувалова | Зверева | Федорова | Шаралова | Богачева | Шувалова | Федотова

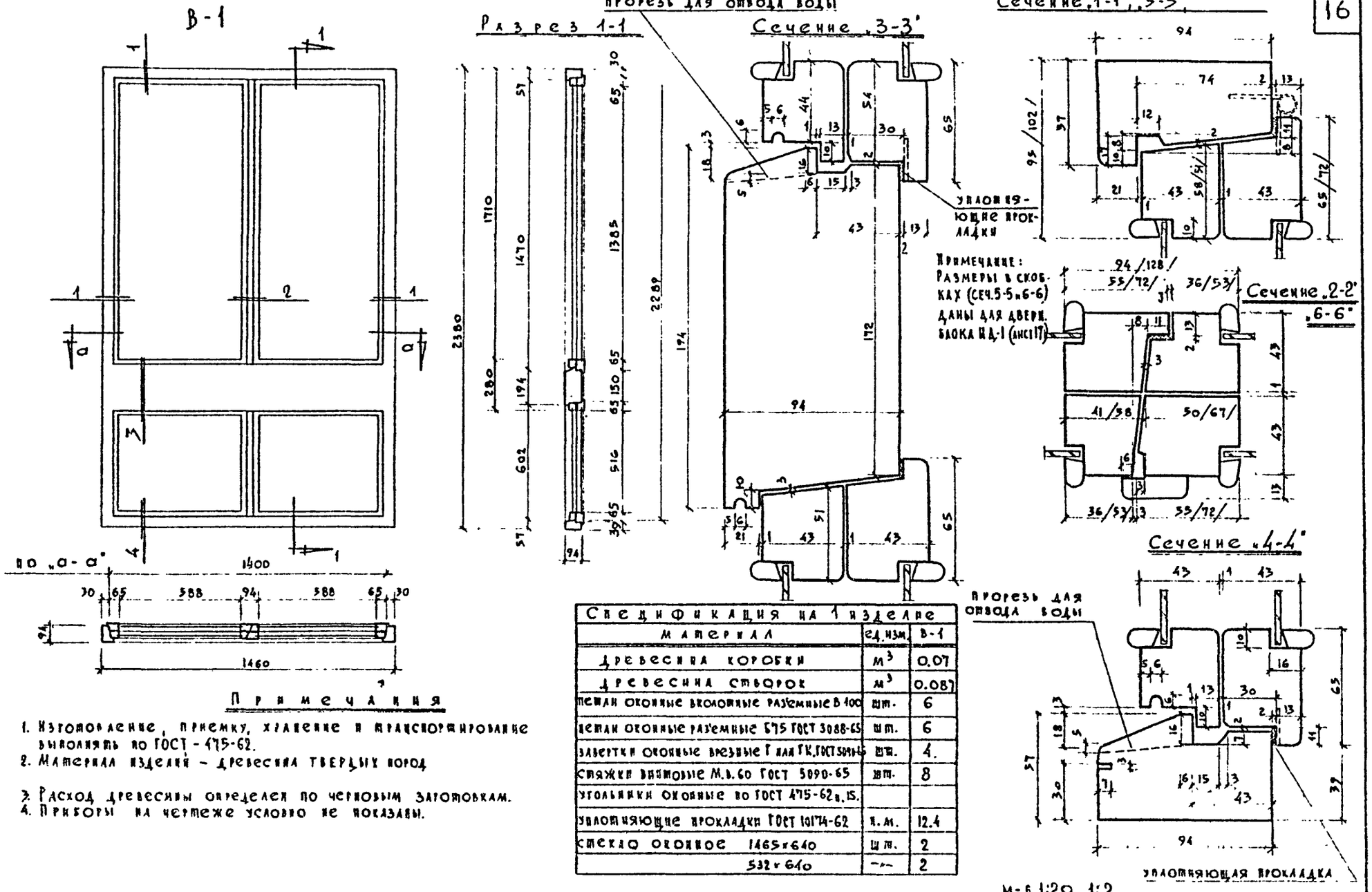

Примечания

1. Изготовление, приемку, хранение и транспортирование выполнять по ГОСТ - 475-62.
2. Материал изделий - древесина твердых пород
3. Расход древесины определен по черновым заготовкам.
4. Приборы на чертеже условно не показаны.

Спецификация на 1 изделие		
Материал	ед. изм.	В-1
Древесина коробки	$м^3$	0.07
Древесина створок	$м^3$	0.087
Петли оконные вколотные разъемные В 100	шт.	6
Петли оконные разъемные Б75 ГОСТ 3088-65	шт.	6
Завертки оконные врезные Г или ГК, ГОСТ 5090-65	шт.	4.
Стяжки винтовые М.в. 60 ГОСТ 5090-65	шт.	8
Угольники оконные по ГОСТ 475-62 п. 15.		
Уплотняющие прокладки ГОСТ 10174-62	п. м.	12.4
Стекло оконное 1465×640	шт.	2
532×640	-"-	2

1968	Профилактория на 100 мест	Витринный блок В-1	Типовой проект 254-3-5	Альбом III часть 1	Лист 15

ЦНИИЭП лечебно курортных зданий
Арх. проектная мастерск. № 4
Рук. АПМ-4 Черняевский
Гл. инж. АПМ-4 Кодинр
Гл. арх. пр-та Шубалова
Гл. инж. пр-та Зверева
Ст. инж. Федорова
Исполнит. Блабашевская
Проверил Шубалова

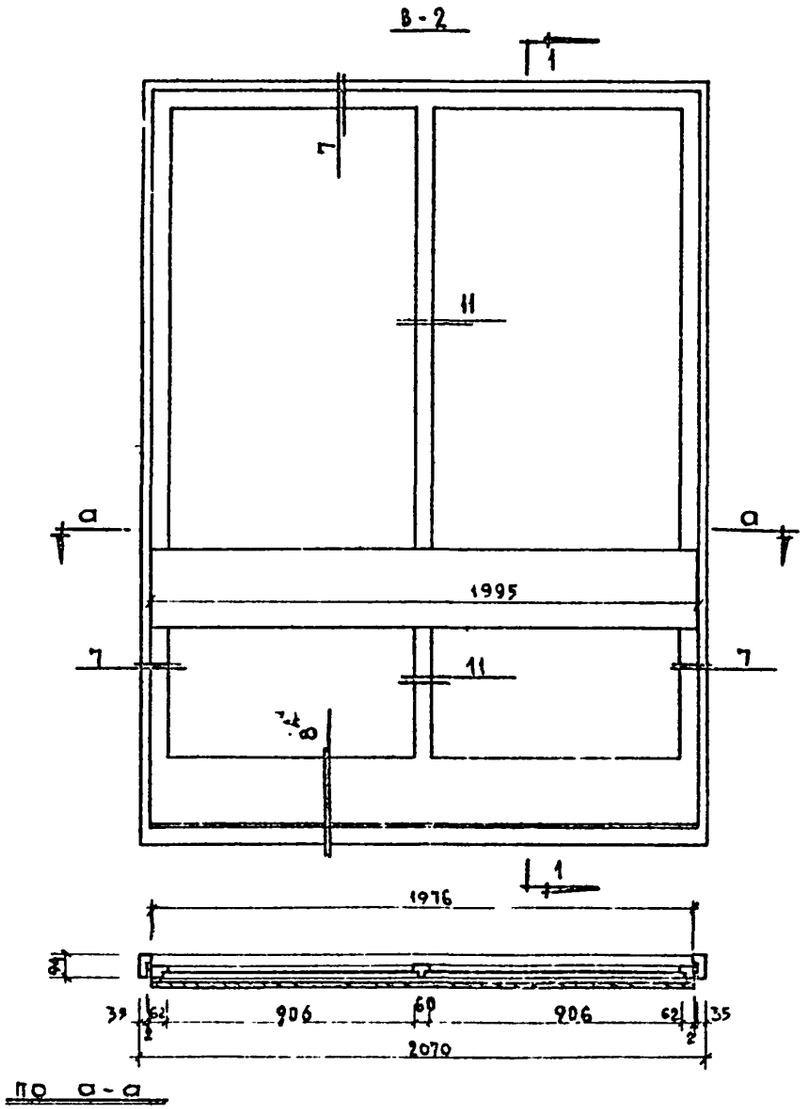

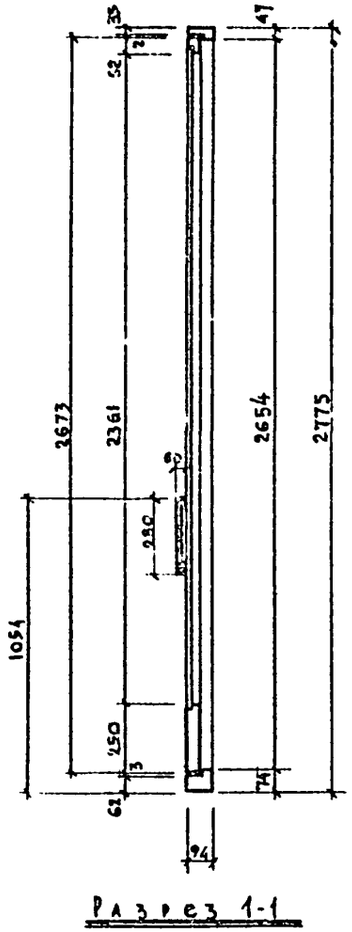

Примечания:

1. Изготовление, приемку, хранение и транспортирование выполнять по ГОСТ 475-62.
2. Материал изделий — древесина твердых пород.
3. Расход древесины определен по черновым заготовкам.
4. Приборы на чертеже условно не показаны.
5. Сечения „1-1", „8-8", „11-11" см. лист 20.

Спецификация на 1 изделие.

Материал	Ед. изм.	В-2
Древесина коробки	м. куб.	0.052
Древесина переплетов	м. куб.	0.06
Петли оконные врезные 3 шт.	—	—
Зазертки оконные врезные 3 шт.	—	—
Угольники оконные 4 шт.	—	—
Стекло оконное (1015×2383) — 2 шт.	м. кв.	4.84
Прокладки уплотняющие	п. м.	11.33

М 1:20

ЦНИИЭП лечебно-курортных зданий	1968	Профилакторий на 100 мест	Оконный блок В-2	Типовой проект 254-3-5	Альбом часть 1	Лист 16

Рук. АПМ-4 Черязский; Гл. инж. АПМ-4 Кодинр.; Гл. арх. пр-та Шубалова; Гл. инж. пр-та Звегева; Ст. инж. Федорова; Проектир. Балбашевич; Исполнител Балбашевич; Проверил Шубалова; Арх. проектная мастерск. №

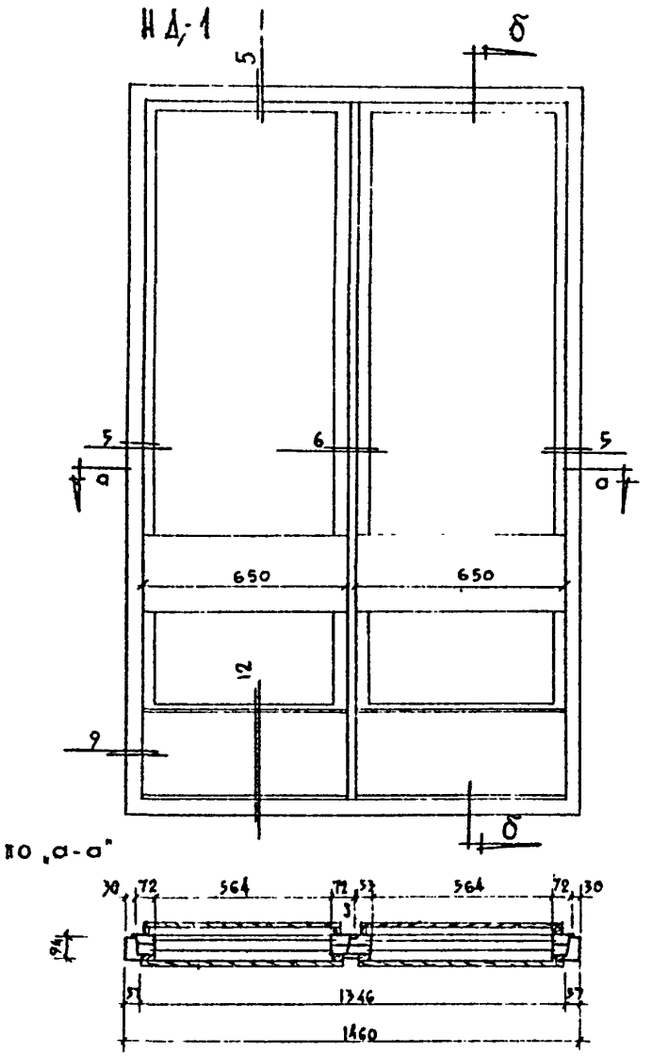

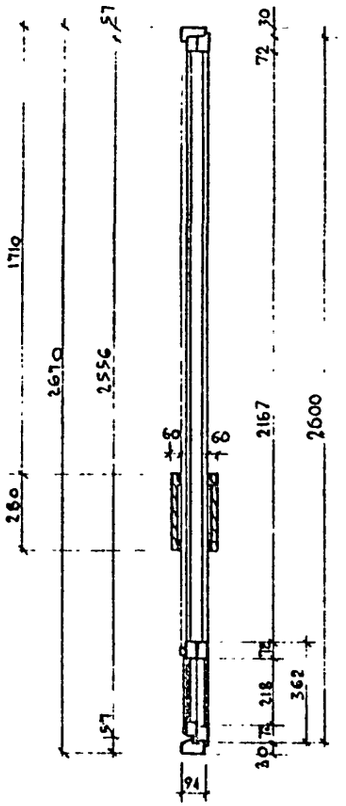

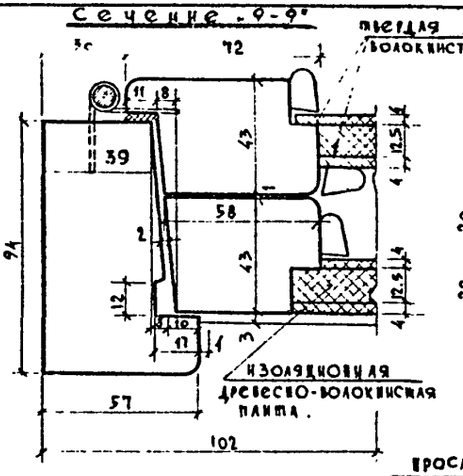

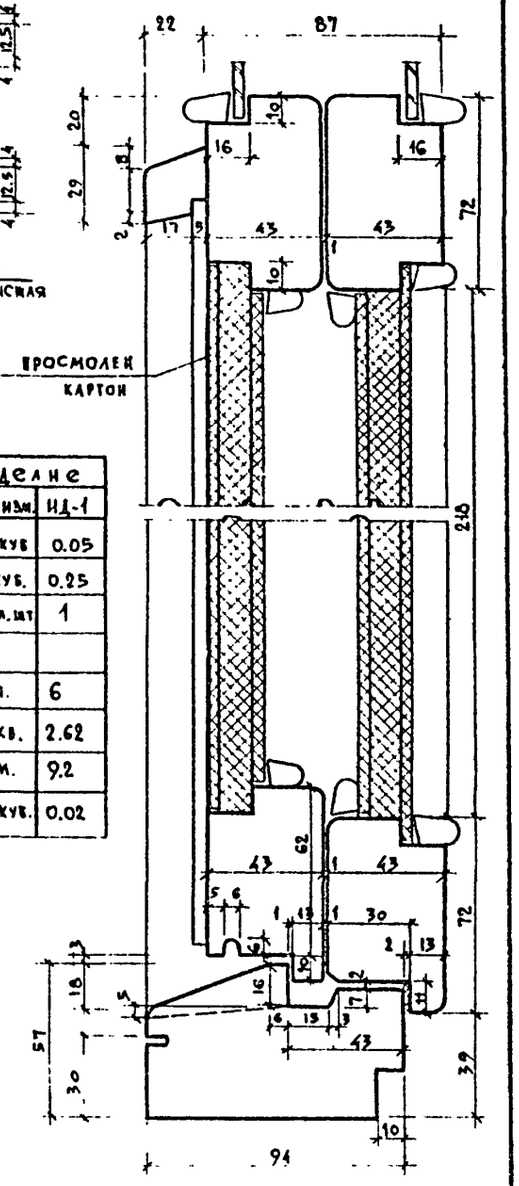

Спецификация на 1 изделие		
материал	ед. изм.	ИД-1
древесина коробки	м. куб	0.05
древесина полотна	м. куб.	0.25
замок с сувальдным механ. с роликом.	кол. шт	1
петли дверные полушарнирные		
/правые, левые/ А 150 ГОСТ 5088-65	шт.	6
стекло оконное /594^{5}×2210/×2	м. кв.	2.62
прокладки уплотняющие	п. м.	9.2
доска для открывания двери	м. куб.	0.02

Примечания:

1. Изготовление, приемку, хранение и транспортирование выполнять по ГОСТ-475-62.
2. Материал изделий — древесина твердых пород
3. Расход древесины определен по черновым заготовкам.
4. Приборы на чертеже условно не показаны
5. Сечения „5-5", „6-6", „~~7-7~~" см. лист 15

М 1:20 ; 1:2

1968	Профилакторий на 100 мест	Дверной блок ИД-1	Типовой проект 254-3-5	Альбом III часть 1	Лист 17

ЦНИИЭП лечебно курортных зданий
Арх. проектная мастерск. №4

Руков. АПМ-4	Гл. инж. АПМ-4	Гл. арх. пр-та	Гл. инж. пр.	Ст. инж.	Проектиров.	Исполнит.	Проверил
Чернявский	К. Одинг.	Шувалова	Зверева	Федорова	Балашевская	Балашевская	Шувалова

ИД-2

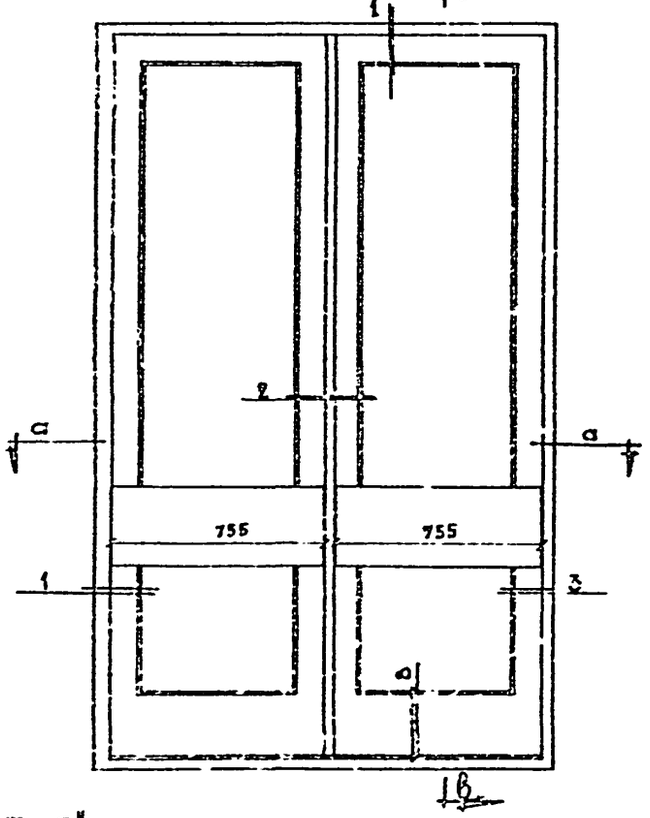

В-3

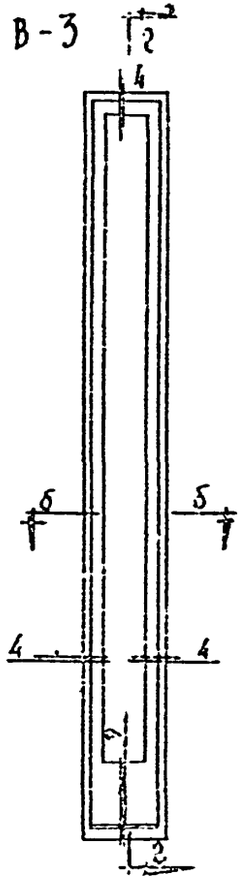

по „в-в"

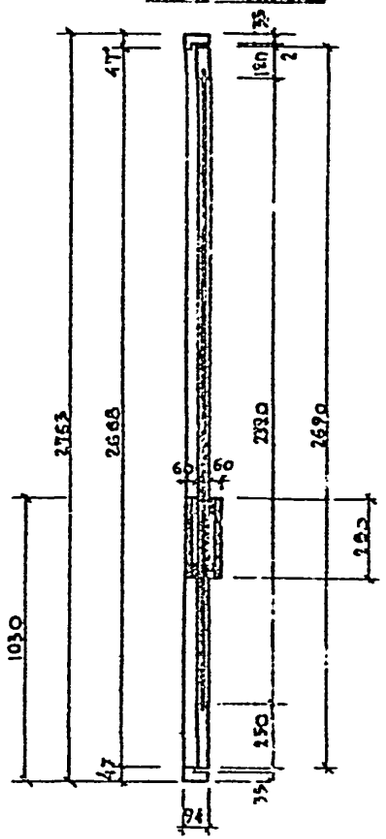

по „г-г"

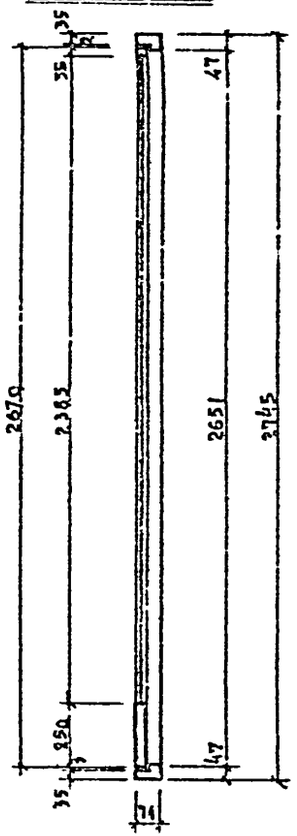

по „а-а"

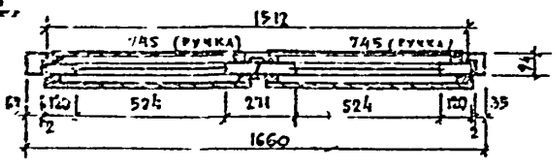

по „б-б"

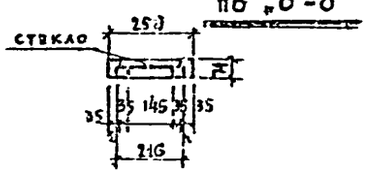

Спецификация на 1 изделие				
Материал	Ед.изм.	ИД-2	ИД-2(И)	В-3
Древесина коробки	м.куб.	0.05	0.05	0.03
Древесина полотна	м.куб.	0.10	0.10	0.02
Замок с сувальдным механизмом с ролик.	комп.	1	1	—
Петли дверные полуударные (правые и левые) А150 ГОСТ 5088-55	шт.	6	6	3
Стекло оконное	м.кв.	2.60	2.60	0.5
Прокладки уплотняющие	п.м.	11.2	11.2	

Примечания:

1. Изготовление, приемку, хранение и транспортирование выполнять по ГОСТ-475-62.
2. Материал изделий – древесина твердых пород.
3. Расход древесины определен по черновым заготовкам.
4. Приборы на чертеже условно не показаны.
5. Сечения „1-1", „2-2", „3-3", „4-4", „б-б", „9-9" см. лист 20.

м – 1:20

ЦНИИЭП лечебно-курортных зданий	1968	Профилакторий на 100 мест	Дверной блок ИД-2, оконный блок В-3.	Типовой проект 254-3-5	Альбом III, часть 1 / Лист 19

Гл.инж.пр-ка Заерова | Ст.инж. Федорова | Проектир. Денисова | Испполнит. Денисова | Утвердил

Гл.инж.АВМ-4 | Гл.архитектор Шубллова | Рук.АПМ-4 Кодинр | Черняевский

Гл.проектная мастерская

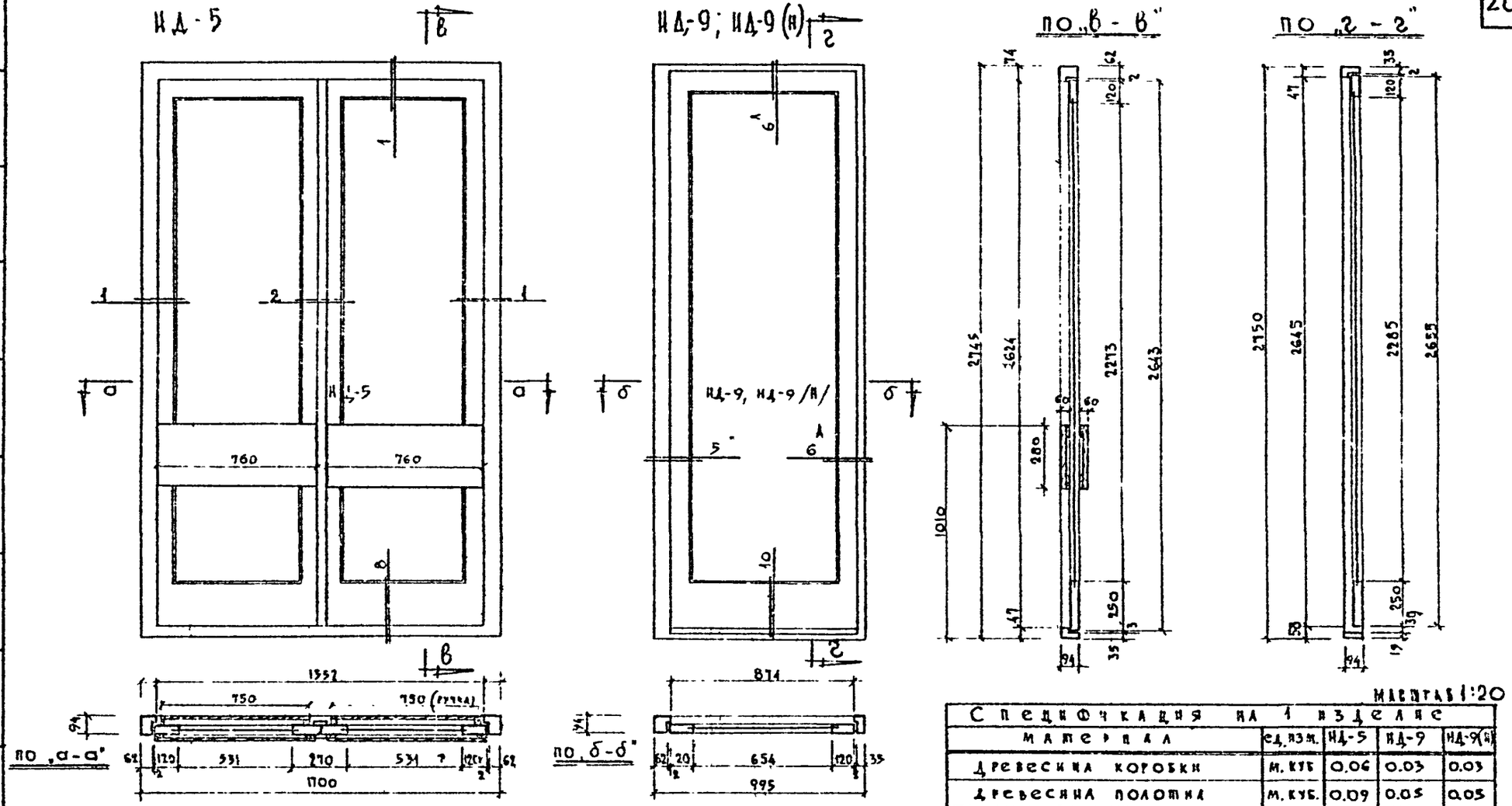

Масштаб 1:20

Спецификация на 1 изделие				
Материал	ед. изм.	ИД-5	ИД-9	ИД-9(Н)
Древесина коробки	м. куб	0.06	0.03	0.03
Древесина полотна	м. куб.	0.09	0.05	0.05
Замок с сувальдным механизмом с ролик.	кол. шт.	1	1	1
Петли дверные полушарнирные (правые и левые) А150 ГОСТ 5088-65	кол. шт.	6	6	6
Стекло оконное /561×2300/ – 2 шт.	м. кв.	2.60	–	–
Стекло оконное /657×2330/ – 1 шт.	м. кв.	–	1.50	1.50
Прокладки уплотняющие	п. м.	11.07	6.2	6.2

Примечания:

1. Изготовление, приемку, хранение и транспортирование выполнять по ГОСТ-475-62
2. Материал изделий – древесина твердых пород.
3. Расход древесины определен по черновым заготовкам.
4. Приборы на чертеже условно не показаны.
5. Сечения „1-1", „2-2", „5-5", „6-6", „8-8", „10-10" см. лист 20.

1968	Профилактории на 100 мест	Дверные блоки ИД-5, ИД-9, ИД-9(Н)	Типовой проект 254-3-5	Альбом III часть 1	Лист 19

ЦНИИЭП лечебно курортных зданий
Рх. проектная мастерск. №4

Рук. АПМ-4	Черняевский	Инж. АПМ-4	Гл. арх. пр-та	Гл. инж. пр-та	Ст. инж.	Проектир.	Исполнит.	Проверил
		Коднир	Шувалова	Зверева	Федорова	Денисова	Денисова	Шувалова

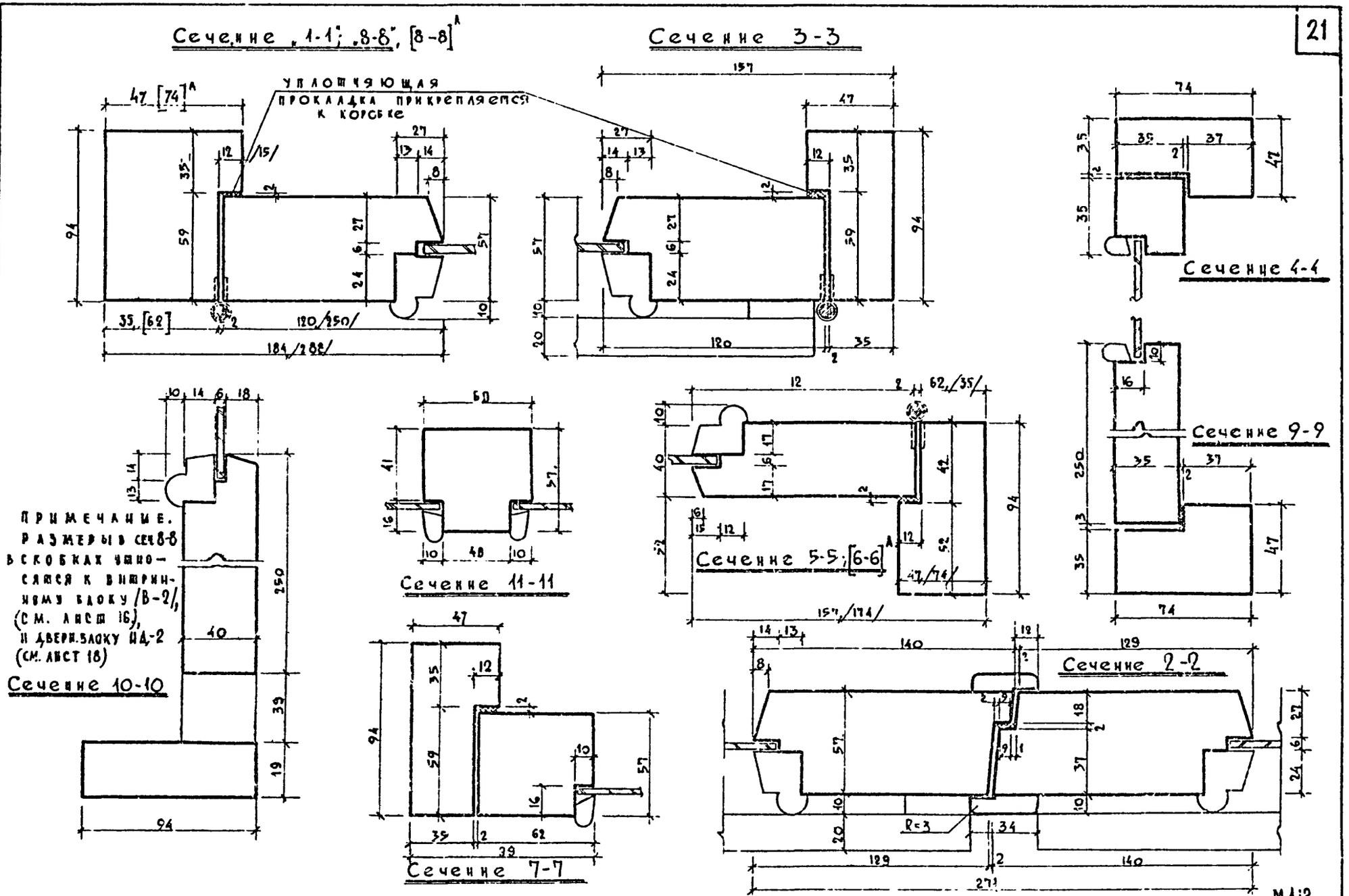

1968	Профилакторий на 100 мест	Дверные и оконные блоки ИД-2, ИД-5, ИД-9, В-2, В-3. Сечения с 1-1 по 11-11	Типовой проект 254-3-5	Альбом III Часть 1	Лист 20

Арх. проектная мастерск. №4 | Лечебно курортных зданий | Рук. АПМ-1 | Гл. инж. АПМ-4 | Гл. арх. пр-та | Гл. инж. пр-та | Ст. инж. | Исполнит. | Проверил
Чернявский | Кодинр | Шувалова | Зверева | Федорова | Денисова | Шувалова

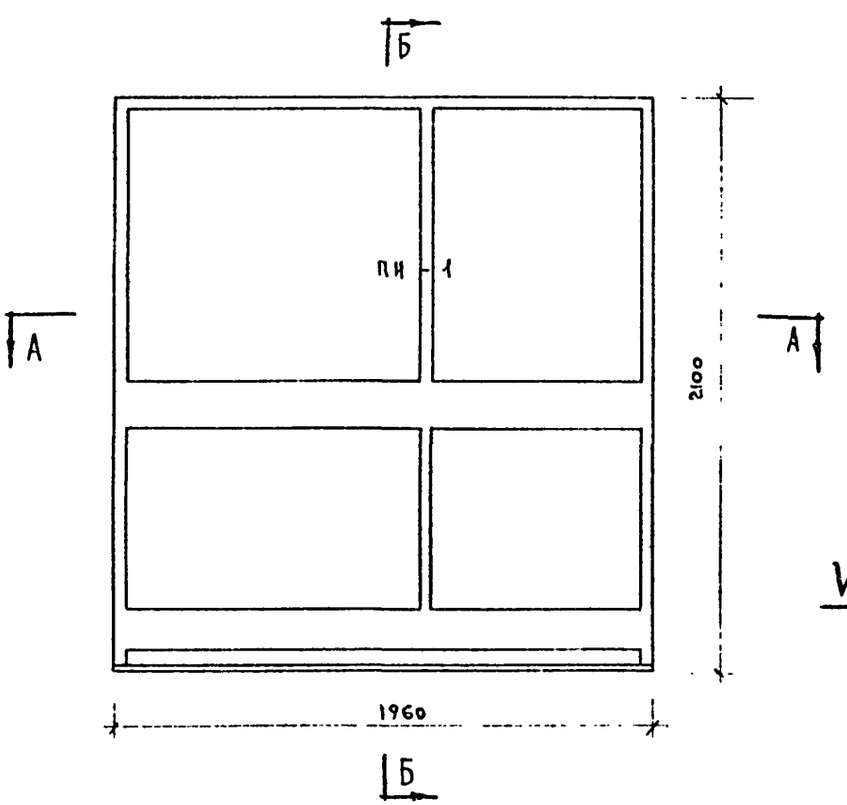

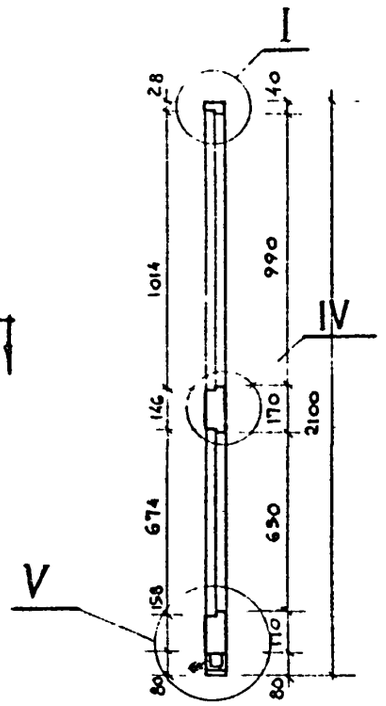

Сечение Б-Б м 1:20

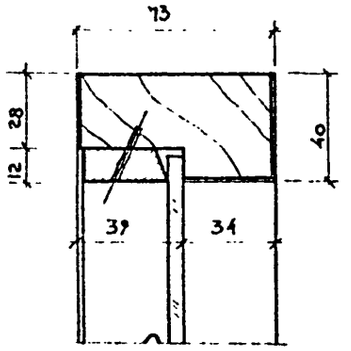

Деталь I м 1:2

Спецификация на 1 изделие

Древесина	—	$м^3$	1.12
Стекло оконное	6×1021×1087	шт.	1
	6×1021×792	шт.	1
	6×681×1087	шт.	1
	6×681×792	шт.	1

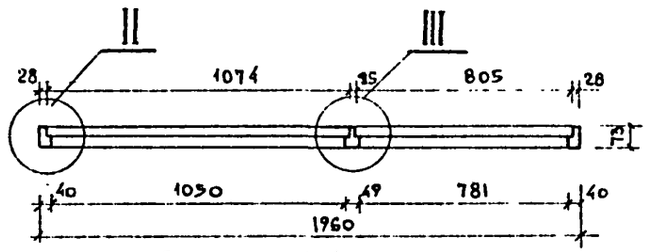

Сечение А-А м 1:20

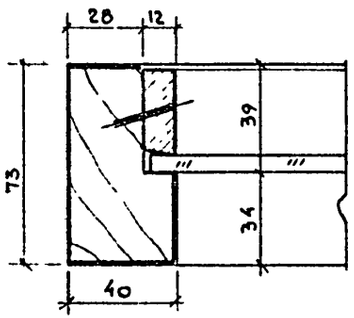

Деталь II м 1:2

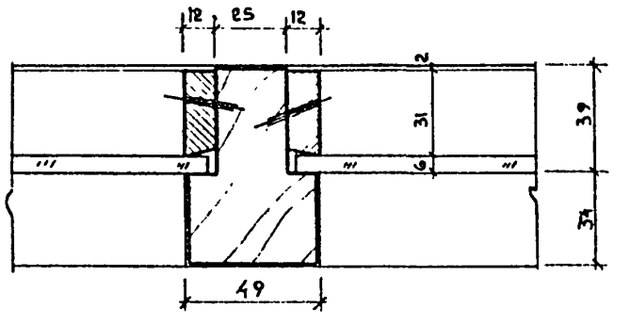

Деталь III м 1:2

Примечание: * детали IV см. лист 22
деталь V см. лист 24

1968	Профилакторий на 100 мест	Стеклянная перегородка ПИ-1. Сечения, детали.	Типовой проект 254-3-5	Альбом III часть 1	Лист 21

ЦНИИЭП лечебно курортных зданий
Арх. проектная мастерск. №4

Руков. АПМ	Гл. инж. АПМ	Гл. арх. пр-та	Гл. инж. пр-та	Н.о. арх.	Ст. инж.	Проектир.	Исполнит.	Проверил
Чернявский	Коднир	Шувалова	Зверева	Шарапова	Федорова	Маслий	Ахунова	Шувалова

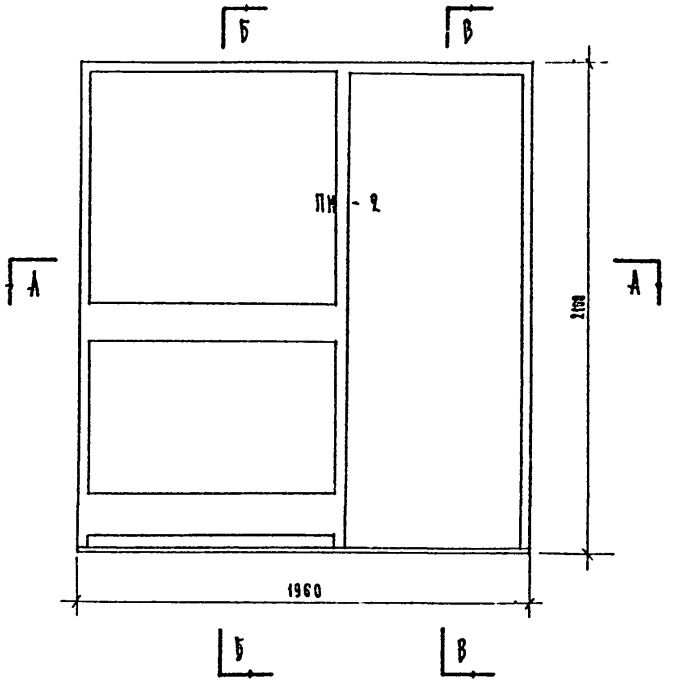

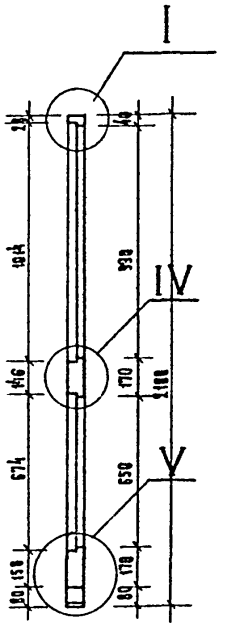

Сечение Б-Б
М: 1:20

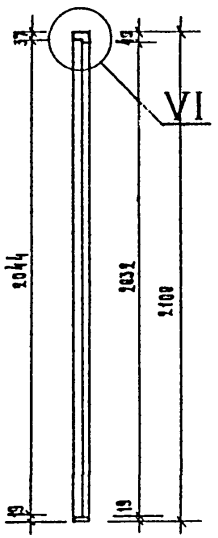

Сечение В-В
М: 1:20

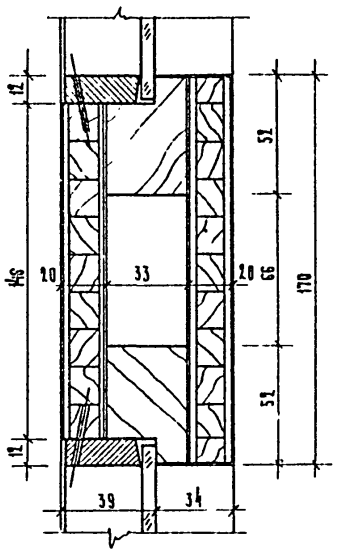

Деталь IV М: 1:2

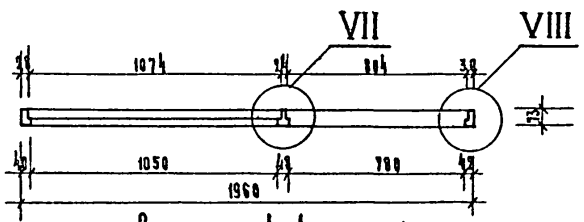

Сечение А-А М 1:20

Спецификация на 1 изделие

Древесина		— м³	1.12
Стекло оконное	6×1011×1071	шт.	1
	6×671×1071	шт.	1

Примечание: детали V, VI, VII, VIII см. лист 24. М 1:2, 1:20

1968	Профилакторий на 100 мест	Стеклянная перегородка ПН-2. Сечения, детали.	Типовой проект 254-3-5	Альбом III часть 1	Лист 22

ЦНИИЭП лечебно-курортных зданий
Арх. проектная мастерская 4

Руков. АПМ	Гл. инж. АПМ	Гл. арх. пр-та	Гл. инж. пр-та	Ст. инженер	И. о. архит.	Проектир.	Исполнит.	Проверил
Черняевский	Кодинер	Шубалова	Зверева	Федорова	Шарапова	Маслин	Ахунова	Шубалова

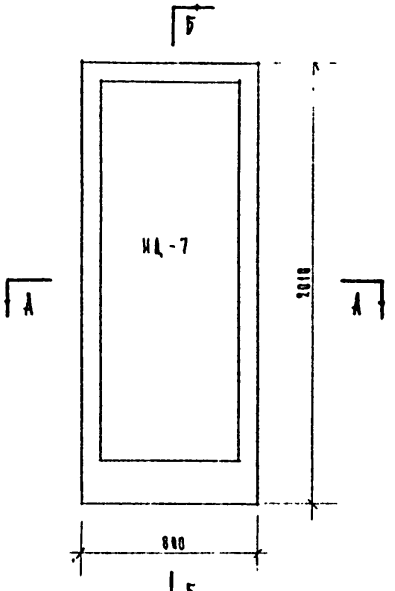

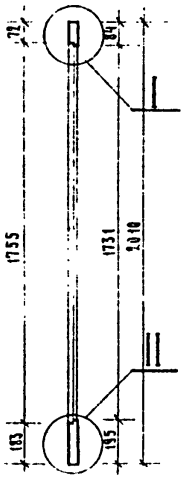

Сечение Б-Б М:1:20

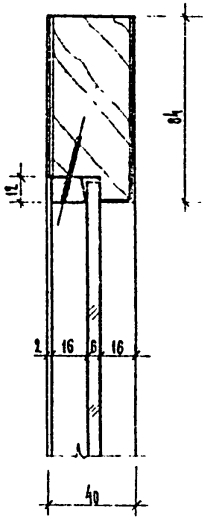

Деталь I М:1:2

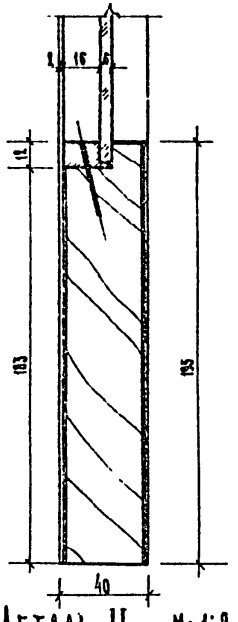

Деталь II М:1:2

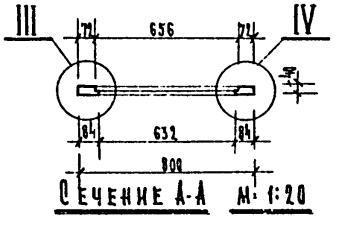

Сечение А-А М:1:20

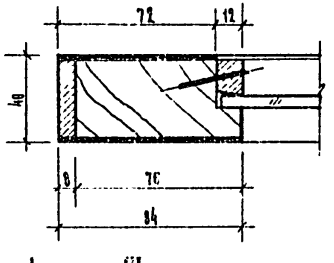

Деталь III М:1:2

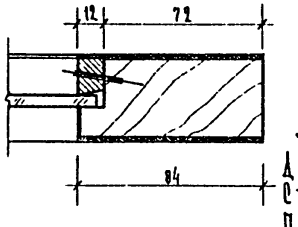

Деталь IV М:1:2

Спецификация на 1 изделие

Древесина			$м^3$	0,22
Стекло оконное	6×1752×653		шт.	1
Петля ПНШ 85	ГОСТ 5088-65		шт.	2
Замок ЗВЦФЩ	ГОСТ 5089-65		шт.	1
Ручки РФЦД (в)	ГОСТ 5087-65		шт.	2

ЦНИИЭП лечебно-курортных зданий
Арх. проектная мастерская № 4
Рук. арх. Черняховский
Гл. инж. арх. Коднир
Гл. арх. арх-та Шувалова
Гл. инж. арх-та Зверева
Ст. инженер Федорова
Исполнители Ахунова
Проверил Шувалова
Копировал Григорьева
33 гр. таб.

1968	Профилакторий на 100 мест	Стеклянная перегородка ПИ-2. Дверной блок ИД-7. Сечения, детали.	Типовой проект 254-3-5	Альбом III часть I	Лист 23

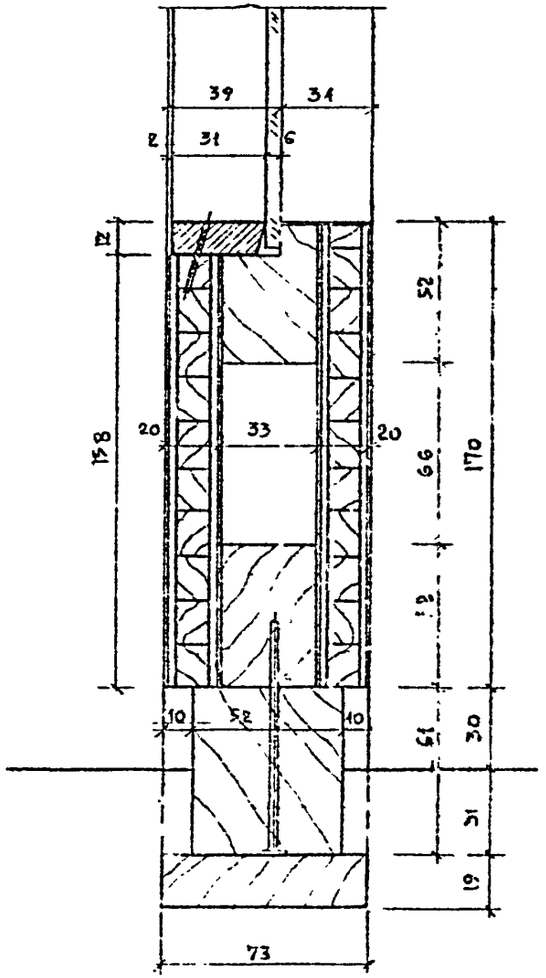

Деталь V

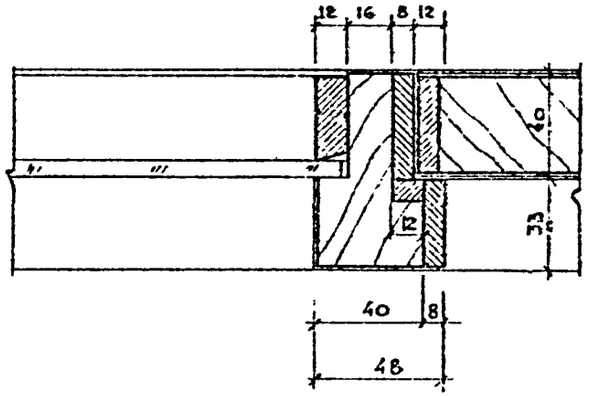

Деталь VII

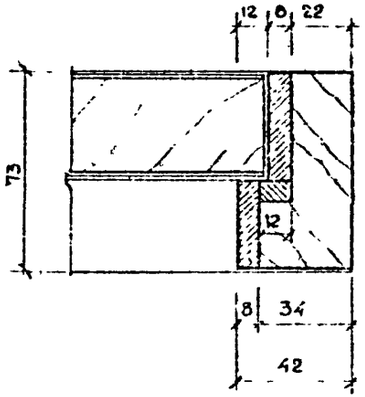

Деталь VIII

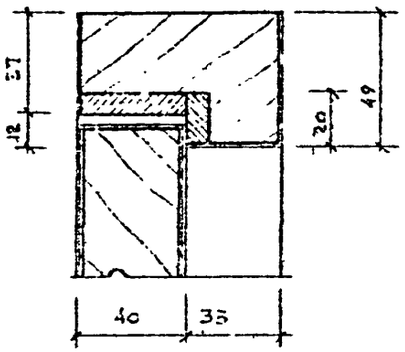

Деталь VI

Примечание: Перегородки изготовляются из древесины хвойных пород. Лицевые поверхности элементов перегородок офанеровываются строганой ранерой дуба или ясеня и отделываются матирующим нитроланом с сохранением естественного цвета древесины.

М 1:2

1968	Профилактории на 100 мест	Стеклянные перегородки ПИ-1 и ПИ-2 Детали.	Типовой проект 254-3-5	Альбом III часть 1	Лист 24

ЦНИИЭП лечебно курортных зданий
Арх. проектная мастерск. №
Руков. АПМ
Гл. инж. АПМ
Гл. арх. пр-та
Гл. инж. пр-та
Ст. инж.
Н.о. арх.
Проектир.
Исполнит.
Проверил
Чернявский
Кодинр
Шувалова
Петрева
Федорова
Шарапова
Масляй
Ахунова
Шувалова

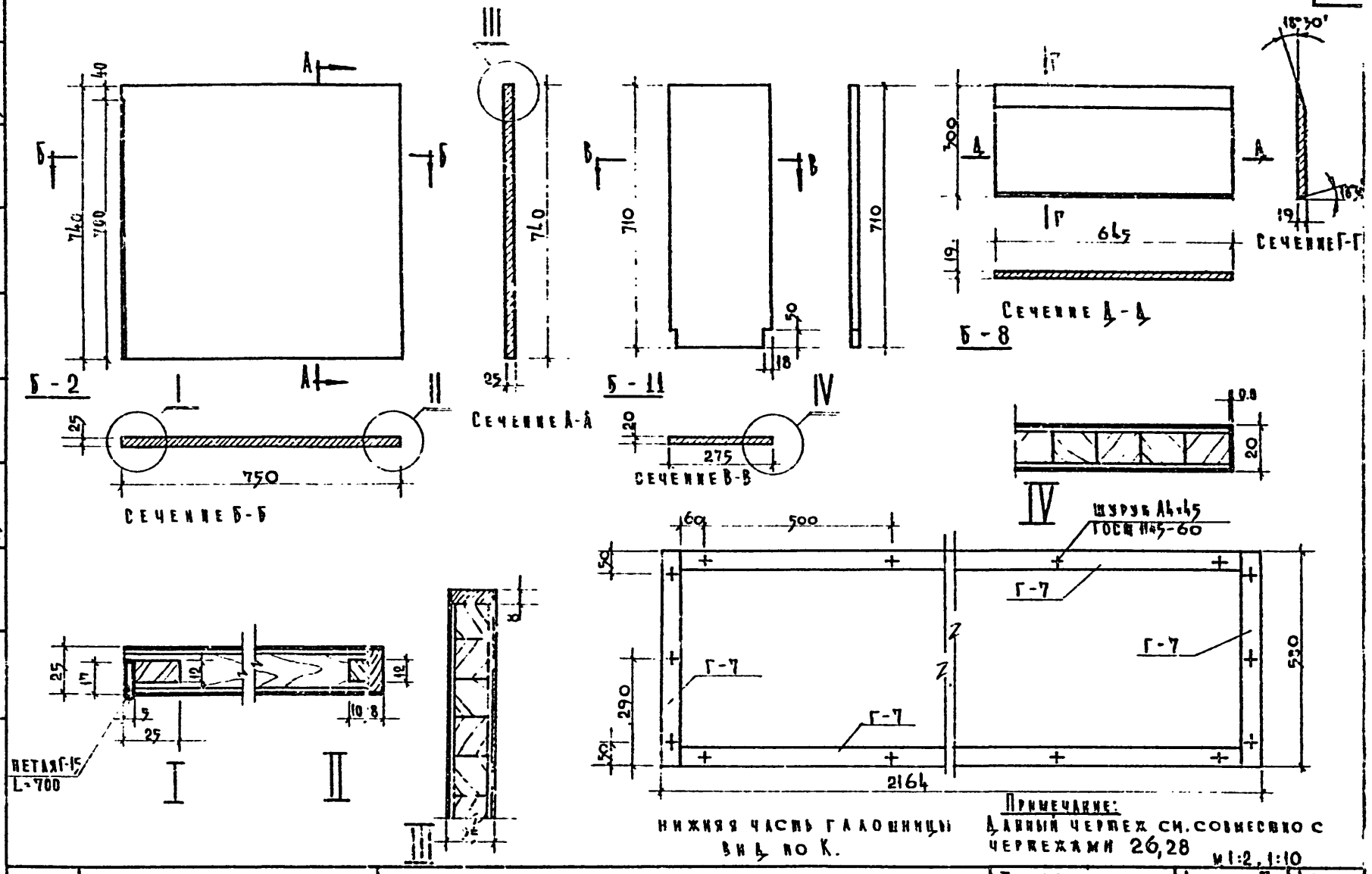

1968	Профилакторий на 100 мест.	Барьер гардероба. Дверца Б-2. Щиты Б-8, Б-11. Нижняя часть галошницы.	Типовой проект 254-3-5	Альбом III часть 1	Лист 25

ЦНИИЭП Лечебно курортных зданий
Арх. проектная маст. № 4
Рук. АПМ Черняевский
Гл. инж. Кодинр
Гл. арх. пр-та Шубалова
Гл. инж. пр-та Зверева
Ст. инжен. Федорова
Н.О. архит. Шарапова
Исполнит. Масалин
Проверил Шубалова

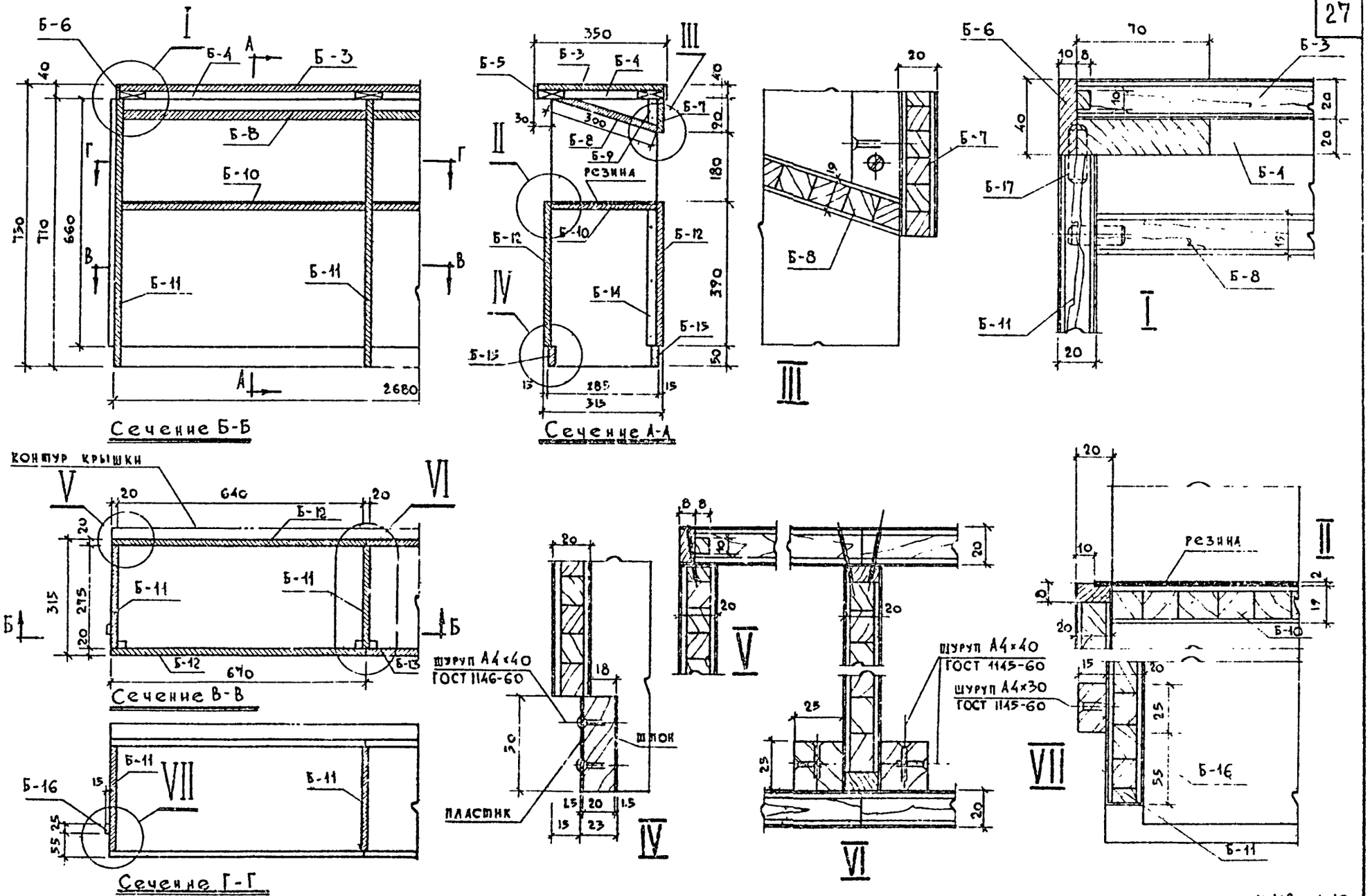

1968	Профилакторий на 100 мест	Барьер гардероба БГ-1 Узлы.	Типовой проект 254-3-5	Альбом III часть 1	Лист 26

ЦНИИЭП Лечебно курортных зданий
Арх. проектная мастер №4

Рук. АПМ-4	Черняевский	Гл. инж. АПМ-4	Коднир.	Гл. арх. пр-та	Шувалова	Гл. инж. пр-та	Зверева
Ст. инж.	Федорова	В.О. арх. и г.	Шарапова	Исполнит.	Масляй	Проверил	Шувалова

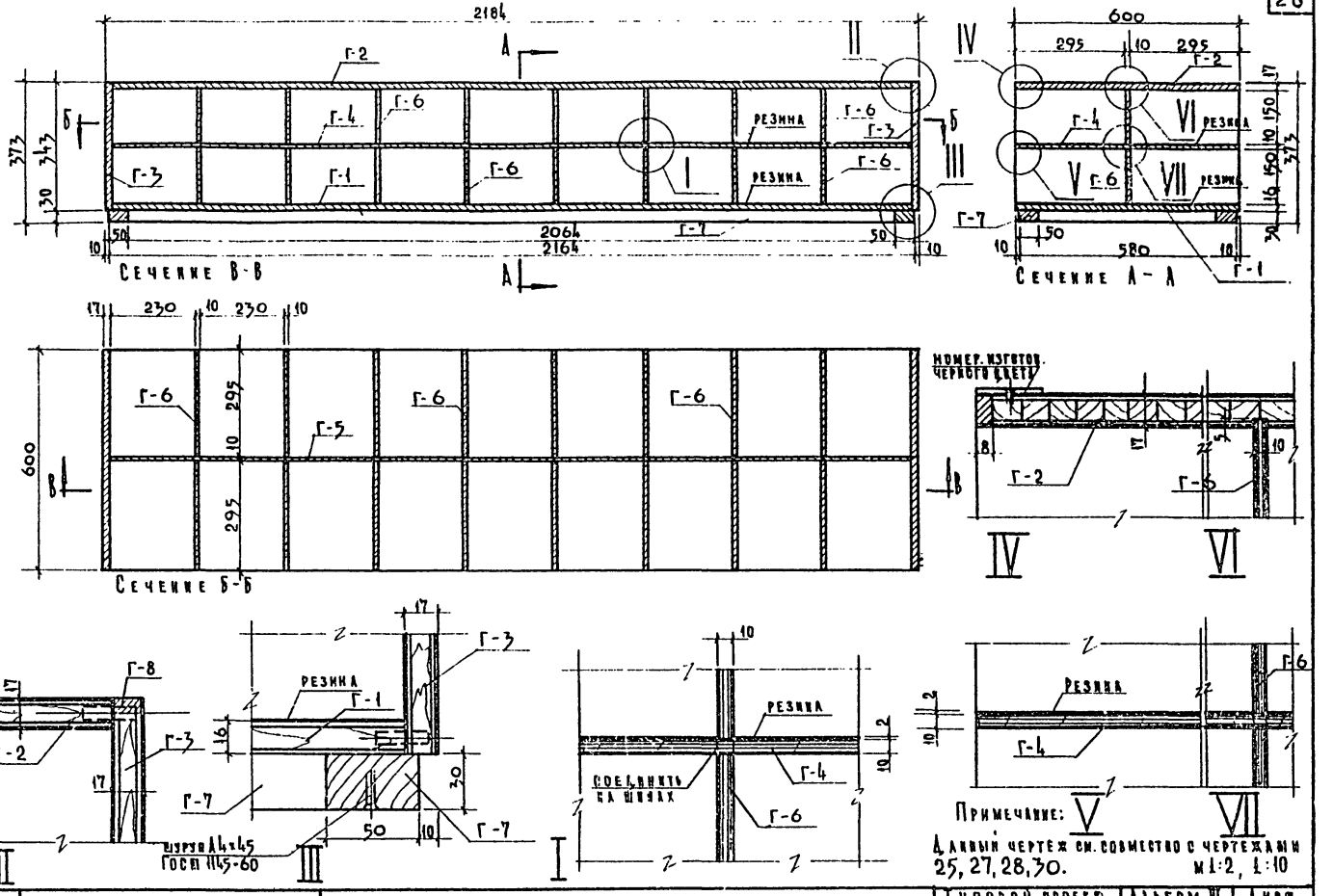

1968	Профилакторий на 100 мест.	Галошница Гл-1. Узлы.	Типовой проект 254-3-5	Альбом III часть 1	Лист 27

ЦНИИЭП Лечебно-курортных зданий
Арх. проектная маст. № 4
Рук. маст. 4 Черняевский
Гл. инж. маст. Кодмир
Гл. арх. пр-та Шубалова
Гл. инж. пр-та Зверева
Ст. инж. Федорова
Н.О. арх. пр. Шарапова
Ст. инж. Масляни
Проверил Шубалова

Спецификация элементов барьера гардероба и галошницы.

Изделие	Обозн. элем.	Наименование	Кол-во	Материал порода древесины	Размеры в мм. в чистоте: длина мм.	ширина мм.	толщ. мм.	Объем м³: на 1 элем.	общий
Барьер гардероба БГ-1	Б-1	Наличник	п.м.	Хвойн. офан.	7500	180	25	—	0.33
	Б-2	Дверка	1	Плита офан.	750	740	25	0.014	0.014
	Б-3	Крышка	1	Плита офан.	2660	350	20	0.018	0.018
	Б-4	Рама крышки	1	Хвойн.	2660	350	20	0.009	0.009
	Б-5	Наклейка продольн. крышки	2	Тв. листв.	2680	40	10	0.001	0.002
	Б-6	Наклейка поперечн. крышки	2	Тв. листв.	350	40	10	0.0001	0.0002
	Б-7	Щит	4	Плита офан.	670	90	20	0.001	0.004
	Б-8	Щит	4	Плита	640	300	19	0.003	0.012
	Б-9	Брусок	8	Хвойн.	70	25	25	0.00004	0.00032
	Б-10	Полка	4	Плита	640	275	19	0.003	0.012
	Б-11	Щит боковой	5	Плита офан.	710	27.5	20	0.004	0.02
	Б-12	Панель	4	Плита офан.	670	390	20	0.005	0.02
	Б-13	Панель	4	Плита офан.	665	390	20	0.005	0.02
	Б-14	Брусок	8	Хвойн.	360	25	25	0.0002	0.0016
	Б-15	Плинтус	2	Хвойн. облиц.	2680	50	23	0.003	0.006
	Б-16	Брусок	1	Тв. листв.	660	25	15	0.0002	0.0002
	Б-17	Шкант	42	Тв. листв.	30		ф10	0.000002	0.000084
		Итого на 1 изделие:							0.4694
		Петля Г-15	1	РТУ РСФСР 512-57					
		Шуруп А 2,5 × 22	25	ГОСТ 1145-60					
		Шуруп А4×40	48	ГОСТ 1145-60					
		Шуруп А 4×40	10	ГОСТ 1146-60					

Изделие	Обозн. элем.	Наименование	Кол-во	Материал порода древесина	Размер в мм. в чистоте: длина	ширина	толщ.	Объем м³: на 1 элем.	общий
Галошница ГЛ-1		Шуруп А4×30	7	ГОСТ 1145-60					
		Защелка ЗВСФ	1	ГОСТ 5089-65					
		Резина	4	Черная листовая	640	295	2		
	Г-1	Щит горизонтальн. нижн.	1	Плита облиц.	2184	600	16	0.022	0.022
	Г-2	Щит горизонтальн. верхн.	1	Плита офан.	2184	600	17	0.023	[illegible]
	Г-3	Щит боковой	2	Плита офан.	600	343	17	0.007	[illegible]
	Г-4	Перегородка горизонтальн.	1	Плита офан.	2160	600	10	0.012	0.012
	Г-5	Перегородка вертикальн.	2	Плита офан.	2160	165	10	0.0035	0.070
	Г-6	Перегородка вертикальн.	24	Плита офан.	300	165	10	0.0005	0.012
	Г-7	Брусок	п.м.	Хвойн.	5288	50	30	0.003	0.008
	Г-8	Шкант	12	Тв. листв.	30		ф8	0.000002	0.000024
		Итого на 1 изделие:							0.161024
		Шуруп Б5×20	272	ГОСТ 1146-60					
		Шуруп А4×45	12	ГОСТ 1145-60					
		Резина	36	Черная листовая	295	230	2		
		Номер	136	Оргстекло					

1968	Профилакторий на 100 мест	Барьер гардероба и галошница. Спецификации.	Типовой проект 254-3-5	Альбом III часть 1	Лист 28

ШНИИЭП Лечебно-курортных зданий. Арх. проектная мастерск. №4

Руков. АПМ-4 Черняевский; Гл. инж. АПМ-4 Кодинер; Гл. арх. пр-та Шувалова; Гл. инж. пр-та Зверева; Ст. инж. Федорова; Ц. архит. Шарапова; Исполнит. Масляй; Проверил Шувалова; Копиров Юдакова

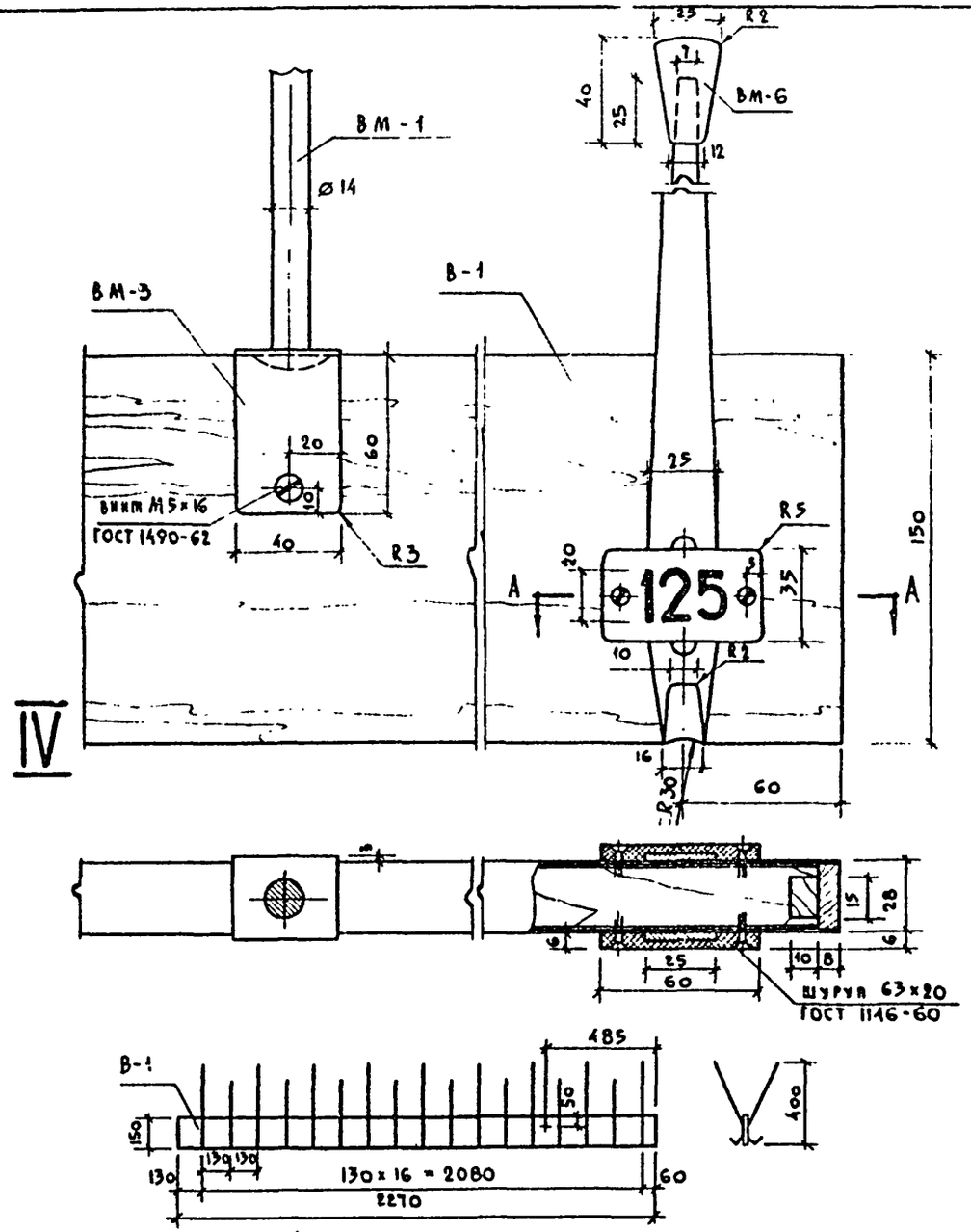

Общий вид вешалки с крючками

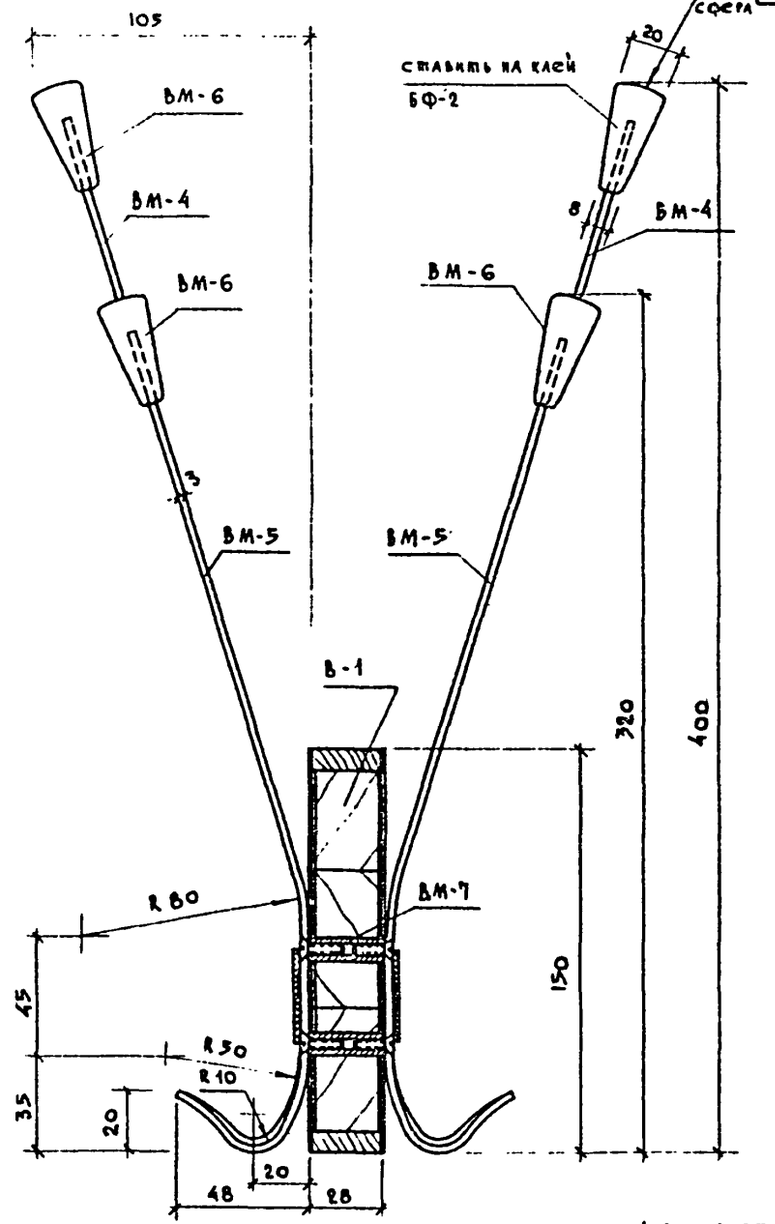

Узел крепления крючков

М 1:2 ; 1:25

1968	Профилактории на 100 мест.	Вешалка ВШ-1. Детали.	Типовой проект 254-3-5	Альбом III часть 1	Лист 29

ЦНИИЭП лечебно курортных зданий

Арх. проектная мастерс. №4

Рук. АПМ-4	Гл. инж. АПМ-4	Гл. арх. пр-та	Гл. инж. пр-та	Ст. инж.	И.о. архит.	Исполнит.	Проверил
Чернявский	Кодинр	Шувалова	Зверева	Федорова	Шарапова	Маслин	Шувалова

Спецификация элементов вешалки гардероба

Изделие	Обозн. элем.	Наименование	Кол-во	Материал. Порода древесины	Размеры в мм. в чистоте: Длина	Ширина	Толщ.	Объем м³: на 1 элем	Объем м³: общий
Вешалка ВШ-1	Б-1	щит	4	плита ДВПМ	2270	150	28	0.0095	0.038
		Итого на гардероб:							0.038
								Вес на 1 элем.	Общий
	ВМ-1	тяга $L = 1450$ мм	4	круг $\frac{14 \text{ ГОСТ } 2590-57}{\text{Ст. 3 ГОСТ } 535-58}$				1.7	6.8
	ВМ-2	тяга $L = 4900$ мм	1	круг $\frac{14 \text{ ГОСТ } 2590-57}{\text{Ст. 3 ГОСТ } 535-58}$				5.9	5.9
	ВМ-3	скоба $L = 148$ мм	4	сталь ст. 3 ГОСТ 380-60	60	40	31	0.14	0.56
	ВМ-4	крючок $L = 440$	72	лента $\frac{3 \times 25 \text{ ГОСТ } 6009-57}{35 \text{ ГОСТ } 1050-60}$				0.12	8.864
	ВМ-5	крючок $L = 360$	64	лента $\frac{3 \times 25 \text{ ГОСТ } 6009-57}{35 \text{ ГОСТ } 1050-60}$				0.1	6.4
	ВМ-6	наконечник	136	резина жесткая	40	25	20		
	ВМ-7	втулка $L = 27.5$ мм	276	шестигранник $\frac{6 \text{ ГОСТ } 2879-57}{40\text{Х ГОСТ } 4543-61}$				0.011	3.036
	ВМ-8	фланец	5	сталь ст. 3 ГОСТ 380-60	50		ф32	0.03	0.15
	ВМ-9	пластина	4	сталь ст. 3 ГОСТ 380-60	200	280	8	2.5	10.0
		винт М5×16	552	ГОСТ 1490-62					
		шурупБ3×20	272	ГОСТ 1146-60					
		номер	136	оргстекло					
		гайка М12	4	ГОСТ 5915-62					
	ВМ-10	скоба $L = 148$ мм	4	сталь ст. 3 ГОСТ 380-60	140	60	31	0.48	1.12
							Всего		29.07

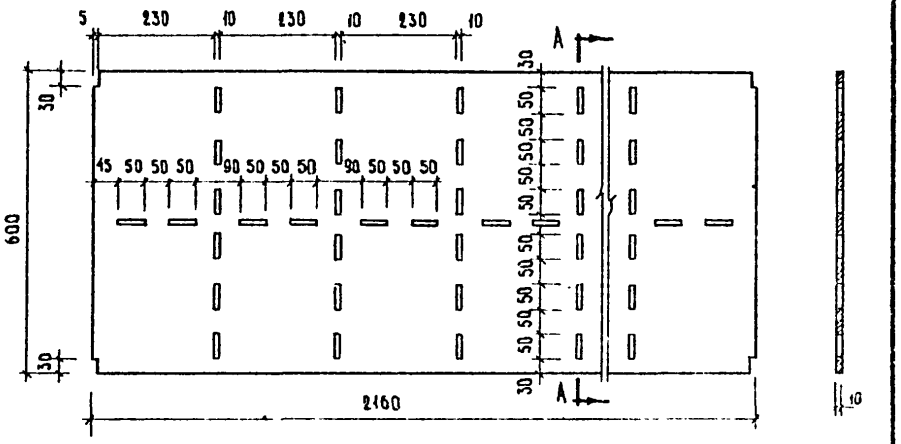

Г-4

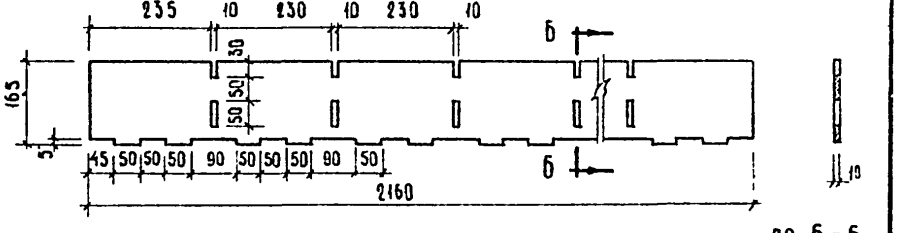

Г-5

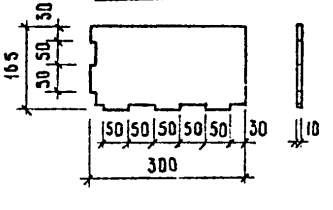

Г-6

Примечание:

1. Данный чертеж см. совместно с чертежами 25, 27, 28, 29.

М 1:10

1968	Профилакторий на 100 мест	Спецификация элементов вешалки гардероба. Щиты газошницы Г-4, Г-5, Г-6.	Типовой проект 254-3-5	Альбом III часть 1	Лист 30

Лечебно-курортных зданий. Арх. проектная мастерск. №4

Гл. инж.	Кодинг	Черняковский
Гл. инж.	Шкалова	Звегева
Гл. инж.	Шкалова	Федорова
Гл. инж.	Шкалова	Шарапова
Гл. инж.	Шкалова	Маслий
Гл. инж.	Шкалова	Шкалова
Гл. инж.	Шкалова	Юдакова

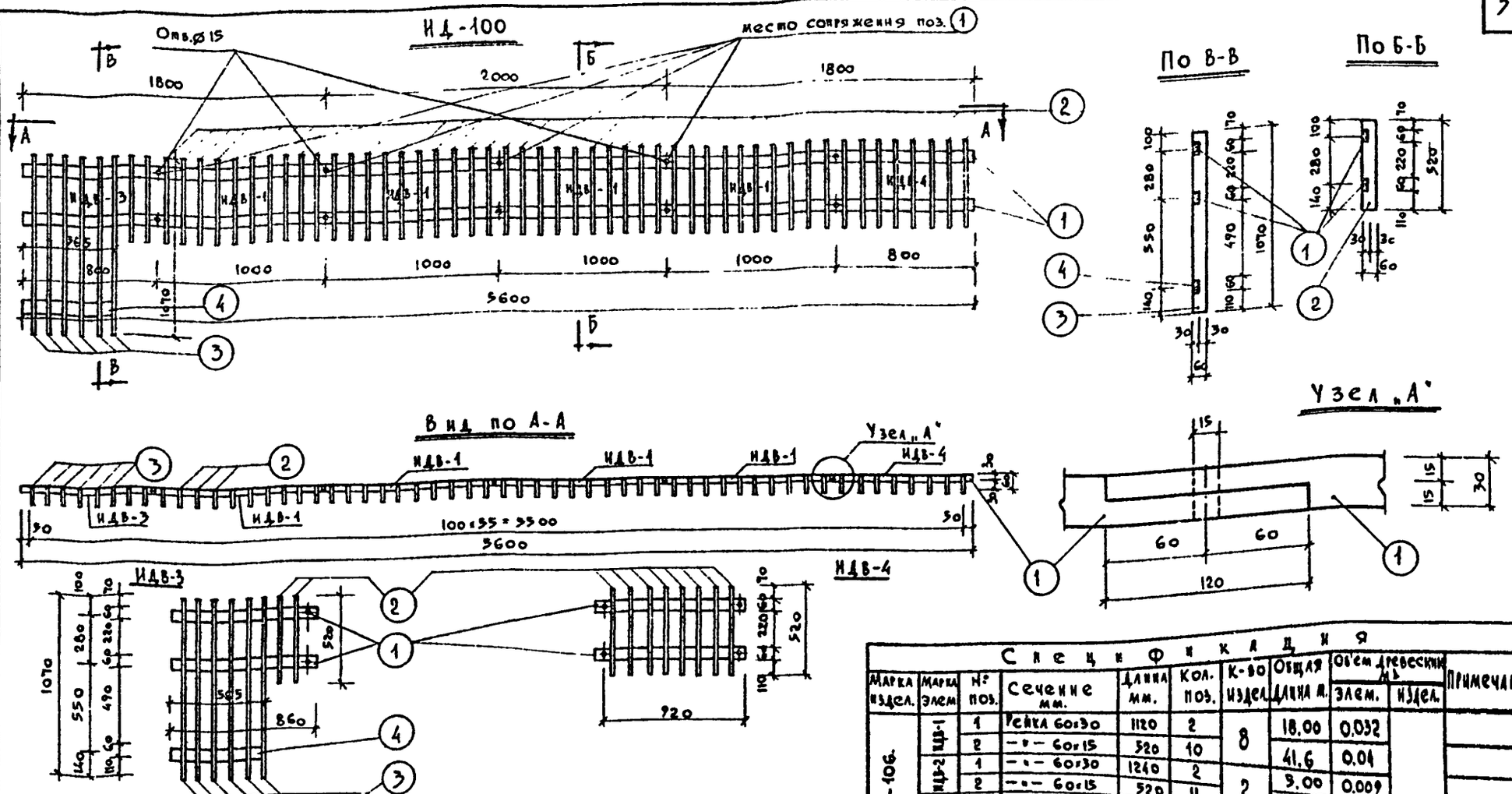

Примечания:

1. Перед установкой изделий ИД-100 и ИД-106 на место производится соединение элементов по узлу „А". Сборку элементов производить на клею и шурупах. ГОСТ 1144-60.
2. Материал ИД-100 и ИД-106 выдержанная сосна с влажностью не более 12%
3. После сборки ИД-100 и ИД-106 до установки на место изделие покрыть лаком.
4. Изделие ИД-101 /элементы ИДВ-5 ÷ ИДВ-9/ предназначается для отделки венткоробов снизу и боков и изготовляется из древесно-стружечной плиты. Изделие покрывается бесцветным лаком.
5. Все размеры даны в мм.

Спецификация

Марка издел.	Марка элем.	№ поз.	Сечение мм.	Длина мм.	Кол. поз.	К-во издел.	Общая длина м.	Об'ем древесины м³ элем.	Об'ем древесины м³ издел.	Примечан.
ИД-100, ИД-106.	ИДВ-1	1	Рейка 60×30	1120	2	8	18.00	0.032	0.11	
		2	—"— 60×15	520	10		41.6	0.04		
	ИДВ-2	1	—"— 60×30	1240	2	2	5.00	0.009		
		2	—"— 60×15	520	11		11.44	0.01		
	ИДВ-3	1	—"— 60×30	860	2	1	1.72	0.003		
		2	—"— 60×15	520	2		1.04	0.001		
		3	—"— 60×15	1070	6		6.42	0.006		
		4	—"— 60×30	565	1		0.6	0.001		
	ИДВ-4	1	—"— 60×30	920	2	1	1.84	0.003		
		2	—"— 60×15	520	8		4.16	0.004		
ИД-101	ИДВ-5	—	Доска 545×19	1120	2	—	2.24	0.024	0.15	
	ИДВ-6	—	—"— 545×19	1000	8	—	8.00	0.09		
	ИДВ-7	—	—"— 545×19	800	1	—	0.8	0.009		
	ИДВ-8	—	—"— 545×19	540	3	—	1.62	0.02		
	ИДВ-9	—	—"— 545×19	260	1	—	0.26	0.003		
							Всего		0.26м³	

1968	Профилакторий на 100 мест	Решетка ограждения венткороба в обеденном зале ИД÷100	Типовой проект 254-3-5	Альбом III часть 1	Лист 31

ЦНИИЭП лечебно курортных зданий
Арх. проектная мастерск. №4

Рук. АПМ	Гл. инж. АПМ	Гл. арх. пр-та	Гл. инж. пр-та	Ст. инж.	Нархит.	Исполнит.	Проверил.
Чернявский	Коднир	Шувалова	Зверева	Федорова	Шарапова	Шарапова	Шувалова

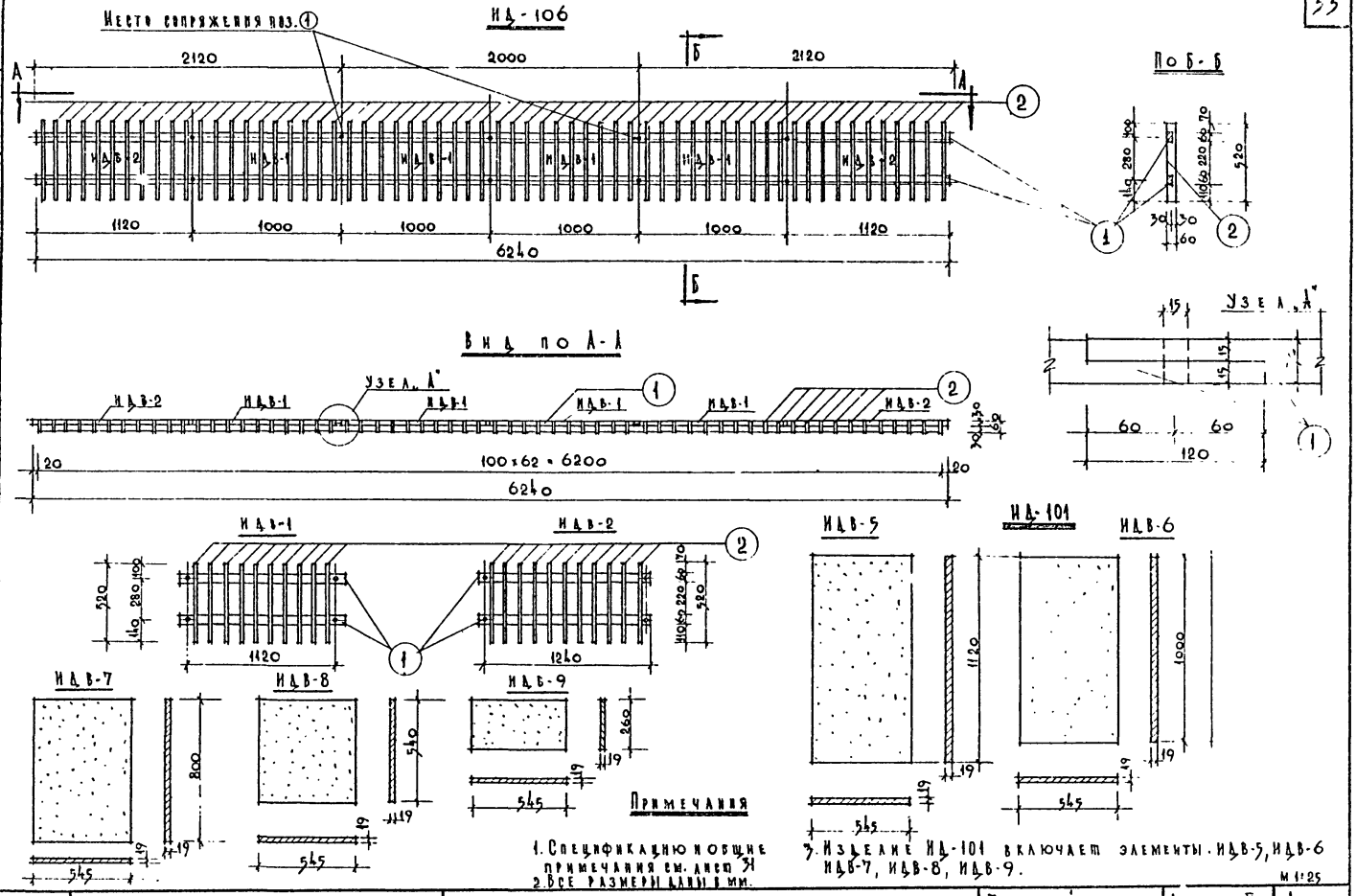

Примечания

1. Спецификацию и общие примечания см. лист 31
2. Все размеры даны в мм.
3. Изделие ИД-101 включает элементы ИДВ-5, ИДВ-6 ИДВ-7, ИДВ-8, ИДВ-9.

М 1:25

1968	Профилакторий на 100 мест.	Решетка ограждения вентиляц. короба в ожидальной ИД-106.	Типовой проект 254-3-5	Альбом III часть 1	Лист 32

ЦНИИЭП лечебно курортных зданий

Архит. проектная маст. Черняевский | Рук маст. | Гл. инж. | Гл. арх. | Гл. инж. пр. | Гл. арх. пр. | Ст. инжен. | Исполнит. | Проверил | Копировал

Ф. Федорова | Шарапова | Шувалова | Лепина

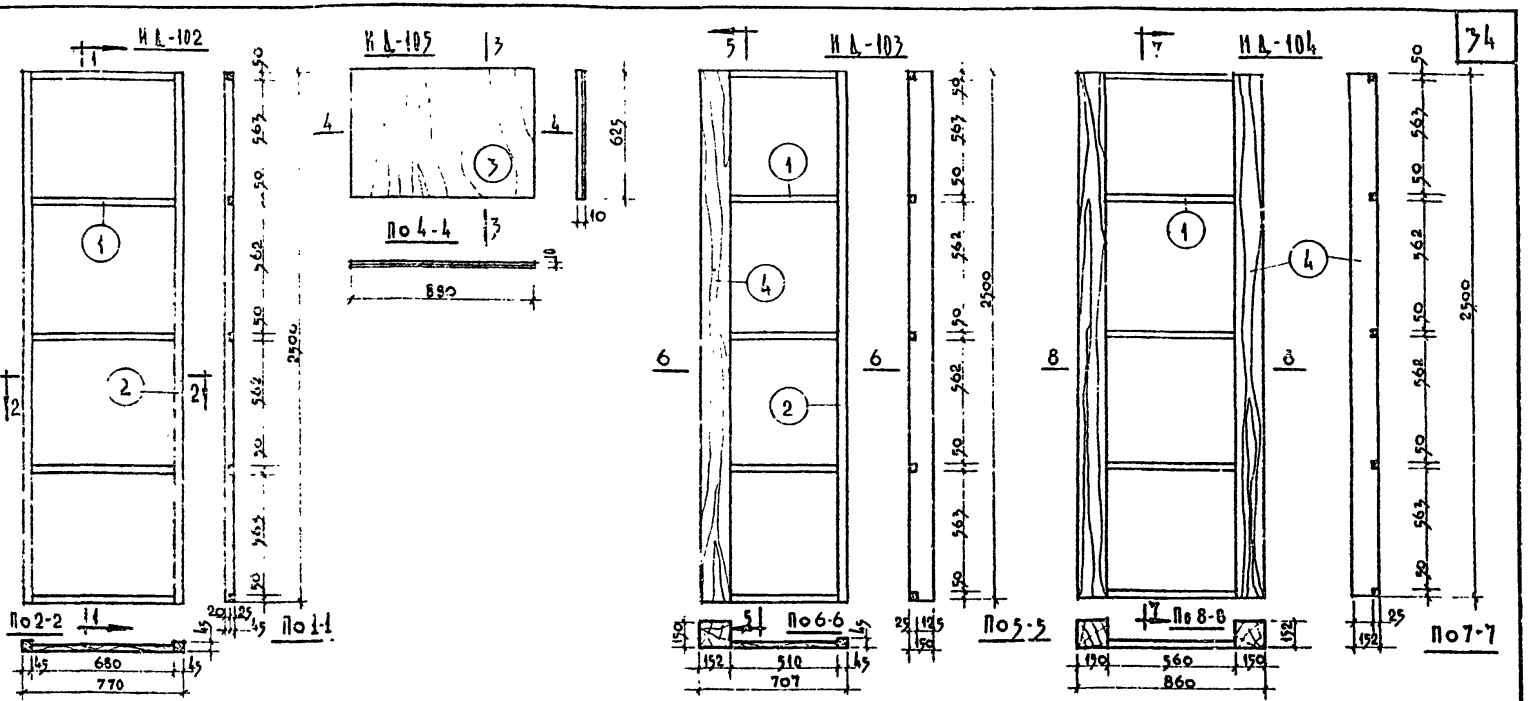

Спецификация

Марка изделия	Марка элем	Сечение мм	Длина мм	К-во поз.	Кол-во изделий	Общая длина м	Объем древесины м³ элемент	Объем древесины м³ изделия	Примечания
И4-102	1	Брусок 50×125	680	5	2	6.8	0.006	0.028	
	2	—"— 45×45	2500	2		10.0	0.02		
И4-105	3	Плита 880×10	2625	1	32	20.0	0.18	0.18	
И4-103	1	Брусок 50×125	510	5	4	10.2	0.012	0.26	
	2	—"— 45×45	2500	1		10.0	0.02		
	4	—"— 152×150	2500	1		10.0	0.228		
И4-104	1	—"— 50×25	560	5	2	5.6	0.006	0.234	
	4	—"— 150×152	2500	2		10.0	0.228		

Всего 0.70м³

Примечания

1. Материал изделий - выдержанная сосна с влажностью не более 12%.
2. Материал И4-105 - фанера древесная твердых пород толщ. 10 мм.
3. Все размеры даны в мм.

М 1:20

1968	Профилакторий на 100 мест.	Деревянные изделия для ограждения колодцев И4-102, И4-103, И4-104, И4-105.	Типовой проект 254-3-5	Альбом III часть 1	Лист 33

ЦНИИЭП лечебно-курортных зданий

Арх. проектная мастерская № 4

Рук. АПМ-4 Черняевский

Гл. инж. АПМ Кондир

Гл. арх. проекта Шуклова

Гл. инж. проекта Зверева

Гл. АО. архит. Шаронова

Ст. инженер Федорова

Исполнит. Шаронова

Гл. конструктор Шуклова

№№ п/п	Наименование чертежей	№№ лист	№№ стр
1	Содержание альбома III части 2	1	35
2	Брусковая усиленная перемычка БУ-27в	2	36

ЦНИИЭП лечебно-курортных зданий	Рук. АПМ	Гл. инж. АПМ	Гл. арх. пр-та	Гл. инж. пр-та	Ст. инж.	Исполнит.	Проверил	Копировал
	Черняевский	Кодинер	Шубалова	Зверева	Федорова	Слоним	Гловацкая	Григорьева
Арх. проектн. маст. №4								

1968	Профилакторий на 100 мест	Содержание альбома III части 2	Типовой проект 254-3-5	Альбом III часть 2	Лист 1

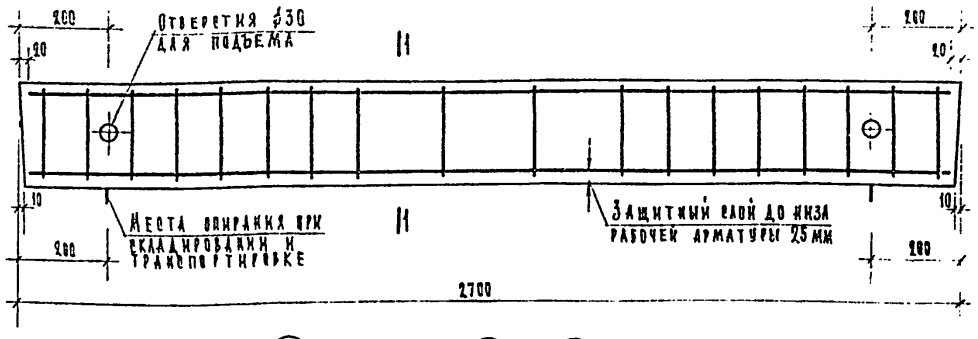

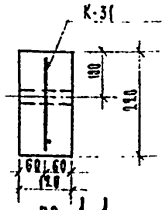

по 1-1

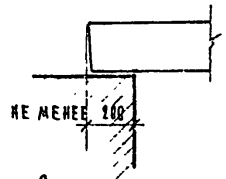

Опирание перемычки

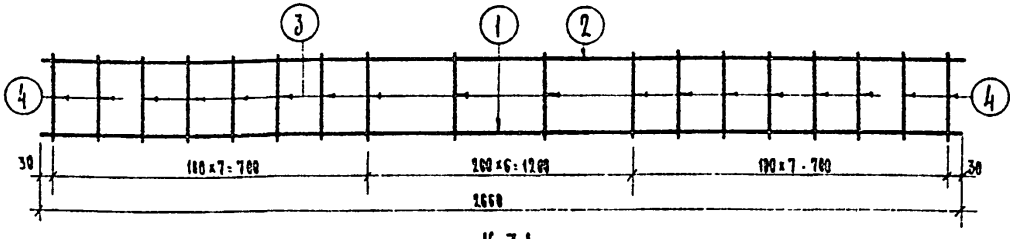



К 31

Спецификация стали								
Арматурные элементы		№№ поз.	⌀ мм	На 1 элемент			Вес стали-кг	
Марка	К-во шт.			К-во шт	Длина стержня мм	Общая длина м	На элемент	Общий
К31	1	1	22 А III	1	2660	2.66	7.93	7.93
		2	12 А I	1	2660	2.66	2.36	2.36
		3	10 А I	17	200	3.40	0.12	2.04
		4	12 А I	4	200	0.80	0.18	0.72
							Итого	13.05

Выборка стали				
Диаметр арматуры	мм	22 А III	12 А I	10 А I
Длина	м	2.66	3.46	3.40
Вес	кг	7.93	3.08	2.04
Нормативн. сопротивление арматуры $R_a^н$	кг/см²	4000	2400	
№ ГОСТ'а арматуры		5781-61		

Расчетная схема

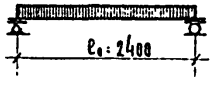

Нагрузки, включающие собственный вес перемычки

Расчетная нагрузка по несущей способности — 2320 кг/п.м

Нормативная нагрузка — 2020 кг/п.м

Примечания

1. На верхней грани каждой перемычки несмываемой краской поставить индекс „В" (верх).
2. Поверхности перемычек должны быть ровными, гладкими. Нижние и боковые грани должны быть подготовлены под окраску.
3. Перемычка БУ-27б изготавливается в опалубке перемычки БУ-27б серии 1.139-1, выпуск 1.

Характеристика изделия		
Вес изделия	кг	180
Объем бетона	м³	0.071
Вес стали	кг	13.05
Расход стали на 1 м³ бетона	кг	184
Марка бетона		200

1968	Профилакторий на 100 мест	Брусковая усиленная перемычка БУ-27в	Типовой проект 254-3-5	Альбом III часть 2	Лист 2

ЦНИИЭП лечебно-курортных зданий. Архитектурно-проектн. масс. Рук. АПМ-4 Черняевский. Гл. инж. АПМ-4 Коднир. Гл. арх. пр-та Шувалова. Гл. инж. пр-та Зверева. Ст. инж. Федорова. Исполнит. Слоним. Проверил Гловацкая. Копировал Григорьева.

№№ п/п	Наименование чертежей	№№ лист.	№№ стр
1	Содержание альбома III части 3	1	37
2	Пояснительная записка	2	38
3	МР-1; МР-2; МР-3; МР-4; МР-5; С-1; С-2, С-3	3	39
4	ИМ-1; ИМ-2; ИМ-3; ИМ-4; ИМ-5.	4	40
5	ИМ-6; ИМ-7; ИМ-8; ИМ-9; ИМ-10, ИМ-11, ИМ-12, Анкера А-1, А-2, А-2'	5	41
6	ИМ-13; ИМ-14; ИМ-15; ИМ-16	6	42
7	МОБ-1; ИМ-17; ИМ-18; ИМ-19; ИМ-20; ИМ-21; ИМ-22	7	43

1968	Профилакторий на 100 мест	Содержание альбома III части 3	Типовой проект 254-3-5	Альбом III часть 3	Лист 1

ЦНИИЭП Лечебно-курортных зданий. Арх. проектн. маст. №4

Рук. АПМ Черняевский. Гл. инж. АПМ Кодинг. Гл. арх. пр-та Шубалова. Гл. инж. пр-та Зверева. Ст. инж. Гловацкая. Исполнит. Борисов. Проверил Федорова. Копировал Григорьева.

Пояснительная записка

При изготовлении металлических элементов руководствоваться следующими материалами:

1. Металлы и металлические изделия СН и П 1-в.12-62*
2. Металлические конструкции. Правила изготовления, монтажа и приемки СН и П III-в.5-62
3. Швы сварных соединений. Ручная электродуговая сварка ГОСТ 5264-58

Сетки С-1, С-2 изготавливать при помощи точечной электросварки.

Остальные сварные элементы изготавливаются при помощи электродуговой сварки электродами типа Э-42

Высоту сварных швов принимать:

1. При сварке прокатных элементов $h_{шв}$ - по наименьшей толщине свариваемых элементов.
2. При сварке круглых стержней между собой и при приварке их к прокатным элементам $B_{шва}$ - не более 0,5 d круглого стержня

После изготовления стальные элементы, данные на листах 4,5 (кроме А-1, А-2, А-2'), 6,7 огрунтовать грунтом ГФ-020/ГОСТ 4056-63/. Остальные элементы после изготовления покрываются цементным молоком.

Величины отклонений действительных размеров изготовленных элементов от проектных не должны превышать предусмотренных табл 8 и 9 см. СН и П III-в.5-62.

1968	Профилакторий на 100 мест	Пояснительная записка	Типовой проект 254-3-5	Альбом III часть 3	Лист 2

ЦНИИЭП Лечебно-курортных зданий

Арх. проектная маст. №4 | Рук. А.П.М. | Гл. инж. АПМ | Гл. арх. пр-та | Гл. инж. пр-та | Ст. инжен. | Исполнит. | Проверил

Чернявский | Коднир | Шувалова | Зверева | Федорова | Борисов | Глобацкая

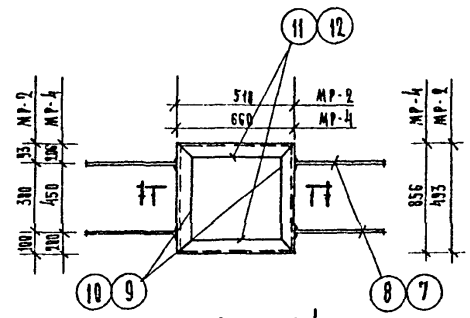

МР-2, МР-4

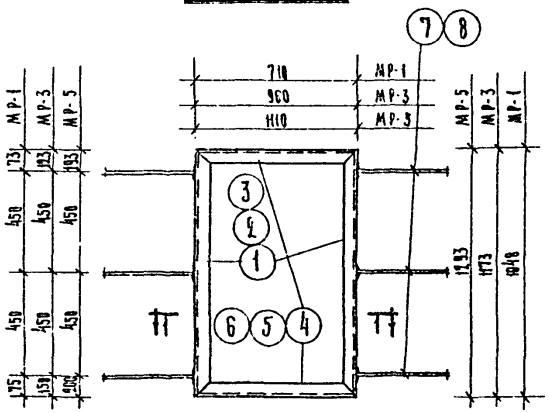

МР-1, МР-3, МР-5

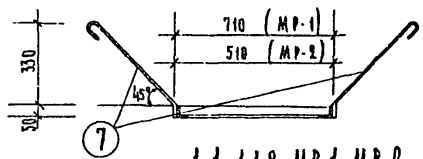

1-1 для МР-1, МР-2

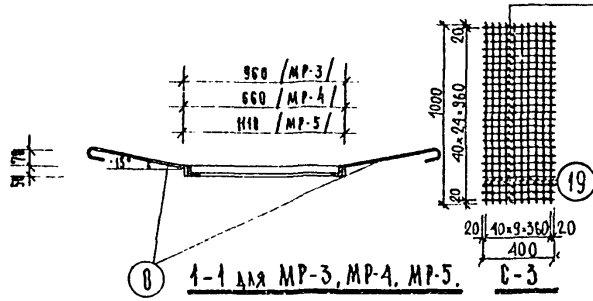

1-1 для МР-3, МР-4, МР-5. С-3

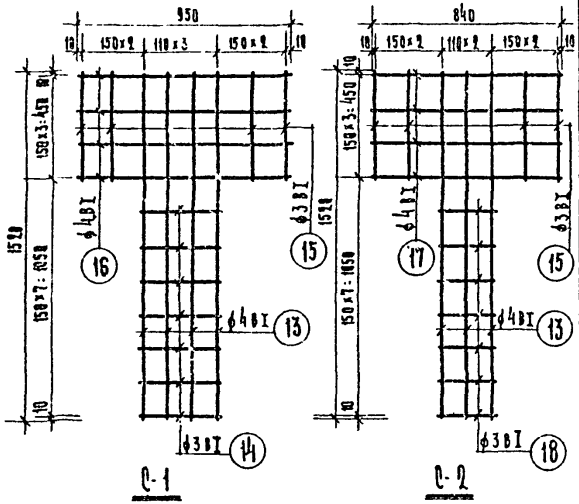

Примечания

1. Общие примечания см. на листе 2.
2. Прокатная сталь – Ст. 0.

Спецификация стальных соединительных элементов

Марка	Поз.	Профиль мм	Длина мм	К-во шт	Вес кг: штуки	Вес кг: общий	Марки
МР-1	1	L 50×5	1038	2	3,92	7,84	
	4	L 50×5	780	2	2,64	5,28	
	7	ф6 AI	560	6	0,12	0,72	13,84
МР-2	9	L 50×5	483	2	1,82	3,64	
	11	L 50×5	500	2	1,69	3,38	
	7	ф6 AI	560	4	0,12	0,48	7,98
МР-3	2	L 50×5	1163	2	4,38	8,76	
	5	L 50×5	950	2	3,58	7,16	
	8	ф6 AI	340	6	0,08	0,48	16,40
МР-4	10	L 50×5	846	2	3,19	6,38	
	11	L 50×5	650	2	2,45	4,90	
	8	ф6 AI	340	4	0,08	0,32	11,60
МР-5	3	L 50×5	1283	2	4,84	9,68	
	6	L 50×5	1100	2	4,14	8,28	
	8	ф6 AI	340	6	0,08	0,48	18,44
С-1	13	ф4 BI	1520	4	0,15	0,60	
	14	ф3 BI	350	7	0,02	0,14	
	15	ф3 BI	470	4	0,03	0,12	
	16	ф4 BI	950	4	0,09	0,36	1,22
С-2	13	ф4 BI	1520	3	0,15	0,45	
	15	ф3 BI	470	4	0,03	0,12	
	17	ф4 BI	840	4	0,08	0,32	
	18	ф3 BI	240	7	0,01	0,07	0,96
С-3	19	ф4 BI	1000	9	0,099	0,83	
	20	ф4 BI	400	24	0,040	0,96	1,85

1968	Профилакторий на 100 мест	МР-1; МР-2; МР-3; МР-4; МР-5; В-1; С-2, С-3	Типовой проект 254-3-5	Альбом III часть 3	Лист 3

ЦНИИЭП лечебно-курортных зданий

Копировал Зайчик

Гл. инж. АПМ Кодинн; Гл. арх. пр-та Шубникова; Гл. инж. пр-та Зверева; Ст. инж. Федорова; Исполнит. Слоним; Проверил Глобацкая; Рук. АПМ Черняевский; Арх.-констр. мастер. Григорьева

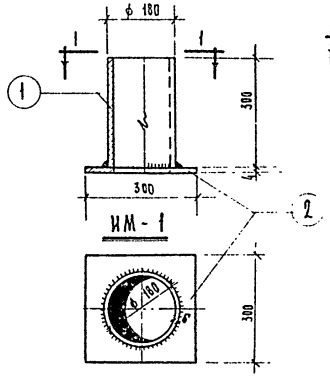

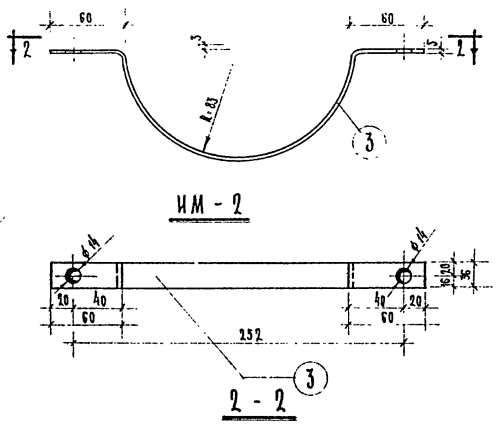

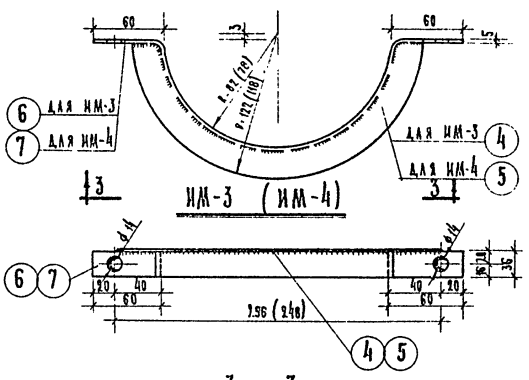

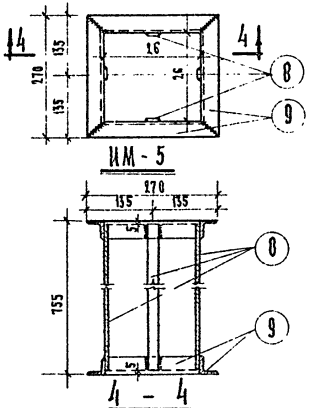

Спецификация на изделие

Марка	Позиция	Сечение мм	Длина мм	Кол-во	Вес кг: одной позиц.	Вес кг: всех позиц.	Вес кг: общий марки	Примечания ГОСТ
ИМ-1	1	Труба ф 180	300	1	7.7	7.7		8732-58
	2	-4×300	300	1	2.8	2.8	10.5	103-57*
ИМ-2	3	-36×5	380	1	0.54	0.54	0.54	103-57*
ИМ-3	4	-119×5	244	1	1.15	1.15		103-57*
	6	-36×5	377	1	0.53	0.53	1.68	103-57*
ИМ-4	5	-115×5	236	1	1.07	1.07		103-57*
	7	-36×5	365	1	0.51	0.51	1.58	103-57*
ИМ-5	8	-20×4	745	4	0.47	1.88		103-57*
	9	∟50×5	270	8	1.02	8.16	10.04	8509-57

Примечания

1. Все соединения сварные. Тип электрода Э-42.
2. Расход материалов указан без учета отходов.
3. Общие примечания см. лист 2.
4. Прокатная сталь - Ст.0.

ЦНИИЭП лечебно-курортных зданий	1968	Профилакторий на 100 мест	ИМ-1; ИМ-2; ИМ-3; ИМ-4; ИМ-5.	Типовой проект 254-3-5	Альбом III часть 3	Лист 4

Арх. проект. мастер. Н.Н. Черняховский; Рук. АПМ Ю.А. Кодинир; Гл. инж. АПМ Г.А. Шубалова; Гл. арх. пр-та Г.А. Зверева; Гл. инж. пр-та Ю.В. Головацкая; Ст. инж. Н.Н. Назаренко; Инженер Т.Ф. Федотова; Проверил Э.Ф. Гринберг; Копировал Гринберг

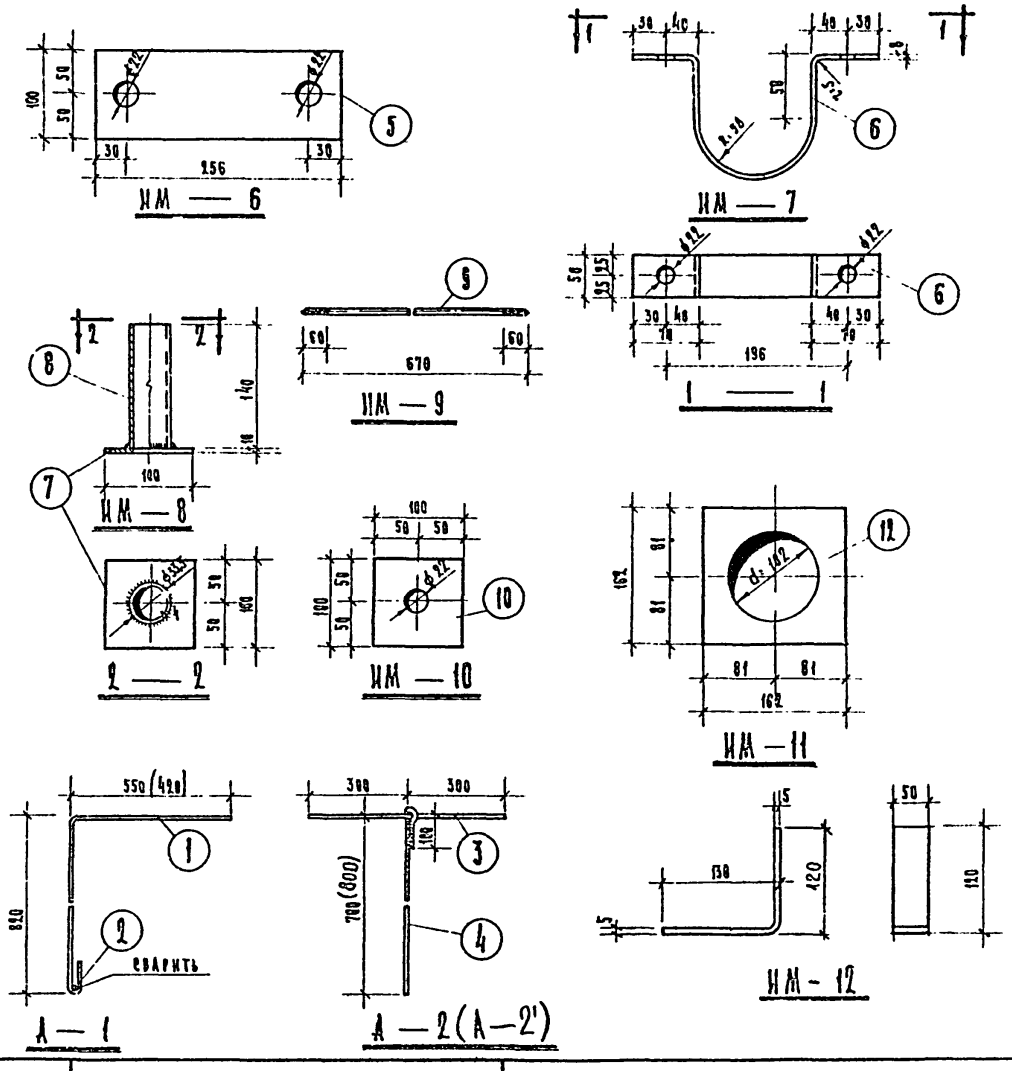

Спецификация на изделие								
Марка	Позиц.	Сечение мм	Длина мм	Кол-во	Вес кг: Одной позиц.	Вес кг: Всех позиц.	Вес кг: Одной марки	Примечания ГОСТ
А-1	1	ф12 А I	1420	1	1,26	1,26	1,44	5781-61
	2	ф12 А I	200	1	0.18	0.18		5781-61
А-2 (А-2')	3	ф10 А I	600	1	0.37	0.37	0,71 (0.75)	5781-61
	4	ф8 А I	850 (950)	1	0.34 (0,375)	0.34 (0,375)		5781-61
ИМ-6	5	−10×100	256	1	1.68	1.68	1,68	103-57*
ИМ-7	6	−8×50	440	1	1.38	1.38	1.38	103-57*
ИМ-8	7	−10×100	100	1	0.8	0.8	1,4	103-57*
	8	Стальная труба δ=1"	140	1	0.6	0.6		3262-62
ИМ-9	9	Болт d=20 мм с 2-я гайками	670	1	1.65	1.65	1.65	380-60
ИМ-10	10	−10×100	100	1	0.8	0.8	0.8	103-57*
ИМ-11	12	−10×162	162	1	2.1	2.1	2.1	82-57
ИМ-12	–	−50×5	250	1	0,49	0,49	0,49	103-57*

Примечания:

1. Размеры в скобках для анкера А-1 даны для III климатического района
2. Общие примечания см. лист 2
3. Прокатная сталь – Ст. 0.

1968	Профилакторий на 100 мест	ИМ-6, ИМ-7, ИМ-8, ИМ-9, ИМ-10, ИМ-11, ИМ-12. Анкера А-1, А-2, А-2	Типовой проект 254-3-5	Альбом III часть 3	Лист 5

Цниизп Лечебно-курортных зданий. Арх. проектн. мастер. №4. Рук. АПМ. Чернявский. Гл. инж. АПМ. Кодинр. Гл. арх. пр-та. Шувалова. Гл. инж. пр-та. Зверева. Ст. инж. Головацкая. Исполнит. Назаренко. Проверил. Федорова. Копировал. Григорьева.

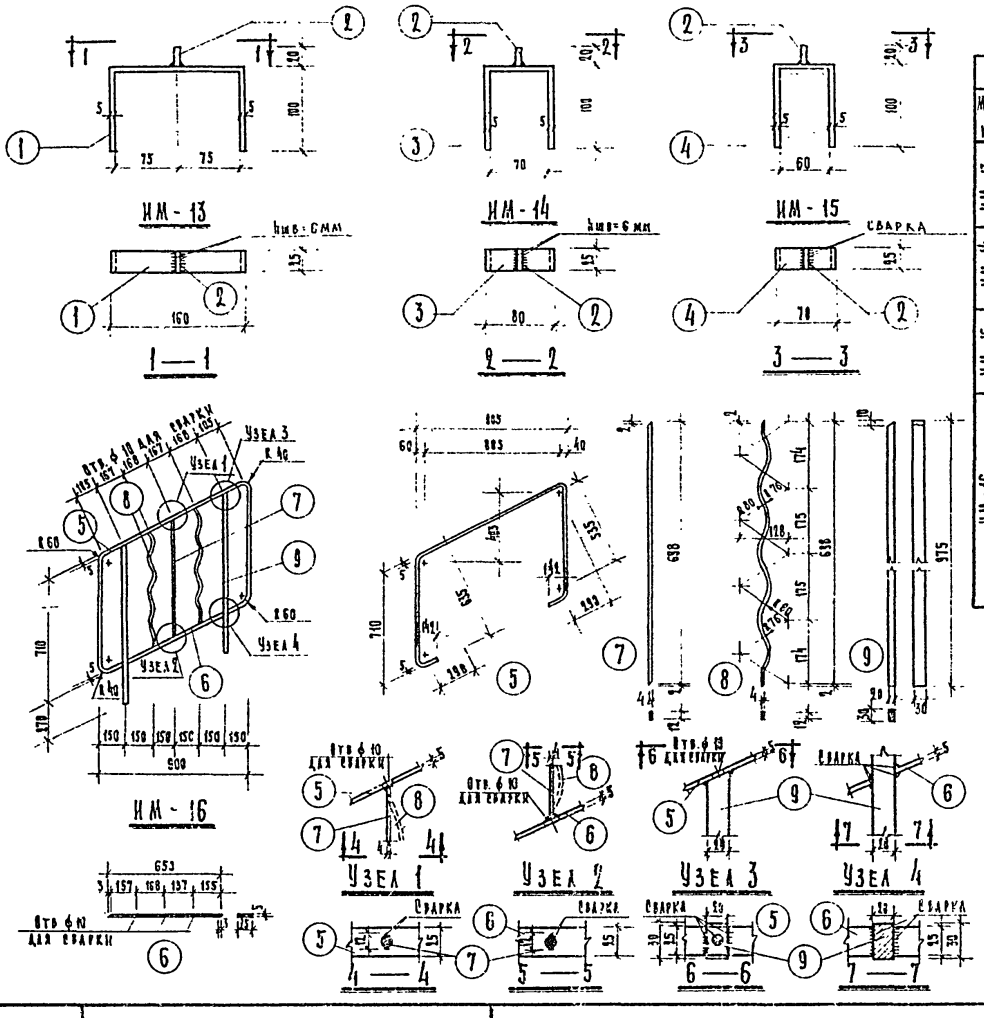

Спецификация на изделие

Марка	Поз	Сечение мм	Длина мм	Класс стали ГОСТ	Кол-во Т	Кол-во Н	Вес кг одной поз.	Вес кг всех поз	Вес кг одной марки	Примечания
ИМ-13	1	−5×25	350	103-57*	1	–	0,343	0,343	0,362	
	2	−5×25	20	103-57*	1	–	0,019	0,019		
ИМ-14	3	−5×25	270	103-57*	1	–	0,264	0,264	0,283	
	2	−5×25	20	103-57*	1	–	0,019	0,019		
ИМ-15	4	−5×25	260	103-57*	1	–	0,255	0,255	0,274	
	2	−5×25	20	103-57*	1	–	0,019	0,019		
ИМ-16	5	−5×25	2720	103-57*	1	–	2,66	2,66	13,30	
	6	−5×25	650	103-57*	1	–	0,64	0,64		
	7	−4×12	700	103-57*	1	–	0,26	0,26		
	8	−4×12	740	103-57*	2	–	0,28	0,56		
	9	−20×30	975	103-57*	2	–	4,59	9,18		

Примечания:

1. Общие примечания см. лист 2
2. Материал позиции ⑨ - Вст.3, остальных позиций - Ст.0
3. Сварка элементов ограждений может производиться без сверления отверстий в позиции ⑥

1968	Профилакторий на 100 мест	ИМ-13; ИМ-14; ИМ-15; ИМ-16.	Типовой проект 254-3-5	Альбом III часть 3	Лист 6

ЦНИИЭП детских культурных зданий

Разраб. Черняевский; Рук. арх. Код инж.; Гл. инж. проекта Шубалова; Гл. арх. проекта Зверева; Ст. инж. Гавердацкая; Н. контр. Назаренко; Проверил Федотова; Зарчав- Григорьева; Копировал

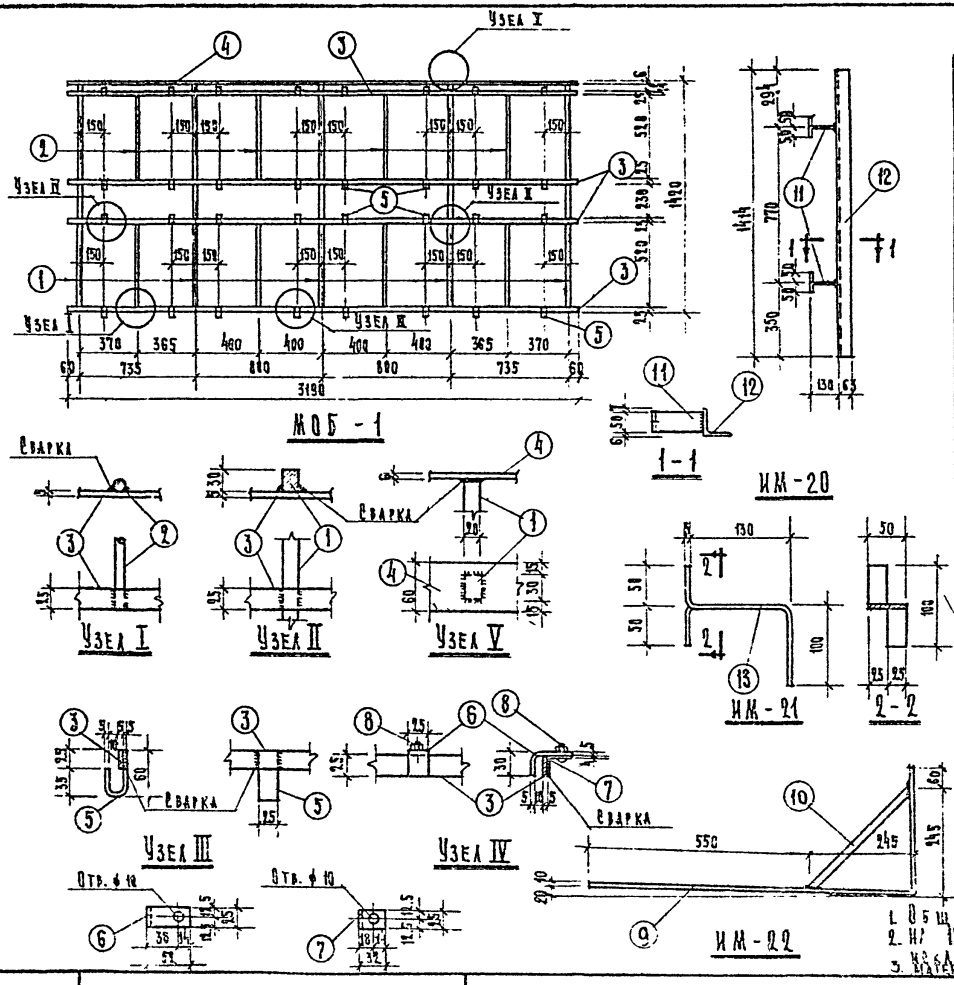

Спецификация на изделие

Марка	Поз.	Сечение мм	Длина мм	Класс стали ГОСТ	Кол-во т	Кол-во н	Вес кг одной поз.	Вес кг всех поз.	Вес кг одной марки	Примечание
МОБ-1	1	□30×20	1414	103-57*	5	—	6,65	33,25	62,8	
	2	ф 12	570	2590-57	8	—	0,5	4,0		
	3	−25×5	3190	103-57*	4	—	3,13	12,58		
	4	−60×6	3190	103-57*	1	—	9,00	9,00		
	5	−25×5	110	103-57*	16	—	0,108	1,73		
	6	−25×5	77	103-57*	16	—	0,075	1,20		
	7	∟32×20×4	25	8510-57	16	—	0,038	0,61		
	8	Винт с гайкой М8×25 и шайба		1489-62 5915-62	16	—	0,03	0,48		
ИМ-22	9	−40×10	1100	103-57*	1	—	3,45	3,45	4,61	
	10	□20×20	550	103-57*	1	—	1,16	1,16		
ИМ-17	6	−25×5	77	103-57*	1	—	0,07	0,07	0,138	
	7	∟32×20×4	25	8510-57	1	—	0,038	0,038		
	8	Винт с гайкой М8×25, с шайбой		1489-62 5915-62	1	—	0,03	0,03		
ИМ-18	5	−25×5	110	103-57*	1	—	0,103	0,103	0,103	
ИМ-19	—	∟75×50×5	60	8510-57	1	—	2,88	2,88	2,88	
ИМ-20	11	−50×5	180	103-57*	2	—	0,353	0,353	7,153	
	12	∟63×5	1414	8510-57	1	—	6,80	6,80		
ИМ-21	13	−50×5	280	103-57*	1	—	0,530	0,53	0,53	

Примечания:

1. Общие примечания см. лист 2
2. ИМ-17 и ИМ-18 изготавливать по узлам IV и III, исключая поз. (3)
3. Материал поз. (1) и (2) — Вст.3 остальных позиций Ст.0

1968	Профилакторий на 100 мест	МОБ-1; ИМ-17; ИМ-18; ИМ-19; ИМ-20; ИМ-21; ИМ-22.	Типовой проект 254-3-5	Альбом III часть 3	Лист 7

Копировал: Григорьева
Проверил: Федорова
Исполнит.: Борисов
Ст. инж.: Гловацкая
Гл. инж. пр-та: Зверева
Гл. арх. пр-та: Шувалова
Гл. инж. АПМ: Кодинг
Рук. АПМ: Черняевский
Лечебно-курортных зданий
Арх. проект. мастер. №4
ЦНИИЭП

Отпечатано
в Новосибирском филиале ЦИТП
630064 г.Новосибирск, пр. Карла Маркса 1
Выдано в печать: "19" I 1978г.
Заказ 221 Тираж 400

gost.e-ecolog.ru