ТИПОВОЙ ПРОЕКТ

254 - 3 - 5

ПРОФИЛАКТОРИЙ НА 100 МЕСТ

ДЛЯ РАЙОНОВ II и III СТРОИТЕЛЬНО-КЛИМАТИЧЕСКИХ ЗОН С РАСЧЕТНОЙ ТЕМПЕРАТУРОЙ -20°, -25°, -30°С

/СО СТЕНАМИ ИЗ КИРПИЧА/

АЛЬБОМ II

ИНЖЕНЕРНОЕ ОБОРУДОВАНИЕ

/ТЕХНОЛОГИЧЕСКАЯ, САНИТАРНО-ТЕХНИЧЕСКАЯ И ЭЛЕКТРО-ТЕХНИЧЕСКАЯ ЧАСТИ, СЛАБОТОЧНЫЕ УСТРОЙСТВА И ХОЛОДИЛЬНОЕ ОБОРУДОВАНИЕ/

ИНВ. 2830
3 руб. 52 коп.

МОСКВА

gost.e-ecolog.ru

ТИПОВОЙ ПРОЕКТ

254 - 3 - 5

ПРОФИЛАКТОРИЙ НА 100 МЕСТ

ДЛЯ РАЙОНОВ II и III СТРОИТЕЛЬНО-КЛИМАТИЧЕСКИХ ЗОН С РАСЧЕТНОЙ ТЕМПЕРАТУРОЙ -20°, -25°, -30°С /СО СТЕНАМИ ИЗ КИРПИЧА/

СОСТАВ ПРОЕКТА

АЛЬБОМ I АРХИТЕКТУРНО-СТРОИТЕЛЬНЫЕ ЧЕРТЕЖИ
АЛЬБОМ II ИНЖЕНЕРНОЕ ОБОРУДОВАНИЕ
АЛЬБОМ III ИЗДЕЛИЯ ЗАВОДСКОГО ИЗГОТОВЛЕНИЯ
АЛЬБОМ IV/10 СМЕТЫ И КОМПЛЕКТОВОЧНАЯ ВЕДОМОСТЬ

АЛЬБОМ II

РАЗРАБОТАН
ЦНИИЭП ЛЕЧЕБНО-КУРОРТНЫХ ЗДАНИЙ

ВВЕДЕН В ДЕЙСТВИЕ
ПРИКАЗОМ ЦНИИЭП ЛЕЧЕБНО-КУРОРТНЫХ ЗДАНИЙ
№ 245 от 18/X 1968

МОСКВА

СОДЕРЖАНИЕ АЛЬБОМА.

№№ п.п.	Наименование чертежей	Шифр листа	№ страниц
1	Титульный лист	1	1
2	Содержание альбома	2-3	2-3
	Перечень чертежей О.В.		
3	Пояснения к проекту и таблицы	ОВ-1	4
4	Экспликация вентиляционного оборудования. Условные обозначения. Таблица внутренних температур и вентобменов по помещениям	ОВ-2	5
5	Спецификация материалов и оборудования по отоплению и вентиляции	ОВ-3	6
6	План подвала и технического подполья в осях 1-7.	ОВ-4	7
7	План подвала и технического подполья в осях 7-10.	ОВ-5	8
8	План 1го этажа в осях 1-7.	ОВ-6	9
9	План 1го этажа в осях 7-10.	ОВ-7	10
10	План 2го и 3го этажей в осях 1-7.	ОВ-8	11
11	План 2го и 3го этажей в осях 7-10.	ОВ-9	12
12	План и разрезы I-I; II-II; III-III технического чердака	ОВ-10	13
13	Схема отопления	ОВ-11	14
14	Схема вентиляции „П-1", „П-2", „П-3"	ОВ-12	15
15	Схема вентиляции „В-1", „В-2", „В-3", „В-4", „В-5"	ОВ-13	16
16	Узел управления с элеватором для t°= 150°-70°С	ОВ-14	17
17	Узел управления без элеватора для t°= 95°-70°С.	ОВ-15	18
18	Приточная камера системы „П-1". План. Разрез I-I Разрез II-II. Спецификация.	ОВ-16	19
19	Приточная камера систем „П-2", „П-3" План Разрез I-I. Разрез II-II. Подставка под калорифер КМБ	ОВ-17	20
20	Спецификация на приточную камеру систем „П-2", „П-3". Схема теплоснабжения калориферов кольцевой воздуховод. над плитой.	ОВ-18	21
21	Ячейка шумоглушителя Общий вид и детали (ВО23)	ОВ-19	22
22	Ячейка шумоглушителя Детали (ВО23)	ОВ-20	23
23	Ячейка шумоглушителя. Общий вид и детали (ВО71)	ОВ-21	24
24	Ячейка шумоглушителя Общий вид и детали (ВО21)	ОВ-22	25

	Перечень чертежей В.К.		
25	Перечень чертежей В.К. Эскиз плана. Пояснительная записка. Основные показатели по проекту. Условные обозначения	ВК-1	26
26	Спецификация материалов	ВК-2	27
27	План подвала и технического подполья в осях 1-7.	ВК-3	28
28	План подвала и технического подполья в осях 7-10.	ВК-4	29
29	План 1го этажа в осях 1-7.	ВК-5	30
30	План 1го этажа в осях 7-10.	ВК-6	31
31	План 2го этажа в осях 1-7.	ВК-7	32
32	План 2го этажа в осях 7-10.	ВК-8	33
33	План 3го этажа в осях 1-7.	ВК-9	34
34	План 3го этажа в осях 7-10. План технического этажа.	ВК-10	35
35	Схема водопровода холодной и горячей воды спальной группы. Полотенцесушитель.	ВК-11	36
36	Схема водопровода холодной и горячей воды пищеблока	ВК-12	37
37	Разрезы по канализационным выпускам К-1 и К-2. Схемы и разрезы по объединению канализационных вытяжных стояков.	ВК-13	38
38	Разрез по канализационному выпуску К-3.	ВК-14	39
39	Разрез по канализационному выпуску К-4.	ВК-15	40
40	Разрезы по ливнестокам.		
	Гидравлический затвор.	ВК-16	41
41	Переливной бачок. Указания по монтажу.	ВК-17	42

	Перечень чертежей Э.О.		
42	Перечень чертежей Э.О. Пояснительная записка, технико-экономические показатели.	ЭО-1	43
43	План сети электроосвещения подвала и технического подполья в осях 1-7.	ЭО-2	44
44	План сети электроосвещения технического подполья в осях 7-10.	ЭО-3	45
45	План сети электроосвещения 1го этажа в осях 1-7.	ЭО-4	46
46	План сети электроосвещения 1го этажа в осях 7-10.	ЭО-5	47
47	План сети электроосвещения 2го этажа в осях 1-7.	ЭО-6	48
48	План сети электроосвещения 3го этажа в осях 1-7.	ЭО-7	49
49	План сети электроосвещения 2го и 3го этажей в осях 7-10.	ЭО-8	50
50	План сети электроосвещения и силового электрооборудования технического этажа	ЭО-9	51
51	План сети силового электрооборудования технического подполья в осях 1-7.	ЭО-10	52
52	План сети силового электрооборудования 1го этажа в осях 1-7.	ЭО-11	53
53	План сети силового электрооборудования 1го этажа в осях 7-10.	ЭО-12	54
54	План сети силового электрооборудования 2го этажа в осях 1÷7.	ЭО-13	55
55	Расчетная схема силовой электросети. Щит. 1ЩР÷5ЩР.	ЭО-14	56
56	Расчетная схема главной распределительной сети.	ЭО-15	57

1968	Профилакторий на 100 мест.	Содержание альбома.	Типовой проект 254-3-5	Альбом II	Лист 2

ЦНИИЭП Лечебно-курортных зданий. Отдел технологии. Нач. отд. Ганзбург. Гл. инж. отд. Рудницкий. Гл. инж. пр. В.К. Чернышева. Гл. инж. пр. О.В. Буров. Рук. гр. Х.О. Хазан. Рук. гр. Э.О. Кушнерева. Рук. гр. Э.С. Кузьмина. Инж. Э.А. Солдатёв. Рук. гр. Т.О. Гельгард.

57	Щиток для подключения аппаратов в кабинетах физиотерапии. Щиток для кабинетов физиотерапии с вольтметровым переключателем	ЭО-16	58
58	Шкаф учета	ЭО-17	59
59	Спецификация на основное электрооборудование	ЭО-18	60
	Перечень чертежей Э.С.		
60	Электрослаботочные устройства. Пояснения к проекту. Спецификация	ЭС-1	61
61	То же. Выкопировка из плана технического подполья. Скелетные схемы	ЭС-2	62
62	То же. План 1го этажа в осях 1-7.	ЭС-3	63
63	То же. План 1го этажа в осях 7-10.	ЭС-4	64
64	То же. План 2го и 3го этажей в осях 1-7.	ЭС-5	65
65	То же. План 2го и 3го этажей в осях 7-10.	ЭС-6	66
	Перечень чертежей Э.А.		
66	Пояснительная записка, спецификация	ЭА-1	67
67	Технологическая схема, схема управления, регулирования и сигнализации	ЭА-2	68
68	Монтажно-коммутационная схема щита местного управления П-1	ЭА-3	69
69	Монтажно-коммутационная схема щита местного управления П-2; П-3	ЭА-4	70
70	Монтажно-коммутационная схема и общий вид щита дистанционного управления П-2; П-3. Схема внешних соединений П-1	ЭА-5	71
71	Монтажно-коммутационная схема и общий вид щита дистанционного управления П-1. Схема управления П-1.	ЭА-6	72
72	План камер П-1; П-2; П-3	ЭА-7	73
73	Выкопировка планов технического подполья, 1го, 2го, 3го этажей и технического чердака	ЭА-8	74

	Перечень чертежей Т.О.		
74	Лечебный блок. План 1го этажа. Расстановка технологического оборудования. Привязка монтируемого технологического оборудования.	ТО-1	75
75	Спецификация технологического оборудования.	ТО-2	76
76	Лечебный блок. План 1го этажа. Привязка точек подводки воды и канализации технологического оборудования.	ТО-3	77
77	Лечебный блок. План 1го этажа. Привязка точек подводки электроэнергии технологического оборудования.	ТО-4	78
78	Лечебный блок. Схема разводки сжатого воздуха.	ТО-5	79
79	Пищеблок. Планы 1го этажа и подвала. Расстановка технологического оборудования.	ТО-6	80
80	Спецификация технологического оборудования.	ТО-7	81
81	Пищеблок. План 1го этажа и подвала. Привязка монтируемого технологического оборудования. Привязка точек подводки воды, канализации и электроэнергии техн. оборуд.	ТО-8	82

	Перечень чертежей Х.О.		
82	Заглавный лист. Примечания.	ХО-1	83
83	План холодильных камер. Разрезы.	ХО-2	84
84	Расположение фундаментов и внер. План. Разрезы.	ХО-3	85
85	Схемы фреоновых трубопроводов. Спецификация.	ХО-4	86
86	Изоляционная дверь для холодильных камер. Детали	ХО-5	87
87	Общий вид затвора изоляционной двери холодильной камеры. Детали.	ХО-6	88
88	Крепление двух испарительных батарей марки ИРСН-12.5 к стене толщиной 120 мм. Кронштейн крепления батарей.	ХО-7	89
89	Крепление 2х испарительных батарей марки ИРСН-12-5 к изолированной стене. Виброизолирующий фундамент под агрегат АКФВ-4.	ХО-8	90

1968	Профилакторий на 100 мест	Содержание альбома	Типовой проект 254-3-5	Альбом II	Лист 3

ЦНИИЭП Лечебно-курортных зданий. Отдел технологии. Нач. отд. Ганзбург. Гл. инж. отд. Рудницкий. Гл. инж. пр. Д.К. Чернышева. Гл. инж. пр. О.В. Буров. Рук. гр. Х.О. Хазан. Рук. гр. Э.О. Кушнерева. Рук. гр. Э.С. Кузьмина. Инж. Э.А. Солдатов. Рук. гр. Т.О. Гельгард.

Перечень чертежей О.В.

№№ п.п	Наименование чертежей	№№ листов	№№ стр.
1	Пояснения к проекту и таблицы	ОВ-1	4
2	Экспликация вентиляционного оборудования. Условные обозначения. Таблица внутренних температур и вентобменов по помещениям.	ОВ-2	5
3	Спецификация материалов и оборудования по отоплению и вентиляции.	ОВ-3	6
4	План подвала и технического подполья в осях 1-7.	ОВ-4	7
5	План подвала и технического подполья в осях 7-10.	ОВ-5	8
6	План 1го этажа в осях 1-7.	ОВ-6	9
7	План 1го этажа в осях 7-10.	ОВ-7	10
8	План 2го, 3го этажей в осях 1-7.	ОВ-8	11
9	План 2го, 3го этажей в осях 7-10.	ОВ-9	12
10	План и разрезы I-I, II-II, III-III технического чердака.	ОВ-10	13
11	Схема отопления.	ОВ-11	14
12	Схемы вентиляции „П-1", „П-2", „П-3".	ОВ-12	15
13	Схемы вентиляции „В-1", „В-2", „В-3", „В-4", „В-5".	ОВ-13	16
14	Узел управления с элеватором для t° = 150°-70°С.	ОВ-14	17
15	Узел управления без элеватора для t° = 95°-70°С.	ОВ-15	18
16	Приточная камера системы „П-1". План. Разрез I-I; Разрез II-II. Спецификация.	ОВ-16	19
17	Приточная камера систем „П-2", „П-3". План. Разрез I-I. Разрез II-II. Подставка под калорифер КМБ.	ОВ-17	20
18	Спецификация на приточную камеру систем „П-2", „П-3". Схема теплоснабжения калориферов. Кольцевой воздуховод над плитой.	ОВ-18	21
19	Ячейка шумоглушителя. Общий вид и детали (ВО23)	ОВ-19	22
20	Ячейка шумоглушителя. Детали (ВО23)	ОВ-20	23
21	Ячейка шумоглушителя. Общий вид и детали (ВО71)	ОВ-21	24
22	Ячейка шумоглушителя. Общий вид и детали (ВО21)	ОВ-22	25

Перечень типовых чертежей Ц.И.Т.П

№№ п.п	Наименование	№№ серии выпуски
1	Виброизолирующие основания под вентиляторы Ц4-70	ОВ-02-128 выпуск I
2	Зонты и дефлекторы вентиляционных систем.	4-904-12
3	Средства крепления санитарно-технических устройств.	3-904-5 выпуск I; II
4	Дверь герметическая для вентиляционных систем	4-904-26
5	Крепление стальных воздуховодов.	ОВ-02-141
6	Тепловая изоляция трубопроводов	ТС-02-11 Альбом I 1964 г
7	Унифицированные воздушные заслонки для систем вентиляции	4-904-42

Пояснения к проекту.

Проект отопления и вентиляции профилактория разработан на основании утвержденного проектного задания на расчетные температуры наружного воздуха для отопления и вентиляции лечебных помещений: $t_н$ = -20°С; $t_н$ = -25°; $t_н$ = -30°С и для вентиляции пищеблока и душевых: $t_н$ = -9.5°; $t_н$ = -15°; $t_н$ = -19°С.

Источником теплоснабжения для нужд отопления и вентиляции принята центральная котельная или ТЭЦ, работающие по 4х трубной схеме (2 трубы отопления и 2 трубы горячего водоснабжения). Теплоноситель-вода: для отопления с параметрами t = 95°-70°С, для вентиляции — t = 95°-70°С и как вариант; t = 150°-70°С.

В проекте использована следующая нормативная литература: СН и П II А-10-62; СН и П II Г-7-62; СН и П III-Г-7-62 СН и П III Г-6-62; СН-87-60.

Расход тепла на отопление и вентиляцию и расчетный напор приведены в таблице.

	Отопление при $t_{н.о}$			Вентиляция при $t_{н.о}$		
Tн	-20°С	-25°С	-30°С	-20°С(-9.5°С)	-25°С(-15°С)	-30°С(-19°С)
Расход тепла	142390	148950	158930	157950	191500	215250
Расчетный напор	1010	1060	1110	—	—	—

В здании пищеблока запроектирована двухтрубная система отопления с попутным движением воды с нижней разводкой. В спальном корпусе - двухтрубная тупиковая система отопления с нижней разводкой. В качестве нагревательных приборов приняты конвекторы типа „Комфорт" и радиаторы типа „М-140". Подводки к нагревательным приборам и стояки прокладываются открыто. Диаметры подводок к нагревательным приборам приняты d = 15 мм. Теплоотдача радиаторов регулируется краном двойной регулировки; конвекторов - воздушным клапаном.

Трубопроводы, проходящие по неотапливаемым помещениям, в подпольных каналах и трубы узла управления изолируются по типовым чертежам ТС-02-11. Конструкция изоляции уточняется проектом привязки. Уклон магистральных трубопроводов принят i = 0.002.

В здании профилактория предусматривается приточно-вытяжная вентиляция. В спальных комнатах запроектирована вытяжная вентиляция с естественным побуждением, вытяжка производится через санузлы. Ванно-душевые залы и лечебные помещения выделены на самостоятельные системы вентиляции с установкой центробежных вентиляторов типа Ц4-70. Вытяжка из кухни осуществляется 2мя крышными вентиляторами летом и одним зимой. Крышные вентиляторы устанавливаются на железобетонном стакане с виброизолирующим основанием. Железобетонный стакан выполняется по архитектурно-строительным чертежам.

В помещения подается воздух в соответствии с таблицей вентиляционных обменов. В коридор подается воздух по балансу вытяжки всех примыкающих помещений. Температура приточного воздуха принята: +25°С для душевых и ванных залов; +20°С для лечебных сухих помещений и +14°С для пищеблока. Приточные камеры располагаются в подвале, вытяжные — на техническом чердаке. В лечебной части здания запроектированы местные отсосы в виде зонтов и вытяжных лабораторных шкафов. В помещении горячего цеха над плитой запроектирован кольцевой воздуховод.

Проектом предусматриваются следующие мероприятия по борьбе с аэродинамическим шумом: 1) устройство шумоглушителей; 2) установка вентиляторов на виброизолирующие основания; 3) изоляция магистральных воздуховодов минеральной ватой с последующей оштукатуркой по металлической сетке. Приточные воздуховоды выполняются из оцинкованной кровельной стали δ = 0.8 мм.

Вытяжные воздуховоды выполняются из оцинкованной кровельной стали δ = 0.8 мм при механическом побуждении и асбоцементные при естественном побуждении. Сборные короба на техническом чердаке выполняются из цементно-фибролитовых плит. Металлические воздуховоды на техническом чердаке теплоизолировать выше указанной изоляцией.

Для увязки потерь давления в воздуховодах устанавливаются диафрагмы.

Приточные и вытяжные системы автоматизируются (см. раздел „Автоматика" листы марки Э.А)

1968	Профилакторий на 100 мест	Отопление и вентиляция. Пояснения к проекту и таблицы	Типовой проект 254-3-5	Альбом II	Лист ОВ-1

ЦНИИЭП Лечебно-курортных зданий. Отдел технологии. Нач. отд. Гл. инж. отд. Гл. инж. пр-та. Рук. группы. Исполнит. Ганзбург, Рудницкий, Буров, Туева, Черняховская

Экспликация вентиляционного оборудования.

№№ систем	Наименование обслуживаемых помещений	Вентиляторы: Тип	№ вент	Серия	L м³/час	n об/мин	H кгс/м²	Вес кг	К-во	Электродвигатели: Тип	n об/мин	H квт	Вес кг	К-во	Калориферы: $t_в$=-20°С (для леч. части) Модель при теплоносит. 150°-70°С	95°-70°С	К-во	Q ккал/час	$t_в$=-25°С (для леч. части) Модель при теплоносит. 150°-70°С	95°-70°С	К-во	Q ккал/час	$t_в$=-30°С (для леч. части) Модель при теплоносит. 150°-70°С	95°-70°С	К-во	Q ккал/час
П-1	Помещения пищеблока	Центробежный левого вращ. исп. 6	8	Ц4-70	11345	710	42	342	1	АО2-32-4	1420	3.0	39.5	1	КМБ-7	КМБ-7	2	86500	КМБ-8	КМБ-8	2	107000	КМБ-8	КМБ-8	2	121200
П-2	Лечебная часть	Центробежный правого вращ. исп. 1	6	Ц4-70	6620	950	46	133	1	АО2-31-6	950	1.5	34.5	1	КМБ-5	КМБ-5	2	62000	КМБ-6	КМБ-6	2	73500	КМБ-6	КМБ-6	2	82000
П-3	Душевой и ванный залы	То же	3	Ц4-70	1005	1400	28	28.3	1	АОЛ-21-4	1400	0.27	7.3	1	КМБ-3	КМБ-3	1	9450	КМБ-3	КМБ-3	1	11000	КМБ-3	КМБ-3	1	12050
В-1	Комн. чистки, подготовит. кабина, кабинет парафинолеч., процедурная, кабинет врача	Центробежный левого вращ. исп. 1	5	Ц4-70	3115	930	32	96.6	1	АОЛ2-21-6	930	0.8	19.5	1												
В-2	Ингаляторий, кабинет ЛФК	То же	4	Ц4-70	1360	915	23	49	1	АОЛ2-11-6	915	0.4	15.5	1												
В-3	Кабинет электросветол., зубоврачебн. каб.	Центробежный правого вращ. исп. 1	4	Ц4-70	1700	915	22	49	1	АОЛ2-11-6	915	0.4	15.5	1												
В-4	Душевой и ванный залы	То же	3	Ц4-70	960	1400	29	28.3	1	АОЛ-21-4	1400	0.27	7.3	1												
В-5	Варочный зал, моечные кухонной и столовой посуды, обеденный зал	Центробежный крышный	5	КЦЗ-90	*)10470 / 6470	930	*)18 / 6	100	2	АО2-21-6	930	0.8	19.5	2												
В-6	Спальные комнаты, канцелярия, гостиная, электрощитовая	Естественная	Вытяжные шахты																							
В-7	Спальные комнаты, кабинет директора, гостиная	То же	То же																							
В-8	Спальные комнаты, с/у 1го этажа гардероб, тепловой узел	То же	То же																							
В-9	Спальные комнаты, комн. сестры х-з	То же	То же																							
В-10	Спальные комнаты	То же	То же																							
В-11	То же	То же	То же																							
В-12	То же	То же	То же																							
В-13	То же	То же	То же																							
В-14	Спальные комнаты, комната персонала, изоляторы	То же	То же																							
В-15	Загрузочная, кладовая овощей, гардероб	То же	Дефлектор цаги Т-26																							
В-16	Камера отходов, с/у, душевая	То же	То же																							
В-17	Кладовая суточного запаса, кладовая сухих продуктов	То же	То же																							
В-18	Бельевая, инвентарная, машинное отделение	То же	То же																							
В-19	Овощной, мясо-рыбный и холодный цеха	То же	То же																							

*) В числителе производительность и напор вентилятора даны для лета, в знаменателе - для зимы.

Таблица внутренних температур и вентобменов по помещениям.

№№ п/п	Наименование помещений	$t_{вн}$	Кратность по притоку	Воздухообм. по вытяжке
1	Спальные комнаты	18	—	Вытяжка через с/у
2	Кабинет врача	20	1	1
3	Зубоврачебный кабинет	18	Приток из коридора по балансу вытяжки	600 м³/час (из шкафа)
4	Кабинет электросветолечения	20	800 м³/час	1100 м³/ч (из шкафа)
5	Изоляторы	20	—	1
6	Ингаляторий	20	По расчету	
7	Кабинет лечебной физкультуры	18	50 м³/час на 1 челов	
8	Комната чистки	20	800 м³/час	1100 м³/ч (из шкафа)
9	Подготовительная кабина	20	800 м³/час	1100 м³/ч (из шкафа)
10	Кабинет парафинолечения	20	3	4
11	Процедурная	20	500 м³/час	660 м³/ч (зонт)
12	Душевой и ванный залы	25	3	5
13	Гостиная	18	—	1
14	Кабинет директора, канцелярия	18	—	0.5
15	Санузлы	16	—	50 м³/час на 1 очко
16	Гардероб, комната персонала	16	—	1
17	Варочный зал	5	По расчету	
18	Обеденный зал	14	По расчету	
19	Моечные кухонной и столовой посуды	18	4	6
20	Овощной, мясо-рыбный и холодный цеха	16	3	4
21	Буфет - хлеборезка	18	1	1
22	Загрузочная, кладовая суточного запаса и сухих продуктов	12	—	1
23	Кладовая овощей	5	—	0.5
24	Камера отходов	10	—	3
25	Бельевая, инвентарная	16	—	1
26	Электрощитовая, машинное отделение, тепловой узел	16	—	1

Условные обозначения.

- Подающий трубопровод отопления с вентилем.
- Обратный трубопровод отопления
- Радиатор „М-140" в плане
- Радиатор „М-140" в схеме с краном двойной регулировки
- Конвектор типа „Комфорт" в плане
- Конвектор типа „Комфорт" в схеме
- Кран пробковый
- Тройник спускной с пробкой
- Воздушный кран
- Приточный воздуховод в плане
- Регулирующий клапан с эл. исполнительным механизмом
- Технический термометр
- Уклон трубопровода i=0.002
- Спускной трубопровод
- Номер отопительного стояка
- 300×200 — Металлический воздуховод в плане сеч. 300×200 (h)
- 400×500 — Металлический воздуховод в схеме сеч. 400×500 (h)
- Металлический изолированный воздуховод в плане
- Металлический изолированный воздуховод в схеме
- Кирпичный канал в схеме
- Неметаллический воздуховод в плане
- Неметаллический воздуховод в схеме
- Ж.Р — Жалюзийная решетка в воздуховоде
- Д.Ж.Р — Декоративная жалюзийная решетка в воздуховоде
- Д 190×190 — Диафрагма в воздуховоде на плане размер проходного отверстия 190×190
- То же в схеме
- S — Заслонка на воздуховоде с эл. пр.
- Движок на воздуховоде

1968	Профилакторий на 100 мест	Отопление и вентиляция. Экспликация вентиляционного оборудования. Условные обозначения. Таблица внутренних температур и вентобменов по помещениям.	Типовой проект 254-3-5	Альбом II	Лист ОВ-2

ЦНИИЭП Лечебно-курортных зданий. Отдел технологии. Нач. отдела Ганзбург. Гл. инж. отд. Рудницкий. Гл. инж. пр-та Буров. Рук. группы Туева. Исполнитель Барштейн

Спецификация материалов и оборудования по отоплению и вентиляции

№№ п.п.	Наименование	Ед. измер	К-во при наружной температуре -20°С	-25°С	-30°С
	Отопление				
1	Конвекторы типа „Комфорт" Н-15	шт. / 3км	3.0 / 10.7	3.0 / 10.7	3.0 / 10.7
2	То же с воздушным краном	"	15.0 / 53.55	20.0 / 71.4	36.0 / 128.7
3	Конвекторы типа „Комфорт" Н-14	"	2.0 / 5.1	2.0 / 5.1	15.0 / 38.3
4	То же с воздушным краном	"	1.0 / 2.55	1.0 / 2.55	—
5	Конвекторы типа „Комфорт" Н-13	"	—	1.0 / 1.53	—
6	Конвекторы типа „Комфорт" Н-12	"	—	—	1.0 / 2.87
7	То же с воздушным краном	"	23.0 / 66.0	17.0 / 48.8	2.0 / 5.74
8	Конвектор проходной типа „Комфорт" Н-12А	"	—	2.0 / 5.75	2.0 / 5.75
9	Конвектор типа „Комфорт" Н-11	"	3.0 / 6.9	14.0 / 32.2	20.0 / 46.0
10	То же с воздушным краном	"	1.0 / 2.3	1.0 / 2.3	2.0 / 4.6
11	Конвектор проходной типа „Комфорт" Н-11А	"	—	—	—
12	Конвектор типа „Комфорт" Н-10	"	12.0 / 22.8	20.0 / 38.0	2.0 / 3.8
13	То же с воздушным краном	"	—	—	2.0 / 3.8
14	Конвектор типа „Комфорт" Н-9	"	24.0 / 49.5	16.0 / 39.2	16.0 / 39.2
15	Конвектор проходной типа „Комфорт" Н-9А	"	—	—	1.0 / 2.06
16	Конвектор типа „Комфорт" Н-8	"	16.0 / 26.3	4.0 / 6.56	3.0 / 4.92
17	Конвектор проходной типа „Комфорт" Н-8А	"	1.0 / 1.64	1.0 / 1.64	1.0 / 1.64
18	Конвектор типа „Комфорт" Н-7	"	—	—	1.0 / 1.35
19	Конвектор проходной типа „Комфорт" Н-7А	"	1.0 / 1.35	1.0 / 1.35	1.0 / 1.35
20	Конвектор типа „Комфорт" Н-6	"	1.0 / 1.24	1.0 / 1.24	—
21	Конвектор проходной типа „Комфорт" Н-2А	"	—	—	—
22	Радиаторы „М-140"	"	284.0 / 88.04	294.0 / 91.14	316.0 / 97.96

№№ п.п.	Наименование	Размер или диаметр	Ед. измер	К-во	Примечание
23	Трубы стальные водогазопроводные	d=40	п.м	142.0	ГОСТ 3262-62
24	То же	d=32	"	168.0	—"—
25	То же	d=25	"	113.0	—"—
26	То же	d=20	"	95.0	—"—
27	То же	d=15	"	540.0	—"—
28	Вентиль запорный 15ч 18бр	d=40	шт	9	ГОСТ 11570-65
29	То же	d=32	"	6	—"—

№№ п.п.	Наименование	Размер или диаметр	Ед. измер	К-во	Примечание
30	Пробковый кран 11ч.6бк	d=25	шт	10	ГОСТ 2422-65
31	То же	d=15	"	4	—"—
32	Кран двойной регулировки	d=15	"	22	
33	Воздушный радиаторный кран	d=15	"	14	
	Изоляция трубопроводов				
34	Сетка (проводка)		м²	67.0	
35	Минеральная вата		м³	1.6	
36	Асбест		кг	320.0	
37	Цемент		"	655.0	
38	Борулин		м²	27.0	
	Вентиляция				
1	Ц/б вентилятор Ц4-70 №5 лев. вращ. исп. 1 с эл. двигателем АОЛ2-21-6 $n=930\frac{об}{мин}$ N=0.8квт	—	компл.	1	С виброоснованием
2	Ц/б вентилятор Ц4-70 №4 лев. вращ. исп. 1 с эл. двигателем АОЛ2-11-6 $n=915\frac{об}{мин}$ N=0.4квт	—	"	1	—"—
3	Ц/б вентилятор Ц4-70 №4 прав. вращ. исп. 1 с эл. двигателем АОЛ2-11-6 $n=915\frac{об}{мин}$ N=0.4квт	—	"	1	—"—
4	Ц/б вентилятор Ц4-70 №3 прав. вращ. исп. 1 с эл. двигателем АОЛ 21-4 $n=1400\frac{об}{мин}$ N=0.27квт	—	"	1	—"—
5	Ц/б крышный вентилятор КЦ3-90 №5 с эл. двигателем АО2-21-6 $n=930\frac{об}{мин}$ N=0.8квт	—	"	2	С клапаном и виброоснован
6	Мягкая вставка	l=200	м²	2.5	прорезинен. ткань
7	Дефлектор цаги Т-26	d=235	шт	5	
8	Вытяжной зонт от оборудования	665×550	"	2	
9	Диффузор за вентилятором	h=200	м²	0.4	„В-1"
10	То же	h=250	"	0.5	„В-2"
11	То же	h=250	"	0.5	„В-3"
12	То же	h=200	"	0.3	„В-4"
13	Жалюзийная решетка регулируемая	150×150	шт	123	
14	То же	250×150	"	14	
15	То же	250×200	"	18	
16	То же	450×300	"	21	
17	Металлические движки на воздуховоде	250×220	"	13	
18	То же	450×370	"	8	
19	Диафрагма в воздуховоде сеч.	100×200	"	1	
20	То же	160×200	"	5	

№№ п.п.	Наименование	Размер или диаметр	Ед. измер	К-во	Примечание
21	Диафрагма в воздуховоде сеч.	250×250	шт	1	
22	То же	300×200	"	1	
23	То же	400×400	"	1	
24	То же	400×500	"	1	
25	Дроссель-клапан на воздуховоде	250×250	"	3	устанавлив. у вытяжного зонта
26	То же	400×250	"	2	—"—
27	То же	400×400	"	1	—"—
28	Воздуховоды из оцинкованной стали δ=0.8мм	100×200	м²	15	
29	То же	160×160	"	8.5	
30	То же	160×200	"	29.5	
31	То же	200×200	"	16.5	
32	То же	250×250	"	50.0	
33	То же	250×400	"	40.0	
34	То же	400×400	"	84.0	
35	То же	500×400	"	48.0	
36	То же	500×500	"	4.5	
37	То же	800×500	"	57.0	
38	То же	700×800	"	43.0	
39	То же	800×800	"	88.0	
40	Прямоугольные асбоцементные бесшовные короба сеч	150×150	"	13.5	
41	То же	150×200	"	22.0	
42	То же	200×200	"	3.5	
43	То же	200×300	"	5.5	
44	Цементно-фибролитовые плиты для воздуховодов	200×500	"	107.0	
45	То же	2000×550	"	257.0	
46	Изоляция металлических воздуховодов минеральной ватой	δ=40мм	м³	3.0	
47	Штукатурка по сетке асбестоцементным раствором	δ=0.8мм	м³	76.0	
48	Спецификация на узел управления (95°-70°С)	—	—	—	лист ОВ-15
49	То же (150°-70°С)	—	—	—	лист ОВ-14
50	Спецификация на приточную камеру системы „П-1"				лист ОВ-16
51	Спецификация на приточные камеры систем „П-2" и „П-3"				лист ОВ-18
52	Металлическая сетка	ячейка 10×10	м²	5.0	

1968	Профилакторий на 100 мест	Отопление и вентиляция. Спецификация материалов и оборудования по отоплению и вентиляции.	Типовой проект 254-3-5	Альбом II	Лист ОВ-3

ЦНИИЭП лечебно-курортных зданий. Отдел технологии. Нач. отдела Ганзбург. Гл. инж. отд. Рудницкий. Рук. группы Бубов. Рук. группы Гусева. Исполнит. Черняховская.

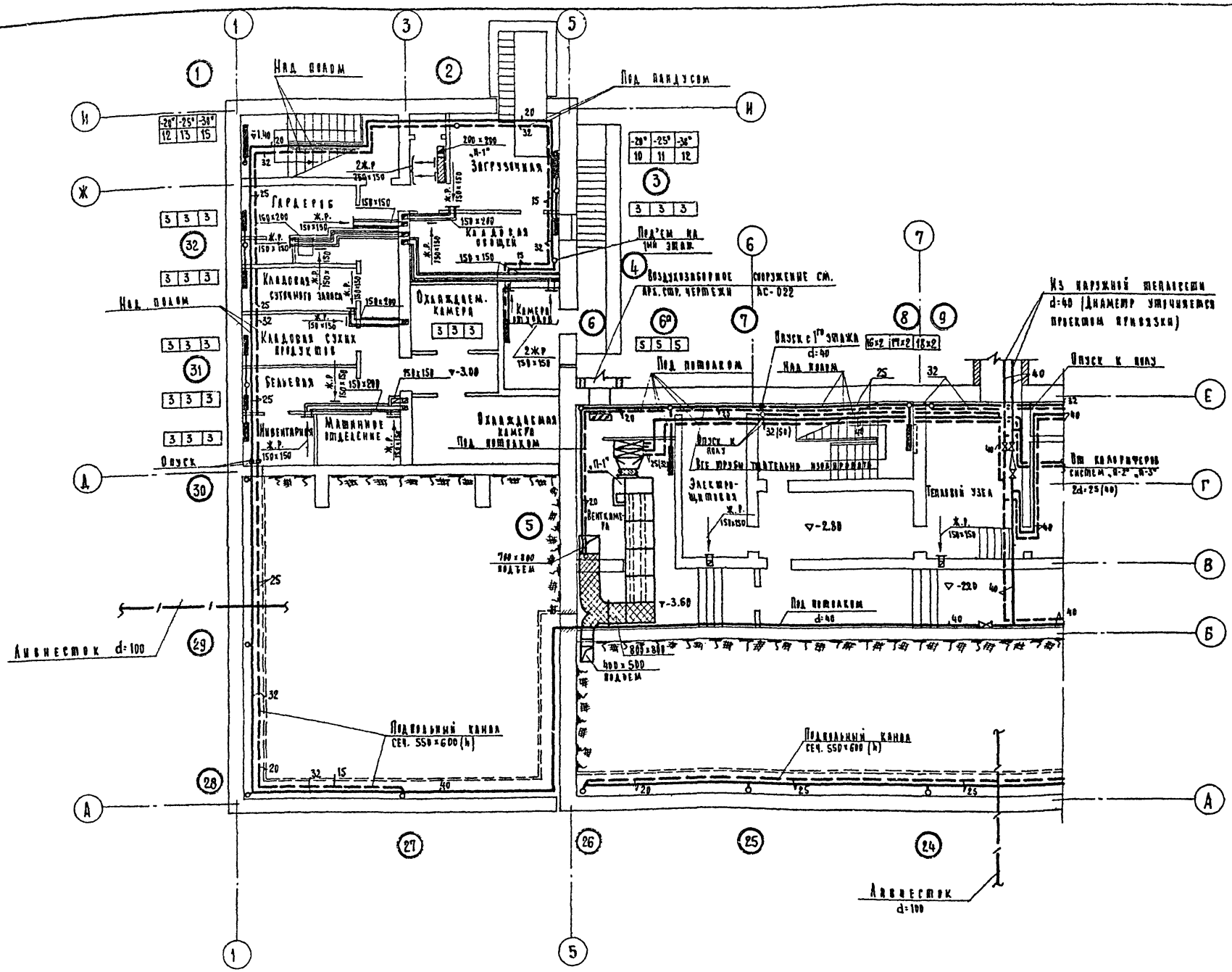

1968	Профилакторий на 100 мест	Отопление и вентиляция. План подвала и технического подполья в осях 1-7.	Типовой проект 254-3-5	Альбом II	Лист ОВ-4

ЦНИИЭП Лечебно-курортных зданий

Отдел технологии

Нач. отдела Ганзбург

Гл. инж. отдела Рудницкий

Гл. инж. пр-та Буров

Рук. группы Туева

Исполнитель Барштейн

Проверил Туева

Инж. конструкт. Зверева

Архитектор Шубалова

Инженер В.К. Чернышева

Инженер Э.Р. Кушнерева

Копировала Коликова

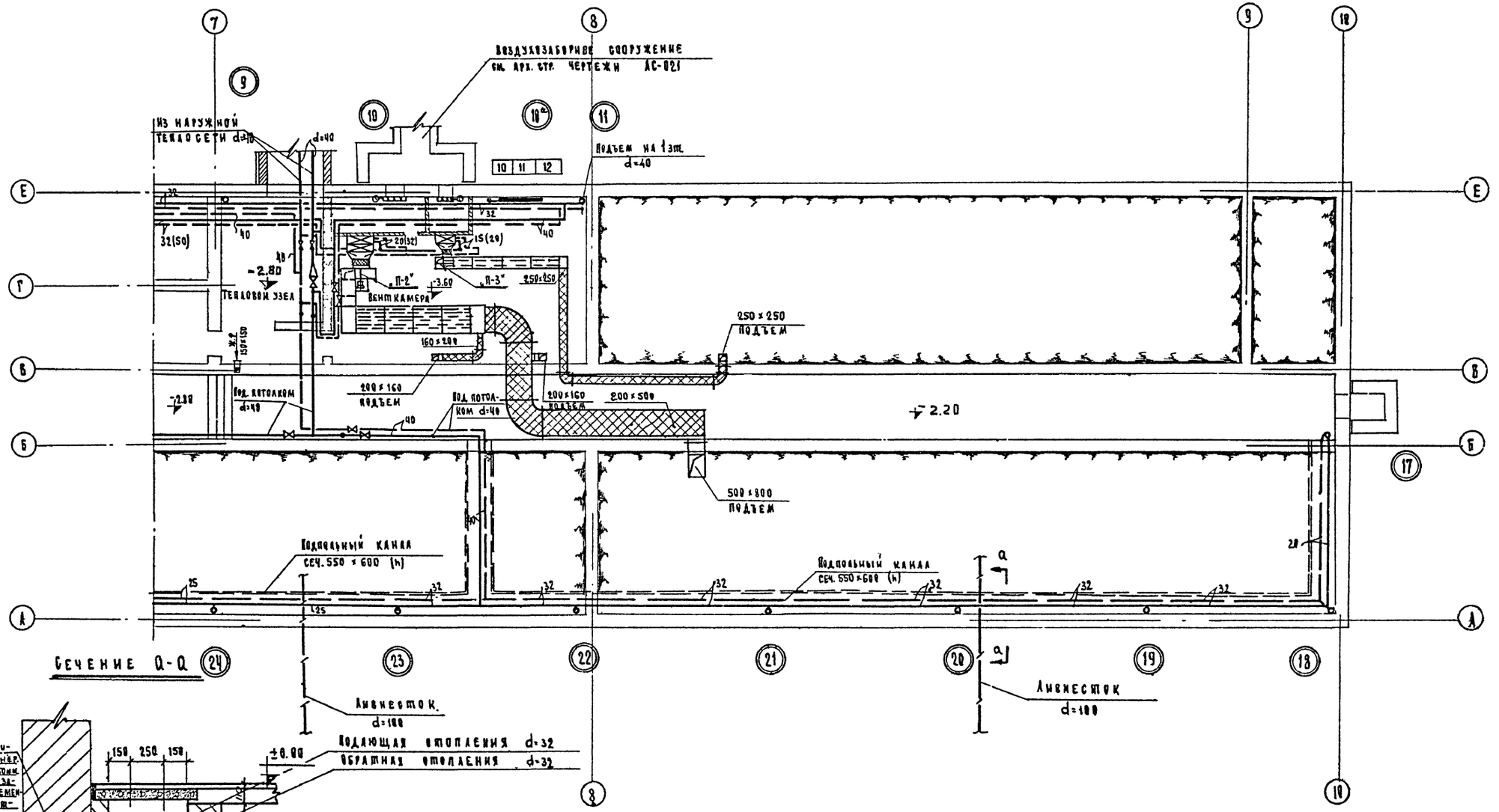

1968	Профилактория на 100 мест	Отопление и вентиляция. План подвала и технического подполья в осях 7-10.	Типовой проект 254-3-5	Альбом II	Лист ОВ-5

ЦНИИЭП лечебно-курортных зданий

Отдел технологии — Ганзбург; Нач. отдела — Рудницкий; Гл. инж. отдела — Буров; Гл. инж. пр-та — Туева; Рук. группы — Туева; Исполнитель — Барштейн; Проверил — Туева; Инж. конст. — Звегева; Архитектор — Шубалова; Инженер В.К. — Чернышева; Инженер ЭО — Кушнерева; Копировал — Колнкова

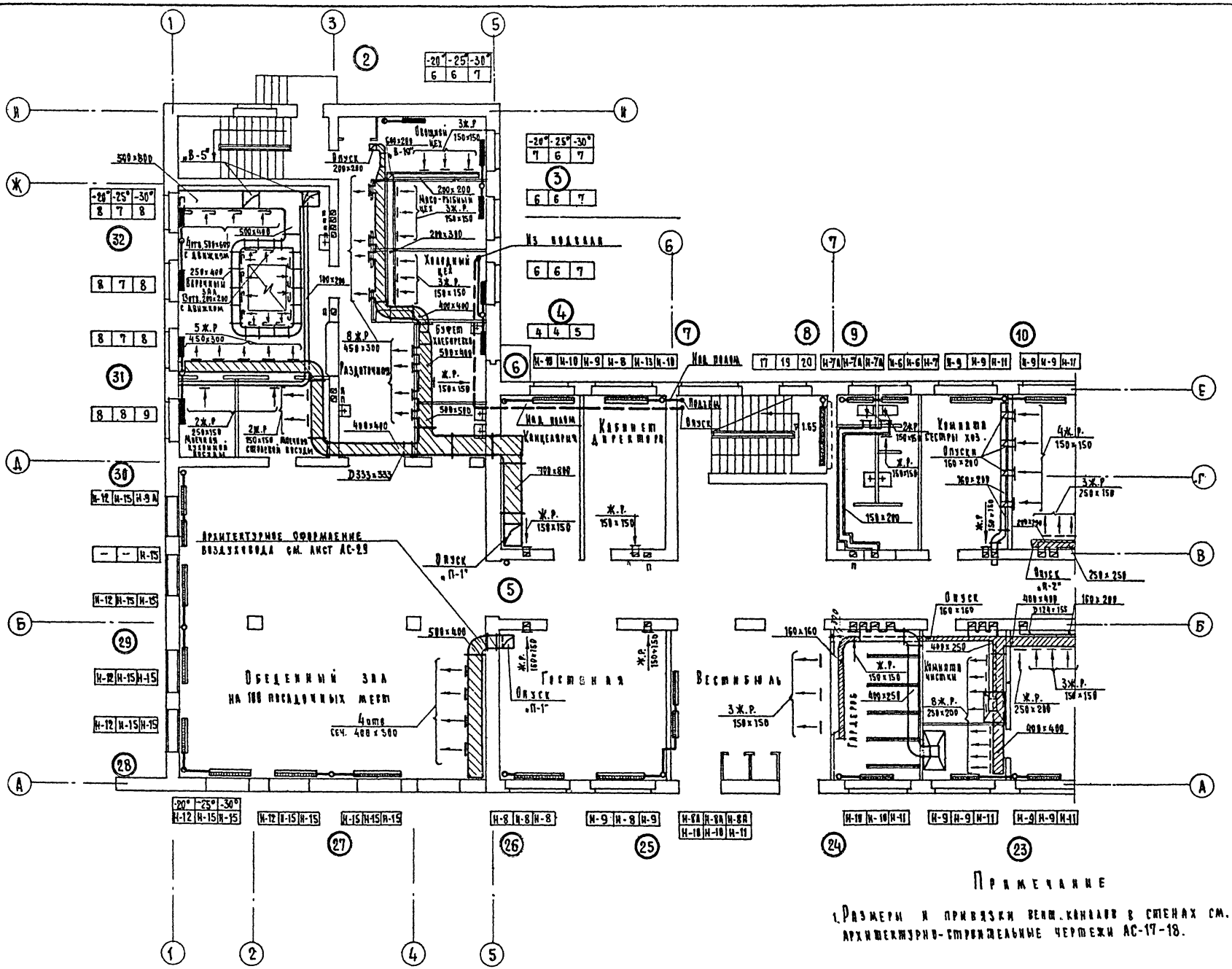

Примечание

1. Размеры и привязки вент. каналов в стенах см. архитектурно-строительные чертежи АС-17-18.

1968	Профилакторий на 100 мест	Отопление и вентиляция. План 1го этажа в осях 1-7.	Типовой проект 254-3-5	Альбом II	Лист ОВ-6

Лечебно-курортных зданий

Отдел технологии — Гинзбург — Нач. отд. — Инж. отд. — Гл. инж. пр. — Рук. группы — Исполнит. — Исполнит. — Инж. констр. — Архитект. — Инж. В.К. — Инж. З.О.

Гинзбург — Рудницкий — Бутов — Гуева — Баршгейн — Черняховский — Гуева — Звегева — Шувалова — Чернышева — Кушнерева — Лисицина

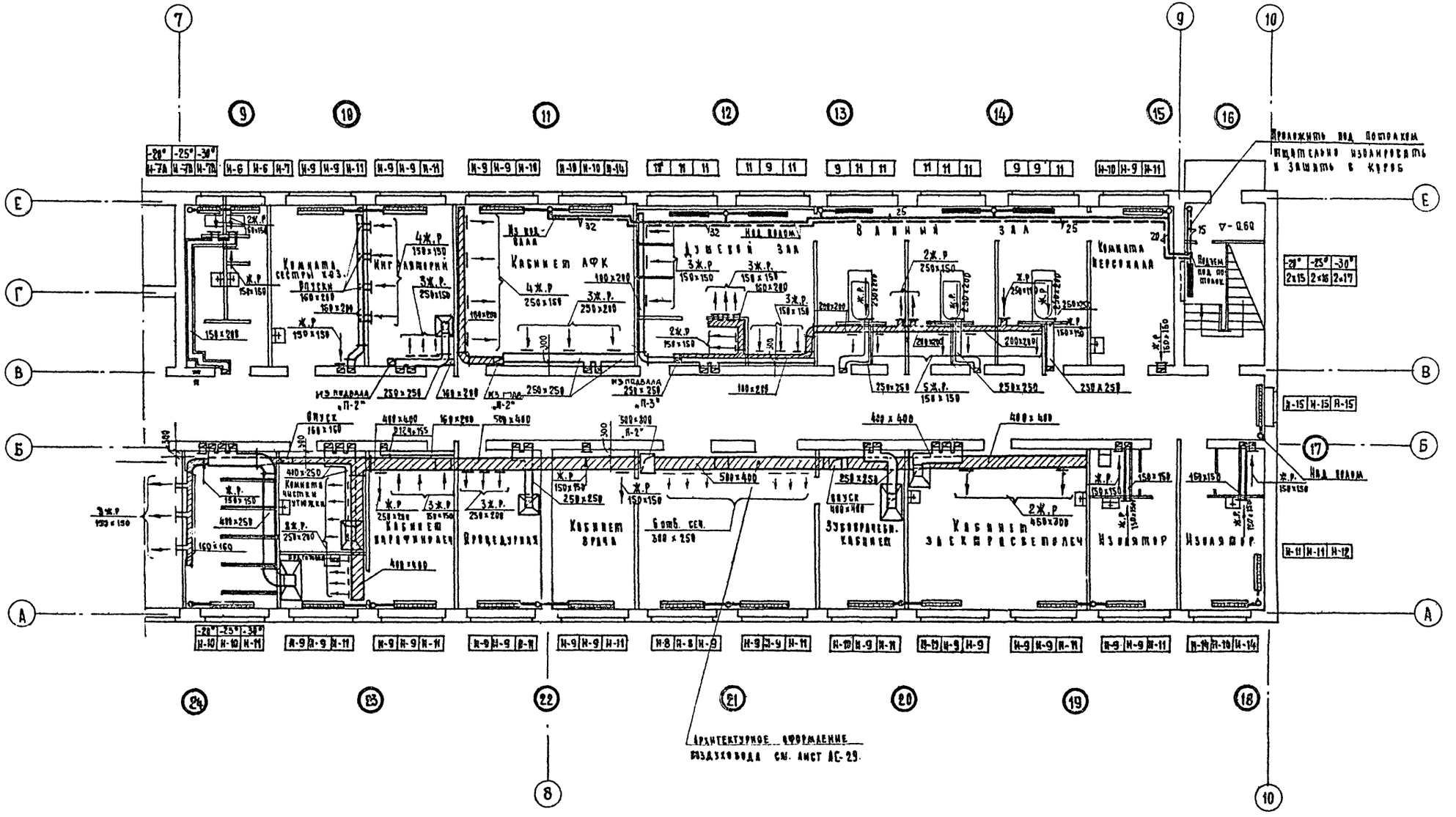

1968	Профилакторий на 100 мест	Отопление и вентиляция План 1го этажа в осях 7-10.	Типовой проект 254-3-5	Альбом II	Лист ОВ-7

ЦНИИЭП Лечебно-курортных зданий
Отдел технологии
Нач. отд. Ганзбург
Гл. инж. отд. Рудницкий
Гл. инж. пр. Буров
Рук. группы Туева
Исполнит. Бершейн
Исполнит. Черняховская
Проверил Туева
Инж. констр. Зверева
Архитект. Шувалова
Инж. ...В.К. Чернышева
Инж. 3.0 Кушнерева
Копировала Лисицина

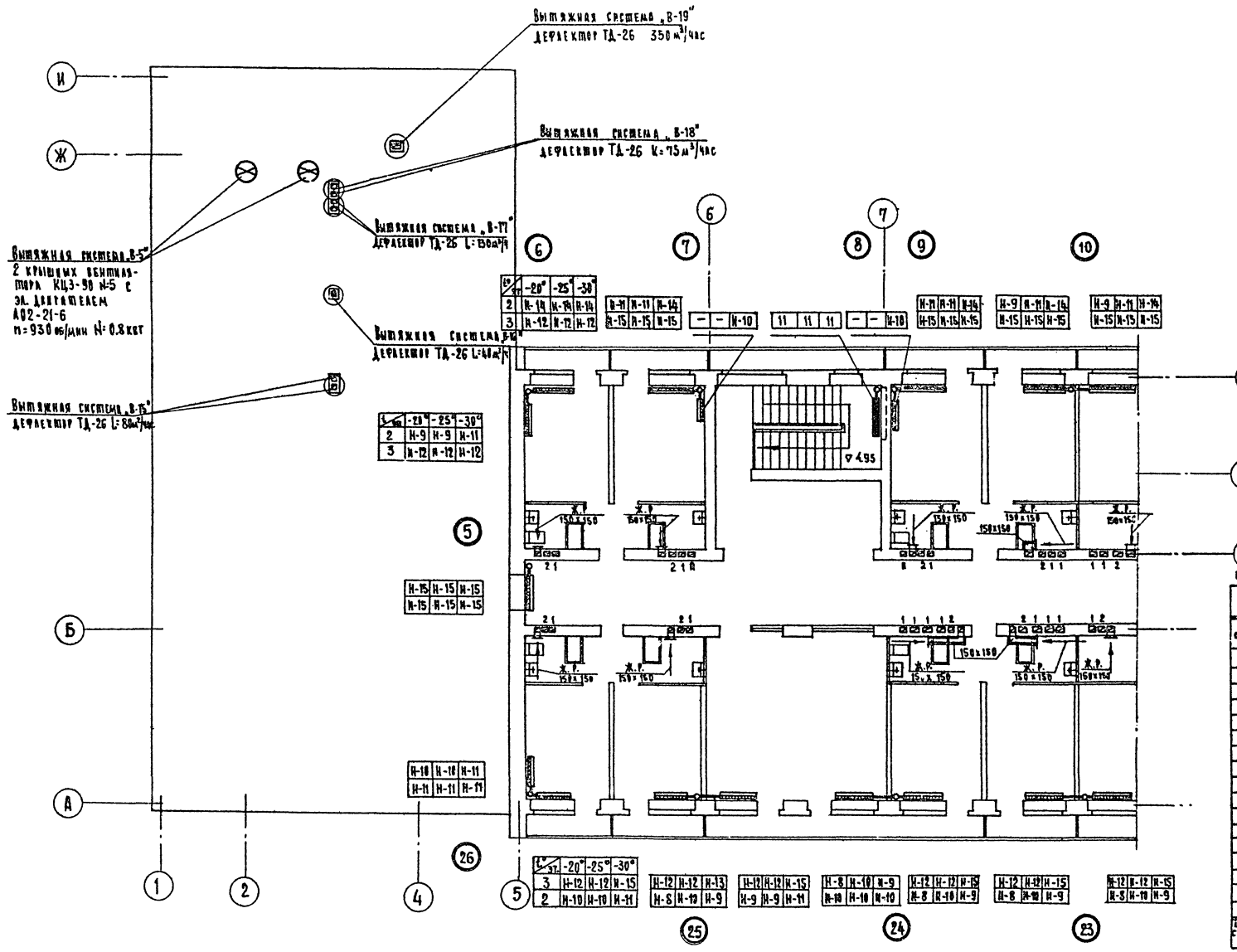

(В) Комплектовочная ведомость на радиаторы „М-140"

t в.	-20°С	-25°С	-30°С
К-во секций	К-во приборов		
3	7	7	7
4	1	1	
5	1	1	2
6	3	4	
7	1	3	4
8	6	1	3
9	3	3	2
10	3	2	2
11	3	6	6
12	1		2
13		1	
15	2		1
16	2	2	
17	1	2	2
18			2
19		1	
20			1
Вещ. секц. 9км	284,0 88,04	294,0 91,14	316,0 97,96

1968	Профилакторий на 100 мест	Отопление и вентиляция. План 2-го и 3-го этажа в осях 1-7.	Типовой проект 254-3-5	Альбом II	Лист ОВ-8

Авторы: Гл. инж. отд. Гаджиев; Гл. инж. пр. Бутов; Рук. группы Тугева; Исполнит. Чепяховская; Проверил Тугева; Инж. Звегева; Архитектор Шувалова; Инж. К.К. Чернышева; Инж. З.О. Кушнерева; Конструкции Аксицина

Отдел технологии Гензбург; Нач. отд. Гаджиев; Гл. инж. пр. Бутов; Рук. группы Тугева; Исполнит. Чепяховская; Проверил Тугева; Инж. Звегева; Архитектор Шувалова; Инж. К.К. Чернышева; Инж. З.О. Кушнерева; Конструкции Аксицина

ЦНИИЭП Лечебно-курортных зданий

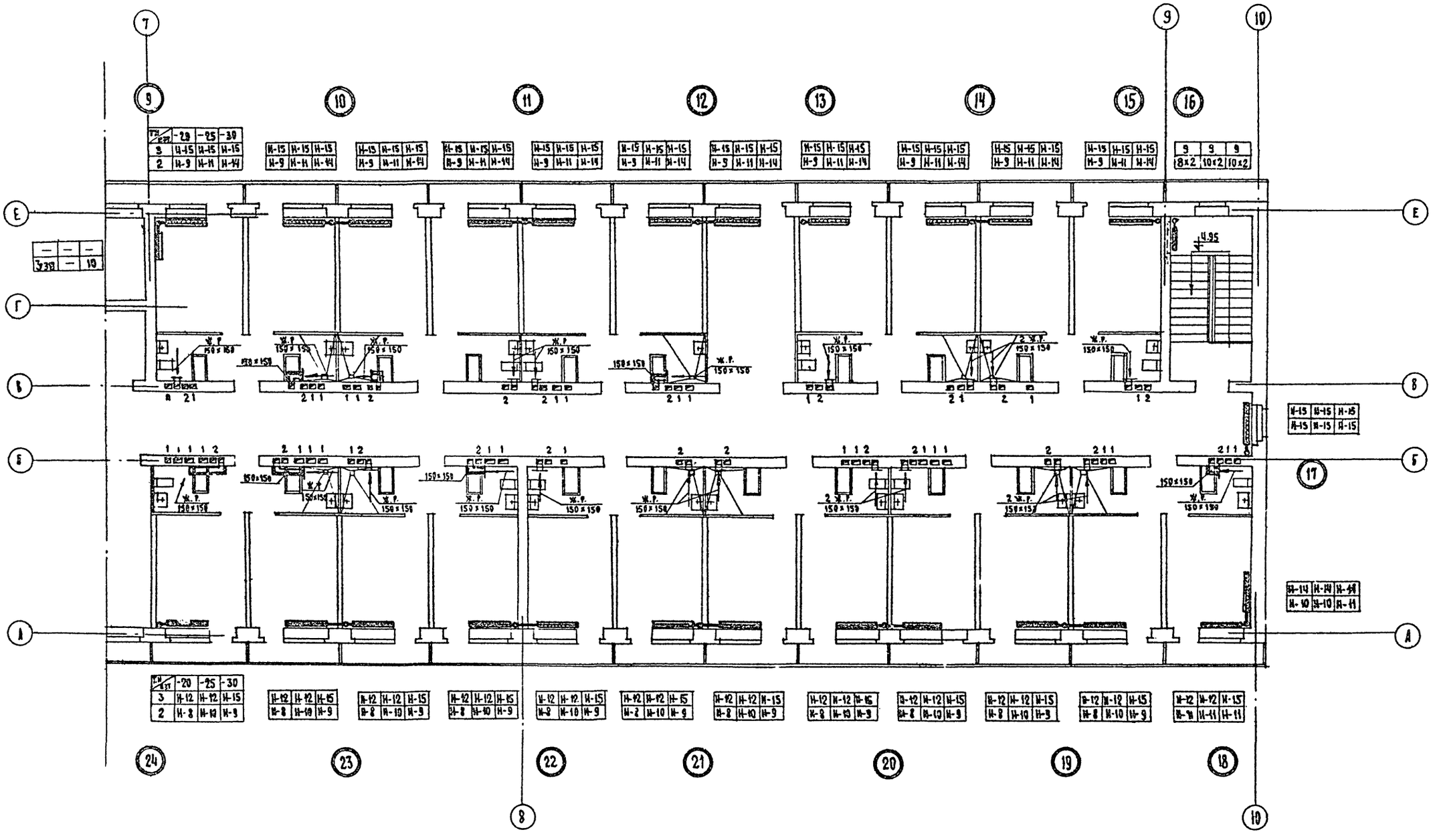
7
9
10
11
12
13
14
15
16
17
18
19
20
21
22
23
24
Е
Г
В
Б
А
8
10
4.95
Ж.Р. 150 х 150

| | | |

Разрез I-I

M=1:50

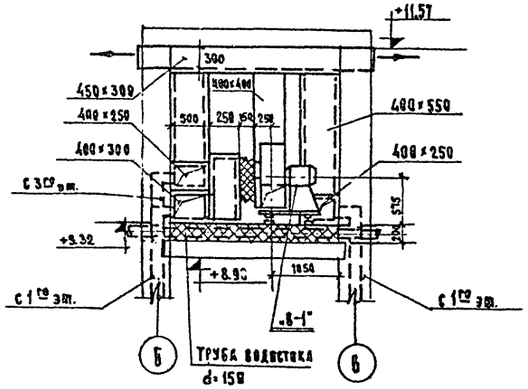

Разрез II-II

M=1:50

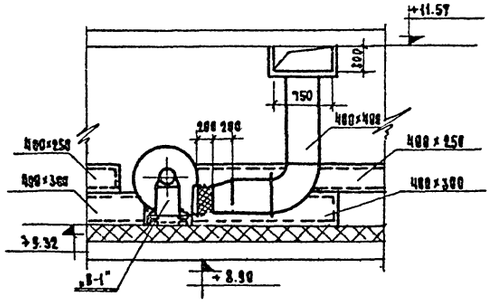

Разрез III-III

M=1:50

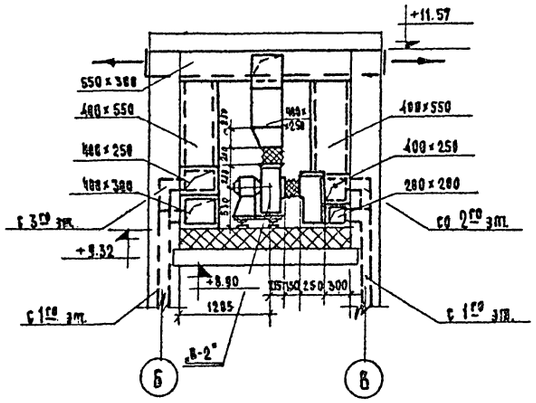

ПЛАН M=1:100

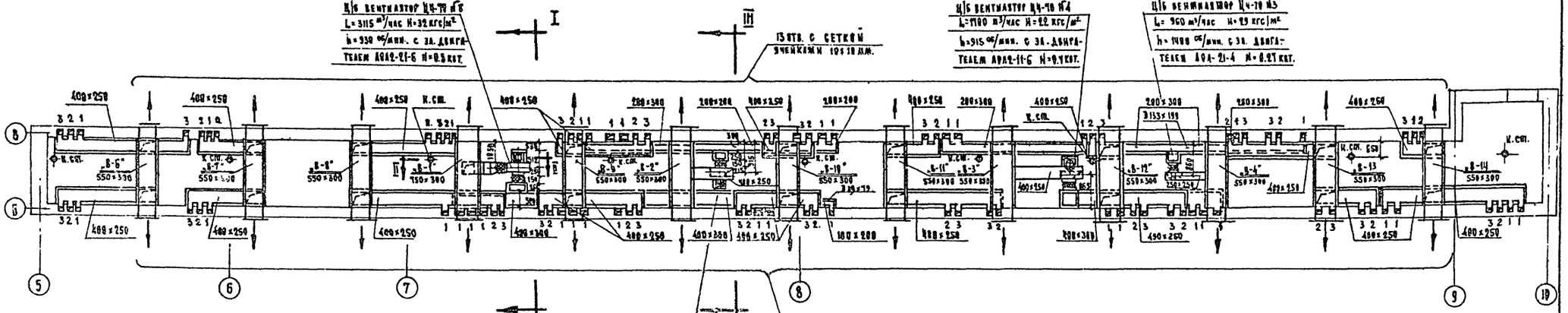

Деталь крепления подвесных воздуховодов

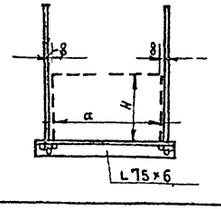

Примечания

1. Все металлические воздуховоды изолировать.
2. В обозначении сеч. воздуховодов вторая цифра – высота [300×300 (h)].
3. Для перехода через воздуховоды предусматриваются деревянные мостики с лестницами.

1968	Профилакторий на 100 мест	Отопление и вентиляция. План и разрезы I-I, II-II, III-III технического чердака.	Типовой проект 254-3-5	Альбом II	ст

ЦНИИЭП Лечебно-курортных зданий. Отдел технологии. Нач. отдела Ганзбург. Гл. инж. отдела Рудницкий. Гл. инж. пр-та Буров. Рук. группы Туева. Исполнитель Барштейн. Проверил Туева. Согласовано: Инж. констр. Зверева. Архитектор Шубалова. Инженер. в к. Чернышева. Инженер э.о. Кушнерева. Копировал Колинкова.

СХЕМА ОТОПЛЕНИЯ

М=1:100

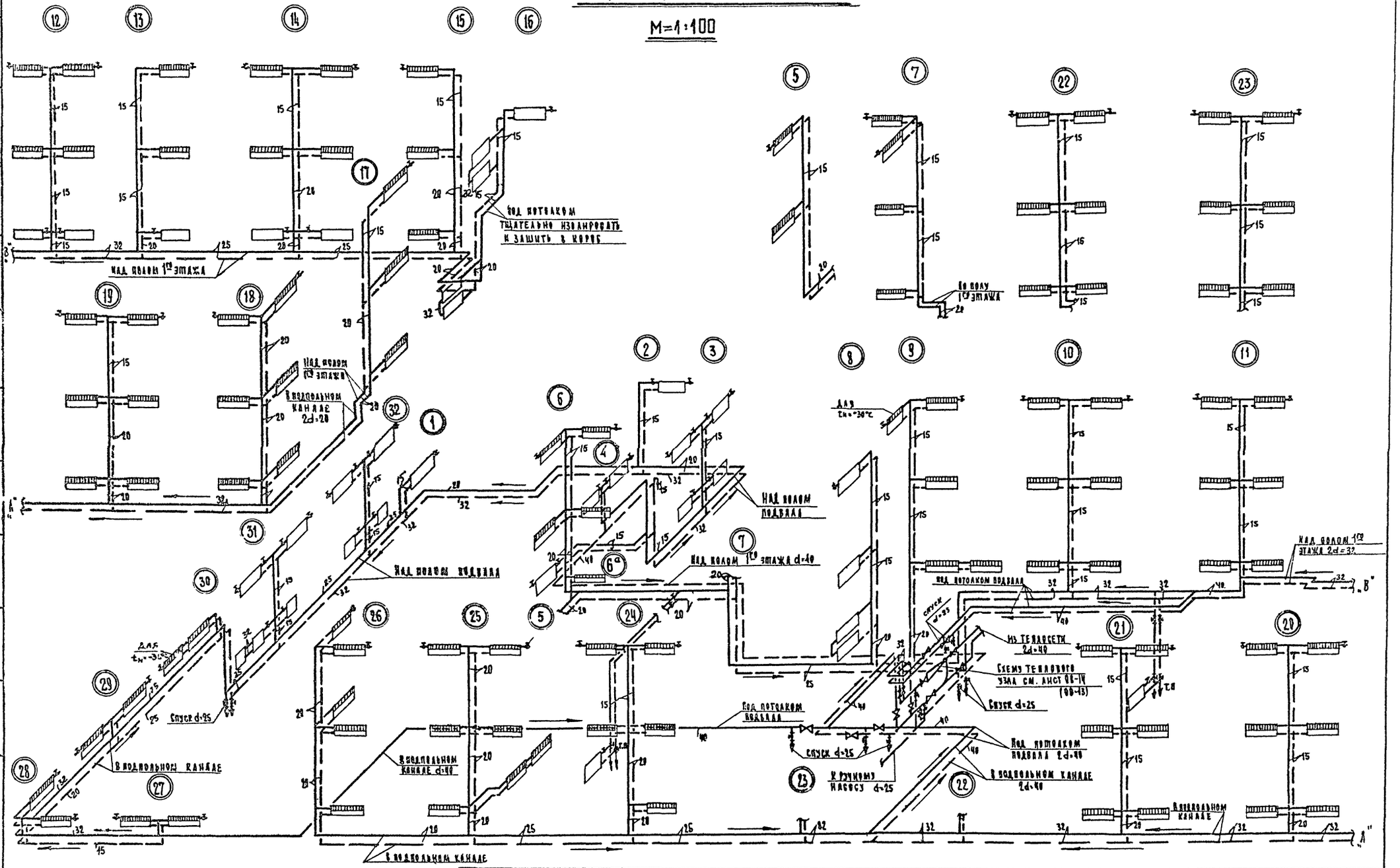

1968	Профилакторий на 100 мест	Отопление и вентиляция. Схема отопления.	Типовой проект 254-3-5	Альбом II	Лист ОВ-11

Отдел технологии | Гинзбург | Рудницкий | Буров | Туева | Черняховская | Туева | Исполнитель | Проверка | Коликова | Копировал

„П-1"

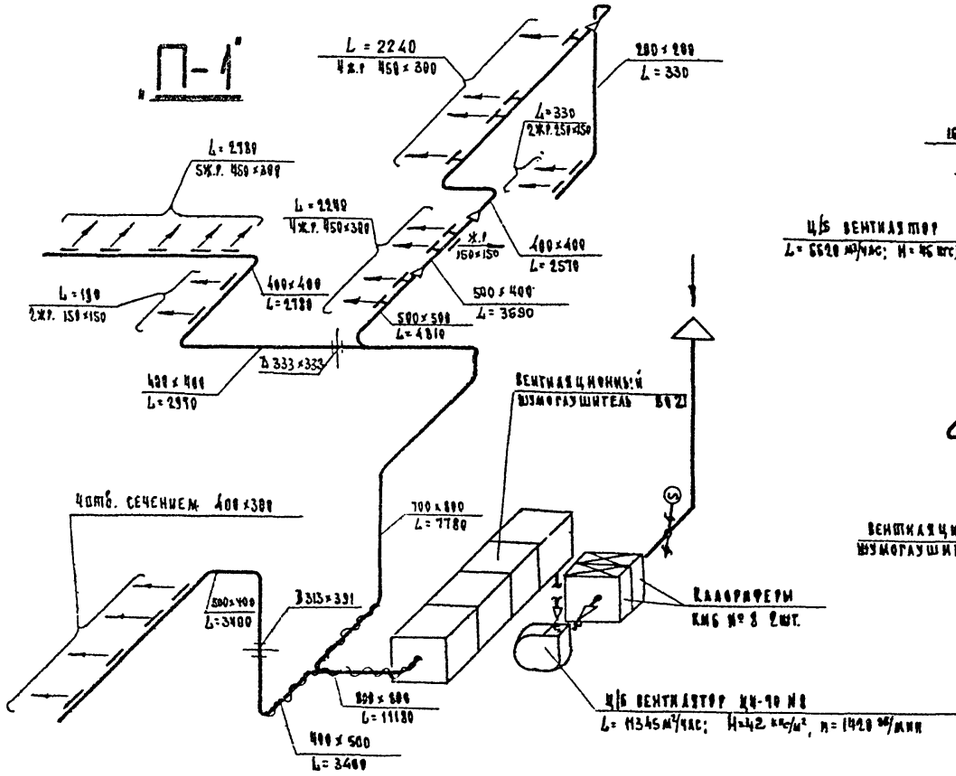
L = 2240
4ж.р 450 × 300
280 × 200
L = 330
L=330
2ж.р 250×150
L = 2780
5ж.р. 450×300
L = 2240
4ж.р. 450×300
400×400
L = 2570
ж.р
150×150
L = 190
2ж.р. 150×150
400×400
L = 2780
500×400
L = 3690
500×500
L = 4810
400 × 400
L = 2990
В 333×333
Вентиляционный шумоглушитель ВШ21
Клапан КМБ №8 2шт.
Ц/б вентилятор Ц-4 №8
L = 13450 м³/час; H = 42 кгс/м²; n = 1420 об/мин
Клапан КМБ №6 2шт.
Ц/б вентилятор Ц 4-70 №6
L = 6620 м³/час; H = 45 кгс/м²; n = 950 об/мин
Вентиляционный шумоглушитель ВШ-21
Клапан КМБ №6 2шт.
Ц/б вентилятор Ц 4-70 №6
L = 6620 м³/час; H = 45 кгс/м²; n = 950 об/мин
Вентиляционный шумоглушитель ВШ-21
Клапан КМБ №8 2шт.
Ц/б вентилятор ЦЧ-70 №8
L = 13450 м³/час; H = 42 кгс/м²; n = 1420 об/мин
Клапан КМБ №6 2шт.
Ц/б вентилятор Ц 4-70 №6
L = 6620 м³/час; H = 45 кгс/м²; n = 950

В-1

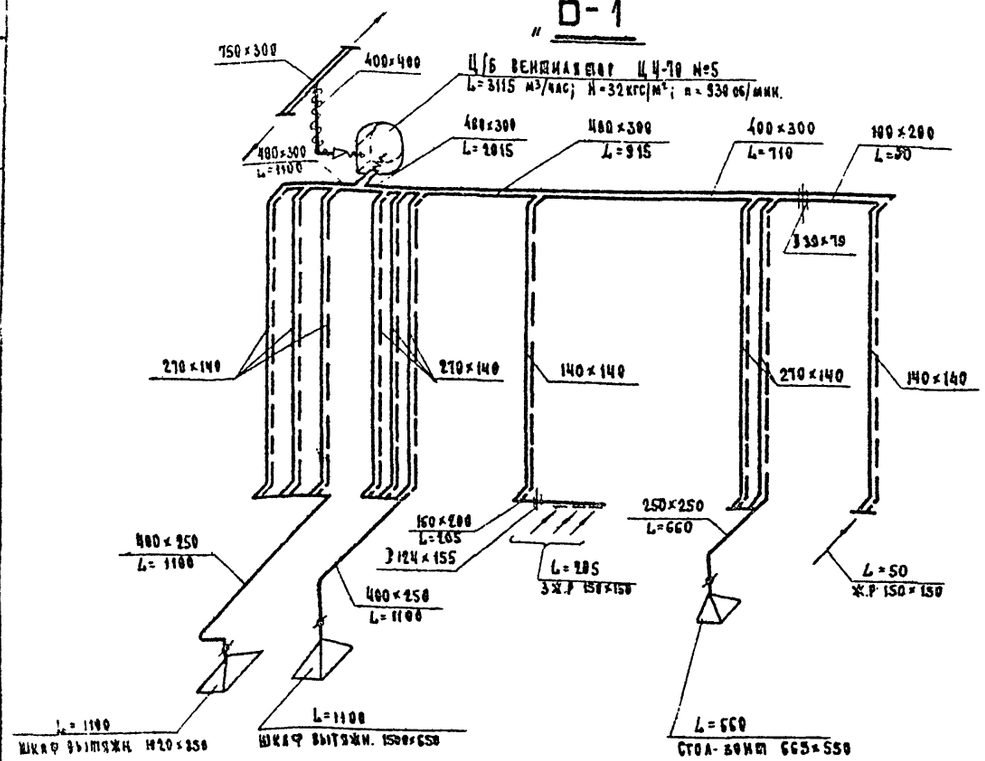

В-2

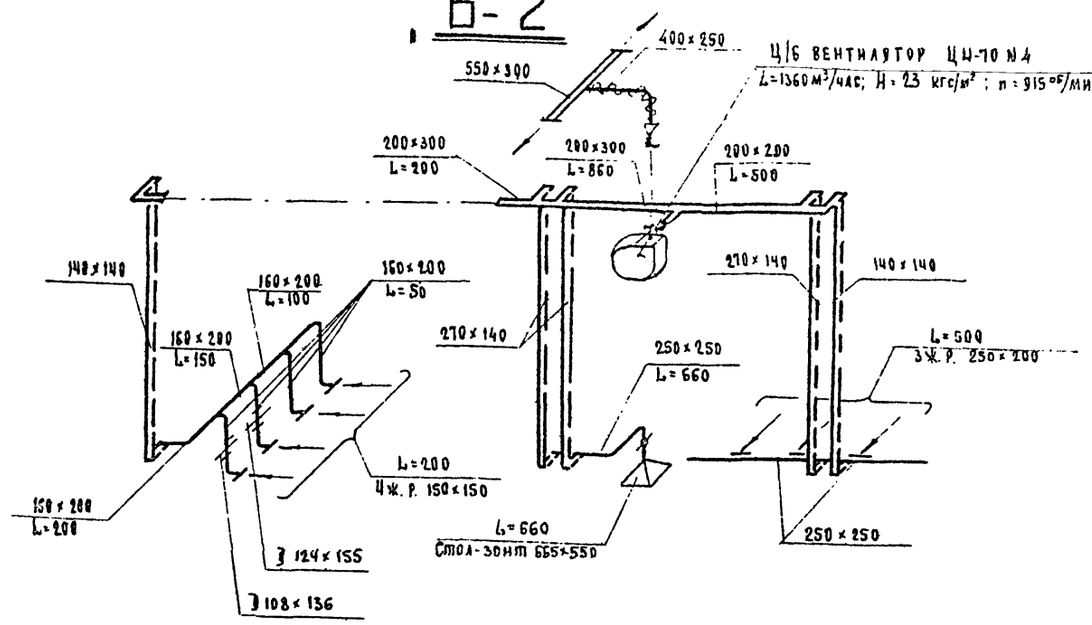

В-3

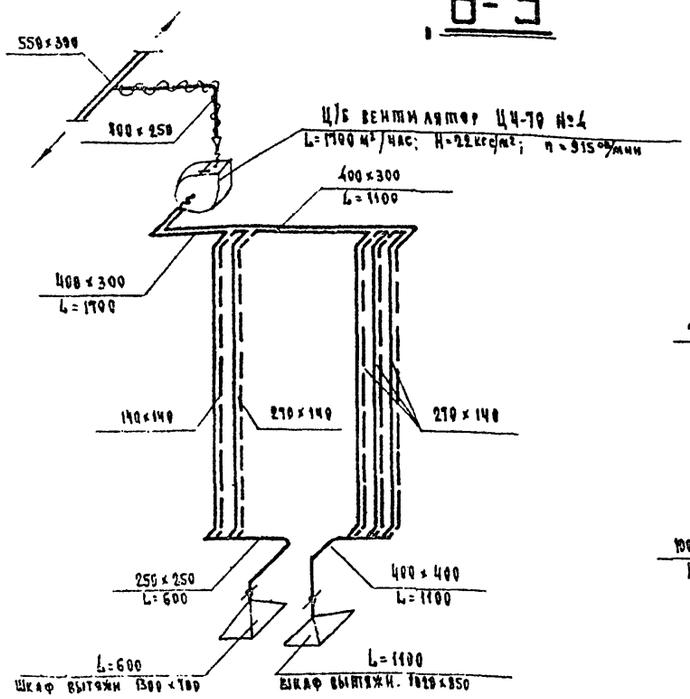

В-4

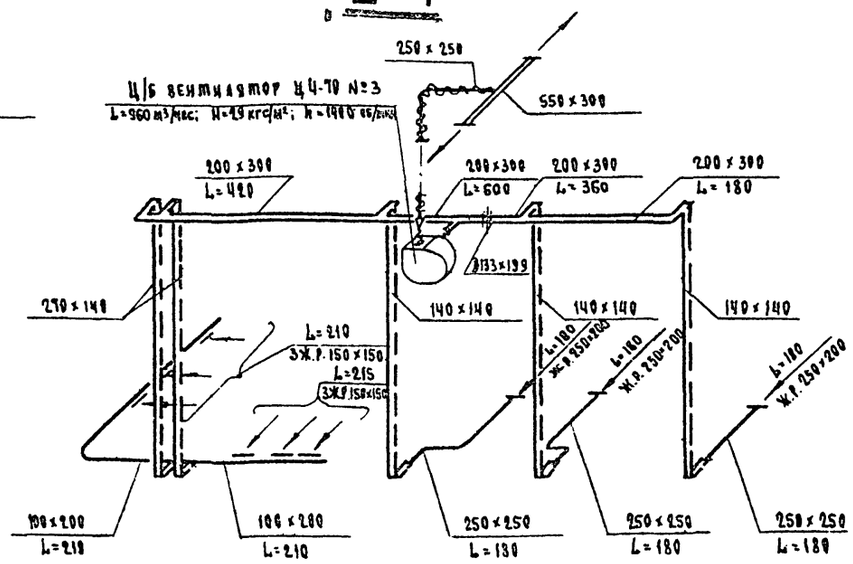

В-5

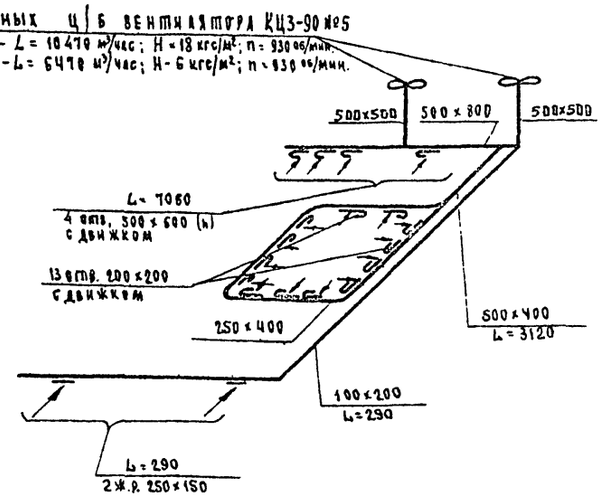

Все примечания относительно материала воздуховодов см. на листе ВВ-1.

1968	Профилакторий на 100 мест	Отопление и вентиляция Схемы вентиляции „В-1", „В-2", „В-3", „В-4", „В-5"	Типовой проект 254-3-5	Альбом II	Лист ОВ-12

Главный инженер проекта Г. Бакшеев
Главный архитектор проекта Г. Гуляев
Начальник отдела технологии Г. Гуляев
Руководитель группы Г. Гуляев
Инженер Г. Гуляев
Архитектор Г. Гуляев
Гипрокурортные здания

План

б/м

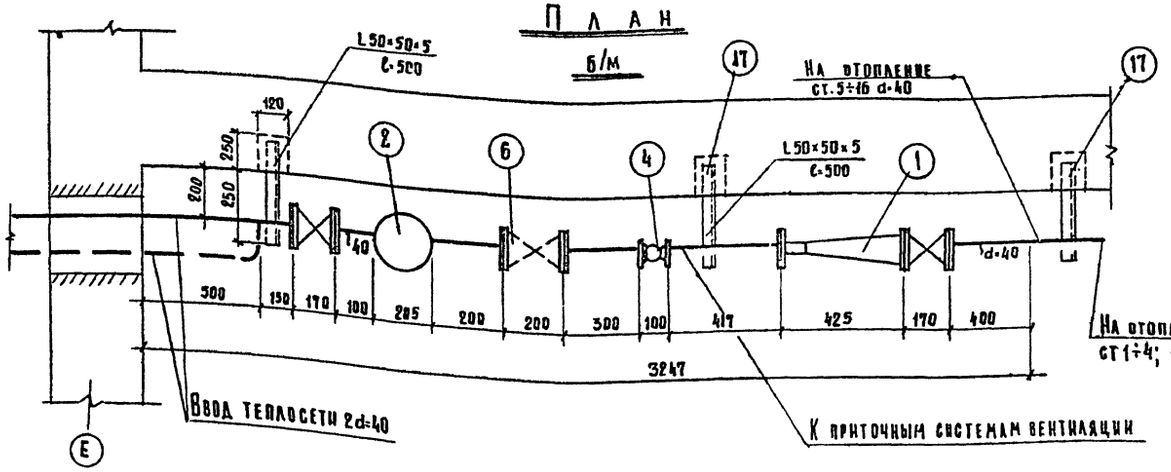

Схема обвязки ручного насоса

б/м

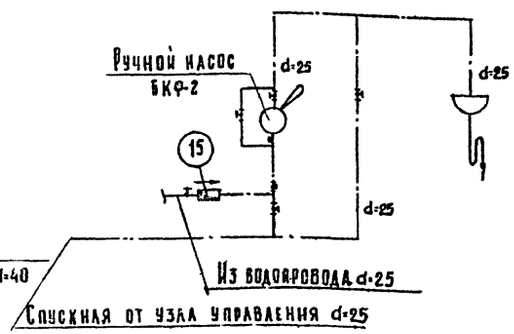

Схема

б/м

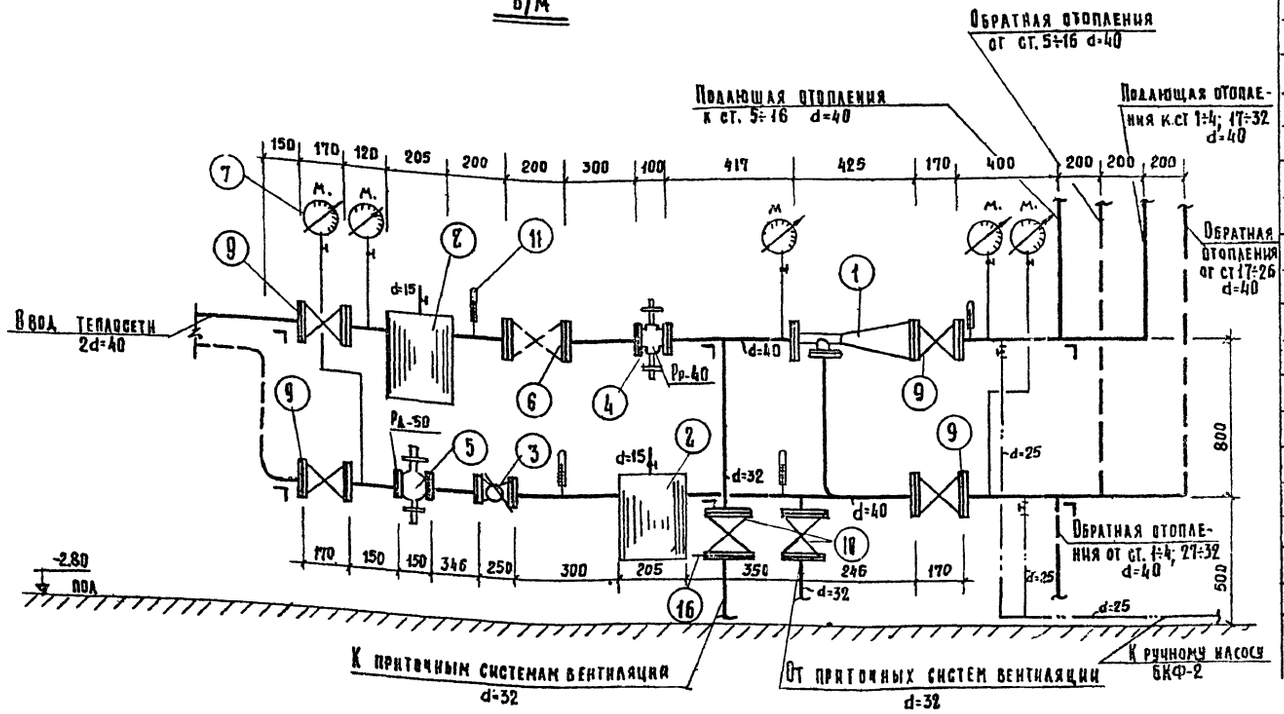

Спецификация

N.N. п/п	Наименование	Размер или диаметр	Ед. изм	К-во	Примечание
1	Элеватор стальной системы ВТИ №2		шт	1	Диаметр сопла опред. привязк.
2	Грязевик	$d_y=40$	"	2	
3	Водомер крыльчатый	калибр 20	"	1	Необходимость установки решается привязкой
4	Регулятор расхода Рр-40		"	1	
5	Регулятор давления Рд-50		"	1	
6	Обратный клапан	d=40	"	1	
7	Манометр до 6 атм		"	2	ГОСТ 6521-60
8	То же до 0.6 атм		"	3	— " —
9	Вентиль запорный 15ч 18бр	d=40	"	4	ГОСТ 11570-65
10	То же	d=32	"	2	— —
11	Термометр до 150°С		"	1	ГОСТ 2823-63
12	То же до 100°С		"	3	— —
13	Пробковый кран 11ч 6бк	d=25	"	8	ГОСТ 2422-65
14	Ручной насос БКФ-2	$d_y=25$	"	1	
15	Обратный клапан	d=25	"	1	ГОСТ 11823-66
16	Дроссельная шайба		"	1	по проекту привязки
17	Сталь угловая	L50×50×5	"	3	ГОСТ 8509-57
18	Трубы стальные водогазопроводн.	d=40	п.м	8,0	ГОСТ 3262-62
19	То же	d=32	"	5,0	
20	То же	d=25	"	20,0	

1968	Профилакторий на 100 мест	Отопление и вентиляция. Узел управления с элеватором для t° 150°-70°С	Типовой проект 254-3-5	Альбом II	Лист ОВ-14

Отдел технологии | Ганзбург | Рудницкий | Буров | Гл. инж. пр-та | Рук группы | Туева | Исполнитель | Черняховская | Проверил | Туева

План

Б/м

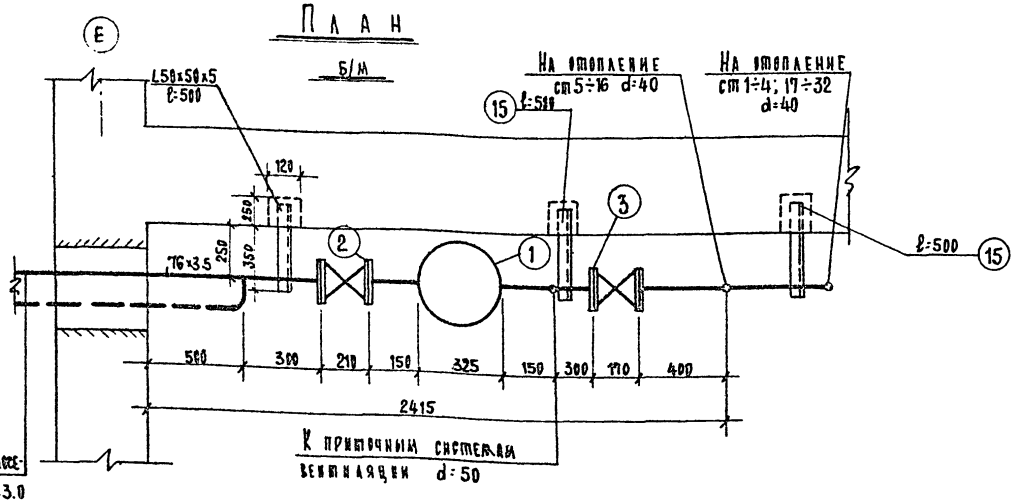

Схема обвязки ручного насоса

Б/м

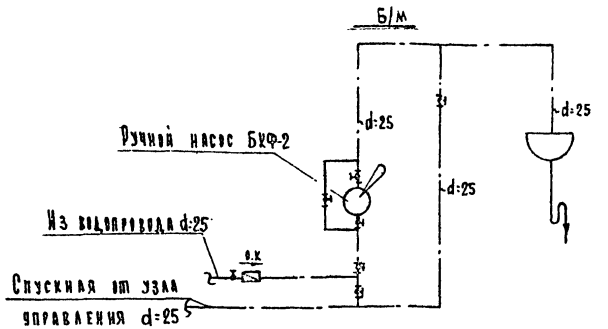

Спецификация

№ п/п	Наименование	Размер или Диаметр	Ед. изм	К-во	Примечание
1	Грязевик	$d_у$=76	шт	1	
2	Задвижка 30ч6бкр	$d_у$=80	"	2	ГОСТ 8437-63
3	То же	$d_у$=50	"	4	—"—
4	Вентиль запорный 15ч18бр	$d_у$=25	"	—	ГОСТ 11570-65
5	Ручной насос БКФ-2		"	1	
6	Манометр со шкалой до 10 атм		"	2	ГОСТ 6521-60
7	Термометр со шкалой до 100°С		"	3	ГОСТ 2823-63
8	Пробковый кран 11ч6бк	d=25	"	8	ГОСТ 2422-55
9	Обратный клапан	d=25	"	1	ГОСТ 7519-65
10	Дроссельная шайба		"	2	По проекту привязки
11	Трубы стальные водогазопроводные	d=25	п.м	20.0	ГОСТ 3262-62
12	То же	d=40	"	10.0	—"—
13	То же	d=50	"	5.0	—"—
14	Трубы стальные бесшовные	d=76×3.0	"	7.0	ГОСТ 8732-58
15	Сталь угловая	∠50×50×5	"	3.0	ГОСТ 8509-57
16	Манометр со шкалой до 25 атм		"	2	Гост 6521-60

Схема

Б/м

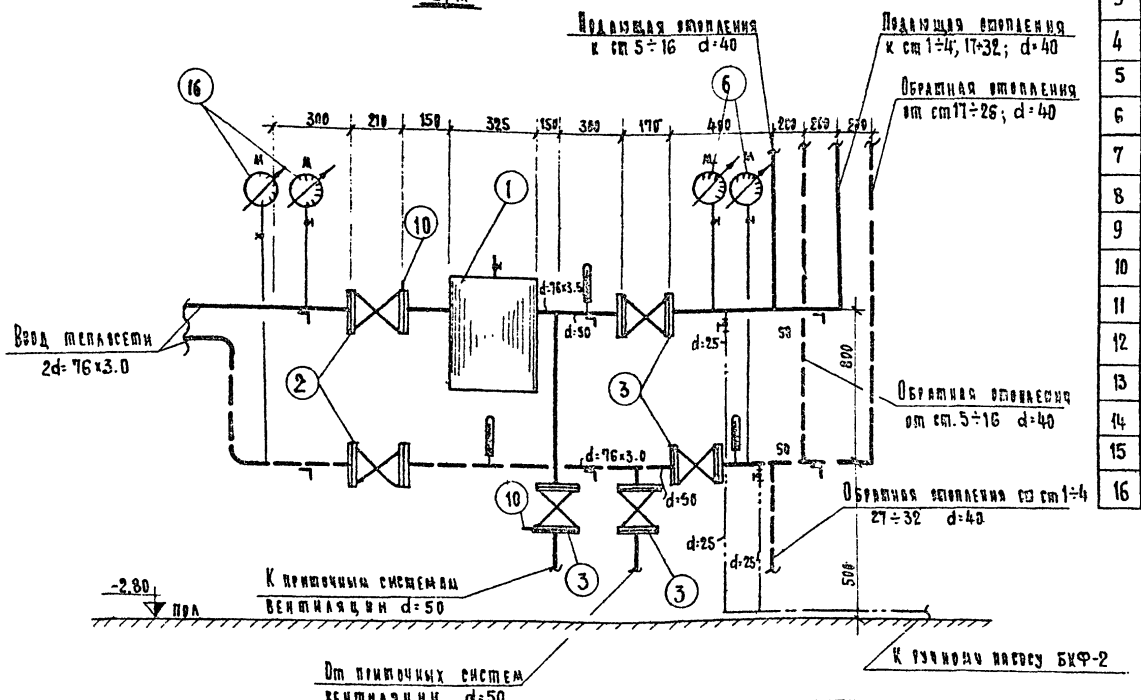

1968	Профилакторий на 100 мест	Отопление и вентиляция. Узел управления без элеватора для t°=95°-70°С	Типовой проект 254-3-5	Альбом II	Лист ОВ-15

ЦНИИЭП курортных зданий — Отдел технологии — Ганзбург — Рудницкий — Нач. сектора — Буров — Рук. группы — Туева — Проверил — Черняховская — Туева — Копировал — Лисицина

Разрез 1-1

М 1:50

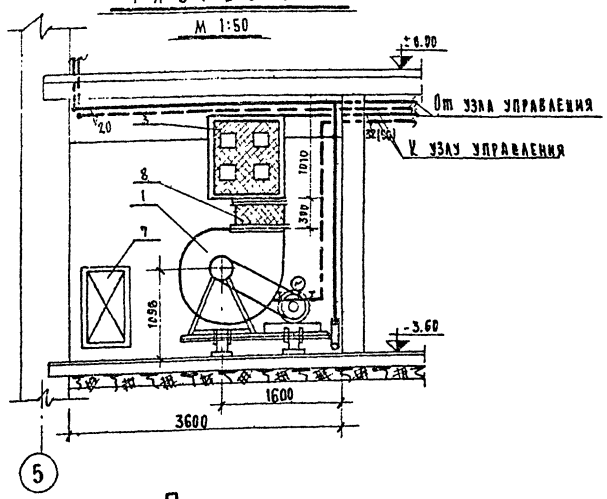

Разрез 2-2

М 1:50

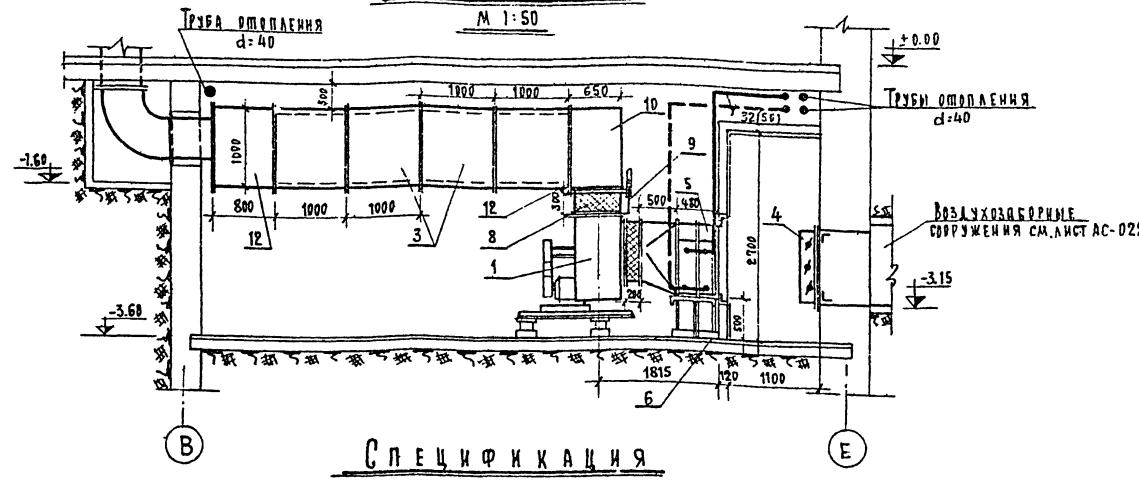

План

М 1:50

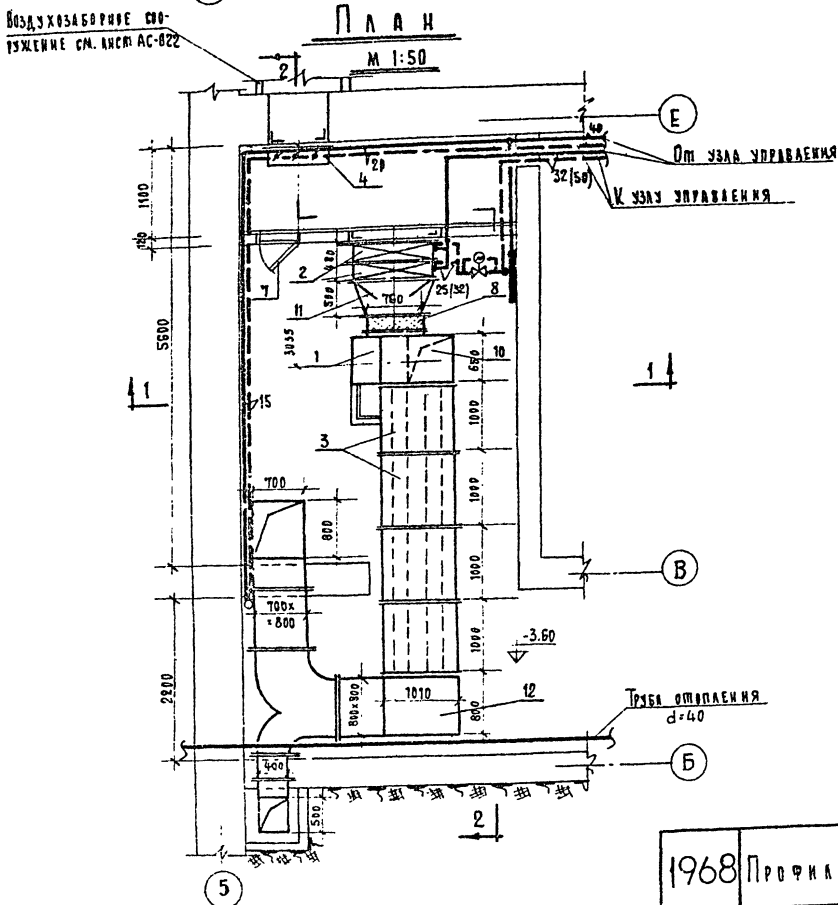

Спецификация

№ п/п	Наименование	Обозн. или размер	Матер.	Ед. изм.	Кол-во	Примечан.
1	Ц.Б вентилятор Ц4-70 №8 левое вращ. исполн 6 $N_{дв}$=110 сэл.дв. А02-32-4 N=3квт., n=1420об/мин Р=Б-3150 Шкв.36-400, шк.3А-25-280	L=11345м³/ч H=42кг/м²	—	комплект	1	с виброизол. вставками ВИЗАД 536
2	Калорифер КМБ-7	-	—	шт	2	для $t_н$=-21°С
	То же КМБ-8	—	—	"	2	для $t_н$=-25°С $t_н$=-30°С
3	Вентиляционный шумоглушитель В021	ℓ=4000	—	ячейки	4	по черт ОВ-22
4	Унифицированная воздушная заслонка с эл. приводом	1600×1000	—	шт	1	поток черт 4-904-42
5	Заслонка воздушная обводная для калорифера	1860×400	—	"	1	"
6	Подставка под калорифер КМБ	h = 500	L50×50×5	"	4	по черт. ОВ-17
7	Дверь герметическая	910×500	-	"	1	по тип. черт 4-904-26
8	Мягкая вставка	ℓ=300	прорезин. ткань	м²	1.5	—
9	Технический термометр до 50°С			шт	1	ГОСТ 2823-63
10	Коробка шумоглушителя	ℓ=650	см. лист. чертежей ОВ.2	м²	3.5	
11	Конфузор до вентилятора	ℓ=500	"	"	2.0	
12	Коробка шумоглушителя	ℓ=800	"	"	4.0	
13	Жалюзийная решетка	ЖМ-1	-	шт	2	„П-1"
14	То же	ЖМ-4		"	1	„П-1"
15	То же	ЖМ-2		"	4	„П-2", „П-3"

Примечания:

1. Жалюзийные решетки ЖМ-1 ЖМ-2; ЖМ-4, устанавливаемые в приточных шахтах, см. стр. чертежи.
2. Схему теплоснабжения калориферов, а также спецификацию на трубопроводы и арматуру см. лист ОВ-18.

1968	Профилакторий на 100 мест	Отопление и вентиляция. Приточная камера системы П-1. План. Разрез I-I. Разрез II-II. Спецификация.	Типовой проект 254-3-5	Альбом II	Лист ОВ-16	

ЦНИИЭП курортных зданий
Отдел технологии — Начотд. Гинзбург — Гл.инж.отд. Рудницкий — Гл.инж.пр-та Бобров — Рук.группы Тугева — Испаниители Черняховская — Проверил Тугев — Инж.констр. Звегева — Инж. Кушнерева — Инж. Солдатов — Инж. Черныше — Инж. Зо[illegible]
Согласовано

РАЗРЕЗ I-I

М=1:50

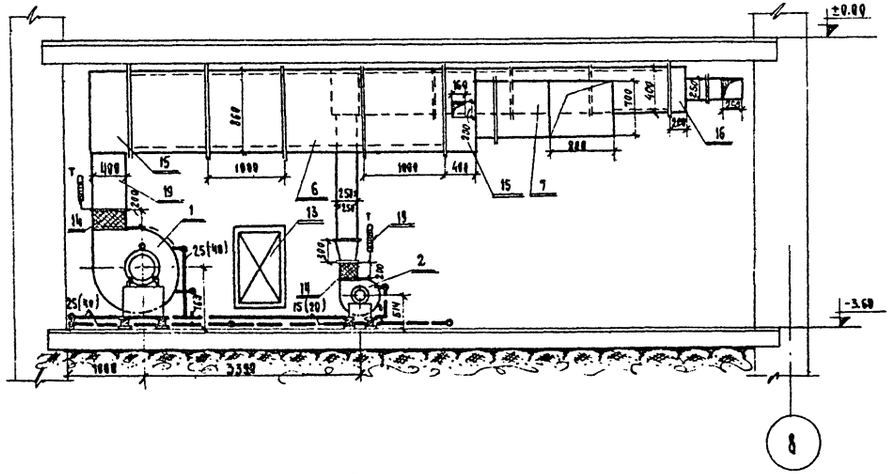

РАЗРЕЗ II-II

М=1:50

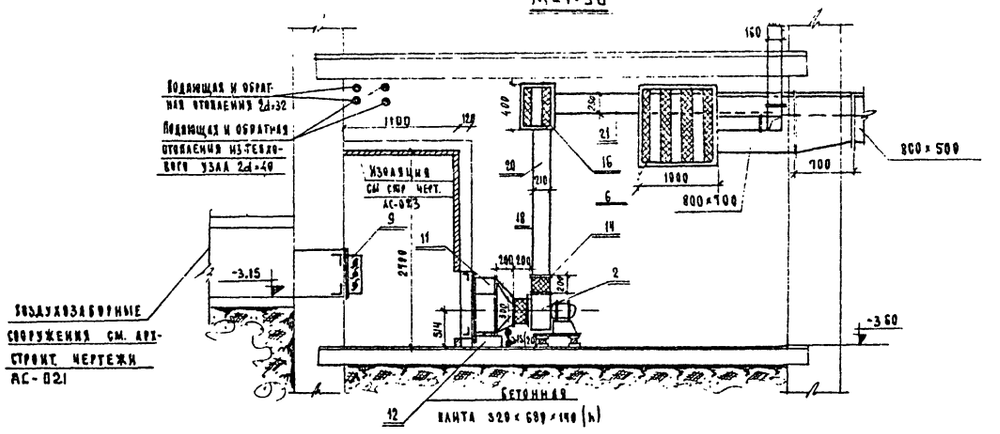

ПЛАН

М=1:50

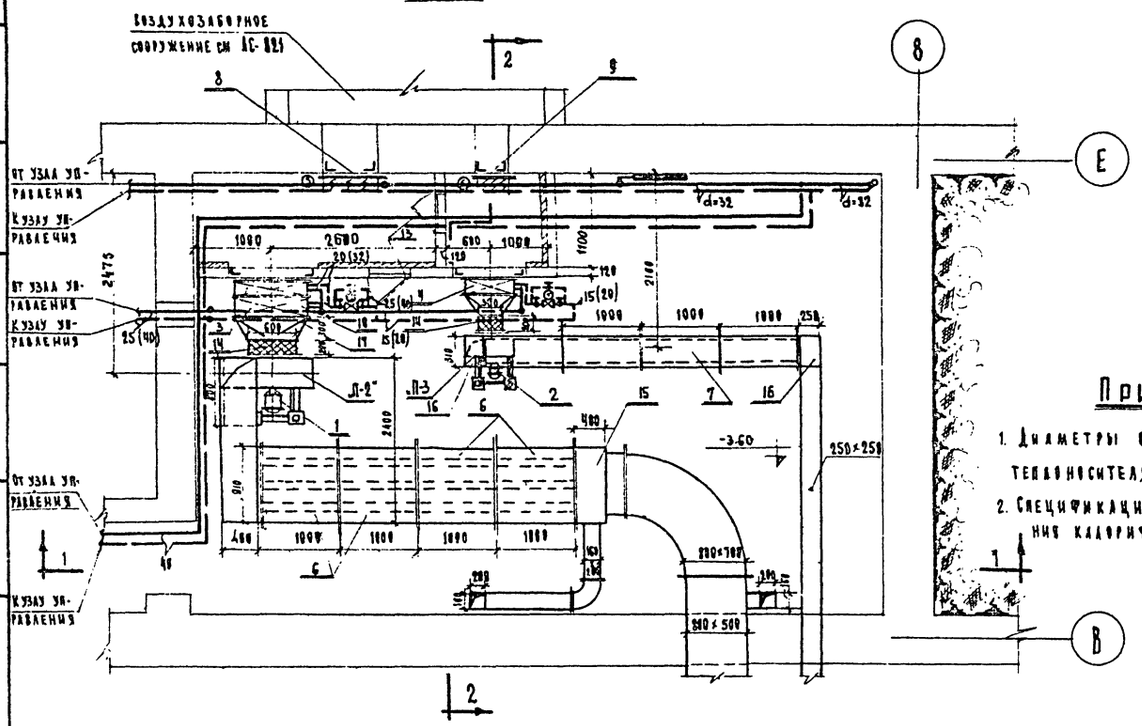

ПОДСТАВКА ПОД КАЛОРИФЕР КМБ (6/м)

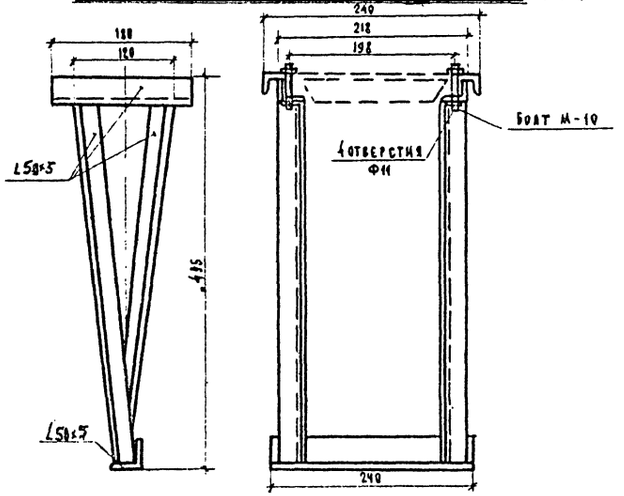

Примечание

1. Диаметры в скобках даны для теплоносителя температурой 95-70°С
2. Спецификации и схему теплоснабжения калориферов см. лист ОВ-18

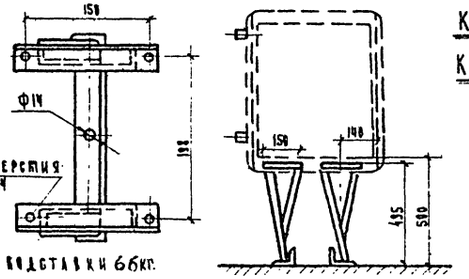

Крепление калорифера

1968	Профилакторий на 100 мест	Отопление и вентиляция. Приточная камера систем „П-2", „П-3". План, разрез I-I, разрез II-II. Подставка под калорифер КМБ.	Типовой проект 254-3-5	Альбом III	Лист ОВ-17

ЦНИИЭП лечебно-курортных зданий

Отдел технологии — Гинзбург — Гудвицкий — Гл. инж. отдела — Гл. инж. проекта — Рук. группы — Исполнитель — Проверил — Нач. сект. — Гл. инж. — Гл. архитектор

Бутов — Тузева — Черняховская — Тузева — Звегрева — Кушнерева — Сокдатов — Чернышева — Колчкова

Спецификация на приточную камеру систем „П-2", „П-3".

№№ п/п	Наименование	Обозначение или размер	Материал	Ед. измерения	Кол-во	Примечание
1	Ц/Б вентилятор Ц4-70 №6 исп.1 правого вращения с эл. двигателем АО2-31-6; n=950 об/мин N=1.5 квт	—	—	Компл	1	С вибровсиов 1D0050d
2	Ц/Б вентилятор Ц4-70 №3 исп.1, правого вращения с эл. двигателем АОЛ-21-4; n=1400 об/мин; N=0.27 квт	—	—	"	1	То же 1D047d
3	Калорифер КМБ-№5	—	—	шт	2	Для $t_н$=-20°С
	То же КМБ №6	—	—	"	2	Для $t_н$={-25°С, -30°С}
4	То же КМБ №3	—	—	"	1	Для $t_н$={-20°С, -25°С, -30°С}
5	Подставка под калорифер КМБ	h=500	L50×50×5	кг	26,4	По черт. ОВ-17
6	Вентиляционный шумоглушитель ВО71	l=4000	—	ячейка	4	По черт. ОВ-21
7	То же ВО23	l=4000	—	"	4	По черт. ОВ-19,20
8	Унифицированная воздушная заслонка с эл. приводом	У600×600	—	шт	1	По тип. черт. 4-904-42 „П-2"
9	То же	У400×400	—	"	1	То же „П-3"
10	Воздушная обводная заслонка для калориферов КМБ-6	К860×400	—	"	1	То же „П-2"
	То же КМБ №5	К710×200	—	"	1	То же „П-2"
11	То же КМБ №3	К560×200	—	"	1	То же „П-3"
12	Бетонная подушка под калорифер КМБ №3	320×680×140(h)	Бетон	—	1	—
13	Дверь герметическая	910×500	—	шт	2	По тип. черт. 4-904-26
14	Мягкая вставка	l=200	Прорез. ткань	м²	2.0	—
15	Коробка до и после шумоглушителя ВО71	400×800(h)	Ст. листов оцинков d=0.8мм	"	5.0	„П-2"
16	То же ВО23	250×400(h)	"	"	1.0	„П-3"
17	Конфузор до вентилятора	l=300	"	"	3.0	„П-2"
18	То же	l=340	"	"	1.0	„П-3"
19	Диффузор за вентилятором	h=700	"	"	1.7	„П-2"
20	То же	h=300	"	"	0.5	„П-3"
21	Регулирующий клапан с эл. исполнительным механизмом типа 254931 НЖ	d_y=15	—	шт	3	—
22	Трубы водогазопроводные для температуры теплоносителя 150°-70°С	d_y=15	—	п.м	12	ГОСТ 3262-62
23	То же	d_y=20	—	"	2.0	"
24	То же	d_y=25	—	"	18	"
25	То же	d_y=32	—	"	51	"
26	То же для 95°-70°С	d_y=20	—	"	12	"
27	То же	d_y=32	—	"	4	"
28	То же	d_y=40	—	"	16	"
29	То же	d_y=50	—	"	51	"
30	Вентиль запорный 15ч 18 бр	d_y=15(20)	—	шт	8	ГОСТ 11570-65
31	То же	d_y=25(40)	—	"	4	"
32	То же	d_y=32(50)	—	"	4	"
33	Пробковый кран 11ч 6бк	d_y=15(20)	—	"	2	ГОСТ 2422-65
34	То же	d_y=25	—	"	1	"
35	Термометр технический до 150°С	—	—	"	3	ГОСТ 2823-63
36	То же до 100°С	—	—	"	3	"

Схема теплоснабжения калориферов.

М 1:50

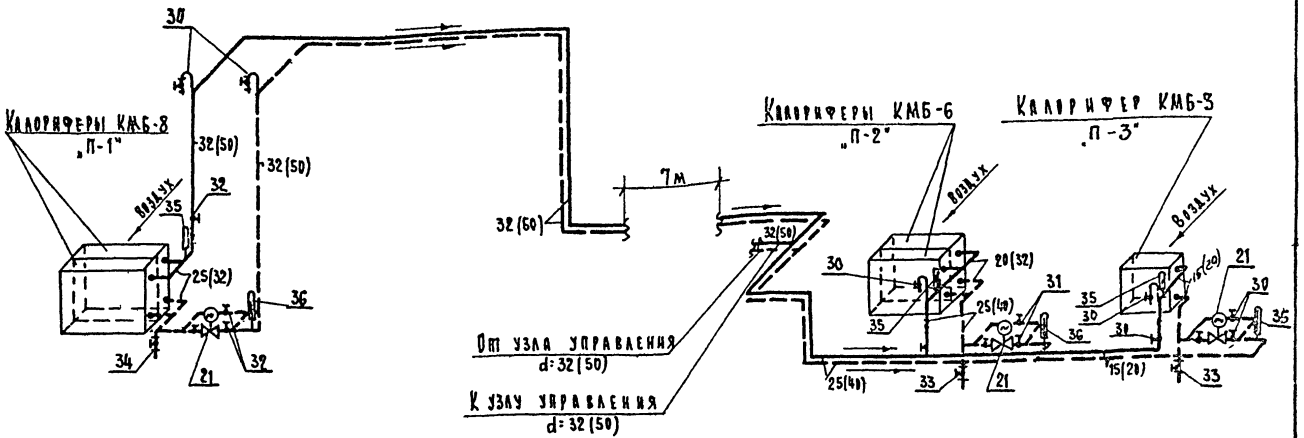

Кольцевой воздуховод над плитой.

Разрез I-I

Б/М

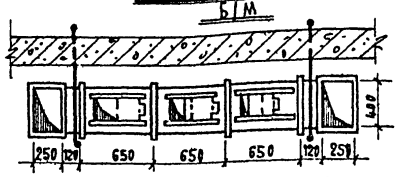

Секция

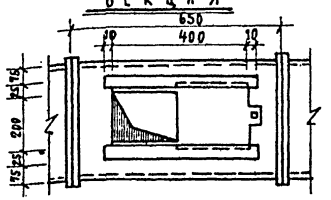

План

Б/М

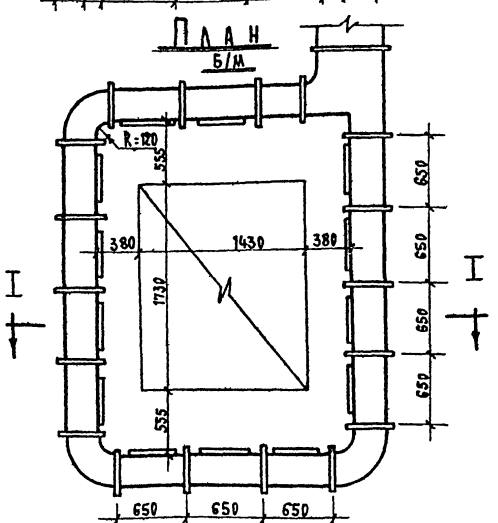

Примечания:

1. В спецификации диаметры в скобках даны для теплоносителя с температурой 95°-70°С.
2. Диаметры регулирующих клапанов уточняются при привязке.
3. Приточную камеру систем „П-2", „П-3" см. лист ОВ-17.

1968	Профилакторий на 100 мест	Отопление и вентиляция. Спецификация на приточную камеру систем „П-2", „П-3". Схема теплоснабжения калориферов. Кольцевой воздуховод над плитой.	Типовой проект 254-3-5	Альбом II	Лист ОВ-18

Проверила Туева
Исполнит Барштейн
Рук. группы Туева
Гл. инж. пр-та Буров
Гл. инж. отд. Рудницкий
Нач. отд. Ганзбург
Лечебно-курортных зданий
Отдел технологии

Общий вид

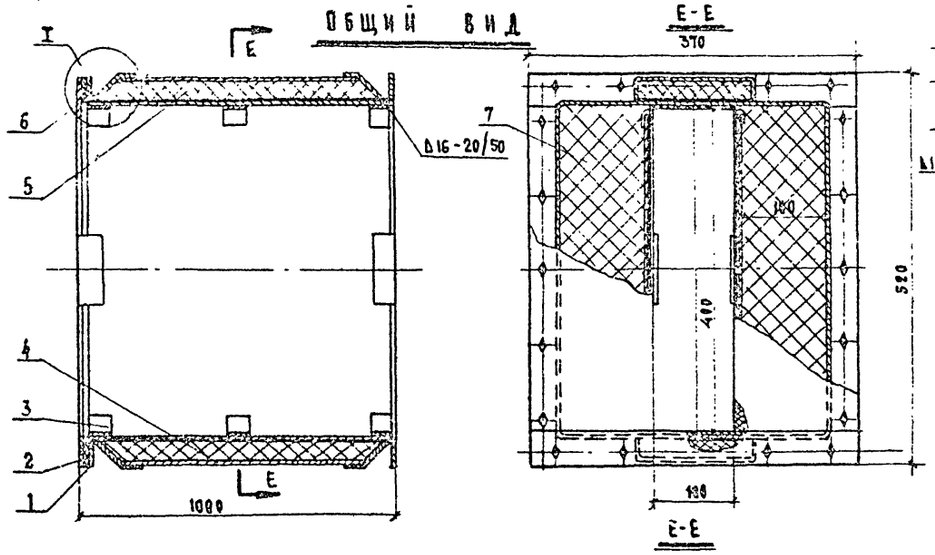

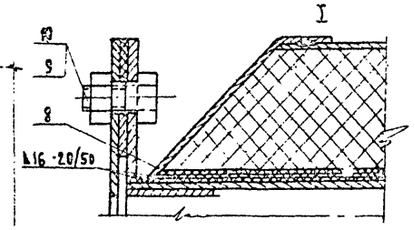

Спецификация

46.1 кг

№№ пп.	Наименование	К-во	Материал	Вес кг 1 шт.	Вес кг общ.
1	Кожух	1	Разный	23.5	23.5
2	Диафрагма	1	—"—	3.7	3.7
3	Каркас	1	—"—	5.9	5.9
4	Крышка	2	—"—	3.8	7.6
5	Плиты минераловатные звукоизолирующие δ=50	2	ТУ 36-1671-68 Б-35/175	1.3	2.6
6	Прокладка	1	Резина губчатая	0.07	0.07
7	Наполнитель	—	Конструкция по СТУ 57107-3-65		1.2
8	Прокладка δ=1.5	6	Резина ГОСТ 10923-64	0.19	1.14
9	Болт М8×25 ГОСТ 7798-62	12	Ст-3		0.2
10	Гайка М8 ГОСТ 5915-62	12			0.07

Диафрагма

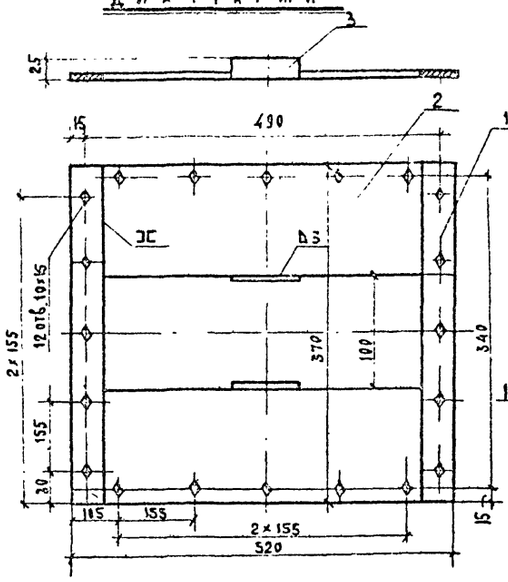

Фланец

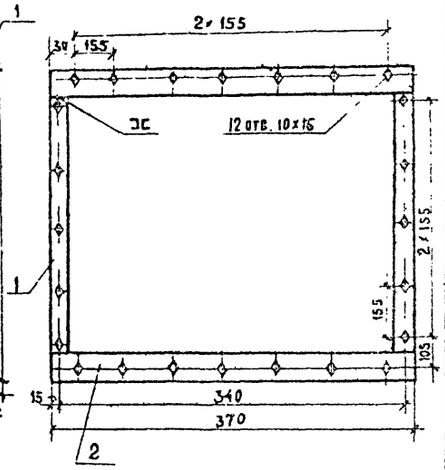

Спецификация

№№ пп	Наименование	К-во	Материал	Вес кг ед.	Вес кг общ.
1	Полоса	2	Ст3	0.52	1.04
2	Лист	2	—"—	1.27	2.54
3	Керамическая лента АЦСТ 25×8 δ=3 ГОСТ 3680-57	2	Ст3 ГОСТ 501-58	0.05	0.1

Спецификация

№№ пп	Наименование	К-во	Материал	Вес кг ед.	Вес кг общ.
1	Полоса поперечная	2	Ст.3	0.38	0.76
2	Полоса продольная	2	—"—	0.65	1.3

Кожух

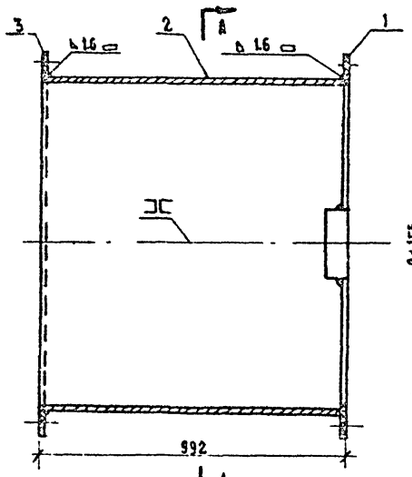

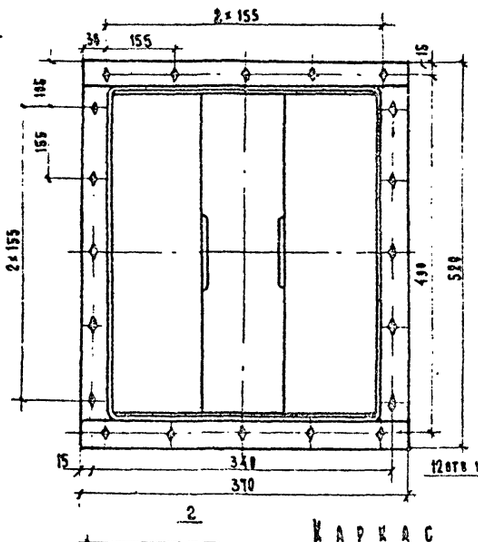

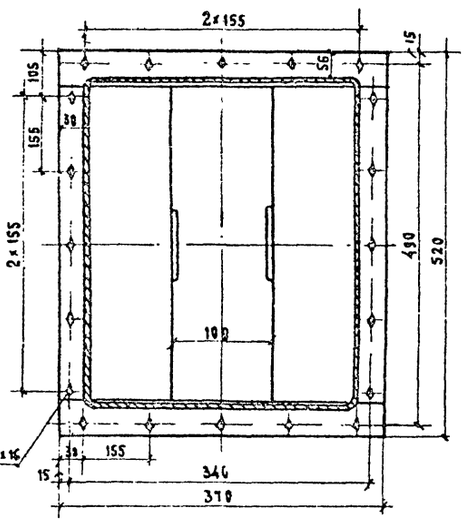

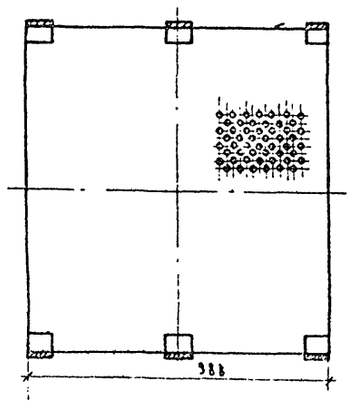

Каркас

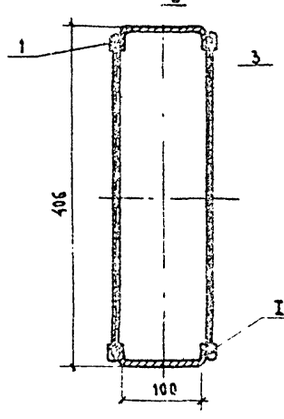

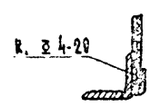

Примечание

1) Края листа загнуть после прикаепки сетки.
2) Сетку прикаепывать клеем №88-Н ТУ МХП 3484-52

Спецификация на кожух

№№ пп	Наименование	К-во	Материал	Вес кг ед.	Вес кг общ.
1	Диафрагма	1	Разный	3.7	3.7
2	Корыто	2	Ст.3	8.86	17.7
3	Фланец	1	Разный	2.06	2.06

Крышка

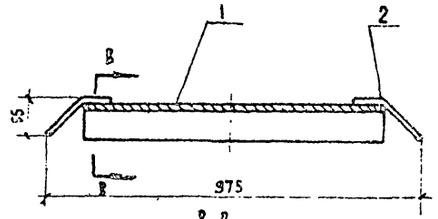

Спецификация на каркас

№№ по	Наименование	К-во	Материал	Вес кг ед.	Вес кг общ.
1	Лист перфорированный	2	Сталь оцинкованная	2.6	5.2
2	Ограничитель	6	Ст.3	0.09	0.54
3	Сетка стеклянная	2	Стеклоткань Э-01 ГОСТ 8481-57	0.08	0.16

Спецификация на крышку

№№ по	Наименование	К-во	Материал	Вес кг ед.	Вес кг общ.
1	Крышка	1	Сгз ГОСТ 3628-57	3.3	3.3
2	Скоба	2	Сгз ГОСТ 535-58	0.24	0.48

Чертеж заимствован из альбома серии АВ-104. Разработанного Сантехпроектом в 1966 г.

ЦНИИЭП лечебно-курортных зданий	1968	Профилакторий на 100 мест	Отопление и вентиляция. Ячейка шумоглушителя. Общий вид и детали (8023).	Типовой проект 254-3-5	Альбом II / Лист 06-19

Гл. инж. проекта Коликова; Нач. отдела Коликова; Гл. инж. отдела Новоплинтель; Рук. группы Чернявская; Гл. инж. пр-та Туева; Руководитель Буров; Технологический отдел Ганзбург; Нач. отдела Рудницкий

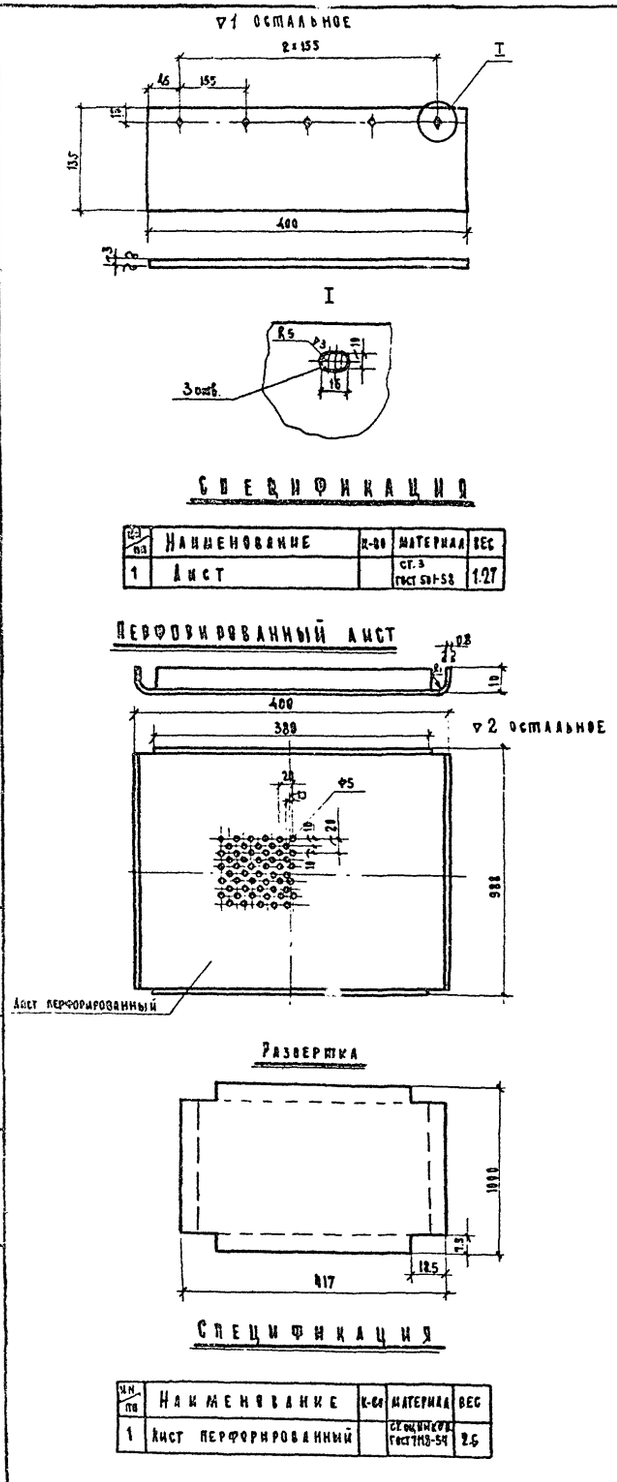

Спецификация

Нн/пп	Наименование	К-во	Материал	Вес
1	Лист		Ст.3 ГОСТ 501-58	1.27

Спецификация

Нн/пп	Наименование	К-во	Материал	Вес
1	Лист перфорированный		Ст.оцинков. ГОСТ 7118-54	2.6

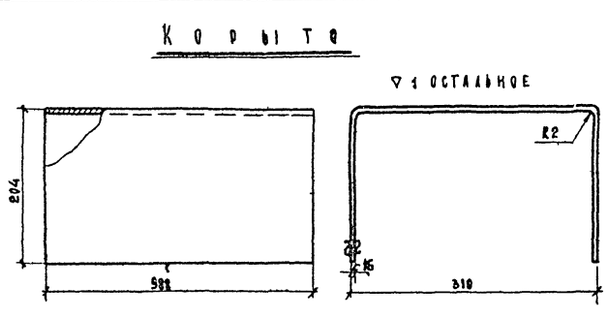

Спецификация

Нн/пп	Наименование	К-во	Материал	Вес кг Ед.	Вес кг Общ.
1	Корыто		Ст.3 ГОСТ 3630-57	9.86	9.86

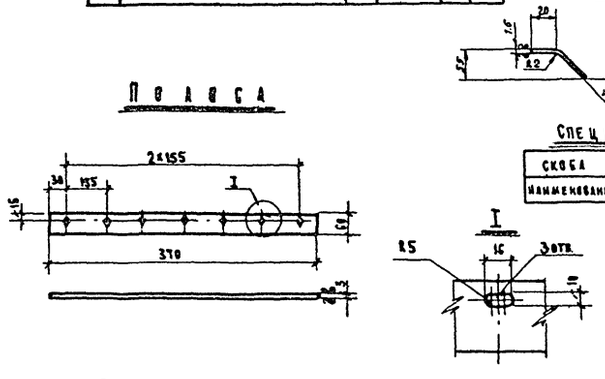

Спецификация

Нн/пп	Наименование	К-во	Материал	Вес кг Ед.	Вес кг Общ.
1	Полоса		Ст.3 ГОСТ 501-58	0.52	0.52

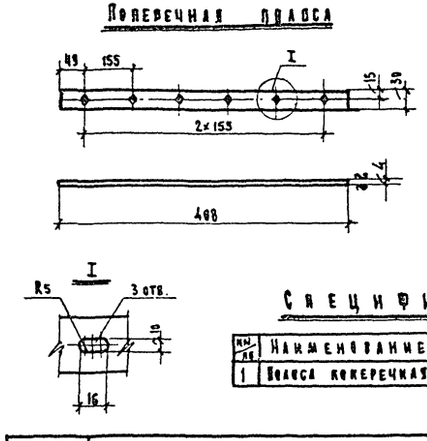

Спецификация

Нн/пп	Наименование	К-во	Материал	Вес
1	Полоса поперечная	–	Ст.3 ГОСТ 535-58	0.38

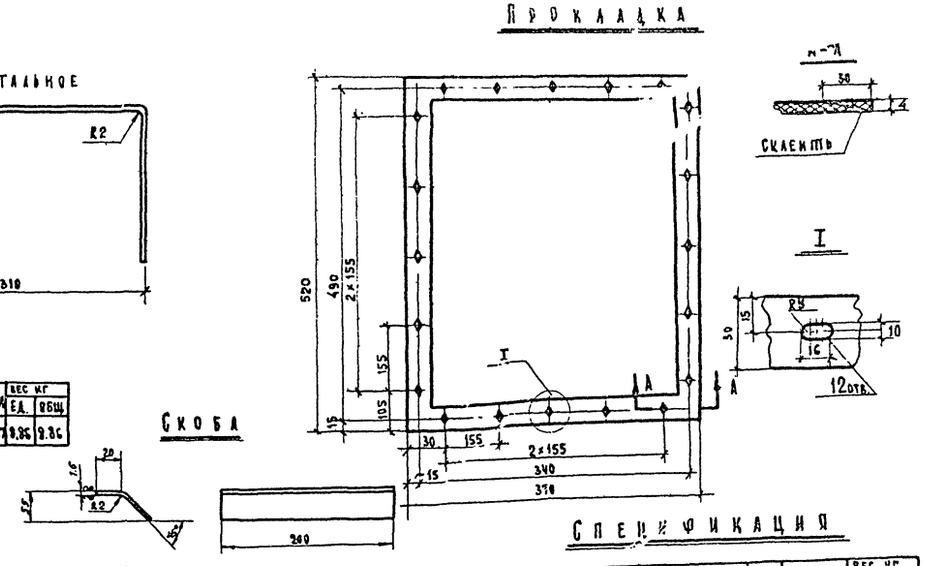

Спецификация

Скоба	Ст.3 ГОСТ 504-58	Лист 81.6 ГОСТ 36 80-57	0.24	
Наименование	Материал	Сортамент	Вес	Лист 30

Спецификация

Нн/пп	Наименование	К-во	Материал	Вес кг Ед.	Вес кг Общ.
1	Прокладка		Резина губчатая	0.07	0.07

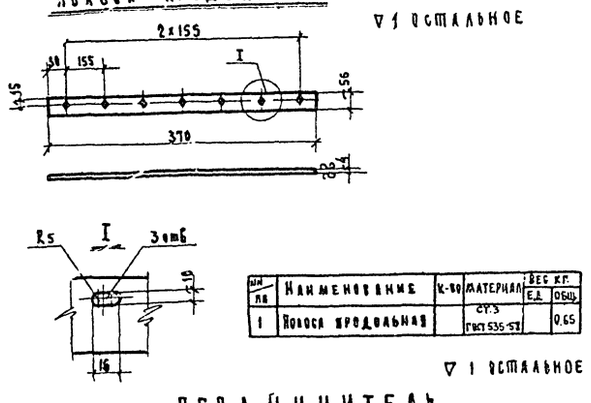

Спецификация

Нн/пп	Наименование	К-во	Материал	Вес кг Ед.	Вес кг Общ.
1	Полоса продольная		Ст.3 ГОСТ 535-58		0.65

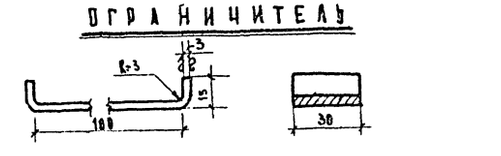

Чертеж заимствован из альбома серии АВ-104, разработанного Сантехпроектом в 1966 г.

Спецификация

Нн/пп	Наименование	К-во	Материал	Вес
1	Ограничитель	–	Ст.3 ГОСТ 501-58	0.09

1968	Профилакторий на 100 мест	Отопление и вентиляция. Ячейка шумоглушителя. Детали (В023)	Типовой проект 254-3-5	Альбом II	Лист ПЗ-20

Ленинград. Отдел технологии. Лечебно-курортных зданий. Нач. отдела Ганзбург. Гл. инж. отдела Рудницкий. Гл. инж. пр-та Буров. Рук. группы Туева. Исправитель Черняховская. Конкурсная Коликова.

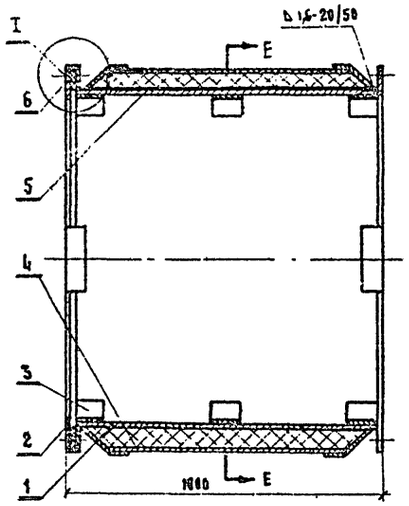

Общий вид

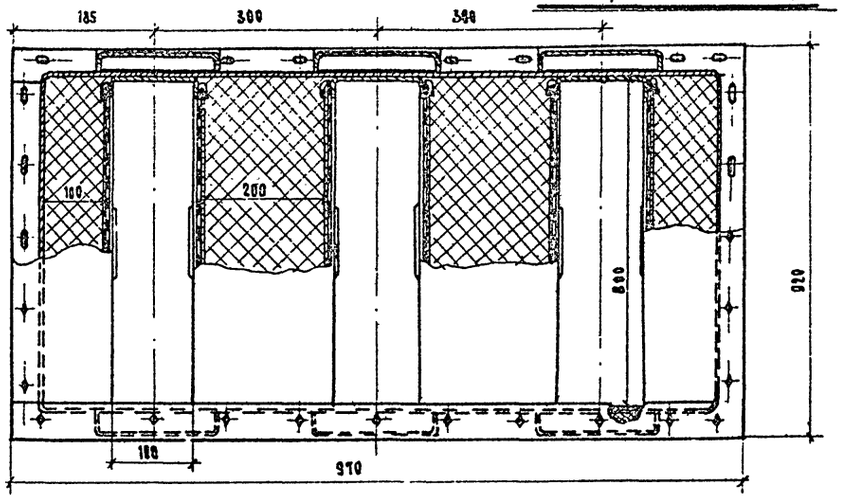

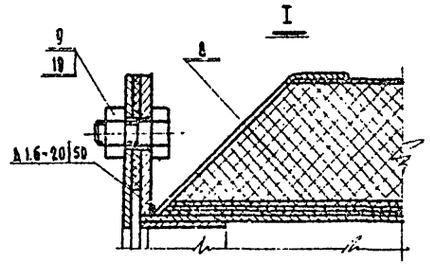

Спецификация

Нн/пп	Наименование	К-во	Материал	Вес кг ед.	Вес кг общ.
1	Кожух	1	Разный		62.6
2	Диафрагма	1	—"—		15.5
3	Каркас	3	—"—	9.7	29.1
4	Крышка	6	—"—	3.8	22.8
5	Плиты минераловатн. полужесткие δ=50	6	ТУ № 6-35168м	1.3	7.8
6	Прокладка	1	Резина губчатая		0.15
7	Наполнитель γ=0.49м³	—	Холст ств. СТУ 57/07-3-65	0,49	7,4
8	Прокладка δ=15 РМ350	18	Рубероид ГОСТ 10923-64	0.19	3,4
9	Болт М8×25 ГОСТ 7798-62	26		0.016	0.42
10	Гайка М8 ГОСТ 5915-62	26		0.006	0.16

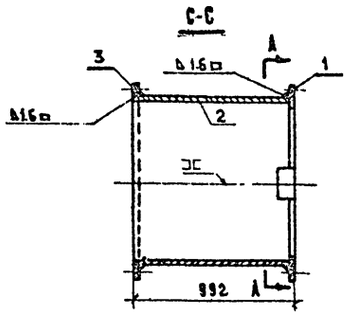

Кожух

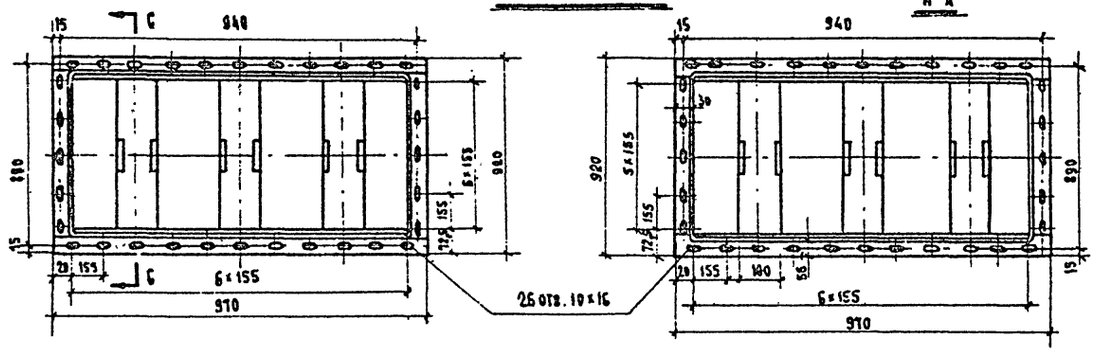

Спецификация (кожух)

Нн/пп	Наименование	К-во	Материал	Вес кг ед.	Вес кг общ.
1	Диафрагма	1	Разный		15.5
2	Корыто	2	Ст.3	21.2	42.4
3	Фланец	1	Разный		4.72

Спецификация (корыто)

Нн/пп	Наименование	К-во	Материал	Вес	Кг
1	Корыто	1	Ст.3 ГОСТ 501-57	21.2	

Корыто ∇1 остальное

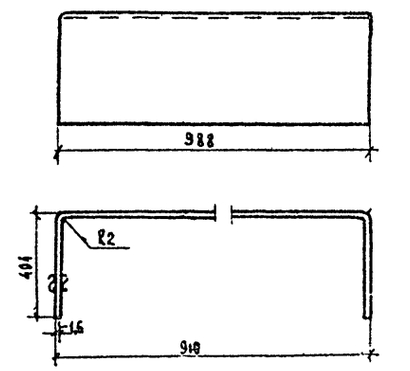

Диафрагма

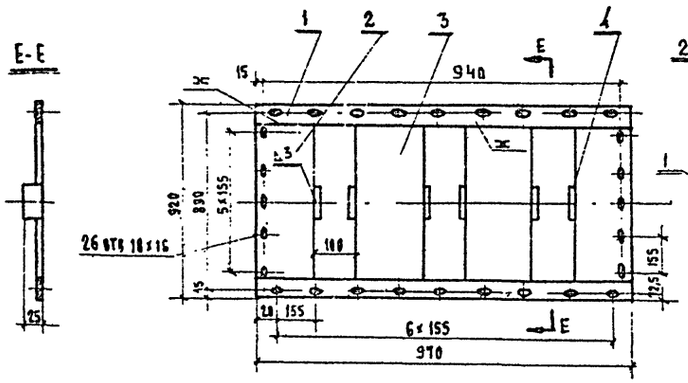

Фланец

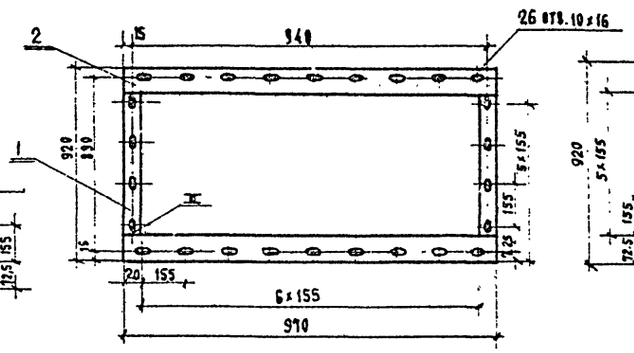

Прокладка

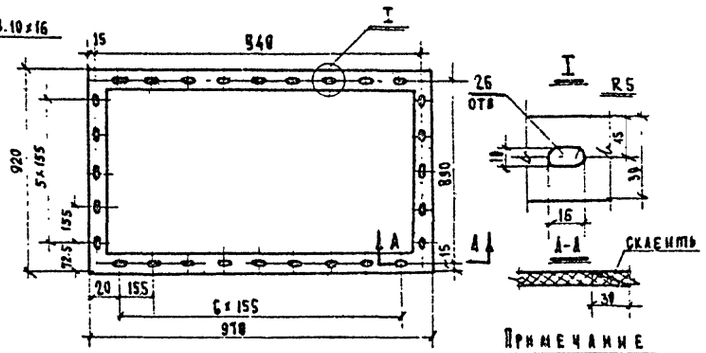

Полоса продольная

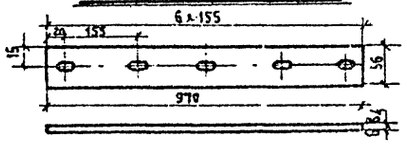

Полоса поперечная

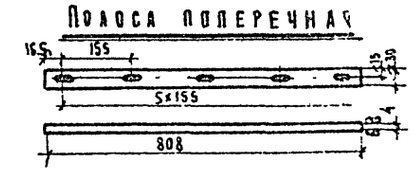

Полоса

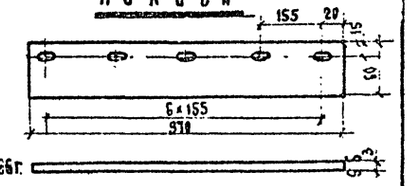

Спецификация

Нн/пп	Наименование	К-во	Материал	Вес кг ед.	Вес кг общ.
1	Полоса	2	Ст.3	1.3	2.6
2	Лист	2	—"—	2.5	5.0
3	Лист В-3 ГОСТ 3680-57	2	Ст.3 ГОСТ 501-58	3.8	7.6
4	Ограничитель Лист 25×80 В-3 ГОСТ 3680-57	6	—"—	0.05	0.3

Спецификация

Нн/пп	Наименование	К-во	Материал	Вес кг ед.	Вес кг общ.
1	Полоса поперечная	2	Ст.3	0.76	1.52
2	Полоса продольная	2	Ст.3	1.6	3.2

Спецификация

Нн/пп	Наименование	К-во	Материал	Вес кг ед.	Вес кг общ.
1	Прокладка		Резина губчатая	21.2	

Примечание

1. Разрешается изготавливать из 4 частей. Отдельные части склеивать клеем ВВН по ТУМХП 3484-58, как показано на сеч. А-А

Чертеж заимствован из альбома серий АВ-104, разработанного Сантехпроектом в 1966 г.

1968	Профилактовий на 100 мест	Отопление и вентиляция. Ячейка глушителя. Общий вид и детали (В071).	Типовой проект 254-3-5	Альбом II	Лист ОВ-21

Копировал — Коликова
Исполнитель — Черняховская
Рук. группы — Туева
Гл. инж. пр-та — Буров
Гл. инж. отдела — Рудницкий
Нач. отдела — Гинзбург
Авиаэкспортные здания — Отдел технологии
ЦЕНИИП

Общий вид

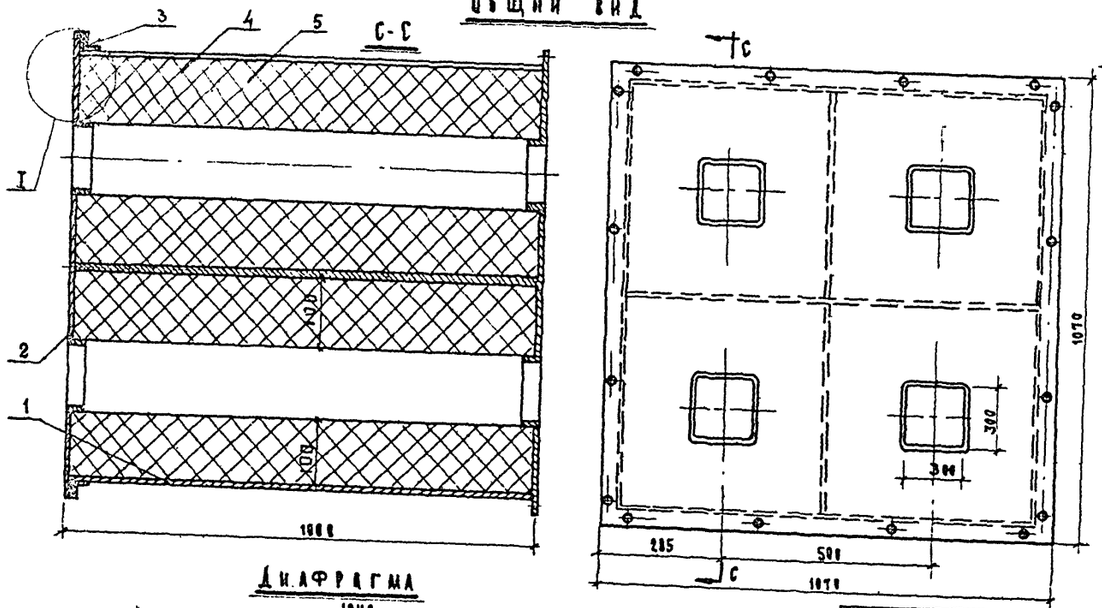

Кожух

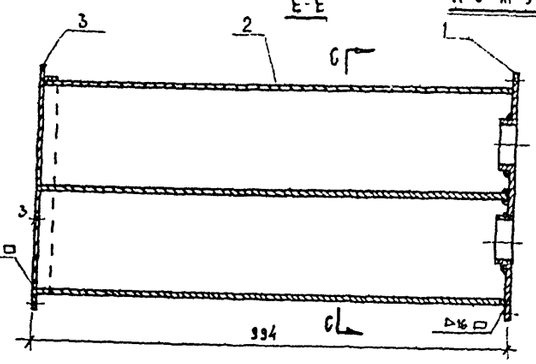

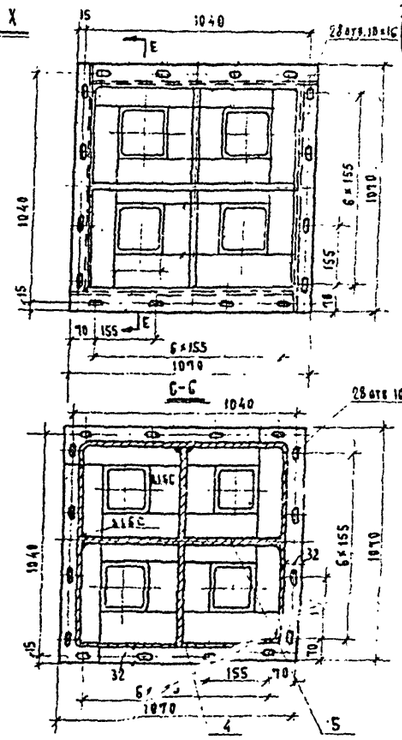

Спецификация кожух

Поз.	Наименован.	К-во	Материал	Вес 1 шт кг	Вес общ кг	Примечание
1	Диафрагма	1	Разный	21,9	21,9	
2	Корыто	2	Ст.3 ГОСТ 501-58	24,9	49,8	Сортамент лист Б1,6 ГОСТ 3560-57
3	Фланец	1	Разный	8,0	8,0	
4	Лист В-1,6 ГОСТ 3680-57	1	Ст.3 ГОСТ 501-58	12,7	12,7	Заготовка 940×998
5	Лист В-1,6 ГОСТ 3680-57	2	Ст.3 ГОСТ 501-58	6,2	12,4	Заготовка 460×998

Диафрагма

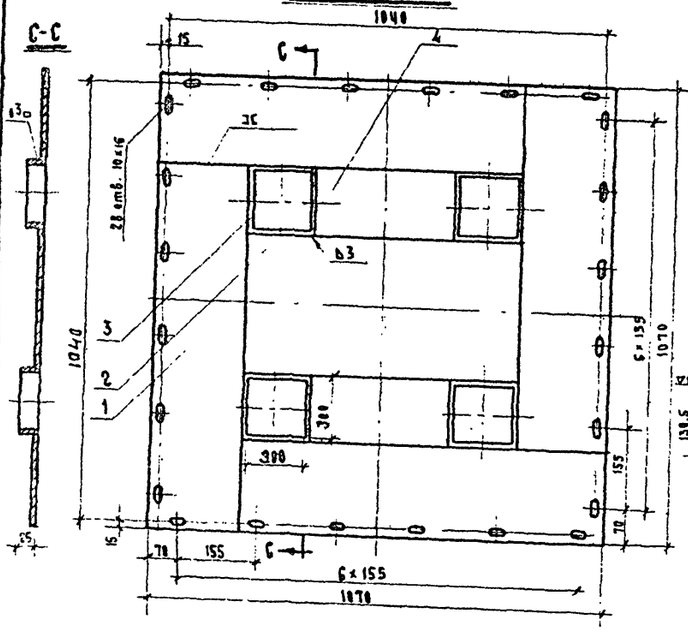

Спецификация

Поз.	Наименован.	К-во	Материал	Вес 1 шт кг	Вес общ кг	Примечан.
1	Кожух	1	Разный	109,7		
2	Диафрагма	1	"	21,9	21,9	
3	Прокладка	1	Резина губчатая	0,17	0,17	Сортамент ТУ 2186-55р
4	Наполнитель	–	Зол ст. 13 СТО СТУ 57/107-76	0,62	9,3	V = 0,47 м³
5	Каркас	4	Разный	6,65	26,6	
6	Болт М8×25 ГОСТ 7798-62	24	Ст.3	0,04	0,95	
7	Гайка М8 ГОСТ 5915-62	24	Ст.3	0,04	0,77	

Планка

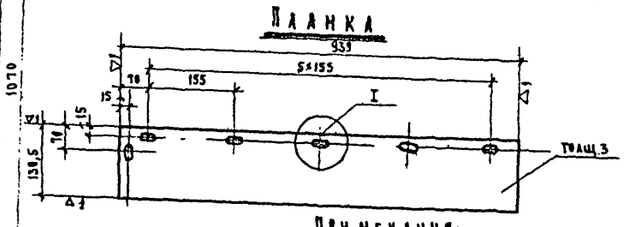

Фланец

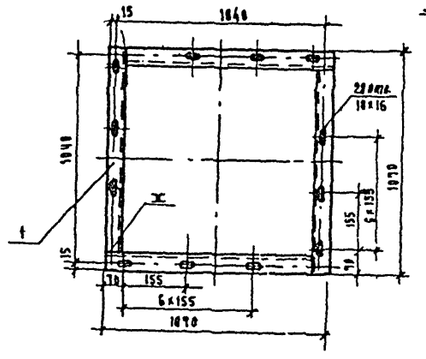

Спецификация (фланец)

Поз.	Наименован.	К-во	Материал	Вес 1 шт кг	Вес общ кг	Сортамент
1	Уголок	4	Ст.3 ГОСТ 535-58	2,0	8,1	Уголок 32×32×4 ГОСТ 8509-57

Примечания:

1. Диафрагма выполнена из нескольких частей из условия безотходного раскроя металла. Разрешается изготовление из одного листа. Стыковые швы с наружной стороны диафрагмы зачистить.

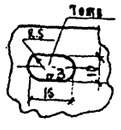

Прокладка

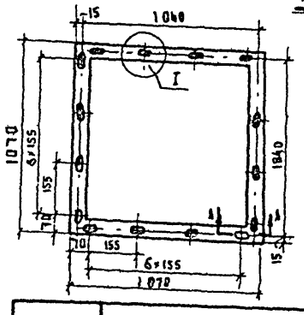

Примечание:

Разрешается изготавливать из 4-х частей. При этом отдельные части склеить клеем 88Н по ТУ МХП 3484-52, как показано на сеч. А-А.

Корыто

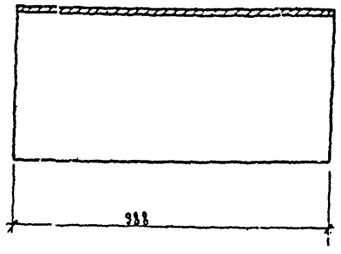

Уголок

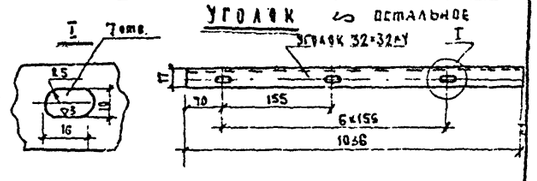

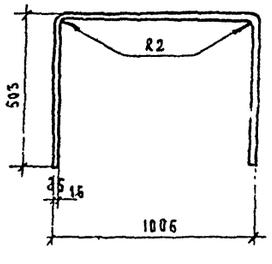

Чертеж заимствован из альбома серии АВ-184, разработанного Сантехпроектом в 1966г.

Спецификация диафрагмы

Поз.	Наименован	К-во	Материал	Вес 1 шт кг	Вес общ кг	Примечан.	Сортамент
1	Планка	4	Ст.3 ГОСТ 501-58	2,9	11,6	Заготовка 193×509	Лист 6,5 ГОСТ 3560-57
2	Лист. 6,5 ГОСТ 3680-57	1	Ст.3 ГОСТ 501-58	3,7	3,7	6/4	
3	Ограничитель	8	Ст.3	0,47	3,76		
4	Лист В-3 ГОСТ 3680-57	2	Ст3 ГОСТ 501-58	1,4	2,8	6/4	

1968	Профилактория на 100 мест	Отопление и вентиляция. Ячейка шумоглушителя. Общий вид и детали (8021)	Типовой проект 254-3-5	Альбом II	Лист ОВ-22

ЦНИИЭП лечебно-курортных зданий
Отдел технологии — Ганзбург
Гл. инж. отдела — Гридницкий
Гл. инж. пр-та — Буров
Рук. группы — Гуева
Исполнитель — Чернуховская
Изм. отдела — Коляков

Перечень чертежей ВК.

№ пп	Наименование листов	№ листов	№ стр. в альбоме
1	Перечень чертежей ВК. Эскиз плана. Пояснительная записка. Основные показатели по проекту. Условные обозначения	ВК-1	26
2	Спецификация материалов	ВК-2	27
3	План подвала и технического подполья в осях 1-7.	ВК-3	28
4	План подвала и технического подполья в осях 7-10	ВК-4	29
5	План 1го этажа в осях 1-7.	ВК-5	30
6	План 1го этажа в осях 7-10	ВК-6	31
7	План 2го этажа в осях 1-7	ВК-7	32
8	План 2го этажа в осях 7-10	ВК-8	33
9	План 3го этажа в осях 1-7	ВК-9	34
10	План 3го этажа в осях 7-10. План технического этажа	ВК-10	35
11	Схема водопровода холодной и горячей воды спальной группы	ВК-11	36
12	Схема водопровода холодной и горячей воды пищеблока. Полотенцесушитель	ВК-12	37
13	Разрезы по канализационным выпускам К1 и К-2. Схемы и разрезы по объединениям канализационных вытяжных стояков	ВК-13	38
14	Разрез по канализационному выпуску К-3	ВК-14	39
15	Разрез по канализационному выпуску К-4	ВК-15	40
16	Разрезы по аксонометрии. Гидравлический затвор	ВК-16	41
17	Перевивной бачок. Указания по монтажу	ВК-17	42

Эскиз плана

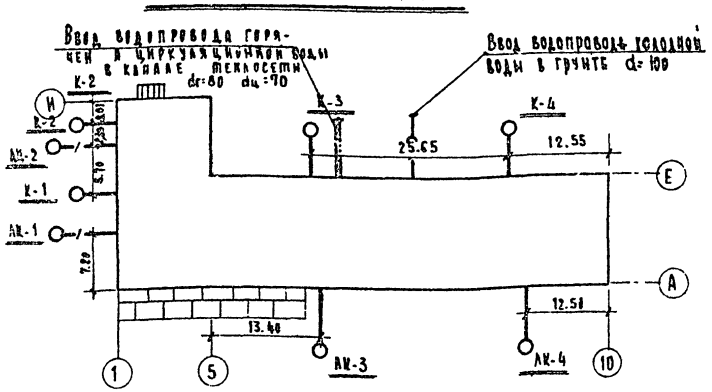

Пояснительная записка.

I Водопровод

Водоснабжение профилактория предусматривается от наружных сетей водопровода. Ввод водопровода проектируется в помещение венткамеры. Учет воды решается при привязке.

Расчетный секундный расход воды по спальному корпусу определен по числу эквивалентных приборов (СН и П II-Г. 1-62) и составляет - 6.40 л/сек.

Расчетный секундный расход воды по пищеблоку определен по проценту одновременного действия санитарных приборов и технологического оборудования (СН и П II-Г, 1-62) и составляет 2.70 л/сек.

Расход воды на холодильные агрегаты 1,2 м³/час.

В случае недостаточного напора в наружной водопроводной сети проектируется, при привязке, установка повысительных насосов в помещении венткамеры

Магистральные трубопроводы прокладываются под потолком технического подполья.

Водопроводные стояки проектируются в помещении санитарных узлов совместно со стояками горячей воды и канализации в коробах.

II Горячее водоснабжение

Здание профилактория оборудуется центральным горячим водоснабжением от внешнего источника. Ввод горячей воды проектируется совместно с трубами отопления в помещение узла управления. Разводка в монтаж трубопроводов горячего водоснабжения предусматривается аналогично системе холодного водопровода.

III Канализация.

Канализование профилактория проектируется самотеком в наружную сеть канализации. Для отвода производственных стоков из помещений пищеблока предусматривается отдельная сеть канализации с самостоятельным выпуском, не связанным с фекальной канализацией.

Внутренняя канализация проектируется из чугунных канализационных труб d=50 и d=100 мм.

В санузлах предусматривается установка следующих приборов: умывальник, унитаз типа „Компакт", трап, душ.

IV Водостоки

Отвод дождевых и талых вод с крыши здания проектируется через внутренние водостоки. Отвод воды из системы внутренних водостоков предусматривается в двух вариантах: I вариант - в наружную сеть ливневой канализации; II вариант - открытый выпуск на рельеф.

Основные показатели по проекту.

Суточный расход воды из расчета 480 л/сут на 1 чел.	45 м³/сут
Расчетный секундный расход воды на хозяйственно-питьевые и лечебные нужды с учетом холодильной установки	9.38 л/сек
Расход воды на внутреннее пожаротушение (СН и П II-Г.1-62) 1 струя	2.50 л/сек
Расчетный секундный расход воды при пожаре	11.88 л/сек
Максимальный расчетный напор на вводе при хозяйственно-питьевом и лечебном водоразборе в м.	20.0 м
Расчетный расход тепла на горячее водоснабжение	190.000 ккал/час

Условные обозначения:

- Трубопровод холодной воды (стальные трубы)
- Трубопровод холодной воды (чугунные трубы)
- Трубопровод горячей воды (стальные трубы)
- Трубопровод циркуляционной воды (стальные трубы)
- Канализация фекальная (чугунные трубы)
- Канализация производственная (чугунные трубы)
- Водосточная сеть (чугунные трубы)
- Объединение канал. ст. (стальные трубы)
- Уклон трубопроводов
- Умывальник (в числителе - № прибора по порядку, в знаменателе - обозначение прибора)
- Унитаз
- Ванна
- Полотенцесушитель
- Душ
- Трап
- Пожарный кран
- Ингаляторная чаша

1968	Профилакторий на 100 мест.	Водопровод и канализация. Перечень чертежей ВК. Эскиз плана. Пояснительная записка. Основные показатели по проекту. Условные обозначения.	Типовой проект 254-3-5	Альбом II	Лист ВК-1	

Копировал. Лисицина

Отдел технологии Ганзбург | Нач. отдела Гл. инж. проекта Рудницкий | Испанитель Черешева | Проверил Разживина | Ответственный

СПЕЦИФИКАЦИЯ МАТЕРИАЛОВ.

I Водопровод

№№ п/п	Наименование	Ед. изм	Размер	Количество Хол.	Количество Гор.	ГОСТ
1	Трубы чугунные водопроводн. раструбн	п.м.	100	5	—	5525-61
2	Колено чугунное водопроводное	шт	100	1	—	—"—
3	Трубы стальные водогазопроводные	п.м	80×4,5	15.0/15.0	15.0/15.0	8732-58
4	То же оцинкованные	"	70	15.0/15.0	25.0/25.0	3262-62
5	То же	"	50	100.0/90.0	80.0/90.0	—"—
6	То же	"	40	15.0/15.0	40.0/40.0	—"—
7	То же	"	32	100.0/90.0	155.0/25.0	—"—
8	То же	"	25	135.0/66.0	150.0/50.0	—"—
9	То же	"	20	150.0/20.0	300.0/80.0	—"—
10	То же	"	15	220.0	210.0	—"—
11	Задвижка чугунные водопроводные	шт	80	4	6	8437-63 марка 30ч6бр
12	То же	"	50	2	2	—"—
13	Вентиль запорный муфтовый	"	50	4	3	11465-65 15кч 18к
14	То же	"	40	3	3	—"—
15	То же	"	32	8	7	—"—
16	То же	"	25	25	20	—"—
17	То же	"	20	26	43	—"—
18	То же	"	15	60	33	—"—
19	Полотенцесушитель гнутый	шт	—	—	29	см. лист ВК-2
20	Смеситель для душа СМ-Д-ОП	"	15×15	—	27	10822-64
21	Смеситель настенный для полив. крана СМ-М-ПБ	"	15	—	1	7942-66
22	Смеситель для раковины типа СМ-М-НИМ	"	15	—	7	7942-66
23	Водоразборный кран для моек	"	20	13	13	8906-58
24	То же для ванн	"	20	3	3	—"—
25	Спускные краны	"	15	1	2	—
26	Смеситель настенный для больничн. слива	"	"	—	1	7942-66
27	Кран поливочный	"	25	3	—	—
28	Шланг резинотканевый ℓ=40.0 м	п.м	25	40.0	—	—
29	Пожарный кран ℓ=20.0м dопр=16мм	[illegible]	50	6	—	—
30	Бак стальной V=1.0 м³ 1.2×1.0×1.01	шт	вес 232кг	1	1	серия ПВ-2 выпуск-1
	Водомерный узел					
1	Задвижка чугунная водопроводная	шт	100	3	—	—
2	Переход чугунный водопроводный	"	100×75	2	—	—
3	Тройник чугунный водопроводный	"	100×100	2	—	—
4	Колено чугунное водопроводное	"	100	1	—	—
5	Водомер турбинный калибр 80	"		1	—	—
6	Насос вихревой типа 1.5ВС-13М Q=1.5л/сек, H=35.0-39.0м N=2.8 квт			1	1	
7	Обратный клапан	"	50	1	1	
8	Переход стальной сварной 50×32		50×32	1	1	

Примечания:

1. Длина канализационных и водосточных выпусков принята 5.0м и учтена в спецификации.
2. Кол-во труб в спецификации дано дробью: в числителе-общее количество труб, в знаменателе-количество труб в изоляции.
3. Установка водомерного узла решается при привязке.

№№ п/п	Наименование материалов	Ед. изм	Размер	Кол-во	ГОСТ
1	2	3	4	5	6
	II Канализация				
1	Трубы асбестоцементные безнапорные	п.м	150	7.0	1839-48
2	То же	"	100	3.0	—"—
3	Трубы чугунные канализационные раструбные	"	150	35.0	6942-63
4	То же	"	100	400.0	—"—
5	То же	"	50	210.0	—"—
6	Трубы стальные водогазопроводные оцинкованные	"	40	20.0	3262-62
7	Ревизия чугунная канализационная	шт	100	30	6942-63
8	То же	"	50	10	—"—
9	Прочистка чугунная канализационная	"	150	4	—"—
10	То же	"	100	22	—"—
11	То же	"	50	13	—"—
12	Тройник косой 135° чугунный канализацион.	"	150×150	2	—"—
13	То же	"	150×100	18	—"—
14	То же	"	100×100	15	—"—
15	То же	"	100×50	10	—"—
16	То же	"	50×50	1	—"—
17	Тройник прямой чугунный канализац.	"	100×100	75	—"—
18	То же	"	100×50	40	—"—
19	То же	"	50×50	75	—"—
20	Отвод чугунный канализационный 135°	"	150	34	—"—
21	То же	"	100	110	—"—
22	То же	"	50	25	—"—
23	Отвод чугунный канализационный 90°	"	100	12	—"—
24	То же	"	50	56	—"—
25	Переход с одним раструбом вентиляционный	"	100×150	15	—"—
26	Переход с одним раструбом	"	50×100	25	—"—
27	Муфта чугунная канализационная	"	100 50	60 120	—"—
28	Пробковый кран	"	50	5	—
29	Фльгарка стальная с манжетом из кровельной стали	"	150 100	8 3	изготовл. на месте
30	Сифон-ревизия чугунный двухоборотный	"	50	18	6924-54
31	Сифон-ревизия чугунный прямой	"	50	4	—"—
32	Сифон ванный напольный	"	50	3	1154-66
33	Умывальник фаянсовый с бутылочным сифоном и смесителем	"	550×420	66	4550-60
34	Умывальник фаянсовый с бутылочным сифоном и туалетным краном	"	550×420	3	—"—
35	Унитаз „Компакт" с косым выпуском	"		28	9156-59
36	Унитаз „Компакт" с прямым выпуском	шт	—	3	9156-59
37	Трап чугунный канализационный прямой	"	100	4	1811-62
38	То же косой	"	100	6	—"—
39	То же прямой	"	50	26	—"—
40	То же косой	"	50	4	—"—
41	Писсуар настенный фаянсовый	"	—	1	755-62
42	Раковина чугунная эмалированная	"	600×400	7	1159-57
43	Бачок стальной сварной	"	—	1	см. лист ВК-7
44	Задвижка чугунная канализационная	"	100	2	—
45	Воронки из стали	"	—	16	изгот. на месте
46	Трубы стальные бесшовные	п.м	150×4,5	50.0	8732-58
47	То же	"	108×4	15.0	—"—
48	Тройник стальной сварной	"	150×150	14	—
49	То же	"	100×100	2	—
50	То же	"	150×100	1	—
51	Больничный слив	комп		1	
52	Поддон душевой чугунный эмалированный мелкий с трапом	"	50	1	10161-62
53	Сифон чугунный бутылочный тип СФ 46В для ингаляторных чаш	шт	50	4	8246-56
	III Водостоки				
	1. Вариант выпуска в колодец				
1	Трубы чугунные канализационные раструбн.	п.м	100	70.0	6942-63
2	Трубы стальные бесшовные	"	108×4	20.0/9.0	8732-58
3	Ревизия чугунная канализационная	шт	100	4	6942-63
4	Колено чугунное канализационное	"	100	3	—"—
5	Тройник чугунный канализационный прямой	"	100×100	7	—"—
6	То же косой	"	100×100	2	—"—
7	Отвод чугунный канализационный 135°	"	100	18	—"—
8	То же 150°	"	100	1	—"—
9	Прочистка чугунная канализационная	"	100	7	—"—
10	Муфта чугунная канализационная	"	100	1	—"—
11	Колено стальное сварное	"	100	1	—
12	Водосточная воронка ВР-9	шт		6	—
	2. Вариант выпуска на рельеф				
1	Трубы чугунные канализационные растр.	п.м	100	45.0	[illegible]
2	Трубы стальные бесшовные	"	108×4	20.0	8732-58
3	Тройник чугунный канализацион. прямой	шт	100×100	[illegible]	6942-63
4	То же косой	"	100×100	[illegible]	—"—
5	Колено чугунное канализационное растр.	"	100	5	—"—
6	Ревизия чугунная канализационная	"	[illegible]	4	—"—
7	Отвод чугунный канализационный 135°	"	100	8	—"—
8	Муфта чугунная канализационная раструбн	"	100	1	—"—
9	Прочистка чугунная канализационная	"	100	3	—"—
10	Трубы стальные водогазопроводные	п.м	15	10.0	3262-62
11	Кран натяжной муфтовый бронзовый	шт	15	4	
12	Колено стальное сварное	"	100	3	—
13	Гидравлический затвор	"		4	см. лист ВК-16
14	Воронки водосточные ВР-9	"		6	

1968	Профилакторий на 100 мест	Водопровод и канализация Спецификация материалов	Типовой проект 254-3-5	Альбом II	Лист ВК-2

Копировал: Голиса. Лисицына

Проверил: Д. Ойвенталь. Исполнитель: Разживина. Гл. инж. пр.: Чернышева. Гл. инж. отд.: Рудницкий. Нач. отдела: Ганзбург. Лечебно-курортных зданий: ЦНИИЭП. Отдел технологии

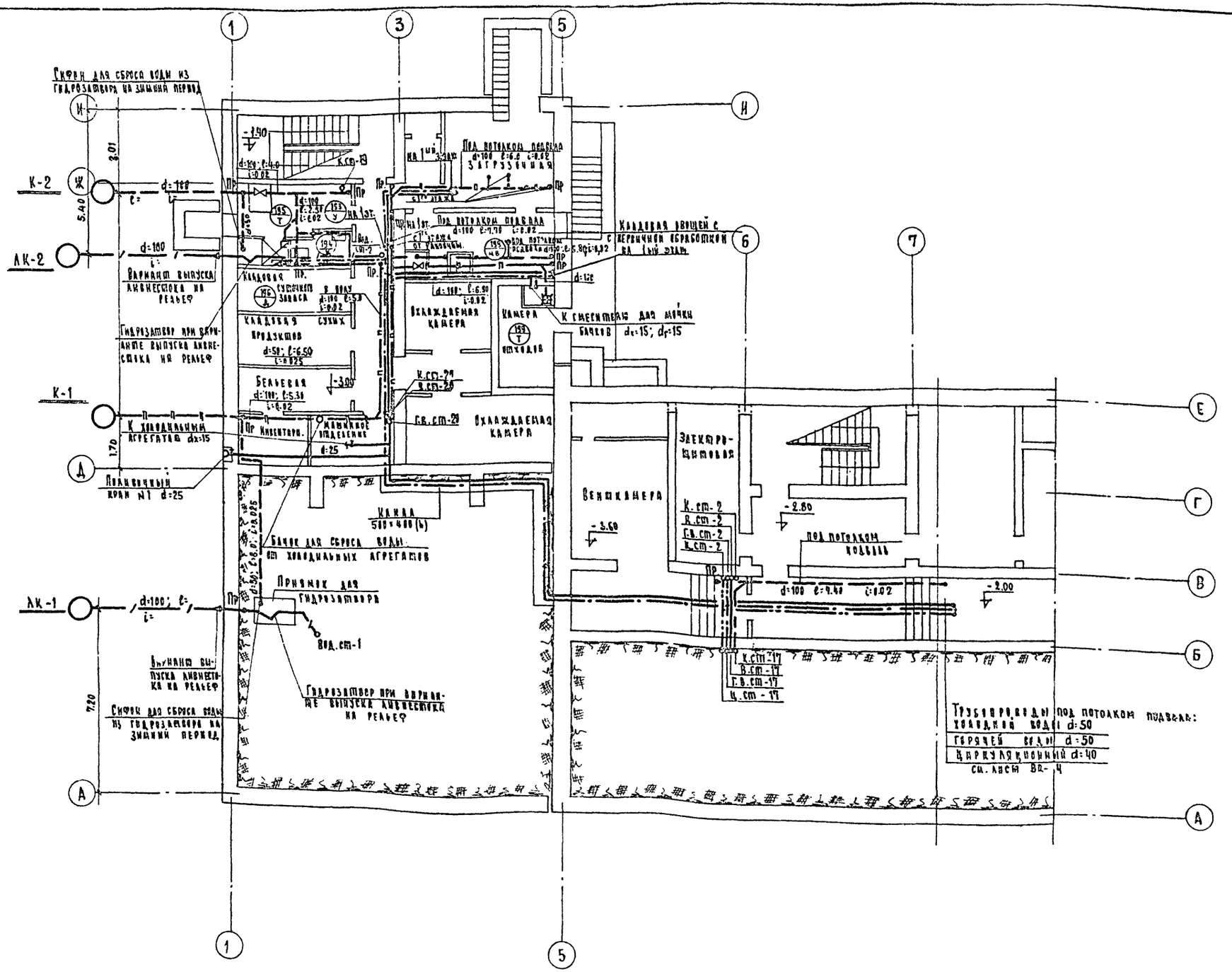

1968	Профилакторий на 100 мест	Водопровод и канализация. План подвала и технического подполья в осях 1-7.	Типовой проект 254-3-5	Альбом II	Лист ВК-3

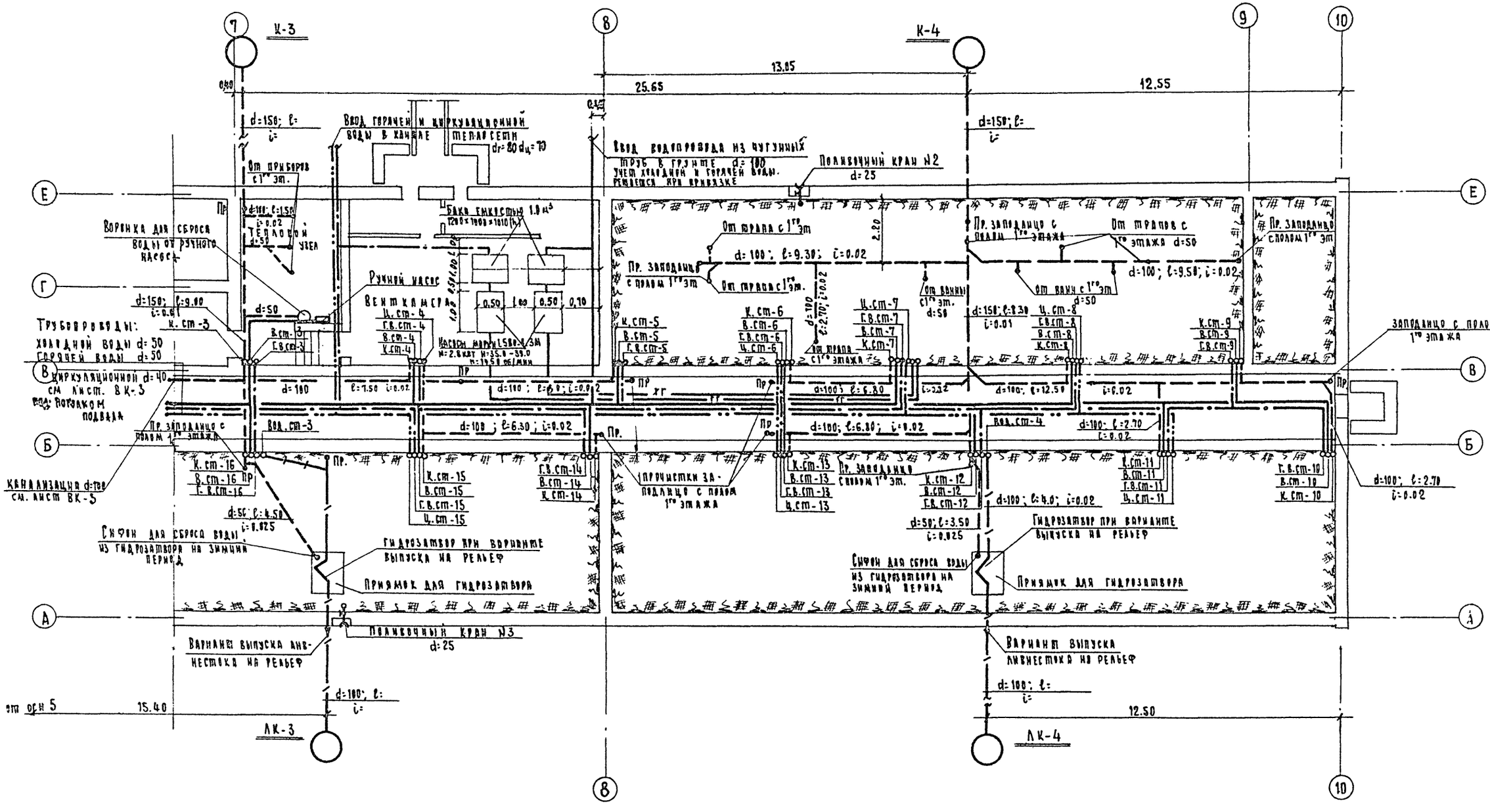

1968	Профилакторий на 100 мест	Водопровод и канализация. План подвала и технического подполья в осях 7-10.	Типовой проект 254-3-5	Альбом II	Лист ВК-4

ЦНИИЭП Лечебно-курортных зданий. Отдел технологии. Нач. отд. Ганзбург. Гл. инж. отд. Рудницкий. Гл. инж. пр. Чернышева. Исполнитель Разживина. Проверил Ойвенталь. Архитектор Шувалова. Конструктор Зверева. Инж. О.В. Буров. Инж. 9.0 Кушнерева. Инж. технол. Гельгард. Копировала Лисицына.

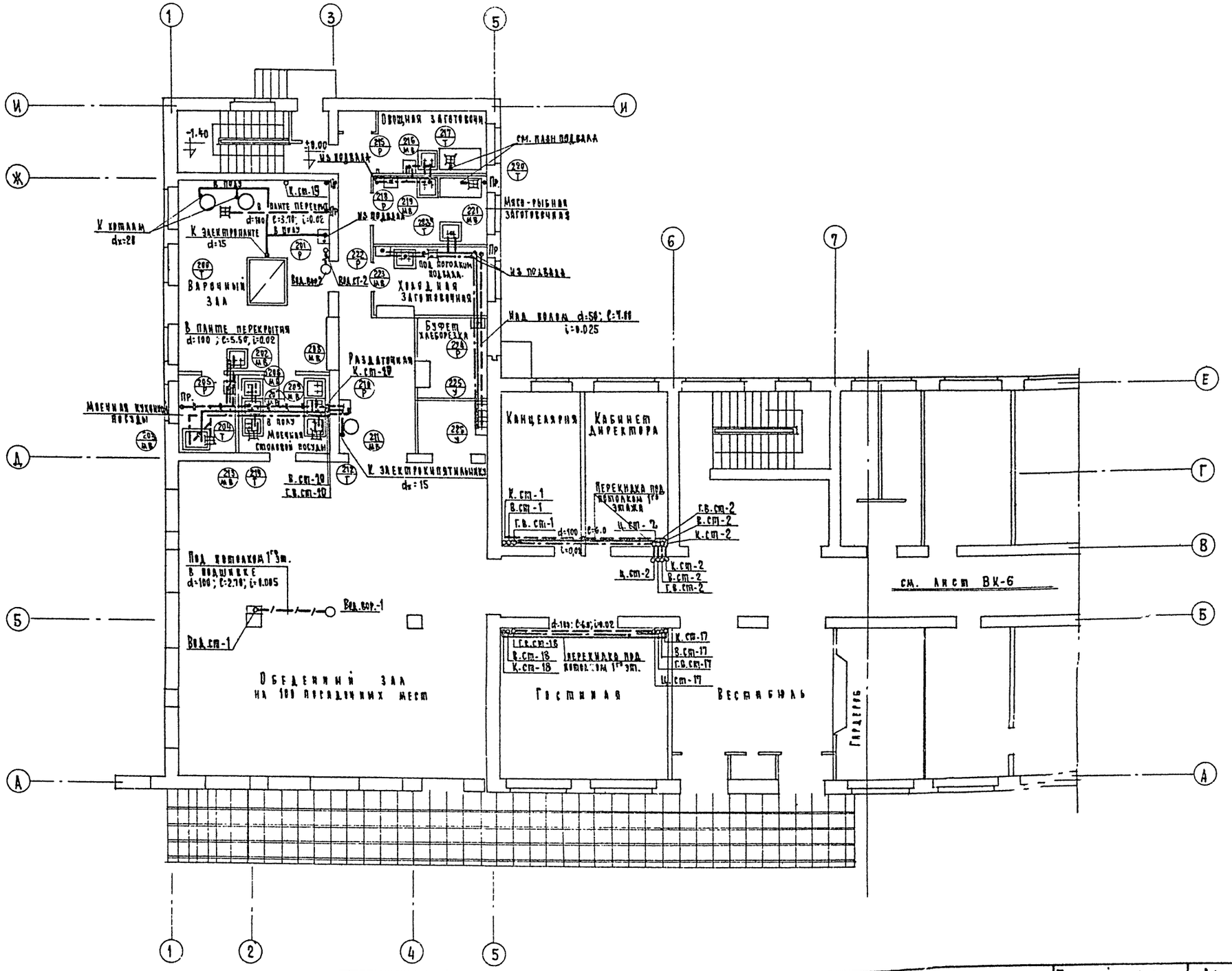

1968	Профилакторий на 100 мест	Водопровод и канализация. План 1го этажа в осях 1-7.	Типовой проект 254-3-5	Альбом II	Лист ВК-5

ЦНИИЭП Лечебно-курортных зданий. Отдел технологии. Нач. отд. Ганзбург. Гл. инж. отд. Рудницкий. Гл. инж. пр. Чернышева. Исполнитель Разживина. Проверил Ойвенталь. Архитектор Шувалова. Конструкт Зверева. Инж. 3.0 Буров. Инж. техн. Кушнерева. Согласовано Гельгард. Копировал Лисицына.

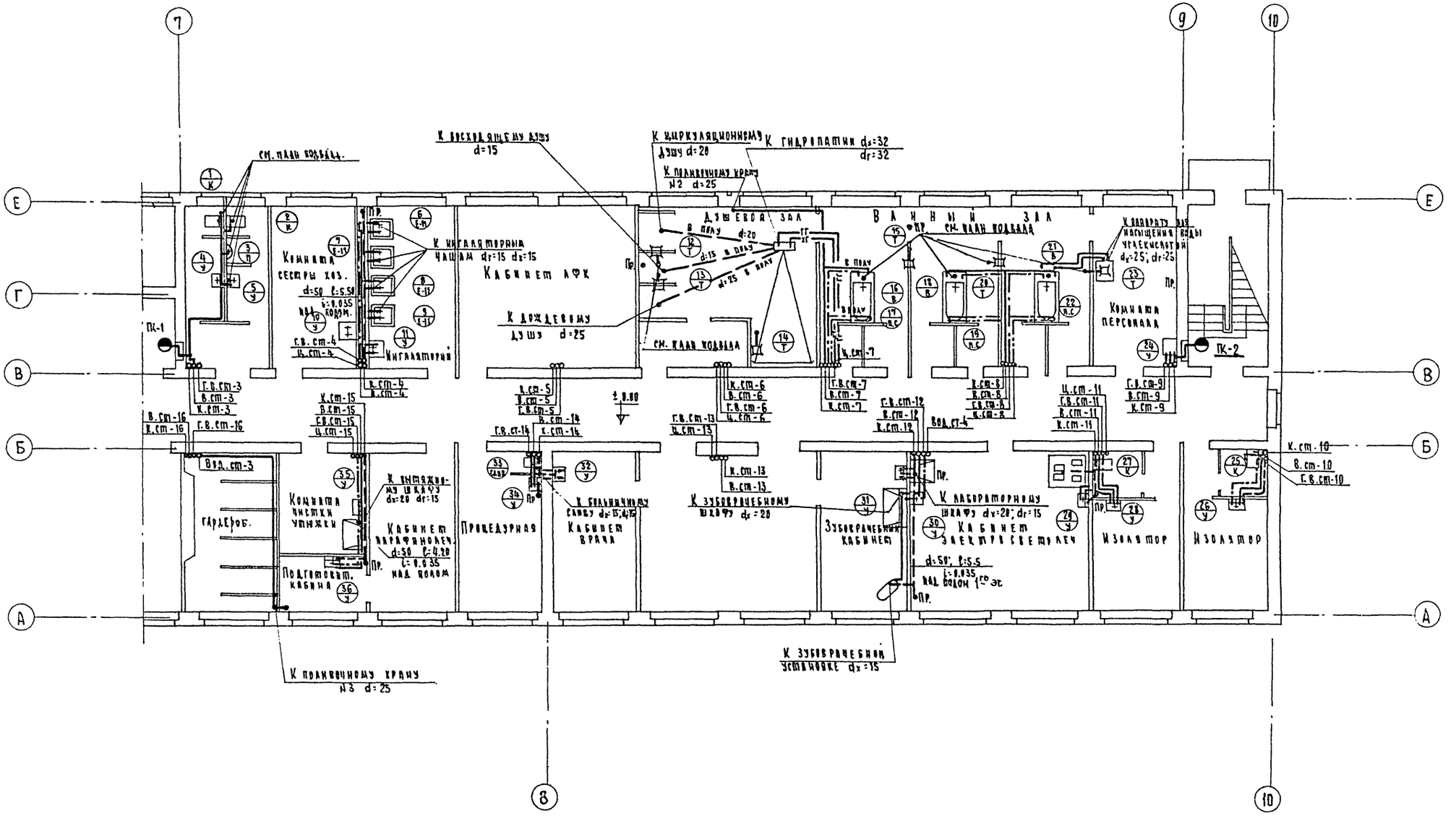

1968	Профилакторий на 100 мест	Водопровод и канализация. План 1го этажа в осях 7-10.	Типовой проект 254-3-5	Альбом II	Лист ВК-6

ЦНИИЭП Лечебно-курортных зданий

Отдел технологии

Нач. отд. Гинзбург

Гл. инж. отд. Рудницкий

Гл. инж. пр. Чернышева

Исполнитель Разжидина

Проверил Дивенталь

Архитектор Шувалова

Конструкт Зверева

Инж. О.В. Буров

Инж. Э.О. Кушнерева

Инж. техн. Гельгард

Контроль Лисицына

Сотлассовано

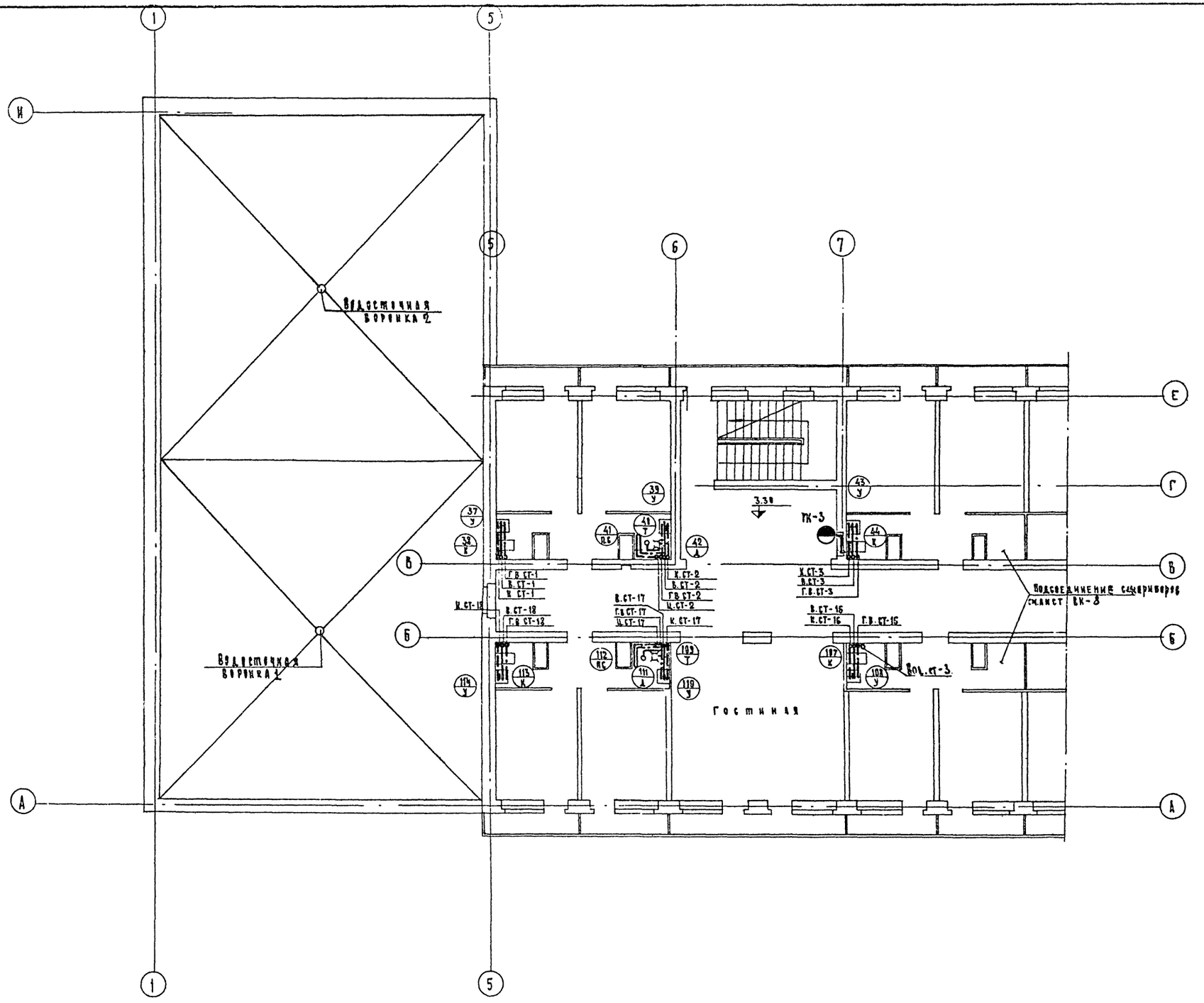

1968	Профилакторий на 100 мест	Водопровод и канализация. План 2-го этажа в осях 1-7	Типовой проект 254-3-5	Альбом II	Лист ВК-7

Цниэп лечебно-курортных зданий. Отдел технологии. Нач. отдела Ганзбург. Гл. инж. отд. Рудницкий. Гл. инж. проекта Чернышева. Исполнитель Разживина. Проверил Ойвенталь. Архитектор Шувалова. Конструктор Зверева. Инж. О.В. Бурова. Инж. З.О. Кушнерева. Копировал Коликова.

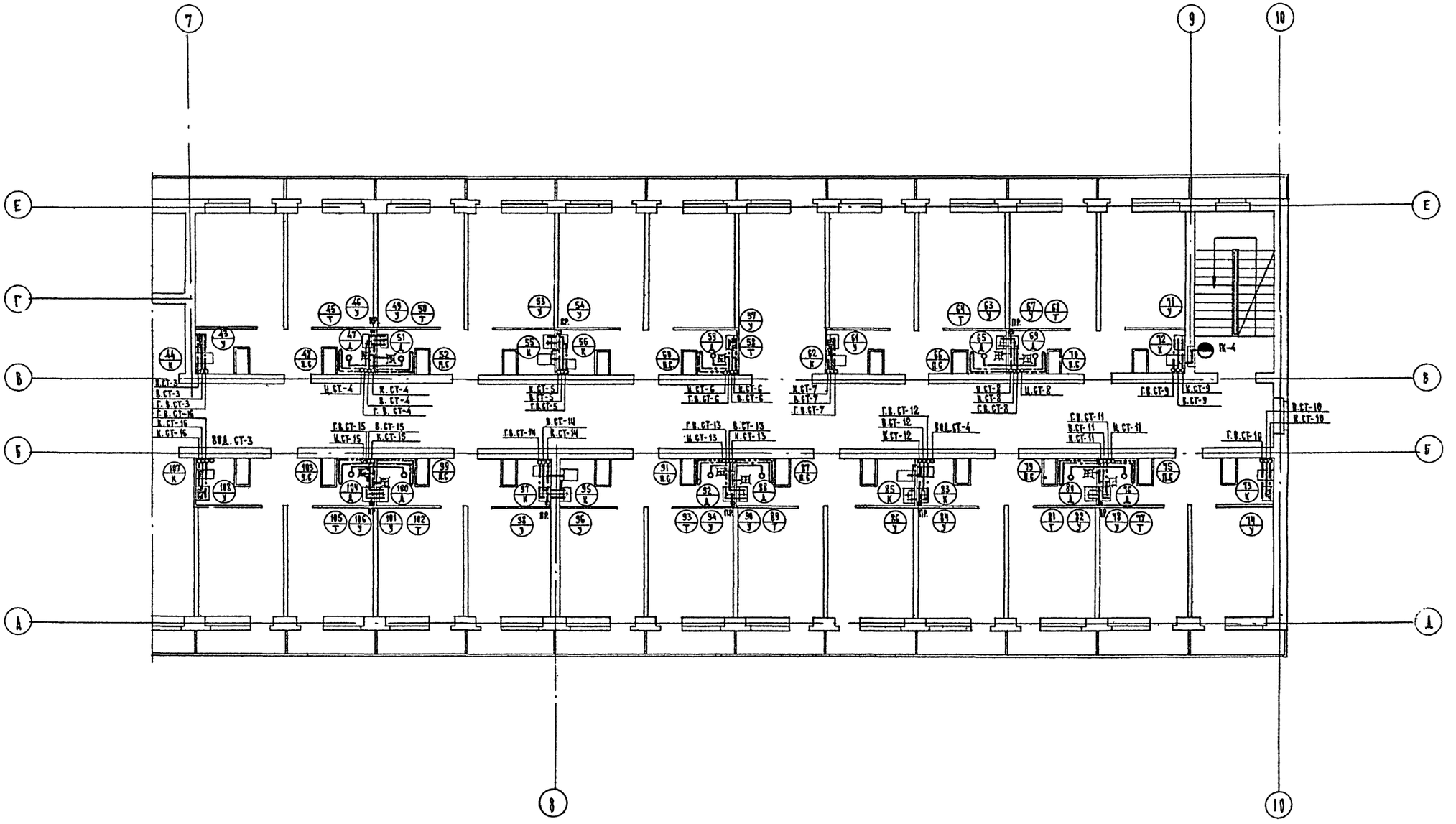

М = 1:100

1968	ПРОФИЛАКТОРИЙ НА 100 МЕСТ	ВОДОПРОВОД И КАНАЛИЗАЦИЯ. ПЛАН 2-ГО ЭТАЖА В ОСЯХ 7-10.	ТИПОВОЙ ПРОЕКТ 254-3-5	АЛЬБОМ II	ЛИСТ ВК-8

ЦНИИЭП ЛЕЧЕБНО-КУРОРТНЫХ ЗДАНИЙ
ОТДЕЛ ТЕХНОЛОГИИ

НАЧ. ОТДЕЛА	ГЛ. ИНЖ. ОТД.	ГЛ. ИНЖ. ПРОЕКТА	ИСПОЛНИТЕЛЬ	ПРОВЕРИЛ	АРХИТЕКТОР	КОНСТРУКТОР	ИНЖ. О.В.	ИНЖ. З.О
ГАНЗБУРГ	РУДНИЦКИЙ	ЧЕРНЫШЕВА	РАЗЖИВИНА	ОЙВЕНТАЛЬ	ШУВАЛОВА	ЗВЕРЕВА	БУРОВ	КУШНЕРЕВА

СОГЛАСОВАНО

КОПИРОВАЛ
КОЛИКОВА

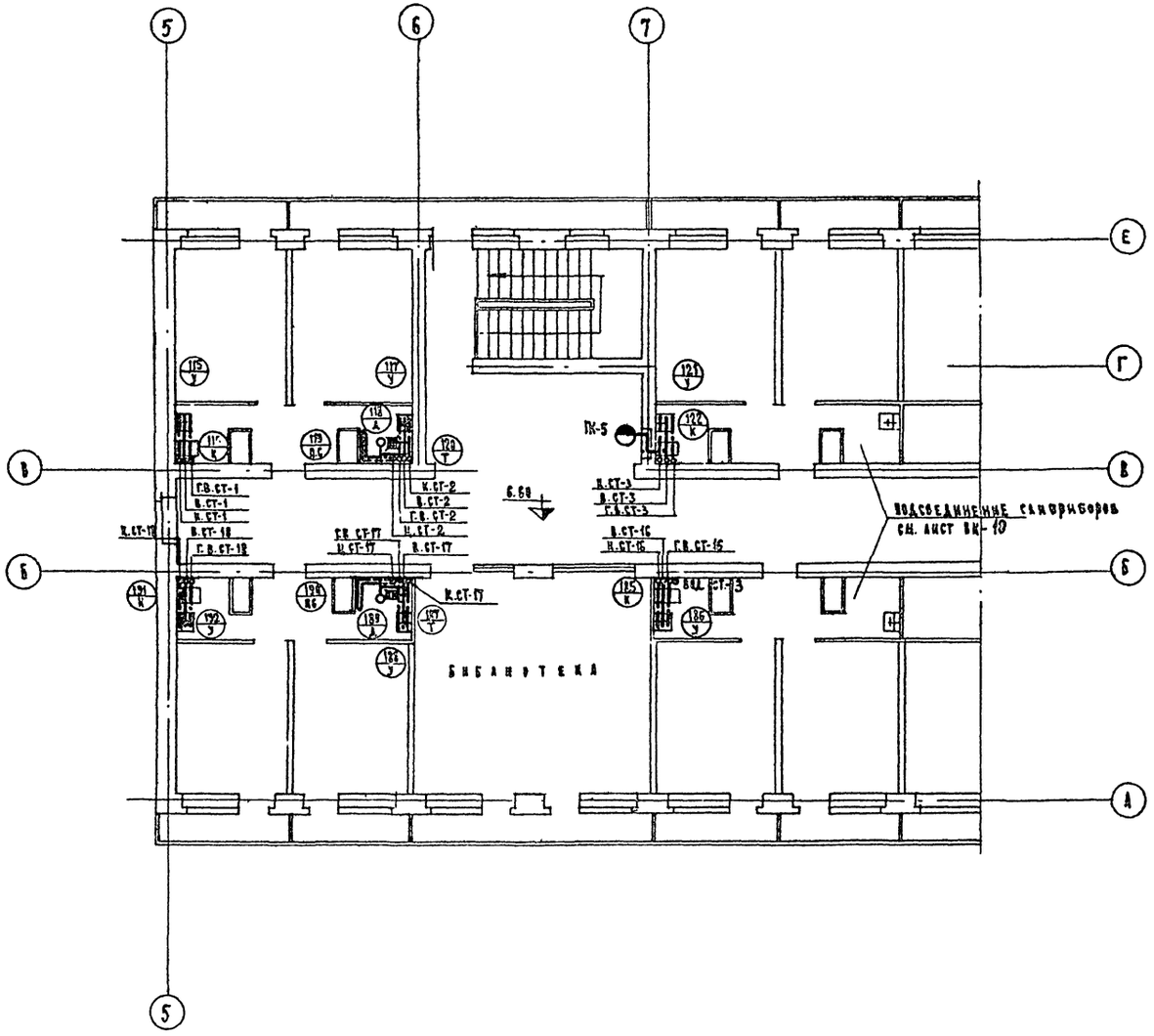

М= 1:100

1968	ПРОФИЛАКТОРИЙ НА 100 МЕСТ	ВОДОПРОВОД И КАНАЛИЗАЦИЯ. ПЛАН 3-го ЭТАЖА В ОСЯХ 1-7.	ТИПОВОЙ ПРОЕКТ 254-3-5	АЛЬБОМ II	ЛИСТ ВК-9

ЦНИИЭП ЛЕЧЕБНО-КУРОРТНЫХ ЗДАНИЙ
ОТДЕЛ ТЕХНОЛОГИИ

НАЧ. ОТДЕЛА	ГЛ. ИНЖ. ОТД.	ГЛ. ИНЖ. ПРОЕКТА	ИСПОЛНИТЕЛЬ	ПРОВЕРИЛ	СОГЛАСОВАНО: АРХИТЕКТОР	КОНСТРУКТОР	ИНЖ. О.В.	ИНЖ. Э.О.	КОПИРОВАЛА
ГАНЗБУРГ	РУДНИЦКИЙ	ЧЕРНЫШЕВА	РАЗЖИВИНА	ОЙВЕНТАЛЬ	ШУБАЛОВА	ЗВЕРЕВА	БУРОВ	КУШНЕРЕВА	КОЛИКОВА

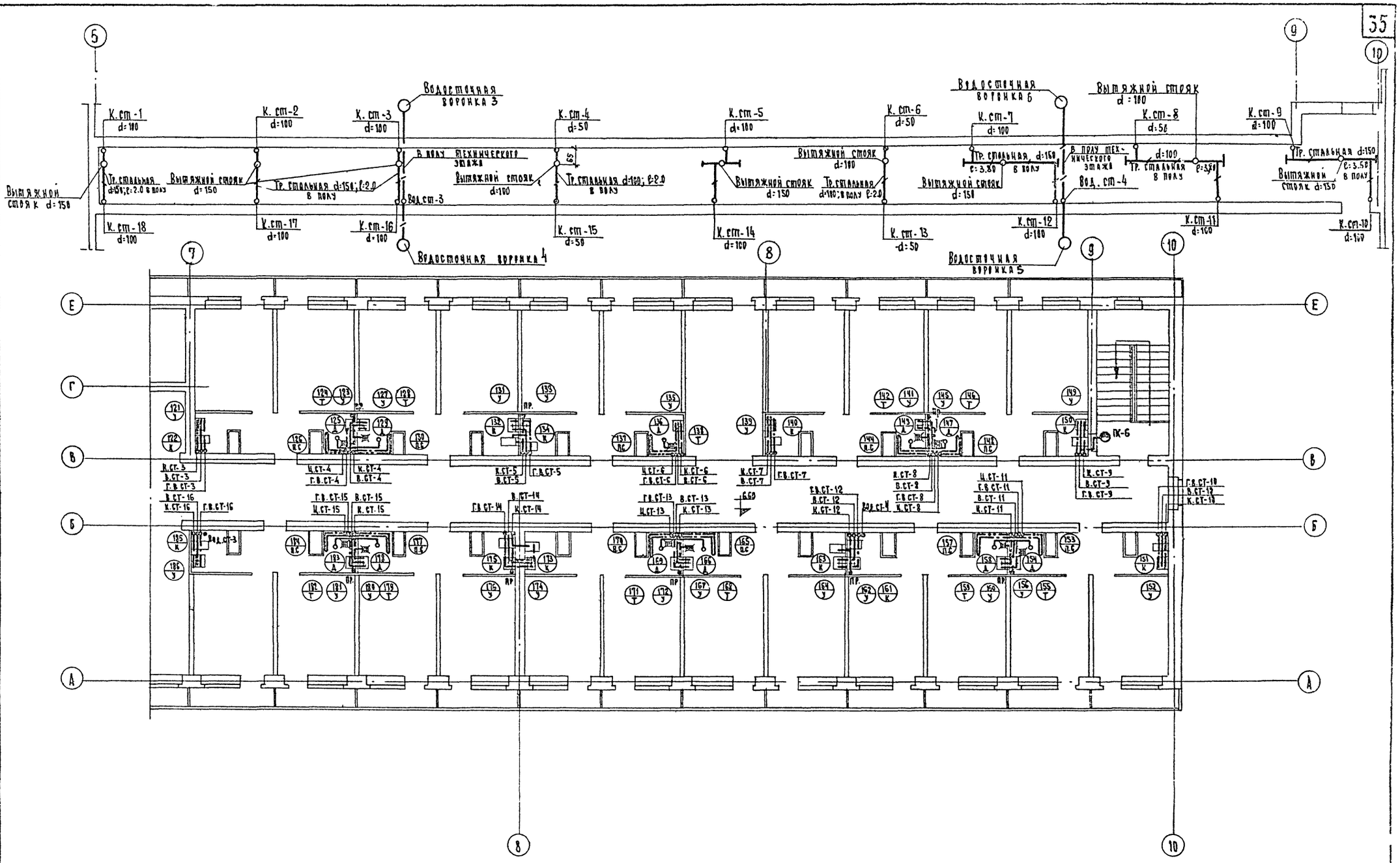

М = 1:100

1968	Профилакторий на 100 мест	Водопровод и канализация. План 3-го этажа в осях 7-10 План технического этажа	Типовой проект 254-3-5	Альбом II	Лист ВК-10

ЦИИЭП культурных зданий

Отдел технологии — Ганзбург — Рудницкий — Гл. инж. проекта — Чернышева — Разживина — Гл. архитектор — Шкадарова — Конструктор — Звегрева — Инж. ОВ — Буров — Инж. ЭО — Кушнерева — Инж. ВК — Жанкова

Схема водопровода холодной и горячей воды спальной группы

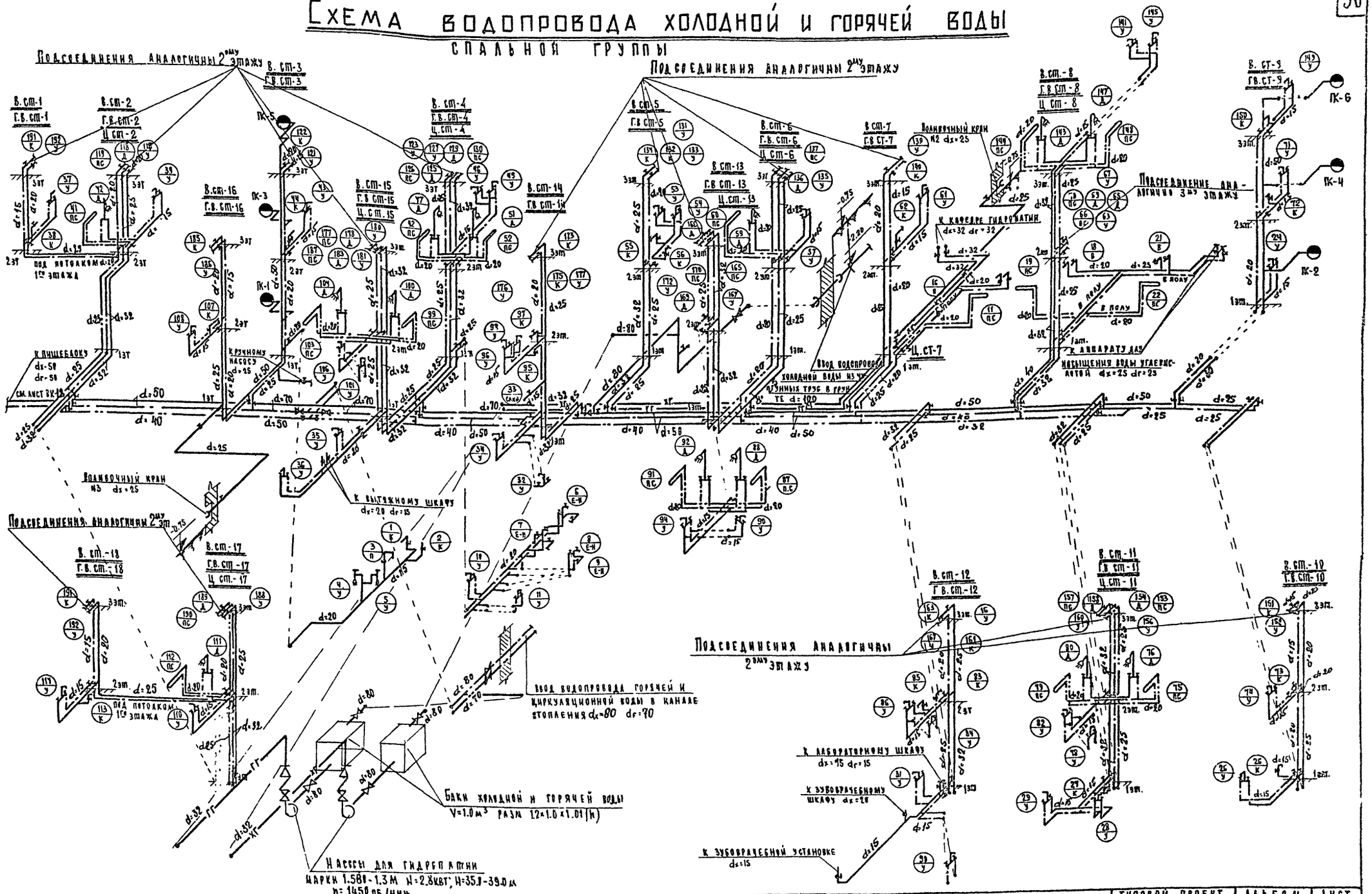

1968	Профилакторий на 100 мест	Водопровод и канализация. Схема водопровода холодной и горячей воды спальной группы.	Типовой проект 254-3-5	Альбом II	Лист ВК-11

Копировал — Коликова

Проверил — Ойвенталь

Исполнитель — Разживина

Гл. инж. проекта — Чернышева

Гл. инж. отдела — Родницкий

Нач. отдела — Ганзбург

ЦНИИЭП лечебно-курортных зданий — Отдел технологии

Схема водопровода холодной и горячей воды пищеблока.

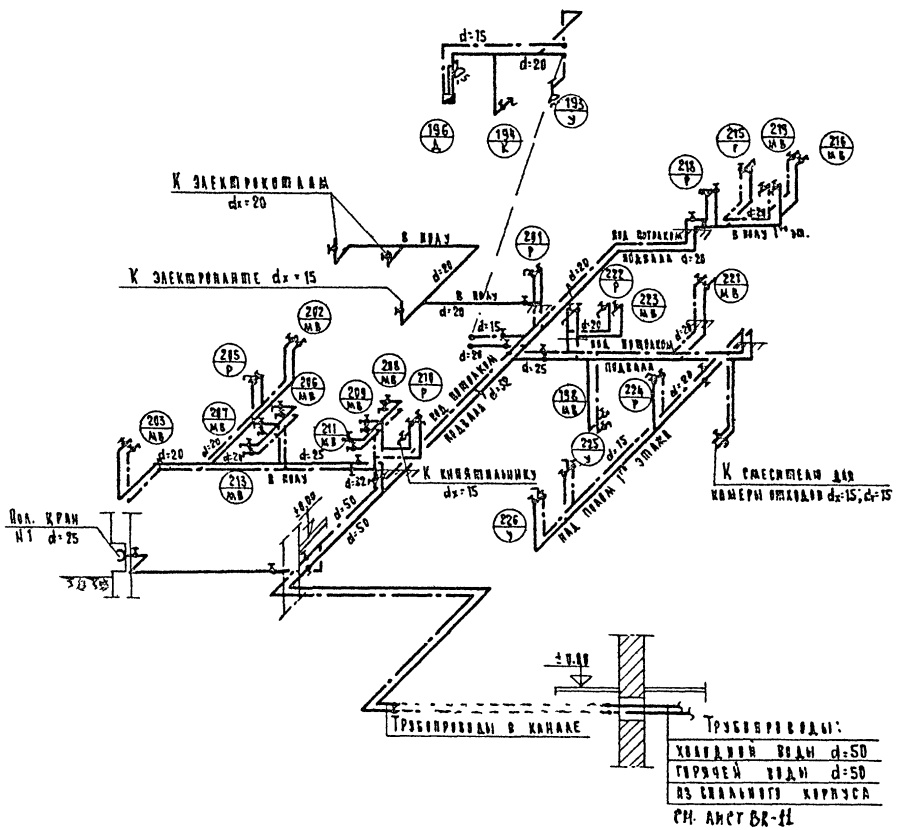

Полотенцесушитель.

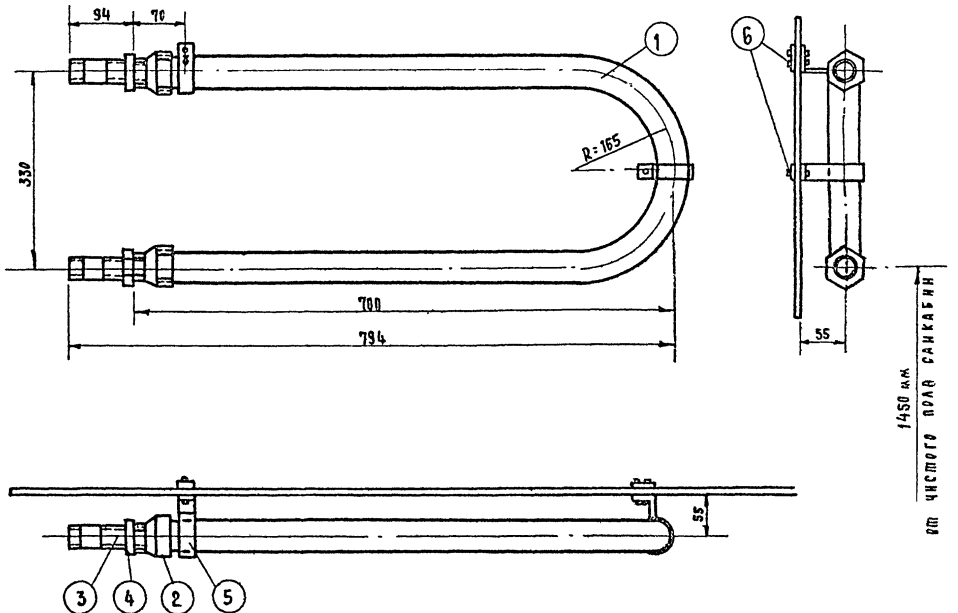

Спецификация

№ п/п	Наименование	Разм. мм	Ед. изм.	Кол.	ГОСТ
1	Труба водогазопроводная оцинкованная	d=32	п.м	1.5	3262-62
2	Муфта переходная	d=32×20	шт	2	ОСТ-710
3	Труба водогазопроводная оцинкованная	d=20	"	2	3262-62
4	Контргайка	d_y=20	"	2	ОСТ 774
5	Хомутик одинарный с защелкой	d_y=32	"	2	Типовая деталь для крепления
6	Шайба из полосовой стали δ=2	25×40	"	2	

Поз. 5
М 1:1

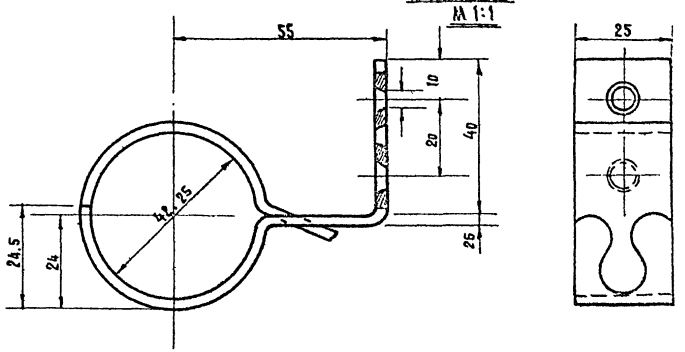

1968	Профилакторий на 100 мест	Водопровод и канализация. Схема водопровода холодной и горячей воды пищеблока. Полотенцесушитель.	Типовой проект 254-3-5	Альбом II	Лист ВК-12

Копировал | Лисицына
Проверил | Исполнитель | Разживина | Гл. инж. пр. | Чернышева | Гл. инж. отд. | Рудницкий | Нач. отдела | Гинзбург | Лечебно-курортных зданий | Отдел технологии

Разрезы по канализационным выпускам К-1 и К-2

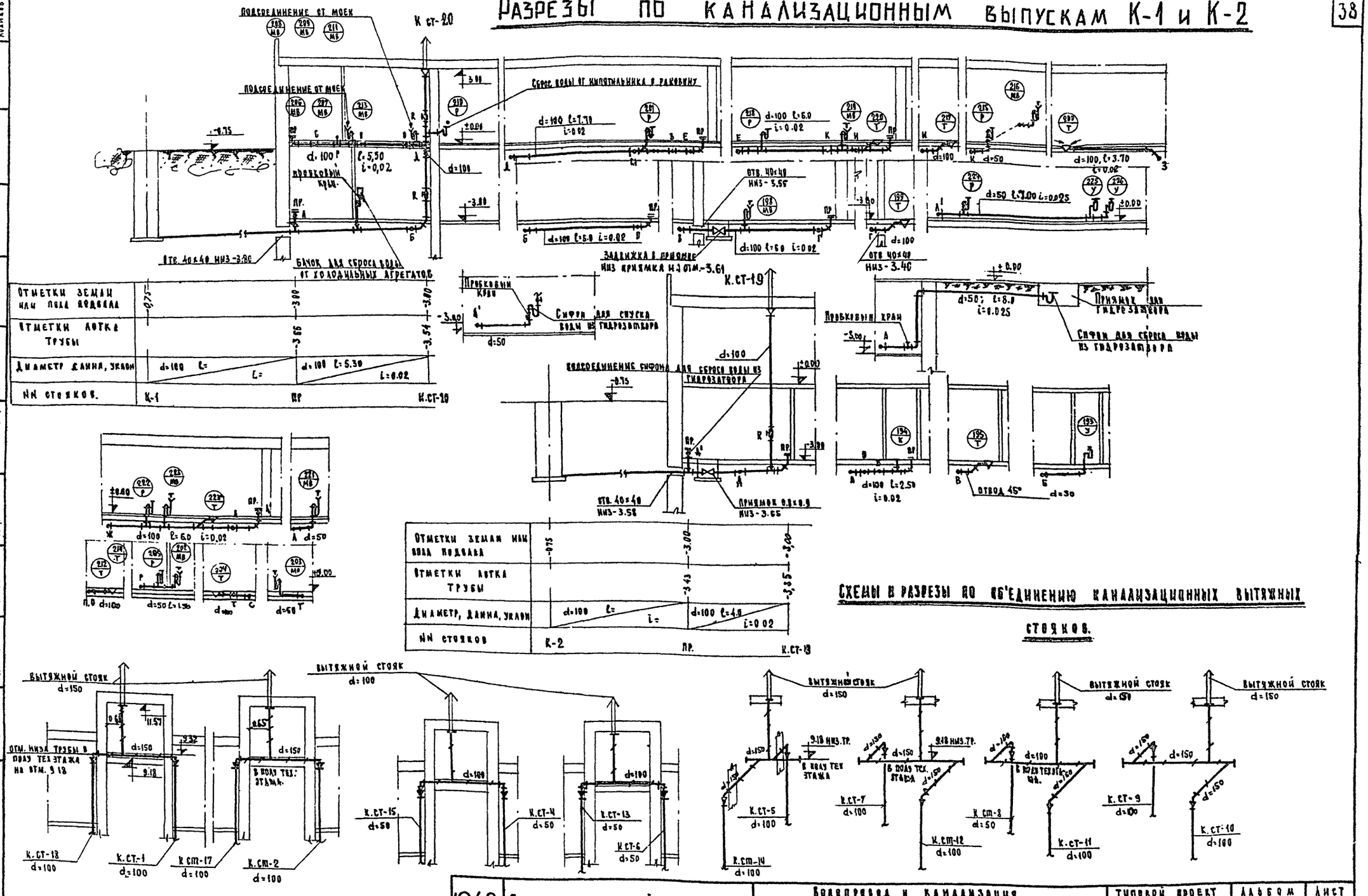

Схемы и разрезы по об'единению канализационных вытяжных стояков.

1968	Профилакторий на 100 мест	Водопровод и канализация. Разрезы по канализационным выпускам К-1 и К-2. Схемы и разрезы по об'единению канализационных вытяжных стояков	Типовой проект 254-3-5	Альбом II	Лист ВК-13

Копировала: Коликова
Проверил: Ойвенталь
Исполнитель: Разживина
Гл. инж. проекта: Чернышева
Гл. инж. отдела: Рудницкий
Нач. отдела: Гамбург
Лечебно-курортных зданий
Отдел технологии
ЦНИИЭП

Разрез по канализационному выпуску К-3.

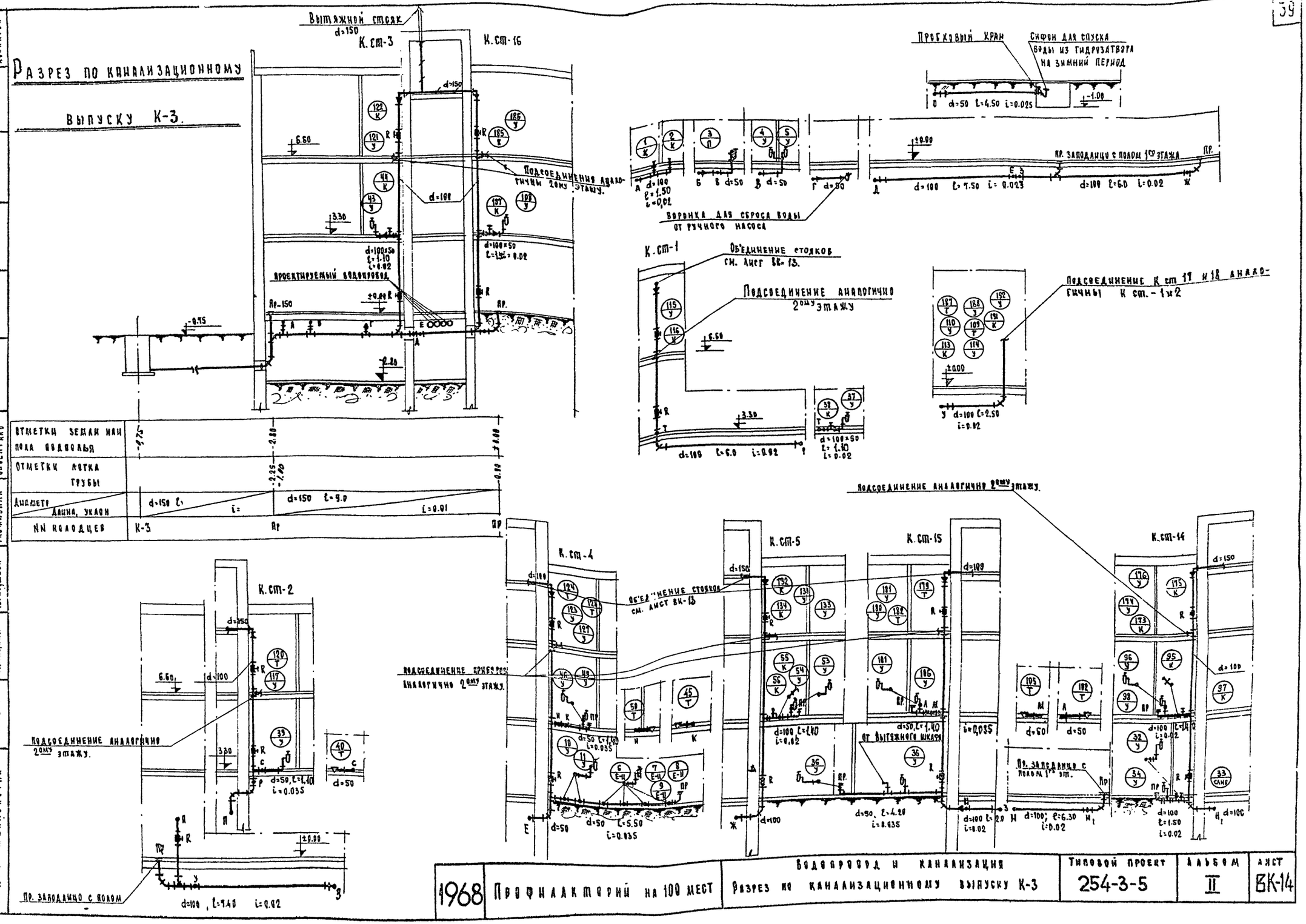

1968	Профилакторий на 100 мест	Водопровод и канализация. Разрез по канализационному выпуску К-3	Типовой проект 254-3-5	Альбом II	Лист ВК-14

Копировала — Коликова

Проверил — Онвенталь

Исполнитель — Разживина

Гл. инж. проекта — Чернышева

Гл. инж. отдела — Рудницкий

Нач. отдела — Ганзбург

Отдел технологии — Лемезно-курортных зданий — ЦНИИЭП

Разрез по канализационному выпуску К-4.

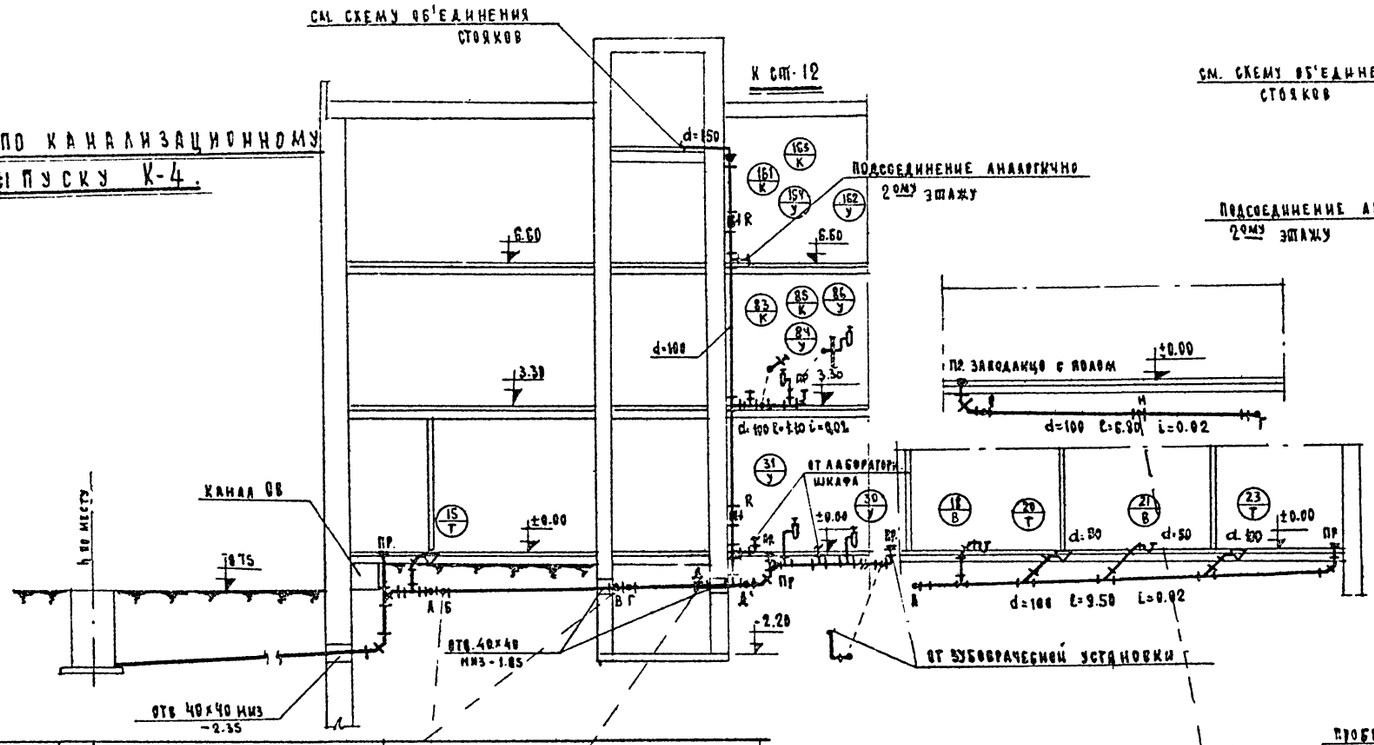

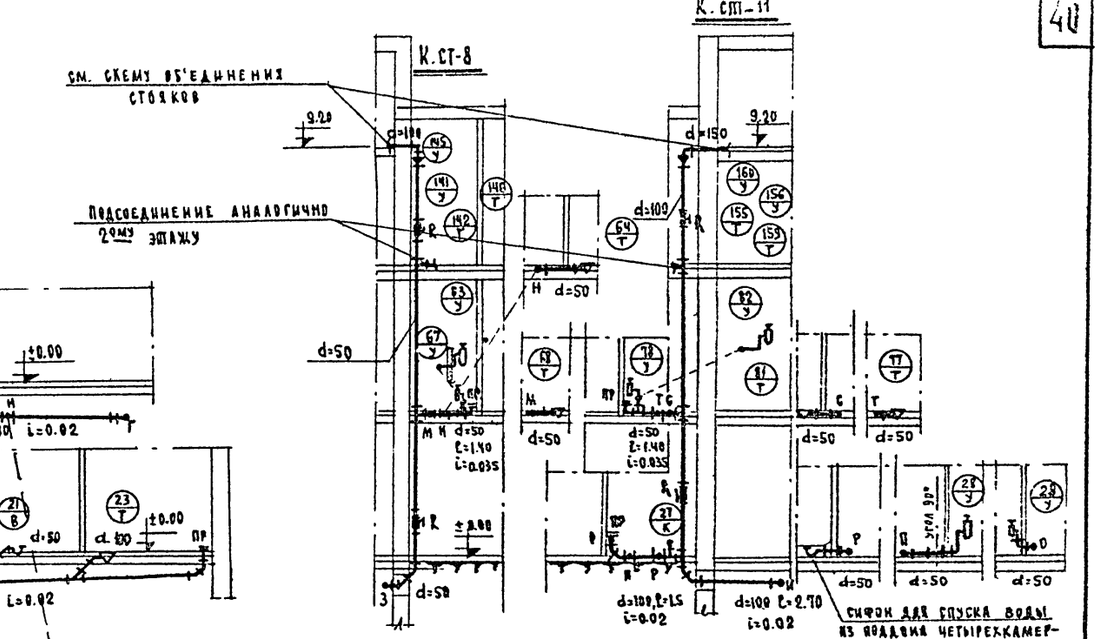

Отметки земли или пола техподполья	-0.75 ; ±0.00 ; -0.92
Отметки верха труб	-2.85 ; -1.00
Диаметр, длина, уклон	d=160 ℓ= i= ; d=150 ℓ=8.30 i=0.01
№ колодцев	К-4 ; Пр ; Ар

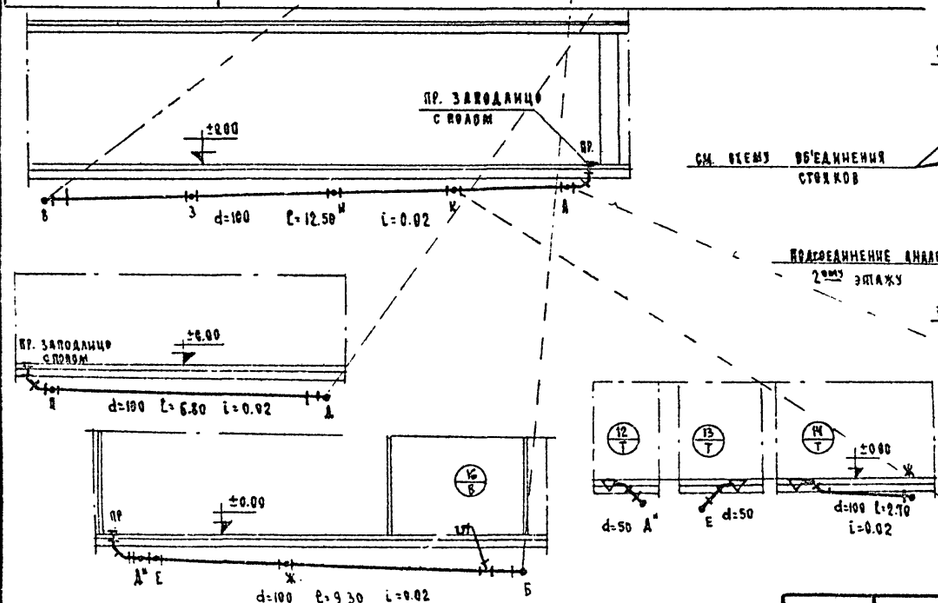

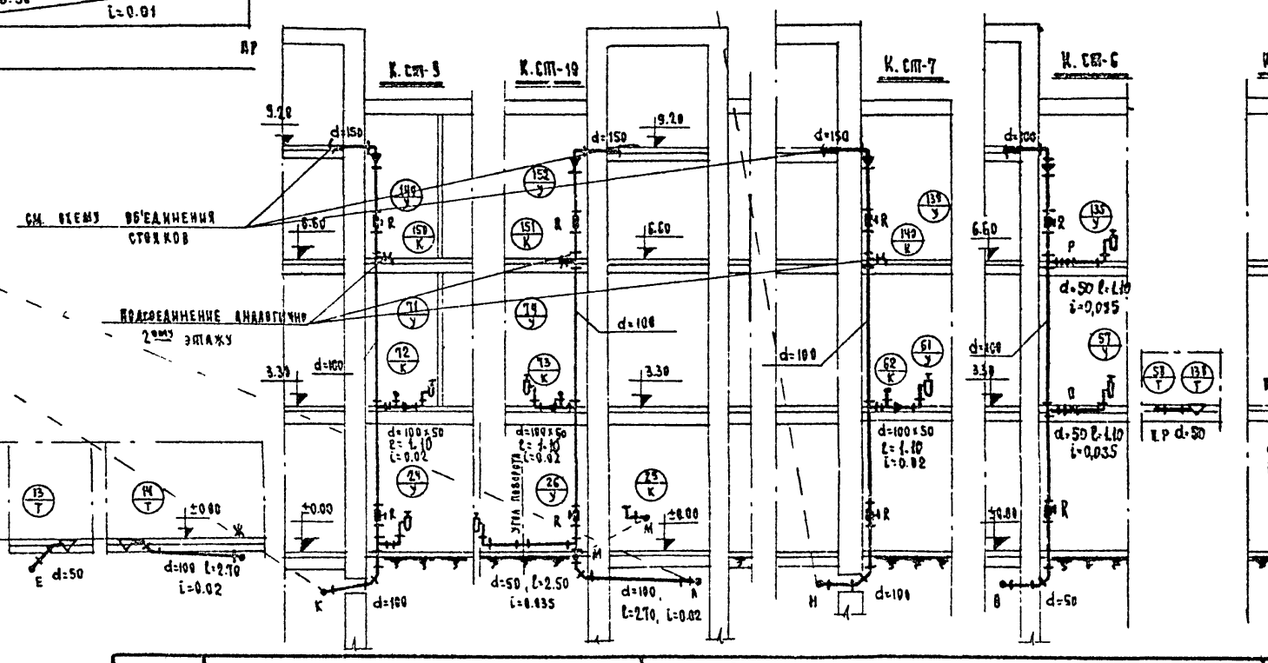

1968	Профилакторий на 100 мест	Водопровод и канализация. Разрез по канализационному выпуску К-4.	Типовой проект 254-3-5	Альбом II	Лист ВК-15

Главный инженер проекта Г.А. Черношеева
Гл. инж. отдела Радницкий
Нач. отдела Ганзбург
Отдел технологии
Исполнитель Разживина
Проверил Окенталь
Калинобала Колихова

Разрез по ливнестокам.

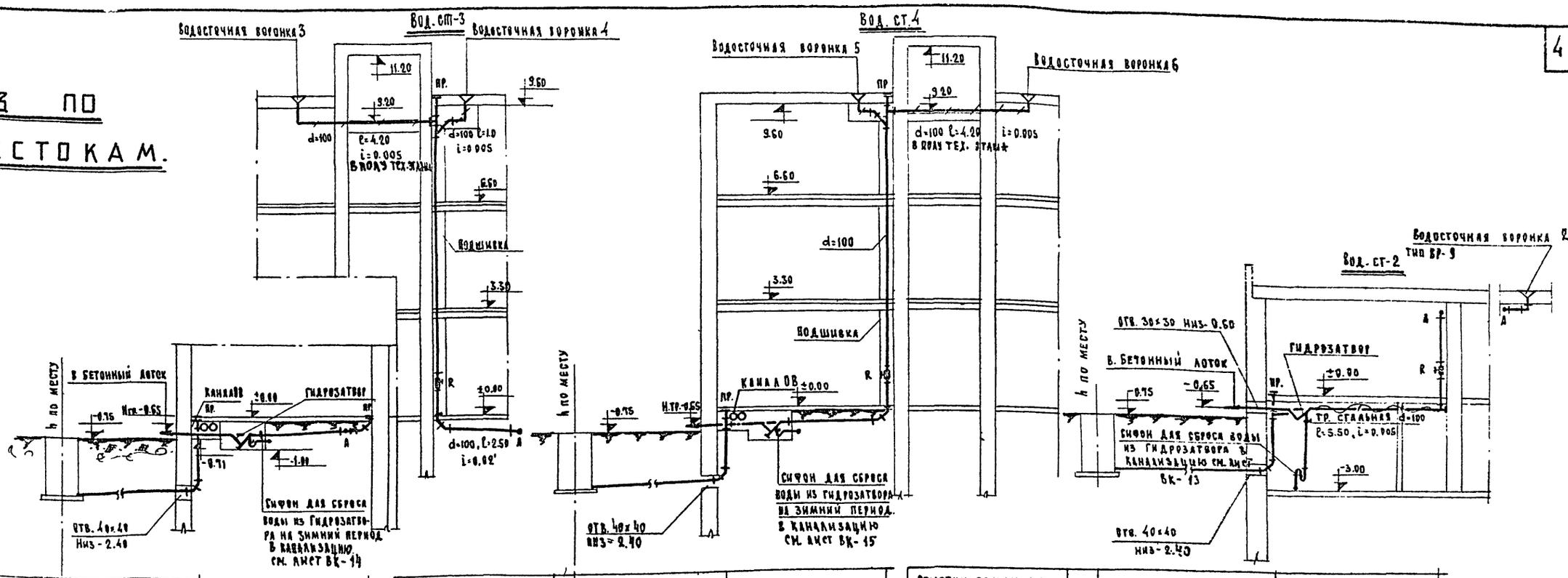

Отметки земли или пола	-0.75	±0.00	±0.00
Отметки лотка трубы		-2.25 -0.46	-0.35
Диаметр, длина, уклон	d=100 ℓ= i=	d=100 ℓ=5.57	i=0.02
№№ колодцев	АК-3		ПР.

Отметки земли или пола	-0.75	±0.00	±0.00
Отметки лотка трубы		-2.25 -0.46	-0.35
Диаметр, длина, уклон	d=100 ℓ= i=	d=100 ℓ=5.50	i=0.02
№№ колодцев	АК-4	ПР	Вод. ст-4

Отметки земли или пола подвала	-0.75	-3.00	-3.00
Отметки лотка трубы		-2.25 -0.61	-0.50
Диаметр, длина, уклон	d=100 ℓ= i=	d=150 ℓ=5.50	i=0.02
№№ стояков	АК-2	ПР	Вод. ст-2

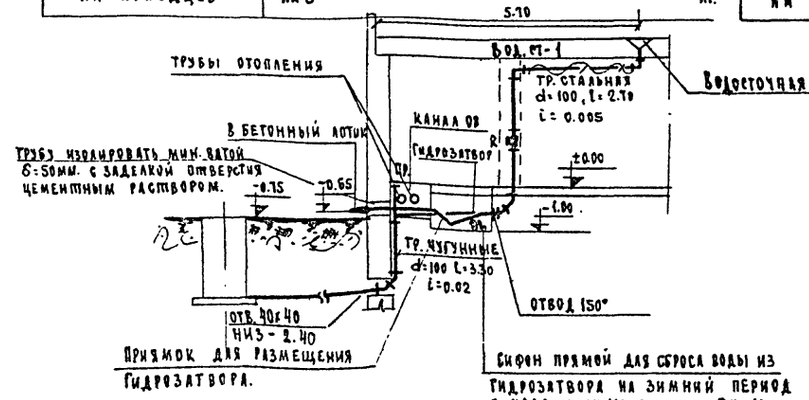

Отметки земли или пола подвала	-0.75	±0.00	±0.00
Отметки лотка трубы		-2.25	-0.50
Диаметр, длина, уклон	d=100 ℓ= i=	d=100 ℓ=3.30	i=0.12
№№ стояков	АК-1	ПР	Вод. ст-1

Гидравлический затвор.

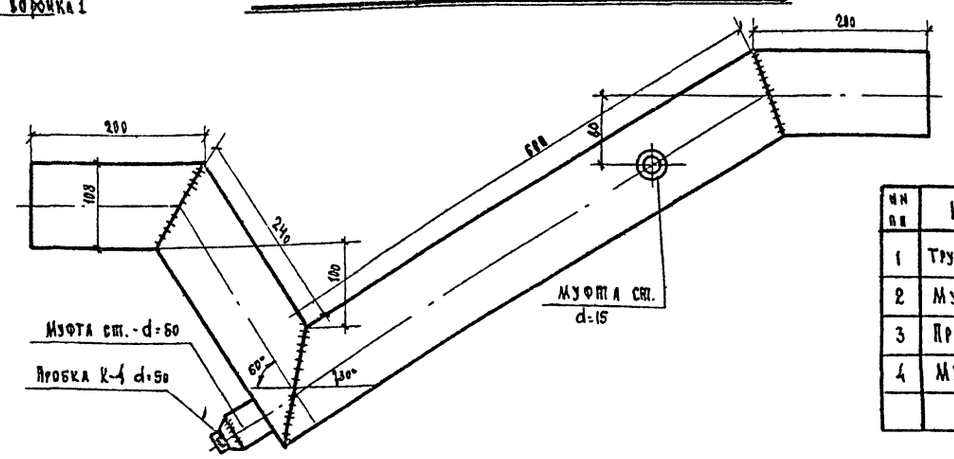

Спецификация материалов на гидравлический затвор.

№№ п.п	Наименование	d мм	Ед. изм	Кол-во	Примечан
1	Трубы стальн. бесшовные	108×4	м	1.24	ГОСТ 8752-58
2	Муфта стальная	50	шт.	1	" 8966-58
3	Пробка К.Ч.	50	"	1	" 8963-59
4	Муфта стальная	15	"	1	" 8966-58

1968	Профилакторий на 100 мест	Водопровод канализация. Разрезы по ливнестокам. Гидравлический затвор.	Типовой проект 254-3-5	Альбом II	Лист ВК-16

Копировал Колчкова

Проверил Я. Ольц Инженталь

Исполнитель Вдовина Газжилпроект

Гл. инж. проекта Чернышева

Гл. инж. отд. Рудницкий

Нач. отдела Ганзбург

ЦНИИЭП лечебно-курортных зданий

Отдел технологии

Переливной бачок

м 1:100

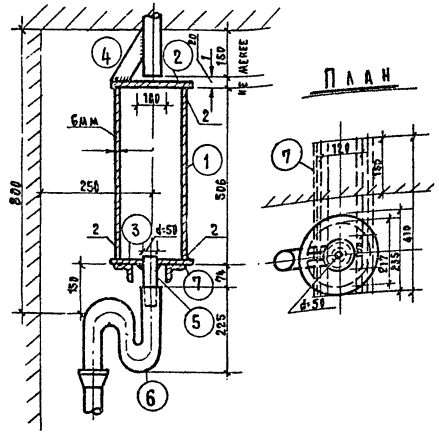

Спецификация на переливной бачок

№ п/п	Наименование материалов	Материал	ГОСТ или ОСТ	Ед. изм	Размер	Кол-во	Вес в кг
1	Корпус бачка	стальн. труба	8732-58	шт	dвн=200 h=680	1	16.0
2	Крышка бачка	сталь	380-60	"	d=250 d=3	1	1.0
3	Дно бачка	"	"	"	d=250 d=3	1	1.0
4	Косынка	"	"	"	130×80× ×70, d=3	1	0.1
5	Патрубок	стальн. труба	3262-62	"	d=50 ℓ=130	1	0.6
6	Сифон с пробкой	чугун.	6524-54	"	d=50	1	4.0
7	Кронштейн	чугун.	1135-41	"	№4 ℓ=550	2	27

Указания по монтажу.

1. Монтаж санитарно-технических устройств производить в соответствии с СНиП II-Г 1-62.
2. Трубопроводы холодного и горячего водоснабжения диаметром до 70мм включительно монтируются из стальных оцинкованных труб на сварке в среде углекислого газа или на резьбе на свинцовом сурике с обязательной чугунной муфтой.
3. Все магистральные трубопроводы холодного и горячего водоснабжения прокладываются над потолком подвала и техподполья.

   Стояки холодной воды изолируются матами из минеральной ваты (толщиной 30 мм) с последующей обмазкой по металлической сетке асбестоцементным раствором толщиной 10мм и окрашиваются масляной краской за 2 раза. Кроме того для труб холодного водоснабжения предусматривается гидроизоляционный слой из пергамина или рубероида, укладываемый между теплоизоляционным и защитным слоями.
4. Неизолируемые трубопроводы холодного и горячего водоснабжения окрасить масляной краской за два раза.
5. Трубопроводы, прокладываемые в конструкции пола подвергаются гидравлическому испытанию до устройства чистых полов.
6. Подвесные водосточные трубы (при варианте выпуска на рельеф) в пределах эксплуатируемых помещений изолируются аналогично трубопроводу холодного водопровода.
7. Испытание водосточных стояков должно производиться при температуре не ниже +5°С путем наполнения водой до уровня водосточной воронки, при этом утечка воды не допускается. Продолжительность испытания не менее 10 минут.
8. План кровли с расположением водосточных воронок см. архитектурно-строительный чертеж АС-35.
9. Привязка технологического оборудования и монтаж водводок к нему производится по технологической части проекта.
10. Моечные ванны и лечебные ванны учтены спецификацией технологической части проекта.
11. Для приема производственных сточных вод от моек устанавливаются воронки из оцинкованной стали (размером 50×100мм), заделанные в сифон.
12. Переливной бачок обеспечивает перелив воды в количестве до 0,1 л/сек. при длине от водной трубы от бачка до стояка не более 10м.
13. Переливная труба приваривается к косынке после установки бачка.
14. Переливной бачок должен быть окрашен внутри и снаружи масляной краской (железн. сурик) за 2 раза.

1968	Профилакторий на 100 мест	Водопровод и канализация. Переливной бачок. Указания по монтажу.	Типовой проект 254-3-5	Альбом II	Лист ВК-17

ЦНИИЭП лечебно-курортных зданий
Отдел технологии
Нач. отд. Ганзбург
Гл. инж. отд. Рудницкий
Гл. инж. пр. Перфильева
Исполнитель Разживина
Проверил Обвинцева

Перечень чертежей ЭО по электрооборудованию

№№ п/п	Наименование	№ листа	№ стран.
1	Перечень чертежей ЭО, пояснительная записка, технико-экономические показатели	ЭО-1	43
2	План сети электроосвещения подвала и технического подполья в осях 1-7.	ЭО-2	44
3	План сети электроосвещения технического подполья в осях 7-10	ЭО-3	45
4	План сети электроосвещения 1го этажа в осях 1-7	ЭО-4	46
5	План сети электроосвещения 1го этажа в осях 7-10.	ЭО-5	47
6	План сети электроосвещения 2го этажа в осях 1-7.	ЭО-6	48
7	План сети электроосвещения 3го этажа в осях 1-7.	ЭО-7	49
8	План сети электроосвещения 2го и 3го этажей в осях 7-10	ЭО-8	50
9	План сети электроосвещения и силового электрооборудования технического этажа.	ЭО-9	51
10	План сети силового электрооборудования подвала в осях 1-7	ЭО-10	52
11	План сети силового электрооборудования 1го этажа в осях 1-7.	ЭО-11	53
12	План сети силового электрооборудования 1го этажа в осях 7-10.	ЭО-12	54
13	План сети силового электрооборудования 2го этажа в осях 1-7.	ЭО-13	55
14	Расчетная схема силовой электросети. Щиты 1ЩР-5ЩР	ЭО-14	56
15	Расчетная схема главной распределительной сети	ЭО-15	57
16	Щиток для подключения аппаратов в кабинетах физиотерапии. Щиток для кабинетов физиотерапии с вольтметровым переключателем	ЭО-16	58
17	Шкаф учета	ЭО-17	59
18	Спецификация на основное электрооборудование	ЭО-18	60

Технико-экономические показатели:	
Общая установленная мощность составляет:	177 квт
Общая расчетная мощность:	143.5 квт

Пояснительная записка.

Электрооборудование.

I Общая часть.

Питание электроэнергией токоприемников профилактория предусматривается на напряжении 380/220 в и двум взаимно-резервируемым кабельным линиям, и решается при привязке проекта к конкретным условиям.

Учет электроэнергии осуществляется в помещении щитовой, где устанавливается шкаф учета. Вводно-распределительное устройство комплектуется из переключающего устройства 93134 и силового пункта типа ПР-9332-403.

II Электроосвещение.

Проектом предусматривается общее, местное и ремонтное освещение. Напряжение общего освещения 220 в, ремонтного -36 в. В качестве осветительных щитов приняты щиты типа СУ 9400 и ОЩВ-6.

Групповая сеть электроосвещения выполняется к светильникам проводом АПВ в полиэтиленовых трубках в полу вышележащего этажа, к розеткам - в полу данного этажа.

Магистральные сети - проводом марки АПРТО-500 в стальных тонкостенных трубах. Сечения проводов для магистральных линий выбраны по току и проверены по потере напряжения. Источниками света приняты светильники с люминесцентными лампами и лампами накаливания. Типы светильников указаны на планах. Величины освещенностей помещений приняты согласно „ПУЭ 1966г.". Управление освещением помещений - местное. Выключатели устанавливаются на высоте 1.5 м от пола. Штепсельные розетки - 0.3 м. за исключением процедурных помещений 1го этажа, где розетки устанавливаются на высоте 1 м от пола.

III Силовое электрооборудование.

Силовыми потребителями электроэнергии профилактория являются технологическое, лечебное и сантехническое оборудование. В качестве силовых распределительных пунктов приняты пункты серии ПР-9000. Типы щитков, пусковой аппаратуры, марку и сечения проводов, а также способ их прокладки, указаны в расчетных схемах силовой сети. Пусковая аппаратура устанавливается на высоте 1.5 м. Вся сеть силового электрооборудования выполняется проводом АПРТО-500 в стальных тонкостенных трубах, заложенных в конструкциях пола. Управление электродвигателями вентиляторов в вентиляционных камерах решается в разделе автоматики настоящего проекта.

IV Заземление и молниезащита.

Металлические части электроустановок и оборудования, которые могут оказаться под напряжением, вследствие нарушения изоляции, подлежат заземлению в соответствии с требованиями „ПУЭ" раздел I гл. 1-7. Для защиты здания от прямых ударов молнии проектом предусматривается покрытие кровли металлической сеткой с размерами ячеек 5×5 метра из круглой стали диаметром 8 мм. Токоотводы из круглой стали диаметром 8 мм. прокладываются через каждые 15-20 метров. Устройство молниезащиты здания предусмотрено в конструктивных чертежах. Очаги заземления решаются при привязке проекта к конкретным условиям. Сопротивление растеканию заземлителей молниеотводов должно быть не более 20 см.

1968	Профилакторий на 100 мест.	Перечень чертежей ЭО пояснительная записка, технико-экономические показатели.	Типовой проект 254-3-5	Альбом II	Лист ЭО-1

ЦНИИЭП лечебно-курортных зданий. Отдел технологии. Нач. отд. Глазбург. Гл. инж. отд. Рудницкий. Рук. группы Кушнерева. Исполнит. Чеканина

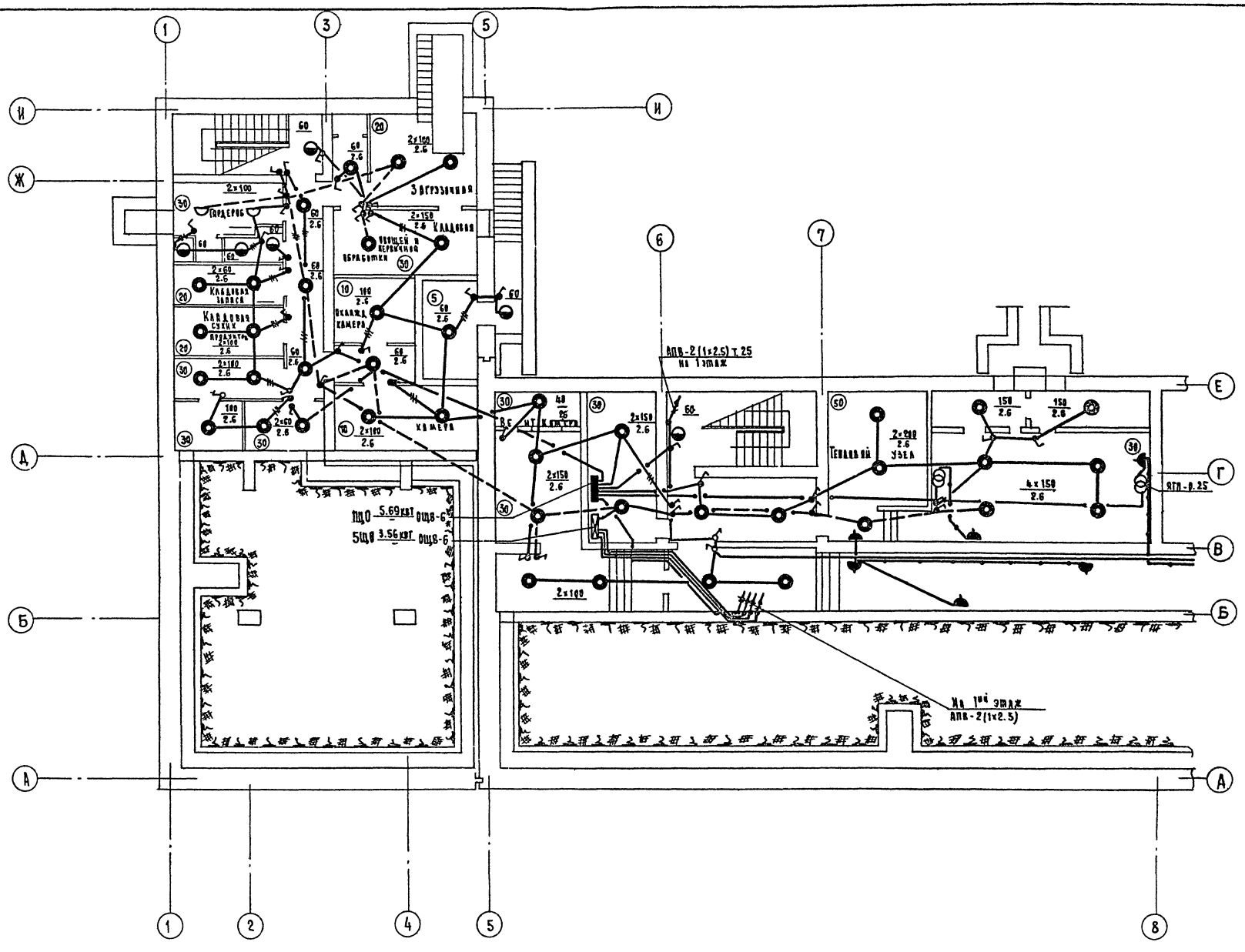

1968	Профилакторий на 100 мест	План сети электроосвещения подвала и технического подполья в осях 1-7.	Типовой проект 254-3-5	Альбом II	Лист ЭО-2

ЦНИИЭП Лечебно-курортных зданий. Отдел технологии

Нач. отд. Гинзбург | Гл. инж. отд. Рудницкий | Рук. группы Кушнерева | Исполнит. Чеканина | Проверил Кушнерева

Согласовано: Архитектор Шувалова | Инж. В.К. Чернышева | Инж. О.В. Бурова

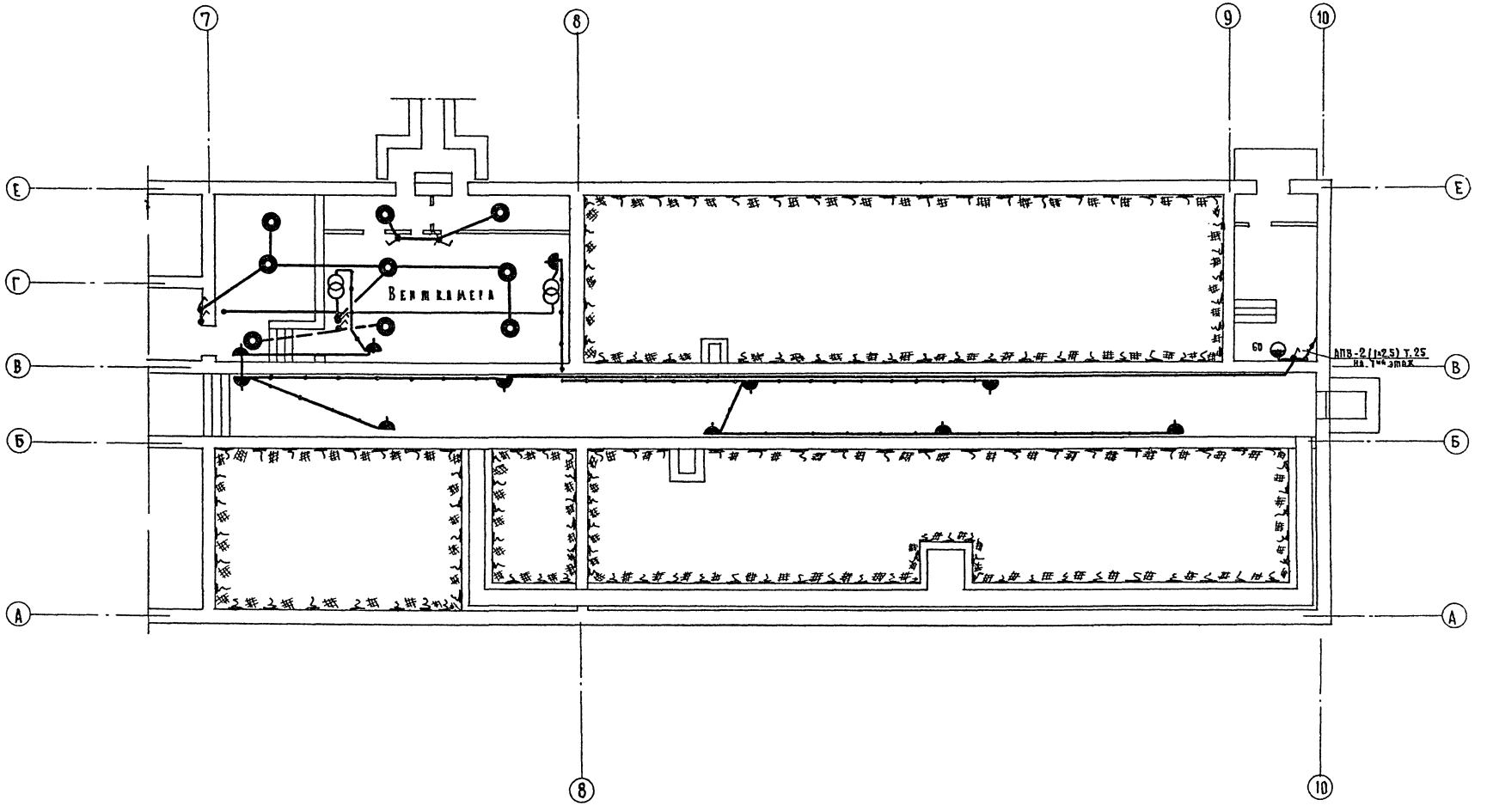
7
8
9
10
Е
Г
В
Б
А
Венткамера
60
АПВ-2(1×2,5) Т.25
на 1-м этаже

| | | |

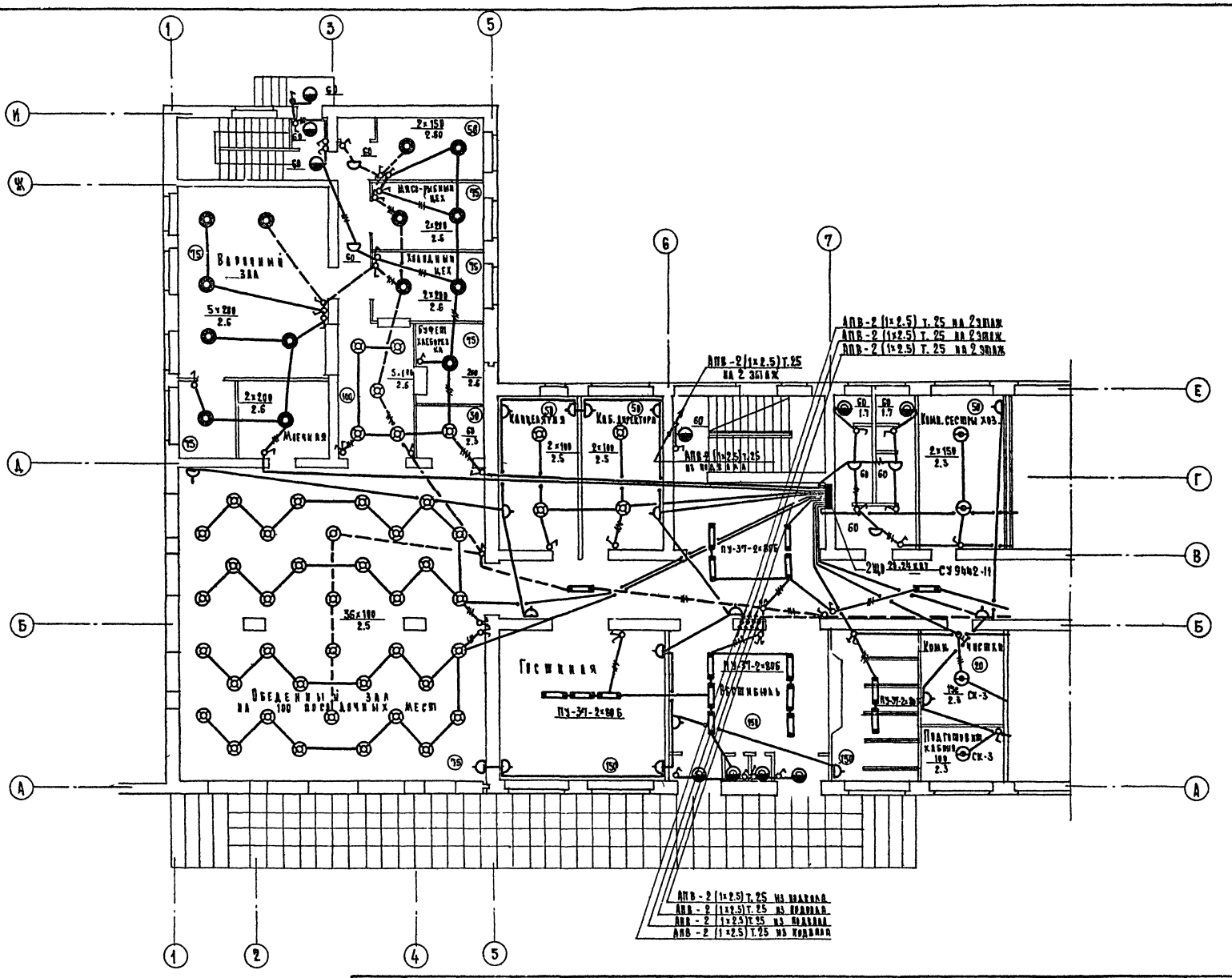

1968	Профилакторий на 100 мест	План сети электроосвещения 1го этажа в осях 1 7.	Типовой проект 254-3-5	Альбом II	Лист 38-4

ЦНИИЭП Лечебно-курортных зданий
Отдел технологии
Нач. отд. Гальбург
Гл. инж. отд. Рудницкий
Рук. группы Кушнерева
Исполнит. Чеканина
Проверил Кушнерева
Архитектор Шувалова
Инж. В.К. Чернышева
Инж. О.В. Буров
Инж. техн. Гельгард
Согласовано:

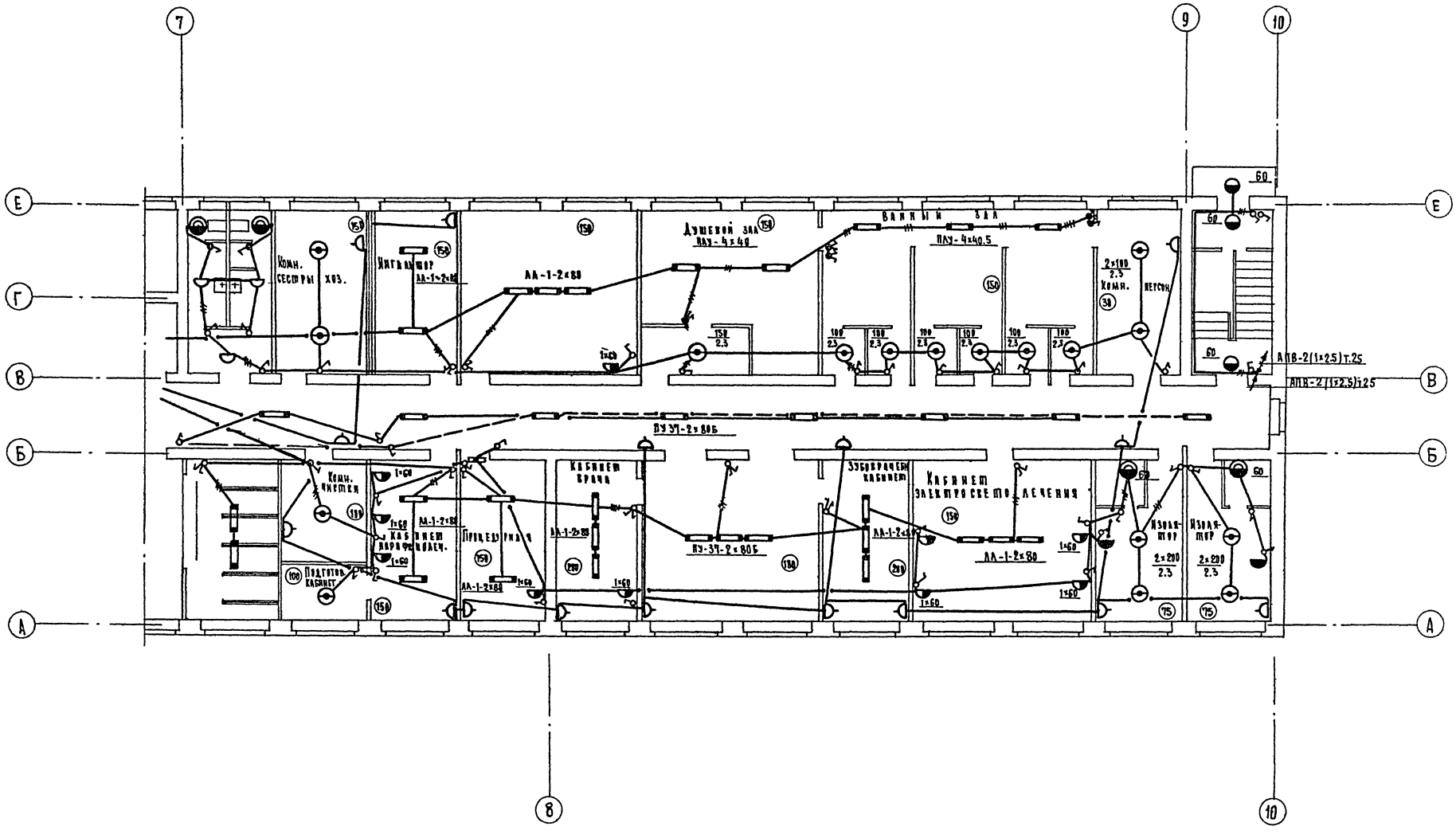

1968	Профилакторий на 100 мест	План сети электроосвещения 1го этажа в осях 7-10.	Типовой проект 254-3-5	Альбом II	Лист ЭО-5

ЦНИИЭП Лечебно-курортных зданий
Отдел технологии
Нач. отд. Гинзбург
Гл. инж. отд. Рудницкий
Рук. группы Кушнерева
Исполнит. Чекалина
Проверил Кушнерева
Согласовано
Архитектор Шубалова
Инж. В.К. Чернышева
Инж. ОВ Буров
Инж. техн. Гельгард

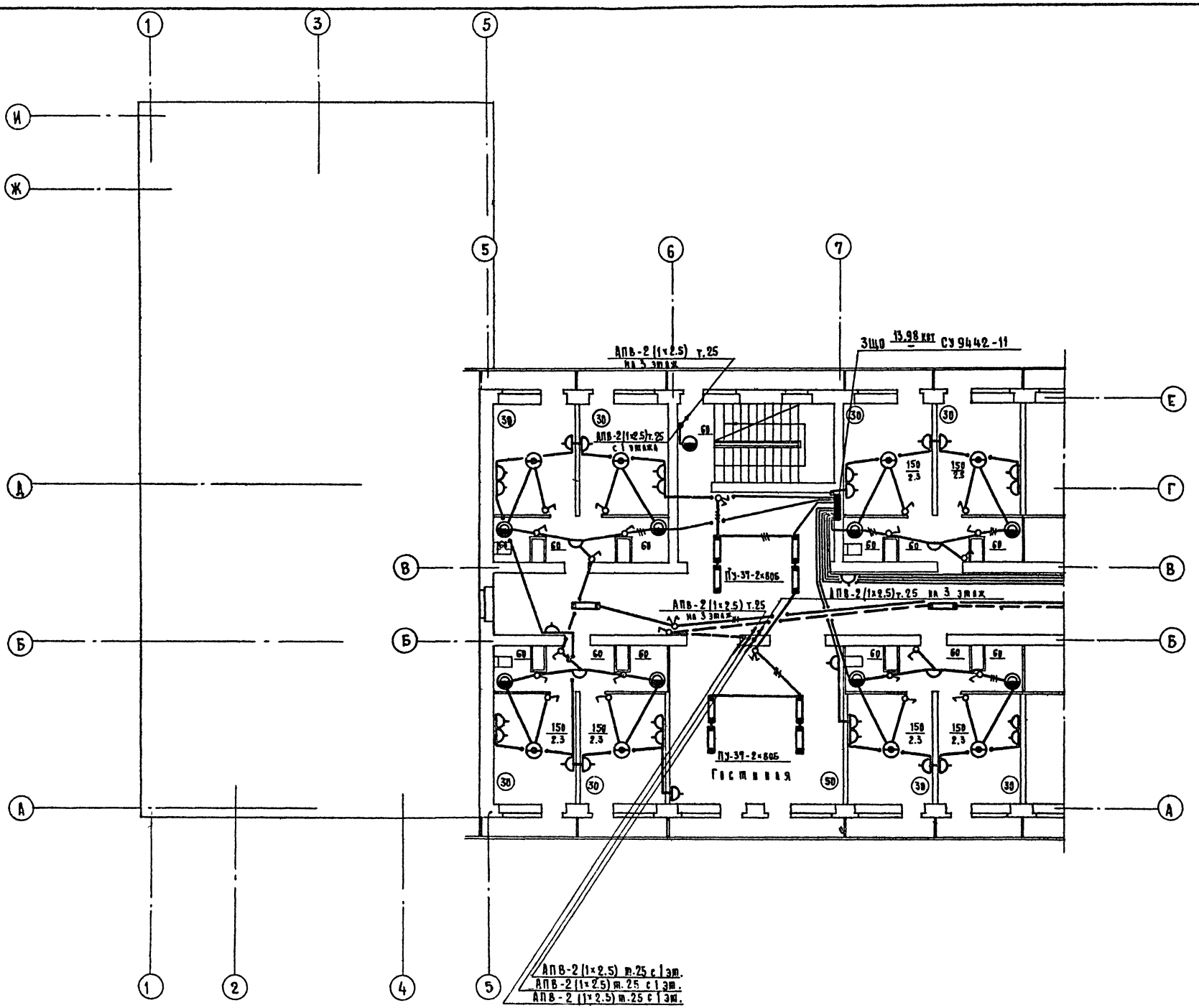

1968	Профилакторий на 100 мест	План сети электроосвещения 2го этажа в осях 1-7.	Типовой проект 254-3-5	Альбом II	Лист ЭО-6

Согласовано: Архитектор Шувалова; Инж. В.К. Чернышева; Инж. О.В. Буров

Лечебно-курортных зданий Отдел технологии; Нач. отд. Гинзбург; Гл. инж. отд. Рудницкий; Рук. группы Кушнерева; Исполнитель Чеканова; Проверил Кушнерева

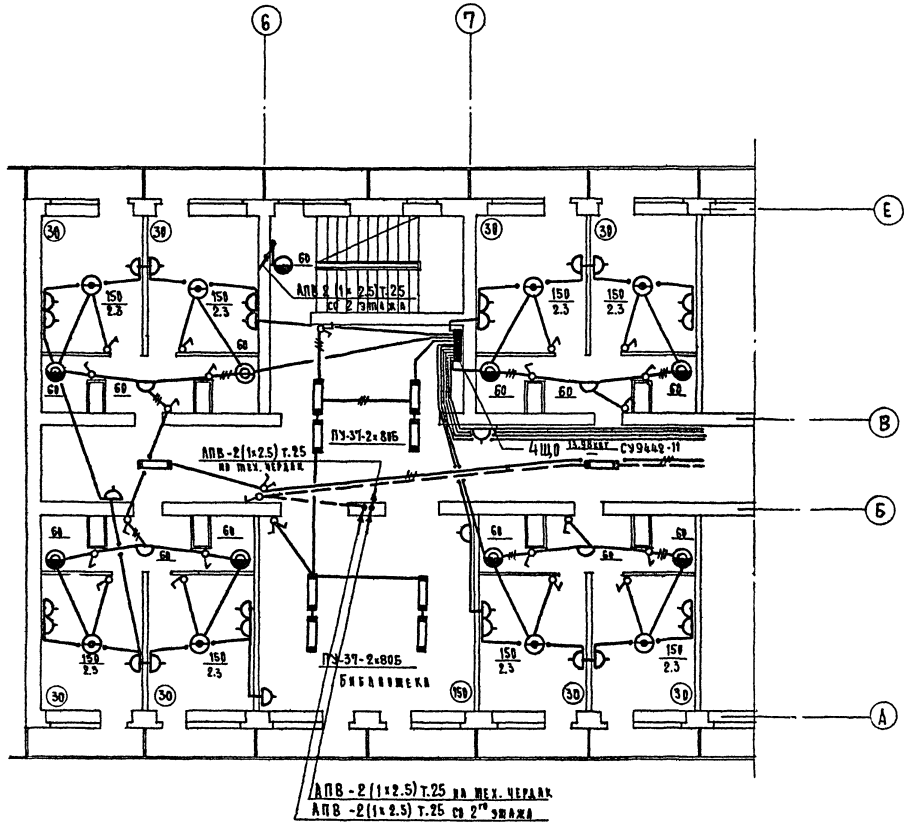

1968	Профилакторий на 100 мест	План сети электроосвещения 3-го этажа в осях 1-7.	Типовой проект 254-3-5	Альбом II	Лист ЭО-7

ЦНИИЭП лечебно-курортных зданий
Отдел технологии

Нач. отдела	Ганзбург				
Гл. инж. проекта	Рудницкий	Рук. группы	Кушнерева	Исполнил	Чеканина
				Проверил	Кушнерева
				Архитектор	Шурилова
				Инж. В.К.	Чернышева
				Инж. О.В.	Буров
				Инж. техн.	Гельгард

Согласовано

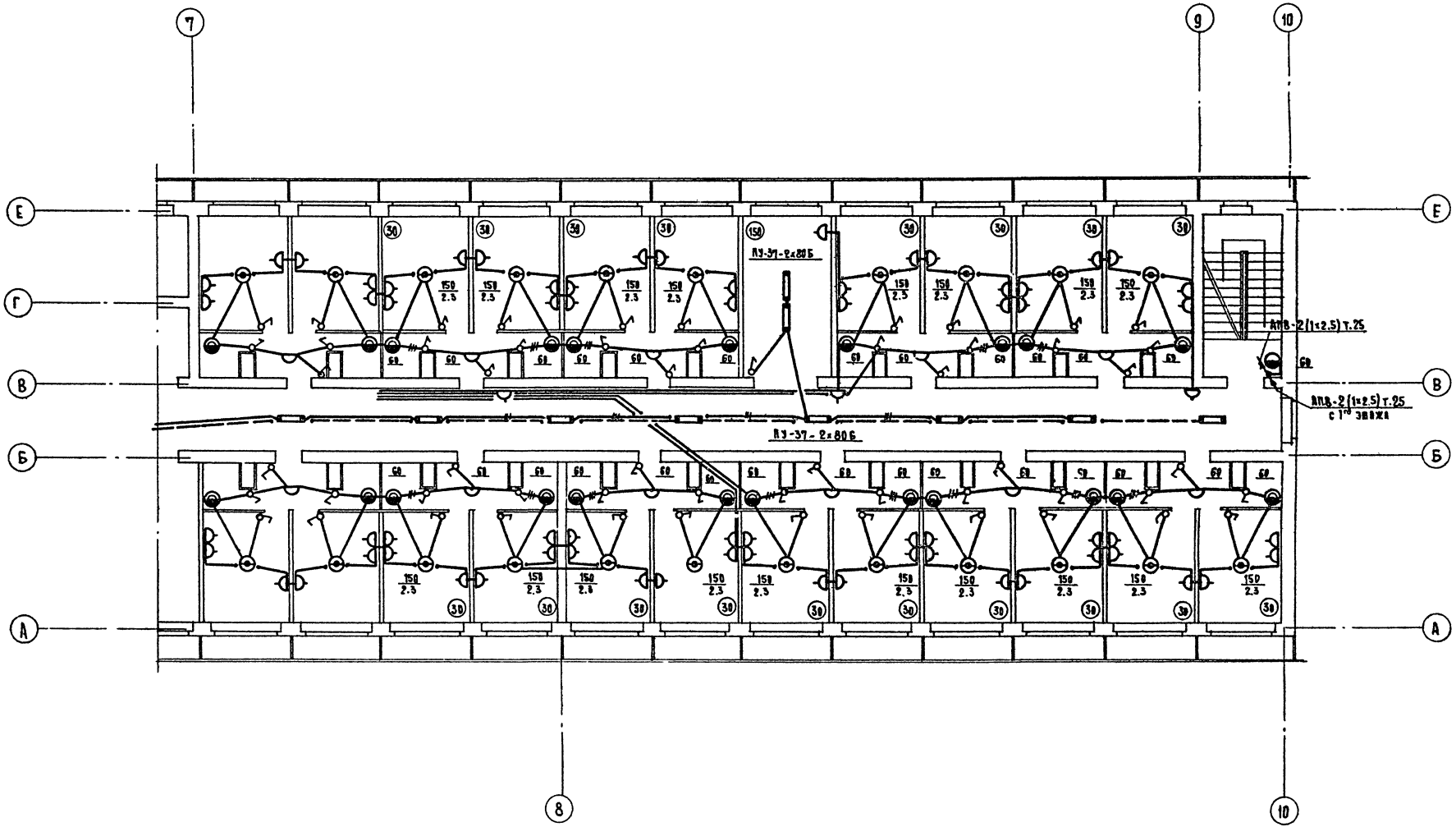

1968	Профилакторий на 100 мест	План сети электроосвещения 2го и 3го этажей в осях 7-10.	Типовой проект 254-3-5	Альбом II	Лист ЭО-8

ЦНИИЭП лечебно-курортных зданий

Отдел технологии

Нач. отдела Гавзбург

Гл. инж. отд. Рудницкий

Рук. группы Кушнерева

Исполнитель Чекалина

Проверил Кушнерева

Архитектор Шувалова

Инж. В.К. Чернышева

Инж. О.В. Бугов

СОГЛАСОВАНО:

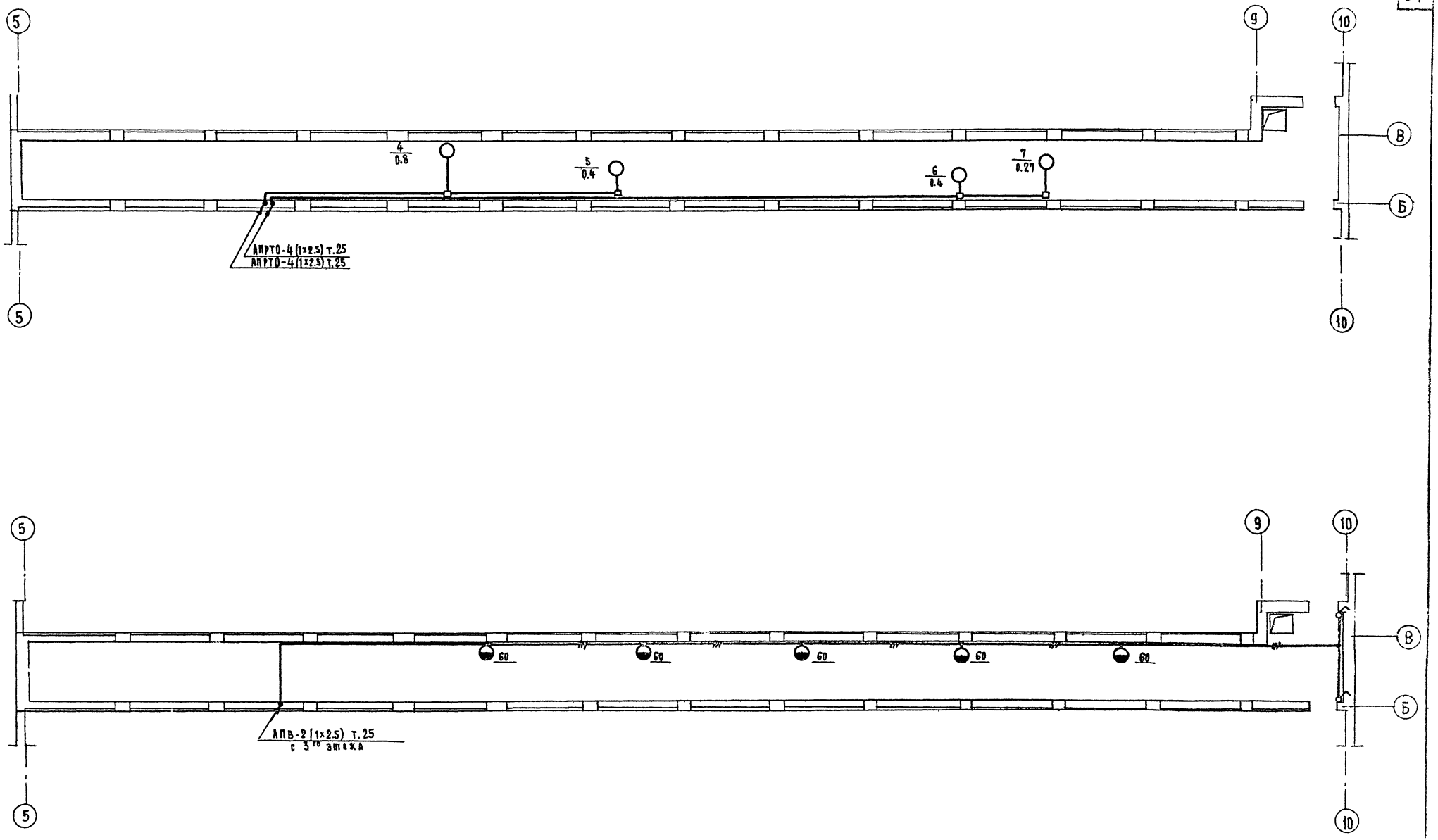

1968	Профилакторий на 100 мест	План сети электроосвещения и силового электрооборудования технического этажа.	Типовой проект 254-3-5	Альбом II	Лист ЭО-9

ЦНИИЭП Лечебно курортных зданий
Отдел технологии

Нач. отд. Гинзбург
Гл. инж. от. Рудницкий
Рук. группы Кушнерева
Исполнит Чеканина
Проверил Кушнерева
Архитект. Шубалова
Инж. вк. Чернышева
Инж. ов Буров

СОГЛАСОВАНО

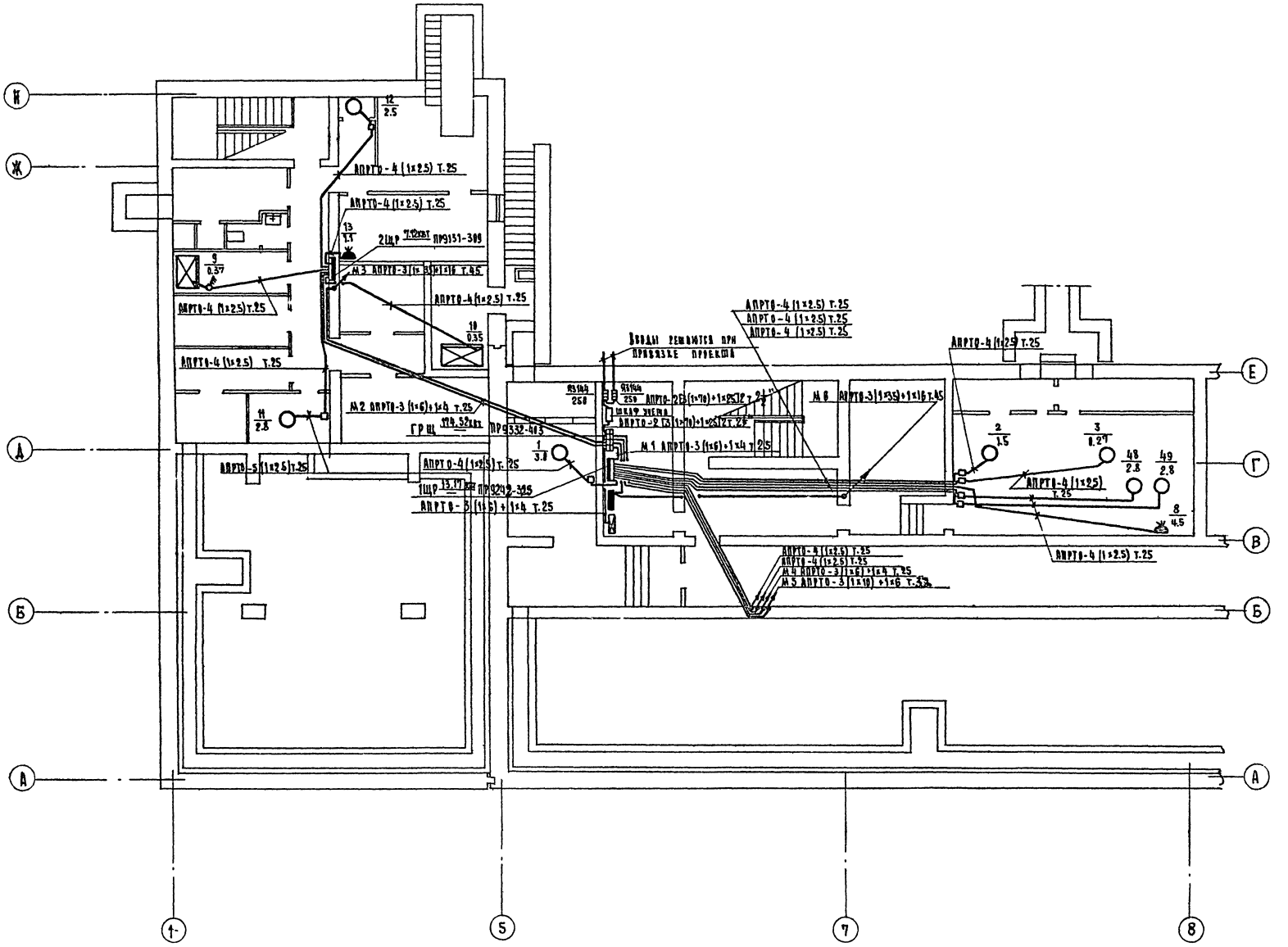

1968	Профилакторий на 100 мест	План сети силового электрооборудования подвала в осях 1-7.	Типовой проект 254-3-5	Альбом II	Лист ЭО-10

ЦНИИЭП Лечебно-курортных зданий

Отдел технологии

Нач. отдела Гинзбург

Гл. инж. отд. Рудницкий

Рук. группы Кушнерева

Исполнитель Чекалина

Проверил Кушнерева

Архитектор Шувалова

Инж. В.К. Чернышева

Инж. О.В. Буров

Инж. техн. Гельгард

Согласовано

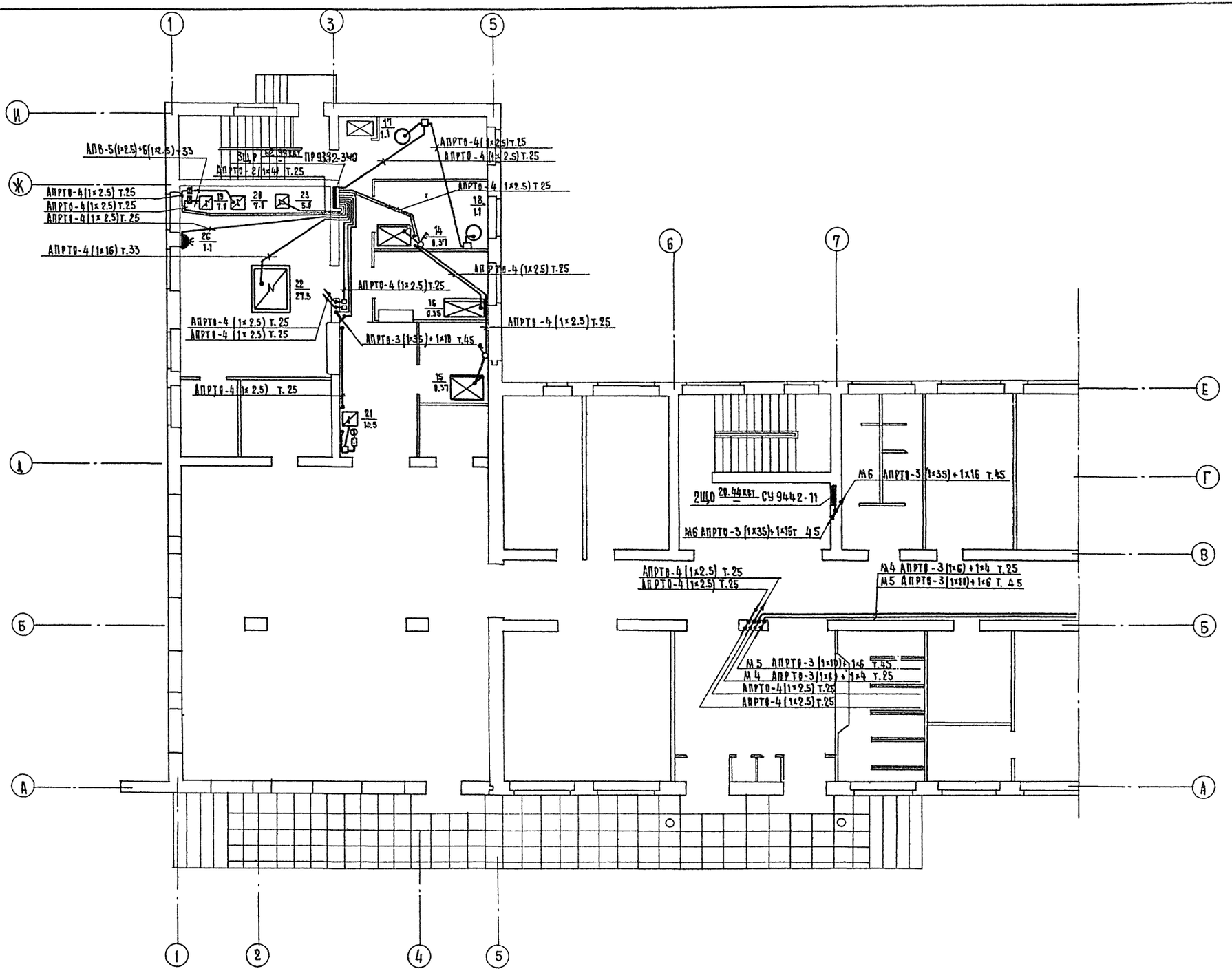

1968	Профилакторий на 100 мест	План сети силового электрооборудования 1го этажа в осях 1-7.	Типовой проект 254-3-5	Альбом II	Лист ЭО-11

ЦНИИЭП Лечебно-курортных зданий

Отдел технологии

Нач. отдела Ганзбург

Гл. инж. отд. Рудницкий

Рук. группы Кушнерева

Исполнит. Чеканина

Проверил Кушнерева

Архитектор Шувалова

Инж. В.К. Чернышева

Инж. О.В. Бурлов

Инж. техн. Гельгард

Согласовано

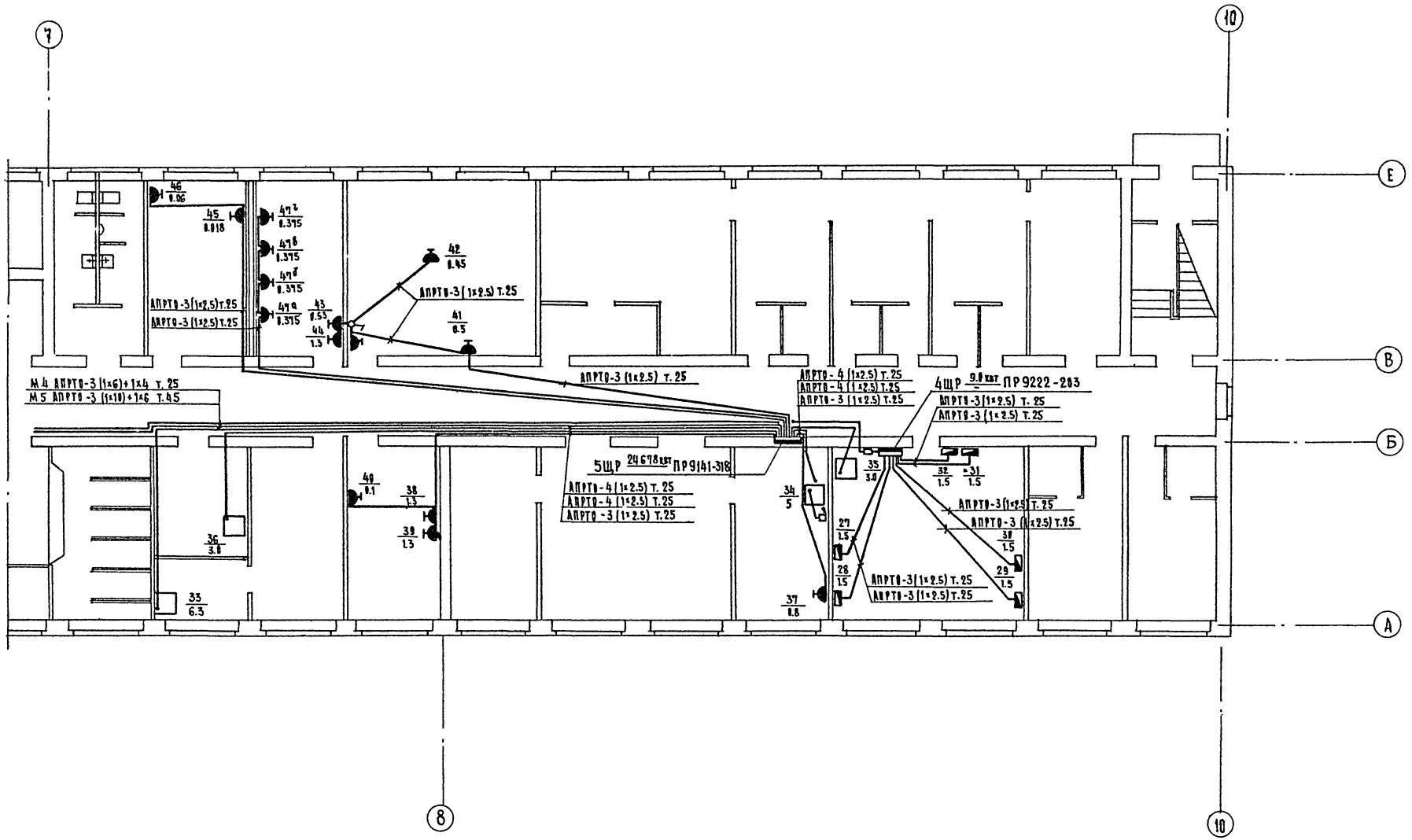

1968	Профилакторий на 100 мест	План сети силового электрооборудования 1го этажа в осях 7-10.	Типовой проект 254-3-5	Альбом II	Лист ЭО-12

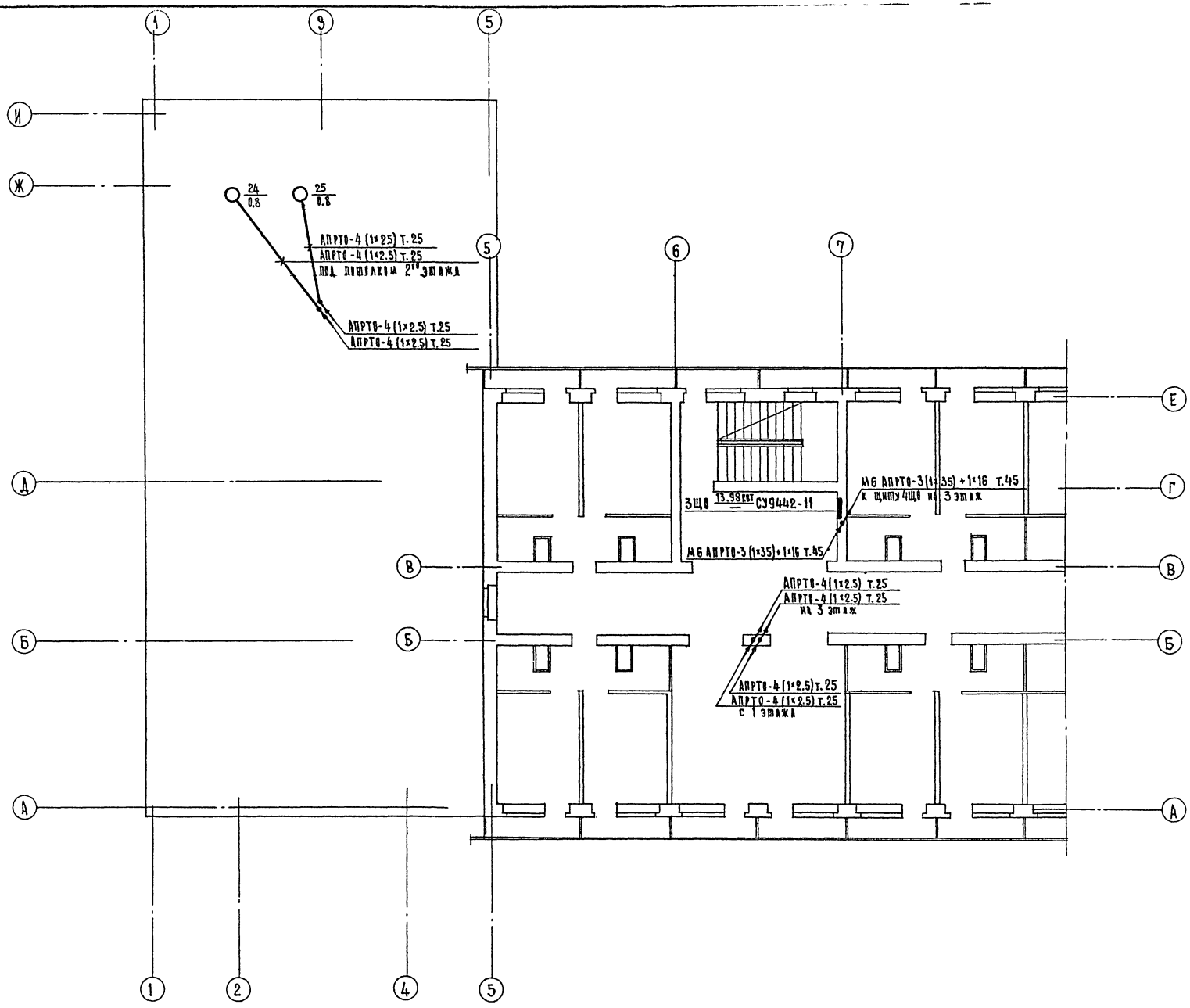

ЦНИИЭП лечебно-курортных зданий	Отдел технологии	Нач. отдела	Газизбург
		Гл. инж. проекта	Рудницкий
		Рук. группы	Кушнерева
		Исполнители	Чекалина
		Проверил	Кушнерева
		Инж. ВК	Чернышева
		Инж. ОВ	Буров
		Архитектор	Шубялова

1968	Профилакторий на 100 мест	План сети силового электрооборудования 2го этажа в осях 1-7.	Типовой проект 254-3-5	Альбом II	Лист ЭО-13

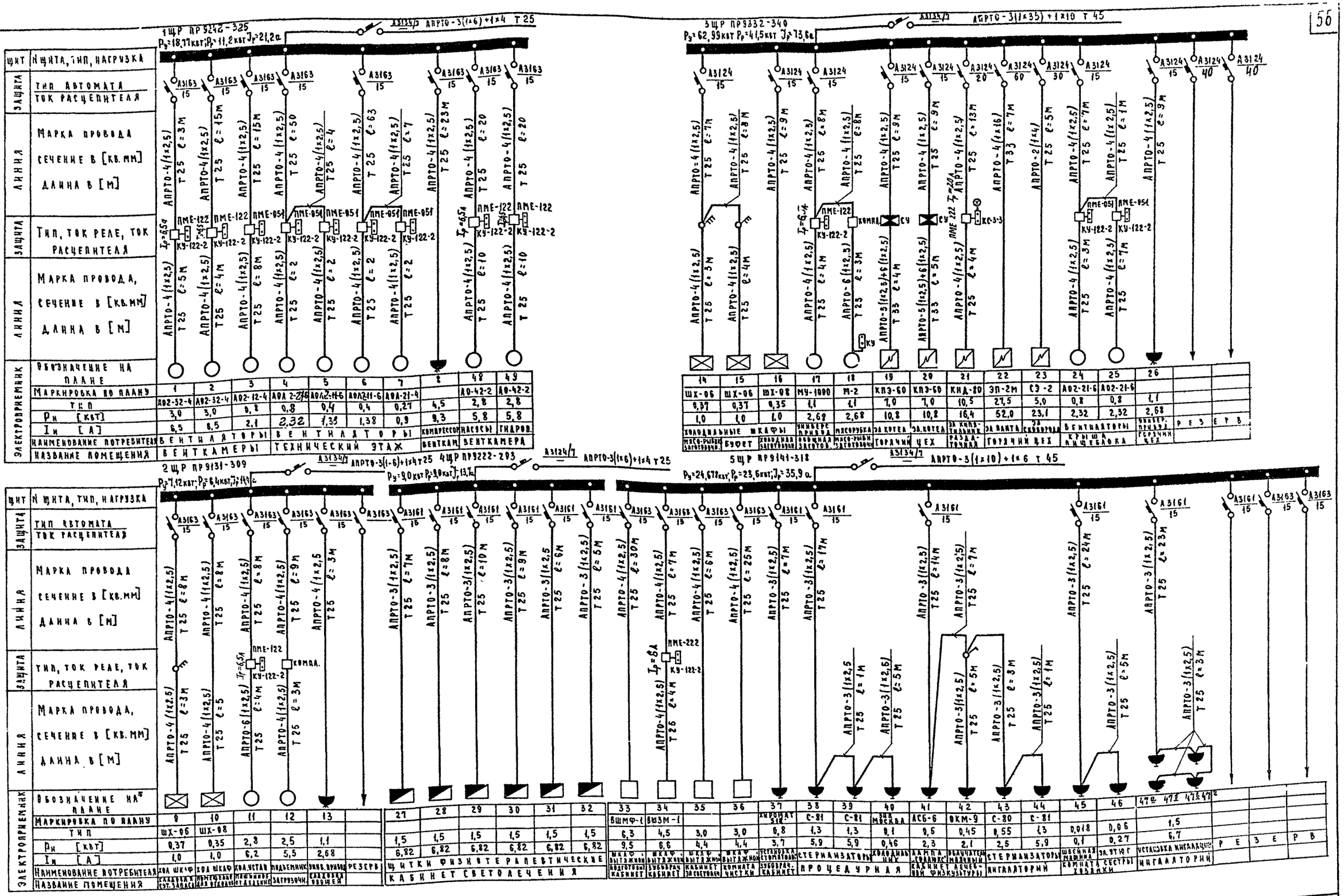

1968	Профилакторий на 100 мест	Расчетная схема силовой электросети щиты ЩР.	Типовой проект 254-3-5	Альбом II	ЭО-14

ЦНИИЭП лечебно-курортных зданий
Отдел технологии
Нач. отдела Ганзбург
Гл. инж. отд. Рудницкий
Рук. группы Кушнирева
Исполнитель Чеканина
Проверил Кушнирева

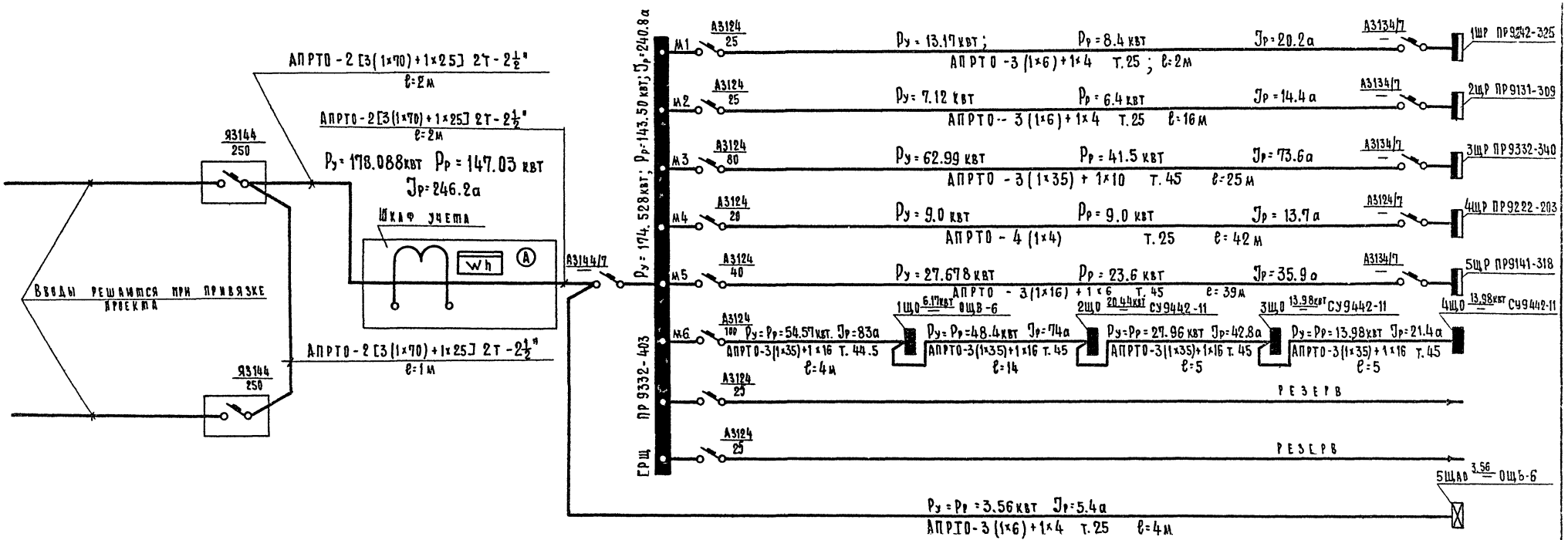

1968	Профилакторий на 100 мест	Расчетная схема главной распределительной сети	Типовой проект 254-3-5	Альбом II	Лист 90-15

ЦНИИЭП Лечебно-курортных зданий
Отдел технологии
Нач. отд. Ганзбург
Гл. инж. отд. Рудницкий
Рук. группы Кушнерева
Исполнит. Чеканова
Проверил Кушнерева

Щиток для подключения аппаратов в кабинетах физиотерапии

Фасад

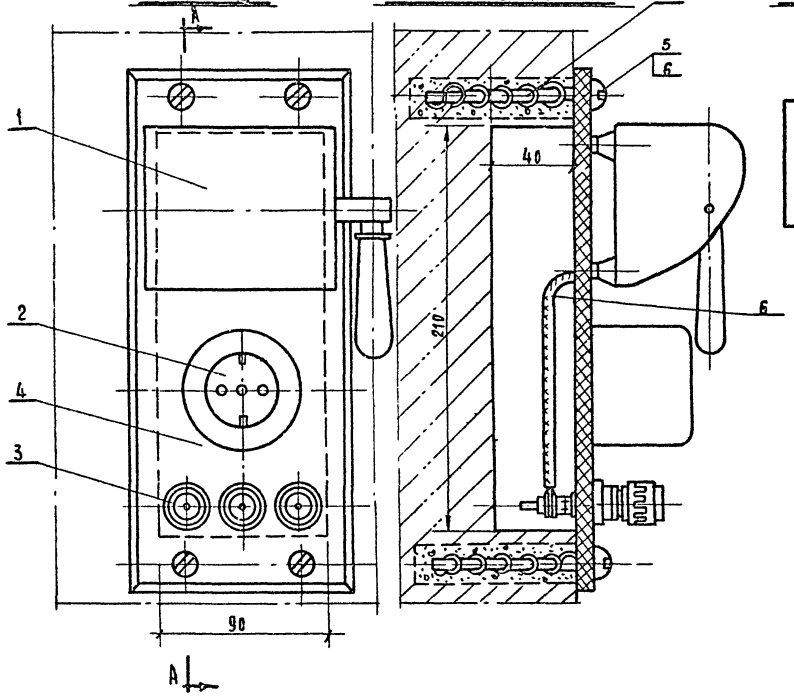

Разрез по А-А

Схема

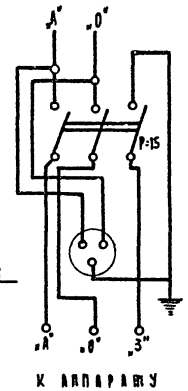

К аппарату

Разметка панели

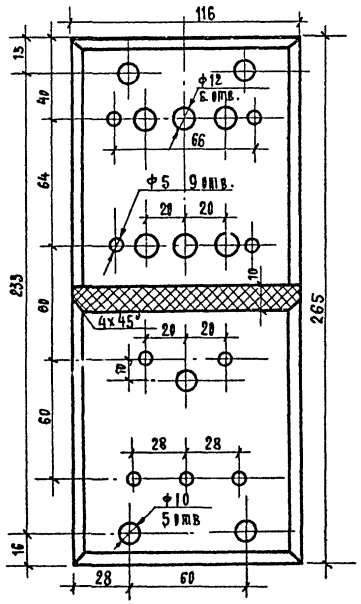

7	Типовое издание	Проволока ф1	1	Сталь			Количество на поз. №
6	ГОСТ 11371-65	Шайба 8	4				
5	ГОСТ 1485-64	Винт М 8×85	4				
4		Панель 265×116×10	1				
3	—"—	Клемма лабораторная	3				
2	—"—	Штепсельная розетка 2 полюсная с заземл. контактом	1				Т-4-210
1	Каталог эл. обор.	Рубильник Р-15		Сборка			
№ поз.	Обозначение	Наименование	Кол.	Материал	Ед.	Общ. вес	Примечан
		Спецификация					

Фасад щита с вольтметром вольтметровым переключателем предохранителем и выключателем

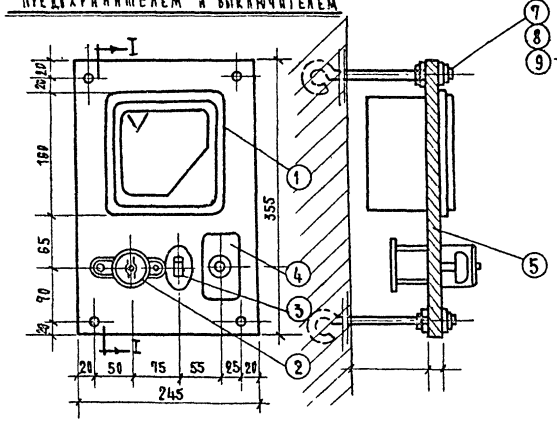

Разрез I-I

Разметка панели

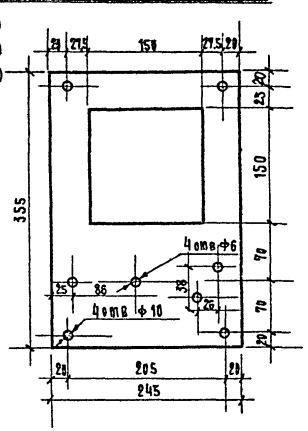

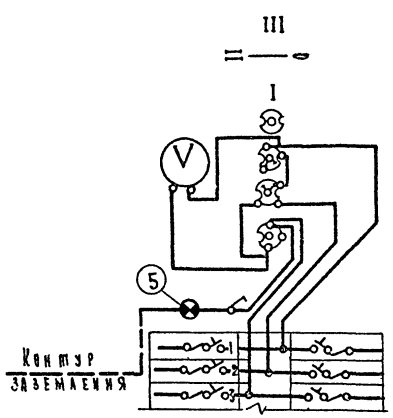

10	Щиток с установочными автоматами	"	1	
9	Шайба под шпырь М 10	"	8	
8	Гайка под шпырь М 10	"	8	
7	Анкерный шпырь М 10×200 мм	"	4	
6	Плита асбестовая 245×155×20 мм	"	1	
5	Лампа накаливания на напряжение 220 в мощностью 15 вт	"	1	
4	Предохранитель типа П-20 на 20 а, 380 в	"	1	
3	Выключатель однополюсный на 6 а 220 в	"	1	
2	Вольтметровый переключатель типа ПВ-3			
1	Вольтметр типа Э-30; 0÷450 в	шт	1	
№ п/п	Наименование	Ед. изм.	Кол.	Примеч.
	Спецификация на электрооборудование и материалы			

1968	Профилакторий на 100 мест	Щиток подключения аппаратов в кабинетах физиотерапии. Щиток для кабинетов физиотерапии с вольтметром и вольтметровым переключателем.	Типовой проект 254-3-5	Альбом II	Лист 30-16

ЦНИИЭП курортных зданий
Отдел технологии — Ганзбург — Ученицкий — Кушнерева
Нач. отдела — Гл. инж. пр. — Руч. группы — Исаенко — Пузырна
Чекалина — Кушнерева

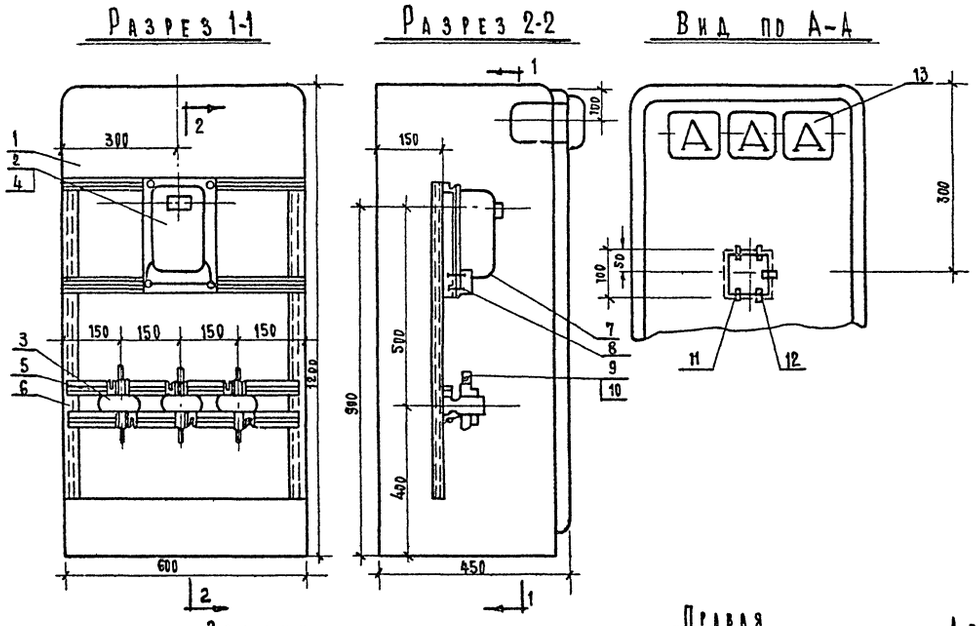

Количест.	N позиций	Наименование	Обозначен материал и сортамент	N черт технич данные	Вес	Общ кг	Примеч.
3	13	Амперметр	Д 160				По проекту
10	12	Держатель стекла	К-201	ℓ=30			
12	11	Стекло смотровое	стекло d=2мм	110×110			
12	10	Гайка закладная	К 609м				
12	9	Болт, гайка, шайба	М6×18				
8	8	Болт, гайка, шайба	М6×50				
6	7	Болт, гайка, шайба	М6×60				
2	6	Рейка монтажная	К-101	ℓ=1000			
6	5	Рейка монтажная	К-101	ℓ=690			
2	4	Плита	Асбестоцем ρ=20	350×200			
3	3	Трансформатор	О-49у				По проекту
1	2	Счетчик	САЧУ				
1	1	Шкаф	А-1233				
		Спецификация			Вес	Без оборуд / С оборудов кг	

Общий вид

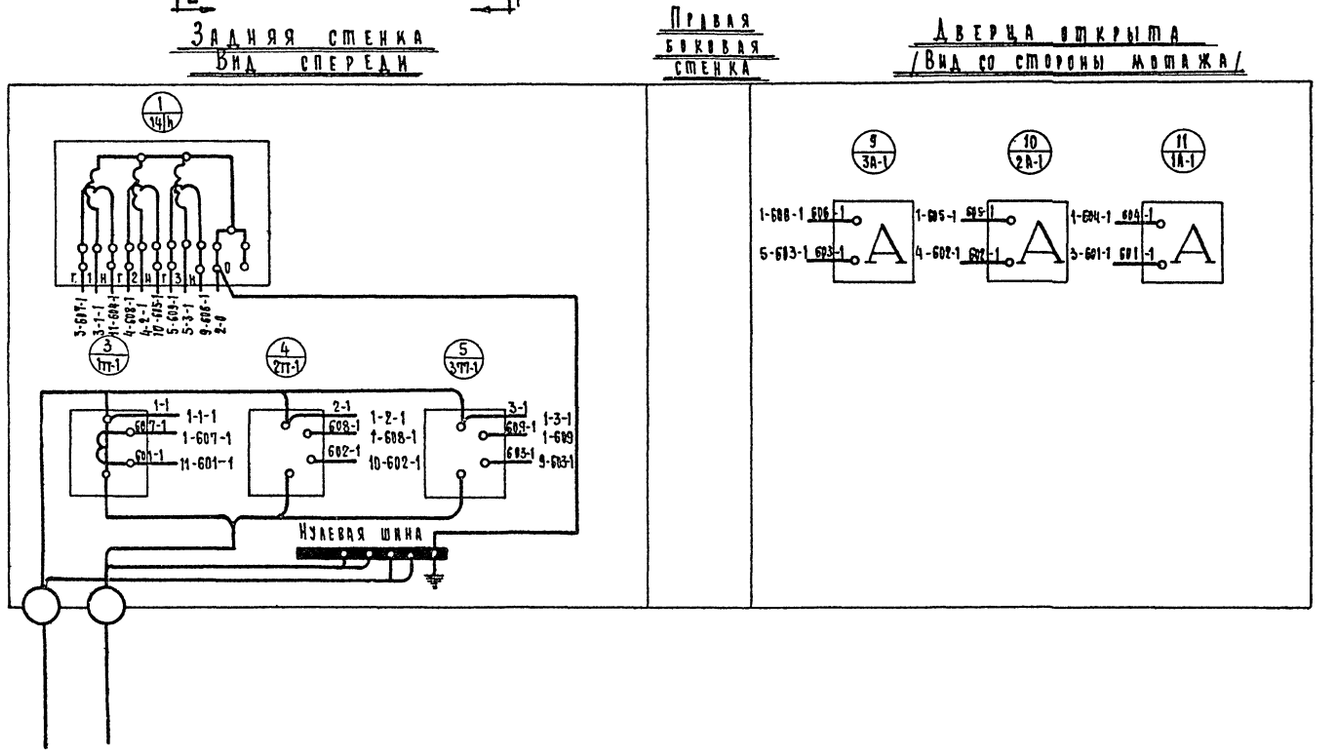

1968	Профилакторий на 100 мест	Шкаф учета	Типовой проект 254-3-5	Альбом II	Лист 30-17

ЦНИИЭП Лечебно-курортных зданий
Отдел технологии
Нач. отдела Ганзбург
Гл. инж. отд. Рудницкий
Рук. группы Кушнерева
Исполнитель Чеканина
Проверил Кушнерева

№ п/п	Услов. обознач.	Наименование и техническая характеристика	Тип или ГОСТ	Ед. изм	К-во	Примеч.
1		Ящик распределительный серии 93100 с автомати-				
		ческим выключением на 250 а	Я-3144	шт	2	
2		Амперметр переменного тока типа Д-160				
		частотой 50 гц кл. точности 2.5 для включения				
		через тр-р тока 300/5	Д-160	шт	6	
3		Счетчик универсальный 380/220в на ток до 5а				
		типа САЧУ для включения через тр-р тока	САЧУ	шт	2	
4		Трансформатор тока типа ТКМ-0.5-0.5-300/5	ТКМ-0.5	шт	6	
5		Пункт силовой распределительный на 8 автоматов				
		из которых: 1 авт. типа А3144/7 на 600а, 4 авт.				
		типа А3124 с расцепителями на 25а; 1 авт. типа				
		А3124 с расцепителем на 20а; 1 авт. типа А3124 с				
		расцепителем на 40а; 1 авт. типа А3124 с расцепите-				
		лем на 80а; 1 авт. типа А3124 с расцепителем на 100 а.	ПР9332-403	шт	1	ГРЩ
6		Пункт силовой распределительный на 10 авт.				
		из которых: 1 авт. типа А3134/7 на 200а; 8 авт типа				
		А3163 с расцепителем на 15а; 1 авт. типа А3163 с				
		расцепителем на 25а; 1 авт. типа А3163 с расцеп. на 50а	ПР9242-325	шт	1	1ЩР
7		Пункт силовой распределительный на 12 авт. из них:				
		7 авт. типа А3141 с расцепителем на 15а; 1 авт. с рас-				
		цепителем на 20а, на 30а, на 60а; 2 авт. типа А3141 на 40а	ПР9332-340	шт	1	3ЩР
8		Пункт силовой распределительный на 6 авт. типа А3163				
		с расцепителем на 15а; 6 авт. типа А3161 с расцепите-				
		лем на 15а; 1 авт. типа А3134/7 на вводе	ПР9141-318	шт	1	5ЩР
9		То же, на 6 авт. типа А3163 с расцепителем на 15а;				
		1 авт. типа А3134 на вводе	ПР9131-309	шт	1	2ЩР
10		Пункт силовой распределительный на 6 авт. типа А3161				
		с расцепителем на 15а, и автоматом А3134/7.	ПР9222-203	шт	1	4ЩР
11		Щиток групповой на 12 авт. типа А3161 с расцеп. на 15а	СУ9442-11	шт	3	2÷4ЩО
12		Щиток групповой осветительный на 6 авт. типа				
		А3161 и 1 авт. типа А3114 с расцепит. на 15а	ОЩВ-6	шт.	2	1ЩО; 5ЩАО
13		Трансформатор сухой, трехфазный, понижающий				
		мощностью 0.25 ква напряжением 220/36 в	ЯТП-0.25	шт	1	
14		Светильник-плафон для люминесцентных				
		ламп	ПУ-376-2×80	шт	60	
15		Светильник лечебный с лампами: 2×80 вт	ЛЛ-1-2×80	шт	18	
16		Светильник потолочный закрытый	ПЛУ-4×40	шт	5	
17		Плафон потолочный с фарфоровым патроном	ПУН-100	шт	21	
18		Подвес одноламповый	К-2	шт	46	
19		Светильник подвесной	СК-3	шт	69	
20		Светильник-плафон одноламповый	П-1	шт	35	
21		Светильник „БРА"	БУН-60	шт	60	
22		Светильник ночной	ДС-19	шт	2	
23		Лампа накаливания, нормальная 220в с				
		цоколем Р-27 мощностью: 60 вт.	НБ-222-60		160	
		100 вт.	НБ-220-100		70	
		Шкаф металлический	А-1233	шт	1	см. лист 30-17
		Лампа накаливания, нормальная 220в с				
		цоколем Р-27, мощностью: 150 вт.	Нг-220-150		85	
		200 вт.	Нг-220-200		14	
24		Лампа накаливания 36в с цоколем Р-27				
		мощностью 25 вт	МО-13	шт	5	
25		Лампа люминесцентная ЛБ-прямая, белого				
		света, мощностью: 40 вт.			20	
		80 вт.			156	
26		Стартер с конденсатором 220в для				
		ламп 40 вт.	СК-220-40	шт	20	
		80 вт.	СК-220-80	шт	36	
27		Выключатель однополюсный для скрытой				
		проводки 6а; 250в	ГОСТ 7396-62		200	
28		То же, герметического исполнения			10	
29		Розетка штепсельная двухполюсная	ГОСТ 7396-64		201	
30		То же, в герметическом исполнении			12	
31		Пакетный переключатель трехполюсный	ПП-3-10/12		6	
32		Пакетный переключатель однополюсный	ПП-1-10/40		24	
33		Штепсельное соединение силовое	А-700 А-701		3	
34		Розетка с заземляющим контактом			14	
35		Пускатель магнитный нереверсивный в				
		защищенном исполнении, напряжение				
		катушки 220в типа ПМЕ-051 без реле	ПМЕ-051		7	
36		То же, ПМЕ-122 ток реле ТРН-8 – 6,5 а	ПМЕ-122		6	
37		То же, ПМЕ-222 ток реле ТРН-20 – 20 а – 1 шт. ток реле ТРН-20 – 8 а – 1 шт.	ПМЕ-222		2	
38		Кнопка управления двухштифтовая	КУ-122/2		16	
39		Провод АПВ-алюминиевый с поливинилхлорид-				
		ловой изоляцией сеч. 2.5 мм²	ГОСТ 6323-62	м	4400	
40		Провод марки АПРТО-500 алюминиевый с				
		резиновой изоляцией сечением: 2.5 мм²		м	3500	
		4 мм²		м	240	
		6 мм²		м	110	
		10 мм²		"	50	
		16 мм²		"	150	
		25 мм²		"	10	
		35 мм²		"	130	
		70 мм²		"	30	
41	Т	Труба стальная тонкостенная	ГОСТ 10735-64			
		ф 25 мм	"	м	940	
		ф 33 мм	"	"	15	
		ф 45 мм	"	"	100	
42		Труба водогазопроводная ф 2½"		"	10	
43	П	Труба пластмассовая полиэтиленовая				
		низкой плотности среднего типа ф 20 мм	МРТУ-6 №05-918-63	м	2400	
44		Щиток для физиотерапевтических аппаратов				
		с вольтметром и вольтметровым переключа-				
		телем		шт	1	см. лист 30-16
45		Щиток для подключения аппаратов				
		физиотерапии		шт	6	см. лист 30-16
46		Светильник „БРА" с шаром ф 150 мм	Бш	шт	10	

Лечебный корпус взрослый

Отдел технологии | Нач. отд. Ганзбург | Рук. группы Кушелева | Исполнит. Чекалкина | Проверил Кушелева

1968 | Профилакторий на 100 мест. | Спецификация на основное оборудование. | Типовой проект 254-3-5 | Альбом II | Лист 30-18

Состав
электрослаботочной части проекта

№№ п/п	Наименование	Номер черт.	Номер стр.
1	Электрослаботочные устройства. Пояснения к проекту. Спецификация	ЭС-1	61
2	То же. Выкопировка из плана технического подполья. Скелетные схемы	ЭС-2	62
3	То же. План 1го этажа в осях 1-7	ЭС-3	63
4	То же. План 1го этажа в осях 7-10	ЭС-4	64
5	То же. План 2го и 3го этажей в осях 1-7	ЭС-5	65
6	То же. План 2го и 3го этажей в осях 7-10	ЭС-6	66

Пояснения к проекту

Проектом предусматриваются следующие виды связи:

1. Телефонизация
2. Радиофикация
3. Телевидение

1. Телефонизация.

Телефонизация профилактория предусматривается от телефонной станции МС в соответствии с техническими условиями, которые необходимо получить при привязке проекта в соответствующем эксплоатационно-техническом узле связи.

Проектом предусматривается установить 5 телефонных аппаратов.

Ввод телефонного кабеля емкостью 10×2 предусматривается через техническое подполье. Телефонная распределительная коробка устанавливается на первом этаже в нише. Абонентские телефонные кабели прокладываются открыто по стенам, кроме в вестибюле, где они к двум телефонам-автоматам прокладываются в подпольном трубопроводе.

Трубы укладываются в подготовке пола.

Телефонные розетки устанавливаются на высоте 0.5 м от пола.

2. Радиофикация

Радиофикация профилактория предусматривается от местной радиотрансляционной сети. Ввод воздушный через стойку.

В профилактории предусматривается 57 радиоточек трехпрограммного радиовещания. Радиотрансляционная сеть выполняется проводом марки ПТПЖ 2×1.2 скрыто в подпольном трубопроводе в спальных номерах, в служебных помещениях - открыто по стенам. В помещениях абонентов устанавливаются индивидуальные приемники 3х программного радиовещания.

В качестве радиорозеток используются электророзетки с белыми пластмассовыми крышками для скрытой проводки.

Розетки устанавливаются на высоте 0.5 м от пола. Крепление радиостойки дано в строительной части проекта.

3. Телевидение.

Для приема передач ближайшего телевизионного центра на крыше профилактория устанавливается антенна коллективного приема телевидения типа ТВК расширенного диапазона крепление антенной опоры дано в строительной части проекта.

Для ограничения напряжения, могущего появиться в телеантенне во время грозы, мачта телеантенны присоединяется к общему контуру молниезащиты здания.

Для усиления телевизионных сигналов, принятых антенной, предусматривается антенный усилитель типа УТ1-12.

От телевизионной антенны до распределительной коробки прокладывается кабель марки КПТМ, от распределительной коробки до телевизионного приемника - КПТА-1.

Телевизионные кабели прокладываются скрыто- по стояку в трубах к телевизионным приемникам - в подпольном трубопроводе.

Спецификация
оборудования и основных материалов

Условные обозначения	Наименование	ГОСТ ТУ Завод изгот	Ед. изм.	Кол.
	I Телефонизация			
○	Аппарат телефонный АТС типа ТА-65	з-д ВЭФ	шт	3
Ⓜ	То же, тип АМТ	"	"	2
⌓	Коробка телефонная распределительная типа КРТ-10	ГОСТ 8625-67	"	1
— — —	Кабель телефонный марки ТПВ 10×2×0.5 мм	ТУКП 057-66	м	10
	То же, ТРВ 1×2×0.5 мм	"	"	100
—/—	Труба стальная тонкостенная ф 25 мм	ГОСТ 10705-63	"	12
	II Радиофикация.			
◷	Трансформатор абонентский понижающий типа ТАГ-25Т мощностью 25 вт	ПРТУ-45 356-65	шт	1
□	Коробка универсальная радиотрансляционных сетей с перемычками типа УК-2П	ГОСТ 10064-62	"	20
⧄	То же, УК-2С с двумя сопротивлениями	"	"	30
⋈	Приемник трехпрограммного радиовещания	Ширпотреб	"	57
◓	Розетка штепсельная электрическая для скрытой проводки с белой пластмассовой крышкой	ГОСТ 8659-57	"	57
——	Провод марки ПВЖ-1.8 мм	ТУКП 14-57	"	300
	То же, ПТПЖ-2×1.2 мм	"	"	500
—/—	Труба стальная тонкостенная ф 25 мм	ГОСТ 10705-63	"	260
	III Телевидение			
	Антенна телевизионная типа ТВК расширенного диапазона	Волго-Вятский экономич. р-н	шт	1
☑	Усилитель антенный типа УТ 1-12	МРТУ-45 1044-66	"	1
☒	Коробка распределительная типа КРТ-В-6	МРТУ-45 ГОСТ 1692-65	"	1
—·—	Кабель телевизионный магистральный марки КПТМ	ТУК 45-58	м	10
	То же, КПТА-1	"	"	30
—/—	Труба стальная тонкостенная ф 25 мм	ГОСТ 10705-63	"	21

Примечание: При привязке проекта уточняется система радиовещания в соответствии с техническими условиями эксплоатационно-технического узла связи.

1968	Профилакторий на 100 мест.	Электрослаботочные устройства. Пояснения к проекту. Спецификация.	Типовой проект 254-3-5	Альбом II	Лист ЭС-1

Отдел технологии: Ганзбург; Нач. отдела: Лечебно-курортных зданий; Гл. инж. отд.: Рудницкий; Гл. инж. отд.: Кузьмина; Гл. инж.: Кузьмина; Проектир.: Кузьмина; Исполнит.: Матюшкина

Выкопировка из плана подвала

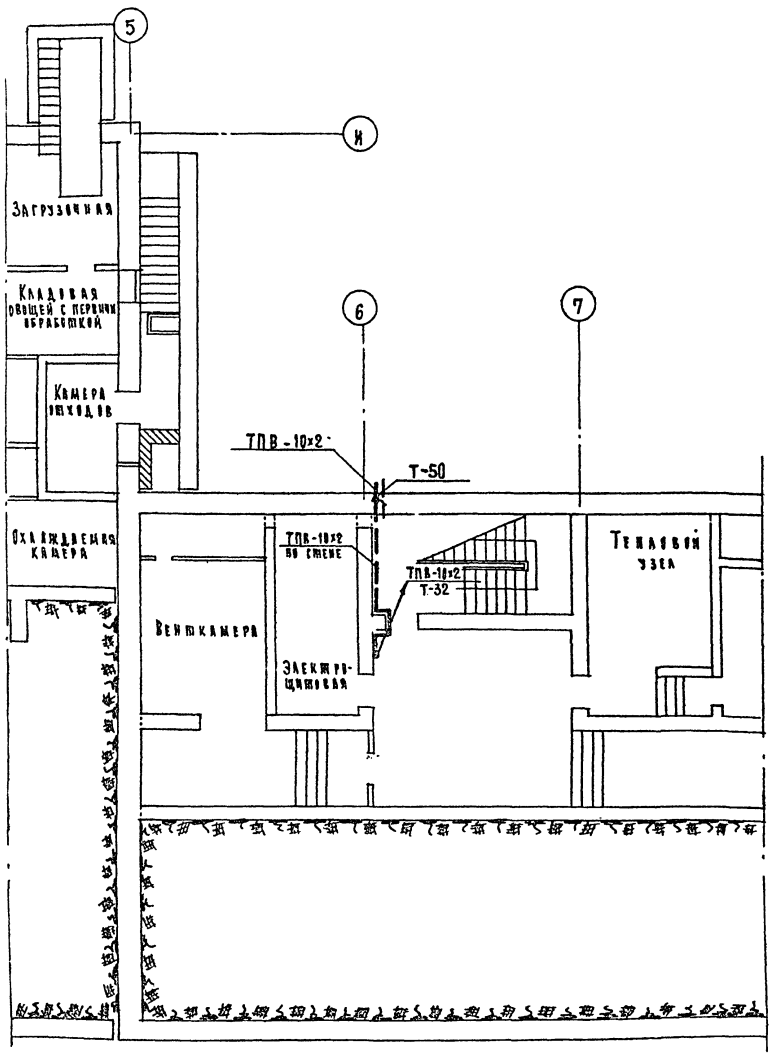

Скелетная схема радиотрансляционной сети

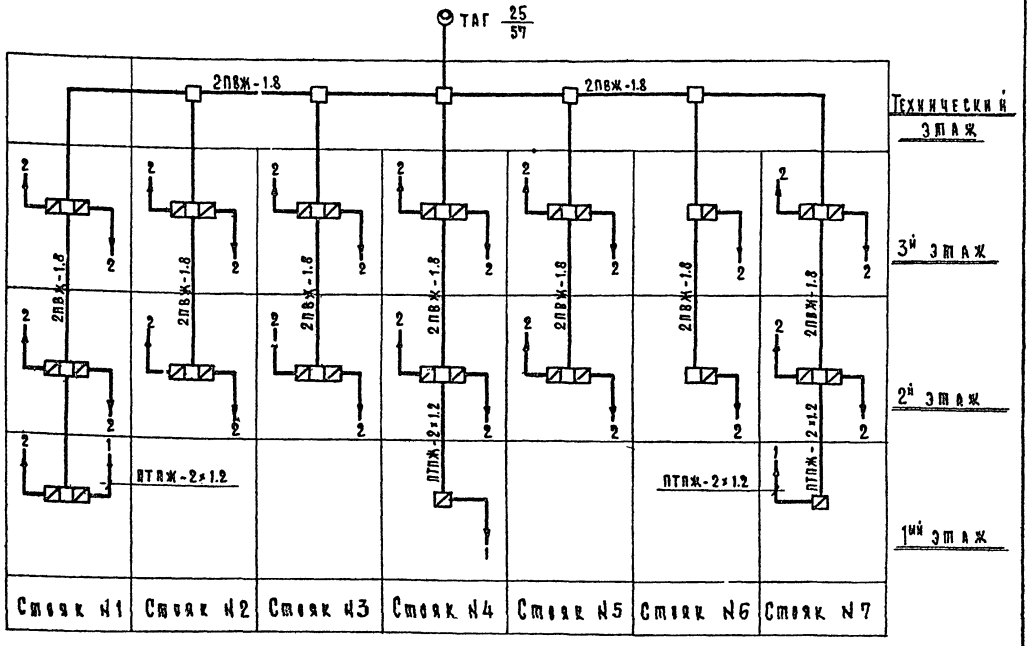

Скелетные схемы телефонной и телевизионной сетей

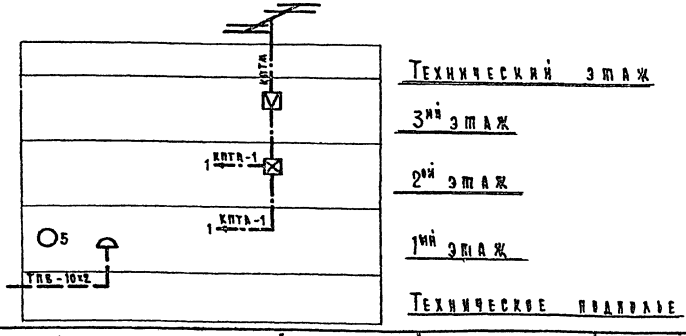

1968	Профилакторий на 100 мест	Электрослаботочные устройства. Выкопировка из плана технического подполья. Скелетные схемы.	Типовой проект 254-3-5	Альбом II	Лист ЭС-2

Отдел технологии | Ганзбург | Редактор | Кузьмина | Кузьмина | Матюшкина | Шувалова | Бучков | Чернышева

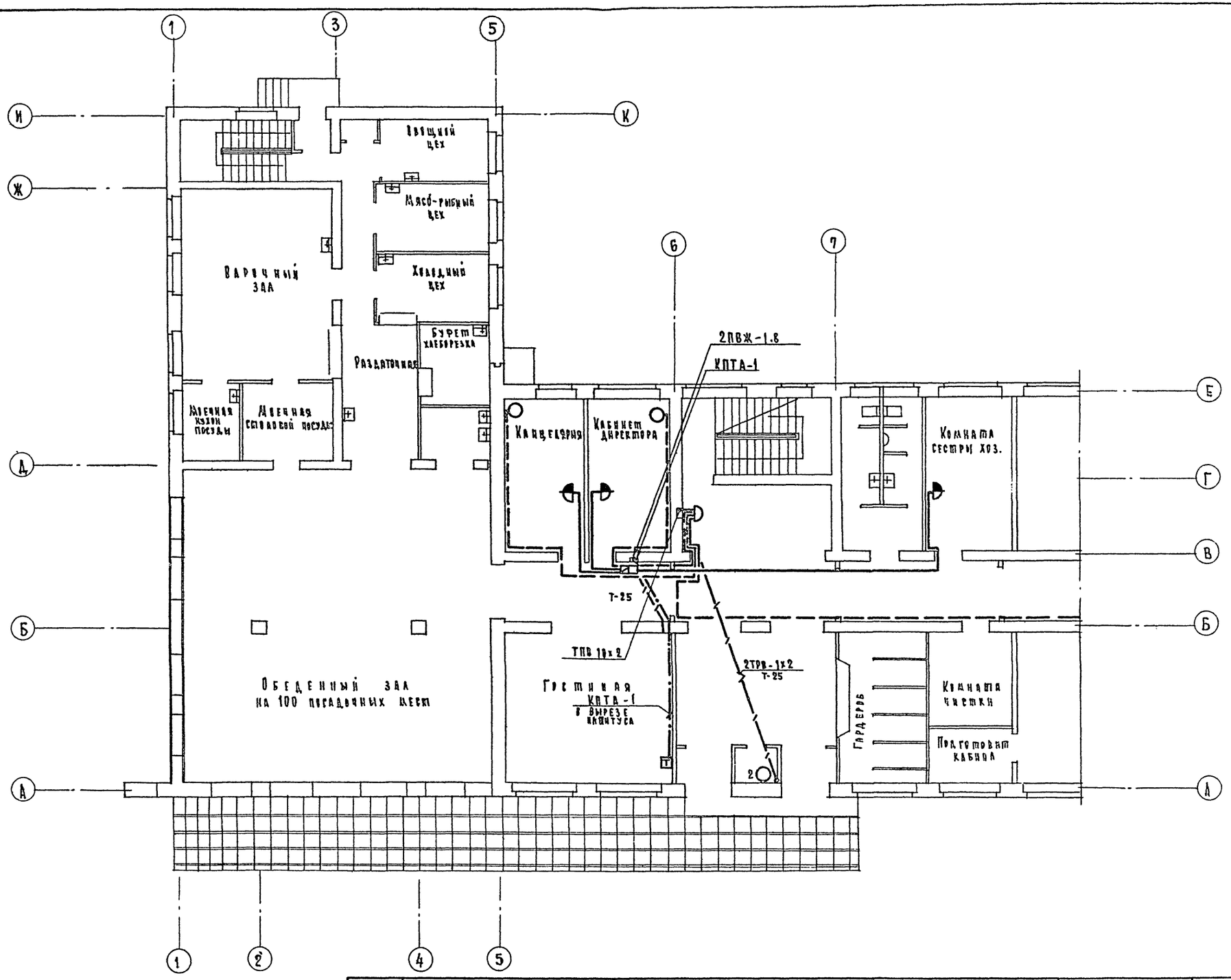

1968	Профилакторий на 100 мест	Электрослаботочные устройства. План 1го этажа в осях 1-7.	Типовой проект 254-3-5	Альбом II	Лист ЭС-3

ЦНИИЭП Лечебно-курортных зданий. Отдел технологии. Нач. отд. Ганзбург. Гл. инж. отд. Рудницкий. Рук. группы Кузьмина. Проектир. Кузьмина. Исполнит. Матюшкина. Архитектор Шувалова. Инж. в.к. Чернышева. Инж. кв. Буров.

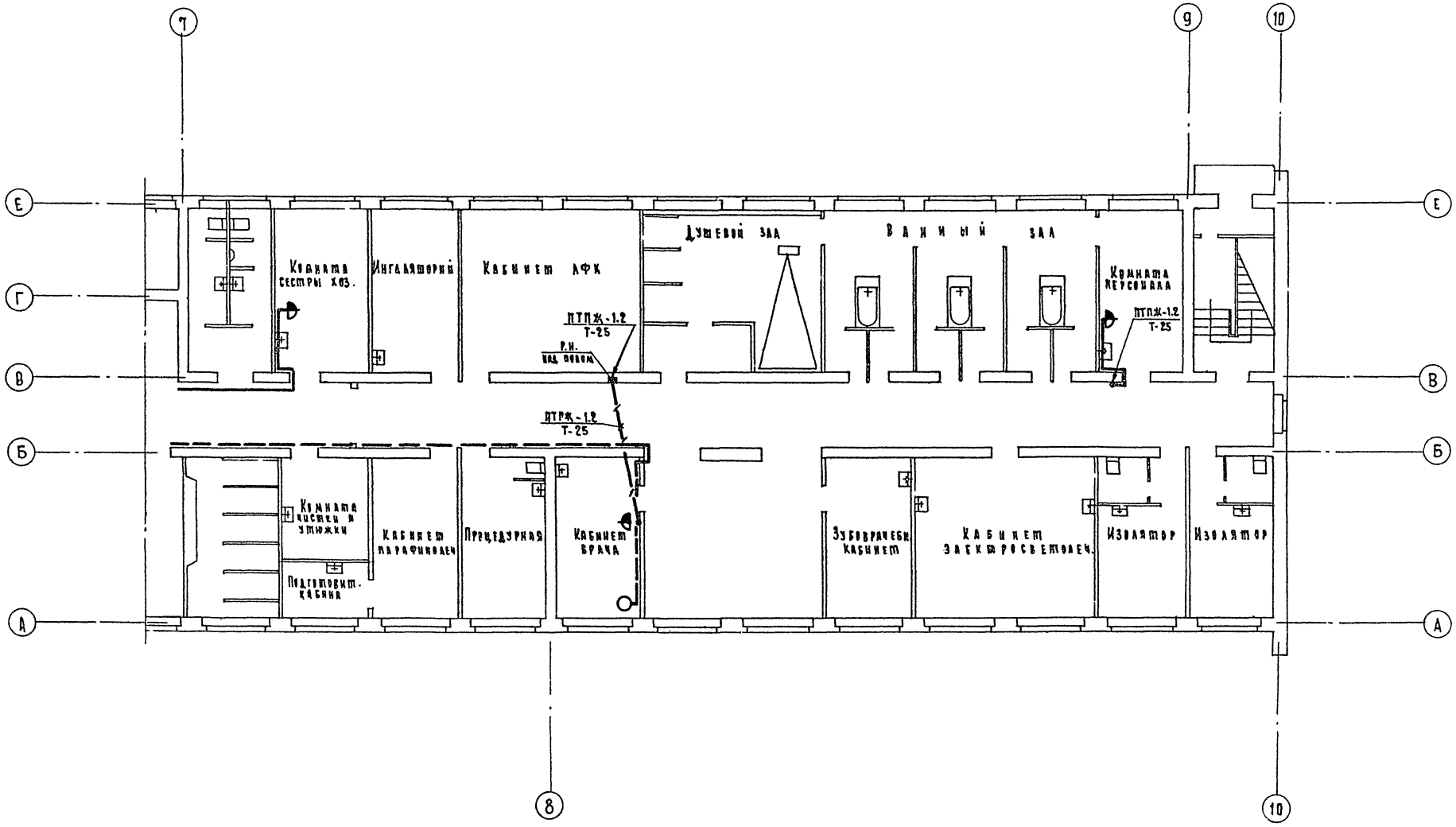

1968	Профилакторий на 100 мест	Электрослаботочные устройства. План 1го этажа в осях 7-10.	Типовой проект 254-3-5	Альбом II	Лист ЭС-4

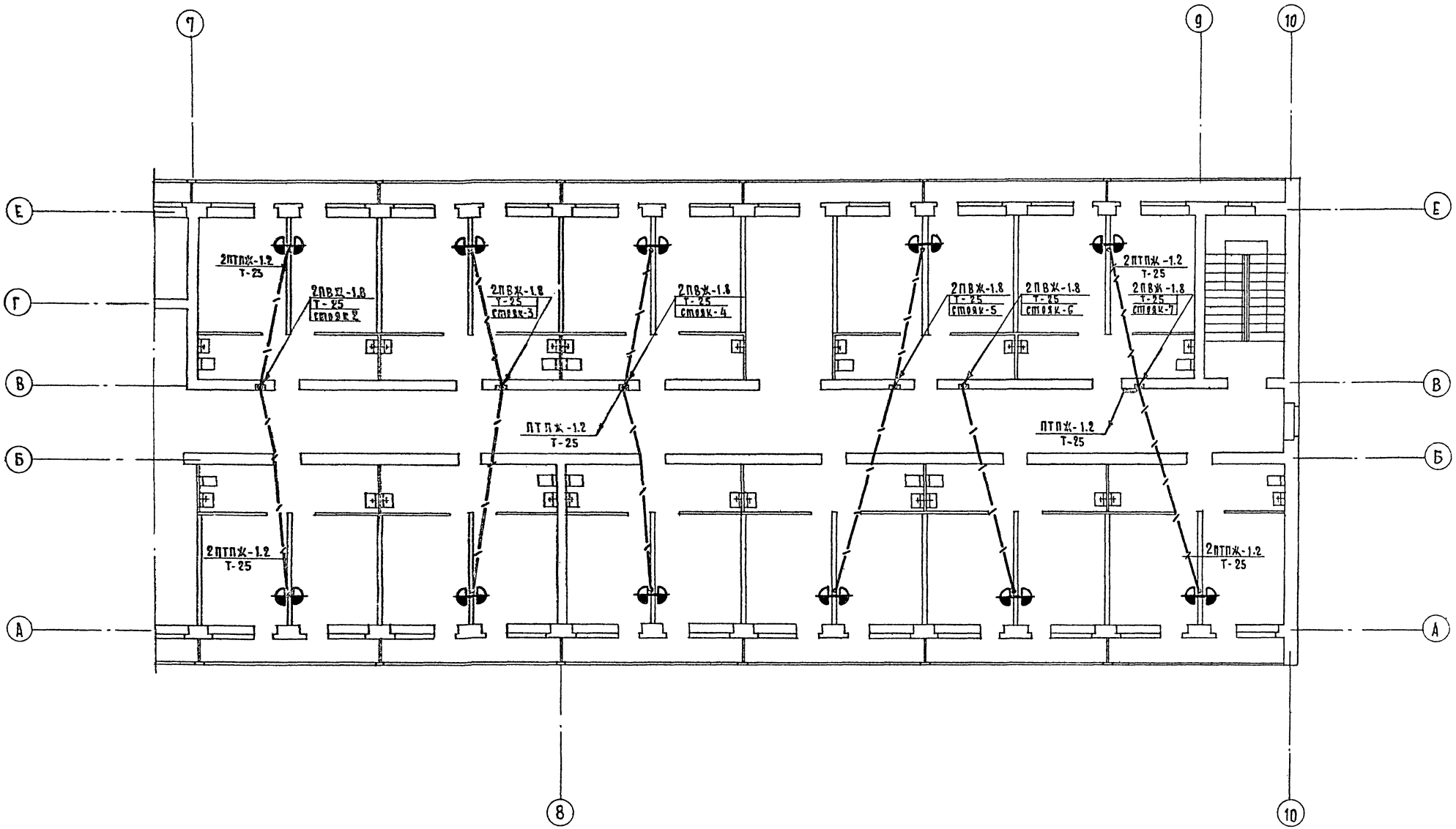

1968	Профилакторий на 100 мест	Электрослаботочные устройства План 2го и 3го этажей в осях 7-10.	Типовой проект 254-3-5	Альбом II	Лист ЭС-5

Отдел технологии | Гинзбург | Рудницкий | Кузьмина | Кузьмина | Матюшкина | Шувалова | Чернышева | Буров

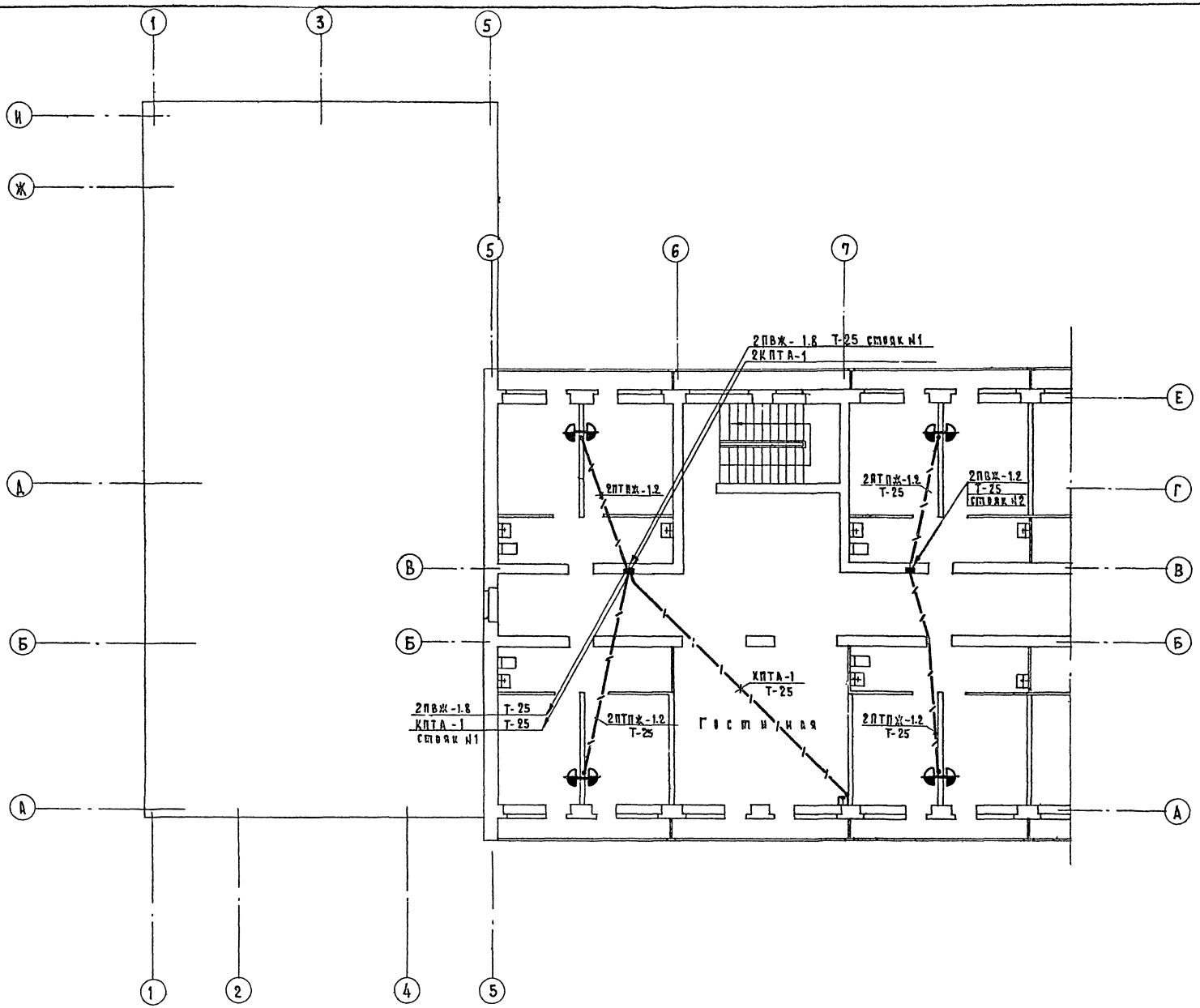

1968	Профилакторий на 100 мест	Электрослаботочные устройства. План 2го и 3го этажей в осях 1-7.	Типовой проект 254-3-5	Альбом II	Лист ЭС-6

Согласовано

Архитектор	Инж. В.К.	Инж. ОВ
Шувалова	Чернышева	Буров

Отдел технологии	Лечебно-курортных зданий	Нач. отд.	Гл. инж. отд.	Рук. гр.	Проектир.	Исполнит
		Ганзбург	Рудницкий	Кузьмина	Кузьмина	Матюшкина

Перечень чертежей

№№ п/п	Наименование	№№ листов	№ стран
1	Пояснительная записка, спецификация	ЭА-1	67
2	Технологическая схема, схема управления, регулирования и сигнализации	ЭА-2	68
3	Монтажно-коммутационная, схема щита местного управления П-1	ЭА-3	69
4	Монтажно-коммутационная схема щита местного управления П-2; П-3.	ЭА-4	70
5	Монтажно-коммутационная схема и общий вид щита дистанционного управления П-2; П-3. Схема внешних соединений П-1	ЭА-5	71
6	Монтажно-коммутационная схема и общий вид щита дистанционного управления П-1. Схема управления П-1	ЭА-6	72
7	План камер П-1; П-2; П-3	ЭА-7	73
8	Выкопировка из планов технического подполья 1го, 2го, 3го этажей и технического чердака в осях 1-7 и 7-10	ЭА-8	74

Пояснительная записка.

В данном проекте разработана схема автоматизации приточных и вытяжных вентсистем П-1; П-2; П-3 сблокированных соответственно с В-1; В-2; В-3. Схема работает следующим образом. В режиме „ручное" управление эл. двигателем вентилятора проточной системы и исполнительными механизмами на утепленном клапане и клапане теплоносителя производится кнопками управления, которые установлены на щите местного управления, а управление эл. двигателем вентилятора вытяжной системы - кнопками управления, которые установлены по месту. В режиме „автоматика" управление производится универсальным переключателем 1УП, который установлен на ЩДУ, при этом: через н.з. контакт РА-1 срабатывает реле времени Р.В. замыкается контакт РВ-2 и подается сигнал на открытие клапана теплоносителя /для прогрева калорифера/ с выдержкой времени замыкается контакт РВ-1 и подается сигнал на включение эл. двигателя вентилятора приточной системы и на включение реле 1Р.

Через контакт 1Р-1 подается сигнал на открытие утепленного клапана н.о. контакт 1Р-4 подается сигнал на ПТР-П, датчик которого установлен в коробе после вентилятора. Когда температура приточного воздуха достигнет минимума, замыкается контакт ПТР-П и подается сигнал на открытие клапана на теплоносителе. Клапан будет открываться до тех пор пока реостат обратной связи не компенсирует разбаланс моста и возвратит схему в состояние „норма". Когда температура приточного воздуха достигнет максимума, замыкается соответствующий контакт ПТР-П и подается сигнал на закрытие клапана на теплоносителе. Клапан будет закрываться до тех пор пока реостат обратной связи не компенсирует разбаланс моста и возвратит схему в состояние „норма".

В случае понижения температура воды теплоносителя до t° < 30°С ф замыкается контакт 2 экт. срабатывает реле РА, при этом размыкается контакт РА-1 обесточивается реле 1Р, останавливается двигатель вентилятора. Через контакт 1Р-2 подается сигнал на закрытие утепленного клапана. Контакт РА-2 замыкается, подается световой и звуковой сигнал. „Авария" Кнопка КТС, установленная на ЩДУ, предназначена для снятия звукового сигнала.

Схемой предусмотрена блокировка калорифера от замораживания.

Условные обозначения

Обозначение	На технологической схеме: Наименование
	Электроконтактный термометр
	Клапан регулирующий с эл. приводом
	Звонок электрический
	Магнитный пускатель
	Ступенчатый импульсный прерыватель
	Универсальный переключатель
	Арматура сигнальной лампы
	Табло сигнальное
	Кнопка управления одноштифтовая
	Кнопка управления двухштифтовая
	Реле потока воздуха
	Полупроводниковый регулятор температуры
	На электрической схеме
	Катушка магнитного пускателя
	Катушка реле
	Контакт нормально-открытый /н.о/
	Контакт нормально-закрытый /н.з/
	Контакт нормально открытый с гашением
	Контакт замыкающий с выдержкой времени при размыкании
	Контакт замыкающий с выдержкой времени при замыкании
	Контакт размыкающий с выдержкой времени при размыкании
	Контакт размыкающий с выдержкой времени при замыкании

№№ п/п	Наименование	Тип	Ед. изм.	Кол.	Поставщик или з-д изготовит.
33	Чугунная пыле и водонепроницаемая коробка	У-522	"	12	Москва
32	Рукав металлический	РЗЦХ-20	"	60	Завод ИВА
31	То же ф18		"	30	ГОСТ
30	Труба стальная эл. сварная ф33		"	45	10735-64
29	То же 19×2.5 "	"	"	40	
28	То же 7×2.5 ТУ 017185-66	"	"	90	
27	Кабель контрольный с пластмассовой изол. бронир. покрыт. общей поливинил. хлорид. оболочкой 10×2.5	АКВПБ	"	50	
26	Провод медный сечением 2.5 мм²	ПРТО-500	"	30	
25	Провод алюминиевый. сеч. 2.5 мм²	АПРТО-500	м	400	
24	То же 900×600×450	"	"	1	г. Ленин-
23	Щит шкафной малогабаритный 600×400×350	ЩШМ-Ц	"	2	град
22	Колодка маркировочная	КМ-4	"	10	завод
21	Рамка для надписей	62×14×4	"	28	электро-
20	То же	РЗ-32	"	3	пульт
19	То же	РЗ-12	"	1	"
18	Рейка зажимов	РЗ-12	"	2	"
17	То же	ЗК-П	"	6	"
16	Зажим коммутационный	ЗК-Н	"	128	"
15	Коврик резиновый	ГОСТ 1997-49	"	3	"
14	Оконцеватель	ОКМ	"	240	"
13	Арматура сигнальной лампы	АС-220	"	10	г. Ленинград з-д электр.
12	Табло сигнальное одноламповое	ТС-55	"	3	Главпроектмонтажавтом
11	Звонок электрический	ЗС-220	"	2	г. Москва
10	То же	УП-5312-С29	"	2	Уфимский завод
9	Универсальный переключатель	УП-5313 ф-39	"	1	Н.В.А
8	То же, одноштифтовая	КУ-1111А	"	2	Чебоксарский электроаппа-
7	Кнопка управления открытого исполнения двухштифтовая	КУ-121/2	"	9	Ратный завод
6	Реле потока воздуха	РПВ-2	"	3	Киевский сих
5	Полупроводниковый регулятор температуры +5°С÷+35°С	ПТР-П-04	"	3	г. Орел з-д приборов им Гагарина
4	Термометр эл. контактный манометрич. с пределами регулирования 0÷100°С длина капиляра 4м	ТППС	"	6	Казанский завод
3	Реле времени пневматическое с катушкой ~220в 2е исполнение	РВП-2	"	3	Харьковский з-д. электростанок
2	Реле многоконтактн. унифицир. закрыт исполнения с катушкой ~220в 2ое ф н.о÷2 контакта с передн. присоед. проводов	ПЭ-6	"	11шт	
1	Автоматический выключатель двухполюсный серии АСТ Тн=1.6а	АСТ-2	шт	3	Черкасский з-д Н.В.А

Спецификация оборудования и материалов

1968	Профилакторий на 100 мест	Автоматизация приточных и вытяжных вентсистем. Пояснительная записка, спецификация.	Типовой проект 254-3-5	Альбом II	Лист ЭА-1

ЦНИИЭП Лечебно курортных зданий — Отдел технологии

Нач. отдела Ганзбург | Гл. инж. отд. Рудницкий | Рук. группы Кушнерева | Н.о. ст. инж. Солдатов | Исполнит Ханаева

Технологическая схема П-3.

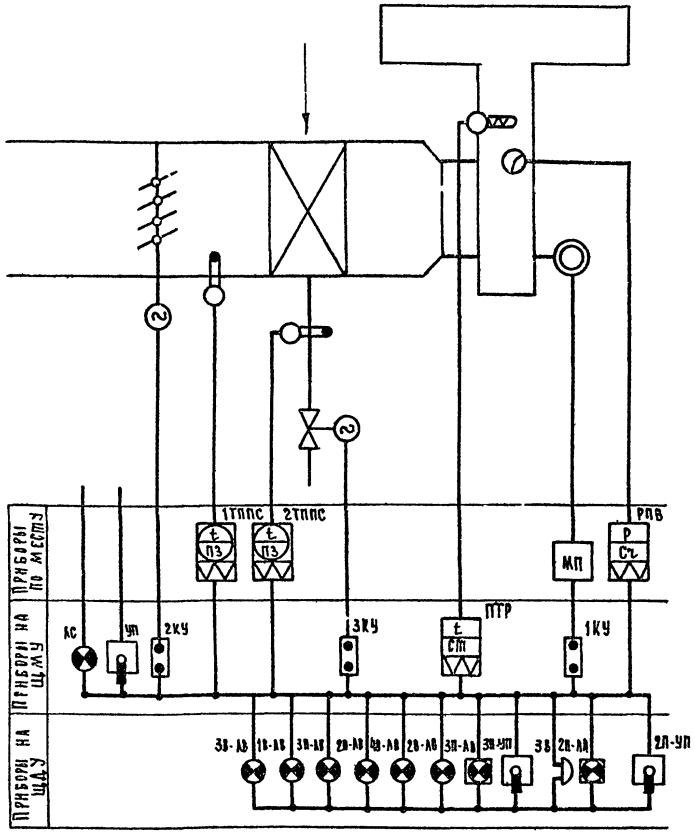

Схема управления П-3, П-2.

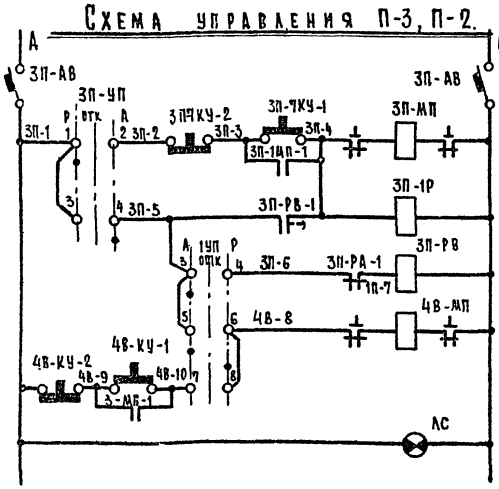

Местное управление эл. двигателей приточной вентсистемы

Дистанционное управление эл. двигателем приточной вентсистемы

Ручное дистанционное управление эл. двигателем вытяжной вентсистемы

Наличие напряжения

Схема регулирования П-3

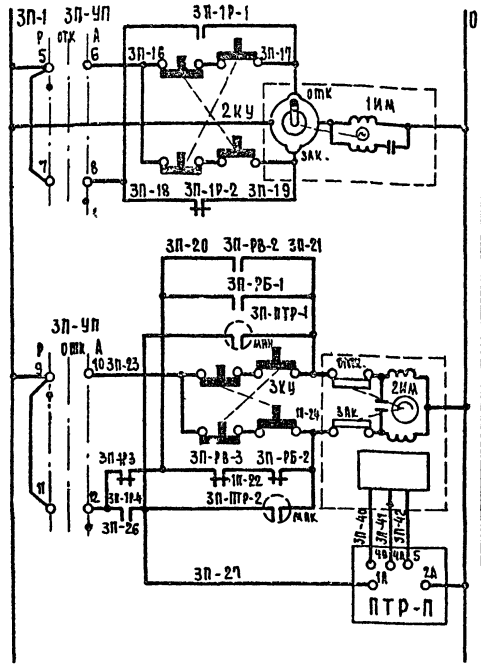

Ручное дистанционное управление исполнительным механизмом заслонки наружного воздуха

Ручное и дистанционное управление исполнительным механизмом клапана на теплообменнике

ПТР-П - полупроводниковый регулятор температуры мин. контакт замкнут при $t° = 19°C$

Макс. контакт замкнут при $t° = 21°C$

Схема сигнализации П-3.

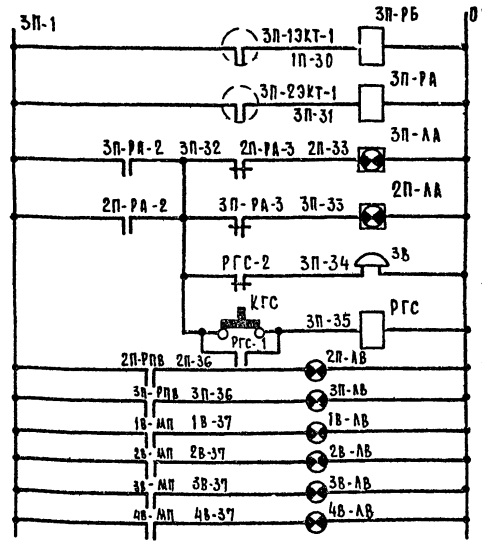

13КТ - контакт замкнут при $t° = +5°C$

23КТ - контакт замкнут при $t° = +30°C$

1П-АА - Авария

2П-АА - Авария М-2

3В - звуковой сигнал „Авария"

РГС - реле гашения звукового сигнала „Авария"

1П-АВ - вентилятор П-1 включен

2П-АВ - вентилятор П- включен

1В-АВ - вентилятор В-2 включен

2В-АВ - вентилятор В-2 - включен

Схема сигнализации П-1

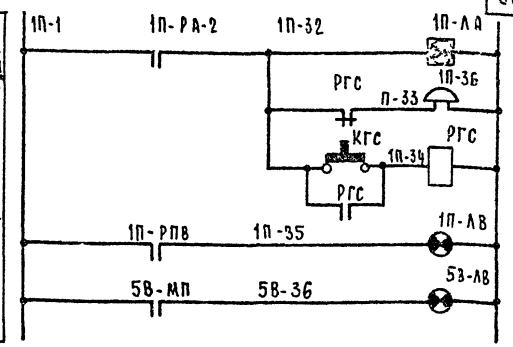

3П-АА - Авария П-3 - включен.

3П-3В - звуковой сигнал „Авария"

КГС - кнопка гашения звукового сигнала „Авария"

3П-АВ - вентилятор В-3 - включен

3В-ПВ - вентилятор В-3 - включен

Примечание

Технологическая схема и схема регулирования составлены для П-3 применимы для П-1, П-3 с заменой в маркировке проводов и элементах схемы индекса 3П на индекс соответствующей системы. Схема сигнализации составленная для П-3 применимы для П-2.

	1ТППС 2ТППС	Манометрический электроконтактный термометр	2	ТППС	
	РПВ	Реле потока воздуха	1	РПВ-2	~220в
		Приборы по месту			
	АС	Арматура сигнальной лампы	1	АС-220	~220в
	РВ	Реле времени пневматическое	1	РВП-2	2 сек испол
	1Р, РБ РА	Реле промежуточное	3	ПЭ-6	~220в
	АВ	Выключатель автоматический	1	АСТ-2	1м-1,6а
	ПТР	Полупроводниковый терморегулятор	1	ПТР-П	~220в
	1КУ, 3КУ	Кнопка управления	3	КУ121/2	~220в
	УП	Универсальный переключатель	1	УП-5313 С-10	~220в
		Приборы на щите местного управления			
	ЗВ	Звонок электрический	1	ЗС	~220в
	РГС	Реле гашения сигнала	1	ПЭ-6	~220в
	КГС	Кнопка гашения сигнала	1	КУ-1111А	~220в
	ЛВ	Арматура сигнальной лампы	6	АС-220	~220в
	ЛА	Табло сигнальное одноламповое	2	ТС-55	Красн
	1УП	Универсальный переключатель	2	УП-5372 С-29	~220в
		Приборы на щите дистанционного управления			

№ поз.	Условн. обозн.	Наименование	Кол.	Тип.	Прим.

Спецификация

1968	Профилакторий на 100 мест	Автоматизация приточных и вытяжных вентсистем Технологическая схема, схема управления регулирования и сигнализации.	Типовой проект 254-3-5	Альбом II	Лист ЭА-2

Отдел технологии Гольбург | Руководитель Уманцева | Гл. спец. инж. Исполнил

Куратник задания

Монтажно-коммутационная схема щита местного управления П-1.

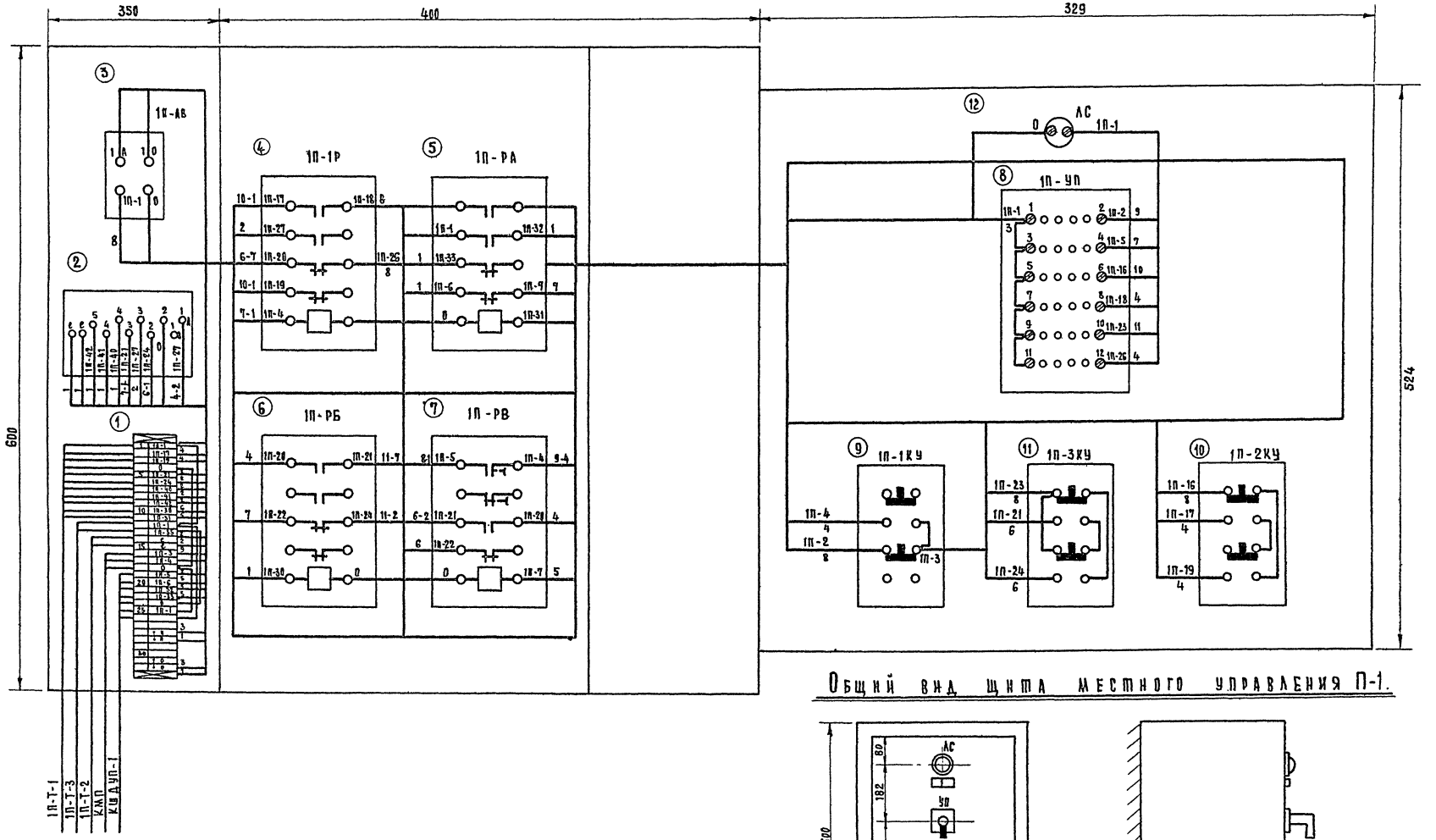

Общий вид щита местного управления П-1.

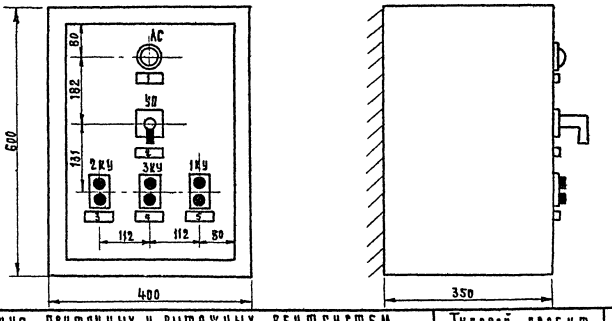

1968	Профилакторий на 100 мест	Автоматизация приточных и вытяжных вентсистем. Монтажно-коммутационная схема щита местного управления П-1.	Типовой проект 2543-5	Альбом II	Лист ЭА-3

ЦНИИЭП Лечебно-курортных зданий. Отдел технологии. Нач. отд. Ганзбург. Гл. инж. отд. Рудницкий. Рук. группы Кушнерева. И.о.ст. инж. Солдатов. Исполнит Ханаева.

Монтажно-коммутационная схема щита местного управления П-3, П-2.

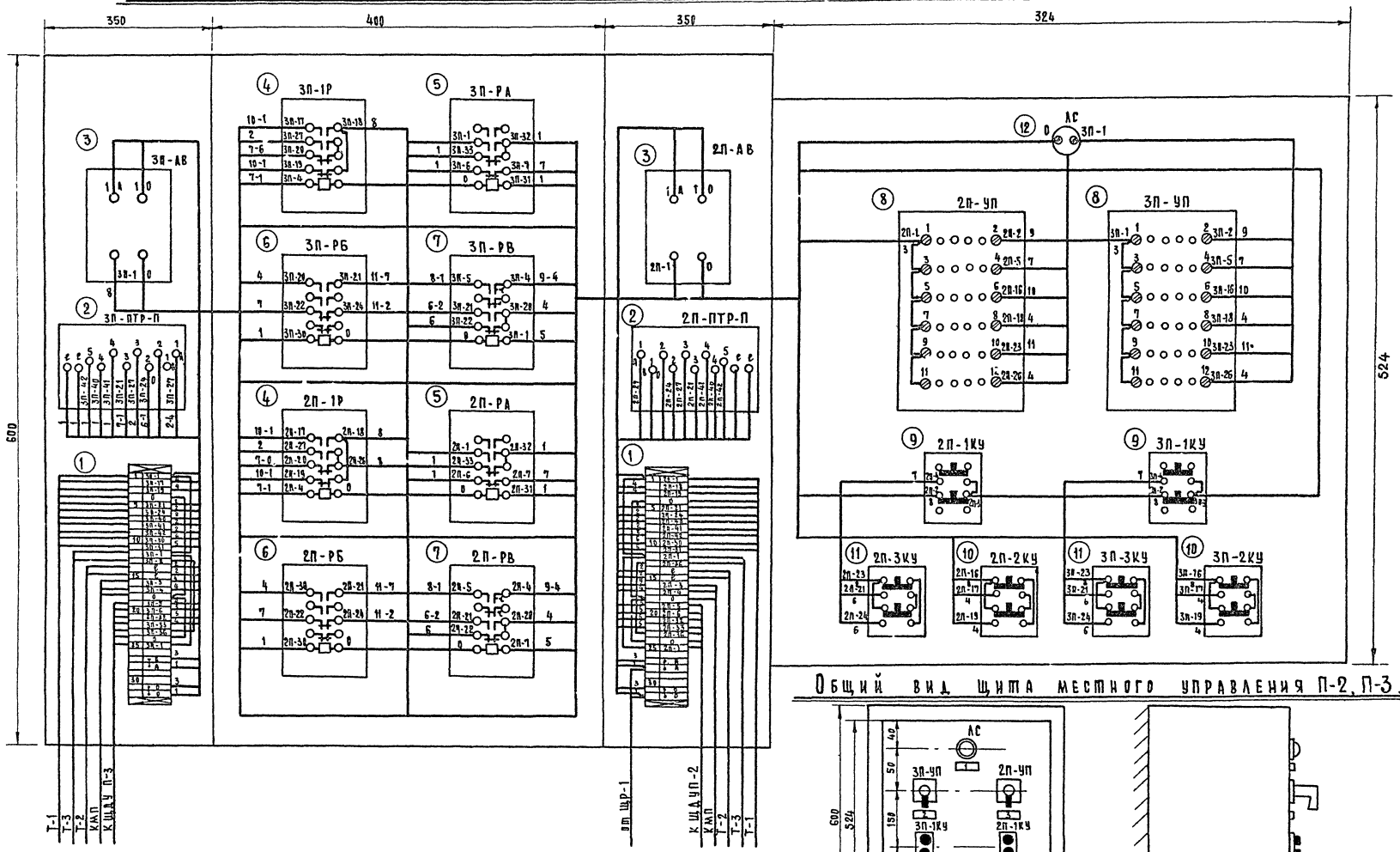

Общий вид щита местного управления П-2, П-3.

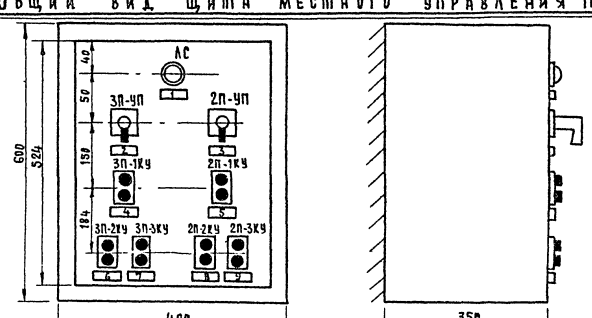

1968	Профилакторий на 100 мест	Автоматизация приточных и вытяжных вентсистем. Монтажно-коммутационная схема щита местного управления П-2, П-3.	Типовой проект 254-3-5	Альбом II	Лист ЭА-4

Отдел технологии | Гинзбург | Рудницкий | Кушнерева | Солдатов | Ханаева

Монтажно-коммутационная схема щита дистанционного управления П-2, П-3

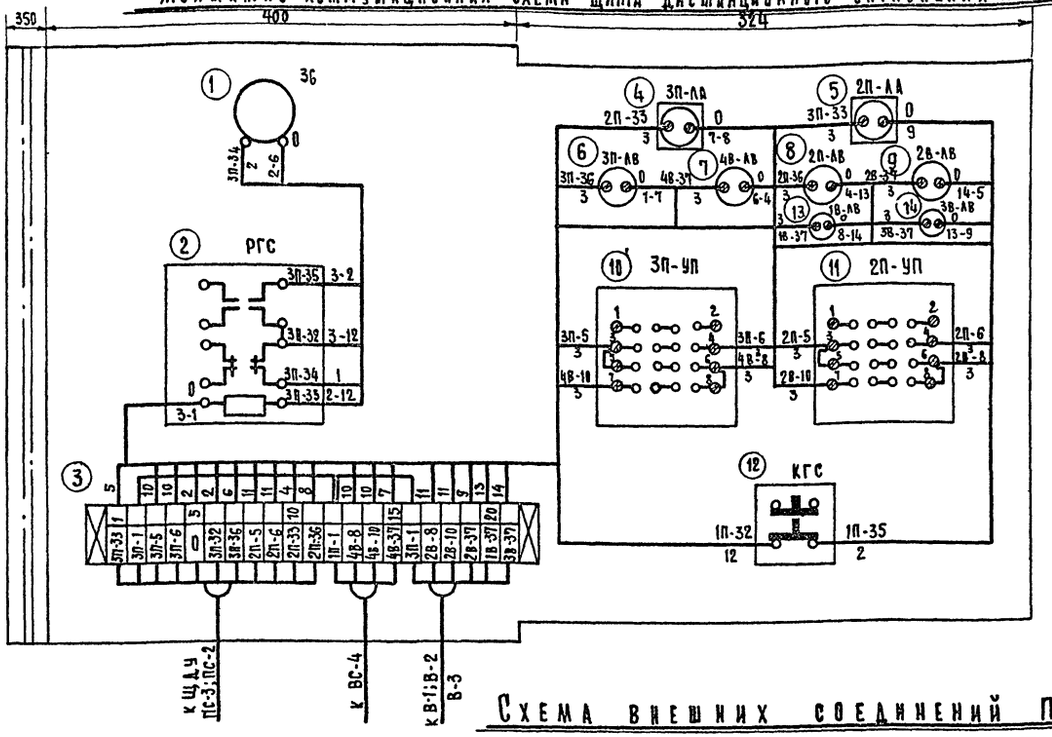

Общий вид щита дистанционного управления П-2, П-3.

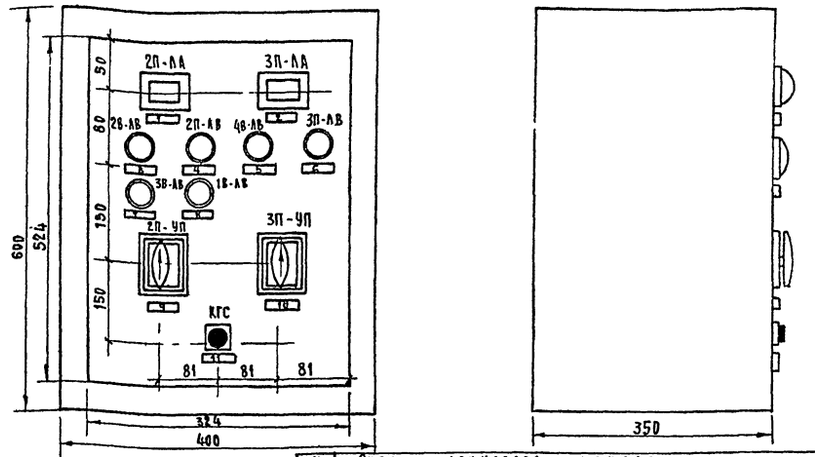

Схема внешних соединений П-1.

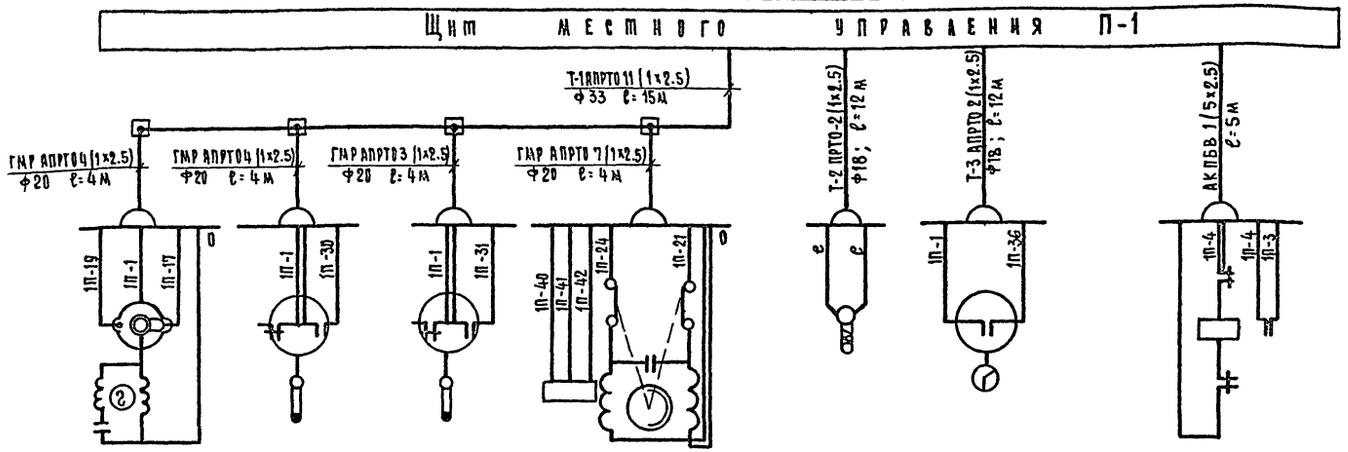

1П-1ИМ	1П-ЭКТ	1П-2ЭКТ	1П-2ИМ	1П-ПТР	1П-РПВ	1П-МП
1ИМ - исполнительный механизм заслонки наружного воздуха	1ЭКТ - электроконтактный термометр. Контакт замкнут при t 2÷5°С	2ЭКТ - электроконтактный термометр контакт замкнут при t 1÷30°С	2ИМ - исполнительный механизм клапана на теплоносителе	ПТР - полупроводниковый регулятор температуры	РПВ - реле потока воздуха контакт замкнут при скорости > 4м/сек	МП - магнитный пускатель см. проект 9.0.

11		Снятие звукового сигнала			
10		Выбор рода управления П-3			
9		Выбор рода управления П-2			
8		Вентилятор В-1 включен			
7		Вентилятор В-3 включен			
6		Вентилятор П-3 включен			
5		Вентилятор В-4 включен			
4		Вентилятор П-2 включен			
3		Вентилятор В-2 включен			
2		Авария ПС-3			
1		Авария ПС-2			
		Надписи в рамках			
		Щит шкафной малогабаритный	1	ЩШМ-1Д	600×400×350
		Оконцеватель	40	ОКМ	
		Рамка для надписей	11	62×16×4	
		Коврик резиновый	1	600×500×6	ГОСТ 4997-49
		Рейка зажимов	2	РЗ-12	
		Колодка маркировочная	2	КМ-4	
		Зажим коммутационный	20	ЗК-4	~220в
	РГС	Реле промежуточное 2Н.О 2Н.З	1	ПЗ-6	~220в
	КГС	Кнопка управления	1	КУ-1111А	~220в
	ЗВ	Звонок электрический	1	ЗС-220	~220в
	УП	Универсальный переключатель	2	УА-5312-С29	
	ЛА	Табло сигнальное одноламповое	2	ТС-55	~220в
	ЛВ	Арматура сигнальной лампы	6	АС-220	~220в
Нач. по спец.	Обозн. в схеме	Наименование	Кол.	Тип.	Прим.

Спецификация

Примечание

Схема внешних соединений составлена для П-1 применима для П-2, П-3 с заменой в маркировке проводов и элементах схемы индекса 1П на индекс 2П, 3П.

1968	Профилакторий на 100 мест	Автоматизация приточных и вытяжных вентсистем. Монтажно-коммутационная схема и общий вид щита дистанционного управления П-2, П-3. Схема внешних соединений П-1	Типовой проект 254-3-5	Альбом II	Лист ЭА-5

ЦНИИЭП Лечебно курортных зданий. Отдел технологии. Нач. отд. Ганзбург. Гл. инж. отд. Рудницкий. Рук. группы Кушнерева. И.о. ст. инж. Солдатов. Исполнит. Ханаева.

Монтажно-коммутационная схема щита дистанционного управления П-1

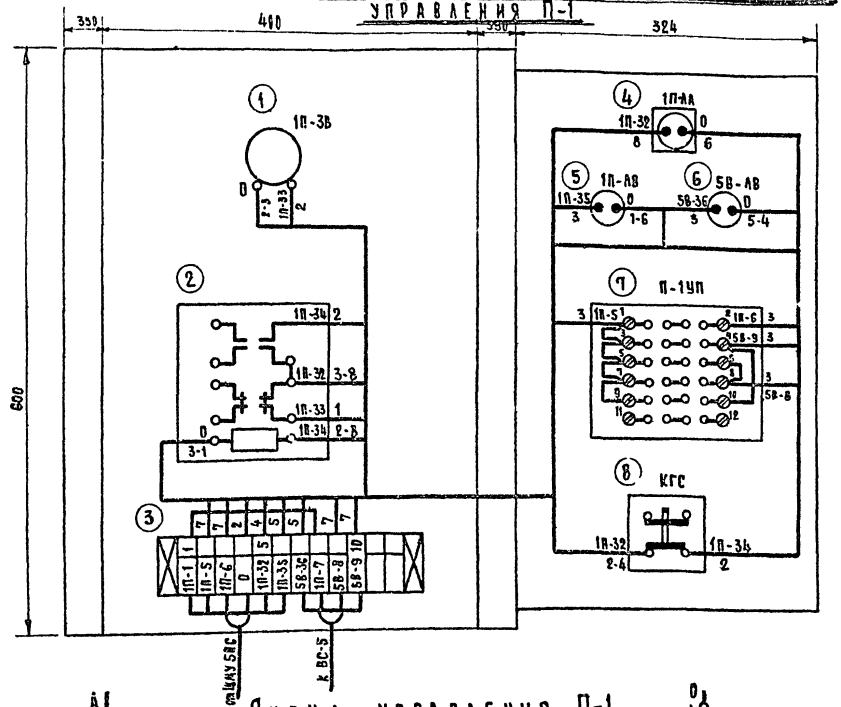

Общий вид щита дистанционного управления П-1.

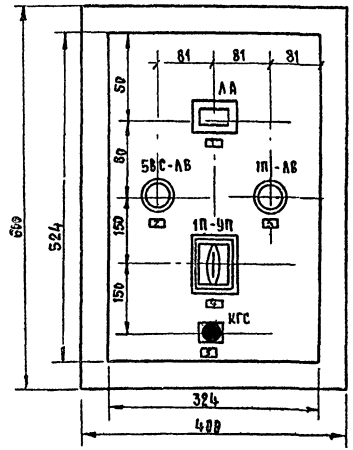

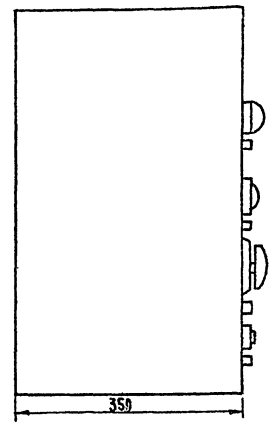

Схема управления П-1

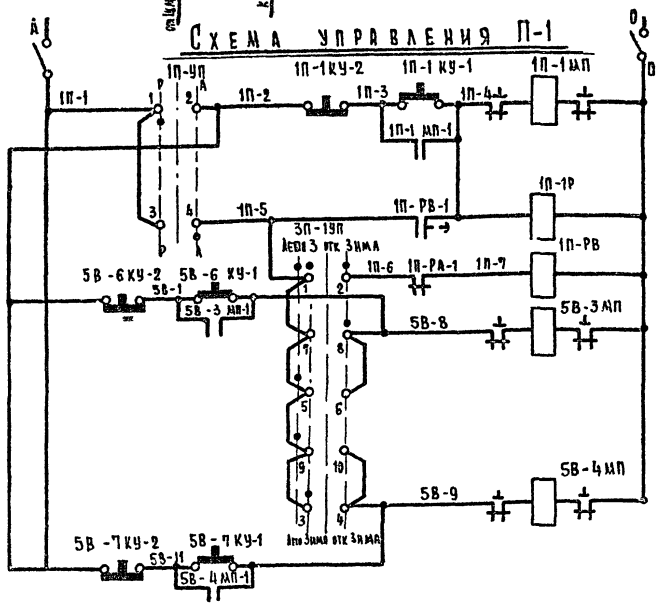

Ручное управление эл. двигателем при точной вентсистемы

Дистанционное управление электродвигателей приточной вентсистемы

Ручное и дистанционное управление электродвигателями вытяжных вентсистем

5	Гашение звукового сигнала				
4	Выбор рода управления				
3	Вентилятор П-1 включен				
2	Вентилятор В-5 включен				
1	Авария П-1				
	Надписи в рамках				
		Щит шкафной малогабаритн.	1	ЩШМ-1Д	600×400×350
		Рейка зажимов	1	РЗ-12	
		Колодка маркировочная	2	КМ-4	
		Оконцеватель	20	ОКМ	
		Зажим коммутационный	12	ЗК-11	
		Коврик резиновый	1	600×500×6	ГОСТ 4997-49
	ЗВ	Звонок электрический	1	ЗС-220	~220 в
	РГС	Реле гашения сигнала 2Н.О+2НЗ	1	ПЭ-6	~220 в
	КГС	Кнопка гашения сигнала	1	КУ-1111 А	~220 в
	УП	Универсальный переключатель	1	УП-5313 Ф-39	~220 в
	ЛВ	Арматура сигнальной лампы	2	АС-220	~220 в
	ЛА	Табло сигнальное однолампое	1	ТС-55	красн.
		Рамка для надписей	5	62×16×4	
NN	Условн. обозн.	Наименование	Кол.	Тип	Прим.

Спецификация

1968	Профилакторий на 100 мест.	Автоматизация приточных и вытяжных вентсистем. Монтажно-коммутационная схема и общий вид щита дистанционного управления П-1. Схема управления П-1.	Типовой проект 254-3-5	Альбом II	Лист ЭА-6

ЦНИИЭП лечебно-курортных зданий

Отдел технологии

Нач. отдела Ганзбург

Гл. инж. отд. Рудницкий

Рук. группы Кушнерева

И.о. ст. инж. Солдатов

Исполнит. Ханаева

План П-2, П-3.

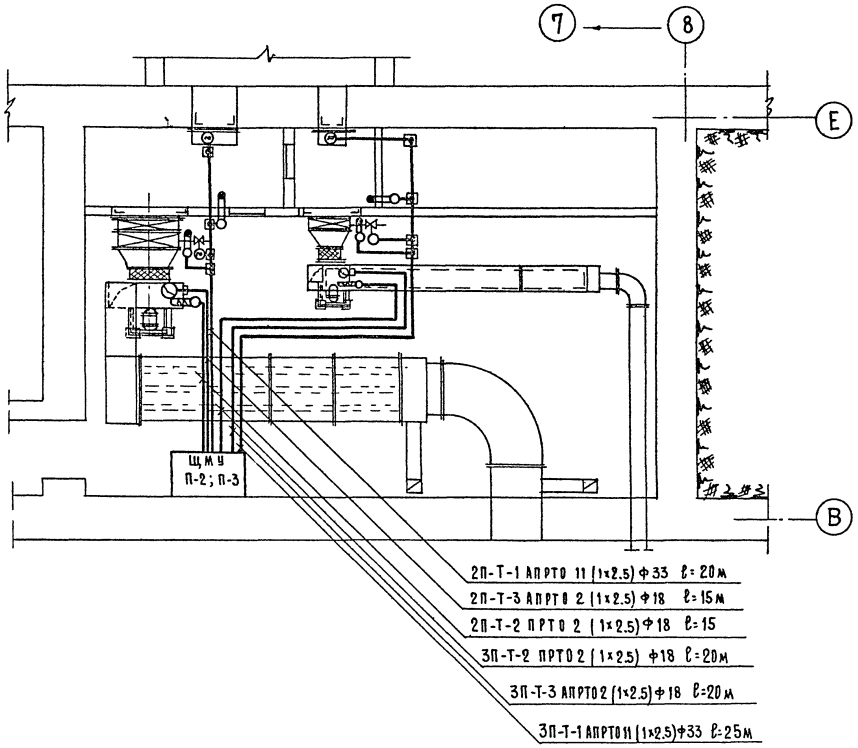

План П-1

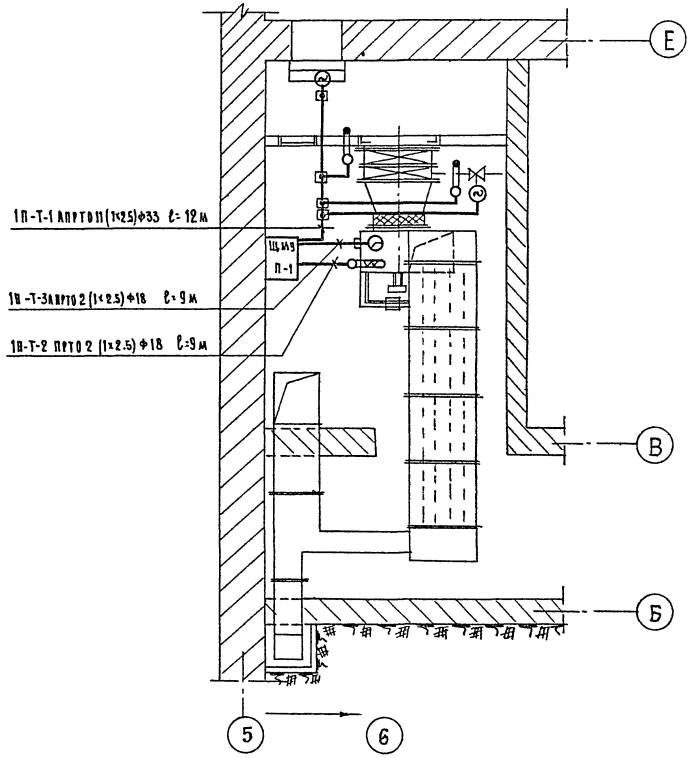

1968	Профилакторий на 100 мест	Автоматизация приточных и вытяжных вентсистем. План камер П-1, П-2, П-3.	Типовой проект 254-3-5	Альбом II	Лист ЭА-7

ЦНИИЭП лечебно-курортных зданий
Отдел технологии
Нач. отд. Ганзбург
Гл. инж. отд. Родницкий
Рук. группы Кушнерева
Н. ст. инж. Солдатов
Испол. инж. Ханаева

Согласовано по специальности
Инж. ОВ Бурав

Выкопировка из плана технического чердака в осях 5-10

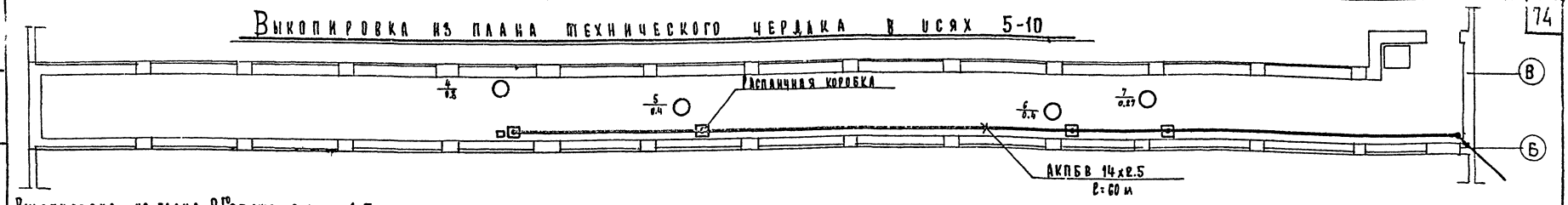

Выкопировка из плана 2го этажа в осях 1-5

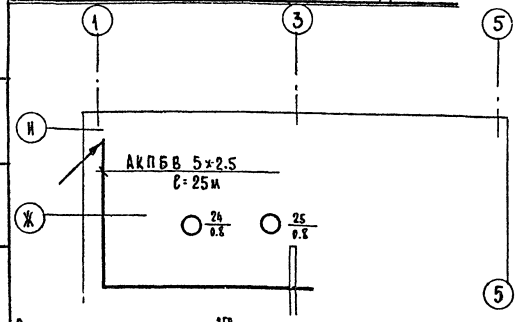

Выкопировка из плана 3го этажа в осях 9-10

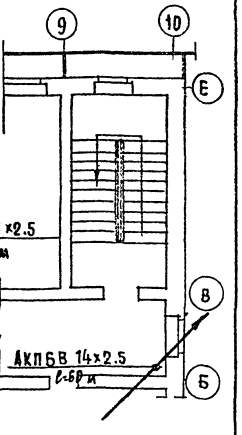

Выкопировка из плана 1го этажа в осях 7-10.

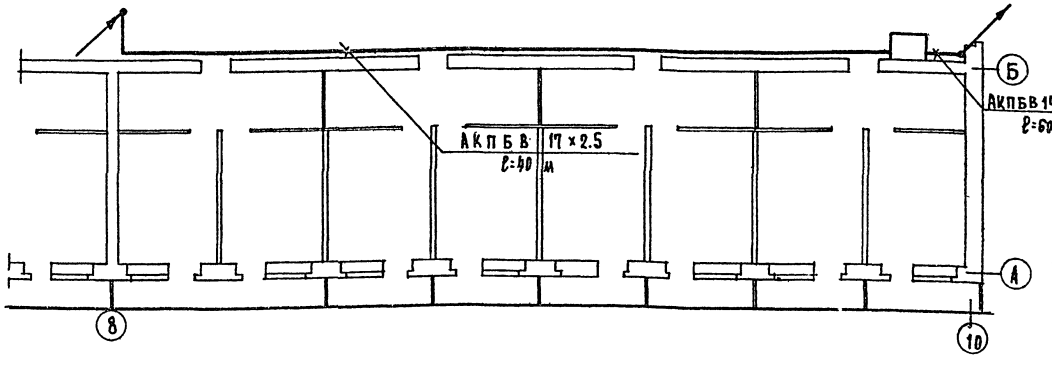

Выкопировка из плана 1го этажа в осях 1-7.

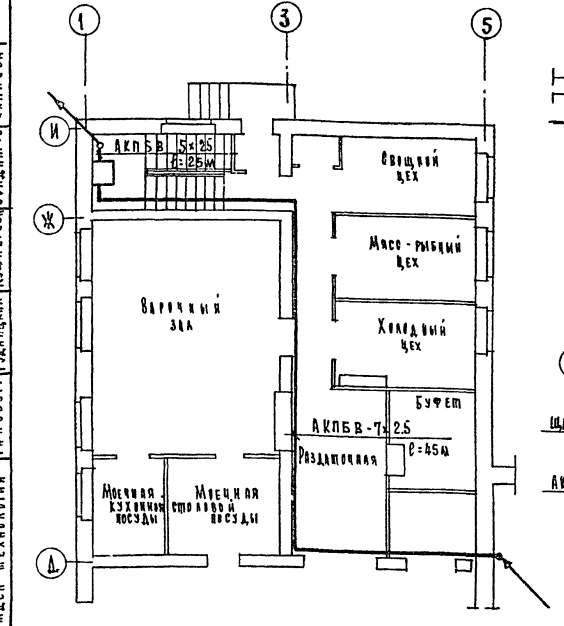

Примечание

Второй этаж типовой.

Выкопировка из плана технического подполья в осях 1-7.

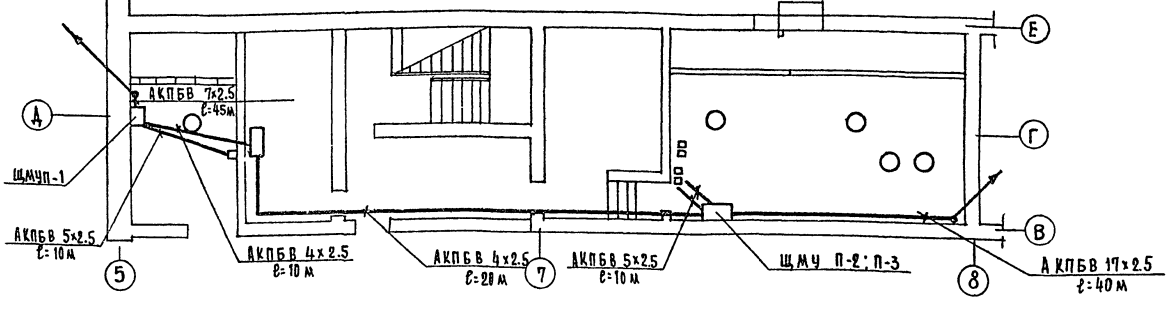

1968	Профилакторий на 100 мест	Автоматизация приточно-вытяжных вентсистем. Выкопировка из планов технического подполья, 1го, 2го, 3го этажей и технического чердака в осях 1-7 и 7-10	Типовой проект 254-3-5	Альбом II	Лист ЭА-8

Лечебно курортных зданий — Отдел технологии

Нач. отд. — Ганзбург; Рук. группы — Рудницкий; Н.ст. инж. — Кушнерева; Исполнит — Солдатов; Ханаева

Перечень чертежей марки ТО.

№ п/п	Наименование чертежа	Номер листа	Номер страницы
1	Лечебный блок. План 1го этажа. Расстановка технологического оборудования. Привязка монтируемого технологического оборудования	ТО-1	75
2	Спецификация технологического оборудования	ТО-2	76
3	Лечебный блок. План 1го этажа. Привязка точек подводки воды и канализации технологического оборудования	ТО-3	77
4	Лечебный блок. План 1го этажа. Привязка точек подводки электроэнергии технологического оборудования	ТО-4	78
5	Лечебный блок. Схема раздодки сжатого воздуха	ТО-5	79
6	Пищеблок. Планы 1го этажа и подвала. Расстановка технологического оборудования	ТО-6	80
7	Спецификация технологического оборудования.	ТО-7	81
8	Пищеблок. План 1го этажа и подвала. Привязка монтируемого технологического оборудования. Привязка точек подводки воды, канализации и электроэнергии технологического оборудования	ТО-8	82

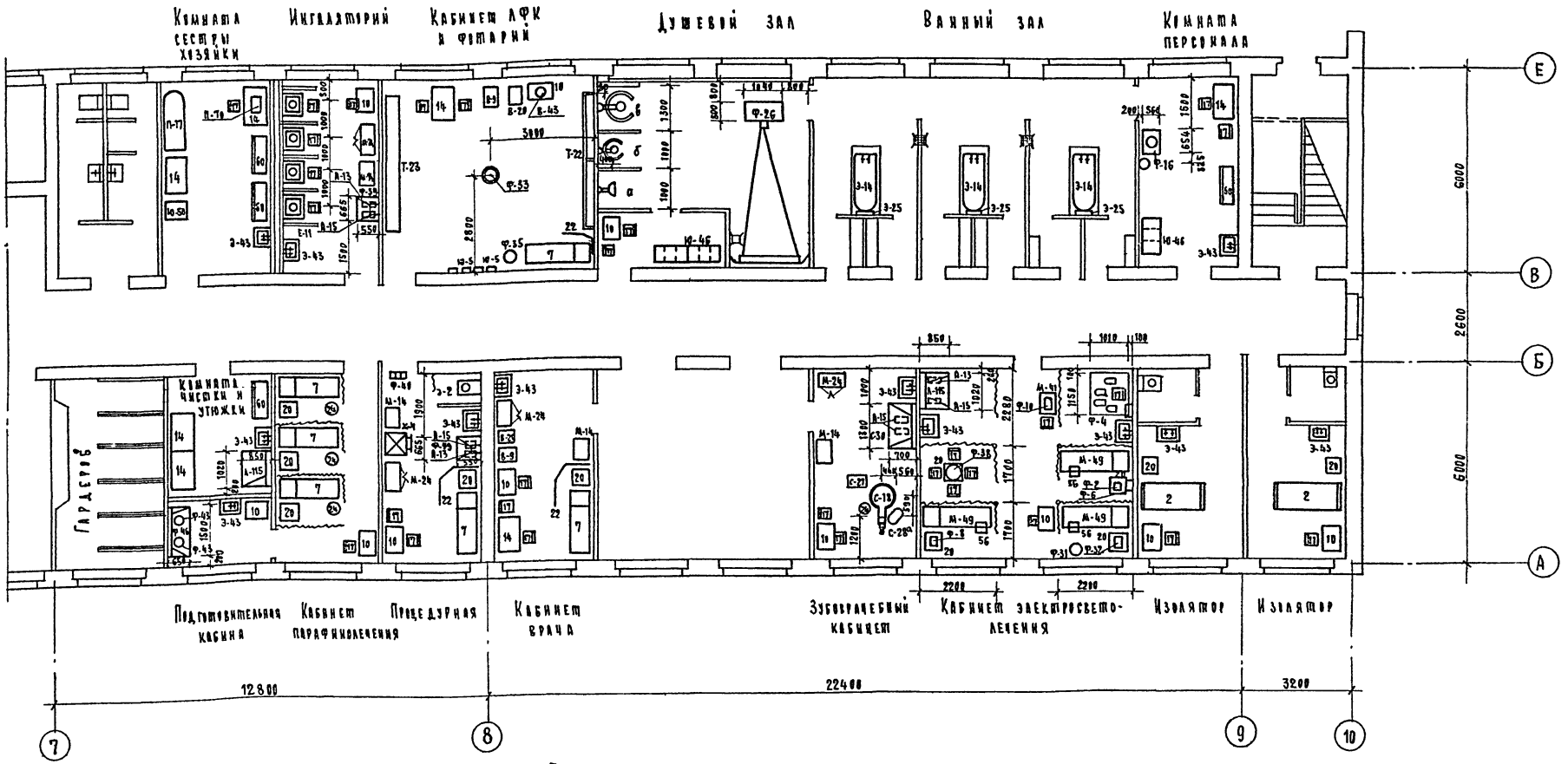

Примечание

1. Привязка технологического оборудования к строительным конструкциям указана с законченной строительной отделкой.
2. Спецификацию технологического оборудования см. лист ТО-2.

1968	Профилакторий на 100 мест	Лечебный блок. План 1го этажа. Расстановка технологического оборудования. Привязка монтируемого технологического оборудования.	Типовой проект 254-3-5	Альбом II	Лист ТО-1

ЦНИИЭП лечебно-курортных зданий
Отдел технологии — Ганзбург
Нач. отдела — Радкицкий
Гл. инж. отд. — Гельгард
Рук. группы — Чучканова
Инженер — Шкарупа
Проверил — Шарыкова
Инженер — Бубров
Конструкт. — Звегрева
Архит. — Шуралова
Согласовано

Спецификация технологического оборудования

Шифр №№ обор	Наименование оборудования	Марка или тип	Кол-во шт	Габаритные размеры в мм: Дл.	Шир	Выс.	Мощность в квт	Фазность	Вес в кг	ГОСТ или завод изготовитель
А-13	Стерилизатор для инструментов /малый/	С-80	3	255	125	110	0.55	1	2.1	Фрунзенский з-д „Красный металлист"
А-15	Стерилизатор для инструментов /большой/	С-81	5	434	195	143	1.3	1	4.8	Тюменский з-д „Медоборудования"
В-9	Весы медицинские	ВМ-150	2	370	677	1430			5.0	Орехово-Зуевский з-д „Прибордеталь"
В-20	Ростомер деревянный		2	420	530	2200/450				з-д „ДПИ" г. Киев.
В-43	Спирометр водяной		1	d=	300	535			4.3	Львовский з-д „Медоборудования"
Е-11	Установка ингаляционная стационарная на 4 точки		1	Габарит 730	660	1 проц. 1370	места 1.5	3		Харьковские мастерские по производству медаппаратуры
Л-115	Шкаф вытяжной физический		2	1020	850	900	3.0	3		Гипронии инв. Л.119398
М-41	Стол для аппарата УВЧ-4		1	600	450	750			24.0	Гипроздрав том-40
М-44	Столик инструментальный		4	660	410	805			12.0	Одесский з-д „Медоборудования"
М-24	Шкаф медицинский двухстворчатый		4	835	435	1602			92.0	Львовский з-д „Медоборудования"
М-49	Кушетка физиотерапевтическая		3	2000	600	702				Гипроздрав ТО-М-49 МЗФ-00-50
С-18	Кресло зубоврачебное полунаркозное однотелескопическое	К-3-2	1	1670/1820	610	1800			180.0	Волгоградский з-д „Медоборудования"
С-27	Столик для стоматолога. /сварной и разборный/		1	600	450	850			10.0	Львовский з-д „Медоборудования"
С-28А	Установка стоматологическая универсальная	Хиронат 518	1	520	480	1500	0.8	1	156.0	Чехословакия
С-30	Шкаф вытяжной зубоврачебный	ВШЗМ-1	1	1300	700	2620	4.5	3	62.0	Черт. Моспроекта 00-15 арх. № 184103
Т-22	Гимнастическая стенка		2	2000	167	3200				Краснополянская ф-ка „Спортизделий"
Т-23	Гимнастическая скамейка		1	4000	240	300			40	Краснополянская ф-ка „Спортизделий"
Ф-46	Шкаф вытяжной для физиотерапии	ВШМФ-1	1	1500	650	2600	6.3	3	94.5	Карачаровский з-д по черт. Моспроекта
Ф-2	Аппарат для гальванизации настенный	АГН	1	210	169	97	0.015	1	1.9	Свердловский з-д „ЭМА"
Ф-4	Аппарат для гальванизации с 4мя ваннами для конечностей	АГВК-1	1	1150	1010	370/1370	0.05	1	1.22	з-д „ЭМА" г. Ленинград
Ф-6	Аппарат для электростимуляции мышц	АСМ-3	1	380	215	280	0.12	1	15.0	Московский з-д „ЭМА"
Ф-8	Аппарат для дуатермии универсальный ламповый	УДА-200	1	560	270	410	0.7 ква	1	32.0	Московский з-д „ЭМА"
Ф-10	Аппарат для УВЧ терапевтический переносный	УВЧ-4	1	450	250	300	0.7	1	25	Волгоградский и Львовский з-ды „Медоборудования"
Ф-16	Аппарат для насыщения воды углекислым газом	АН-7	1	654	560	1730			225	Ленинградское объединение „Красногвардеец"
Ф-31	Облучатель ртутно-кварцевый на штативе	ОРК-21	1	450/700	470	1750	1.0	1	37.0	Свердловский з-д „ЭМА"
Ф-32	Облучатель ртутно-кварцевый настольный.	ОКН-11	1	280	230	275	0.55 0.95	1	8.0	Свердловский з-д „ЭМА"
Ф-26	Кафедра водолечебная с комплектом душей.	ВК-2	1	1040	670/500	1200/940			120	з-д „ЭМО" г. Ленинград
	а) душ дождевой				400	2080				
	б) душ восходящий				550	540				
	в) душ циркулярный				980	2480/1480				

Шифр №№ обор	Наименование оборудования	Марка или тип	Кол-во шт.	Габаритные размеры в мм: Дл.	Шир.	Выс.	Мощность квт.	Фазность	Вес в кг.	ГОСТ или завод изготовитель
Ф-38	Облучатель для носоглотки	ОН-7	1	d=	1020	505	0.55	1	9.8	Свердловский з-д „ЭМА"
Ф-33	Облучатель маячный малый	ОКМ-9	1	450	470	1090	0.45	1	33.0	Свердловский з-д „ЭМА"
Ф-35	Лампа „Солюкс" стационарная	АСБ-6	1	1080	612	2000	0.5	1	28.0	Свердловский з-д „ЭМА"
Ф-43	Парафинонагреватель на 6 литров.		2	350	270	358	от 0.3 до 1.25	1	7.5	Одесский экспериментальный з-д медицинских изделий
Ф-47	Щиток физиотерапевтический		6	200	120	320	1.5	3	2	По чертежам „Моспроекта" 001 8784
Ф-59	Стол-зонт /вытяжной/	ОР-82	2	665	550	1760				Чертежи „Моспроекта" шифр 59/6676 № 178705
Х-4	Холодильник	„ЗИЛ" Москва	1	640	732	1375	0.1	1	185	Московский з-д им. Лихачева
Э-14	Ванна круглобортная чугунно-эмалированная		3	1890	790	480				Кировский з-д „Стройфаянса"
Э-25	Полотенцесушитель 3х ярусн.		3	500	300	600			14.4	Учитывается сантехпроектом
Э-43	Умывальник фаянсовый прямоугольный со спинкой	УПК-2-56	12	600	450	260			23	Учитывается сантехпроектом
Э-2	Слив больничный /видуар/	СБ-1	1	450	500	480				Учитывается сантехпроектом
Ю-50	Шкаф несгораемый незасыпной	Я3	1	450	650	1480			200	з-д „Металлоизделий" г. Москва.
Ю-46	Шкаф для одежды	ШО-34	3	1000	500	2000				Гипроторг 65-027 альбом 1 раздел 5
П-17	Стол гладильный		1	1500	500	800				Гипроздрав ТО-П-16-17
П-70	Швейная машина	„Тула"	1	500	220	300	0.018	1	14.5	Тульский з-д
2	Кровать никелированная		2	1900	800	450/800				Торговая сеть
7	Кушетка смотровая		6	1850	600	500				Гипроздрав МЗ-00-51/53 ТО-7
10	Стол палатный		11	700	550	760				Гипроздрав МЗ-00-43/59 ТО-10
14	Стол врача однотумбовый		7	1050	650	760				Торговая сеть
17	Стул жесткий		29	400	400	462/604				Торговая сеть
20	Тумбочка прикроватная		11	480	460	820				Торговая сеть
22	Ширма из 3х створок		3	1600	125	1900				Торговая сеть
24	Табурет вертушка		4	d=	270	450/600				Киевский з-д „Медоборудования"
56	Табурет жесткий		3	400	400	480				Гипроздрав 0360-00-92 ТО-56
60	Шкаф для книг с глухими дверками	ТИП МБ-31	3	1100	375	1710				Торговая сеть
10-5	Вешалка настенная на 2 крюч.		4	340	185	400				Торговая сеть
Ф-40	Облучатель воздуха бактерицидный, настенный	ОСН-13	1	575	265	150	0.06		3.6	Свердловский з-д „ЭМА"

1968	Профилакторий на 100 мест	Спецификация технологического оборудования	Типовой проект 254-3-5	Альбом II	Лист ТО-2

Отдел технологии | Лечебно-курортных зданий | Нач. отдела | Гл. инж. отд. | Рук. группы | Инженер | Проверил
Гамзбург | Рудницкий | Гельгард | Чучкинова | Широкова

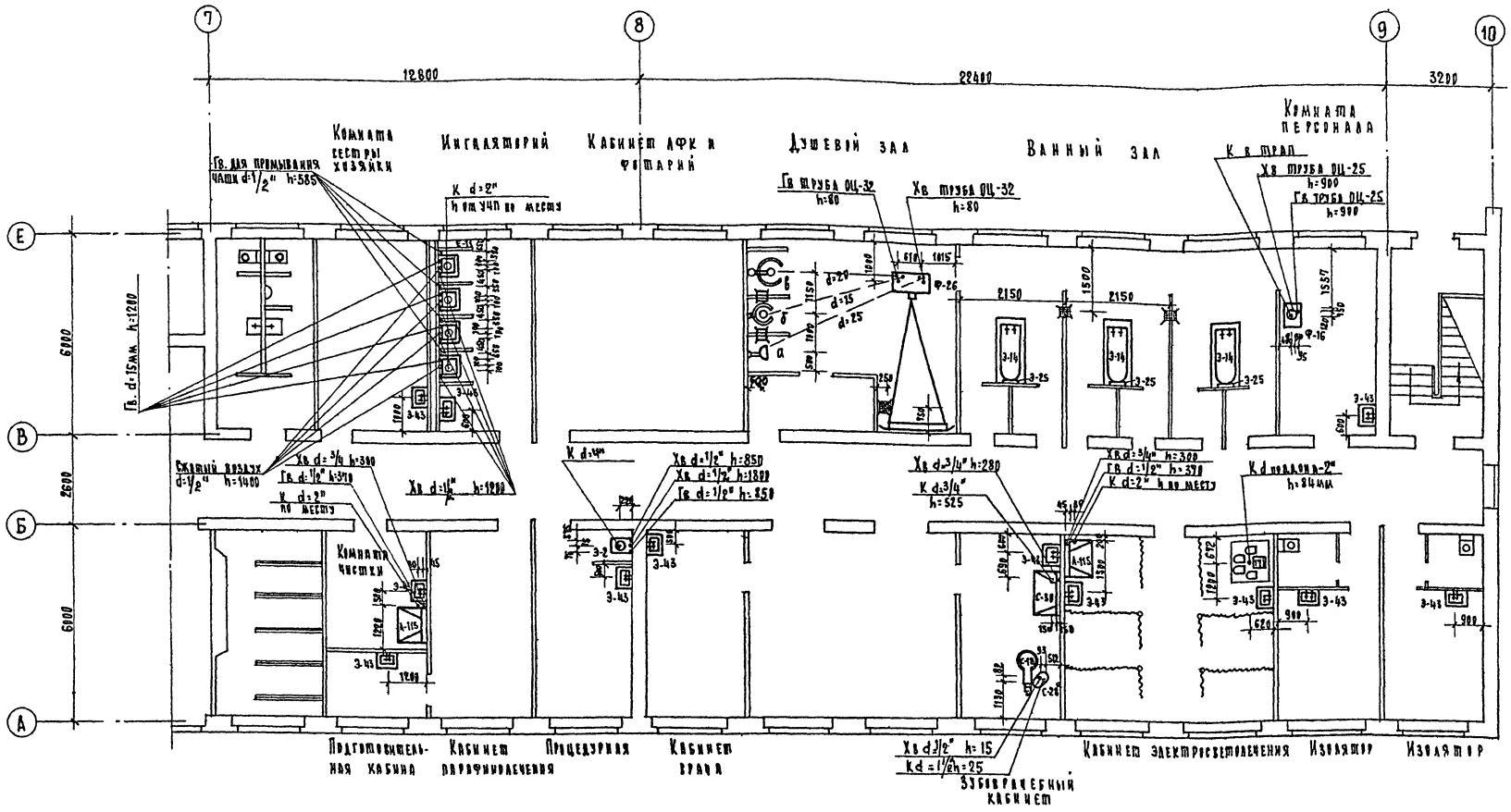

Условные обозначения.

Х.В — Подводка холодной воды
Г.В — Подводка горячей воды
К — Выпуск в канализацию с разрывом струи
Ш — Трап
h — Высота подводки от уровня чистого пола

Примечания:

1. Все размеры даны в миллиметрах
2. К больничному сливу (поз.3-2) в процедурной установить бачок для дизенфицирующего раствора
3. Разводку сжатого воздуха см. лист ТО-5.
4. Спецификацию технологического оборудования см. лист ТО-2.

1968	Профилакторий на 100 мест	Лечебный блок. План 1го этажа. Привязка точек подводки воды и канализации технологического оборудования.	Типовой проект 254-3-5	Альбом II	Лист ТО-3

ЦНИИЭП лечебно-курортных зданий
Отдел технологии
Нач. отдела Ганзбург
Гл. инж. отд. Рудницкий
Рук. группы Гельгард
Инженер Чучканова
Проверил Широкова
Авт. архит. Шувалова
Конструкт. Зверева
Инженер В.К. Чернышева

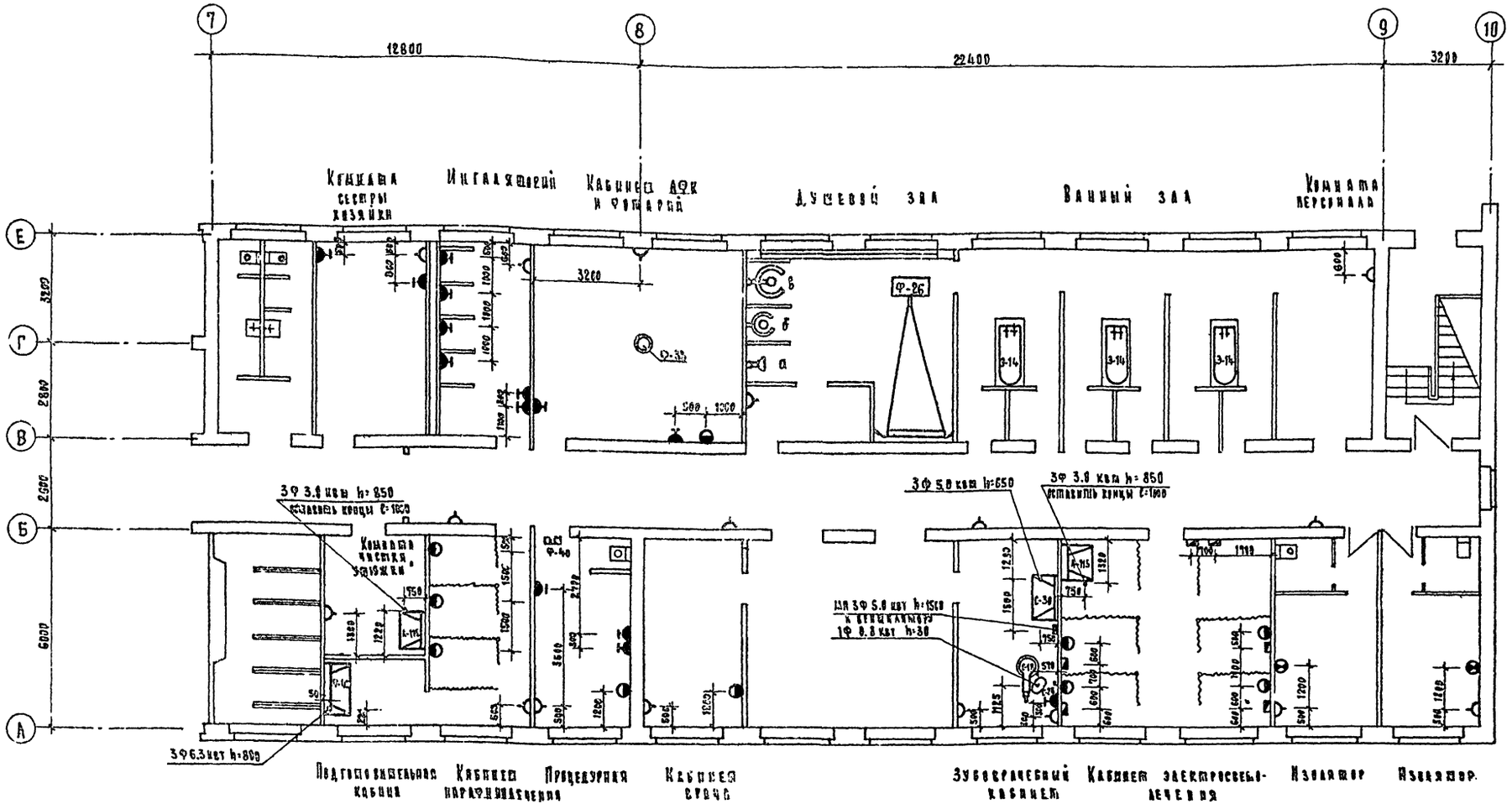

Условные обозначения.

Ф — Фазность тока
h — Высота подводки от уровня чистого пола
МП — Магнитный пускатель
ПП — Пакетный переключатель
$\frac{N}{W}$ — N-номер позиции; W-мощность в квт
— Штепсельная розетка осветительная h=1000 мм
— Штепсельная розетка силовая с заземляющим контактом h=1000 мм
— Бра h=2000 мм
— Светильник утопленного типа
— Щиток физиотерапевтический h=1500 мм

Примечания:

1. Все размеры даны в миллиметрах.
2. Расстановку технологического оборудования смотри лист ТО-1, спецификацию оборудования-ТО-2.

1968	Профилакторий на 100 мест	Лечебный блок. План 1го этажа. Привязка точек подводки электроэнергии технологического оборудования.	Типовой проект. 254-3-5	Альбом II	Лист ТО-4

ЦНИИЭП лечебно-курортных зданий
Отдел технологии
Гинзбург
Рудницкий
Гельгард
Чучкалова
Широкова
Шубалова
Кушнерева
Инженер 3.0
Инженер
Проверил

Выкопировка из плана 1го этажа.

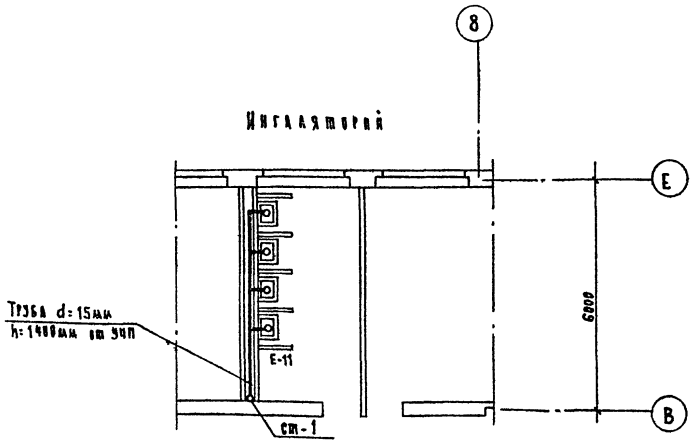

Выкопировка из плана подвала.

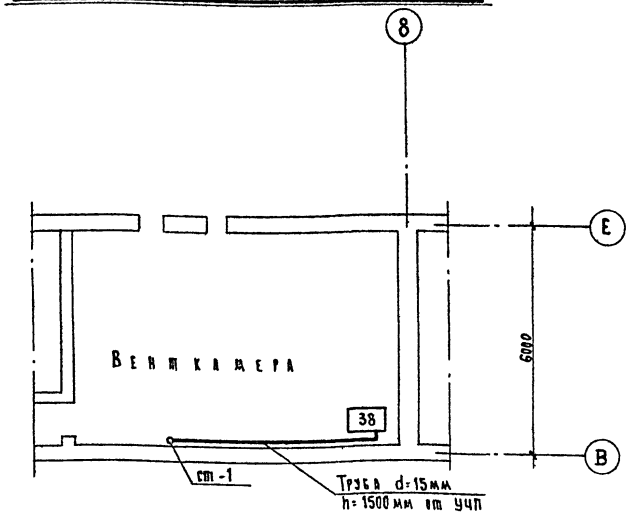

Схема подачи сжатого воздуха в ингаляторий.

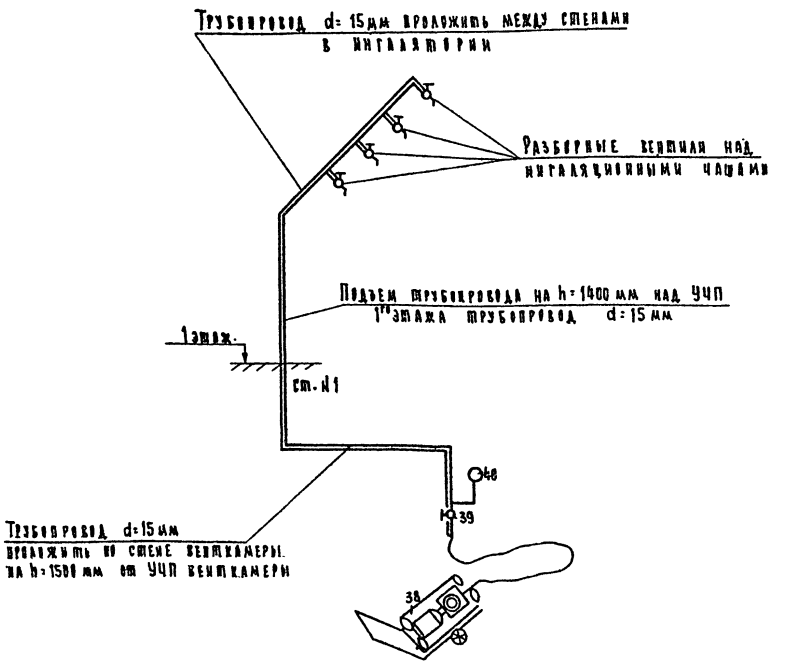

№ п/п	Наименование	Кол-во
40	Манометр контрольный	1
39	Вентиль запорный	1
38	Передвижная компрессорная установка О-38	1

1968	Профилакторий на 100 мест	Лечебный блок Схема разводки сжатого воздуха.	Типовой проект 254-3-5	Альбом II	Лист ТО-5

ЦНИИЭП лечебно-курортных зданий
Отдел технологии
Нач. отдела Гинзбург
Нач. инж. отд. Рудницкий
Рук группы Гельгард
Инженер Чучканова
Проверил Широкова
Автор арх. Шувалова
Конструктор Зверева

План 1го этажа

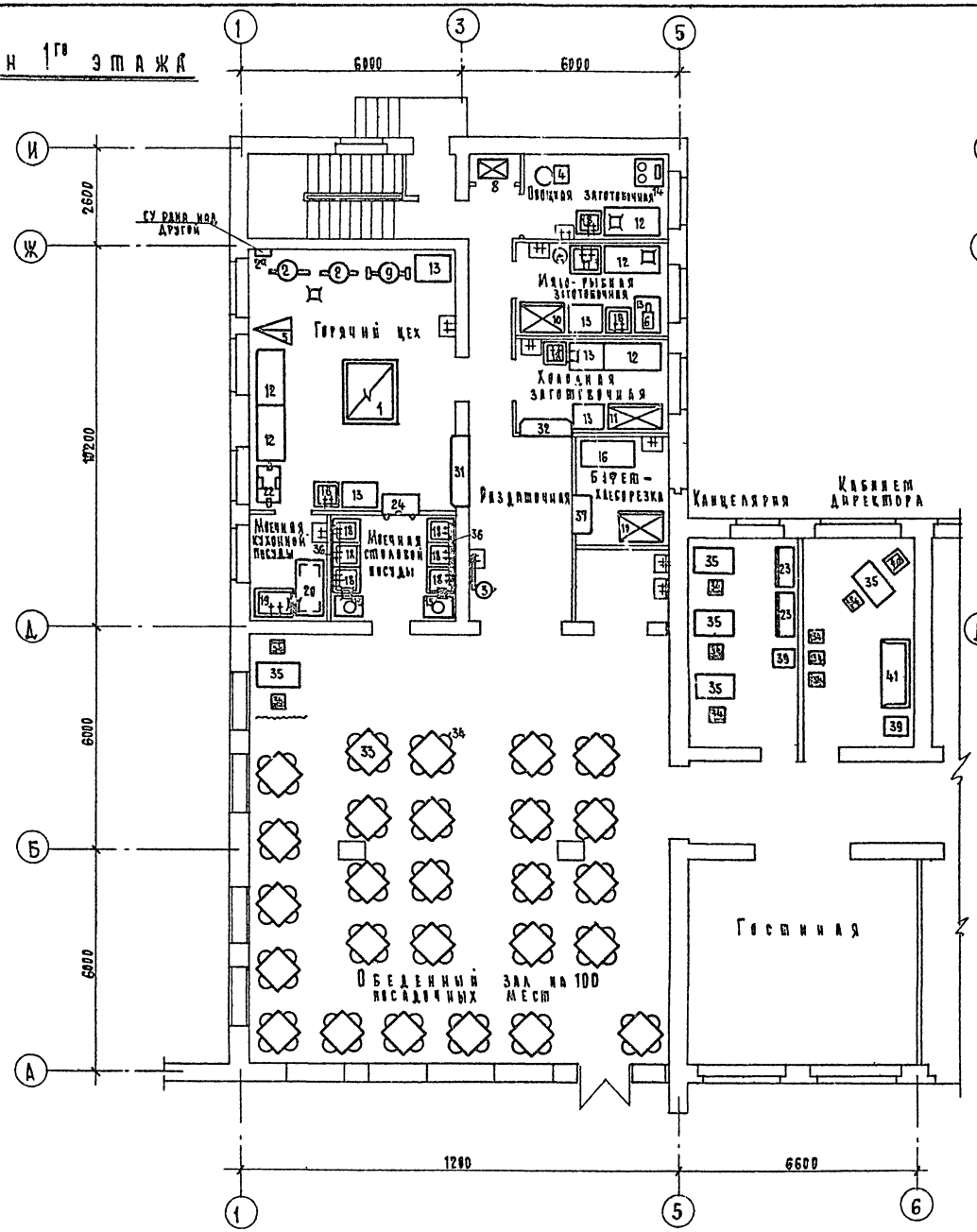

План подвала.

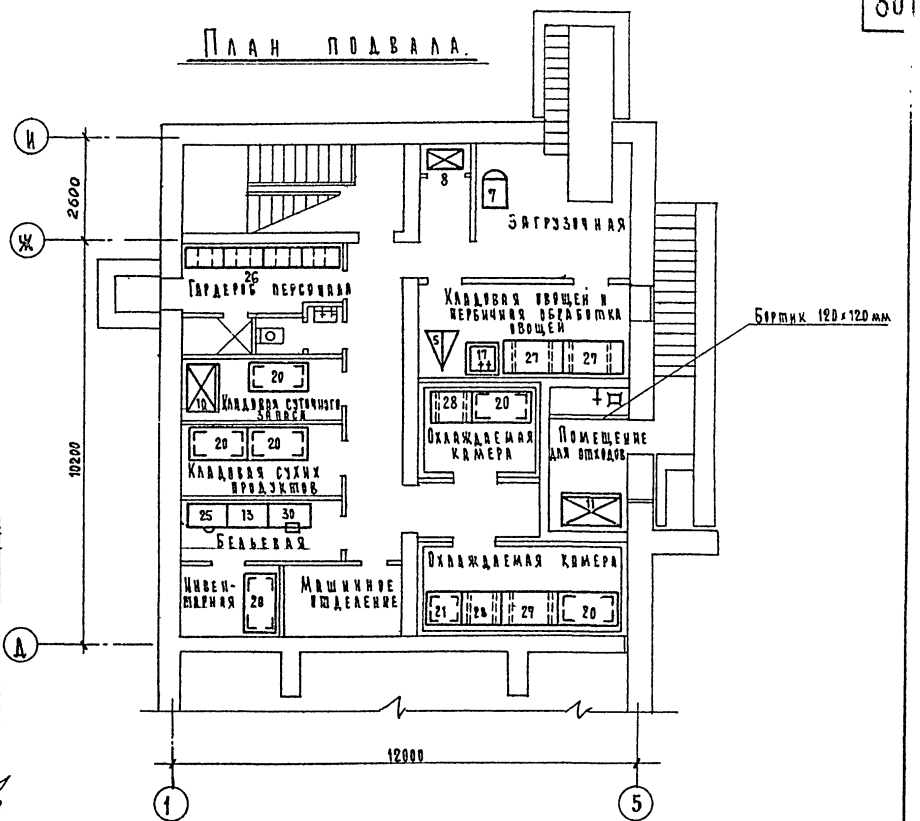

Выкопировка из плана подвала

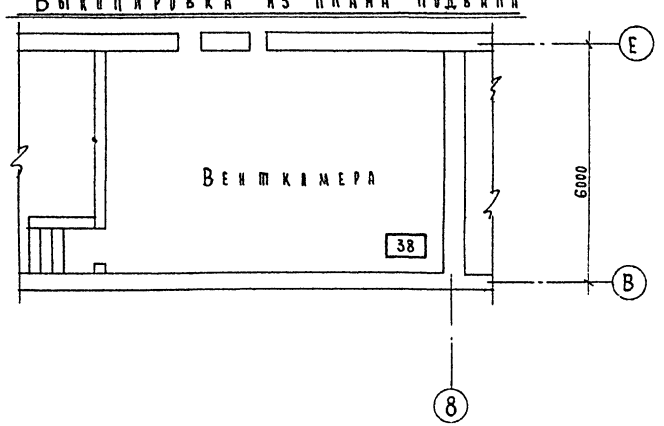

Примечание: Спецификацию технологического оборудования см. лист ТО-7.

1968	Профилакторий на 100 мест	Пищеблок. Планы 1го этажа и подвала. Расстановка технологического оборудования.	Типовой проект 254-3-5	Альбом II	Лист ТО-6

Согласовано

Автор арх.	Конструктор	Инженер О.В.
Шувалова	Зверева	Буров

Проверил	Инженер	Рук. группы	Гл. инж. отд.	Нач. отд.	Лечебно-курортных зданий
Широкова	Чучканова	Гельгард	Рудницкий	Гинзбург	Отдел технологии

Спецификация технологического оборудования

№№ позиций	Наименование оборудования	Марка или тип	Кол-во шт.	Габаритные размеры в мм: длина	шир.	выс.	Мощность в квт.	Фазность	Вес в кг.	Гост или завод изготовитель	№№ проектов разработан. Гипроторгом
1	Электроплита	ЭП-2М	1	1730	1430	840	27.5	3	390	Московский и Душанбинский з-д торг. машиностр.	
2	Электрокотел	КЛЗ-66	2	945	640	1130	7.0	3	125	Ярославский з-д холодильных машин	
2А	Станция управления	СУ	2	360		490				Комплектно с КЛЭ-60	
3	Электрокипятильник	КИЛ-30	1	580	455	1242	10,5	3	50	Свердловский з-д торгового машиностр.	
4	Универсальный привод для овощных цехов	МУ-100Б	1	595	440	970	1.1	3	95	Пермский з-д торгового оборудов.	
5	Универсальный привод общего назначения	В22	2	960	800	860	1.1	3	95	Пермский з-д торгового машиностр.	
6	Мясорубка	М-2	1	840	340	420	1.1	3	72	Пермский з-д торг. машиностроения	
7	Весы платформенные	ВПР-500	1	1017	788	1243				Тюменский весовой з-д	
8	Подъемник грузоподъемностью 100 кг		1	Размер кабины 900	650	1000	2.5	3		Московский лифтостроительный з-д.	
9	Электросковорода	СЭ-2	1	950	580	1007	5.0	1	130	г. Тула з-д. Штамп им. Ванникова.	
10	Холодильный шкаф	ШХ-66	3	1200	840	1809	0.37	3	450	Киевский з-д торгового машиностр.	
11	Холодильный шкаф	ШХ-08	2	1500	750	1800	0.35	3	300	Марийский з-д торгового машиностр.	
12	Стол производственный	С-2	5	1500	750	900					ПР 65-027 Альб.1 раз. 2
13	Стол производственный	С-2А	6	1000	750	900					ПР.65-027 Альб.1 раз. 2
14	Стол для дочистки картофеля	С-9	1	750	750	750					ПР-65-027 Альб.1 раз. 2
15	Стол для сбора остатков пищи	С-10	2	750	600	900					ПР-65-027 Альб.1 раз. 2
16	Стол для хлеборезки	С-11	1	1500	750	900					ПР 65-027 Альб.1 раз 2
17	Ванна моечная	ВМ-1А	2	800	800	900					ПР-65-027 Альб.1 раз.3
18	Ванна моечная	ВМ-1Б	10	650	650	900					ПР-65-027 Альб.1 раз.3
19	Ванна моечная	ВМ-1	1	1000	800	900					ПР-65-027 Альб.1 раз.3
20	Стеллаж стационарный	СЖ-1	7	1500	800	2000					ПР-65-027 Альб.1 раз 4
21	Стеллаж стационарный	СЖ-1А	1	1000	800	2000					ПР-65-027 Альб.1 раз.4
22	Стеллаж передвижной	СЖ-3	1	1000	600	1750					ПР-65-027 Альб.1 раз.4
23	Шкаф книжный		2	1100	375	1710				Торговая сеть	
24	Шкаф для посуды	ШП-1А	1	1000	600	2000					ПР 65-027 Альб.1 раз.5
25	Шкаф для белья	ШБ-2А	1	1000	600	2000					ПР.65-027 Альб.1 раз.5
26	Шкаф для одежды	ШВ-3А	4	1000	600	2000					ПР 65-027 Альб.1 раз 5
27	Подтоварник	ПТ-1	3	1500	800	280					ПР.65-027 Альб.1 раз.5
28	Подтоварник	ПТ-1А	2	1000	800	280					ПР.65-027 Альб.1 раз.5
29	Стул для разрубки мяса	РС-1	1	ф=500		780					ПР 65-027 Альб.1 раз.5
30	Ларь для белья	Л-6А	1	900	600	900					ПР.65-027 Альб.1 раз.5.
31	Окно раздаточное		1	2000	500	850				По архит. чертежам	
32	Окно раздаточное		1	1500	500	850				По архит. чертежам	
33	Стол обеденный		26	900	900	780				Торговая сеть	
34	Стул		103							Торговая сеть	
35	Стол врача однотумбовый		5	1050	650	750				Торговая сеть	
36	Кассета настенная	КС-1А	2	1000	300	400					ПР 65-027 Альб.1 раз.3
37	Окно раздаточное с дверью		1	1000	500	850				По архит. чертежам	
38	Передвижная компрессорная установка	О-38М	1	1090	480	910	45	3	205	Вильнюсский з-д покрасочных аппаратов	
39	Шкаф несгораемый незасыпной	Я3	2	450	650	1480			200	з-д Металлоизделий г. Москва	
40	Кресло рабочее		1	520	590/450	450/845				Торговая сеть	
41	Диван мягкий		1	1745	760/550	420/860				Торговая сеть	

1968	Профилакторий на 100 мест	Спецификация технологического оборудования	Типовой проект 254-3-5	Альбом II	Лист ТО-7

Отдел технологии: Ганзбург; Нач. отдела: Гл. инж. отд.: Рудницкий; Рук. группы: Гельгард; Инженер-: Чучкинова; Проверил: Широкова; Копировала: Федотова

План 1го этажа. Привязка монтируемого технологического оборудования

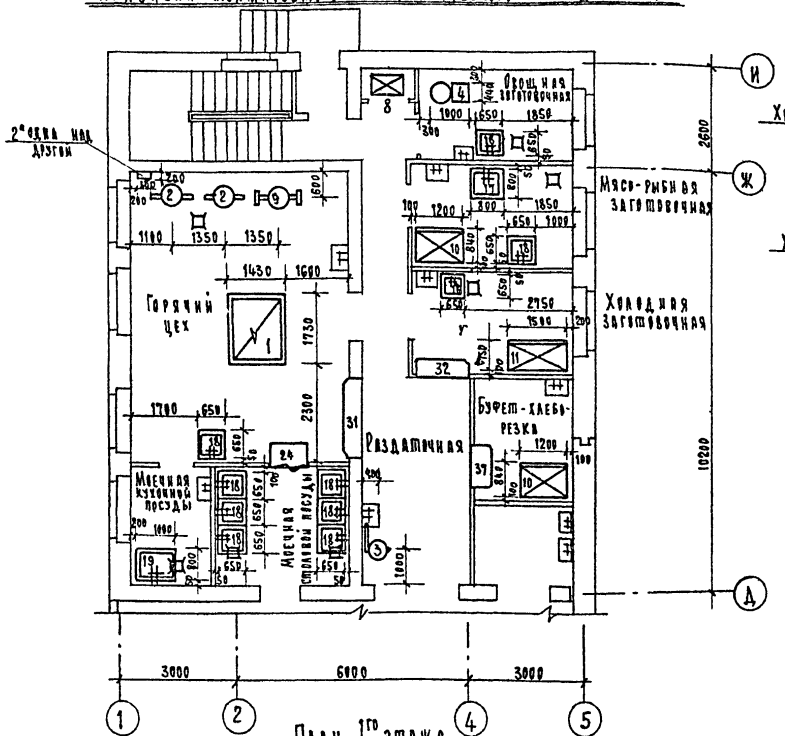

План 1го этажа. Привязка точек подводки воды и канализации технологического оборудования

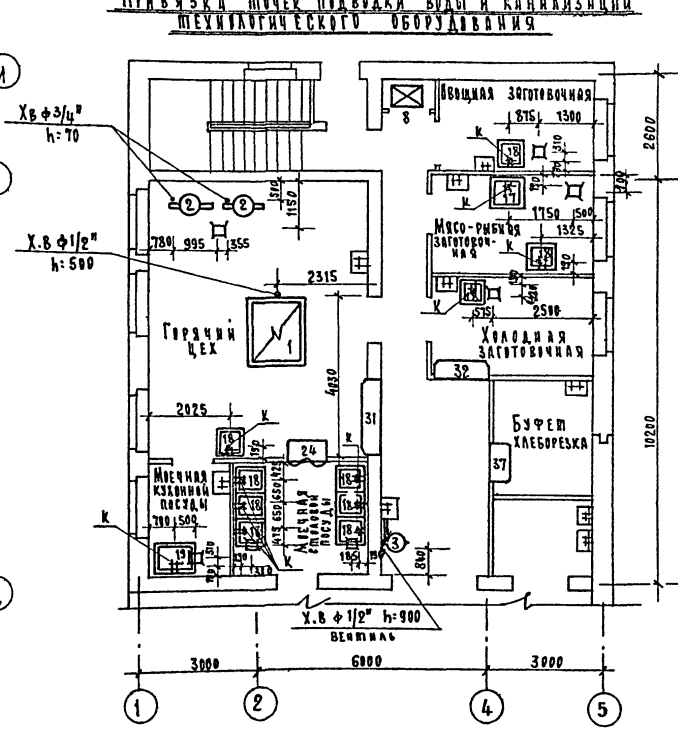

План подвала. Привязка монтируемого технологического оборудования.

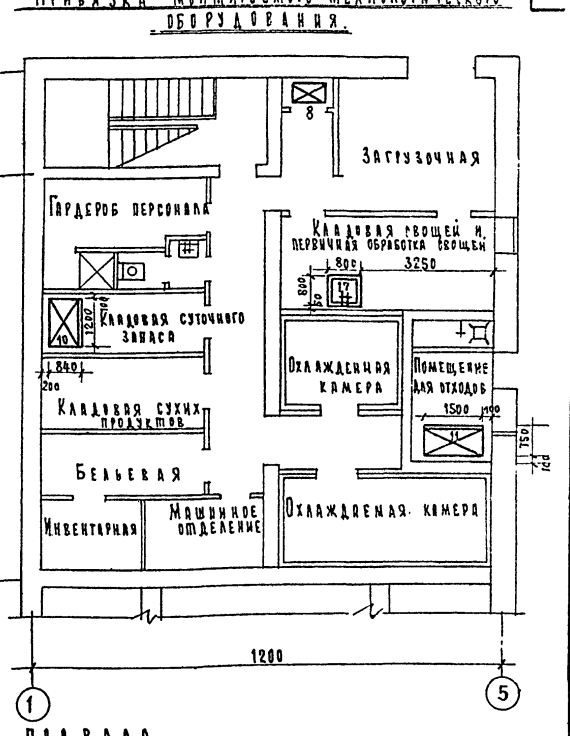

План 1го этажа. Привязка точек подводки электроэнергии технологического оборудования

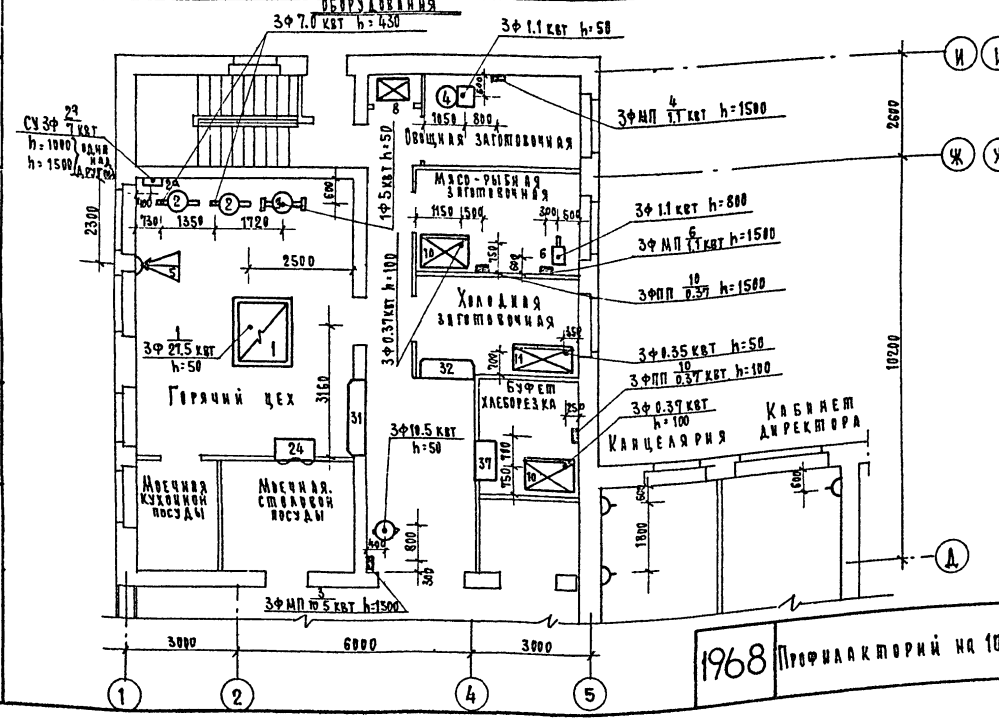

План подвала. Привязка точек подводки воды, канализации и электроэнергии технологического оборудования.

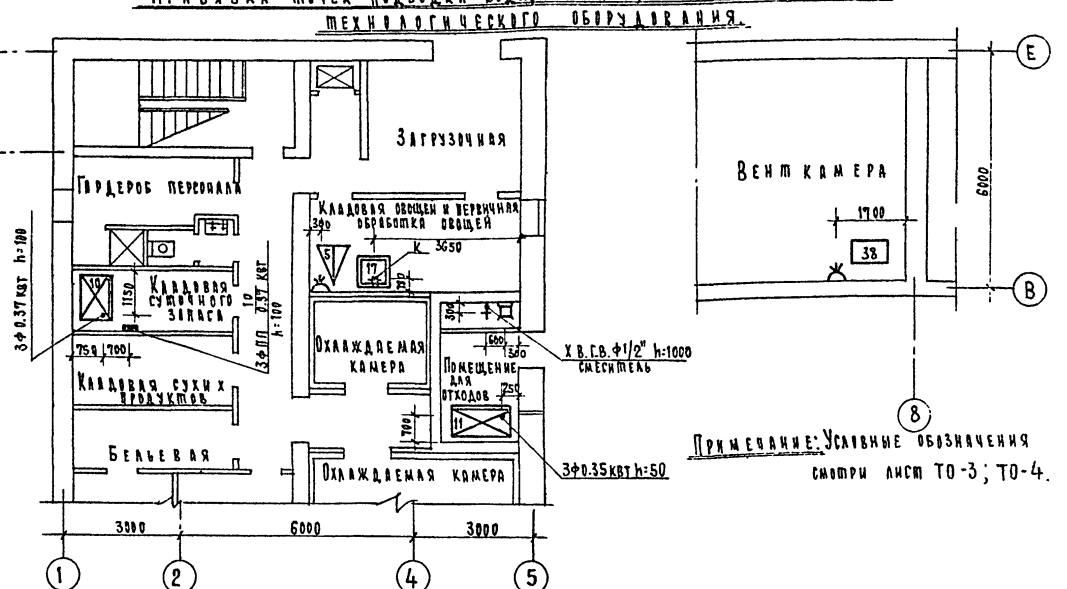

Примечание: Условные обозначения смотри лист ТО-3; ТО-4.

Пищеблок. План 1го этажа и подвала. Привязка монтируемого технологического оборудования. Привязка точек подводки воды, канализации и электроэнергии технологического оборудования.	1968	Профилакторий на 100 мест	Типовой проект 254-3-5	Альбом II	Лист ТО-8

ЦНИИЭП лечебно-курортных зданий

Отдел технологии: Нач. отд. Ганзбург; Гл. инж. отд. Рудницкий; Рук. группы Гельгард; Инженер Чучканова; Проверил Широкова

Автор арх. Шубалова; Конструктор Звєрєва; Инженер В.К. Чернышева; Инженер З.О. Кушерева

Перечень чертежей по ХО.

№№ п/п	Наименование листов	№ листов	№ страниц
1	Заглавный лист. Примечания.	ХО-1	83
2	План холодильных камер. Разрезы	ХО-2	84
3	Расположение фундаментов и опор. План. Разрезы	ХО-3	85
4	Схемы фреоновых трубопроводов. Спецификация	ХО-4	86
5	Изоляционная дверь для холодильных камер. Детали.	ХО-5	87
6	Общий вид затвора изоляционной двери холодильной камеры. Детали	ХО-6	88
7	Крепление 2х испарительных батарей марки ИРСН-12.5 к стене толщиной 120мм. Кронштейн крепления батарей	ХО-7	89
8	Крепление 2х испарительных батарей марки ИРСН-12.5 к изолированной стене виброизолирующий фундамент под агрегат АКФВ-4	ХО-8	90

Назначение холодильной установки.

Холодильная установка предназначена для создания оптимальных условий хранения 2х-3х суточного запаса скоропортящихся продуктов в двух камерах, расположенных в подвале пищеблока.

Исходные данные для проектирования холодильной установки приняты для самого жаркого месяца.

Климатическая зона	Ориентировочные расчетные температуры				
	Наружн. воздух	Смежные помещен.	Тамбур	Почва под полом подвала	Почва у стен подвала
Средняя	28°	24°	12°	14°	21°

Определение холодопотерь.

Для определения суточного расхода холода по камерам производится калорический расчет

1. Расход холода на теплопередачу через строительные ограждения определяется по формуле:

$Q = FK(t_1 - t_2)\ 24$ ккал/сутки, где

F_1 - поверхность стен, пола, потолка в м²

K - коэффициент теплопередачи

$(t_1 - t_2)$ - разность температур наружного воздуха или смежных помещений и воздуха в камере

2. Расход холода на охлаждение продуктов

$Q_2 = G(i_1 - i_2)$ ккал/сутки, где

G - вес суточного поступления продуктов

$(i_1 - i_2)$ - разность начального и конечного теплосодержания продуктов, определяемые по температуре в начале и конце охлаждения $\frac{ккал}{кг}$

3. Расход холода на прочие потери при эксплуатации холодильных камер принимается равным 30% от величины расхода холода теплопередачи через строительные ограждения

$Q_3 = 0.3\ Q_1$

Сводная таблица результатов калорического расчета.

Наименование	Q_1	Q_2	Q_3	Итого по камере
Мясо-рыбная камера №1	10100	1500	3030	14630
Камера молочно-жировая и гастрономическая №2	20790	900	6237	25700

$\Sigma Q = 40330$

Агрегат работает в среднем 15-16 час/сутки

Примечания.

1. О приемке работ:

Приемка выполненных работ по холодильной термоизоляции строительных ограждений камер должна производиться согласно СНиП изд. 1965г. часть III раздел „В" глава 10 §5.

2. Об отделочных работах:

Отделка помещений холодильника должна производиться следующим образом:

а) полы в холодильных камерах и машинном отделении выполняются из керамической плитки;

б) стены в холодильных камерах на всю высоту — керамическая плитка;

в) стены в машинном отделении на высоту 1.8м - панель масляной краской, выше панели побелка известью по штукатурке.

3. Всю пусковую аппаратуру, трубы и агрегаты - заземлить,

4. Соединение медных труб выполнить посредством накидных гаек или на пайке оловянистым припоем и бескислотным флюсом.

5. Трубопроводы и батареи во избежание ослабления соединений и утечки фреона должны быть прочно закреплены. Трубы крепить на деревянных колодках.

6. Всасывающие (газовые) трубопроводы проложить с уклоном в сторону компрессора - как показано на схеме - для обеспечения возврата масла в картер компрессора.

7. После испытания на давление и продувки, всю фреоновую систему испытать посредством вакуумирования. Запас проверить фреоном при частичном заполнении им системы.

8. После зарядки системы фреоном и маслом, все соединения трубопроводов и аппаратов необходимо тщательно проверить на утечку фреона с помощью спиртовой горелки или мыльную пену.

9. Любые соединения медных труб не должны находиться в толще стен и перекрытий, либо в других недоступных для контроля местах.

Характеристика камер.

№№ п/п	Наименование камер	Вид продукта	t° поступающего продукта	Емкость камер кг	Площадь камер м²	Срок хранения дни	t° камер в °С	Камерное оборудование
1	Мясо-рыбная камера	Мясо рыба субпродукт	+5	150	6	1-3	-2	2 испарителя ИРСН-12.5
2	Молочно-жировая и гастрономическая камера	Молоко колбаса сыр фрукты	+5	500	11	2	+2	——„——

Техническая характеристика.

Холодильная установка		Расход воды м³/час	Холодопроизводительность установки ккал/час при t_0=-15°С; $t_к$=30°С	Вес установки в кг	Компрессорно-конденсаторный агрегат									Испарительная батарея			Фильтр осушитель	
					Компрессор			Электродвигатель			Конденсатор		Теплообменник	Вес агрегата кг					
Марка	Количество				Марка	n об/мин	Объем описанный цилиндрами	Марка	n об/мин	N квт	Марка	F/m²			Марка	Вес кг	Термореле-защищающий вентиль	Марка	Вес кг
АКФВ-4	1	1.2	4600	350	ФВ-6	960	207	А42-4	1420	28	КТР-4М горизонтальный змеевик	2	ТФ-20К змеевик	195	ИРСН-12,5 настенная	35	ТРВ-4М	ОФФ-10	6

1968	Профилакторий на 100 мест	Холодильное оборудование. Заглавный лист. Примечания.	Типовой проект 254-3-5	Альбом II	Лист ХО-1

Согласовано: Архитектор Шубладова; Технолог Гельгард; Нач. отд. Ганзбург; Рук. группы Рудницкий; Рук. инж. пр. Хазин; Гл. инж. отд. Черниавева; Испанитель Рачицкая; Инженер Лимонина

ЦНИИЭП Лечебно-курортных зданий. Отдел технологии

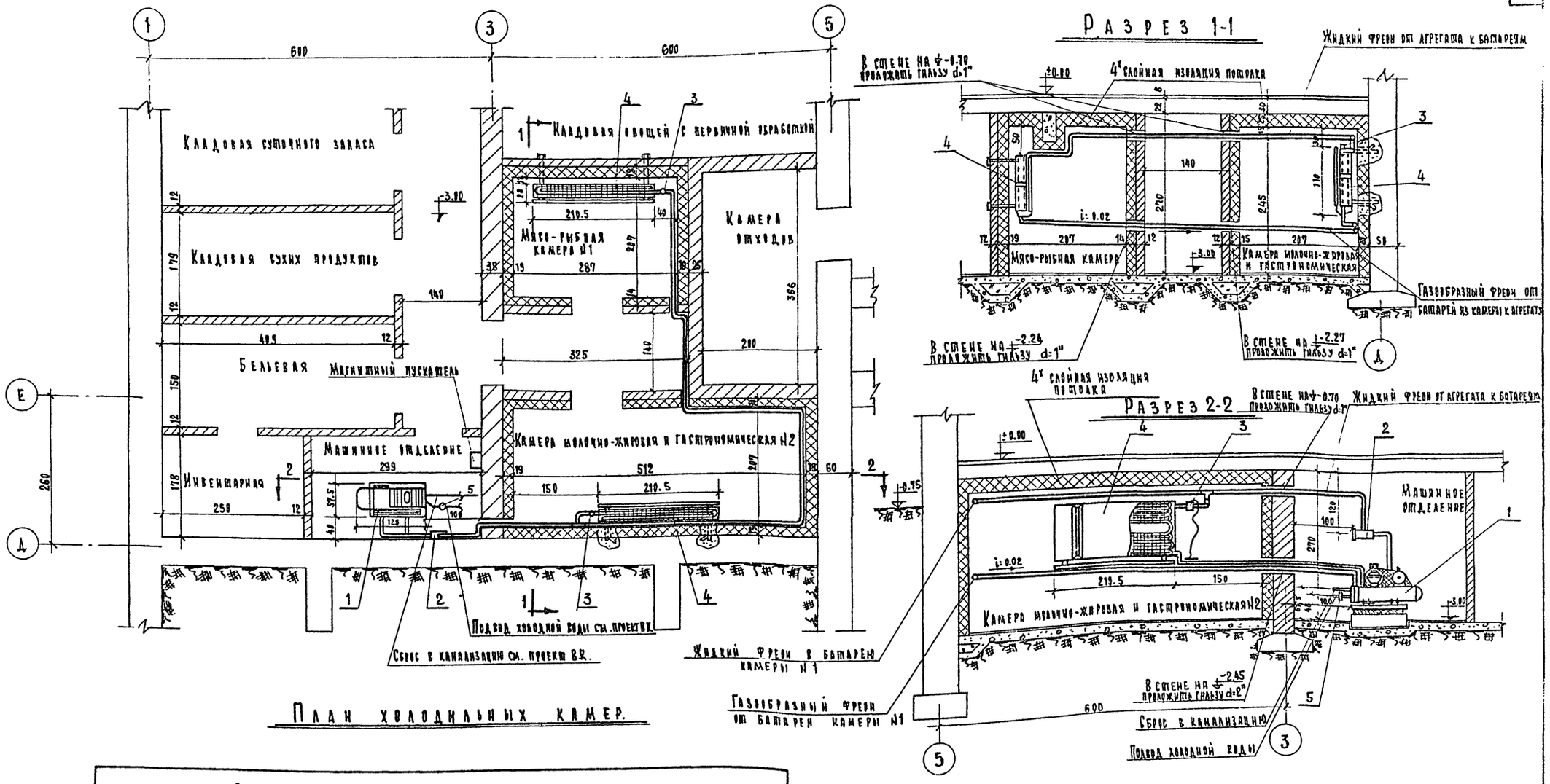

Экспликация оборудования

1	Компрессорно-конденсаторный агрегат АКФВ-4
2	Фильтр-осушитель ОФФ-10а
3	Терморегулирующий вентиль
4	Испарительная батарея ИРСН-12.5м
5	Водорегулирующий вентиль ВРВ-15

Примечание

Изоляцию стен и конструкции пола в холодильных камерах см. строительный чертеж – АС-023

1968	Профилакторий на 100 мест	Холодильное оборудование. Холодильные камеры. План. Разрезы	Типовой проект 254-3-5	Альбом II	Лист ХО-2

Согласовано. Гипрокоммунстрой. Ленинград. Отдел технологии. Главный инженер проекта Рудницкий. Гл. инж. пр. Черниговец. Рук. группы Хазан. Исполнит. Рачицкая. Гл. архитектор проекта Шубалова. Зверева. Буров. Гл. инж. об. Кушнерева. Гельгарт. Мехмонтаж. Ленинград. Гипрокоммунстрой. Ленинград. Гипрокоммунстрой. Ленинград. Гипрокоммунстрой

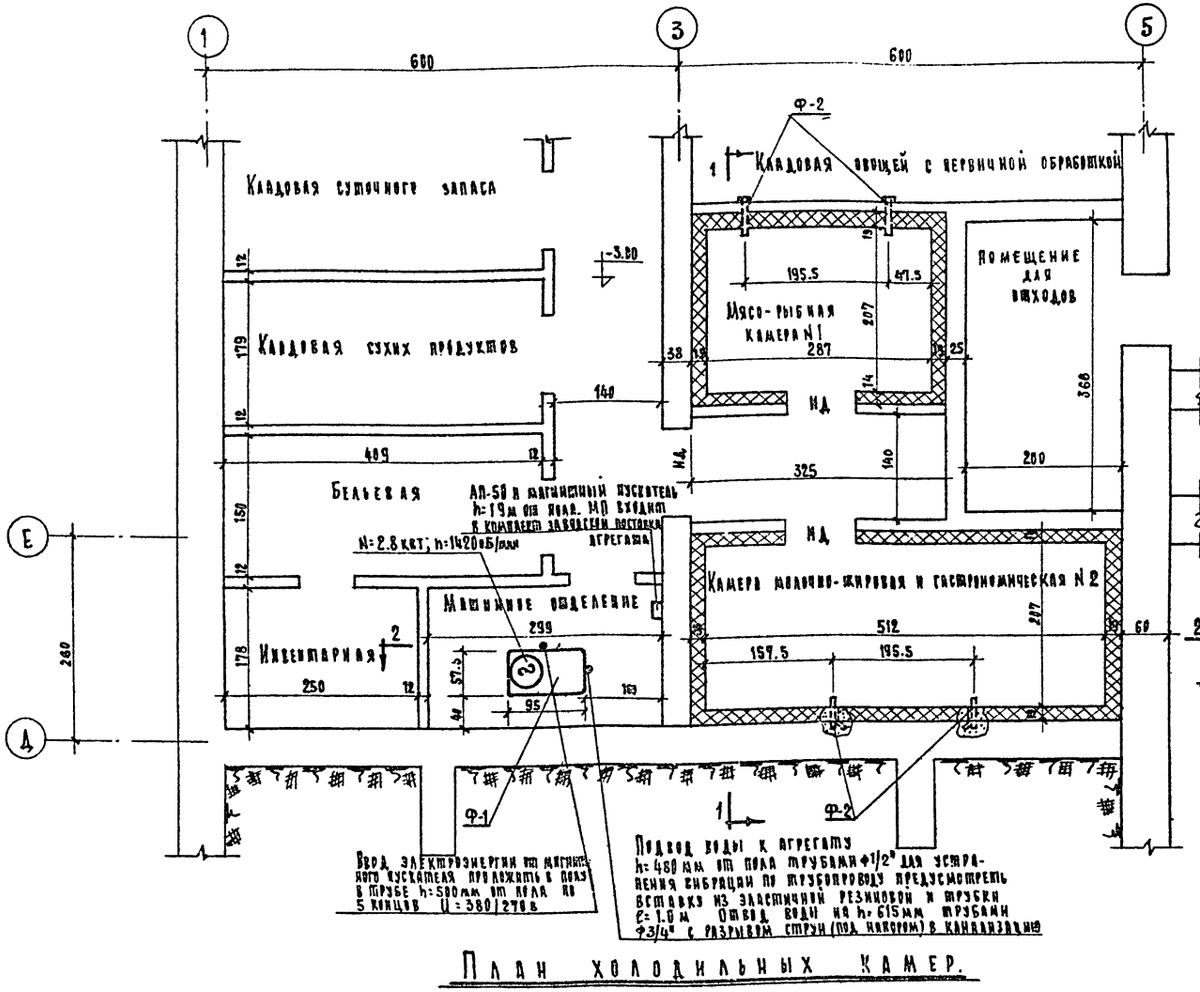

План холодильных камер.

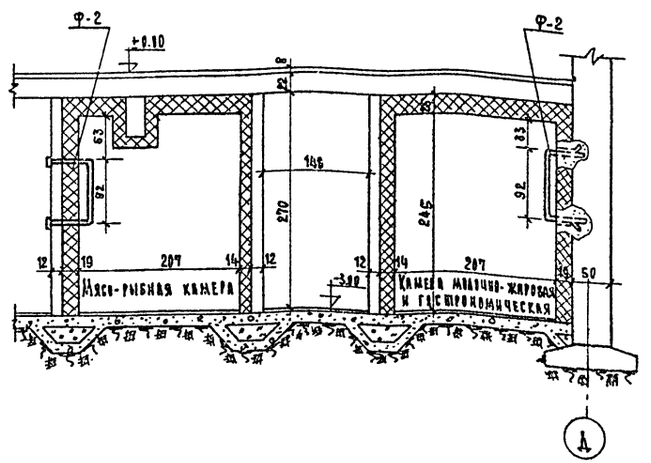

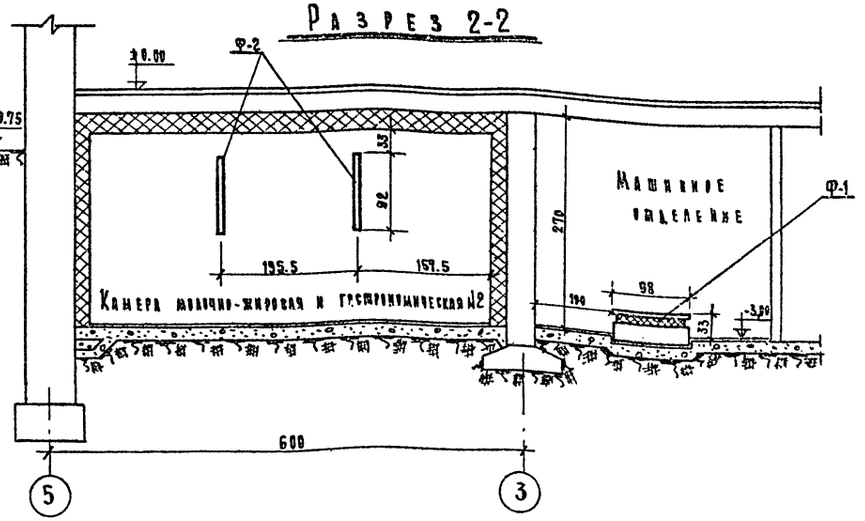

Спецификация на фундаменты и опоры

№	Наименование	Кол-во фундаментов и опор	Статическая нагрузка на фундам., опору	Мощность ед. оборудов. квт	Число оборотов в мин об/мин	Примечания
Ф-1	Виброизолирующий фундамент под компрессорно-конденсаторный агрегат АКФВ-4 с эл. двигателем А-42-4	1	210	2.8	1420	см. лист ХО-8
Ф-2	Кронштейн для крепления двух испарителей ИРИС-125М	2	35	—	—	см. лист ХО-7

Условные обозначения.

(S) - Место установки электродвигателя

ИД - Изолированная дверь

Примечание.

1. Всю пусковую аппаратуру, трубы и агрегат заземлить.
2. Изоляционная дверь холодильных камер изготавливается по черт. ХО-5.

1968	Профилакторий на 100 мест.	Холодильное оборудование. Расположение фундаментов и опор. План. Разрезы	Типовой проект 254-3-5	Альбом II	Лист ХО-3

ЦНИИЭП курортных зданий

Отдел технологии — Ганзбург

Нач. отдела — Рудницкий

Гл. инж. отд. — Хазан

Рук. группы — Чернышева

Гл. инж. пр. — Ранецкая

Исполнитель — Шубякова

Согласовано: Конструктор — Звегерева

ГИПж. т.о. — Кушнерева

Инж. технолог — Гельгард

Инж. — Бурбо

Схема фреоновых трубопроводов

Б/м

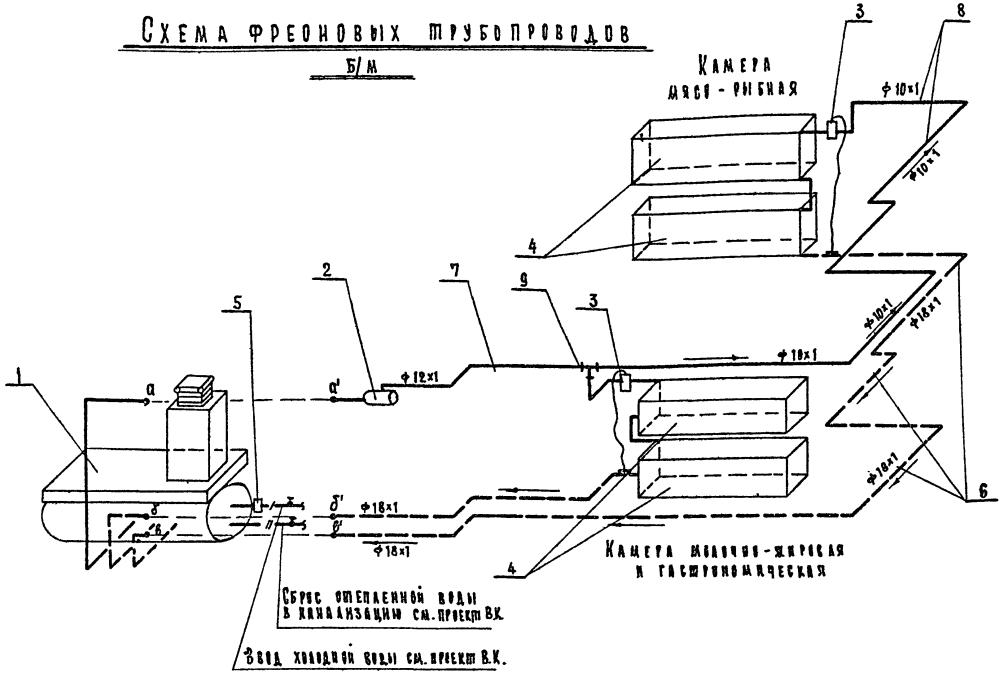

Условные обозначения

- Трубопровод жидкого фреона
- Трубопровод газообразного фреона
- Трубопровод холодной воды
- Трубопровод отепленной воды
- Чувствительный патрон
- Запорный вентиль

Спецификация

№№ п/п	Марка ГОСТ нормаль	Наименование		Ед. изм	Кол-во	Вес в кг Един.	Вес в кг Общ.	Примечания
		Оборудование						
1	АК-ФВ-4	Компрессорно-конденсаторный агрегат. Компрессор ФВ-6, вертикальный поршневой, непрямоточный с воздушным охлаждением. Электродвигатель А-42-4 N=2.8 квт; n=1420 об/мин. Конденсатор КТР-4 м, горизонтальный, змеевиковый, ребристый с накатными трубами водяного охлаждения. Теплообменник ТФ-20м		компл	1	350	350	Мелитопольский з-д. им XXX лет ВАКСМ
2	ОФФ-10	Фильтр-осушитель, угловой		шт	1	5.7	5.7	Поставляется в комплекте с агрегатом
3	ТРВ-2	Терморегулирующий вентиль		"	2			
4	ИРСН-12.5	Испарительная батарея		"	4	35	140	
5	ВРВ-15	Водорегулирующий вентиль		"	1			
		Трубопроводы						
6	ГОСТ 617-64	Трубы тянутые красномедные	ф18×1	"	23	0.475	11.0	
7			ф12×1	"	6	0.317	1.85	
8			ф10×1	"	14	0.252	3.52	
9		Тройник медный	ф10×12	шт	1			
		Материалы						
10	ГОСТ 8501-57	Фреон-12					15	
11	ГОСТ 5546-66	Масло ХВ-12					2.8	
12	ГОСТ 3262-62	Стальные гильзы для прокладки труб С=0.5м	ф2"	шт	1			
			ф1"	"	5			
13		Термометры		"	3			Устанавливается в камерах
14	ГОСТ 11570-65	Вентили запорные, муфтовые	ф20мм	"	1	1.1	1.1	
			ф15мм	"	1	0.75	0.75	

1968	Профилакторий на 100 мест	Холодильное оборудование. Схема фреоновых трубопроводов. Спецификация	Типовой проект 254-3-5	Альбом II	Лист ХО-4

Отдел технологии: Гинзбург; Нач. отдела: Гинзбург; Гл. инж. отд.: Рудницкий; Гл. инж. пр.: Чернышева; Рук. группы: Хазан; Исполнитель: Рачицкая

Разрез 1-1

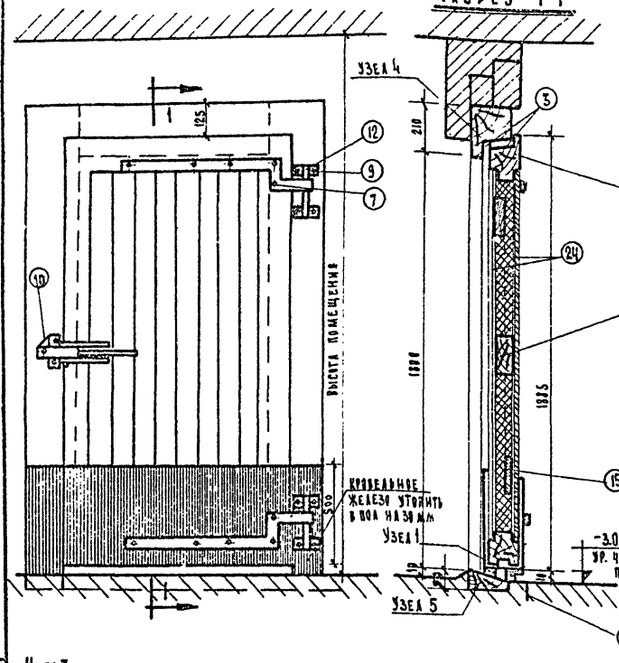

Общий вид дверки.

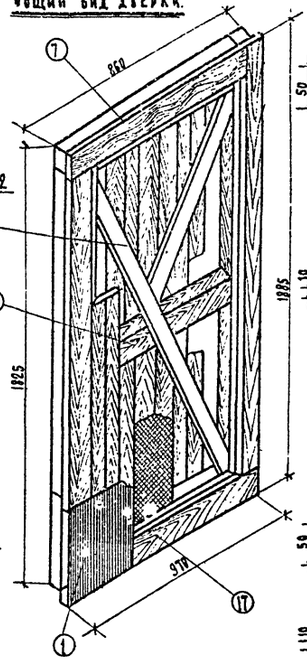

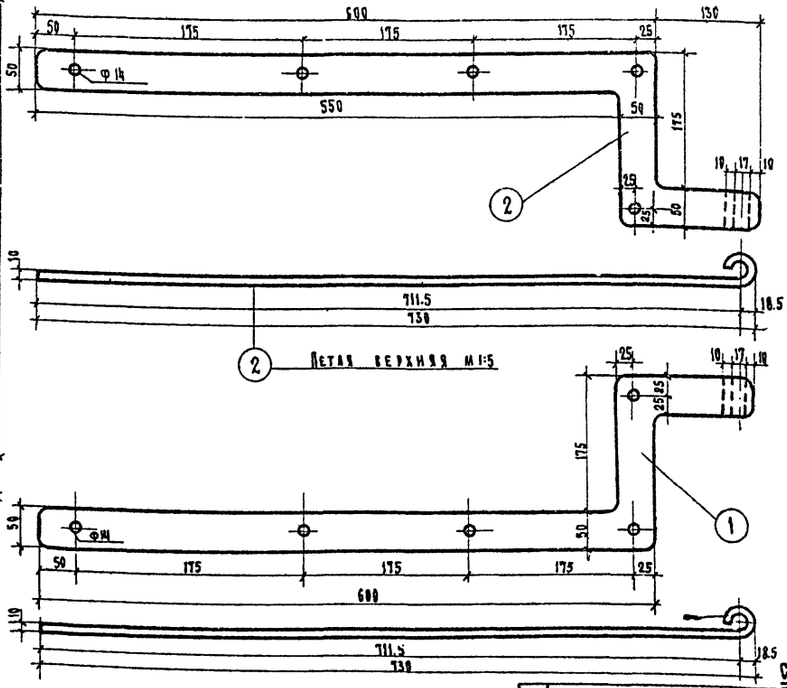

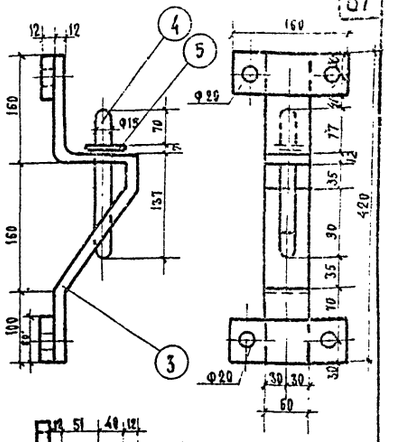

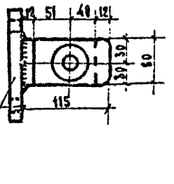

Примечание

Ось вставляется в навеску на плотной посадке, для чего последнюю нагреть

Узел 3

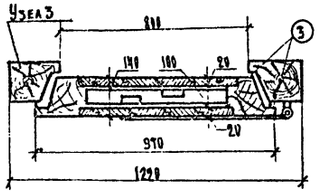

Примечания

1. Все деревянные части антисептировать
2. Нижние части двери и дверной коробки обиваются с обеих сторон листовой кровельной сталью с загибом на 30 мм на коробку; железо предварительно пробивают с обеих сторон.
3. Все размеры даны в мм.
4. Общий вид затвора и деталей затвора см. лист ХО-6.

Спецификация на петли и навески.

6	Вилка навески 80×12, ℓ=160 мм	2	4	ст. полосов	2.6	10.4	
5	Шайба Ф 50 мм.	1	2	Ст 3	0.1	0.2	
4	Вставная ось Ф15, ℓ=214 мм.	1	2	ст. круглая	0.28	0.56	ГОСТ 2590-57
3	Навеска 60×12; ℓ= 550 мм.	1	2	"	3.1	6.2	"
2	Петля верхняя 5×18; ℓ=1120 мм	1	1	"	4.4	4.4	"
1	Петля нижняя 50×10; ℓ=1120 мм.	1	1	ст полосов	4.4	4.4	ГОСТ 103-57
№№ п/п	Наименование	На узел	На изд.	Материал	Един. вес кг	Общ. вес кг	Примечания
		Кол-во					

Спецификация на строительные изоляционные изделия.

№№ п/п	Наименование	Размер	Материал	Ед. изм.	К-во	Примечан
1	Обшивка	500×1830	Сталь листовая кровельная δ=0.41	шт.	1	ГОСТ 1393-47
2	"	506×928	"	"	1	
3	Резиновый шнур	Ф13; ℓ=600	Резина	"	2	
4	Резиновое полотно	130×800 δ=3		"	1	
5	Уголки жесткости	130×50×4 ℓ=1600	Сталь угловая	"	1	ГОСТ 19014-82
6	Связь жесткости	75×15; ℓ=4 (и-за проекту)	Сталь полосовая	"	2	При варианте №1 не нужны
7	Петля верхняя	50×10; ℓ=1120	Сталь полосовая	"	1	ГОСТ 103-57
8	Петля нижняя	"	"	"	1	ГОСТ 103-57
9	Навеска	60×12; ℓ=550	"	"	2	"
10	Запор				1	Лист ХО-6
11	Пазухарь	Ф1/2"; ℓ=120		"	12	Для крепления петли к двери
12	Болт с гайкой и шайбой	Ф3/4"; ℓ=220			4	Для крепления навески к дверной коробке
13	Уголок	75×13; ℓ=150	Сталь полосовая		2	

№№ п/п	Название	Размер	м³	Ед. изм.	К-во
14	Горизонтальный брус	150×100 ℓ=630	0.094	шт	1
15	Дверной брусок	100×45 ℓ=1545	0.0069	"	2
16	Вертикальная связь	170×140 ℓ=1715	0.04	"	2
17	Горизонтальная связь	170×140 ℓ=800	0.019	"	2
18	Обшивка из досок	1685×150×20	0.02	"	2
19	Вертикальная стойка дверной коробки	2010×210×130	0.075	"	2
20	Горизонтальный брус дверн. коробки	1220×210×130	0.046	"	1
21	Нижний брус дверной коробки	1220×180×90	0.013	"	1
22	Зажимной брус	44×36 ℓ=800	0.0045	"	1
23	Верхняя обвяз	210×130 h	–	"	2
24	Паронзоляционная бумага	1545×630	–	"	2
25	Минеральная вата толщ. 50	1545×630×100	0.097	слой	2

Узел 1

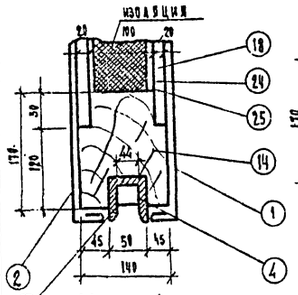

Узел 2

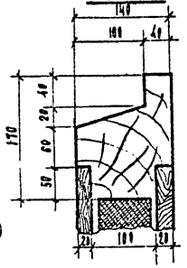

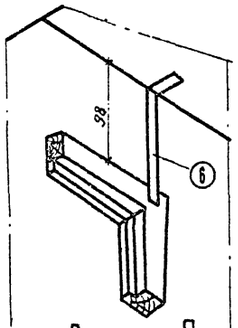

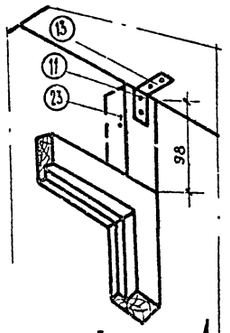

Узел 4

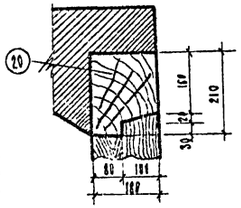

Узел 3

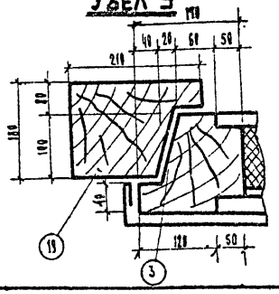

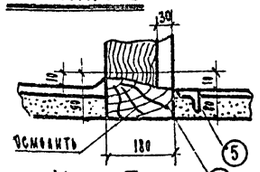

Узел 5

ЦНИИЭП лечебно-курортных зданий	Нач. отдела	Ганзбург	Гл. инж. проекта	Черномшева	Рук. группы
	Гл. инж. отдела	Радзицкий	Проверил	Рачицкая	
Отдел технологии					

1968г. Профилакторий на 100 мест.

Холодильное оборудование
Изоляционная дверь для холодильных камер
Детали.

Типовой проект	Альбом	Лист
254-3-5	II	ХО-5

Дачный чертеж
Заимствован из альбома
Свердловтеплотранса ТС-94.

Пояснительная записка к проекту затвора

Затвор состоит из трех основных деталей: а) корпуса поз. 1. б) рычага поз. 2 и скобы поз. 3.

Корпус устанавливается на двери и закрепляется при помощи болтов, скоба закрепляется на дверной коробке.

Действие затвора следующее:

1. При открывании дверь отжимается от дверной коробки упором внешней губки рычага (поз. 2) в край скобы (поз. 3) с внешней стороны
2. При закрывании дверь плотно прижимается упором внутренней губки рычага (поз. 2) в край скобы с внутренней стороны.
3. Сохранение плотности притвора двери осуществляется, заклинивающим рычаг, висячим замком.
4. Прижим двери при закрывании и отжим ее при открывании осуществляется легко, без особых усилий.

Затвор, ввиду простоты его конструкции, может легко изготовляться на местах кустарным способом, а также в заводских условиях в массовом порядке.

№№ п.п.	Наименование	Единиц изм.	Колич.	Вес
1	Корпус затвора	шт	1	1,14
2	Рычаг (головка с рукояткой)	"	1	1,27
3	Скоба	"	1	0,95
4	Ось ϕ 10 мм ℓ = 60 мм ст. 5	"	1	0,03
5	Болт М 12; ℓ = 225 мм	"	3	0,6
6	Болт М 12; ℓ = 180 мм	"	2	0,3
7	Гайка М 12	"	5	0,2
8	Пластинка 151×110 мм	"	2	1,0
9	Пластинка 145×40 мм	"	1	0,4
		Общий вес		5,89

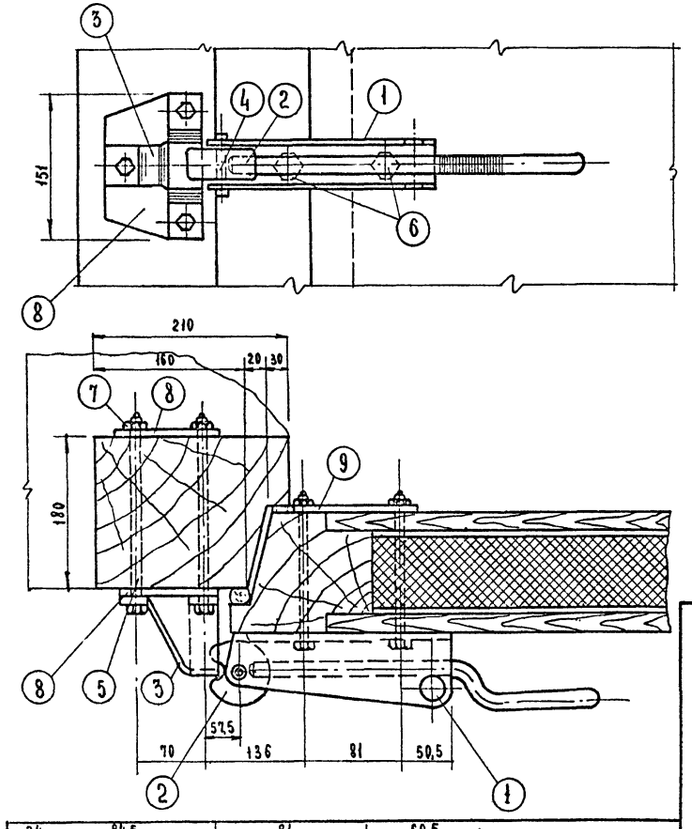

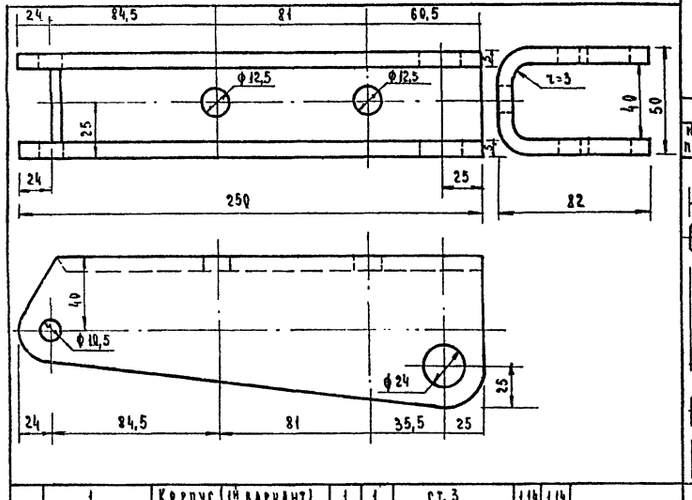

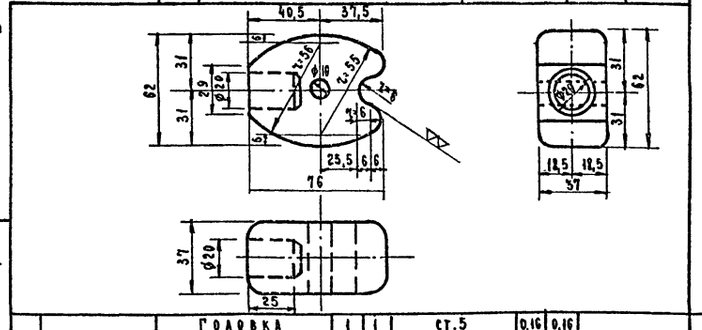

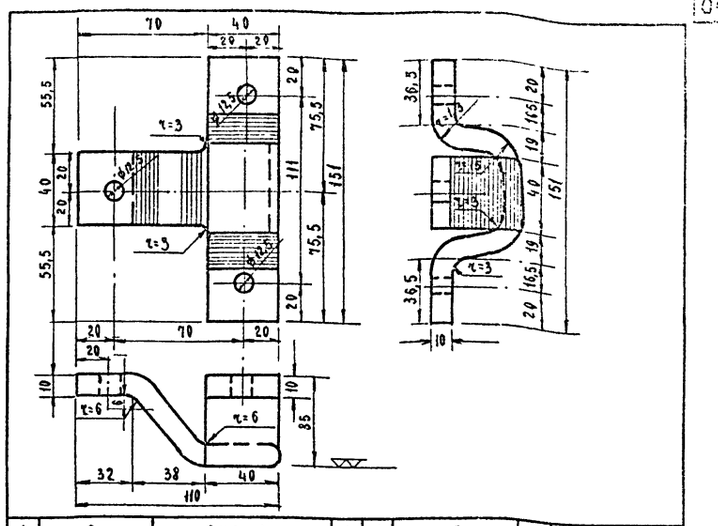

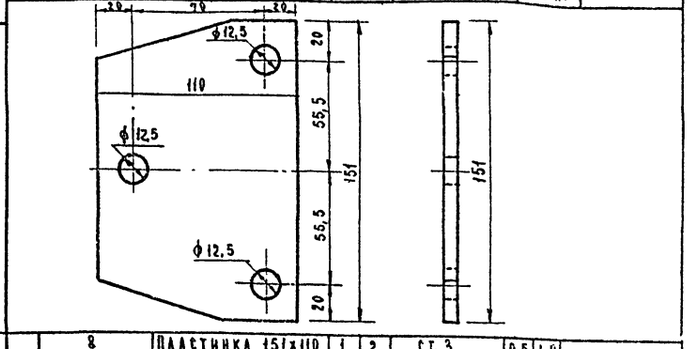

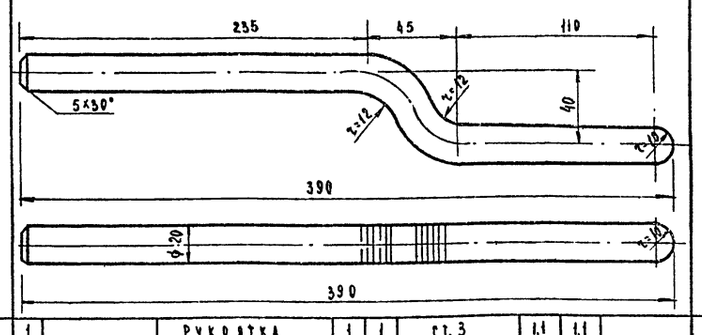

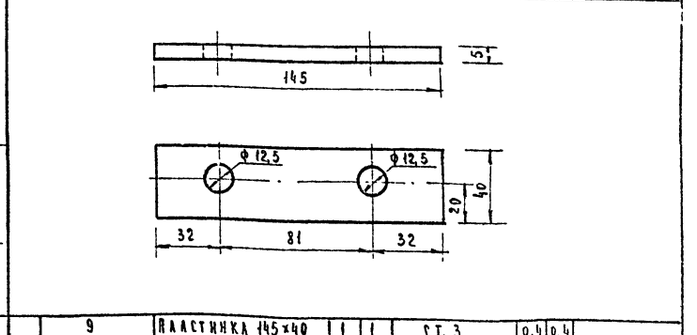

№№ п.п.	Марка	Наименование	На узел	На изд.	Материал	Шт.	Общ.	Примечание
1	3	Скоба	1	1	ст. 5	0,05	0,05	
			Колич.			Вес кг		
		Головка	1	1	ст. 5	0,16	0,16	
			Кол-во			Вес кг		
	8	Пластинка 151×110	1	2	ст. 3	0,5	1,0	
			Кол-во			Вес кг		
	1	Корпус (1й вариант)	1	1	ст. 3	1,14	1,14	
			Кол-во			Вес кг		
		Рукоятка	1	1	ст. 3	1,1	1,1	
			Колич.			Вес кг		
	9	Пластинка 145×40	1	1	ст. 3	0,4	0,4	
			Кол-во			Вес кг		

1968	Профилакторий на 100 мест	Холодильное оборудование. Общий вид затвора изоляционной двери холодильной камеры. Детали.	Типовой проект 254-3-5	Альбом II	Лист ХО-6			

Данный чертеж заимствован из альбома ТС-04 Союзгипроторга

Проверил	Рачицкая		
Рук. группы	Казан		
Гл. инж. пр-та	Чернышева		
Гл. инж. отд.	Рудницкий		
Нач. отдела	Гинзбург		

ЦНИИЭП

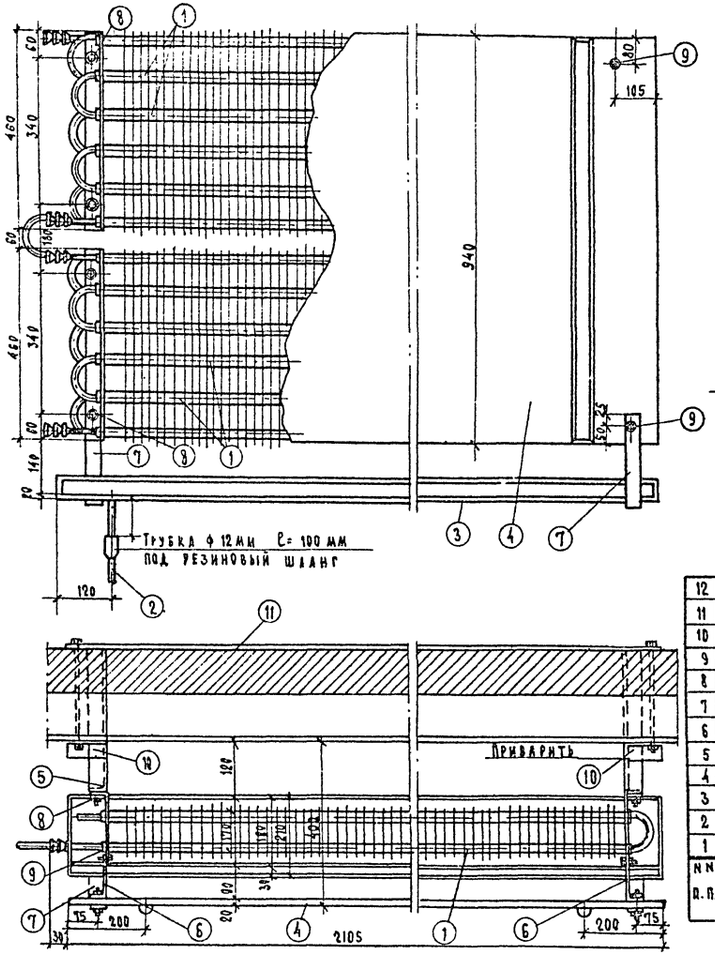

Крепление двух испарителей типа ИРСН-125 к стене толщ 120 мм

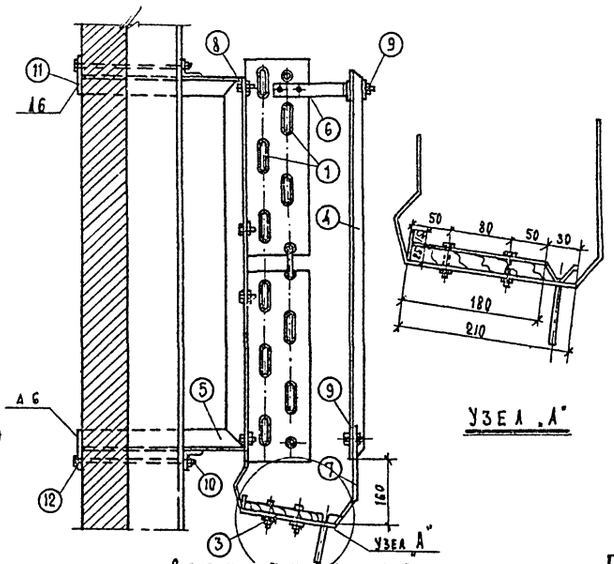

Опецификация

NN п.п.	Наименование	На узел	На изд.	Материал	Ед.	Общ.	Примечан.
		Кол-во			Вес кг.		
12	Шайба 100 x 100 мм.	1	2	Сталь полосовая δ=6 мм.	0.06	0.12	
11	Опорная полоска 2105 x 100	1	1	Сталь полосовая δ=6 м.	0.95	3.80	ГОСТ 103-57
10	Пристенная опора ℓ=100 мм.	1	4	Сталь углов. 50 x 50 x 6	0.38	1.76	ГОСТ 8509-57
9	Болт с гайкой и шайбой Ф8 x 35				0.014	0.20	
8	Болт с гайкой и шайбой Ф12 x 35	1	8		0.05	0.24	ГОСТ 7798-62
7	Подвеска нижняя ℓ=751 мм.	1	2		0.95	1.90	
6	Подвеска верхняя ℓ=230 мм.	1	2	Сталь полосовая -40 x 4	0.3	0.6	ГОСТ 103-57
5	Кронштейн ℓ=1740 мм.	1	2	Сталь угловая 50 x 50 x 6	8.4	16.8	ГОСТ 8509-57
4	Щит 2105 x 940 мм δ=20 мм.	1	1		9.5	9.5	
3	Поддон 2105 x 180 мм. δ=20 мм.	1	1	Доски обитые оцинк. сталью	1.85	1.85	ГОСТ 8075-56
2	Шланг Ф12 мм. ℓ= по месту	1.	1	Резина круглая			
1	Испаритель ИРСН-125 пов. охл. 12.5 м²	1	2		28	56	

NN п.п.	Наименование	На узел	На изд.	Материал	Ед.	Общ.	Примечан.
		Кол-во			Вес кг.		
	Кронштейн для двух испарител. ℓ=1840 мм	1	2	Сталь угловая 150 x 50 x 5	6.94	13.88	ГОСТ 8509-57

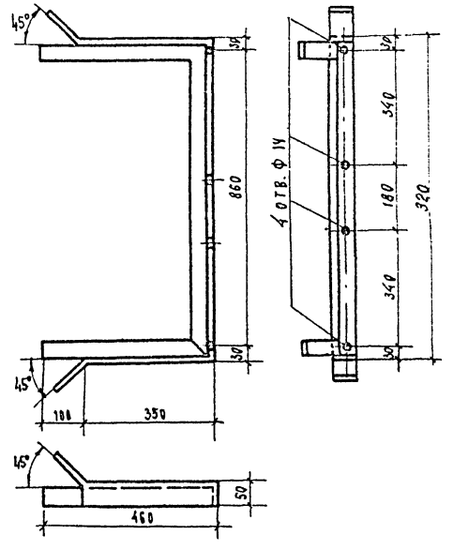

NN п.п.	Наименование	На узел	На изд.	Материал	Ед.	Общ.	Примеч.
		Кол-во			Вес кг.		
	Подвеска верхняя ℓ=230	1	2	Сталь полосовая 40 x 4	0.3	0.6	103-57

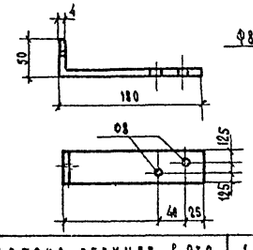

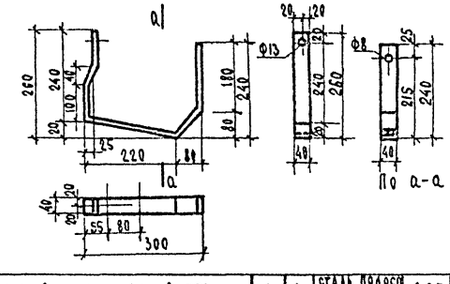

NN п.п.	Наименование	На узел	На изд.	Материал	Ед.	Общ.	Примеч.
		Кол-во			Вес в кг.		
	Подвеска нижняя ℓ=751	1	2	Сталь полосовая -40 x 4	0.85	1.8	103-57

1968 г	Профилакторий на 100 мест	Холодильное оборудование. Крепление 2х испарительных батарей марки ИРСН 12.5 к стене толщиной 120 мм. Кронштейн для крепления батарей.	Типовой проект 254-3-5	Альбом II	Лист ХО-7

Данный чертеж заимствован из альбома ТС-04 Союзгипроторга.

ЦНИИЗП лечебно-курортных зданий. Отдел технологии

Нач. отдела	Ганзбург	
Гл. инж. отдела	Рудницкий	
Гл. инж. проекта	Чернышева	
Рук. группы	Хазан	
Проверил	Рачицкая	

Испарительная батарея марки ИРСН12,5

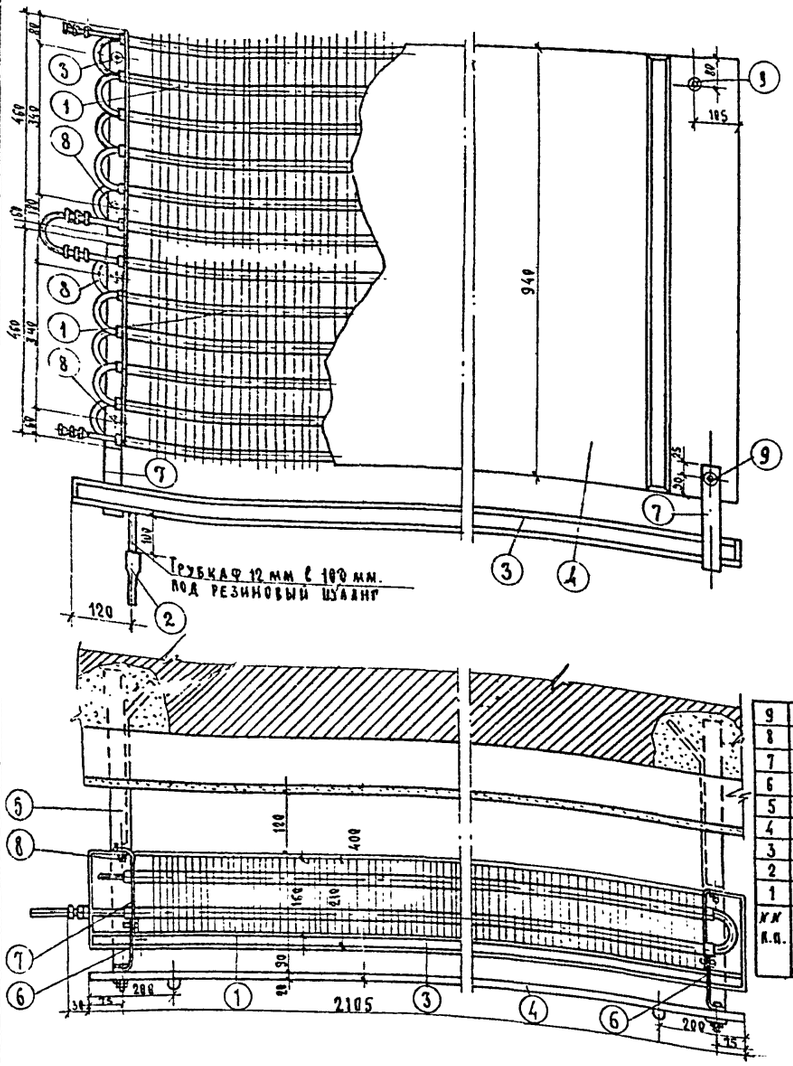

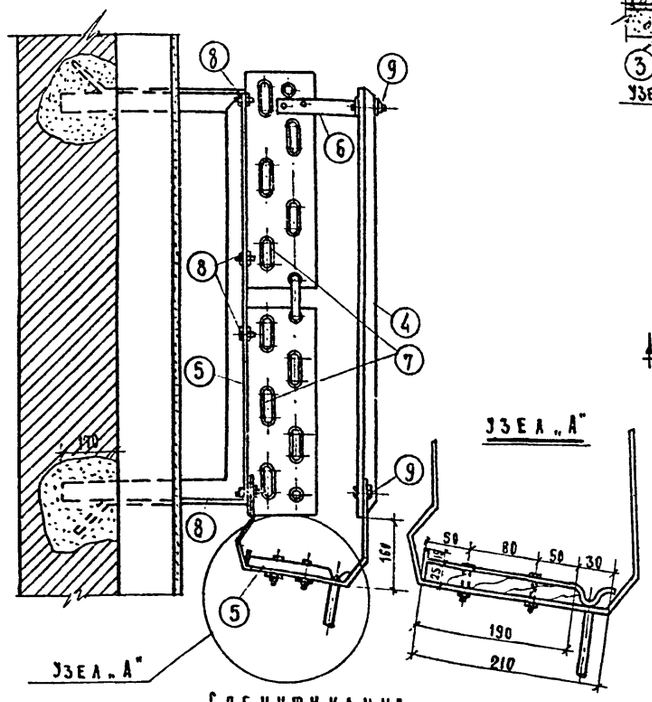

Спецификация

№ поз.	Наименование	На узел	На изд.	Материал	Вес кг шт.	Вес кг общ.	Примечан
9	Болт с гайкой и шайбой Ф8х3.5	12	12				
8	Болт с гайкой и шайбой 12х3.5	8	8				
7	Подвеска нижняя ℓ=715 мм.	1	2		6.9	1.8	
6	Подвеска верхняя ℓ=280 мм	1	2	Сталь полосовая 4х12	0.35	0.7	ГОСТ 103-57
5	Кронштейн ℓ=1340 мм.	1	2	Сталь углов. 50х50х5	8.0	16.0	ГОСТ 8509-57
4	Щит 2105 х 940 δ=20 мм.	1	1		3.14	3.14	
3	Поддон 2105 х 130 δ=20 мм.	1	1	Доски обрезные сырые стандарт	1.85	1.85	ГОСТ 8015-56
2	Шланг Ф12 мм. ℓ=по месту	1	1				
1	Испаритель ИРСН 12.5 пов. исп. 25 м²	1	2		95	70	

Виброизолирующий фундамент

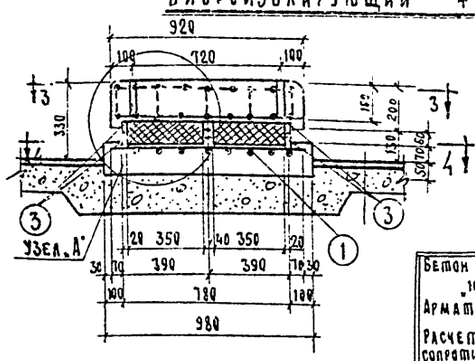

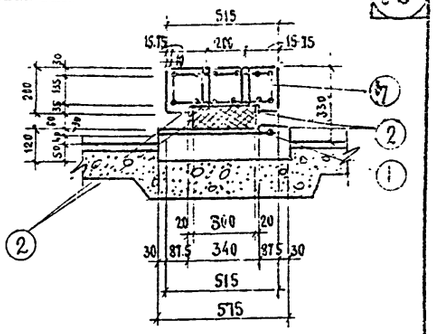

Бетон марки „100" Арматура с Расчетным сопротивлением R=2100 кг/см²

Разрез 1-1

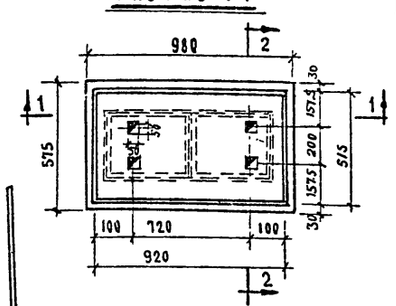

Разрез 2-2

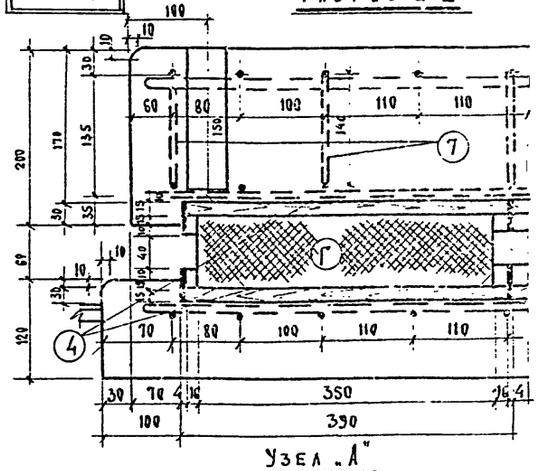

План м 1:20

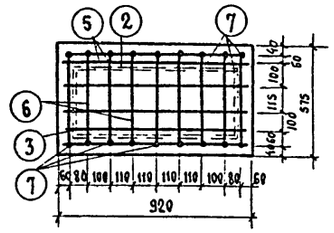

План арматуры по 3-3

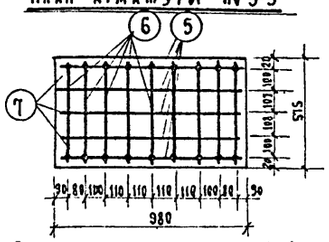

План арматуры по 4-4

Узел „А"

Арматура	п.м	24.1
Вес арматуры	кг	17.7
Объем бетона	м³	0.16
На 1 м³ бетона - арматуры	кг.	110

Примечания.

1. Места отверстий для болтов при бетонировании закладываются деревянными пробками.
2. Болты заливаются цементным раствором состава 1:3 после выверки станины на фундаменте.
3. Резиновые пластины могут быть склеены из 3-х слоев по 30 мм Прочность шва склейки должна быть не менее 1/5 прочности резины.
4. В тех случаях, когда устройство нижней бетонной плиты не представляется возможным непосредственно в бетонной подготовке чистого пола ее заменить деревянным щитом с гнездами для резиновых пластин и установить на готовом полу.
5. Все размеры даны в миллиметрах.

№ поз.	Наименование	Разм	Кол.	Вес кг шт.	Вес кг общ.	Материал	Примеч.
1	Резиновая пластина	350+30δ=90	2	1.35	2.6	Резина тип 1347 завод КРЗ-1 класса не ниже 3-го	
2	Каркас — 40х4	ℓ=780	4	0.93	3.92	полосовая сталь ГОСТ 103-57	
3	" " "	ℓ=340	6	0.42	3.38	"	
4	Доски толщиной 15 мм.	382+33½	4			ИС	уложить в раствор
5	Арматура Ф10 АI	ℓ=860	17	0.54	9.2	ст 3	
6	"	ℓ=435	27	0.3	8.1	"	
7	"	ℓ=140	16	0.09	1.5	ст.3	

Крепление 2-х испарительных батарей марки ИРСН-12,5 к кирпичной стене. Виброизолирующий фундамент под агрегат АКФВ-4

1968	Профилакторий на 100 мест	Холодильное оборудование.	Типовой проект 254-3-5	Альбом II	Лист ХО-8

Инв. № подл. | Подпись и дата | Взам. инв. №

Гипрокислородмаш Госстроя СССР

Начальник отдела технологии Ганзбург

Руководитель группы Рузинский

Проверил Чернышева

Разработал Х.

Гипрокислородмаш Госстроя СССР ТС-04

Инв. № подл. | Подпись и дата | Взам. инв. №

Чертежи выполнены Ленинградским филиалом Гипрокислородмаша Госстроя СССР

Ленинградский филиал Гипрокислородмаша Госстроя СССР

Начальник отдела технологии Ганзбург

Руководитель группы Рузинский

Проверил Чернышева

Разработал Х.

Гипрокислородмаш Госстроя СССР ТС-04

Инв. № подл. | Подпись и дата | Взам. инв. №

Чертежи выполнены Ленинградским филиалом Гипрокислородмаша Госстроя СССР

Ленинградский филиал Гипрокислородмаша Госстроя СССР

Начальник отдела технологии Ганзбург

Руководитель группы Рузинский

Проверил Чернышева

Разработал Х.

Гипрокислородмаш Госстроя СССР ТС-04

Инв. № подл. | Подпись и дата | Взам. инв. №

Чертежи выполнены Ленинградским филиалом Гипрокислородмаша Госстроя СССР

Ленинградский филиал Гипрокислородмаша Госстроя СССР

Начальник отдела технологии Ганзбург

Руководитель группы Рузинский

Проверил Чернышева

Разработал Х.

Гипрокислородмаш Госстроя СССР ТС-04

Инв. № подл. | Подпись и дата | Взам. инв. №

Чертежи выполнены Ленинградским филиалом Гипрокислородмаша Госстроя СССР

Ленинградский филиал Гипрокислородмаша Госстроя СССР

Начальник отдела технологии Ганзбург

Руководитель группы Рузинский

Проверил Чернышева

Разработал Х.

Гипрокислородмаш Госстроя СССР ТС-04

Отпечатано в Новосибирском филиале ЦИТП,
630051, г.Новосибирск, пр.Дзержинского,81.

Выдано в печать: 30 октября 1972 г

Заказ 0580 Тираж 500 Цена 5-52

gost.e-ecolog.ru