ТИПОВОЙ ПРОЕКТ

254 - 3 - 5

ПРОФИЛАКТОРИЙ НА 100 МЕСТ

ДЛЯ РАЙОНОВ II И III СТРОИТЕЛЬНО-КЛИМАТИЧЕСКИХ ЗОН С РАСЧЕТНОЙ ТЕМПЕРАТУРОЙ -20°, -25°, -30°С /СО СТЕНАМИ ИЗ КИРПИЧА/

АЛЬБОМ I

АРХИТЕКТУРНО-СТРОИТЕЛЬНЫЕ ЧЕРТЕЖИ

СОСТАВ ПРОЕКТА

АЛЬБОМ I АРХИТЕКТУРНО-СТРОИТЕЛЬНЫЕ ЧЕРТЕЖИ
АЛЬБОМ II ИНЖЕНЕРНОЕ ОБОРУДОВАНИЕ
АЛЬБОМ III ИЗДЕЛИЯ ЗАВОДСКОГО ИЗГОТОВЛЕНИЯ
АЛЬБОМ IV/10 СМЕТЫ И КОМПЛЕКТОВОЧНАЯ ВЕДОМОСТЬ

РАЗРАБОТАН
ЦНИИЭП ЛЕЧЕБНО-КУРОРТНЫХ ЗДАНИЙ

ВВЕДЕН В ДЕЙСТВИЕ
ПРИКАЗОМ ЦНИИЭП ЛЕЧЕБНО-КУРОРТНЫХ ЗДАНИЙ
№245 ОТ 18/X 1968

2830
ЦЕНА 5-28

МОСКВА

gost.e-ecolog.ru

Инв 2830

ОСНОВНЫЕ ТЕХНИКО-ЭКОНОМИЧЕСКИЕ ПОКАЗАТЕЛИ

ЖИЛАЯ ПЛОЩАДЬ	624.0	КВ. М	В.Т.Ч. ПОДЗЕМНЫЙ	1.042.0	КУБ. М	В.Т.Ч. БЛАГОУСТРОЙСТВО	10.19	ТЫС. РУБ
РАБОЧАЯ ПЛОЩАДЬ	1949.0	КВ. М	ОБЪЕМ НА 1 МЕСТО	98,8	КУБ. М	ТРАНСФОРМАТОРНАЯ ПОДСТАНЦИЯ	9.19	ТЫС. РУБ.
ОБЩАЯ ПОЛЕЗНАЯ ПЛОЩАДЬ	2485.0	КВ. М	ОБЩАЯ СМЕТНАЯ СТОИМОСТЬ	314.07	ТЫС РУБ.	ТЕХНОЛОГИЧЕСК. ОБОРУДОВАН.	48.17	ТЫС. РУБ
ОБЩИЙ СТРОИТЕЛЬНЫЙ ОБЪЕМ	9886.0	КУБ. М	В.Т.Ч. ЗДАНИЕ ПРОФИЛАКТОРИЯ	~~255.44~~ 320.11	ТЫС. РУБ.	СТОИМОСТЬ 1 КУБ. МЕТРА ЗДАНИЯ	~~22.21~~ 32.36	РУБ.
В.Т.Ч. НАДЗЕМНЫЙ	8844.0	КУБ. М	ВНЕШНИЕ СЕТИ	34.12	ТЫС РУБ.	СТОИМОСТЬ 1 МЕСТА	~~3140.7~~ 3201.1	РУБ

АВТОРЫ ПРОЕКТА — АРХИТЕКТОР ШУВАЛОВА А.А. ИНЖЕНЕР КОНСТРУКТОР ГУСЕВА Р.П.

ИНЖЕНЕРНОЕ ОБОРУДОВАНИЕ ЗДАНИЯ — ОТОПЛЕНИЕ И ВЕНТИЛЯЦИЯ: ИНЖ-РЫ БУРОВ Н.А., ТУЕВА Д.В. ВОДОПРОВОД И КАНАЛИЗАЦИЯ: ИНЖ. ЧЕРНЫШЕВА Н.А. ЭЛЕКТРОСНАБЖЕНИЕ: ИНЖ. КУШНЕРЕВА М.В. СЛАБЫЕ ТОКИ: ИНЖ. КУЗЬМИНА Е.В. АВТОМАТИЗАЦИЯ: ИНЖ. САЛДАТОВ В.Ф. ХОЛОДОСНАБЖЕНИЕ: ИНЖ. ХАЗАН Н.Е. ТЕХНОЛОГИЧ. ОБОРУДОВАНИЕ ИНЖ. ГЕЛЬГАРД Г.Н.

РАЗРАБОТАЛИ

СОДЕРЖАНИЕ АЛЬБОМА

№№ пп	НАИМЕНОВАНИЕ ЧЕРТЕЖА	№ ЛИСТА ШИФР	№ СТРАН.
1	Титульный лист	1	1
2	Содержание альбома	2	2
3	Лист привязки	3-4	3-4
4	Пояснительная записка	5-7	5-7
	НАДЗЕМНАЯ ЧАСТЬ /ВЫШЕ ОТМ. ± 0.00/		
5	Схема генерального плана	АС-1	8
6	План 1 этажа в осях 1-7	АС-2	9
7	План 1 этажа в осях 7-10	АС-3	10
8	План 2 этажа в осях 1-7	АС-4	11
9	План 2 этажа в осях 7-10	АС-5	12
10	План технического чердака и план 3 этажа в осях 5-7	АС-6	13
11	План 3 этажа в осях 7-10	АС-7	14
12	План вакальных комнат	АС-8	15
13	Разрез 1-1 выше отм. ± 0.00	АС-9	16
14	Разрезы 3-3 и 4-4 выше отм. ± 0.00	АС-10	17
15	Фасад в осях 1-7	АС-11	18
16	Фасад в осях 7-10	АС-12	19
17	Фасад в осях 10-7	АС-13	20
18	Фасад в осях 7-1	АС-14	21
19	Фасад в осях А-И	АС-15	22
20	Фасад в осях И-А	АС-16	23
21	Развертка стены по оси Б	АС-17	24
22	Развертка стены по оси В	АС-18	25
23	Лестницы №1 и №2. Развертка стены по оси 3 выше отм. ± 0.00	АС-19	26
24	Порядовка наружной стены по осям А и Е	АС-20	27
25	Порядовка наружной стены по оси А в осях 1-5	АС-21	28
26	Фрагмент фасада по осям А и Е	АС-22	29
27	План душевого и ванного залов. Разрезы. Сечения	АС-23	30
28	Перегородки ПН-1 и ПН-2. Сборочный чертеж	АС-24	31
29	Детали установки оконных и дверных блоков	АС-25	32
30	Встроенный шкаф Сборочный чертеж	АС-26	33
31	План и разрезы санузлов и душевых	АС-27	34
32	Разрезы санузлов и душевых	АС-28	35
33	Развертки стен обеденного зала. Детали	АС-29	36
34	Вешалки и галошницы гардероба сборочный чертеж.	АС-30	37
35	Барьер гардероба БГ-1. Сборочный чертеж.	АС-31	38
36	Тамбур главного входа. Сборочный чертеж.	АС-32	39
37	Тамбур главного входа. Сборочный чертеж	АС-33	40
38	Тамбур главного входа. Узлы	АС-34	41
39	План кровли. Разрезы I-I, II-II	АС-35	42
40	Детали кровли	АС-36	43
41	Детали кровли. Вентшахты №1 ÷ №4	АС-37	44
42	Детали полов	АС-38	45
43	Ведомость отделочных работ	АС-39	46
44	План покрытия в осях 1-5	АС-40	47
45	План перекрытия на отм. 3.30 в осях 5-10	АС-41	48
46	План перекрытия на отм. 6.60 в осях 5-10	АС-42	49
47	План перекрытия на отм. 9.32 План покрытия в осях А-Б, Б-Е	АС-43	50
48	План покрытия в осях Б-В Спецификации	АС-44	51
49	Монолитный участок МУ-1, балка Б-1. Сечения 1-1, 2-2	АС-45	52
50	Монолитный участок МУ-2, МП-1 Сечение 3-3 Расход материалов	АС-46	53
51	Монолитные участки выше отм. ± 0.00. Спецификация	АС-47	54
52	Перемычки выше отм. ± 0.00 Планы	АС-48	55
53	Перемычки выше отм. ± 0.00. Спецификации.	АС-49	56
54	Металлические ограждения балконов и кровли. Монтажные планы	АС-50	57
55	Металлические ограждения балконов и кровли. Узлы	АС-51	58
56	Детали перегородок	АС-52	59
57	Выход на кровлю	АС-53	60
58	Сводная спецификация сборных железобетонных изделий выше отм. ± 0.00	АС-54	61
59	Сводная спецификация столярных и металлических изделий выше ± 0.00	АС-55	62
	ПУЛЕВОЙ ЦИКЛ /НИЖЕ ОТМ ± 0.00/		
60	План подвала и технического подполья в осях 1-7	АС-01	63
61	План подвала и технического подполья в осях 7-10	АС-02	64
62	Разрезы 1-1, 2-2 ниже отм. ± 0.00 Лестница №3	АС-03	65
63	Развертка стены по оси 3 ниже отм. ± 0.00. Разрезы 3-3 ÷ 10-10. Площадка №2	АС-04	66
64	Площадка №1	АС-05	67
65	План фундаментов в осях 1-7	АС-06	68
66	План фундаментов в осях 7-10	АС-07	69
67	Развертки фундаментов по осям А, Б, В, Е.	АС-08	70
68	Развертки фундаментов по осям А, Д, И, 1, 5, 8, 9, 10. Сечения 14-14 ÷ 16-16.	АС-09	71
69	Сечения фундаментов в 1-1 по 13-13	АС-010	72
70	План перекрытия на отм. ± 0.00 в осях 1-5	АС-011	73
71	План перекрытия на отм. ± 0.00 в осях 5-10	АС-012	74
72	Монолитные участки МУ-3 ÷ МУ-6. Балки Б-2, Б-2а, сечения 1-1, 2-2	АС-013	75
73	Монолитные участки ниже отм. ± 0.00. Спецификации.	АС-014	76
74	Перемычки ниже отм. ± 0.00	АС-015	77
75	Лифт	АС-016	78
76	Лестницы №1 и №2 ниже отм. ± 0.00	АС-017	79
77	Лестницы №4, №5, №6 площадка №3 Приямки №1 и №2	АС-018	80
78	Загрузочный люк План. Разрезы 1-1, 2-2	АС-019	81
79	Загрузочный люк. Разрез 3-3 Узлы 1÷5	АС-020	82
80	Воздухозаборная шахта №1	АС-021	83
81	Воздухозаборная шахта №2 Вход в подвал	АС-022	84
82	Холодильные камеры. Детали утепления вентукамер	АС-023	85
83	Сводная спецификация сборных железобетонных изделий ниже отм. ± 0.00	АС-024	86
84	Сводная спецификация столярных и металлических изделий ниже отм. ± 0.00	АС-025	87

Сметная стоимость изменена в связи с пересчетом смет в 1970г. здания профилактория.
Гл. инж. пр-та /Дубинская/

1968	Профилакторий на 100 мест	Содержание альбома	Типовой проект 254-3-5	Альбом I	Лист 2

Копировал Зарецкая Григорьева

Проверил Главацкая

Исполнил Борисов

Гл. инженер проекта Федорова

Гл. инж. арх. проекта Зверева

Нач. арх.-план. отд. Шувалова

Нач. сект. Кодкин

Руководитель группы Чернышева

Альбом архитектурных решений

Архитектурная мастерская

ИНВ 2830

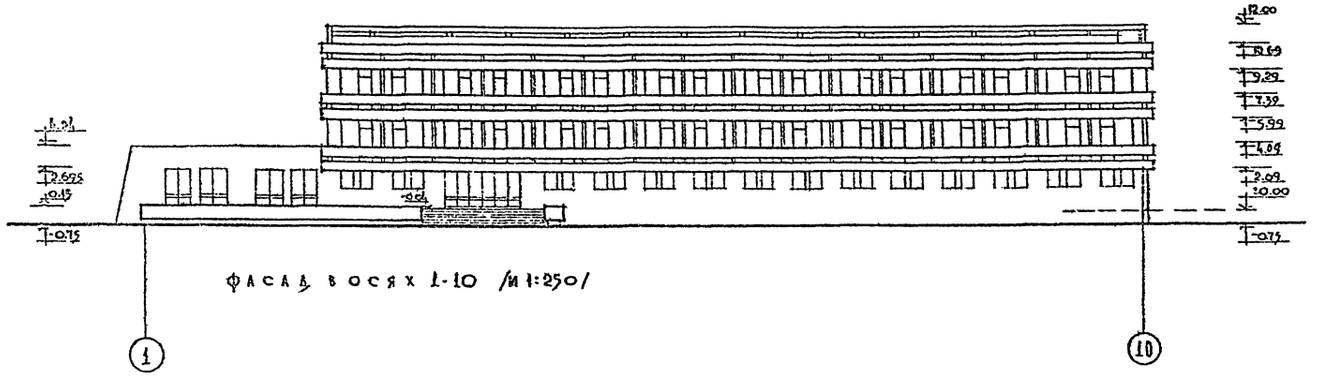

Фасад в осях 1-10 /м 1:250/

Экспликация помещений первого этажа

		кв.м
1	Вестибюль	48.40
2	Гардероб	18.60
3	Гостиная	35.20
4	Кабинет директора	17.0
5	Канцелярия	17.0
6	Комната сестры-хоз.	18.0
7	Комната чистки	10.6
8	Обеденный зал	133.40
9	Раздаточная	14.40
10	Барочный зал	39.30
11	Моечные	16.0
12	Умывальная	5.20
13	Буфет-кабборезка	7.9
14	Холодный цех	10.0
15	Мясо-рыбный цех	10.0
16	Овощной цех	9.0
17	Ингалятор	16.0
18	Кабинет ЛФК	35.2
19	Душевой зал	34.0
20	Бальный зал	52.0
21	Комната персонала	16.2
22	Изолятор	16.4+17.4
23	Кабинет электросветолеч.	35.0
24	Зубоврач. кабинет	17.0
25	Кабинет врача	17.0
26	Процедурная	17.0
27	Кабинет парафинолеч.	17.0
28	Подготовит. кабина	6.2
29	Ожидальная	35.0

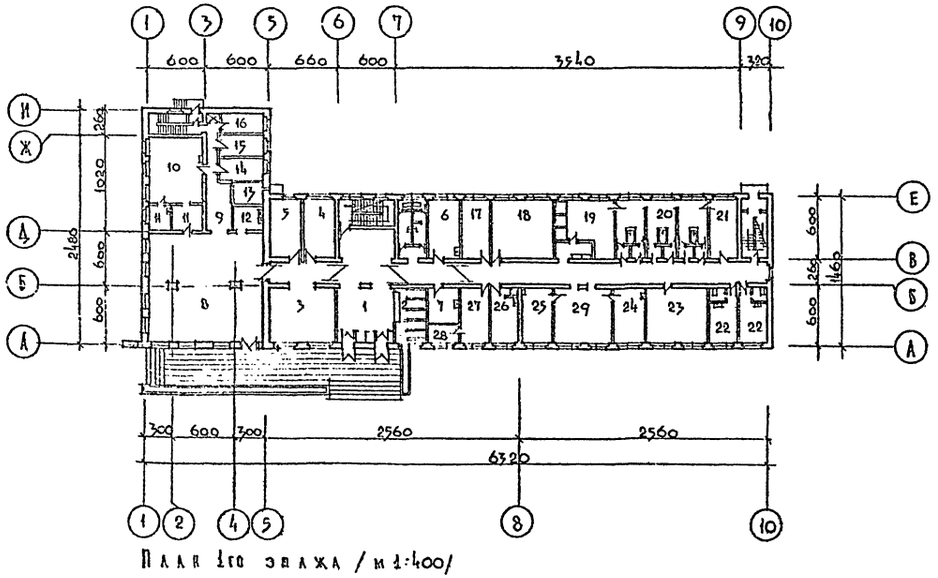

План 1го этажа /м 1:400/

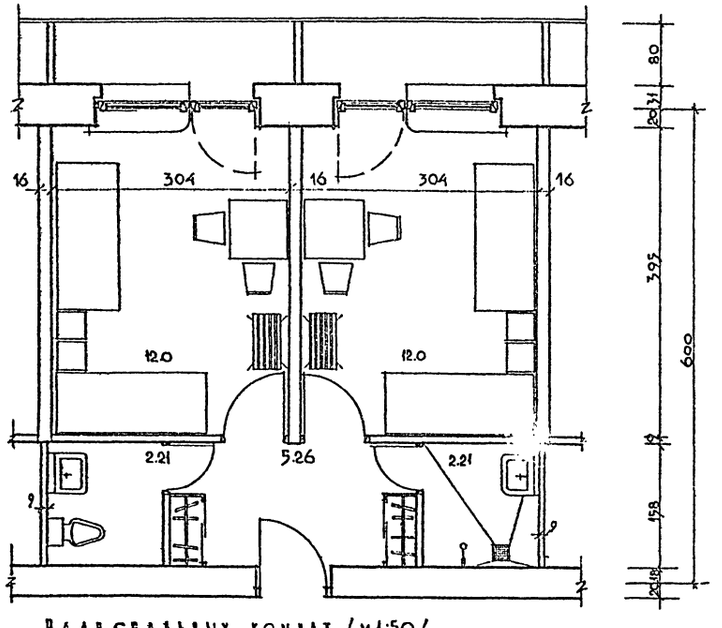

План спальных комнат /м 1:50/

м 1:50; 1:250; 1:400

1968	Профилакторий на 100 мест.	Лист привязки	Типовой проект	Альбом	Лист

Рук. АПМ	Черняевский	Гл. инж. АПМ	Кодинг	Гл. арх. пр-та	Шувалова
Гл. арх. пр-та	Зверева	Гл. инж. пр-ва	Федорова	Н. контр.	Шарапова
Рук. проектной мастерской	Ананенко	Архитектор	Шугаева		

Экспликация помещений.

Второго этажа

	кв.м.
1. Гостиная	55.0
2 Спальная комната	12.0
3. Световой разрыв	17.0

Третьего этажа

	кв.м.
1. Библиотека	35.0
2. Спальная комната	12.0
3. Световой разрыв	17.0

Подвального этажа и технического подполья

	кв.м.		кв.м.
1. Машинное отд.	5.35	8. Каладовая сыпи продукт.	7.3
2. Каладовая суточ. запаса	6.10	9. Камера отходов	7.3
3. Бельевая	6.10	10. Охлаждаемая камера	13.20+7.8
4. Инвентарная	4.45	11. Венткамера	20.0+48.0
5. Гардероб	11.95	12. Тепловой узел	15.0
6. Загрузочная	13.0	13. Электрощитовая	13.3
7. Каладовая овощей и первичная обработка	13.0	14. Техническое подполье	116.8

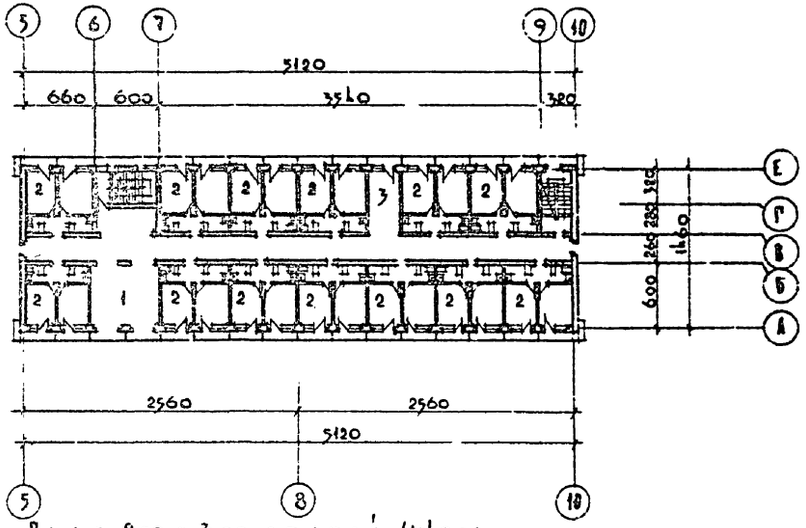

План 2-го и 3-го этажей /1:400/

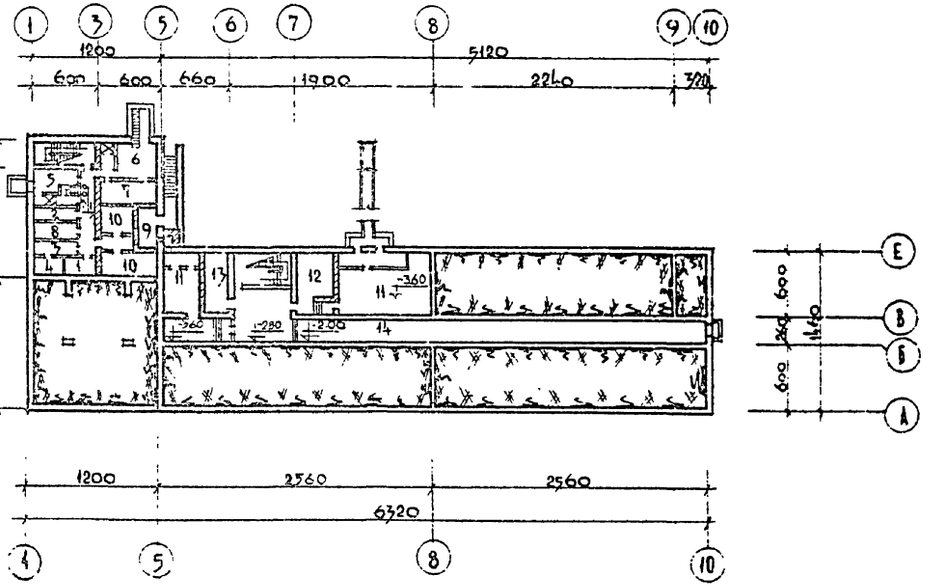

План подвала и технического подполья /м 1:400/

Область применения	Технико-экономические показатели			Инженерное оборудование
	Наименование	Ед. изм.	КОА-80	
Строительство для районов I и II строительно-климатических зон с наружной расчетной температурой -20°, -25°, -30°С, кроме районов сейсмических, с просадочными грунтами и вечной мерзлоты	Количество этажей	эт.	3	Центральное отопление, горячее водоснабжение, водопровод, канализация, электроосвещение, электросиловое оборудование, холодоснабжение, радиофикация, телефонизация, телевидение, автоматизация приточно вытяжных вент-систем.
	Площадь застройки	кв.м	1180.0	
	Рабочая площадь	— " —	1949.0	
	Полезная площадь	— " —	2485.0	
	Общий строит. об'ем	куб.м	9886.0	
	в т.ч. надземной	— " —	8814.0	
	в т.ч. подземный	— " —	1072.0	
K_1 рабочая площадь / общая площадь		— " —	0.78	
K_2 полезная площадь / общая площадь		— " —	5.1	
Сметная стоимость		тыс.руб	3116.11	
в т.ч. оборудования		— " —	34.45	
Стоимость 1 куб м		руб.	32.36	

Эксплуатационные показатели			Характеристика конструкций	
Наименование	Ед. изм.	КОА-80	Наименование	
Норма водопотребления посетит.	л/сут.	400.0	Фундаменты	Ленточные из сборных ж.-бет. и бетонных блоков по серии КЭ-03
Суточный расход воды	куб м	45.0	Наружные стены	Кирпичные
Расход тепла на отопление за	ккал/ч		Внутренние стены	Кирпичные, в подвале — кирпичные и из сборных блоков.
$t°_{нр}$ -30°с	"	158,980	Перекрытия	Сборные железобетонные панели по серии ИИ-03.
-25°С	"	148,950	Лестницы	Из сборных железобетонных элементов по серии ИИ-03
-20°С	"	142,390	Перегородки	Кирпичные, гипсобетонные, шлакобетонные
Потребный напор на вводе	м	22,0	Кровля	Совмещенная, рулонная с внутренним водостоком
Расчетная электронагрузка	квт	143,5	Окна	Сборные раздельные переплетом по ГОСТу 426-65
Количество телефонов	шт	5	Двери	Глухие и остекленные по ГОСТу 6629-
Количество радиоточек	шт	57	Полы	Цементные, мозаичные, керамическая плитка, плитка ПХВ, паркет
Расход тепла на вентиляцию	ккал/ч		Наружная отделка	Наружные стены с фасадной стороны облицовываются лицевым кирпичом и красятся по
$t°_{нр}$ -30°С(-19°)	— " —	215,250	Внутр. отделка	Покраска масляной и клеевой красками, клеев из глазурованных плиток
-25°С(-15°)	— " —	191560		
-28°С(-9°)	— " —	157950		

1968	Профилакторий на 100 мест.	Планы привязки.	Типовой проект 254-3-5	Альбом I	Лист 4

М 1:400

Гл. инж. проекта Звегева; Гл. архитектор Шубникова; Гл. инж. мастерской Кодигер; Рук. мастерской Керзовский; Арх. проектная мастерская Щипцов здравниц; Н.О. архитектора Шарапова; Конструктор Богачева; Инженер Федотова; Проверил Шубникова

ЦИИЭП курортных зданий

Инв. № 2330

Пояснительная записка

Общая часть

Рабочие чертежи типового проекта профилактория на 100 мест разработаны согласно титулу на проектно-изыскательские работы на 1968 год по ЦНИИЭПу лечебно-курортных зданий.

Рабочие чертежи профилактория на 100 мест разработаны на основании проектного задания, утвержденного приказом Государственного Комитета по гражданскому строительству и архитектуре при Госстрое СССР от 3 мая 1967г. за N 69.

Настоящий проект предназначен для строительства во II и III строительно-климатических зон с расчетной наружной температурой -20°, -25°, -30° С, кроме районов сейсмических с просадочными грунтами и вечной мерзлоты.

Здание профилактория относится ко II классу, в соответствии с чем принята II степень долговечности и огнестойкости.

В здании предусмотрено: центральное отопление, горячее водоснабжение, водопровод, канализация, электроосвещение, электросиловое оборудование, холодоснабжение, радиофикация, телефонизация, телевидение и автоматизация приточно-вытяжных вентсистем.

Генеральный план

В проекте представлена возможная схема генерального плана участка, отведенного под строительство профилактория.

Площадь земельного участка профилактория принята размером 1 га из расчета 100м² на одно место.

При решении схемы генерального плана на участке предусмотрены следующие зоны:

1. зона пребывания отдыхающих;
2. зона тихого отдыха;
3. зона физической культуры и спорта;
4. хозяйственный дворик при пищеблоке;
5. хозяйственный двор.

В зоне пребывания отдыхающих размещается здание профилактория со спальными комнатами, лечебно-профилактическими и культурно-массовыми помещениями и столовой.

Вблизи здания располагаются прогулочные дорожки, площадка для тихого отдыха и спортивные площадки.

Со стороны вспомогательных помещений столовой запроектирована хозяйственная площадка для разгрузки автомашин, доставляющих продукты для столовой.

В том случае, если профилакторий расположен далеко от населенного пункта, необходимо на расстоянии не менее 100м. от здания запроектировать хозяйственный двор.

На хозяйственном дворе необходимо расположить: открытый склад для топлива, навес для автомашины и хозяйственный корпус с котельной, гаражом на одну машину и складскими помещениями.

Архитектурно-строительная часть

Здание профилактория запроектировано в едином объеме, состоящим из двух блоков - трехэтажного со спальными помещениями и лечебной группой и одноэтажного с пищеблоком.

Под частью здания расположен подвал.

На первом этаже трехэтажного блока размещены - вестибюль с помещениями административной группы и лечебные помещения.

На втором и третьем этажах расположены -52 спальные комнаты, гостиная и библиотека.

Спальные комнаты рассчитаны на 2 места, 4 комнаты, что составляет около 10% от общего количества спальных комнат в профилактории, выделяются для одноместного заселения.

Каждые две спальные комнаты оборудованы санитарным узлом и душевой. В шлюзах предусмотрены встроенные шкафы для хранения личных вещей отдыхающих.

Все спальные комнаты имеют балконы.

В одноэтажном блоке расположена столовая с обеденным залом на 100 мест единовременной посадки. При обеденном зале расположены рабочие помещения пищеблока. Вспомогательные и складские помещения вынесены в подвальный этаж. Связь между этажами в пищеблоке осуществляется с помощью лестницы и грузового лифта.

Для отдыха, чтения, настольных игр и просмотра телевизионных передач предусмотрены две открытые гостиные на первом и втором этажах и световые разрывы.

Наружная отделка

Плоскости стен со стороны фасадов облицовываются керамическим лицевым кирпичом из белых глин с расшивкой швов.

Ограждение балконов осуществляется из асбестоцементных плит по металлическому каркасу.

Оконные и дверные переплеты со стороны фасадов покрываются масляной краской светлых тонов

Внутренняя отделка

Внутреннюю отделку всех помещений профилактория см. на листе АС-39.

Перечень помещений

№№ п/п	Наименование помещения	Рабочая пл.	Вспомог. пл.
1	2	3	4
	Подвал		
1	машинное отделение	5.35	
2	кладовая суточного запаса	6.10	
3	бельевая	6.10	
4	инвентарная	4.45	
5	гардероб персонала, санитарный узел	11.95	
6	загрузочная	13.0	
7	кладовая овощей и первичная обработка	13.0	
8	кладовая сухих продуктов	7.3	
9	камера отходов	7.3	
10	охлаждаемая камера	13.20	
11	охлаждаемая камера	7.8	
12	вентиляционная камера		20.0
13	вентиляционная камера		48.0
14	тепловой узел		15.0
15	электрощитовая		13.3
16	Коридоры		49.7
	Первый этаж		
1	вестибюль	48.40	
2	гардероб	18.60	
3	санитарный узел при вестибюле	17.0	
4	кабинет директора	17.0	
5	канцелярия	17.0	
6	комнаты сестры-хозяйки	18.0	
7	комната чистки и утюжки одежды	10.6	
8	гостиная	55.2	
9	обеденный зал	133.40	
10	помещение для мойки рук	5.20	
11	раздаточная	14.40	
12	варочный зал	32.30	
13	моечные столовой и кухонной посуды	16.0	
14	буфет - хлеборезка	7.9	
15	холодный цех	10.0	
16	мясо-рыбный цех	10.0	
17	овощной цех	9.0	
18	ингаляторий	16.0	
19	кабинет лечебной физкультуры	35.2	
20	душевой зал	34.0	
21	ванный зал	32.0	
22	комната персонала	16.2	
23	изолятор с санитарным узлом и шлюзом	16.4	
24	изолятор с санитарным узлом и шлюзом	17.1	
25	кабинет электросвето лечения	35.0	
26	зубоврачебный кабинет	17.0	
27	ожидальная	35.0	
28	кабинет врача - терапевта	17.0	
29	процедурная	17.0	
30	кабинет парафинолечения	17.0	
31	подготовительная кабина	6.20	
32	коридоры, тамбуры		132.0
	Второй и третий этажи.		
1	спальные комнаты 52 шт.	884.0	
2	санитарные узлы при спальных комнатах.	115.0	
3	душевые при спальных комнатах	115.0	
4	шлюзы со встроенными шкафами	160.0	
5	гостиная /2-ой этаж/	35.0	
6	библиотека /3-ий этаж/	35.0	
7	световые разрывы /2-ой и 3-ий эт./	34.0	
8	коридоры		258.0
	итого	1949	536.0

1968	Профилакторий на 100 мест	Пояснительная записка	Типовой проект 254-3-5	Альбом I	Лист 5

Гл. инж. проекта Н.О. Нижней
Гл. инж. пр-та Ст. инженер Федотов
Гл. арх. пр-та Зверева
Гл. инж. АПМ-4 Шувалова
Рук. АПМ-4 Шарапова
Конс. Щеглова
Гл. конструктор Ручков
Чернявский
Карлан
Исполнитель Кашицына
Проверил

Конструктивная часть

Здание профилактория на 100 мест состоит из 2х блоков, разделенных осадочным швом: 3х этажного спального корпуса частично с подвалом и техническим чердаком и одноэтажной столовой с подвалом под производственные помещения.

Здание кирпичное с продольными несущими стенами с шагом 6.00 и 2.60 м.

Жесткость здания обеспечивается продольными и поперечными кирпичными стенами, которые вместе с ж.б. перекрытиями, заанкеренными в стены, образуют пространственную систему, воспринимающую горизонтальные нагрузки.

Все сборные конструкции приняты по каталогам индустриальных строительных изделий ИИ-03 для гражданского строительства и серии 1.139-1 выпуск 1.

Основные расчетные положения

Нормативный скоростной напор ветра до 10м. над поверхностью. земли — 55 кг/м²

Вес снегового покрова — 150 кг/м²

Временные нормативные нагрузки:

в обеденном зале — 300 кг/м²

на лестницах и балконах — 400 кг/м²

в спальных номерах — 150 кг/м²

в бытовых подсобных помещениях спального корпуса и столовой — 200 кг/м²

в венткамерах — 300 кг/м²

По отдельным частям здания приняты следующие решения:

Фундаменты под стены приняты ленточные из сборных бетонных и железобетонных блоков. Фундаменты разработаны на основании СНиП II-Б.1-62 в предположении строительства на площадке со спокойным рельефом при отсутствии грунтовых вод. Грунты в основании фундаментов приняты непучинистые, непросадочные, с нормативным сопротивлением $R_{гр.}^{н} = 2.0$ кг/см², об'емным весом грунта — 1.8 т/м³, углом внутреннего трения — $\varphi = 30°$.

Фундаментные подушки подобраны для II климатического района.

Стены подвала и технического подполья приняты: соприкасающиеся с грунтом — из сборных бетонных блоков, остальные — из кирпича глиняного обыкновенного пластического прессования М75 на растворе М50.

Стены подвала, воспринимающие горизонтальное давление грунта, расчитаны с учетом окончания строительства. В необходимых случаях предусмотрены временные распорки /см. листы АС-06 и АС-07/.

Цоколь — от верха бетонных блоков до отм — 0.45 м из хорошо обоженного глиняного обыкновенного кирпича пластического прессования М100 на растворе М50.

Гидроизоляция горизонтальная из слоя цементного раствора состава 1:2 толщиной 2см. на отм — 0.52 м. и в уровне пола подвала.

Все поверхности стен, соприкасающиеся с грунтом, покрываются горячим битумом за 2 раза.

Указания по привязке

При привязке проекта, на площадке с гидрогеологическими условиями и планировкой отличных от принятых в типовом проекте, чертежи нулевого цикла подлежат переработке. Ниже приводится таблица нормативных нагрузок на 1 п.м. стены на отм. — 0.30 м. для II климатического района /толщина наружных стен 51см./ Об'емный вес кирпича наружных стен $\gamma = 1400$ кг/м³

q т/пм	Столовая							Спальный корпус						
	А	Д	Ж	И	1;5	3		А;Е	Б;В	Г;9	5;10	6;7	8	
	5.35	11.90	2.55	3.50	7.25	11.80		17.80	23.20	8.40	8.20	13.50	6.80	

Нормативная нагрузка на столбчатый фундамент по оси Б и рядам 2 и 4 на отм — 0.30м — N = 46.60т.

Стены наружные выше отм. — 0.45 — из глиняного пустотелого кирпича пластического прессования /в ванном и душевом залах — из полнотелого/ с облицовкой пустотелым керамическим кирпичом.

Внутренние стены — из глиняного обыкновенного кирпича пластического прессования. Кирпич принят М75 на растворе М50.

Перегородки в подвале и помещениях 1го этажа с влажным режимом — кирпичные толщиной 12 и 6.5 см, в санузлах — шлакобетонные толщиной 9 см, остальные — двойные гипсобетонные толщиной 16 см.

Перекрытия — из сборных железобетонных плит с круглыми пустотами по серии ИИ-03-02 альбомы 51 и 55, над душевым залом устраивается монолитное перекрытие.

Сборные панели соединяются между собой скрутками из арматуры ф6АI и анкерятся в стены.

Все металлические соединительные элементы после установки покрываются антикоррозийным составом и заделываются цементным раствором. Швы между плитами расчищаются и заливаются цементным раствором М100. В местах прохода через перекрытия вентколобов и стояков устраиваются монолитные участки.

Перемычки — сборные железобетонные по серии 1.139-1 выпуск 1.

В проекте дополнительно разработана перемычка БУ 27 б для восприятия нагрузки от балконных плит /разрешена Госкомитетом по гражданскому строительству и архитектуре письмо за № 4-383 от 22 марта 1968 года/.

Отверстия в перегородках толщиной до 12см, а также проемы в стенах шириной до 70см. перекрываются рядовыми перемычками.

Лестницы.

Лестницы N1 и N2 выполняются из сборных железобетонных площадок и маршей с накладными проступями по серии ИИ-03-02 альбом 30А /для высоты этажа 3.30м/. Ограждение металлическое типовое по серии ИИ-03-03 часть II.

Лестница N3 выполняется из сборных железобетонных площадок и маршей по серии ИИ-03-02 Альбом 30-64 /для высоты этажа 2.80 м/. Ограждение металлическое типовое по серии ИИ-03-03 Альбом 71-64.

Лестницы N4,5,6 — из сборных ж.б. подвальных ступеней по кирпичным стенкам.

Курортных зданий	Пластер N4	Каплан	Чернявский	Кодинр	Шувалова	Зверева	Федорова	Слоним	Гловацкая

1968	Профилакторий на 100 мест	Пояснительная записка	Типовой проект 254-3-5	Альбом I	Лист 6

Балконы – сборные железобетонные по серии ИИ-03-02 альбом 18-64. Предусмотрено крепление балконных плит к анкерам перемычек и заделка в кирпичные стены по краям не менее, чем на 50 см.

Лифт пищеблока – малый грузовой Q = 100 кг, выполнен на основании альбома заданий на проектирование строительной части лифтовых установок треста „Союзлифтмаш" АТ-4. 00-66 чертеж АТ-4. 73-66.

Кровля – совмещенная, рулонная с внутренним водостоком, за исключением кровли над техническим чердаком, решенной с наружным организованным водостоком

При устройстве кровли руководствоваться СНиП III-В 12-62, а также СН-51-64, СН-264-63 и СН-216-63.

В качестве утеплителя приняты материалы согласно таблице на листе проекта АС-35.

Карнизы из сборных железобетонных балконных плит по серии ИИ-03-02, альбом 18-64, крепление которых производится к анкерам нижележащих простенков и к анкерам перемычек.

Молниезащита – в качестве молниеприемника в кровлю обеих блоков закладывается металлическая сетка, которая присоединяется к спускам арматуры, закладываемым в наружные стены с шагом 15-20 м. и присоединяемой по низу /у земли/ к контуру заземления /см. проект 30/.

Указания по производству работ в зимнее время.

Проект профилактория разработан для строительства в летнее время. При строительстве в зимнее время все работы выполнять в соответствии с проектом организации работ с соблюдением следующих условий:

1. Разработка котлованов должна осуществляться с применением мер против промерзания грунта в основании фундаментов.

2. Разработка грунта при кратковременных перерывах между окончанием земляных работ и монтажом фундаментов должна производиться с недобором грунта или утеплением основания.

3. Монтаж сборных железобетонных фундаментных блоков производить только на непромерзшем основании с защитой его от промерзания как при производстве работ, так и по окончании. Монтаж блоков производить в соответствии со СНиП III-В. 3-62.

4. Укладку стеновых блоков подвала можно выполнять способом замораживания с применением растворов с химическими добавками или с применением быстро твердеющих растворов, набирающих значительную прочность к моменту оттаивания кладки.

5. При возведении кирпичной кладки руководствоваться „Правилами производства и приемки каменных работ." СНиП III-В. 4-62 раздел Б.

Каменную кладку вести по способу замораживания. Растворы изготавливать на портланд-цементе М-400 с повышением марки раствора в соответствии со СНиП III-В. 4-62, с добавлением поташа. Марки кирпича принимаются такими же, как для кладки в летних условиях.

6. Немедленно по возведении кладки стен в пределах этажа должны быть уложены панели перекрытия и произведены все работы по анкеровке панелей как между собой, так и со стенами.

7. В углах и пересечениях кирпичных стен в уровне перекрытия каждого этажа уложить стальные связи из 4ø 8 AI. Концы стержней должны заканчиваться крюками и должны заходить в каждую из примыкающих стен не менее, чем на 1.5 м.

8. При производстве работ в зимних условиях до оттаивания кладки и схватывания раствора не допускается устройство конструкций полов, конструкции кровли, производства штукатурных и отделочных работ, установка перегородок.

9. К моменту наступления оттепелей с перекрытия должны быть удалены все случайные нагрузки и строительный мусор.

Перемычки пролетом более 1.5 м, а также балконные плиты должны быть разгружены путем установки под них деревянных стоек на клиньях поэтажно.

10. Способ и температурно-влажностный режим выдерживания бетона, продолжительность остывания бетона, способ утепления конструкций, сроки и порядок распалубливания и загружения конструкций см. СНиП III-В. 1-62 и СНиП III-В. 2-62.

11. Оставление в стенах горизонтальных борозд и штраб не допускается.

12. Под опорами несущих перемычек и прогонов уложить сетки в двух рядах ø4 с ячейкой 5×5 см.

13. Рабочие чертежи, предназначенные для производства работ в зимних условиях, должны иметь указания проектной организации, выполнившей привязку проекта к местным условиям, о произведенной проверке конструкций для строительства в зимнее время исходя из конкретных условий производства работ и принятого способа возведения конструкций в зимних условиях.

Без таких указаний возведение конструкций в зимних условиях не допускается.

14. О готовности объекта к периоду оттаивания кладки должен быть составлен соответствующий акт.

1968	Профилакторий на 100 мест	Пояснительная записка.	Типовой проект 254-3-5	Альбом I	Лист 7

Проверил: Гловацкая; Исполнит.: Слоним; Ст. инж.: Федорова; Гл. инж. пр-та: Зверева; Гл. арх. пр-та: Шувалова; Гл. инж. АПМ-4: Коднир; Рук. АПМ-4: Кернявский; Гл. констр. ин-та: Каплан; Арх. проектная мастер. N4 Лечебно курортных зданий ЦНИИЭП

инв 2830

Экспликация

1. Здание профилактория на 100 мест
2. Трансформаторный киоск
3. Главный в'езд
4. Место расположения хозяйственного двора
5. Место расположения хозяйственного корпуса
6. В'езд на хозяйственный двор
7. Волейбольная площадка
8. Площадка для настольного тенниса
9. Площадка для отдыха

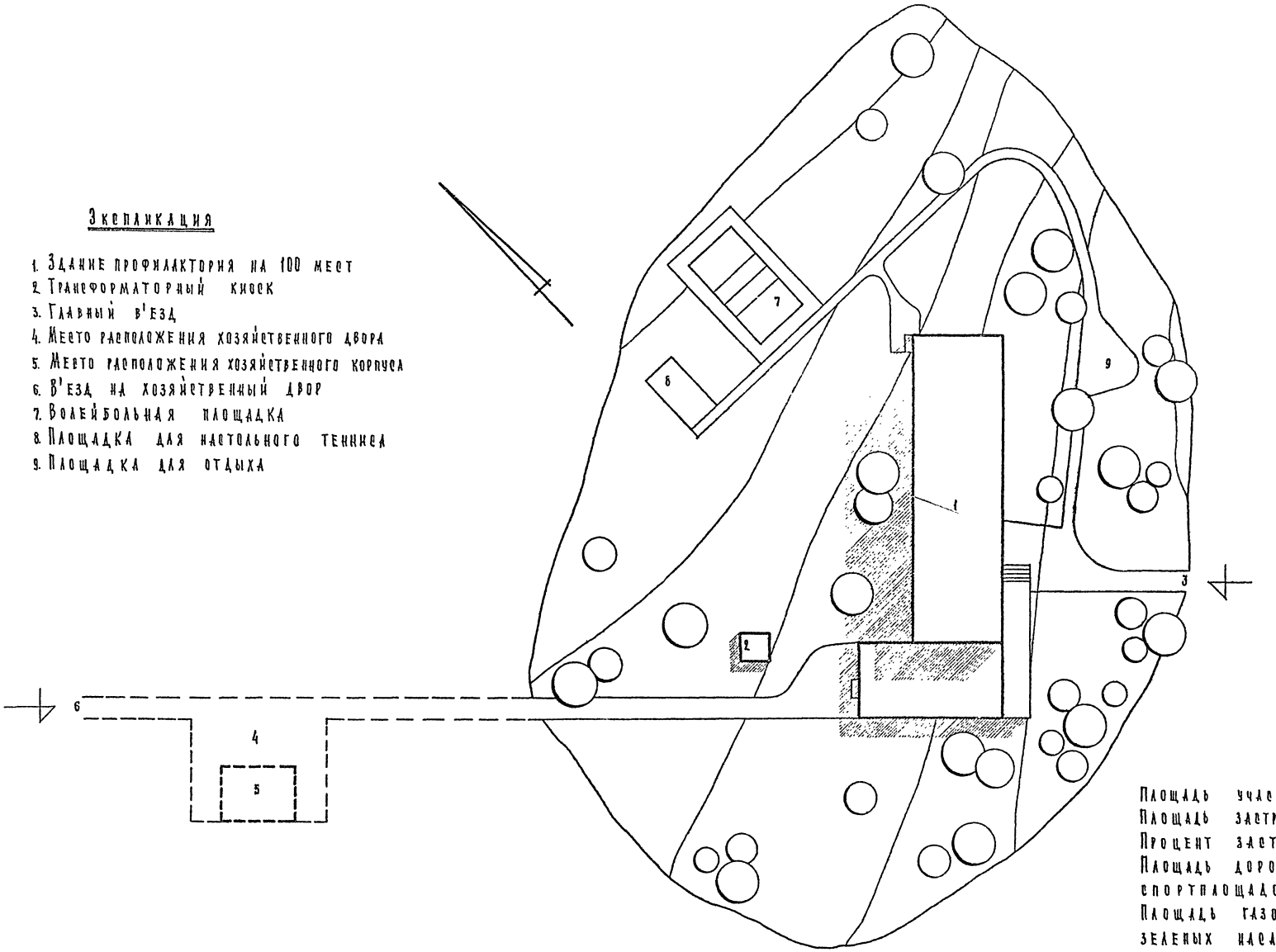

Площадь участка	1 га
Площадь застройки	1146 м²
Процент застройки	18%
Площадь дорожек и спортплощадок	900 м²
Площадь газона и зеленых насаждений	7730 м²

М = 1:500

1968	Профилакторий на 100 мест	Схема генерального плана	Типовой проект 254-3-5	Альбом I	Лист АС-1

Арх. проектная маст. № 4 — Лечебно-курортных зданий

Руков. АПМ — Чернявский; Гл. инж. АПМ — Коднир; Гл. арх. пр-та — Шувалова; Гл. инж. пр-та — Зверева; Ст. инженер — Федорова; И. о. архит. — Шарапова; Проверил — Шувалова; Копировал — Григорьева

Кичиров Ю.Д.

ГИП	Кичиров		
ОТДЕЛ. ВЕНТ.	Бодолу		
ОТДЕЛ. КИПиЭЛЕКТРОСН.	Вилм		
ГЕНПЛАН	Волкова		
ГЛ. ИНЖ. ПРОЕКТА	Кучиреева		
ГЛ. АРХ. ПРОЕКТА	Чернышева		
ГЛ. ИНЖ. АПМ-4	Кучиров		
РУК. АПМ-4	Черняевский		
ГА. КОНСТР. ИНЖ.	Плаан		
ГА. ПРОЕКТА	Шарапова		
СТ. ИНЖЕН.	Шурлова		
ИСПОЛНИТ.	Шарапова		
ПРОВЕРИЛ	Шурлова		

СОГЛАСОВАНО

АЛЕЧЕБНО-КУРОРТНЫХ ЗДАНИЙ

Ж. ПРОЕКТНАЯ МАСТЕРСКАЯ №4

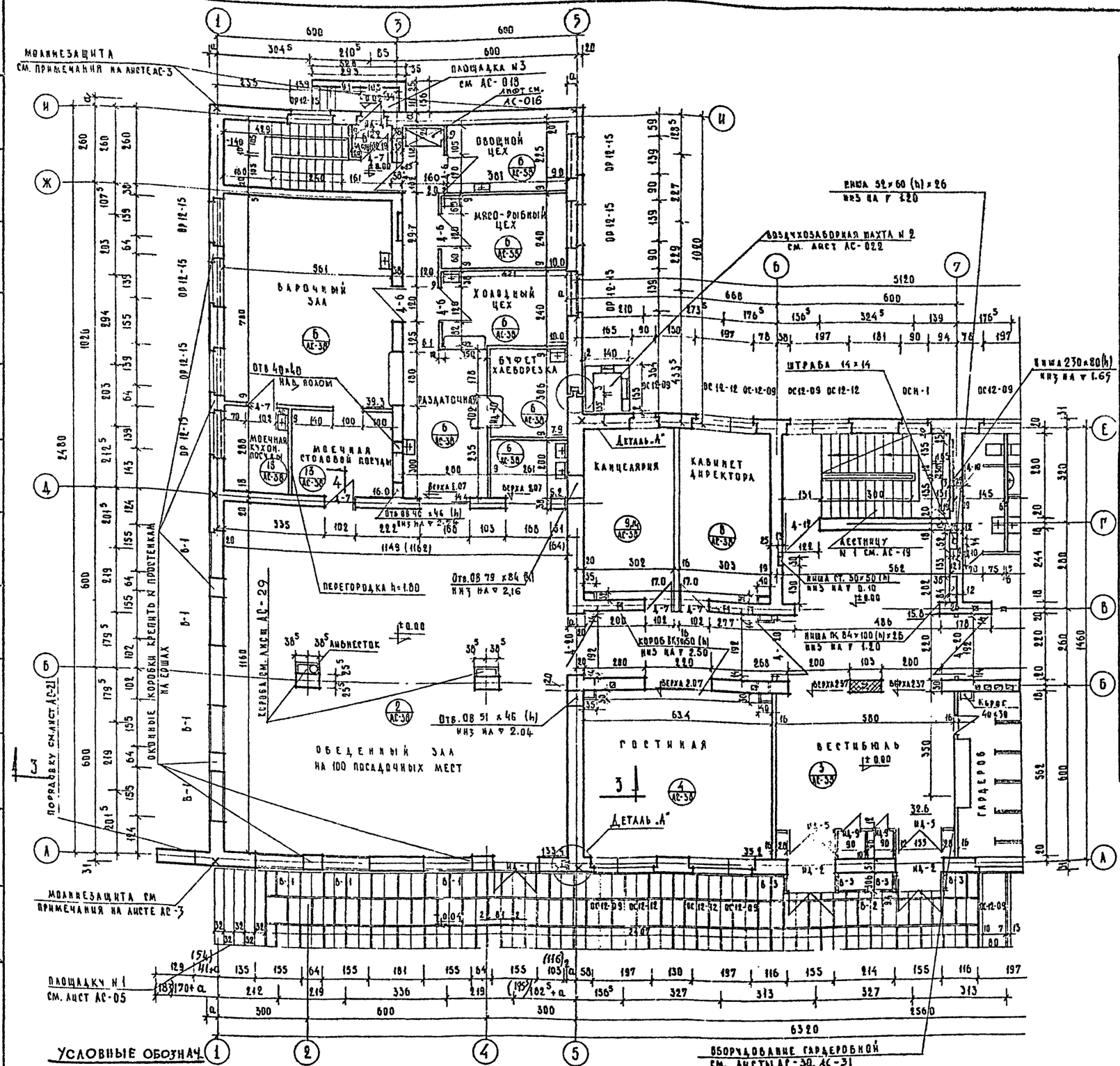

Спецификация дверных блоков 1го этажа

Тип. элем.	Наименование элемента	Размер проема в кладке шир	Размер проема в кладке выс.	Отм. верха блока кг. м	Размер блока мм шир.	Размер блока мм выс.	Размер полотна мм шир.	Размер полотна мм выс.	К-во шт.	Наименование каталога или альбом №	Примечан.
Д-1	Дв. блок остекл.	1550	2715	2.695	1460	2670	1382	2556	1	альбом III часть 1	индивидуальн.
Д-2	Дв. блок остекл.	—	—	—	1660	2742	1512	2688	2	альбом III часть 1	—"—
Д-3	Дв. блок глухой	1160	2.180	1.48	1080	2100	990	2010	1	альбом III часть 1	—"—
Д-4	Дв. блок глухой	1160	2.770	2.778	1070	2738	980	2000	1	альбом III часть 1	—"—
Д-5	Дв. блок остекл.	—	—	—	1700	2742	1552	2640	2	альбом III часть 1	—"—
Д-6	Дв. блок глухой	1220	2075	2.07	1174	2075	1100	2000	5	ГОСТ 6629-64	типовой
Д-7	Дв. блок глухой	1020	2075	2.07	974	2075	900	2000	37	—"—	—"—
Д-10	Дв. блок глухой	720	2075	2.07	674	2075	600	2000	18	—"—	—"—
Д-12	Дв. блок остекл.	1220	2375	2.37	1174	2375	1100	2300	2	—"—	—"—
Д-20	Дв. блок остекл.	1920	2375	2.37	1916	2375	1804	2300	4	—"—	—"—
Д-9	Дв. блок остекл.	—	—	—	995	2750	874	2650	2	альбом III часть 1	индивидуальн.
Д-10	Дв. блок с окном	—	—	—	994	2127	920	2000	1	—"—	—"—

Спецификация оконных блоков 1го этажа

Тип. элем.	Размеры проема шир.	Размеры проема выс.	Размеры блока мм. шир.	Размеры блока мм. выс.	Отметка проем низ	Отметка проем верх	К-во шт.	Наименование каталога или альбома	Примечание
ОС 12-09	920	1220	880	1164	1,56	2,695	23	ГОСТ 11214-65	типовой
ОР 12-09	920	1220	886	1164	1,56	2,695	5	—"—	—"—
ОС 12-12	1220	1220	1146	1164	1,56	2,695	22	—"—	—"—
ОР 12-12	1220	1220	1153	1164	1,56	2,695	5	—"—	—"—
ОР 12-15	1580	1220	1478	1164	1,56	2,695	8	—"—	—"—
ОС 18-18	1220	2180	1173	2039	0,74	2,775	1	—"—	—"—
В-1	1350	2445	1460	2380	0.225	2,695	7	альбом III часть 1	индивидуальн.
В-2	2070	3110	2070	2775	-0,04	3,07	1	альбом III часть 1	—"—
В-3	306	2715	290	2745	-0,02	2,695	4	—"—	—"—
ОСН-1	1030	780	980	740	1,99	2,695	2	—"—	—"—

Деталь „А"

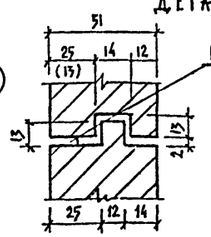

Расчетная температура	α/см/.
-20°С	16
-25°С	31
-30°С	34

Примечания:

1. Общие примечания см. лист АС-3
2. План 1 этажа в осях 7-10 см. лист АС-3
3. Размеры в скобках между осями 4-5 даны для α=18

М1:100

1968	Профилакторий на 100 мест	План 1го этажа в осях 1-7	Типовой проект 254-3-5	Альбом I / Лист АС-2

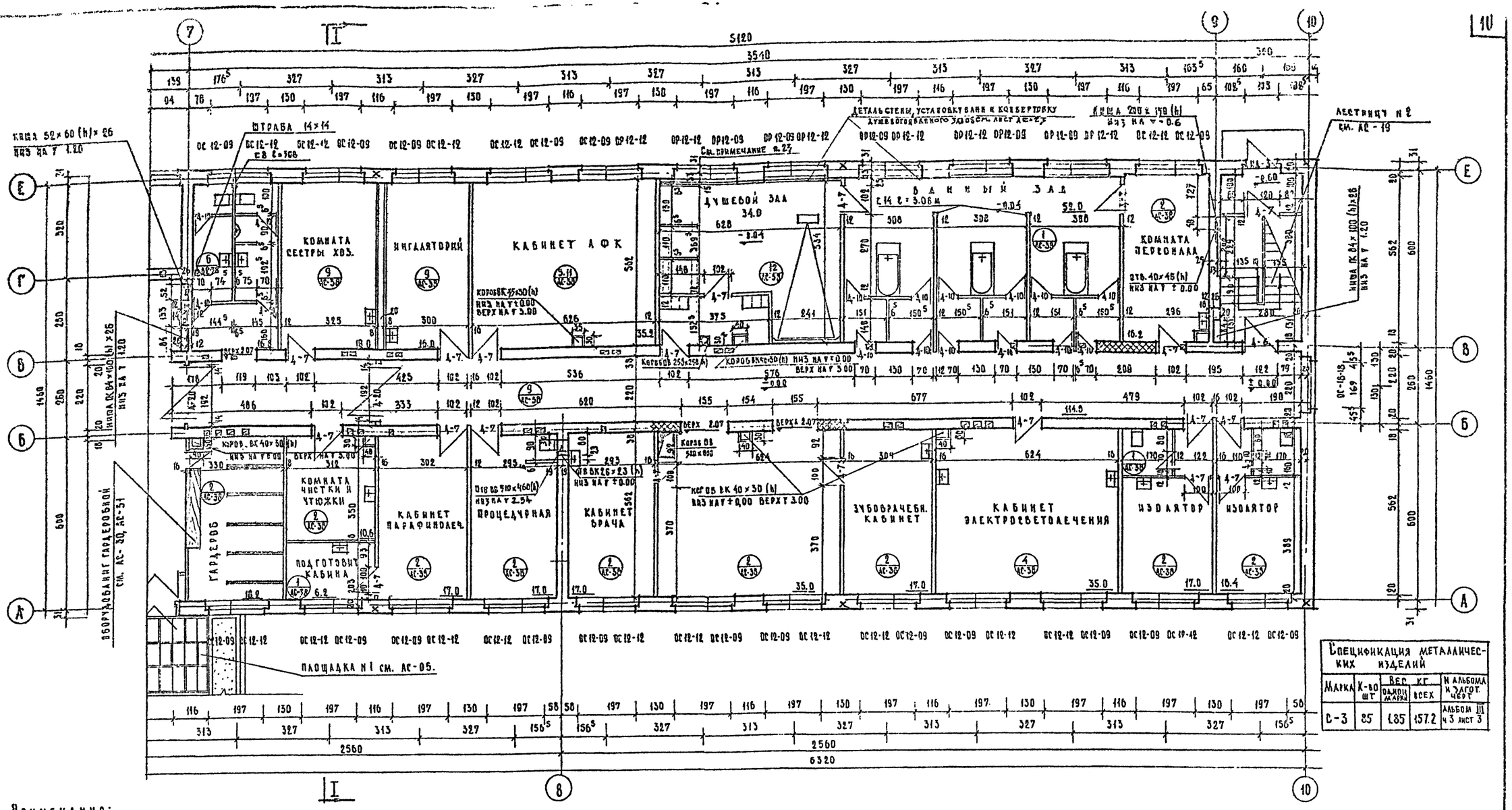

Спецификация металлических изделий				
Марка	К-во шт	Вес кг одной марки	Вес кг всех	N альбома и загот. черт
С-3	85	1.85	157.2	альбом III ч 3 лист 3

Примечания:

1. За отметку ± 0.00 принята отметка чистого пола 1 го этажа.
2. Планировочная отметка земли принята чеховно - 0.75.
3. Наружные стены выше отм. - 0.45 выполняются из глиняного пустотелого кирпича пластического прессования. За исключением стены ванного и душевого залов по оси Е которая выполняется из глиняного обыкновенного кирпича пластического прессования. Наружные стены со стороны фасадов облицовываются лицевым кирпичом с совмещением перевязки с расшивкой швов. Внутренние стены - из глиняного обыкновенного кирпича пластического прессования. Кирпич М 75 на растворе М50.
4. Морозостойкость кирпича Мрз 35, водопоглощение согласно СНиП II-B.9-62г.
5. Размер d°/привязка наружной грани стен к оси в зависимости от расчетной /наружной температуры/ дана в таблице на листе АС-2. Стены по осям А и Е имеют постоянную толщину δ = 51 см. независимо от наружной температуры. / Кроме стен ванных и душевых залов толщина которых для II климатического района - 64 см.
6. При кладке стен по осям Б-В пользоваться разбертками на чертежах АС-17 и АС-18.
7. Все отверстия шириной 70 см. и менее перекрываются рядовыми перемычками из 5 рядов кирпича на растворе м 75. Под нижним рядом кирпича в слое цементного раствора толщиной 2 см. уложить 3 ф 10 AI /шаг 10 см/. длиной 1 метр.
8. Укладку перемычек производить по чертежу АС-47.
9. Для крепления оконных и дверных блоков в стены у проемов заложить по 2 деревянные, обернутые толем антисептированные пробки с каждой стороны, за исключением простенков и столбов шириной 64 см и менее, к которым блоки крепить на ершах.
10. Перегородки междукомнатные - двойные из гипсобетонных перегородочных плит, в санузлах 2 го и 3 го этажей - шлакобетонные. В помещениях 1 го этажа с влажным режимом перегородки толщиной 12 и 6.5 см. - из глиняного обыкновенного кирпича м 75 на растворе м-50.
11. Кладку стен производить в летнее время. При производстве работ в зимнее время руководствоваться указаниями в пояснительной записке.
12. В наружных кирпичных стенах размеры верхних четвертей дверных и оконных проемов - 7.5 см боковых 6.5 см.
13. В дверных проемах кладку не доводить до уровня чистого пола на 10 см.
14. Размеры стен и перегородок даны без штукатурки.
15. Полы устраивать, после установки перегородок и полного окончания работ по укладке скрытой проводки по перекрытиям.
16. План установки ванн и конвертовка пола ванного зала см. лист АС-25
17. Размеры даны в см. отметки в метрах.
18. В стенах на осях А и Е установить закладные детали для крепления ограждения и экранов балконов по чертежу АС-50. В местах примыканий кирпичных и шлакобетонных перегородок из стен дать выпуски арматуры по 2 ф 6 AI через 60 см. по высоте.
19. План в осях 1-7 см. лист АС-2.
20. В местах обозначенных на плане /х/ установить выпуски молниеприемников из стержней ф 8 AI с шагом 16-20 м. Стыки стержней по вертикали производить с помощью сварки.
21. При кладке кирпичных стен заложить анкера А-1 /низ на ▼ 2.40/ по черт. АС-40 и АС-41.
22. На планах даны размеры проемов в свету.
23. Для III климатического района толщина наружной стены ванного и душевого залов - 51 см.
24. На осях Б и В участки стен заштрихованные перекрестной штриховкой армировать сетками С-3 через 15 см. по высоте.

М 1:100

1968	Профилакторий на 100 мест	План 1 го этажа в осях 7-10	Типовой проект 254-3-5	Альбом I / Лист АС-3

инв 2830

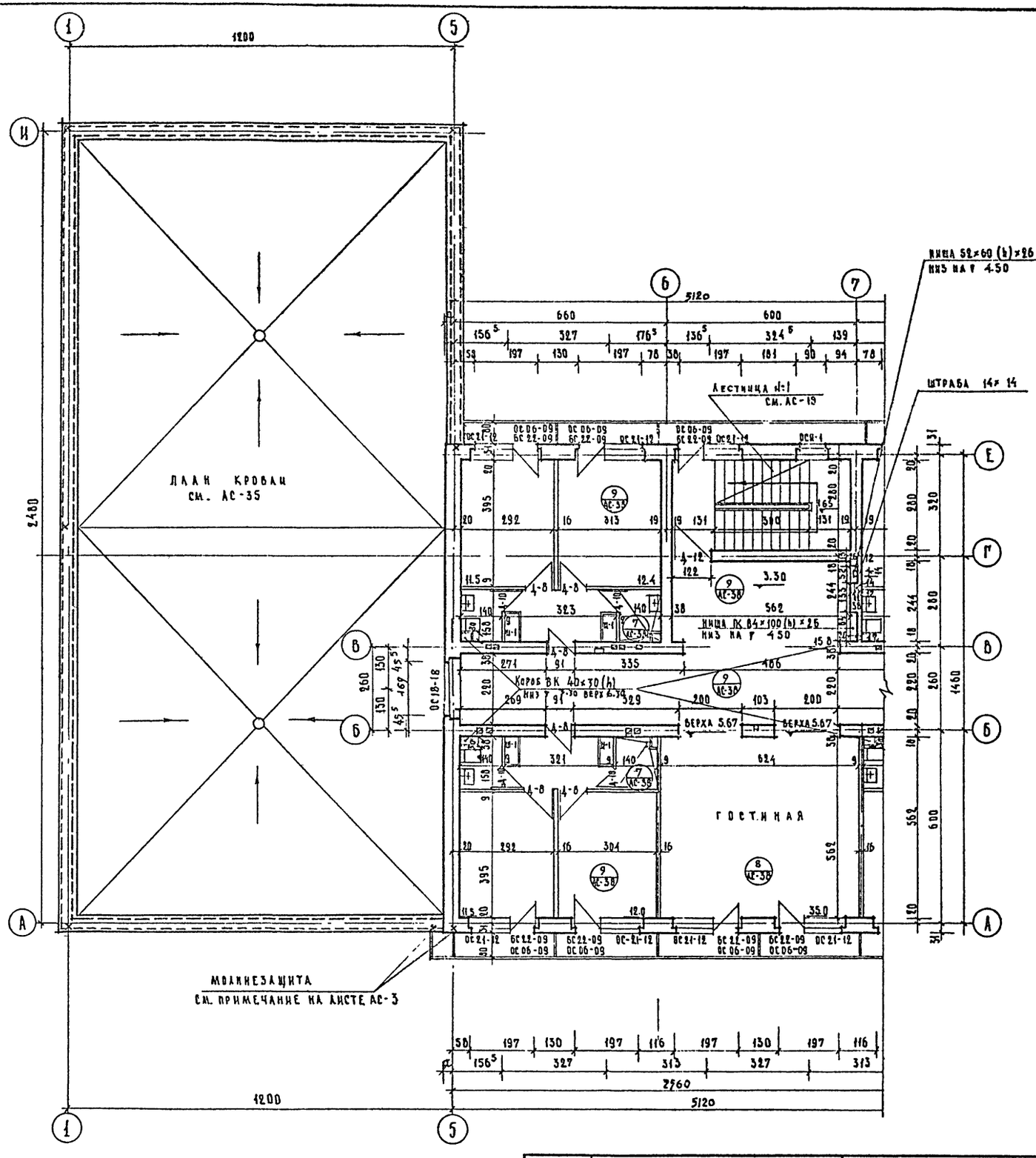

СПЕЦИФИКАЦИЯ ДВЕРНЫХ БЛОКОВ 2-ГО ЭТАЖА

ТИП ЭЛЕМ.	НАИМЕНОВАНИЕ ЭЛЕМЕНТА	РАЗМЕР ПРОЕМА В КЛАДКЕ		ОТМ. ВЕРХА В КЛАДКЕ, М.	РАЗМЕР БЛОКА ММ		РАЗМЕР ПОЛОТНА ММ		К-ВО ШТ.	НАИМЕНОВАНИЕ КАТАЛОГА ИЛИ АЛЬБОМА III	ПРИМЕЧАНИЯ
		ШИР.	ВЫС.		ШИР.	ВЫС.	ШИР.	ВЫС.			
Д-8	ДВЕРН. БЛОК ГЛУХОЙ	920	2075	5.37	874	2075	800	2000	39	ГОСТ 6629-64	ТИПОВОЙ
Д-10	ДВ. БЛОК ГЛУХОЙ	720	2075	5.37	674	2075	600	2000	26	ГОСТ 6629-64	—"—
Д-12	ДВ. БЛОК ОСТЕКЛ.	1220	2375	5.67	1174	2375	1100	2300	1	ГОСТ 6629-64	—"—
Д-6	ДВ. БЛОК ГЛУХОЙ	1220	2075	5.37	1174	2075	1100	2000	1	ГОСТ 6629-64	—"—

СПЕЦИФИКАЦИЯ ОКОННЫХ БЛОКОВ 2-ГО ЭТАЖА.

ТИП. ЭЛЕМ.	РАЗМЕРЫ ПРОЕМА		РАЗМЕРЫ БЛОКА ММ		ОТМЕТКА ПРОЕМА		К-ВО ШТ.	НАИМЕНОВАНИЕ КАТАЛОГА ИЛИ АЛЬБОМА III	ПРИМЕЧАНИЕ
	ШИР.	ВЫС.	ШИР.	ВЫС.	НИЗ	ВЕРХ			
ОС 06-09	920	2770	800	564	—	6.070	30	ГОСТ 6629-64	ТИПОВОЙ
БС 22-09	920		875	2179	3.30	—	30	—"—	—"—
ОС 21-12	1220	2110	1175	2059	3.96	6.070	30	—"—	—"—
ОС 19-18	1820	1820	1760	1759	4.03	5.85	2	—"—	—"—
ОСИ-1	1030	780	980	740	5.29	6.070	2	АЛЬБОМ III ЧАСТЬ I	ИНДИВИДУАЛЬ

Примечания:

1. План 2-го этажа в осях 7-10 см. на листе АС-5
2. Общие примечания см. на листе АС-3

Расчетная температура	Д/км
-20°С	18
-25°С	31
-30°С	31

М 1:100

1968	Профилакторий на 100 мест	План 2-го этажа в осях 1-7	Типовой проект 254-3-5	Альбом I	Лист АС-4

Лечебно-курортных зданий. Арх. проектная мастерская. Гл. конструктор Каплан. Рук. АПМ-4 Чернявский. Гл. инж. АПМ-4 Коднир. Гл. арх. пр-та Шубалова. Гл. инж. пр-та Зверева. Ст. инж. Гловацкая. Исполнит. Шарапова. Проверил Шубалова. Отопл. вент. Бурова. Водопр. канал. Черныщева. Электроснаб. Кушнерева. Технолог. Ганзбург. Согласовано: Конф. Юдакова

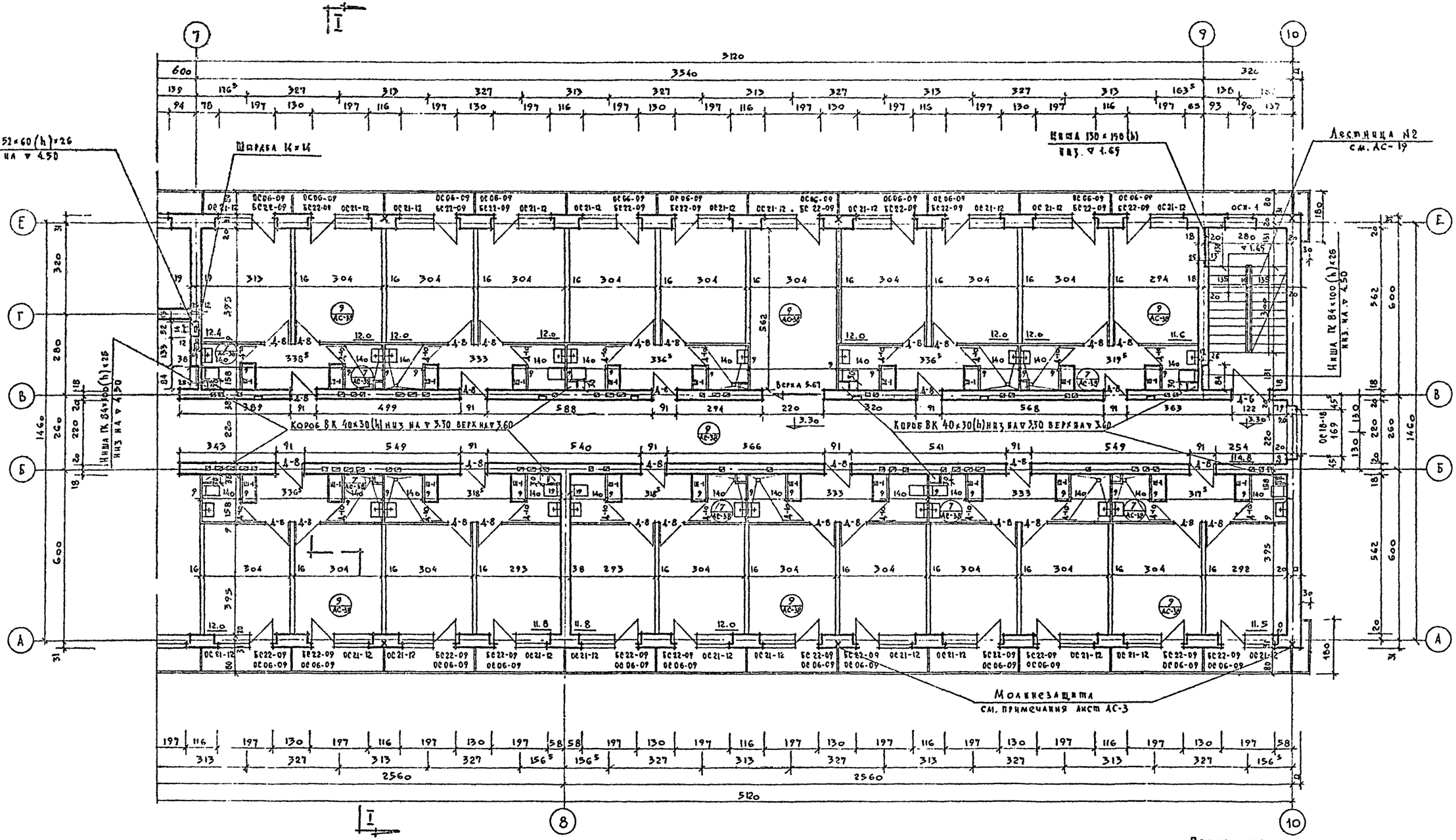

Примечания:

1. План в осях 1-7 см. лист АС-4.
2. Общие примечания см. лист АС-3.

м = 1:100

1968	Профилакторий на 100 мест	План 2-го этажа в осях 7-10	Типовой проект 254-3-5	Альбом I	Лист АС-5

инв 2830

Лечебно курортных зданий
Арх проектная маст N4
Гл. конструктора Каплан
Рукоп. АПМ Чернявский
Гл. инж. АПМ Кодинр
Гл. арх. пр-та Шубалова
Гл. инж. пр-та Зверева
Ст. инженер Гладацкая
Н. отд. инж. Шарапова
Проверка Шубалова
Отдела конст. Бурова
Водопр. канал. Черныцева
Электроснаб. Кушнерева
Гл. инж. пр-та Гладацкая

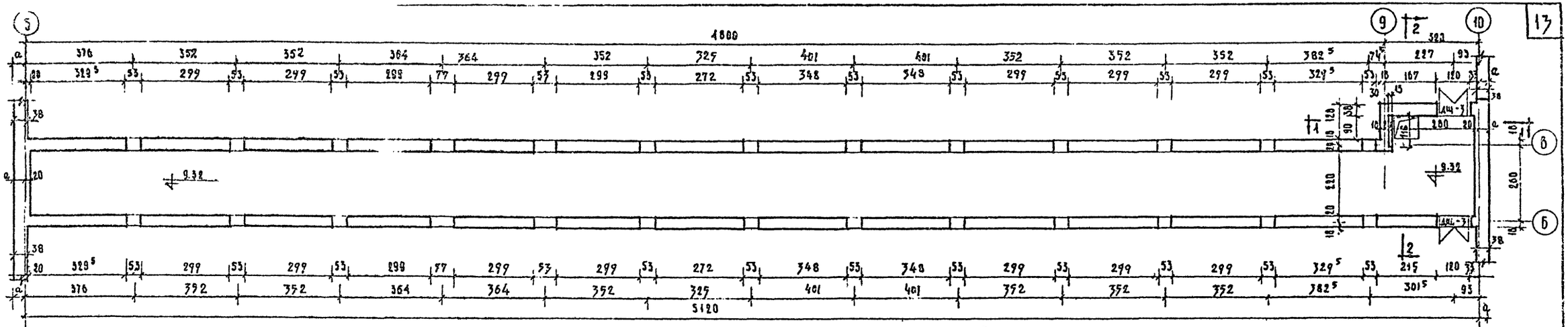

План технического чердака /м 1:100/

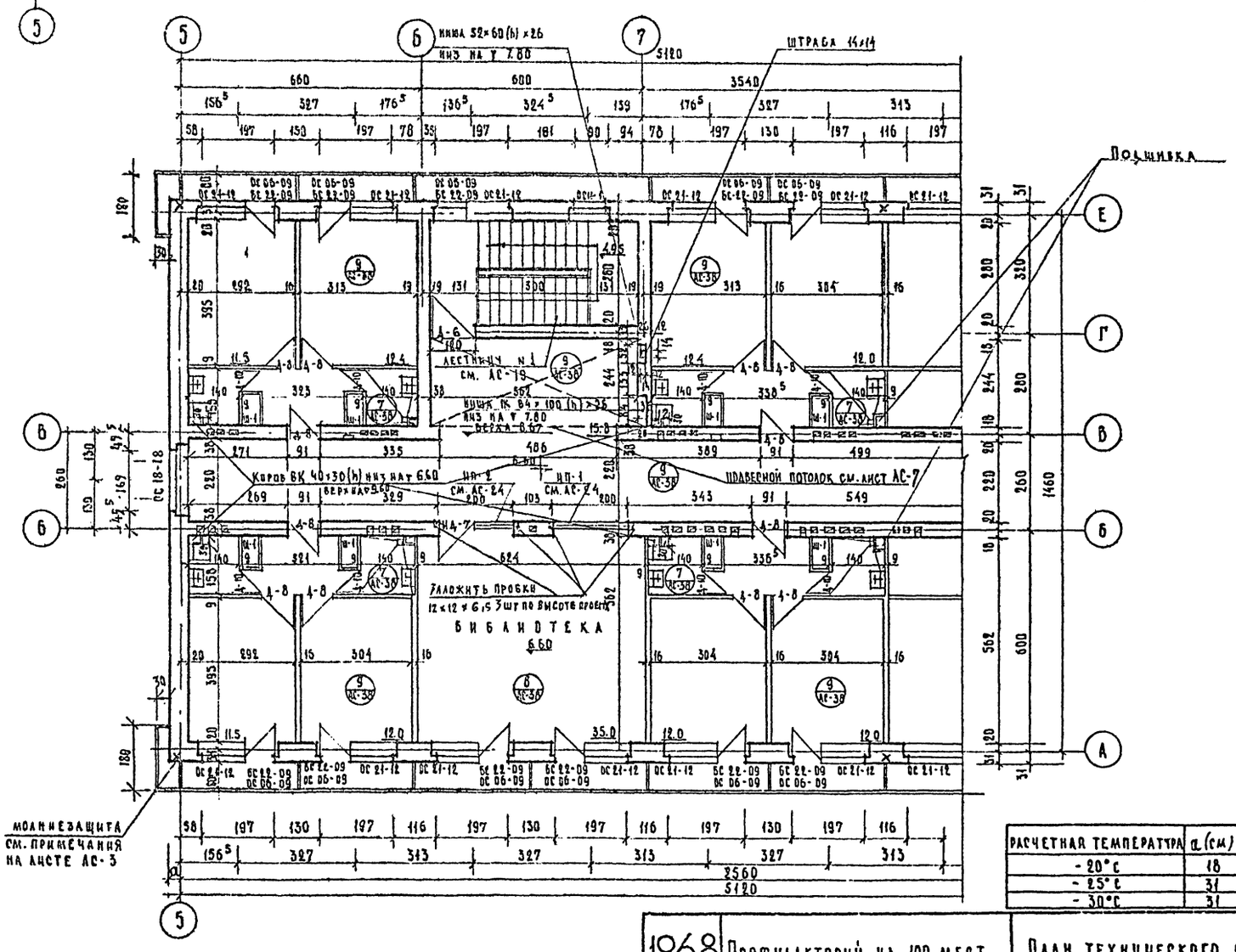

Спецификация дверных блоков 3 го этажа.

Тип. элем.	Наименование элемента	Размер проема в кладке Шир.	Размер проема в кладке Выс.	Отм. верха в кладке м	Размер блока мм Шир.	Размер блока мм Выс.	Размер подотма мм Шир.	Размер подотма мм Выс	К-во шт.	Наименование каталога или альбома	Примечания
Д-8	Дб.блок глухой	920	2075	8.67	874	2075	800	2000	39	ГОСТ 6629-64	типовой
Д-10	Дб.блок глухой	720	2075	8.67	674	2075	600	2000	26	ГОСТ 6629-64	—"—
Д-6	Дб.блок глухой	1220	2070	8.67	1174	2075	1100	2000	2	ГОСТ 6629-64	—"—
ИД-7	Дб.блок остекл.	—	—	—	—	—	800	2010	1	Альбом III часть I	индивидуальн.

Спецификация оконных блоков 3 го этажа

Тип. элем.	Размеры проема		Размеры блока мм.		Отметка проема		К-во шт.	Наименование каталога или альбома №	Примечание
	Шир.	Выс.	Шир.	Выс.	низ.	верх			
ОС 06-09	920	2770	880	564	—	9.370	30	ГОСТ 6629-64	типовой
ОС 22-09	920		875	2179	6.60	—	30	—"—	—"—
ОС 21-12	1220	2110	1175	2059	7.26	9.370	30	—"—	—"—
ОС 18-18	1820	1820	1760	1759	7.03	8.850	2	—"—	—"—
ОСИ-1	1030	780	980	740	8.59	9.370	2	Альбом III часть I	индивидуальн.

Расчетная температура	d (см)
-20°C	18
-25°C	31
-30°C	31

Примечания:

1. Общие примечания см. лист АС-3
2. Разрезы по техническому чердаку см. АС-53
3. Планы в осях 7-10 см. на листе АС-7
4. При кладке кирпичных стен заложить анкера А-1 /низ на отметке 10.97/ по черт. АС-41 и АС-44 по осям А и Е заложить уголки 50×5 низ на ▽ 8.00 и стержни поз. ⑤ по листу АС-43

1968	Профилакторий на 100 мест	План технического чердака и план 3 го этажа в осях 5-7	Типовой проект 254-3-5	Альбом I	Лист АС-6

Согласовано: Отопл. вент. Бондарь; Электрокомп. Черныбаева; Газснаб Кушерева; Водопр. канал. Буров; Технолог —; Газснаб —

Исполнит. Шарапова; Провер. Шубладова; Гл. инж. проекта Кочнир; Гл. инж. АПА-4 Шубладова; Рук. АПА-4 Черняевский; Гл. констр. проекта Каплан; Гл. инж. пр-та Зберева; Ст. инж. пр-та Гловацкая; Арх.-проектная мастерская №4 Лечебно-курортных зданий

Инв. 2830

Ниша 52×60(h)×26 низ на ▽ 7.80

Молниезащитная сетка см. примечания АС-3

Ниша 150×80(h) низ на ▽ 4.95

Лестница №2 см. АС-19

Ниша ПК 84×100(h)×25 низ на ▽ 7.80

Ниша ПК 84×100(h)×25 низ на ▽ 7.80

Короб ВК 40×30(h) низ на ▽ 6.60, верх на ▽ 9.60

Короб ВК 40×30(h) низ на ▽ 6.60 верх на ▽ 9.60

Подвесной потолок по типу деталей данного листа

Молниезащита см. примечание на листе АС-3

Ø12 AI ℓ = 100 см.

Ø12 AI ℓ = 80 см.

План конструкции подвесного потолка

Разрез 2-2

Спецификация металлических изделий

№ поз	Эскиз.	Длина мм.	К-во	Вес кг. одной марки	Вес кг. всех	№ альбома каталога ГОСТ	№ заготовочн.	
1.	ф12 AI	1000	76	0.888	67.6	2590-57	АС-7	
2	ф12 AI	200	76	0,178	13.5	-"-	-"-	
3	- 4×40	-	61,4кг/м	-	77,2	103-57	-"-	
4	ф12 AI	-	175кг/м	-	156,5	2590-57	-"-	
5	штукатурка сетка.	-	367м²	-	918	5736-50	-"-	

Примечания:

1. План в осях 5-7 см. лист АС-6 Г.
2. Общие примечания см. лист АС-3.

м - 1:100

1968	Профилакторий на 100 мест	План 3-го этажа в осях 7-10.	Типовой проект 254-3-5	Альбом I / Лист АС-7

Лечебно курортных зданий

Арх.-проектная мастерская №4

Гл. конст. инж. Кулман

Рук. АПМ-6 Чернявский

Гл. инж. АПМ-6 Кочкер

Гл. арх. ВК-7а Шувалова

Гл. инж. ВК-7а Зверева

Сан. инж. Пловдивская

Исполнил Шарапова

Проверил Шувалова

Технолог Гайзберг

Электрос. Кущиевский

Водоканал Чернышева

Отопл. вент. Бутов

Согласовано

инв. 2830

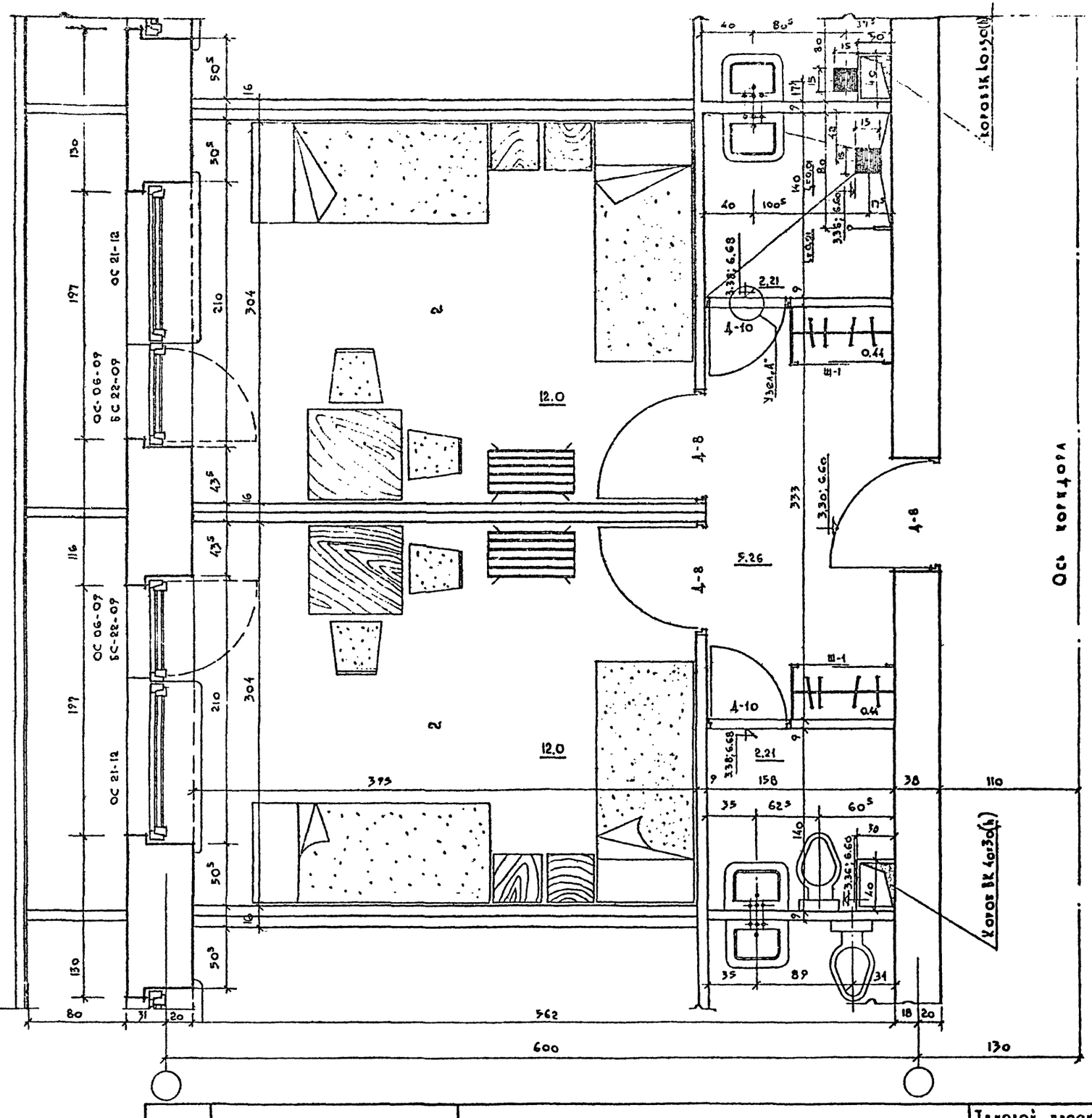

Примечание:
Водопроводные и канализационные стояки в санузлах и душевых закрыть по месту коробами 30×40.

Узел А м 1:5

м 1:25

1968	Профилакторий на 100 мест	План спальных комнат	Типовой проект 254-3-5	Альбом I	Лист АС-8

Гл. конс. ин-та Рук. АПМ-4 Гл. инж. АПМ Гл. арх. пр-та Гл. инж. пр-та Ст. инжен. И. о. архит. Исполнит. Проверил Согласовано

Кадлан Чернявский Коднир Шубалова Зверева Гловацкая Шарапова Богачева Шубалова Буров Чернышева

Учебно курортных зданий

Х. проектная маст. №4

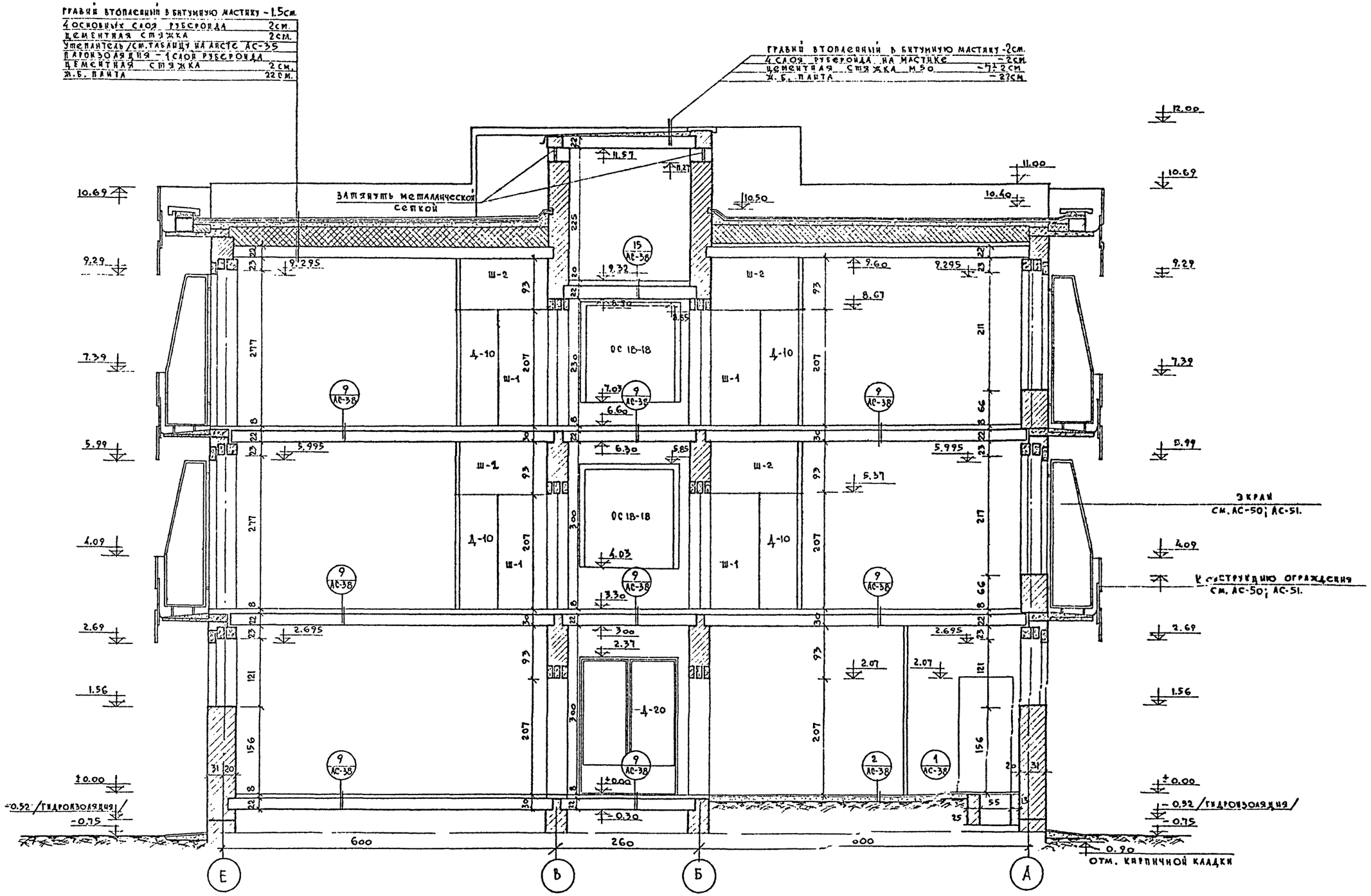

1968	Профилакторий на 100 мест	Разрез 1-1 выше ▽ ± 0.00	Типовой проект 254-3-5	Альбом I	Лист АС-9

Лечебно курортных зданий

Арх. проектная маст. № 4

Гл. инж. ин-та — Каплан

Рук. АПМ-4 — Чернявский

Гл. инж. АПМ — Коднир

Гл. арх. пр-та — Шубалова

Гл. инж. пр-та — Зверева

Ст. инж. — Гловацкая

Исполнит. — Шарапова

Проверил — Шувалова

Согласовано:

Отопл. вент. — Буров

Водопр. канал. — Чернышева

инв. 2830

ЦНИИЭП лечебно курортных зданий	Гл. констр. ин-та	Рук. АПМ-4	Гл. инж. АПМ-4	Гл. арх. пр-та	Гл. инж. пр-та	Ст. инж.	Исполнит.	Проверил
Арх. проектная мастерс. №4	Каплан	Чернявский	Кодинр	Шувалова	Зверева	Гловацкая	Шарапова	Шувалова

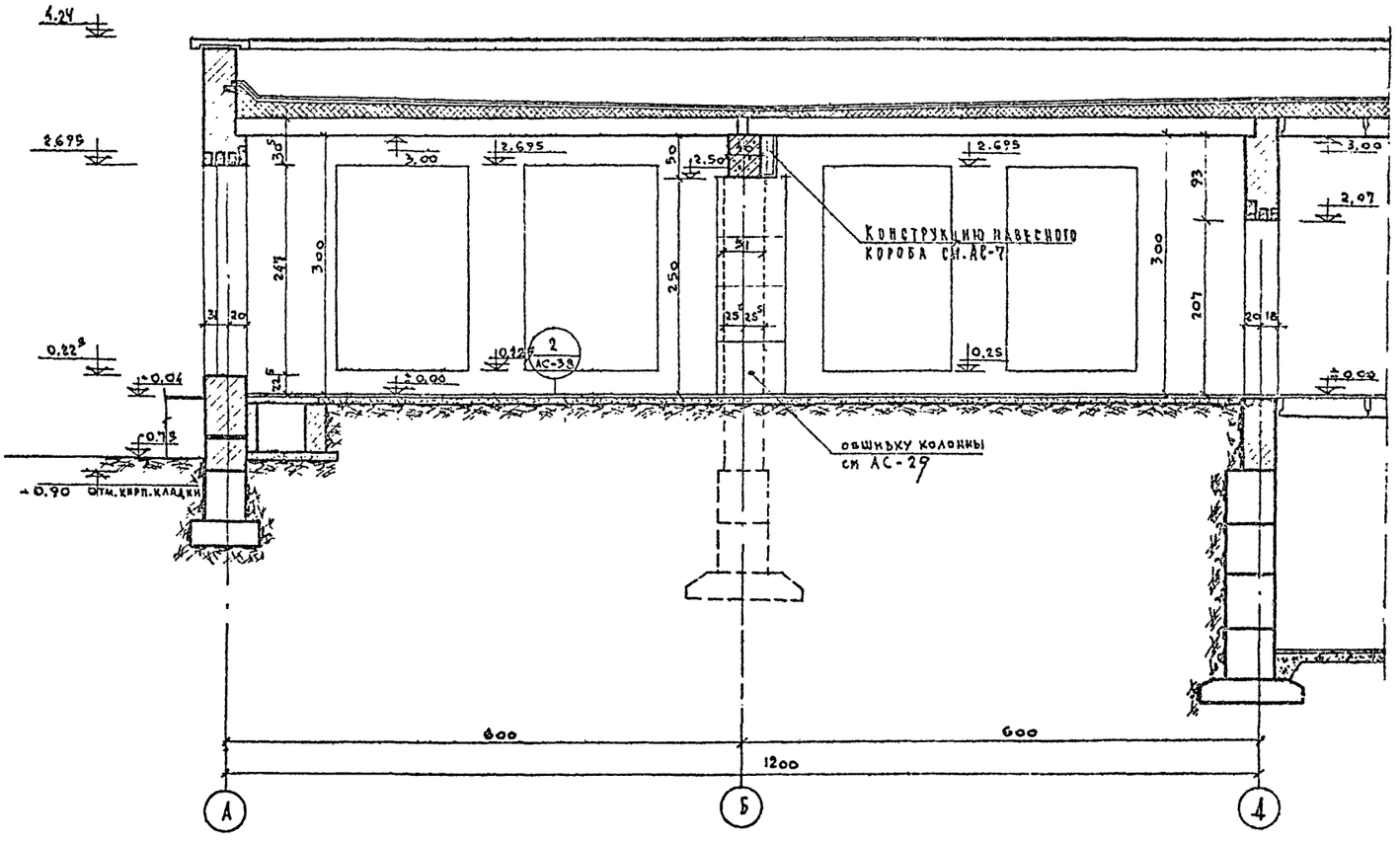

Разрез 4-4

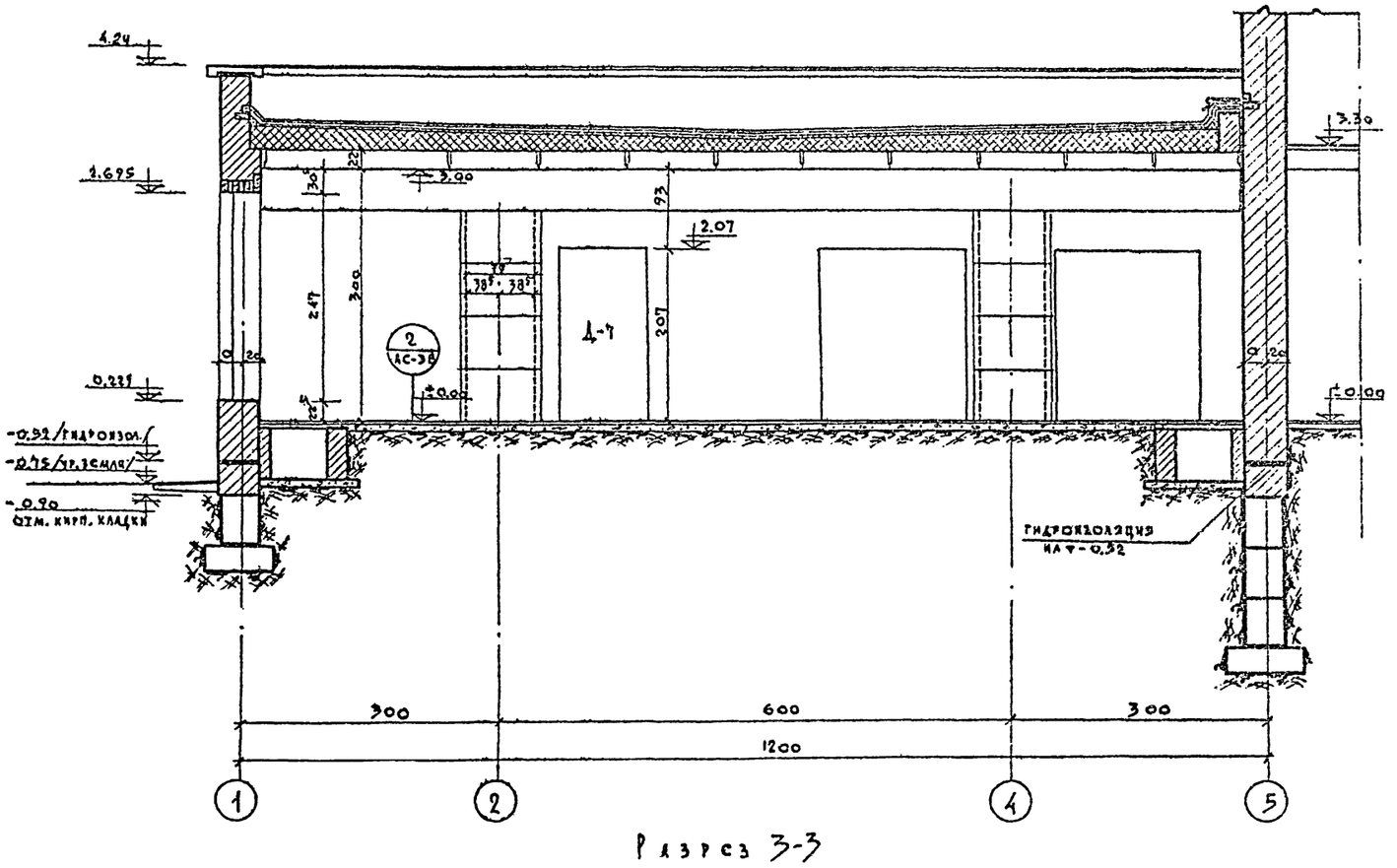

Разрез 3-3

1968

Профилакторий на 100 мест

Разрезы 3-3 и 4-4 выше отм. ±0.00

Типовой проект 254-3-5

Альбом I

Лист

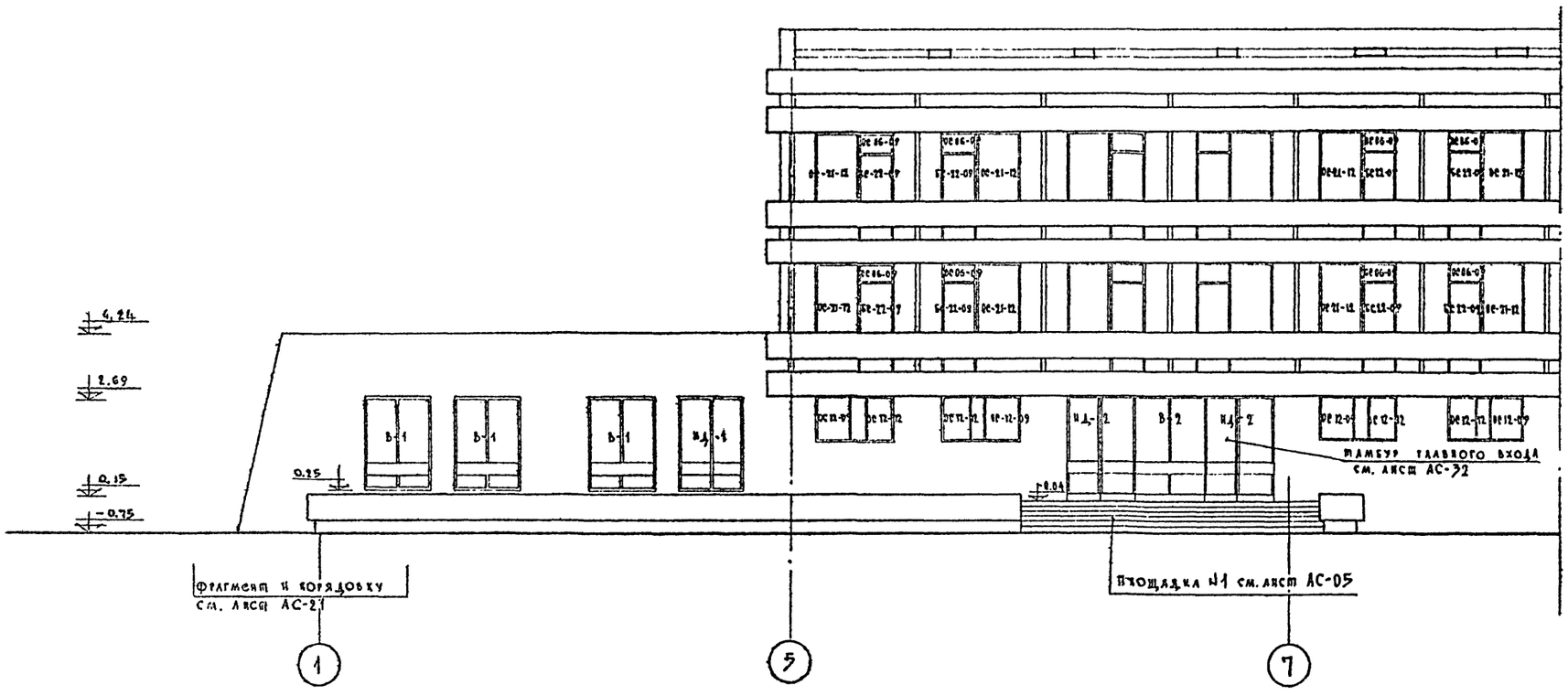

М 1:100

1968	Профилакторий на 100 мест	Фасад в осях 1-7	Типовой проект 254-3-5	Альбом I	Лист АС-11

Лечебно курортных зданий

Гл. конструктора Калаан

Рук. АПМ-4 Чернявский

Гл. инж. АПМ-4 Кодинр

Гл. арх. пр-та Шувалова

Гл. инж. пр-та Зверева

Ст. инж. Федорова

И.о. арх. Шарапова

Исполнит. Шарапова

Проверил Шувалова

Инв. 2830

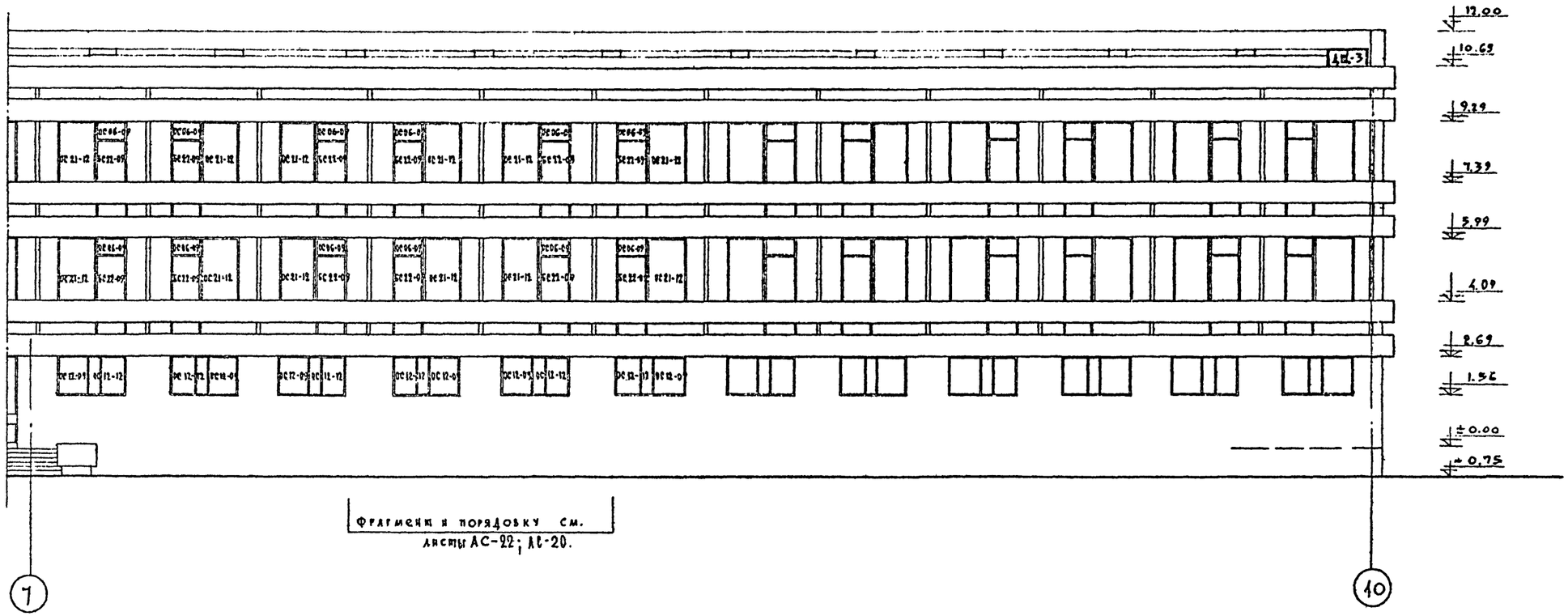

Фрагмент и порядовку см. листы АС-22; АС-20.

м 1:100

1968	Профилакторий на 100 мест	Фасад в осях 7-10	Типовой проект 254-3-5	Альбом I	Лист АС-12

инв-2830

Арх.проектная мастер.44 | Каплан | Чернявский | Кодиир | Шувалова | Зверева | Федорова | Шарапова | Шарапова | Шувалова

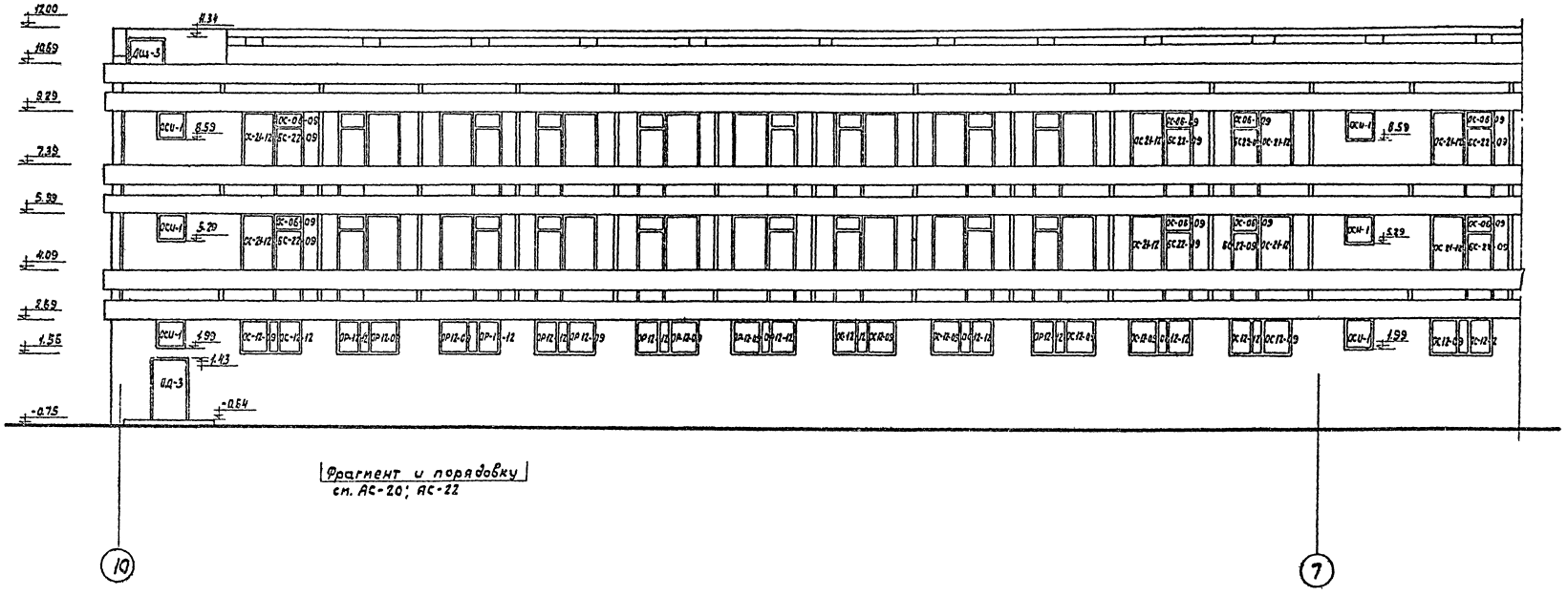

Фрагмент и порядовку
см. АС-20; АС-22

1968	Профилакторий на 100 мест	Фасад в осях 10-7	Типовой проект 254-3-5	Альбом I	Лист АС-13

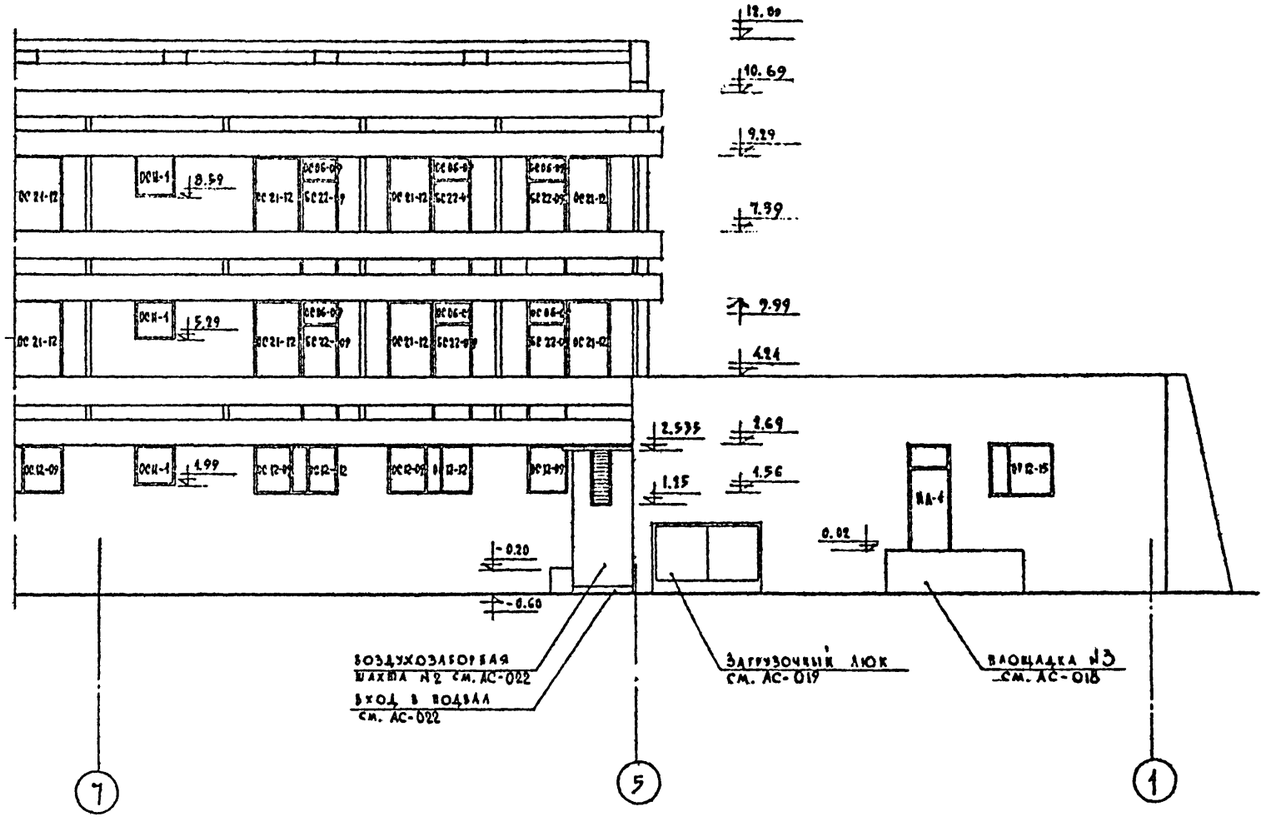

1968	Профилакторий на 100 мест	Фасад в осях 7-1	Типовой проект 254-3-5	Альбом I	Лист АС-14

ЦНИИЭП лечебно курортных зданий	Гл. конструктор	Кулаян	
Арх. проектная мастерская №4	Рук. АПМ-4	Черняевский	Кодинг
	Гл. инж. АПМ-4	Кодинг	
	Гл. арх. пр-та	Шубалова	Звездова
	Гл. инж. пр-та	Звездова	
	Ст. инженер	Федотова	Шарапова
	Н. о. арх.	Шарапова	Шарапова
	Проверил	Шарапова	

инв 28330

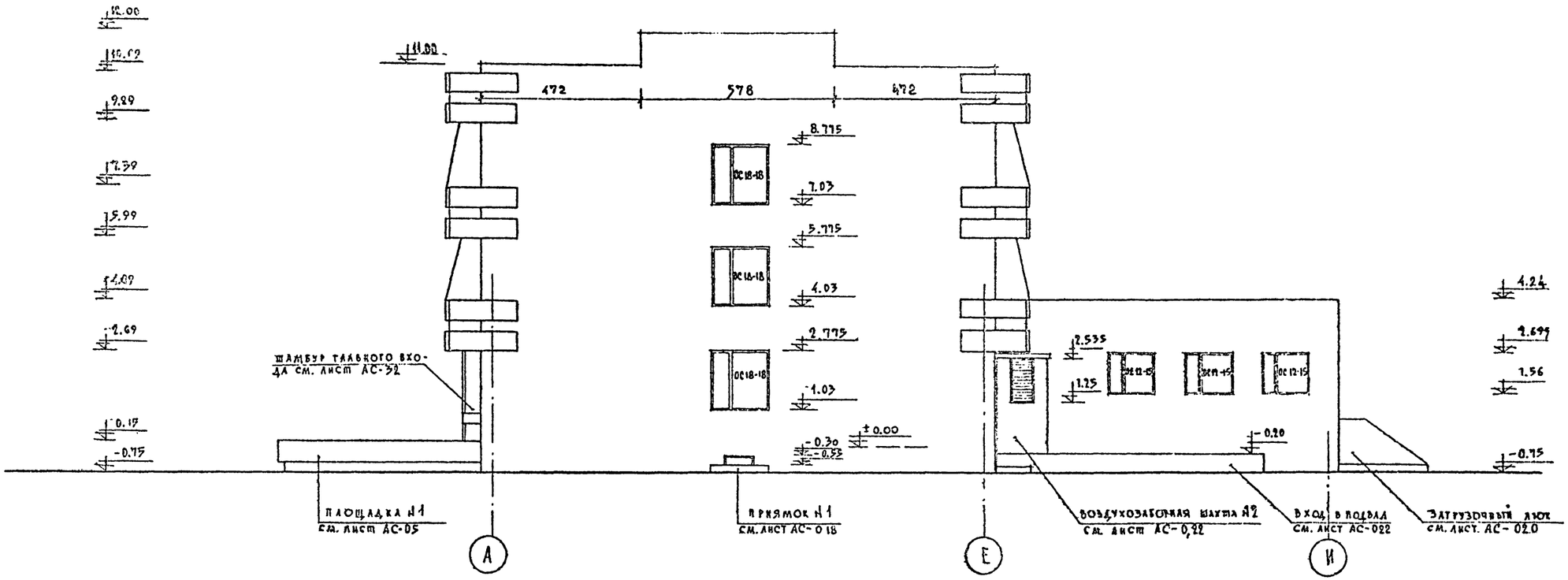

М - 1:100

1968	Профилакторий на 100 мест	Фасад в осях А-И	Типовой проект 254 3 5	Альбом 7	Лист АС-15

Лечебно курортных зданий
Проектная маст. N4

Гл. конструктор	Рук. АПМ-4	Гл. инж. АПМ-4	Гл. арх. пр-та	Гл. инж. пр-та	Ст. инженер	Н. о. арх.	Н. сполнит.	Проверил
Каплан	Чернявский	Кодыр	Шубалова	Зверева	Федорова	Шарапова	Шарапова	Шубалова

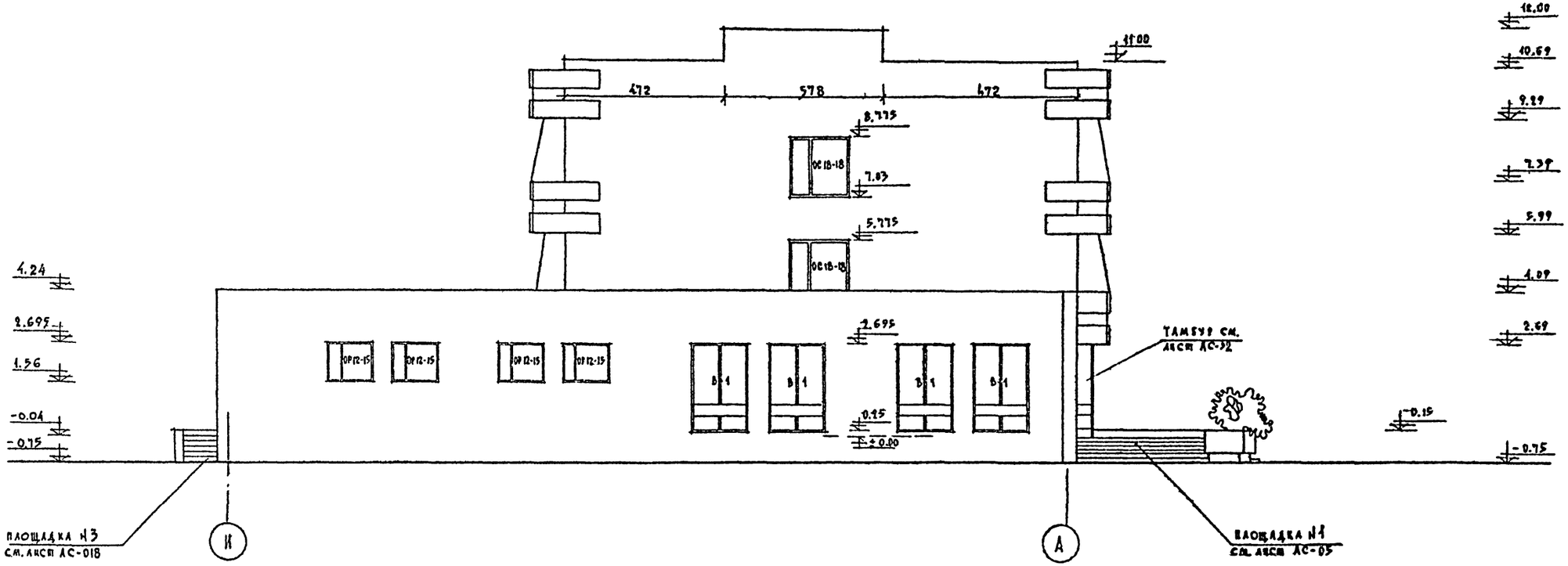

М - 1:100

1968	Профилакторий на 100 мест	Фасад в осях И-А	Типовой проект 254-3-5	Альбом I	Лист АС-16

Лечебно курортных зданий

Гл. конструктор | Рук. АПМ-4 | Гл. инж. АПМ-4 | Гл. арх. пр-та | Гл. инж. пр-та | Ст. инж. | Н. о. арх | Исполнит. | Проверил

Гр. проектная мастер. №4 | Каплан | Чернявский | Кодинр | Шубалова | Зверева | Федорова | Шарапова | Шарапова | Шубалова

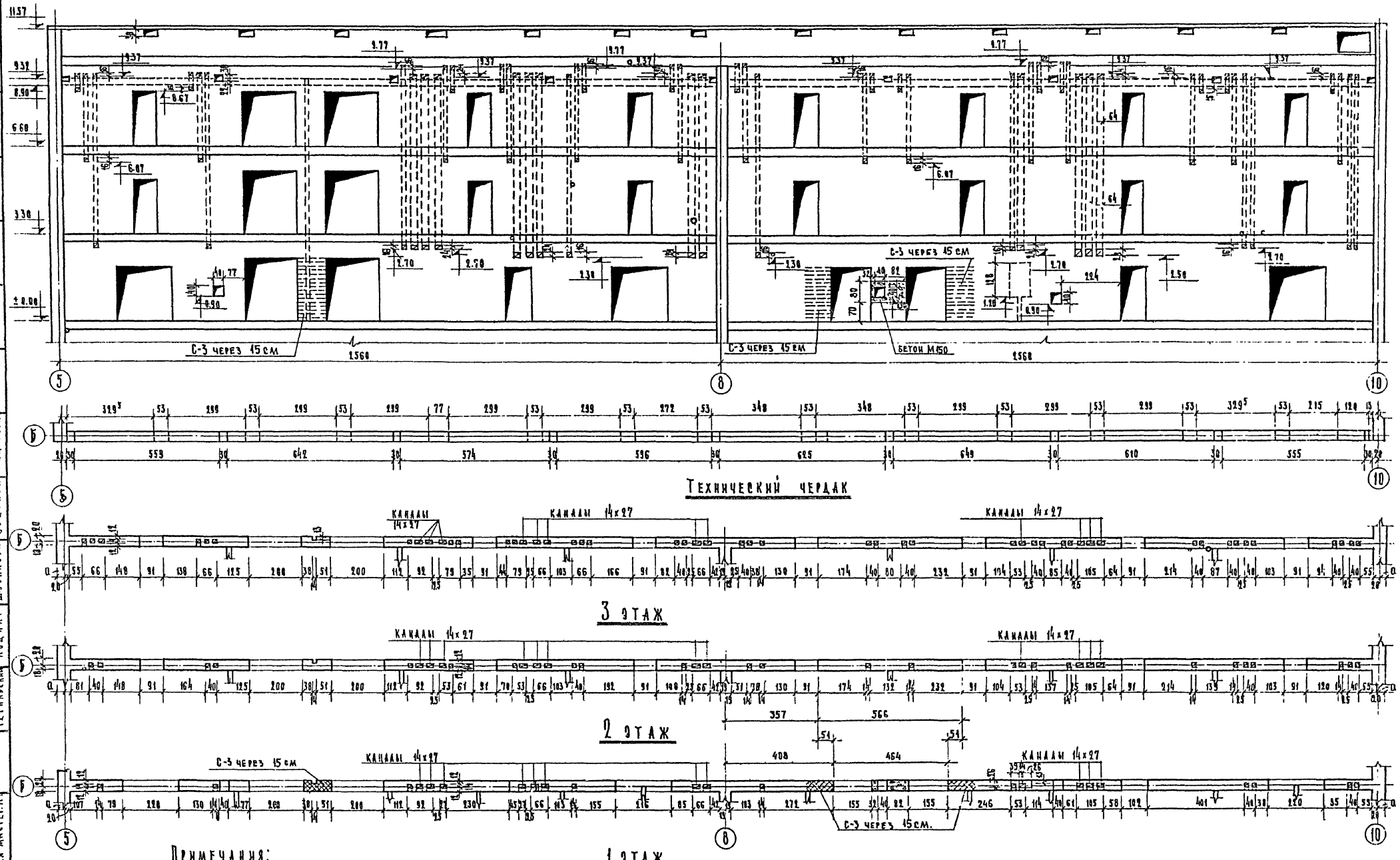

Примечания:

1. Неговоренные каналы принять сечением 14×14 см, неговоренные расстояния между каналами – 12 см.
2. На данном чертеже перемычки условно не показаны см. лист АС-48.

1968	Профилакторий на 100 мест	Развертка стены по оси Б	Типовой проект 254-3-5	Альбом I	Лист АС-17

Инв. 2830

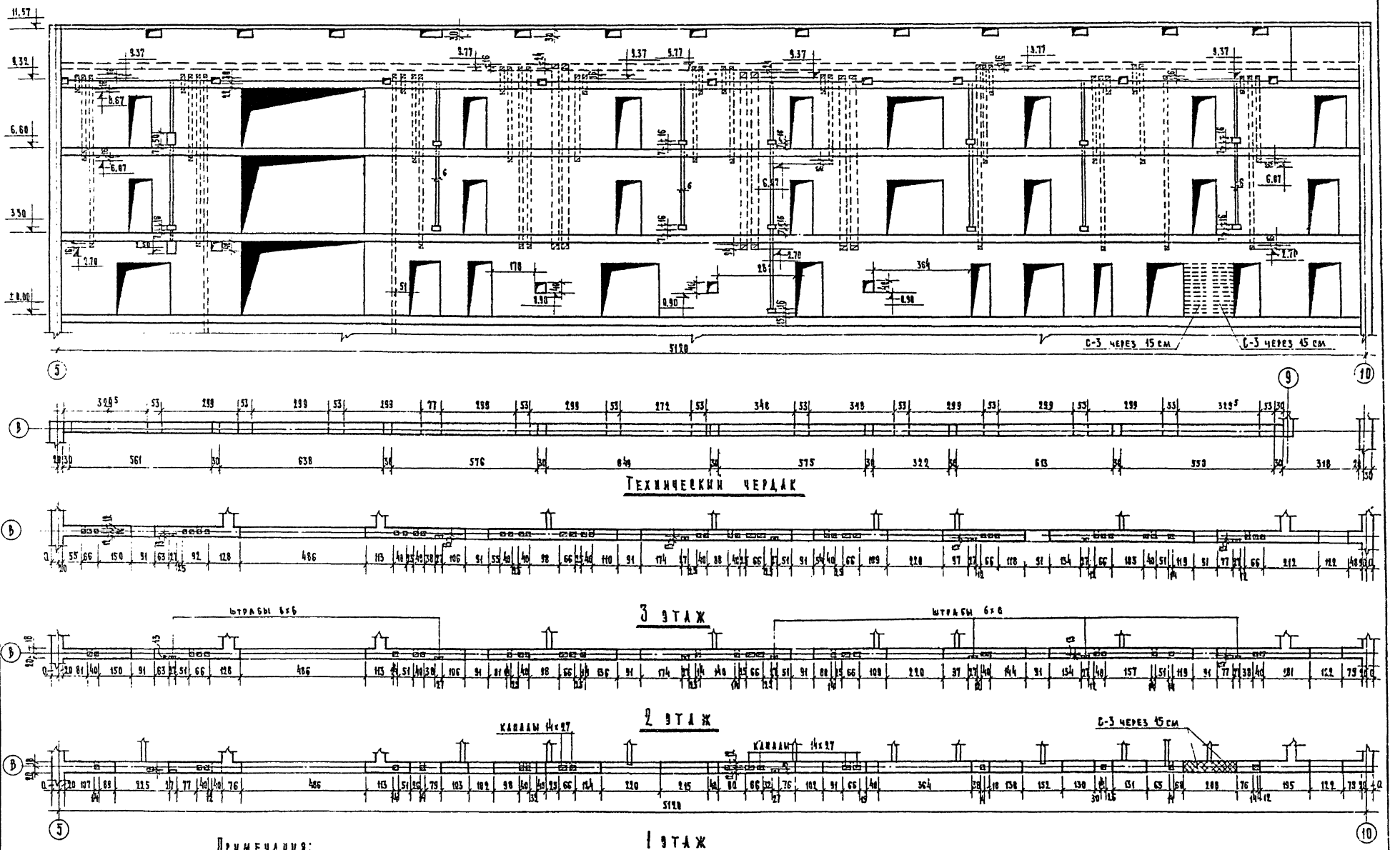

Примечания:

1. Неоговоренные каналы принять сечением 14×14 см, неоговоренные расстояния между каналами - 12 см.
2. На данном чертеже перемычки условно не показаны см. лист АС-48.

1968	Профилакторий на 100 мест	Развертка стены по оси В	Типовой проект 254-3-5	Альбом I	Лист АС-18

Инв 2830

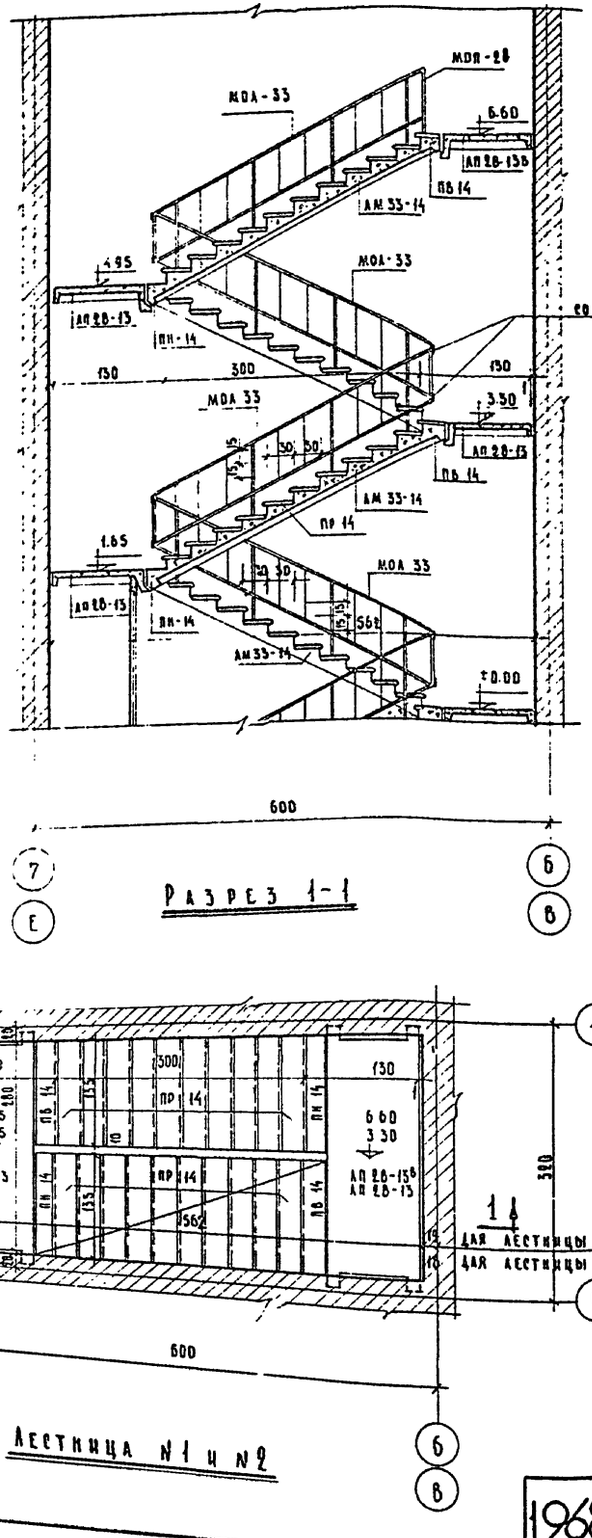

Разрез 1-1

Лестница №1 и №2

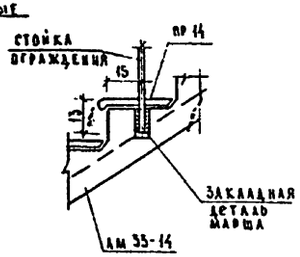

Узел крепления стойки ограждения к сборному маршу

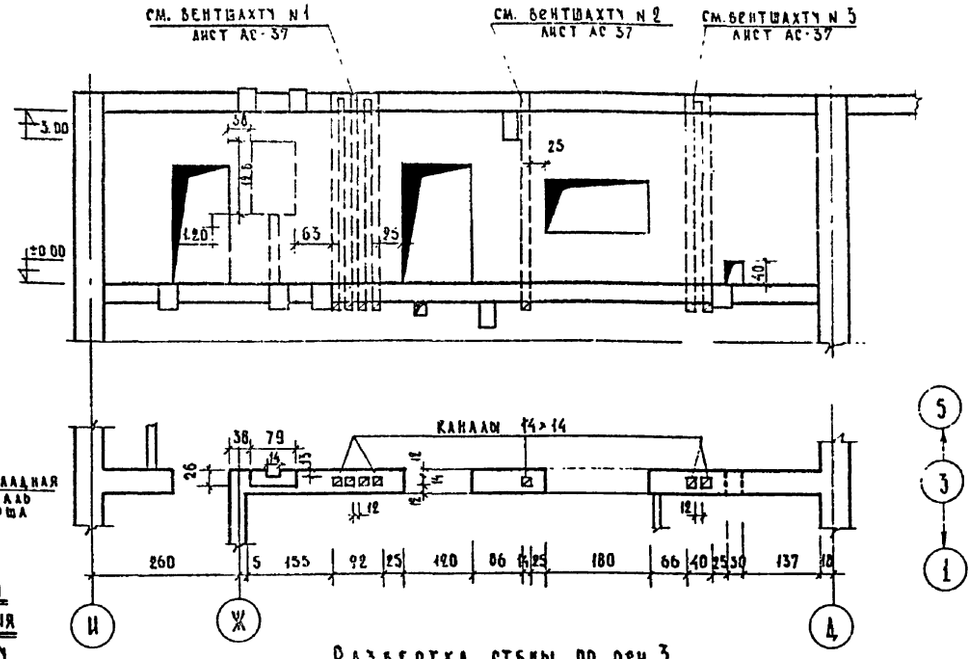

Развертка стены по оси 3

Спецификация сборных железобетонных изделий

N п/п	Наименование изделий	Марка изделия	Кол. шт.	Объем бет. м³	N каталога серии ГОСТа	N альбом лист
1	Лестничная площадка	АП 28-13	6	0.855	ИИ 03-02 ч. II	30А/6
2	Лестничная площадка верх.	АП 28-13б	2	1.011	ИИ 03-02 ч. II	30А/11
3	Лестничный марш	АМ 33-14	8	1.260	ИИ 03-02 ч. II	30А/2
4	Проступь рядовая	ПР 14	80	0.0352	ИИ 03-02 ч. II	30А/7
5	Проступь нижняя	ПН 14	8	0.022	ИИ 03-02 ч. II	30А/7
6	Проступь верхняя	ПБ 14	6	0.0280	ИИ 03-02 ч. II	30А/7
7	Проступь верхняя верх. площадки	ПБ⁶ 14	2	0.0275	ИИ 03-02 ч II	30А/7

Спецификация стальных элементов.

N п/п	Марка элемента	Кол. шт.	Вес кг: одной марки	Вес кг: всех	N альбома каталога ГОСТ	N листа рабоч. черт.
1	МОА-33	8	30.45	243.60	ИИ-03-03 часть II	21
2	МОП-28	2	18.35	36.70	—"—	24

Примечания:

1. Расположение лестниц №1 и №2 см. листы: АС-2, АС-3.
2. Крепление ограждений производится на сварке электродами типа Э-42 $h_{шв}$=6 мм.
3. Ограждения лестниц окрасить масляной краской за 2 раза.

1968	Профилакторий на 100 мест	Лестницы №1 и №2 Развертка стены по оси 3. выше отм. ∓0.00	Типовой проект 254-3-5	Альбом I	Лист АС-19

Гл. инж. проекта Федорова
Гл. арх. проекта Зверева
Гл. арх. пр-та Шувалова
Рук. арх. гр. Кодина
Руковский
Арх. проектная мастерская №4
Проверил Шарапова Каминова
Нормоконтр. Шагалова
Разработал Буров Чернышева Кушнерева
Отдел бетонных и железобетонных конструкций
Лестницы наружные

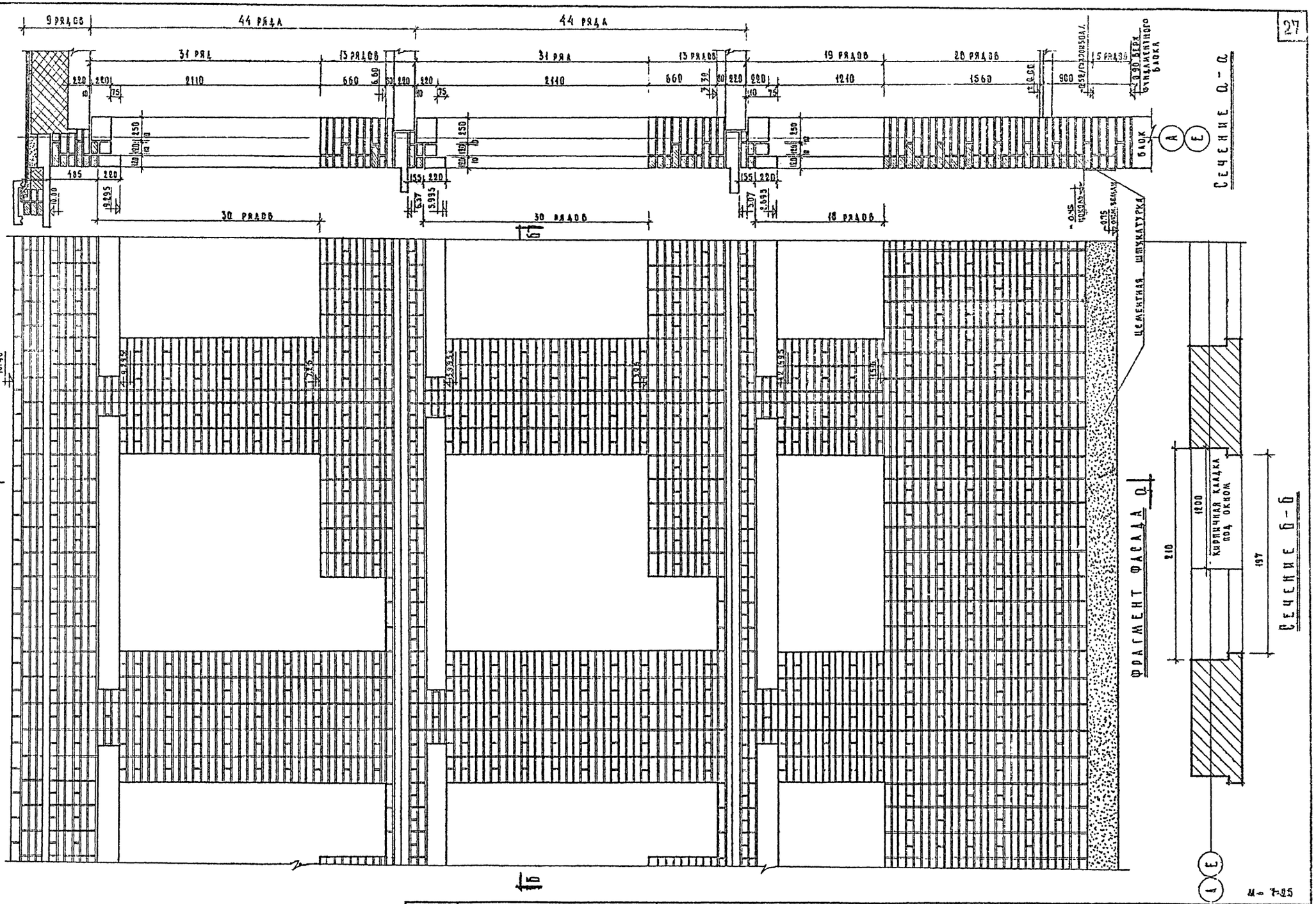
9 РЯДОВ
44 РЯДА
44 РЯДА
31 РЯД
13 РЯДОВ
31 РЯД
13 РЯДОВ
19 РЯДОВ
28 РЯДОВ
5 РЯДОВ
2110
660
2110
660
1240
1560
900
30 РЯДОВ
30 РЯДОВ
18 РЯДОВ
Сечение а-а
Сечение б-б
Фрагмент фасада 0
цементная штукатурка
кирпичная кладка под окном
1800
2100
1970
10.40
0.00
-0.45
А
Е
1
а
б

| | | |

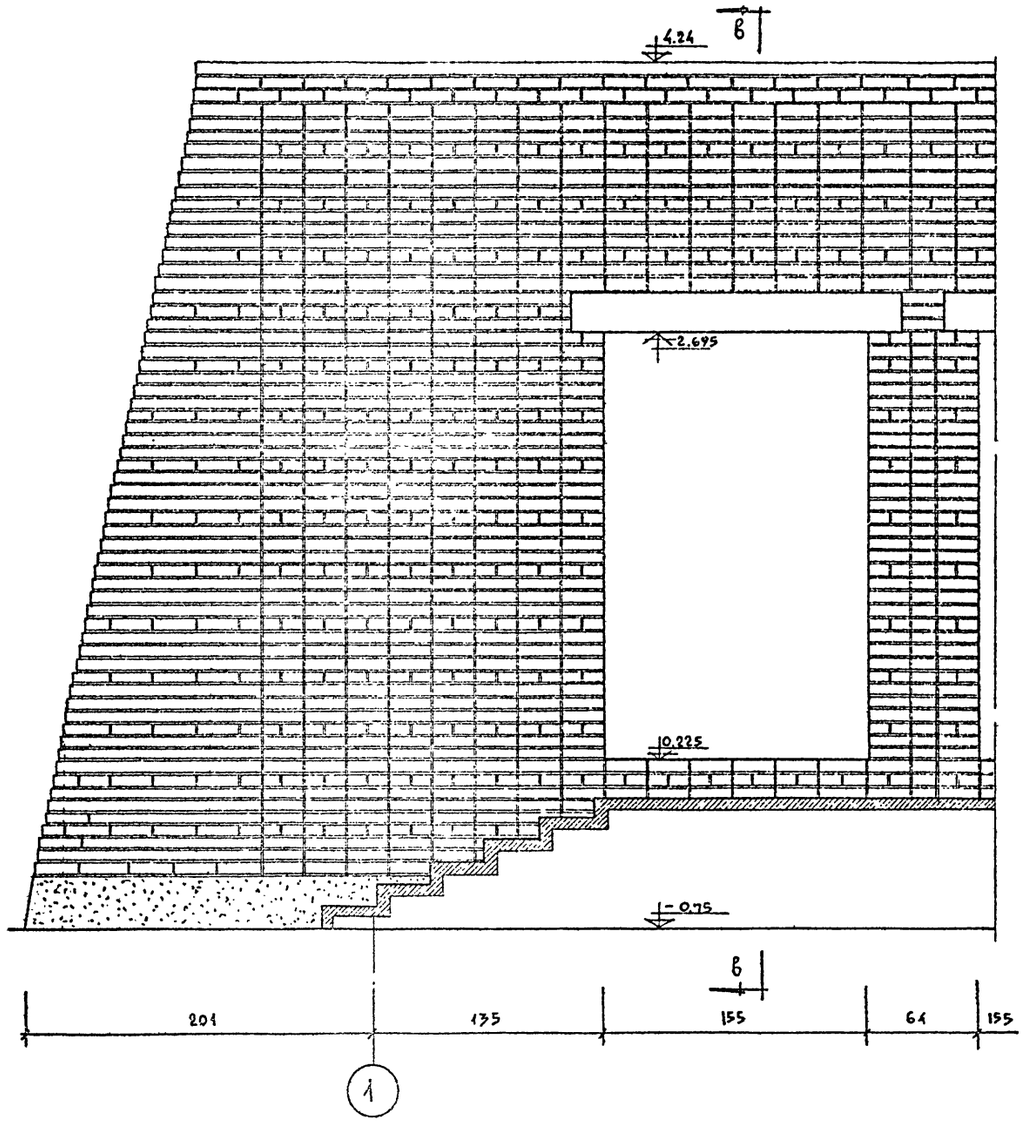

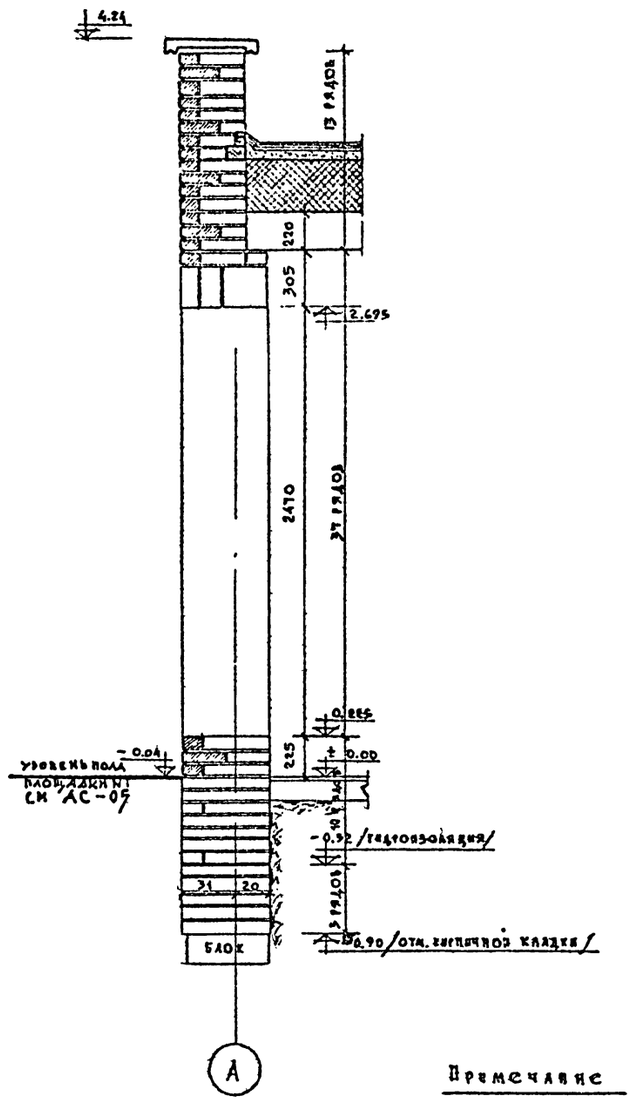

По в-в

Примечание

1. План 1-го этажа в осях 1-7 см. АС-2.

м 1:25

1968	Профилакторий на 100 мест	Порядовка наружней стены по оси „А" / в осях 1-5 /	Типовой проект 254-3-5	Альбом I	Лист

Курортных зданий

Арх. проектная маст. №4

Чернявский | Коднир | Шувалова | Зверева | Федорова | Шарапова | Шарапова | Шувалова

инв 2830

ЦНИИЭП лечебно курортных зданий		Рук. АПМ-4	Гл. инж. АПМ-4	Гл. арх. пр-та	Гл. инж. пр-та	Ст. инж.	Н.о. арх.	Исполнит.	Проверил
Арх. проектная мастерск. №4		Чернявский	Коднир	Шувалова	Зверева	Федорова	Шарапова	Шарапова	Шувалова

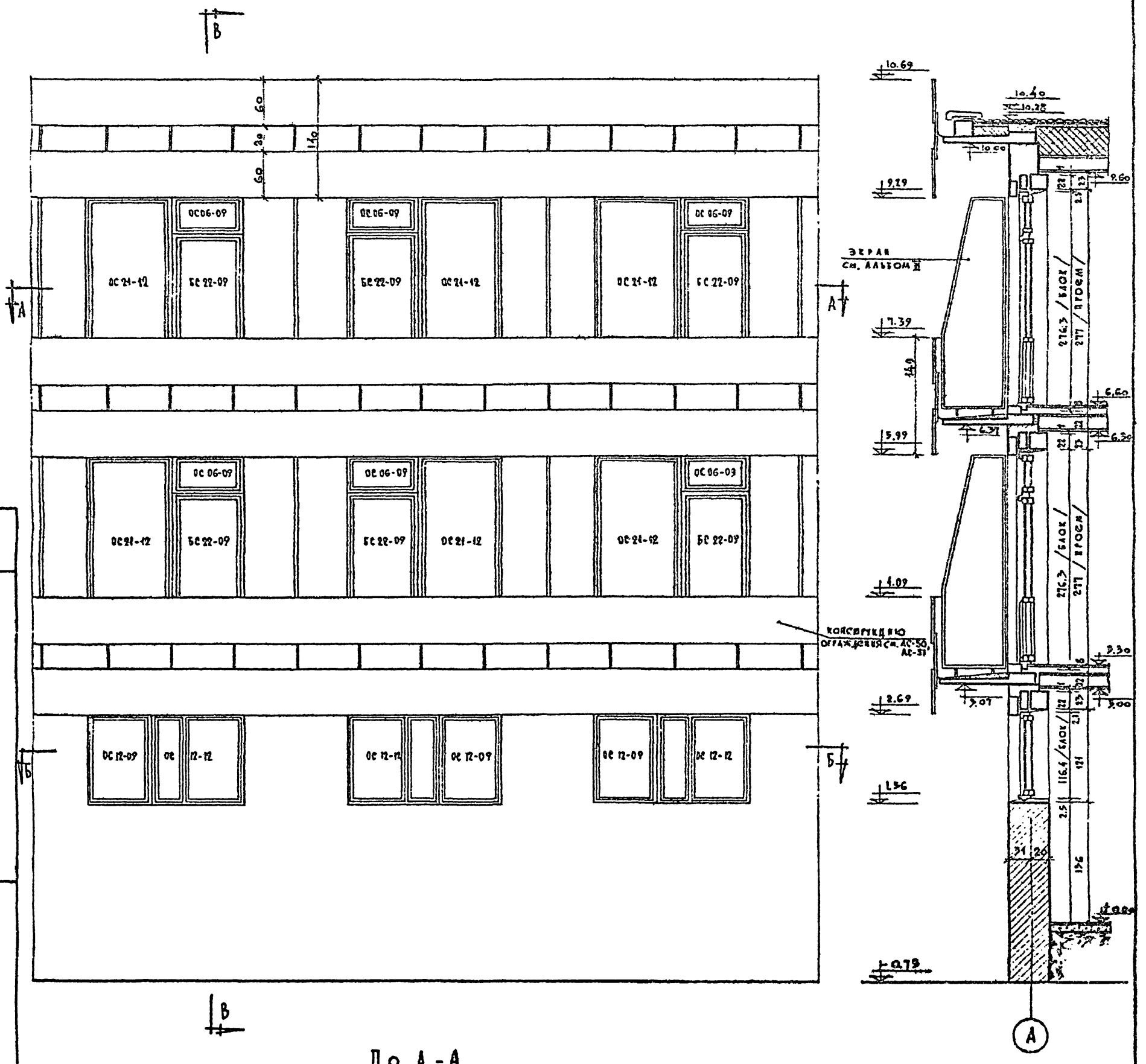

По А-А

По В-В

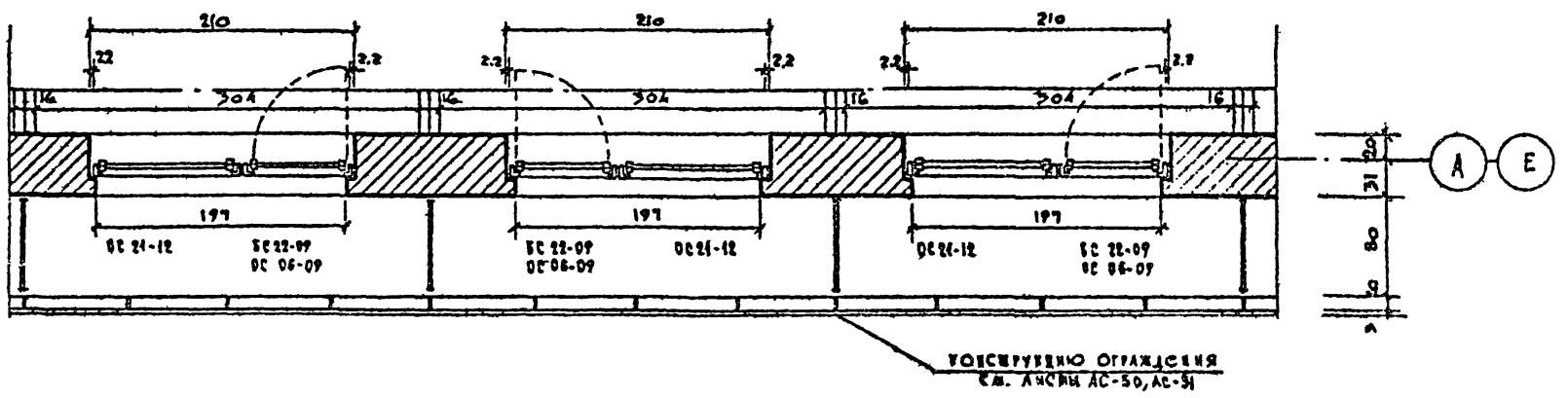

По Б-Б

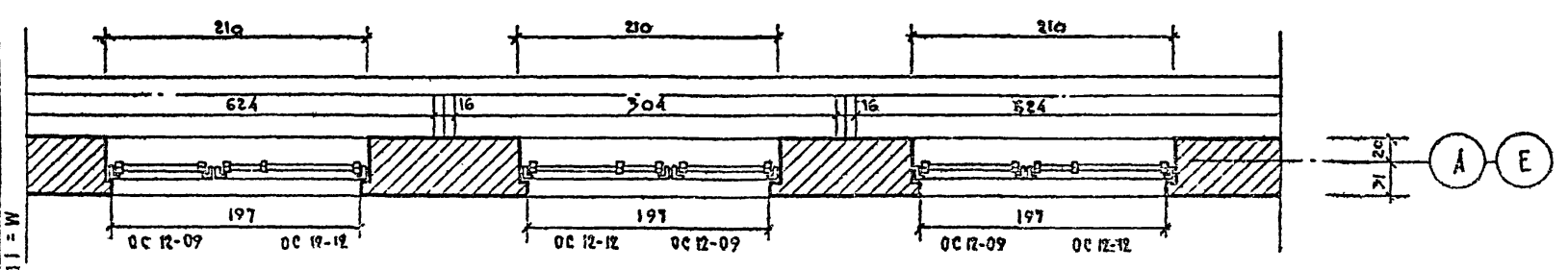

1968

Профилакторий на 100 мест

Фрагмент фасада по осям А и Е

Типовой проект 254-3-5

Альбом I

Лист АС-22

М = 1:40

ИНВ 2:30

29

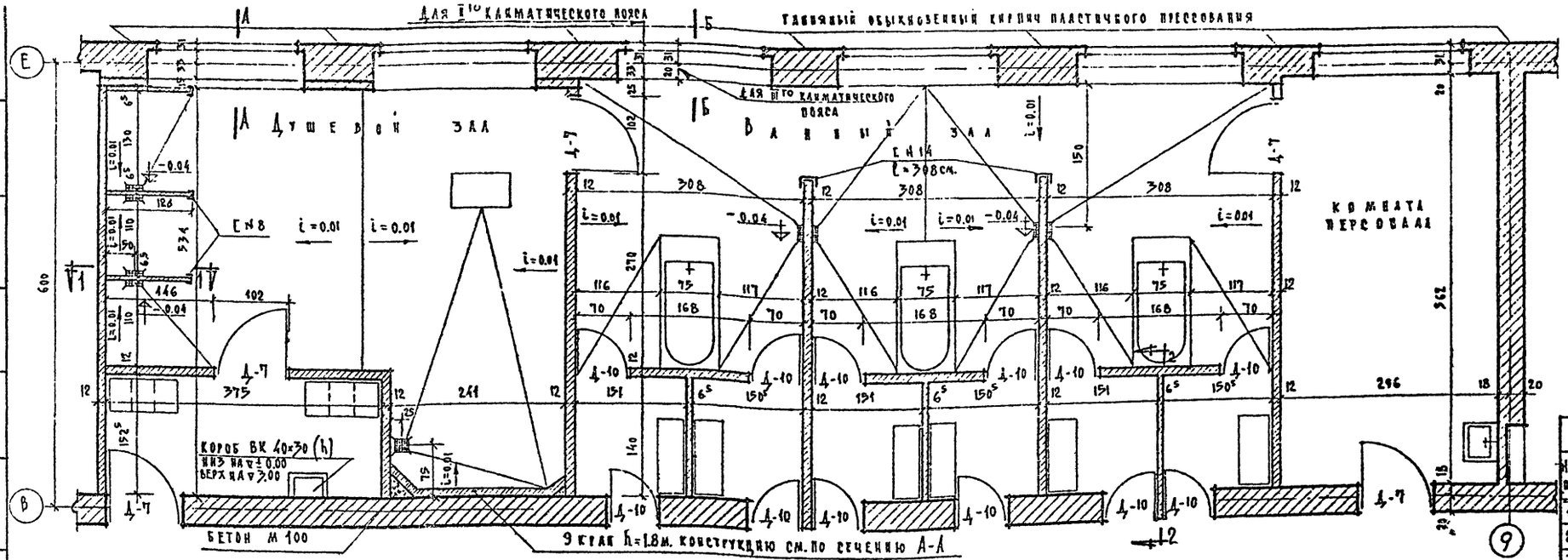

План м=1:50

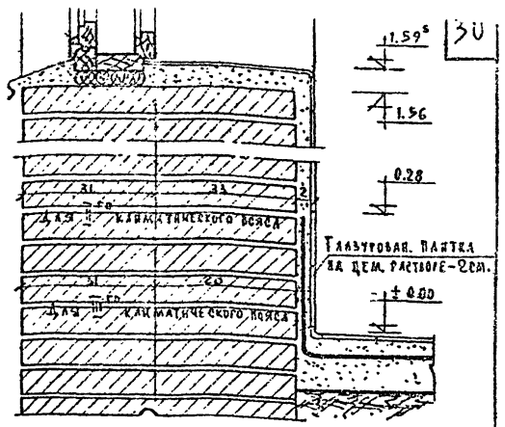

Сечение по Б-Б м=1:10

Спецификация металлических изделий

№№ поз.	Изделие	Длина l=мм.	Колич. шт.	Вес кг: Одной марки	Вес кг: Всех	N альбома каталога ГОСТ-А	N загот. черт.
1	—25×5	2150	4	2.11	8.44	ГОСТ 103-57	
2	—25×5	1330	8	1.38	11.0	—"—	
3	—25×5	3080	6	3.03	18.18	—"—	
4	—25×5	1460	18	1.47	26.5	—"—	
5	С N 8	1400	2	9.87	19.74	ГОСТ 8240-56	
6	С N 8	2150	2	15.16	45.48	—"—	
7	С N 14	3080	2	37.9	75.8	—"—	

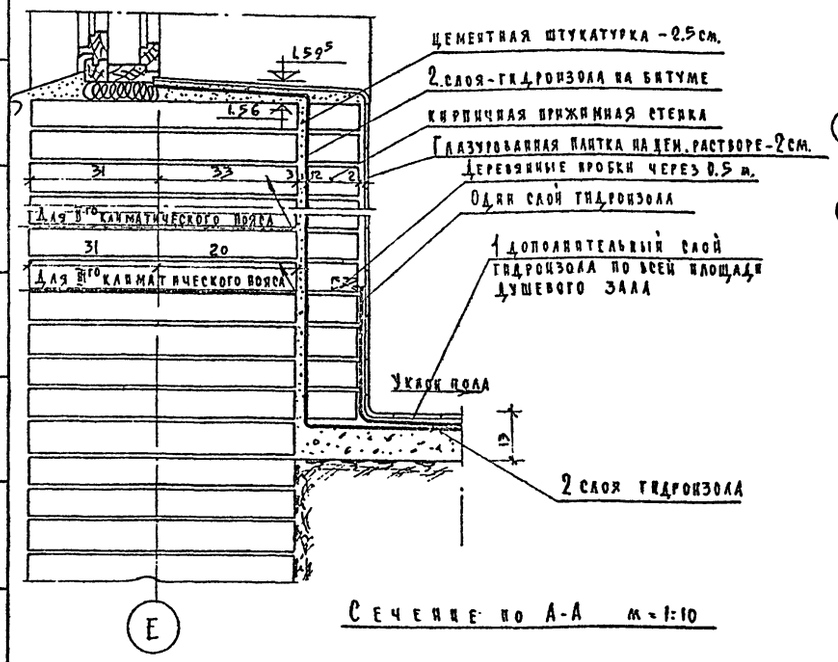

Сечение по А-А м=1:10

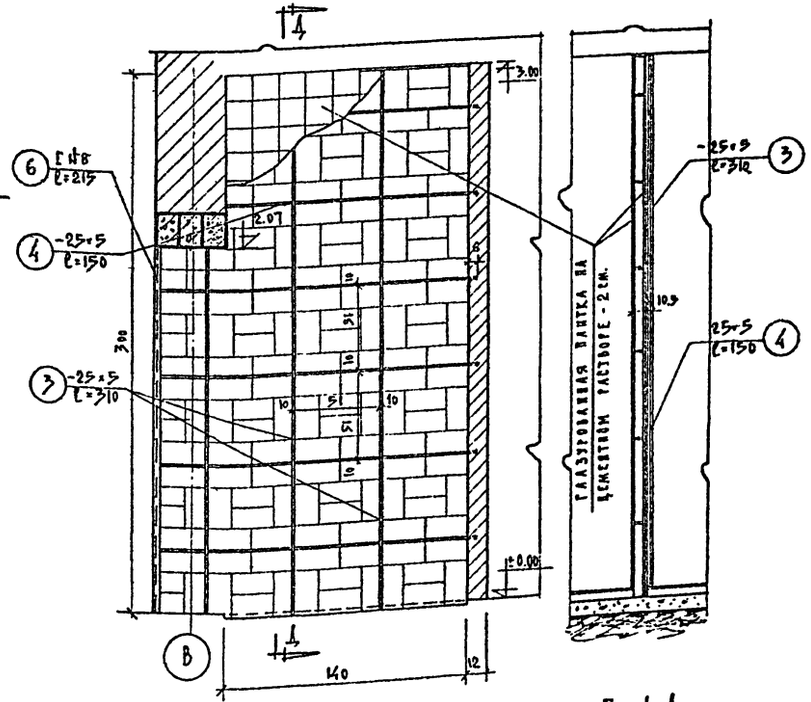

Разрез 2-2 м=1:25

По Д-Д

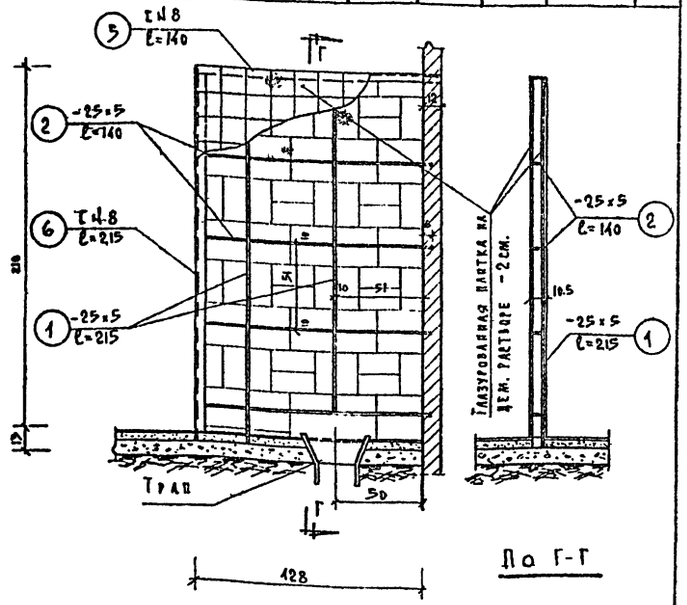

По Г-Г

Разрез 1-1 м=1:25

м=1:50; 1:25

Примечание:

1. Расположение ванного зала см. АС-3.

1968	Профилакторий на 100 мест	План душевого и ванного залов. Разрезы, сечения.	Типовой проект 254-3-5	Альбом I	Лист АС-23

Лечебно курортных зданий

Арх. проектная мастерск. №4

Рук. АПМ-4 Чернявский; Гл. инж. АПМ-4 Кодинр; Гл. арх. пр-та Шувалова; Гл. инж. пр-та Зверева; Ст. инженер Гловацкая; Н. о. арх. Шарапова; Исполнит. Шарапова; Проверил Шувалова

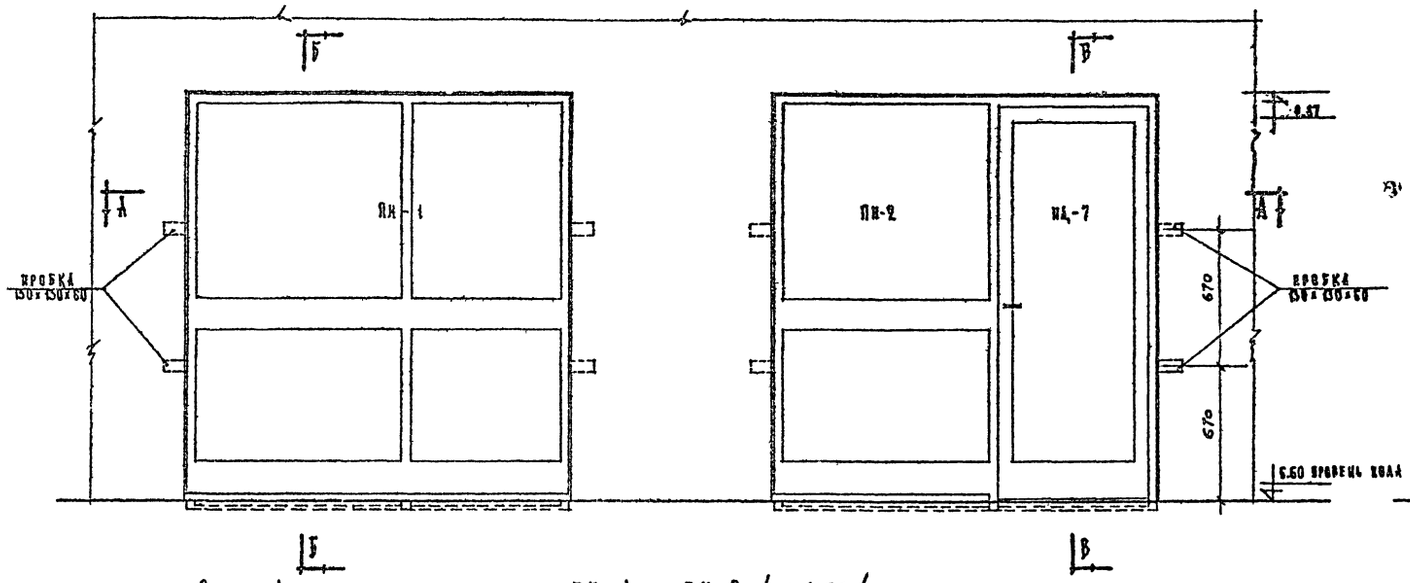

Общий вид перегородок ПН-1 и ПН-2 /м 1:20/

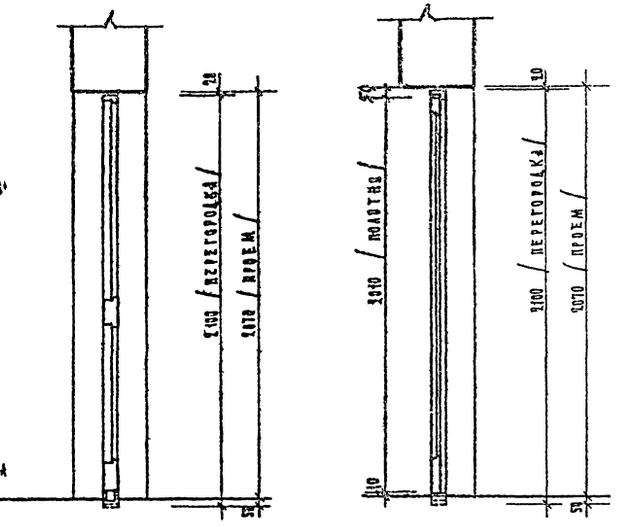

Сечение Б-Б
М: 1:20

Сечение В-В
М: 1:20

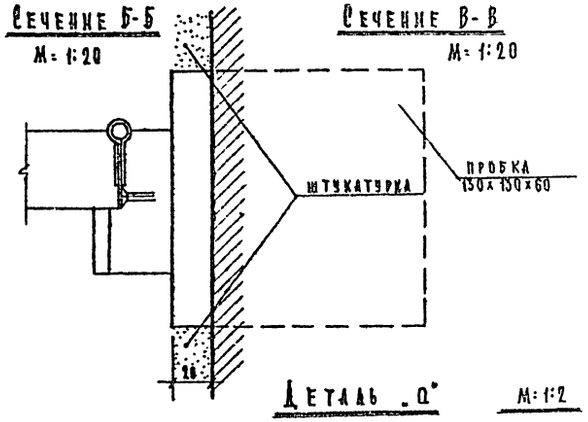

Деталь „а"
М: 1:2

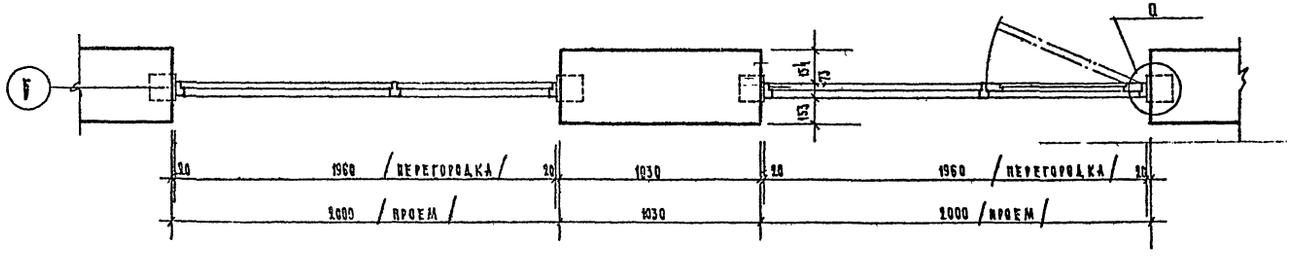

Сечение А-А
М: 1:20

Примечания:
1. Изделия выполняются по чертежам Альбома III
2. Размеры даны в мм.

М 1:2, 1:20

1968	Профилактарий на 100 мест.	Перегородки ПН-1 и ПН-2. Сборочный чертеж.	Типовой проект 254-3-5	Альбом I	Лист АС-24

ЦНИИЭП Курортных зданий
Арх. проектн. маст. №4
Чернявский, Коднир, Шувалова, Зверева, Федорова, Ахунова, Шувалова
Гриборов

инв 2830

Деталь установки верха дверного блока 2-3 эт.

Деталь установки верха оконного блока 2-3 эт.

Деталь установки низа оконного блока 1-2-го - 3-го эт.

Деревянные пробки для крепления коробки

Деталь установки оконных и дверных блоков 2-го-3-го этажей

Деталь установки низа дверного блока 2-го - 3-го эт.

Деталь установки оконных блоков 1-го этажа.

Деталь установки верха оконного блока 1-го эт.

Деталь установки низа оконного блока 1-го эт. /душевого и ванного узлов/.

М 1:10

1968	Профилакторий на 100 мест.	Детали установки оконных и дверных блоков.	Типовой проект 254-3-5	Альбом I	Лист АС-26

Лечебно курортных зданий — проектная мастерская

Рук. АПМ Черняевский | Гл. инж. АПМ Кочкин | Гл. арх. гр-та Шубалова | Гл. инж. гр-та Зверева | Ст. инжен. Федорова | Исполнил: Шарапова | Проверил Шубалова

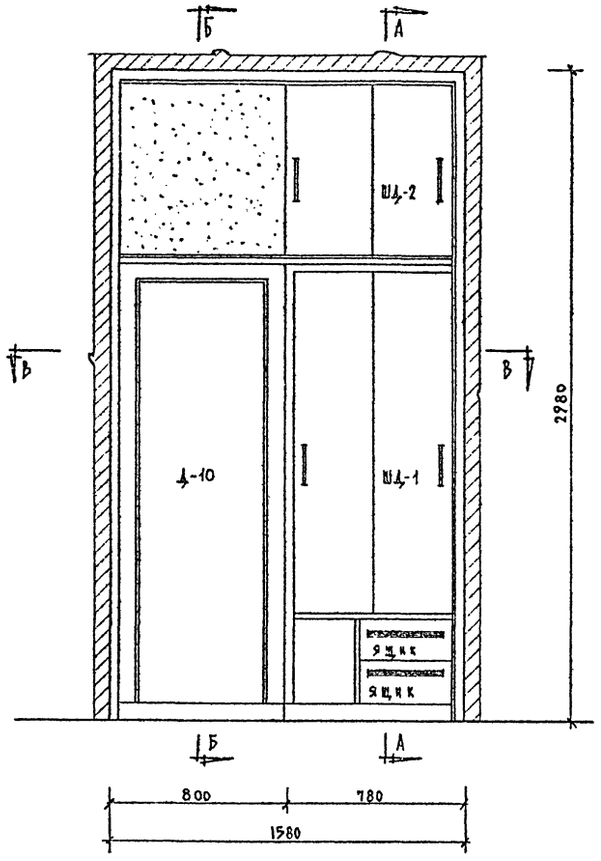

Общий вид встроенного шкафа

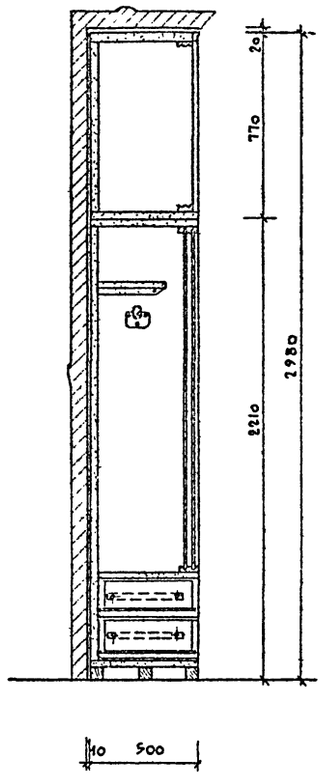

Разрез по А-А

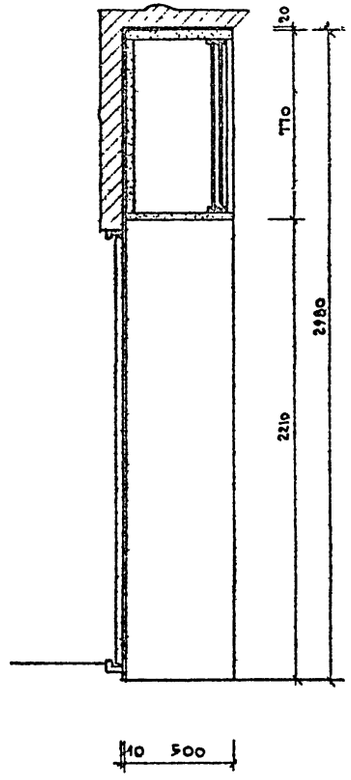

Разрез по Б-Б

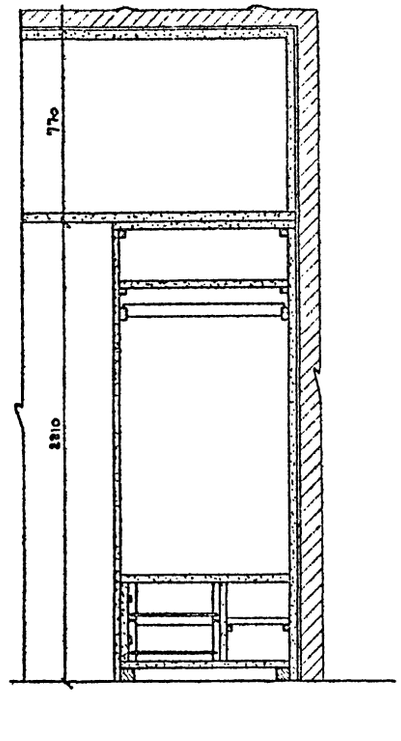

Разрез по Г-Г

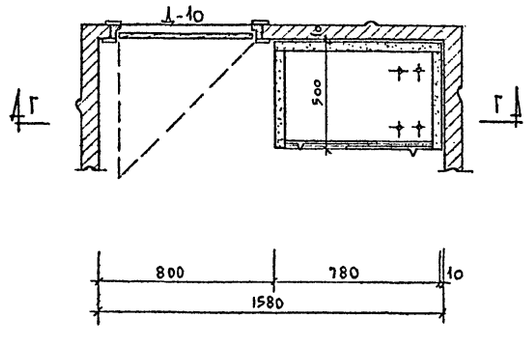

План по В-В

Спецификация

N N п/п	деревянное изделие	кол-во шт.	об'ем 1 изделия м³	общий об'ем м³
1.	Шд-1	52	0,116	6,032
2.	Шд-2	52	0,103	5,356
			Итого:	11.4 м³

Примечание:

1. Изделия Шд-1, Шд-2 выполняются по чертежам Альбома III.
2. Размеры даны в мм.
3. Дверь Д-10 включена в спецификацию столярных изделий на планах этажей.

М = 1:20

1968	Профилакторий на 100 мест.	[illegible]оенный [illegible]. Сборочный [illegible]	Типовой проект. 254-3-5	Альбом III часть I	Лист АС-26

Инв 2830

Рук. АПМ-4 | Гл. инж. АПМ-4 | Гл. арх. пр-та | Гл. инж. пр. | Ст. инжен. | И. о. арх. | Исполнит. | Проверил

Чернявский | Коднир | Шубалова | Зверева | Федорова | Шарапова | Богачева | Шубалова

Лечебно курортных зданий

Арх. проектная маст. №4

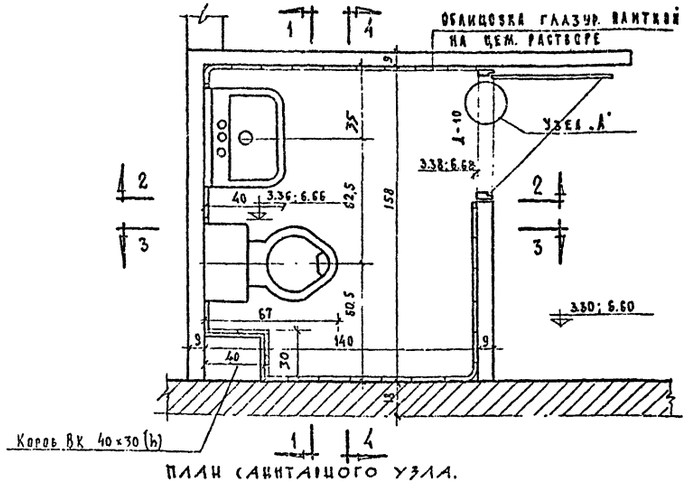

План санитарного узла.

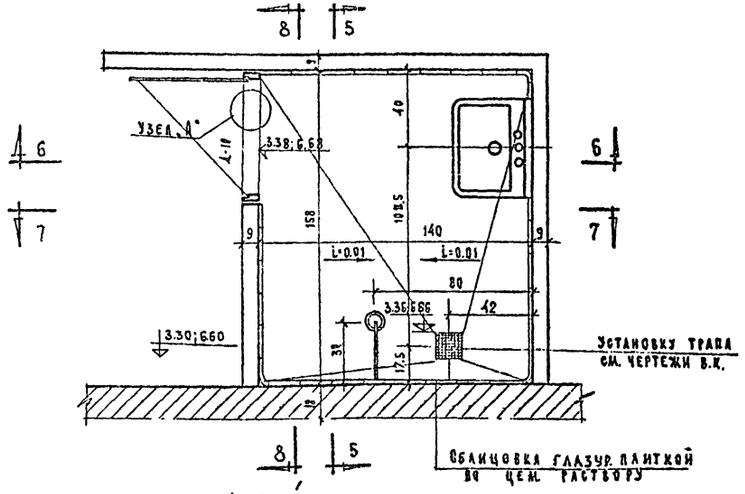

План душевой

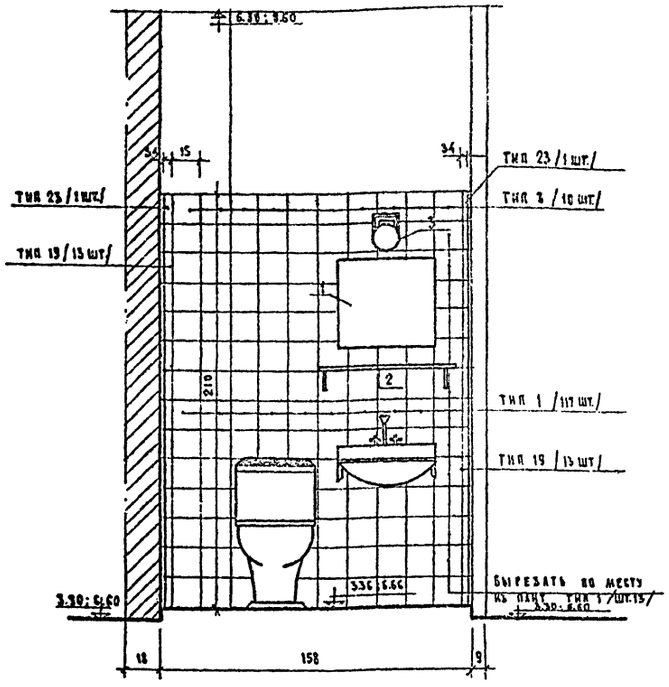

По 1-1

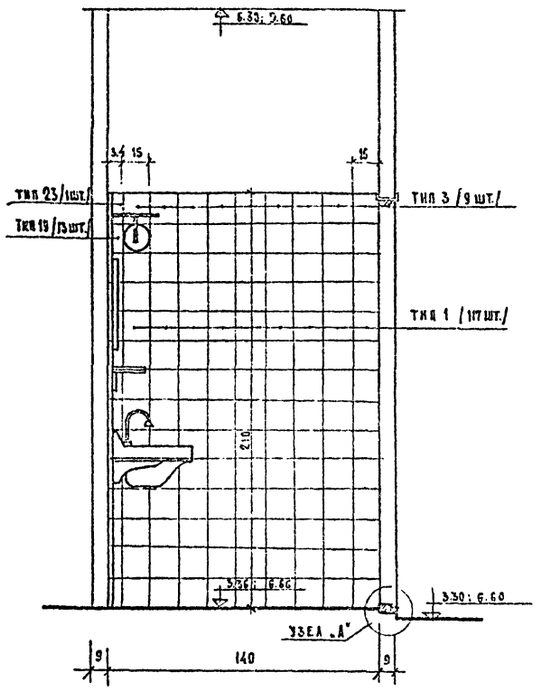

По 2-2

Спецификация керамических плиток для облицовки стен

N№ п/п	Наименование плиток	Типы плиток	Размер в мм	Толщ. мм	Кол-во штук: кабина „А"	кабина „Б"
1	Квадратные	1	150×150	8	416	416
2	Квадратные с завалом одной стороны	3	150×150	8	46	46
3	Квадратные с завалом двух смежных сторон (правая)	5	150×150	8	1	1
4	Уголок для закругления внутренних углов	19	R=34	8	78	78
5	Уголок с завалом для закругления в внутр.углов	23	R=34	8	4	4

Спецификация оборудования кабин

N	Наименование	Кол. шт.
1	Зеркало 45×50 см	2
2	Полочка стеклян.	2
3	Бра	2

Примечания:

1. Разрезы 3-3; 4-4; 5-5; 6-6; 7-7; 8-8, см. на листе АС-28
2. Узел „А" см. лист АС-8

м 1:20

1968	Профилакторий на 100 мест	Планы и разрезы санузлов и душевых.	Типовой проект 254-3-5	Альбом I	Лист АС-27

Рук. арх. гр. Черняховский; Кадмир; Гл. инж. проекта Шубалова; Зверева; Гл. инж. пр-та тех. вод. ст. вод. Федорова; Шарапова; Нач. сект. Богачева; Шубалова; Арх. проектная мастерская №4 Лечебно-курортных зданий

Инв. № подл. | Подпись и дата | Взам. инв. №

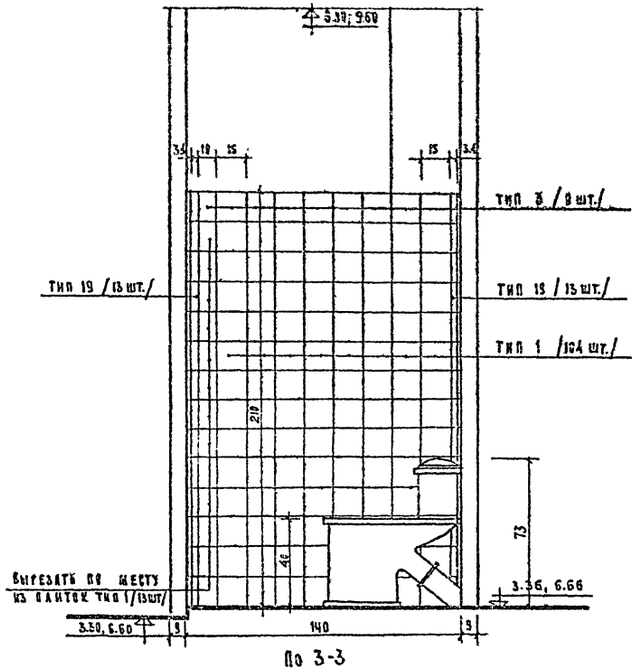

По 3-3

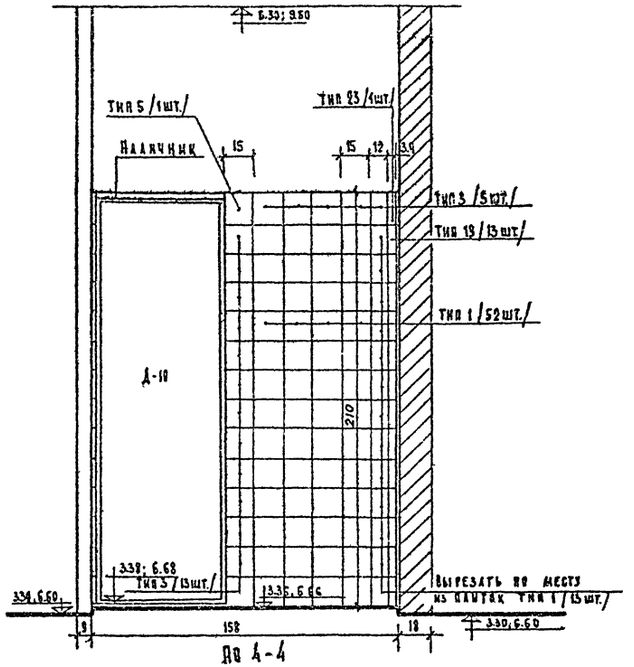

По 4-4

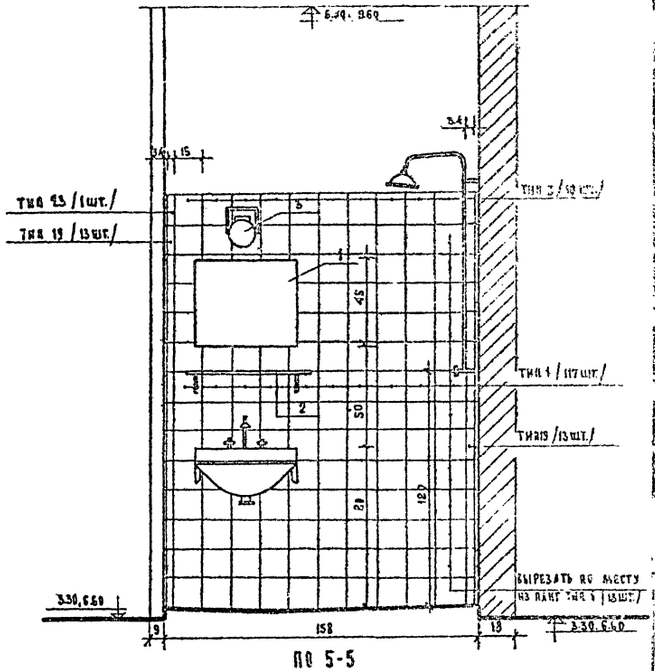

По 5-5

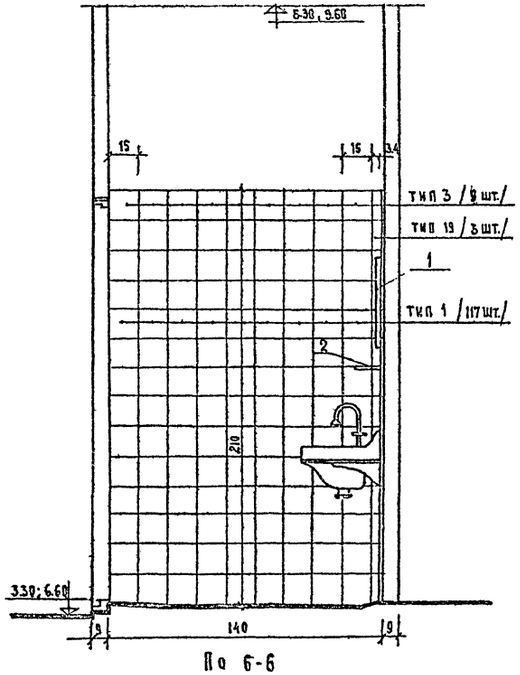

По 6-6

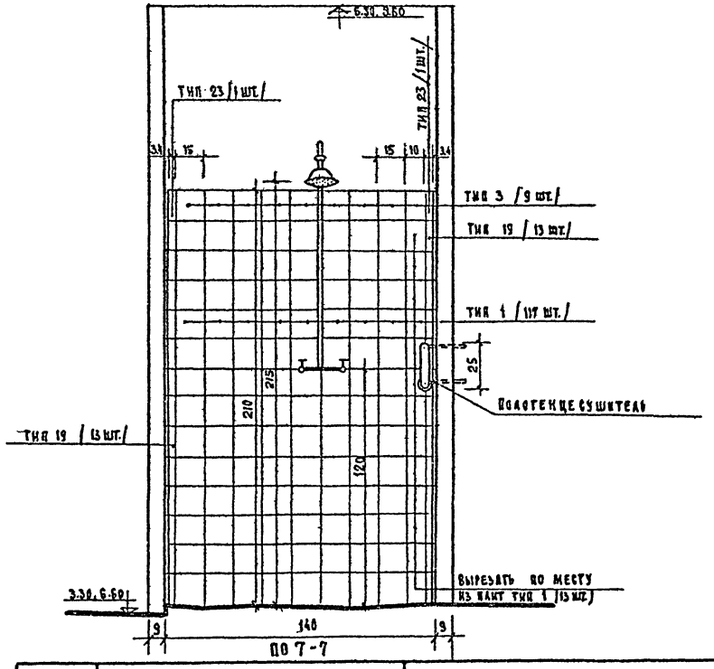

По 7-7

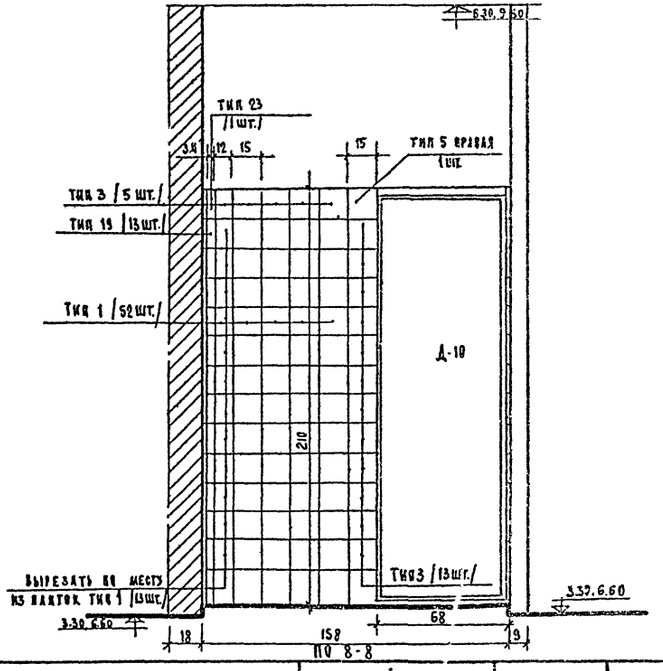

По 8-8

Примечания

Планы и разрезы 1-1 и 2-2 санузлов и душевых см. на листе АС-27

1968	Профилакторий на 100 мест	Разрезы санузлов и душевых.	Типовой проект 254-3-5	Альбом I	Лист АС-28

Лечебно-курортных зданий

Арх. проектная мастерская №4

Рук. АПМ	Гл. инж. АПМ	Гл. арх. пр-та	Гл. инж. пр-та	Ст. инж.	Исполнит.	Проверил	Копировал	Коликов
Черновский	Коднир	Шувалова	Зверева	Федорова	Богачева	Шувалова		

инв 2830

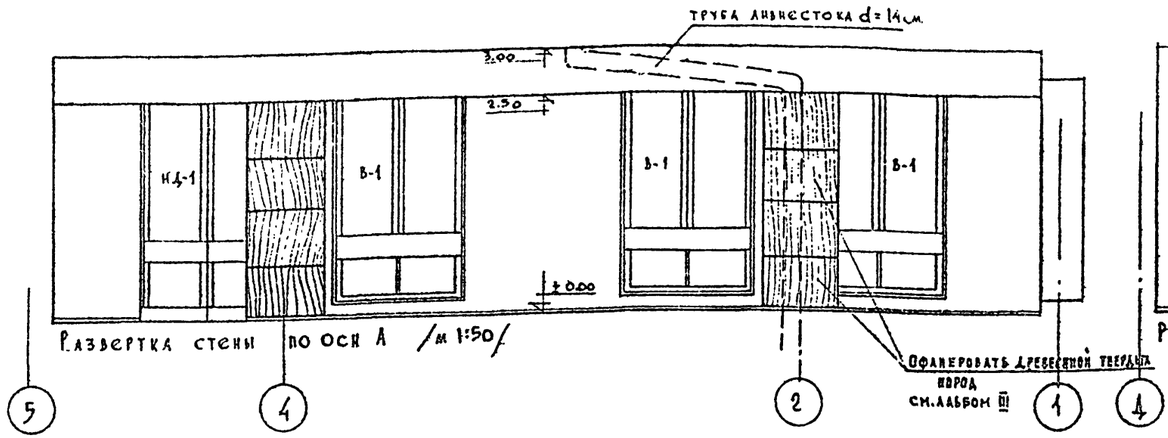

Развертка стены по оси А /м 1:50/

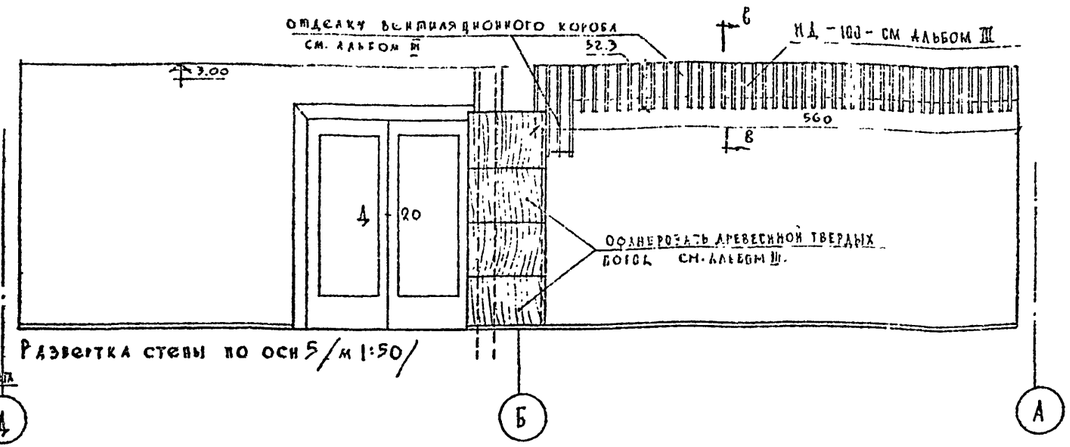

Развертка стены по оси 5 /м 1:50/

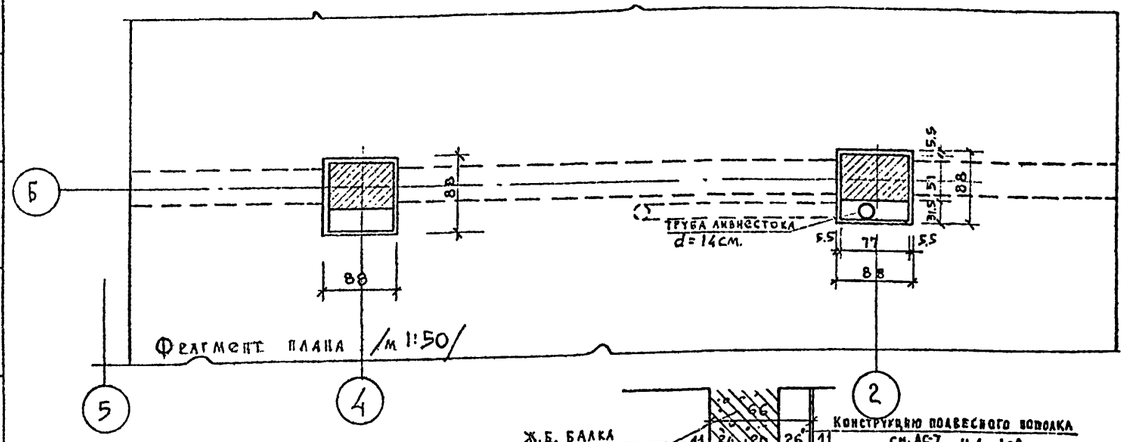

Фрагмент плана /м 1:50/

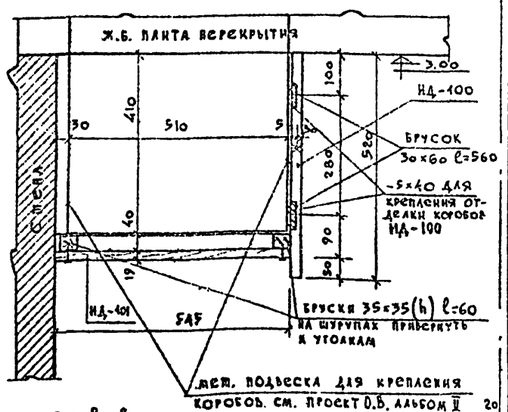

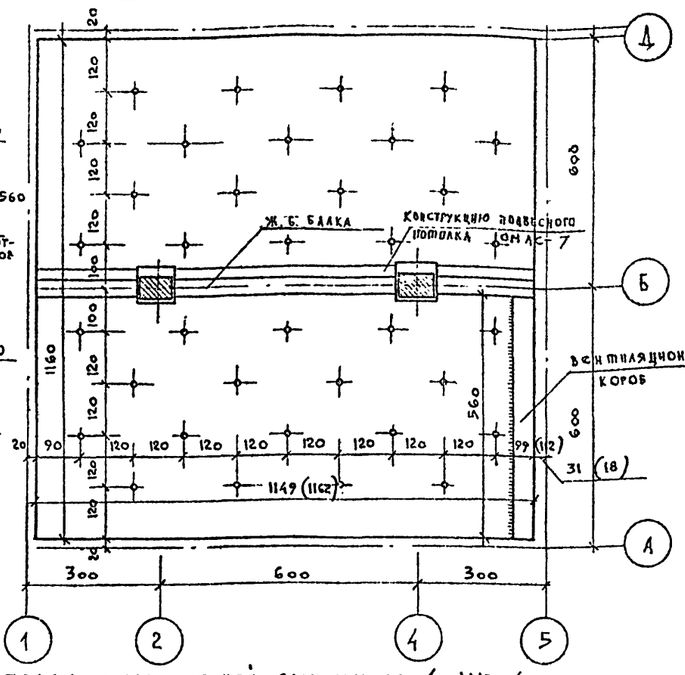

Потолок с расстановкой светильников /м 1:100/

-5×40 /для крепления отделки коробов- 23.7 п.м. - 37.2 кг.

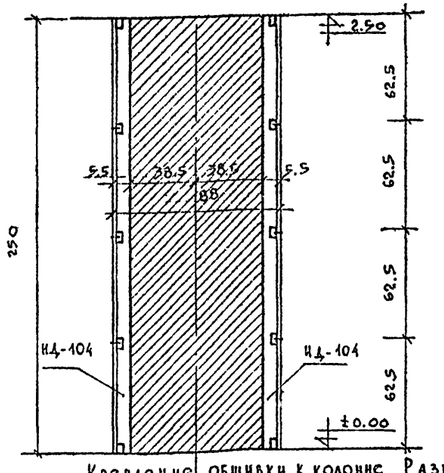

Крепление обшивки к колонне Разрез а-а м 1:25

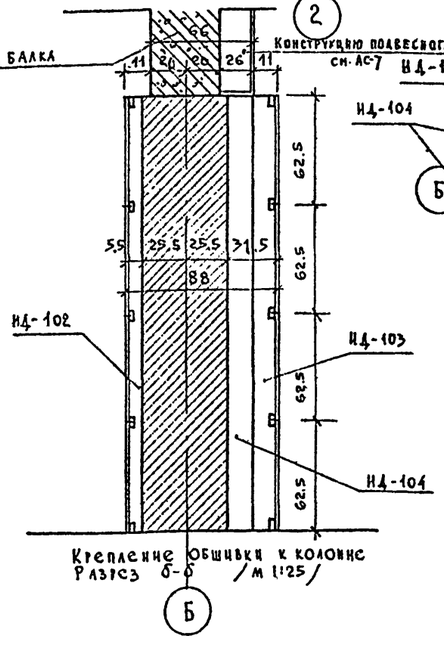

Крепление обшивки к колонне Разрез б-б /м 1:25/

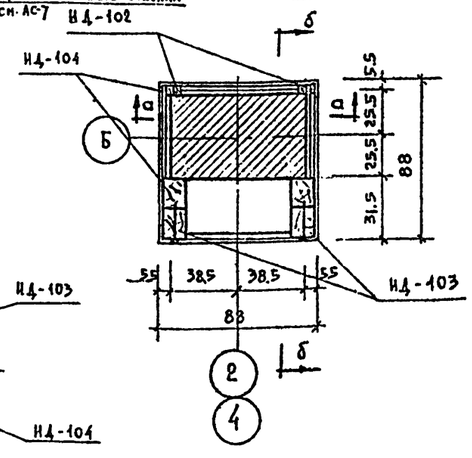

Крепление обшивки к колонне План /м 1:25/

Примечания:

1. Тип светильников на плафоне обеденного зала см. альбом II раздел Э.О.
2. Изделия НД-104 крепить к колонне анкерами.
3. На чертеже „сечение в-в" размеры даны в мм.
4. Изделия 100, 101, 102, 103, 104 см. альбом III.
5. Отделка коробов ожидальной такая же как в обеденном зале. см. альбом III.
6. Расход металла по отделке коробов ожидальной учтен в данном чертеже.

м 1:10; 1:25; 1:50; 1:100

1968	Профилакторий на 100 мест	Развертки стен обеденного зала. Детали.	Типовой проект 254-3-5	Альбом I	Лист АС-29

Арх. проектная маст. №4 | Черняевский | Кодинр | Шувалова | Зверева | Федорова | Шарапова | Шувалова | Калитаева

инв 2830

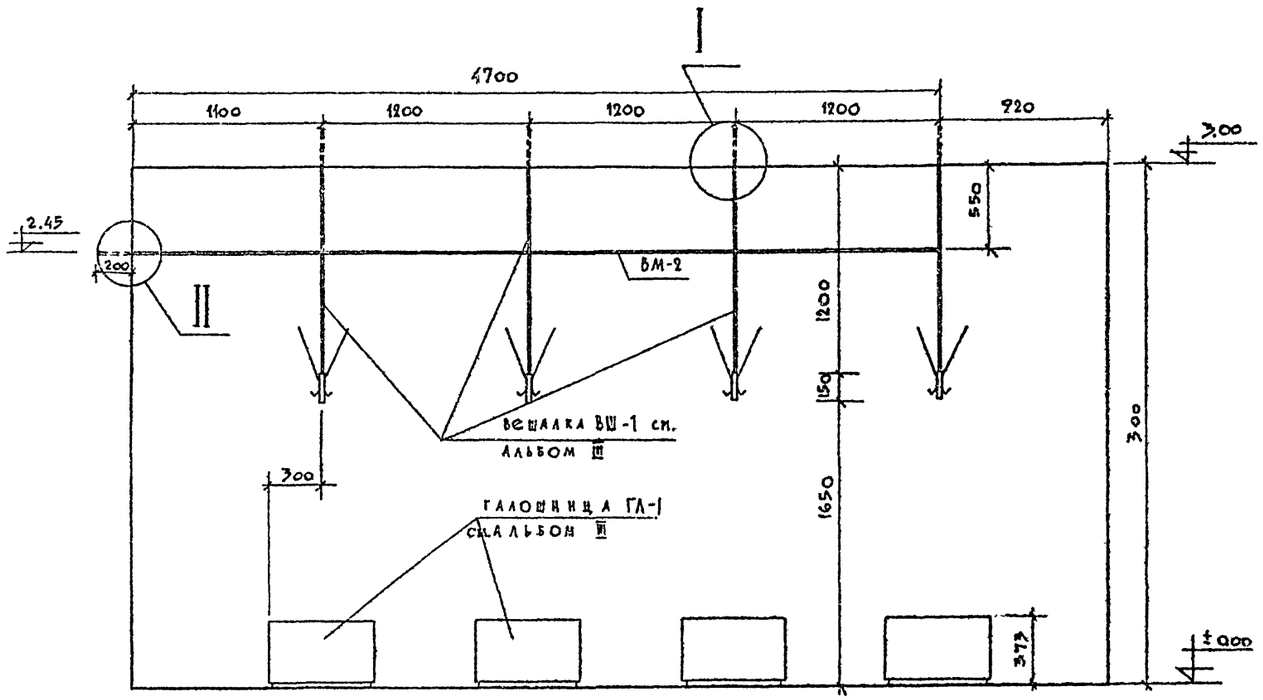

Разрез Б-Б /м 1:25/

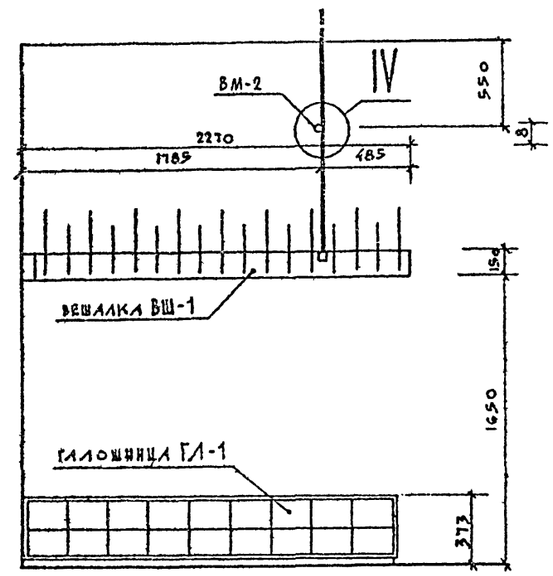

Разрез А-А

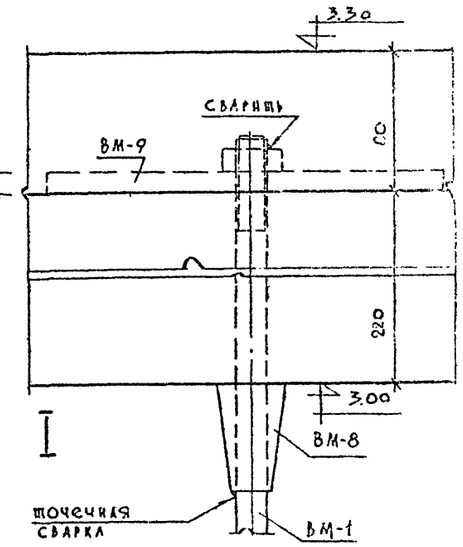

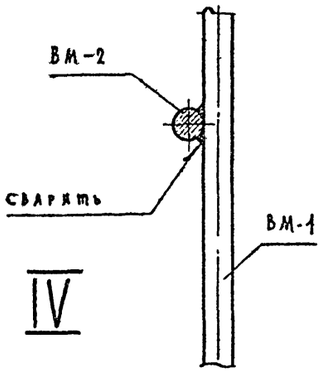

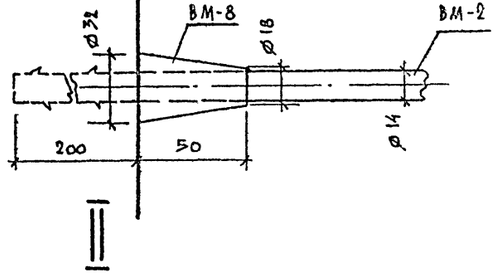

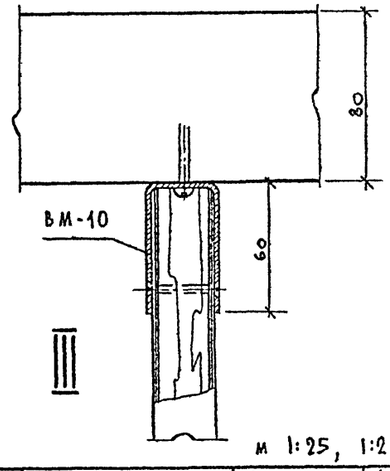

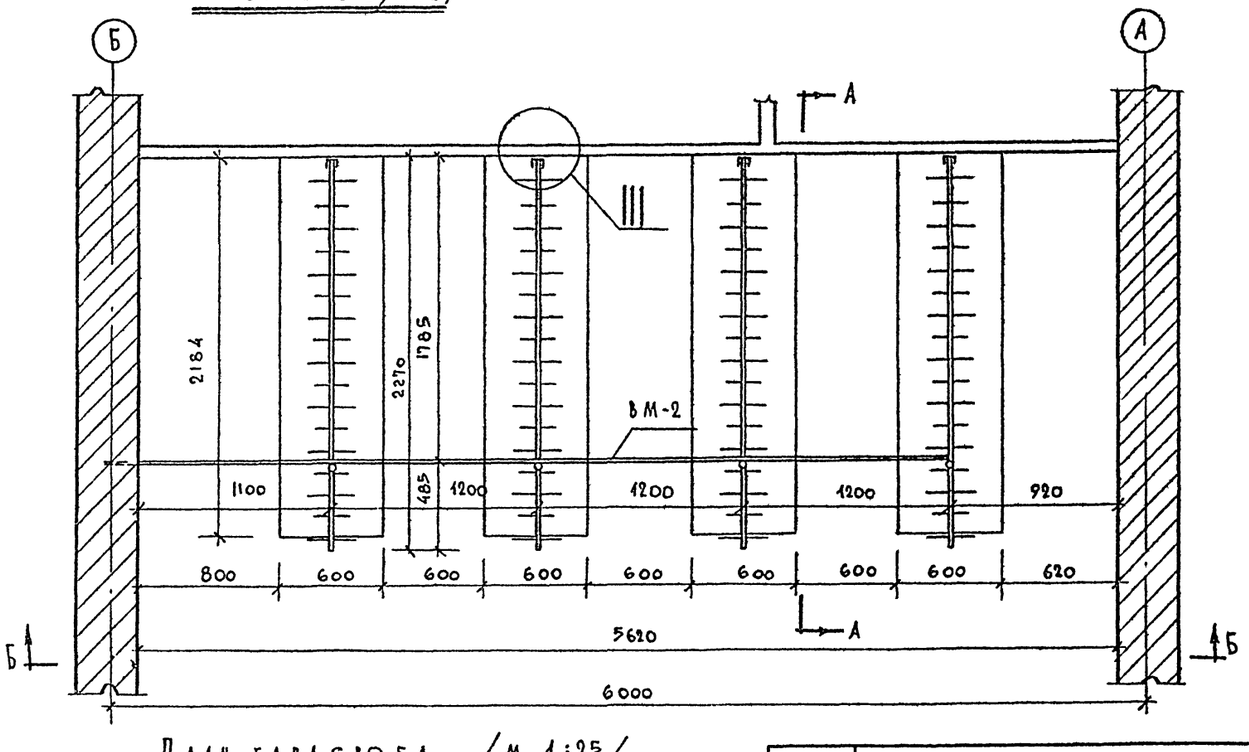

План гардероба /м 1:25/

Примечания.

Вешалку и галошницу см. альбом III.
Размеры даны в мм.
Спецификацию элементов см альбом III.

м 1:25, 1:2

ЦНИИЭП лечебно курортных зданий. Арх. проектная мастер. №4	1968	Профилакторий на 100 мест.	Вешалки и галошницы гардероба. Сборочный чертеж.	Типовой проект 254-3-5	Альбом I	Лист АС-30

Рук. АПМ-4 Керявский; Гл. инж. АПМ-4 Кодинр; Гл. арх. вр-та Шубалова; Гл. инж. пр-та Зверева; Ст. инж. Федотова; Н.о. архит. Шарапова; Исполнит. Маслий; Проверил Шубалова.

инв 2830

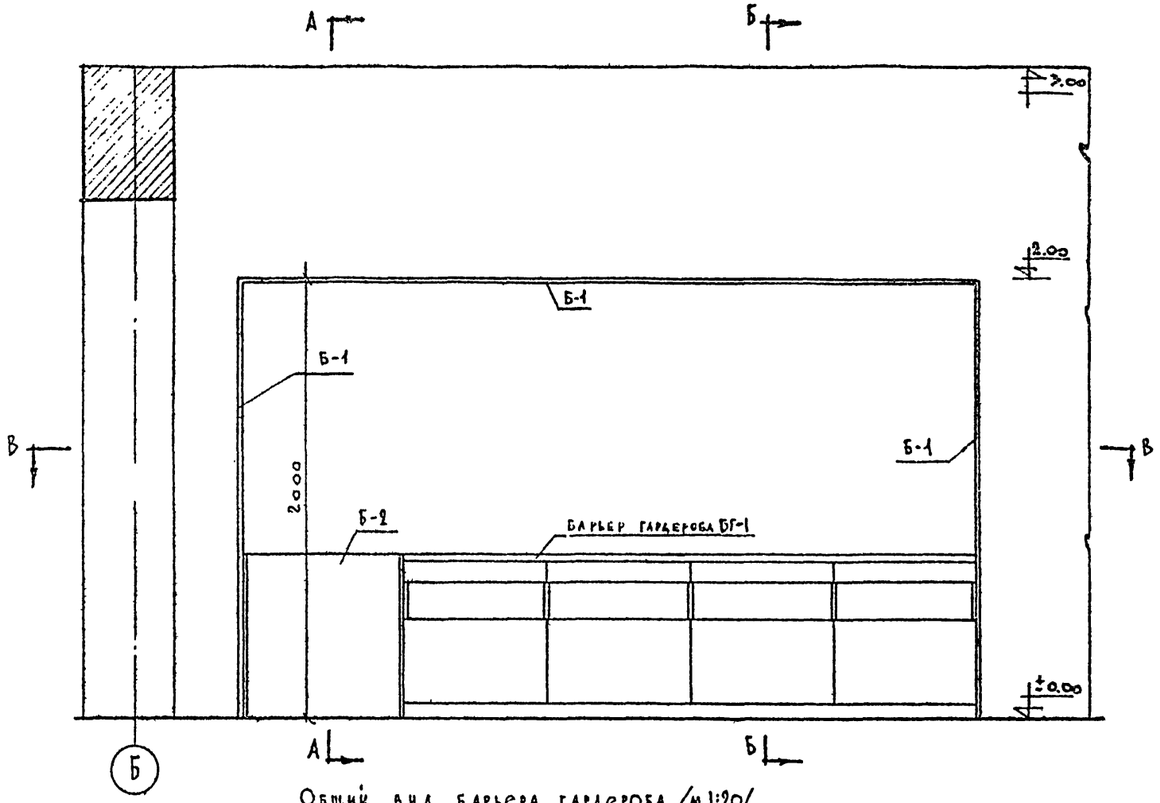

Общий вид барьера гардероба /м 1:20/

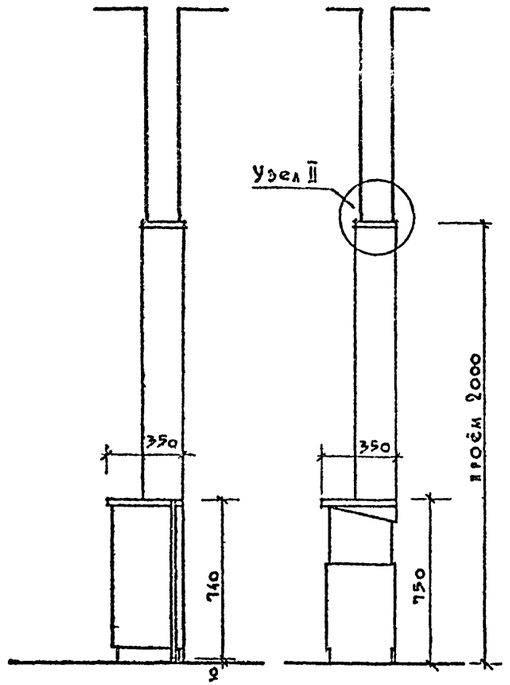

Сечение А-А

Сечение Б-Б

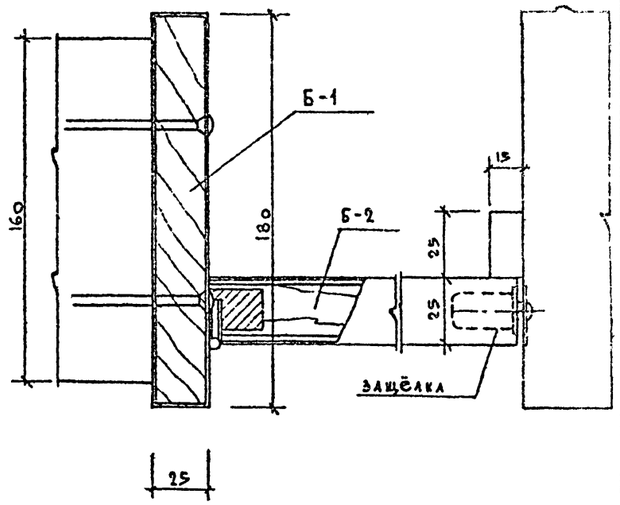

Узел I /м 1:2/

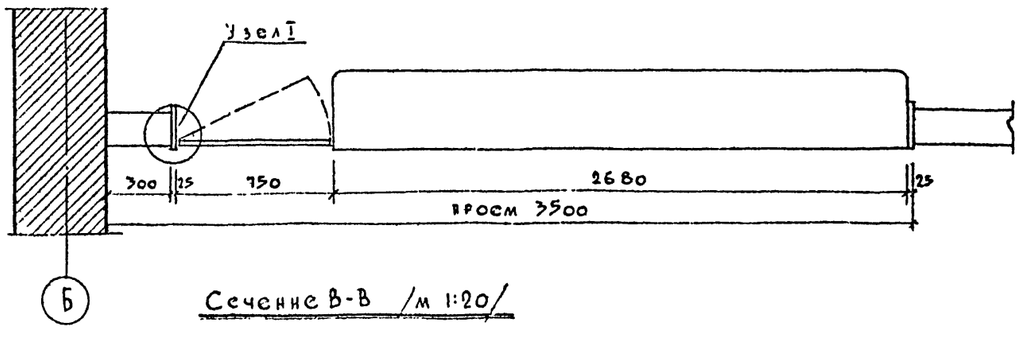

Сечение В-В /м 1:20/

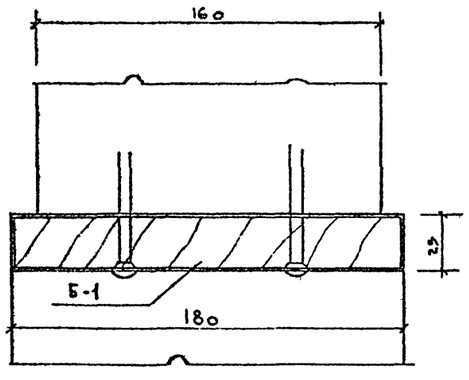

Узел II /м 1:2/

Примечания:

1. Изделия гардероба выполняются по чертежам Альбома III.
2. Размеры даны в мм.
3. Спецификацию деталей см. Альбом III

М 1:20, 1:2

1968	Профилакторий на 100 мест	Барьер гардероба БГ-1. Сборочный чертеж.	Типовой проект 254-3-5	Альбом I	Лист АС-31

ЦНИИЭП лечебно курортных зданий

Арх. проектная мастер. №4

Рук. АПМ-4 Чернявский | Гл. инж. АПМ-4 Коднир | Гл. арх. пр-та Шувалова | Гл. инж. пр-та Зверева | Ст. инжен. Федорова | И.О. арх. Шарапова | Исполнит. Маслий | Проверил Шувалова

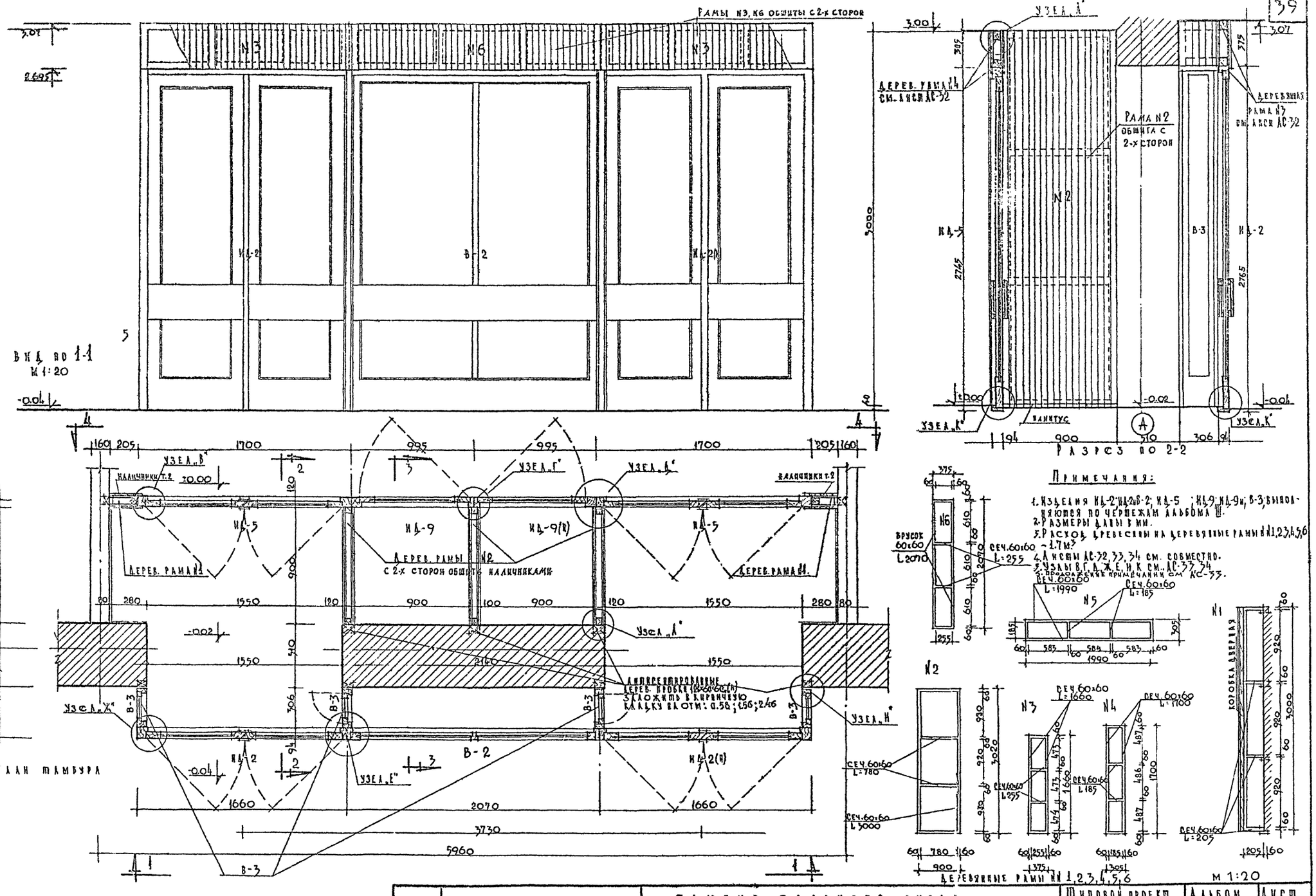

1968	Профилакторий на 100 мест.	Тамбур главного входа. Сборочный чертеж.	Типовой проект 254-3-5	Альбом I	Лист АС-32

Архит проектная мастер 4 | Чернявский | Кодинр | Шувалова | Зверева | Гловацкая | Шарапова | Балашевская | Балашевская | Шувалова

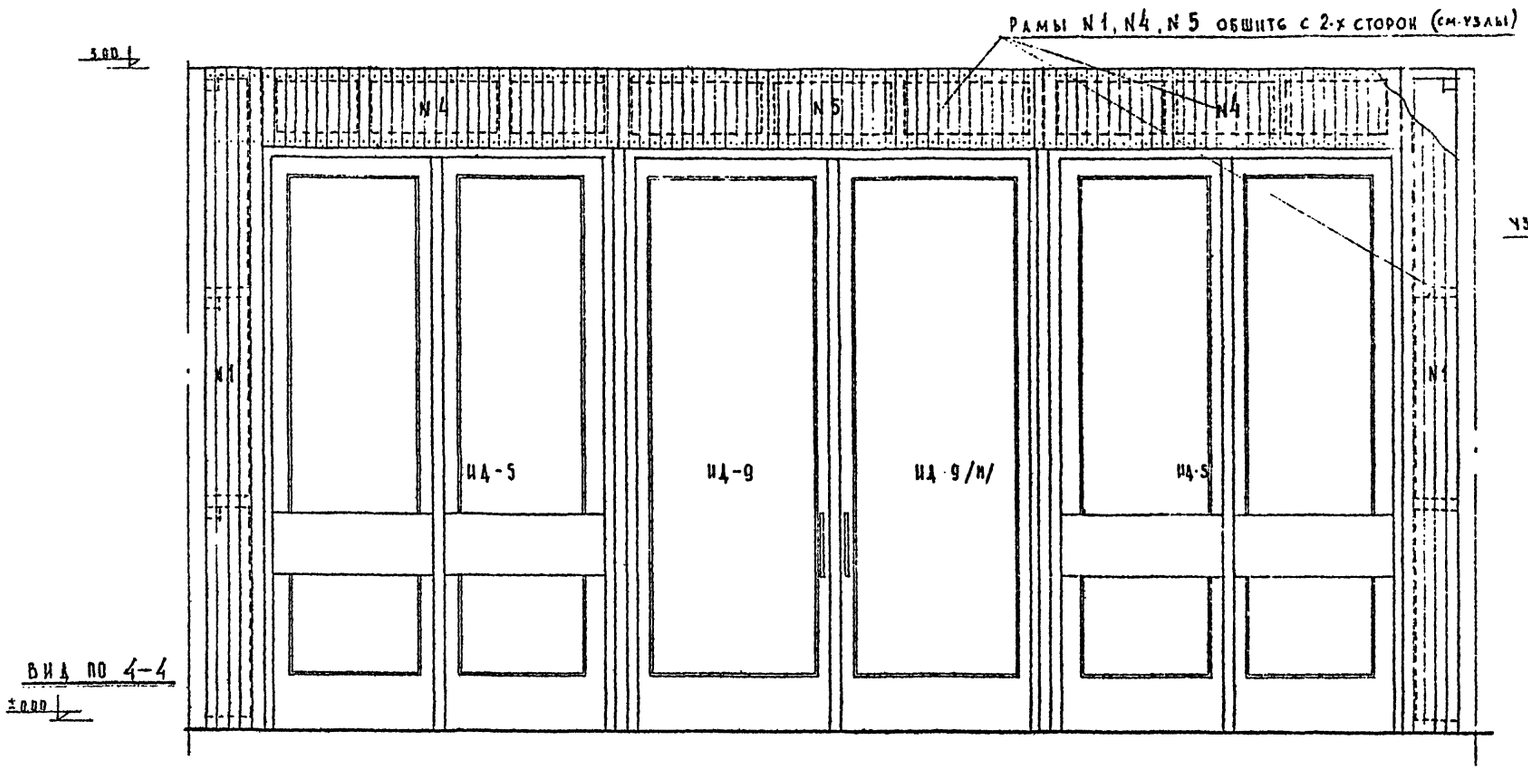

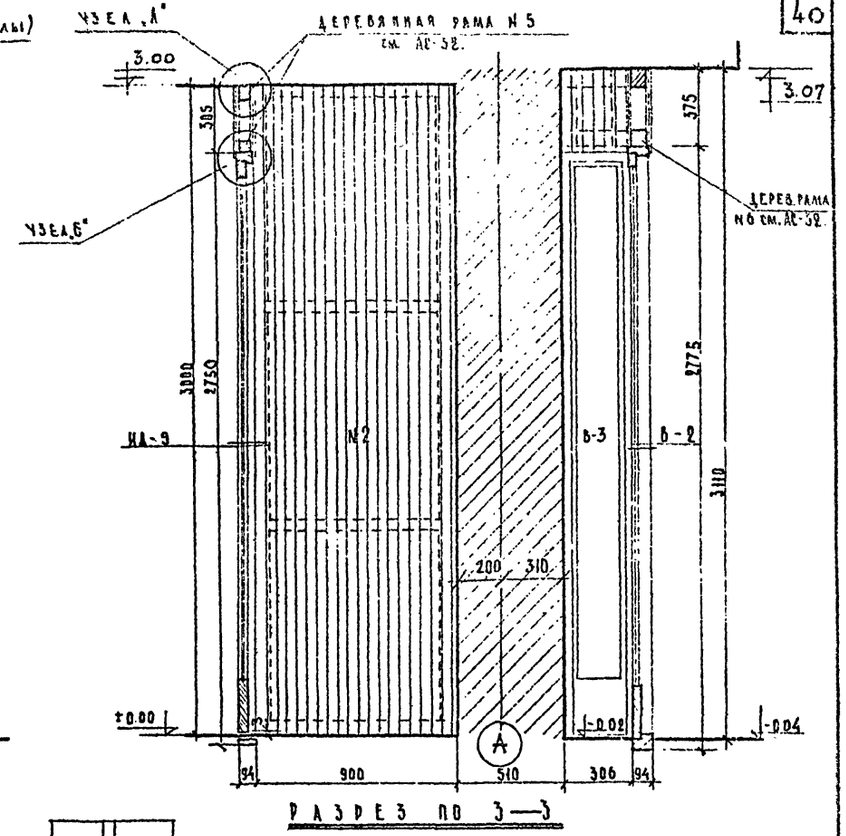

РАЗРЕЗ ПО 3—3

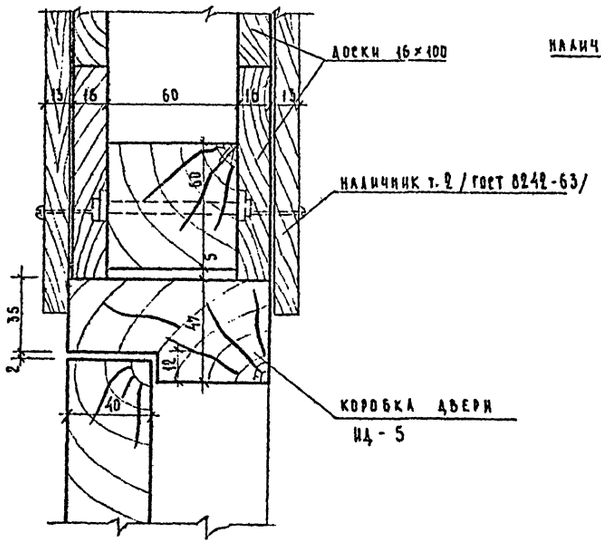

УЗЕЛ „Б"

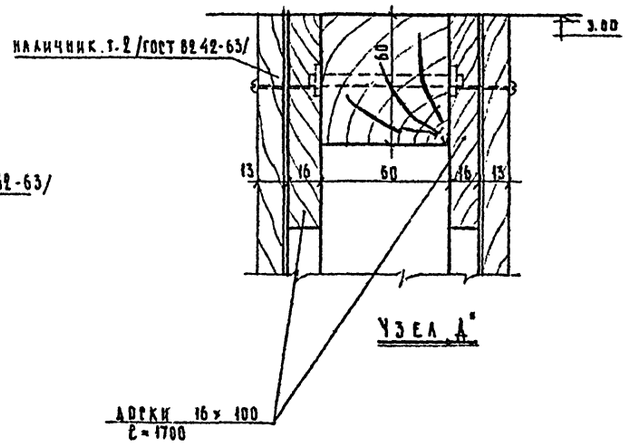

УЗЕЛ „Д"

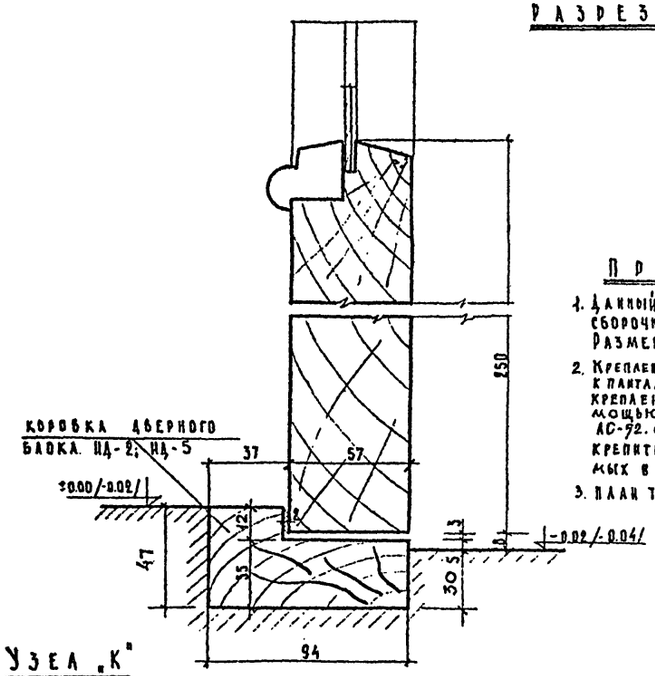

УЗЕЛ „К"

ПРИМЕЧАНИЯ:

1. Данный чертеж является чертежом сборочным. Размеры даны в мм.
2. Крепление деревянных рам N N 1, 2, 3, 4, 5, 6 к плитам перекрытия производить по типу крепления гипсовых перегородок с помощью металлических скоб ИН-15 см. АС-32. С наружной стороны рамы тамбура крепить с помощью ИН-15, укладываемых в швы между балконными плитами.
3. План тамбура см. лист АС-32

М 1:20; 1:2

1968	Профилакторий на 100 мест	Тамбур главного входа. Сборочный чертеж.	Типовой проект 254-3-5	Альбом I	Лист АС-33

КУРОРТНЫХ ЗДАНИЙ
АРХ. ПРОЕКТН. МАСТЕРСК. N4
ГЛ. АРХИТ. ПРОЕКТИР. ИСПОЛНИТЕЛЬ ПРОВЕРИЛ
ГЛ. ИНЖ. ПР-ТА ГЛ. ИНЖ. ПР-ТА Н.О. АРХИТ.
СТ. ИНЖ.
ПРОЕКТИР.
ИСПОЛНИТЕЛЬ
ПРОВЕРИЛ
КОПИРОВАЛ
ЧЕРНЯВСКИЙ
КОДНИР
ШУБАЛОВА
ЗБЕРЕВА
ШАРАПОВА
ГЛОБАЦКАЯ
БАЛБАШЕВСКАЯ
БАЛБАШЕВСКАЯ
ШУБАЛОВА
ЮДАКОВА

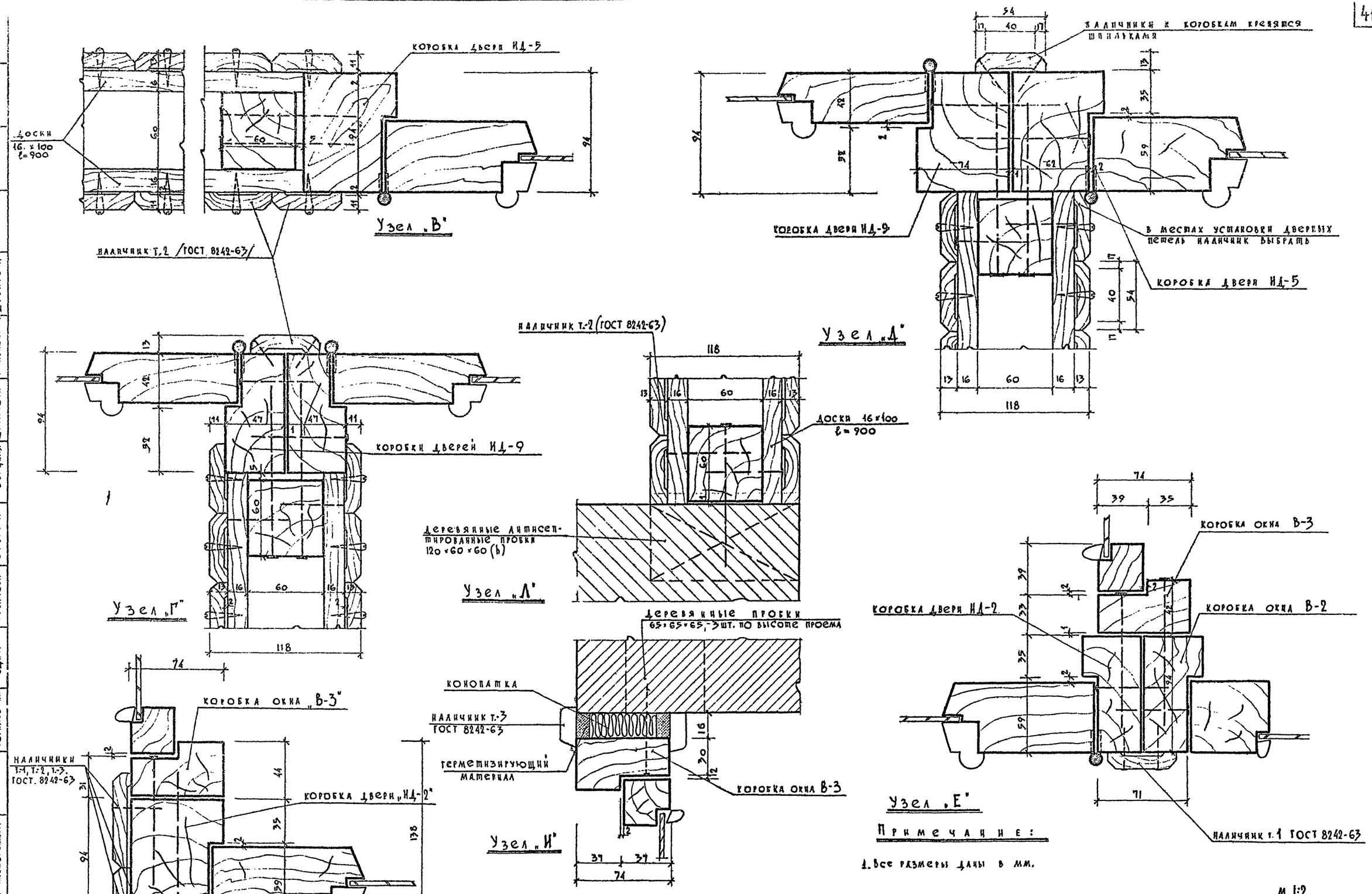

Примечание:

1. Все размеры даны в мм.

М 1:2

1968	Профилакторий на 100 мест.	Тамбур главного входа. Узлы.	Типовой проект 254-3-5	Альбом I	Лист АС-34

ЦПИИЭП курортных зданий
Арх. проектная мастерская №4

Чегнявский, Кодинр, Шувалова, Зверева, Гловацкая, Шарапова, Балабанская, Шувалова

инв 2830

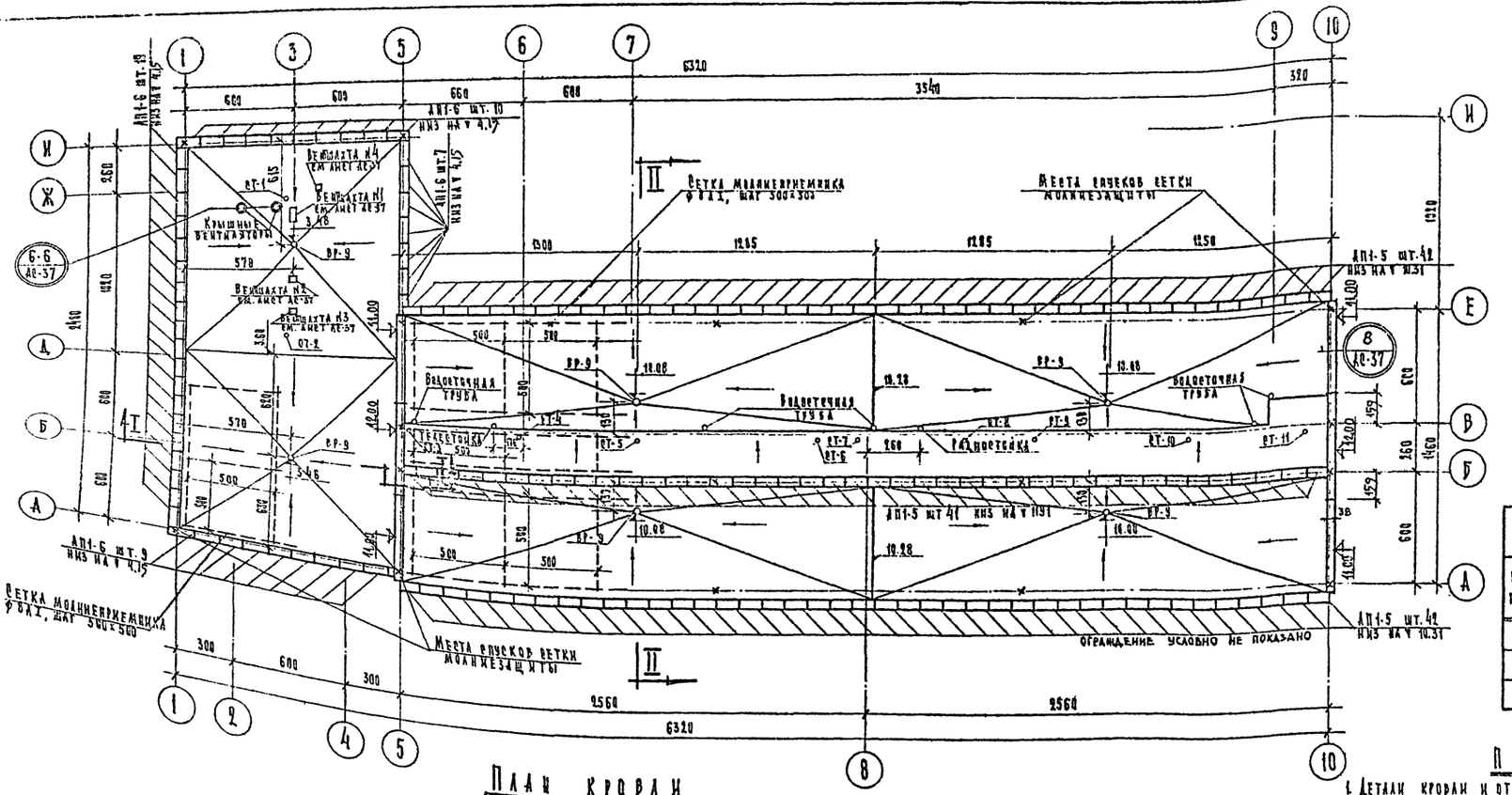

План кровли

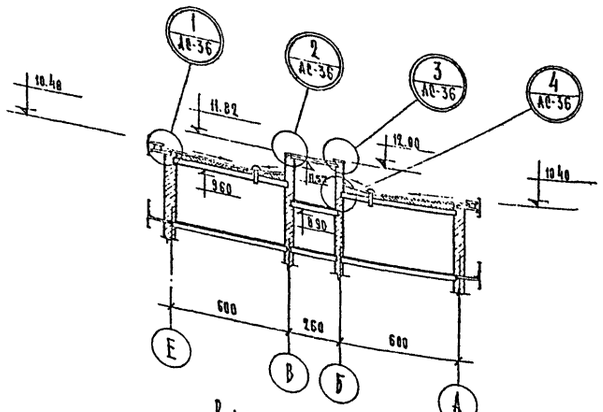

Разрез II-II

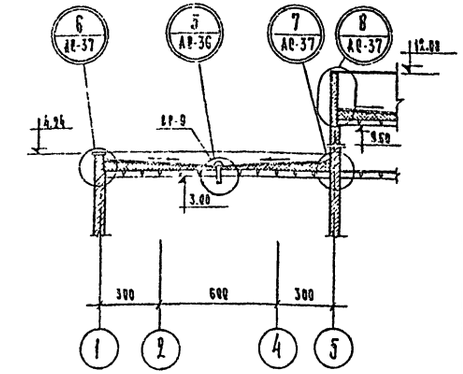

Разрез I-I

Спецификация сборных железобетонных изделий

№№ п/п	Наименование изделия	Марка изделия	Кол. штук	Вес изделия т	Альбома каталога ГОСТ	№ монтажного чертежа
1	Парапетная плита	АП1-6	45	0,110	ИИ-03-02 вып. 12-64	АС-35
2	—"—	АП1-5	12.5	0,093	вып. 12-64	АС-35

Таблица характеристик утеплителя

Тип утеплителя	Наименование утеплителя	γ кг/м³	h см при −20°	h см при −25°	h см при −30°	h см при +30°	λ ккал/м.час.°
Плитный	Минераловатные плиты	400	8	8	10	10	0.1
Засыпной	Керамзит	500	13	15	18	18	0.18
Монолитный	Легкий бетон	600	13	15	18	18	0.18
	Ячеистый бетон	600	13	15	18	18	0.18

Молниезащита / сетка ⌀8 AI с ячейкой 500×500 см / 308,0 кг / 780 п.м /

Примечания:

1. Детали кровли и отметки даны для кровли с монолитным утеплителем из ячеистого бетона δ=18 см. В случае применения сыпучего утеплителя, необходимо делать цементную стяжку толщиной 3 см и армировать ее сеткой „4-20" ГОСТ 8478-66. Всего сетки „4-20" – 900 м².
2. Отметка верха утеплителя в примыканиях к ограждающим конструкциям постоянная ▼3.54 и ▼10.22.
3. В местах примыкания рулонного ковра к вертикальным плоскостям, уложить дополнительно 3 слоя рубероида.
4. Под отливами водосточных труб, отводящих воду с кровли технического чердака уложить бетонные плитки.
5. Участки ендов кровли по ширине 2 м усиливать наклейкой 2-х дополнительных слоев рубероида.
6. Все деревянные пробки перед установкой антисептировать.
7. Кровельную сталь и рулонный ковер крепить к деревянным брускам кровельными оцинкованными гвоздями через 25 см.
8. Всего кровельной стали для устройства ендов – 109 м².
9. Укладку стержней сетки молниезащиты производить в слое цементной стяжки до укладки утеплителя.
10. Арматура сетки молниеприемника сварить в каждом стыке контактной сваркой и приварить к спускам, которые выполняются из стержней ⌀8 AI.
11. Спецификацию металлических изделий см. лист АС-37.
12. Данный лист см. совместно с листами АС-36 и АС-37

М 1:200

1968	Профилакторий на 100 мест	План кровли. Разрезы I-I, II-II	Типовой проект 254-3-5	Альбом I

Главный инженер проекта Кузнецова
Гл. инж. проектной мастерской Черняевский
Руководитель группы Кодинр
Гл. специалист Зверева
Начальник сектора Назаренко
Ведущий инженер Григорьева
Архитектор Гусева
Конструктор Черныгова
Электротехнолог Кушнерева
Инженер-технолог Кузьмина
Курортных зданий

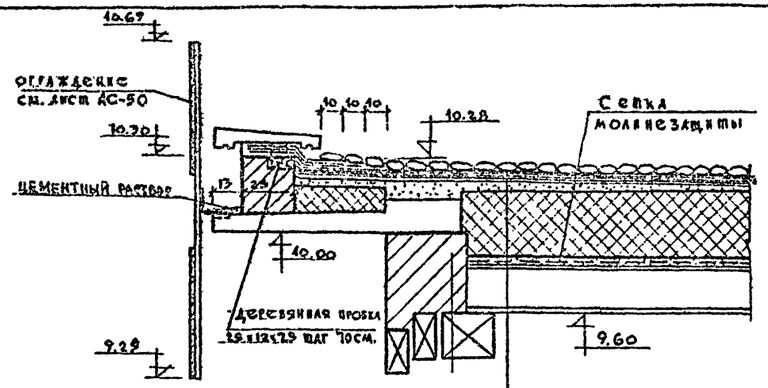

Гравий, втопленный в битумную мастику – 1.5см.
3 дополнительных слоя рубероида – 1.5см.
4 основных слоя рубероида – 2см.
Цементная стяжка – 2см.
Утеплитель /см. табл. на листе АС-35/
Пароизоляция – 1 слой рубероида
Цементная стяжка – 2см.
Ж.б. плита – 22см.

1

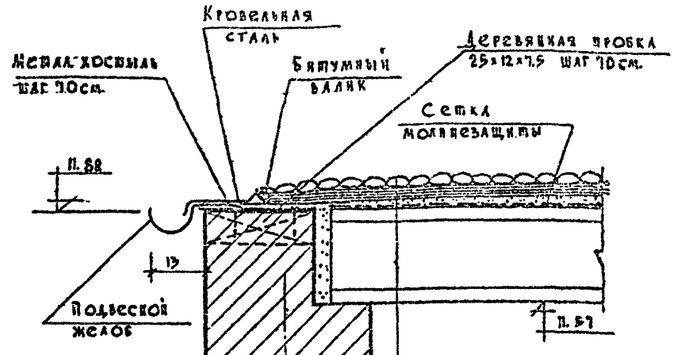

Гравий, втопленный в битумную мастику – 1.5см.
4 слоя рубероида на мастике – 2см.
Цементная стяжка М50 – 2÷7см.
Ж.б. плита – 22см.

2

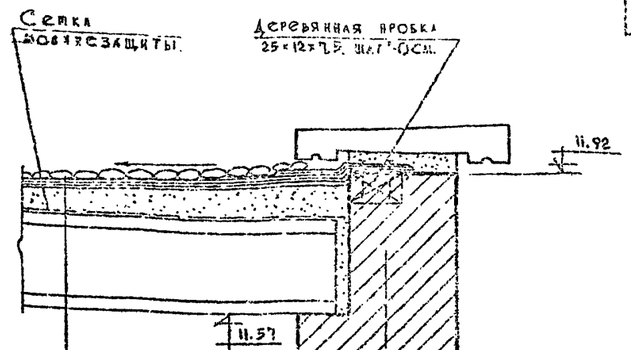

Гравий, втопленный в битумную мастику – 1.5см.
4 слоя рубероида на мастике – 2см.
Цементная стяжка М50 – 7÷2см.
Ж.б. плита – 22см.

3

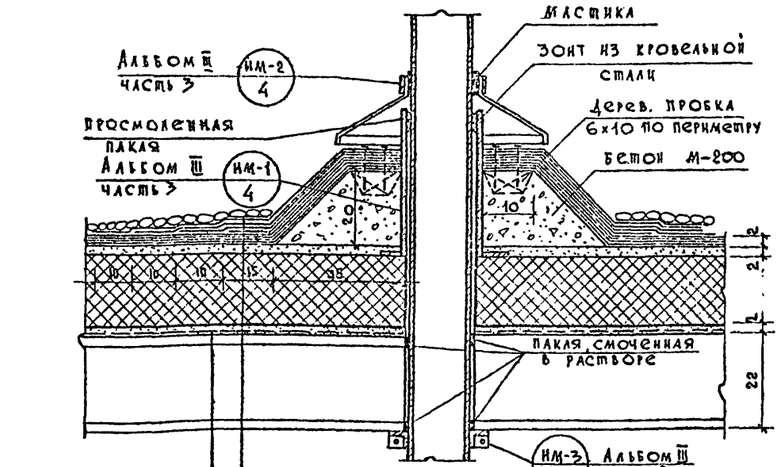

Гравий втопленный в битумную мастику – 1.5см.
4 дополнительных слоя рубероида – 2см.
4 основных слоя рубероида – 2см
Цементная стяжка – 2см.
Утеплитель /см. таблицу на листе АС-35/
Пароизоляция – 1 слой рубероида
Цементная стяжка – 2см.
Ж.б. плита – 22см.

Деталь крепления вытяжного стояка

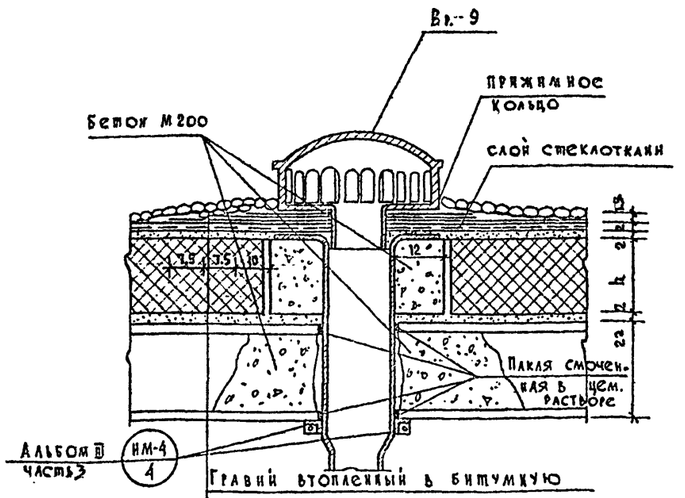

Гравий втопленный в битумную мастику – 1.5см.
2 дополнительных слоя рубероида – 1см.
4 основных слоя рубероида – 2см.
Цементная стяжка – 2см.
Утеплитель /см. таблицу на листе АС-35/
Пароизоляция – 1 слой рубероида
Цементная стяжка – 2см.
Ж.б. плита – 22 см.

5

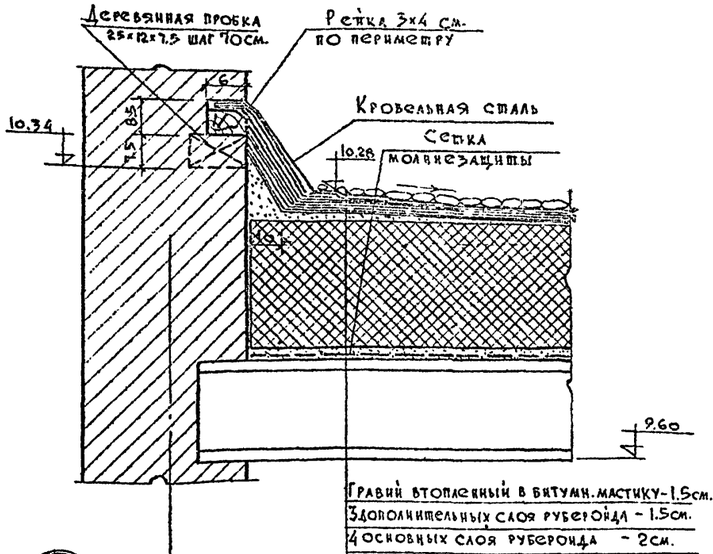

Гравий втопленный в битумн. мастику – 1.5см.
3 дополнительных слоя рубероида – 1.5см.
4 основных слоя рубероида – 2см.
Цементная стяжка – 2см.
Утеплитель /см. таблицу на листе АС-35/
Пароизоляция – 1 слой рубероида
Цементная стяжка – 2см.
Ж.б. плита – 22см

4

Примечания

1. Данный лист см. совместно с листом АС-35.

м 1:10

1968	Профилакторий на 100 мест	Детали кровли	Типовой проект 254-3-5	Альбом I	Лист АС-36

ИНЗП Лечебно курортных зданий	Гл. конст. пр-та	Рук. АПМ-4	Гл. инж. АПМ-4	Гл. арх. пр-та	Гл. инж. пр-та	Ст. инж.	Исполнит.	Проверил	
проектная мастер. №4	Каплан	Чернявский	Кодир	Шувалова	Зверева	Гловацкая	Назаренко	Федорова	

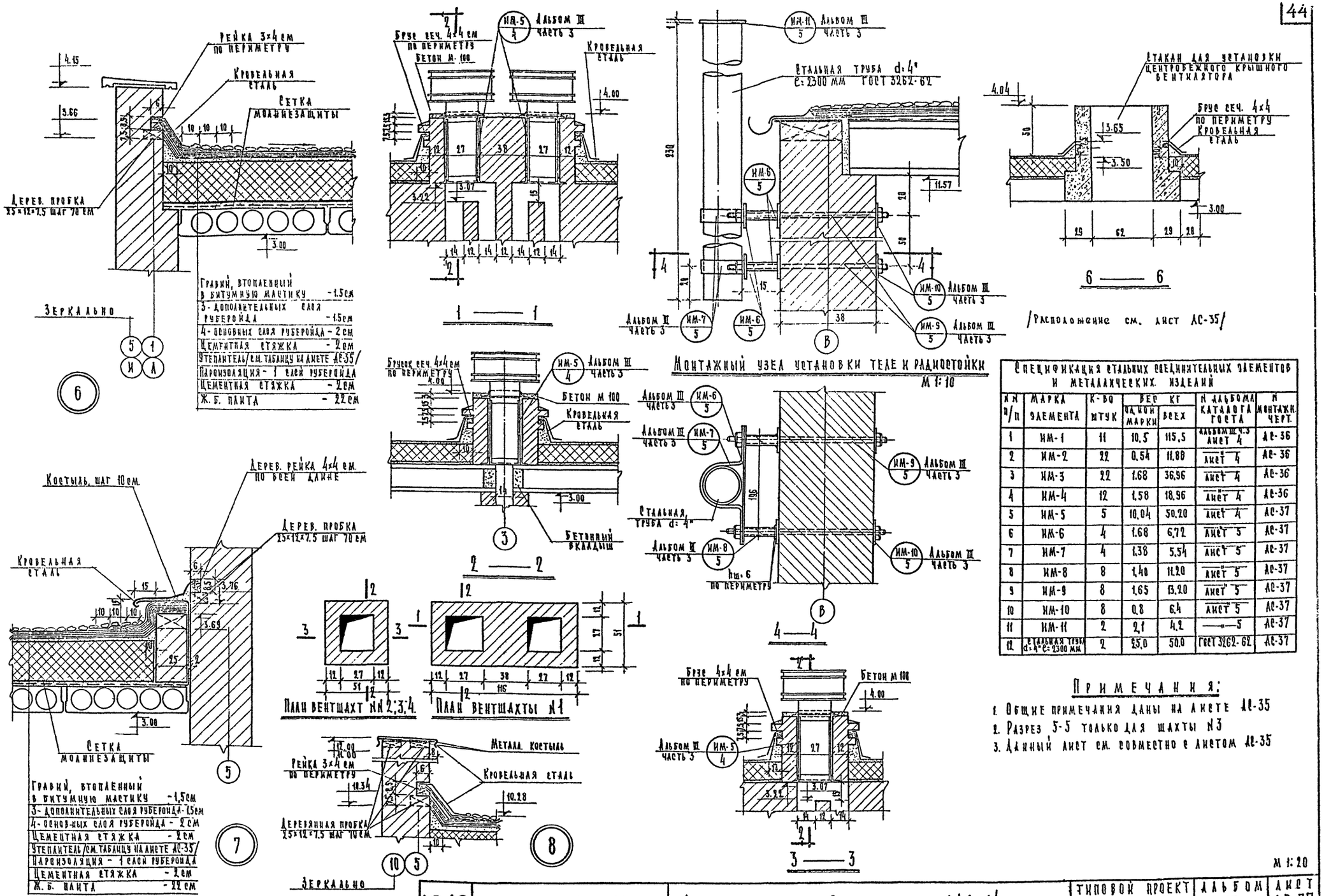

Спецификация стальных соединительных элементов и металлических изделий

№№ п/п	Марка элемента	К-во штук	Вес кг: одной марки	Вес кг: всех	№ альбома каталога госта	№ монтажн. черт.
1	ИМ-1	11	10,5	115,5	Альбом III ч. 3 лист 4	АС-36
2	ИМ-2	22	0,54	11,88	" лист 4	АС-36
3	ИМ-3	22	1,68	36,96	" лист 4	АС-36
4	ИМ-4	12	1,58	18,96	" лист 4	АС-36
5	ИМ-5	5	10,04	50,20	" лист 4	АС-37
6	ИМ-6	4	1,68	6,72	" лист 5	АС-37
7	ИМ-7	4	1,38	5,54	" лист 5	АС-37
8	ИМ-8	8	1,40	11,20	" лист 5	АС-37
9	ИМ-9	8	1,65	13,20	" лист 5	АС-37
10	ИМ-10	8	0,8	6,4	" лист 5	АС-37
11	ИМ-11	2	2,1	4,2	" — 5	АС-37
12	Стальная труба d=4" l=2300 мм	2	25,0	50,0	ГОСТ 3262-62	АС-37

Примечания:

1. Общие примечания даны на листе АС-35
2. Разрез 5-5 только для шахты №3
3. Данный лист см. совместно с листом АС-35

М 1:20

1968	Профилакторий на 100 мест	Детали кровли. Вентшахты №1÷№4	Типовой проект 254-3-5	Альбом I	Лист АС-37

Лечебно-курортных зданий. Арх. проектная мастер. №4

Рук. АПМ. Гл. инж. АПМ. Гл. арх. пр-та. Гл. инж. пр-та. Ст. инж. Исполнитель. Проверил. Копировал.

Чернявский. Кодинр. Шувалова. Зверева. Головацкая. Назаренко. Федорова. Григорьева.

Гл. архитектор проекта — Шувалова
Гл. инж. проекта — Зверева
Гл. инженер — Федорова
Руководитель группы — Шаталова
Проверил — Головацкая
Гл. конструктор — Кушнерева
Нач. отд. электроснабжения — Кушнерева
Нач. отд. водопровода и канализации — Черныщева
Нач. отд. отопления и вентиляции — Бурова
Нач. отд. генплана — Григорьева
Нач. отд. конструкций — Кодинцев
Ст. инженер — Федорова
Исполнитель — Шаталова
Проверил — Головацкая
Нач. сектора — Григорьева
Гл. инженер проекта — Кушнерева
Гл. архитектор проекта — Шувалова
Гл. инженер — Кодинцев
Рук. группы — Черныщева
Рук. АПМ — Черняховский

Министерство здравоохранения СССР
Центральный научно-исследовательский и проектный институт учебно-курортных зданий

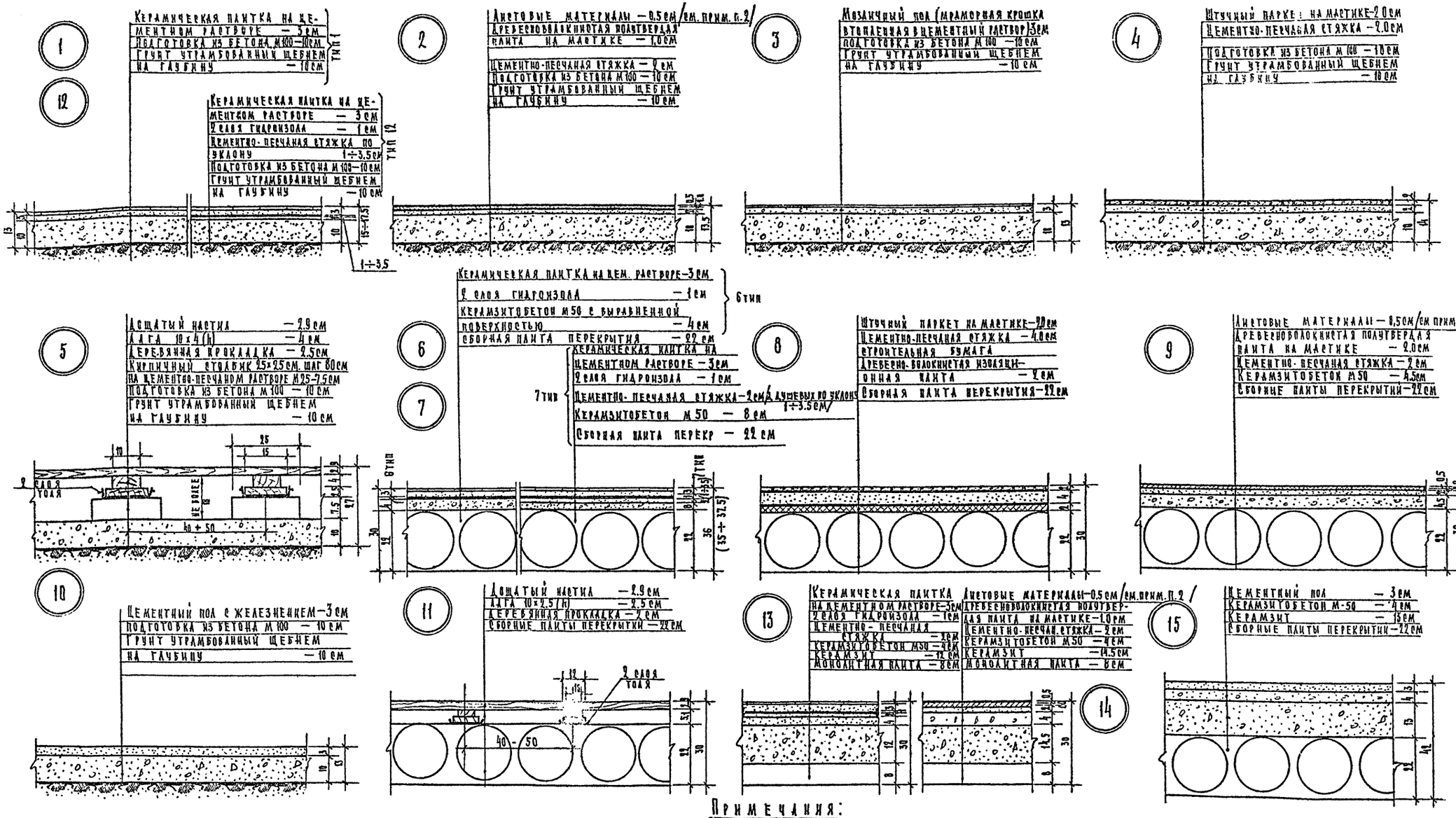

Примечания:

1. Детали полов разработаны в соответствии с СН 300-65.
2. Для покрытия полов типов 2, 9, 14 применяются следующие листовые материалы с об'емным весом не более 1350 кг/м³, с коэфф. теплоусвоения 5 ккал/м²·час·град: линолеум по ГОСТ 7251-66; резиновый линолеум на синтетическом каучуке /не содержащем регенерированной резины и битума/ и поливинилхлоридные плитки, уложенные на холодной мастике на водостойких вяжущих.
3. При устройстве полов с гидроизоляцией в радиусе 1 м от сточных трапов число слоев гидроизола увеличивается на один. В местах примыкания таких полов к стенам необходимо обеспечить непрерывное продолжение по ним оклеечной гидроизоляции на высоту не менее 30 см. В душевом зале увеличить дополнительный слой гидроизола /см. лист АС-23/.
4. Перед укладкой керамических плиток на гидроизоляцию нанести слой битумной или дегтевой мастики с посыпкой ее песком крупностью 1,2 - 5 мм.
5. Подсыпку под полы производить грунтом, вырытым из котлована вручную толщиной 20-30 см. с послойным уплотнением и поливкой водой.
6. Маркировка полов дана на листах АС-01.02, АС-2.3.4.5.6.7.

1968	Профилакторий на 100 мест	Детали полов	Типовой проект 254-3-5	Альбом I	Лист АС-38

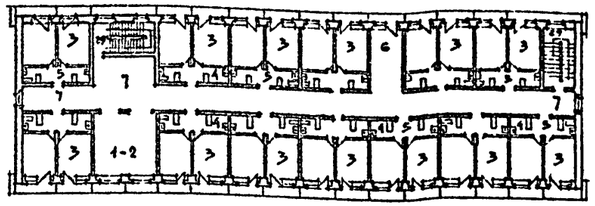

План 2-го и 3-го этажей

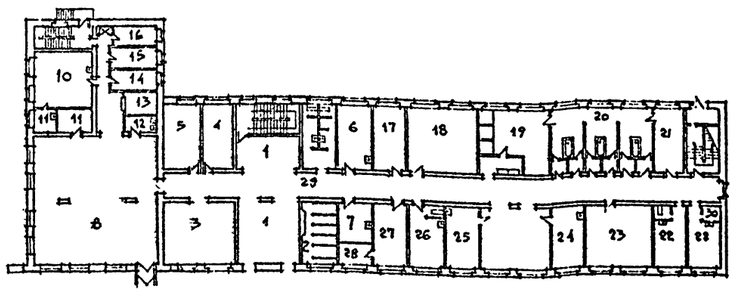

План 1-го этажа

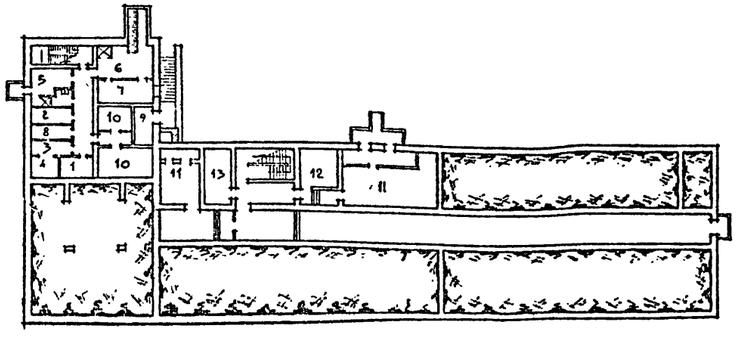

План подвала и технического подполья

NN помещ.	Наименование помещений	Потолок: отделка	Потолок: N колера	Стены: отделка	Стены: N колера	Дополнительная отделка стены
	1-ый этаж					
1	Вестибюль	Клеевая покраска	белая	Масляная покраска	30	На всю высоту
2	Гардероб	Клеевая покраска	"	Масляная покраска	106	" "
3	Гостиная	Клеевая покраска	"	Масляная покраска	53	" "
4	Кабинет директора	" "	"	Клеевая покраска	12	" "
5	Канцелярия	" "	"	" "	12	" "
6	Комната сестры хозяйки	" "	"	" "	6	" "
7	Комната чистки и утюжки	" "	"	" "	6	" "
8	Обеденный зал	" "	"	Масляная покраска	79	На всю высоту, повышен. качества
9	Раздаточная	" "	"	Масляная покраска	79	На всю высоту, повышен. качества
10	Варочный зал	Известковая побелка	"	Глазурованная плитка	белая	На всю высоту
11	Моечные	" "	"	Глазур. плитка, известк. побел.	"	Глазур. плитка на высоту 210см.
12	Умывальная	Клеевая покраска	"	Глазур. плитка, клеевая покрас.	белая 79	" "
13	Буфет-хлеборезка	Известковая побелка	"	Глазур. плитка, известк. побел.	белая	" "
14	Холодный цех	" "	"	" "		" "
15	Мясо-рыбный цех	" "	"	" "		" "
16	Овощной цех	" "	"	" "		" "
17	Ингаляторий	Клеевая покраска	"	Масляная покраска	12	На всю высоту
18	Кабинет ЛФК	" "	"	" "	12	" "
19	Душевой зал	Известковая побелка	"	Глазур. плитка	белая	Глазур. плитка на высоту 300см.
20	Ванный зал	Известковая побелка	"	"		" "
21	Комната персонала	" "	"	Масляная покр. известк. побел.	12	Масляная покрас. на высоту 210см.
22	Изолятор	Клеевая покраска	"	Масляная покраска	8	На всю высоту
23	Кабинет электросветол.	" "	"	" "	12	" "
24	Зубоврачебн. кабинет	" "	"	" "	12	" "
25	Кабинет врача терап.	" "	"	" "	12	" "
26	Процедурная	" "	"	" "	12	" "
27	Кабинет парофинолеч.	" "	"	" "	12	" "
28	Подготовительн. кабина	" "	"	Масляная покр, известк. поб.	12 и белая	Масляная. покр. на высоту 210см.
29	Коридор и лестницы	" "	"	Масляная покраска	63	На всю высоту, повышен. качест.
30	Санузел при изоляторе	Известковая побелка	"	Глазур. плитка, известк. побел.	белая	Глазур. плитка на высоту 210см
	2-ой и 3-ий этажи					
1	Гостиная	Клеевая покраска	"	Масляная покраска	77	На всю высоту, повышен. качест.
2	Библиотека	" "	"	" "	1	" "
3	Спальная комната	" "	"	Клеевая покраска	33 и 64	На всю высоту чередовать через комнату
4	Санитарный узел	Известковая побелка	"	Глазур. плитка, извест. побел.	белая	Глазур. плитка на высоту 210см.
5	Шлюз при спальн. комн.	Клеевая покраска	"	Масляная покраска	33 и 64	На всю высоту. Чередовать
6	Световой разрыв	" "	"	" "	63	На всю высоту, повышен. качества
7	Коридор	" "	"	" "	63	" "
	Подвал и техническое подполье					
1	Машинное отделение	Известковая побелка		Известковая побелка		
2	Кладовая суточн. зап.	" "	"	" "		
3	Бельевая	" "	"	" "		
4	Инвентарная	" "	"	" "		
5	Гардероб	" "	"	Глазур. плитка, извест. побел.	белая	
6	Загрузочная	" "	"	Известковая побелка		
7	Кладовая овощей	Известковая побелка	"	" "		
8	Склад сухих продукт.	" "	"	" "		
9	Камера отходов	" "	"	Глазур. плитка на всю высот.		
10	Охлаждаемая камера	" "	"	" "		
11	Вентканера	Известковая побелка	"	Известковая побелка		
12	Тепловой узел	" "	"	" "		
13	Электрощитовая	" "	"	" "		
14	Техническое подполье	" "	"	" "		

Примечание: номера колеров для отделки стен помещений заимствованы из альбома колеров издательство литературы по строительству /Ленинград – 1964г/ авторы – В.К. Крауклис, М.Я. Рудзите, О.Я. Листерс.

1968	Профилакторий на 100 мест	Ведомость отделочных работ	Типовой проект 254-3-5	Альбом I	Лист АС-39

ЦНИИЭП лечебно курортных зданий
Арх. проектная мастерск. №4

Рук. АПМ-4	Гл. инж. АПМ-4	Гл. арх. пр-та	Гл. инж. пр-та	Ст. инженер	Н.о. арх.	Исполнит	Проверил
Чернявский	Коднир	Шувалова	Зверева	Федорова	Шарапова	Шувалова	Калитаева

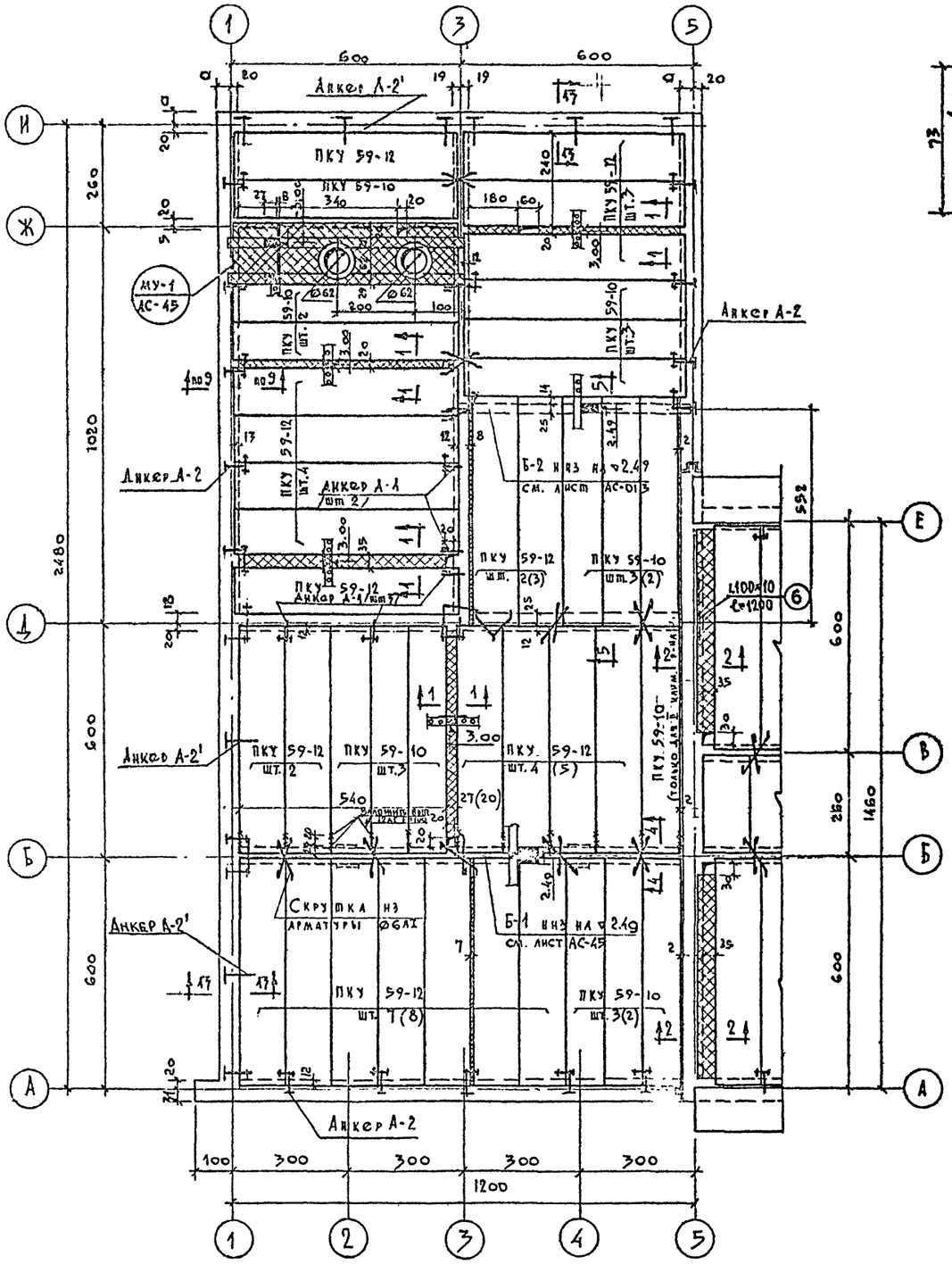

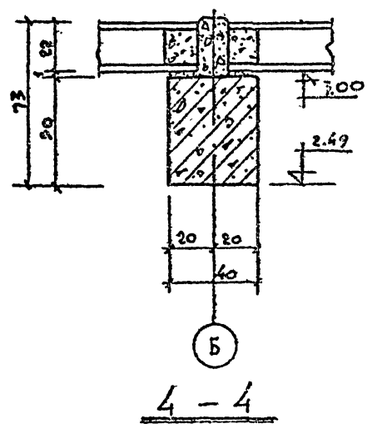

4 – 4

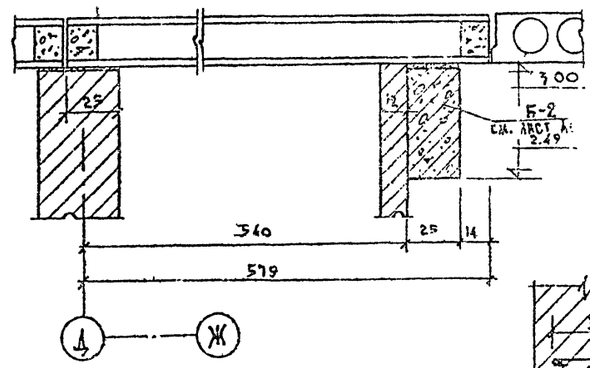

5 – 5

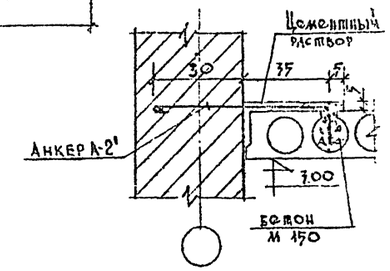

17 17

Примечания:

1. Панели перекрытия укладывать по слою свежеуложенного раствора М-100 толщиной ~1см.
2. Все открытые пустоты в торцах панелей тщательно заделать бетонными вкладышами после укладки панелей на место.
3. Все швы между панелями должны быть очищены от мусора и после анкеровки панелей перекрытия между собою и со стенами заполнены цементным раствором М-100 с расшивкой швов /на потолке/
4. Анкерные связи приварить к петлям панелей перекрытия электродами Э-42. После окончания сварки все металлические части покрыть антикоррозийным составом и заделать цементным раствором.
5. После монтажа трубопроводов все отверстия замонолитить бетоном М-150.
6. Замоноличивание швов плит перекрытия производить после подвешивания сантехнических коробов /см. черт. ОВ и ВК /
7. Отверстия в плитах размером 10см. и менее сверлить по месту не нарушая ребер плит
8. Привязки отверстий даны от граней стен.
9. Размеры даны в см, отметки в м.
10. Длинный лист смотреть совместно с листами АС-41, АС-45, АС-46
11. Низ всех плит на ▽3.00
12. Сечение 9-9 см. лист АС-47, сечения 1-1 и 2-2 см. монолитные участки лист АС-45.
13. Спецификации см. лист АС-44.
14. Для обеспечения устойчивости балконных плит во время монтажа установить стойки на клиньях. Стойки снимать после укладки парапетных плит и снятия стоек вышележащего этажа
15. Количество плит перекрытия в скобках дано для варианта с толщиной стен 38 см. /III климатический район/
16. Балконные плиты необходимо укладывать и приваривать к анкерам перемычек до укладки плит перекрытия.

1968	Профилакторий на 100 мест	План покрытия в осях 1-5	Типовой проект 254-3-5	Альбом I	Лист АС-41

ЦНИИЭП лечебно курортных зданий

ГИП	Буров	Гл. конструктор	Кадлан
Гл. инж. проекта	Чернышева	Рук. АПМ-4	Червявский
Гл. инж. АПМ-4	Кодина	Гл. архитектор	Шубалова
Гл. инж. пр-та	Кушнарева	Ст. инженер	Зверева
Технолог	Ганзбург	Исполнит.	Каминова
Электроснаб.	Кулик	Проверил	Федорова
Водопр. канал.	Шевцов		Головацкая
Отопл. вент.	Ярмат		

Согласовано

инв 2830

НИЗ ВСЕХ ПЛИТ НА ▼ 3.00, КРОМЕ ОСОБО ОГОВОРЕННЫХ

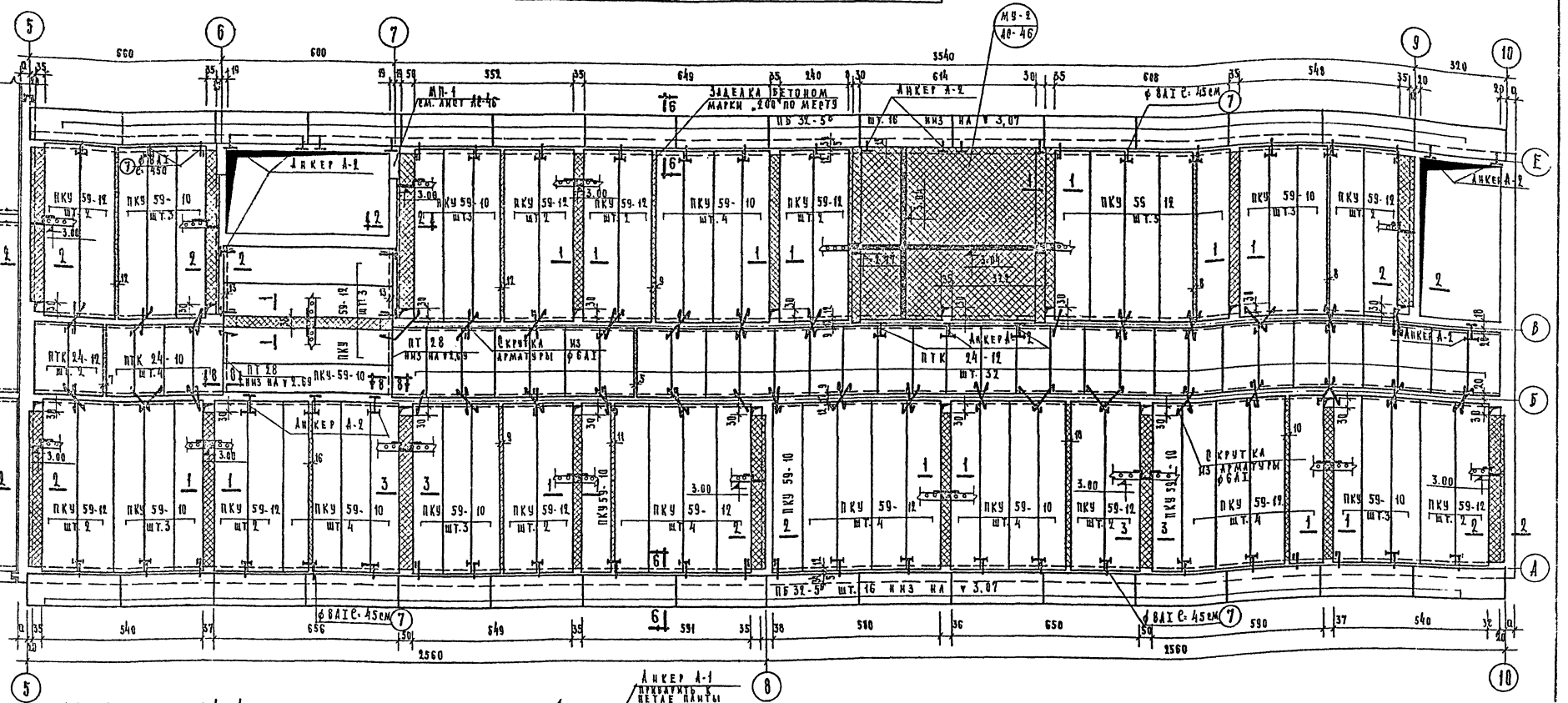

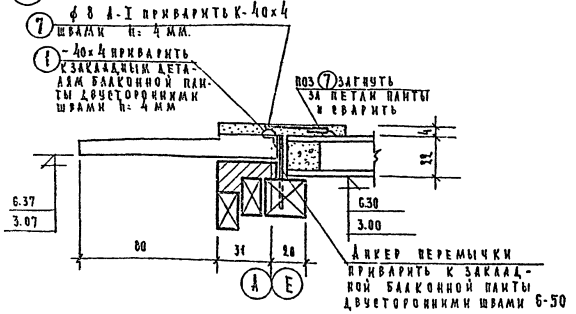

6 — 6

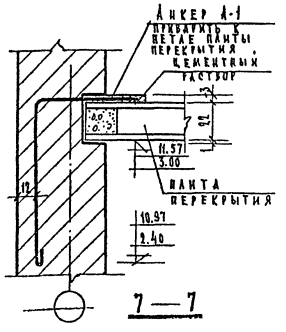

7 — 7

Примечания:

1. План перекрытия на ▼ 3.30 в осях 1-5 см. лист АС-40.
2. Общие примечания см. на листе АС-40.
3. Сечение 3-3 см. лист АС-46.
4. Сечение 8-8 см. лист АС-42.
5. Спецификации см. лист АС-44.

1968	Профилакторий на 100 мест	План перекрытия на отм. 3.30 в осях 5-10	Типовой проект 254-3-5	Альбом V	Лист АС-41

Гл. инж. проекта Н.Н. Черняховский
Гл. инж. проекта А.Ф. Зверева
Нач. арх.-пл. гр. Г.А. Чубалова
Гл. инж. проекта Т.Н. Хуплан
Рук. арх.-пл. гр. Г.Ф. Федорина
Нач. сект. Г.Г. Черняева
Нач. сект. Ф.Г. Гуров
Нач. сект. Г.Г. Григорьева
Конструктивная часть курортных зданий

НИЗ ВСЕХ ПЛИТ НА ▽6.30, КРОМЕ ОСОБО ОГОВОРЕННЫХ

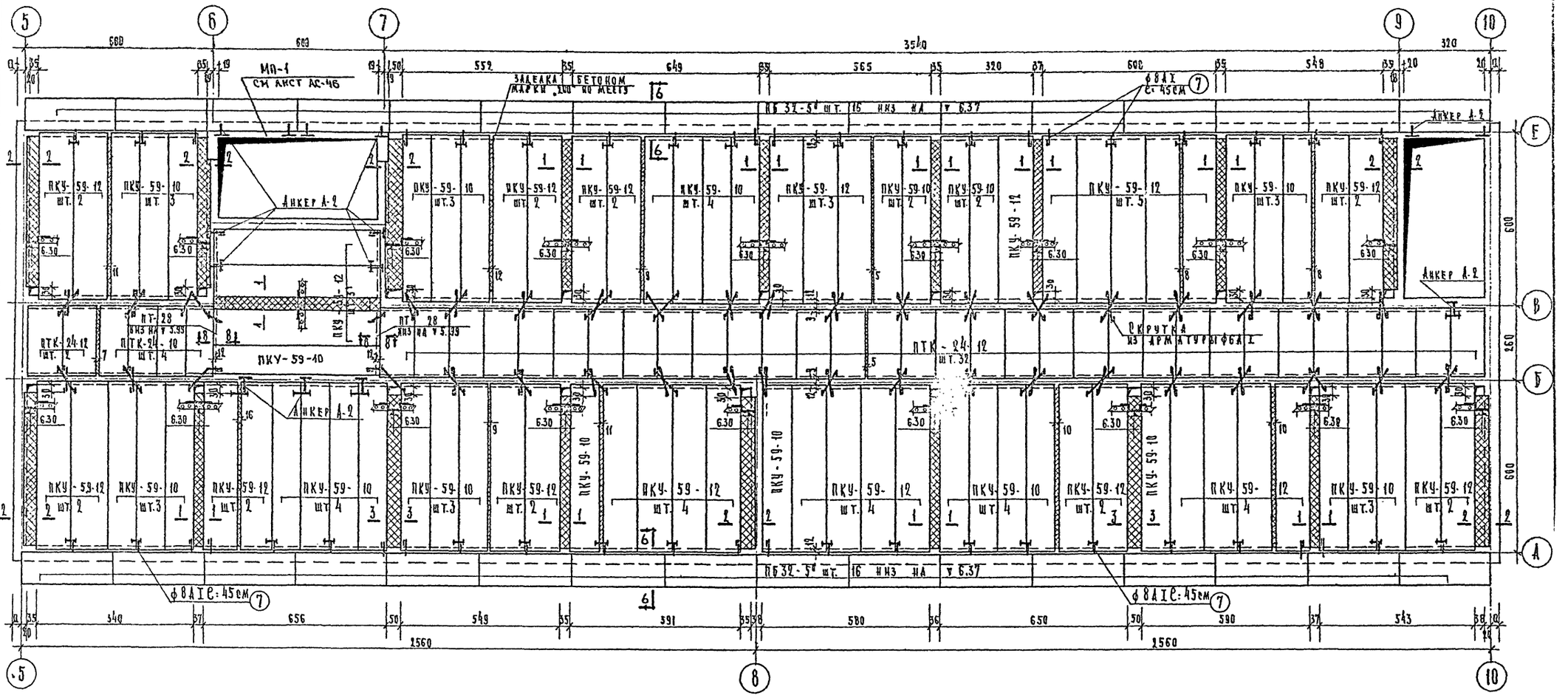

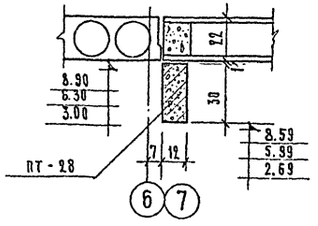

8 — 8

Примечания

1. Общие примечания см. лист АС-40.
2. Спецификации см. лист АС-44.
3. Сечения 1-1 и 2-2 см. лист АС-45.
4. Сечение 3-3 см. лист АС-46.
5. Сечение 6-6 см. лист АС-41.

1968	Профилакторий на 100 мест	План перекрытия на отм. [illegible] в осях 5-10	Типовой проект 254-3-5	Альбом I	Лист АС-4

инв 2830

Лечебно-курортных зданий
Х. проектная мастер. Гл. конструктор проекта Рук. АПМ Гл. инж. АПМ Гл. арх. пр-та Гл. инж. пр-та Гл. инж. пр-та Ст. инж. Исполнитель Проверил Копировал Отдел. вентиляции Водосп. канализации
Каплан Чернявский Кодинр Шубалова Зверева Главацкая Каминова Федорова Григорьева Буров Черышева Кушнирева

Обеспечить зазор h=3см. между кирпичной кладкой и плитами перекрытия зазор заделать паклей, смоченной в глиняном растворе

НИЗ всех плит на ▽ 9.60, кроме особо оговоренных

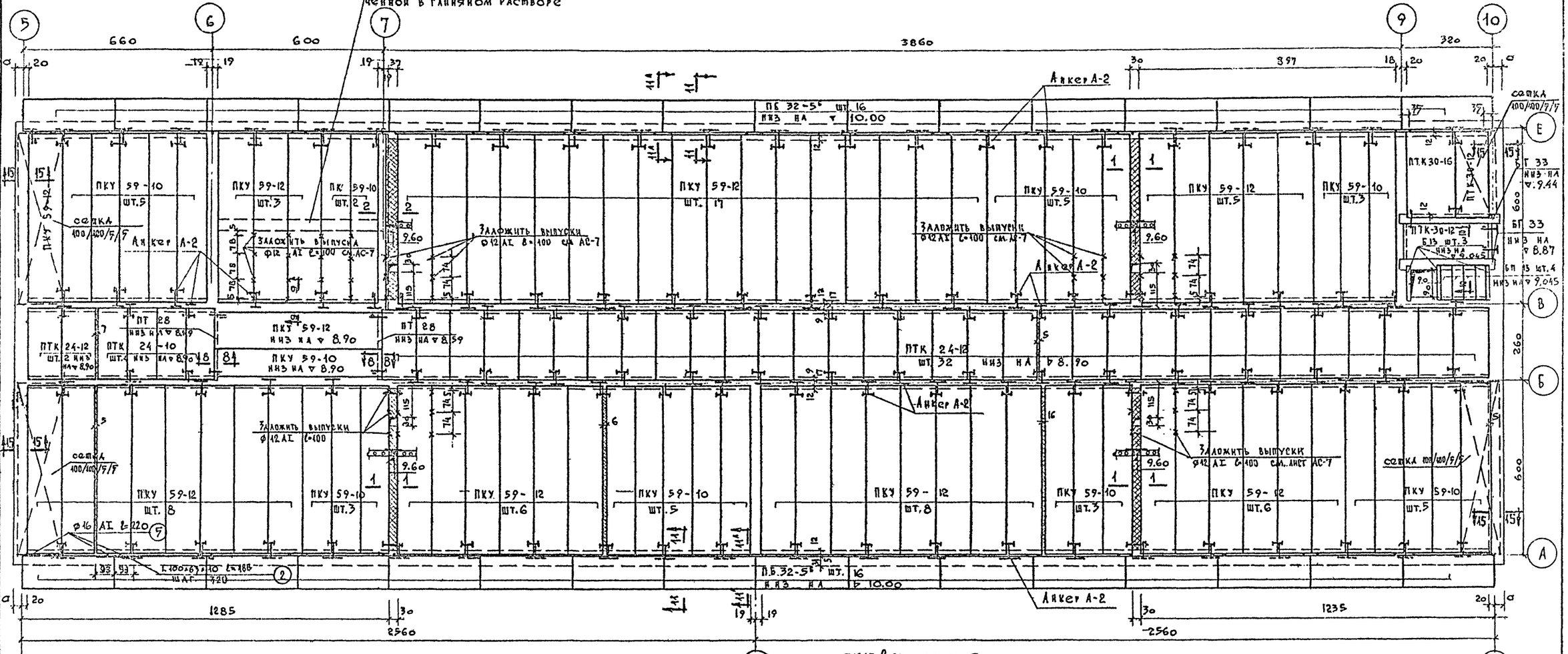

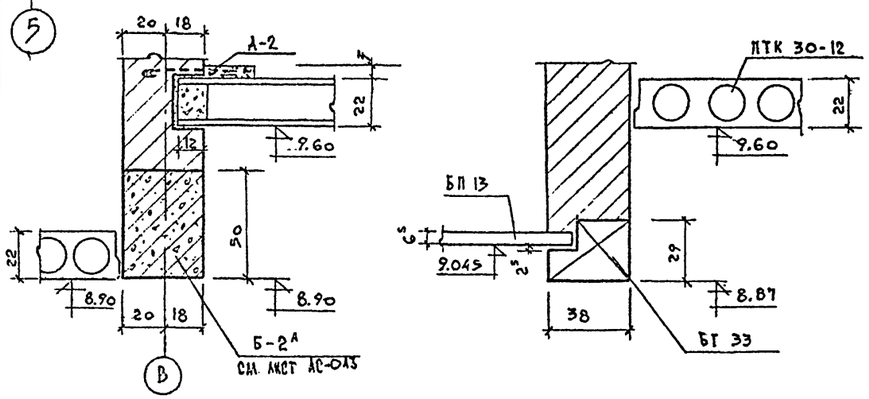

9 — 9

10 — 10

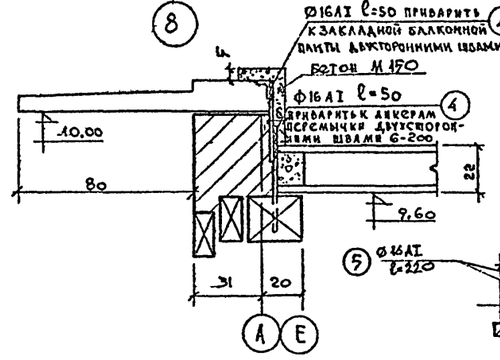

11 — 11 / по проемам /

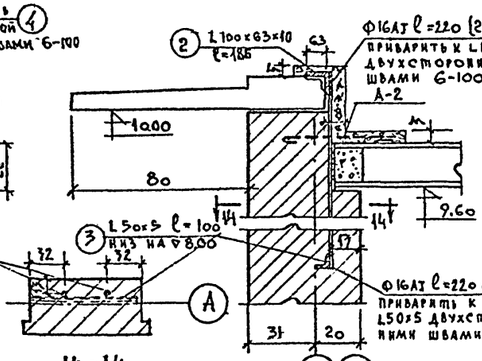

14 — 14 / разбивку поз 7 в осях 9-10 см. план перекрытия. /

11^А — 11^А / по простенкам /

Примечания:

1. Общие примечания см. лист АС-40.
2. Сечение 7-7 см. лист АС-41.
3. Сечение 8-8 см. лист АС-42.
4. Спецификации см. лист АС-44.
5. Уголки поз 2 уложить над всеми стыками балконных плит и по краям их у осей 5 и 10 и приварить к закладным деталям плит.
6. Сечение 15-15 см. лист АС-44

1968	Профилакторий на 100 мест	План перекрытия на отм. 9.32. План покрытия в осях А-Б, В-Е.	Типовой проект 254-3-5	Альбом I	Лист АС-43

Курортных зданий. Арх. проектная мастер. №4

Гл. инж. проекта Шувалова; Нач. отд. Кодинг; Гл. спец. Черняевский; Рук. гр. Камлан; Ст. инж. Фёдорова; Инж. Каминова; Ст. техник Гладовацкая; Инж. Зверева; Нач. отд. Чернышева; Рук. гр. Бугров; Инж. по ОВ Кушнерева

Низ всех плит, кроме оговоренных, на отметке 11,57

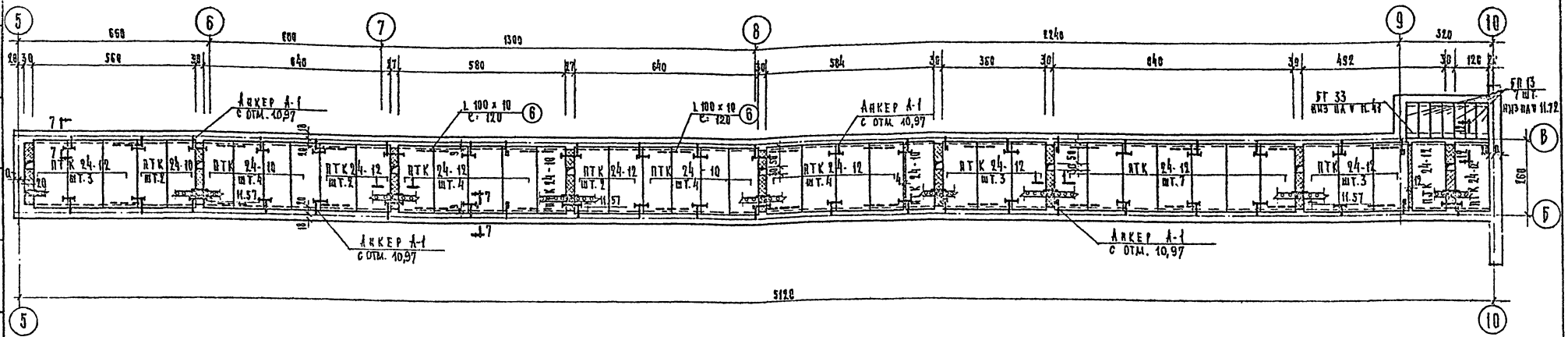

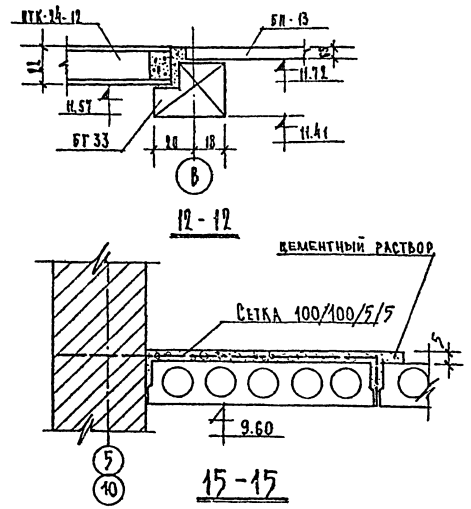

Спецификация сборных железобетонных изделий

№№ п/п	Наименование изделия	Марка изделия	Кол-во штук: над 1 эт.	над 2 эт.	над 3 эт.	над техэт. чердак	на здание	Вес изд. т	№ каталога серии ГОСТ'а	№ альбома листа
1	плита перекрытия	ПКУ 59-12	64(67)	42	55	—	161(165)	2.06	ИИ03-02	55 / 15
2	—"—	ПКУ 59-10	50(47)	38	32	—	120(117)	1.70	—"—	55 / 15
3	—"—	ПТК 30-16	—	—	1	—	1	1.00	—"—	23 / 15
4	—"—	ПТК 30-12	—	—	2	—	2	0.745	—"—	23 / 11
5	—"—	ПТК 24-12	34	34	34	30	132	0.835	ИИ03-02	51 / 33
6	—"—	ПТК 24-10	4	4	4	12	24	0.685	—"—	51 / 35
7	Балконная плита	ПБ 32-5 б	32	32	32	—	96	0.98	—"—	18-64 / 1
8	Прогон	ПТ-28	2	2	2	—	6	0.25	ИИ03-02 ч. II	16 / 80-5
9	Перемычка	БГ-33	—	—	2	1	3	0.770	1.139-1	38
10	—"—	Б-13	—	—	3	—	3	0.025	—"—	1
11	—"—	БП-13	—	—	4	7	11	0.080	—"—	25

Спецификация металлических изделий

№№ п/п	Позиц.	Марка изделия	Кол-во штук: над 1 эт.	над 2 эт.	над 3 эт.	над техэт. чердак	на здание	Вес кг: одной марки	Вес кг	№ альбома каталога ГОСТ'а	№ монт. листа
1	—	Анкер А-1	5	—	—	45	50	1,44	72,0	альбом III ч.3 А. 5	АС-40, АС-44
2	—	Анкер А-2	43	14	129	—	186	0.71	132,0	—"—	АС-40+АС-43
3	—	Скрутка ф 6 А I $l_{общ}$ = 36 пм	—	—	—	—	—	—	8,0	ГОСТ 2590-57	АС-40+АС-43
4	1	4 х 40 $l_{общ}$ = 185 пм	—	—	—	—	—	—	258,5	ГОСТ 103-57	АС-41; АС-42
5	2	L 100 х 63 х 10 l = 1860 мм	—	—	34	—	34	22,50	765,0	ГОСТ 8510-57	АС-43
6	3	L 50 х 5 l = 1000 мм	—	—	34	—	34	3,8	129,0	ГОСТ 8509-57	АС-43
7	4	ф 16 А I l = 500 мм	—	—	96	—	96	0,8	77,0	ГОСТ 2590-57	АС-43
8	5	ф 16 А I l = 2200 мм	—	—	68	—	68	3,48	236,0	ГОСТ 2590-57	АС-43
9	6	L 100 х 10 l = 1200 мм	—	—	—	26	26	18,1	470,0	ГОСТ 8509-57	АС-44
10	7	ф 8 А I l = 450 мм	40	48	—	—	88	0,2	17,6	ГОСТ 2590-57	АС-41; АС-42
11	—	Анкер А-2'	4	—	—	—	4	0,75	3,0	альбом III ч.3 А 5	АС-40
12	—	Сетка 100/100/5/5 В=2700 мм	—	—	21 пм	—	21 пм	—	174,0	ГОСТ 8478-66	АС-43

Примечания:

1. Общие примечания см. лист АС-40
2. Сечение 7-7 см. лист АС-41

1968	Профилакторий на 100 мест	План покрытия в осях Б-В. Спецификации.	Типовой проект 254-3-5	Альбом I	Лист АС-44

Гл. конструктор проекта К. Плаан; Рук. АПМ Черняевский; Гл. инж. АПМ Кад инж Шуклазова; Гл. арх. проекта З. Берева; Ст. инж Гаповацкая; Исполнитель Камилова; Проверил Федорова; Н. контр. Гуева; Гл. инж. проекта Григорьева; Рук. проектной мастерской Черняева

Лечебно-курортных зданий

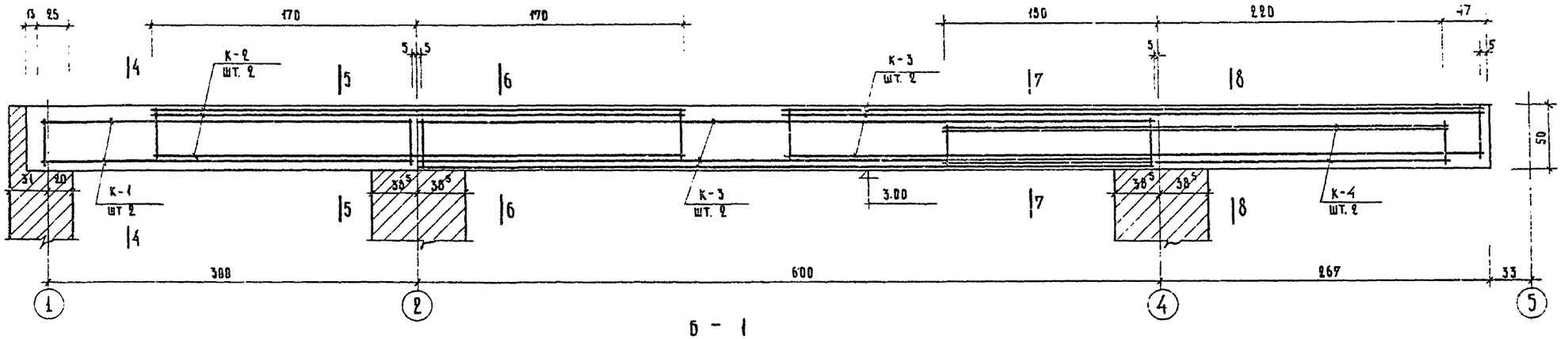

Б - 1

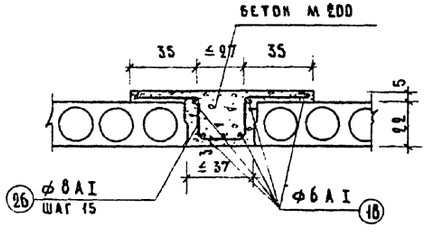

1 — 1

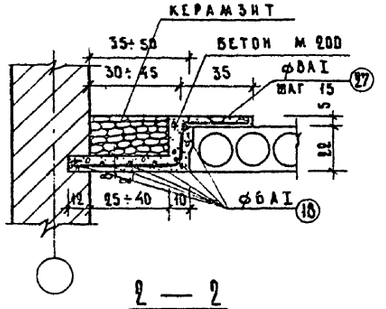

2 — 2

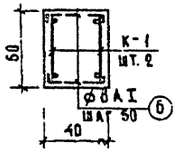

4 — 4

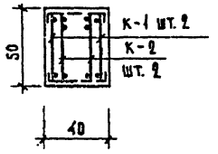

5 — 5

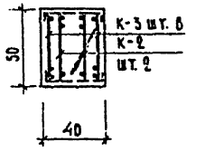

6 — 6

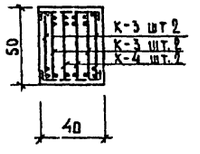

7 — 7

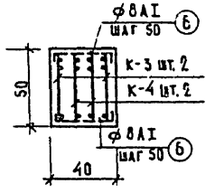

8 — 8

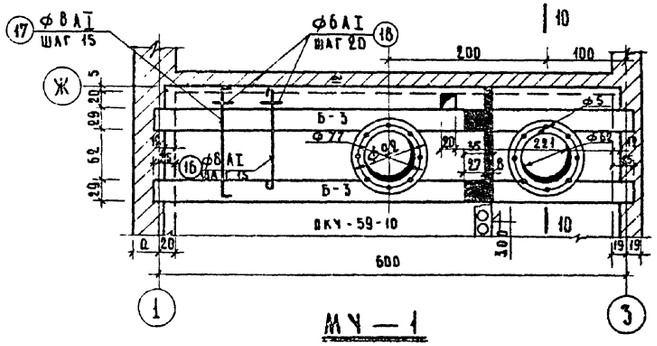

МЧ — 1

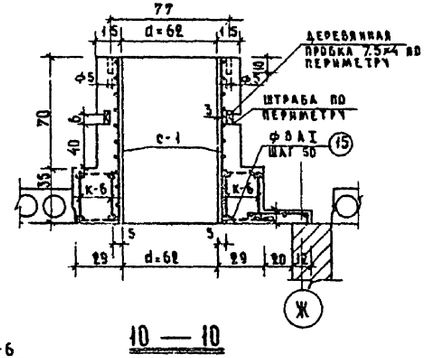

10 — 10

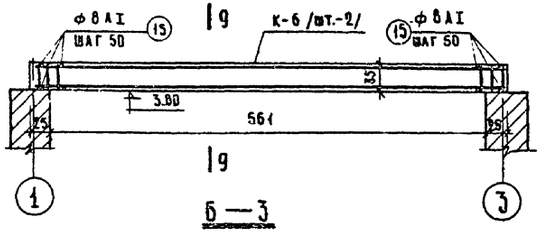

Б — 3

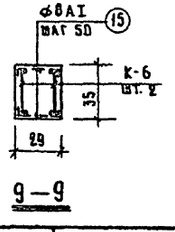

9 — 9

Примечания:

1. Расположение монолитных участков, балки Б-1, сечений 1-1 и 2-2 см. листы АС-40 ÷ АС-44.
2. Расположение балки Б-2 см. лист. АС-40, Б-2А-лист АС-43
   Конструкцию и армирование балок Б-2 и Б-2А см лист АС-013
3. Стержни поз. 6 и 15 приварить к поперечным стержням каркасов К-1, К-2, К-3, К-4, К-6 с помощью электродуговой сварки электродами Э-42 h шв = 6 мм.
4. Спецификации на монолитные участки см. лист АС-47, расход материалов — АС-46
5. Каркас К-5 и поз (9) - (11) отсутствуют.

1968	Профилакторий на 100 мест	Монолитный участок МЧ-1, балка Б-1, Сечения 1-1, 2-2.	Типовой проект 254-3-5	Альбом I	Лист АС-45

Лечебно-курортных зданий

Рук. арх. проектной мастерской — Черняевский Владимир

Гл. инж. проекта — Хохлова

Гл. арх. по-та — Шубалова

Гл. инж. по-та — Зверева

Ст. инж. — Головацкая

Исполнитель — Сидорина

Проверил — Федорова

Копировал — Удалкова

инв 2830

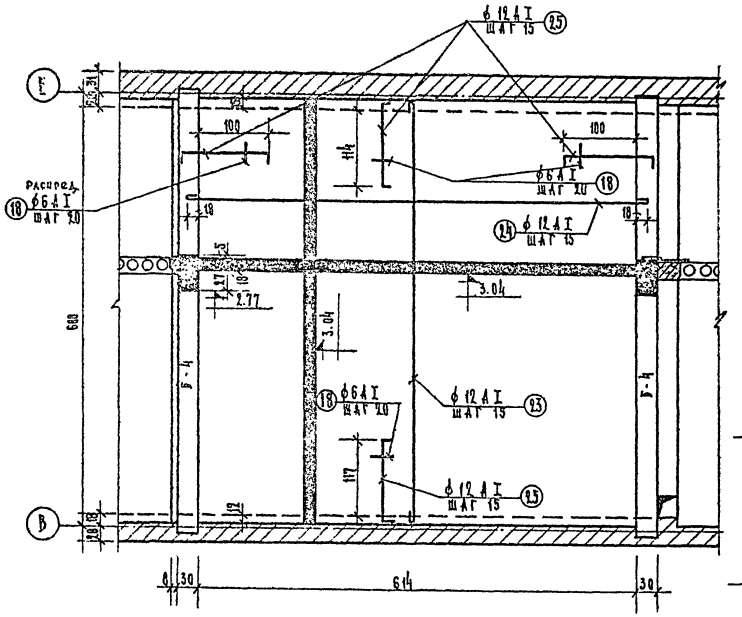

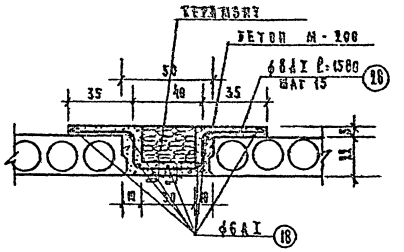

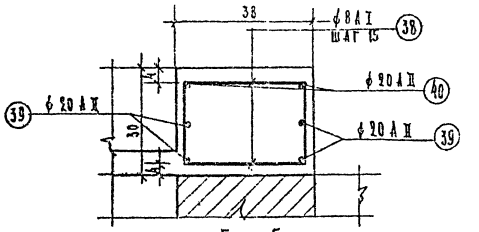

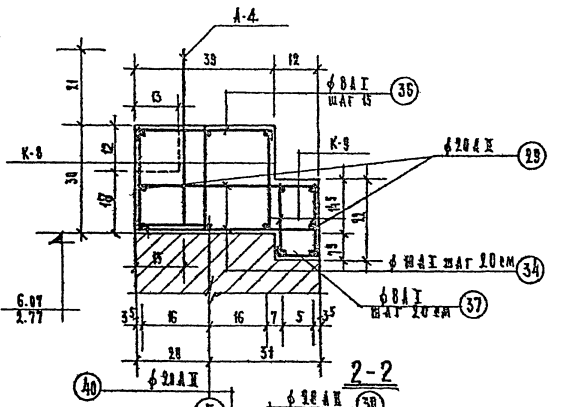

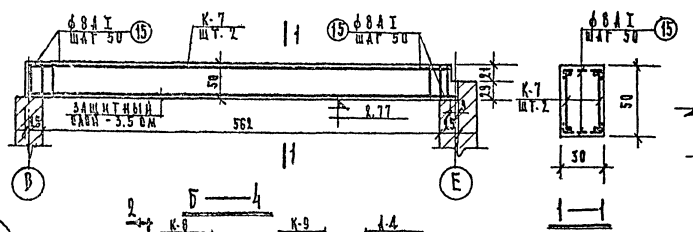

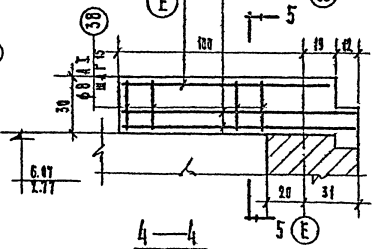

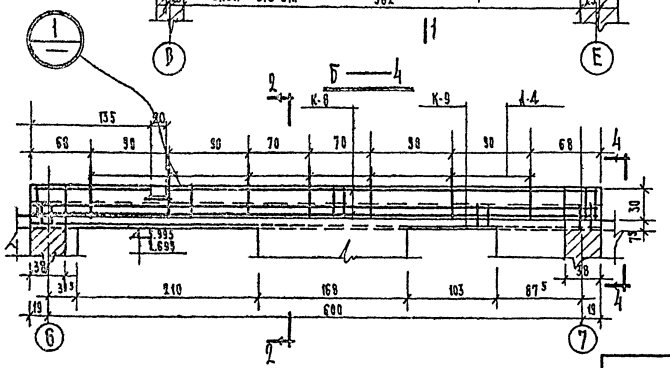

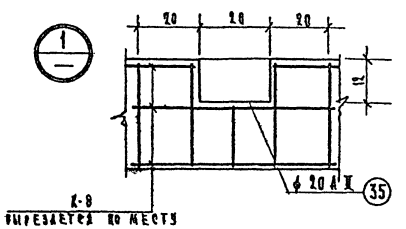

Расход материалов

Наименование элемента		Марка бетона	К-во шт.	Объем бетона м³ на один	Объем бетона м³ на все	Расход стали кг на один	Расход стали кг на все
Б-1		200	1	2.51	2.51	512.10	512.10
Б-2		200	1	0.75	0.75	121.05	121.05
МУ-1	Б-3	200	2	0.62	1.24	52.3	104.60
	плита	200	1	0.44	0.44	60.0	60.0
	стакан для крышных вентиляторов	200	2	0.24	0.48	11.60	23.2
	Итого:			—	2.16	—	187.80
МУ-2	Б-4	200	2	0.92	1.84	73.5	147.0
	плита	200	1	6.45	6.45	756.3	756.3
	Итого:			—	8.29	—	903.3
Сеч. 1-1		200		—	16.5	—	890.0
Сеч. 2-2		200		—	8.1	—	479.3
Сеч. 3-3		200		—	2.04	—	128.9
МП-1		200	2	1.10	2.20	311.8	623.6
Б-2А		[illegible]	1	1.14	1.14	121.05	121.05
Всего					43.69		3967.1

Примечания:

1. Расположение монолитного участка МУ-2 и сечение 3-3 в плане см. листы АС-40÷АС-44, МП-1-АС-48
2. Балка Б-2 и МУ-1 даны на листе АС-013
3. Спецификация на монолитные участки см. лист АС-47.
4. Стержни поз. 15, 36, 37 приварить к поперечным стержням каркасов К-7, К-8, К-9 с помощью электродуговой сварки электродами Э-42 $h_{шв.}=6$.

Спецификация арматуры на 1 элемент

Марка элем.	Марка издел. и кол.	Поз.	Эскиз	⌀ мм	Длина мм	Кол. шт. на 1 изд.	Кол. шт. на все	Общая длина м	⌀ мм	Выборка стали на все элем. Общая длина м	Вес кг
ИУ-1 /шт. 1/	К-1 /шт. 2/	1		25 А II	3000	2	4	12.00	25 А II	113.4	436.5
		2		8 А I	470	21	42	19.75	10 А I	14.8	9.1
									8 А I	168.7	66.5
	К-2 /шт. 2/	3		25 А II	3400	2	4	13.6	Итого		512.1
		4		10 А I	3400	1	2	6.8			
		2		8 А I	470	23	46	21.6			
	К-3 /шт. 4/	2		8 А I	470	41	164	77.0			
		5		25 А II	5900	3	12	74.80			
	К-4 /шт. 2/	2		8 А I	470	27	54	27.80			
		7		25 А II	4000	2	4	16.0			
		8		10 А I	4000	1	2	8.0			
	Отдел. стержн.	6		8 А I	450	—	50	22.50			
ИУ-2	Плита	12		20 А II	6080	1	2	12.16	20 А II	24.30	60.70
	Отдельные стержни	13		10 А I	6080	1	2	12.16	10 А I	24.30	15.0
		14		8 А I	330	41	82	27.06	8 А I	169.00	66.6
	Отдел. стерж.	15		8 А I	370	—	26	9.60	6 А I	204.8	45.05
	Плита	16		8 А I	1470	—	31	45.60	Итого:		187.8
	Отдельные стержни	17		8 А I	1610	—	31	50.00			
		18		6 А I	—	—	—	100.00			
	К-5 /шт. 1/	19		6 А I	1030	25	25	25.8			
		20		6 А I	2420	11	11	26.6			
	К-7 /шт. 2/	21		25 А II	6100	1	2	12.20	25 А II	24.40	94.0
		22		10 А I	6010	1	2	12.00	12 А I	804.40	715.0
		5		8 А I	470	41	82	38.50	10 А I	24.0	14.8
	Отдел. стерж.	15		8 А I	370	—	26	9.60	8 А I	962.0	38.2
	Отдельные стержни	23		12 А I	6050	—	44	266.20	6 А I	186.00	41.3
		24		12 А I	6680	—	40	267.20	Итого:		903.3
		25		12 А I	1610	—	168	271.00			
		18	см. выше	6 А I	—	—	—	186.00			

Спецификация арматуры на 1 элемент

Марка элем.	Марка издел. и кол.	Поз.	Эскиз	⌀ мм	Длина мм	Кол-во шт. на 1 изд.	Кол-во шт. на все	Общая длина м	⌀ мм	Выборка стали на все элементы Общая длина м	Вес кг
Сеч. 1-1	Отдельн. стержни	26		8 А I	1450	—	—	1617.5	8 А I	1617.5	640.0
									6 А I	1122.5	250.0
		18	см. выше	6 А I	—	—	—	1122.5	Итого:		890.0
Сеч. 2-2	Отдельные стержни	27		8 А I	1210	—		826.0	8 А I	826.0	326.0
									6 А I	691.0	153.3
		18	см. выше	6 А I	—	—	—	691.0	Итого:		479.3
Сеч. 3-3	Отдельные стержни	28		8 А I	1580	—	—	240.0	8 А I	240.0	94.7
									6 А I	154.0	34.2
		18	см. выше	6 А I	—	—	—	154.0	Итого:		128.9
Б-2, Б-2А /шт. 1+1/	см. лист АС-014			25 А II	—	—	—	24.45	25 А II	48.90	188.4
				10 А I	—	—	—	12.20	10 А I	24.40	15.10
				8 А I	—	—	—	40.30	8 А I	97.80	38.6
				8 А I	—	—	—	8.60	Итого		242.10
МП-1 /2 шт/	К-8 /3 шт./	29		20 А II	6350	2	6	38.10	20 А II	188.60	464.0
		30		8 А I	290	43	129	37.40	16 А I	8.50	13.4
									10 А I	85.80	53.2
	К-9 /2 шт./	29		20 А II	6350	2	4	25.40	8 А I	232.9	93.0
		31		8 А I	290	64	128	37.10			
									Итого		623.6
	А-4 /7 шт./	32		16 А I	605	1	7	4.24	Всего		3967.1
		33		10 А I	230	1	7	1.61			
	Отдельные стержни	34		10 А I	1290	—	32	41.28			
		29		20 А II	6350	—	2	12.7			
		35		20 А II	600	—	1	0.6			
		36		8 А I	490	—	41	20.0			
		37		8 А I	220	—	32	7.04			
		38		8 А I	1240	—	12	14.88			
		39		20 А II	1500		8	12.0			
		40		20 А II	1380	—	4	5.50			

Выборка стали

Класс стали	ГОСТ	⌀ мм	Общая длина	Вес кг	Вес кг по классам	Общий вес кг
А II Ra 2700	5781-61	25	186.70	716.9	1243.6	3967.1
		20	212.90	524.7		
А I Ra 2100		16	8.50	13.4	2723.5	
		12	804.4	715.0		
		10	173.30	112.9		
		8	3448.10	1363.6		
		6	2359.3	518.6		

Примечания:

1. Данный лист см. совместно с листами АС-45 и АС-46.
2. Каркасы и сетки изготовлять при помощи точечной сварки.
3. Поз. 9-11 отсутствуют.

1968	Профилакторий на 100 мест	Монолитные участки выше отм ± 0.00 Спецификация.	Типовой проект 254-3-5	Альбом I	Лист АС-47

Гл. инж. проекта Шубладова; Гл. арх. проекта Звереба; Гл. инж. проекта Словацкая; Рук. АПМ Черняевский; Гл. инж. АПМ Кодинр; Исполнитель Федорова; Нач. сект. Садрина; Гл. спец. Цыкалова; Гл. проектная мастерская Лечебно-курортных зданий

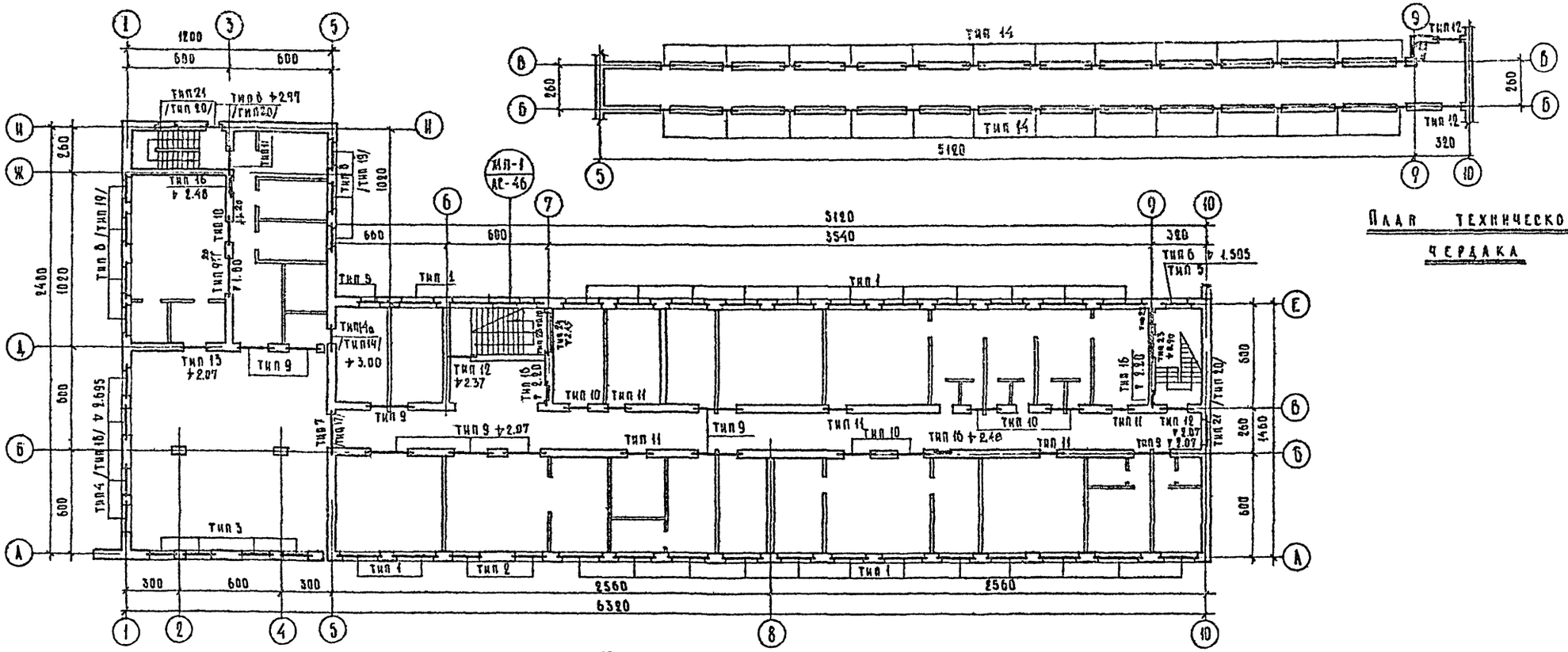

План технического чердака

План 1го этажа

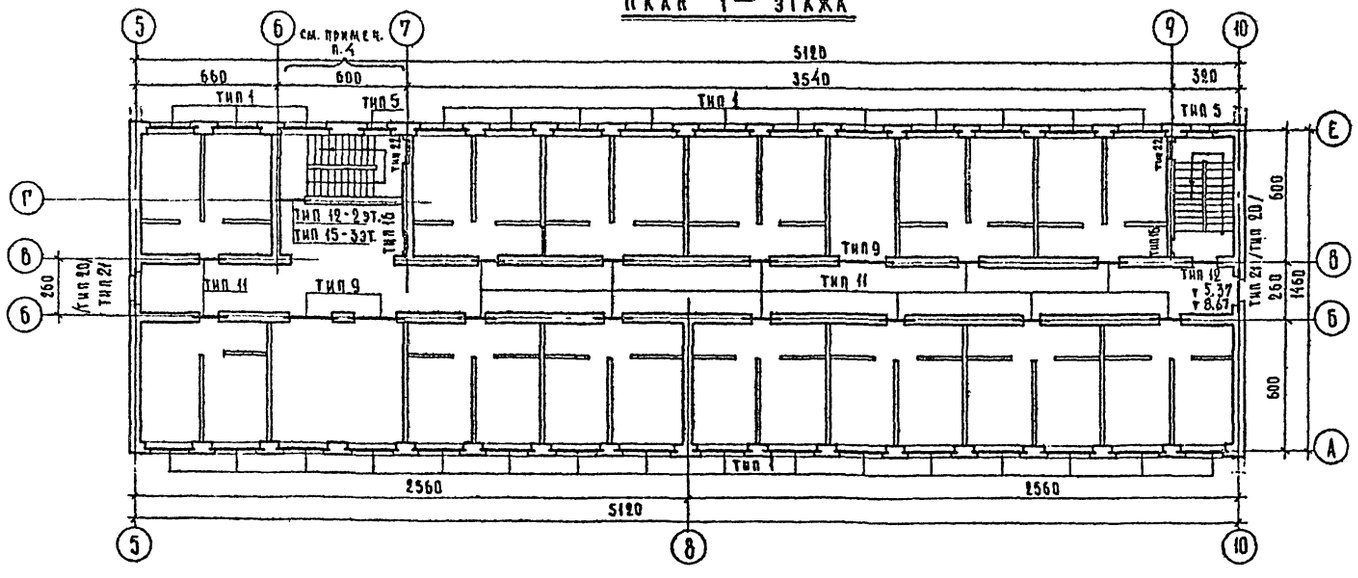

План 2го и 3го этажей

Примечания:

1. Спецификации перемычек см. на листе АС-49 Размеры и привязки проемов см. архитектурные чертежи АС-2,3,4,5,6,7.
2. Опирание перемычек, неоговоренных на плане, принимать симметричным.
3. Типы перемычек в скобках даны для III климатического района.
4. На плане 2 и 3 этажа перемычки типа 1 и 5, расположенные по осн. Е между рядами 6-7, даны только для 3 этажа, на 2 этаже уложить монолитную балку МП-1 по черт. АС-46 /план см. по 1 этажу/.

1968	Профилакторий на 100 мест	Перемычки выше отм. ∓0.00 Планы	Типовой проект 254-3-5	Альбом I	Лист АС-48

Лечебно-курортных зданий. Х. проектная мастерск. №4

Рук. АПМ-4	Чернявский	Гл. инж. АПМ-4	Кодкир
Гл. арх. пр-та	Шубалова	Гл. инж. пр-та	Зверева
Ст. инж.	Федорова	Исполнит.	Слоним
Проверил	Гловацкая	Проверил	Гловацкая
Копировал	Юдакова		

Спецификация типов проемов

Тип проема	Эскиз	1 этаж	2 этаж	3 этаж	Технич. чердак	Всего
Тип 1	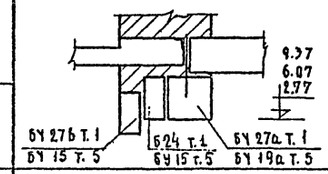	26	29	30	—	85
Тип 5		2	1	2	—	5
Тип 2	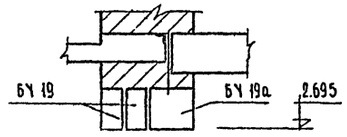	2	—	—	—	2
Тип 3	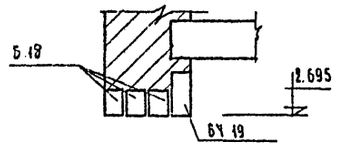	4	—	—	—	4
Тип 4	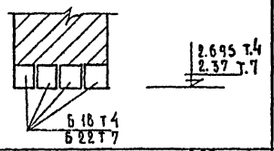	4	—	—	—	4
Тип 7		1	—	—	—	1
Тип 6	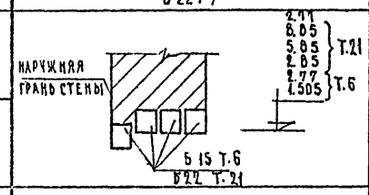	2	—	—	—	2
Тип 21		2	2	2	—	6
Тип 8	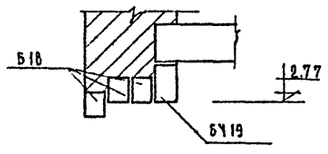	7	—	—	—	7
Тип 9	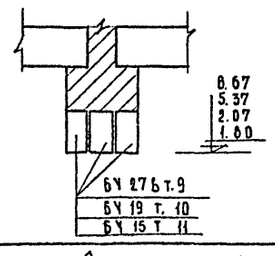	10	3	3	—	16
Тип 10		6	—	—	—	6
Тип 11		6	13	13	—	32
п 24	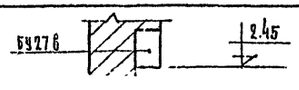	1	—	—	—	1

Тип проема	Эскиз	1 этаж	2 этаж	3 этаж	Технич. чердак	Всего
Тип 12	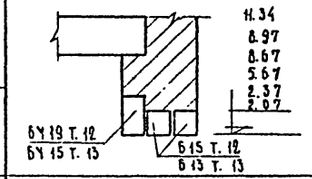	2	2	1	2	7
Тип 13		1	—	—	—	1
Тип 14а	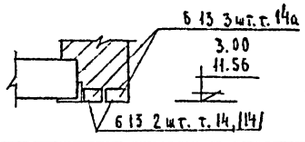	1	—	—	—	1
Тип 14		—	—	—	26	26
Тип 14б		1	—	—	—	1
Тип 15	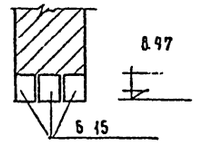	—	—	1	—	1
Тип 16	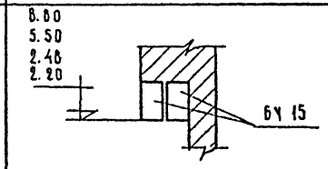	4	2	2	—	8
/Тип 17/		1	—	—	—	1
/Тип 18/	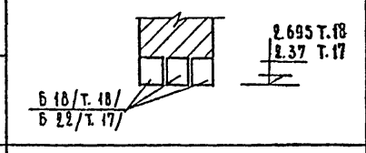	4	—	—	—	4
/Тип 19/	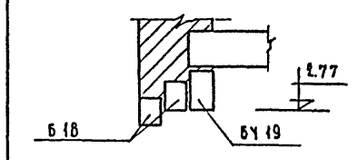	7	—	—	—	7
/Тип 20/	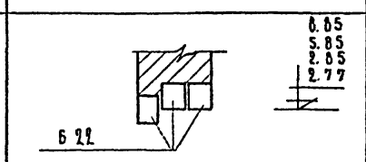	2	2	2	—	6
Тип 22	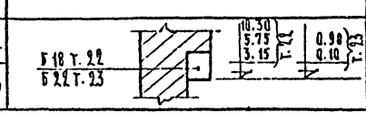	1	2	—	1	4
Тип 23		2	—	—	—	2

Спецификация перемычек

Марка	Размеры в мм. Длина ℓ	Ширина b	Высота h	Количество шт. 1 эт.	2 эт.	3 эт.	Технич. чердак	Всего	Ссылка на рабочий чертеж
Б 13	1300	120	65	5 / 4	—	—	52	57 / 56	Серия 1.139-1 выпуск 1 л. 1
Б 15	1550	120	140	12 / 8	4	5	4	25 / 21	—"— л. 2
Б 18	1800	120	140	50 / 38	2	—	1	53 / 41	—"— л. 3
Б 22	2200	120	140	14 / 11	8 / 6	8 / 6	—	30 / 23	—"— л. 5
БУ-15	1500	120	220	31	45	47	—	123	—"— л. 11
БУ-19	1950	120	220	35	2	1	2	40	—"— л. 12
БУ-19а	1950	250	220	4	1	2	—	7	—"— л. 13
БУ-27а	2700	250	220	26	29	30	—	85	—"— л. 19
БУ-27б	2700	120	220	57	38	39	—	134	Альбом III ч. 2 л. 2
Б 24	2450	120	140	26	29	30	—	85	Серия 1.139-1 выпуск 1 л. 6

Примечания:

1. Планы перемычек даны на листе АС-48
2. Количество перемычек, обозначенное дробью дано в числителе - для II, в знаменателе - для III климатических районов.
3. Типы перемычек в скобках - для III климатического района.

1968	Профилакторий на 100 мест	Перемычки выше отм. ∓ 0.00 Спецификации.	Типовой проект 254-3-5	Альбом I	Лист АС-49	

Ю.Дакова, Ю.Дакова; Гловацкая, Слоним; Федорова, Зверева; Шубалова, Кодыр; Черняевский; Курортных зданий; Госстрой СССР Главное управление мастерских №4

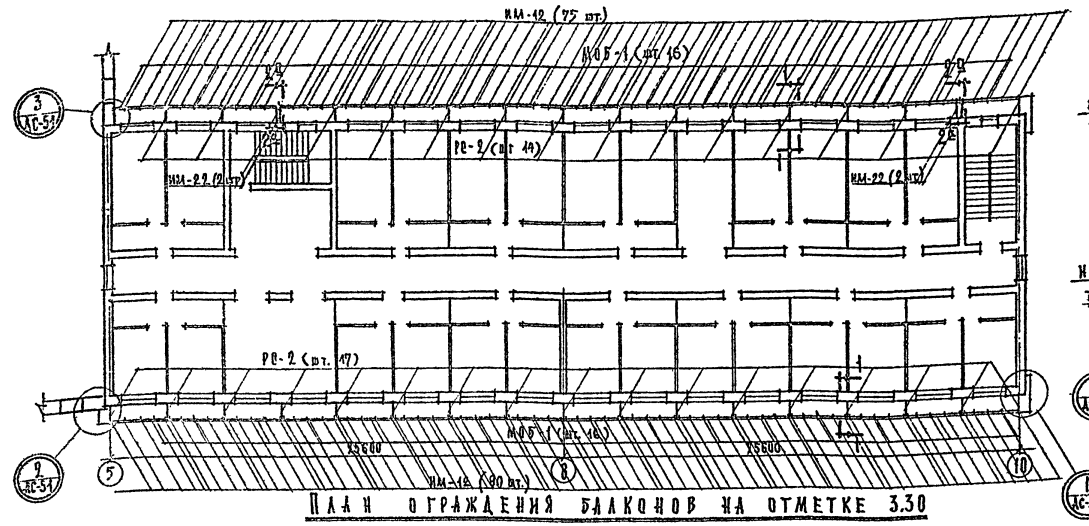

План ограждения балконов на отметке 3.30

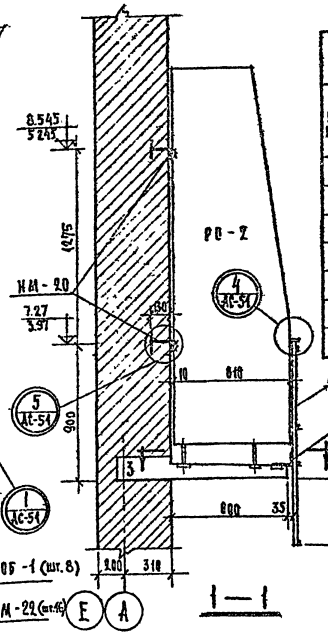

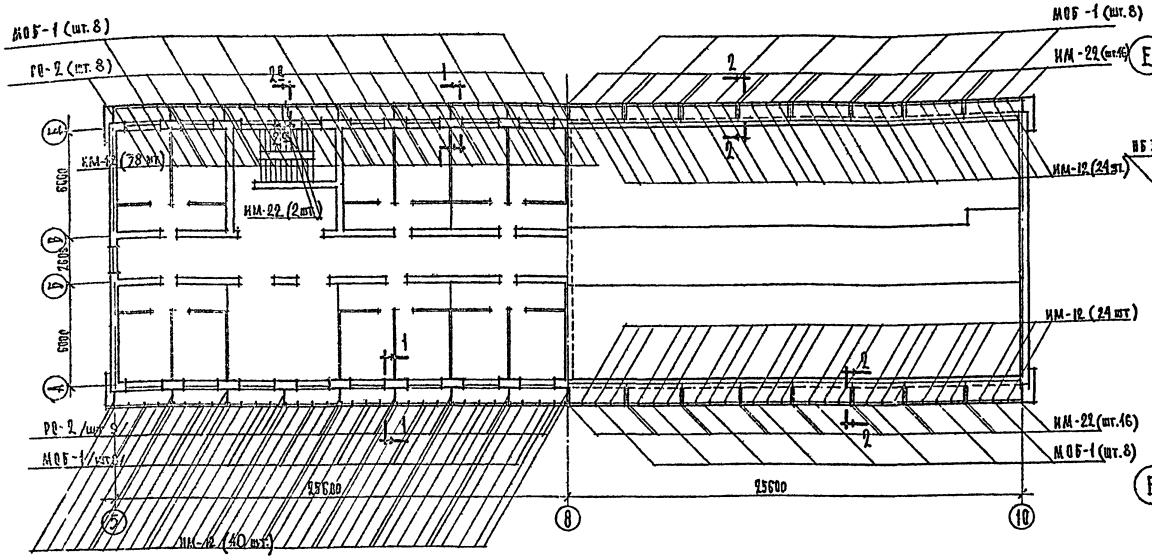

План ограждения балконов на отметке 6.60

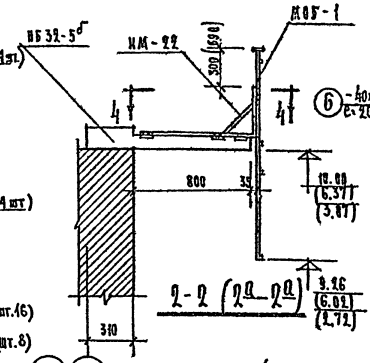

План ограждения кровли

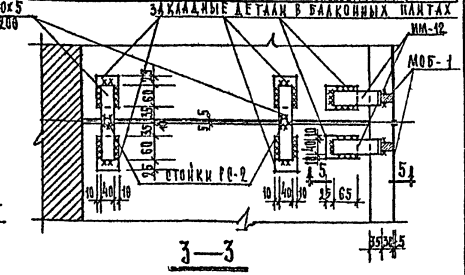

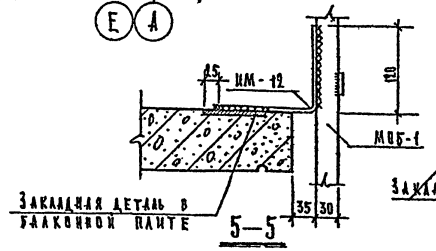

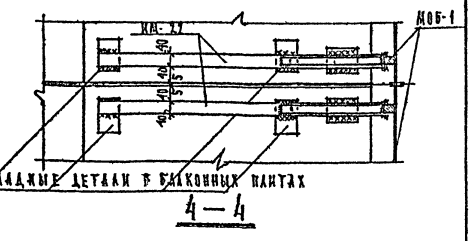

Спецификация металла на ограждения балконов и кровли

№№ поз.	Эскиз	Ø или сечение мм	Длина мм	К-во шт	Общая длина м	Выборка стали: Ø или сечение мм	Выборка стали: общая длина м	Выборка стали: вес кг
1	L	L 63×5	п.м	–	60,4	L 63×5	60,44	29,10
2	—	–60×6	п.м	–	29,3	–60×6	29,33	83,10
3	□	□30×30	1420	21	29,8	□ 30×30	29,82	210,50
4	—	–30×20	1420	21	29,8	–30×20	29,82	140,0
5	—	–25×5	п.м.	–	116,0	–25×5	116,0	114,50
6	—	–40×5	п.м.	–	23,6	–40×5	23,60	37,00
7	—	ф 12 А I	570	64	36,5	ф 12 А I	36,48	32,40

Спецификация стальных сборных элементов

№№ п/п	Марка элемента	К-во шт.	Вес кг: одной марки	Вес кг: всех	№ альбома каталога ГОСТа	№№ загот. черт.
1	ИМ-12	406	0,49	200,5	Альбом тт. часть 3	Лист 5
2	ИМ-17	148	0,138	20,4	— " —	Лист 7
3	ИМ-18	148	0,103	15,25	— " —	"
4	ИМ-19	63	2,88	181,5	— " —	"
5	ИМ-20	1	7,153	7,153	— " —	"
6	ИМ-21	126	0,53	66,8	— " —	"
7	ИМ-22	72	4,61	332,0	— " —	"
8	МОБ-1	96	62,8	6040,0	— " —	"
9	РС-2	63	16,90	1065,0	ИИ 03-03 Альбом 5-64	38.39

Примечания:

1. Все монтажные соединения сварные. Сварку производить электродами типа Э-42. $R_{ш}$=5
2. Металлоконструкции ограждений после установки окрасить масляной краской за два раза.
3. Узлы 1, 2, 3, 4, 5 см. лист АС-51.
4. Все размеры даны в мм.
5. Разбивка ИМ-12 соответствует положению закладных на балконных плитах.

10/0	Полиэтилен на 100 мест	Металлические ограждения балконов и кровли.	Типовой проект	Альбом	Лист
			407-3-5	Т	16...2

Проектная маст. №
Курортных зданий
Гл. инж. проекта
Гл. инж. пр-та
Нач. отд.
Гл. спец.
Руков. гр.
Конструктор
Черкавский
Шубалова
Вегева
Лозацкая
Беккер
Федорова
Гиголъева
Зрилов

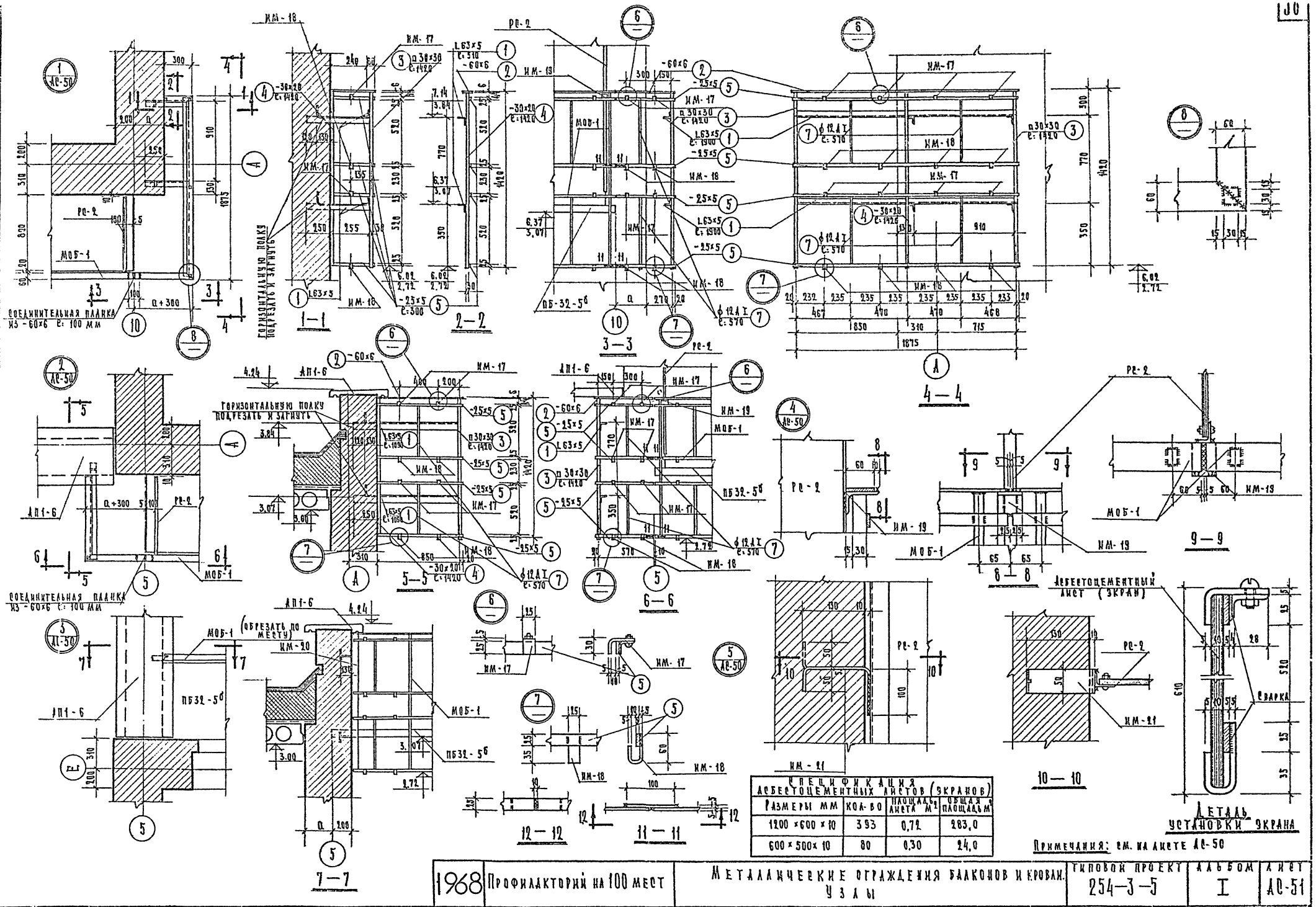

СПЕЦИФИКАЦИЯ АСБЕСТОЦЕМЕНТНЫХ ЛИСТОВ (ЭКРАНОВ)

РАЗМЕРЫ ММ	КОЛ-ВО	ПЛОЩАДЬ ЛИСТА М²	ОБЩАЯ ПЛОЩАДЬ М²
1200 × 600 × 10	393	0,72	283,0
600 × 500 × 10	80	0,30	24,0

Примечания: см. на листе АС-50

1968	Профилакторий на 100 мест	Металлические ограждения балконов и кровли. Узлы	Типовой проект 254-3-5	Альбом I	Лист АС-51

Арх. проектная маст. №

Чернявский | Коднир | Шубалова | Зверева | Гловацкая | Беккер | Федорова | Григорьева

инв 2830

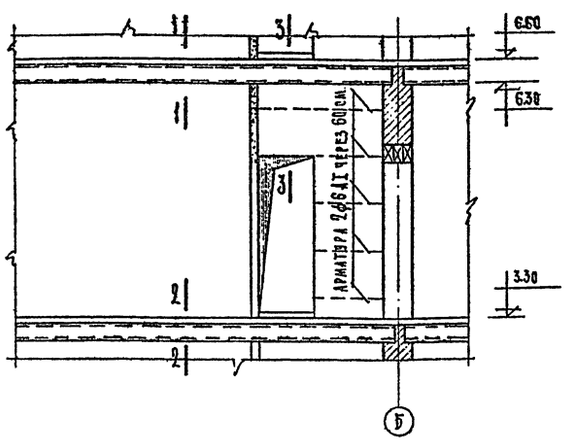

Фрагмент установки перегородок

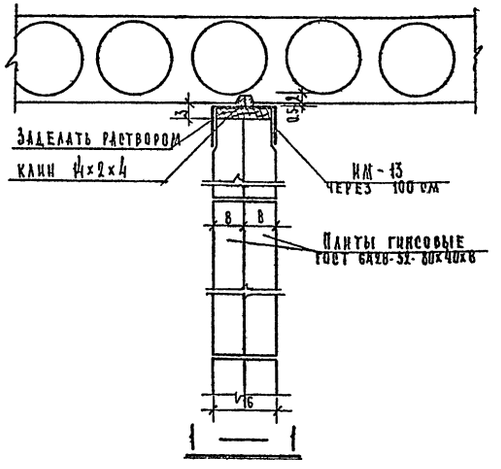

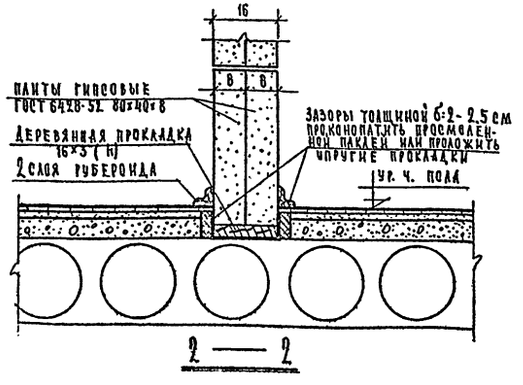

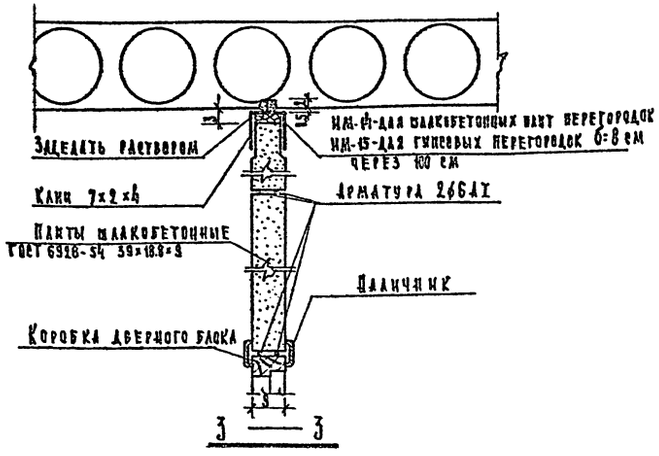

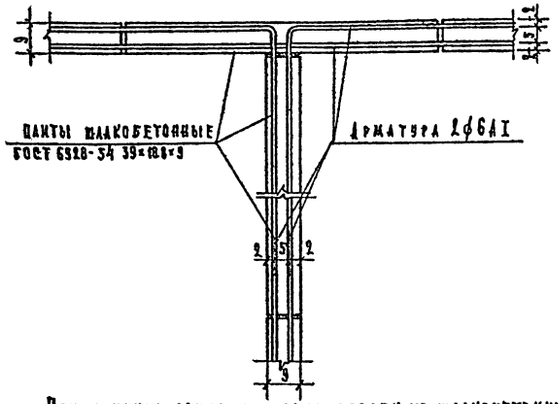

Примыкание одинарных перегородок из шлакобетонных плит

Спецификация стальных закладных элементов и арматуры						
№ п/п	Марка элемента	Кол. штук	Вес кг: одной марки	Вес кг: всех	№ каталога альбома ГОСТа	№ заготовочного чертежа
1	ИМ-13	303	0,362	109,69	Альбом III часть 3 лист 6	АС-52
2	ИМ-14	372	0,283	95,28	Альбом III часть 3 лист 6	АС-52
3	ИМ-15	22	0,274	6,03	Альбом III часть 3 лист 6	АС-52
4	ф6АI	3150,0 п.м	—	699,3	2590-57	АС-52

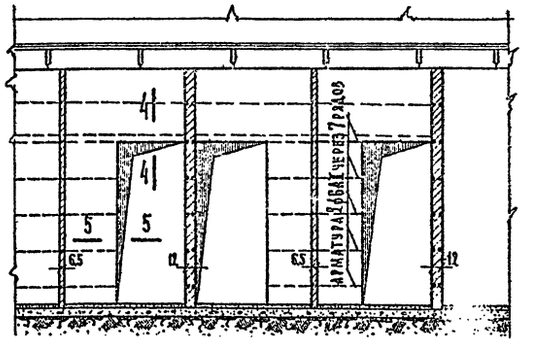

Кирпичные перегородки в ванном зале /фрагмент/

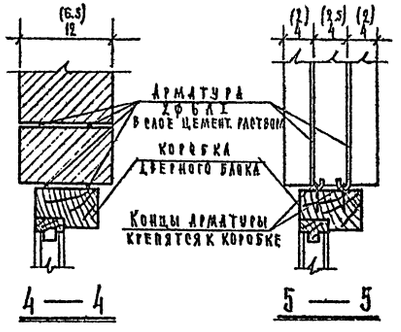

Примечания:

1. Перегородки из гипсовых и шлакобетонных плит крепятся к плитам перекрытия при помощи скоб ИМ-13, ИМ-14 и ИМ-15 с шагом 1,0 м.
2. Металлические скобы ИМ-13, ИМ-14 и ИМ-15 для предохранения от ржавчины покрываются олифой или лаком. Скобы с лицевой стороны перегородки по окончании кладки заделываются раствором.
3. Скобы ИМ-13, ИМ-14 и ИМ-15 ставятся после укладки плит перекрытия. При этом они заводятся боком в зазор между перегородкой и плитой перекрытия, а потом поворачиваются на 90°, подклиниваются деревянными клиньями и укрепляются на растворе в заранее приготовленном углублении.
4. Рядовые перемычки осуществляются прокладкой 2х стержней ф6АI.
5. Шлакобетонные перегородки армировать через 60 см. арматурой 2ф6АI.
6. Перегородки из кирпича, а также стыки армировать через 7 рядов (52,5 см) арматурой 2ф6АI.
7. Перегородки толщиной 6,5 см. (из кирпича на ребро армировать аналогично перегородкам толщ. 12 см.
8. Данный лист см. совместно с лист. АС-2 ÷ АС-7

Рук. АПК Черняевский | Гл. инж. АПК Кодинир | Гл. арх. проекта Шубалова | Гл. инж. проекта Зверева | Ст. инж. Гаповцева | Исполнитель Назаренко | Проверил Федорова | Копировал Григорьева
Детский лечебно-оздоровительный комплекс на 100 мест. Здание лечебных мастерских

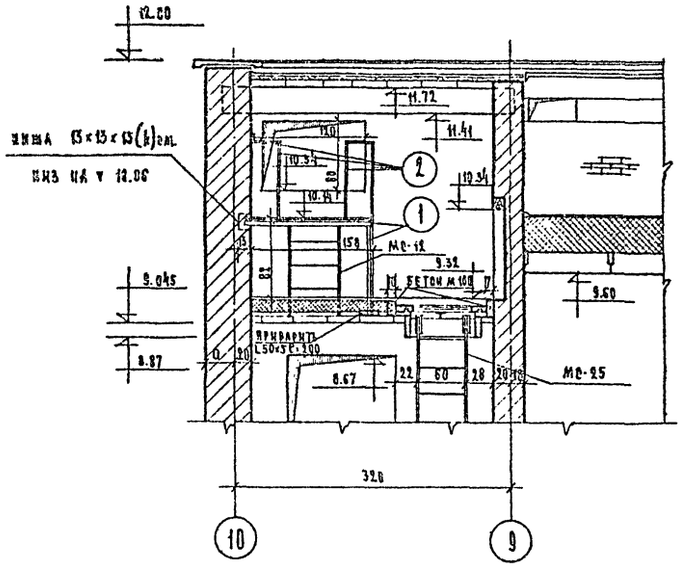

1 —— 1

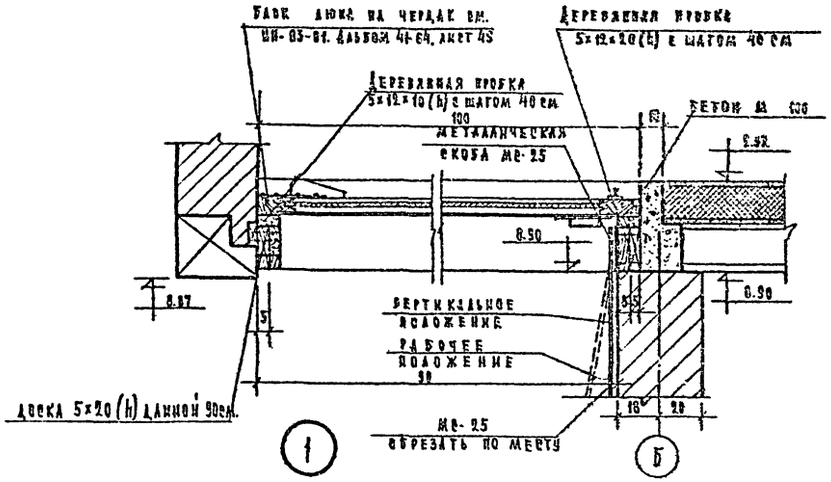

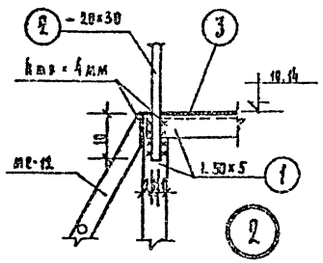

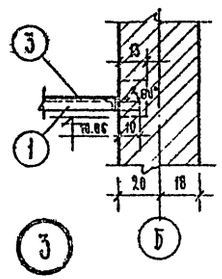

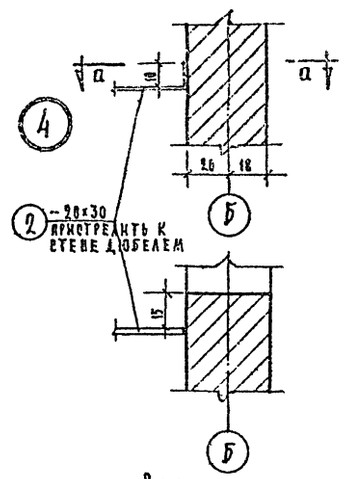

Вид по а-а

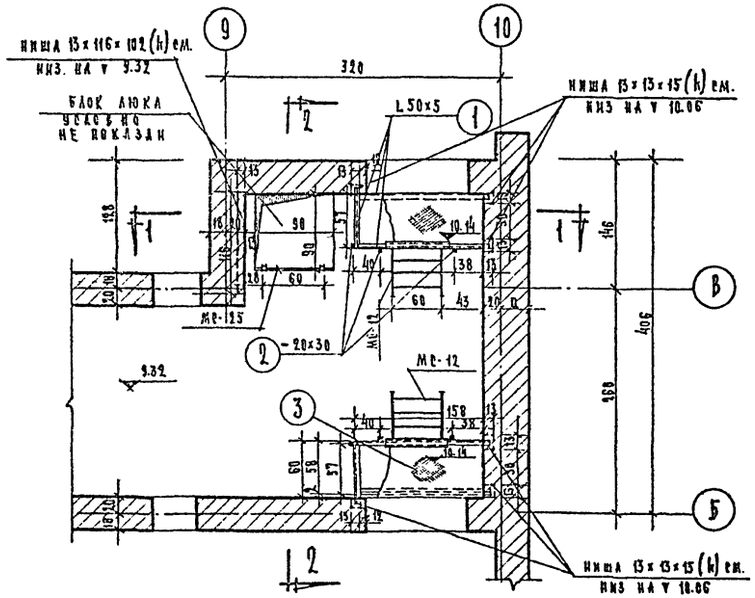

Фрагмент плана технического этажа

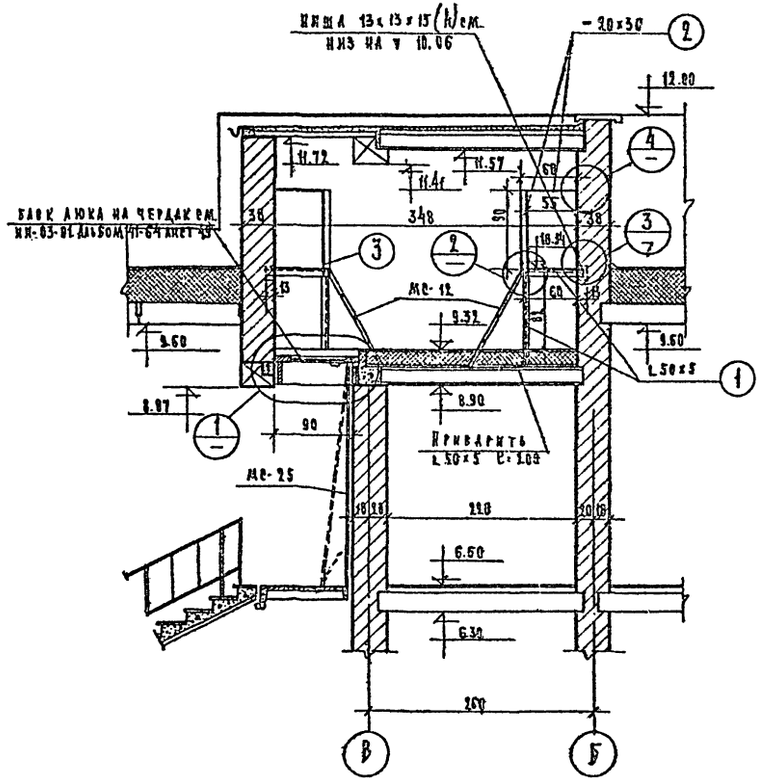

2 —— 2

Спецификация стальных соединительных элементов

N поз.	Марка элемента	Кол-во	Вес кг одной марки	Вес кг всех	Номер альбома каталога ГОСТа	Номер заготов. черт.
—	Мс-25	1 шт.	27.48	27.48	ИИ-03-03	71-64/8
—	Мс-12	2 шт.	12.20	24.40	ИИ-03-03	71-64/10
1	∟ 50×5	10.16 п.м	—	38.30	ГОСТ 8509-57	—
2	— 20×30	9.18 п.м	—	43.24	ГОСТ 103-57	—
3	Рифленая сталь δ=4мм	1.8 м²	—	60.12	ГОСТ 8568-57	—

Примечания:

1. Данный лист смотреть совместно с листами АС-43, АС-44.
2. Сварку производить электродами Э-42, высота швов $h_ш$ = 6 мм.
3. После монтажа все металлические элементы окрасить масляной краской за 2 раза.

1968	Профилакторий на 100 мест	Выход на кровлю	Типовой проект 254-3-5	Альбом I	Лист АС-53

Гл. инж. проекта: Г. Г. Зубрилов
Рук. АПМ-4: Н. Н. Черняевский
Гл. инж. АПМ-4: К. Ф. Шульгина
Гл. арх. пр-та: Ш. Ш. Цхададзе
Гл. инж. пр-та: З. Ф. Зверева
Ст. инж.: Г. Г. Головацкая
Исполнит.: Н. Н. Назаренко
Проверил: Ф. Ф. Федорова
Копировал: Григорьева

ГПИ Госгражданпроект — Архитектурно-проектная мастерская по проектированию лечебно-курортных зданий

Спецификация сборных железобетонных изделий

№№ п/п	Наименование изделия	Марка изделия	Колич. штук	Вес изделия т	№ каталога серии ГОСТа	№ альбом / лист	№ монтажного чертежа
1	Панели перекрытий	ПКУ59-12	164 / 164	2.06	ИИ03-02 ч.I	55 / 15	АС-40 ÷ АС-43
2		ПКУ59-10	120 / 117	1.70	"	55 / 15	"
3		ПТК30-16	1	1.395	ИИ03-02 ч.II	23Б / 9	АС-43
4		ПТК30-12	2	1.035	"	23Б / 11	"
5		ПТК24-12	132	0.835	ИИ03-02 ч.I	51 / 22	АС-44 ÷ АС-44
6		ПТК24-10	24	0.685	"	51 / 33	"
7	Прогон	ПТ28	6	0.25	ИИ03-02 ч.II	16Б / 80-5	АС-44 ÷ АС-43
8	Балконная панта	ПБ32-5Б	36	0.98	ИИ03-02 ч.I	16-64 / 2	АС-44 ÷ АС-43
9	Перемычки	БП3	59 / 58	0.025	1.139-1 выпуск I	1	АС-43, АС-48, 49
10		БП8	53 / 41	0.075	"	3	АС-48, АС-49
11		Б-22	30 / 23	0.095	"	5	"
12		Б 15	25 / 21	0.065	"	2	"
13		БУ15	123	0.105	"	11	"
14		БУ19	40	0.130	"	12	"
15		БУ19а	7	0.270	"	13	"
16		БУ27а	85	0.370	"	19	"
17		БУ27Б	434	0.480	Проект Альбом III	2	"
18		БГ33	3	0.770	1.139-1 выпуск I	38	АС-43, АС-44
19		БП13	11	0.080	"	25	"
20		Б 24	85	0.105	"	6	АС-48, АС-49
21	Лестничная площадка	АП 28-13	6	0.855	ИИ03-02 ч.II	30А / 8	АС-49
22	Лестничная площадка верхняя	АП 28-13Б	2	1.011	"	30А / 11	"
23	Лестничный марш	ЛМ33-14	8	1.268	"	30А / 2	"
24	Проступь рядовая	ПР14	80	0.0392	"	30А / 4	"
25	Проступь нижняя	ПН14	8	0.022	"	"	"
26	Проступь верхняя	ПВ14	6	0.0286	"	"	"
27	Проступь верхняя верхней площадки	ПВ14Б	2	0.0275	"	"	"
28	Парапетная панта	АП1-6	47	0.110	ИИ03-02 ч.I	15-64 / 10	АС-35
29		АП1-5	125	0.093	"	15-64 / 9	"

Выборка материалов на 1 железобетонное изделие.

№№ п/п	Марка изделия	Размеры в мм l	в	h	Марка бетона	Объем бетона м³	Вес стали в кг. AI	AII	AIII	AT VI	BI	CT J	Всего
1	ПКУ59-12	5860	1190	220	300	0.325	4.5	—	—	24.6	11.6	—	42.7
2	ПКУ59-10	5860	990	220	"	0.682	4.3	—	—	20.8	10.8	—	35.9
3	ПТК30-16	2980	1590	220	200	0.557	3.1	—	6.5	—	6.4	—	16.0
4	ПТК30-12	2980	1190	220	"	0.413	1.9	—	5.2	—	4.8	—	11.9
5	ПТК24-12	2380	1190	220	"	0.335	1.9	—	—	—	6.9	—	8.8
6	ПТК24-10	2380	990	220	"	0.274	1.9	—	—	—	5.6	—	7.5
7	ПТ28	2780	120	300	200	0.100	6.21	—	11.02	—	—	—	17.23
8	ПБ32-5Б	3190	1140	150	200	0.392	7.76	—	22.66	—	17.02	16.28	59.72
9	БП3	1300	120	65	200	0.01	—	—	—	—	0.69	—	0.69
10	БП8	1800	120	140	"	0.03	—	—	0.39	—	0.29	—	0.68
11	Б 22	2200	120	140	"	0.037	—	—	1.74	—	0.55	—	2.89
12	Б 15	1550	120	140	200	0.026	—	—	—	—	0.58	—	0.58
13	БУ15	1550	120	220	"	0.041	—	—	1.84	—	0.77	—	2.61
14	БУ19	1950	120	220	"	0.051	—	—	4.74	—	2.10	—	6.84
15	БУ19а	1950	250	220	"	0.107	3.30	—	3.40	—	2.30	—	9.00
16	БУ27а	2700	250	220	"	0.148	3.30	—	8.40	—	4.57	—	16.27
17	БУ27Б	2700	120	220	"	0.071	5.12	—	7.93	—	—	—	13.05
18	БГ33	3350	380	290	200	0.308	15.66	19.84	19.45	—	—	1.3	56.25
19	БП13	1300	380	65	"	0.032	0.17	—	—	—	1.89	—	2.06
20	Б 24	2450	120	140	"	0.041	—	—	1.49	—	0.61	—	2.10
21	АП28-13	3040	1140	350	200	0.290	3.6	—	10.5	—	11.4	—	25.5
22	АП28-13Б	3040	1140	350	"	0.347	3.6	—	10.5	—	10.5	—	24.6
23	ЛМ33-14	3913.1	1350	259.4	"	0.507	8.9	17.70	—	—	4.90	1.10	32.6
24	ПР14	1350	335	35	"	0.016	—	—	—	—	0.351	—	0.351
25	ПН14	1350	220	35	"	0.010	—	—	—	—	0.239	—	0.239
26	ПВ14	1430	255	35	"	0.013	—	—	—	—	0.262	—	0.262
27	ПВ14Б	1350	255	35	"	0.0125	—	—	—	—	0.252	—	0.252
28	АП1-6	1270	600	70-90	200	0.044	—	—	—	—	0.59	—	0.59
29	АП1-5	1240	500	70-90	"	0.037	—	—	—	—	0.55	—	0.55

1968	Профилакторий на 100 мест	Сводная спецификация сборных железобетонных изделий выше ±0.00	Типовой проект 254-3-5	Альбом I	ПС. 2-54

Арх. проектная мастерская Черняевский Кодинр Шувалова Зверева Федорова Каминова Глобацкая

Спецификация столярных изделий

№№ п/п	Наименование изделий	Марка	Размер проема ширина	Размер проема высота	Размер блока ширина	Размер блока высота	Кол.	Серия по каталогу № листа по проекту
1	Оконный блок раздельный	ОР 12-09	920	1220	886	1164	5	ГОСТ 11214-65
2	—"— спаренный	ОС 12-09	920	1220	880	1164	23	—"—
3	—"— раздельный	ОР 12-12	1220	1220	1153	1164	5	—"—
4	—"— спаренный	ОС 12-12	1220	1220	1146	1164	22	—"—
5	—"— раздельный	ОР 12-15	1520	1220	1478	1164	8	—"—
6	—"— спаренный	ОС 18-18	1820	1820	1760	1759	5	—"—
7	—"— —"—	ОС 21-12	1220	2110	1175	2059	60	—"—
8	—"— —"—	ОС 06-09	920	2770	880	564	60	—"—
9	Дверной блок балкон. спар.	БС 22-09	920		875	2179	60	—"—
10	Оконный блок спаренный	ОСН-1	1030	780	980	740	6	индивидуальный см. альб. III
11	Витраж.	В-1	1550	2445	1460	2380	7	—"—
12	—"—	В-2	—	—	2070	2775	1	—"—
13	—"—	В-3	—	—	230	2745	4	—"—
14	Дверной блок глухой	Д-6	1220	2075	1174	2075	8	ГОСТ 6629-64
15	—"— —"— —"—	Д-7	1020	2075	974	2075	37	—"—
16	—"— —"— —"—	Д-8	920	2075	874	2075	78	—"—
17	—"— —"— —"—	Д-10	720	2075	674	2075	70	—"—
18	—"— —"— остекленные	Д-12	1220	2375	1174	2375	2	—"—
19	—"— —"— —"—	Д-20	1920	2375	1916	2375	4	—"—
20	—"— —"— —"—	ИД-1	1550	2695	1460	2670	1	индивидуальн. см. альбом III
21	—"— —"— —"—	ИД-2	—	—	1660	2765	2	—"— —"—
22	—"— —"— глухой	ИД-3	1160	2100	1080	2100	1	—"— —"—
23	—"— глухой с фрамугой	ИД-4	1160	2770	1870	2738	1	—"— —"—
24	—"— —"— остекленные	ИД-5	—	—	1700	2745	2	—"— —"—
25	—"— —"— —"—	ИД-7	—	—	800	2018	1	—"— —"—
26	—"— —"— —"—	ИД-9	—	—	995	2750	2	—"— —"—
27	—"— глухой с окном	ИД-10	—	—	994	2125	1	—"— —"—
28	Перегородка остекленн.	ПН-1	2000	2070	1960	2100	1	индивид. см. АС-24
29	—"— —"—	ПН-2	2000	2070	1960	2100	1	индивид. см альбом III
30	Дверной блок глухой	ДЩ-3	1200	800	1150	750	52	см. лист АС-26
31	Встроенный шкаф	ШД-1		2210×500			52	—"— —"—
32	—"— —"—	ШД-2		1580×500				
33	Барьер гардероба	БГ-1	3500	2000	3500	350	1	см. лист АС-31
34	Галошница	ГЛ-1	—	—	600	2270	4	—"— —"— АС-30
35	Подоконные доски	ПД 7б		1500×	366×34		60	41-64
36	—"— —"—	ПД 5б		2300×	366×34		25	43
37	Плинтус			54×	16 = 2100	п.м		ГОСТ 8242-63
38	Деревянная рамка	№ 1		265×3000			1	см. лист АС-32
39	—"— —"—	№ 2		900×3000			1	—"— —"—
40	—"— —"—	№ 3		375×660			1	—"— —"—
41	—"— —"—	№ 4		305×1100			1	—"— —"—
42	—"— —"—	№ 5		305×1990			1	—"— —"—
43	—"— —"—	№ 6		375×2070			1	—"— —"—
44	Решетка огражд. вентиляц.	РД-100		5600×520			1	см. альбом III
45	—"— —"— —"—	РД-100'		6240×520			1	—"—
46	Деревянно-струж. плита	РД-101		545×1120			15	—"—
47	Деревянная рамка	РД-102		770×250			1	—"—
48	Столярная плита	РД-102'		880×2500			4	—"—
49	Деревянная рамка	РД-103		707×2500			2	—"—
50	—"— —"—	РД-104		860×2500			1	—"—

Спецификация стальных элементов

№№ п/п	Наименование элементов	Марка элем.	Колич. шт.	Вес стали кг одного изд.	Вес стали кг всех	№ альбома каталога ГОСТ'а	№ загот. черт.	Лист монтажн. схемы
1	Анкер	А-1	50	1,44	72,0	альбом III часть 3	лист 5	АС-40, АС-44
2	—"—	А-2	186	0,71	132,0	—"—	—"—	АС-40-АС-43
3	Мет. деталь для крепления отбойников	ИМ-1	11	10,5	115,5	—"—	лист 4	АС-36
4	—"—	ИМ-2	22	0,54	11,90	—"—	—"—	—"—
5	Мет. деталь для крепления отбойников	ИМ-3	22	1,68	37,00	—"—	—"—	—"—
6	—"—	ИМ-4	12	1,58	19,00	—"—	—"—	—"—
7	Рамка	ИМ-5	5	10,04	50,20	—"—	—"—	АС-37
8	Деталь крепления тепл. и радиаторов	ИМ-6	4	1,68	6,70	—"—	лист 5	—"—
9	—"—	ИМ-7	4	1,38	5,50	—"—	—"—	—"—
10	—"—	ИМ-8	8	1,40	11,20	—"—	—"—	—"—
11	—"—	ИМ-9	8	1,65	13,20	—"—	—"—	—"—
12	—"—	ИМ-10	8	0,8	6,40	—"—	—"—	—"—
13	—"—	ИМ-11	2	2,1	4,20	—"—	—"—	—"—
14	Зака. деталь	ИМ-12	408	0,49	200,0	—"—	—"—	АС-50
15	Мет. скоба	ИМ-13	303	0,362	109,78	—"—	лист 6	АС-52
16	—"—	ИМ-14	372	0,283	95,30	—"—	—"—	—"—
17	—"—	ИМ-15	28	0,274	7,70	—"—	—"—	АС-32, АС-51
18	Зака. деталь	ИМ-17	148	0,138	20,45	—"—	лист 7	АС-50, АС-50
19	—"—	ИМ-18	148	0,103	15,25	—"—	—"—	—"—
20	—"—	ИМ-19	63	2,88	181,50	—"—	—"—	—"—
21	—"—	ИМ-20	1	7,15	7,15	—"—	—"—	—"—
22	—"—	ИМ-21	126	0,53	66,80	—"—	—"—	—"—
23	—"—	ИМ-22	72	4,61	332,0	—"—	—"—	—"—
24	Мет. огр. балконов	МОБ-1	96	62,8	6040,0	—"—	—"—	—"—
25	Мет. огр. лестниц	МОЛ-33	8	30,45	243,60	ИИ-03-83 ч.II	21	АС-19
26	Сетка	С-7	85	1,85	157,40	альбом III часть 3	лист 3	АС-2, АС-3

Спецификация стальных элементов

№№ п/п	Наименование элемента	Марка элемента	Колич. шт.	Вес стали кг одного изд.	Вес стали кг всех	№ альбома каталога ГОСТ'а	№ загот. черт.	Лист монтажн. схемы
26	Мет. огражд. площад. кл.	МОП-28	2	18,35	36,79	ИИ-03-83 ч.II	24	АС-49
27	Мет. стойки	МС-12	2	12,20	24,40	ИИ-03-83 Альб. 71-64	10	АС-53
28	—"—	МС-25	1	27,46	27,50	—"—	8	—"—
29	Раздел. стенки	РС-2	63	16,90	1065,0	ИИ-03-83 Альб. 71-64	38,39	АС-50, АС-51
30	⊏ 14	—	6,20 п.м	—	75,80	ГОСТ 8240-56	—	АС-23
31	⊏ 8	—	7,1 п.м	—	50,10	—"—	—	—"—
32	∟ 100×63×10	—	63,2 п.м	—	765,00	ГОСТ 8510-57	—	АС-43
33	∟ 100×10	—	31,6 п.м	—	470,00	ГОСТ 8509-57	—	АС-44
34	∟ 63×5	—	60,40 п.м	—	29,10	—"—	—	АС-50
35	∟ 50×5	—	44,20 п.м	—	167,30	—"—	—	АС-43, 53
36	– 60×6	—	29,30 п.м	—	83,10	ГОСТ 103-57	—	АС-50
37	– 40×5	—	47,3 п.м	—	74,20	—"—	—	АС-50, АС-23
38	– 40×4	—	267,4 п.м	—	235,70	—"—	—	АС-7, 42, 42
39	– 25×5	—	180,0 п.м	—	178,70	—"—	—	АС-23, АС-50
40	– 30×20	—	39,0 п.м	—	183,20	—"—	—	АС-50, АС-53
41	□ 30×30	—	29,80 п.м	—	210,50	ГОСТ 2591-57	—	АС-50
42	Стальн. труба d=4"	—	4,6 п.м	—	50,60	ГОСТ 3262-62	—	АС-37
43	ф 16 А I	—	197,6 п.м	—	313,0	ГОСТ 2590-57	—	АС-43
44	ф 12 А I	—	304,6 п.м	—	270,0	—"—	—	АС-7, АС-50
45	ф 8 А I	—	819,6 п.м	—	325,6	—"—	—	АС-35, 41, 42
46	ф 6 А I	—	3186,0 п.м	—	707,30	—"—	—	АС-40, 41, 42, 43, 52
47	Кровельн. сталь δ-10 мм	—	109 м²	—	855,00	ГОСТ 8075-56	—	АС-35
48	Штукат. сетка	—	36,7 м²	—	91,80	ГОСТ 5336-67	—	АС-7
49	Рифлен. сталь δ-4 мм	—	1,8 м²	—	60,12	ГОСТ 8568-57	—	АС-53
50	Сетка 100/100/6/5 В 2400 мм		2,1 п.м	—	174,0	ГОСТ 8478-66	—	АС-43
51	Анкер	А-2'	4	0,75	3,0	альбом III часть 3	лист 5	АС-40
				Итого/кг/	14488,4			

Расход бетона и стали на здание

Наименование конструкций	Бетон м³ марка 100	150	200	300	Всего	Сталь т арматурная AI	AII	AIII	AIVK	BI	прокатная Ст 0	Ст 3	труба d=1"	труба d=4"	труба ф 180	Всего
Сборные			1447 / 143,95	215,1 / 215,5	360,37 / 360,45	3,387	0,06	4,79 / 4,783	6,46 / 6,465	6,429 / 6,419	1,569					22,694 / 22,682
Монолитные			42,39		42,39	1,244	2,723									3,967
Металлические						2,097				0,16	7,565	4,528	0,005	0,05	0,085	14,43
Асбестоцементн. листы δ=10 мм	433,0 м² – 8,05 т															

1968	Профилакторий на 100 мест	Сводная спецификация столярных и металлических изделий выше отм. ±0,00	Типовой проект 254-3-5	Альбом I	Лист АС-55

Курортных зданий

Арх. проектная мастерская №4

Рук. арх. пр-та Верняевский

Гл. инж. проекта Кодинцев

Гл. арх. пр-та Шубалова

Гл. инж. пр-та Зветева

Ст. инж. Глобацкая

Руководитель группы Борисов

Проверил Федорова

Копировал Григорьева

инв. 2830

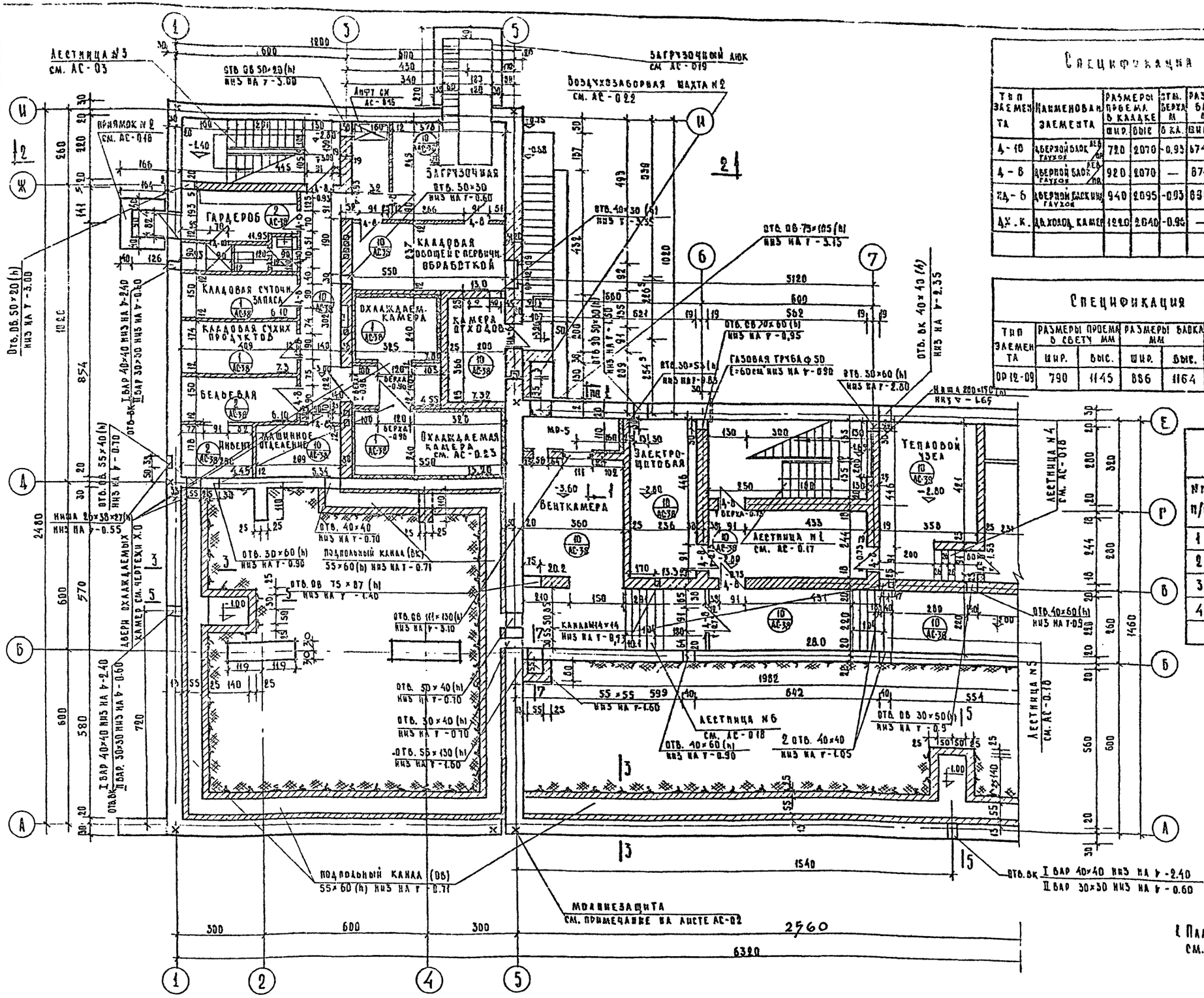

Спецификация дверных блоков

Тип элемента	Наименован. элемента	Размеры проема в кладке шир.	Размеры проема в кладке выс.	Отм. верха м в кл.	Размеры блока мм шир.	Размеры блока мм выс.	Размеры полотна мм шир.	Размеры полотна мм выс.	Колич. шт.	Наименован. каталога или N листа альбома III	Примечания
Д-10	Дверной блок лев. / гауход.	720	2070	-0.93	674	2073	600	2000	3/1	ГОСТ 6629-64	
Д-8	Дверной блок лев. / гауход.	920	2070	—	874	2075	800	2000	3/6	ГОСТ 6629-64	см. на плане перемычек
ПД-6	Дверной блок инд. гауход.	940	2095	-0.93	890	2092	800	2000	1	Альбом III z1 лист №6	
ДХ.К.	Дв. холод. камер	1220	2040	-0.96	—	—	—	—	3	Проект Х.0	

Спецификация оконных блоков

Тип элемента	Размеры проема в свету мм шир.	Размеры проема в свету мм выс.	Размеры блока мм шир.	Размеры блока мм выс.	Отметки проема низ	Отметки проема верх.	Кол-во шт.	Наименован. каталога или N листа альбома III	Примечание
ОР 12-09	790	1145	886	1164	-1.76	-0.53	1	ГОСТ 11214-65	

Спецификация металлических изделий

№№ п/п	Марка изделий	Колич. шт.	Вес кг одной марки	Вес кг всех	N альбома каталога ГОСТ'а	N загот. черт.
1	МР-3	1	16.40	16.40	Альбом III ч.2	3
2	МР-4	1	11.60	11.60	"	"
3	МР-5	1	18.44	18.44	"	"
4	Газов. труба ф50 l=0,6 м.	1	2.93	2.93	ГОСТ 3262-62	—

Примечания:

1. План подвала в осях 7-10 и общие примечания см. на листе АС-02.

Расчетная температура	δ (см)
-20°С	20
-25°С	30
-30°С	30

1968	Профилакторий на 100 мест	План подвала и технического подполья в осях 1-7	Типовой проект 254-3-5	Альбом I	Лист АС-01

м 1:100

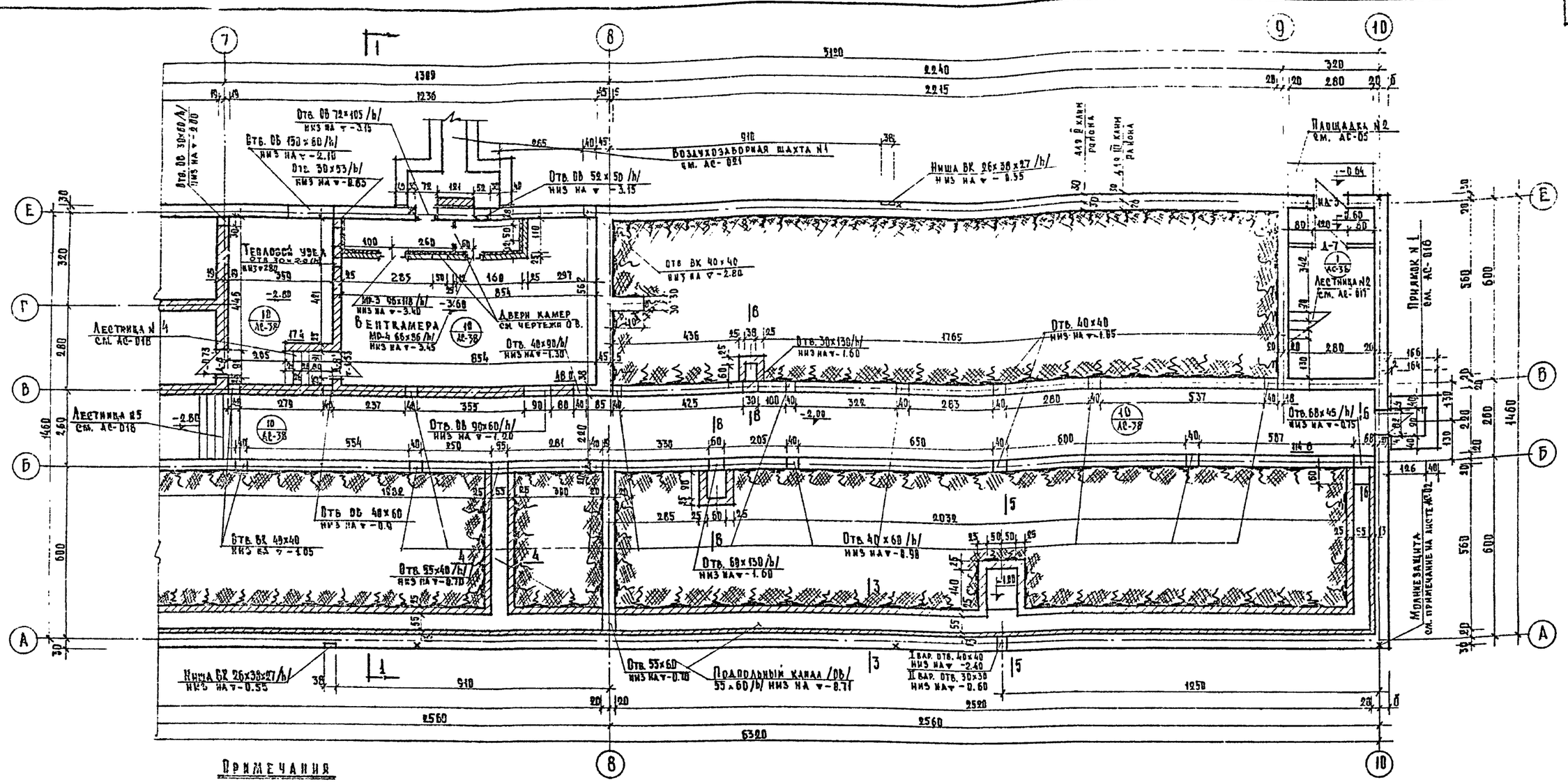

Примечания

1. План подвала в осях 1-7 и спецификации см. АС-01.
2. Планы подвала и технического подполья см. совместно с чертежами фундаментов под здание АС-06, 07, 08, 09.
3. За отм. ±0.00 принята отметка пола 1го этажа, планировочная отметка земли принята -0.75.
4. Наружные стены от отм. -0.90 до отм. -0.45, а так же стенки подпольных каналов выполнять из глиняного обыкновенного кирпича пластического прессования М 100 на растворе М 50. Внутренние стены — из кирпича М 75 на растворе М 50.
5. Примыкание кирпичных стен и перегородок к бетонным выполнять по деталям на листе АС-09.
6. Все проемы в перегородках, толщиной 12 см, а также проемы шириной 70 см и менее в кирпичных стенах толщиной 25 см и более, перекрывать рядовыми перемычками, в нижний слой цементного раствора которых, толщиной 2 см, заложить арматуру ⌀ 10 AI с шагом 10 см по ширине стены с заведением за грань проема на 10 см. Остальные проемы перекрыть сборными ж.б. перемычками по черт. АС-0.15
7. При кладке кирпичных стен заложить анкера А-1 /низ на отм. -0.90/ по черт. АС-011, 012 и выпуска арматуры по черт. АС-023.
8. Горизонтальную гидроизоляцию выполнять из цементно-песчаного раствора состава 1:2 толщиной 2 см. на отм., данных на листах АС-08, 09, 010
9. Поверхности стен здания и каналов, соприкасающиеся с грунтом, обмазать горячим битумом за 2 раза.
10. При кладке стены по оси 3 см. развертку на листе АС-05.
11. Разрезы 1-1 и 2-2 см. АС-03. Разрезы с 3-3 по 9-9 см. АС-04.
12. Отверстия, данные в проекте для 2х вариантов, при привязке принимаются по одному из вариантов.
13. В местах, обозначенных на плане /х/, установить спуски молниеприемников из стержней ⌀ 8 AI с шагом 16-20 м с выводом их на отм. земли /-0.75/ за грань стены с вертикальным участком длиной 1.5 м с последующим присоединением их к контуру заземления /см. проект 3.0./.
14. Устройство подготовки под перегородки холодильных камер производить по черт. АС-023

Расчетная температура	δ /см/
-20° С	20
-25° С	38
-36° С	38

1968	Профилакторий на 100 мест	План подвала и технического подполья в осях 7-10	Типовой проект 254-3-5	Альбом I	Лист АС-02

М 1:100

Инв 2830

Гл. инж. проекта Зверева; Гл. архитектор проекта Шувалова; Гл. инж. АОН-4 Кодинр; Рук. АОН-4 Черкасский; Гл. конструктор Карлан; Ст. инж. Шарапова; Гл. инж. пр-та Федорова; Архитектор Шувалова; Отдел. вент. Буров; Водопр.-канал. Черепищева; Электротехнол. Кучкарева; Технолог Тимофеев; Проверил Шувалова; Н.контр. Кузьма; Копировал Колпакова; Отдел. АОН-4 Буров; Дечебно-курортных зданий; Арх. проектная мастерская 4-4

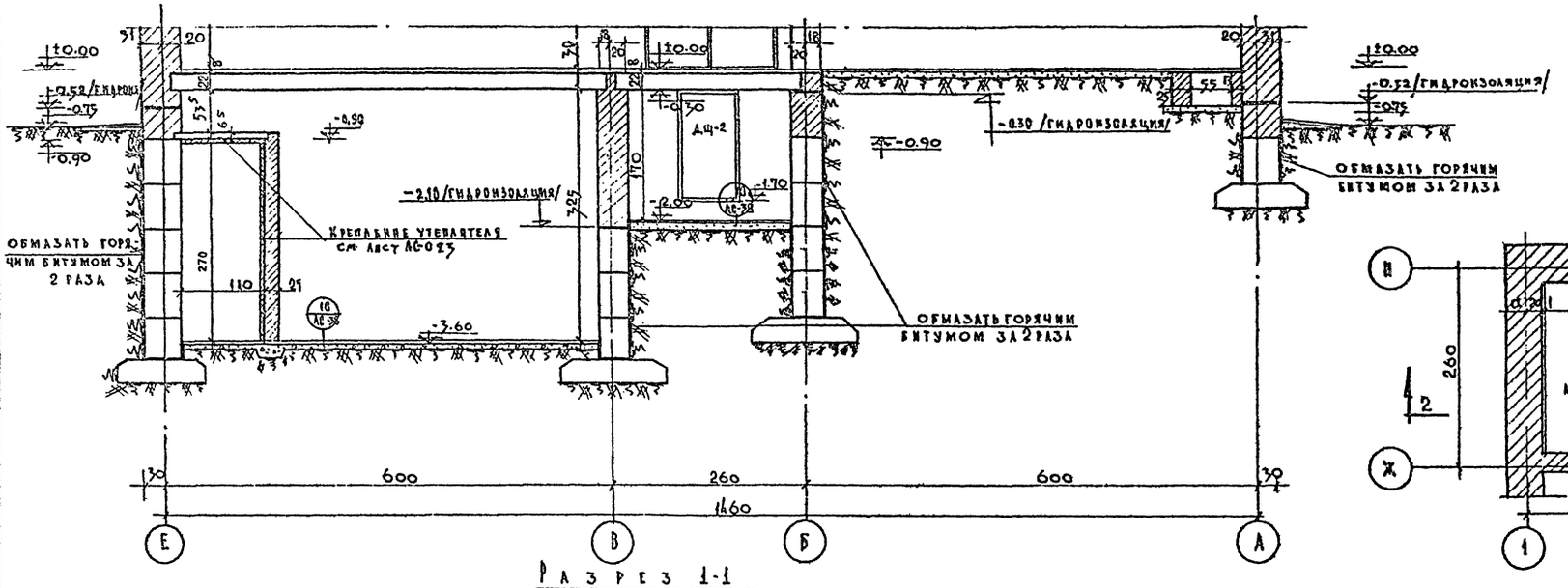

Разрез 1-1

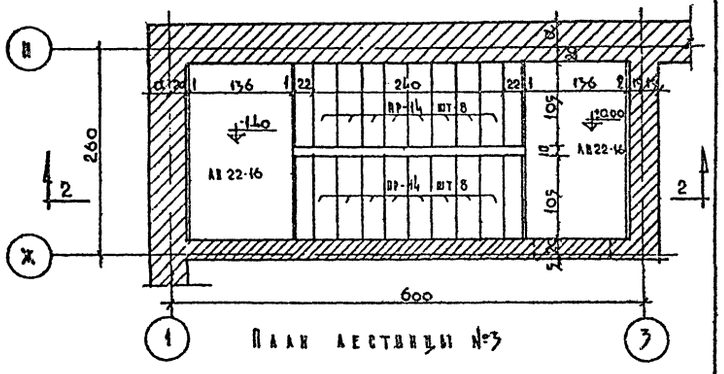

План лестницы №3

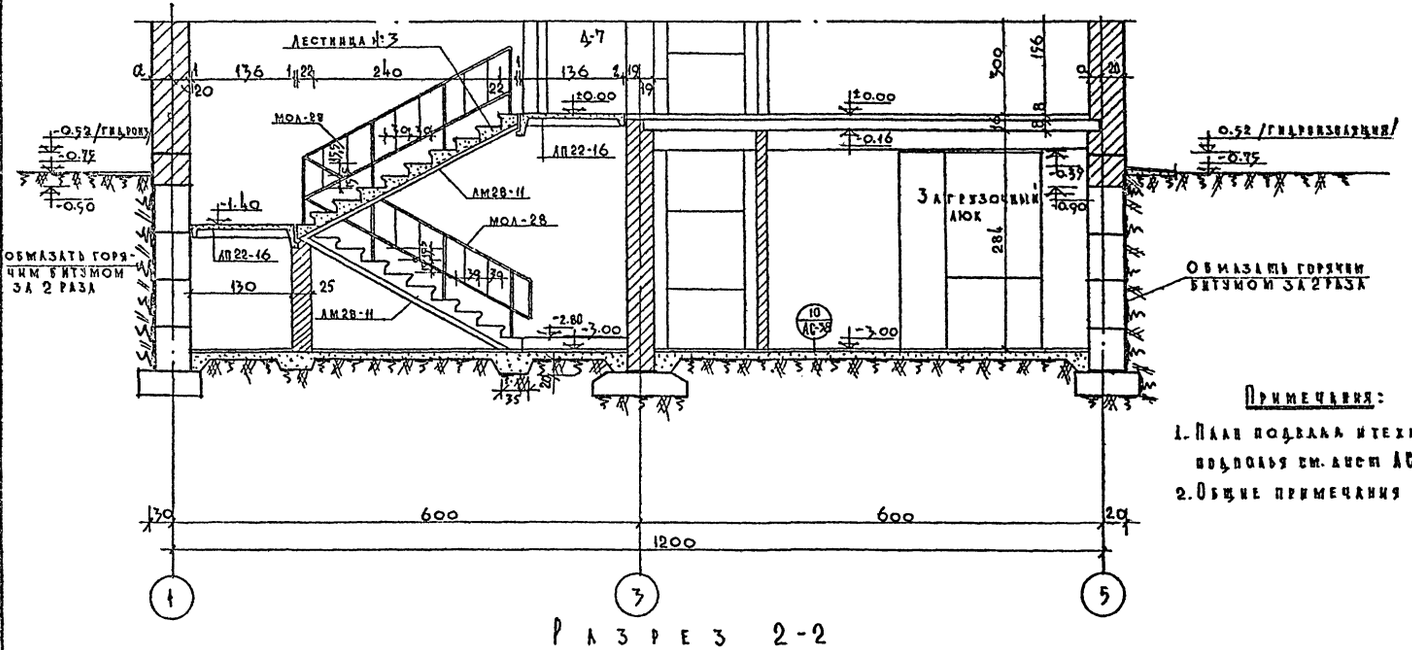

Разрез 2-2

Спецификация сборных железобетонных изделий

№№ п/п	Наименование изделий	Марка изделий	К-во шт.	Вес изд. т	№ альбома каталога ГОСТ'а	№ загот. черт.
1	Лестничные площадки	АП 22-16	2	0.635	ИИ-03-02 альбом 30-64	5
2	Лестничный марш	АМ 28-11	2	0.97	ИИ-03-02 альбом 30-64	1

Спецификация стальных элементов

№ п/п	Марка элемента	К-во шт.	Вес кг: одной марки	Вес кг: всех	№ альбома каталога ГОСТ'а	№ загот. черт.
1	МОЛ-28	2	27.87	55.74	ИИ-03-03 альбом 71-64	1
			Всего	55.74		

Примечания:

1. План подвала и технического подполья см. лист АС-01, АС-02.
2. Общие примечания см. на листе АС-02.

М 1:50

1968	Профилакторий на 100 мест.	Разрезы 1-1; 2-2 ниже отм. ±0.00. Лестница №3.	Типовой проект 254-3-5	Альбом Т	Лист АС-03

Гаязбург, Кушнерева, Черкышева, Гвуров, Шувалова, Шарапова, Федорова, Зверева, Шувалова, Кодинг, Чернявский, Арх. проектная маст. №4

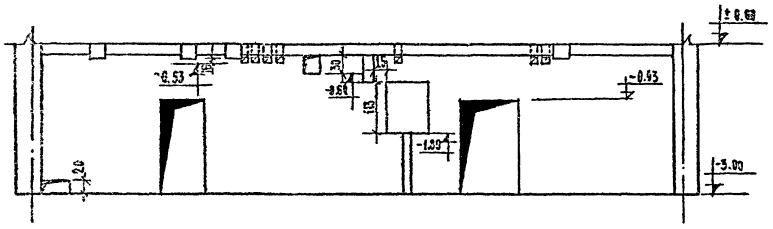

Развертка стены по оси 3

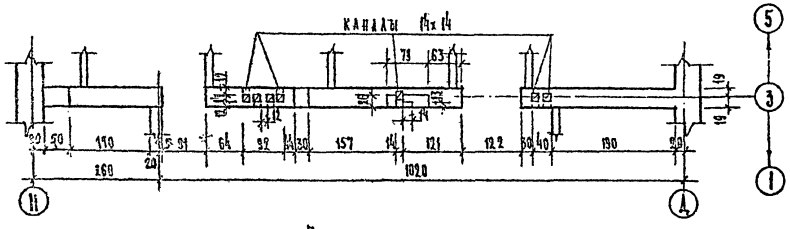

План

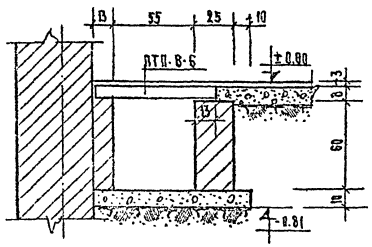

Разрез 3-3

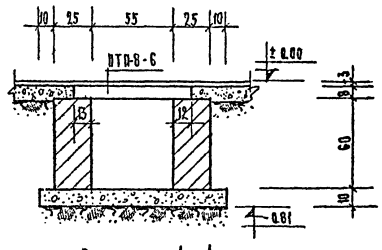

Разрез 4-4

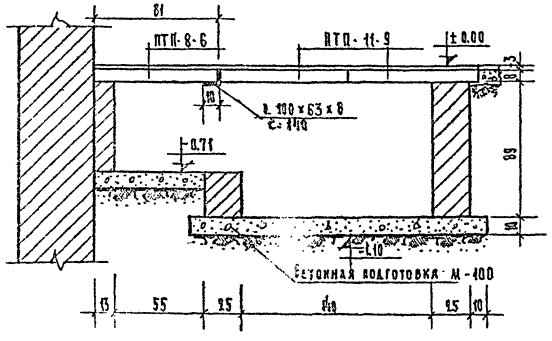

Разрез 5-5

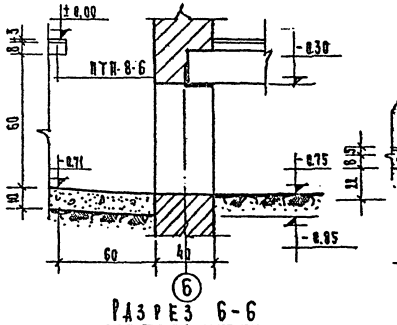

Разрез 6-6

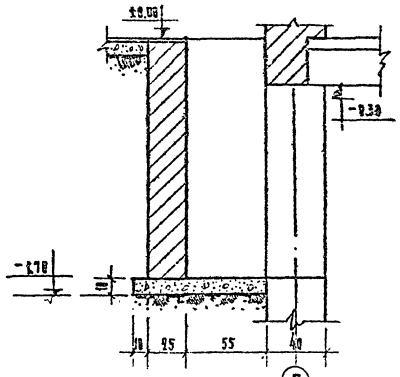

Разрез 7-7

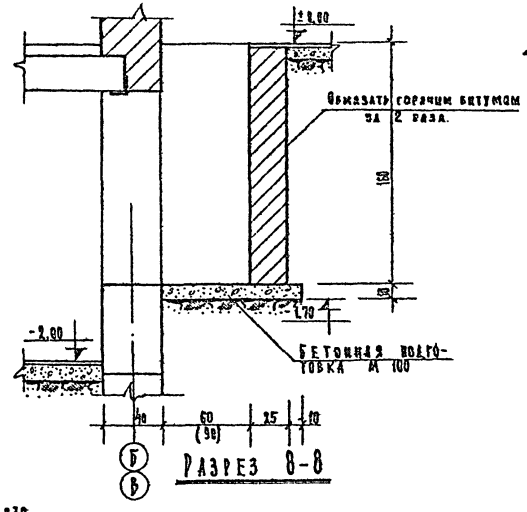

Разрез 8-8

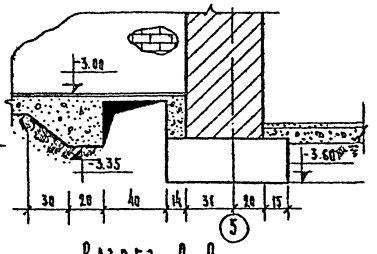

Разрез 9-9

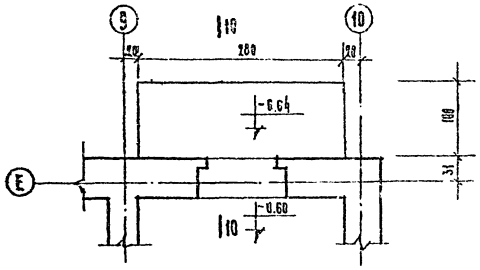

План площадки №2

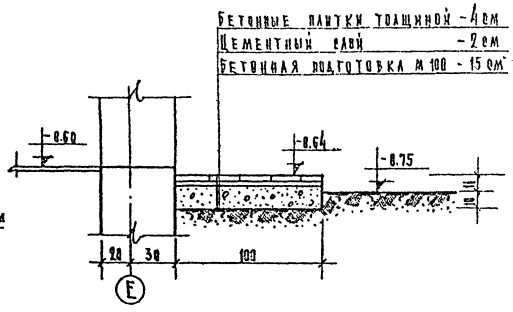

Разрез 10-10

Примечания

1. Архитектурные планы подвала и техподполья, и общие примечания см. на листах АС-01.02.

1968	Профилакторий на 100 мест	Развертка стены по оси 3 ниже отм ±0.00. Разрезы 3-3 ÷ 10-10. Площадка №2.	Типовой проект 254-3-5	Альбом I	Лист АС-04

Лечебно-курортных зданий. Арх. проектная мастер. №4

Рук. АПМ | Гл. инж. АПМ | Гл. арх. пр-та | Гл. инж. пр-та | Ст. инж. | Исполнитель | Проверил | Копировал | Отопл. вент. | Водопр. канал. | Электрич.

Чернявский | Кодинр | Шувалова | Зверева | Федорова | Слонина | Глобацкая | Григорьева | Буров | Чернышева | Кушнерев

ЦНИИЭП

ц. 2830

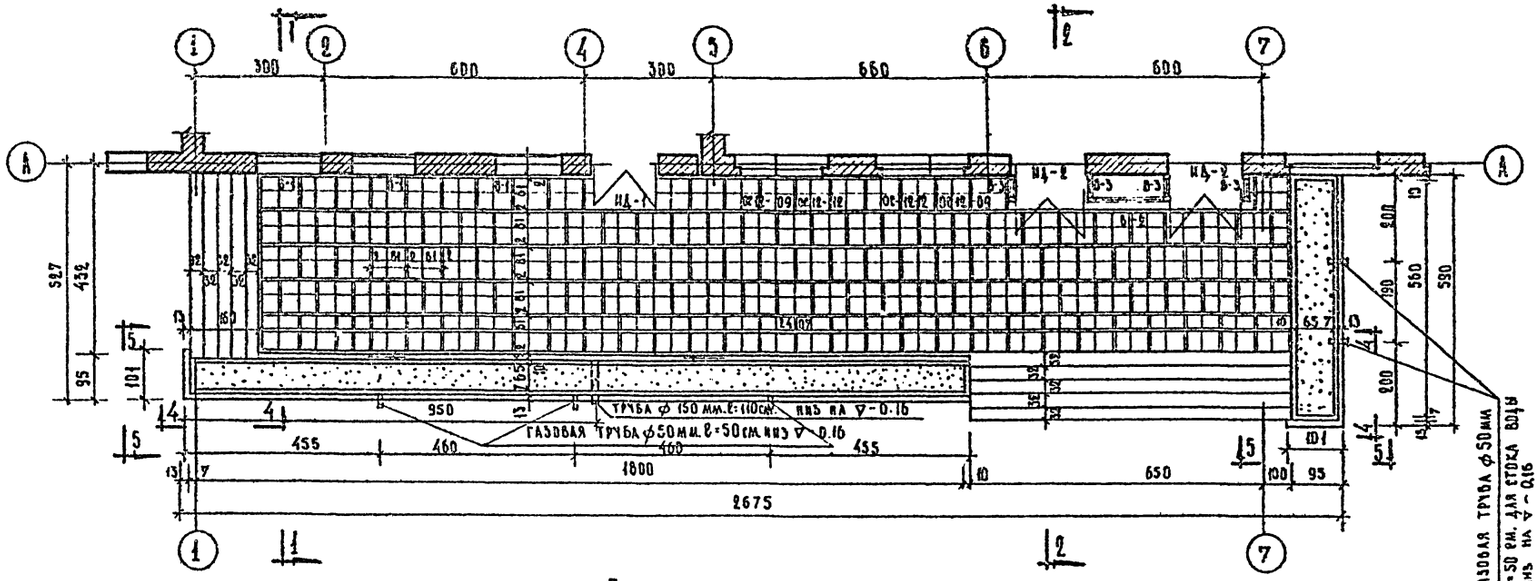

План

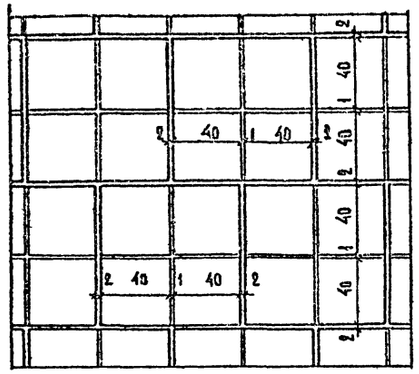

Деталь покрытия площадки
м 1:25

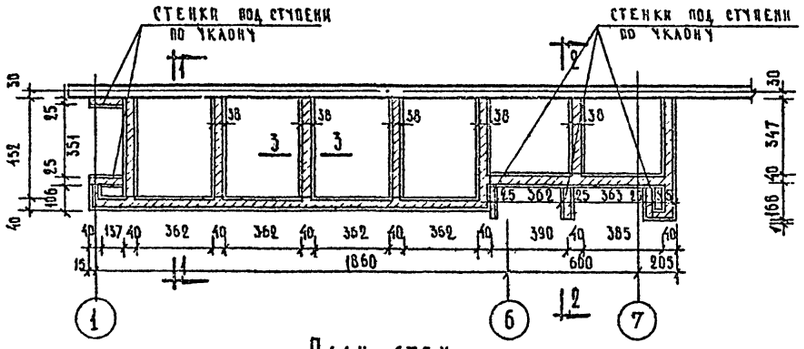

План стен

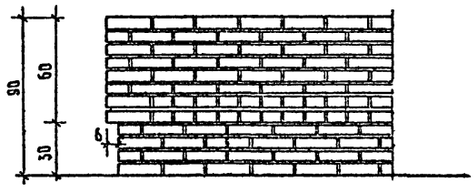

Вид по 4-4
м 1:25

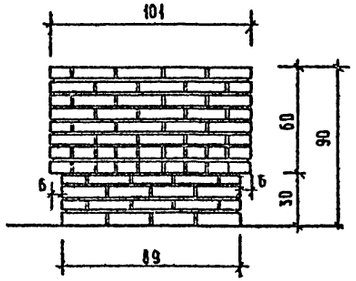

Вид по 5-5
м 1:25

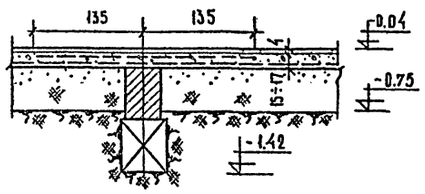

3 — 3

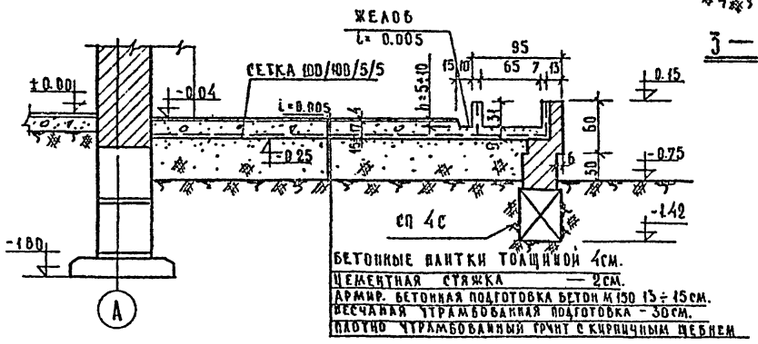

1 — 1

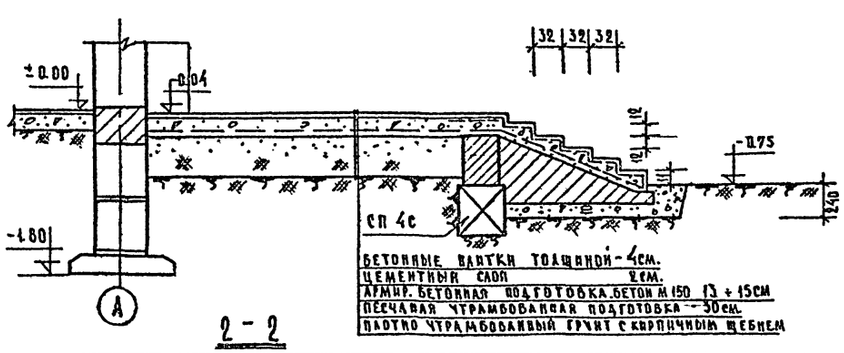

2 - 2

Спецификация сборных железобетонных изделий

NN п/п	Наименование изделий	Марка изделий	К-во шт.	Вес изд. т.	N альбома каталога ГОСТ'а	N загот черт
1	Блоки	сп 4с	18	1.30	ИИ-03-02 / 1-64	13
2	—"—	спд 4с	17	0.413	—"—	—"—

Расход металлических изделий на площадку N 1

NN п/п	Наименование	Ширина мм	Общая длина м.	N ГОСТ'а
1	Сварная сетка 100/100/5/5	2700	95,0	8478-66
2	Газ. труба ф 50	ℓ=500	2,5	3262-62
3	Газ. труба ф 150	ℓ=1100	1,1	3262-62

Примечания:

1. Стены площадки выполнять из глиняного п. тотелого кирпича пластического прессования с о. цовкой пустотелым керамическим кирпичом. Кирпич принят м 100 на растворе м 50.
2. До устройства п[illegible]дки срезать растит ный слой.

М=1:100; 1:5; 1

1968	Профилакторий на 100 мест.	Площадка N 1	Типовой проект 254-3-5	Альбом Т

Х. проектная маст. N 4 | Черняевский | Коднир | Шубалова | Зверева | Гловацкая | Салним | Шубалова | Рук. АПМ | Гл. инж. АПМ | Гл. арх. пр-та | Гл. инж. пр-та | Ст. инж. | Исполнит | Проверил

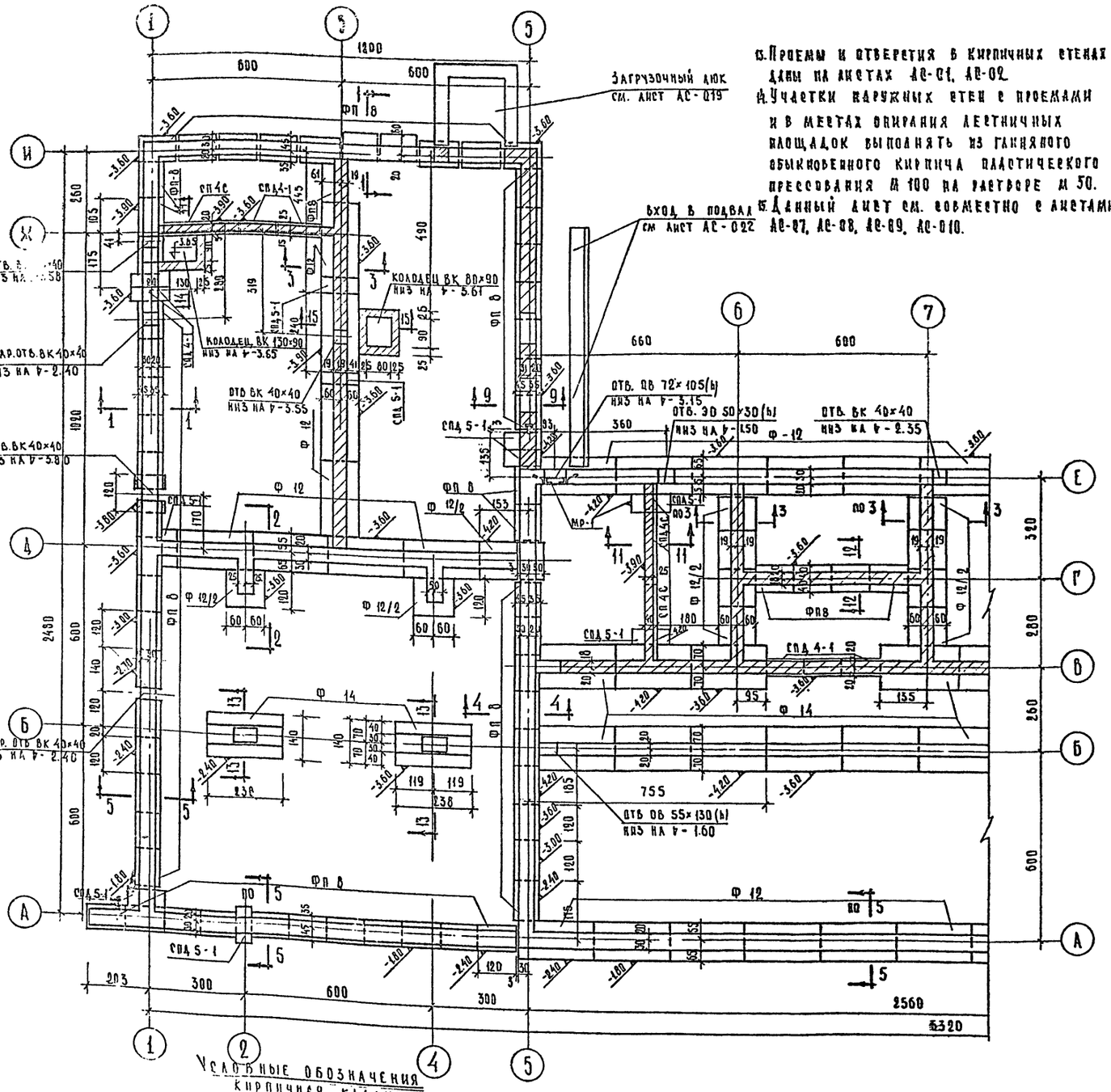

Примечания.

1. В качестве основания под здание приняты сухие, непучинистые, непросадочные грунты с нормативным сопротивлением под подошвой фундаментов $R^{н}_{ср} = 2.0\ кг/см^2$. (Уровень грунтовых вод принят ниже отметки подошвы фундаментов.)
2. За отметку ± 0.00 принята отметка пола 1-го этажа.
3. Отрыв котлована производить на глубину меньшую глубины заложения подошвы фундаментов на 10-20 см с последующей зачисткой дна котлована до проектных отметок непосредственно перед укладкой фундаментных блоков предусмотреть мероприятия против замачивания грунта основания.
4. Фундаментные блоки-подушки укладываются на выровненную поверхность грунта основания или песчаную подготовку толщиной 15 см.
5. Кладку блоков вести на растворе М-50 с перевязкой вертикальных швов на глубину не менее 25 см, монолитные участки выполняются из бетона М 150.
6. В местах пересечения стен, выполненных из блоков, должна быть обеспечена их перевязка, в противном случае связь между стенами осуществлять при помощи стальных сеток, закладываемых не менее, чем в 2 х горизонтальных швах по высоте блочной стены.
7. В местах примыкания внутренних кирпичных стен и перегородок к стенам, выполненным из блоков, в горизонтальные швы последних должны быть заложены сетки (С-1, С-2) или арматурные стержни, см. детали на листе АС-09.
8. Горизонтальную гидроизоляцию стен выполнять из цементно-песчаного раствора состава 1:2 толщиной 2 см на отметках, данных на листах АС-08, 09, 010.
9. Поверхности стен, соприкасающиеся с грунтом, обмазать горячим битумом за 2 раза.
10. Обратную засыпку фундаментов производить после устройства перекрытия над подвалом (с анкеровкой и замоноличиванием стыков панелей), установки внутренних перегородок подвала и устройства временных распорок по оси Б,Д, по оси 6 между осями 8-9, по оси Е между осями 7-8, по оси 1 между осями Д-Ж. Временные распорки снимаются после возведения всего здания. Засыпку производить грунтом, вырытым из котлована, слоями толщиной 20-30 см с послойным уплотнением.
11. Отверстия ВК в стенах по осям А и 1, данные в 2 х вариантах, при привязке выполняются по одному из вариантов.
12. При обратной засыпке грунта учесть неучтенные фундаменты приямков, воздухозаборной шахты и наружных площадок, расположение которых дано на листах АС-01, АС-02.

Условные обозначения

Кирпичная кладка

Бетонные блоки

Монолитный бетон М-150 по месту

13. Проемы и отверстия в кирпичных стенах даны на листах АС-01, АС-02.
14. Участки наружных стен с проемами и в местах опирания лестничных площадок выполнять из ганцевого обыкновенного кирпича пластического прессования М 100 на растворе М 50.
15. Данный лист см. совместно с листами АС-07, АС-08, АС-09, АС-010.

1968	Профилакторий на 100 мест	План фундаментов в осях 1-7	Типовой проект 254-3-5	Альбом I	Лист АС-06

Гл. конструктор Куликан; Рук. арх. Черняевский; Гл. инж. Калинкалов; Гл. арх. пр-та Шубалова; Гл. инж. пр-та Зверева; Ст. инж. Федорова; Испол. Каминова; Проверил Глобацкая; Инж. по обогрев. и вент. Черняева; Инж. по ОВ Кучерегова; Инж. по ТМ Бучов; Инж. по ВК Черняева; Инж. по СОМ Кучерегова; Инж. по ЭОМ Кучерегова; Инж. по СС Кучерегова; Инж. по АОВ Кучерегова; Инж. по ПОС Кучерегова; Инж. по ГС Кучерегова; Инж. по ГСН Кучерегова; Инж. по ГСО Кучерегова; Инж. по ГСЗ Кучерегова; Инж. по ГСЗО Кучерегова; Инж. по ГСЗОА Кучерегова; Инж. по ГСЗОАД Кучерегова; Инж. по ГСЗОАДО Кучерегова; Инж. по ГСЗОАДОЗ Кучерегова; Инж. по ГСЗОАДОЗО Кучерегова; Инж. по ГСЗОАДОЗОА Кучерегова; Инж. по ГСЗОАДОЗОАД Кучерегова; Инж. по ГСЗОАДОЗОАДО Кучерегова

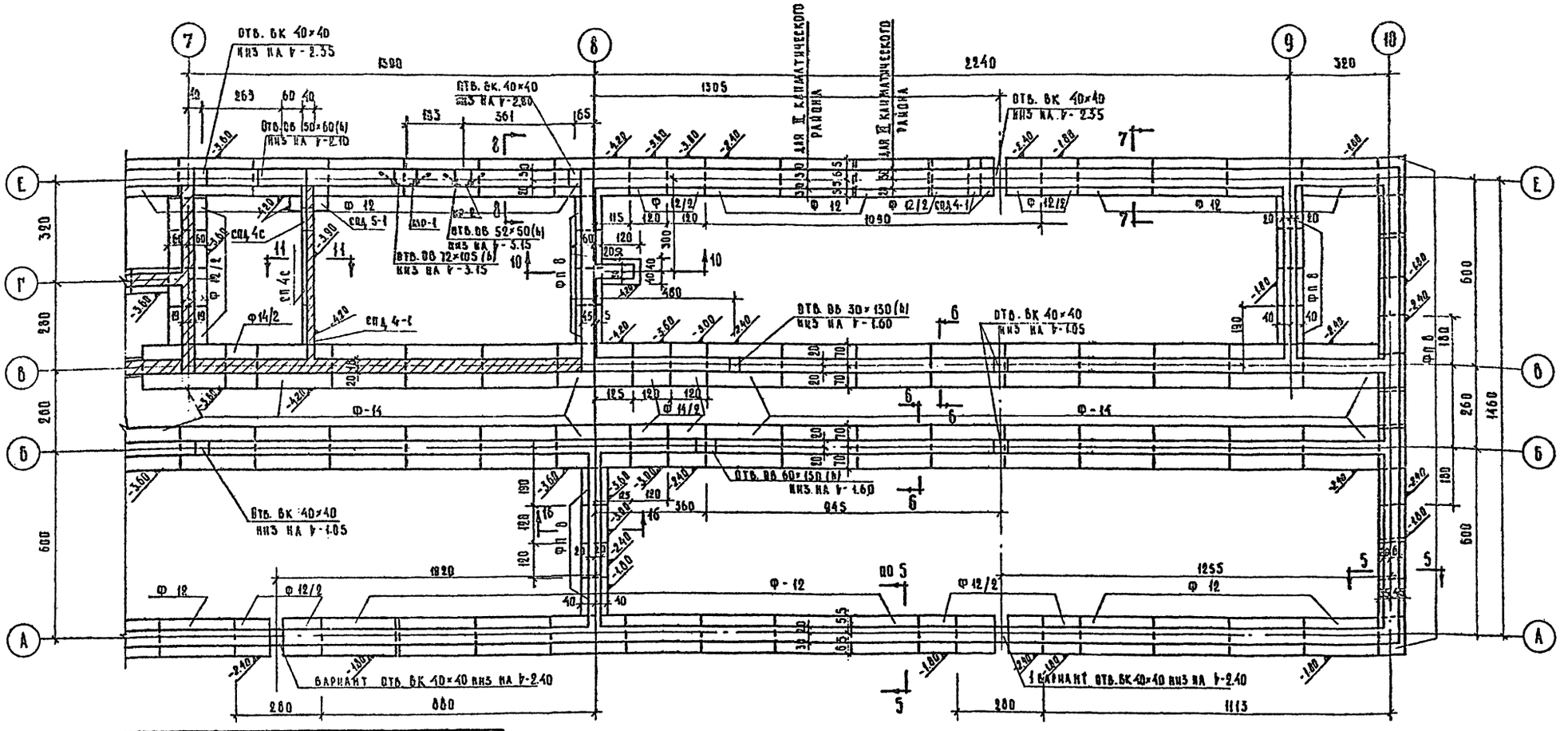

Спецификация сборных железобетонных изделий

NN п/п	Наименование изделий	Марка изд.	Колич. шт.	Вес изд. т	N каталога ГОСТ'а	N альбом. лист
1	Фундаментные балки	Ф-14	40	2.10	ИИ-05-02	1-64 4
2	" "	Ф 14/2	5	1.04	"	1-64 12
3	" "	Ф 12	14	1.75	"	1-64 3
4	" "	Ф 12/2	23	0.866	"	1-64 9
5	" "	фп 8	87	0.648	"	1-64 1
6	Балки стен подвала	спб с	24/8	1.96	"	1-64 15
7	" "	спд бс	14/7	0.618	"	1-64 15
8	" "	спб с	162/164	1.63	"	1-64 3
9	" "	спд 5с	57/59	0.52	"	1-64 14
10	" "	спд 5-1	14	0.396	"	1-64 14
11	" "	сп 4с	115/119	1.30	"	1-64 13
12	" "	спд 4с	41/46	0.413	"	1-64 13
13	" "	спд 4-1	9	0.317	"	1-64 13
14	Плита плоская	ПТП 11-9	3	0.198	ИИ-05-02	15-64 5

Спецификация металлических изделий

NN п/п	Марка изделий	Колич. шт.	Вес кг: одного марки	Вес кг: всех	N альбома каталога ГОСТ'а	N заготовочного черт.
1	МР-1	2	13.84	27.68	Альбом III часть 3	3
2	МР-2	1	7.90	7.90	" "	"
3	Г-1	17	1.22	20.74	" "	"
4	Г-2	23	0.96	22.08	" "	"
5	ф6 А I	96 п.м	—	21.20	—	—

Условные обозначения:

- Кирпичная кладка
- Бетонные балки
- Монолитный бетон М-150 по месту

Примечания:

1. Данный лист см. совместно с листами АС-01, 02, АС-06, 08, 09, 010.
2. Общие примечания см. на листе АС-06.

1968	Профилактория на 100 мест	План фундаментов в осях 7-10	Типовой проект 952-3-5	Альбом Т	Лист АС-07	

Курортных зданий
Арх.-проект. маст. N 4
Камаи, Черняевский, Кочнир, Шкиев, Шубалова, Зверева, Федорова, Камынова, Головацкая, Бочков, Чернышева, Кушнерева

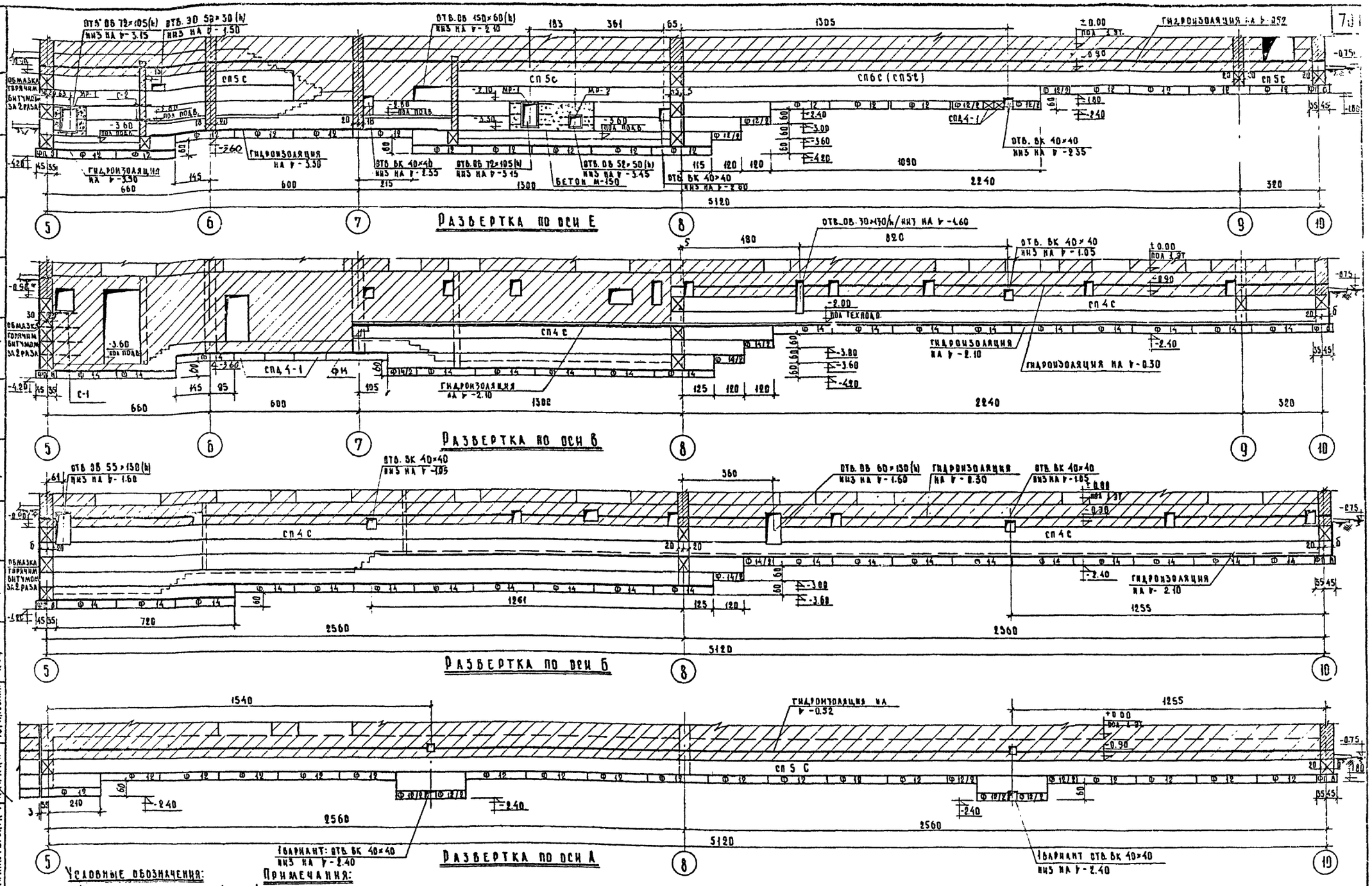

Условные обозначения:

- Кирпичная кладка
- Бетонные блоки
- Монолит бетон по месту

Примечания:

1. Данный лист см. совместно с листами АС-06, 07, 09, 010.

1968	Профилакторий на 100 мест	Развертки фундаментов по осям А, Б, В, Е.	Типовой проект 254-3-5	Альбом I	Лист АС-08

Проверил	Гловацкая	
Исполнит.	Каминова	
Ст. инж.	Федорова	
Гл. инж. пр-та	Зверева	
Гл. арх. пр-та	Шубалова	
Гл. инж. АПМ-4	Коднир	
Рук. АПМ-4	Чернявский	
Гл. констр. цит.	Каплан	

Ленинградский Гражданпроект
Арх-проект. мастерск. №4

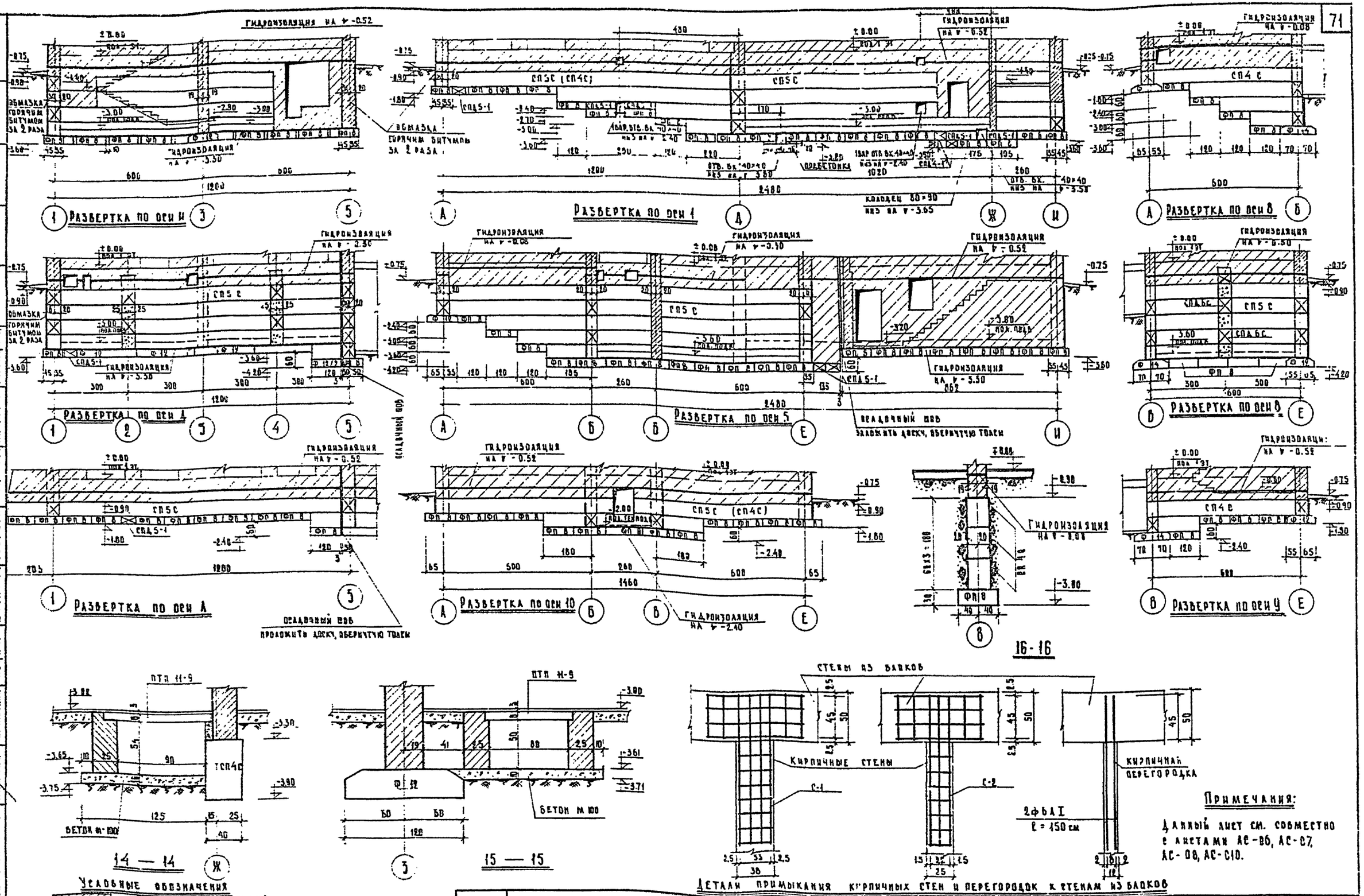

Примечания:

Данный лист см. совместно с листами АС-06, АС-07, АС-08, АС-010.

1968	Профилакторий на 100 мест	Развертки фундаментов по осям А, Д, И, 1, 5, 8, 9, 10. Сечения 14-14÷16-16.	Типовой проект 254-3-5	Альбом I	Лист АС-09

Лечебно-курортных зданий. Арх. проект. маст. № 4

Гл. конструктор ДУК. АПМ-4 Кадлан. Черняевский. Гл. инж. АПМ-4 Коднир. Гл. арх. пр-та Шувалова. Гл. инж. пр-та Зверева. Ст. инж. Федорова. Исполн. Каминова. Проверил Головацкая.

инв. № 2930

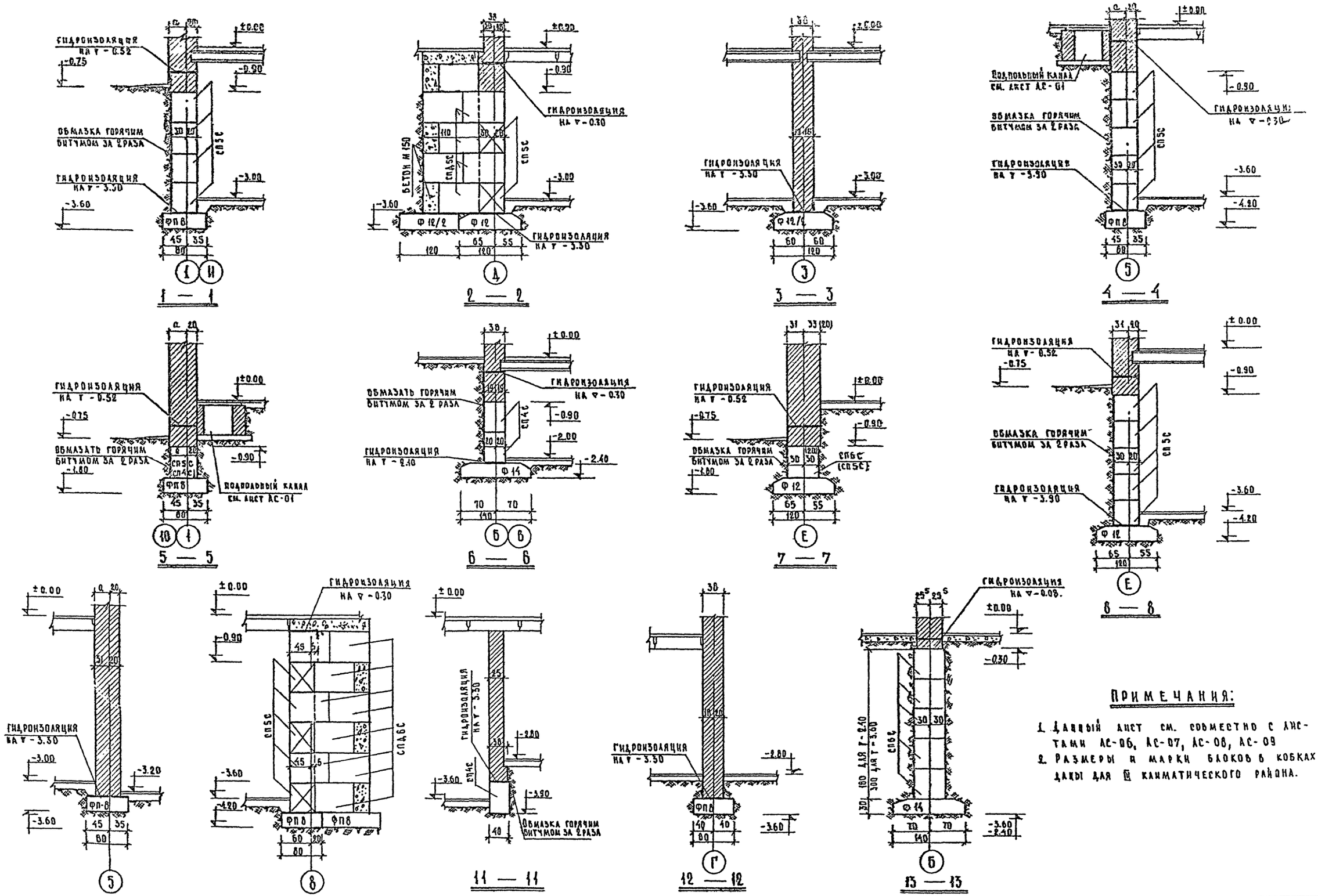

ПРИМЕЧАНИЯ:

1. Данный лист см. совместно с листами АС-06, АС-07, АС-08, АС-09
2. Размеры и марки блоков в кобках даны для IV климатического района.

1968	Профилакторий на 100 мест	Сечения фундаментов с 1-1 по 13-13	Типовой проект 254-3-5	Альбом I	Лист АС-010

Лечебно-курортных зданий	Рук. АПМ	Гл. инж. АПМ	Гл. арх. пр-та	Гл. инж. пр-та	Ст. инж.	Исполнит.	Проверил	Копировал	
Арх. проектная мастерск. №4	Чернявский	Кодинр	Шувалова	Зверева	Федорова	Назаренко	Глобацкая	Юдакова	

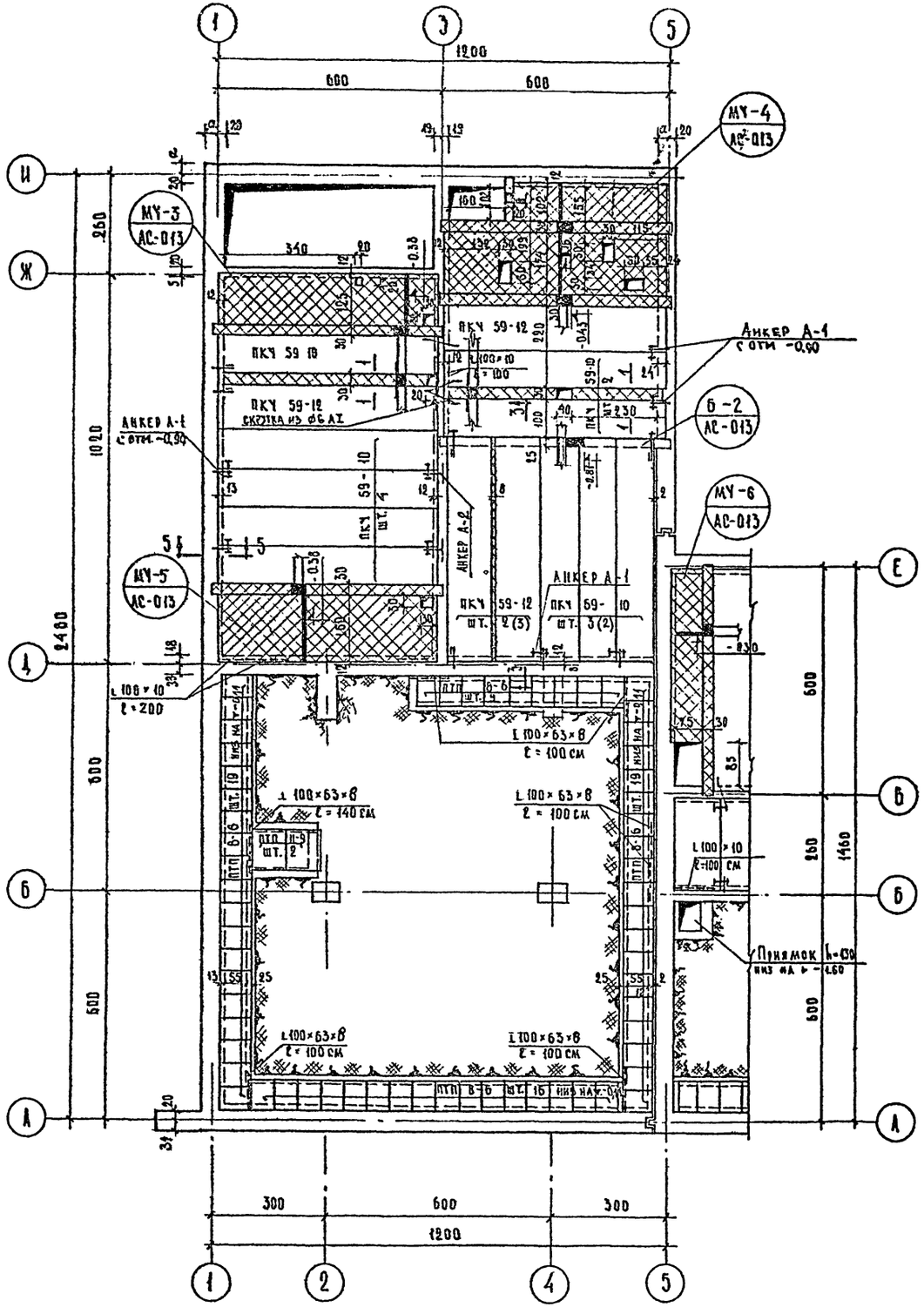

Низ всех плит на h -0.30, кроме особо оговоренных.

Спецификация сборных железобетонных изделий

№№ п/п	Наименование изделий	Марка изделия	Кол-во штук	Вес изделия т	№ альбома каталога ГОСТ'а	№ заготов. чертежа
1	плита перекрытия	ПКЧ 59-12	14(2)	2.06	ин-05-02 альбом 55	лист 15
2	" "	ПКЧ 59-10	20(19)	1.70	ин-05-02 альбом 55	лист 15
3	" "	ПТК 24-12	37	0.835	ин-05-02 альбом 51	лист 33
4	" "	ПТК 24-10	6	0.685	ин-05-02 альбом 51	лист 33
5	плита плоская	ПТП 8-6	163	0.096	ин-05-02 альбом 15-64	лист 6
6	" "	ПТП 11-9	6	0.198	ин-05-02 альбом 15-64	лист 5
7	перемычка	БП-13	25	0.08	серия 4.139-1	лист 25

Спецификация металлических изделий

№№ п/п	Марка элемента или сечение	Кол-во штук	Вес кг одной марки	Вес кг всех	№ альбома каталога ГОСТ'а	№ заготов. чертежа
1	А-I	50	0.64	32.00	альбом III ч.3	лист 4
2	А-II	6	0.71	4.26	альбом III ч.3	лист 4
3	L 100×63×8 ℓ=1м	8	9.87	78.96	ГОСТ 8510-57	
4	L 100×63×8 ℓ=1,4м	3	13.80	41.46	" "	
5	L 100×10 ℓ=1м	26	15.10	392.60	ГОСТ 8509-57	
6	ф 6 АI	170 пм	—	3,77	ГОСТ 2590-57*	

Примечания:

1. Панели перекрытия укладывать по слою свежеуложенного раствора марки „100" толщиной 1 см.
2. Все открытые пустоты в торцах панелей должны быть тщательно заделаны бетонными вкладышами после укладки панелей на место.
3. Все швы между панелями должны быть очищены от мусора и после анкеровки панелей перекрытия между собой и со стенами заполнены цементным раствором марки „100" с расшивкой швов /на потолке/.
4. Анкерные связи приварить к петлям панелей перекрытия электродами Э-42. После окончания сварных работ все металлические части покрыть антикоррозийным составом и заделать цементным раствором.
5. После монтажа трубопроводов все отверстия замоноличить бетоном марки „150".
6. К возведению стен вышележащего этажа приступать после окончания всех работ по анкеровке панелей.
7. Засыпку пазух производить только после анкеровки и замоноличивания стыков панелей, а также устройства временных распорок.
8. Отверстия в плитах размером до 10 см сверлить по месту, не нарушая ребер плит.
9. Разбивку выпусков крепления изоляции холодильных камер производить до замоноличивания плит перекрытия по чертежу АС-023.
10. Размеры даны в сантиметрах.
11. Данный лист см. совместно с листом АС-012.
12. Для пропуска плит перекрытия отверстия шириной до 70 см. перекрыть L 100×10 /расположение отверстий см. лист АС-04, АС-02/.
13. Количество плит в скобках дано для III климатического района.

1968	Профилакторий на 100 мест	План перекрытия на h ± 0.00 в осях 1-5	Типовой проект 254-3-5	Альбом I	Лист АС-011

Лечебно-курортных зданий

Проектная мастерская №4

ГИП	Каплан	
Гл. конструктор	Черняевский	
Гл. инж. АПМ	Кондир	
Гл. арх. пр-та	Шубалова	
Гл. инж. пр-та	Зверева	
Ст. инж.	Головацкая	Каминова
Исполнит.		Каминова
Проверил		Федорова

Отопл. вент. Бодалов; Канал. Электроснаб. Технолог

Гинзбург; Кушнерева; Черныгева; Гучева

Низ всех плит на ∔ -0.30
кроме особо оговоренных

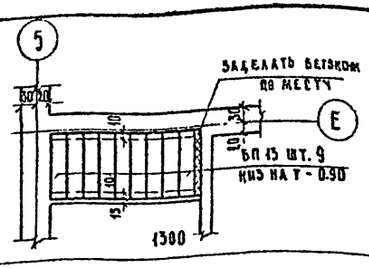

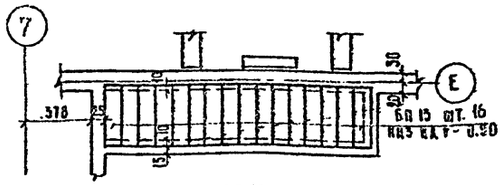

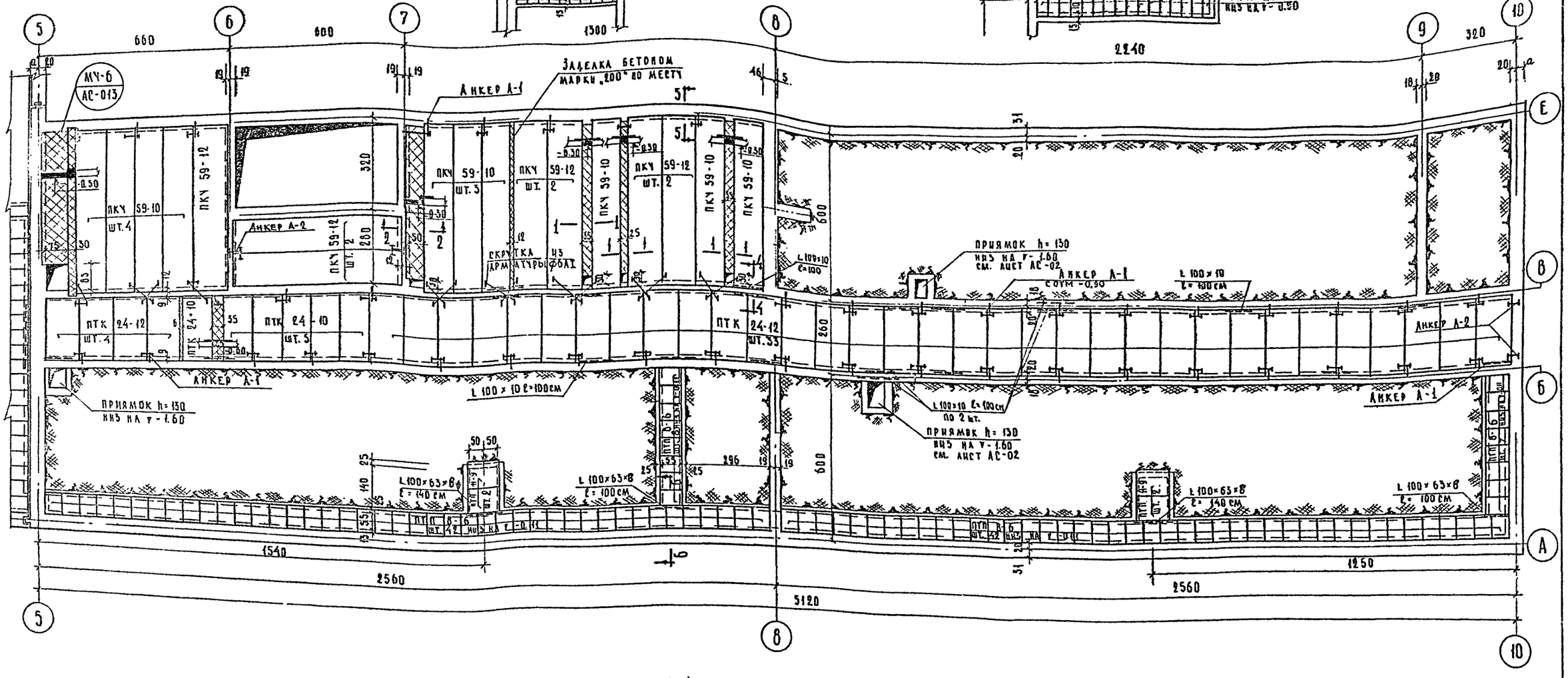

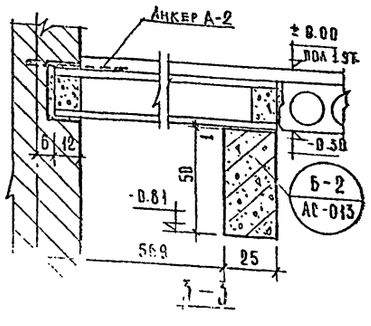

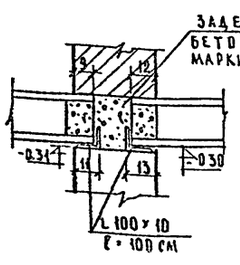

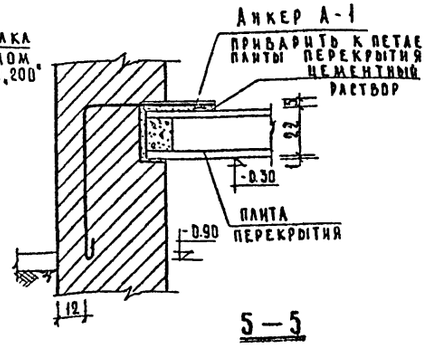

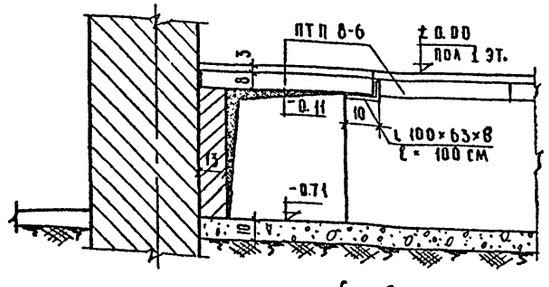

Примечания:

1. Данный лист см. совместно с листами АС-011, АС-013.
2. Сечения 1-1 и 2-2 даны на листе АС-013.

1968	Профилакторий на 100 мест	План перекрытия на ∔ ± 0.00 в осях 5 - 10	Типовой проект 054-3-5	Альбом Т	Лист АС-010

Гл. конструктор проекта Каплан; Гл. инж. проекта Черняховский; Гл. архитектор проекта Кондир; Гл. архитектор мастерской Шабалова; Гл. инж. проекта Зверева; Гл. архитектор проекта Головацкая; Исполнил Каминова; Проверил Федорова; Рук. бюро Тучева; Нач. отд. Черныш; Рук. бюро Кар.

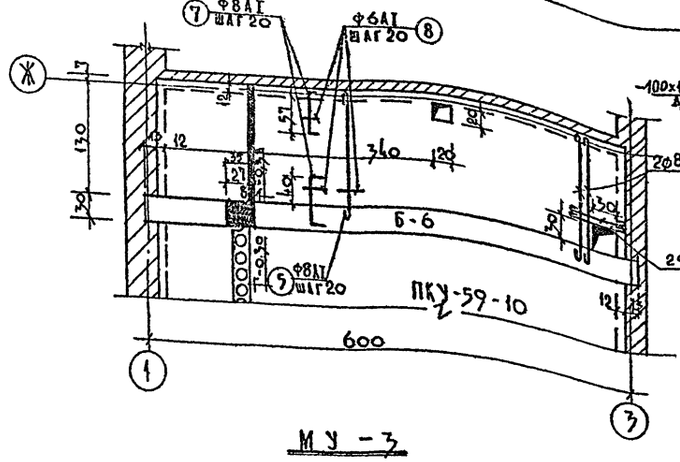

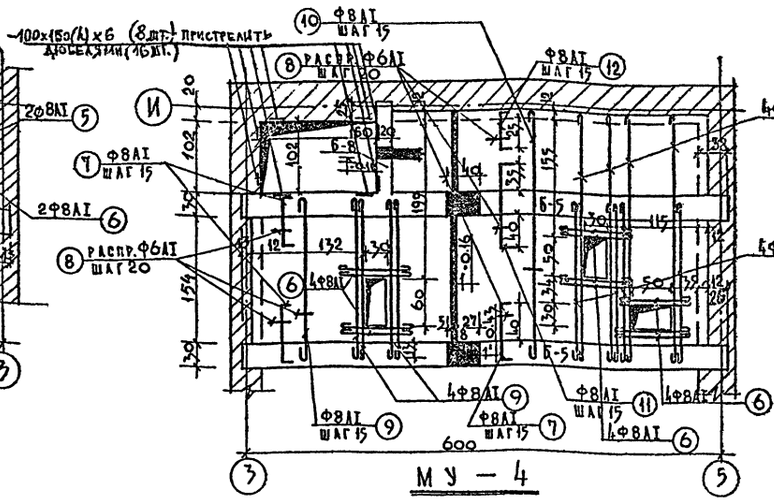

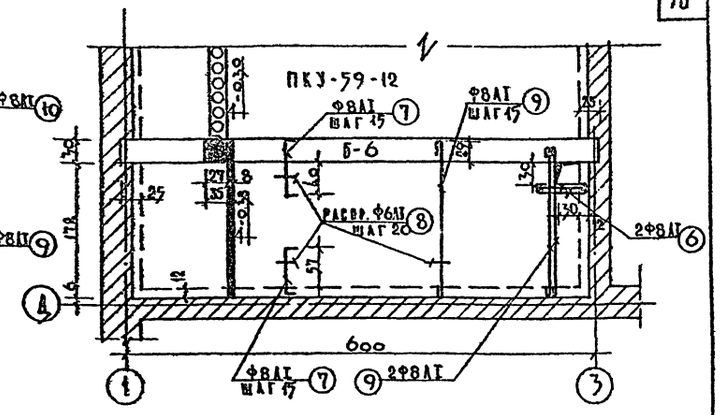

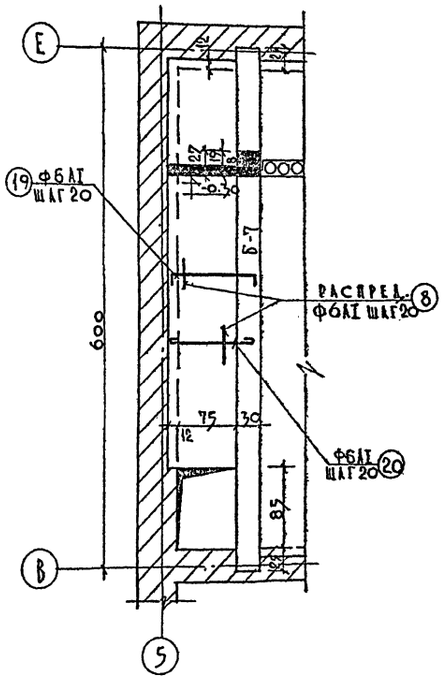

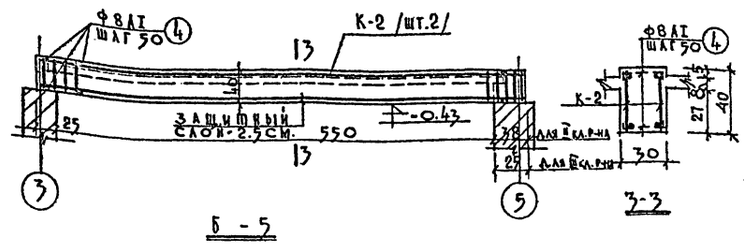

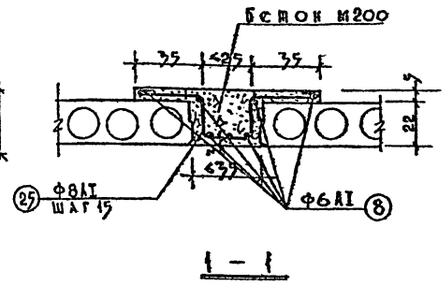

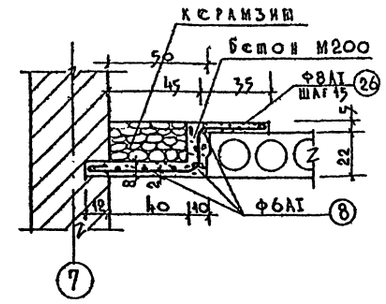

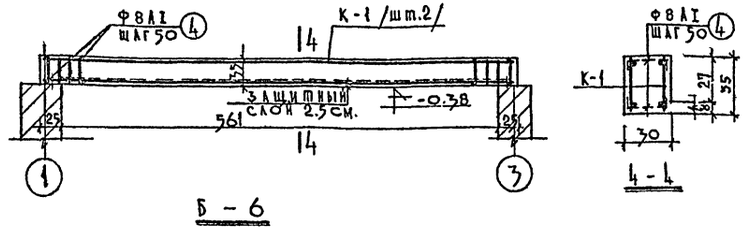

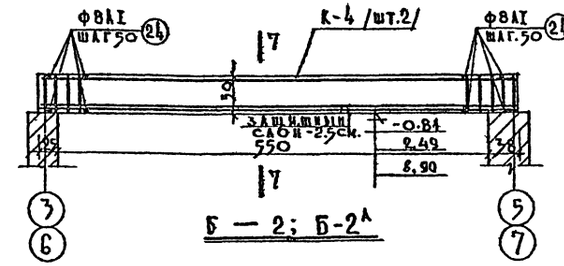

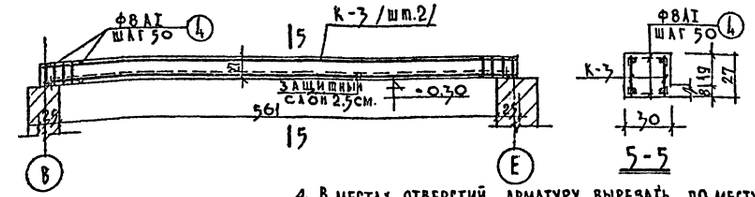

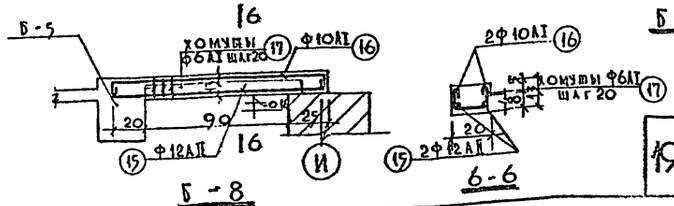

Примечания.

1. Спецификации и расход материалов на монолитные участки см. лист АС-014.
2. Стержни поз. 4 и 24 приварить к поперечным стержням каркасов К-1; К-2; К-3; К-4 с помощью эл. дуговой сварки электродами Э-42 $h_{шв}=6$
3. Расположение монолитных участков, балки Б-2, Б-2А и сеч. 1-1; 2-2 в плане см. листы АС-011; 012; АС-40 и АС-43
4. В местах отверстий арматуру вырезать по месту.
5. При примыкании плит к балкам пролетную арматуру плит уложить на нижнюю арматуру балок.
6. Пристрелку пластин 150×100(h) осуществлять при помощи строительно-монтажного пистолета СПМ-1 дюбелями ДГ-22 (5,5×80). Расстояние между дюбелями должно быть равно 10см.

1968	Профилакторий на 100 мест.	Монолитные участки МУ-3 ÷ МУ-6. Балки Б-2. и Б-2А. Сечения 1-4 и 2-2.	Типовой проект 254-3-5	Альбом I	Лист АС

Цыпин Курсовых заданий
Арх. проектная мастер.
Чернявский Кочнир Шувалова Зверева Глотицкая Сидорина Каминова Л. Пина

Спецификация арматуры на 1 элемент

Марка элем.	Марка издел. / кол.	№ поз.	Эскиз	ф мм	Длина мм	Кол. шт. на изд.	Кол. шт. на все	Общая длина м
МУ-3 Б-6 /1 шт-1/	К-1 /2 шт-2/	1	② 930×28=5600	20 AII	6080	1	2	12.16
		2	③	10 AI	6083	1	2	12.16
		3		8 AI	330	33	66	21.80
	Отд. стерж.	4	65 250 65	8 AI	780	26	26	9,90
	Плита / Отдельные стержни	5	1480	8 AI	1608	30	30	48.83
		6	980	8 AI	1100	2	2	2.20
		7	65 680 65	8 AI	840	58	58	47.00
		8	Распред. п м	6 AI	—	—	—	90.00
МУ-4 Б-5 /1 шт-2/	К-2 /1 шт-2/	13	② ⑭ 150×40=6000 6110 ⑬	25 AII	6110	1	2	12.22
		21		10 AI	6110	1	2	12.22
		14		8 AI	380	42	84	31.90
	Отд. стерж.	4	См. выше	8 AI	380	26	26	9.90
Б-8 /1 шт-1/	Плита / Отдельные стержни	15	1300	12 AII	1300	2	2	2.60
		16	100 1320 100	10 AI	1670	2	2	3.34
		17	110 (180) 110	6 AI	490	8	8	3.92
МУ-5 Б-6 /1 шт-1/	К-1 /2 шт-2/	1		20 AII	6080	1	2	12.16
		2	См. выше	10 AI	6080	1	2	12.16
		3		8 AI	330	33	66	21.80
	Отд. стерж.	4	См. выше	8 AI	380	26	26	9.98
	Плита / Отдельные стержни	6	См. выше	8 AI	1100	2	2	2.20
		7		8 AI	840	78	78	63.20
		9		8 AI	2120	40	40	84,80
		8		6 AI	—	—	—	93.00
МУ-6 Б-7 /1 шт-1/	К-3 /2 шт-2/	1	② ⑱ 200×28=5600 6080 ①	20 AII	6080	1	2	12.16
		2		10 AI	6080	1	2	12.16
		18		8 AI	250	33	66	16.50
	Отд. стерж.	4	См. выше	8 AI	380	26	26	9.98
	Плита / Отдельные стержни	19	65 1100 65	8 AI	1230	25	25	30.75
		20	1000	6 AI	1120	25	25	28.00
		8	См. выше	6 AI	—	—	—	56.50

Выборка стали

ф мм	Общая длина м	Вес кг
20 AII	12.16	30.00
10 AI	12.16	7.50
8 AI	128,90	51,00
6 AI	90.00	20.00
Итого :		108.50
25 AII	24.44	94.20
12 AII	2.60	2.30
10 AI	27.78	17.10
8 AI	294.30	116.50
6 AI	130.72	29.00
Итого :		259,10
20 AII	12.16	30.00
10 AI	12.16	7.50
8 AI	131,90	74,80
6 AI	93.00	20.60
Итого :		129.90
20 AII	12.16	30.00
10 AI	12.16	7.50
8 AI	26,40	10,40
6 AI	115,25	25.80
Итого :		73,80

Спецификация арматуры на 1 элемент

Марка элем.	Марка издел. / кол.	№ поз.	Эскиз	ф мм	Длина мм	Кол. шт. на изд.	Кол. шт. на все	Общая длина м
Б-2 /1 шт-1/	К-4 /1 шт-2	13	㉑ ⑮ 150×40=6000 6110	25 AII	6110	2	4	24.44
		21		10 AI	6110	1	2	12.22
		23		8 AI	486	42	84	40.30
	Отд. стерж.	24	65 200 65	8 AI	338	25	26	8.60
Сеч. 1-1 /1 шт-6/	Отдельные стержни	25	Размеры по месту 200 200 330 450÷650 330	8 AI	1430	—	27	38.60
		8	См. выше	6 AI	—	—	—	38.38
Сеч. 2-2 /1 шт-1/	Отдельные стержни	22	330 200 560	8 AI	1210	—	27	32.70
		6	См. выше	6 AI	—	—	—	45.80

Выборка стали

ф мм	Общая длина м	Вес кг
25 AII	24.44	94.20
10 AI	12.22	7.54
8 AI	48,90	19,50
Итого :		121,04
8 AI	232.00	91.50
6 AI	230.00	51.00
Итого		142.50
8 AI	32.70	12.90
6 AI	45.00	10.00
Итого:		22.90
Всего:		857.64

Выборка стали на лист

Класс стали	ГОСТ	ф мм	Общая длина м	Вес кг	Вес кг по классам	Общий вес кг
A-II R_a = 2700	5781-61	25	48.88	188.40	280.78	857.64
		20	36.48	90.00		
		12	2.60	2.30		
A-I R_a = 2100		10	76.48	47.14	576,94	
		8	945.15	373,4		
		6	704.0	156.4		

Расход материалов

Наименование элемента		Марка бетона	Колич. элем.	Объем бетона м³ на один	Объем бетона м³ на все	Расход стали кг на один	Расход стали кг на все
МУ-3	Б-6	200	1	0.641	0.641	50,20	50,20
	Плита	200	1	0.665	0.665	58.30	58.30
	Итого :			—	1.306	—	108,50
МУ-4	Б-5	200	2	0.72	1.44	71.12	142.24
	Б-8	200	1	0.03	0.03	5.34	5.34
	Плита	200	1	1.08	1.08	111.52	111,52
	Итого :			—	2.55	—	259,10
МУ-5	Б-6	200	1	0.641	0.641	50.20	50.20
	Плита	200	1	0.815	0.815	79,30	79,30
	Итого :			—	1.456	—	129,90
МУ-6	Б-7	200	1	0.496	0.496	47.90	47.90
	Плита	200	1	0.32	0.32	25.80	25.80
	Итого :			—	0.816	—	73.80
Б-2		200	1	0.75	0.75	121,04	121,04
Сечение 1-1		200	6	0.66	3.96	23,7	142.50
Сечение 2-2		200	1	0.45	0.45	22.90	22.90
Всего на монолитные участки				11.268	—		857,64

Примечания:

1. Данный лист см. совместно с листом АС-013.
2. Каркасы изготавливать при помощи точечной электросварки.

1968	Профилакторий на 100 мест	Монолитные участки ниже отм. ±0.00. Спецификации.	Типовой проект 254-3-5	Альбом I	Лист АС-014

Лечебно-курортных зданий

Гл. инж. проекта Шубладзе; Гл. арх. проекта Зверева; Гл. инж. пр-та Головацкая; Рук. ап. Керявский; Н. контр. Кодинир; Ст. инж. Сидорина; Инж. Калинова; Техник Кузьма

инв 2830

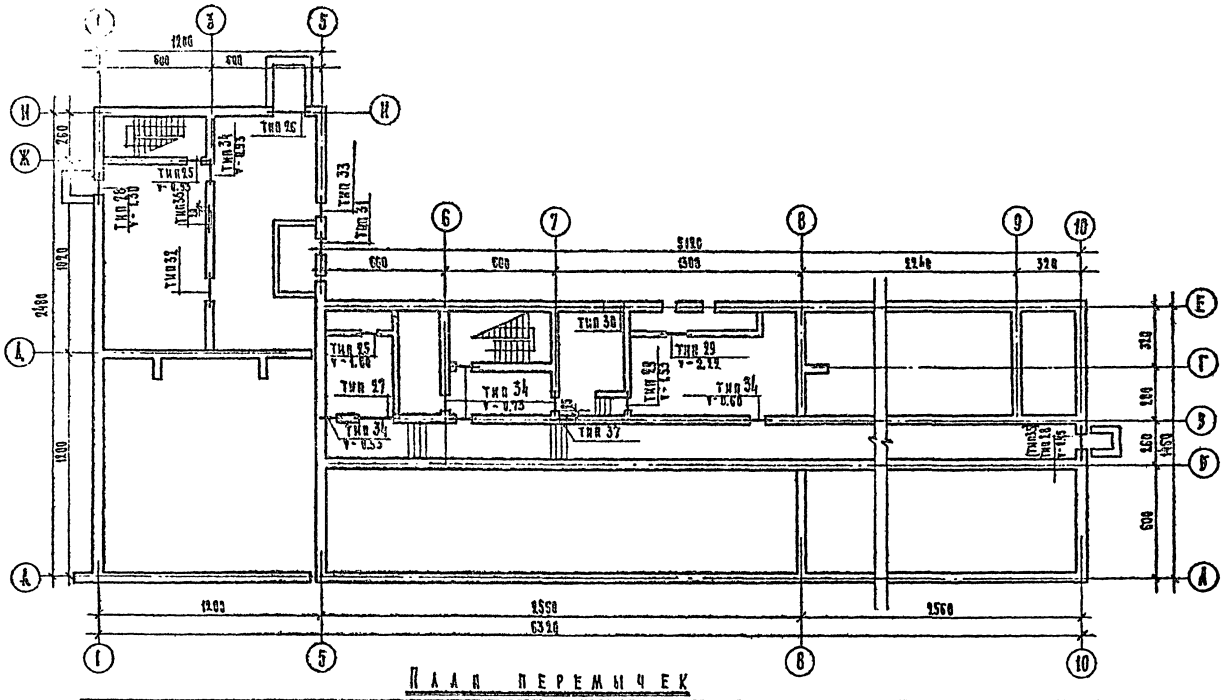

План перемычек

Спецификация перемычек					
Марка	Размеры в мм: Длина l	Ширина b	Высота h	Колич. шт.	Ссылка на рабочий чертеж
Б 13	1300	120	65	22/21	Серия 1.139-1 вып. 1 л. 1
Б 18	1800	120	140	5	" 3
Б 22	2200	120	140	3	" 5
БУ 15	1550	120	220	28	" 11
БУ 19	1950	120	220	5	" 12
БУ 27б	2700	120	220	1	Проект альбом III часть 2 л. 2

Спецификация типов проемов								
Тип проема	Эскиз	Колич. типов	Тип проема	Эскиз	Колич. типов	Тип проема	Эскиз	Колич. типов
Тип 33	Б 13, -0.53, БУ 15	1	Тип 27	-0.53, БУ 19	1	Тип 31	-0.93, Б 13	1
Тип 34	-0.73, -0.53, -0.60, -0.93, БУ 15	7	Тип 28 (Тип 35)	Б 13, 3 шт. т. 28, -0.49, -1.30, Б 13, 2 шт. (т. 35), Внутренняя грань стены, Б 13	2 / 1	Тип 32	Б 18, -1.13, -0.96, БУ 19, 4 — 3 — 2	1
Тип 25	-0.93, -1.80, БУ 15	2	Тип 29	-1.53, -2.21, Б 13	2	Тип 36	БУ 15, -0.74	1
Тип 26	Б 22, -0.30, БУ 27б, -0.39	1	Тип 30	Б 10, -1.50, Внутренняя грань стены, БУ 19	1	Тип 37	-0.65, Б 13	1

Примечания:

1. Привязки и размеры проемов см. планы подвала и технического подполья листы АС-01, 02.
2. Количество перемычек, обозначенное дробью, дано в числителе для II, в знаменателе – для III климатических районов.
3. Типы перемычек в скобках даны для III климатического района.
4. Типы перемычек с 1 по 22 даны на листах АС-48, 49.
5. Опирание перемычек, неоговоренное на плане, принимать симметричным.

1968	Профилакторий на 100 мест	Перемычки ниже отм. ±0.00	Типовой проект 254-3-5	Альбом I	Лист АС-015

Рук. АПМ-4 Черняевский; Гл. инж. АПМ Кодинр; Гл. арх. пр-та Шувалова; Гл. инж. пр-та Зверева; Ст. инж. Федорова; Исполнитель Слоним; Проверил Каминова; Копировал Григорьева

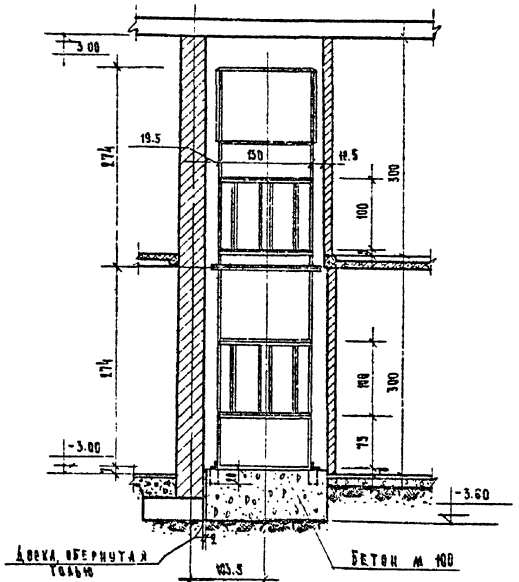

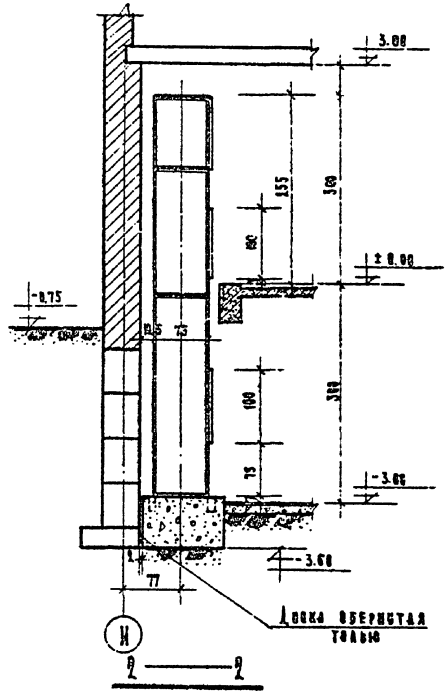

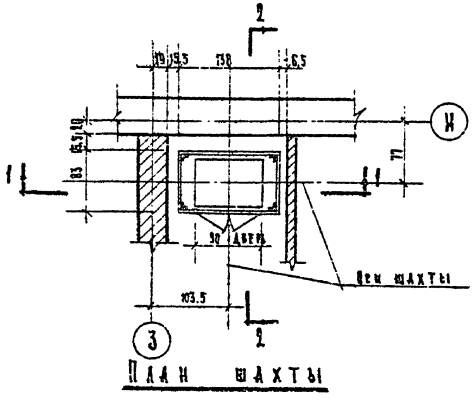

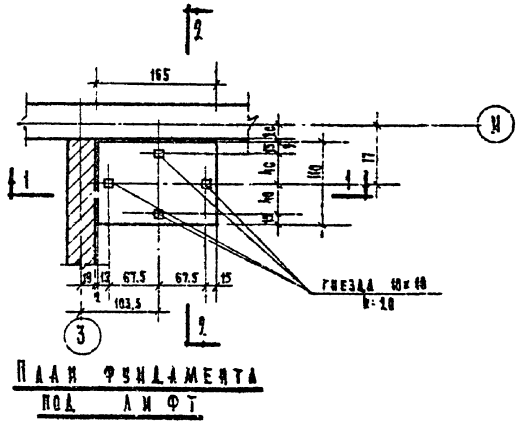

Характеристика лифта													
Местоположение лифта внутри здания	Назначение лифта	Грузоподъемность кг	Скорость движ. кабины м/сек	Высота подъема кабины м	Габариты кабины мм	К-во выходов из кабины по этажам		Высота этажа мм	Конструкция шахты и толщина стен	Внутренние размеры шахты мм	Глубина приямка в мм	Местоположение машинного помещ.	Схема управления	Тип альбома и чертежа
						этажи	площад.							
Грузовой	Грузовой	100	0.25	2.25	900 × 950 × 1800	Посадка 1 / 1		3000	Металлическая	1500 × 750	1	Над шахтой	Кнопочно-наружное	АТ-4 АТ-4.73-66

Примечания:

1. Рабочие чертежи лифта выполнены на основании альбома заданий на проектирование строительной части лифтовых установок треста „Союзлифтмаш" /альбом АТ-400-66/.
2. Всего бетона для фундамента под лифт - 1.20 м³.
3. Все размеры даны в мм, отметки - в метрах.

1968	Профилакторий на 100 мест	Лифт	Типовой проект 254-3-5	Альбом I	Лист АО-016	

Архпроектная мастерская Черняевский
Рук. гр. Рыков
Гл. арх. проекта Шишкина
Гл. инж. проекта Зверева
Ст. инж. Федорова
Исполнил Ефимов
Проверил Головацкая
Зав. отд. Коновалов
Технолог Гельгард
Лечебно-курортных зданий

инв 2830

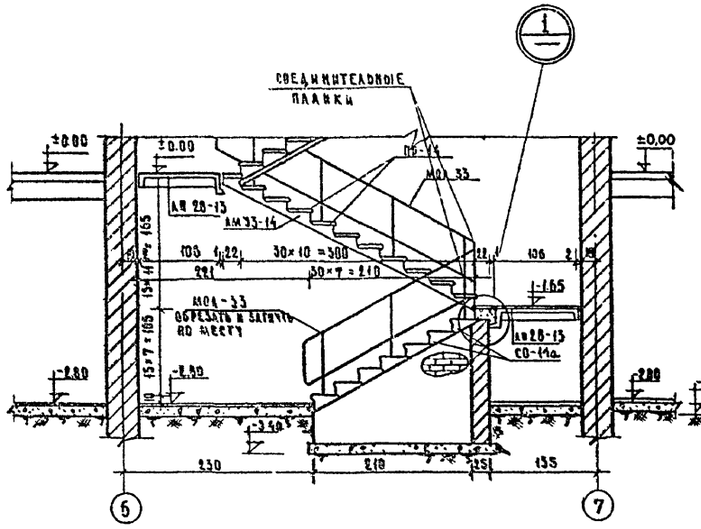

Разрез 1-1

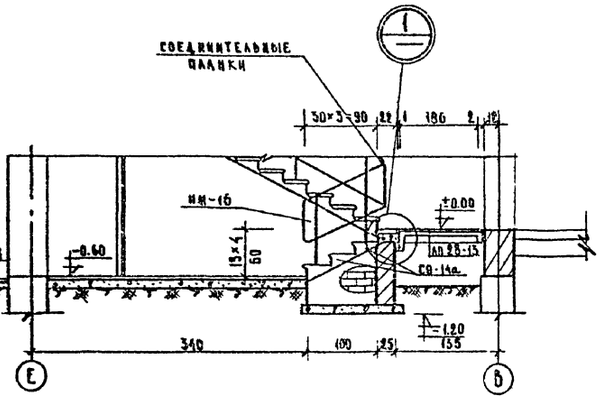

Разрез 3-3

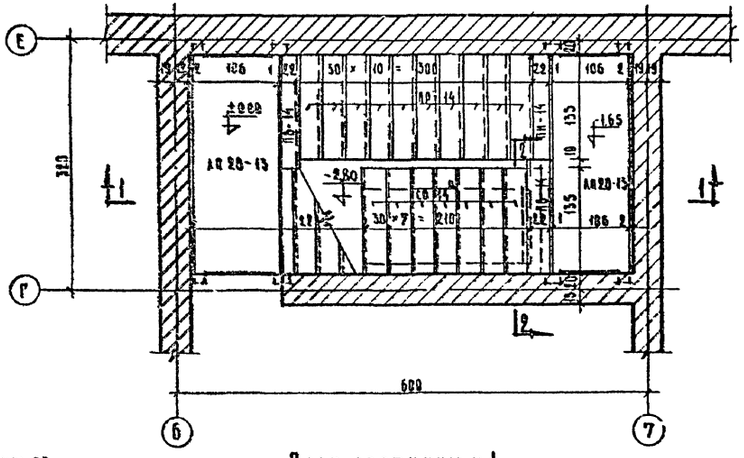

План лестницы № 1

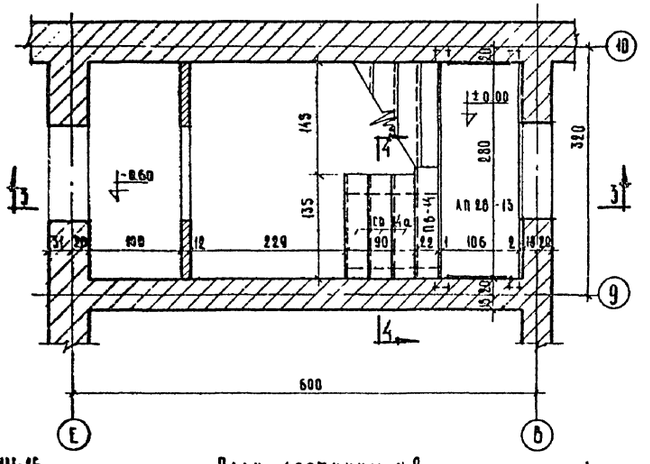

План лестницы № 2

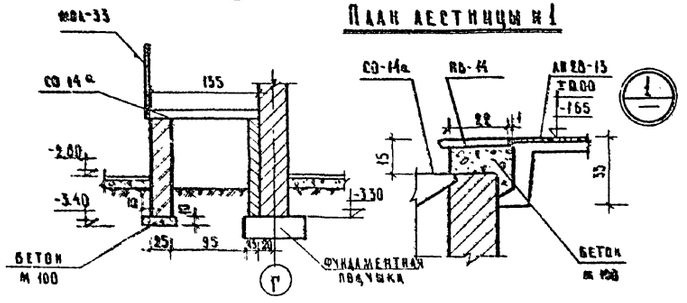

Разрез 2-2

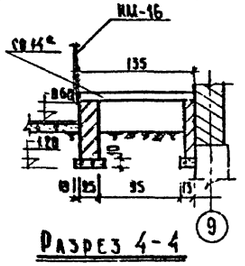

Разрез 4-4

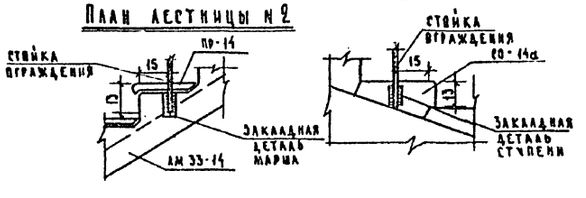

Узлы крепления стоек ограждения

К сборному маршу К сборной ступени

Спецификация сборных железобетонных изделий

№ п/п	Наименование изделий	Марка изд.	К-во шт.	Вес изд. т.	№ каталога ГОСТа	№ альбом лист
1	Лестничные площадки	АП 28-13	3	0.845	ИИ-03-62 ч.II	30-А/8
2	Лестничный марш	АМ 33-14	1	1.268	—"—	30-А/9
3	Ступени	СО 14а	10	0.15	ИИ-03-62 ч.II	24-А/92-12
4	Проступь верхняя	ПВ-14	3	0.0285	—"—	30-А/7
5	Проступь нижняя	ПН-14	1	0.022	—"—	"
6	Проступь рядовая	ПР-14	10	0.0352	—"—	"

Спецификация стальных элементов

№ п/п	Марка элемента	Кол. шт.	Вес кг. одной марки	Вес кг. всех	№ альбома каталога ГОСТа	№ загот. черт.
1.	МОА-33	2	30.45	60.90	ИИ-05-65 часть II	21
2.	ИМ-16	1	13.30	13.30	Альбом III часть 3	6
	Всего			74.20		

Примечания:

1. Расположение лестниц в плане см. АС-01.02
2. Стены под лестницы выполнять из кирпича глиняного обыкновенного пластического прессования М 100 на растворе М 50.
3. Поверхности кирпичных стен, соприкасающиеся с грунтом, обмазать горячим битумом за 2 раза.
4. Крепление ограждений производится на сварке электродами типа Э-42 $h_{шв}$ = 6 мм
5. Ограждения лестниц окрасить масляной краской за 2 раза.

1968	Профилакторий на 100 мест	Лестницы № 1 и № 2 ниже отм. ±0.00.	Типовой проект 254-3-5	Альбом I	Лист АС-017

Архитектурно-строительный институт — Лечебно-курортных зданий — Архитектурно-проектная мастерская

Руководитель Черняевский; Гл. инж. проекта Кодинг; Гл. архитектор проекта Шубалова; Гл. инж. проекта Зверева; Ст. инженер Федорова; Исполнитель Славина; Проверил Калинина; Копировал Юдакова

инв 2830

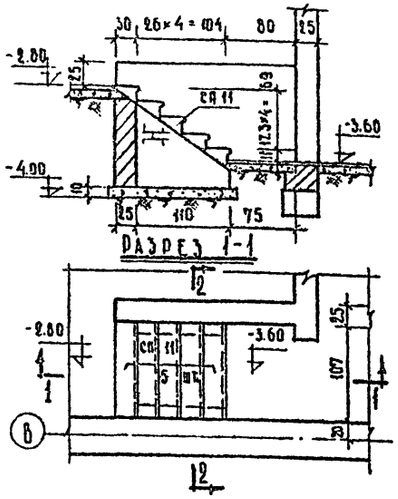

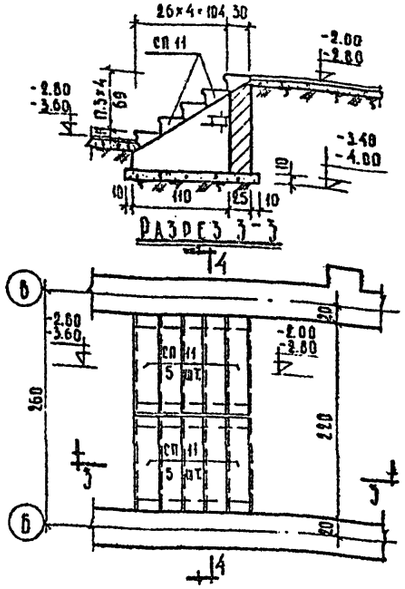

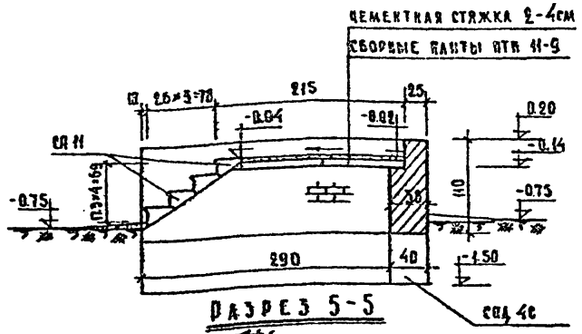

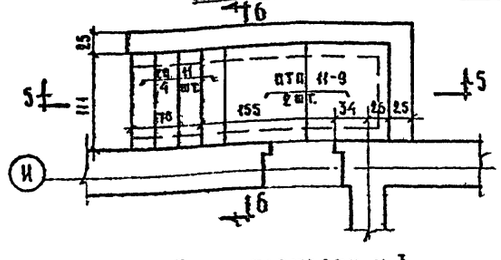

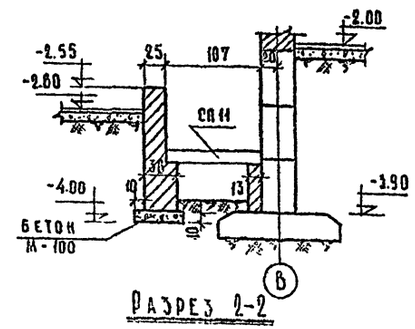

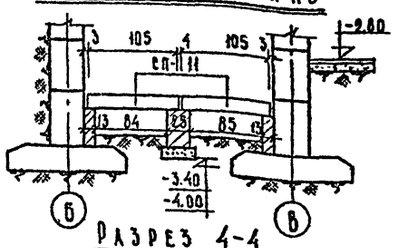

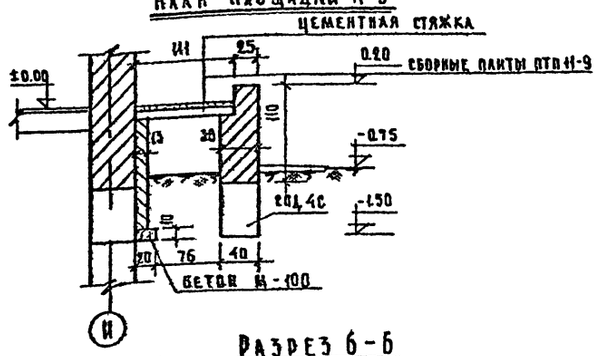

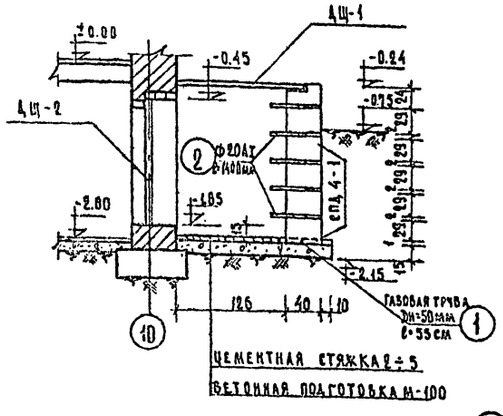

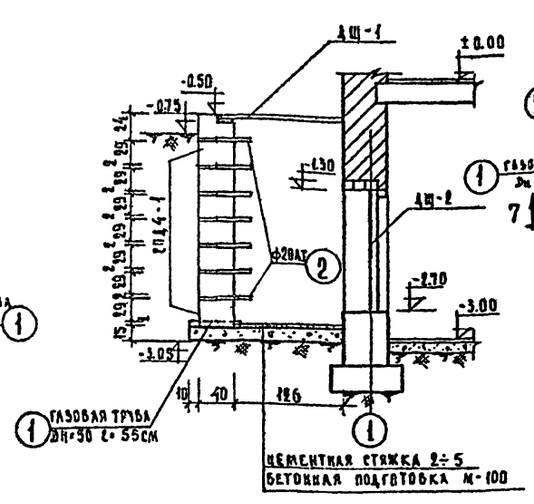

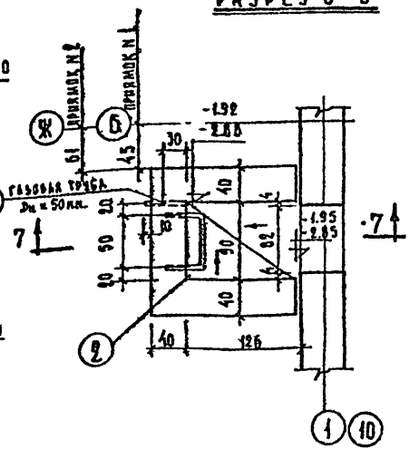

Спецификация столярных изделий

Тип элемента	Наименование элемента	Размеры проема в кладке: шир.	выс.	Отм. верха окна в кладке	Размеры блока мм: шир.	выс.	Размер коробки мм: шир.	выс.	К-во шт.	Наименование каталога или листа альбома	Примечание
ДЩ-1	Крышка приямка	1.30	1.46	-0.24 -0.50	1290	1450	1194	1354	2	Альбом III ч. I лист	
ДЩ-2	Дверца приямка	0.82	1.40	-0.45 -1.30	770	1350	696	1276	2	—"—	

Спецификация стальных элементов

N поз.	Эскиз	ф или сечение мм	Длина мм	Кол. шт.	Общ. длина м	Выборка стали: ф или сечение мм	Общая длина м	Вес кг
1	Газовая труба	Dн=50 мм	550	2	1.1	Dн=50 мм	1.1	5.4
2	500	ф 20 AI	1400	12	16.8	ф 20 AI	16.8	41.5

Спецификация сборных железобетонных изделий

NN п/п	Наименование изделий	Марка изделия	Кол. шт.	Вес изд. т	N каталога серии ГОСТа	N альбом. лист.
1	Ступени подвальные	СП 11	29	0.12	НИ 03-02 ч.I	30-64 / 20
2	Стеновые блоки	СПД 4с	25	0.41	НИ 03-02 ч.I	1-64 / 13
3	—"—	СПД4-1	12	0.32	НИ 03-02 ч.I	1-64 / 19
4	Плиты	ПТП II-9	2	0.20	НИ 03-02 ч.I	15-64 / 5

Примечания:

1. Расположение и привязки в плане лестниц N N 4, 5, 6, приямков N N 1, 2 см. на листах АС-01, 02, площадки N 3 на листе АС-2.
2. Кладку стен лестниц, площадки и приямков производить из кирпича гаинянного обыкновенного пластического прессования М 100 на растворе М-50 и блоков стен подвала на растворе М-50, монолитные участки между блоками заполнять бетоном М-100.
3. Поверхности стен, соприкасающиеся с грунтом обмазать горячим битумом за 2 раза.

1968	Профилакторий на 100 мест	Лестницы N 4, N 5, N 6. Площадка N 3. Приямки N 1, N 2.	Типовой проект 254-3-5	Альбом I	Лист АС-018

Авторский надзор: Зверева, Шубалова, Кондир, Черняевский, Архитектурный надзор, Проектная мастерская N 4
Гл. архитектор проекта: Федорова, Сапрыкин, Каминова
Гл. инженер проекта: Сапрыкин
Нач. отдела: Шубалова
Руководитель группы: Зверева
Инженер: Кондир
Чертил: Черняевский

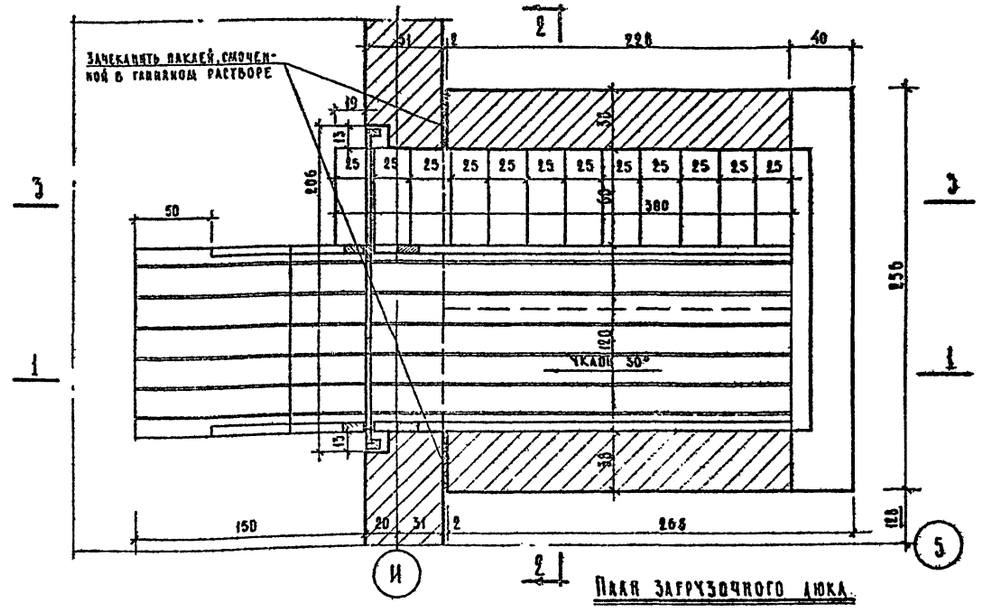

План загрузочного люка.

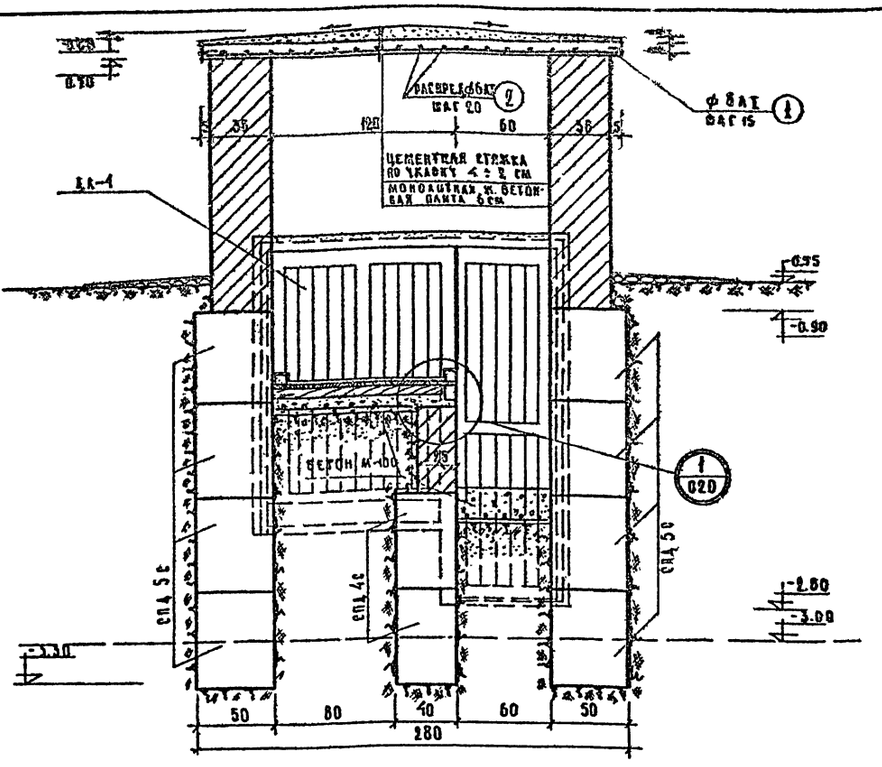

2 — 2

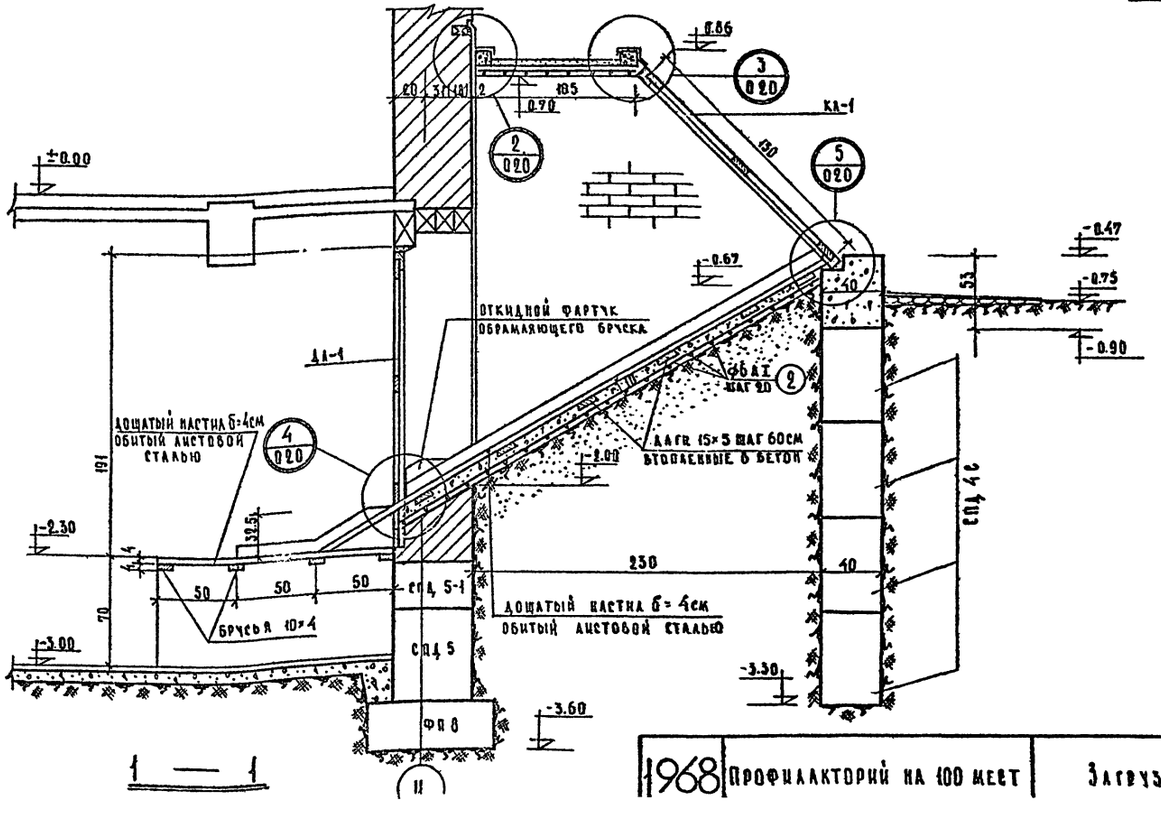

1 — 1

Примечания:

1. Данный лист см. совместно с листом АС-020.
2. Кладку стен загрузочного люка производить из блоков стен подвала на растворе М 50 и кирпича глиняного обыкновенного М 75 на растворе М 50, монолитные участки между блоками выполняются из бетона М 100.
3. Поверхности стен, соприкасающиеся с грунтом, обмазать горячим битумом за 2 раза.
4. Подсыпку под пандус и лестницу производить песком слоями толщиной 20см с трамбованием и проливкой водой.
5. Деревянные лаги антисептировать и перед укладкой в бетон обернуть толем.

1968	Профилакторий на 100 мест	Загрузочный люк. План. Разрезы 1-1, 2-2	Типовой проект 254-3-5	Альбом I	Лист АС-019

Лечебно-курортных зданий. Рх. проектная мастерская. Рук. АПМ Черняевский. Гл. инж. АПМ Коднир. Гл. арх. пр-та Шубалова. Гл. инж. пр-та Зверева. Ст. инж. Федорова. Исполнит. Шарапова. Проверил Каминова. Технолог Гельгард.

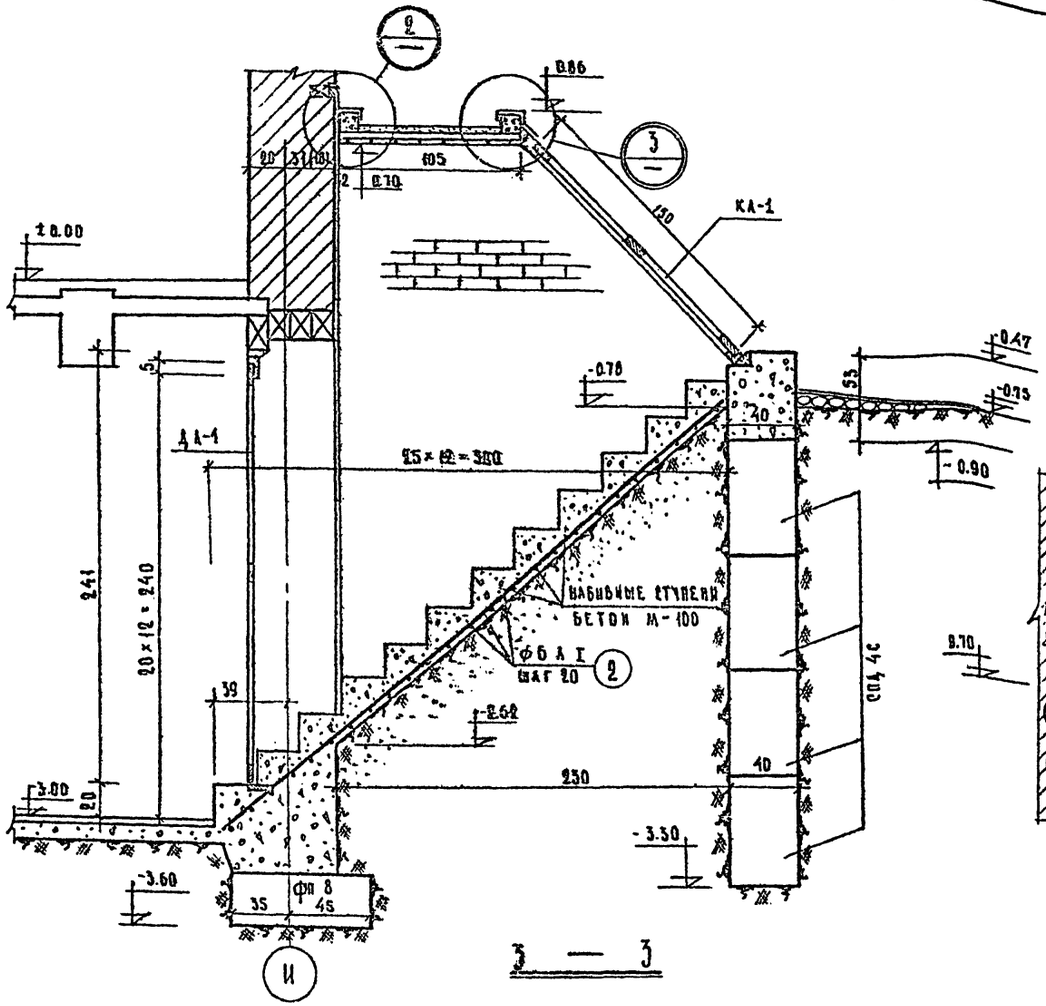

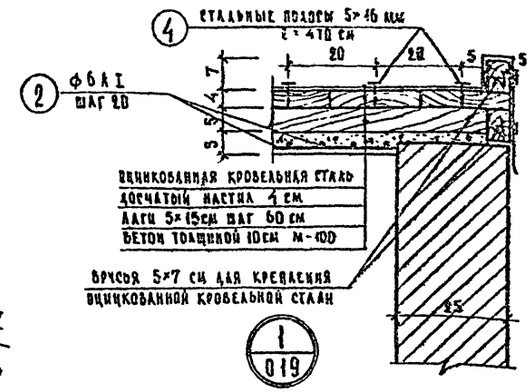

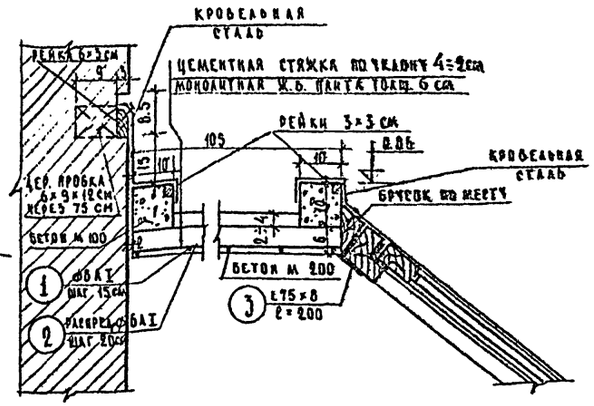

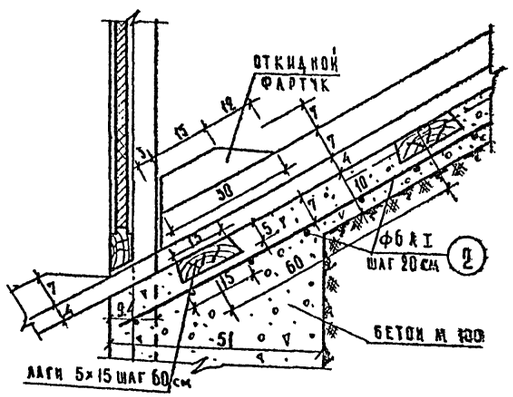

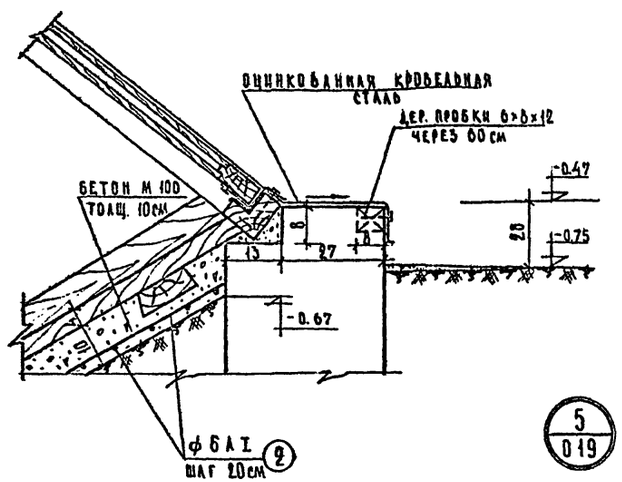



Спецификация дверных блоков

Тип заем.	Наименование заемента	Разм. проема шир.	Разм. проема выс.	Разм. вывка шир.	Разм. вывка выс.	Колич. шт.	Наименов. каталога, № и лист альбома	Примечания
ДА-1	Дверь люка	2060	2410	2020	2230	1	Альбом III часть 1 лист 8	
КА-1	Крышка люка	1620	2000	1600	1980	1	Альбом III часть 1 лист 8	

Спецификация сборных железобетонных изделий

N N п/п	Наименование изделий	Марка изд.	К-во шт.	Вес изд. т	N каталога, серия, ГОСТа	N альбом. лист.
1	Блоки стен подвала	СВД 4 с	18	0.413	НИ 03-02	1-64/13
2	—"—	СВД 5С	24	0.520	НИ 03-02	1-64/14

Спецификация стальных элементов

N поз.	Эскиз	ф или сечение мм	Длина мм	Кол. шт.	Общ. длина м	Выборка стали. ф или сечение мм	Выборка стали. общая длина м	Выборка стали. вес кг
1	2640	ф8 А I	2760	8	22.1	ф8 А I	22.1	8.72
2	Распред.	ф6 А I	п.м	—	90.0	ф6 А I	90.0	20.0
3	—	∟75×8	2080	1	2.0	∟75×8	2.0	18.1
4	—	−16×5	4700	6	28.2	−16×5	28.2	17.7

Примечания:

1. Данный лист см. совместно с листом АС-019
2. Монолитную плиту перекрытия загрузочного люка выполнять из бетона М-200, расход, — 0.17 м³.

1968	Профилакторий на 100 мест	Загрузочный люк. Разрез 3-3 Узлы 1÷5	Типовой, проект 254-3-5	Альбом I	Лист АС-020

Рук. АИА-4 | Гл. инж. АБМ-4 | Гл. арх. пр-та | Гл. инж. пр-та | Ст. инжен. | Исполнил | Проверил | Копировал

Шубалова | Зверева | Федорова | Шарапова | Камилова | Юдакова

Кодинр | Чаевский | Шубалова | Зверева | Федорова | Шарапова | Камилова | Юдакова

Лечебно-курортных зданий

Вых. проектная мастерск. №4

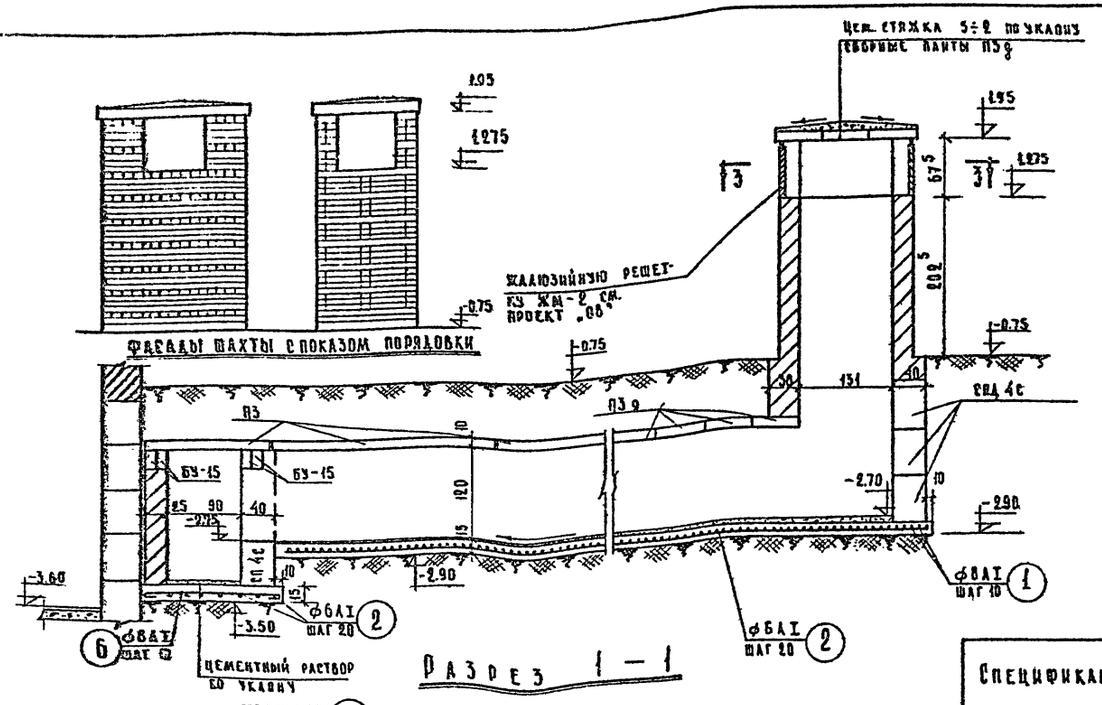

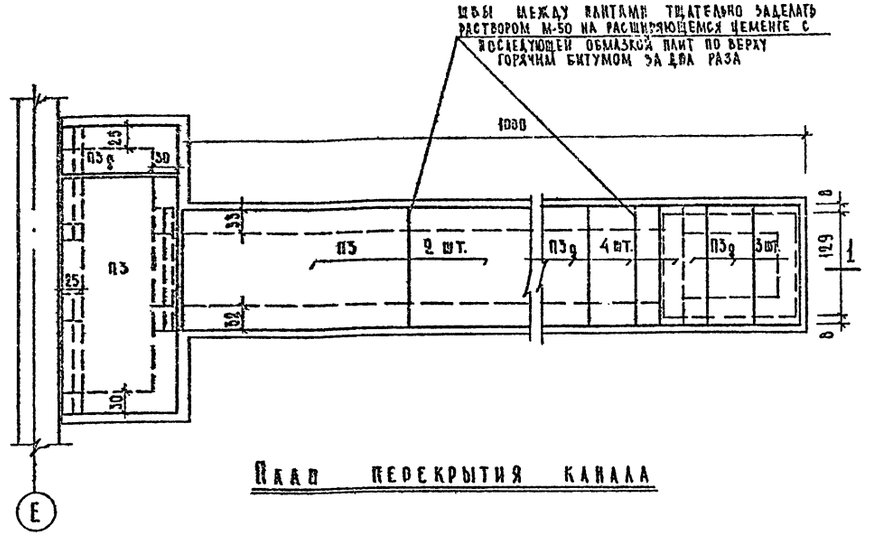

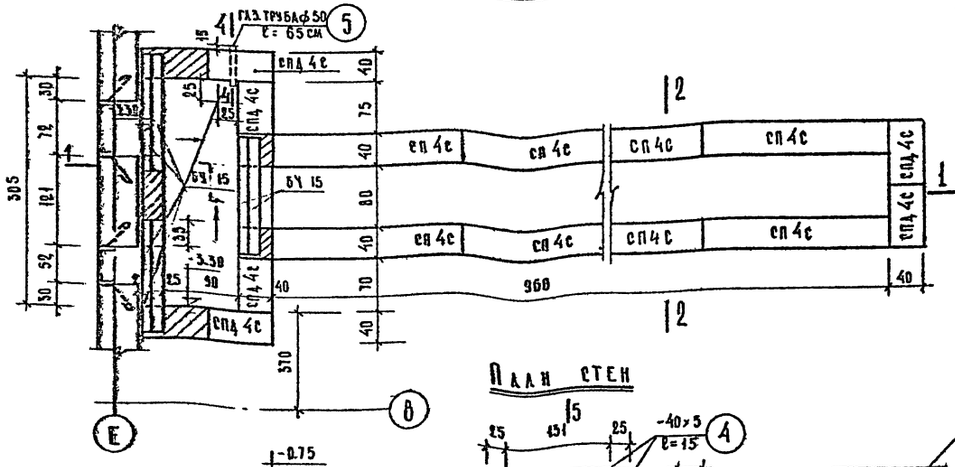

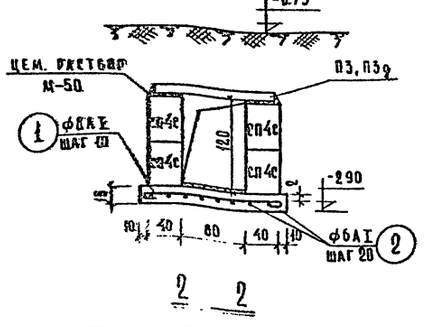

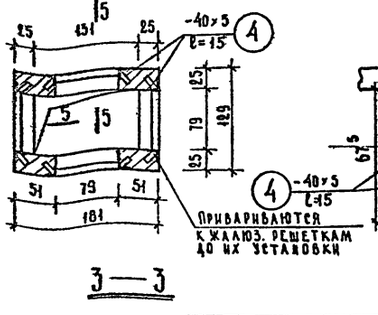

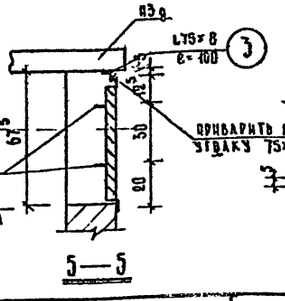

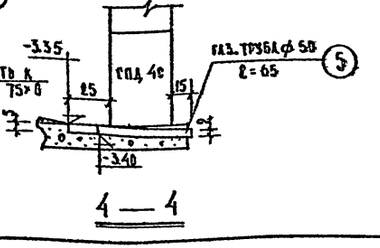

Спецификация стальных закладных деталей и арматуры

N поз.	Эскиз	ф или сечение мм	Длина мм	Кол. шт.	Общ. длина м	Выборка стали: ф или сечение мм	Выборка стали: общая длина м	Выборка стали: вес кг
1	1980	ф 8 АI	1980	100	198.0	ф 8 АI	254.75	100.63
2	Распред. п.см.	ф 6 АI	—	—	123.0	ф 6 АI	123.0	27.30
3	—	L 75×8	1000	4	4.0	L 75×8	4.0	36.08
4	150, 50°, 20	-40×5	150	16	2.4	-40×5	2.4	3.77
5	Газовая труба	ф 50	650	1	0.65	Газ. труба ф 50	0.65	3.18
6	1550	ф 8 АI	1750	37	64.75			

Спецификация сборных железобетонных изделий

N п/п	Наименов. изделий	Марка изд.	К-во шт.	Вес изд. т	N каталога ГОСТа	N альбом лист
1	Плиты	ПЗ	3	1.88	ИС-01-04 вып. 2	32
2	—"—	ПЗ9	8	0.23	—"—	33
3	Перемычки	БУ 15	6	0.105	4.139-1 вып.1	11
4	Бавки	СП 4с	17	1.30	ИИ-03-02 ч. I	1-64 13
5	—"—	СПД 4с	30	0.413	—"—	1-64 13

Примечания

1. Кладку производить из кирпича глиняного обыкновенного пластического прессования м-100 и бетонных блоков на растворе м-50
2. Кладку стен воздухозаборной шахты выше отм. земли производить с облицовкой керамическим кирпичом с перевязкой по толщине стены.
3. Обратную засыпку производить после укладки плит перекрытия канала.
4. Поверхности кирпичных стен и бетонных бавков, соприкасающихся с грунтом, обмазать горячим битумом за 2 раза.
5. Монолитное днище канала выполнять из бетона м-150. Объем бетона - 3.5 м³.
6. Уголки 75×8 после установки покрасить масляной краской за 2 раза.

1968	Профилакторий на 100 мест	Воздухозаборная шахта N 1	Типовой проект 254-3-5	Альбом I	Лист АС-021

Госстрой СССР
Союзгипростроммаш
Главный инженер проекта Тузова
Главный архитектор проекта Главацкая
Гл. инженер проекта Слонин
Гл. конструктор проекта Федорова
Гл. технолог проекта Зверева
Гл. электрик проекта Шубалова
Рук. группы Кодкин
Рук. АПМ Гл. инженер АПМ Черняховский
Архитектурно-строительный проектный институт Курортных зданий
Архитектурная мастерская N 4

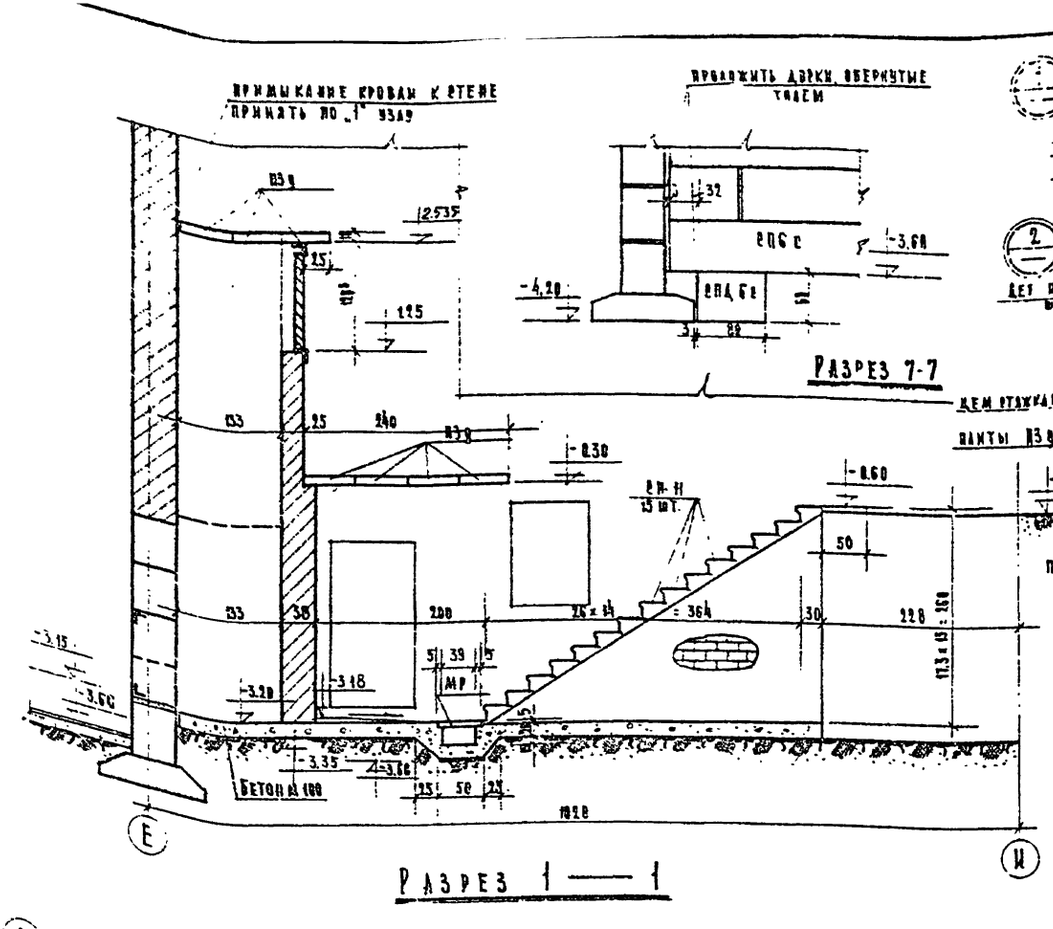

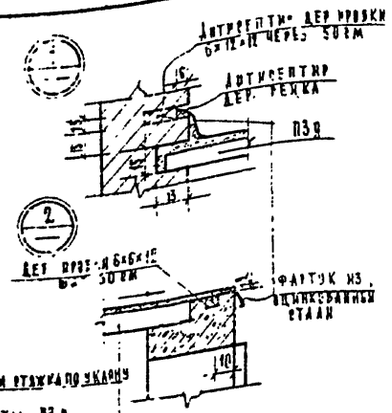

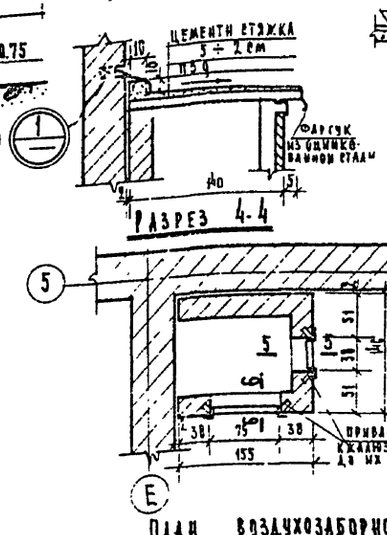

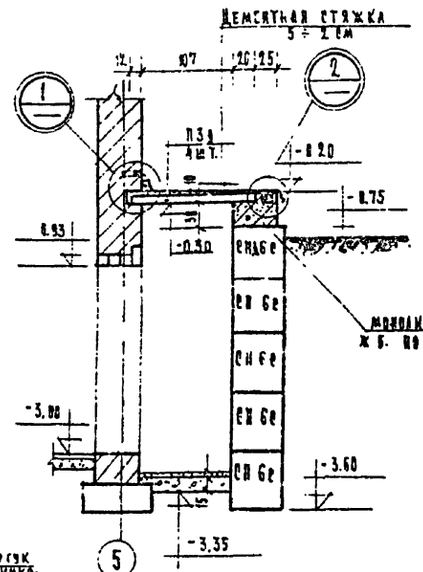

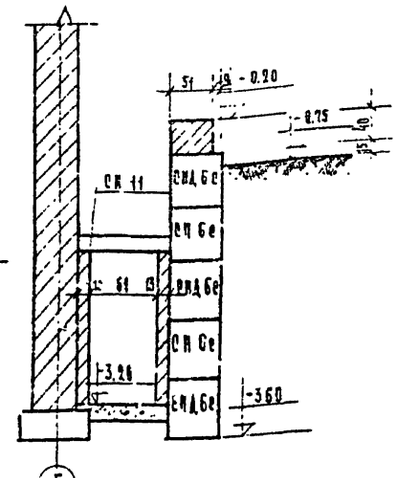

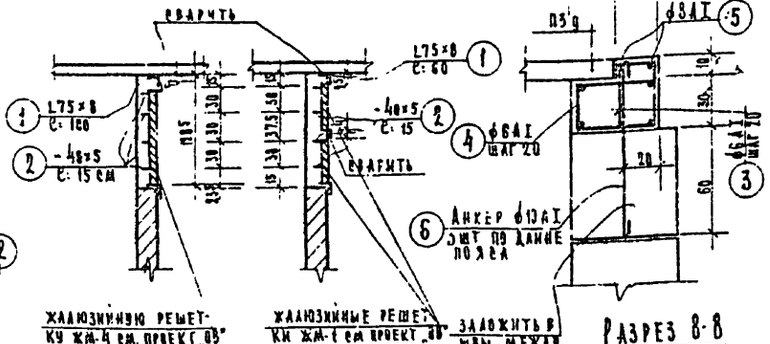

План воздухозаборной шахты

Разрез 6-6

Разрез 5-5

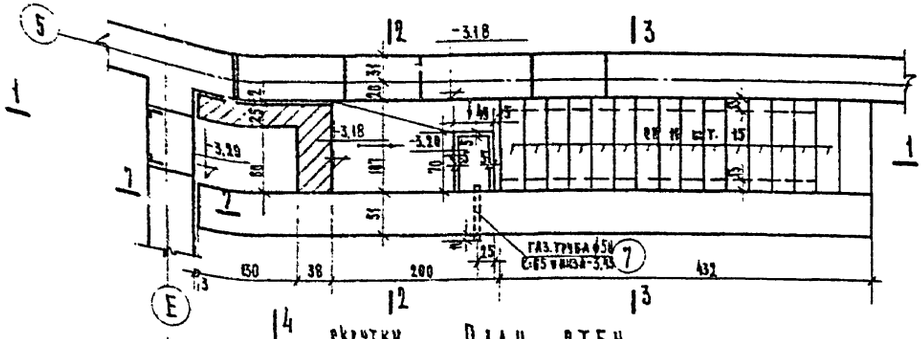

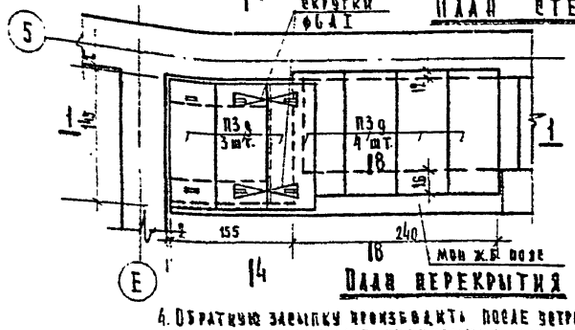

Спецификация стальных элементов

N поз.	эскиз	ф или сечение мм	Длина мм	Кол. шт.	Общ. длина м	Выборка стали: ф или сечение мм	Выборка стали: общая длина м	Выборка стали: вес кг
1	п.м	L 75×8	—	—	1.60	L 75×8	1.60	14.43
2	150, 20, 90°	- 40×5	150	16	2.40	- 40×5	2.40	3.77
3	150, 150	ф 6 А I	1240	14	17.30	ф 10 А I	3.30	2.04
4	150, 150, 150	ф 6 А I	1560	14	21.80	ф 8 А I	20.80	8.20
5	2600	ф 8 А I	2600	8	20.8	ф 6 А I	39.10	8.70
6	950	ф 10 А I	1100	3	3.30	Газ труба ф 50	0.65	3.17
7	Газовая труба	ф 50	0.65	1	0.65			

Спецификация стальных соединительных элементов

N п/п	Марка элемента	Кол. шт.	Вес кг: одной марки	Вес кг: всех	N альбома, каталога ГОСТа	N загот. черт.
1	МР	1	12.71	12.71	ИН-03-05 альб 71-64	15

Спецификация сборных железобетонных изделий

N п/п	Наименование изделий	Марка изд.	К-во шт.	Вес изд. т	N каталога ГОСТа	N альбома А..СГ
1	Ступени подвальные	СП 11	15	0.12	ИН-03-02 ч. I	32-64/20
2	Баоки	СП 6 с	13	1.33	ИН-03-02 альбом 1-64	1-64/15
3	——"——	СПД 6 с	12	0.46	——"——	1-64/15
4	Плиты	П 3 9	7	0.23	НС-01-04 вып. 2	32

Примечания

1. Кладку производить из кирпича глиняного обыкновенного пластического прессования М 75 и бетон баоков на растворе М 50.
2. Кладку стен воздухозаборной шахты выше отм. земли производить с облицовкой керамическим кирпичом с перевязкой по толщине стены.
3. Поверхности кирпичных стен и бетонных баоков, соприкасающиеся с грунтом, обмазать горячим битумом за 2 раза.
4. Обратную засыпку производить после затвердения МЗН ж. б. пояса и укладки плит перекрытия над входом в подвал.
5. Для МЗН ж.б. пояса принять бетон М 150. Объем бетона - 0,9 м³.
6. Уголки поз. после установки окрасить масляной краской за 2 раза.

1968	Профилакторий на 100 мест	Воздухозаборная шахта №2 вход в подвал	Типовой проект 254-3-5	Альбом I	Арх АС-022

Руков. АПМ Шувалова; ГА. инж. АПМ Черкавский; Код инж. Тубеев; Арх. проектная маст. №4 Шувалова; Зверева Федорова Сапоин Главацкая Тубеев; Рук. арх. группы Ильина; Отдел. техн. Ильина; Гл. инж. проекта Ильина; Гл. арх. проекта Ильина; Гл. инженер-консультант проекта Ильина; Лечебно-курортных зданий

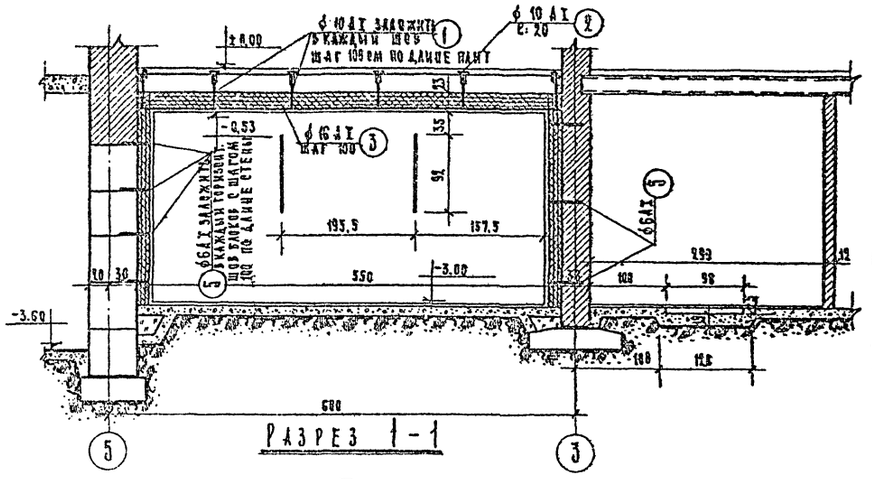

Разрез 1-1

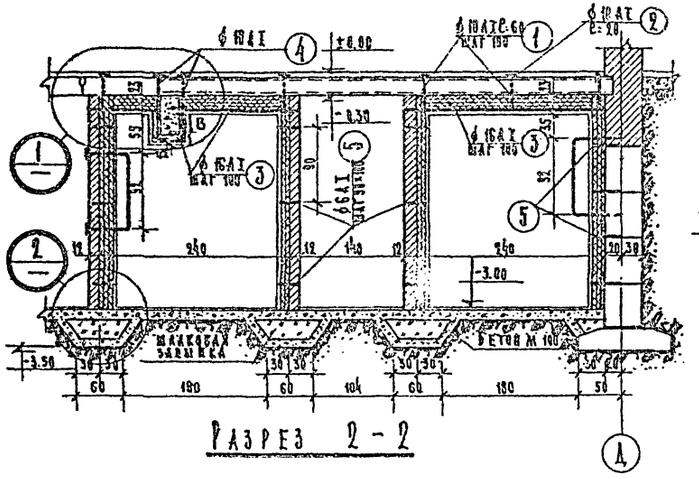

Разрез 2-2

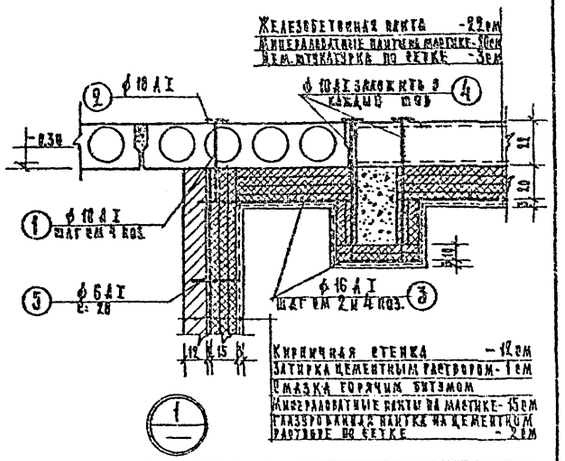

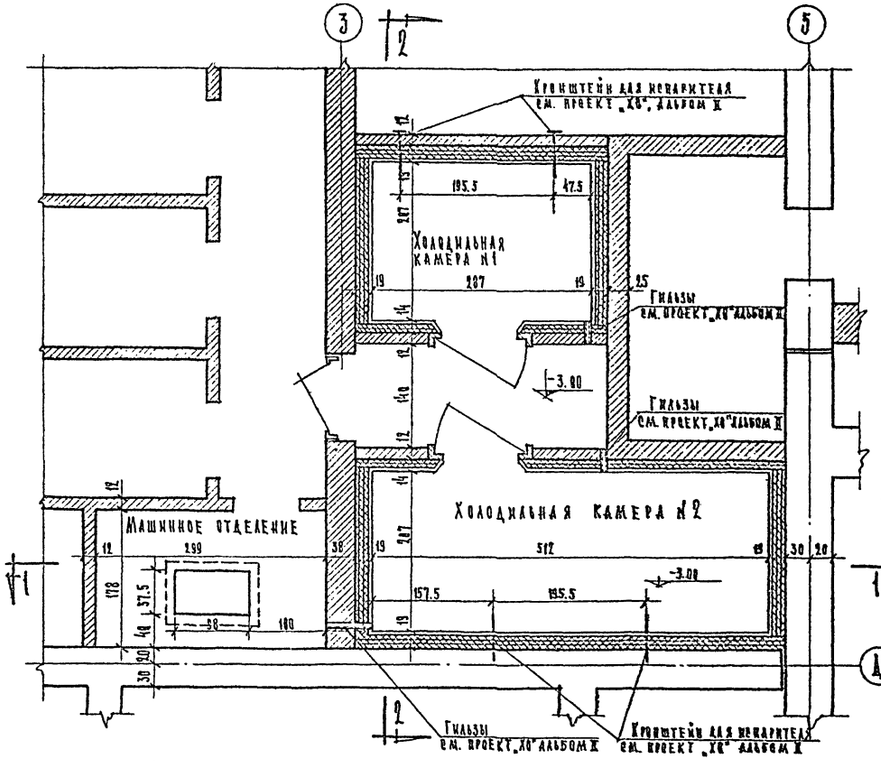

План холодильных камер

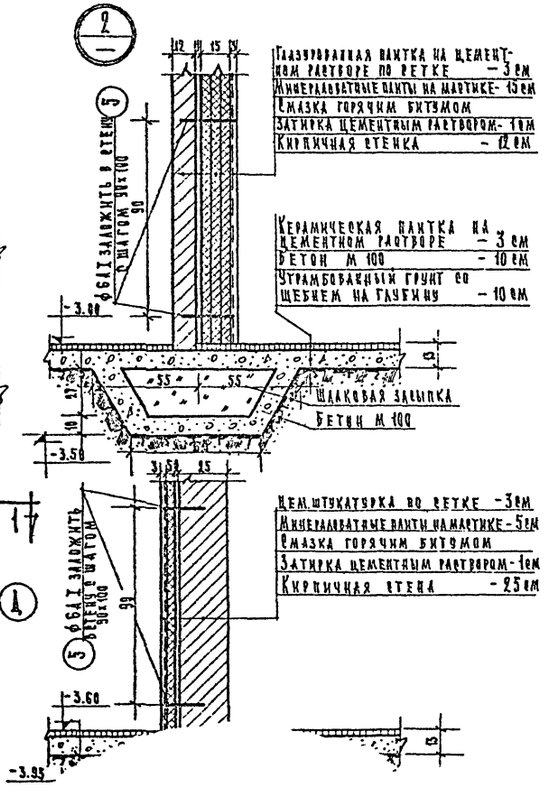

	Спецификация металла						Выборка		
	№№ поз.	Эскиз	ф мм	Длина мм	Кол-во шт.	Общая длина м	ф мм	Общая длина м	Вес кг
Холодильные камеры	1	450	10 А I	600	27	16.20	16 А I	26.40	41.71
	2	200	10 А I	200	27	5.40	10 А I	27.60	17.00
	3	—	16 А I	п.м.	—	26.40	6 А I	28.00	6.21
	4	850	10 А I	1000	6	6.00	Всего: 64.92		
	5	280	6 А I	280	100	28.00			
Венткамеры	2	200	10 А I	200	26	5.20	16 А I	14.30	22.60
	3	—	16 А I	п.м	—	14.30	10 А I	13.00	8.00
	5	280	6 А I	280	60	16.80	6 А I	16.80	3.73
	6	150	10 А I	300	26	7.80	Всего: 34.33		

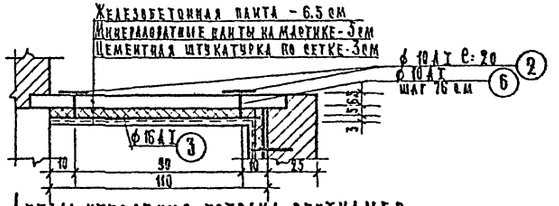

Деталь утепления потолка венткамер

Примечания:

1. Расположение холодильных камер и венткамер в плане см. на листах АС-01.02.
2. Подвески (1 и 6 позиций) заложить в швах плит до их замоноличивания.

Лечебно-курортных зданий	Рук. АПМ	Гл. инж. АПМ	Гл. арх. пр-та	Гл. инж. пр-та	Ст. инж.	Исполнит.	Проверил	Копировал	Отопл. вентил. инженер ХО
Проектная мастер. №4	Чернявский	Коднир	Шубалова	Зверева	Федорова	Назаренко	Каминова	Григорьева	Буров Хазан

1068	Прот.	...ьные камеры.	Типовой проект 254-3-5	Альбом Т	Лист АО-023

Спецификация сборных железобетонных изделий

Нп п/п	Наименование изделия	Марка изделия	Кол-во штук	Вес изделия т	Н каталога серии гост'а	Н альбом / лист	Н монтажного чертежа
1	Фундаментные блоки	ФП 8	87	0.648	ИИ-03-02 ч. I	1-64 / 1	АС-06, 07
2		Ф 12	44	1.750	"	1-64 / 3	"
3		Ф 12/2	23	0.866	"	1-64 / 9	"
4		Ф 14	40	2.100	"	1-64 / 4	"
5		Ф 14/2	5	1.040	"	1-64 / 10	"
6	Блоки стен подвала	СП 4С	140 / 154	1.300	ИИ-03-02 ч. I	1-64 / 13	АС-04, 07, 019, 021
7		СПД 4С	131 / 136	0.413	"	"	АС-04, 07, 018, 019, 021
8		СПД 4-1	21	0.317	"	1-64 / 19	АС-06, 07, 018
9		СП 5С	152 / 164	1.630	"	1-64 / 14	АС-06, 07
10		СПД 5С	81 / 83	0.520	"	"	АС-06, 07, 020
11		СПД 5-1	14	0.396	"	1-64 / 19	АС-06, 07
12		СП 6С	37 / 21	1.960	"	1-64 / 15	АС-06, 07, 022
13		СПД 6С	26 / 19	0.618	"	"	"
14	Плиты	ПКУ 59-12	11 / 12	2.060	ИИ-03-02	55 / 13	АС-011, 012
15		ПКУ 59-10	20 / 19	1.700	"	55 / 15	"
16		ПТК 24-12	37	0.835	ИИ-03-02	51 / 33	"
17		ПТК 24-10	6	0.685	"	51 / 33	"
18		ПТП 11-9	11	0.198	ИИ-03-02	15-64 / 5	АС-01, 02, 06, 07
19		ПТП 8-6	163	0.096	"	15-64 / 6	АС-011, 012
20		П 3	3	1.08	ИС-01-04 вып. 2	32	АС-021
21		П 3а	15	0.23	"	33	АС-021, 022
22	Лестничная площадка	ЛП 28-13	3	0.855	ИИ-03-02 ч. II	30 А / 8	АС-017
23	" "	ЛП 22-16	2	0.635	ИИ-03-02	30-64 / 5-9	АС-03
24	Лестничный марш	ЛМ 33-14	1	1.268	ИИ-03-02 ч. II	30 А / 2	АС-017
25	" "	ЛМ 28-11	2	0.97	ИИ-03-02	30-64 / 1-3	АС-03
26	Проступь верхняя	ПВ 14	3	0.0286	ИИ-03-02 ч. II	30 А / 7	АС-019
27	Проступь нижняя	ПН 14	1	0.022	"	"	"
28	Проступь рядовая	ПР 14	10	0.0352	"	"	"
29	Ступень цокольная	СО 14а	10	0.150	ИИ-03-02 ч. II	21 А / 92-12	АС-017
30	Ступень подвальная	СП 11	44	0.115	ИИ-03-02	30-64 / 20	АС-018, 022
31	Перемычки	Б 13	22 / 21	0.025	1.139-1 вып. 1	1	АС-015
32		Б 18	5	0.075	"	3	"
33		Б 22	3	0.095	"	5	"
34		БУ 15	34	0.105	"	11	АС-015, 021
35		БУ 19	5	0.130	"	12	АС-015
36		БУ 27б	1	0.180	Альбом III ч. 2	2	"
37		БП 13	25	0.080	1.139-1 выпуск 1	25	АС-012, 014

Выборка материалов на 1 железобетонное изделие

Нп п/п	Марка изделия	Размеры в мм: l	b	h	Марка бетона	Объем бетона м³	Вес стали в кг: А I	А II	А III	АТ VI	В I	СТ 3	Всего
1	ФП 8	1180	800	300	150	0.270	1.40	—	—	—	—	—	1.40
2	Ф 12	2380	1200	300	"	0.700	2.12	—	6.87	—	1.38	—	10.37
3	Ф 12/2	1180	1200	300	"	0.347	2.12	—	3.66	—	0.68	—	6.46
4	Ф 14	2380	1400	300	"	0.840	2.12	—	12.59	—	1.38	—	16.09
5	Ф 14/2	1180	1400	300	"	0.416	2.12	—	6.71	—	0.68	—	9.51
6	СП-4С	2380	400	580	100	0.542	1.46	—	—	—	—	—	1.46
7	СПД 4С	780	400	580	"	0.172	1.46	—	—	—	—	—	1.46
8	СПД 4-1	1180	400	290	"	0.132	0.58	—	—	—	—	—	0.58
9	СП 5С	2380	500	580	"	0.679	2.15	—	—	—	—	—	2.15
10	СПД 5С	780	500	580	"	0.216	1.46	—	—	—	—	—	1.46
11	СПД 5-1	1180	500	290	"	0.165	0.58	—	—	—	—	—	0.58
12	СП 6С	2380	600	580	"	0.817	2.15	—	—	—	—	—	2.15
13	СПД 6С	780	600	580	"	0.257	1.46	—	—	—	—	—	1.46
14	ПКУ 59-12	5860	1190	220	300	0.825	4.50	—	—	24.60	11.60	—	40.70
15	ПКУ 59-10	5860	990	220	"	0.682	4.30	—	—	20.80	10.80	—	35.90
16	ПТК 24-12	2380	1190	220	200	0.335	1.90	—	—	—	6.90	—	8.80
17	ПТК 24-10	2380	990	220	"	0.274	1.90	—		—	5.60	—	7.50
18	ПТП 11-9	1100	900	80	"	0.079	0.31	—	—	—	1.66	—	1.97
19	ПТП 8-6	800	600	80	"	0.0385	0.31	—	—	—	0.54	—	0.85
20	П3	1450	100	2990	300	0.43	3.6	—	26.8	—	3.6	—	34.0
21	П3а	1450	100	590	"	0.09	1.8	—	5.4	—	0.7	—	7.9
22	ЛП 28 13	3040	1140	350	200	0.29	3.60	—	10.5	—	11.4	—	25.5
23	ЛП 22 16	2440	1440	300	300	0.253	4.00	—	6.16		7.66	—	17.82
24	ЛМ 33 14	3913.1	1350	259.4	200	0.507	8.90	17.70	—	—	4.90	1.10	32.60
25	ЛМ 28 11	3261	1050	1400	300	0.387	6.58	8.80			3.02	1.12	19.52
26	ПВ 14	1430	255	35	200	0.013	—	—	—	—	0.262	—	0.262
27	ПН 14	1350	220	35	"	0.010	—	—	—	—	0.239	—	0.239
28	ПР 14	1350	335	35	"	0.016	—	—	—	—	0.351	—	0.351
29	СО 14а	1350	330	148	150	0.060	0.20				0.56	0.24	1.00
30	СП 11	1050	290	171	200	0.052	—	—	—	—	—	—	—
31	Б 13	1300	120	65	200	0.010	—	—	—	—	0.69	—	0.69
32	Б 18	1800	120	140	"	0.030	—	—	0.39	—	0.29	—	0.68
33	Б 22	2200	120	140	"	0.037	—	—	1.34	—	0.55	—	1.89
34	БУ 15	1550	120	220	"	0.041	—	—	1.84	—	0.77	—	2.61
35	БУ 19	1950	120	220	"	0.051	—	—	4.74	—	2.10	—	6.84
36	БУ 27б	2700	120	220	"	0.071	5.12	—	7.93	—	—	—	13.05
37	БП 13	1300	380	65	"	0.032	0.17	—	—	—	1.89	—	2.06

Примечания.
1. Количество штук элементов, обозначенное дробью, дано в числителе — для II^го, в знаменателе — для III^го климатических районов.
2. Расход материалов сборных и монолитных ж.б. элементов см. лист АС-

Сводная спецификация сборных железобетонных изделий ниже отм. ±0.00.	Типовой проект 254-3-5	Альбом I	Лист АС-02

Цинизм лечебно-курортных зданий. Арх. проектная маст. № 4

Рук. АПМ-4	Гл. инж. АПМ-4	Гл. арх. пр-та	Гл. инж. пр-та	Ст. инж.	Исполнитель	Проверил
Чернявский	Коднир	Шубалова	Зберева	Федорова	Слоним	Каминова

Спецификация столярных изделий

NN п/п	Наименование изделий	Марка	Размер проема ширина	Размер проема высота	Размер блока ширина	Размер блока высота	Код.	Серия по каталогу и листа по проекту
1	Дверной блок типовой	Д-10	720	2070	674	2075	4	ГОСТ 6629-64
2	—"—"—	Д-8	920	2070	874	2075	14	—"—
3	—"—"—индивидуал.	ИД-6	940	2095	890	2092	1	Альбом II часть 1
4	Двери холодильных камер	ДХ.К	1200	2040	см. черт	ежи Х.О.	3	Проект Х.О.
5	Дверца люка	Д.Л-1	2060	2410/1770	2020	2230/1700	1	Альбом III часть 1
6	Дверца лаза	ДЩ-2	820	1400	770	1350	2	—"— —"—
7	Крышка люка	КЛ-1	1620	2000	1600	1988	1	—"— —"—
8	Оконный блок	ОР12-09	920	1220	886	1164	1	ГОСТ 11214-65
9	Крышка лаза	ДЩ-1	1300	1460	1290	1450	2	Альбом III часть 1

Расход бетона и стали

Наименование конструкций	Бетон, м³ марка 100	150	200	300	всего	Сталь т арматурная AI	AII	AIII	AIV	BI	прокатная ВСт3	Ст.0	Всего
сборные	267.7/263.1	98.6	28.0	26.7/26.8	421.0/416.3	1.72/1.71	0.04	1.23	0.69	1.07	0.01	—	4.76/4.75
монолитные	1.2	—	11.3	—	12.5	0.58	0.28	—	—	—	—	—	0.86
металлические	—	—	—	—	—	0.38	—	—	—	0.04	0.67	0.19	1.28

Спецификация стальных элементов

NN п/п	Наименование элемента	Марка элемента	Колич. шт.	Вес стали кг одного изд.	Вес стали кг всех	№ альбома каталога ГОСТа	№ заг. черт.	Лист монтажн. схемы
1	Рамка	МР-1	2	13.84	27.68	Альбом III ч. 3	3	АС-06.07
2	—"—	МР-2	1	7.90	7.90	"	"	—"—
3	—"—	МР-3	1	16.40	16.40	"	"	АС-01, 02
4	—"—	МР-4	1	11.60	11.60	"	"	"
5	—"—	МР-5	1	18.44	18.44	"	"	"
6	Металл. ограждения лестницы	МОА 28	2	27.87	55.74	НИ-03-03 Альбом 71-64	1	АС-03
7	—"—	МОА 33	2	30.45	60.90	НИ-03-03 ч. I	21	АС-017
8	—"—	НМ 16	1	13.30	13.30	Альбом III ч. 3	6	АС-017
9	Сетка	С-1	17	1.22	20.74	Альбом III ч. 3	3	АС-06, 07
10	—"—	С-2	23	0.96	22.08	"	"	"
11	Анкер	А-1	50	0.64	32.00	"	4	АС 011, 012
12	—"—	А-2	6	0.71	4.26	"	"	"
13	L 75×6	—	7.60пм	—	68.64	8509-57	—	АС-022,023,025
14	L 100×10	—	26.80пм.	—	398.60	"	—	АС-011,012
15	L 100×63×8	—	12.20пм	—	120.42	8510-57	—	АС-011
16	— 40×5	—	4.80пм	—	7.54	103-57	—	АС-022,023
17	— 16×5	—	28.20пм	—	17.70	"	—	АС-020
18	Газовая труба Ду=50	—	5.50п.м.	—	26.80	3262-62	—	АС-04, 015 021, 022
19	ф 20 AI	—	16.8 п.м.	—	41.50	2590-57	—	АС-018
20	ф 16 AI	—	40.70пм	—	64.31	"	—	АС-023
21	ф 10 AI	—	43.90пм	—	27.84	"	—	АС-022,023
22	ф 8 AI	—	297.65пм	—	117.55	"	—	АС-020,021,022
23	ф 6 AI	—	302.9пм	—	87.14	"	—	АС-07, 021, 022, 023
24	-150×6	—	8	0,707	5,65	103-57*	—	АС-013
25	Решетка	НР	1	12.71	12.71	НИ-03-03 Альбом 71-64	15	АС-022

Примечания:

1. Расходы, обозначенные дробью, даны в числителе для II, в знаменателе – для III климатического района.

1968	Профилакторий на 100 мест	Сводная спецификация столярных и металлических изделий ниже отм. ±0,00.	Типовой проект 254-3-5	Альбом I	Лист АС-025

Инв 2830

Гип проектная маст. №4 | Черняевский | Ходнир | Шкалова | Зверева | Федорова | Сапожн | Кан. нова | Жданова

Отпечатано
в Новосибирском филиале ЦИТП
630064 г.Новосибирск, пр Карла Маркса 1
Выдано в печать: "19" I 1978г.
Заказ 219 Тираж 400

gost.e-ecolog.ru