МОСОБЛИСПОЛКОМ
ГЛАВНОЕ
АРХИТЕКТУРНО-
ПЛАНИРОВОЧНОЕ
УПРАВЛЕНИЕ
ИНСТИТУТ
МОСГИПРОНИИСЕЛЬСТРОЙ

ОВ

СЕРИЯ 85

КИРПИЧНЫЕ ЖИЛЫЕДОМА И БЛОК-СЕКЦИИ С ПОПЕРЕЧНЫМИ СТЕНАМИ В ОБЛЕГЧЕННОЙ КИРПИЧНОЙ КЛАДКЕ

ТИПОВОЙ ПРОЕКТ 85-029/1

3-ЭТАЖНАЯ 12-КВАРТИРНАЯ БЛОК-СЕКЦИЯ ТОРЦОВАЯ 3Б-2Б-2Б-2Б ЛЕВАЯ

Часть 2. Отопление и вентиляция на расчетные температуры -20°С; -25°С; -30°С; -35°С; -40°С.

gost.e-ecolog.ru

Серия 85

Кирпичные жилые дома и блок-секции с поперечными несущими стенами в облегченной кирпичной кладке

Типовой проект

85-029

3 этажная 12 квартирная торцовая блок-секция

3Б-2Б-2Б-2Б (левая)

Часть 2. Отопление и вентиляция с радиаторами

на расчетные температуры -20°С; -25°С; -30°С; -35°С; -40°С.

№№ п/п	Наименование	№№ листов	№№ страниц
1	Заглавный лист	1	2
2	Пояснение к проекту	ОВ-1	3
3	Группировка радиаторов	ОВ-2	4
4	Спецификация	ОВ-3	5
5	План подвала	ОВ-4	6
6	План первого этажа	ОВ-5	7
7	План типового этажа	ОВ-6	8
8	Схема магистральных трубопроводов отопления	ОВ-7	9
9	Схема стояков отопления	ОВ-8	10

Пояснительная записка

Отопление

Проект разработан для строительства в климатических районах с расчетными наружными температурами воздуха $t_н$: -20°С; -25°С; -30°С; -35°С; -40°С.

Теплоснабжение предусмотрено от наружной тепловой сети с параметрами теплоносителя $T_н$=95°С; $T_о$=70°С. Тепловой пункт расположен в подвале. В здании запроектирована однотрубная система отопления с нижней разводкой магистралей, тупиковая. Гидравлический расчет трубопроводов и поверхности нагрева радиаторов произведены учетом постоянного перепада температуры в стояках 25°С. Схема стояков запроектирована со смещенными замыкающими участками и трехходовыми кранами в качестве нагревательных приборов приняты чугунные радиаторы марки „М-140-АО". Воздух из системы удаляется через воздушные краны „Маевского".

Неизолированные трубопроводы и нагревательные приборы окрашиваются масляной краской за 2 раза.

Нагревательные приборы устанавливаются со смещением от оси оконного проема в сторону стояка. Длина подводки к радиатору принята 360мм. Магистральные трубопроводы, проложенные по подвалу, изолируются минераловатными полуцилиндрами δ=80мм на синтетическом связующем, покровный слой-лакостеклотканью по чертежам серии 2.900-4 вып. 1.

Расчет поверхности нагревательных приборов произведен на ЭВМ „Наири-2".

Вентиляция

Запроектирована с естественным побуждением с вытяжкой через каналы из кухонь и санузлов.

Основные показатели проекта

№№ п/п	Наименование	Ед. изм.	Кол-во при $t°_н$ С				
			-20°	-25°	-30°	-35°	-40°
1	Расход тепла на отопление	К.КАЛ / ЧАС	34480	31470	37800	40945	37870
2	Коэф. теплопередачи стен I этажа	К КАЛ / м²час·гр	0,7	0,62	0,56	0,51	0,47
3	" " II-III этажа	"	0,8	0,7	0,63	0,57	0,51
4	" " покрытия	"	0,55	0,55	0,5	0,5	0,46
5	" " окон	"	2,5	2,5	2,3	2,3	1,67
6	" " дверей	"	4,0	4,0	4,0	4,0	4,0
7	Гидравлическое сопротивление системы	кг/м²	330	390	400	470	395
8	Удельная тепловая характеристика	ККАЛ / м³час·гр	0,37	0,35	0,32	0,31	0,27

Перечень примененных типовых серий

Наименование	Серия
Крепление трубопроводов и нагревательных	
приборов	3.904-5 в. 1,2
Тепловые пункты для жилых, общественных	
и промышленных зданий и сооружений	ТП-01-15 в.2
Решетки щелевые регулирующие типа Р	1.494-10

Условные обозначения

- Подающий трубопровод отопления
- Обратный " "
- i=0,003 — Уклон трубопровода
- Радиатор в схеме с краном Маевского
- Радиатор на плане
- Переходная муфта
- (2) Подъёмный стояк отопления
- (2о) Обратный " "
- Пробковый кран на стояке и тройник с пробкой
- Кухонный вентилятор ВК-3

Группировка радиаторов

№ п/п	Наименование	Кол-во при $t_н$° С				
		-20°	-25°	-30°	-35°	-40°
1	Радиатор „М-140-АО" из 3 секций	12	11	10	5	10
2	" " " 4 "	8	4	5	9	6
3	" " " 5 "	5	6	6	7	6
4	" " " 6 "	8	7	7	3	5
5	" " " 7 "	3	6	5	6	5
6	" " " 8 "	5	3	3	5	5
7	" " " 9 "	1	4	3	3	2
8	" " " 10 "	—	1	3	2	1
9	" " " 11 "	1	—	—	2	2
10	" " " 12 "	—	1	—	—	1
11	" " " 13 "	1	—	1	1	—
12	" " " 14 "	—	1	1	—	1
13	" " " 15 "	—	—	—	1	—
	Всего секций	235	259	265	283	265
	" ЭКМ	82,25	90,65	92,75	99,05	92,75

Спецификация

№№ п/п	Наименование	Размер	Ед. изм.	Кол-во	Примеч.
	Отопление				
1	Трубы стальные водогазопроводные	d=40	п.м	10,0 / 10,0	ГОСТ 3262-62
2	" " "	d=32	"	15,0 / 15,0	"
3	" " "	d=25	"	70,0 / 70,0	"
4	" " "	d=20	"	110,0 / 55,0	"
5	" " "	d=15	"	103,0 / —	"
6	Пробковые краны	d=20	шт	1	11ч 6бк
7	" "	d=15	"	15	"
8	Вентили муфтовые	d=25	"	8	15кч 18бр
9	" "	d=15	"	2	"
10	Трехходовые краны	d=20	"	18	ГОСТ 10944-64
11	" "	d>15	"	24	"
12	Воздушные краны Маевского		"	15	—
13	Узел управления НП-1		Комп	1	Тс-01-15 В. 2 л. 1
14	Радиаторы „М-140-АО"		сек. / зем	235 / 82,25	для $t_н$=-20°
15	" "		" / "	259 / 90,65	" $t_н$=-25°
16	" "		" / "	265 / 92,75	" $t_н$=-30°
17	" "		" / "	283 / 99,05	" $t_н$=-35°
18	" "		" / "	265 / 92,75	" $t_н$=-40°

№№ п/п	Наименование	Размер	Ед. изм.	Кол-во	Примеч
	Вентиляция				
1	Решетки щелевые регулирующие	Р150 Тех	шт.	24	Серия 1.494-10
2	" " "	Р150 Пс Тех	"	4	"
3	Кухонный вентилятор	ВК-3	Комп.	8	—
4	Короба шлакобетонные	150×320	п.м.	4,0	—
5	" "	150×220	"	15,0	—

Примечание

В пунктах 1-5 в числителе дано общее количество труб, в знаменателе - количество изолируемых труб.

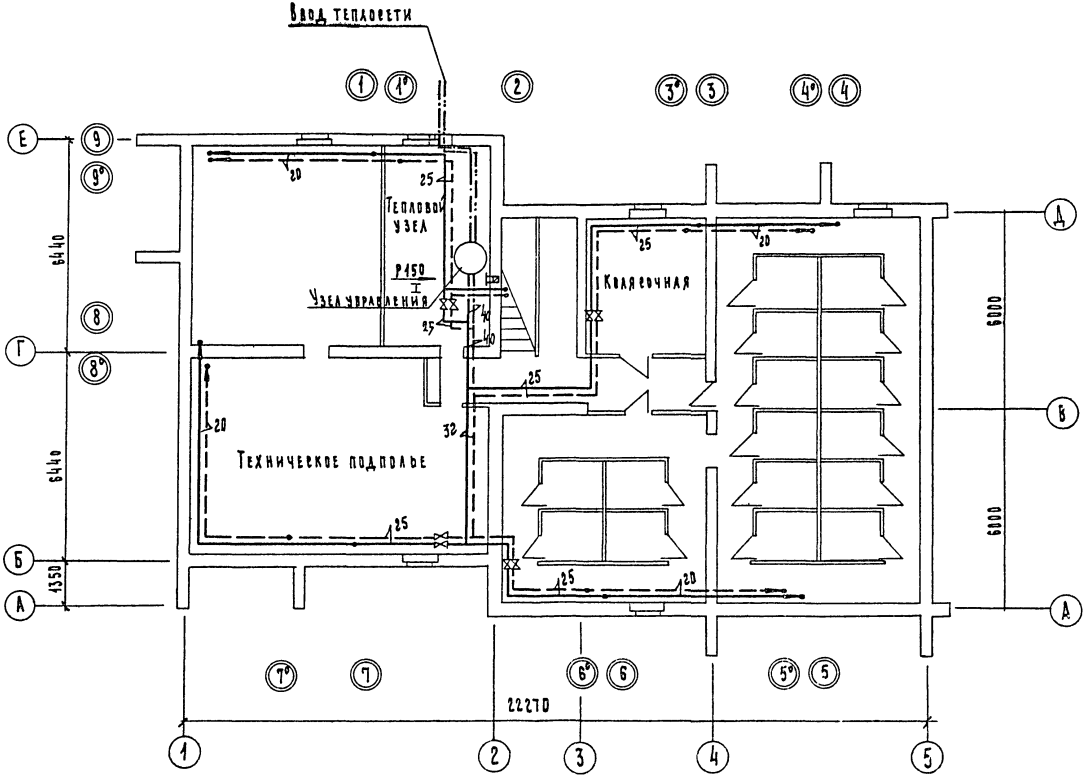

1976	3 этажная торцовая блок-секция 3Б-2Б-2Б-2Б (левая)	План подвала	Типовой проект 85-029/4	Часть 2	Лист ОВ-4

14708-02

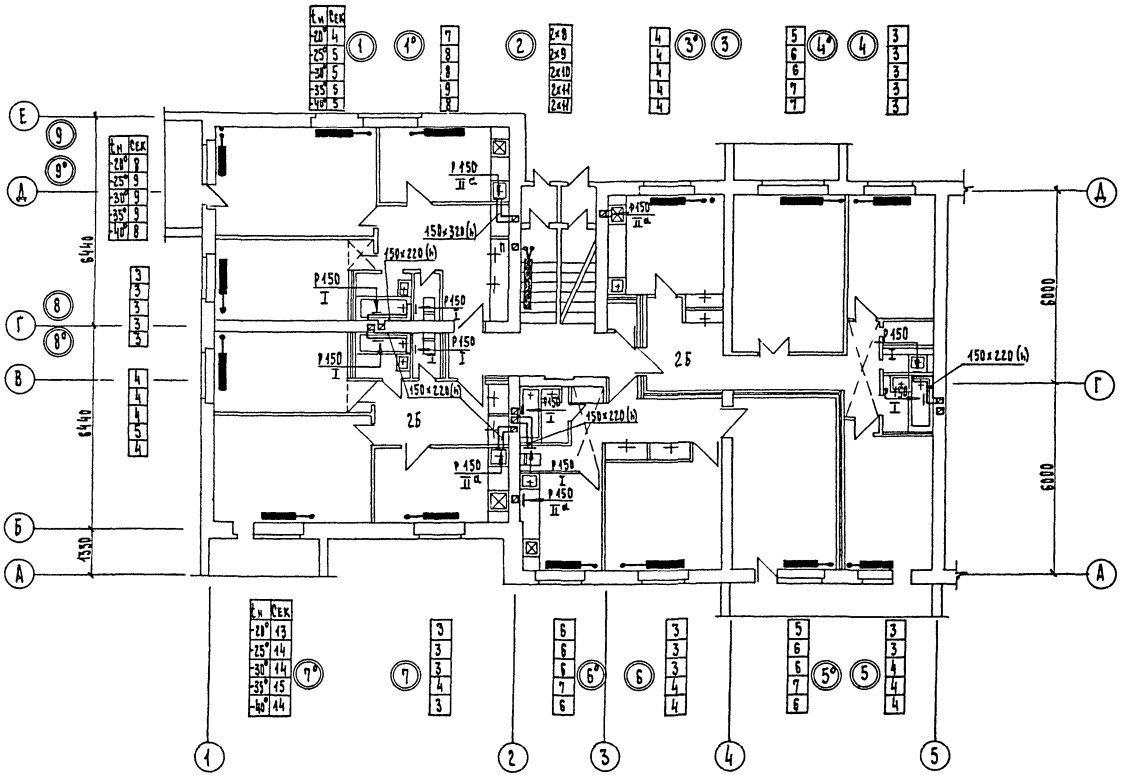

1976	3 этажная торцовая блок-секция 3Б-2Б-2Б-2Б (левая)	План первого этажа	Типовой проект 85-029/4	Часть 2	Лист 08-5

14708-17

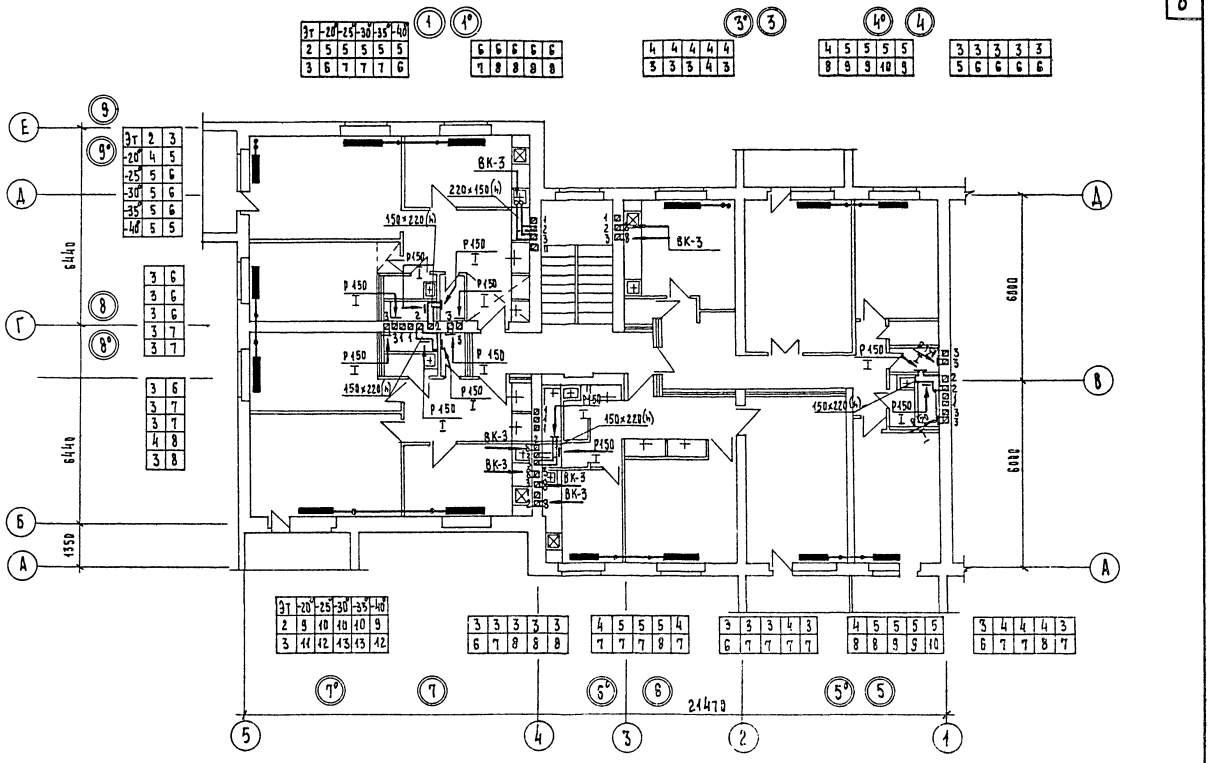

1976	3 этажная торцовая блок-секция 3Б-2Б-2Б-2Б (левая)	План типового этажа	Типовой проект 85-029/1	Часть 2	Лист ОВ-6

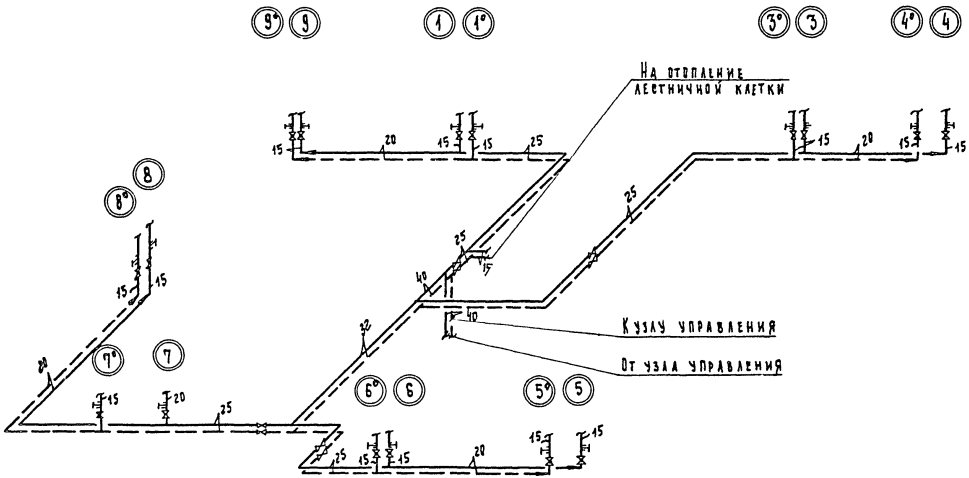

Гидравлический расчет трубопроводов произведен для $t_н$=-30°С.

1976	3 этажная торцовая блок-секция 35-25-25-25 (левая)	Схема магистральных трубопроводов отопления	Типовой проект 85-0-29/1	Часть 2	Лист ОВ-7

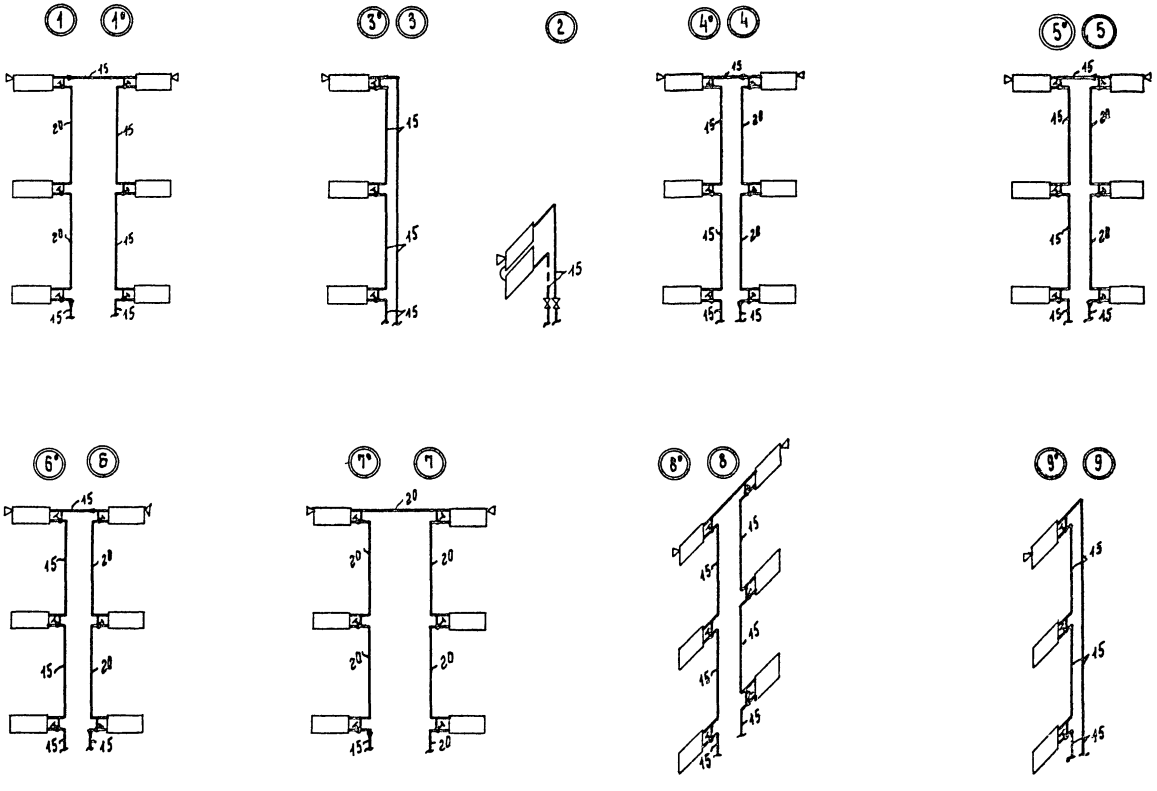

Гидравлический расчет трубопроводов произведен для $t_н$=-38° С.

gost.e-ecolog.ru

1976	3 этажная торцовая блок-секция 3Б-2Б-2Б-2Б (левая)	Схема стояков отопления	Типовой проект 85-029/1	Часть 2	Лист ОВ-8