МОСОБЛИСПОЛКОМ
ГЛАВНОЕ
АРХИТЕКТУРНО-
ПЛАНИРОВОЧНОЕ
УПРАВЛЕНИЕ
ИНСТИТУТ
МОСГИПРОНИИСЕЛЬСТРОЙ

АС
1

СЕРИЯ 85

КИРПИЧНЫЕ ЖИЛЫЕ ДОМА И БЛОК-СЕКЦИИ С ПОПЕРЕЧНЫМИ СТЕНАМИ В ОБЛЕГЧЕННОЙ КИРПИЧНОЙ КЛАДКЕ

ТИПОВОЙ ПРОЕКТ 85-029/1

3-ЭТАЖНАЯ 12-КВАРТИРНАЯ БЛОК-СЕКЦИЯ ТОРЦОВАЯ 3Б-2Б-2Б-2Б ЛЕВАЯ

ЧАСТЬ 1 АРХИТЕКТУРНО-СТРОИТЕЛЬНЫЕ ЧЕРТЕЖИ-ВЫШЕ ОТМ. ±0,00

gost.e-ecolog.ru

СЕРИЯ 85

КИРПИЧНЫЕ ЖИЛЫЕ ДОМА С ПОПЕРЕЧНЫМИ НЕСУЩИМИ СТЕНАМИ В ОБЛЕГЧЕННОЙ КИРПИЧНОЙ КЛАДКЕ

ТИПОВОЙ ПРОЕКТ

85-029/1

ЧАСТЬ 1

АРХИТЕКТУРНО — СТРОИТЕЛЬНЫЕ ЧЕРТЕЖИ ВЫШЕ ОТМЕТКИ ±0.00

СОДЕРЖАНИЕ

NN п/п	Наименование чертежей	NN листа	NN стр.
1	Заглавный лист	1	1
2,3,4	Пояснительная записка	2,3,4	2,3,4
5	План 1 этажа	АС-1	5
6	План типового этажа	АС-2	6
7	Разрезы I–I, II–II	АС-3	7
8	Кладочные фасады по осям „А", „Б", „Е"	АС-4	8
9	Кладочный план 1 этажа	АС-5	9
10	Кладочный план типового этажа	АС-6	10
11	Маркировочный план 1 этажа	АС-7	11
12	Маркировочный план типового этажа	АС-8	12
13	План перекрытия типового этажа	АС-9	13
14	План покрытия	АС-10	14
15	План крыши	АС-11	15
16	План перекрытия типового этажа /вариант легкобетонных плит/.	АС-12	16
17	План покрытия /вариант легкобетонных плит/	АС-13	17
18	План перекрытия 3 этажа/вариант вентилируемой крыши/.	АС-14	18
19	План покрытия /вариант вентилируемой крыши/	АС-15	19
20	Спецификация столярных изделий выше ±0.00	АС-16	20
21	Спецификация сборных ж.б. изделий и перегородок	АС-17	21
22	Спецификация сборных ж.б. изделий	АС-18	22
23	Спецификация металлических изделий		
	Спецификация столярных изделий ниже ±0.00	АС-19	23
24	Спецификация сборных жел.бетонных изделий /вариант легкобетонных плит и вентилируемой крыши/.	АС-20	24

Место для штампа привязки

Типовой проект разработан в соответствии с действующими нормами и правилами и предусматривает мероприятия, обеспечивающие взрывобезопасность и пожаробезопасность при эксплуатации здания

Главный инженер проекта /Бизина/.

1976	3 этажная торцовая блок-секция 3Б-26-26-26 /левая/	Заглавный лист	Типовой проект 85-029/1	Часть 1	Лист 1

14708-02

1. Общая характеристика проекта и указания по привязке.

1.1. Проект выполнен в соответствии с утвержденной номенклатурой жилых домов и блок-секций (постановление № 27 от 20 мая 1975г)

1.2. Проект разработан для расчетных температур наружного воздуха -20°; -25°; -30°; -40°С для применения в сельском строительстве

1.3. Все данные и чертежи, не имеющие отношение к выбранному варианту, при привязке должны быть исключены

1.4. Выполнение строительных работ по чертежам не имеющих штампа привязывающей организации, не допускается.

2. Архитектурное решение и отделка фасадов.

2.1. Лицевая кладка фасадов выполняется из светлого облицовочного керамического кирпича, силикатного кирпича, красного облицовочного или обыкновенного кирпича, с прорезкой швов на глубину 10 мм.

2.2. Выбор вариантов архитектурного решения лоджий производится по чертежам части О. при этом в чертежи, спецификаций и сметы должны быть внесены соответствующие уточнения.

2.3. Ограждения лоджий выполняются из кирпича или металлические с различными вариантами экранов- асбестоцементные листы или стеклопластик

2.4. Цоколь облицовывается плиткой „Кабанчик". Допускается применение каменной штукатурки.

2.5. Столярные изделия приняты с прозрачной отделкой водостойкими лаками. Допускается окраска наружных поверхностей окон и балконных дверей масляными красками в серый, черный или коричневый цвет, при фасадах из красного кирпича в белый цвет.

Конструктивная часть.

Проект разработан в соответствии со СНиП II-В.2-71 ТП 101-73 и научно-техническим отчетом № 2Ч-1600Ч3 ЦНИИСК им. Кучеренко

Наружные стены.

В качестве основного конструктивного решения наружных стен принята трехслойная облегченная стена толщиной 80 см. для температурных зон (-20°;-25°;-30°;-40°), состоящая из двух стенок толщиной 12 см (полкирпича) соединенных вертикальными поперечными кирпичными стенками, расстояние между которыми не должно превышать 12 м. Кладку вести из ганченого полнотелого кирпича „М-100" на растворе „М-75" (ГОСТ 530-71). Эффективный утеплитель (полужесткие минераловатные плиты по ГОСТу 9573-72 на синтетической связке γ=200 кг/м³) располагается внутри стены между поперечными стенками с образованием воздушного прослойка между ними и наружной кирпичной стенкой. Толщина утеплителя назначается в зависимости от температуры наружного воздуха по следующей таблице 1.

Конструкция	Толщина утеплителя при t° нор. воздуха			
	-20°	-25°	-30°	-40°
Продольная и поперечная стена	50 мм	60 мм	70 мм	90 мм

Фиксация проектного положения плит утеплителя, которые примыкают вплотную к внутренней кирпичной стенке производится путем установки скоб из арматурной проволоки ФЗВI в горизонтальные швы кладки наружной кирпичной стенки. Защита скоб от коррозии производится путем погружения их в расплавленный битум на 2-3 минуты.

Для опирания плит утеплителя в каждом этаже в уровне перекрытия из внутренней и наружной стенок выпускаются тычковые ряды кирпичей, которые ограничивают также размеры воздушных прослойков пределами одного этажа. Армирование облегченной кладки производится по листу АС-7; АС-8. Принятие мер против продувания стен: тщательная расшивка швов кладки с одновременной затиркой раствором внутренней поверхности наружной кирпичной стенки; применение плит обернутых полиэтиленовой или другой пленкой; предотвращающей их увлажнение. Воздушная прослойка в конструкции стен способствует удалению влаги, поступающей в минватные плиты из помещений и предохраняет их от увлажнения атмосферной влагой, которая может проникать сквозь наружную кирпичную стенку. В местах продухов проложить арматурную сталь ⌀3ВI; ℓ=300 мм 3 шт.

2. Внутренние стены.

Внутренние стены выполняются из полнотелого глиняного (ГОСТ 530-71) или силикатного (ГОСТ 319-69) кирпича марки „100" на растворе „М-75"

3. Перемычки - сборные железобетонные

4. Перекрытия приняты из сборных железобетонных панелей с круглыми пустототами.

5. Лестницы сборные железобетонные из цельных маршей, опирающихся на площадки. Верхняя поверхность площадок и маршей мозаичная.

6. Перегородки: межкомнатные-гипсобетонные толщиной 80 мм; в санузлах - керамзитобетонные толщиной 60 мм. Утеплитель крыши принимается в зависимости от температуры наружного воздуха. По таблице 2.

Вид утеплителя	Толщина утеплителя при t° пор воздуха			
	-20°	-25°	-30°	-40°
Минераловатные плиты γ=200 кг/м³	80 мм	60 мм	90 мм	100 мм

7. Крыша совмещенная не вентилируемая с внутренним водостоком

Указания по производству работ.

В пояснительной записке марки кирпича и раствора приведены для летних условий производства работ. Указания по производству работ в зимних условиях см. СНиП II В. 2-71 и СНиП III-В. 4-72.

В процессе кладки во внутренних стенах закладываются гильзы на высоте 2,2-2,3 метра от уровня чистого пола для ввода в квартиры проводки Э.О и С.У.

Укладку панелей перекрытия на поперечные стены производить по выравненному слою цементного раствора „М-50" толщ. 15мм с тщательной заделкой швов между панелями раствором „М-100"

1976	3 этажная торцевая блок-секция 3Б-2Б-2Б-2Б /левая/	Пояснительная записка	Типовой проект 85-029/1	Часть 1	Лист 3

Анкерные связи сваривать при плотном зацеплении за монтажные петли (hшва-6мм) и изоляцией всех металлических элементов 30мм слоем цементного раствора „М-100"

В период возведения наружных облегченных стен необходимо следить за плотным взаимным примыканием теплоизоляционных плит в стенках. Обращать особое внимание на защиту утеплителя от увлажнения (если он поставляется без полиэтиленовой упаковки) в процессе перевозки, хранения и производства работ.

При перерывах в работе и в период атмосферных осадков стены из облегченной кладки должны быть надежно защищены толем от дождя и снега.

Кладка облегченных стен в зимних условиях допускается в экспериментальном порядке с добавлением противоморозных добавок.

Межкомнатные и санузловые перегородки монтируются по окончании кладки стен данного этажа.

Перегородки устанавливаются на звукоизоляционные прокладки, покрытые лентой рубероида.

Элементы крепления перегородок для предохранения от ржавчины покрываются нитролаком. Зазоры между перегородками и плитами перекрытий тщательно проконопатить паклей и заделать цементным раствором.

Поверхность основания перед укладкой кровельных материалов должна быть сухой и обеспеченной.

До начала наклейки рулонного ковра должна быть произведена оклейка дополнительными слоями гидроизоляционных материалов мест примыканий воронок внутреннего водостока, разжелобков и ендов. Наклейка рулонных материалов должна производиться перпендикулярно направлению стока воды. Перекрестная наклейка отдельных слоев рулонного ковра не допускается. Рулонные материалы наклеиваются с нахлесткой в продольном и в поперечном направлениях и со сдвижкой в последующих слоях.

В местах установки водоприемных воронок основной ковер должен усиливаться слоем мешковины или стеклоткани размером 1×1м пропитанный мастикой и двумя слоями рулонного материала. Приемное кольцо должно устанавливаться на мастике и плотно прижиматься к гидроизоляционному ковру.

Указание по антикоррозийной защите.

Защита металлических изделий от коррозии выполнять в соответствии со СНиП II-г.8-73„Защита строительных конструкций от коррозии."

Архитектурно-планировочные показатели			
На этаж	Кол-во	Жилая пл. в м²	Общая пл. в м²
Квартира 1	1	38.55	68.92
Квартира 2	1	26.90	48.35
Квартира 3	1	27.50	50.00
Квартира 4	1	27.50	53.24
Всего	4	122.45	221.51

Спецификация полов				
N пол.	Тип пола	Характер пола	Место укладки	Пл. в м²
1	СЕР.85	Линолеум	Комнаты, коридоры, шкафы	197.06
2	Ч.1	Керамическ. плитка	Сан. узлы	15.12

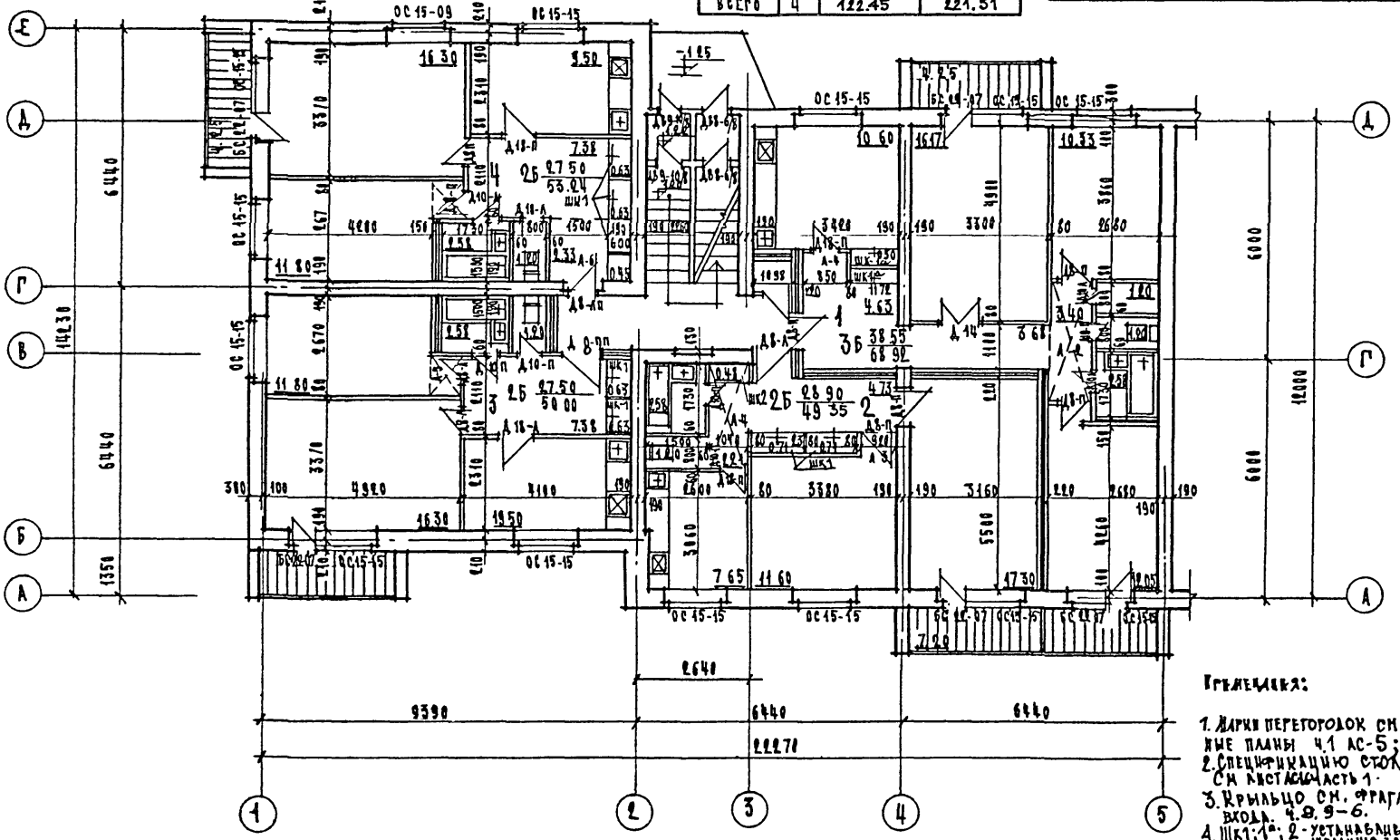

Примечания:

1. Марки перегородок см. кладочные планы ч.1 АС-5; АС-6
2. Спецификацию столяр. изд. см. лист АС-4 часть 1.
3. Крыльцо см. фрагмент входа. 4.8.9-6.
4. Шк1; 1*, 2 - устанавливаются по желанию заказчика

1976	3 этажная торцовая блок-секция 3Б-2Б-2Б-2Б /левая/	План 1 этажа	Типовой проект 85-029/1	Часть 1	Лист АС-1

Архитектурно-планировочные показатели			
На этаж	Кол-во	Жилая пл. в м²	Общая пл. в м²
Квартира 1	1	38.55	68.31
Квартира 2	1	28.90	49.35
Квартира 3	1	28.10	49.96
Квартира 4	1	28.10	53.20
Всего	4	123.65	220.82

Спецификация полов				
№ пола	Тип пола	Характер пола	Место укладки	Пл. в м²
1	сер. 85	Линолеум	комнаты, коридоры, шкафы	208.17
2	Часть 1	Керамичес. плитка	сан. узлы	15.12

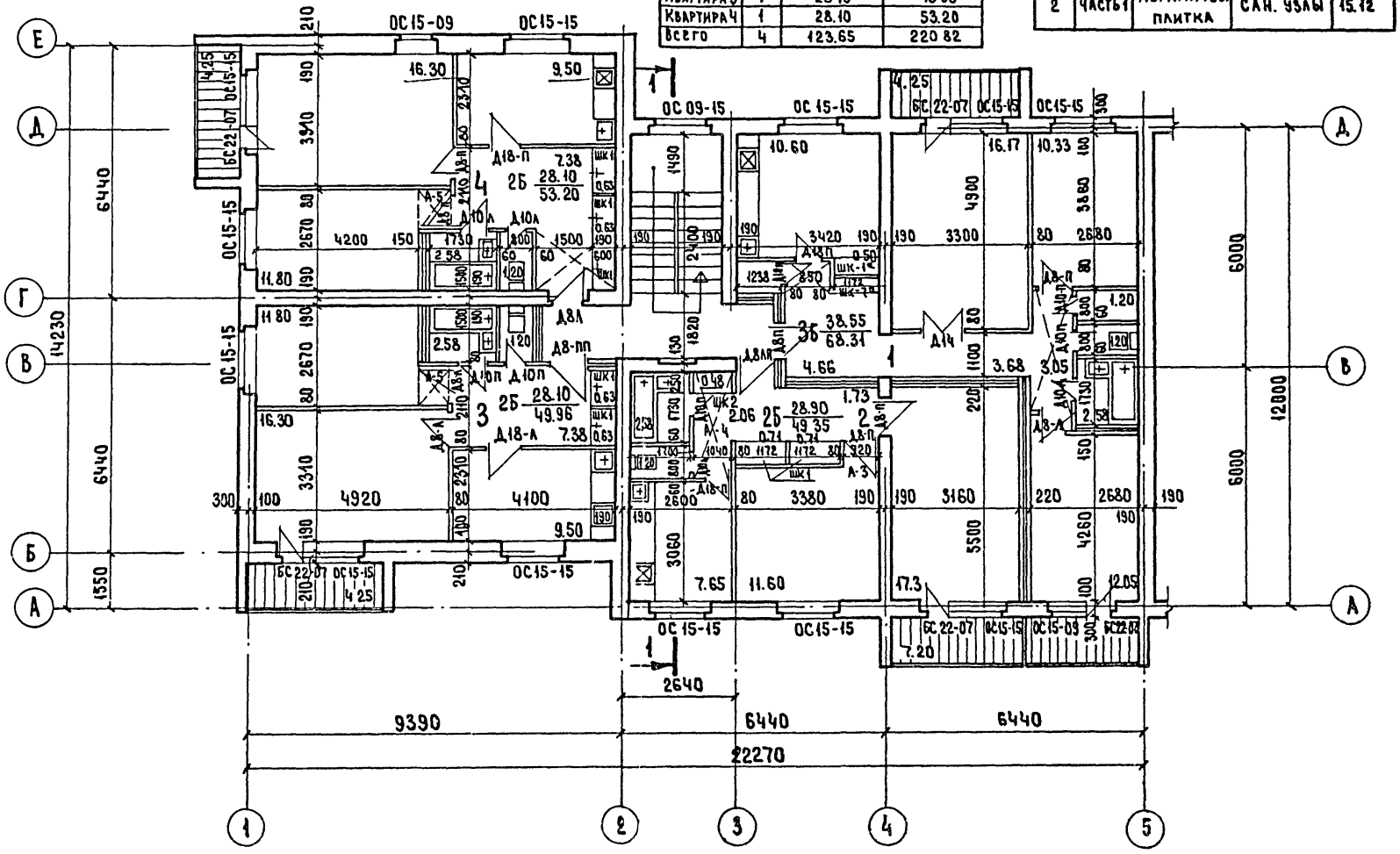

1976	3 этажная торцовая блок-секция 3Б-2Б-2Б-2Б /левая/.	План типового этажа	Типовой проект 85-029/1	Часть 1	Лист АС-2

РУБЕРОИД С КРУПНОЗЕРНИСТОЙ ПОСЫПКОЙ
ЗА СВЯЗНЫХ ГИДРОИЗОЛЯЦИОННЫЙ КОВЕР
ВЫРАВНИВАЮЩАЯ ЦЕМЕНТНАЯ СТЯЖКА
ЦЕМЕНТНАЯ СТЯЖКА 15-20 ММ
УТЕПЛИТЕЛЬ- МИНЕРАЛОВАТНЫЕ ПЛИТЫ ρ=300 КГ/М³
МНОГОПУСТОТНЫЙ НАСТИЛ 220 ММ

РАЗРЕЗ 1-1

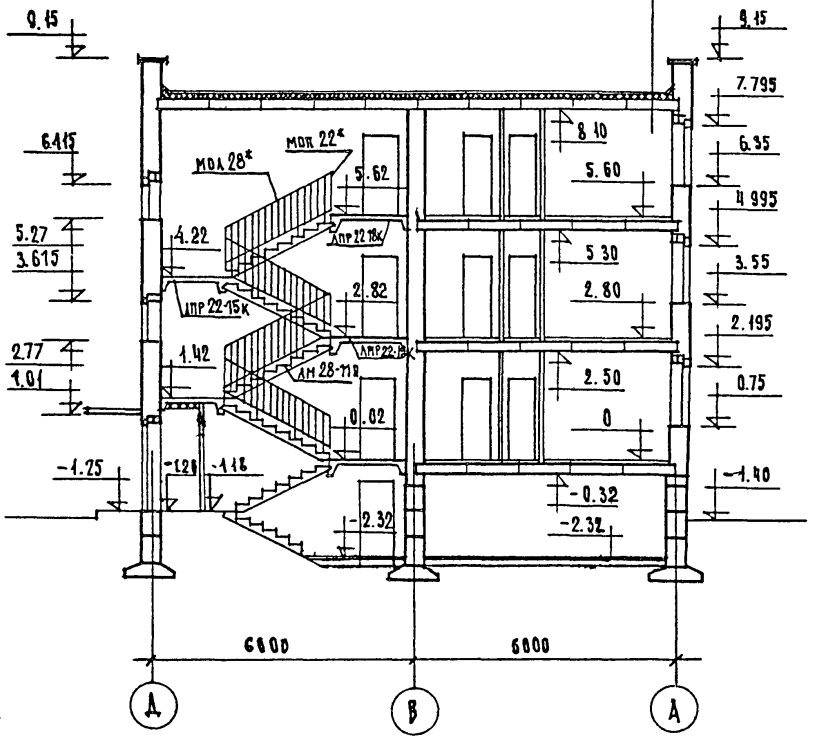

РАЗРЕЗ 2-2

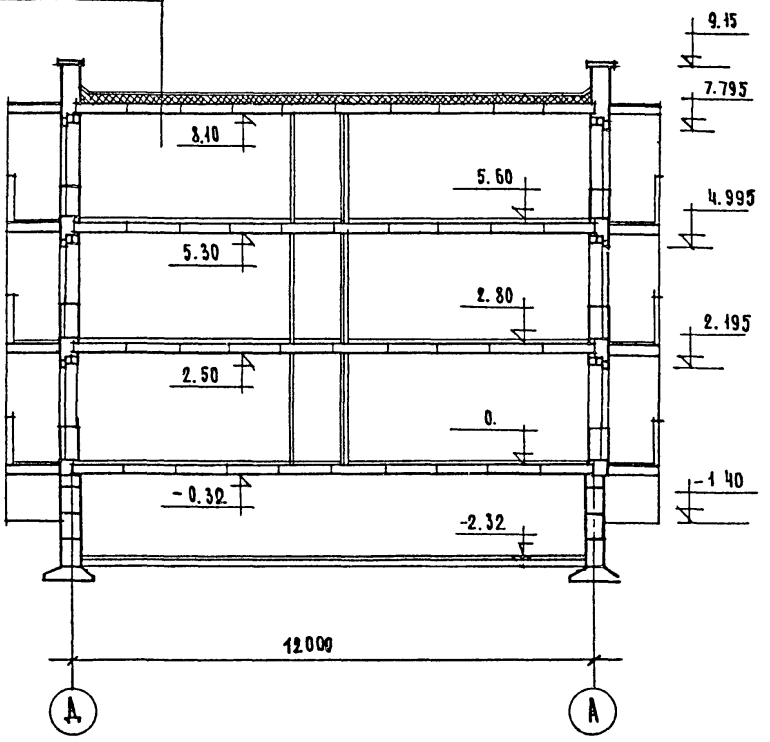

1976	3 ЭТАЖНАЯ ТОРЦОВАЯ БЛОК-СЕКЦИЯ 36-26-26-26 /ЛЕВАЯ/	РАЗРЕЗЫ 1-1; 2-2.	ТИПОВОЙ ПРОЕКТ .85-029/1	ЧАСТЬ 1	ЛИСТ АС-3

ФАСАД ПО ОСИ „А"

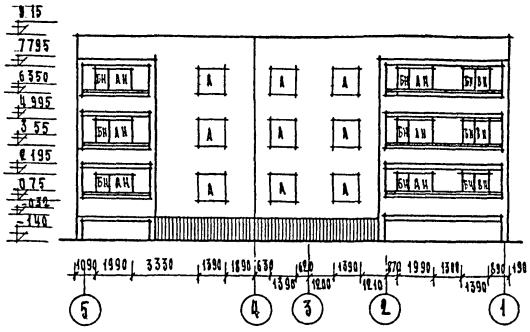

ФАСАД ПО ОСИ „5"

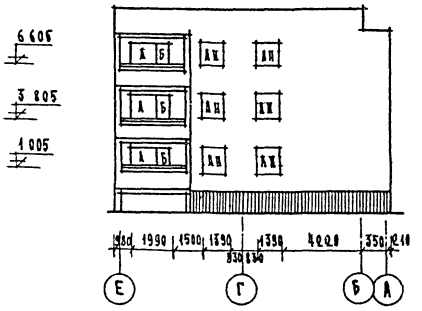

ФАСАД ПО ОСИ „Е"

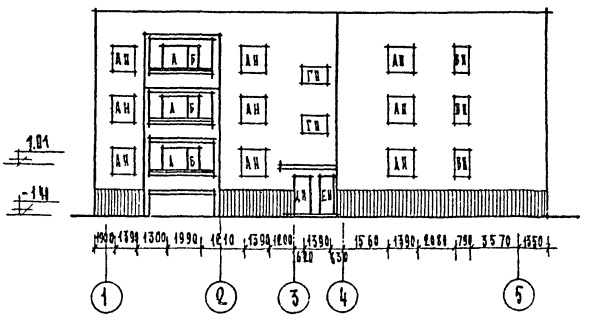

ПРИМЕЧАНИЯ

1. СПЕЦИФИКАЦИЮ ЗАПОЛНЕНИЯ ПРОЕМОВ В НАРУЖНЫХ СТЕНАХ СМ ЧАСТЬ 1 ЛИСТ АС-16
2. К ФАСАДАМ ПРИКЛАДЫВАЕТСЯ КЛАДОЧНЫЕ ПЛАНЫ 1 И ТИПОВОГО ЭТАЖЕЙ АС-5 ; АС-6
3. КИРПИЧНЫЕ ОГРАЖДЕНИЯ ЛОДЖИЙ СМ ЛИСТ ; ЧАСТЬ 99-6
4. ЦОКОЛЬ ОБЛИЦЕВАТЬ КАБАНЧИКОМ

1976	3 ЭТАЖНАЯ ТОРЦОВАЯ БЛОК-СЕКЦИЯ 35-26-26-25 /ЛЕВАЯ/	КЛАДОЧНЫЕ ФАСАДЫ ПО ОСЯМ „А, „Б, „Е"	ТИПОВОЙ ПРОЕКТ 85-029/1	ЧАСТЬ 1	ЛИСТ АС-4

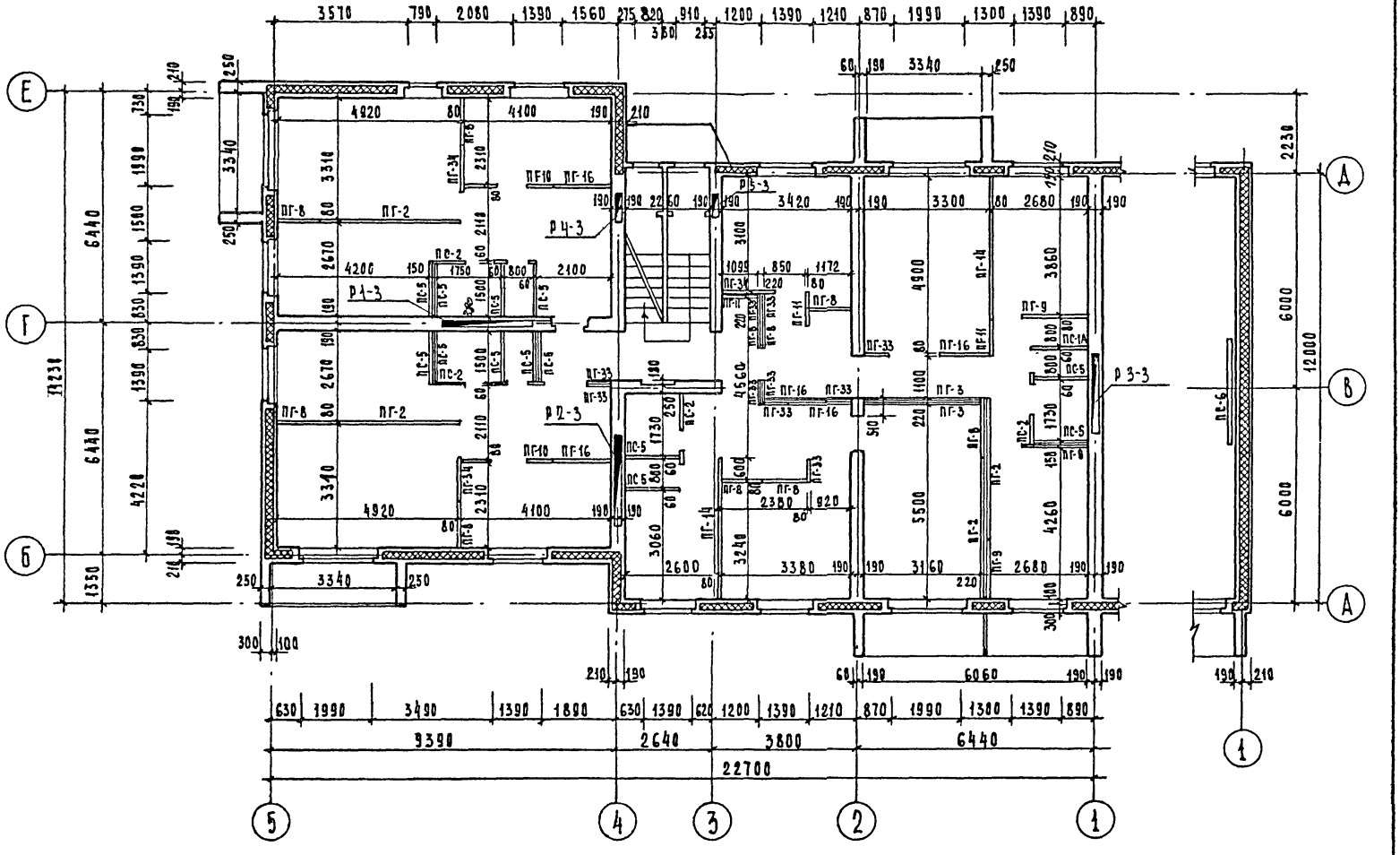

1976	3 этажная торцовая блок-секция 3Б-2Б-2Б-2Б /левая/	Кладочный план 1-го этажа	Типовой проект 85-029/1	Часть 1	Лист АС-5

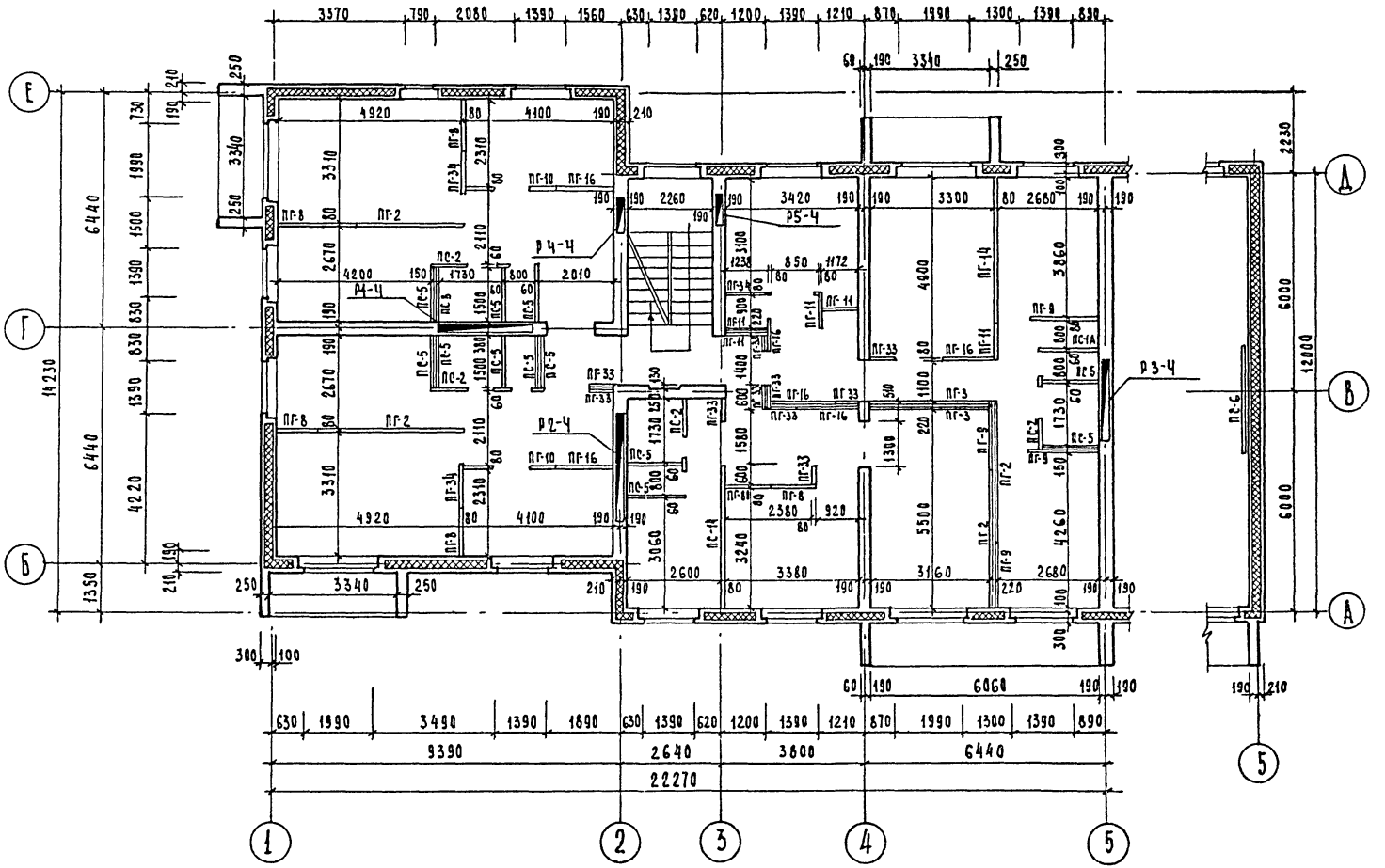

1976	3 этажная торцовая блок-секция 3Б-2Б-2Б-2Б /левая/	Кладочный план типового этажа	Типовой проект 85-029/1	Часть 1	Лист АС-6

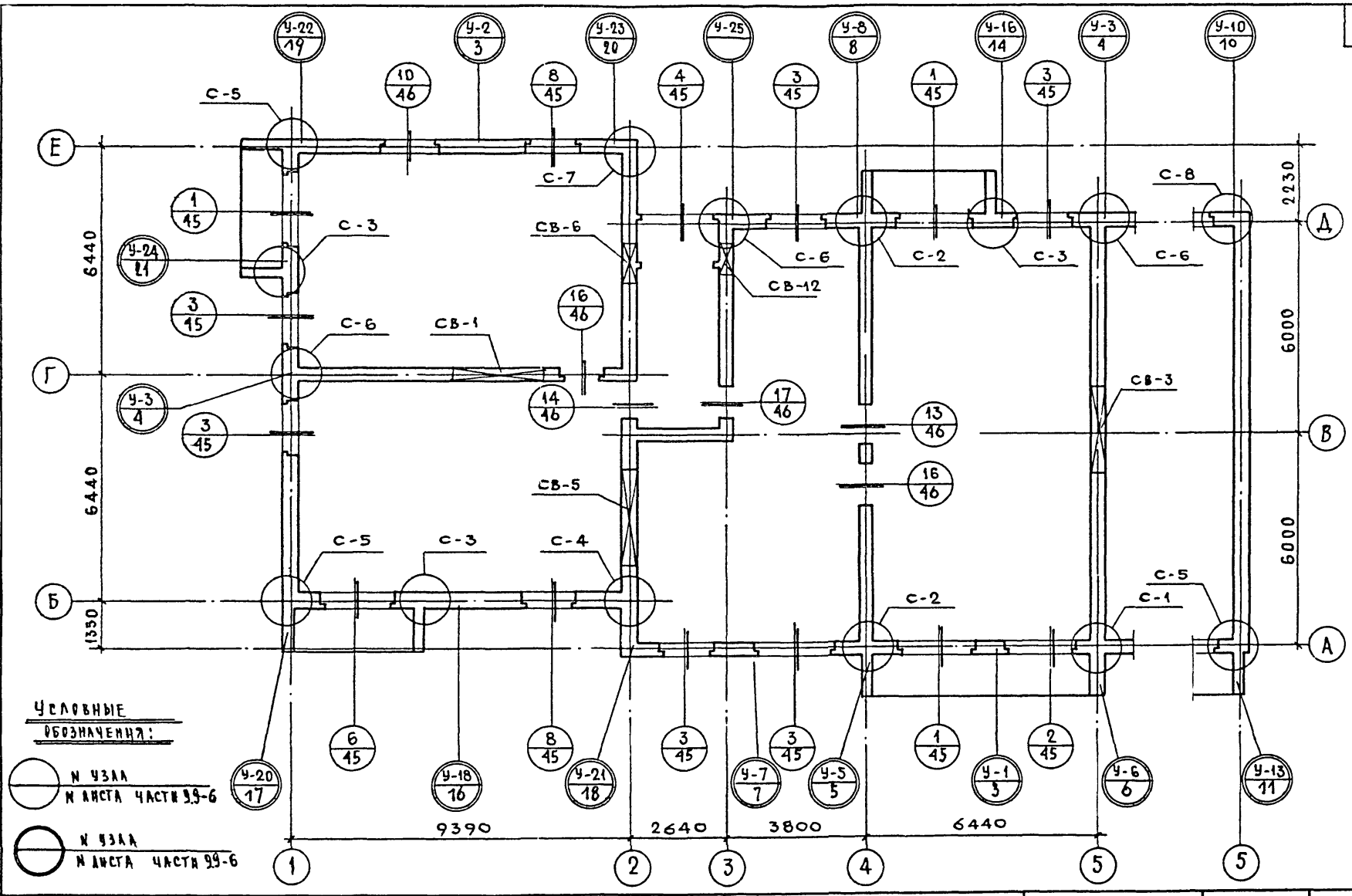

Условные обозначения:

N узла
N листа чертежа 99-6

N узла
N листа чертежа 99-6

1976	3 этажная торцовая блок-секция 3Б-2Б-2Б-2Б /левая/	Маркировочный план 1 этажа	Типовой проект 85-029/1	Часть 1	Лист АС-7

14708-02

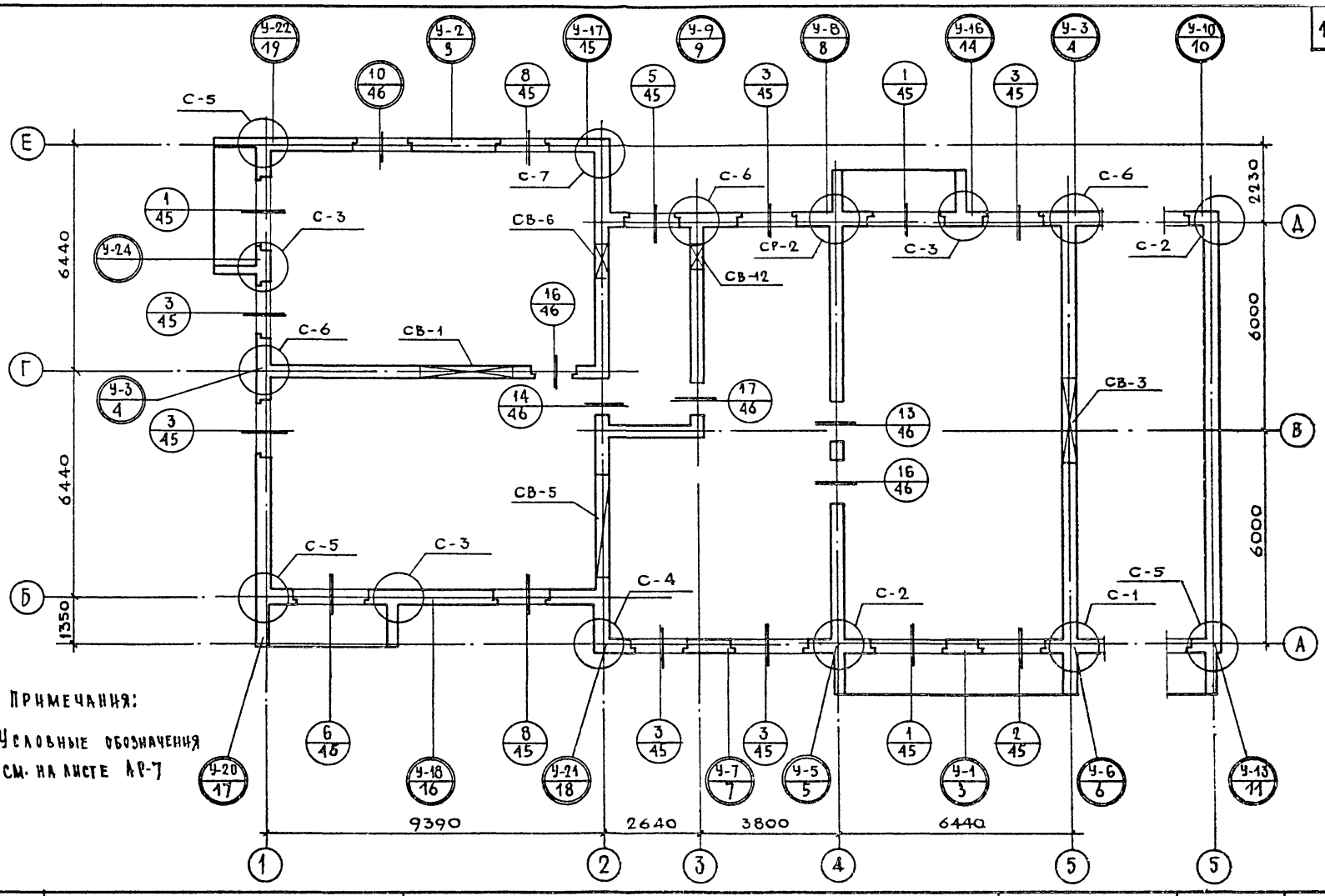

Примечания:

Условные обозначения см. на листе АР-7

1976	3 этажная торцовая блок-секция 3Б-2Б-2Б-2Б /левая/	Маркировочный план типового этажа	Типовой проект 85-029/1	часть 1	Лист АР-8

14708-02

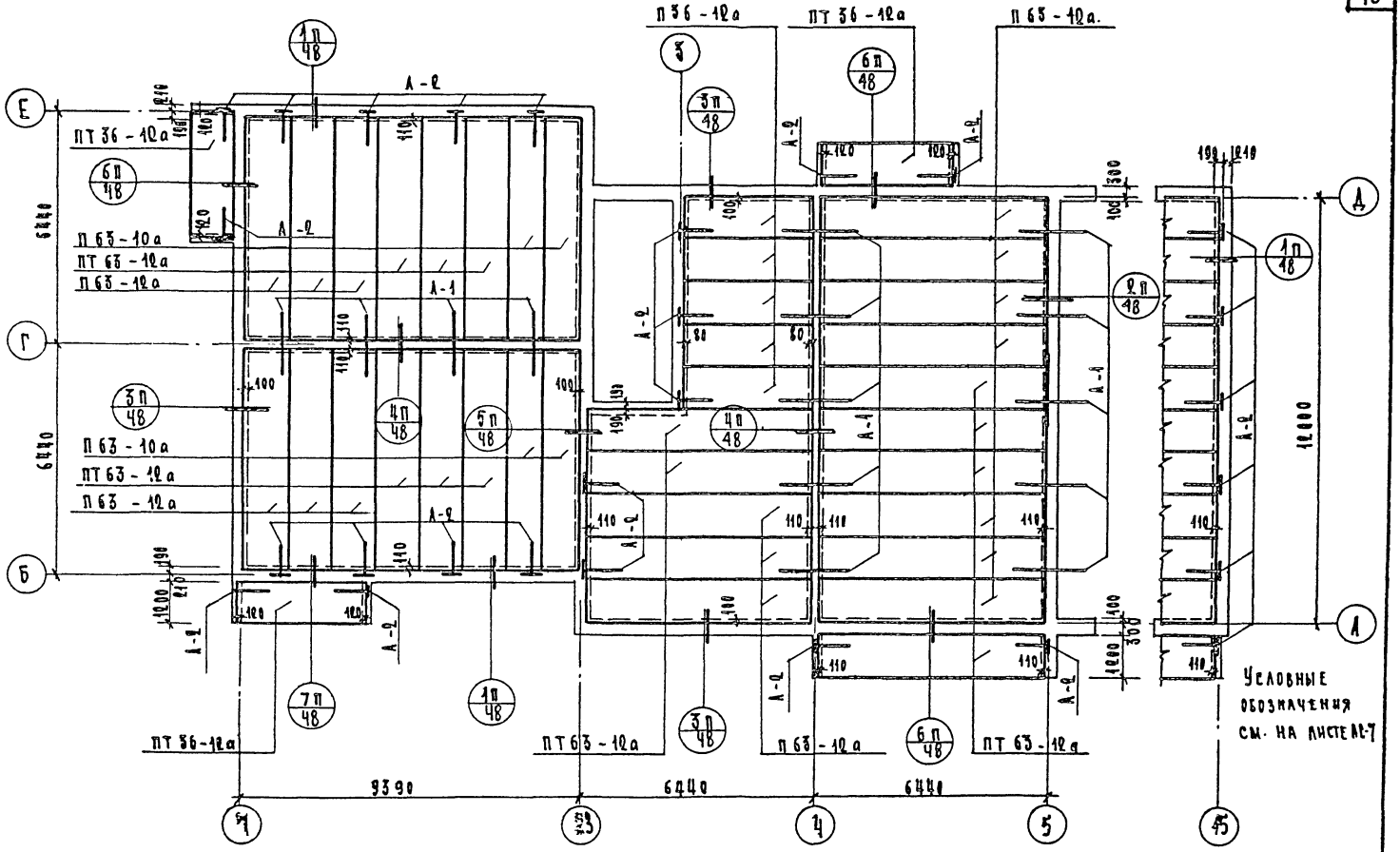

1976	3 этажная торцовая блок-секция 3Б-2Б-2Б-2Б/левая/	План перекрытия типового этажа.	Типовой проект 85-029/1	Часть 1.	Лист АС-9

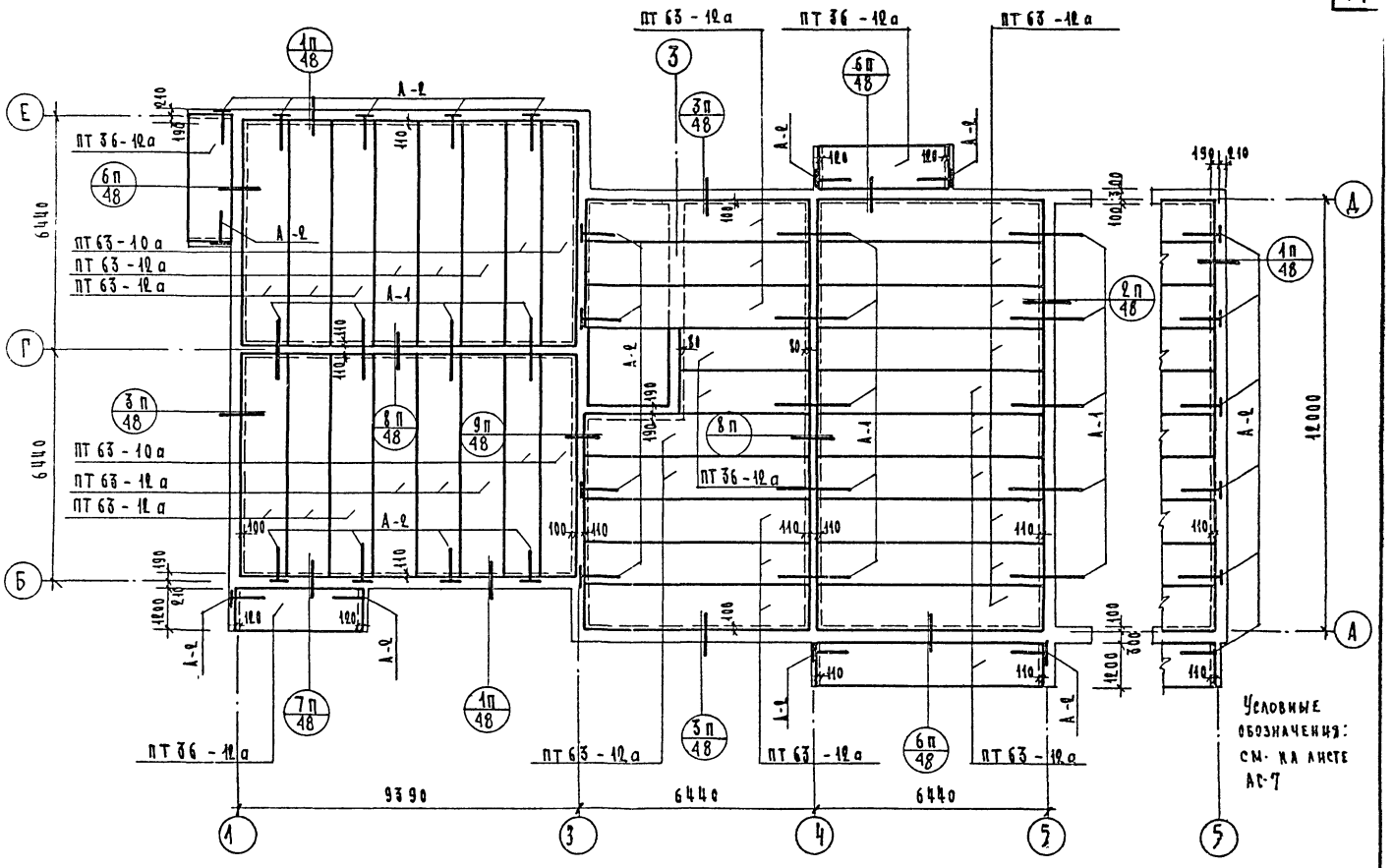

976	3 этажная торцовая блок-секция 3Б-25-25-26/левая./	План покрытия.	Типовой проект 85-029/1	Часть 1	Лист АС-10

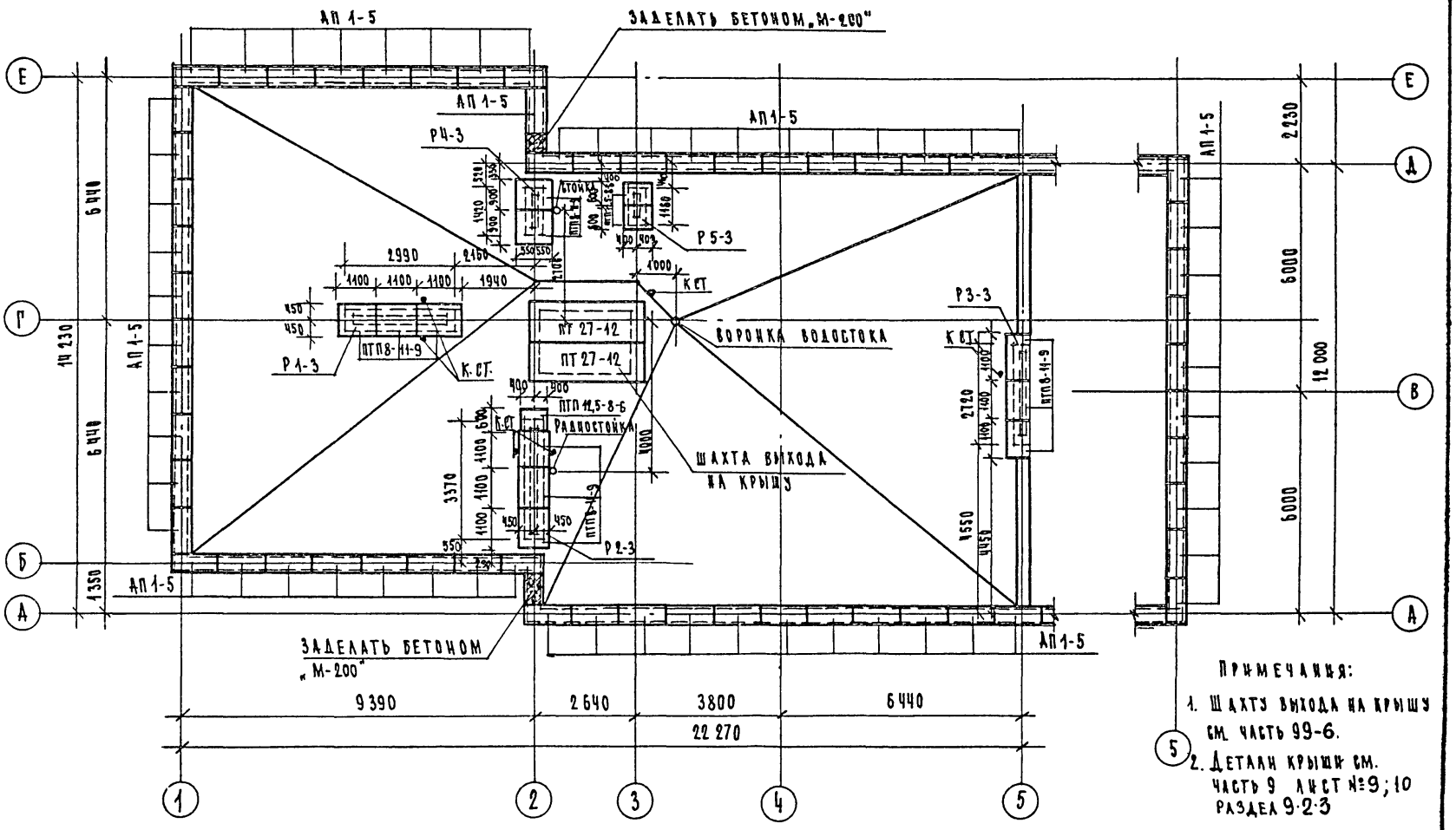

Примечания:

1. Шахту выхода на крышу см. часть 99-6.
2. Детали крыши см. часть 9 лист №9; 10 раздел 9-2-3

1976	3 этажная торцевая блок-секция 35-25-25-25 /левая/	План крыши	Типовой проект 85-029/1	часть 1	Лист АС-11

14708-02

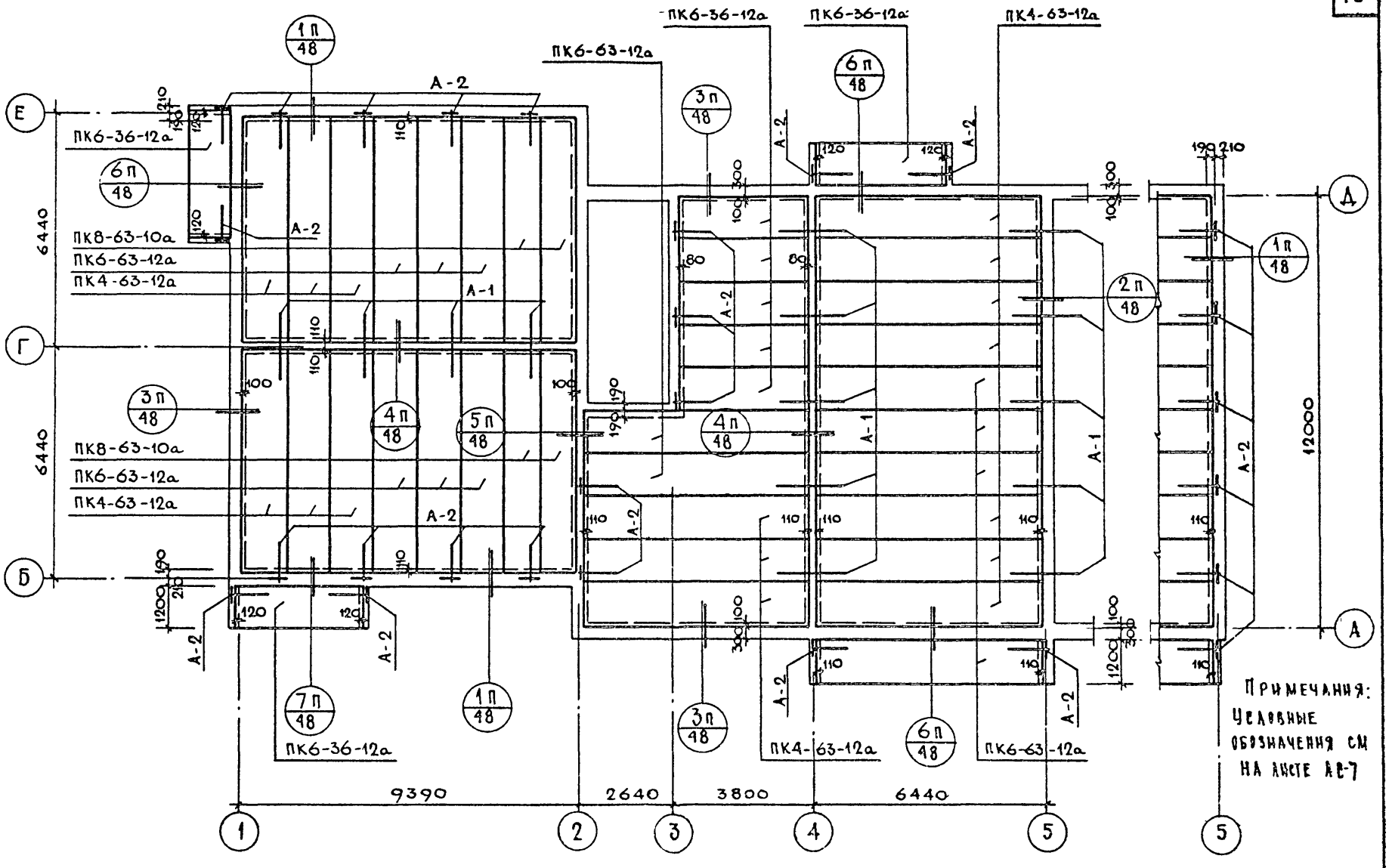

1976	3 этажная торцовая блок-секция 3Б-2Б-2Б-2Б /левая/	План перекрытия типового этажа (вариант легкобетонных плит)	Типовой проект 85-029/1	Часть 1	Лист АС-12

14708-03

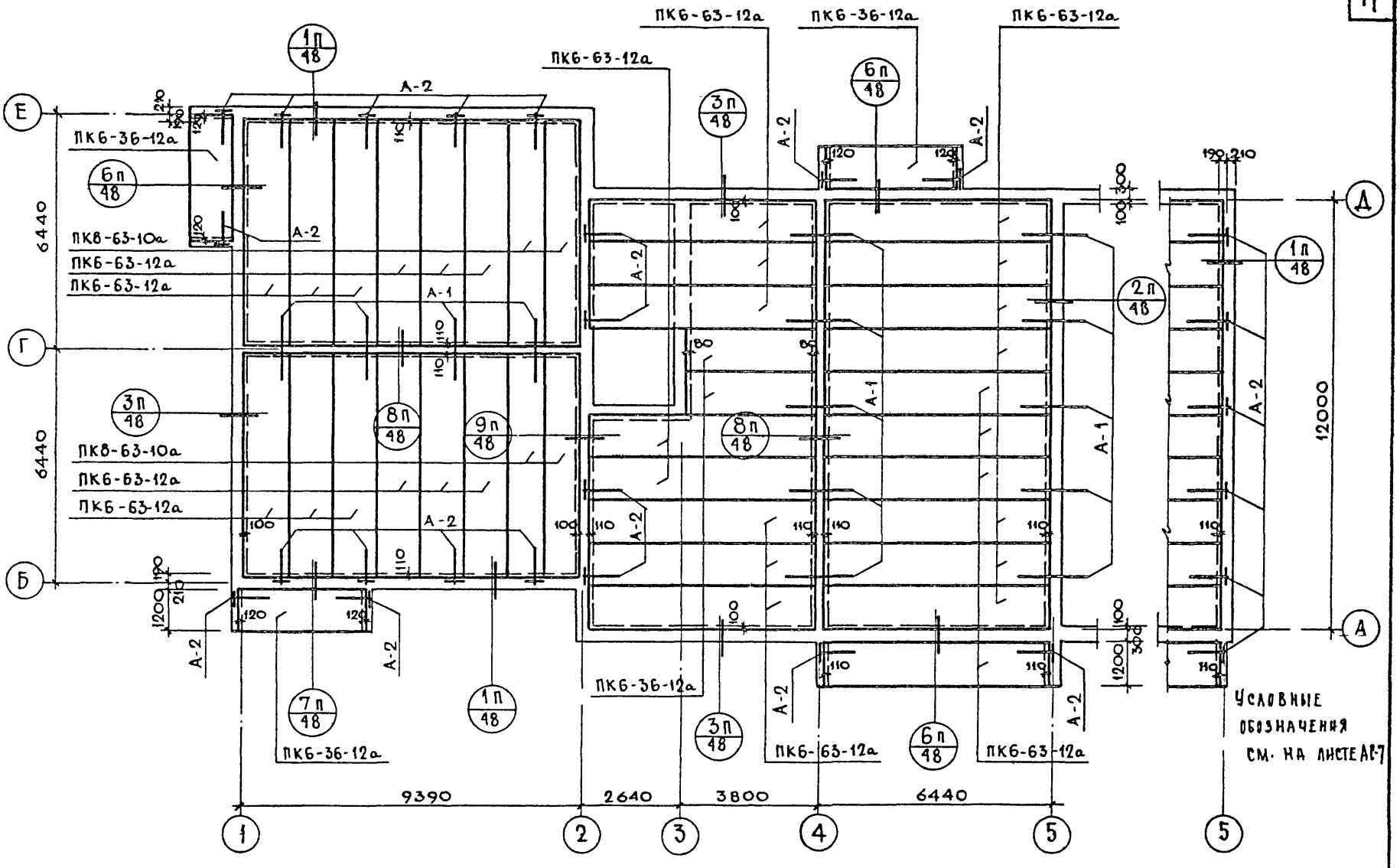

1976	3 этажная торцовая блок-секция 3Б-2Б-2Б-2Б /левая/	План покрытия (вариант легкобетонных плит)	Типовой проект 85-029/1	Часть 1	Лист АС-13

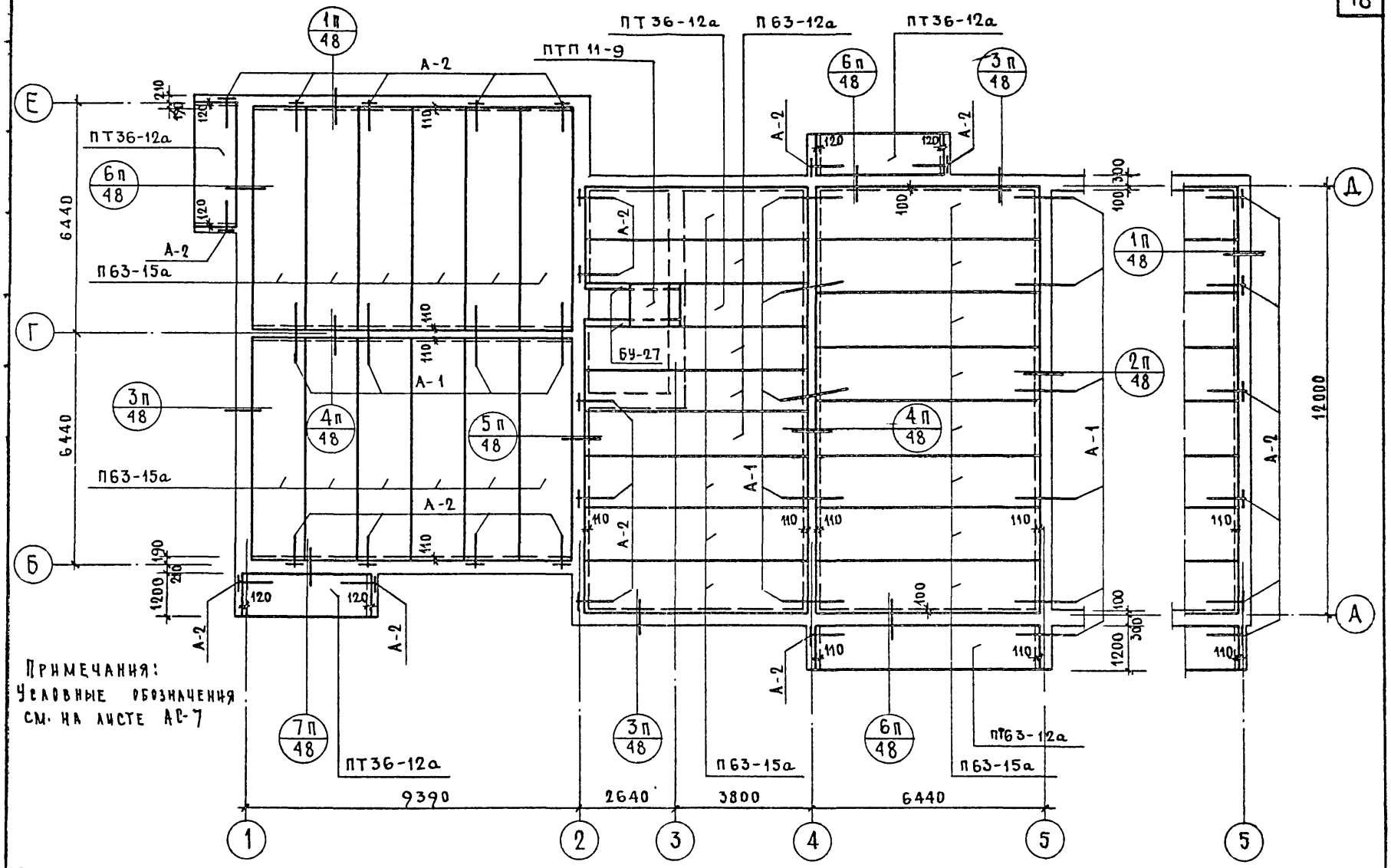

Примечания:
Условные обозначения см. на листе АС-7

1976	3 этажная торцовая блок-секция 3Б-2Б-2Б-2Б /левая/	План перекрытия 3 этажа (вариант вентилируемой крыши)	Типовой проект 85-029/1	часть 1	лист АС-14

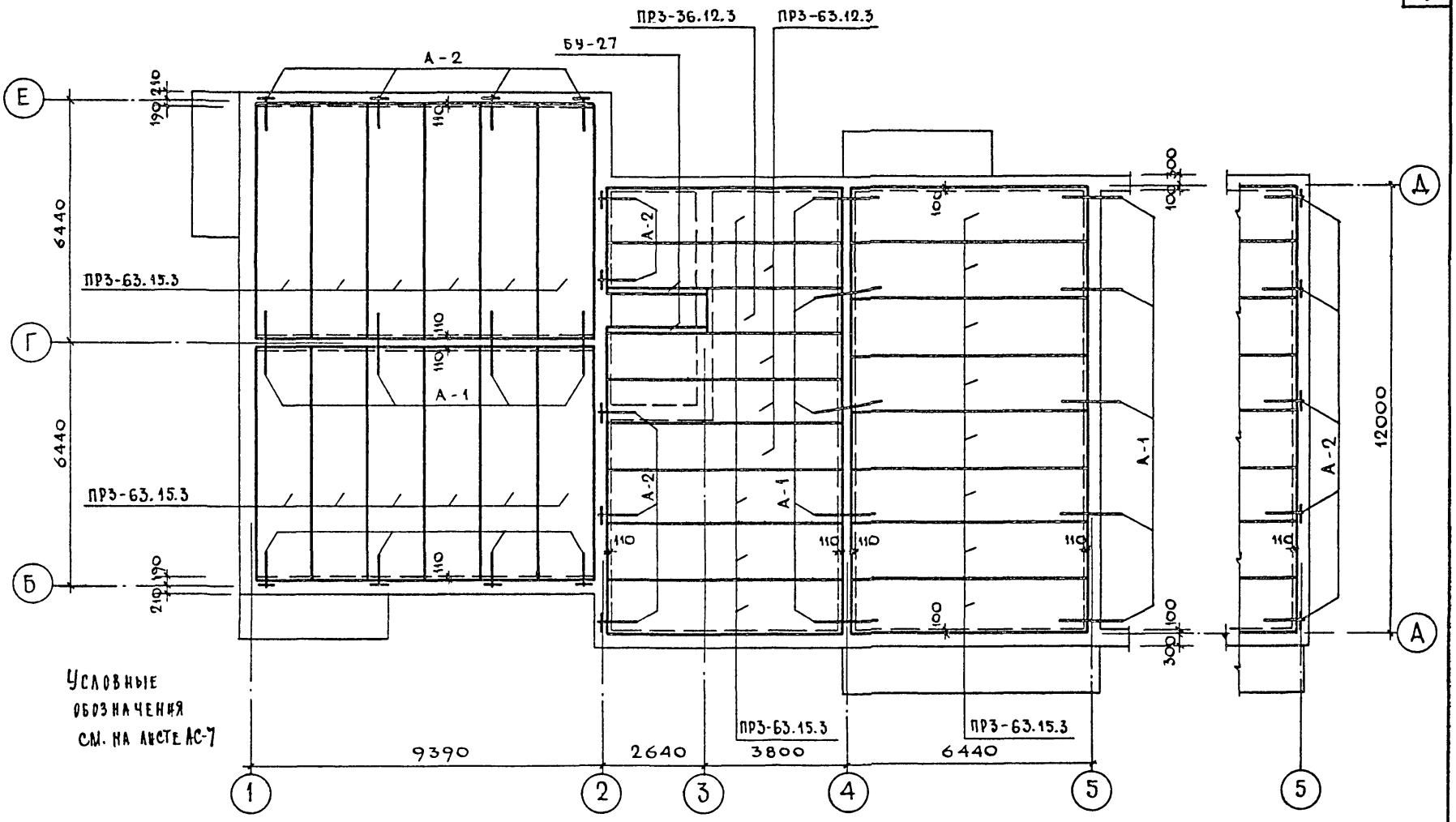

1976	3 этажная торцовая блок-секция 3Б-2Б-2Б-2Б /левая/	План покрытия (Вариант вентилируемой крыши)	Типовой проект .85-029/1	Часть 1	Лист АС-15

	Марка	Каталог	№ листа	Наименование	Размеры в мм l	B	h	Площадь в м²	Кол-во изд. по этажам 1	2	3	Всего
0	1	2	3	4	5	6	7	8	9	10	11	12
Г	ОС 09-15	ГОСТ 11214-65*	5	Оконный блок	1469	94	862					
	ОР 09-15				1478	176	864			1	1	2
В	ОС 15-09		51	Оконный блок	880	94	1464					
	ОР 15-09				886	176	1464		2	2	2	6
А / АН	ОС 15-15 / ОС 15-15Н		18	Оконный блок / негативный	1471	94	1464		5 / 7	5 / 7	5 / 7	15 / 21
	ОР 15-15 / ОР 15-15Н			Оконный блок / негативный	1478	176	1464					
Б / БН	БС 22-07 / БС 22-07Н		38	Балконный дверной блок	2177	94	698		5	5	5	9 / 6
	БР 22-07 / БР 22-07Н		84		2179	176	706					
	ОС 09-15		5	Окно выхода на крышу	1471	94	864				1	1
Д	ДВ9-10/8	Серия 1.136-1 Альб.1		Дверь наружная	986	94	2088		2			2
Е	ДВ8-6/8			Дверь наружная	986	94	2088		2			2
	Двери во внутренних стенах											
	Д8П	ГОСТ 6629-64*	13	Правая	874	30	2075		4	4	4	12
	Д8Л			Левая	874	30	2075		3	3	3	12
	Д11		18		1276	30	2075		1	1	1	3
	Д18П		30	Правая	774	30	2075		3	3	3	9
	Д18Л			Левая	774	30	2075		1	1	1	3

Марка	Каталог	№ листа	Наименование	Размеры в мм l	B	h	Площадь в м²	Кол-во изд. по этажам 1	2	3	Всего
1	2	3	4	5	6	7	8	9	10	11	12
Д10П	ГОСТ 6629-64*	15	Правая	670	30	2075		6	6	6	18
Д10Л			Левая	670	30	2075		4	4	4	12
Д8ПП		13	С порогом правая	874	40	2075		2	2	2	6
Д8ЛП			Левая	874	40	2075		2	2	2	6
Встроенное оборудование.											
ШК-1	Часть 1 Лист АС-1		Встроенный шкаф	1172	600	2432	0.7	5	5	5	15
ШК-1а			—"—	1172	450	2452	0.53	2	2	2	6
ШК-2			—"—	1072	450	2452	0.48	1	1	1	3
ШК-3			—"—	972	600	2452	0.6	2	2	2	6
ТИП 2	ГОСТ		Наличник	54 × 13				300.2	300.2	300.2	900.6
ТИП 3			Наличник	34 × 13				40	40	40	120
			Плинтус	38 × 37				217.4	217.4	217.4	652.2

№№ п/п	Марка изделия	Размеры мм: длина	ширина	высота	Количество штук: всего	1 эт.	2 эт	3 эт.	Крыша	Показатели на 1 эл-т: тяжелый бетон м³	сталь кг	вес т	Показатели на дом: тяжелый бетон м³	сталь кг	вес т	Альбом часть
										ПЛИТЫ ПЕРЕКРЫТИЙ						
1	ПТ 36-12а	3580	1190	220	11	3	3	5	—	0.528	18.78	1.32	5.81	206.58	14.52	серия 1.141-1 выпуск 9
2	ПТ 63-12а	6280	1190	220	55	12	12	31	—	0.899	54.39	2.25	49.44	2991.45	123.75	серия 1.141-1 выпуск 1
3	ПТ 63-10а	6280	990	220	12	4	4	4	—	0.742	46.24	1.855	8.9	555.0	22.2	серия 1.141-1 выпуск 6
4	П 63-12а	6280	1190	220	32	16	16	—	—	0.899	37.73	2.25	29.1	1210.0	72.0	серия 1.141-1 выпуск 1
5	П 36-12а	3580	1190	220	10	5	5	—	—	0.528	16.05	1.32	5.28	160.5	13.2	серия 1.141-1 выпуск 9
6	ПТ 27-12	2680	1190	220	2	—	—	—	2	0.403	11.75	1.01	0.806	23.50	2.02	серия 1.141-1 выпуск 12
7	ПТП 8-11-9	1100	900	80	11	—	—	—	11	0.079	2.016	0.198	1.11	28.22	2.77	серия 1.243-2
8	ПТП 12,5 & 6	800	600	80	3	—	—	—	3	0.038	1.297	0.096	0.114	3.90	0.108	
9	КВ 27-14	2690	1760	150/80	1	1	—	—	—	0.47		1.18	0.47		1.18	серия 85 раздел 10.1-1
10	АП 1-5	1240	500	90/70	50	—	—	—	50	0.037	0.55	0.093	1.85	27.5	4.65	ИИ 03-02 альбом 15-64
										ПЕРЕГОРОДКИ						
1	ПГ-2	3810	2550	80	12	4	4	4	—	0.78	—	1.09	9.35	—	14.08	серия 85 часть 10 раздел 10.2-1
2	ПГ-3	3250	2550	80	6	2	2	2	—	0.66	—	0.924	3.96	—	5.54	
3	ПГ-8	1280	2550	80	18	6	6	6	—	0.24	—	0.34	4.32	—	6.12	
4	ПГ-9	1860	2550	80	12	4	4	4	—	0.38	—	0.532	4.56	—	6.38	
5	ПГ-10	2530	2550	80	6	2	2	2	—	0.34	—	0.48	2.04	—	2.88	
6	ПГ-11	960	2550	80	17	7	5	5	—	0.193	—	0.274	3.28	—	4.66	
7	ПГ-14	4000	2550	80	6	2	2	2	—	0.805	—	1.13	4.83	—	6.78	
8	ПГ-16	1560	2550	80	18	6	6	6	—	0.314	—	0.44	5.65	—	7.92	
9	ПГ-33	600	2550	80	28	8	10	10	—	0.13	—	0.183	3.64	—	5.12	
10	ПГ-34	1300	2550	80	9	3	3	3	—	0.26	—	0.365	2.34	—	3.28	
11	ПС-1а	1570	2550	60	3	1	1	1	—	0.24	—	0.352	0.72	—	1.06	
12	ПС-2	1900	2550	60	12	4	4	4	—	0.2	—	0.32	2.4	—	3.84	
13	ПС-5	1500	2550	60	36	12	12	12	—	0.23	—	0.37	8.28	—	13.32	

1976	3 этажная торцевая блок-секция 3Б-2Б-2Б-2Б /левая/	Спецификация сборных железобетонных изделий и перегородки	Типовой проект 85-029/1	Часть 1	Лист АС-17

14708-02.

NN п.п	Марка изделия	Размеры в мм: длина	высота	толщ.	Количество штук: всего	1 эт.	2 эт.	3 эт	крыша	Показатели на 1 элемент: Тяжелый бетон м³	Сталь кг	Вес т	Показатели на дом: Тяжелый бетон м³	Сталь кг	Вес т	Альбом Часть
ЛЕСТНИЦЫ И ПЛОЩАДКИ																
1	АМ28-11п	2720	1050	254	4	2	2	—	—	0.531	20.86	1.330	2.124	83.44	5.32	Серия 1.151-1 Выпуск 1
2	АЛР22.15К	2200	1520	320	2	1	1	—	—	0.402	30.49	1.175	0.804	60.98	2.35	Серия 1.152-3
3	АЛР22.18К	2200	1820	320	1	—	1	—	—	0.455	33.41	1.340	0.455	33.41	1.34	Выпуск 1
4	АЛР22.18кв	2200	1820	320	1	—	—	1	—	0.464	33.48	1.370	0.464	33.48	1.37	
ПОДОКОННЫЕ ДОСКИ																
1	А014-15	1450	150	45	12	4	4	4	—	0.01	1.10	0.024	0.12	13.2	0.288	Серия 1.136-1
2	А016-15	1600	150	45	26	8	9	9	—	0.011	1.23	0.027	0.286	31.98	0.702	
3	А010-15	1000	150	45	6	2	2	2	—	0.007	0.46	0.017	0.042	2.76	0.102	Выпуск 1
ПЕРЕМЫЧКИ																
1	5 13	1300	120	65	9	3	3	3	—	0.01	0.69	0.025	0.09	6.21	0.225	
2	5 15	1550	120	140	9	3	3	3	—	0.026	0.58	0.065	0.234	5.22	0.585	
3	5 19	1950	120	140	90	28	31	31	—	0.033	1.08	0.085	2.97	97.2	7.65	Серия 1.139-1
4	5 24	2450	120	140	30	10	10	10	—	0.041	2.1	0.105	1.23	63.0	3.15	
5	5 27	2700	120	140	1	1	—	—	—	0.045	3.03	0.115	0.045	3.03	0.115	Выпуск 1
6	5У13	1300	120	220	3	1	1	1	—	0.034	1.67	0.085	0.102	5.01	0.255	
7	5У15	1550	120	220	18	6	6	6	—	0.041	2.61	0.105	0.738	46.98	1.89	
8	5У19	1950	120	220	14	5	4	4	1	0.051	6.84	0.130	0.714	95.76	1.82	
9	5У27	2700	250	220	5	2	1	1	1	0.148	25.56	0.370	0.74	127.8	1.85	

Наименование	Марка изделия	Размеры мм			Количество штук					Вес кг		Альбом часть
		ℓ	в	h	Всего	1 эт	2 эт	3 эт	крыша	1 шт.	Всего	
	С-1	2480	2160	—	3	1	1	1	—	2.62	7.86	
	С-2	2480	2160	—	6	2	2	2	—	2.44	14.64	
	С-3	2830	1580	—	8	2	3	3	—	1.74	14.92	
	С-4	2630	2160	—	2	—	1	1	—	2.82	5.64	
	С-5	2480	1280	—	4	—	2	2	—	1.92	7.68	
	С-6	2160	1280	—	9	3	3	3	—	1.92	17.28	
	С-7	3510	2160	—	2	—	1	1	—	3.33	6.66	
	С-9	2730	2280	—	1	1	—	—	—	3.15	3.15	
	С-10	2580	1280	—	1	1	—	—	—	2.01	2.01	Часть 99-6
	С-11	2710	2180	—	1	1	—	—	—	2.91	2.91	
	С-12	2480	1380	—	1	1	—	—	—	1.95	1.95	
	С-16	2030	1380	—	1	1	—	—	—	2.97	2.97	
	СВ-1	2550	340	—	3	1	1	1	—	1.11	3.33	
	СВ-3	2260	340	—	3	1	1	1	—	1.12	3.36	
	СВ-5	2920	340	—	3	1	1	1	—	1.32	3.96	
	СВ-6	980	340	—	3	1	1	1	—	0.47	1.41	
	СВ-12	720	340	—	3	1	1	1	—	0.34	1.02	

Наименование	Марка изделия	Размеры мм			Количество штук					Вес кг		Альбом часть.
		ℓ	в	h	Всего	1 эт	2 эт	3 эт	крыша	1 шт	Всего	
Анкер стеллит	АЗ-1	240	170	—	7290	2430	2430	2430	—	0.02	145.8	
Анкер крепл перекр.	А-1	500	—	—	42	14	14	14	—	0.32	13,44	Часть 9.9-6
	А-2	750	—	—	63	21	21	21	—	0.46	28,98	
Радио-стойка	РС	2000	ф2½	—	1	—	—	—	1	16 70	16.70	
	ТРС-1	2010	ф4"	—	1	—	—	—	1	27.03	27.03	серия 85 раздел 10.4-1
Телеан-тенна	ТА	—	—	—	1	—	—	—	1	—	—	
	ГТА1	5350	ф2½"	—	1	—	—	—	1	49 71	49.71	
Ограж-дения	МОЛ 28*	2400	—	930	6	2	2	2	—	27 87	167 22	ин 03-02 71-64
	МОП 22*	1268	—	930	1	—	—	1	—	13.18	13.18	
Лестниц	МОЛ	80	5	25	10	4	4	2	—	0.08	0.8	
Ограж-дения	ОЛ-1	3320	50	460	9	3	3	3	—	14.24	128.16	
	ОЛ-2	6040	50	460	3	1	1	1	—	21.88	65, 64	Часть 99-6
Лоджий	ЗД-1	230	40	4	24	8	8	8	—	0. 34	7. 44	
Стремянка	МС 25	600	—	2720	1	—	—	1	—	27.48	27.48	ин 03-03
Металлич. монтажные эл-ки	—	—	—	—	12	12	—	—	—	—	—	—

Спецификация столярных изделий ниже отм. 0.

Марка	ГОСТ серия	Листа	Наименование	Размеры в мм ℓ	в	h	подвал	Всего
ОС 12-09	ГОСТ 11214-65*	50	оконный блок	880	94	1164	4	4
ДСТ8Л	серия 1.135-1 альбом II.	14	дверь трудно-	886	94	1888	1	2
ДСТ8П		14	возгораемая	886	94	1888	1	
ДС8П		13	дверь щитовая.	886	94	1800	1	3
ДС8Л		13		886	94	1800	2	
ДСС8П		23	дверь сарайная	760	94	1888	6	12
ДСС8Л		23		760	94	1888	6	

1976	3 этажная торцовая блок-секция 3Б-2Б-2Б-2Б /левая/	Спецификация металлических изделий. Спецификация столярных изделий ниже отм. 0	Типовой проект 85-029/1	Часть 1	Лист АС-19

№№ п.п	Марка изделия	Размеры в мм: Длина	Ширина	Высота	Количество штук: Всего	1 эт	2 эт	3 эт	Показатели на 1 эл-т: Тяжелый бетон м³	Сталь кг	Вес т.	Показатель на дом.: Тяжелый бетон м³	Сталь кг	Вес т	Альбом часть
	Плиты перекрытия (вариант легкобетонных плит).														
1	ПК 4-63-12а	6280	1190	220	32	16	16	—	0.899	33.68	1.745	28.768	1077.76	55,84	серия 1.141-10 выпуск 1
2	ПК 6-63-12а	6280	1190	220	55	12	12	31	0.899	44.31	1.755	49.445	2437.05	96.525	"
3	ПК 6-36-12а	3580	1190	220	21	8	8	5	0.528	16.04	1.005	11.09	336.84	21.105	серия 1.141-9 выпуск-5
4	ПК 8-63-10а	6280	990	220	12	4	4	4	0.742	46.60	1.455	8 90	559.2	17.46	серия 1.141-10 выпуск 7
	Плиты перекрытия (вариант вентилируемой крыши).														
1	П 63-12а	6280	1190	220	4	—	—	4	0.899	57.73	2.25	3.596	150.92	9.00	серия 1.141-1 выпуск 1
2	П 63-15а	6280	1490	220	24	—	—	24	1.94	45.37	2.985	28.65	1088.88	71.64	"
3	ПТ 36-12а	3580	1190	220	4	—	—	4	0.528	18 78	1.320	2.11	75.12	5. 28	серия 1.141-1 выпуск 9
4	ПТП 11-9	1100	900	80	1	—	—	1	0.079	1.97	0 198	0.08	1. 97	0. 20	ВИ 03-02
5	ПРЗ-36,12.3	3280	1190	300	1	—	—	1	0. 35	19.15	0.875	0 35	19. 15	0. 875	серия 1.165-6 выпуск 1.
6	ПРЗ-63.12.3	6280	1190	300	4	—	—	4	0. 59	47. 55	1.475	2. 36	190.20	5. 90	"
7	ПРЗ-63.15.3	6280	1490	300	24	—	—	24	0. 67	56.06	1 675	16 08	1345.44	40.20	"
8	ПТ 63-12а	3580	1190	220	1	—	—	1	0.528	18.78	1.32	0.53	18.78	1.32	серия 1.141-1 выпуск 9

gost.e-ecolog.ru