СЕРИЯ 85

КИРПИЧНЫЕ ЖИЛЫЕ ДОМА И БЛОК-СЕКЦИИ С ПОПЕРЕЧНЫМИ НЕСУЩИМИ СТЕНАМИ В ОБЛЕГЧЕННОЙ КИРПИЧНОЙ КЛАДКЕ

ТИПОВОЙ ПРОЕКТ

85-029/1

ЧАСТЬ 01

АРХИТЕКТУРНО - СТРОИТЕЛЬНЫЕ ЧЕРТЕЖИ НИЖЕ ОТМЕТКИ ± 0.00

СОДЕРЖАНИЕ

NN ПП	НАИМЕНОВАНИЕ ЧЕРТЕЖЕЙ	NN ЛИСТ	NN СТР.
1	ЗАГЛАВНЫЙ ЛИСТ	1	1
2.3	ПОЯСНИТЕЛЬНАЯ ЗАПИСКА	2.3	23
4	ПЛАН ПОДВАЛА	АС-1	4
5	ПЛАН ФУНДАМЕНТОВ	АС-2	5
6	СЕЧЕНИЕ ФУНДАМЕНТОВ	АС-3	6
7	ПЛАН ПЕРЕКРЫТИЯ НАД ПОДВАЛОМ	АС-4	7
8	ПЛАН ПЕРЕКРЫТИЯ НАД ПОДВАЛОМ (ВАРИАНТ ЛЕГКОБЕТОННЫХ ПЛИТ)	АС-5	8
9	СПЕЦИФИКАЦИЯ ФУНДАМЕНТНЫХ ПЛИТ И БЛОКОВ СТЕН ПОДВАЛА	АС-6	9
10	СПЕЦИФИКАЦИЯ СБОРНЫХ Ж.Б. И МЕТАЛЛИЧЕСКИХ ИЗДЕЛИЙ. СПЕЦИФИКАЦИЯ СТОЛЯРНЫХ ИЗДЕЛИЙ НИЖЕ D	АС-7	10
11	СПЕЦИФИКАЦИЯ СБОРНЫХ ЖБ ИЗДЕЛИЙ (ВАРИАНТ ЛЕГКОБЕТОННЫХ ПЛИТ)	АС-8	11

МЕСТО ДЛЯ ШТАМПА ПРИВЯЗКИ

ТИПОВОЙ ПРОЕКТ РАЗРАБОТАН В СООТВЕТСТВИИ С ДЕЙСТВУЮЩИМИ НОРМАМИ И ПРАВИЛАМИ И ПРЕДУСМАТРИВАЕТ МЕРОПРИЯТИЯ, ОБЕСПЕЧИВАЮЩИЕ ВЗРЫВОБЕЗОПАСНОСТЬ И ПОЖАРОБЕЗОПАСНОСТЬ ПРИ ЭКСПЛУАТАЦИИ ЗДАНИЯ

ГЛАВНЫЙ ИНЖЕНЕР ПРОЕКТА /БОЗИНА/

РУК ГР КОН | АМШЕЕВ

1976	3 ЭТАЖНАЯ ТОРЦОВАЯ БЛОК-СЕКЦИЯ 3Б-2Б-2Б-2Б /ЛЕВАЯ/	ЗАГЛАВНЫЙ ЛИСТ.	ТИПОВОЙ ПРОЕКТ 85-029/1	ЧАСТЬ 01	ЛИСТ 1

14708-02

gost.e-ecolog.ru

1. Общая характеристика проекта.

1.1 Настоящий проект нулевого цикла 3этажной торцевой блок-секции включает весь комплекс строительно-монтажных работ ниже нулевой отметки.

За относительную отметку ± 0.00 принят уровень верха железобетонной площадки цокольного этажа.

Уровень пола 1 этажа принят на отметке + 1.40.

1.2. Фундаменты запроектированы из сборных бетонных блоков и железобетонных плит для условного расчетного давления на грунт 1.5; 2; 2,5 кгс/см² при однородном грунте, отсутствие напора вод и спокойном рельефе.

1.3 При проектировании были приняты следующие нагрузки:

Постоянные - объемный вес кирпичной полнотелой кладки - 1800 кг/м³

объемный вес гипсобетонных перегородок - 1400 кг/м³

объемный вес шлакобетонных перегородок - 1600 кг/м³

Вес междуэтажного и цокольного перекрытия - 400 кг/м³

Вес элементов лестницы - 250 кг/м³

Вес минераловатных плит - 200 кг/м³

Временные - снег - 150 кг/м²

Междуэтажные перекрытия - 150 кг/м²

лестницы - 300 кг/м²

лоджии - 400 кг/м²

Расчетные нагрузки в т/п.м. в уровне верхнего обреза фундаментов.

Расчетная схема.

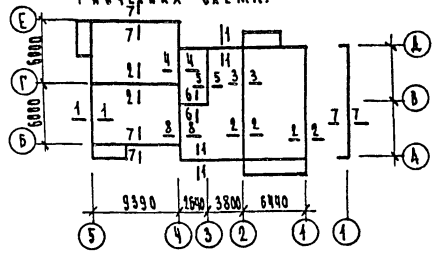

№ сеч.	Нагрузка в т/м
1-1	7.86
2-2	25.6
3-3	23.84
4-4	12.78
5-5	21.36
6-6	8.86
7-7	17.23
8-8	18.24

1.4. Перекрытия из сборных железобетонных плит с круглыми пустотами.

1.5 Стены - клеевая покраска по штукатурке во встроенных помещениях, в сараях - побелка.

Стены лестничной клетки - масляная покраска высокого качества. Панель масляная h = 0.15 м.

Стены в душевых и уборных - глазурованная плитка на высоту h = 1.8 м.

1.6 Полы см. часть 9 лист

1.7. Полы в лестничных клетках - керамическая плитка.

По периметру здания выполняется асфальтовая отмостка шириной 1.0 м по щебеночному или шлаковому основанию.

Указания по производству работ.

2.1 Земляные работы. Разработку котлована производить экскаватором с недобором до проектной отметки подошвы фундаментов под все стены на 10 см.

Углубления под фундаментные плиты выполнять вручную до отметок указанных на плане, учитывая при этом толщину песчаной подсыпки 5 см (при песчаных грунтах) песчаную подсыпку производить непосредственно перед монтажом блоков.

2.2. Монтаж фундаментных плит и блоков.
Фундаментные плиты укладывать на выравненное песчаное основание. Зазоры между плитами заполнить утрамбованным грунтом. Фундаментные стеновые блоки укладывать на свежезаложенном растворе М-100 с соблюдением перевязки и тщательным заполнением раствором вертикальных швов-шпонок. Местные заделки и участки кирпичной кладки выполнять на том же растворе, из красного кирпича, М-100.
Отверстия в стенах после прокладки инженерных коммуникаций заделать кирпичом.

2.3 Кладку и армирование облегченных стен см. часть 1 пояснительной записки.

2.4 Гидроизоляция. Горизонтальную гидроизоляцию всех стен выполнять из цементного раствора состава 1:2 толщиной слоя 20 мм по всему периметру на уровне верха фундаментных плит. По наружным стенам устраивается дополнительная гидроизоляция в уровне верха бетонных блоков из 2х слоев рубероида как гидроизола на битумной мастике по цементной стяжке. Расстояние от отмостки до горизонтальной гидроизоляции принимать не менее 200 мм. Поверхности стен, соприкасающиеся с грунтом обмазать горячим битумом за 2 раза.

2.5 Монтаж панелей перекрытия.
Укладку панелей на поперечные стены производить по выравненному слою цементного раствора М-50 с тщательной заделкой швов между панелями раствором м-100. Анкерные связи сваривать при плотном зацеплении за монтажные петли (ширина 6 мм) с последующим отгибанием монтажных петель и изоляцией всех металлических элементов 30 мм слоем цементного раствора М-100. Необходимые для пропуска коммуникаций отверстия сверлить по месту, не нарушая несущих ребер панелей, с последующей их заделкой цементным раствором. М-100

3. Указания по привязке проекта

3.1 В зависимости от толщины наружных стен над земной части, величины и характера нагрузок, действующих на основания глубины заложения фундаментов примыкающих зданий и сооружений, рельефа местности, гидрогеологических условий площадки строительства, а так же глубины промерзания грунта устанавливается отметка заложения подошвы фундаментов, ширина подошвы и толщина стен подвала.

3.2. Для устройства вводов разрешается оставлять проемы между стеновыми блоками не более 500 мм.

3.3 При установке здания на рельефе, переход от одного участка к другому имеющему иную отметку подошвы осуществляется уступами высотой не более высоты фундаментной плиты.

3.4 Положение отметки отверстий для вводов и выпусков корректируются при привязке, при этом отметка низа выпусков не должна быть ниже подошвы примыкающих фундаментов.

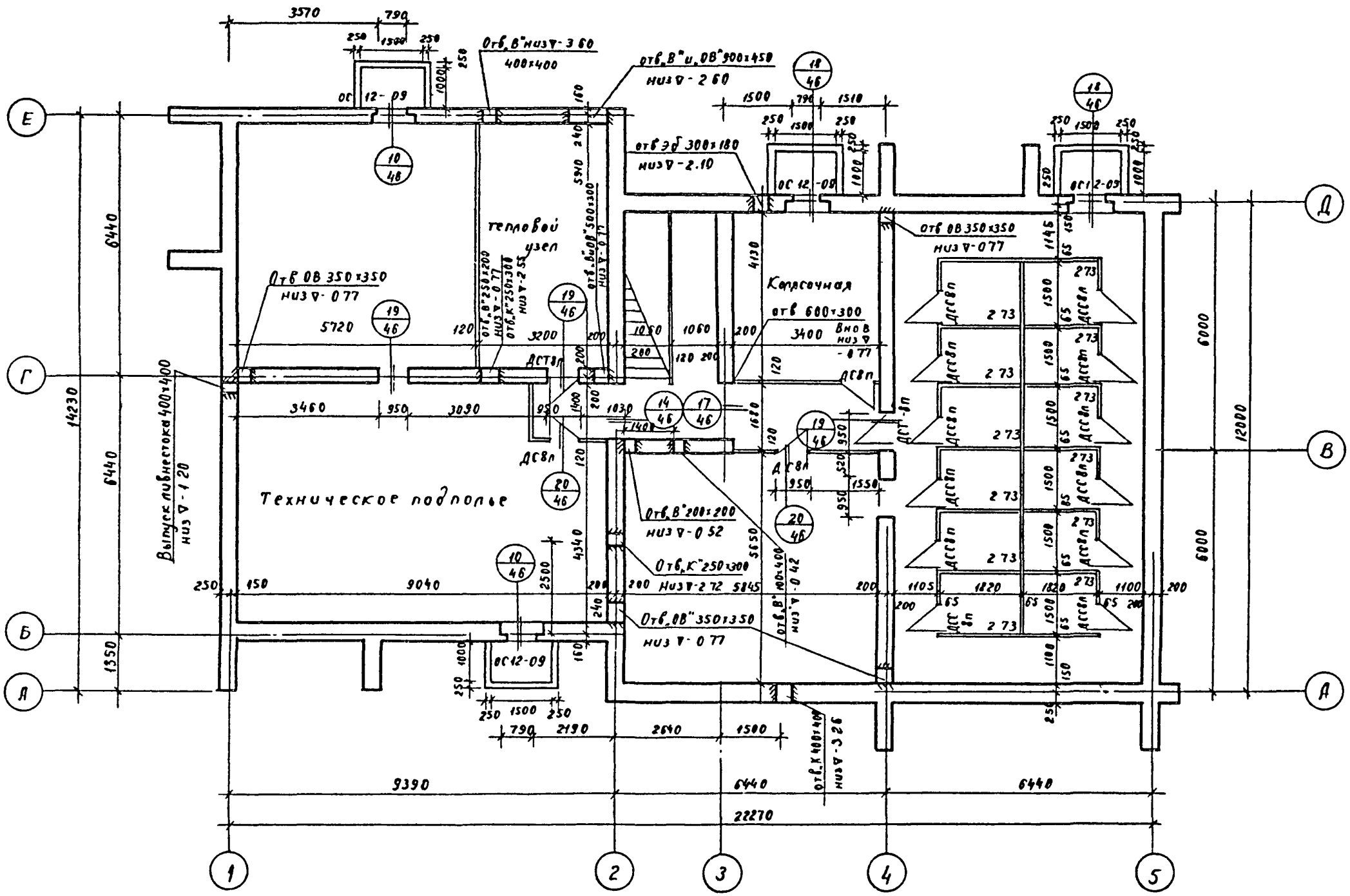

1976	3х-этажная торцовая блок-секция 3Б-2Б-2Б-2Б/левая/	План подвала	Типовой проект 85-029/1	часть 01	Лист АС-1

14708-02 6

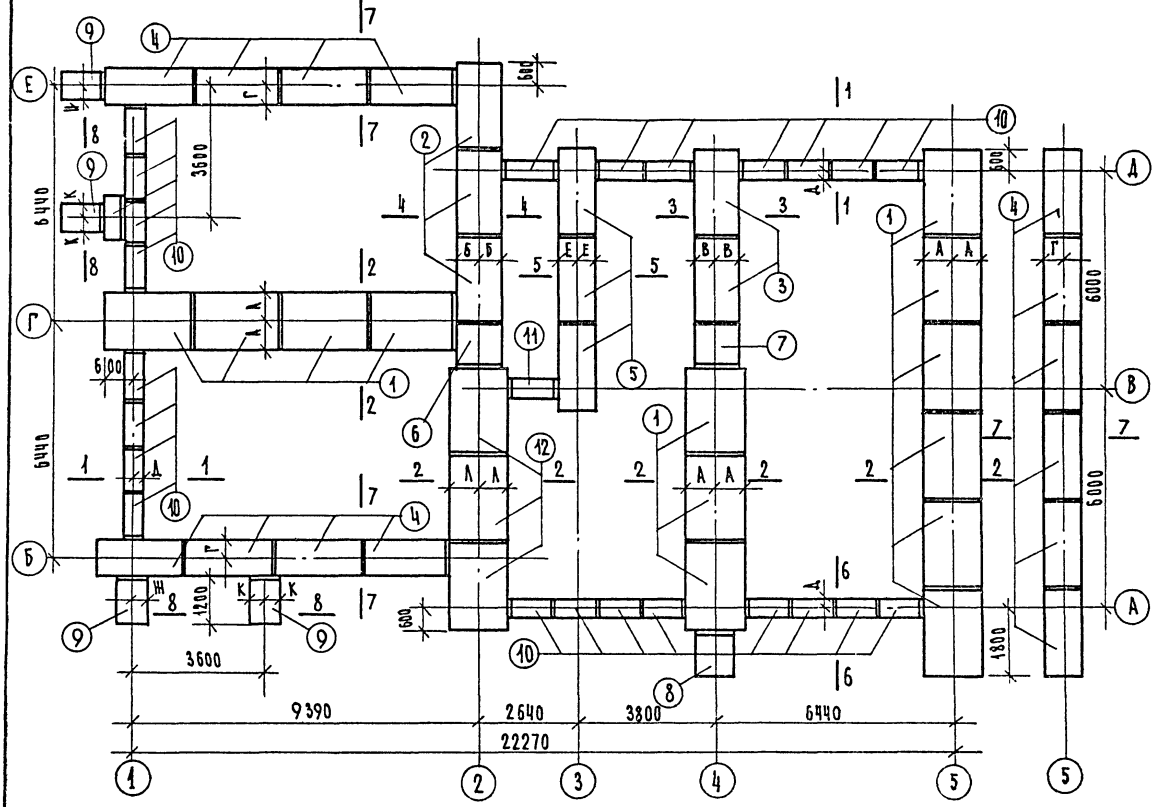

Нт №№ поз.	R грунта, кг/см² 1,5	2,0	2,5
1	Ф20	Ф14	Ф12
2	Ф10	Ф8	ФСИ6
3	Ф20	Ф14	Ф10
4	Ф14	Ф10	Ф8
5	Ф14	Ф10	Ф8
6	Ф16-12	Ф12-12	Ф10-12
7	Ф20	Ф14-12	Ф10-12
8	Ф12-12	Ф10-12	Ф8-12
9	Ф12-12	Ф10-12	Ф8-12
10	ФСИ6	ФСИ5	ФСИ4
11	Ф8-12	ФСИ5	ФСИ4
12	Ф12	Ф10	Ф8

Букв. обозн	R грунта, кг/см² 1,5	2,0	2,5
А	1000	700	600
Б	500	400	300
В	1000	700	500
Г	740	540	440
Д	250	200	150
Е	700	500	400
И	550	450	350
К	640	540	440
Л	600	500	400

1976	3 этажная торцовая блок-секция 3Б-26-26-26 /левая/	План фундаментов	Типовой проект 85-029/1	Часть 01	Лист АС-2

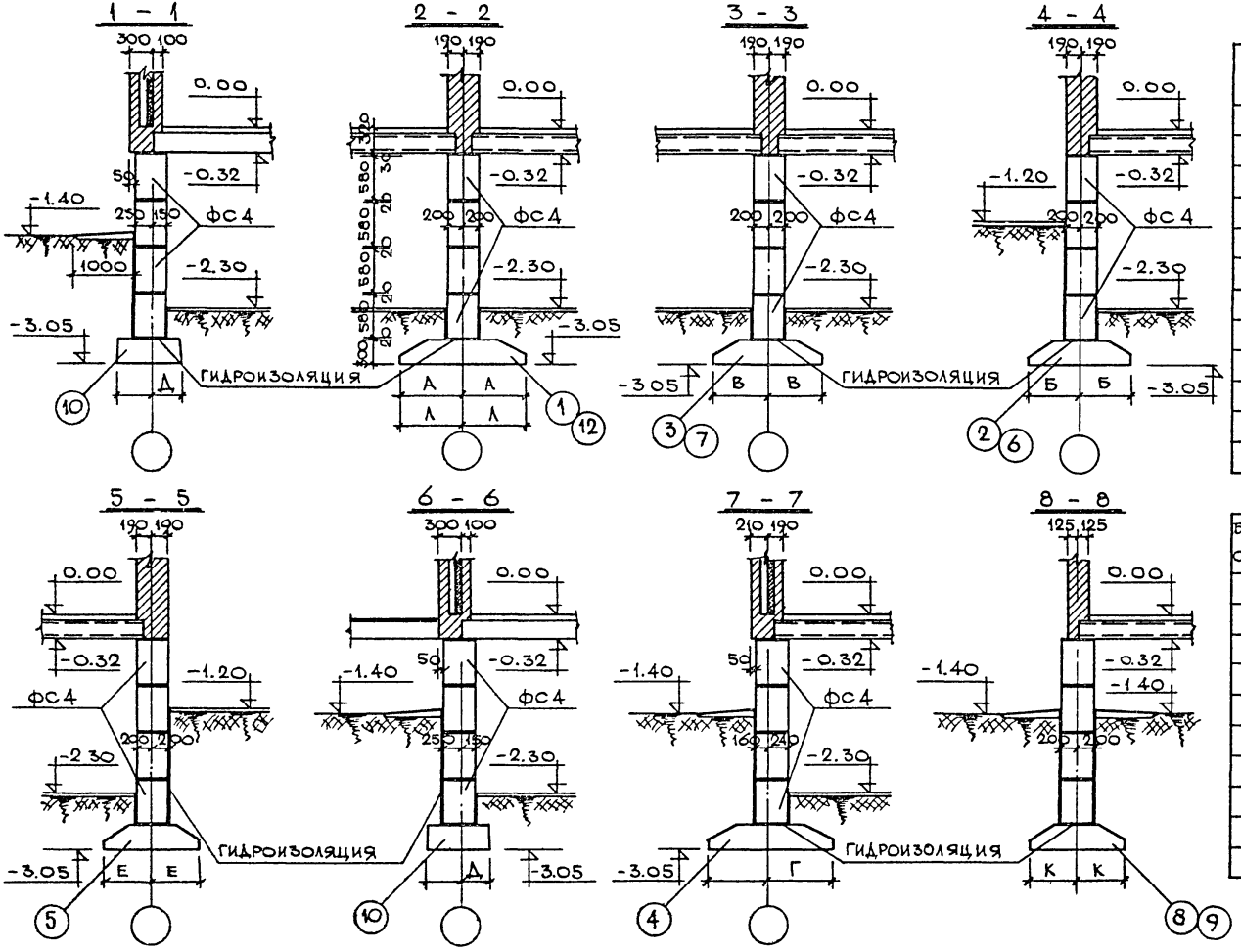

N: N:	R грунта, кг/см²		
поз	1,5	2,0	2,5
1	ф20	ф14	ф12
2	ф10	ф8	фсн6
3	ф20	ф14	ф10
4	ф14	ф10	ф8
5	ф14	ф10	ф8
6	ф16-12	ф12-12	ф10-12
7	ф20	ф14-12	ф10-12
8	ф12-12	ф10-12	ф8-12
9	ф12-12	ф10-12	ф8-12
10	фсн6	фсн5	фсн4
11	ф8-12	фсн5	фсн4
12	ф12	ф10	ф8

Букв обозн	R грунта, кг/см²		
	1,5	2,0	2,5
А	1000	700	600
Б	500	400	300
В	1000	700	500
Г	740	540	440
Д	250	200	150
Е	700	500	400
Ж	550	450	350
И	640	540	440
К	600	500	400
Л	600	500	400

1976	3 этажная торцевая блок-секция 3Б-2Б-2Б-2Б /левая/	Сечения фундаментов	Типовой проект .85-029/1	часть 01	лист АС-3

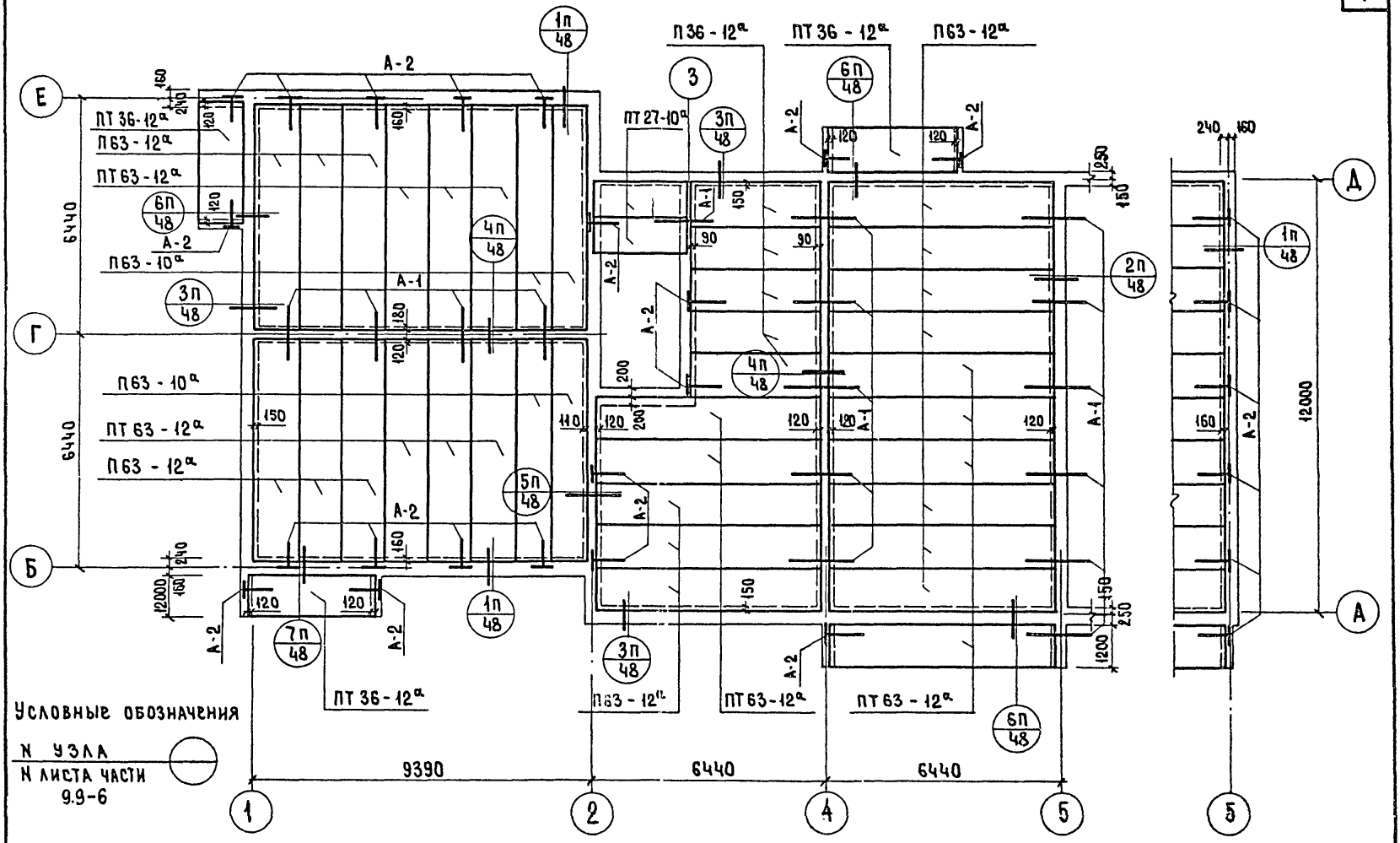

1976	3 этажная торцовая блок-секция 3Б-2Б-2Б-2Б /левая/	План перекрытия над подвалом	Типовой проект 85-029/1	Часть 01	Лист АС-4

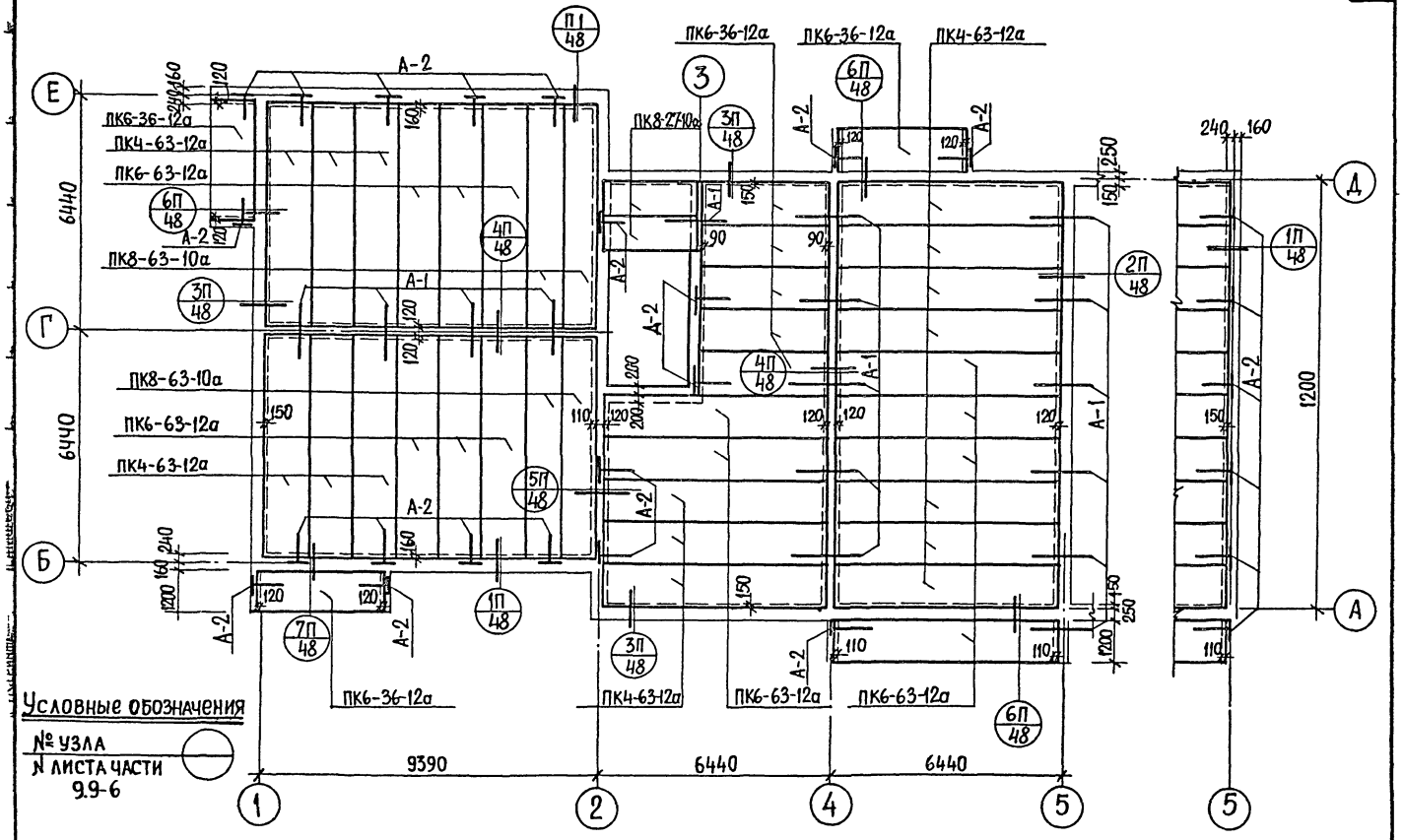

1976	3 этажная торцовая блок-секция 3Б-2Б-2Б-2Б /левая/	План перекрытия над подвалом. (вариант легкобетонных плит).	Типовой проект 85-029/1	Часть 01	Лист АС-5

№ п/п	Марка	Размеры мм l	b	h	Кол-во штук R=1,5	R=2,0	R=2,5	Показатели на 1 эл-т Бетон м³	Сталь кг	Вес т	Показатели на дом Тяжелый бетон м³ R=1,5	R=2,0	R=2,5	Сталь кг R=1,5	R=2,0	R=2,5	Вес т R=1,5	R=2,0	R=2,5	Альбом Часть
								Фундаментные плиты												
1	Ф20	1180	2000	500	31	—	—	0.975	14.8	2.44	30.23	—	—	458.8	—	—	75.64	—	—	
2	Ф16-12	1180	1600	300	1	—	—	0.486	9.3	1.215	0.486	—	—	9.3	—	—	1.215	—	—	
3	Ф14	2380	1400	300	11	15	—	0.845	12.1	2.11	9.29	12.68	—	133.1	181.5	—	23.21	31.65	—	
4	Ф14-12	1180	1400	300	—	1	—	0.416	7.0	1.04	—	0.416	—	—	7.0	—	—	1.04	—	
5	Ф12	2380	1200	300	3	—	13	0.703	9.5	1.76	2.11	—	9.14	28.5	—	123.5	5.28	—	22.88	
6	Ф12-12	1180	1200	300	5	1	—	0.347	5.1	0.87	1.74	0.347	—	25.5	5.1	—	4.35	0.87	—	
7	Ф10	2380	1000	300	3	14	2	0.608	7.7	1.52	1.82	8.57	1.22	23.1	10.78	15.4	4.56	21.28	3.04	Серия 1.112-1 Выпуск 1
8	Ф10-12	1180	1000	300	—	5	2	03	4.3	075	—	1.5	0.6	—	21.5	8.6	—	3.75	1.5	
9	Ф8	2380	800	300	—	3	14	0.557	6.5	1.395	—	1.67	7.80	—	19.5	91.0	—	4.19	19.53	
10	Ф8-12	1180	800	300	1	—	5	0.274	3.7	0.685	0.274	—	1.37	3.7	—	18.5	0.685	—	3.43	
								Блоки стен подвала												
1	ФС4	2380	400	580	138	138	138	0.543	1.46	1.30	74.93	74.93	74.93	201.48	201.48	201.48	179.4	179.4	179.4	
2	ФС4-8	180	400	580	178	178	178	0.172	0.76	0.415	30.62	30.62	30.62	135.28	135.28	135.28	73.87	73.87	73.87	Серия 1.116-1 Выпуск 1
3	ФСН4	1180	400	280	—	—	25				—	—	—	—	—	—	—	—	—	
4	ФСН5	1180	500	280	—	25	—	0.159	0.74	0.38	—	3.98	—	—	18.5	—	—	9.5	—	
5	ФСН6	1180	600	280	25	—	—	0.191	0.74	0.46	4.77	—	—	18.5	—	—	11.5	—	—	

№ п/п	Марка	Размеры мм			К-во шт	Показатели на 1 эл-т			Показатели на дом			Альбом Часть
		ℓ	в	h		Бетон м³	Сталь кг	Вес т	Бетон м³	Сталь кг	Вес т.	
	Панели перекрытий											
1	ПТ63-12а	6280	1190	220	12	0.899	54.39	2.25	10.79	652.68	27.00	Серия 1.141-1 Выпуск 1
2	ПТ63-10а	6280	990	220	4	0.742	46.24	1.855	2.97	184.96	7.42	Серия 1.141-1 Выпуск 6
3	ПТ36-12а	3580	1190	220	3	0.528	18.78	1.32	1.58	56.34	3.96	Серия 1.141-1 Выпуск 9
4	ПТ27-10а				2							
5	П63-12а	6280	1190	220	16	0.899	37.73	2.25	14.38	603.68	36.00	Серия 1.141-1 Выпуск 1
6	П36-12а	3580	1190	220	5	0.528	16.05	1.32	2.64	80.25	6.60	Серия 1.141-1 Выпуск 9
	Перемычки											
1	Б-13	1300	120	65	21	0.01	0.69	0.025	0.21	14.49	0.53	Серия 1-139-1 Выпуск 1
2	Б-19	1950	120	140	4	0.033	1.08	0.085	0.132	4.32	0.34	
3	БУ-13	1300	120	220	9	0.034	1.67	0.085	0.31	15.03	0.76	
4	БУ-19	1950	120	220	3	0.051	6.84	0.13	0.15	20.52	0.39	
	Лестничные марши											
1	ЛПР22-18к	2200	1820	320	1	0.455	33.41	1.34	0.455	33.41	1.34	Серия 1.152-3 Выпуск 1
2	ЛС-11	1050	330	148	12	0.041	—	0.113	492	—	1.356	Серия 1.155-1 Выпуск 1
	Металлические изделия											
1	А-1	500	—	—	16	—	0.32	—	—	5.12	—	Часть 9.9-6
2	А-2	750	—	—	20	—	0.46	—	—	9.2	—	
3	МОЛ 28*	2400	—	930	1	—	27.87	—	—	27.87	—	ИИ 03-02 11-64
4	МР	690	480	—	1	—	12.71	—	—	12.71	—	ИИ03-02

1976	3 этажная торцовая блок-секция 3Б-2Б-2Б-2Б /левая/	Спецификация сборных железобетонных и металлических изделий	Типовой проект 85-029/1	Часть 01	Лист АС-7

№ п.п.	Марка изделия	Размеры в мм			Кол-во штук	Показатели на 1 эл-т			Показатели на дом			Альбом Часть
		Длина	Ширина	Высота		Тяжелый бетон м³	Сталь кг	Вес т	Тяжелый бетон м³	Сталь кг	Вес т	
Плиты перекрытия /Вариант легкобетонных плит/												
1	ПКЧ-63-12а	6280	1190	220	16	0.899	33.68	1.745	14.38	538.88	17.92	серия 1.141-10 выпуск 1
2	ПКБ-63-12а	6280	1190	220	12	0.899	44.31	1.755	10.79	531.72	21.06	——"——
3	ПКБ-36-12а	3580	1190	220	8	0.528	16.04	1.005	4.22	128.32	8.04	серия 1.141-9 выпуск 5
4	ПКВ-63-10а	6280	990	220	4	0.742	46.60	1.455	2.97	186.4	5.82	серия 1.141-10 выпуск 7
5	ПКВ-27-10а	2680	990	220	2	0.332	10.38	0.63	0.66	20.76	1.26	серия 1.141-9 выпуск 9

gost.e-ecolog.ru