ГЛАВНОЕ АРХИТЕКТУРНО-ПЛАНИРОВОЧНОЕ УПРАВЛЕНИЕ ИСПОЛКОМА ЛЕНСОВЕТА

ИНСТИТУТ
ЛЕНГИПРОИНЖПРОЕКТ

УТВЕРЖДАЮ

ГЛАВНЫЙ ИНЖЕНЕР ИНСТИТУТА ЛЕНГИПРОИНЖПРОЕКТ
Н К ГЛЫБИН

АЛЬБОМ
А-349-81

ГРАНИТНЫЕ ИЗДЕЛИЯ ДЛЯ МОСТОВ И НАБЕРЕЖНЫХ

РАБОЧИЕ ЧЕРТЕЖИ

СОГЛАСОВАНО

1 ГЛАВЛЕНСТРОЙМАТЕРИАЛЫ — Панкрашев А.И.

2 ДОРОЖНО-МОСТОВОЕ УПРАВЛЕНИЕ ИСПОЛКОМА ЛЕНСОВЕТА — Щекович Б.И.

3 ГЛАВЛЕНИНГРАДИНЖСТРОЙ — Федотов О.Н.

4 МОСТОСТРОЙ №6 — Боков Р.Г.

5 ЛЕНМОСТОСТРОЙ — Кулибанов А.С.

ЗАМ. ГЛАВНОГО ИНЖЕНЕРА ИНСТИТУТА — Ю Л ЮРКОВ

НАЧАЛЬНИК ТЕХНИЧЕСКОГО ОТДЕЛА — В Е БЕРХМАН

НАЧ ОТДЕЛА МОСТОВ И ГТС — Н П АГАПОВ

ГЛ СПЕЦИАЛИСТ ОТДЕЛА — П П РЯЗАНЦЕВ

ГЛ АРХИТЕКТОР ОТДЕЛА — В М ИВАНОВ

РУКОВОДИТЕЛЬ РАЗРАБОТКИ — А И РУБАШЕВ

ЛЕНИНГРАД
1981

Приказом от 12 мая 1982 г. № 92
Срок введения установлен с 11 июня 1982 г.

gost.e-ecolog.ru

Согласовано с комбинатом облицовочных и строительных материалов

Подпись и дата

Инв. № подл. | Подпись и дата | Взам. инв. № | Инв. № дубл. | Подпись и дата

N N п/п	Наименование чертежей	Эскиз камня	Применено	NN: черт.	стр.
1.	Содержание альбома			А-349-81 0.01	2-6
2.	Пояснительная записка			А-349-81 0.02	7-12
	1. Тумбы				13
1.	Т-1		Набережная р. Невы	А-349-81.1.01	14
2.	Т-2-I		Набережные: Макарова и р. Смоленки	А-349-81. 1.02	15
3.	Т-2-II		Набережные: Фонтанки, Песочная, Петроградская и р. Волковки	А-349-81. 1.03	16
4.	Т-2-III		Набережная р. Фонтанки	А-349-81. 1.04	17
5.	Т-3		Набережная р. Мойки	А-349-81. 1.05	18
6.	Т-4		Набережные: канала Грибоедова	А-349-81. 1.06	19
7	Т-5		Набережные: р. Карповки и Черной речки	А-349-81. 1.07	20
8.	Т-6		Набережная р. Большой Охты	А-349-81. 1.08	21
9	Т-7		Набережная Обводного канала	А-349-81. 1.09	22
10	Т-8		Набережные: р. Смоленки и Большой Невки	А-349-81. 1.10	23
11	Т-9		Набережные: р. Карповки и Черной речки	А-349-81. 1.11	24
	Камень подпятный				
12	КП-1		Набережные: канала Грибоедова и Крюкова канала	А-349-81. 1.12	25

	2. Парапеты				26
1	П-1-I		Набережные: Арсенальная, Робеспьера, Пироговская от Литейного моста до пр. Карла Маркса	А-349-81. 2.01	27
2	П-1-II			А-349-81. 2.02	28
3	П-1-III			А-349-81. 2.03	29
4	П-1-IV			А-349-81. 2.04	30
5	П-2-I		Свердловская набережная	А-349-81 2.01	27
6	П-2-II			А-349-81. 2.02	28
7	П-2-III			А-349-81 2.03	29
8	П-2-IV			А-349-81. 2.04	30
9	П-3-I		Петровская набережная	А-349-81. 2.01	27
10	П-3-II			А-349-81. 2.02	28
11	П-3-III			А-349-81. 2.03	29
12	П-3-IV			А-349-81. 2.04	30
13	П-4-I		Набережная Фонтанки (спуск)	А-349-81. 2.01	27
14	П-4-II			А-349-81. 2.02	28
15	П-4-III			А-349-81. 2.03	29
16	П-4-IV			А-349-81. 2.04	30
17	П-5-I		Гренадерский мост	А-349-81. 2.01	27
18	П-5-II			А-349-81. 2.02	28
19	П-5-III			А-349-81. 2.03	29
20	П-5-IV			А-349-81. 2.04	30

Гл. спец.	Рубатов		15.12.81
Рук. гр.	Вантюсова		
Ст. инж.	Несмелова		
Ст. техн.	Кротова		

А—349—81.0.01

Гранитные изделия для мостов и набережных

Содержание альбома

Стадия	Лист	Листов
Р	1	5

Институт Ленгипроинжпроект

Копировал

Формат

3. Камни карнизные

31

1	К-1-I		Свердловская набережная	А-349-81. 3.01	32
2	К-1-II			А-349-81. 3.02	33
3	К-1-III			А-349-81. 3.03	34
4	К-2-I		Арсенальная наб. Пироговская наб. от Литейного моста до	А-349-81. 3.01	32
5	К-2-II			А-349-81. 3.02	33
6	К-2-III			А-349-81. 3.03	34
7	К-3-I		Синопская набережная	А-349-81. 3.04	35
8	К-4-I		Набережная Робеспьера	А-349-81. 3.05	35
9	К-4-II			А-349-81. 3.06	36
10	К-4-III			А-349-81. 3.07	36
11	К-5-I		Набережная Красного Флота	А-349-81. 3.08	37
12	К-5-II			А-349-81. 3.09	38
13	К-5-III			А-349-81. 3.10	38
14	К-6-I		Ленинградская наб., наб. Фонтанки, Аптекарская наб., Выборгская наб.	А-349-81. 3.11	39
15	К-6-II			А-349-81. 3.12	40
16	К-6-III			А-349-81. 3.13	40
17	К-7-I		Наб. Кутузова, наб. р. Екатерингофки, наб. р. Моленки	А-349-81. 3.14	41
18	К-7-II			А-349-81. 3.15	42
19	К-7-III			А-349-81. 3.16	43
20	К-8-I		Набережная р. Большой Охты	А-349-81. 3.14	41
21	К-8-II			А-349-81. 3.15	42
22	К-8-III			А-349-81. 3.16	43
23	К-9-I		Набережная р. Карповки	А-349-81. 3.14	41
24	К-9-II			А-349-81. 3.15	42
25	К-9-III			А-349-81. 3.16	43
26	К-10-I		Набережная р. Мойки	А-349-81. 3.14	41
27	К-10-II			А-349-81. 3.15	42
28	К-10-III			А-349-81. 3.16	43
29	К-11-I		Набережная р. Фонтанки	А-349-81. 3.17	44
30	К-11-II			А-349-81. 3.18	45
31	К-11-III			А-349-81. 3.19	45
32	К-12-I		Набережная Обводного канала	А-349-81. 3.20	46
33	К-12-II			А-349-81. 3.21	47
34	К-12-III			А-349-81. 3.22	48
36	К-13-II		Набережная Обводного канала	А-349-81. 3.21	47
37	К-13-III			А-349-81. 3.22	48
38	К-14-I		Набережная канала от Новокаменного моста до Предтеченского (II ярус)	А-349-81. 3.23	49
39	К-15-I		Наб. южного берега Обводного канала у Новокаменного моста (спуски - II ярус) Наб. Северного берега Обводного канала от Борового до Новокаменного моста (II ярус)	А-349-81. 3.23	49
40	К-16-I		Набережная канала Грибоедова	А-349-81. 3.24	50
41	К-16-II			А-349-81. 3.25	51
42	К-16-III			А-349-81. 3.26	51
43	К-17-I		Низкие стенки набережных	А-349-81. 3.27	52
44	К-17-II			А-349-81. 3.28	53
45	К-17-III			А-349-81. 3.29	53
46	К-18-I		Низкие стенки набережных	А-349-81. 3.30	54
47	К-18-II			А-349-81. 3.31	55
48	К-18-III			А-349-81. 3.32	55

Гл.спец.	Рубашов		
Рук.гр.	Вантюсова		
Ст.инж.	Неомелова		
Ст.техн.	Кротова		

А—349—81.0.01

ГРАНИТНЫЕ ИЗДЕЛИЯ ДЛЯ МОСТОВ И НАБЕРЕЖНЫХ

СОДЕРЖАНИЕ АЛЬБОМА

Стадия	Лист	Листов
Р	2	

Институт ЛЕНГИПРОИНЖПРОЕКТ

Инв. № подлин. | Подпись и дата | Взам. инв. № | Инв. № дубл. | Подпись и дата | Согласовано с комплектами типовых и строительных материалов | Подпись и дата

Согласовано с комбинатом облицовочных и строительных материалов
Получено и дата
Подпись и дата
Инв. № дубл.
Взамен инв. №
Подпись и дата
Инв. № подл.

Шаблоны карнизных камней					
	Тип 1		Петроградская наб.	А-349-81. 3.33	56
	Тип 2		Арсенальная наб. (спуск)	А-349-81. 3.34	57
	Тип 3		Лаврский мост № 1	А-349-81. 3.35	58
	Тип 4		Боровой мост	А-349-81. 3.36	59
Камни карнизные угловые					
1	КУ-I			А-349-81. 3.37	60
2	КУ-II			А-349-81. 3.38	61
3	КУ-III			А-349-81. 3.39	62
4. Плитная облицовка					63
1	О-I-П			А-349-81.4.03	64
2	О-I-П-Пкл			А-349-81.4.04	64
3	ОК-I-П т			А-349-81. 4.05	65
4	ОК-I-П-Пкл т			А-349-81. 4.06	66
5	О-I-К			А-349-81. 4.07	67
6	О-I-К-С			А-349-81. 4.08	67
7	О-I-К-СО			А-349-81. 4.08	67
8	О-II-К			А-349-81. 4.09	68
9	О-II-К-С			А-349-81. 4.10	68
10	О-II-К-СО			А-349-81. 4.10	68
11	О-III-К			А-349-81. 4.11	69
12	О-III-К-С			А-349-81. 4.12	69
13	О-III-К-СО			А-349-81. 4.12	69
14	ОК-I-К			А-349-81. 4.13	70
15	ОК-I-К-С			А-349-81. 4.14	70
16	ОК-I-К-СО			А-349-81. 4.14	70
17	ОК-II-К			А-349-81. 4.15	71
18	ОК-II-К-С			А-349-81. 4.16	71
19	ОК-II-К-СО			А-349-81. 4.16	71
20	ОК-III-К			А-349-81. 4.17	72
21	ОК-III-К-С			А-349-81. 4.18	72
22	ОК-III-К-СО			А-349-81. 4.18	72
23	ОТ-II			А-349-81. 4.19	73
24	ОТ-II-С			А-349-81. 4.20	74
25	ОТ-II-СО			А-349-81. 4.20	74
26	ОТ-III			А-349-81. 4.21	75
27	ОТ-III-С			А-349-81. 4.22	76
28	ОТ-III-СО			А-349-81. 4.22	76
5. Камни угловые					77
1.	У-I			А-349-81. 5.01	78
2	У-I $С_т$			А-349-81. 5.02	79

Гл.спец.	Рубашев		10.81
Рук.гр.	Валтюсова		
Ст.инж.	Насмолова		
Ст.техн.	Кротова		

А—349—81.0.01

ГРАНИТНЫЕ ИЗДЕЛИЯ ДЛЯ МОСТОВ И НАБЕРЕЖНЫХ

СОДЕРЖАНИЕ АЛЬБОМА

Стадия	Лист	Листов
Р	3	

Институт ЛЕНГИПРОИНЖПРОЕКТ

Формат

3	У-I-СОт		А-349-81. 5.02	79
4	У-I-Сн		А-349-81. 5.03	80
5	У-I-СОн		А-349-81. 5.03	80
6	У-IIт		А-349-81. 5.04	81
7	У-II-Ст		А-349-81. 5.05	82
8	У-II-СОт		А-349-81. 5.05	82
9	У-IIн		А-349-81. 5.06	83
10	У-II-Сн		А-349-81. 5.07	84
11	У-II-СОн		А-349-81. 5.07	84
12	У-IIIт		А-349-81. 5.08	85
13	У-III-Ст		А-349-81. 5.09	86
14	У-III-СОт		А-349-81. 5.09	86
15	У-IIIн		А-349-81. 5.10	87
16	У-III.Сн		А-349-81. 5.11	88
17	У-III-СОн		А-349-81. 5.11	88
18	У-IVт		А-349-81. 5.12	89
19	У-IV-Ст		А-349-81. 5.13	90
20	У-IV-СОт		А-349-81. 5.13	90
21	У-IVн		А-349-81. 5.14	91
22	У-IV-Сн		А-349-81. 5.15	92
23	У-IV-СОн		А-349-81. 5.15	92
	6. Ступени			93
1	С-1-I-П		А-349-81. 6.01	94
2	С-2-I-П		А-349-81. 6.01	94
3	С-3-I-П		А-349-81. 6.01	94
4	С-1-I-П-Пнл		А-349-81. 6.02	95
5	С-2-I-П-Пнл		А-349-81. 6.02	95
6	С-3-I-П-Пнл		А-349-81. 6.02	95
7	С-4-I-К		А-349-81. 6.03	96
8	С-5-I-К		А-349-81. 6.03	96
9	С-6-I-К		〃	〃
10	С-7-I-К		〃	〃
11	С-8-I-К		〃	〃
12	С-9-I-К		〃	〃
13	С-10-I-К		〃	〃
14	С-11-I-К		〃	〃
15	С-12-I-К		〃	〃
16	С-13-I-К		〃	〃
17	С-14-I-К		〃	〃
18	С-4-II-К		А-349-81. 6.04	97
19	С-5-II-К		А-349-81. 6.01	97
20	С-6-II-К		〃	〃
21	С-7-II-К		〃	〃
22	С-8-II-К		〃	〃
23	С-9-II-К		〃	〃
24	С-10-II-К		〃	〃
25	С-11-II-К		〃	〃
26	С-12-II-К		〃	〃
27	С-13-II-К		〃	〃
28	С-14-II-К		〃	〃

Гл.спец.	Рубашев		5.83
Рук.гр.	Вантюсова		
Ст.инж.	Несмелова		
Ст.техн.	Кротова		

А—349—81.0.01

ГРАНИТНЫЕ ИЗДЕЛИЯ ДЛЯ МОСТОВ И НАБЕРЕЖНЫХ

СОДЕРЖАНИЕ АЛЬБОМА

Стадия	Лист	Листов
Р	4	

Институт ЛЕНГИПРОИНЖПРОЕКТ

Согласовано с комбинатом облицовочных и строительных материалов

Подпись и дата

Инв. № подл.

Взамен инв. №

Подпись и дата

Инв. № подлин.

Копировал

Формат

СОГЛАСОВАНО С КОМБИНАТОМ ОБЛИЦОВОЧНЫХ И СТРОИТЕЛЬНЫХ МАТЕРИАЛОВ
Подпись и дата
Взам. инв. №
Инв. № подл.

29	С-4-III-К			А-349-81 6.05	98
30	С-5-III-К			А-349-81 6.05	98
31	С-6-III-К			〃	〃
32	С-7-III-К			〃	〃
33	С-8-III-К			〃	〃
34	С-9-III-К			〃	〃
35	С-10-III-К			〃	〃
36	С-11-III-К			〃	〃
37	С-12-III-К			〃	〃
38	С-13-III-К			〃	〃
39	С-14-III-К			〃	〃
V. СПЕЦБОРДЮРЫ					99
1	СБ-1-I			А-349-81 7.01	100
2	СБ-2-I			А-349-81 7.01	100
3	СБ-1-II			А-349-81 7.02	101
4	СБ-2-II			А-349-81 7.02	101
5	СБ-3-I			А-349-81 7.03	102
6	СБ-3-II			А-349-81 7.04	103

				А—349—81.0.01	
				ГРАНИТНЫЕ ИЗДЕЛИЯ ДЛЯ МОСТОВ И НАБЕРЕЖНЫХ	
Гл.спец.	Рубашев		15.12.81	СОДЕРЖАНИЕ АЛЬБОМА	Стадия: Р; Лист: 5; Листов:
Рук.гр.	Вантюсова				
Ст.инж.	Несмелова				
Ст.техн.	Кротова			Институт ЛЕНГИПРОИНЖПРОЕКТ	

Копировал Формат

1. Общая часть.

1.1. Альбом включает в себя основные типы гранитных изделий, рекомендуемые к применению при строительстве и капитальном ремонте мостов и набережных Ленинграда, не предусмотренных номенклатурой ГОСТ 23342-78.

1.2. Чертежи изделий выполнены в соответствии с техническими условиями на изготовление ТУ 401-08-285-81 „Изделия архитектурно-строительные из природного камня."

1.3. Маркировка изделий принята по буквенно-цифровой системе.

Буквами обозначены:

- типы изделий. Т-тумбы:

КП — камни подпериальные

П — парапеты

К — камни карнизные

КУ — камни карнизные угловые

О — плитная облицовка из прямоугольных камней;

ОК — плитная облицовка клиновая;

ОТ — плитная облицовка из трапецеидальных камней;

У — угловые камни;

С — ступени;

СБ — спецбордюры;

- способ изготовления:

(для плитной облицовки и ступеней) указывается только для изделий, которые могут изготавливаться обоими способами.

П — пиленая

К — колотая

- фактура лицевой поверхности:

(для плитной облицовки, ступеней и угловых камней)

Указывается только для изделий с фактурой, отличной от точечной:

Пил — пилёная вида Б;

С — скала без окантовки;

СО — скала с окантовкой;

Фактура указывается после способа изготовления.

Индексами „Т" (так) и „Н" (наоборот) обозначаются изделия зеркальные по отношению друг к другу.

Арабские буквы определяют порядковый номер изделия данного типа (для

				А-349-81.0.02		
				Гранитные изделия для мостов и набережных		
Гл.спец.	Рубашов		1990.11	Пояснительная записка	Стадия: Р	Лист: 1 / Листов: 6
Рук.гр.	Вантюсова					
Ст.инж.	Несмелова					
Ст.техн.	Кротова				Институт Ленгипроинжпроект	

тумб, подперильных камней, парапетов, карнизных рядовых камней и спецбордюров. Римскими цифрами обозначено исполнение камней (п.п. 1.4, 1.5, 1.6).
Кроме того, марки изделий при заказах дополняются необходимыми параметрами (п. 3.1. пояснительной записки).

1.4. Камни карнизные, плитная облицовка, ступени и спецбордюры приняты в 3х исполнениях:

I – прямолинейные
II – криволинейные, выпуклые;
III – криволинейные, вогнутые;

1.5. Парапеты выполнены в четырех исполнениях:

I – прямолинейные на горизонтальной плоскости и на плоскости с уклоном ≤ 0,01.
II – прямолинейные на наклонной плоскости при уклоне > 0,01.
III – криволинейные на горизонтальной плоскости и на плоскости с уклоном ≤ 0,01.
IV – криволинейные на наклонной плоскости при уклоне > 0,01.

1.6. Тумбы типа Т-2 выполнены в 3х исполнениях, отличающихся расположением и размерами гнезд для сопряжения с перильными решетками различных типов.

1.7. Камни угловые выполнены в 4х исполнениях:

I – для сопряжения под углом 90° вертикальных плоскостей.
II – то же, вертикальной и наклонной плоскостей.
III – то же, двух наклонных плоскостей
IV – то же, вертикальной или наклонной плоскости с вертикальной или наклонной криволинейной поверхностью.

Предусмотрено изготовление угловых камней зеркальных по форме („так" и „наоборот").

1.8. Фактура лицевой поверхности изделий принята по ГОСТ 23342-78.
Для всех изделий, в марках которых не оговорена фактура лицевых поверхностей, принята точечная фактура.

1.9. Чертежи парапетов, карнизных рядовых камней, плитной облицовки, ступеней и спецбордюров выполнены с учетом произвольной разбивки их по длине.

				A–349–81.0.02	
				ГРАНИТНЫЕ ИЗДЕЛИЯ ДЛЯ МОСТОВ И НАБЕРЕЖНЫХ	
Гл.спец.	Рубашов			ПОЯСНИТЕЛЬНАЯ ЗАПИСКА	Стадия: Р; Лист: 2; Листов:
Рук.гр.	Бантюсова				
Ст.инж.	Несмелова				
Ст.техн.	Кротова			Институт ЛЕНГИПРОИНЖПРОЕКТ	

Формат

Камни определенной длины (мерные) изготавливаются по размерам, указанным в заказе.

1.10. Тумбы Т-I, Т-2-I, Т-2-II, Т-2-III, Т-3, Т-4, Т-5 камни карнизные К-5, К-16; камни подпериль-ные КП-1 рекомендуются к применению только в исключительных случаях при реставрацион-ных работах и замене существующих изделий.

1.11. Мерные изделия изготавливаются по чертежам настоящего альбома по указанной в специ-фикации длине ℓ.

1.12. При определении площадей лент с неровностями рельефа не более 3 мм, а также торцов и прилегающих плоскостей, приняты средние длины изделий: для парапетов и лекальных карнизов (исполнение II и III) – 1,33м, для прямолинейных карнизов (исполнение I) – 1,5м, для плит облицовочных – 1м.

1.13. Чертежи всех изделий, включённых в настоящий альбом, в составе проектной документации объектов заказчику не выдаются.

1.14. Гранитные изделия, аналогичные по форме и размерам представленным в альбоме, изготавливаются по индивидуальным чертежам без согласования с заводом-изготовителем. Подлежат согласованию с заводом-изготовителем индивидуальные чертежи гранитных изделий, существенно отличающихся по форме и размерам от представленных в альбоме.

2. Технические требования:

2.1. Толщину прямолинейной пиленой плитной облицовки δ следует принимать от 80 до 120мм, высоту камней Н от 300 до 700 мм. Высоту камней рекомендуется назначать кратной 50 мм и, как исключение – 10мм.

2.2. Минимальная толщина колотой плитной облицовки в мм принимается по табл. 1.

Марка облицовки	серый гранит карьера „Возрождение"		розовый гранит карьера „Кузнечное"	
	δ	δ_1	δ	δ_1
Прямолинейная марки О-I-К	230	—	300	—
Криволинейная марок О-II-К; О-III-К; ОТ-II; ОТ-III	230	200	300	200
Прямолинейная марок О-I-КС О-I-КСО	150	—	200	—
Криволинейная марок О-II-КС, О-II-КСО О-III-КС, О-III-КСО ОТ-II-С, ОТ-II-СО ОТ-III-С, ОТ-III-СО	150	100	200	150

Гл.спец.	Рубашев		15.12.81
Рук.гр.	Бантюсова		
Ст.инж.	Несмелова		
Ст.техн.	Кротова		

А–349–81.0.02

ГРАНИТНЫЕ ИЗДЕЛИЯ ДЛЯ МОСТОВ И НАБЕРЕЖНЫХ

ПОЯСНИТЕЛЬНАЯ ЗАПИСКА

Стадия	Лист	Листов
Р	3	

Институт ЛЕНГИПРОИНЖПРОЕКТ

Копировал

Формат

Примечание: Минимальная толщина отдельных камней клиновых рядов ОК-I-П, ОК-I-П-П, ОК-I-К, ОК-I-КС, ОК-I-КСО, ОК-II-К, ОК-II-КС, ОК-II-КСО, ОК-III-КСО, ОК-III-К, ОК-III-КС, ОК-III-КСО, должна отвечать данным этой таблицы. Максимальная высота камня H=1,2 м.

3. Обозначение гранитных изделий на чертежах и спецификациях.

3.1. На чертежах и в спецификациях должны быть указаны марка изделия и следующие дополнительные параметры, отмеченные на чертежах настоящего альбома словами „по проекту":

- радиус кривизны „R" (для всех криволинейных изделий).
- длина камня „ℓ" (только для мерных изделий).
- Толщина камня „δ" (для плитной облицовки),
- высота камня „H" (для плитной облицовки и угловых камней)
- высота камня „H_1" и длина ряда „$\mathcal{L}$" (только для клиновых рядов плитной облицовки)
- длина и ширина камня „a" и „b" (для угловых камней и угловых карнизных камней),
- уклоны „i_1" и „i_2" (для парапетов П-II и П IV, для угловых камней У-II, У-III и У-IV и угловых карнизных камней),
- ширина окантовки „p" (только для камней с фактурой „скала" с окантовкой)

3.2. Для угловых карнизных камней необходимо указывать шаблон профиля (тип карнизного камня).

3.3. Для концевых тумб (с односторонним расположением гнезд для перил) после наименования марки тумбы пишется слово „концевая".

3.4. Цвет гранита указывается в спецификации и на общем виде сооружения:

4. Примеры условных обозначений.

4.1. Тумбы:

Тумба: Т-1, рядовая
Т-1

Тумба Т-2 с расположением гнезд по исполнению I, рядовая
Т-2-I

				А-349-81.0.02		
				Гранитные изделия для мостов и набережных		
Гл.спец.	Рубашов		1512.91	Пояснительная записка	Стадия	Лист	Листов
Рук.гр.	Вентцова				Р	4	
Ст.инж.	Носмолова				Институт Ленгипроинжпроект		
Ст.техн.	Кротова						

Копировал Формат

Тумба Т-2 с расположением гнёзд по исполнению I, концевая

Т-2-I, концевая.

4.2. Парапеты.

Парапет П-1, прямолинейный, на горизонтальной плоскости с произвольной разбивкой по длине П-1-I.

Парапет П-1, криволинейный, радиусом 12 м на наклонной плоскости, с произвольной разбивкой по длине

П-1-IV R=12000.

Парапет П-1, прямолинейный на наклонной плоскости с уклоном 0,03, мерный, длиной 720 мм

П-1-II, i_1=0,03, ℓ=720

4.3. Камни карнизные, рядовые

Камень карнизный К-5, рядовой, прямолинейный, с произвольной разбивкой по длине К-5-I.

Камень карнизный К-5, рядовой, криволинейный, выпуклый, радиусом 12 м, с произвольной разбивкой по длине

К-5-II R=12000.

Камень карнизный К-5, рядовой, криволинейный, вогнутый, радиусом 15 м, длиной 650 мм.

К-5-III, R=15000, ℓ=650.

4.4. Камни карнизные угловые.

Камень карнизный, угловой с прямолинейными сторонами, размерами в плане 1100×550, уклонами лицевых поверхностей 0 и 0,1 с шаблоном К-11; КУ-I a=1100, б=550, i_1=0 i_2=0,1 шаблон К-11.

Камень карнизный, угловой с одной криволинейной и одной прямолинейной вогнутой сторонами, радиусом 10 м, размерами в плане 600×1000, уклонами обеих лицевых поверхностей 0,1 с шаблоном К-11

КУ-II a=600, б=1000, R=10000, i_1=0,1, i_2=0,1, шаблон К-11.

4.5. Плитная облицовка.

Плитная облицовка, пилёная, прямолинейная, толщиной 100 мм, высотой 600 мм, с произвольной разбивкой по длине. Фактура лицевой поверхности – точечная О-I-П, б=100, Н=600.

Плитная облицовка, колотая, прямолинейная толщиной 230 мм, высотой 600 мм с произвольной разбивкой по длине. Фактура

				А–349–81.0.02			
				ГРАНИТНЫЕ ИЗДЕЛИЯ ДЛЯ МОСТОВ И НАБЕРЕЖНЫХ			
Гл.спец.	Рубашев		15.12.81	ПОЯСНИТЕЛЬНАЯ ЗАПИСКА	Стадия	Лист	Листов
Рук.гр.	Вантюсова				Р	5	
Ст.инж.	Насмелова			Институт ЛЕНГИПРОИНЖПРОЕКТ			
Ст.техн.	Кротова						

лицевой поверхности – точечная :

О-I-К $\delta = 230$ $H = 600$

Плитная облицовка, пиленая, прямолинейная, толщиной 100 мм, с фактурой лицевой поверхности – пилёная вида Б, клиновой ряд высотой от 800 мм до 260 мм длиной 24 м, с произвольной разбивкой по длине:

ОК-I-П-Пил, $\delta = 100$, $H = 800$ мм, $H_1 = 260$ мм, $\mathcal{L} = 24000$.

Плитная облицовка, пилёная, прямолинейная толщиной 200 мм, высотой 500 мм, с фактурой скала с окантовкой шириной 50 мм, длина камня 1100 мм. Фактура лицевой поверхности – точечная:

О-I-К-СО, $\delta = 200$, $H = 500$, $p = 50$, $\ell = 1100$.

4.6. Камни угловые.

Камень угловой с прямолинейными вертикальными сторонами, размерами в плане 1000 × 550 мм, высотой 600 мм. Фактура лицевой поверхности – точечная

У-I, $a = 1000$, $\delta = 550$, $H = 600$.

Камень угловой с прямолинейными плоскостями, вертикальной и наклонной с уклоном 0,1, размерами в плане 960 × 400 мм, высотой 600 мм.

Фактура лицевой поверхности – точечная.

У-II, $a = 960$, $\delta = 400$, $H = 600$, $i_1 = 0.1$.

Камень угловой с прямолинейной и криволинейной радиуса 6 м наклонными поверхностями уклонами 0,05, размерами в плане 650 × 1100 мм, высотой 600 мм. Фактура лицевой поверхности – точечная: У-IV, $a = 650$, $\delta = 1100$, $H = 600$, $R = 6000$ $i_1 = i_2 = 0.02$.

4.7. Ступени.

Ступени пиленые С-3 прямолинейные с произвольной разбивкой по длине. Фактура лицевой поверхности – точечная :

С-3-I-П.

То же, с пиленой вида Б, фактурой лицевой поверхности:

С-3-1-П-Пил.

Ступени колотые С-9, криволинейные, радиусом 3 м, длиной 1240 мм

С-9-II-К, $R = 3000$, $\ell = 1240$.

4.8. Спецбордюры.

Спецбордюр СБ-2 прямолинейный с произвольной разбивкой по длине.

СБ-2-I.

				А–349–81.0.02		
				ГРАНИТНЫЕ ИЗДЕЛИЯ ДЛЯ МОСТОВ И НАБЕРЕЖНЫХ		
Гл.спец.	Рубашов		15.12.81	ПОЯСНИТЕЛЬНАЯ ЗАПИСКА	Стадия: Р	Лист: 6	Листов:
Рук.гр.	Вантюсова						
Ст.инж.	Несмелова						
Ст.техн.	Кротова			Институт ЛЕНГИПРОИНЖПРОЕКТ			

1. ТУМБЫ

ПОДПИСЬ И ДАТА
СОГЛАСОВАНО С КОМБИНАТОМ СБЛИЦОВОЧНЫХ И СТРОИТЕЛЬНЫХ МАТЕРИАЛОВ
Подпись и дата
Инв. № дубл.
Взамен инв. №
Подпись и дата
Инв. № подл.

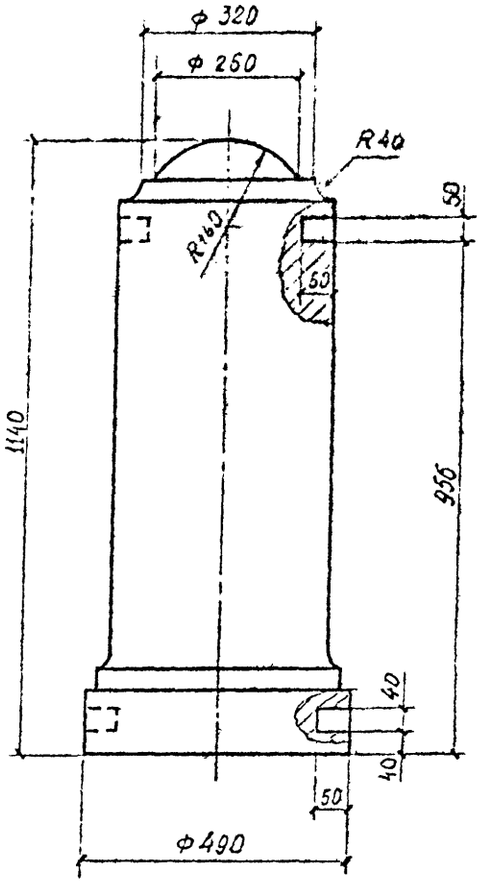

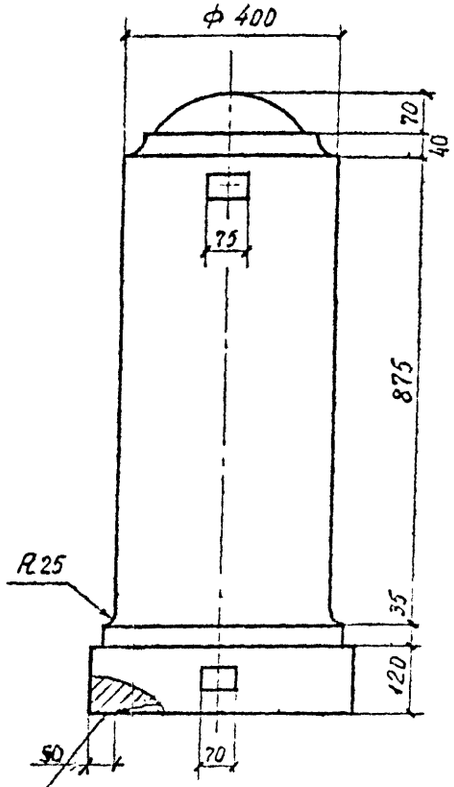

1. ФАКТУРА ЛИЦЕВОЙ ПОВЕРХНОСТИ – ТОЧЕЧНАЯ.
2. ПЛОЩАДЬ ЛИЦЕВОЙ ПОВЕРХНОСТИ – 1,56 м2
3. ЛЕНТА С НЕРОВНОСТЯМИ РЕЛЬЕФА НЕ БОЛЕЕ 3 мм – 0,07 м²
4. В КОНЦЕВЫХ ТУМБАХ ГНЕЗДА ДЛЯ ПЕРИЛЬНОГО ЗАПОЛНЕНИЯ ДЕЛАТЬ С ОДНОЙ СТОРОНЫ
5. МАССА 1 ШТ. – 520 КГ
6. ЦВЕТ ГРАНИТА – ПО ПРОЕКТУ
7. ПЛОЩАДЬ ПРИЛЕГАЮЩИХ ПЛОСКОСТЕЙ ЗА ИСКЛЮЧЕНИЕМ ЛЕНТЫ – 0,12 м²

По периметру – лента с неровностями рельефа не более 3 мм, остальная часть граней обрабатывается за угольник с неровностями рельефа до 15 мм.

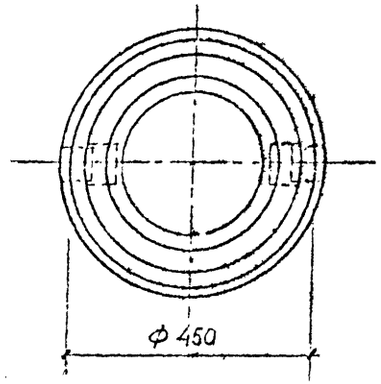

Гл.спец.	Рубашев		
Рук.гр.	Вахтюсова		
Ст.инж.	Пескелова		
Ст.техн.	Кротова		1982

А–349–81.1.01

ГРАНИТНЫЕ ИЗДЕЛИЯ ДЛЯ МОСТОВ И НАБЕРЕЖНЫХ

ТУМБА Т-1

Стадия	Лист	Листов
Р		1

ГРАНИТ

Институт ЛЕНГИПРОИНЖПРОЕКТ

Копировал
Формат

Согласовано с комбинатом облицовочных и строительных материалов
Подпись и дата
Инв. № дубл.
Взамен инв. №
Подпись и дата
Инв. № подлин.

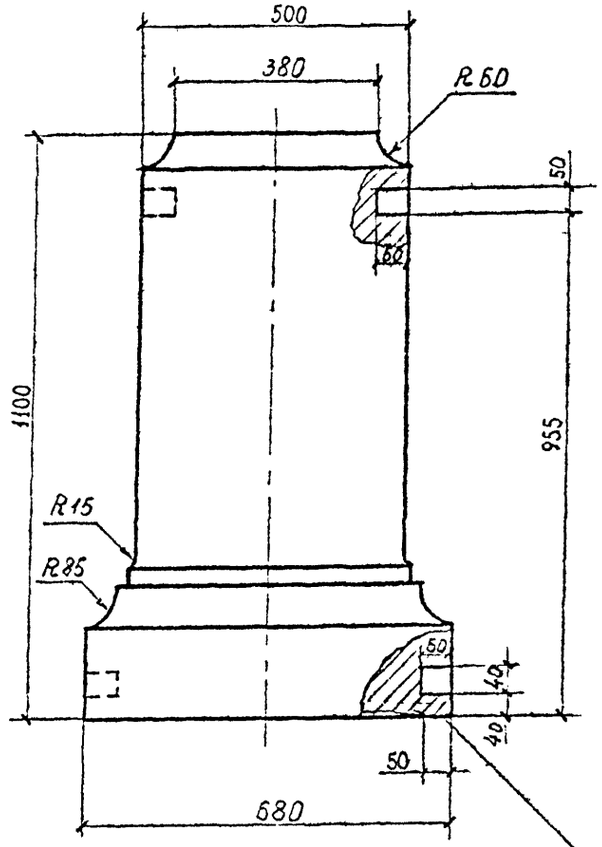

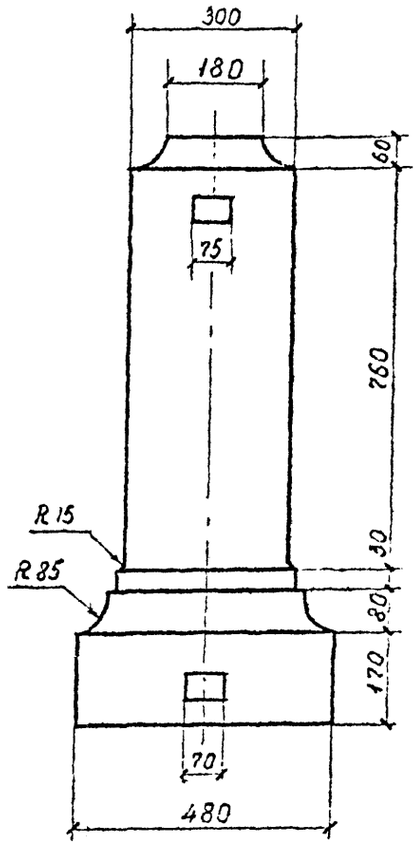

1. ФАКТУРА ЛИЦЕВОЙ ПОВЕРХНОСТИ – ТОЧЕЧНАЯ
2. ПЛОЩАДЬ ЛИЦЕВОЙ ПОВЕРХНОСТИ – 2,16 м2
3. ЛЕНТА С НЕРОВНОСТЯМИ РЕЛЬЕФА НЕ БОЛЕЕ 3 мм. – 0,11 м²
4. В КОНЦЕВЫХ ТУМБАХ ГНЕЗДА ДЛЯ ПЕРИЛЬНОГО ЗАПОЛНЕНИЯ ДЕЛАТЬ С ОДНОЙ СТОРОНЫ
5. МАССА 1 ШТ. – 570 КГ
6. ЦВЕТ ГРАНИТА – ПО ПРОЕКТУ
7. ПЛОЩАДЬ ПРИЛЕГАЮЩИХ ПЛОСКОСТЕЙ ЗА ИСКЛЮЧЕНИЕМ ЛЕНТЫ – 0,21 м²

По периметру – лента с неровностями рельефа не более 3 мм, остальная часть граней обрабатывается за угольник с неровностями рельефа до 15 мм.

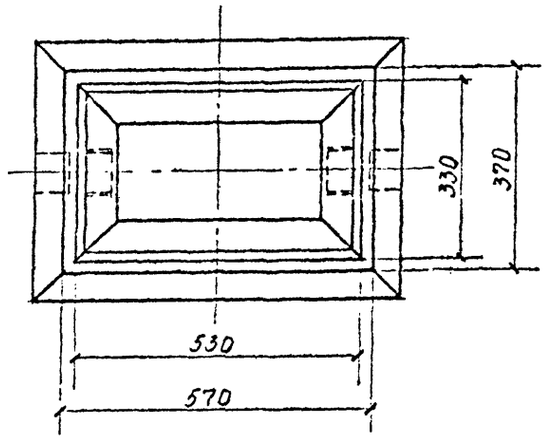

Гл.спец.	Рубашев		
Рук.гр.	Вантюсова		
Ст.инж.	Несмелова		
Ст.техн.	Кротова		12.82

А–349–81.1.02

ГРАНИТНЫЕ ИЗДЕЛИЯ ДЛЯ МОСТОВ И НАБЕРЕЖНЫХ

ТУМБА Т - 2 - I

Стадия	Лист	Листов
Р		1

ГРАНИТ

Институт ЛЕНГИПРОИНЖПРОЕКТ

Согласовано с комбинатом сборных и строительных материалов
Подпись и дата
Инв. № подл. | Подпись и дата | Взам. инв. № | Инв. № дубл. | Подпись и дата

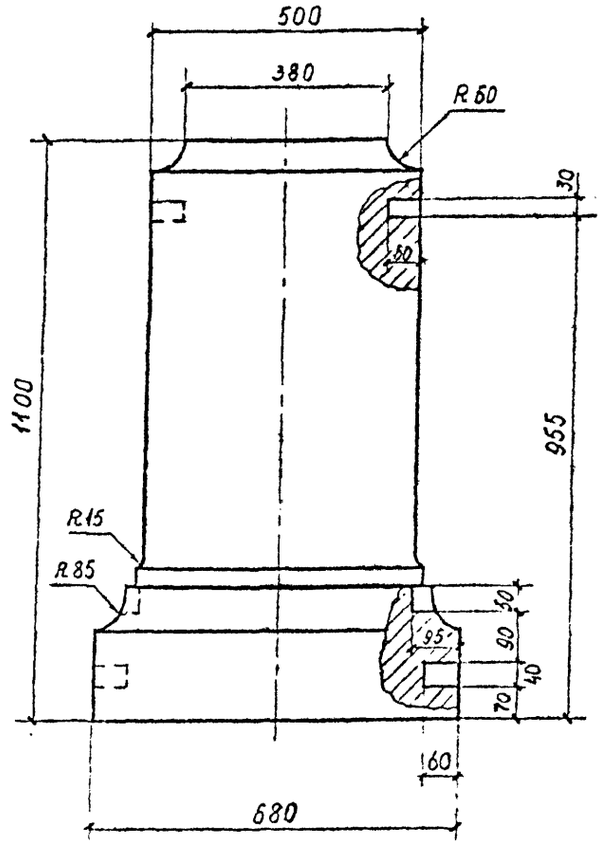

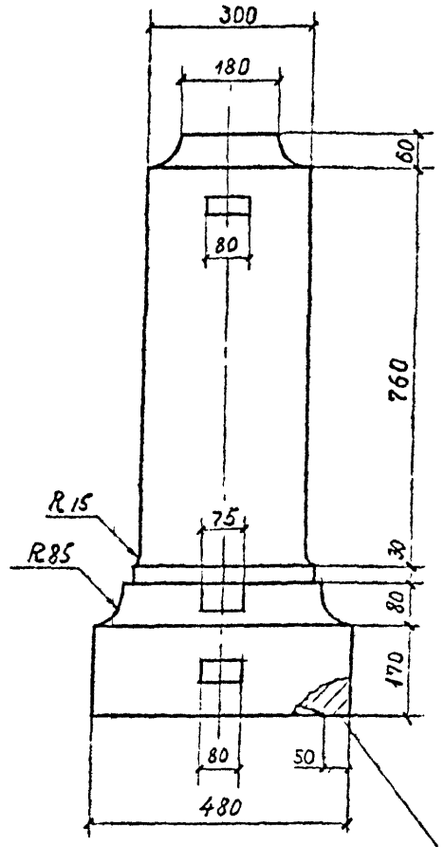

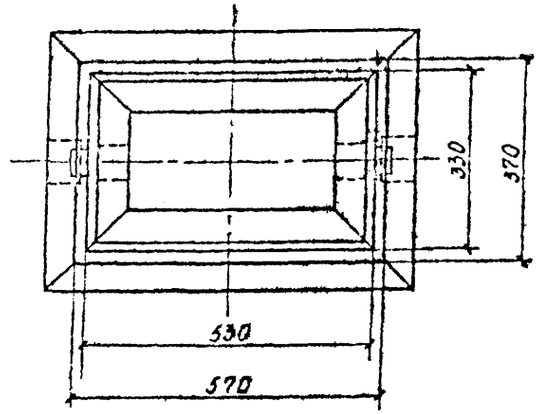

По периметру – лента с неровностями рельефа не более 3 мм, остальная часть граней обрабатывается за угольник с неровностями рельефа до 15 мм.

1. ФАКТУРА ЛИЦЕВОЙ ПОВЕРХНОСТИ – ТОЧЕЧНАЯ
2. ПЛОЩАДЬ ЛИЦЕВОЙ ПОВЕРХНОСТИ – 2,16 м2
3. ЛЕНТА С НЕРОВНОСТЯМИ РЕЛЬЕФА НЕ БОЛЕЕ 3 ММ – 0,11 м²
4. В КОНЦЕВЫХ ТУМБАХ ГНЕЗДА ДЛЯ ПЕРИЛЬНОГО ЗАПОЛНЕНИЯ ДЕЛАТЬ С ОДНОЙ СТОРОНЫ
5. МАССА 1 ШТ. – 570 КГ
6. ЦВЕТ ГРАНИТА – ПО ПРОЕКТУ.
7. ПЛОЩАДЬ ПРИЛЕГАЮЩИХ ПЛОСКОСТЕЙ ЗА ИСКЛЮЧЕНИЕМ ЛЕНТЫ – 0,21 м²

Гл.спец.	Рубанов		
Рук.гр.	Вахтюсова		
Ст.инж.	Несмелова		
Ст.техн.	Кротова		5.12.81

А–349–81.1.03

ГРАНИТНЫЕ ИЗДЕЛИЯ ДЛЯ МОСТОВ И НАБЕРЕЖНЫХ

ТУМБА Т - 2 - II

Стадия	Лист	Листов
Р		1

ГРАНИТ

Институт ЛЕНГИПРОИНЖПРОЕКТ

СОГЛАСОВАНО С КОМБИНАТОМ ОБЛИЦОВОЧНЫХ И СТРОИТЕЛЬНЫХ МАТЕРИАЛОВ
Подпись и дата
Инв. № подл.
Подпись и дата
Взам. инв. №
Инв. № дубл.
Подпись и дата

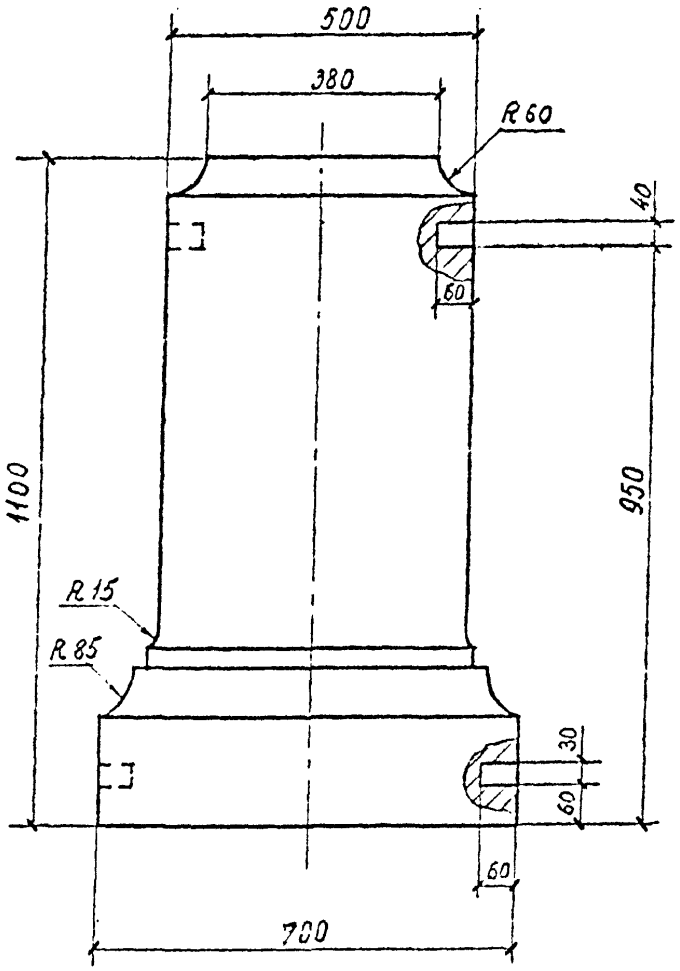

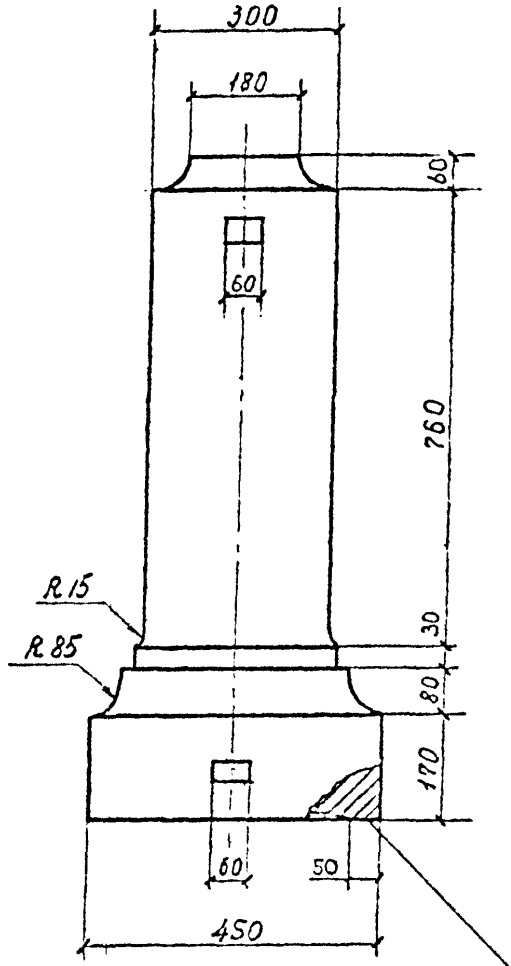

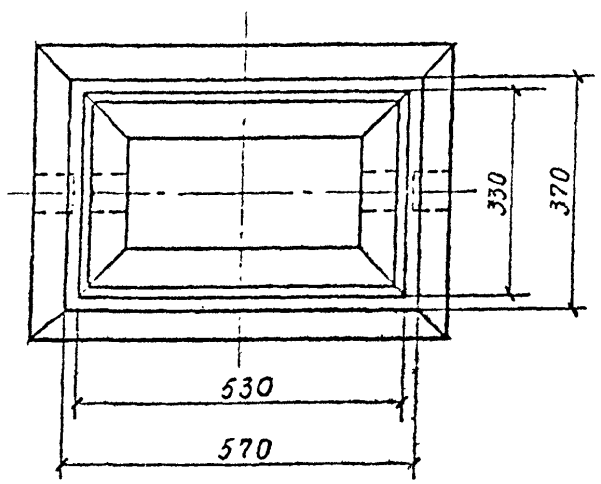

По периметру – лента с неровностями рельефа не более 3 мм, остальная часть граней обрабатывается за угольник с неровностями рельефа до 15 мм.

1. ФАКТУРА ЛИЦЕВОЙ ПОВЕРХНОСТИ – ТОЧЕЧНАЯ
2. ПЛОЩАДЬ ЛИЦЕВОЙ ПОВЕРХНОСТИ – 2,16 м2
3. ЛЕНТА С НЕРОВНОСТЯМИ РЕЛЬЕФА НЕ БОЛЕЕ 3 ММ – 0,11 м²
4. В КОНЦЕВЫХ ТУМБАХ ГНЕЗДА ДЛЯ ПЕРИЛЬНОГО ЗАПОЛНЕНИЯ ДЕЛАТЬ С ОДНОЙ СТОРОНЫ
5. МАССА 1 ШТ. – 570 КГ
6. ЦВЕТ ГРАНИТА – ПО ПРОЕКТУ
7. ПЛОЩАДЬ ПРИЛЕГАЮЩИХ ПЛОСКОСТЕЙ ЗА ИСКЛЮЧЕНИЕМ ЛЕНТЫ – 0,21 м²

Гл.спец.	Рубашов		
Рук.гр.	Вантюсова		
Ст.инж.	Несмелова		
Ст.техн.	Кротова		15.12.1

А–349–81.1.04

ГРАНИТНЫЕ ИЗДЕЛИЯ ДЛЯ МОСТОВ И НАБЕРЕЖНЫХ

ТУМБА Т - 2 - III

Стадия	Лист	Листов
Р		1

ГРАНИТ

Институт ЛЕНГИПРОИНЖПРОЕКТ

СОГЛАСОВАНО С КОМБИНАТОМ ОБЛИЦОВОЧНЫХ И СТРОИТЕЛЬНЫХ МАТЕРИАЛОВ
Подпись и дата
Инв. № дубл.
Взамен инв. №
Подпись и дата
Инв. № подлин.

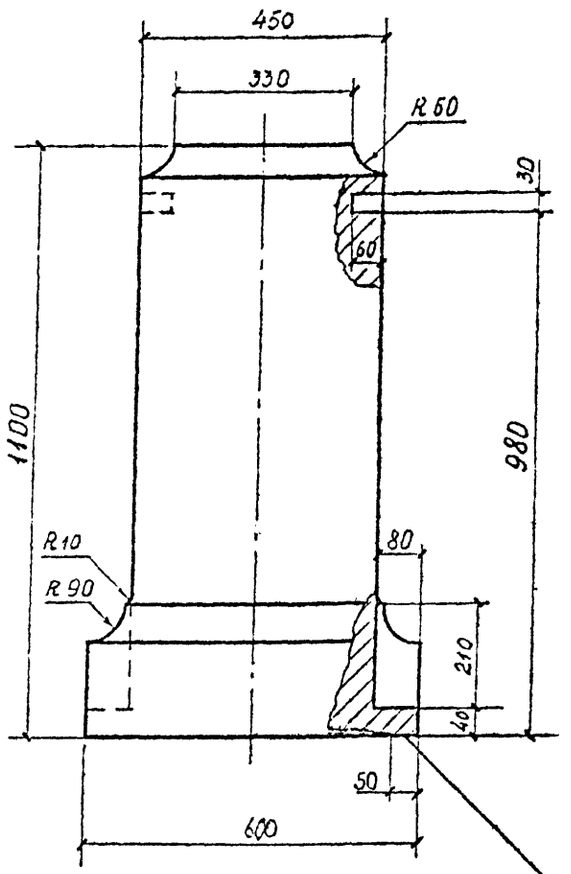

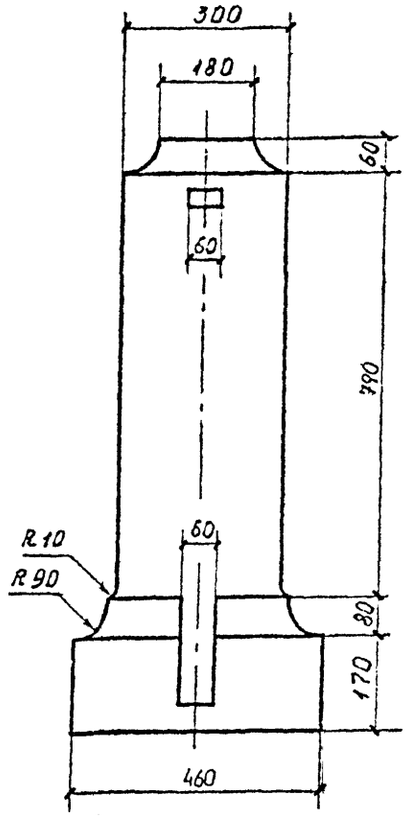

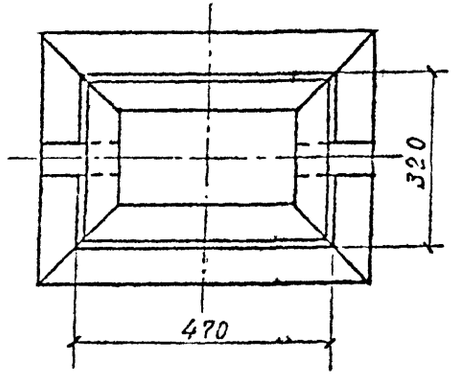

По периметру – лента с неровностями рельефа не более 3 мм, остальная часть грани обрабатывается за уголных с неровностями рельефа до 15 мм.

1. ФАКТУРА ЛИЦЕВОЙ ПОВЕРХНОСТИ – ТОЧЕЧНАЯ
2. ПЛОЩАДЬ ЛИЦЕВОЙ ПОВЕРХНОСТИ – 2,01 м2
3. ЛЕНТА С НЕРОВНОСТЯМИ РЕЛЬЕФА НЕ БОЛЕЕ 3 мм – 0,1 м²
4. В КОНЦЕВЫХ ТУМБАХ ГНЕЗДА ДЛЯ ПЕРИЛЬНОГО ЗАПОЛНЕНИЯ ДЕЛАТЬ С ОДНОЙ СТОРОНЫ
5. МАССА 1 ШТ. – 490 КГ
6. ЦВЕТ ГРАНИТА – ПО ПРОЕКТУ
7. ПЛОЩАДЬ ПРИЛЕГАЮЩИХ ПЛОСКОСТЕЙ ЗА ИСКЛЮЧЕНИЕМ ЛЕНТЫ – 0,18 м²

Гл.спец.	Рубашев		
Рук.гр.	Волтхсова		
Ст.инж.	Несмелова		
Ст.техн.	Кротова		15.12.81

А–349–81.1.05

ГРАНИТНЫЕ ИЗДЕЛИЯ ДЛЯ МОСТОВ И НАБЕРЕЖНЫХ

ТУМБА Т - 3

Стадия	Лист	Листов
Р		1

ГРАНИТ

Институт ЛЕНГИПРОИНЖПРОЕКТ

Формат

Согласовано с комбинатом облицовочных и строительных материалов
Подпись и дата
Инв. № подлин.
Подпись и дата
Взамен инв. №
Инв. № дубл.
Подпись и дата

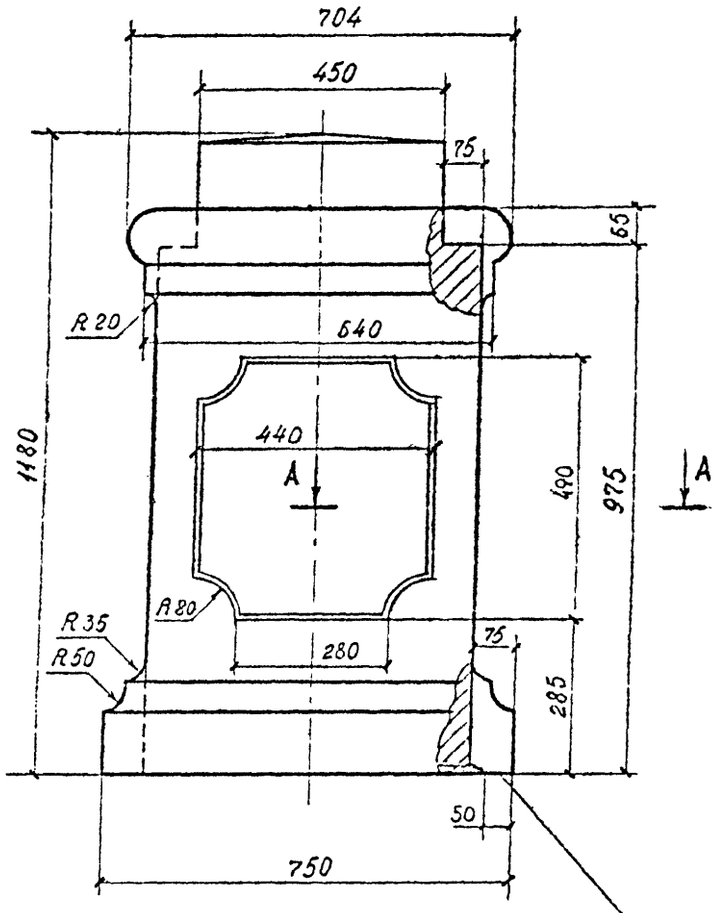

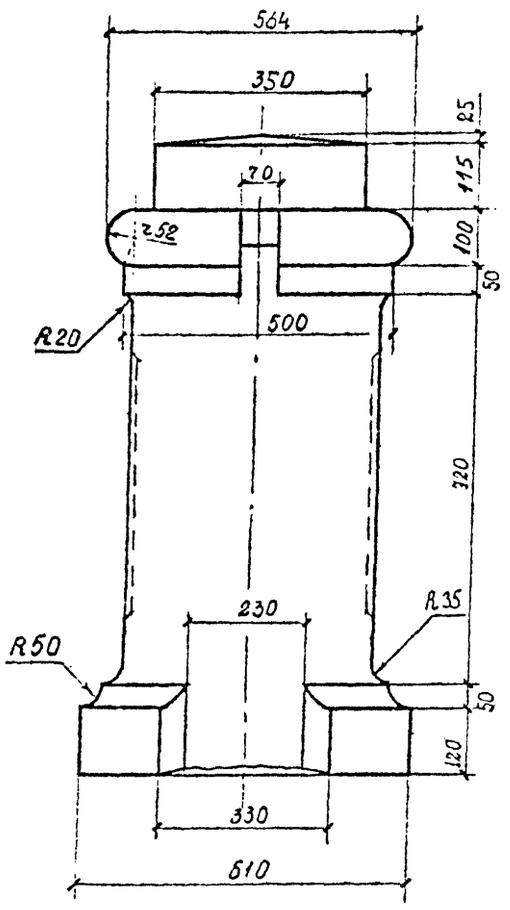

А-А

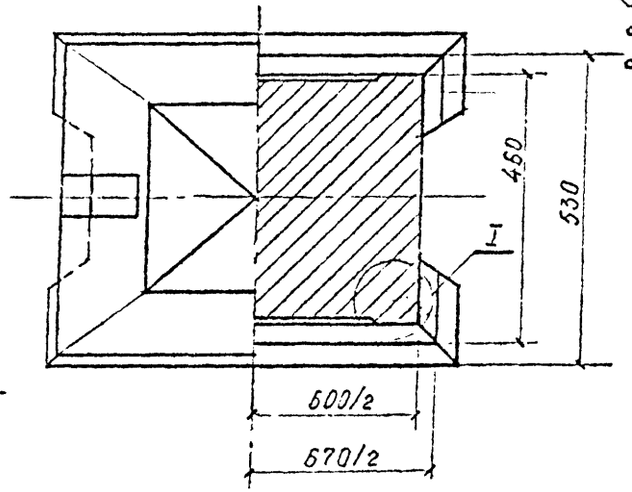

I
М 1:5

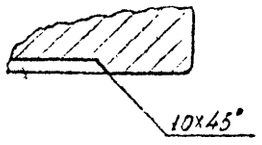

1. ФАКТУРА ЛИЦЕВОЙ ПОВЕРХНОСТИ – ТОЧЕЧНАЯ
2. ПЛОЩАДЬ ЛИЦЕВОЙ ПОВЕРХНОСТИ – 3,2 м2
3. ЛЕНТА С НЕРОВНОСТЯМИ РЕЛЬЕФА НЕ БОЛЕЕ 3 мм – 0,1 м²
4. В КОНЦЕВЫХ ТУМБАХ ГНЕЗДА ДЛЯ ПЕРИЛЬНОГО ЗАПОЛНЕНИЯ ДЕЛАТЬ С ОДНОЙ СТОРОНЫ
5. МАССА 1 ШТ. – 980 КГ
6. ЦВЕТ ГРАНИТА – ПО ПРОЕКТУ
7. ПЛОЩАДЬ ПРИЛЕГАЮЩИХ ПЛОСКОСТЕЙ ЗА ИСКЛЮЧЕНИЕМ ЛЕНТЫ – 0,36 м²

По периметру – лента с неровностями рельефа не более 3 мм, остальная часть граней обрабатывается за угольник с неровностями рельефа до 15 мм

Гл.спец.	Рубашов		
Рук.гр.	Вайтюсова		
Ст.инж.	Несмелова		
Ст.техн.	Кротова		

А–349–81.1.06

ГРАНИТНЫЕ ИЗДЕЛИЯ ДЛЯ МОСТОВ И НАБЕРЕЖНЫХ

ТУМБА Т - 4

Стадия	Лист	Листов
Р		1

ГРАНИТ

Институт ЛЕНГИПРОИНЖПРОЕКТ

Формат

СОГЛАСОВАНО С КОМБИНАТОМ ОБЛИЦОВОЧНЫХ И СТРОИТЕЛЬНЫХ МАТЕРИАЛОВ
Подпись и дата
Инв. № подл.
Подпись и дата
Взам. инв. №
Инв. № дубл.
Подпись и дата

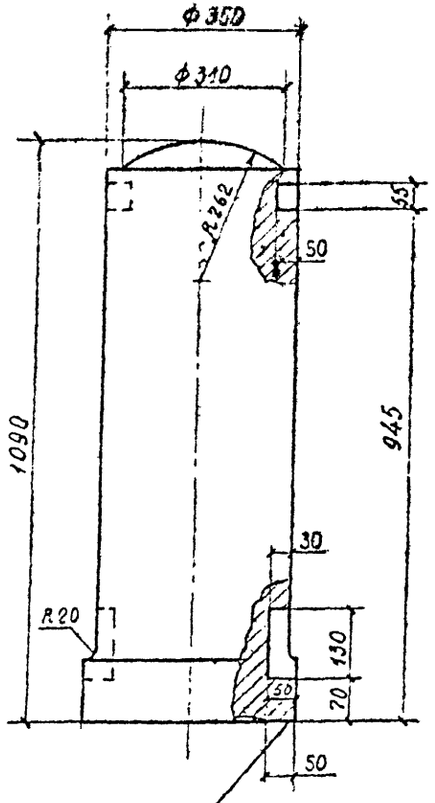

По периметру – лента с неровностями рельефа не более 3 мм, остальная часть граней обрабатывается за углубл. с неровностями рельефа до 15 мм.

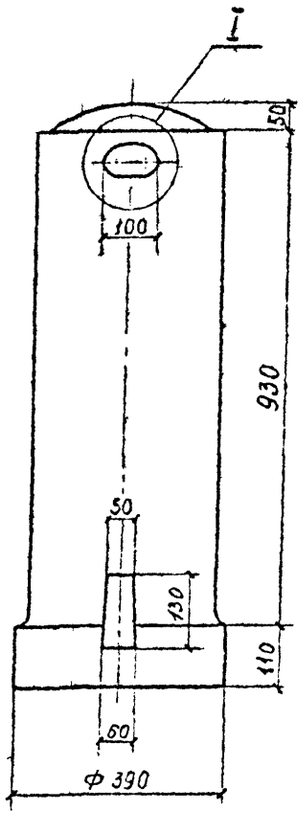

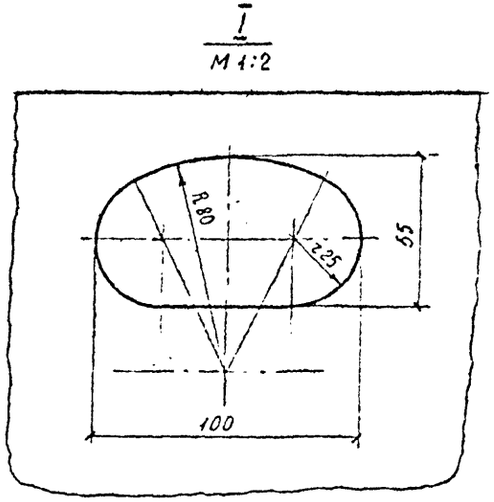

1. ФАКТУРА ЛИЦЕВОЙ ПОВЕРХНОСТИ – ТОЧЕЧНАЯ
2. ПЛОЩАДЬ ЛИЦЕВОЙ ПОВЕРХНОСТИ – 1,3 м2
3. ЛЕНТА С НЕРОВНОСТЯМИ РЕЛЬЕФА НЕ БОЛЕЕ 3 ММ – 0,06 м²
4. В КОНЦЕВЫХ ТУМБАХ ГНЕЗДА ДЛЯ ПЕРИЛЬНОГО ЗАПОЛНЕНИЯ ДЕЛАТЬ С ОДНОЙ СТОРОНЫ
5. МАССА 1 ШТ. – 340 КГ
6. ЦВЕТ ГРАНИТА – ПО ПРОЕКТУ
7. ПЛОЩАДЬ ПРИЛЕГАЮЩИХ ПЛОСКОСТЕЙ ЗА ИСКЛЮЧЕНИЕМ ЛЕНТЫ – 0,06 м²

Гл.спец.	Рубашев		
Рук.гр.	Вантюсова		
Ст.инж.	Несмолова		
Ст.техн.	Кротова		15.11.81

A–349–81.1.07

ГРАНИТНЫЕ ИЗДЕЛИЯ ДЛЯ МОСТОВ И НАБЕРЕЖНЫХ

ТУМБА Т-5

Стадия	Лист	Листов
Р		1

ГРАНИТ

Институт ЛЕНГИПРОИНЖПРОЕКТ

Копировал

Формат

СОГЛАСОВАНО С КОМБИНАТОМ СБЫТОВОЗНЫХ И СТРОИТЕЛЬНЫХ МАТЕРИАЛОВ
Подпись и дата
Инв. № дубл.
Взамен инв. №
Подпись и дата
Инв. № подлин.

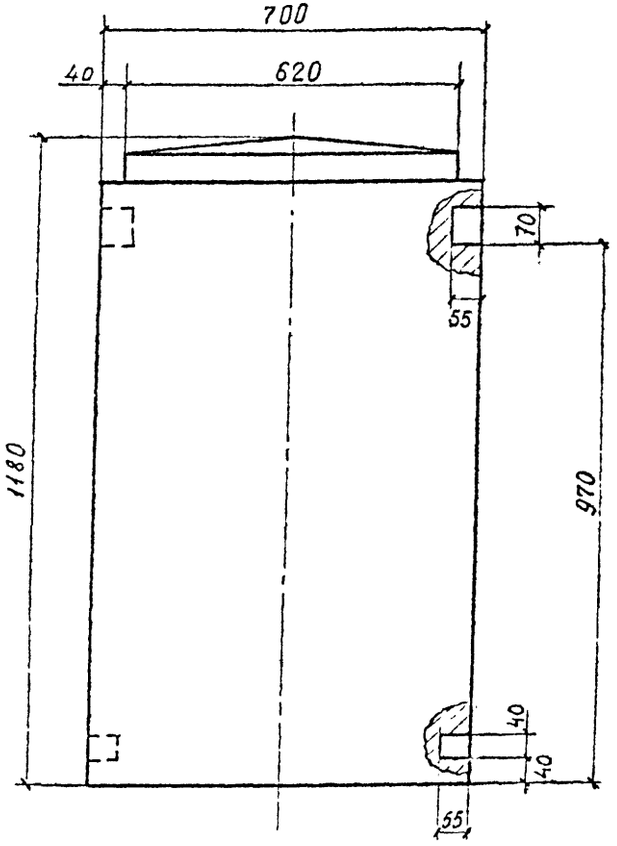

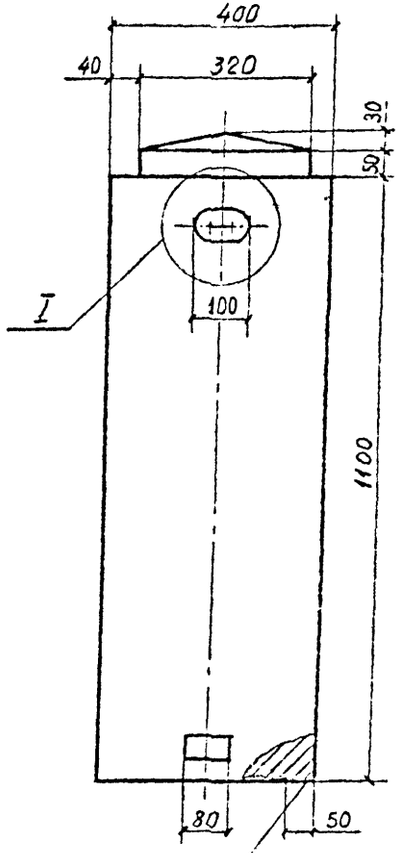

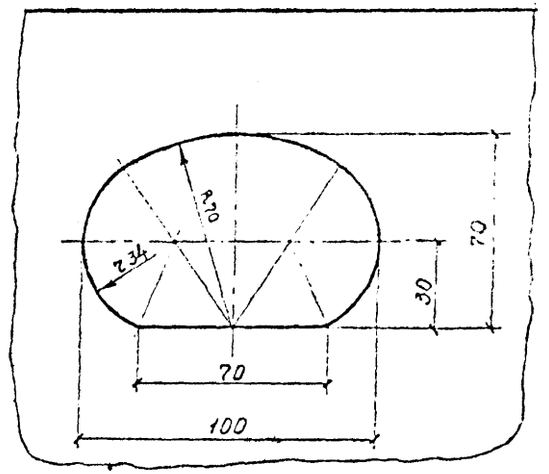

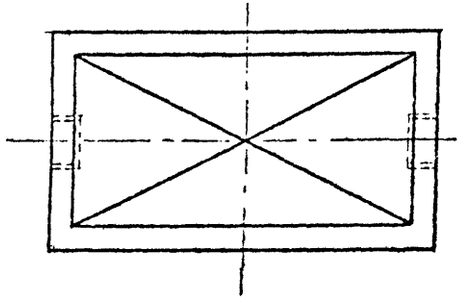

По периметру – лента с неровностями рельефа не более 3 мм, остальная часть граней обрабатывается за угольник с неровностями рельефа не 15 мм.

1. ФАКТУРА ЛИЦЕВОЙ ПОВЕРХНОСТИ – ТОЧЕЧНАЯ
2. ПЛОЩАДЬ ЛИЦЕВОЙ ПОВЕРХНОСТИ – 2,8 м2
3. ЛЕНТА С НЕРОВНОСТЯМИ РЕЛЬЕФА НЕ БОЛЕЕ 3 мм – 0,1 м²
4. В КОНЦЕВЫХ ТУМБАХ ГНЕЗДА ДЛЯ ПЕРИЛЬНОГО ЗАПОЛНЕНИЯ ДЕЛАТЬ С ОДНОЙ СТОРОНЫ
5. МАССА 1 ШТ. – 870 кг
6. ЦВЕТ ГРАНИТА – ПО ПРОЕКТУ
7. ПЛОЩАДЬ ПРИЛЕГАЮЩИХ ПЛОСКОСТЕЙ ЗА ИСКЛЮЧЕНИЕМ ЛЕНТЫ – 0,18 м²

Гл.спец.	Рубашев	
Рук.гр.	Валтюсова	
Ст.инж.	Несмолова	
Ст.техн.	Кротова	

А–349–81.1.08

ГРАНИТНЫЕ ИЗДЕЛИЯ ДЛЯ МОСТОВ И НАБЕРЕЖНЫХ

ТУМБА Т-6

Стадия	Лист	Листов
Р		1

ГРАНИТ

Институт Ленгипроинжпроект

Инв. № подл. | Подпись и дата | Взам. инв. № | Инв. № дубл. | Подпись и дата | СОГЛАСОВАНО С КОМБИНАТОМ ОБЛИЦОВОЧНЫХ И СТРОИТЕЛЬНЫХ МАТЕРИАЛОВ | ПОДПИСЬ И ДАТА

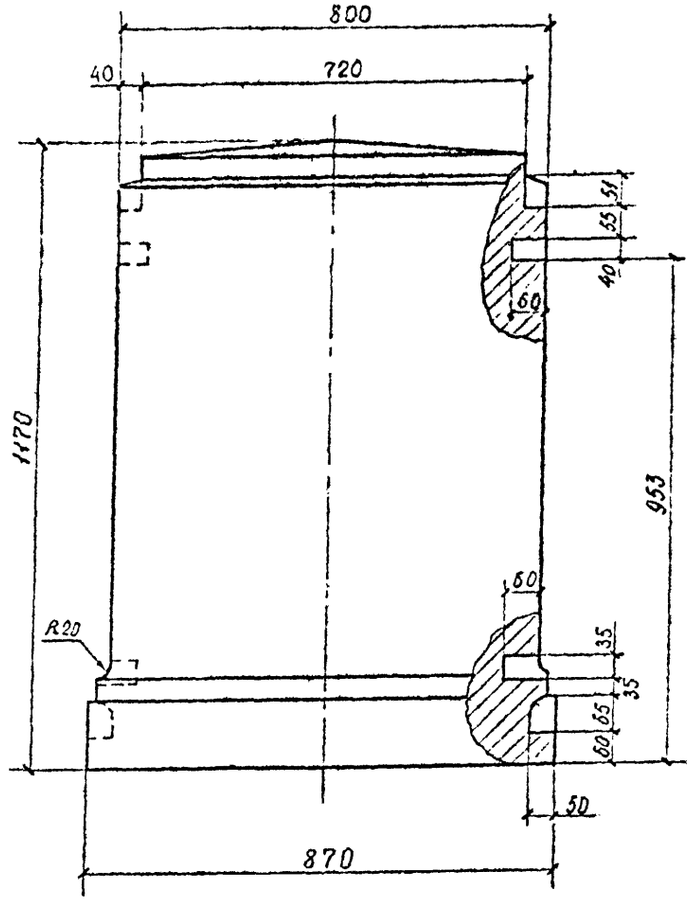

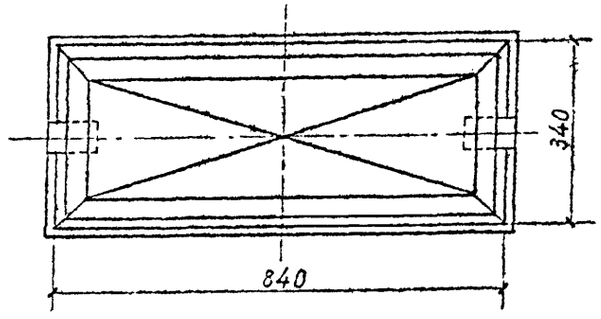

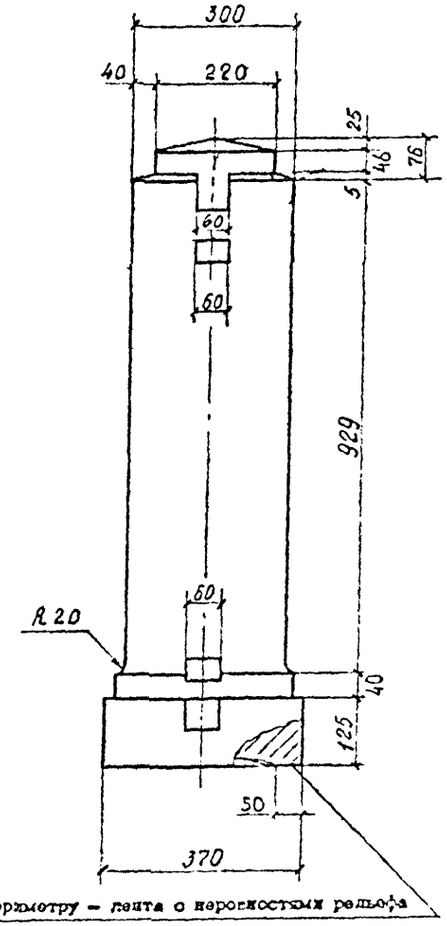

По периметру – лента с неровностями рельефа не более 3 мм, остальная часть граней обрабатывается за угольник с неровностями рельефа до 15 мм.

1. ФАКТУРА ЛИЦЕВОЙ ПОВЕРХНОСТИ – ТОЧЕЧНАЯ
2. ПЛОЩАДЬ ЛИЦЕВОЙ ПОВЕРХНОСТИ – 2,84 м2
3. ЛЕНТА С НЕРОВНОСТЯМИ РЕЛЬЕФА НЕ БОЛЕЕ 3 мм – 0,11 м²
4. В КОНЦЕВЫХ ТУМБАХ ГНЕЗДА ДЛЯ ПЕРИЛЬНОГО ЗАПОЛНЕНИЯ ДЕЛАТЬ С ОДНОЙ СТОРОНЫ
5. МАССА 1 ШТ. – 790 КГ
6. ЦВЕТ ГРАНИТА – ПО ПРОЕКТУ
7. ПЛОЩАДЬ ПРИЛЕГАЮЩИХ ПЛОСКОСТЕЙ ЗА ИСКЛЮЧЕНИЕМ ЛЕНТЫ – 0,21 м²

Гл.спец.	Рубашов		
Рук.гр.	Вантюсова		
Ст.инж.	Несмолова		
Ст.техн.	Кротова		

А–349–81.1.09

ГРАНИТНЫЕ ИЗДЕЛИЯ ДЛЯ МОСТОВ И НАБЕРЕЖНЫХ

ТУМБА Т-7

Стадия	Лист	Листов
Р		1

ГРАНИТ

Институт ЛЕНГИПРОНИЖПРОЕКТ

ПОДПИСЬ И ДАТА
СОГЛАСОВАНО С КОМБИНАТОМ ОБЛИЦОВОЧНЫХ И СТРОИТЕЛЬНЫХ МАТЕРИАЛОВ
Подпись и дата
Инв. № дубл.
Взамен инв. №
Подпись и дата
Инв. № подлин.

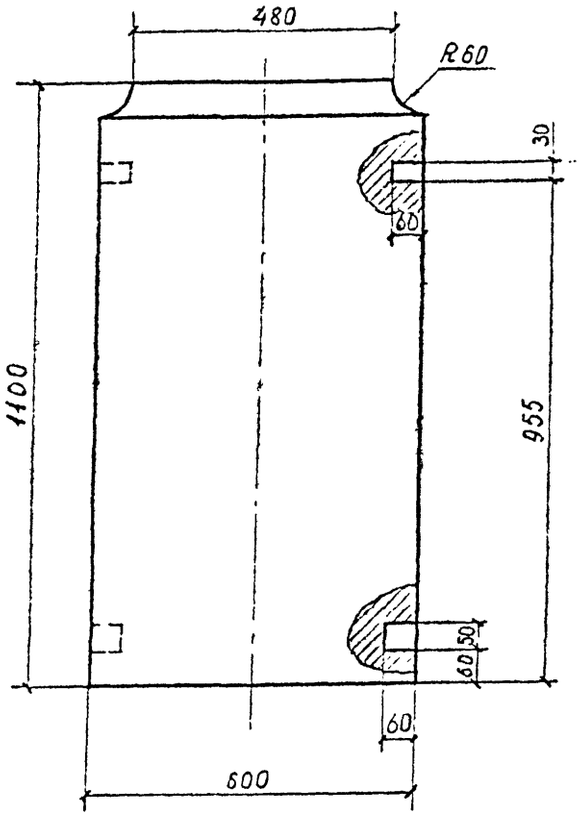

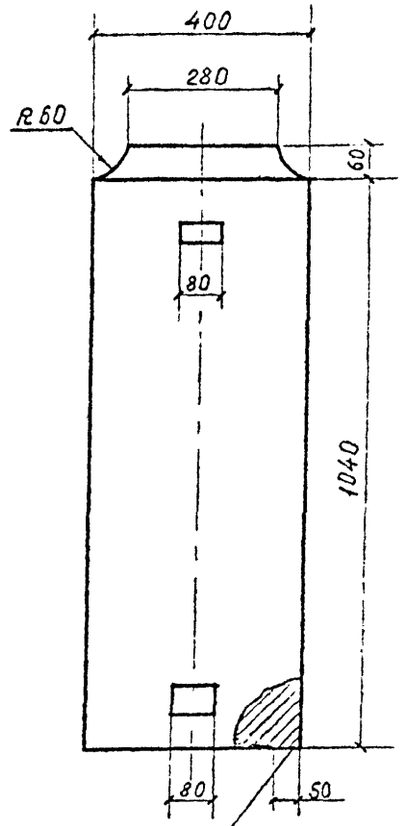

1. ФАКТУРА ЛИЦЕВОЙ ПОВЕРХНОСТИ – ТОЧЕЧНАЯ
2. ПЛОЩАДЬ ЛИЦЕВОЙ ПОВЕРХНОСТИ – 2,43 м2
3. ЛЕНТА С НЕРОВНОСТЯМИ РЕЛЬЕФА НЕ БОЛЕЕ 3 мм – 0,09 м²
4. В КОНЦЕВЫХ ТУМБАХ ГНЕЗДА ДЛЯ ПЕРИЛЬНОГО ЗАПОЛНЕНИЯ ДЕЛАТЬ С ОДНОЙ СТОРОНЫ
5. МАССА 1 ШТ. – 712 КГ
6. ЦВЕТ ГРАНИТА – ПО ПРОЕКТУ
7. ПЛОЩАДЬ ПРИЛЕГАЮЩИХ ПЛОСКОСТЕЙ ЗА ИСКЛЮЧЕНИЕМ ЛЕНТЫ – 0,15 м²

По периметру – лента с неровностями рельефа не более 3 мм, остальная часть граней обрабатывается за угольник с неровностями рельефа до 15 мм.

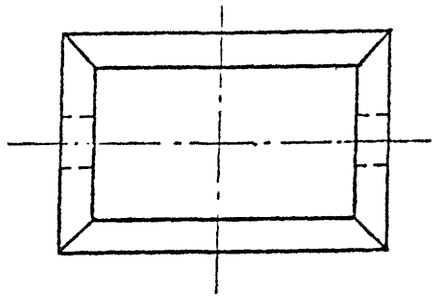

Гл.спец.	Рубашев		
Рук.гр.	Вантюсова		
Ст.инж.	Несмелова		
Ст.техн.	Кротова		15.12.81

А–349–81.1.10

ГРАНИТНЫЕ ИЗДЕЛИЯ ДЛЯ МОСТОВ И НАБЕРЕЖНЫХ

ТУМБА Т-8

Стадия	Лист	Листов
Р		1

ГРАНИТ

Институт ЛЕНГИПРОИНЖПРОЕКТ

СОГЛАСОВАНО С КОМБИНАТОМ ОБЛИЦОВОЧНЫХ И СТРОИТЕЛЬНЫХ МАТЕРИАЛОВ
Подпись и дата
Инв. № дубл.
Взамен инв. №
Подпись и дата
Инв. № подлин.

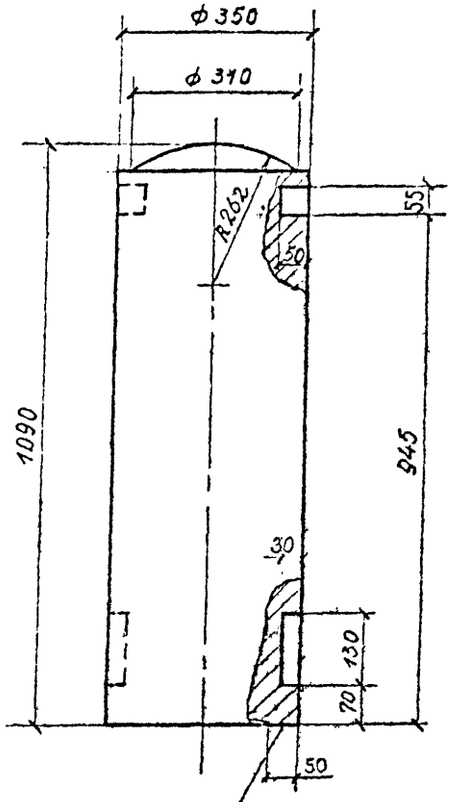

По периметру – лента с неровностями рельефа не более 3 мм, остальная часть граней обрабатывается за угольник с неровностями рельефа до 15 мм.

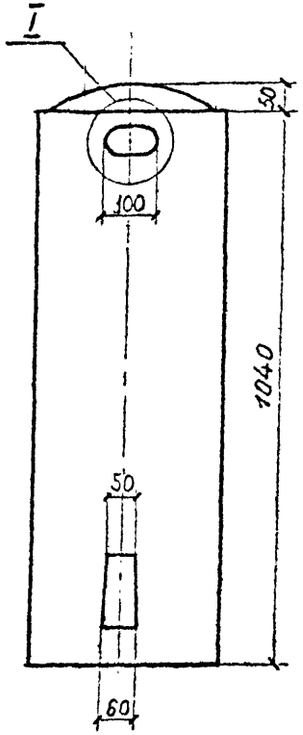

I
М 1:2

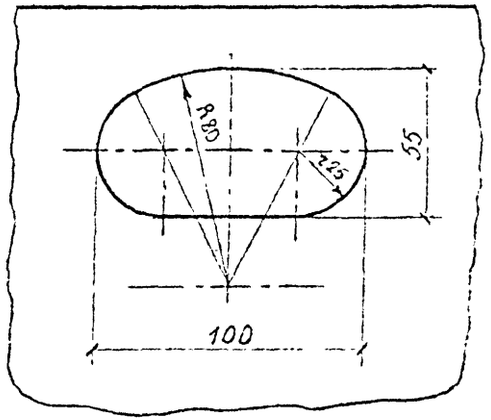

1. ФАКТУРА ЛИЦЕВОЙ ПОВЕРХНОСТИ – ТОЧЕЧНАЯ
2. ПЛОЩАДЬ ЛИЦЕВОЙ ПОВЕРХНОСТИ – 1,24 м2
3. ЛЕНТА С НЕРОВНОСТЯМИ РЕЛЬЕФА НЕ БОЛЕЕ 3 мм – 0,05 м²
4. В КОНЦЕВЫХ ТУМБАХ ГНЕЗДА ДЛЯ ПЕРИЛЬНОГО ЗАПОЛНЕНИЯ ДЕЛАТЬ С ОДНОЙ СТОРОНЫ
5. МАССА 1 ШТ. – 290 КГ
6. ЦВЕТ ГРАНИТА – ПО ПРОЕКТУ
7. ПЛОЩАДЬ ПРИЛЕГАЮЩИХ ПЛОСКОСТЕЙ ЗА ИСКЛЮЧЕНИЕМ ЛЕНТЫ – 0,05 м²

Гл.спец.	Рубашев	
Рук.гр.	Вайтюсова	
Ст.инж.	Несмелова	
Ст.техн.	Кротова	

А–349–81.1.11

ГРАНИТНЫЕ ИЗДЕЛИЯ ДЛЯ МОСТОВ И НАБЕРЕЖНЫХ

ТУМБА Т-9

Стадия	Лист	Листов
Р		1

ГРАНИТ

Институт ЛЕНГИПРОИНЖПРОЕКТ

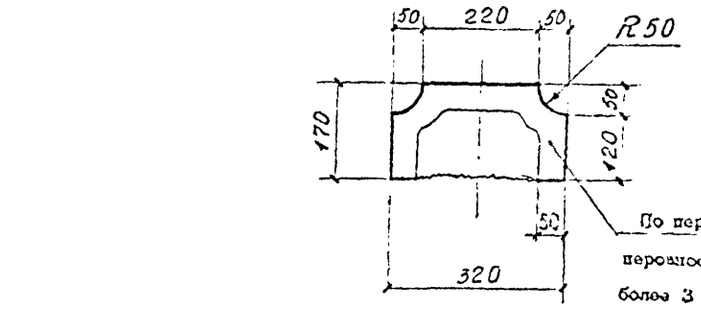

По периметру – лента с неровностями рельефа не более 3 мм, остальная часть граней обрабатывается за угольник по неровностями рельефа до 15 мм.

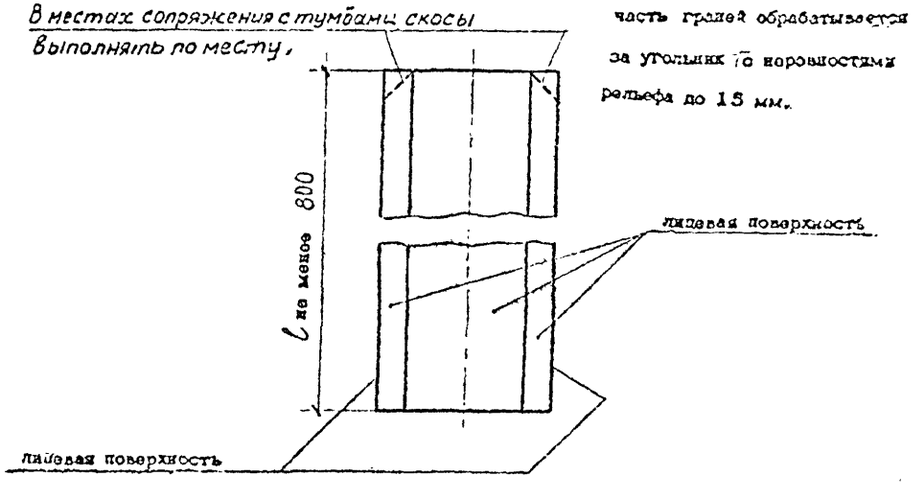

1. ФАКТУРА ЛИЦЕВОЙ ПОВЕРХНОСТИ – ТОЧЕЧНАЯ
2. ПЛОЩАДЬ ЛИЦЕВОЙ ПОВЕРХНОСТИ – 0,62 м2/м
3. ЛЕНТА С НЕРОВНОСТЯМИ РЕЛЬЕФА НЕ БОЛЕЕ 3 ММ – 0,16 $м^2/м$
4. МАССА 1 М – 135 КГ
5. ЦВЕТ ГРАНИТА – ПО ПРОЕКТУ
6. ПЛОЩАДЬ ТОРЦОВ И ПРИЛЕГАЮЩИХ ПЛОСКОСТЕЙ ЗА ИСКЛЮЧЕНИЕМ ЛЕНТЫ – 0,27 $м^2/м$

				А–349–81.1.12		
				ГРАНИТНЫЕ ИЗДЕЛИЯ ДЛЯ МОСТОВ И НАБЕРЕЖНЫХ		
Гл.спец.	Рубашев			КАМЕНЬ ПОДПЕРИЛЬНЫЙ КП–1	Стадия: Р	Лист:	Листов: 1
Рук.гр.	Вантюсова						
Ст.наж	Несмелова						
Ст.техн.	Кротова		15.12.81	ГРАНИТ	Институт ЛЕНГИПРОИНЖПРОЕКТ		

Копировал Формат

Инв. № подл. | Подпись, дата | Взам. инв. № | Инв. № дубл. | Подпись, дата | СОГЛАСОВАНО С КОМБИНАТОМ ОБЛИЦОВОЧНЫХ И СТРОИТЕЛЬНЫХ МАТЕРИАЛОВ | ПОДПИСЬ И ДАТА

2. ПАРАПЕТЫ

СОГЛАСОВАНО С КОМБИНАТОМ ОБЛИЦОВОЧНЫХ И СТРОИТЕЛЬНЫХ МАТЕРИАЛОВ
ПОДПИСЬ И ДАТА
Подпись и дата | Инв. № дубл. | Взамен инв. № | Подпись и дата | Инв. № подлин.

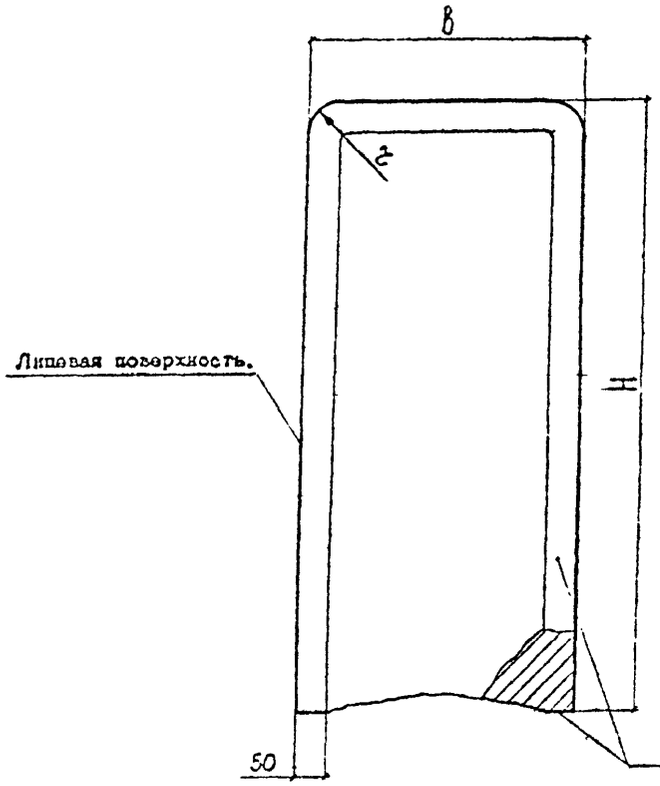

По периметру – лента с неровностями рельефа не более 3 мм, остальная часть граней обрабатывается за угольник с неровностями рельефа до 15 мм

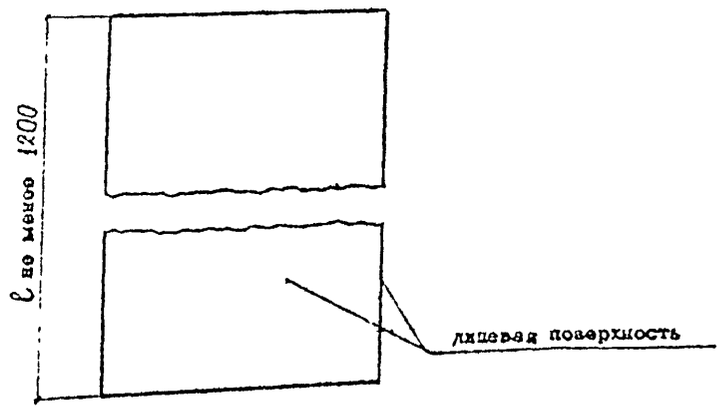

МАРКА	H мм	b мм	r мм	ПЛОЩАДЬ ЛИЦЕВОЙ ПОВЕРХНОСТИ $м^2/м$	ЛЕНТА С НЕРОВНОСТЯМИ РЕЛЬЕФА НЕ БОЛЕЕ 3 ММ $м^2/м$	МАССА кг/м
П-1-I	870	450	50	2.15	0.26	1060
П-2-I	850	400	60	2.05	0,25	970
П-3-I	850	370	60	2.02	0,25	850
П-4-I	1050	350	65	2.39	0,23	990
П-5-I	1150	350	65	2.59	0,29	1090

1. ФАКТУРА ЛИЦЕВОЙ ПОВЕРХНОСТИ – ТОЧЕЧНАЯ
2. ЦВЕТ ГРАНИТА – ПО ПРОЕКТУ
3. ПЛОЩАДЬ ТОРЦОВ И ПРИЛЕГАЮЩИХ ПЛОСКОСТЕЙ ЗА ИСКЛЮЧЕНИЕМ ЛЕНТЫ $(B-0,1)(1,5H+0,93)$ $м^2/м$

Гл.спец.	Рубашев		
Рук.гр.	Вантюсова		
Ст.инж.	Несчелова		
Ст.техн.	Кротова		15.12.81

А–349–81.2.01

ГРАНИТНЫЕ ИЗДЕЛИЯ ДЛЯ МОСТОВ И НАБЕРЕЖНЫХ

ПАРАПЕТ П-1-I ÷ П-5-I

Стадия	Лист	Листов
Р		1

ГРАНИТ

Институт ЛЕНГИПРОИНЖПРОЕКТ

СОГЛАСОВАНО С КОМБИНАТОМ ОБЛИЦОВОЧНЫХ И СТРОИТЕЛЬНЫХ МАТЕРИАЛОВ
Подпись и дата
Инв. № дубл.
Взамен инв. №
Подпись и дата
Инв. № подлин.

Вид А

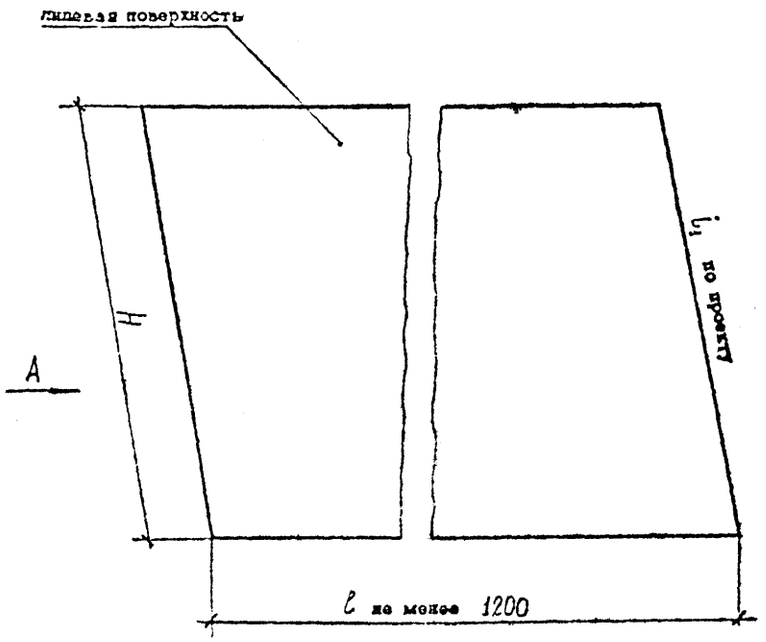

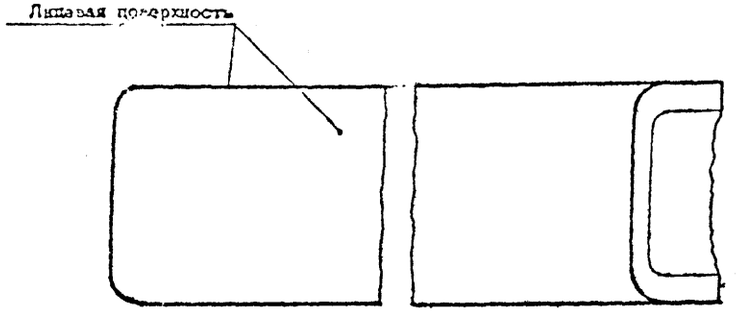

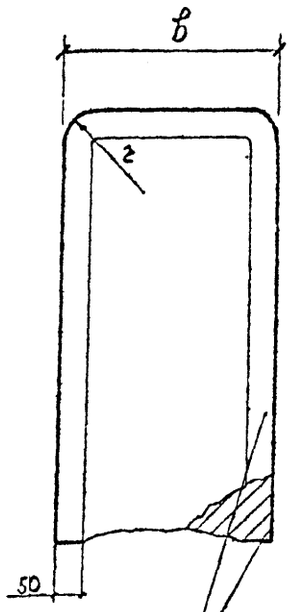

По периметру – лента с неровностями рельефа не более 3 мм, остальная часть граней обрабатывается за угольник с неровностями рельефа до 15 мм.

МАРКА	H мм	b мм	r мм	ПЛОЩАДЬ ЛИЦЕВОЙ ПОВЕРХНОСТИ $м^2/м$	ЛЕНТА С НЕРОВНОСТЯМИ РЕЛЬЕФА НЕ БОЛЕЕ 3 ММ $м^2/м$	МАССА кг/м
П-1-II	870	450	50	2,15	0,26	1060
П-2-II	850	400	60	2,05	0,25	920
П-3-II	850	390	60	2,02	0,25	850
П-4-II	1050	350	65	2,39	0,28	990
П-5-II	1150	350	65	2,59	0,30	1090

1. ФАКТУРА ЛИЦЕВОЙ ПОВЕРХНОСТИ – ТОЧЕЧНАЯ
2. ЦВЕТ ГРАНИТА – ПО ПРОЕКТУ
3. ПЛОЩАДЬ ТОРЦОВ И ПРИЛЕГАЮЩИХ ПЛОСКОСТЕЙ ЗА ИСКЛЮЧЕНИЕМ ЛЕНТЫ $(b-0,1)(1,5H+0,93)$ $м^2/м$

Гл.спец.	Рубашев		
Рук.гр.	Вантюсова		
Ст.инж.	Несмелова		
Ст.техн.	Кротова		15/12

А–349–81.2.02

ГРАНИТНЫЕ ИЗДЕЛИЯ ДЛЯ МОСТОВ И НАБЕРЕЖНЫХ

ПАРАПЕТ П-1-II ÷ П-5-II

Стадия	Лист	Листов
Р		1

ГРАНИТ

Институт ЛЕНГИПРОИНЖПРОЕКТ

Копировал

Формат

Инв. № подлин. | Подпись и дата | Взам. инв. № | Инв. № дубл. | Подпись и дата
СОГЛАСОВАНО С КОМБИНАТОМ ОБЛИЦОВОЧНЫХ И СТРОИТЕЛЬНЫХ МАТЕРИАЛОВ
Подпись и дата

Вид А
(ПОВЕРНУТО)

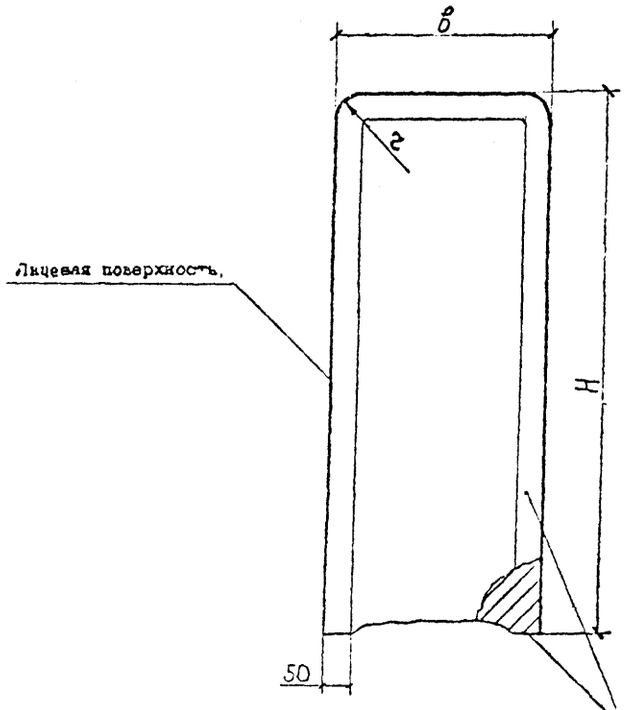

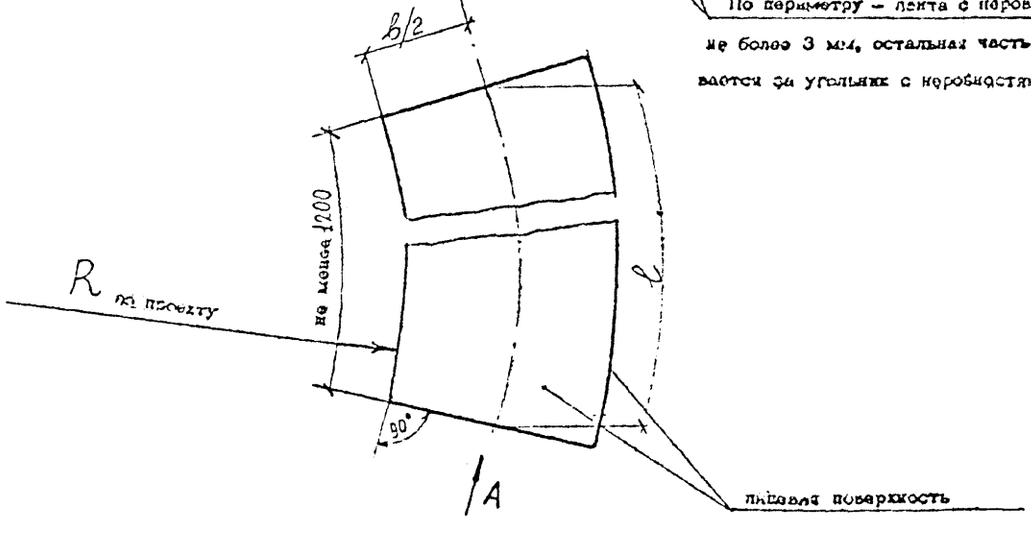

МАРКА	H мм	в мм	r мм	ПЛОЩАДЬ ЛИЦЕВОЙ ПОВЕРХНОСТИ $м^2/м$	ЛЕНТА С НЕРОВНОСТЯМИ РЕЛЬЕФА НЕ БОЛЕЕ 3 ММ $м^2/м$	МАССА кг/м
П-1-III	870	450	50	2.15	0.26	1060
П-2-III	850	400	60	2.05	0.25	920
П-3-III	850	370	60	2.02	0.25	850
П-4-III	1050	350	65	2.39	0.28	990
П-5-III	1150	350	65	2.59	0.30	1090

1. ФАКТУРА ЛИЦЕВОЙ ПОВЕРХНОСТИ – ТОЧЕЧНАЯ
2. ЦВЕТ ГРАНИТА – ПО ПРОЕКТУ
3. ПЛОЩАДЬ ТОРЦОВ И ПРИЛЕГАЮЩИХ ПЛОСКОСТЕЙ ЗА ИСКЛЮЧЕНИЕМ ЛЕНТЫ $(B-0,1)(1,5H+0,93)$ $м^2/м$

Гл.спец.	Рубашев	
Рук.гр.	Вантюсова	
Ст.инж.	Несмелова	
Ст.техн.	Кротова	15.12.81

А–349–81.2.03

ГРАНИТНЫЕ ИЗДЕЛИЯ ДЛЯ МОСТОВ И НАБЕРЕЖНЫХ

ПАРАПЕТ
П-1-III ÷ П-5-III

Стадия	Лист	Листов
Р		1

ГРАНИТ

Институт ЛЕНГИПРОИНЖПРОЕКТ

Копировал

Формат

СОГЛАСОВАНО С КОМБИНАТОМ ОБЛИЦОВОЧНЫХ И СТРОИТЕЛЬНЫХ МАТЕРИАЛОВ
ПОДПИСЬ И ДАТА
Инв. № подлин. | Подпись и дата | Взамен инв. № | Инв. № дубл. | Подпись и дата

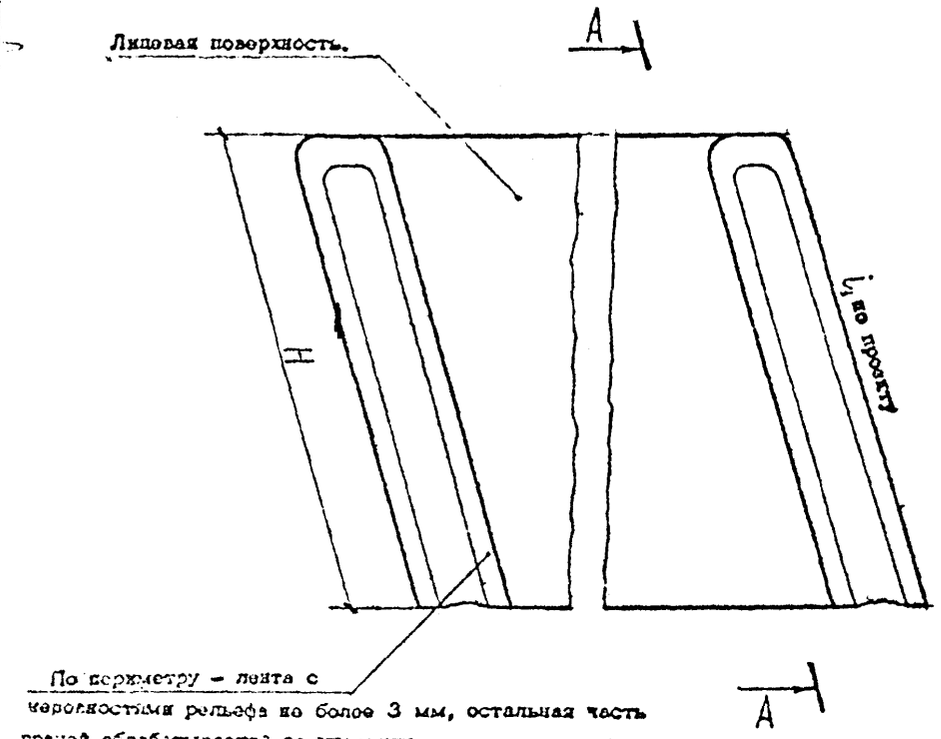

По периметру – лента с неровностями рельефа не более 3 мм, остальная часть граней обрабатывается за угольник с неровностями рельефа до 15 мм

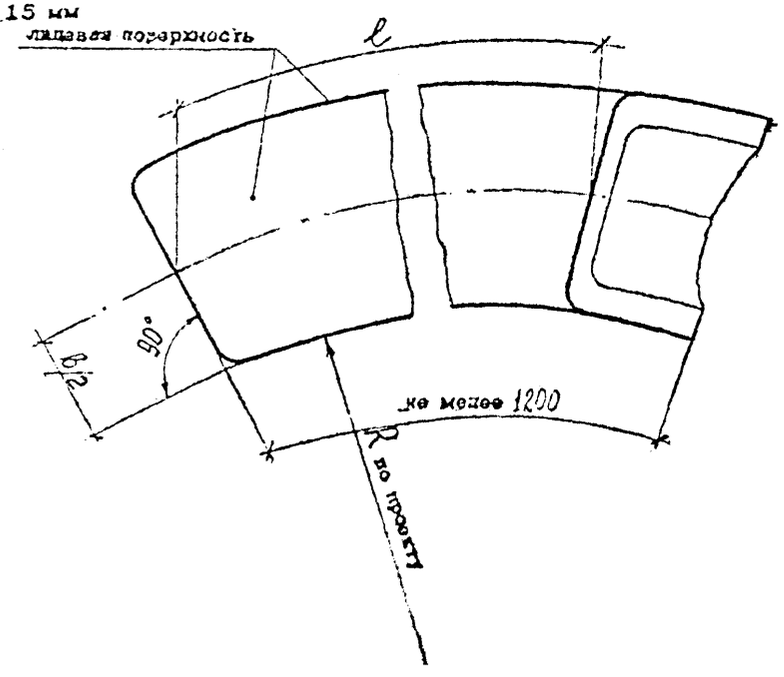

А-А

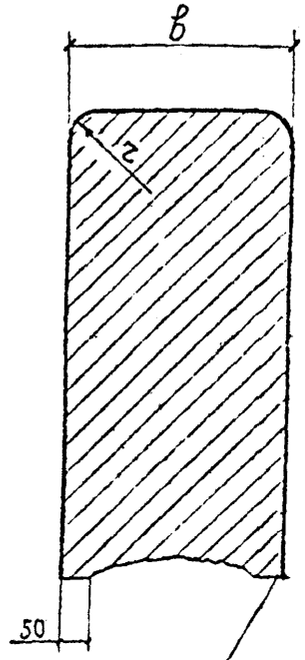

По периметру – лента с неровностями рельефа не более 3 мм, остальная часть граней обрабатывается за угольник с неровностями рельефа по 15 мм.

МАРКА	H мм	B мм	r мм	ПЛОЩАДЬ ЛИЦЕВОЙ ПОВЕРХНОСТИ $м^2/м$	ЛЕНТА С НЕРОВНОСТЯМИ РЕЛЬЕФА НЕ БОЛЕЕ 3 мм $м^2/м$	МАССА кг/м
П-1-IV	870	450	50	2,15	0,26	1050
П-2-IV	850	400	60	2,05	0,25	920
П-3-IV	850	370	60	2,02	0,25	850
П-4-IV	1050	350	65	2,39	0,28	990
П-5-IV	1150	350	65	2,59	0,30	1090

1. ФАКТУРА ЛИЦЕВОЙ ПОВЕРХНОСТИ – ТОЧЕЧНАЯ.
2. ЦВЕТ ГРАНИТА – ПО ПРОЕКТУ.
3. ПЛОЩАДЬ ТОРЦОВ И ПРИЛЕГАЮЩИХ ПЛОСКОСТЕЙ ЗА ИСКЛЮЧЕНИЕМ ЛЕНТЫ $(b-0,1)(1,5H+0,93)$ $м^2/м$

Гл.спец.	Рубашев		
Рук.гр.	Вантюсова		
Ст.инж.	Несмолова		
Ст.техн	Кротова		15.12.84

А–349–81.2.04

ГРАНИТНЫЕ ИЗДЕЛИЯ ДЛЯ МОСТОВ И НАБЕРЕЖНЫХ

ПАРАПЕТ П-1-IV ÷ П-5-IV

Стадия	Лист	Листов
Р		1

ГРАНИТ

Институт ЛЕНГИПРОИНЖПРОЕКТ

Копировал

Формат

3. КАМНИ КАРНИЗНЫЕ

СОГЛАСОВАНО С КОМБИНАТОМ ОБЛИЦОВОЧНЫХ И СТРОИТЕЛЬНЫХ МАТЕРИАЛОВ-
ПОДПИСЬ И ДАТА
Инв. № подл. | Подпись и дата | Взамен инв. № | Инв. № дубл. | Подпись и дата

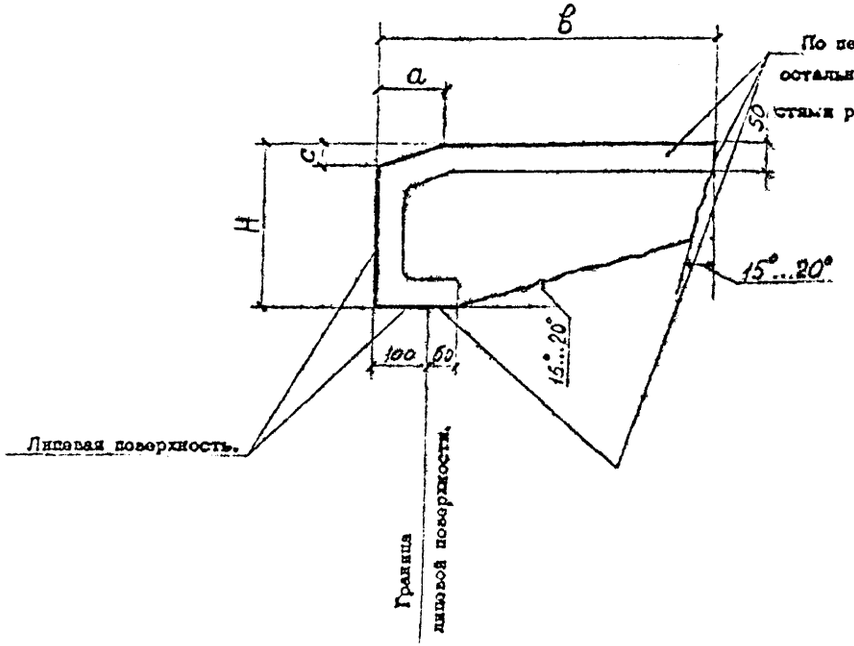

По периметру – лента с неровностями рельефа не более 3 мм, остальная часть граней обрабатывается за угольных с неровно – стями рельефа до 15 мм.

МАРКА	H мм	b мм	c мм	a мм	ПЛОЩАДЬ ЛИЦЕВОЙ ПОВЕРХНОСТИ $м^2/м$	ЛЕНТА С НЕРОВНОСТЯМИ РЕЛЬЕФА НЕ БОЛЕЕ 3 мм, $м^2/м$	МАССА Кг/м
К-1-I	300	620	30	120	0.99	0.16	400
К-2-I	300	580	20	100	0.96	0.16	380

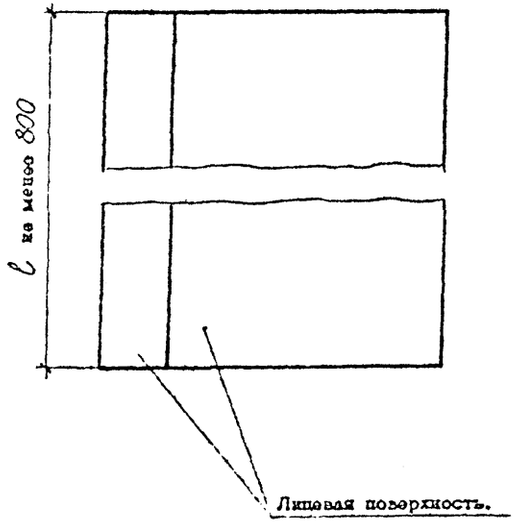

1. ФАКТУРА ЛИЦЕВОЙ ПОВЕРХНОСТИ – ТОЧЕЧНАЯ
2. ЦВЕТ ГРАНИТА – ПО ПРОЕКТУ
3. ПЛОЩАДЬ ТОРЦОВ И ПРИЛЕГАЮЩИХ ПЛОСКОСТЕЙ ЗА ИСКЛЮЧЕНИЕМ ЛЕНТЫ – К-1-I – 0,73 $м^2/м$; К-2-I – 0,66 $м^2/м$

Гл.спец.	Рубашев		
Рук гр.	Вантюсова		
Ст.инж.	Несмелова		
Ст.техн.	Кротова		05.81

А–349–81.3.01

ГРАНИТНЫЕ ИЗДЕЛИЯ ДЛЯ МОСТОВ И НАБЕРЕЖНЫХ

КАМЕНЬ КАРНИЗНЫЙ К-1-I К-2-I

Стадия	Лист	Листов
Р		1

ГРАНИТ

Институт ЛЕНГИПРОИНЖПРОЕКТ

Инв. № подл. | Подпись и дата | Взамен инв. № | Инв. № дубл. | Подпись и дата
СОГЛАСОВАНО С КОМБИНАТОМ ОБЛИЦОВОЧНЫХ И СТРОИТЕЛЬНЫХ МАТЕРИАЛОВ
ПОДПИСЬ И ДАТА

Вид А

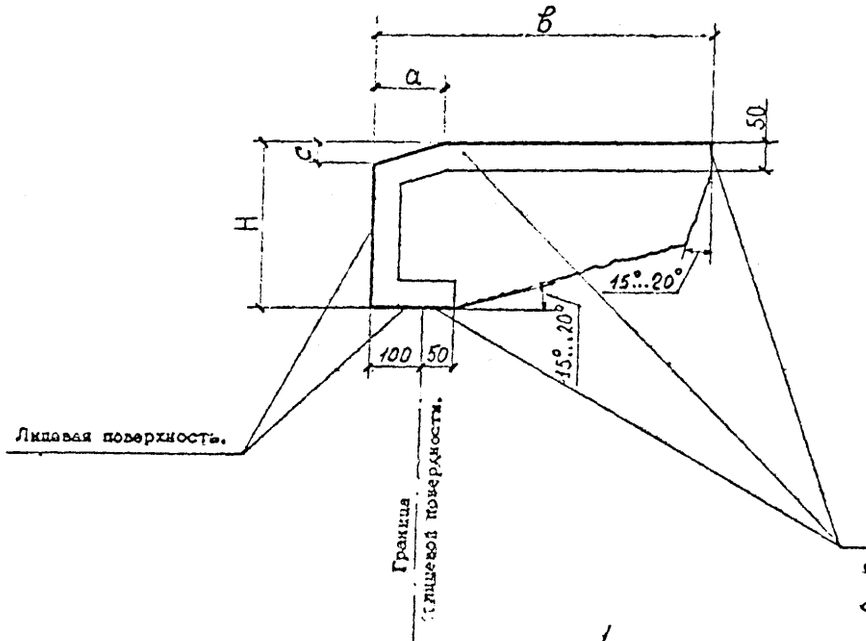

По периметру – лента с неровностями рельефа не более 3 мм, остальная часть граней обрабатывается на угольник с неровностями рельефа не более 15 мм.

МАРКА	H мм	в мм	с мм	а мм	ПЛОЩАДЬ ЛИЦЕВОЙ ПОВЕРХНОСТИ $м^2/м$	ЛЕНТА С НЕРОВНОСТЯМИ РЕЛЬЕФА НЕ БОЛЕЕ 3 ММ $м^2/м$	МАССА кг/м
К-1-II	300	620	30	120	0,93	0,19	400
К-2-II	300	520	20	100	0,86	0,19	350

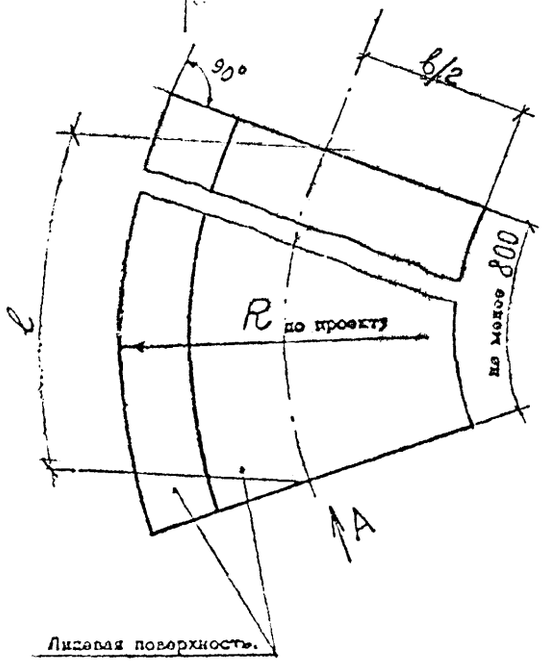

1. ФАКТУРА ЛИЦЕВОЙ ПОВЕРХНОСТИ – ТОЧЕЧНАЯ
2. ЦВЕТ ГРАНИТА – ПО ПРОЕКТУ
3. ПЛОЩАДЬ ТОРЦОВ И ПРИЛЕГАЮЩИХ ПЛОСКОСТЕЙ ЗА ИСКЛЮЧЕНИЕМ ЛЕНТЫ – К-1-II – 0,77 $м^2/м$; К-2-II – 0,72 $м^2/м$

Гл.спец.	Рубашев		
Рук.гр.	Вантюсова		
Ст.инж.	Несмелова		
Ст.техн.	Кротова		1944

А–349–81.3.02

ГРАНИТНЫЕ ИЗДЕЛИЯ ДЛЯ МОСТОВ И НАБЕРЕЖНЫХ

КАМЕНЬ КАРНИЗНЫЙ К-1-II ; К-2-II

Стадия	Лист	Листов
Р		1

ГРАНИТ

Институт ЛЕНГИПРОИНЖПРОЕКТ

Копировал Формат

СОГЛАСОВАНО С КОМБИНАТОМ ОБЛИЦОВОЧНЫХ И СТРОИТЕЛЬНЫХ МАТЕРИАЛОВ
Подпись и дата
Инв. № подл.
Подпись и дата
Взамен инв. №
Инв. № дубл.
Подпись и дата

Вид А

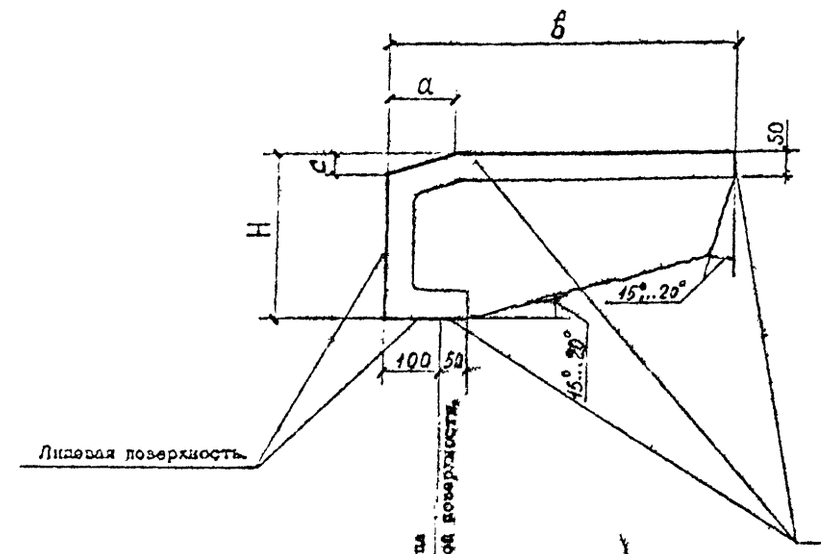

По периметру – лента с неровностями рельефа не более 3 мм, остальная часть граней обрабатывается за угольник с неровностями рельефа не 15 мм.

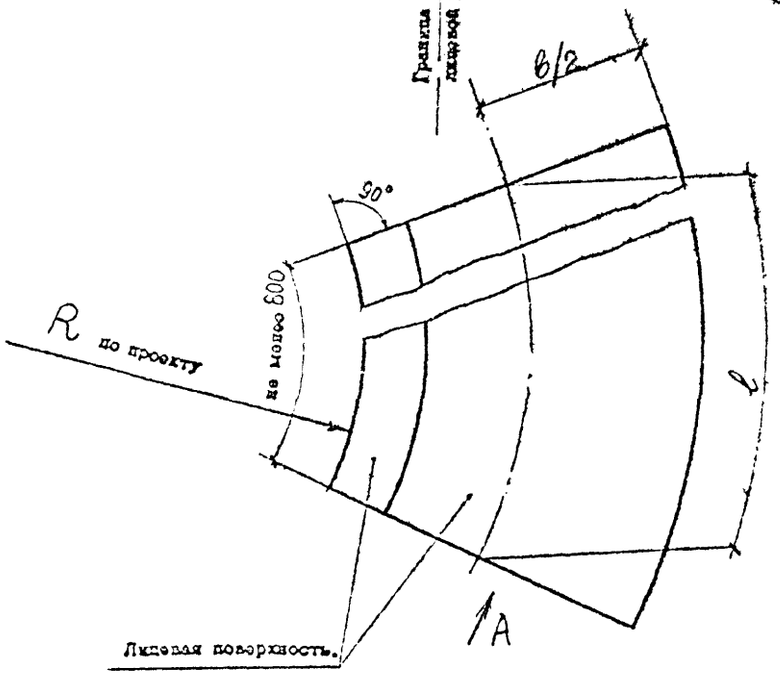

МАРКА	H мм	в мм	с мм	а мм	ПЛОЩАДЬ ЛИЦЕВОЙ ПОВЕРХНОСТИ $м^2/м$	ЛЕНТА С НЕРОВНОСТЯМИ РЕЛЬЕФА НЕ БОЛЕЕ 3 ММ $м^2/м$	МАССА кг/м
К-1-III	300	620	30	120	0,99	0,19	400
К-2-III	300	580	20	100	0,96	0,19	380

1. ФАКТУРА ЛИЦЕВОЙ ПОВЕРХНОСТИ – ТОЧЕЧНАЯ
2. ЦВЕТ ГРАНИТА – ПО ПРОЕКТУ
3. ПЛОЩАДЬ ТОРЦОВ И ПРИЛЕГАЮЩИХ ПЛОСКОСТЕЙ ЗА ИСКЛЮЧЕНИЕМ ЛЕНТЫ – К-1-III – 0,77 $м^2/м$
   К-2-III – 0,72 $м^2/м$

Гл.спец.	Рубашов		
Рук.гр.	Вантюсова		
Ст.инж.	Насмелова		
Ст.техн.	Кротова		15/12

А–349–81.3.03

ГРАНИТНЫЕ ИЗДЕЛИЯ ДЛЯ МОСТОВ И НАБЕРЕЖНЫХ

КАМЕНЬ КАРНИЗНЫЙ К-1-III ; К-2-III

Стадия	Лист	Листов
Р		1

ГРАНИТ

Институт ЛЕНГИПРОИНЖПРОЕКТ

Формат

СОГЛАСОВАНО С КОМБИНАТОМ ОБЛИЦОВОЧНЫХ И СТРОИТЕЛЬНЫХ МАТЕРИАЛОВ
Подпись и дата
Инв. № дубл.
Взамен инв. №
Подпись и дата
Инв. № подлин.

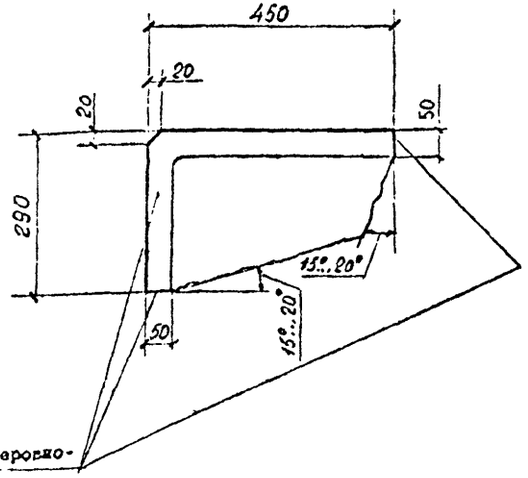

По периметру – лента с неровностями рельефа не более 3 мм, остальная часть граней обрабатывается за угольник с неровностями рельефа до 15 мм.

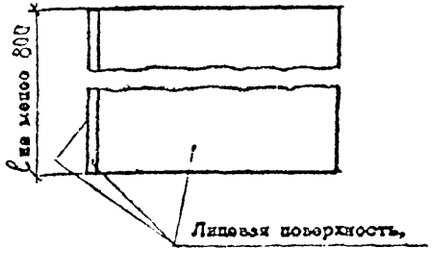

1. ФАКТУРА ЛИЦЕВОЙ ПОВЕРХНОСТИ – ТОЧЕЧНАЯ
2. ПЛОЩАДЬ ЛИЦЕВОЙ ПОВЕРХНОСТИ – 0,73 м²/м
3. ЛЕНТА С НЕРОВНОСТЯМИ РЕЛЬЕФА НЕ БОЛЕЕ 3 ММ – 0,15 м²/м
4. МАССА – 290 кг/м
5. ЦВЕТ ГРАНИТА – ПО ПРОЕКТУ
6. ПЛОЩАДЬ ТОРЦОВ И ПРИЛЕГАЮЩИХ ПЛОСКОСТЕЙ ЗА ИСКЛЮЧЕНИЕМ ЛЕНТЫ – 0,54 м²/м

Гл.спец.	Рубашов		
Рук.гр.	Ваптюсова		
Ст.инж.	Несмелова		
Ст.техн.	Кротова		5.12

А–349–81.3.04

ГРАНИТНЫЕ ИЗДЕЛИЯ ДЛЯ МОСТОВ И НАБЕРЕЖНЫХ

КАМЕНЬ КАРНИЗНЫЙ К-3-I

Стадия	Лист	Листов
Р		1

ГРАНИТ

Институт ЛЕНГИПРОИНЖПРОЕКТ

СОГЛАСОВАНО С КОМБИНАТОМ ОБЛИЦОВОЧНЫХ И СТРОИТЕЛЬНЫХ МАТЕРИАЛОВ
Подпись и дата
Инв. № дубл.
Взамен инв. №
Подпись и дата
Инв. № подлин.

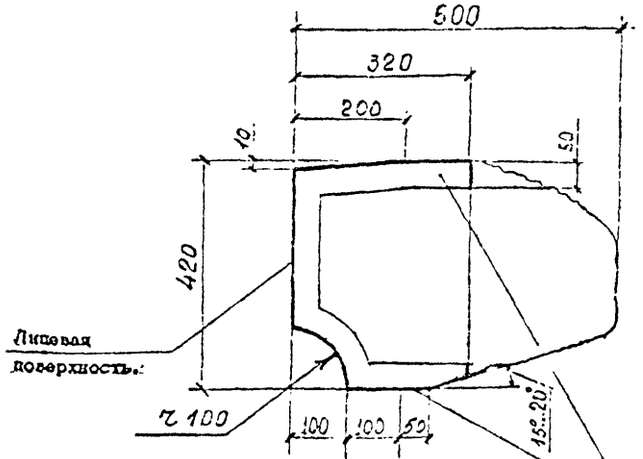

По периметру – лента с неровностями рельефа не более 3 мм, остальная часть граней обрабатывается за угольник с неровностями рельефа до 15 мм.

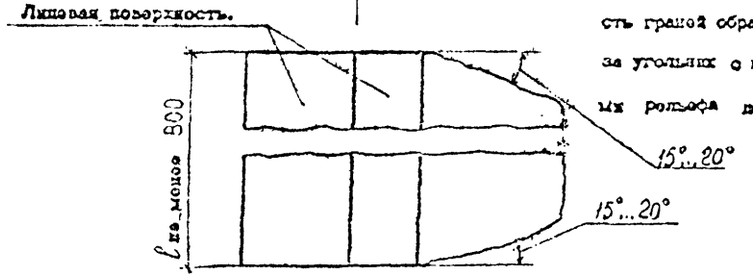

1. ФАКТУРА ЛИЦЕВОЙ ПОВЕРХНОСТИ – ТОЧЕЧНАЯ
2. ПЛОЩАДЬ ЛИЦЕВОЙ ПОВЕРХНОСТИ – 0,89 м²/м
3. ЛЕНТА С НЕРОВНОСТЯМИ РЕЛЬЕФА НЕ БОЛЕЕ 3 ММ – 0,11 м²/м
4. МАССА – 580 кг/м
5. ЦВЕТ ГРАНИТА – ПО ПРОЕКТУ
6. ПЛОЩАДЬ ТОРЦОВ И ПРИЛЕГАЮЩИХ ПЛОСКОСТЕЙ ЗА ИСКЛЮЧЕНИЕМ ЛЕНТЫ – 0,86 м²/м

Гл.спец.	Рубашов		
Рук.гр.	Ваптюсова		
Ст.инж.	Несмелова		
Ст.техн.	Кротова		5.12

А–349–81.3.05

ГРАНИТНЫЕ ИЗДЕЛИЯ ДЛЯ МОСТОВ И НАБЕРЕЖНЫХ

КАМЕНЬ КАРНИЗНЫЙ К-4-I

Стадия	Лист	Листов
Р		1

ГРАНИТ

Институт ЛЕНГИПРОИНЖПРОЕКТ

СОГЛАСОВАНО С КОМБИНАТОМ ОБЛИЦОВОЧНЫХ И СТРОИТЕЛЬНЫХ МАТЕРИАЛОВ
Подпись и дата
Инв. № дубл.
Взам. инв. №
Подпись и дата
Инв. № подл.

Вид А

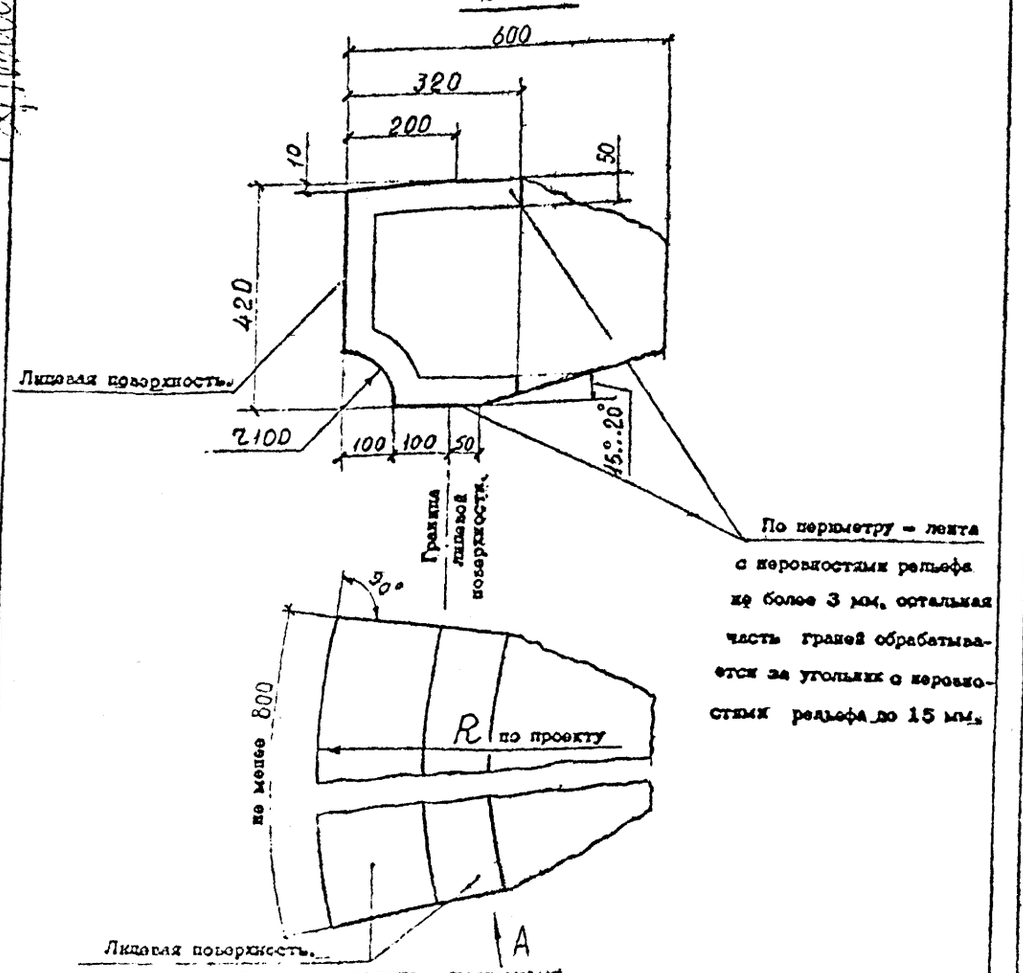

По периметру – лента с неровностями рельефа не более 3 мм, остальная часть граней обрабатывается за угольник с неровностями рельефа до 15 мм.

1. ФАКТУРА ЛИЦЕВОЙ ПОВЕРХНОСТИ – ТОЧЕЧНАЯ
2. ПЛОЩАДЬ ЛИЦЕВОЙ ПОВЕРХНОСТИ – 0,89 м²/м
3. ЛЕНТА С НЕРОВНОСТЯМИ РЕЛЬЕФА НЕ БОЛЕЕ 3 ММ – 0,14 м²/м
4. МАССА – 580 кг/м
5. ЦВЕТ ГРАНИТА – ПО ПРОЕКТУ
6. ПЛОЩАДЬ ТОРЦОВ И ПРИЛЕГАЮЩИХ ПЛОСКОСТЕЙ ЗА ИСКЛЮЧЕНИЕМ ЛЕНТЫ 0,99 м²/м

Гл.спец.	Рубашов		
Рук.гр.	Вантюсова		
Ст.инж.	Несмелова		
Ст.техн.	Кротова		15.12.81

А–349–81.3.06

ГРАНИТНЫЕ ИЗДЕЛИЯ ДЛЯ МОСТОВ И НАБЕРЕЖНЫХ

КАМЕНЬ КАРНИЗНЫЙ К-4-II

Стадия	Лист	Листов
Р		1

ГРАНИТ

Институт ЛЕНГИПРОИНЖПРОЕКТ

СОГЛАСОВАНО С КОМБИНАТОМ ОБЛИЦОВОЧНЫХ И СТРОИТЕЛЬНЫХ МАТЕРИАЛОВ
Подпись и дата
Инв. № дубл.
Взам. инв. №
Подпись и дата
Инв. № подл.

Вид А

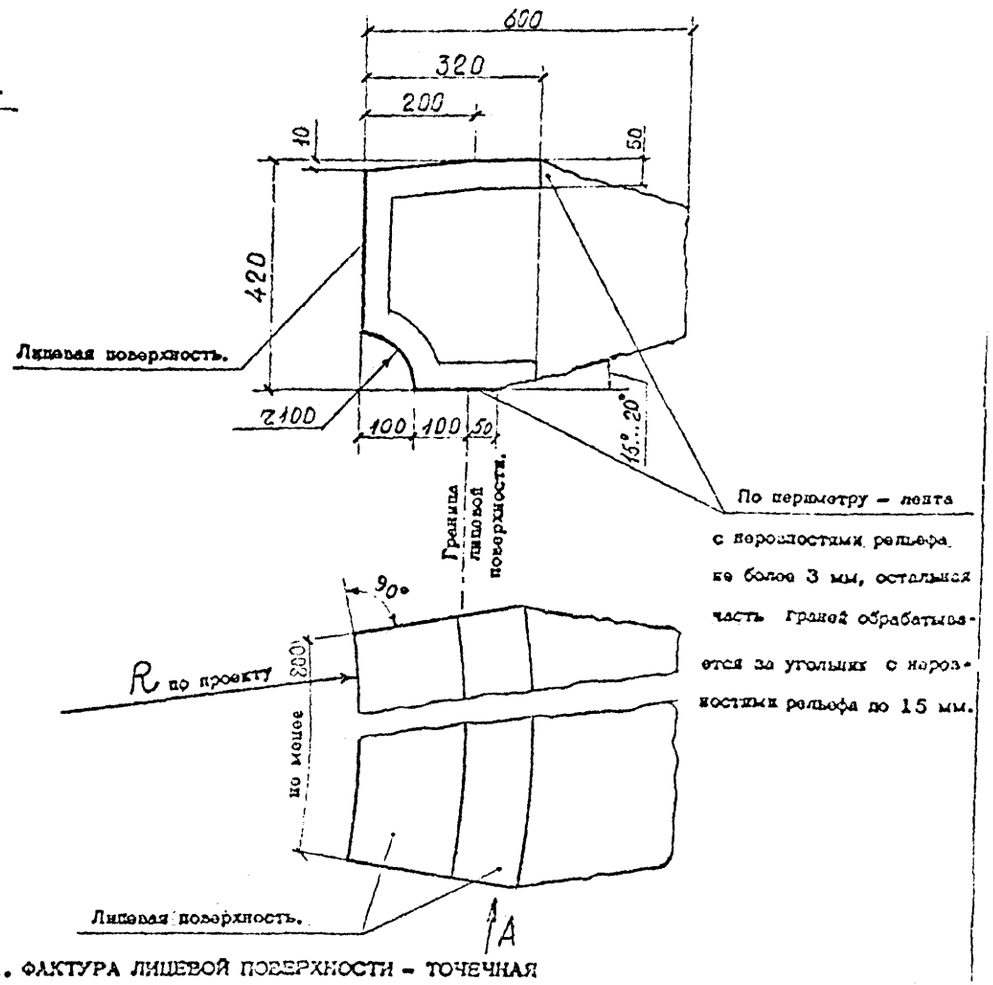

По периметру – лента с неровностями рельефа не более 3 мм, остальная часть граней обрабатывается за угольник с неровностями рельефа до 15 мм.

1. ФАКТУРА ЛИЦЕВОЙ ПОВЕРХНОСТИ – ТОЧЕЧНАЯ
2. ПЛОЩАДЬ ЛИЦЕВОЙ ПОВЕРХНОСТИ – 0,89 м²/м
3. ЛЕНТА С НЕРОВНОСТЯМИ РЕЛЬЕФА НЕ БОЛЕЕ 3 ММ – 0,14 м²/м
4. МАССА – 580 кг/м
5. ЦВЕТ ГРАНИТА – ПО ПРОЕКТУ
6. ПЛОЩАДЬ ТОРЦОВ И ПРИЛЕГАЮЩИХ ПЛОСКОСТЕЙ ЗА ИСКЛЮЧЕНИЕМ ЛЕНТЫ 0,99 м²/м

Гл.спец.	Рубашов		
Рук.гр.	Вантюсова		
Ст.инж.	Несмелова		
Ст.техн.	Кротова		15.12.81

А–349–81.3.07

ГРАНИТНЫЕ ИЗДЕЛИЯ ДЛЯ МОСТОВ И НАБЕРЕЖНЫХ

КАМЕНЬ КАРНИЗНЫЙ К-4-III

Стадия	Лист	Листов
Р		1

ГРАНИТ

Институт ЛЕНГИПРОИНЖПРОЕКТ

Копировал
Формат

Инв. № подлин. | Подпись и дата | Взамен инв. № | Инв. № дубл. | Подпись и дата

СОГЛАСОВАНО С КОМБИНАТОМ ОБЛИЦОВОЧНЫХ И СТРОИТЕЛЬНЫХ МАТЕРИАЛОВ
ПОДПИСЬ И ДАТА

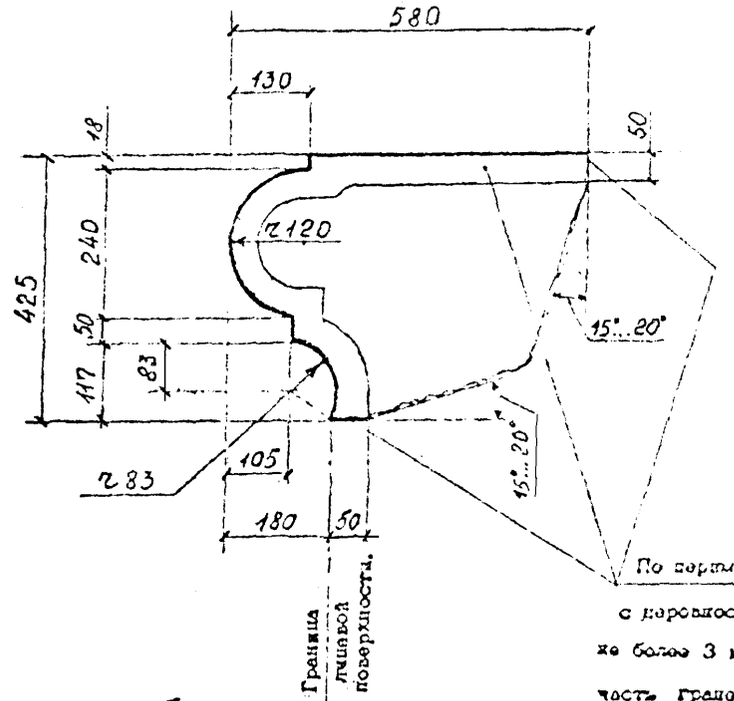

По периметру – лента с неровностями рельефа не более 3 мм, остальная часть гранеи обрабатывается за угольник с неровностями рельефа до 15 мм.

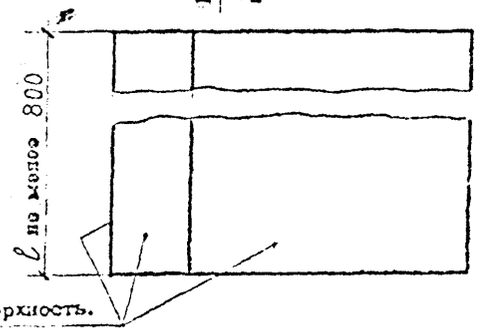

1. ФАКТУРА ЛИЦЕВОЙ ПОВЕРХНОСТИ – ТОЧЕЧНАЯ
2. ПЛОЩАДЬ ЛИЦЕВОЙ ПОВЕРХНОСТИ – 1,07 м²/м
3. ЛЕНТА С НЕРОВНОСТЯМИ РЕЛЬЕФА НЕ БОЛЕЕ 3 ММ – 0,17 м²/м
4. МАССА – 550 кг/м
5. ЦВЕТ ГРАНИТА – ПО ПРОЕКТУ
6. ПЛОЩАДЬ ТОРЦОВ И ПРИЛЕГАЮЩИХ ПЛОСКОСТЕЙ ЗА ИСКЛЮЧЕНИЕМ ЛЕНТЫ – 0,74 м²/м

Гл.спец.	Рубашев		
Рук.гр.	Вантюхова		
Ст.инж.	Несмелова		
Ст.техн.	Кротова		5.1281

А–349–813.08

ГРАНИТНЫЕ ИЗДЕЛИЯ ДЛЯ МОСТОВ И НАБЕРЕЖНЫХ

КАМЕНЬ КАРНИЗНЫЙ К-5-I

Стадия	Лист	Листов
Р		1

ГРАНИТ

Институт ЛЕНГИПРОИНЖПРОЕКТ

Подпись и дата | Инв. № подлин.

СОГЛАСОВАНО С КОМБИНАТОМ ОБЛИЦОВОЧНЫХ И СТРОИТЕЛЬНЫХ МАТЕРИАЛОВ
Подпись и дата
Инв. № дубл.
Взам. инв. №
Подпись и дата
Инв. № подл.

Вид А

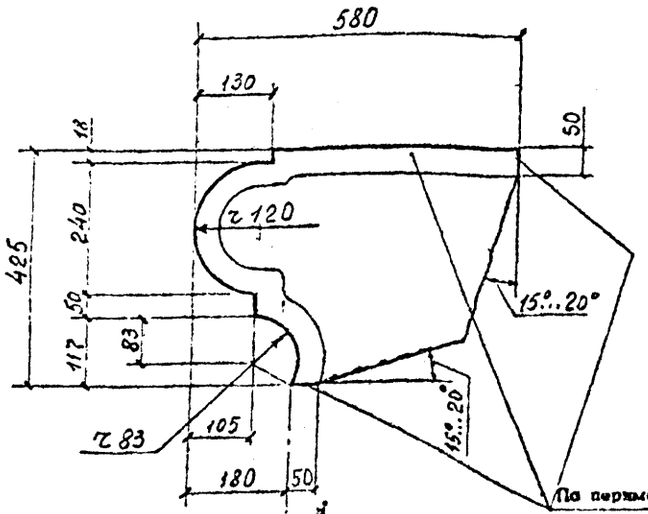

По периметру – лента с неровностями рельефа не более 3 мм, остальная часть граней обрабатывается за угольник с неровностями рельефа до 15 мм.

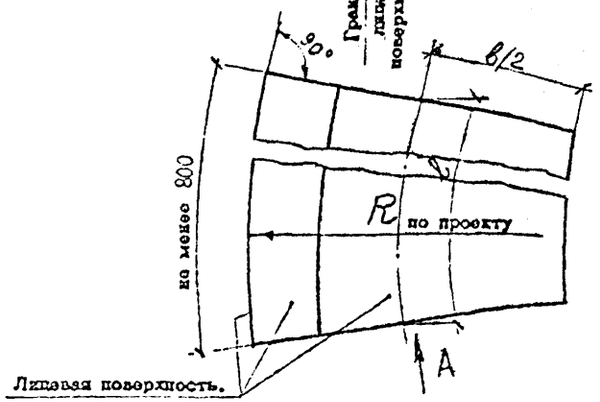

1. ФАКТУРА ЛИЦЕВОЙ ПОВЕРХНОСТИ – ТОЧЕЧНАЯ
2. ПЛОЩАДЬ ЛИЦЕВОЙ ПОВЕРХНОСТИ – 1,07 м²/м
3. ЛЕНТА С НЕРОВНОСТЯМИ РЕЛЬЕФА НЕ БОЛЕЕ 3 ММ – 0,20 м²/м
4. МАССА – 550 кг/м
5. ЦВЕТ ГРАНИТА – ПО ПРОЕКТУ
6. ПЛОЩАДЬ ТОРЦОВ И ПРИЛЕГАЮЩИХ ПЛОСКОСТЕЙ ЗА ИСКЛЮЧЕНИЕМ ЛЕНТЫ – 0,83 м²/м

Гл.спец.	Рубашев		
Рук.гр.	Вантюсова		
Ст.инж.	Несмелова		
Ст.техн.	Кротова		15.12.81

А–349–81.3.09

ГРАНИТНЫЕ ИЗДЕЛИЯ ДЛЯ МОСТОВ И НАБЕРЕЖНЫХ

КАМЕНЬ КАРНИЗНЫЙ
К – 5 – II

Стадия	Лист	Листов
Р		1

ГРАНИТ

Институт ЛЕНГИПРОИНЖПРОЕКТ

Вид А

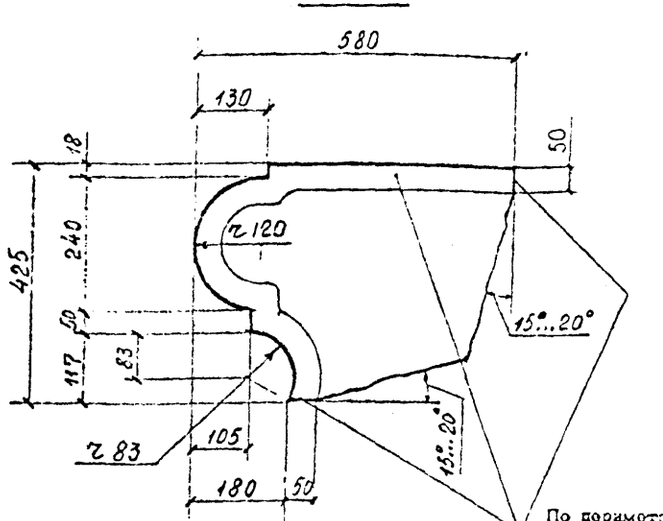

По периметру – лента с неровностями рельефа не более 3 мм, остальная часть граней обрабатывается за угольник с неровностями рельефа до 15 мм.

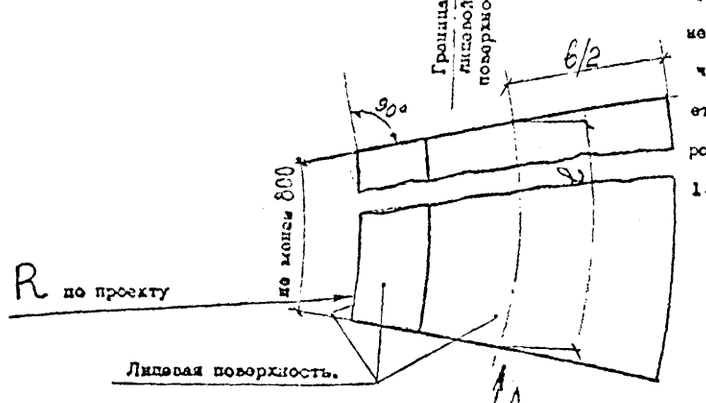

1. ФАКТУРА ЛИЦЕВОЙ ПОВЕРХНОСТИ – ТОЧЕЧНАЯ
2. ПЛОЩАДЬ ЛИЦЕВОЙ ПОВЕРХНОСТИ – 1,07 м²/м
3. ЛЕНТА С НЕРОВНОСТЯМИ РЕЛЬЕФА НЕ БОЛЕЕ 3 ММ – 0,20 м²/м
4. МАССА – 550 кг/м
5. ЦВЕТ ГРАНИТА – ПО ПРОЕКТУ
6. ПЛОЩАДЬ ТОРЦОВ И ПРИЛЕГАЮЩИХ ПЛОСКОСТЕЙ ЗА ИСКЛЮЧЕНИЕМ ЛЕНТЫ – 0,83 м²/м

Гл.спец.	Рубашев		
Рук.гр.	Вантюсова		
Ст.инж.	Несмелова		
Ст.техн.	Кротова		15.12.81

А–349–81.3.10

ГРАНИТНЫЕ ИЗДЕЛИЯ ДЛЯ МОСТОВ И НАБЕРЕЖНЫХ

КАМЕНЬ КАРНИЗНЫЙ
К – 5 – III

Стадия	Лист	Листов
Р		1

ГРАНИТ

Институт ЛЕНГИПРОИНЖПРОЕКТ

Копировал
Формат

Инв. № подлин. | Подпись и дата | Взамен инв. № | Инв. № дубл. | Подпись и дата

СОГЛАСОВАНО С КОМБИНАТОМ ОБЛИЦОВОЧНЫХ И СТРОИТЕЛЬНЫХ МАТЕРИАЛОВ
Подпись и дата
Инв. № дубл.
Взамен инв. №
Подпись и дата
Инв. № подл.

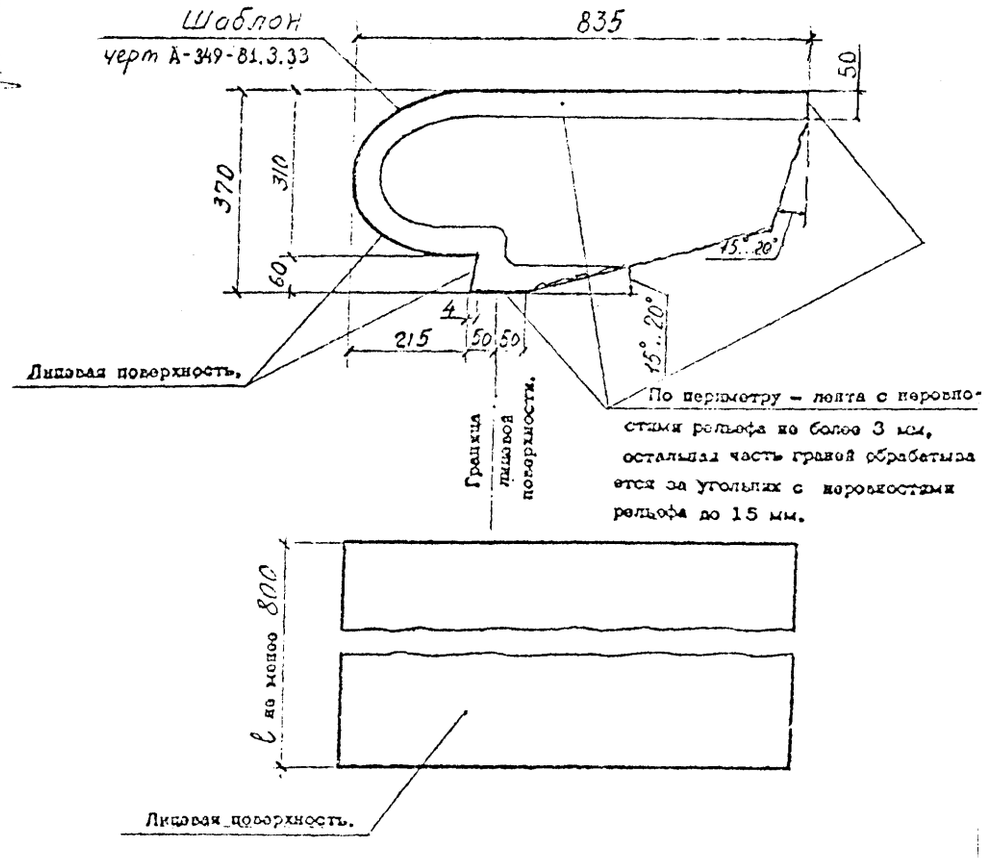

1. ФАКТУРА ЛИЦЕВОЙ ПОВЕРХНОСТИ – ТОЧЕЧНАЯ
2. ПЛОЩАДЬ ЛИЦЕВОЙ ПОВЕРХНОСТИ – 1,33 м²/м
3. ЛЕНТА С НЕРОВНОСТЯМИ РЕЛЬЕФА НЕ БОЛЕЕ 3 ММ – 0,19 м²/м
4. МАССА – 680 кг/м
5. ЦВЕТ ГРАНИТА – ПО ПРОЕКТУ
6. ПЛОЩАДЬ ТОРЦОВ И ПРИЛЕГАЮЩИХ ПЛОСКОСТЕЙ ЗА ИСКЛЮЧЕНИЕМ ЛЕНТЫ – 0,87 м²/м

		А–349–81.3.11	
		ГРАНИТНЫЕ ИЗДЕЛИЯ ДЛЯ МОСТОВ И НАБЕРЕЖНЫХ	
Гл.спец.	Рубашев	КАМЕНЬ КАРНИЗНЫЙ К-6-I	Стадия: Р; Лист: ; Листов: 1
Рук.гр.	Вантюсова		
Ст.инж.	Несмелова		
Ст.техн.	Кротова	ГРАНИТ	Институт ЛЕНГИПРОИНЖПРОЕКТ

СОГЛАСОВАНО С КОМБИНАТОМ ОБЛИЦОВОЧНЫХ И СТРОИТЕЛЬНЫХ МАТЕРИАЛОВ
Подпись и дата
Инв. № дубл.
Взам. инв. №
Подпись и дата
Инв. № подл.

Вид А

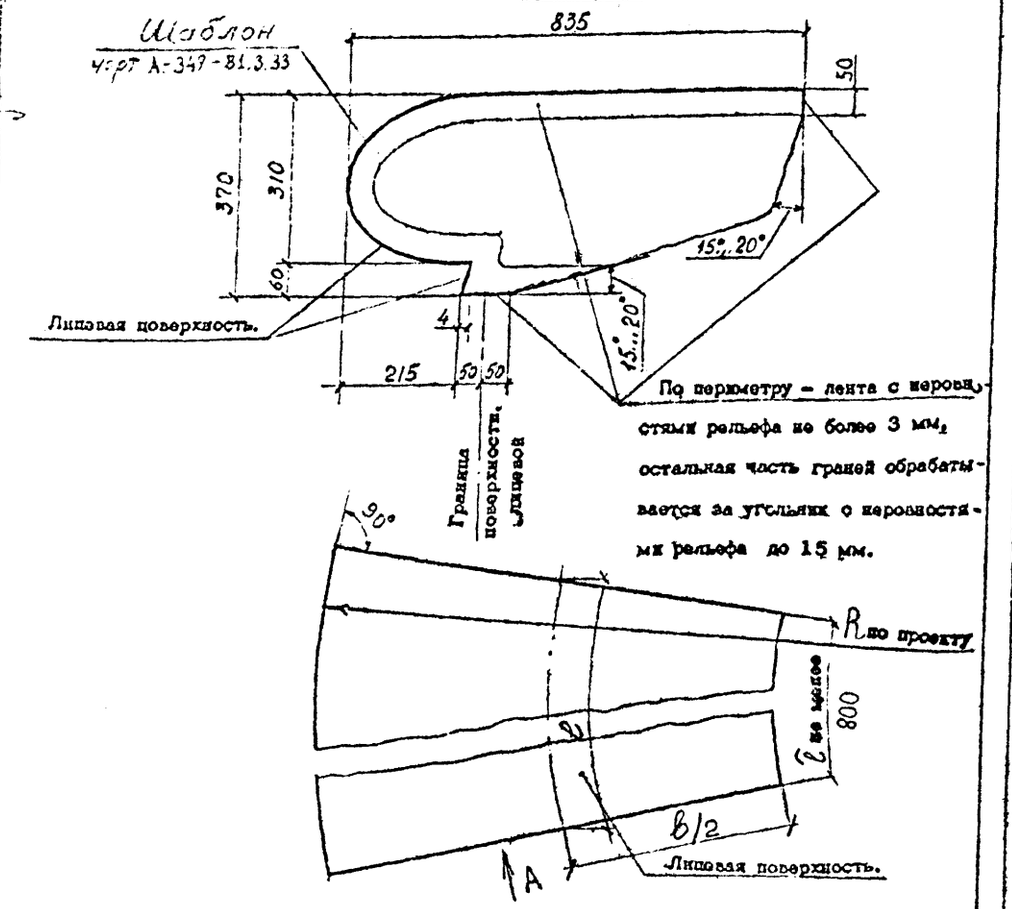

1. ФАКТУРА ЛИЦЕВОЙ ПОВЕРХНОСТИ – ТОЧЕЧНАЯ
2. ПЛОЩАДЬ ЛИЦЕВОЙ ПОВЕРХНОСТИ – 1,33 м²/м
3. ЛЕНТА С НЕРОВНОСТЯМИ РЕЛЬЕФА НЕ БОЛЕЕ 3 ММ – 0.24 м²/м
4. МАССА – 680 кг/м
5. ЦВЕТ ГРАНИТА – ПО ПРОЕКТУ
6. ПЛОЩАДЬ ТОРЦОВ И ПРИЛЕГАЮЩИХ ПЛОСКОСТЕЙ ЗА ИСКЛЮЧЕНИЕМ ЛЕНТЫ – 0,98 м²/м

				А–349–81.3.12	
				ГРАНИТНЫЕ ИЗДЕЛИЯ ДЛЯ МОСТОВ И НАБЕРЕЖНЫХ	
Гл. спец.	Рубашов			КАМЕНЬ КАРНИЗНЫЙ К-6-II	Стадия: Р; Лист: ; Листов: 1
Рук. гр.	Вантюсова				
Ст. инж.	Несмелова			ГРАНИТ	Институт ЛЕНГИПРОИНЖПРОЕКТ
Ст. техн.	Кротова		15.02.84		

Копировал Формат

Вид А

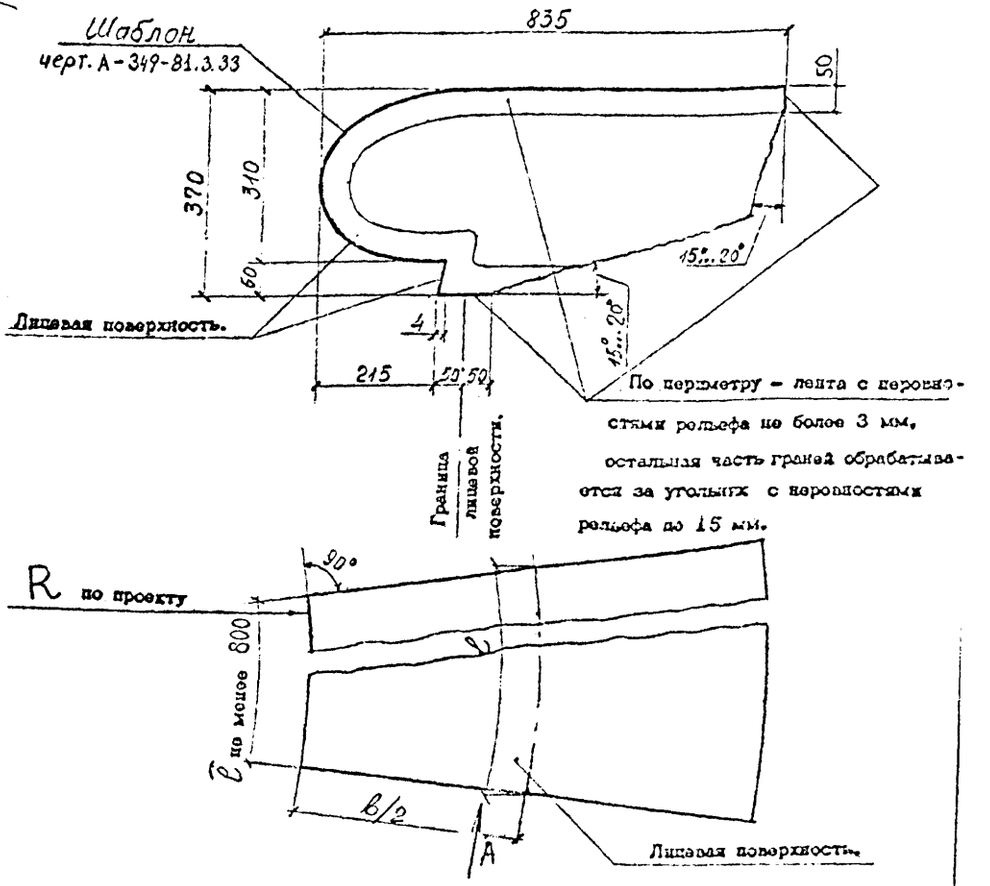

1. ФАКТУРА ЛИЦЕВОЙ ПОВЕРХНОСТИ – ТОЧЕЧНАЯ
2. ПЛОЩАДЬ ЛИЦЕВОЙ ПОВЕРХНОСТИ – 1,33 м²/м
3. ЛЕНТА С НЕРОВНОСТЯМИ РЕЛЬЕФА НЕ БОЛЕЕ 3 ММ – 0,24 м²/м
4. МАССА – 680 кг/м
5. ЦВЕТ ГРАНИТА – ПО ПРОЕКТУ
6. ПЛОЩАДЬ ТОРЦОВ И ПРИЛЕГАЮЩИХ ПЛОСКОСТЕЙ ЗА ИСКЛЮЧЕНИЕМ ЛЕНТЫ – 0,98 м²/м

				А–349–81.3.13	
				ГРАНИТНЫЕ ИЗДЕЛИЯ ДЛЯ МОСТОВ И НАБЕРЕЖНЫХ	
Гл. спец.	Рубашов			КАМЕНЬ КАРНИЗНЫЙ К-6-III	Стадия: Р; Лист: ; Листов: 1
Рук. гр.	Вантюсова				
Ст. инж.	Несмелова			ГРАНИТ	Институт ЛЕНГИПРОИНЖПРОЕКТ
Ст. техн.	Кротова		15.02.84		

Копировал Формат

СОГЛАСОВАНО С КОМБИНАТОМ ОБЛИЦОВОЧНЫХ И СТРОИТЕЛЬНЫХ МАТЕРИАЛОВ
ПОДПИСЬ И ДАТА
Инв. № подл. | Подпись и дата | Взамен инв. № | Инв. № дубл. | Подпись и дата

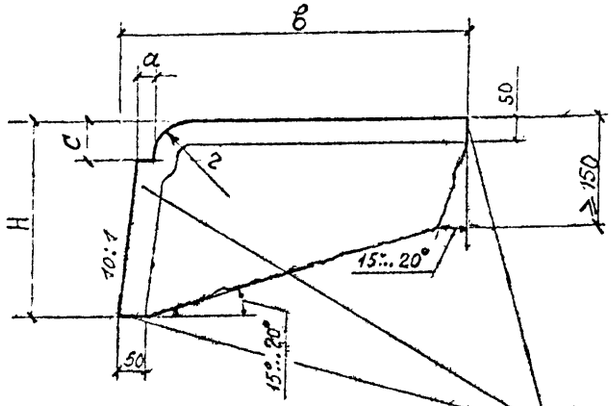

По периметру – лента с неровностями рельефа не более 3 мм, остальная часть гранью обработывается за угольник с неровностями рельефа до 15 мм.

МАРКА	H мм	в мм	а мм	с мм	r мм	ПЛОЩАДЬ ЛИЦЕВОЙ ПОВЕРХНОСТИ $м^2/м$	ЛЕНТА С НЕРОВНОСТЯМИ РЕЛЬЕФА НЕ БОЛЕЕ 3 ММ $м^2/м$	МАССА КГ/М
К-7-I	300	950	50	100	100	1,01	0,16	390
К-8-I	350	600	20	70	70	0,92	0,15	400
К-9-I	340	600	20	60	60	0,92	0,15	340
К-10-I	350	540	20	40	40	0,87	0,15	330

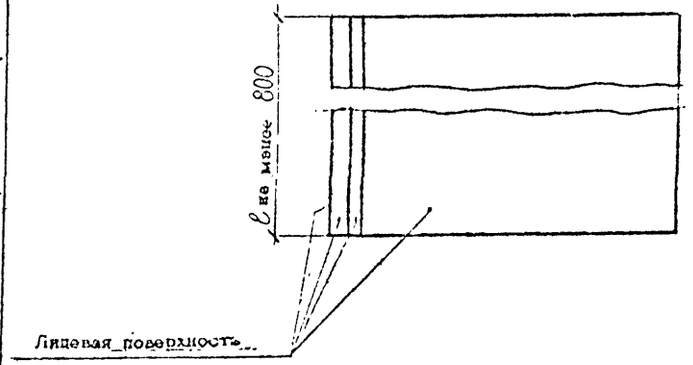

1. ФАКТУРА ЛИЦЕВОЙ ПОВЕРХНОСТИ – ТОЧЕЧНАЯ
2. ЦВЕТ ГРАНИТА – ПО ПРОЕКТУ
3. ПЛОЩАДЬ ТОРЦОВ И ПРИЛЕГАЮЩИХ ПЛОСКОСТЕЙ ЗА ИСКЛЮЧЕНИЕМ ЛЕНТЫ – К-7-I – 0,91 $м^2/м$; К-8-I – 0,82 $м^2/м$; К-9-I – 0,81 $м^2/м$; К-10-I – 0,75 $м^2/м$

Гл.спец.	Рубашев		
Рук.гр.	Вантюсова		
Ст.инж.	Насмелова		
Ст.техн.	Кротова		15.11

А–349–81.3.14

ГРАНИТНЫЕ ИЗДЕЛИЯ ДЛЯ МОСТОВ И НАБЕРЕЖНЫХ

КАМЕНЬ КАРНИЗНЫЙ К-7-I ÷ К-10-I

Стадия	Лист	Листов
Р		1

ГРАНИТ

Институт ЛЕНГИПРОИНЖПРОЕКТ

СОГЛАСОВАНО С КОМБИНАТОМ ОБЛИЦОВОЧНЫХ И СТРОИТЕЛЬНЫХ МАТЕРИАЛОВ
ПОДПИСЬ И ДАТА
Инв. № подл. | Подпись и дата | Взам. инв. № | Инв. № дубл. | Подпись и дата

Вид А

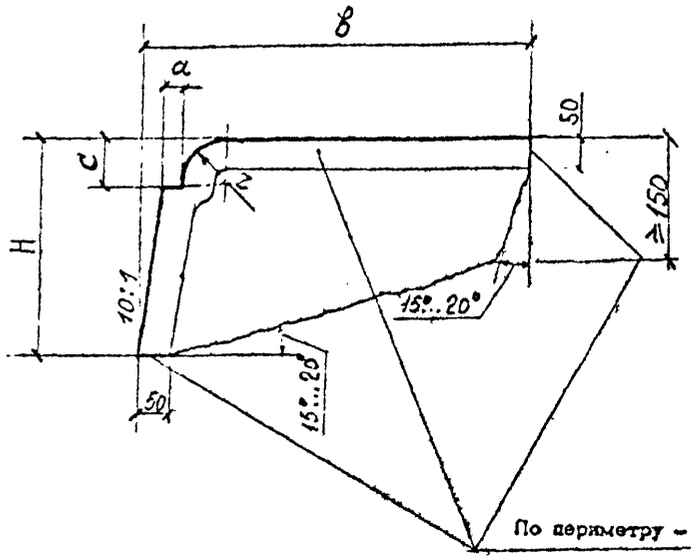

МАРКА	Н мм	в мм	а мм	с мм	r мм	ПЛОЩАДЬ ЛИЦЕВОЙ ПОВЕРХНОСТИ $м^2/м$	ЛЕНТА С НЕРОВНОСТЯМИ РЕЛЬЕФА НЕ БОЛЕЕ 3 ММ $м^2/м$	МАССА кг/м
К-7-II	300	750	50	100	100	1,01	0,19	390
К-8-II	350	600	20	70	70	0,92	0,18	400
К-9-II	340	500	30	60	60	0,92	0,18	340
К-10-II	350	540	20	40	40	0,87	0,18	330

По периметру – лента с неровностями рельефа не более 3 мм, остальная часть граней обрабатываются за угольник с неровностями рельефа до 15 мм

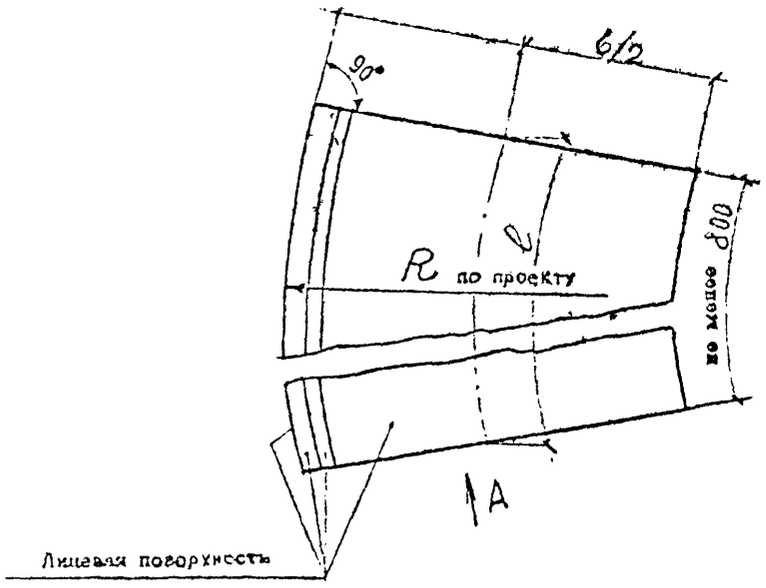

1. ФАКТУРА ЛИЦЕВОЙ ПОВЕРХНОСТИ – ТОЧЕЧНАЯ
2. ЦВЕТ ГРАНИТА – ПО ПРОЕКТУ
3. ПЛОЩАДЬ ТОРЦОВ И ПРИЛЕГАЮЩИХ ПЛОСКОСТЕЙ ЗА ИСКЛЮЧЕНИЕМ ЛЕНТЫ – К-7-II – 0,98 $м^2/м$; К-8-II – 0,89 $м^2/м$; К-9-II – 0,88 $м^2/м$; К-10-II – 0,84 $м^2/м$

Гл.спец.	Рубашов		
Рук.гр.	Вантюсова		
Ст.инж.	Несмелова		
Ст.техн.	Кротова		5/12

А–349–81.3.15

ГРАНИТНЫЕ ИЗДЕЛИЯ ДЛЯ МОСТОВ И НАБЕРЕЖНЫХ

КАМЕНЬ КАРНИЗНЫЙ К-7-II ÷ К-10-II

Стадия	Лист	Листов
Р		1

ГРАНИТ

Институт ЛЕНГИПРОИНЖПРОЕКТ

Копировал Формат

СОГЛАСОВАНО С КОМБИНАТОМ ОБЛИЦОВОЧНЫХ И СТРОИТЕЛЬНЫХ МАТЕРИАЛОВ
ПОДПИСЬ И ДАТА
Инв. № подл. | Подпись и дата | Взам. инв. № | Подпись и дата

Вид А

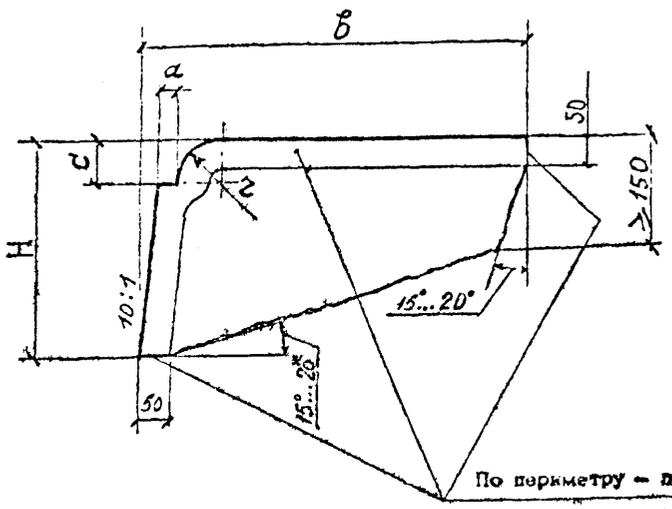

По периметру – лента с неровностями рельефа не более 3 мм, остальная часть граней обрабатывается за уголками с неровностями рельефа до 15 мм.

МАРКА	H мм	b мм	a мм	c мм	r мм	ПЛОЩАДЬ ЛИЦЕВОЙ ПОВЕРХНОСТИ $м^2/м$	ЛЕНТА С НЕРОВНОСТЯМИ РЕЛЬЕФА НЕ БОЛЕЕ 3 ММ. $м^2/м$	МАССА кг/м
К-7-III	300	750	50	100	100	1,01	0,19	390
К-8-III	350	600	20	70	70	0,92	0,18	400
К-9-III	340	600	30	60	60	0,92	0,18	340
К-10-III	350	540	20	40	40	0,87	0,18	350

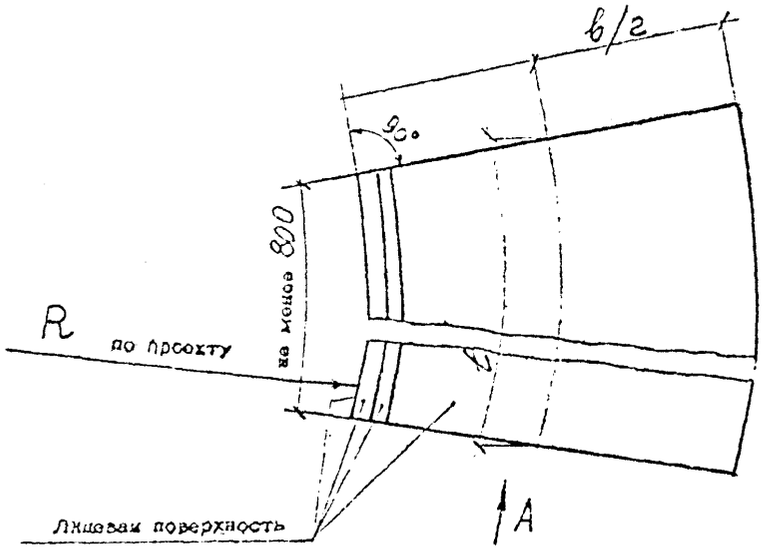

1. ФАКТУРА ЛИЦЕВОЙ ПОВЕРХНОСТИ – ТОЧЕЧНАЯ
2. ЦВЕТ ГРАНИТА – ПО ПРОЕКТУ
3. ПЛОЩАДЬ ТОРЦОВ И ПРИЛЕГАЮЩИХ ПЛОСКОСТЕЙ ЗА ИСКЛЮЧЕНИЕМ ЛЕНТЫ – К-7-III – 0,98 $м^2/м$; К-8-III – 0,83 $м^2/м$; К-9-III – 0,88 $м^2/м$; К-10-III – 0,84 $м^2/м$

Гл.спец.	Рубашев		
Рук.гр.	Вантюсова		
Ст.инж.	Несмелова		
Ст.техн	Кротова		15.12.81

А–349–81.3.16

ГРАНИТНЫЕ ИЗДЕЛИЯ ДЛЯ МОСТОВ И НАБЕРЕЖНЫХ

КАМЕНЬ КАРНИЗНЫЙ К-7-III ÷ К-10-III

Стадия	Лист	Листов
Р		1

ГРАНИТ

Институт ЛЕНГИПРОИНЖПРОЕКТ

Инв. № подлин. | Подпись и дата | Взамен инв. № | Инв. № дубл. | Подпись и дата

Подпись и дата | Инв. № дубл. | Взамен инв. № | Подпись и дата

СОГЛАСОВАНО С КОМБИНАТОМ ОБЛИЦОВОЧНЫХ И СТРОИТЕЛЬНЫХ МАТЕРИАЛОВ

ПОДПИСЬ И ДАТА

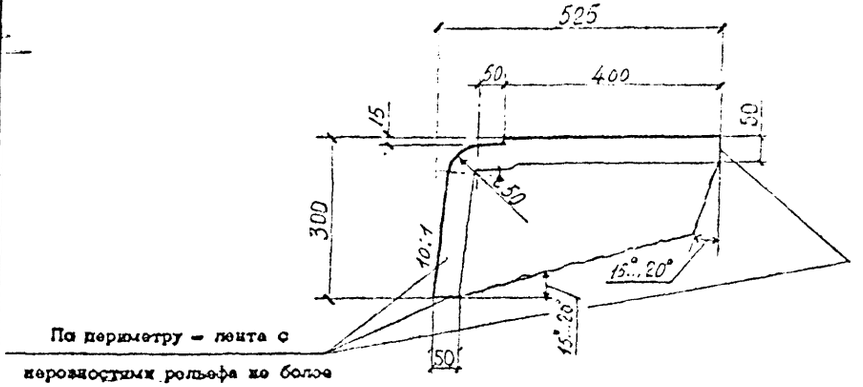

По периметру – лента с неровностями рельефа не более 3 мм, остальная часть граней обрабатывается за угольник с неровностями рельефа до 15 мм.

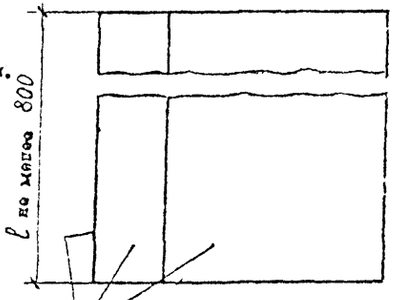

Лицевая поверхность.

1. ФАКТУРА ЛИЦЕВОЙ ПОВЕРХНОСТИ – ТОЧЕЧНАЯ
2. ПЛОЩАДЬ ЛИЦЕВОЙ ПОВЕРХНОСТИ – 0,78 м²/м
3. ЛЕНТА С НЕРОВНОСТЯМИ РЕЛЬЕФА НЕ БОЛЕЕ 3 мм – 0,15 м²/м
4. МАССА – 340 кг/м
5. ЦВЕТ ГРАНИТА – ПО ПРОЕКТУ
6. ПЛОЩАДЬ ТОРЦОВ И ПРИЛЕГАЮЩИХ ПЛОСКОСТЕЙ ЗА ИСКЛЮЧЕНИЕМ ЛЕНТЫ – 0,69 м²/м

Гл.спец.	Рубашов		
Рук.гр.	Вантюсова		
Ст.инж.	Несмелова		
Ст.техн.	Кротова		15.12.81

А–349–81.3.17

ГРАНИТНЫЕ ИЗДЕЛИЯ ДЛЯ МОСТОВ И НАБЕРЕЖНЫХ

КАМЕНЬ КАРНИЗНЫЙ К–11–1

Стадия	Лист	Листов
Р		1

ГРАНИТ

Институт ЛЕНГИПРОИНЖПРОЕКТ

Копировал Формат

СОГЛАСОВАНО С КОМБИНАТОМ ОБЛИЦОВОЧНЫХ И СТРОИТЕЛЬНЫХ МАТЕРИАЛОВ

Подпись и дата

Инв. № дубл.

Взам. инв. №

Подпись и дата

Инв. № подл.

Вид А

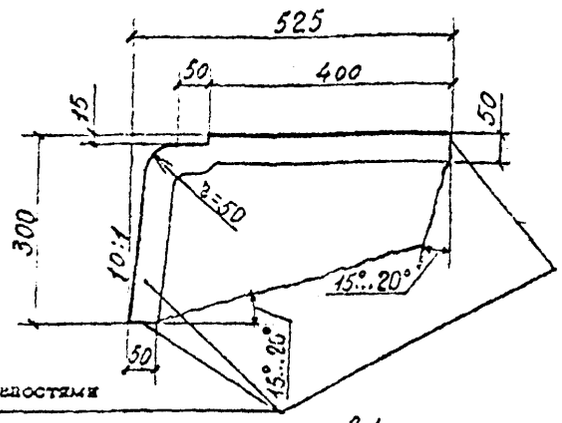

По периметру – лента с неровностями рельефа не более 3 мм, остальная часть граней обрабатывается за угольник с неровностями рельефа до 15 мм.

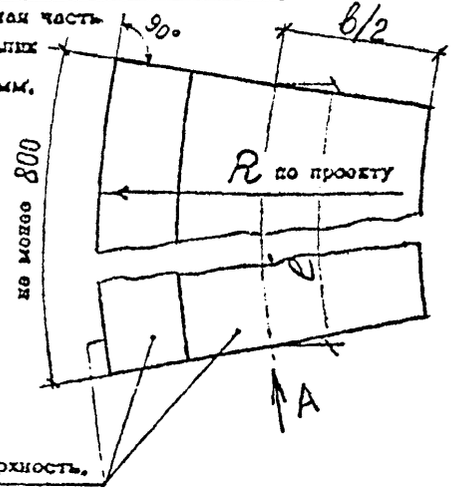

Лицевая поверхность.

1. ФАКТУРА ЛИЦЕВОЙ ПОВЕРХНОСТИ – ТОЧЕЧНАЯ
2. ПЛОЩАДЬ ЛИЦЕВОЙ ПОВЕРХНОСТИ – 0,78 м2/м
3. ЛЕНТА С НЕРОВНОСТЯМИ РЕЛЬЕФА НЕ БОЛЕЕ 3 ММ – 0,17 м2/м
4. МАССА 1 М – 324 КГ
5. ЦВЕТ ГРАНИТА – ПО ПРОЕКТУ
6. ПЛОЩАДЬ ТОРЦОВ И ПРИЛЕГАЮЩИХ ПЛОСКОСТЕЙ ЗА ИСКЛЮЧЕНИЕМ ЛЕНТЫ – 0,74 м²/м

Гл.спец.	Рубашев		
Рук.гр.	Вантюсова		
Ст.инж.	Борисова		
Ст.техн.	Васильева		15.12.81

А–349–81.3.18

ГРАНИТНЫЕ ИЗДЕЛИЯ ДЛЯ МОСТОВ И НАБЕРЕЖНЫХ

КАМЕНЬ КАРНИЗНЫЙ К-11-II

Стадия	Лист	Листов
Р		1

ГРАНИТ

Институт ЛЕНГИПРОИНЖПРОЕКТ

СОГЛАСОВАНО С КОМБИНАТОМ ОБЛИЦОВОЧНЫХ И СТРОИТЕЛЬНЫХ МАТЕРИАЛОВ

Подпись и дата

Инв. № дубл.

Взам. инв. №

Подпись и дата

Инв. № подл.

Вид А

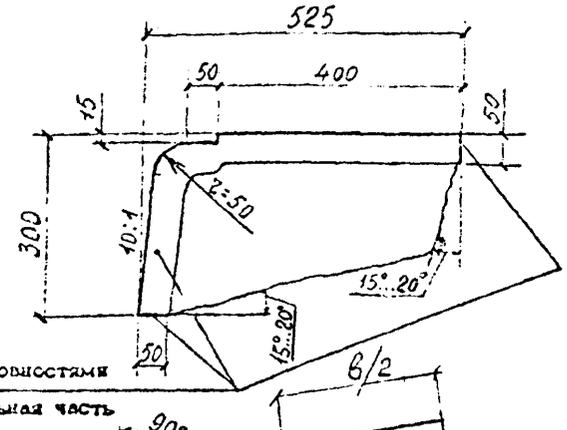

По периметру – лента с неровностями рельефа не более 3 мм, остальная часть граней обрабатывается за угольник с неровностями рельефа до 15 мм.

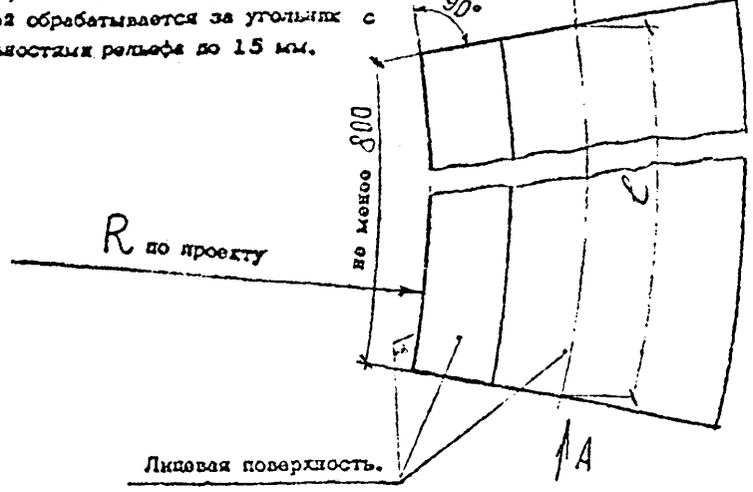

Лицевая поверхность.

1. ФАКТУРА ЛИЦЕВОЙ ПОВЕРХНОСТИ – ТОЧЕЧНАЯ
2. ПЛОЩАДЬ ЛИЦЕВОЙ ПОВЕРХНОСТИ – 0,78 м2/м
3. ЛЕНТА С НЕРОВНОСТЯМИ РЕЛЬЕФА НЕ БОЛЕЕ 3 ММ – 0,17 м2/м
4. МАССА 1 М – 324 КГ
5. ЦВЕТ ГРАНИТА – ПО ПРОЕКТУ
6. ПЛОЩАДЬ ТОРЦОВ И ПРИЛЕГАЮЩИХ ПЛОСКОСТЕЙ ЗА ИСКЛЮЧЕНИЕМ ЛЕНТЫ – 0,74 м²/м

Гл.спец.	Рубашев		
Рук.гр.	Вантюсова		
Ст.инж.	Борисова		
Ст.техн.	Васильева		15.12.81

А–349–81.3.19

ГРАНИТНЫЕ ИЗДЕЛИЯ ДЛЯ МОСТОВ И НАБЕРЕЖНЫХ

КАМЕНЬ КАРНИЗНЫЙ К-11-III

Стадия	Лист	Листов
Р		1

ГРАНИТ

Институт ЛЕНГИПРОИНЖПРОЕКТ

СОГЛАСОВАНО С КОМБИНАТОМ ОБЛИЦОВОЧНЫХ И СТРОИТЕЛЬНЫХ МАТЕРИАЛОВ
ПОДПИСЬ И ДАТА
Инв. № подл. | Подпись и дата | Взамен инв. № | Инв. № дубл. | Подпись и дата

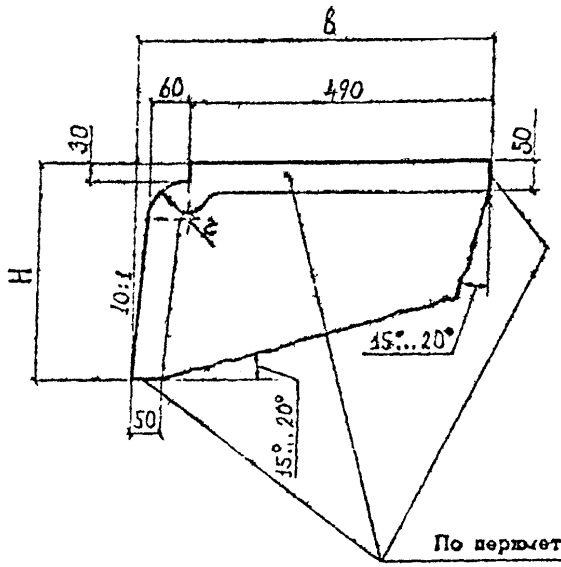

По периметру – лента с неровностями рельефа не более 3 мм, остальная часть граней обрабатывается за угольник с неровностями рельефа до 15 мм

МАРКА	B мм	H мм	r мм	ПЛОЩАДЬ ЛИЦЕВОЙ ПОВЕРХНОСТИ $м^2/м$	ЛЕНТА С НЕРОВНОСТЯМИ РЕЛЬЕФА НЕ БОЛЕЕ 3 ММ $м^2/м$	МАССА кг/м
К-12-I	576	350	60	0.89	0.15	390
К-13-I	590	300	70	0.83	0.15	340

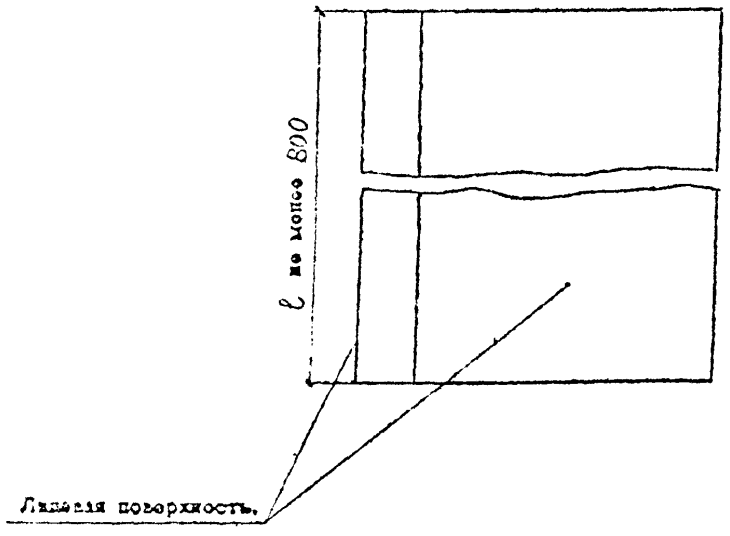

1. ФАКТУРА ЛИЦЕВОЙ ПОВЕРХНОСТИ – ТОЧЕЧНАЯ
2. ЦВЕТ ГРАНИТА – ПО ПРОЕКТУ.
3. ПЛОЩАДЬ ТОРЦОВ И ПРИЛЕГАЮЩИХ ПЛОСКОСТЕЙ ЗА ИСКЛЮЧЕНИЕМ ЛЕНТЫ – К-12-I – 0,80 $м^2/м$
   К-13-I – 0,71 $м^2/м$

				А–349–81.3.20		
				ГРАНИТНЫЕ ИЗДЕЛИЯ ДЛЯ МОСТОВ И НАБЕРЕЖНЫХ		
Гл.спец.	Рубашев			КАМЕНЬ КАРНИЗНЫЙ К–12–I ; К–13–I	Стадия: Р	Лист:	Листов: 1
Рук.гр.	Вантюсова						
Ст.инж.	Несмелова			ГРАНИТ	Институт ЛЕНГИПРОИНЖПРОЕКТ		
Ст.техн.	Кротова		15.12.81				

Копировал | Формат

СОГЛАСОВАНО С КОМБИНАТОМ ОБЛИЦОВОЧНЫХ И СТРОИТЕЛЬНЫХ МАТЕРИАЛОВ
Подпись и дата
Инв. № подлин.
Подпись и дата
Взамен инв. №
Инв. № дубл.
Подпись и дата

Вид А

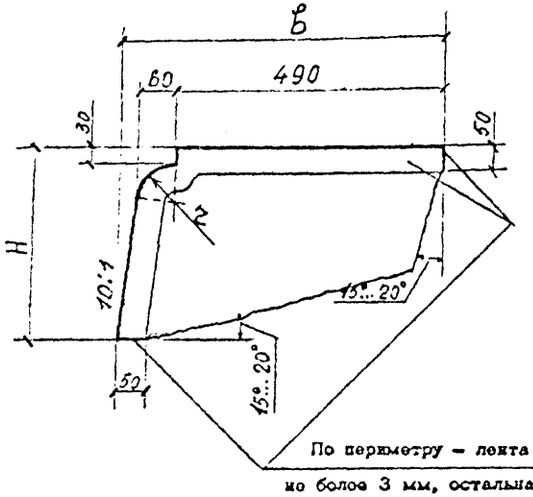

По периметру – лента с неровностями рельефа не более 3 мм, остальная часть граней обрабатывается за угольник с неровностями рельефа до 15 мм.

МАРКА	b мм	H мм	r мм	ПЛОЩАДЬ ЛИЦЕВОЙ ПОВЕРХНОСТИ $м^2/м$	ЛЕНТА С НЕРОВНОСТЯМИ РЕЛЬЕФА НЕ БОЛЕЕ 3 мм $м^2/м$	МАССА кг/м
К-12-II	576	350	60	0,89	0,18	390
К-13-II	570	300	70	0,83	0,18	340

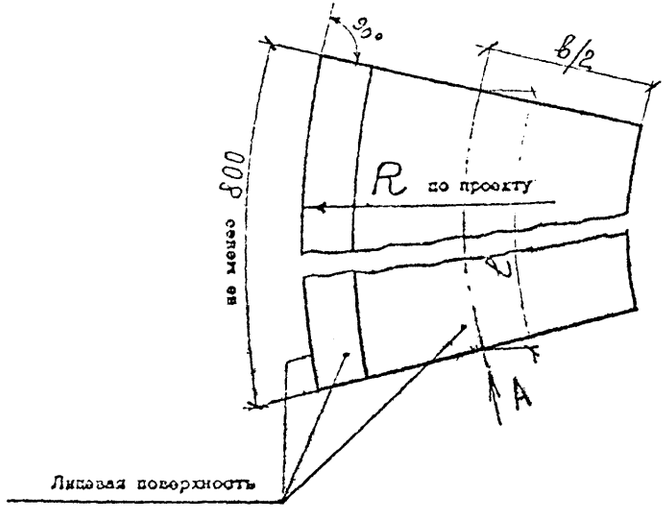

1. ФАКТУРА ЛИЦЕВОЙ ПОВЕРХНОСТИ – ТОЧЕЧНАЯ
2. ЦВЕТ ГРАНИТА – ПО ПРОЕКТУ
3. ПЛОЩАДЬ ТОРЦОВ И ПРИЛЕГАЮЩИХ ПЛОСКОСТЕЙ ЗА ИСКЛЮЧЕНИЕМ ЛЕНТЫ – К-12-II – 0,87 $м^2/м$
   К-13-II – 0,76 $м^2/м$

Гл.спец.	Рубашов	
Рук.гр.	Вантюсова	
Ст.инж.	Борисова	
Ст.техн.	Васильева	15.12.81

А–349–81.3.21

ГРАНИТНЫЕ ИЗДЕЛИЯ ДЛЯ МОСТОВ И НАБЕРЕЖНЫХ

КАМЕНЬ КАРНИЗНЫЙ К-12-II К-13-II

Стадия	Лист	Листов
Р		1

ГРАНИТ

Институт ЛЕНГИПРОИНЖПРОЕКТ

СОГЛАСОВАНО С КОМБИНАТОМ ОБЛИЦОВОЧНЫХ И СТРОИТЕЛЬНЫХ МАТЕРИАЛОВ
Подпись и дата
Инв. № дубл.
Взамен инв. №
Подпись и дата
Инв. № подлин.

Вид А

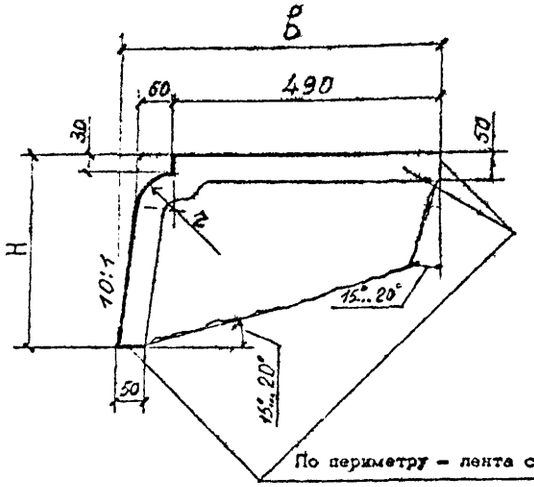

По периметру – лента с неровностями рельефа не более 3 мм, остальная часть гранй обрабатывается за угольник с неровностями рельефа не 15 мм.

МАРКА	b мм	H мм	r мм	ПЛОЩАДЬ ЛИЦЕВОЙ ПОВЕРХНОСТИ $м^2/м$	ЛЕНТА С НЕРОВНОСТЯМИ РЕЛЬЕФА НЕ БОЛЕЕ 3 ММ $м^2/м$	МАССА кг/м
К-12-III	576	350	60	0.89	0.18	390
К-13-III	570	300	70	0.83	0.18	340

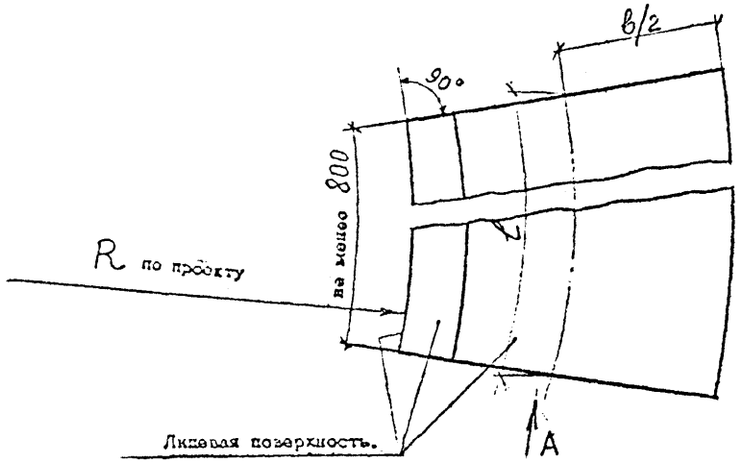

1. ФАКТУРА ЛИЦЕВОЙ ПОВЕРХНОСТИ – ТОЧЕЧНАЯ
2. ЦВЕТ ГРАНИТА – ПО ПРОЕКТУ
3. ПЛОЩАДЬ ТОРЦОВ И ПРИЛЕГАЮЩИХ ПЛОСКОСТЕЙ ЗА ИСКЛЮЧЕНИЕМ ЛЕНТЫ – К-12-III – 0,87 $м^2/м$
   К-13-III – 0,76 $м^2/м$

Гл.спец.	Рубашов		
Рук.гр.	Вантюсова		
Ст.инж.	Борисова		
Ст.техн.	Васильева		18.12.81

А–349–81.3.22

ГРАНИТНЫЕ ИЗДЕЛИЯ ДЛЯ МОСТОВ И НАБЕРЕЖНЫХ

КАМЕНЬ КАРНИЗНЫЙ К-12-III, К-13-III

Стадия	Лист	Листов
Р		1

ГРАНИТ

Институт ЛЕНГИПРОИНЖПРОЕКТ

СОГЛАСОВАНО С КОМБИНАТОМ ОБЛИЦОВОЧНЫХ И СТРОИТЕЛЬНЫХ МАТЕРИАЛОВ
ПОДПИСЬ И ДАТА
Подпись и дата | Инв. № дубл. | Взамен инв. № | Подпись и дата | Инв. № подл.

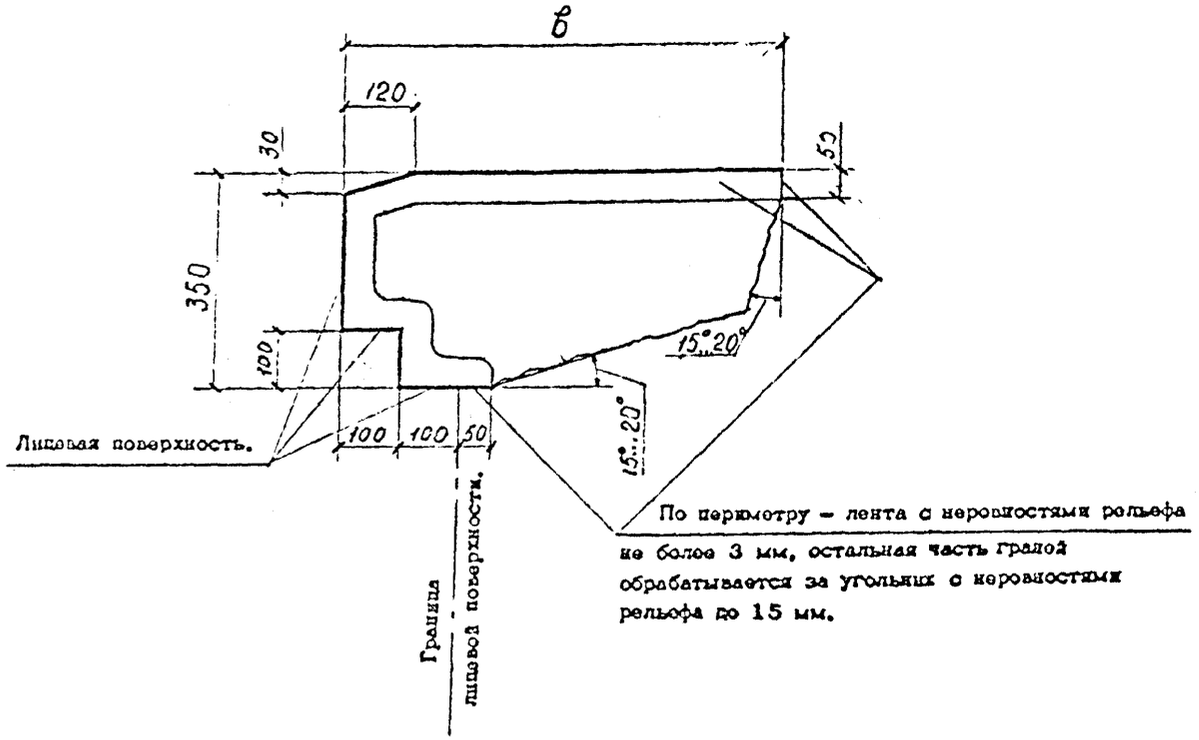

По периметру – лента с неровностями рельефа не более 3 мм, остальная часть грани обрабатывается за угольник с неровностями рельефа не 15 мм.

МАРКА	б мм	ПЛОЩАДЬ ЛИЦЕВОЙ ПОВЕРХНОСТИ $м^2/м$,	ЛЕНТА С НЕРОВНОСТЯМИ РЕЛЬЕФА НЕ БОЛЕЕ 3 ММ $м^2/м$	МАССА кг/м
К-14-I	530	1,06	0,17	370
К-15-I	720	1,25	0,18	550

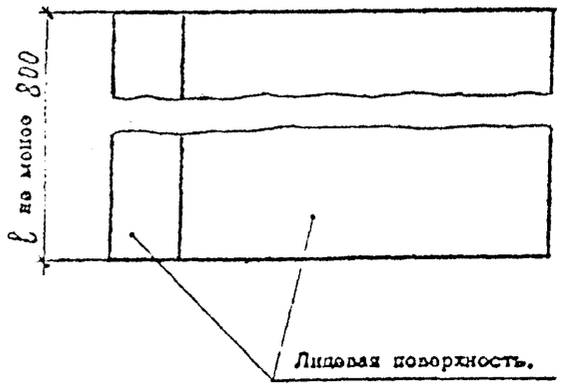

1. ФАКТУРА ЛИЦЕВОЙ ПОВЕРХНОСТИ – ТОЧЕЧНАЯ
2. ЦВЕТ ГРАНИТА – ПО ПРОЕКТУ
3. ПЛОЩАДЬ ТОРЦОВ И ПРИЛЕГАЮЩИХ ПЛОСКОСТЕЙ

ЗА ИСКЛЮЧЕНИЕМ ЛЕНТЫ – К-14-I – 0,60 $м^2/м$
К-15-I – 0,80 $м^2/м$

Гл.спец.	Рубашев		
Рук.гр.	Вайтюсова		
Ст.инж.	Борисова		
Ст.техн.	Васильева		15.12.81

А–349–813.23

ГРАНИТНЫЕ ИЗДЕЛИЯ ДЛЯ МОСТОВ И НАБЕРЕЖНЫХ

КАМЕНЬ КАРНИЗНЫЙ К-14-I ; К-15-I

Стадия	Лист	Листов
Р		1

ГРАНИТ

Институт ЛЕНГИПРОИНЖПРОЕКТ

Копировал

Инв. № подлин. | Подпись и дата | Взамен инв. № | Инв. № дубл. | Подпись и дата

Подпись и дата | Инв. № дубл. | Взамен инв. № | Подпись и дата | Инв. № подлин.

СОГЛАСОВАНО С КОМБИНАТОМ ОБЛИЦОВОЧНЫХ И СТРОИТЕЛЬНЫХ МАТЕРИАЛОВ

ПОДПИСЬ И ДАТА

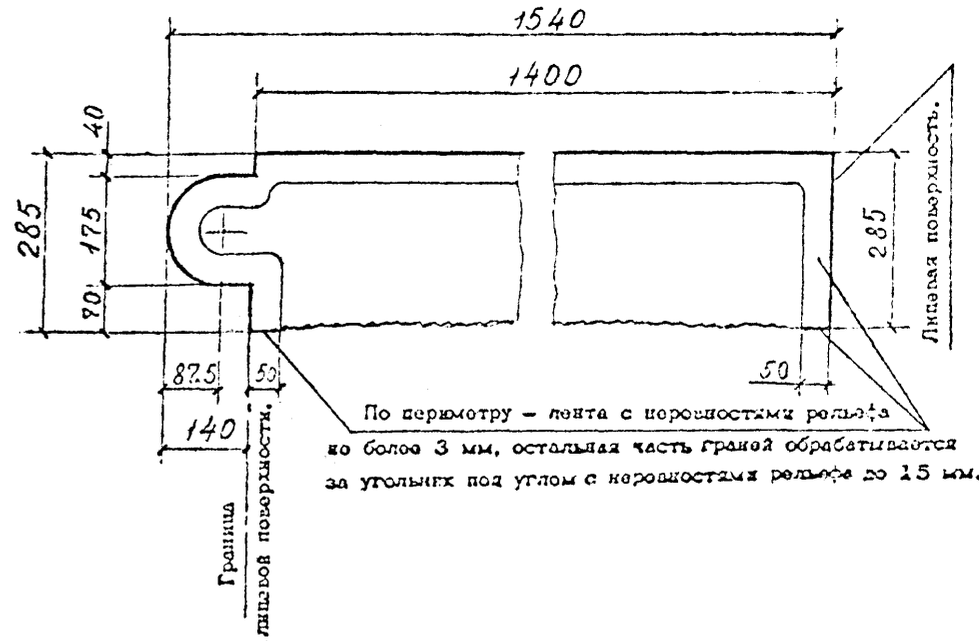

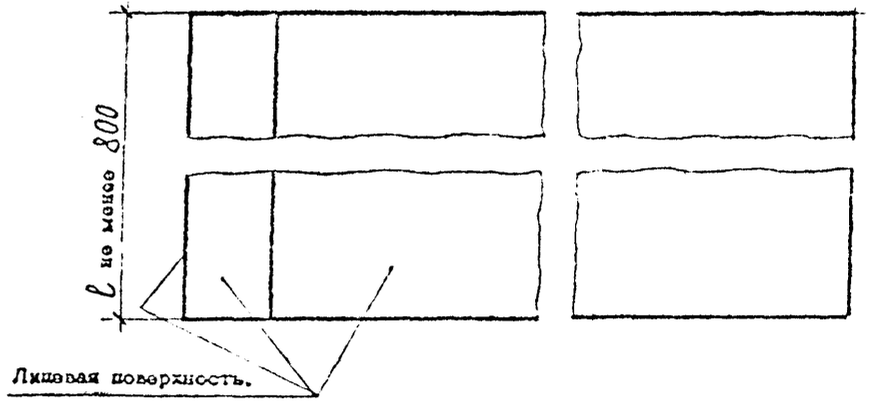

1. ФАКТУРА ЛИЦЕВОЙ ПОВЕРХНОСТИ – ТОЧЕЧНАЯ
2. ПЛОЩАДЬ ЛИЦЕВОЙ ПОВЕРХНОСТИ – 2,18 м2/м
3. ЛЕНТА С НЕРОВНОСТЯМИ РЕЛЬЕФА НЕ БОЛЕЕ 3 ММ – 0,25 м²/м
4. МАССА 1 М – 1140 КГ
5. ЦВЕТ ГРАНИТА – ПО ПРОЕКТУ
6. ПЛОЩАДЬ ТОРЦОВ И ПРИЛЕГАЮЩИХ ПЛОСКОСТЕЙ ЗА ИСКЛЮЧЕНИЕМ ЛЕНТЫ – 1,7 м²/м

Гл.спец.	Рубашев	
Рук.гр.	Вантюсова	
Ст.инж.	Борисова	
Ст.техн.	Васильева	15.12.81

А–349–81.3.24

ГРАНИТНЫЕ ИЗДЕЛИЯ ДЛЯ МОСТОВ И НАБЕРЕЖНЫХ

КАМЕНЬ КАРНИЗНЫЙ К-16-I

Стадия	Лист	Листов
Р		1

ГРАНИТ

Институт ЛЕНГИПРОИНЖПРОЕКТ

СОГЛАСОВАНО С КОМБИНАТОМ ОБЛИЦОВОЧНЫХ И СТРОИТЕЛЬНЫХ МАТЕРИАЛОВ

Подпись и дата

Инв. № дубл.

Взам. инв. №

Подпись и дата

Инв. № подл.

Вид А



По периметру – лента с неровностями рельефа не более 3 мм, остальная часть гранй обрабатывается за угольник с неровностями рельефа до 15 мм.

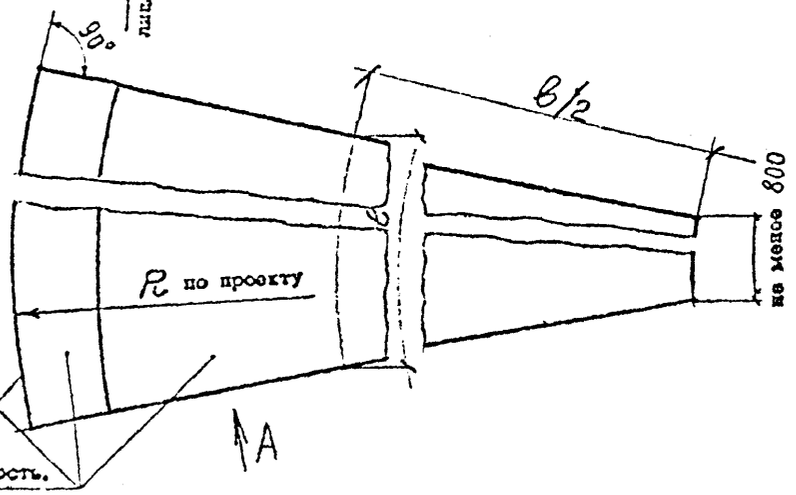

1. ФАКТУРА ЛИЦЕВОЙ ПОВЕРХНОСТИ – ТОЧЕЧНАЯ
2. ПЛОЩАДЬ ЛИЦЕВОЙ ПОВЕРХНОСТИ – 2,180 м2/м
3. ЛЕНТА С НЕРОВНОСТЯМИ РЕЛЬЕФА НЕ БОЛЕЕ 3 ММ – 0,32 м²/м
4. МАССА 1 м – 1140 КГ
5. ЦВЕТ ГРАНИТА – ПО ПРОЕКТУ
6. ПЛОЩАДЬ ТОРЦОВ И ПРИЛЕГАЮЩИХ ПЛОСКОСТЕЙ ЗА ИСКЛЮЧЕНИЕМ ЛЕНТЫ – 2,0 м²/м

				А–349–81.3.25	
				ГРАНИТНЫЕ ИЗДЕЛИЯ ДЛЯ МОСТОВ И НАБЕРЕЖНЫХ	
				КАМЕНЬ КАРНИЗНЫЙ К-16-II	Стадия: Р; Лист: ; Листов: 1
Гл.спец.	Рубашов			ГРАНИТ	Институт ЛЕНГИПРОНИЖПРОЕКТ
Рук.гр.	Вантюсова				
Ст.инж.	Борисова				
Ст.техн.	Васильева		15.12.81		

Вид А

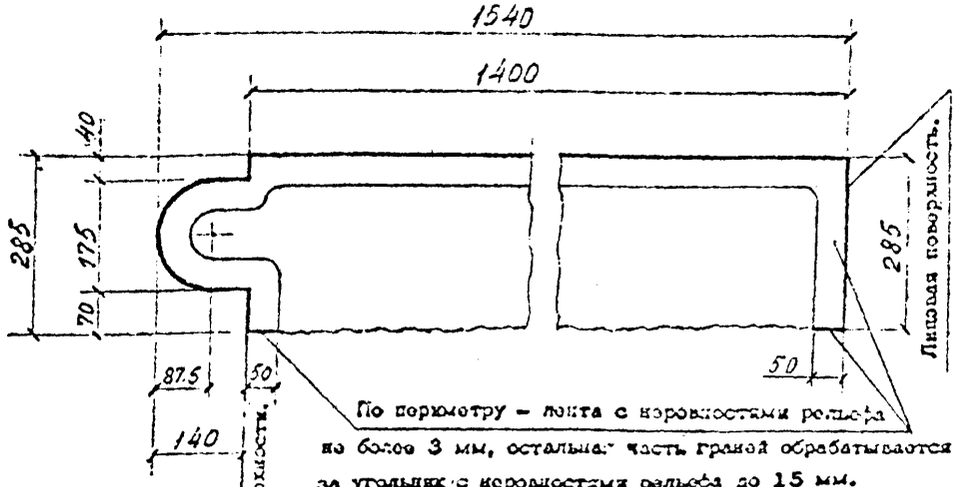

По периметру – лента с неровностями рельефа не более 3 мм, остальная часть гранй обрабатывается за угольник с неровностями рельефа до 15 мм.

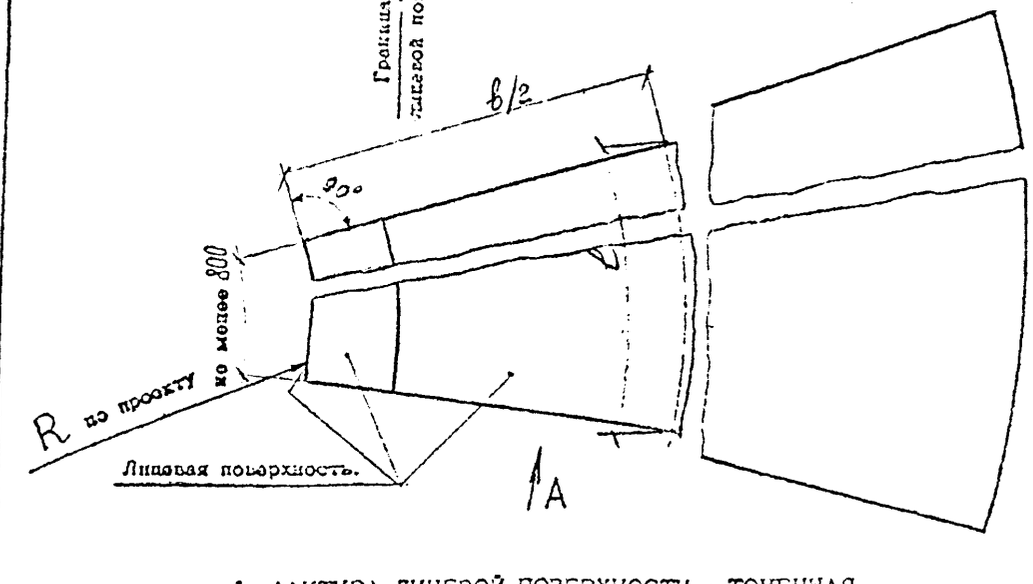

1. ФАКТУРА ЛИЦЕВОЙ ПОВЕРХНОСТИ – ТОЧЕЧНАЯ
2. ПЛОЩАДЬ ЛИЦЕВОЙ ПОВЕРХНОСТИ – 2,180 м2/м
3. ЛЕНТА С НЕРОВНОСТЯМИ РЕЛЬЕФА НЕ БОЛЕЕ 3 ММ – 0,32 м²/м
4. МАССА 1 м – 1140 КГ
5. ЦВЕТ ГРАНИТА – ПО ПРОЕКТУ
6. ПЛОЩАДЬ ТОРЦОВ И ПРИЛЕГАЮЩИХ ПЛОСКОСТЕЙ ЗА ИСКЛЮЧЕНИЕМ ЛЕНТЫ – 2,0 м²/м

				А–349–81.3.26	
				ГРАНИТНЫЕ ИЗДЕЛИЯ ДЛЯ МОСТОВ И НАБЕРЕЖНЫХ	
				КАМЕНЬ КАРНИЗНЫЙ К-16-III	Стадия: Р; Лист: ; Листов: 1
Гл.спец.	Рубашов			ГРАНИТ	Институт ЛЕНГИПРОНИЖПРОЕКТ
Рук.гр.	Вантюсова				
Ст.инж.	Борисова				
Ст.техн.	Васильева		15.12.81		

Копировал

Формат А4

Подпись и дата
Инв. № дубл.
Взамен инв. №
Подпись и дата
Инв. № подлин.

СОГЛАСОВАНО С КОМБИНАТОМ ОБЛИЦОВОЧНЫХ И СТРОИТЕЛЬНЫХ МАТЕРИАЛОВ
ПОДПИСЬ И ДАТА

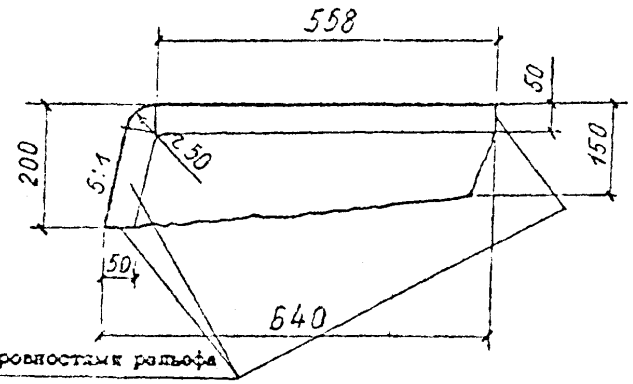

По периметру – лента с неровностями рельефа не более 3 мм, остальная часть граней обрабатывается за угольник с неровностями рельефа до 15 мм.

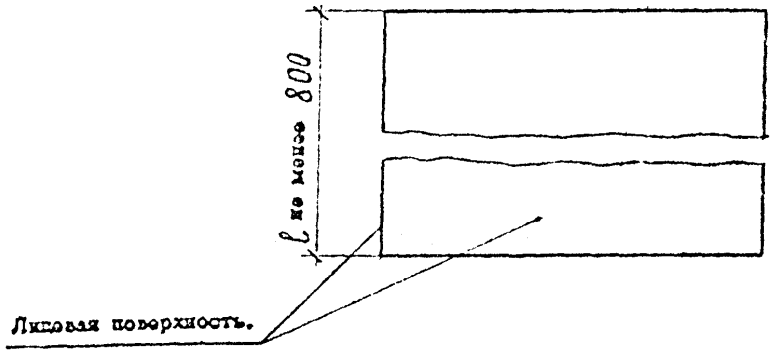

1. ФАКТУРА ЛИЦЕВОЙ ПОВЕРХНОСТИ – ТОЧЕЧНАЯ
2. ПЛОЩАДЬ ЛИЦЕВОЙ ПОВЕРХНОСТИ – 0,790 м2/м
3. ЛЕНТА С НЕРОВНОСТЯМИ РЕЛЬЕФА НЕ БОЛЕЕ 3 ММ – 0,15 м²/м
4. МАССА 1 М – 245 КГ
5. ЦВЕТ ГРАНИТА – ПО ПРОЕКТУ
6. ПЛОЩАДЬ ТОРЦОВ И ПРИЛЕГАЮЩИХ ПЛОСКОСТЕЙ ЗА ИСКЛЮЧЕНИЕМ ЛЕНТЫ – 0,74 м²/м

Изм.	Лист	№ докум.	Подпись	Дата
Разраб.				
Провер.				
Т. контр.				
Н. контр.				
Утвердил				

Лит.	Масса	Масштаб
Лист	Листов	

Институт ЛЕНГИПРОИНЖПРОЕКТ г. Ленинград

Гл.спец.	Рубашев		
Рук.гр.	Вантюсова		
Ст.инж.	Борисова		
Ст.техн.	Васильева		15.12.81

А–349–81.3.27

ГРАНИТНЫЕ ИЗДЕЛИЯ ДЛЯ МОСТОВ И НАБЕРЕЖНЫХ

КАМЕНЬ КАРНИЗНЫЙ К-17-I

Стадия	Лист	Листов
Р		1

ГРАНИТ

Институт ЛЕНГИПРОИНЖПРОЕКТ

Копировал

Формат А1

Согласовано с комбинатом облицовочных и строительных материалов

Подпись и дата

Инв. № подл. | Подпись и дата | Взам. инв. № | Инв. № дубл. | Подпись и дата

Вид А

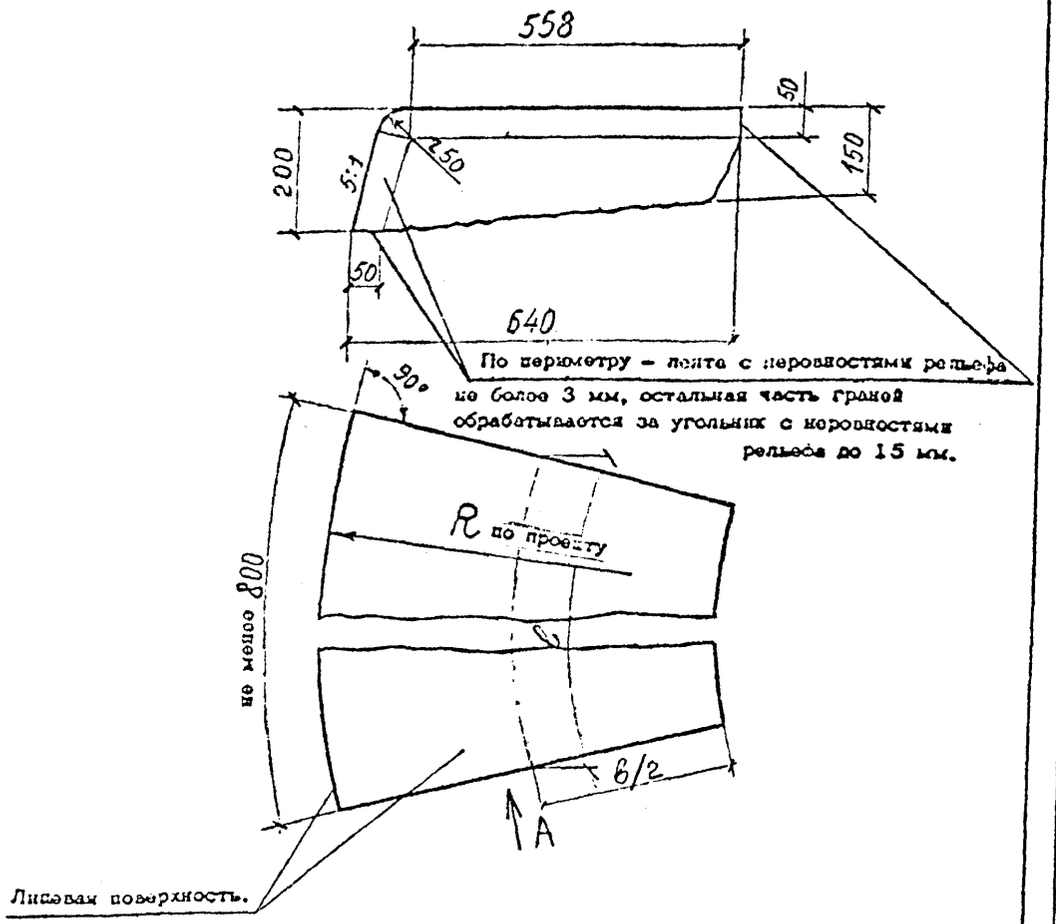

1. ФАКТУРА ЛИЦЕВОЙ ПОВЕРХНОСТИ – ТОЧЕЧНАЯ
2. ПЛОЩАДЬ ЛИЦЕВОЙ ПОВЕРХНОСТИ – 0,790 м2 / м
3. ЛЕНТА С НЕРОВНОСТЯМИ РЕЛЬЕФА НЕ БОЛЕЕ 3 ММ – 0,18 м²/м
4. МАССА 1 М – 245 КГ
5. ЦВЕТ ГРАНИТА – ПО ПРОЕКТУ
6. ПЛОЩАДЬ ТОРЦОВ И ПРИЛЕГАЮЩИХ ПЛОСКОСТЕЙ ЗА ИСКЛЮЧЕНИЕМ ЛЕНТЫ – 0,78 м²/м

Гл.спец.	Рубашев		
Рук.гр.	Вантюсова		
Ст.инж.	Борисова		
Ст.техн.	Васильева		15.12.81

А–349–81.3.28

ГРАНИТНЫЕ ИЗДЕЛИЯ ДЛЯ МОСТОВ И НАБЕРЕЖНЫХ

КАМЕНЬ КАРНИЗНЫЙ К-17-II

Стадия	Лист	Листов
Р		1

ГРАНИТ

Институт ЛЕНГИПРОИНЖПРОЕКТ

Копировал

Формат А1

Согласовано с комбинатом облицовочных и строительных материалов

Подпись и дата

Инв. № подл. | Подпись и дата | Взам. инв. № | Инв. № дубл. | Подпись и дата

Вид А

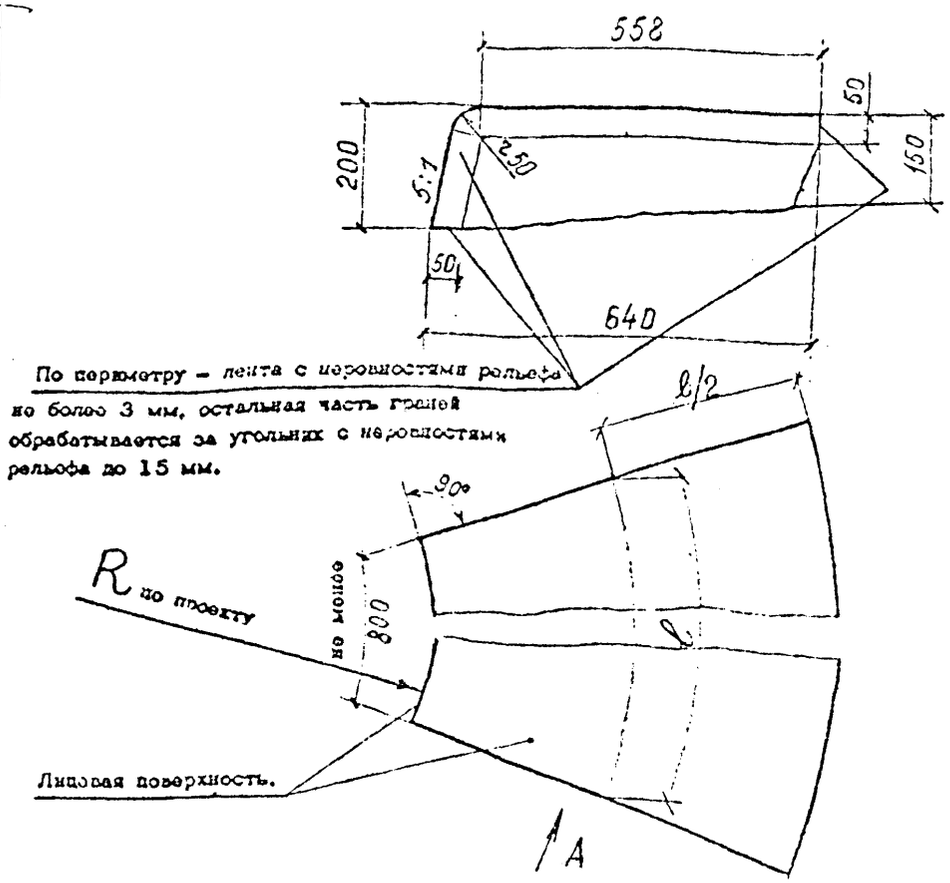

1. ФАКТУРА ЛИЦЕВОЙ ПОВЕРХНОСТИ – ТОЧЕЧНАЯ
2. ПЛОЩАДЬ ЛИЦЕВОЙ ПОВЕРХНОСТИ – 0,790 м2 / м
3. ЛЕНТА С НЕРОВНОСТЯМИ РЕЛЬЕФА НЕ БОЛЕЕ 3 ММ – 0,18 м²/м
4. МАССА 1 М – 245 КГ
5. ЦВЕТ ГРАНИТА – ПО ПРОЕКТУ
6. ПЛОЩАДЬ ТОРЦОВ И ПРИЛЕГАЮЩИХ ПЛОСКОСТЕЙ ЗА ИСКЛЮЧЕНИЕМ ЛЕНТЫ – 0,78 м²/м

Гл.спец.	Рубашев		
Рук.гр.	Вантюсова		
Ст.инж.	Борисова		
Ст.техн.	Васильева		15.12.81

А–349–81.3.29

ГРАНИТНЫЕ ИЗДЕЛИЯ ДЛЯ МОСТОВ И НАБЕРЕЖНЫХ

КАМЕНЬ КАРНИЗНЫЙ К-17-III

Стадия	Лист	Листов
Р		1

ГРАНИТ

Институт ЛЕНГИПРОИНЖПРОЕКТ

Копировал

Формат А1

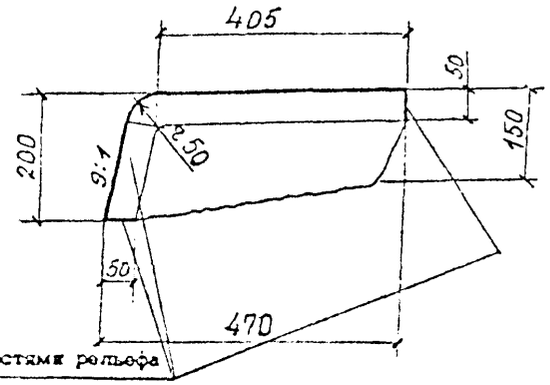

По периметру – лента с неровностями рельефа не более 3 мм, остальная часть граней обрабатывается за угольник с неровностями рельефа до 15 мм.

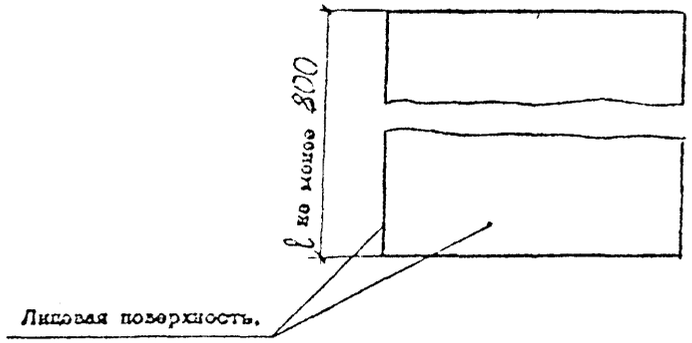

1. ФАКТУРА ЛИЦЕВОЙ ПОВЕРХНОСТИ – ТОЧЕЧНАЯ
2. ПЛОЩАДЬ ЛИЦЕВОЙ ПОВЕРХНОСТИ – 0,64 м2/м
3. ЛЕНТА С НЕРОВНОСТЯМИ РЕЛЬЕФА НЕ БОЛЕЕ 3 ММ – 0,14 м²/м
4. МАССА 1М – 182 КГ
5. ЦВЕТ ГРАНИТА – ПО ПРОЕКТУ
6. ПЛОЩАДЬ ТОРЦОВ И ПРИЛЕГАЮЩИХ ПЛОСКОСТЕЙ ЗА ИСКЛЮЧЕНИЕМ ЛЕНТЫ – 0,56 м²/м

Изм	Лист	№ докум.	Подпись	Дата
Разраб.				
Провер.				
Т. контр.				
Н. контр.				
Утвердил				

Лит.	Масса	Масштаб

Лист | Листов

Институт ЛЕНГИПРОИНЖПРОЕКТ г. Ленинград

Инв. № подлин. | Подпись и дата | Взамен инв. № | Инв. № дубл. | Подпись и дата

СОГЛАСОВАНО С КОМБИНАТОМ ОБЛИЦОВОЧНЫХ И СТРОИТЕЛЬНЫХ МАТЕРИАЛОВ

ПОДПИСЬ И ДАТА

Инв. № подлин. | Подпись и дата | Взамен инв. № | Инв. № дубл. | Подпись и дата

А–349–81.3.30

ГРАНИТНЫЕ ИЗДЕЛИЯ ДЛЯ МОСТОВ И НАБЕРЕЖНЫХ

КАМЕНЬ КАРНИЗНЫЙ К-18-I

Стадия	Лист	Листов
Р		1

Гл.спец.	Рубашев		
Рук.гр.	Вантюсова		
Ст.инж.	Борисова		
Ст.техн.	Васильева		15.12.81

ГРАНИТ

Институт ЛЕНГИПРОИНЖПРОЕКТ

СОГЛАСОВАНО С КОМБИНАТОМ ОБЛИЦОВОЧНЫХ И СТРОИТЕЛЬНЫХ МАТЕРИАЛОВ

Подпись и дата

Инв. № подл. | Подпись и дата | Взам. инв. № | Инв. № дубл. | Подпись и дата

Вид А

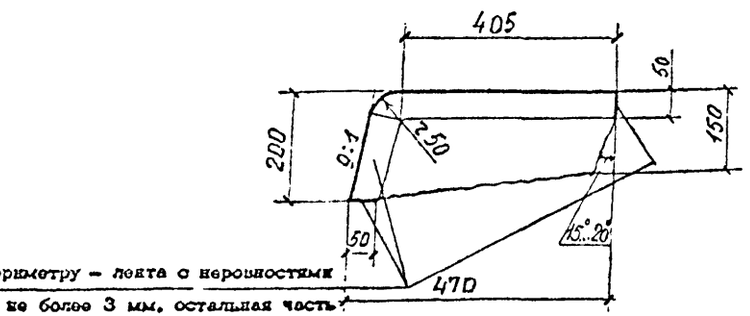

По периметру – лента с неровностями рельефа не более 3 мм, остальная часть граней обрабатывается за угольник с неровностями рельефа до 15 мм.

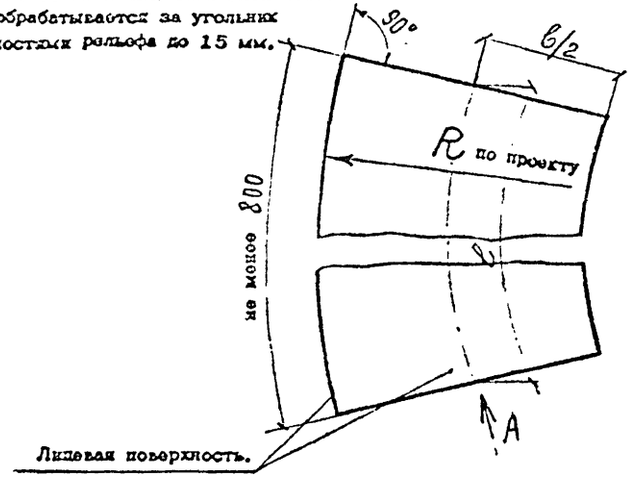

1. ФАКТУРА ЛИЦЕВОЙ ПОВЕРХНОСТИ – ТОЧЕЧНАЯ
2. ПЛОЩАДЬ ЛИЦЕВОЙ ПОВЕРХНОСТИ – 0,640 м2 / м
3. ЛЕНТА С НЕРОВНОСТЯМИ РЕЛЬЕФА НЕ БОЛЕЕ 3 ММ – 0,18 м²/м
4. МАССА 1 М – 182 КГ
5. ЦВЕТ ГРАНИТА – ПО ПРОЕКТУ
6. ПЛОЩАДЬ ТОРЦОВ И ПРИЛЕГАЮЩИХ ПЛОСКОСТЕЙ ЗА ИСКЛЮЧЕНИЕМ ЛЕНТЫ – 0,58 м²/м

				А–349–81.3.31	
				ГРАНИТНЫЕ ИЗДЕЛИЯ ДЛЯ МОСТОВ И НАБЕРЕЖНЫХ	
				КАМЕНЬ КАРНИЗНЫЙ К-18-II	Стадия: Р; Лист: ; Листов: 1
Гл.спец.	Рубашов			ГРАНИТ	Институт ЛЕНГИПРОИНЖПРОЕКТ
Рук.гр.	Вантюсова				
Ст.инж.	Борисова				
Ст.техн.	Васильева		15.12.81		

Копировал

Формат 11

СОГЛАСОВАНО С КОМБИНАТОМ ОБЛИЦОВОЧНЫХ И СТРОИТЕЛЬНЫХ МАТЕРИАЛОВ

Подпись и дата

Инв. № подл. | Подпись и дата | Взам. инв. № | Инв. № дубл. | Подпись и дата

Вид А

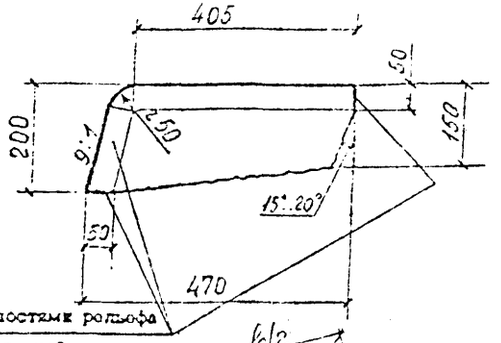

По периметру – лента с неровностями рельефа не более 3 мм, остальная часть граней обрабатывается за угольник с неровностями рельефа до 15 мм.

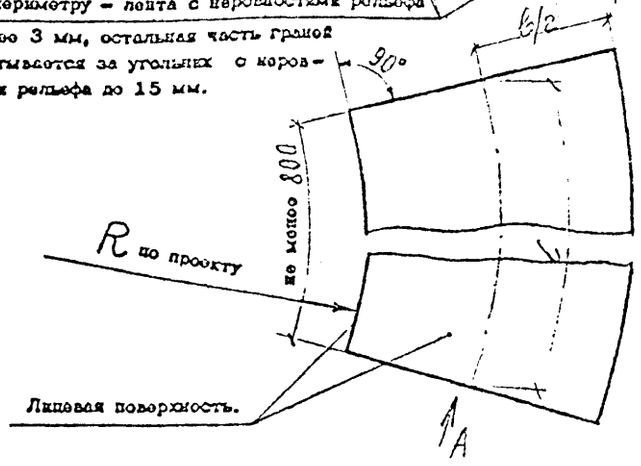

1. ФАКТУРА ЛИЦЕВОЙ ПОВЕРХНОСТИ – ТОЧЕЧНАЯ
2. ПЛОЩАДЬ ЛИЦЕВОЙ ПОВЕРХНОСТИ – 0,640 м2 / м
3. ЛЕНТА С НЕРОВНОСТЯМИ РЕЛЬЕФА НЕ БОЛЕЕ 3 ММ – 0,18 м²/м
4. МАССА 1 М – 182 КГ
5. ЦВЕТ ГРАНИТА – ПО ПРОЕКТУ
6. ПЛОЩАДЬ ТОРЦОВ И ПРИЛЕГАЮЩИХ ПЛОСКОСТЕЙ ЗА ИСКЛЮЧЕНИЕМ ЛЕНТЫ – 0,58 м²/м

				А–349–81.3.32	
				ГРАНИТНЫЕ ИЗДЕЛИЯ ДЛЯ МОСТОВ И НАБЕРЕЖНЫХ	
				КАМЕНЬ КАРНИЗНЫЙ К-18-III	Стадия: Р; Лист: ; Листов: 1
Гл.спец.	Рубашов			ГРАНИТ	Институт ЛЕНГИПРОИНЖПРОЕКТ
Рук.гр.	Вантюсова				
Ст.инж.	Борисова				
Ст.техн.	Васильева		15.12.81		

Копировал

Формат 11

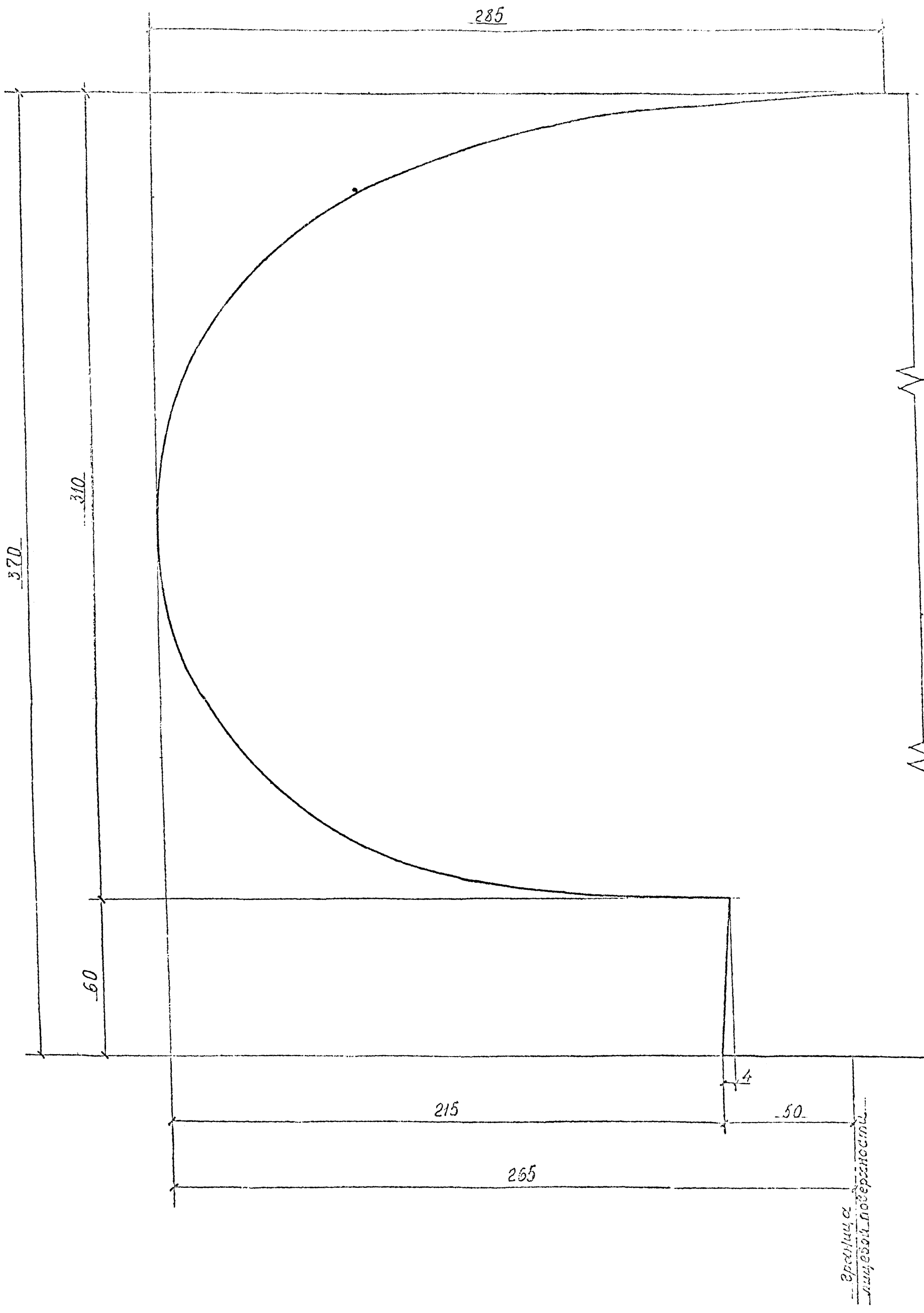

56

				А–349–81.3.33
				ГРАНИТНЫЕ ИЗДЕЛИЯ ДЛЯ МОСТОВ И НАБЕРЕЖНЫХ
Гл.спец.	Рубашев			КАМЕНЬ КАРНИЗНЫЙ ШАБЛОН ТИП 1
Рук.гр.	Вантюсова			Стадия: Р; Лист; Листов: 1
Ст.инж.	Борисова			Институт
Ст.техн.	Васильева			

СОГЛАСОВАНО С КОМБИНАТОМ ОБЛИЦОВОЧНЫХ И СТРОИТЕЛЬНЫХ МАТЕРИАЛОВ

ПОДПИСЬ И ДАТА

Подпись, дата | Взам. инв. № | Инв. № дубл. | Подпись, дата | Инв. № подл.

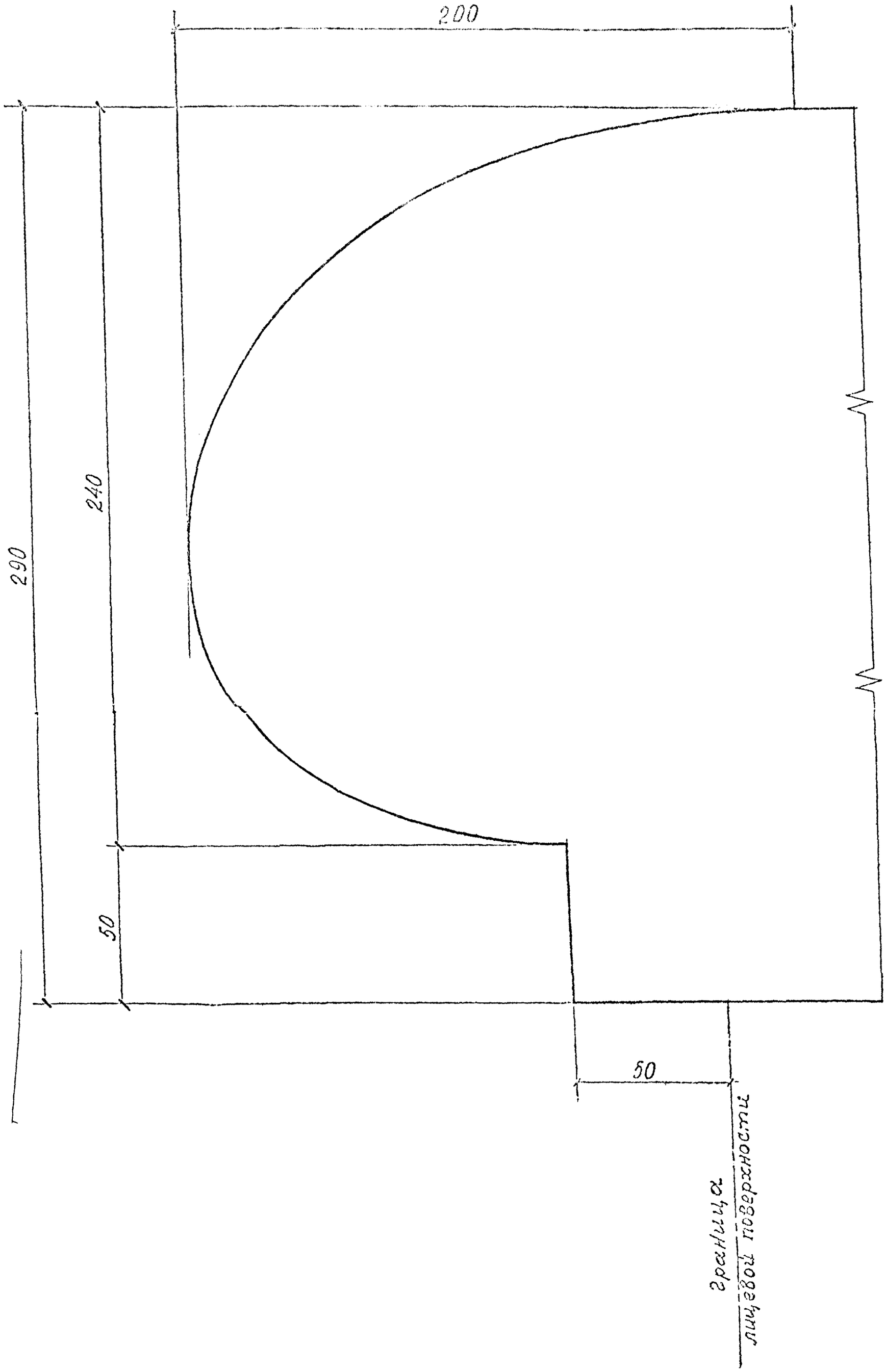

СОГЛАСОВАНО С КОМБИНАТОМ ОБЛИЦОВОЧНЫХ И СТРОИТЕЛЬНЫХ МАТЕРИАЛОВ

ПОДПИСЬ И ДАТА

Подпись, дата | Инв. № дубл. | Взам. инв. № | Подпись, дата | Инв. № подл.

57

				А—349—81.3.34
				ГРАНИТНЫЕ ИЗДЕЛИЯ ДЛЯ МОСТОВ И НАБЕРЕЖНЫХ
Гл.спец.	Рубашов			КАМЕНЬ КАРНИЗНЫЙ ШАБЛОН ТИП 2
Рук.гр.	Вайтюсова			
Ст.инж.	Борисова			
Ст.техн.	Васильева			

Стадия	Лист	Листов
Р		1

ГРАНИТ

Институт

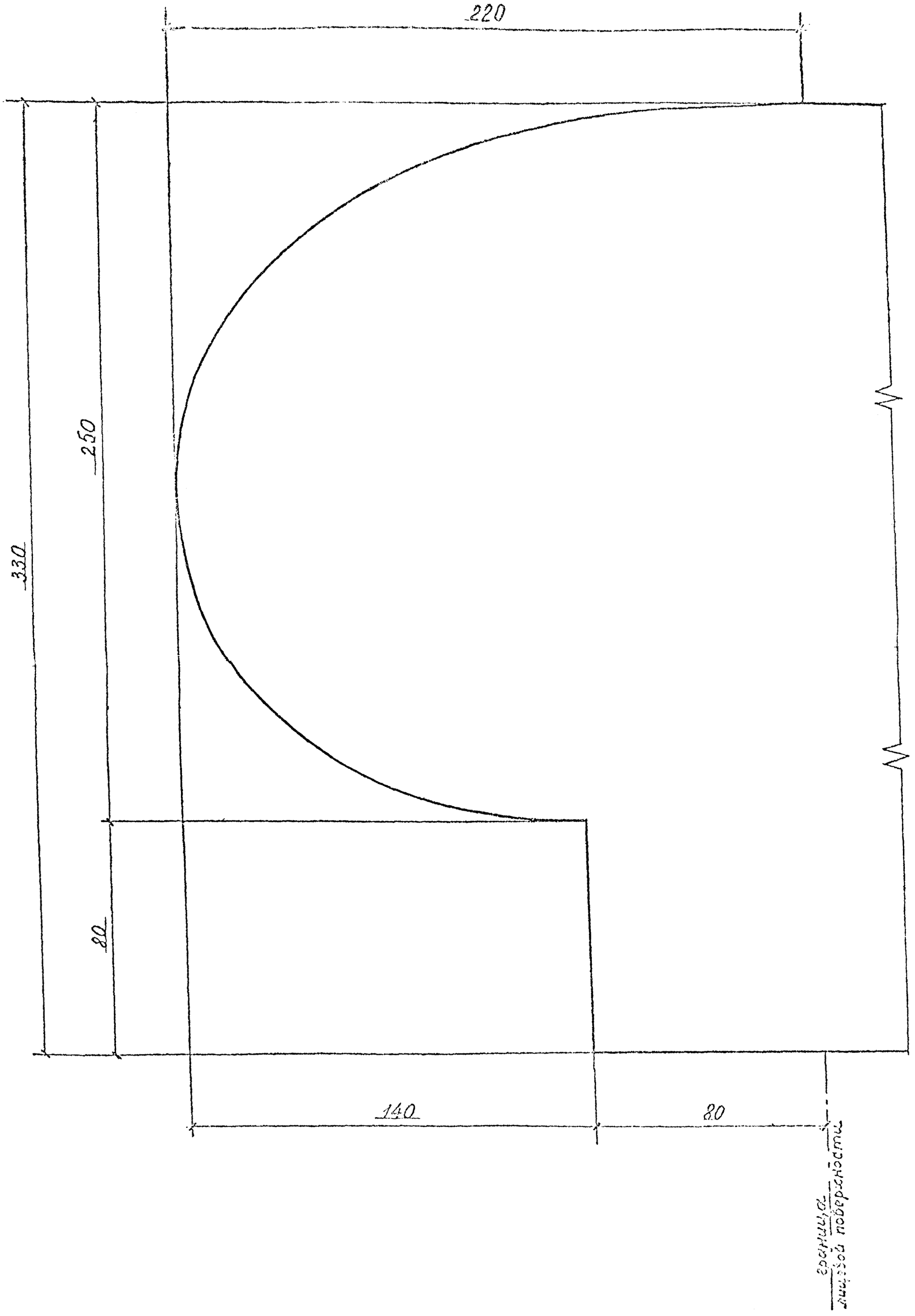

СОГЛАСОВАНО С КОМБИНАТОМ ОБЛИЦОВОЧНЫХ И СТРОИТЕЛЬНЫХ МАТЕРИАЛОВ

ПОДПИСЬ И ДАТА

Подпись, дата | Взам. инв. № | Инв. № дубл. | Подпись, дата | Инв. № подл.

58

				А—349—81.3.35			
				ГРАНИТНЫЕ ИЗДЕЛИЯ ДЛЯ МОСТОВ И НАБЕРЕЖНЫХ			
Гл.спец.	Рубашов			КАМЕНЬ КАРНИЗНЫЙ ШАБЛОН ТИП 3	Стадия	Лист	Листов
Рук.гр.	Зантюкова				Р		1
Ст.инж.	Борисова			ГРАНИТ	Институт		
Ст.техн.	Васильева						

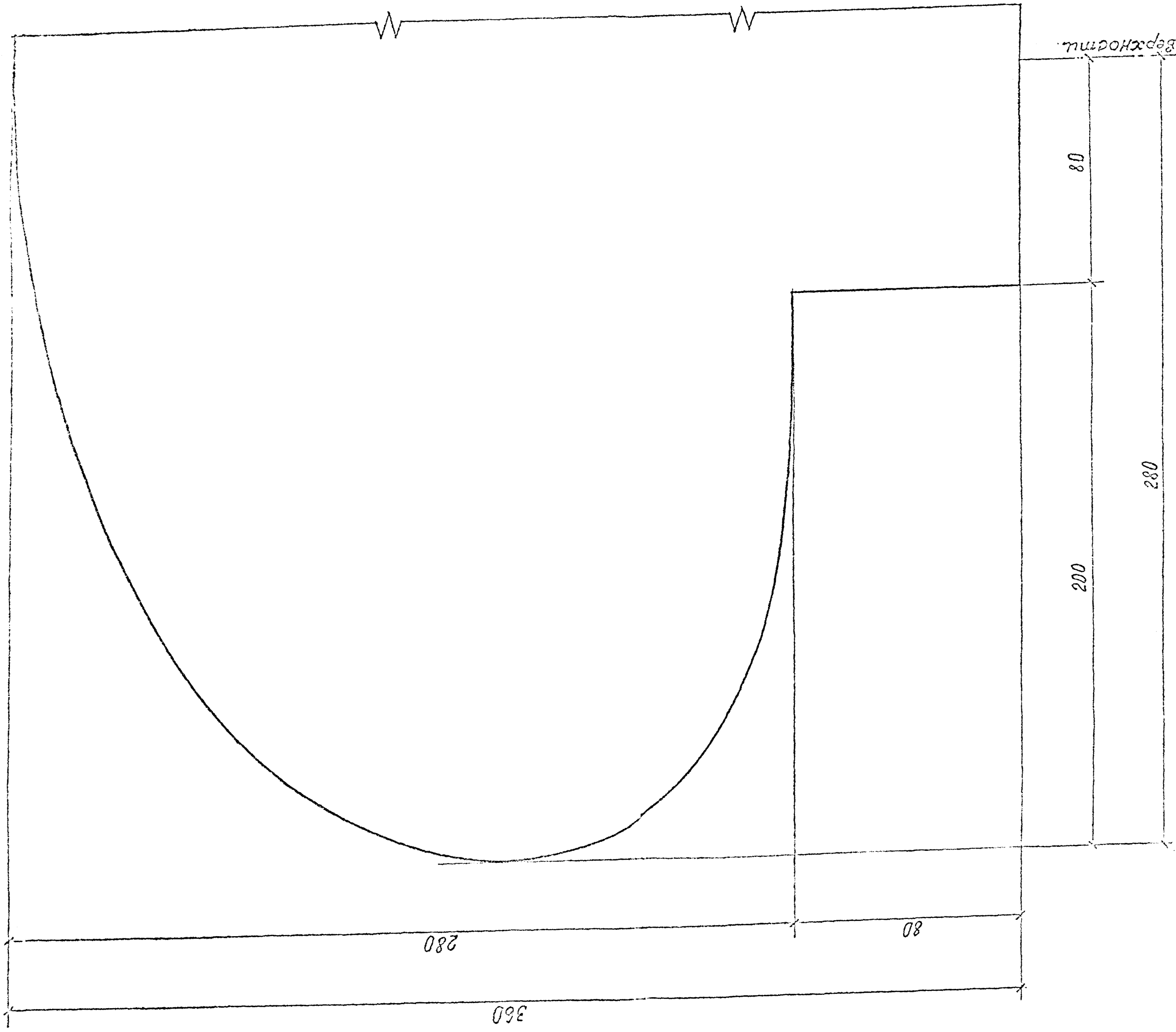
граница подземных работ
80
280
200
280
80
360

СОГЛАСОВАНО С КОМБИНАТОМ СБЛИЦОВОЧНЫХ И СТРОИТЕЛЬНЫХ МАТЕРИАЛОВ
ПОДПИСЬ И ДАТА
Инв. № подлин. | Подпись и дата | Взамен инв. № | Инв. № дубл. | Подпись и дата

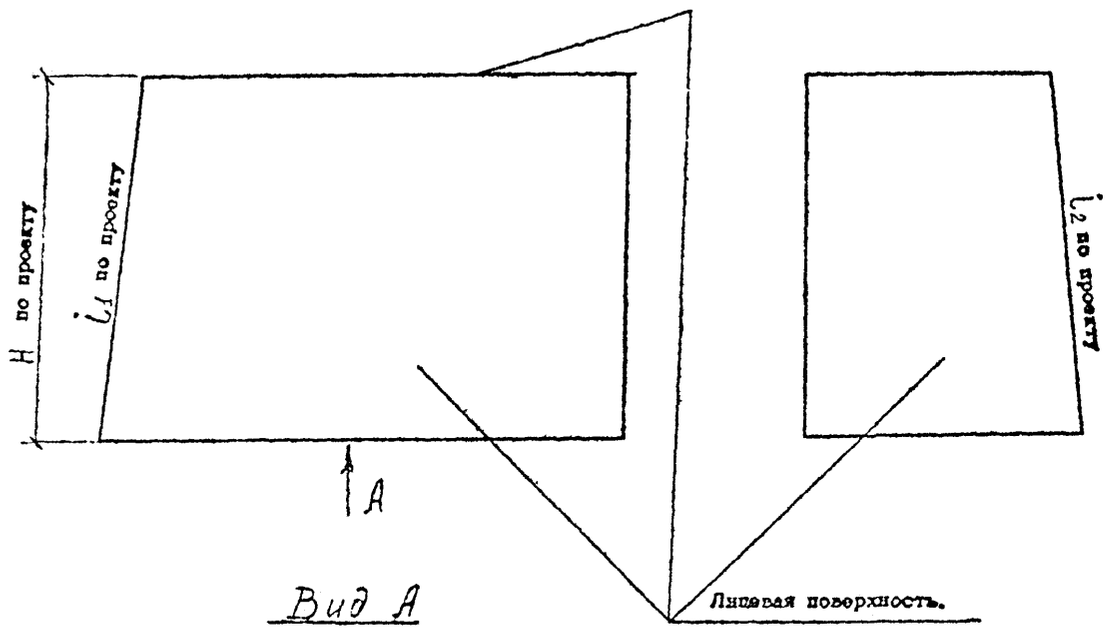

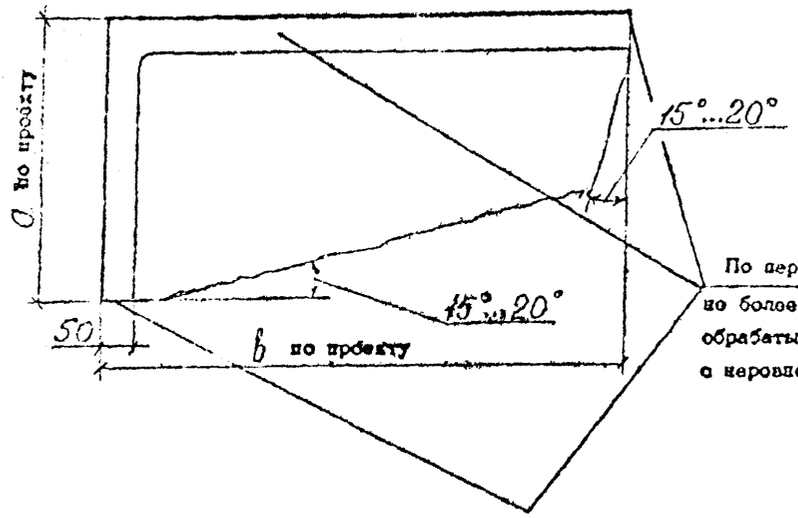

По периметру – лента с неровностями рельефа не более 3 мм, остальная часть граней обрабатывается за углами с неровностями рельефа до 15 мм.

1. ФОРМА КАРНИЗА ПОКАЗАНА УСЛОВНО ШАБЛОН МОЖЕТ ОТВЕЧАТЬ ЛЮБОМУ ТИПУ КАРНИЗА НАСТОЯЩЕГО АЛЬБОМА,
2. ФАКТУРА ЛИЦЕВОЙ ПОВЕРХНОСТИ – ТОЧЕЧНАЯ
3. ЦВЕТ ГРАНИТА – ПО ПРОЕКТУ
4. ЛЕНТА С НЕРОВНОСТЯМИ РЕЛЬЕФА НЕ БОЛЕЕ 3 ММ И ПЛОЩАДЬ ТОРЦОВ И ПРИЛЕГАЮЩИХ ПЛОСКОСТЕЙ ВЫЧИСЛЯЮТСЯ В ЗАВИСИМОСТИ ОТ ТИПА ШАБЛОНА

Гл.спец.	Рубашов		
Рук.гр.	Вантюсова		
Ст.инж.	Борисова		
Ст.техн.	Васильева		15.12.81

А–349–81.3.37

ГРАНИТНЫЕ ИЗДЕЛИЯ ДЛЯ МОСТОВ И НАБЕРЕЖНЫХ

КАМНИ КАРНИЗНЫЕ УГЛОВЫЕ КУ-I

Стадия	Лист	Листов
Р		1

ГРАНИТ

Институт ЛЕНГИПРОИНЖПРОЕКТ

Копировал

Формат

СОГЛАСОВАНО С КОМБИНАТОМ ОБЛИЦОВОЧНЫХ И СТРОИТЕЛЬНЫХ МАТЕРИАЛОВ
Подпись и дата
Инв. № дубл.
Взамен инв. №
Подпись и дата
Инв. № подлин.

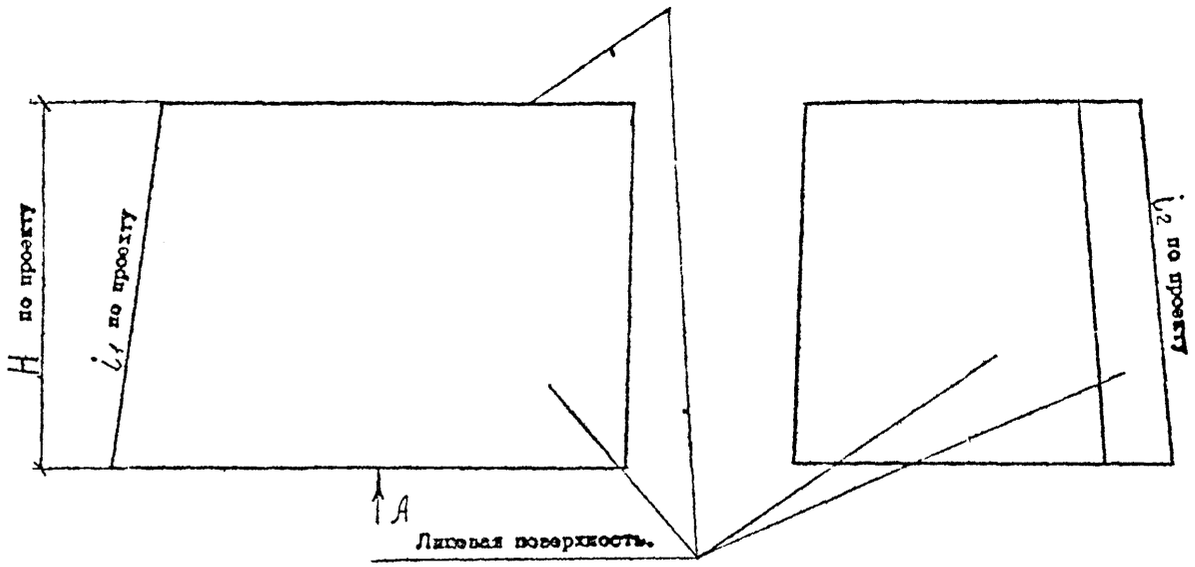

Вид А

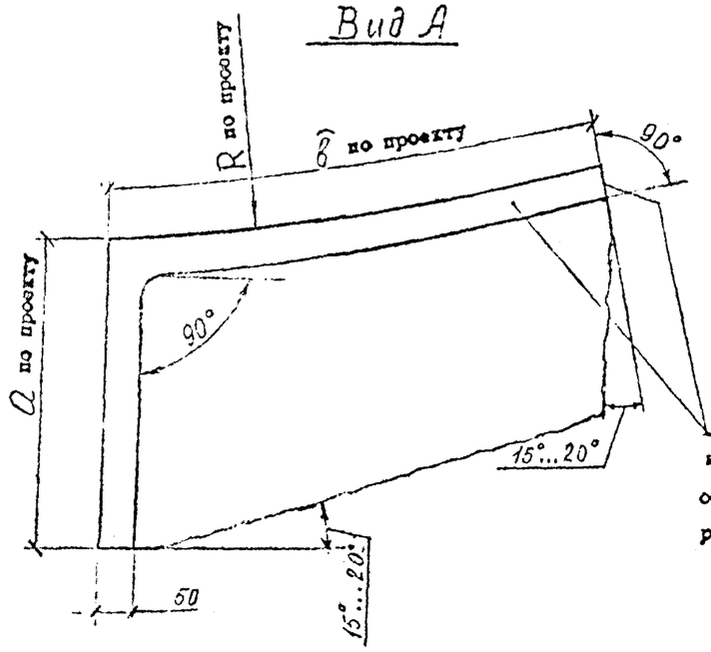

По периметру – лента с неровностями рельефа не более 3 мм, остальная часть граней обрабатывается за угольник с неровностями рельефа до 15 мм.

1. ФОРМА КАРНИЗА ПОКАЗАНА УСЛОВНО ШАБЛОН МОЖЕТ ОТВЕЧАТЬ ЛЮБОМУ ТИПУ КАРНИЗА НАСТОЯЩЕГО АЛЬБОМА.
2. ФАКТУРА ЛИЦЕВОЙ ПОВЕРХНОСТИ – ТОЧЕЧНАЯ
3. ЦВЕТ ГРАНИТА – ПО ПРОЕКТУ
4. ЛЕНТА С НЕРОВНОСТЯМИ РЕЛЬЕФА НЕ БОЛЕЕ 3 ММ И ПЛОЩАДЬ ТОРЦОВ И ПРИЛЕГАЮЩИХ ПЛОСКОСТЕЙ ВЫЧИСЛЯЮТСЯ В ЗАВИСИМОСТИ ОТ ТИПА ШАБЛОНА

Гл.спец.	Рубашов		
Рук.гр.	Вайтюсова		
Ст.инж.	Борисова		
Ст.техн.	Васильева		15.12.81

А–349–81.3.38

ГРАНИТНЫЕ ИЗДЕЛИЯ ДЛЯ МОСТОВ И НАБЕРЕЖНЫХ

КАМНИ КАРНИЗНЫЕ УГЛОВЫЕ КУ-II

Стадия	Лист	Листов
Р		1

ГРАНИТ

Институт ЛЕНГИПРОИНЖПРОЕКТ

СОГЛАСОВАНО С КОМБИНАТОМ ОБЛИЦОВОЧНЫХ И СТРОИТЕЛЬНЫХ МАТЕРИАЛОВ
ПОДПИСЬ И ДАТА

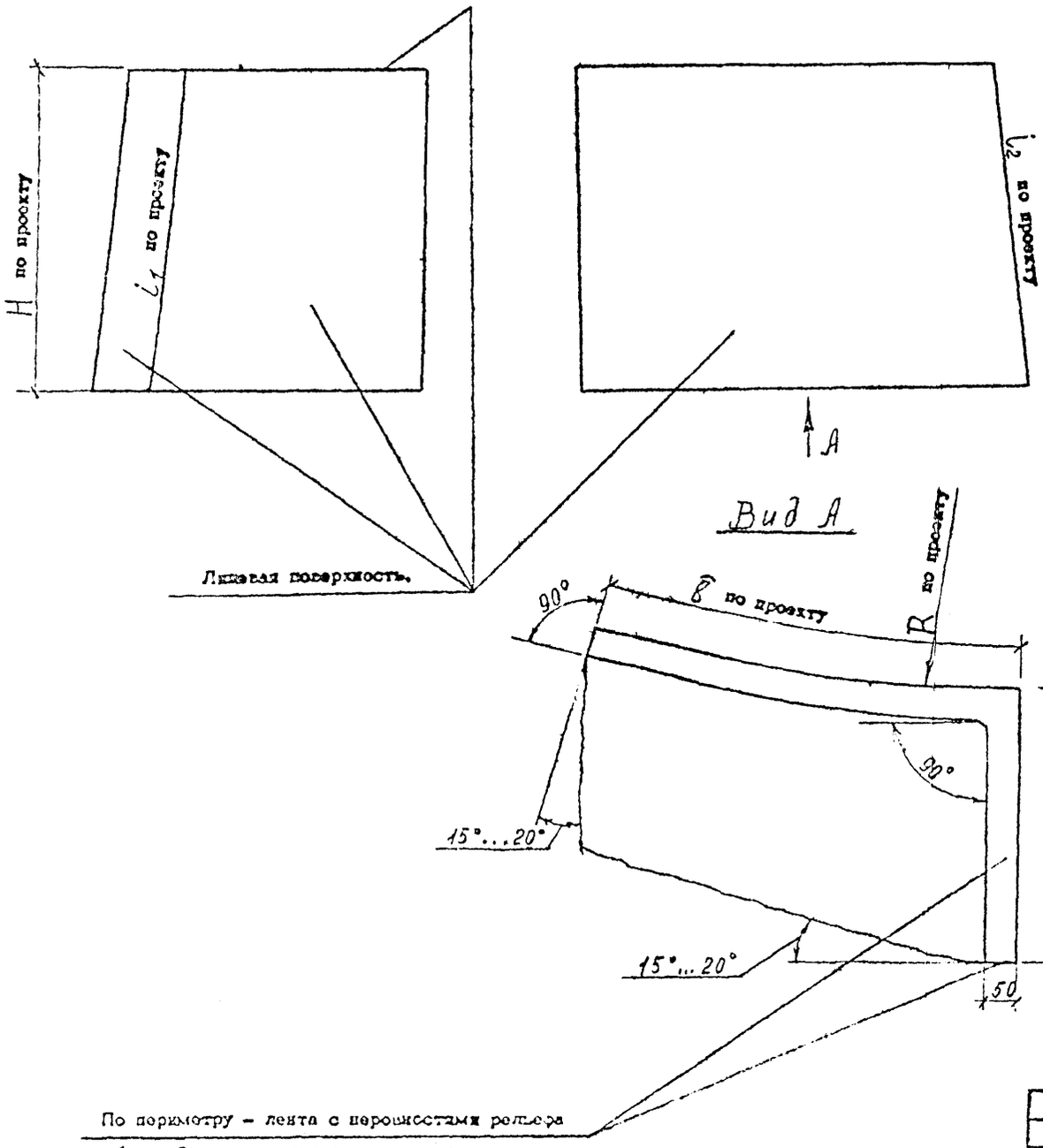

По периметру – лента с неровностями рельефа не более 3 мм, остальная часть гранй обрабатывается за угольник с неровностями рельефа до 15 мм.

1. ФОРМА КАРНИЗА ПОКАЗАНА УСЛОВНО. ШАБЛОН МОЖЕТ ОТВЕЧАТЬ ЛЮБОМУ ТИПУ КАРНИЗА НАСТОЯЩЕГО АЛЬБОМА.
2. ФАКТУРА ЛИЦЕВОЙ ПОВЕРХНОСТИ – ТОЧЕЧНАЯ
3. ЦВЕТ ГРАНИТА – ПО ПРОЕКТУ
4. ЛЕНТА С НЕРОВНОСТЯМИ РЕЛЬЕФА НЕ БОЛЕЕ 3 ММ И ПЛОЩАДЬ ТОРЦОВ И ПРИЛЕГАЮЩИХ ПЛОСКОСТЕЙ ВЫЧИСЛЯЮТСЯ В ЗАВИСИМОСТИ ОТ ТИПА ШАБЛОНА

Гл.спец.	Рубашев		
Рук.гр.	Вашкова		
Ст.инж.	Борисова		
Ст.техн.	Васильева		15.12.81

А–349–81.3.39

ГРАНИТНЫЕ ИЗДЕЛИЯ ДЛЯ МОСТОВ И НАБЕРЕЖНЫХ

КАМНИ КАРНИЗНЫЕ УГЛОВЫЕ КУ-III

Стадия	Лист	Листов
Р		1

ГРАНИТ

Институт ЛЕНГИПРОИНЖПРОЕКТ

Инв. № подл. | Подпись и дата | Взамен инв. № | Инв. № дубл. | Подпись и дата

Копировал Формат

4. ПЛИТНАЯ ОБЛИЦОВКА

Подпись и дата
Согласовано с комбинатом облицовочных и строительных материалов
Подпись и дата
Инв. № дубл.
Взамен инв. №
Подпись и дата
Инв. № подлин.

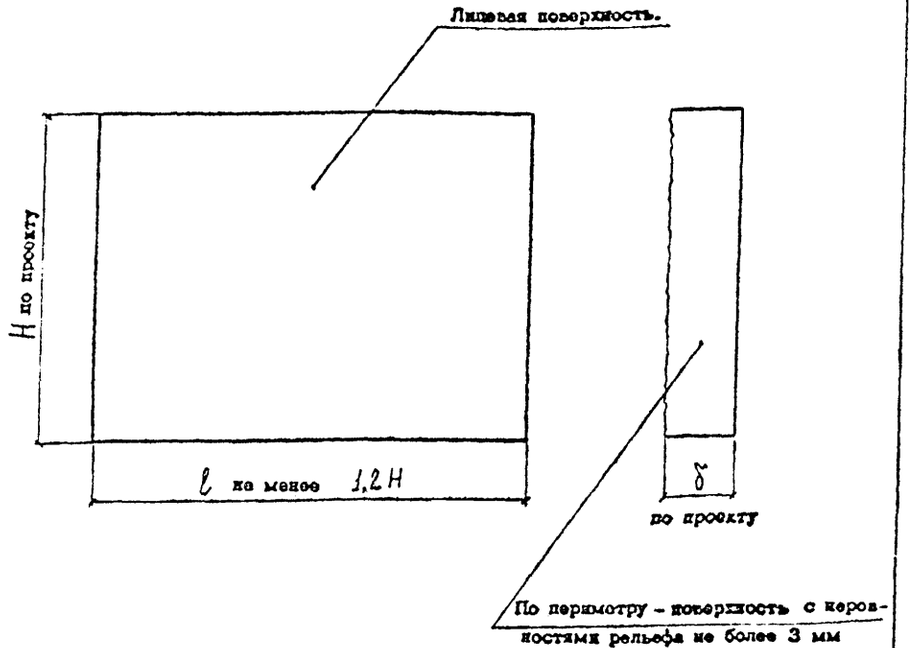

1. ФАКТУРА ЛИЦЕВОЙ ПОВЕРХНОСТИ – ПИЛЕНАЯ. ВИДА Б1
2. ЦВЕТ ГРАНИТА – ПО ПРОЕКТУ
3. ПЛОЩАДЬ ТОРЦОВ И ПРИЛЕГАЮЩИХ ПЛОСКОСТЕЙ
$2\delta(H+\ell)$ м²

				А–349–81.4.02	
				ГРАНИТНЫЕ ИЗДЕЛИЯ ДЛЯ МОСТОВ И НАБЕРЕЖНЫХ	
Гл.спец.	Рубашев			ПЛИТЫ ОБЛИЦОВОЧНЫЕ 0-I-П-Пил	Стадия: Р; Лист: ; Листов: 1
Рук.гр.	Вантюсова				
Ст.инж.	Борисова			ГРАНИТ	Институт ЛЕНГИПРОИНЖПРОЕКТ
Ст.техн.	Васильева		15.12.81		

Подпись и дата
Согласовано с комбинатом облицовочных и строительных материалов
Подпись и дата
Инв. № дубл.
Взамен инв. №
Подпись и дата
Инв. № подлин.

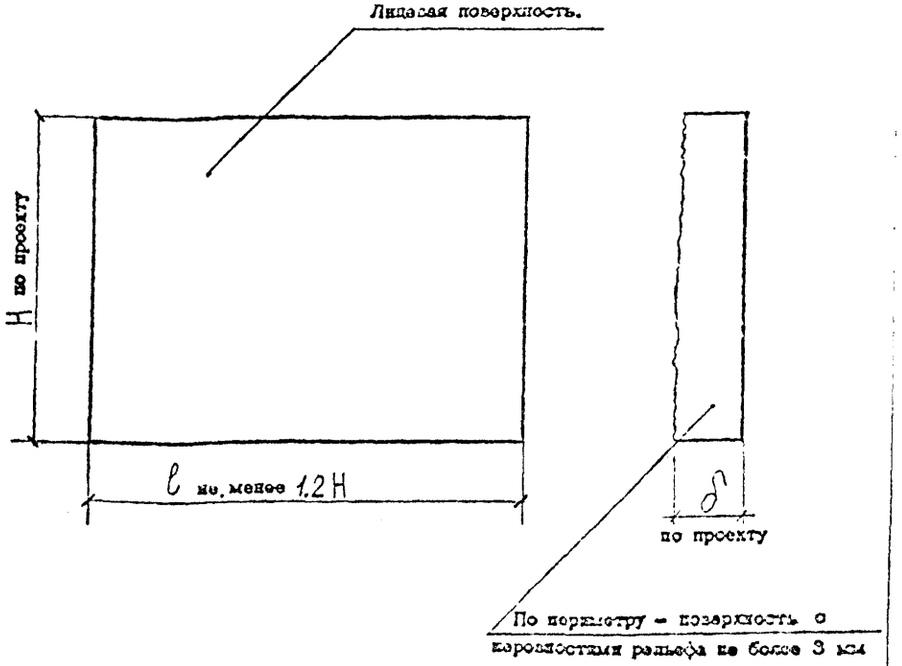

1. ФАКТУРА ЛИЦЕВОЙ ПОВЕРХНОСТИ – ТОЧЕЧНАЯ
2. ЦВЕТ ГРАНИТА – ПО ПРОЕКТУ
3. ПЛОЩАДЬ ТОРЦОВ И ПРИЛЕГАЮЩИХ ПЛОСКОСТЕЙ
$2\delta(H+\ell)$ м²

				А–349–81.4.01	
				ГРАНИТНЫЕ ИЗДЕЛИЯ ДЛЯ МОСТОВ И НАБЕРЕЖНЫХ	
Гл.спец.	Рубашев			ПЛИТЫ ОБЛИЦОВОЧНЫЕ 0-I-П	Стадия: Р; Лист: ; Листов: 1
Рук.гр.	Вантюсова				
Ст.инж.	Борисова			ГРАНИТ	Институт ЛЕНГИПРОИНЖПРОЕКТ
Ст.техн.	Васильева		15.12.81		

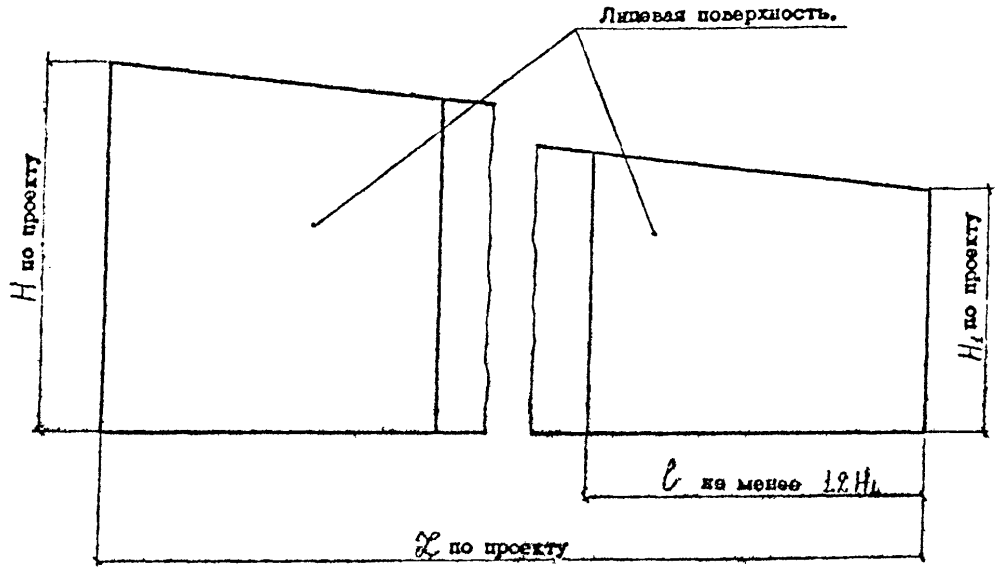

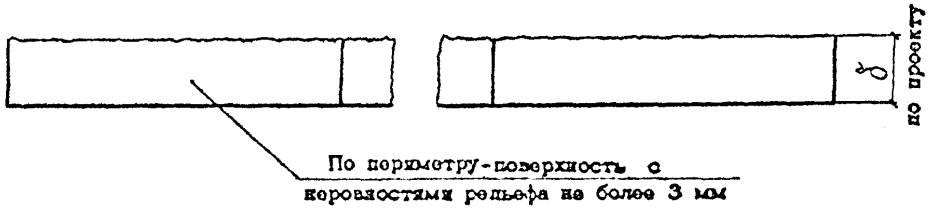

1. ФАКТУРА ЛИЦЕВОЙ ПОВЕРХНОСТИ – ТОЧЕЧНАЯ
2. ЦВЕТ ГРАНИТА – ПО ПРОЕКТУ
3. ПЛОЩАДЬ ТОРЦОВ И ПРИЛЕГАЮЩИХ ПЛОСКОСТЕЙ

$\delta(H+H_1+2\ell)$ м²/м

СОГЛАСОВАНО С КОМБИНАТОМ ОБЛИЦОВОЧНЫХ И СТРОИТЕЛЬНЫХ МАТЕРИАЛОВ — ПОДПИСЬ И ДАТА

Инв. № подл. | Подпись и дата | Взамен инв. № | Инв. № дубл. | Подпись и дата

Гл.спец.	Рубашев		
Рук.гр.	Вантюсова		
Ст.инж.	Борисова		
Ст.техн.	Васильева		15.12.81

А–349–81.4.04

ГРАНИТНЫЕ ИЗДЕЛИЯ ДЛЯ МОСТОВ И НАБЕРЕЖНЫХ

ПЛИТЫ ОБЛИЦОВОЧНЫЕ

ОКЕП

Стадия	Лист	Листов
Р		1

ГРАНИТ

Институт ЛЕНГИПРОИНЖПРОЕКТ

Инв. № подл. | Подпись и дата | Взамен инв. № | Инв. № дубл. | Подпись и дата

Формат А4

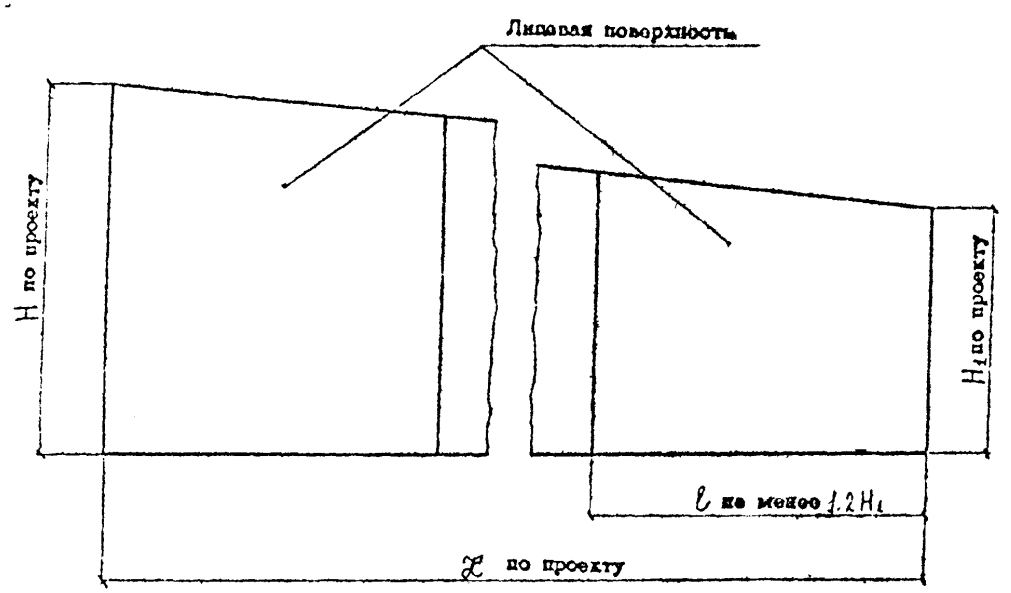

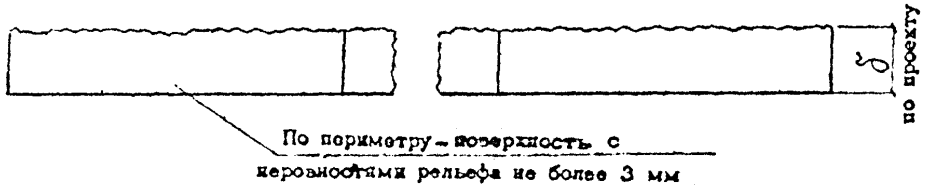

1. ФАКТУРА ЛИЦЕВОЙ ПОВЕРХНОСТИ – ПИЛЕНАЯ ВИДА $Б_1$
2. ЦВЕТ ГРАНИТА – ПО ПРОЕКТУ
3. ПЛОЩАДЬ ТОРЦОВ И ПРИЛЕГАЮЩИХ ПЛОСКОСТЕЙ
   $\delta(H+H_1+2\ell)$ м²/м

СОГЛАСОВАНО С КОМБИНАТОМ ОБЛИЦОВОЧНЫХ И СТРОИТЕЛЬНЫХ МАТЕРИАЛОВ

Подпись и дата

Инв. № дубл.

Взам. инв. №

Подпись и дата

Инв. № подл.

Гл.спец.	Рубашов		
Рук.гр.	Байтасова		
Ст.инж.	Асмолова		
Ст.техн.	Кротова		5/12 81

А–349–81.4.06

ГРАНИТНЫЕ ИЗДЕЛИЯ ДЛЯ МОСТОВ И НАБЕРЕЖНЫХ

ПЛИТЫ ОБЛИЦОВОЧНЫЕ
ОК-I-П-Пил

Стадия	Лист	Листов
Р		1

ГРАНИТ

Институт
ЛЕНГИПРОИНЖПРОЕКТ

Формат

Подпись и дата

Инв. № дубл.

Взам. инв. №

Подпись и дата

Инв. № подл.

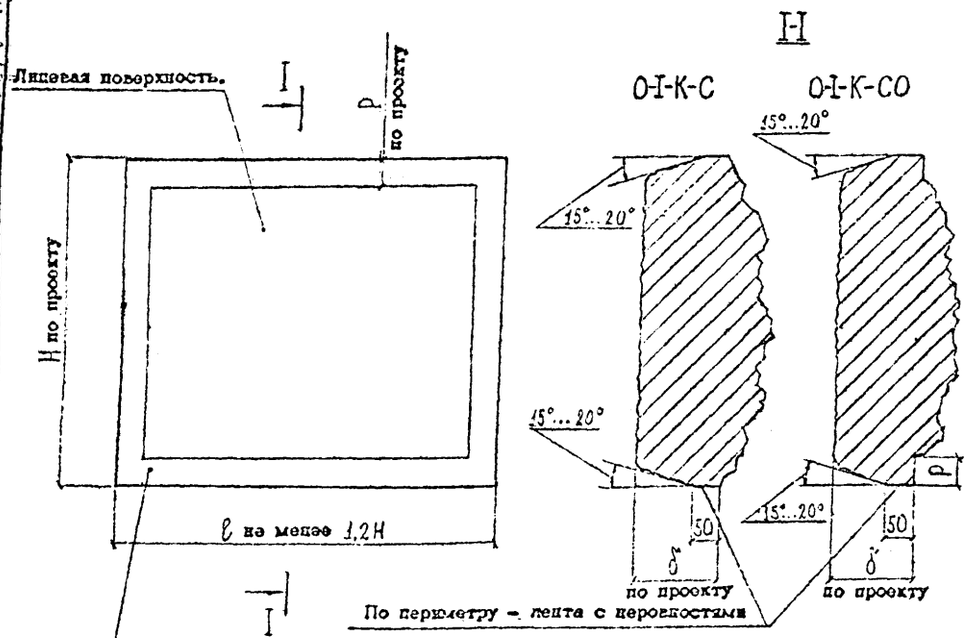

По периметру – лента с неровностями рельефа не более 3 мм, остальная часть граней обрабатывается за угольник под углом 15°–20° с неровностями рельефа до 15 мм.

ФАКТУРА ЛИЦЕВОЙ ПОВЕРХНОСТИ – ТОЧЕЧНАЯ
(ТОЛЬКО ДЛЯ O-I-K-CO)

1. ФАКТУРА ЛИЦЕВОЙ ПОВЕРХНОСТИ – СКАЛА
2. ЦВЕТ ГРАНИТА – ПО ПРОЕКТУ
3. ЛЕНТА С НЕРОВНОСТЯМИ РЕЛЬЕФА НЕ БОЛЕЕ 3 ММ $0{,}1(H+1)$ м²/м
4. ПЛОЩАДЬ ПРИЛЕГАЮЩИХ ПЛОСКОСТЕЙ ЗА ИСКЛЮЧЕНИЕМ ЛЕНТЫ $(H+1)(2\delta-0{,}1)$ м²/м

				А–349–81.4.08			
				ГРАНИТНЫЕ ИЗДЕЛИЯ ДЛЯ МОСТОВ И НАБЕРЕЖНЫХ			
Гл.спец.	Рубашев			ПЛИТЫ ОБЛИЦОВОЧНЫЕ O-I-K-C ; O-I-K-CO	Стадия	Лист	Листов
Рук.гр.	Вантюсова				Р		1
Ст.инж.	Несмелова						
Ст.техн.	Кротова		15.12.81	ГРАНИТ	Институт ЛЕНГИПРОИНЖПРОЕКТ		

ПОДПИСЬ И ДАТА

СОГЛАСОВАНО С КОМБИНАТОМ ОБЛИЦОВОЧНЫХ И СТРОИТЕЛЬНЫХ МАТЕРИАЛОВ

Подпись и дата | Инв. № дубл. | Взам. инв. № | Подпись и дата | Инв. № подл.

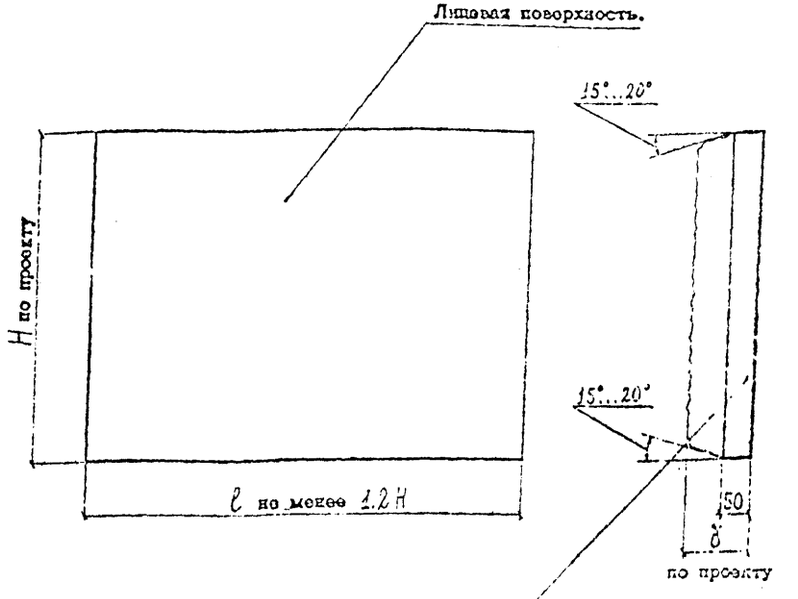

По периметру – лента с неровностями рельефа не более 3 мм, остальная часть граней обрабатывается за угольник под углом 15°–20° с неровностями рельефа до 15 мм.

1. ФАКТУРА ЛИЦЕВОЙ ПОВЕРХНОСТИ – ТОЧЕЧНАЯ
2. ЦВЕТ ГРАНИТА – ПО ПРОЕКТУ
3. ЛЕНТА С НЕРОВНОСТЯМИ РЕЛЬЕФА НЕ БОЛЕЕ 3 ММ $0{,}1(H+1)$ м²/м
4. ПЛОЩАДЬ ПРИЛЕГАЮЩИХ ПЛОСКОСТЕЙ ЗА ИСКЛЮЧЕНИЕМ ЛЕНТЫ $(H+1)(2\delta-0{,}1)$ м²/м

				А–349–81.4.07			
				ГРАНИТНЫЕ ИЗДЕЛИЯ ДЛЯ МОСТОВ И НАБЕРЕЖНЫХ			
Гл.спец.	Рубашев			ПЛИТЫ ОБЛИЦОВОЧНЫЕ O-I-K	Стадия	Лист	Листов
Рук.гр.	Вантюсова				Р		1
Ст.инж.	Несмелова						
Ст.техн.	Кротова		15.12.81	ГРАНИТ	Институт ЛЕНГИПРОИНЖПРОЕКТ		

ПОДПИСЬ И ДАТА

СОГЛАСОВАНО С КОМБИНАТОМ ОБЛИЦОВОЧНЫХ И СТРОИТЕЛЬНЫХ МАТЕРИАЛОВ

Подпись и дата | Инв. № дубл. | Взам. инв. № | Подпись и дата | Инв. № подл.

Копировал | Формат

Согласовано с комбинатом облицовочных и строительных материалов

Подпись и дата

Инв. № дубл.

Взам. инв. №

Подпись и дата

Инв. № подл.

ФАКТУРА ЛИЦЕВОЙ ПОВЕРХНОСТИ – ТОЧЕЧНАЯ
только для О-II-К-СО)

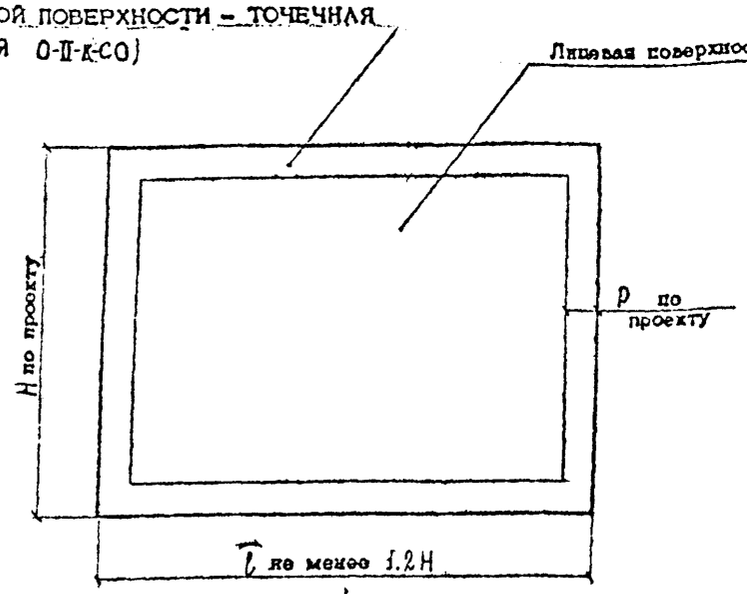

О-II-К-С

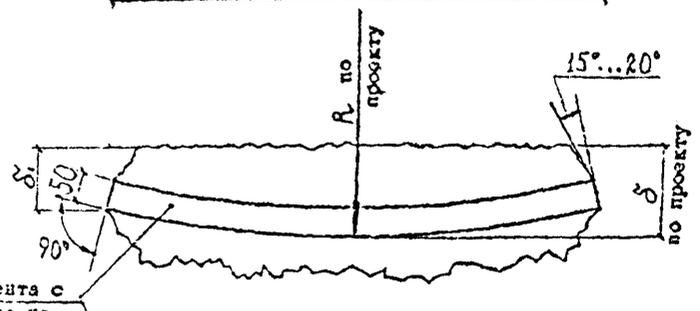

По периметру – лента с неровностями рельефа не более 3 мм, остальная часть граней обрабатывается за угольник под углом 15°–20° с неровностями рельефа до 15 мм.

О-II-К-СО

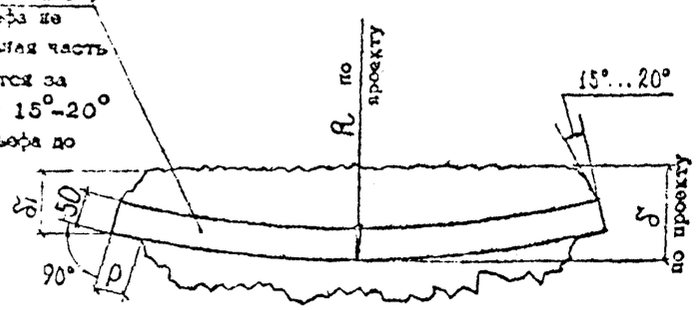

1. ФАКТУРА ЛИЦЕВОЙ ПОВЕРХНОСТИ – СКАЛА
2. ЦВЕТ ГРАНИТА – ПО ПРОЕКТУ
3. ЛЕНТА С НЕРОВНОСТЯМИ РЕЛЬЕФА НЕ БОЛЕЕ 3 ММ. $0,1(H+1)$ м²/м
4. ПЛОЩАДЬ ПРИЛЕГАЮЩИХ ПЛОСКОСТЕЙ ЗА ИСКЛЮЧЕНИЕМ ЛЕНТЫ $(H+1)(2\delta-0,1)$ м²/м

Гл.спец.	Рубашов		
Рук.гр.	Вантюсова		
Ст.инж.	Несмелова		
Ст.техн.	Кротова		15.12.81

А–349–81.4.10

ГРАНИТНЫЕ ИЗДЕЛИЯ ДЛЯ МОСТОВ И НАБЕРЕЖНЫХ

ПЛИТЫ ОБЛИЦОВОЧНЫЕ О-II-К-С; О-II-К-СО

Стадия	Лист	Листов
Р		1

ГРАНИТ

Институт ЛЕНГИПРОИНЖПРОЕКТ

Формат

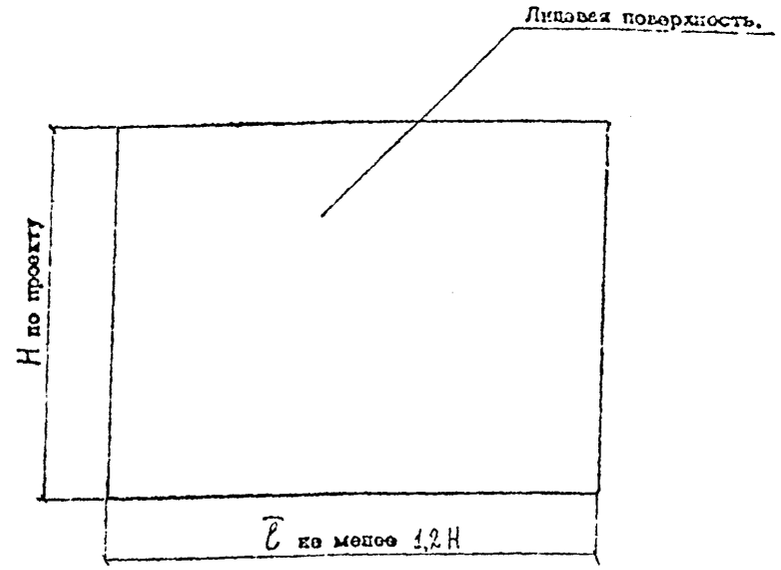

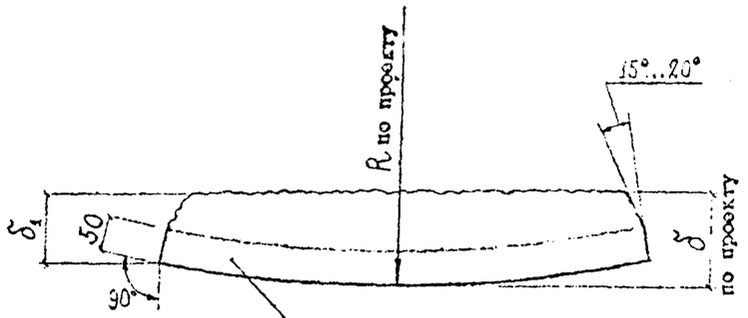

По периметру – лента с неровностями рельефа не более 3 мм, остальная часть граней обрабатывается за угольник под углом 15°–20° с неровностями рельефа до 15 мм.

1. ФАКТУРА ЛИЦЕВОЙ ПОВЕРХНОСТИ – ТОЧЕЧНАЯ
2. ЦВЕТ ГРАНИТА – ПО ПРОЕКТУ
3. ЛЕНТА С НЕРОВНОСТЯМИ РЕЛЬЕФА НЕ БОЛЕЕ 3 ММ $0,1(H+1)$ м²/м.
4. ПЛОЩАДЬ ПРИЛЕГАЮЩИХ ПЛОСКОСТЕЙ ЗА ИСКЛЮЧЕНИЕМ ЛЕНТЫ $(H+1)(2\delta-0,1)$ м²/м

Гл.спец.	Рубашов		
Рук.гр.	Вантюсова		
Ст.инж.	Несмелова		
Ст.техн.	Кротова		15.12.81

А–349–81.4.09

ГРАНИТНЫЕ ИЗДЕЛИЯ ДЛЯ МОСТОВ И НАБЕРЕЖНЫХ

ПЛИТЫ ОБЛИЦОВОЧНЫЕ О-II-К

Стадия	Лист	Листов
Р		1

ГРАНИТ

Институт ЛЕНГИПРОИНЖПРОЕКТ

Копировал

Формат

Согласовано с комбинатом облицовочных и строительных материалов

Подпись и дата

Инв. № дубл.

Взам. инв. №

Подпись и дата

Инв. № подл.

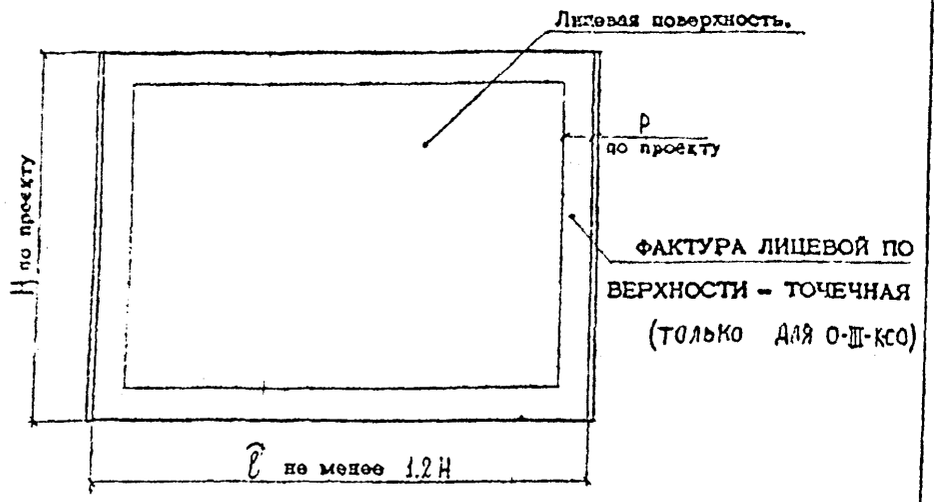

ФАКТУРА ЛИЦЕВОЙ ПОВЕРХНОСТИ – ТОЧЕЧНАЯ (только для О-Ш-КСО)

О-Ш-КС

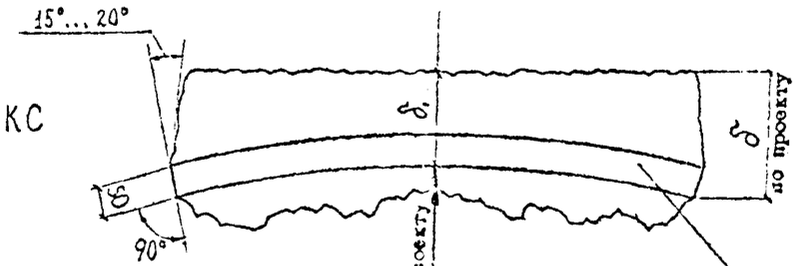

О-Ш-К-СО

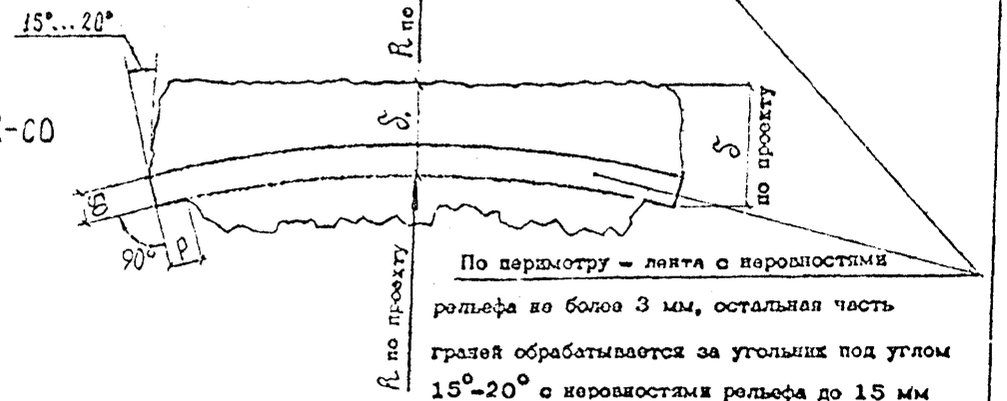

По периметру – лента с неровностями рельефа не более 3 мм, остальная часть граней обрабатывается за угольник под углом 15°–20° с неровностями рельефа до 15 мм

1. ФАКТУРА ЛИЦЕВОЙ ПОВЕРХНОСТИ – СКАЛА
2. ЦВЕТ ГРАНИТА – ПО ПРОЕКТУ
3. ЛЕНТА С НЕРОВНОСТЯМИ РЕЛЬЕФА НЕ БОЛЕЕ 3 ММ $0{,}1(H+1)$ м²/м
4. ПЛОЩАДЬ ПРИЛЕГАЮЩИХ ПЛОСКОСТЕЙ ЗА ИСКЛЮЧЕНИЕМ ЛЕНТЫ $(H+1{,}28-0{,}1)$ м²

				А–349–81. 4. 12		
				ГРАНИТНЫЕ ИЗДЕЛИЯ ДЛЯ МОСТОВ И НАБЕРЕЖНЫХ		
				ПЛИТЫ ОБЛИЦОВОЧНЫЕ О-Ш-К-С; О-Ш-К-СО	Стадия: Р	Лист:	Листов: 1
Гл.спец.	Рубашов					
Рук.гр.	Вантюсова					
Ст.инж.	Несмелова					
Ст.техн.	Кротова		15.12.81	ГРАНИТ	Институт ЛЕНГИПРОИНЖПРОЕКТ	

Копировал Формат

Согласовано с комбинатом облицовочных и строительных материалов

Подпись и дата

Инв. № дубл.

Взам. инв. №

Подпись и дата

Инв. № подл.

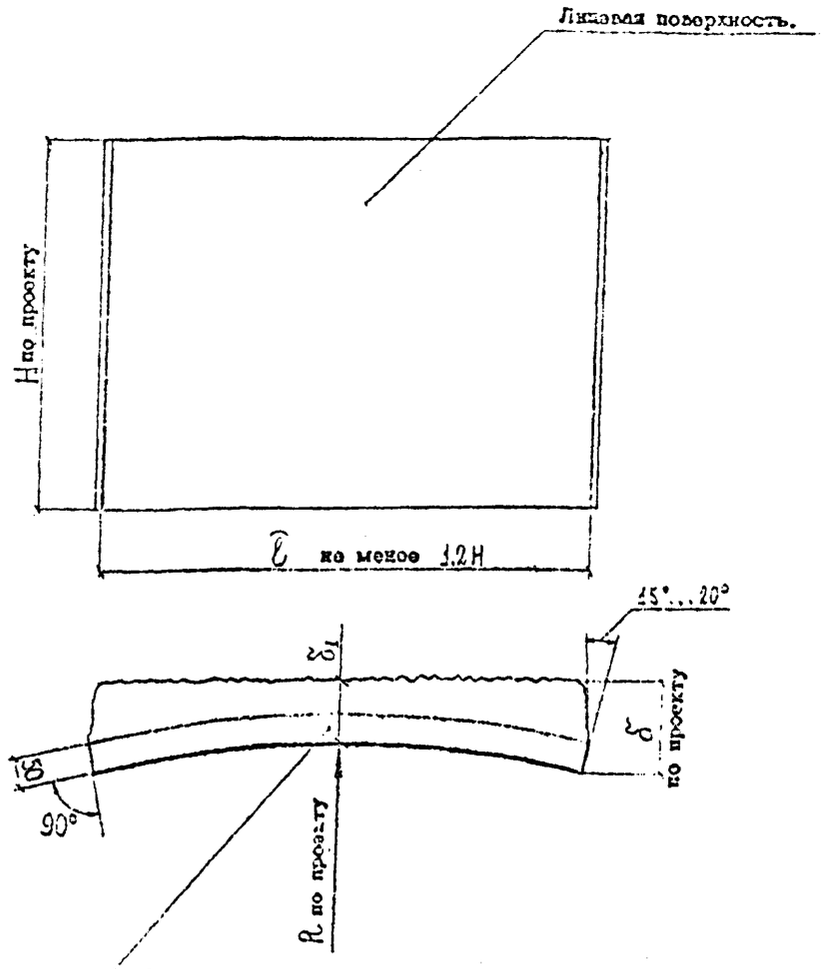

По периметру – лента с неровностями рельефа не более 3 мм, остальная часть граней обрабатывается за угольник под углом 15°–20° с неровностями рельефа до 15 мм.

1. ФАКТУРА ЛИЦЕВОЙ ПОВЕРХНОСТИ – ТОЧЕЧНАЯ
2. ЦВЕТ ГРАНИТА – ПО ПРОЕКТУ
3. ЛЕНТА С НЕРОВНОСТЯМИ РЕЛЬЕФА НЕ БОЛЕЕ 3 ММ $0{,}1(H+1)$ м²/м
4. ПЛОЩАДЬ ПРИЛЕГАЮЩИХ ПЛОСКОСТЕЙ ЗА ИСКЛЮЧЕНИЕМ ЛЕНТЫ $(H+1{,}28-0{,}1)$ м²

				А–349–81. 4. 11		
				ГРАНИТНЫЕ ИЗДЕЛИЯ ДЛЯ МОСТОВ И НАБЕРЕЖНЫХ		
				ПЛИТЫ ОБЛИЦОВОЧНЫЕ О-Ш-К	Стадия: Р	Лист:	Листов: 1
Гл.спец.	Рубашов					
Рук.гр.	Вантюсова					
Ст.инж.	Несмелова					
Ст.техн.	Кротова		15.12.81	ГРАНИТ	Институт ЛЕНГИПРОИНЖПРОЕКТ	

Копировал Формат

СОГЛАСОВАНО С КОМБИНАТОМ ОБЛИЦОВОЧНЫХ И СТРОИТЕЛЬНЫХ МАТЕРИАЛОВ
Подпись и дата
Инв. № дубл.
Взам. инв. №
Подпись и дата
Инв. № подл.

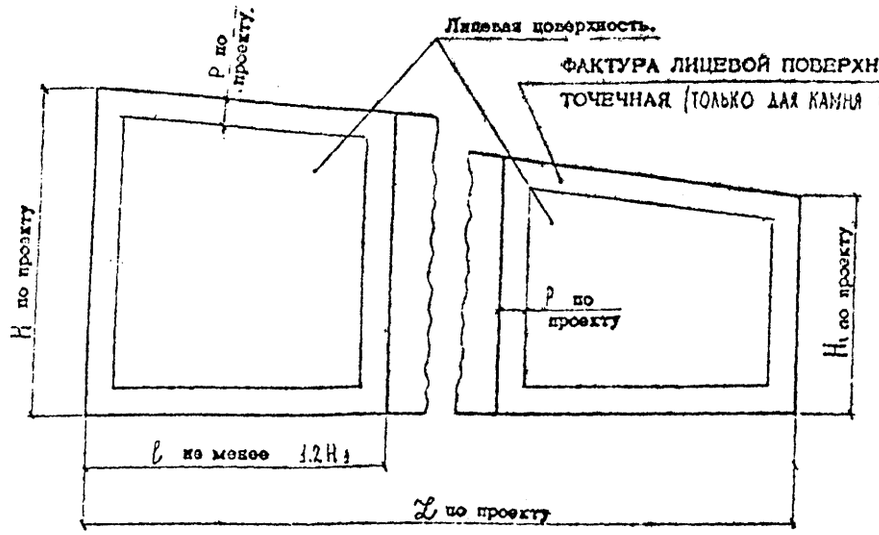

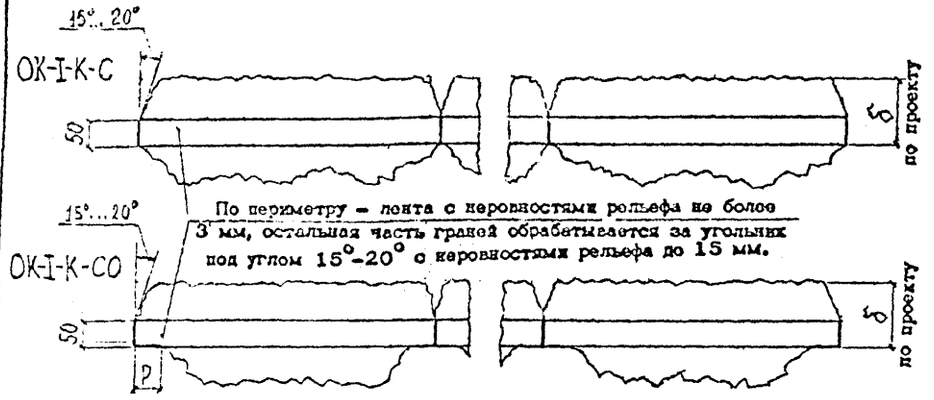

1. ФАКТУРА ЛИЦЕВОЙ ПОВЕРХНОСТИ – СКАЛА
2. ЦВЕТ ГРАНИТА – ПО ПРОЕКТУ
3. ЛЕНТА С НЕРОВНОСТЯМИ РЕЛЬЕФА НЕ БОЛЕЕ 3 ММ $0{,}1\left(\frac{H+H_1}{2}+1\right)$ м²/м
4. ПЛОЩАДЬ ПРИЛЕГАЮЩИХ ПЛОСКОСТЕЙ ЗА ИСКЛЮЧЕНИЕМ ЛЕНТЫ $\left(\frac{H+H_1}{2}+1\right)(2\delta-0{,}1)$ м²/м

				А–349–81.4.14	
				ГРАНИТНЫЕ ИЗДЕЛИЯ ДЛЯ МОСТОВ И НАБЕРЕЖНЫХ	
Гл.спец.	Рубашев			ПЛИТЫ ОБЛИЦОВОЧНЫЕ ОК-I-К-С ; ОК-I-К-СО	Стадия: Р; Лист: ; Листов: 1
Рук.гр.	Вантюсова				
Ст.инж.	Несмелова			ГРАНИТ	Институт ЛЕНГИПРОИНЖПРОЕКТ
Ст.техн.	Кротова		15.11.81		

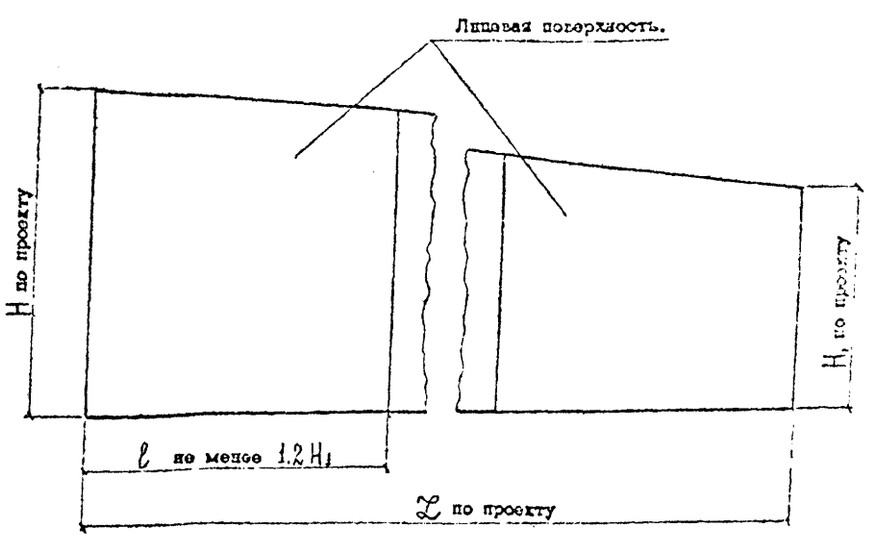

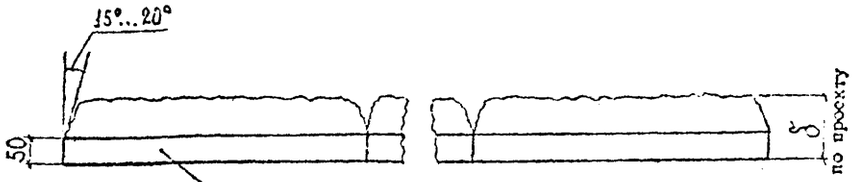

1. ФАКТУРА ЛИЦЕВОЙ ПОВЕРХНОСТИ – ТОЧЕЧНАЯ
2. ЦВЕТ ГРАНИТА – ПО ПРОЕКТУ
3. ЛЕНТА С НЕРОВНОСТЯМИ РЕЛЬЕФА НЕ БОЛЕЕ 3 ММ $0{,}1\left(\frac{H+H_1}{2}+1\right)$ м²/м
4. ПЛОЩАДЬ ПРИЛЕГАЮЩИХ ПЛОСКОСТЕЙ ЗА ИСКЛЮЧЕНИЕМ ЛЕНТЫ $\left(\frac{H+H_1}{2}+1\right)(2\delta-0{,}1)$ м²/м

				А–349–81.4.13	
				ГРАНИТНЫЕ ИЗДЕЛИЯ ДЛЯ МОСТОВ И НАБЕРЕЖНЫХ	
Гл.спец.	Рубашев			ПЛИТЫ ОБЛИЦОВОЧНЫЕ ОК-I-К	Стадия: Р; Лист: ; Листов: 1
Рук.гр.	Вантюсова				
Ст.инж.	Несмелова			ГРАНИТ	Институт ЛЕНГИПРОИНЖПРОЕКТ
Ст.техн.	Кротова		15.11.81		

СОГЛАСОВАНО С КОМБИНАТОМ ОБЛИЦОВОЧНЫХ И СТРОИТЕЛЬНЫХ МАТЕРИАЛОВ
Подпись и дата
Инв. № подл. | Подпись и дата | Взам. инв. № | Инв. № дубл. | Подпись и дата

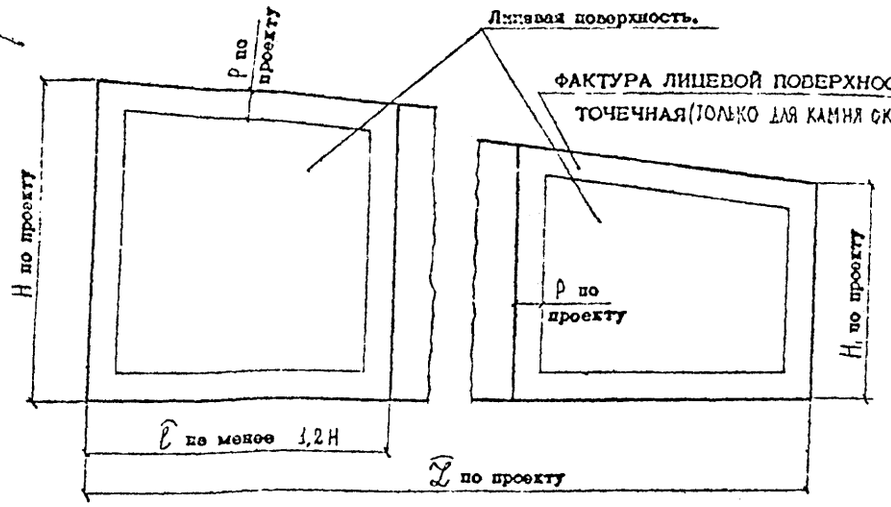

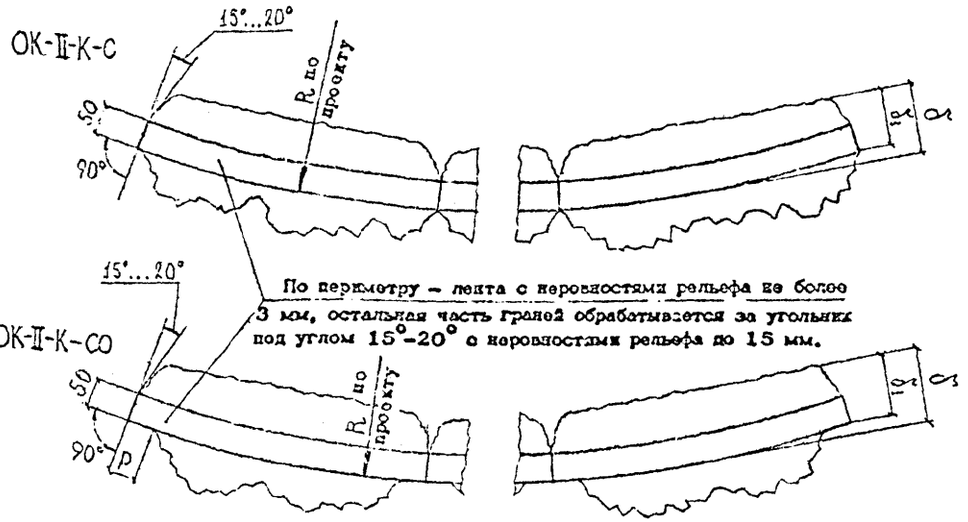

1. ФАКТУРА ЛИЦЕВОЙ ПОВЕРХНОСТИ – СКАЛА
2. ЦВЕТ ГРАНИТА – ПО ПРОЕКТУ
3. ЛЕНТА С НЕРОВНОСТЯМИ РЕЛЬЕФА НЕ БОЛЕЕ 3 ММ $0,1\left(\frac{H+H_1}{2}+1\right)$ м²/м;
4. ПЛОЩАДЬ ПРИЛЕГАЮЩИХ ПЛОСКОСТЕЙ ЗА ИСКЛЮЧЕНИЕМ ЛЕНТЫ $\left(\frac{H+H_1}{2}+1\right)(2,8-0,1)$ м²/м

				А–349–81.4.16		
				ГРАНИТНЫЕ ИЗДЕЛИЯ ДЛЯ МОСТОВ И НАБЕРЕЖНЫХ		
				ПЛИТЫ ОБЛИЦОВОЧНЫЕ ОК-II-К-С ; ОК-II-К-СО	Стадия: Р	Лист:	Листов: 1
Гл.спец.	Рубашев					
Рук.гр.	Вантюсова			ГРАНИТ	Институт ЛЕНГИПРОИНЖПРОЕКТ	
Ст.инж.	Несмелова					
Ст.техн.	Кротова		15.12.81			

Формат

СОГЛАСОВАНО С КОМБИНАТОМ ОБЛИЦОВОЧНЫХ И СТРОИТЕЛЬНЫХ МАТЕРИАЛОВ
Подпись и дата
Инв. № подл. | Подпись и дата | Взам. инв. № | Инв. № дубл. | Подпись и дата

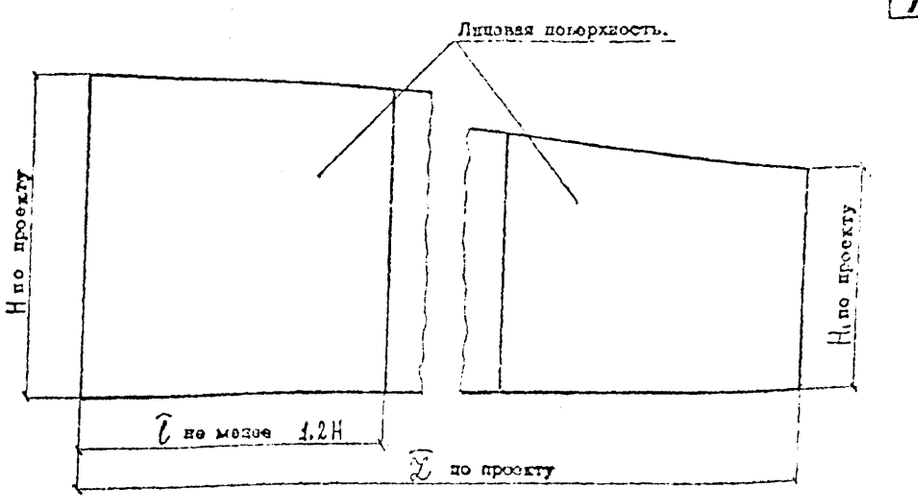

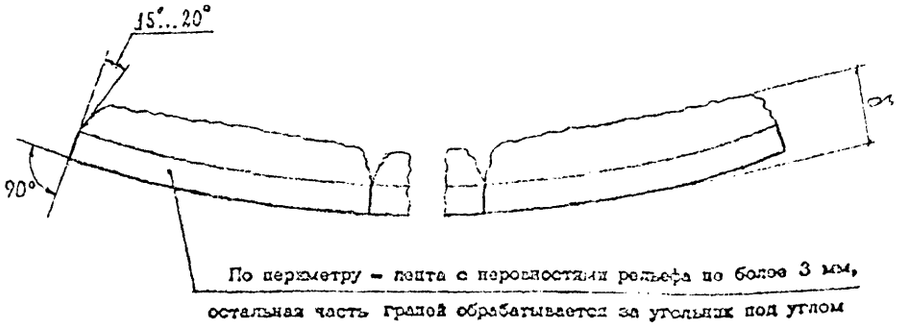

По периметру – лента с неровностями рельефа не более 3 мм, остальная часть граней обрабатывается за угольник под углом 15°–20° с неровностями рельефа до 15 мм.

1. ФАКТУРА ЛИЦЕВОЙ ПОВЕРХНОСТИ – ТОЧЕЧНАЯ
2. ЦВЕТ ГРАНИТА – ПО ПРОЕКТУ
3. ЛЕНТА С НЕРОВНОСТЯМИ РЕЛЬЕФА НЕ БОЛЕЕ 3 ММ $0,1\left(\frac{H+H_1}{2}+1\right)$ м²/м;
4. ПЛОЩАДЬ ПРИЛЕГАЮЩИХ ПЛОСКОСТЕЙ ЗА ИСКЛЮЧЕНИЕМ ЛЕНТЫ $\left(\frac{H+H_1}{2}+1\right)(2,8-0,1)$ м²/м

				А–349–81.4.15		
				ГРАНИТНЫЕ ИЗДЕЛИЯ ДЛЯ МОСТОВ И НАБЕРЕЖНЫХ		
				ПЛИТЫ ОБЛИЦОВОЧНЫЕ ОК-II-К	Стадия: Р	Лист:	Листов: 1
Гл.спец.	Рубашев					
Рук.гр.	Вантюсова			ГРАНИТ	Институт ЛЕНГИПРОИНЖПРОЕКТ	
Ст.инж.	Несмелова					
Ст.техн.	Кротова		15.12.81			

Копировал Формат

СОГЛАСОВАНО С КОМБИНАТОМ ОБЛИЦОВОЧНЫХ И СТРОИТЕЛЬНЫХ МАТЕРИАЛОВ
Подпись и дата
Инв. № дубл.
Взам. инв. №
Подпись и дата
Инв. № подл.

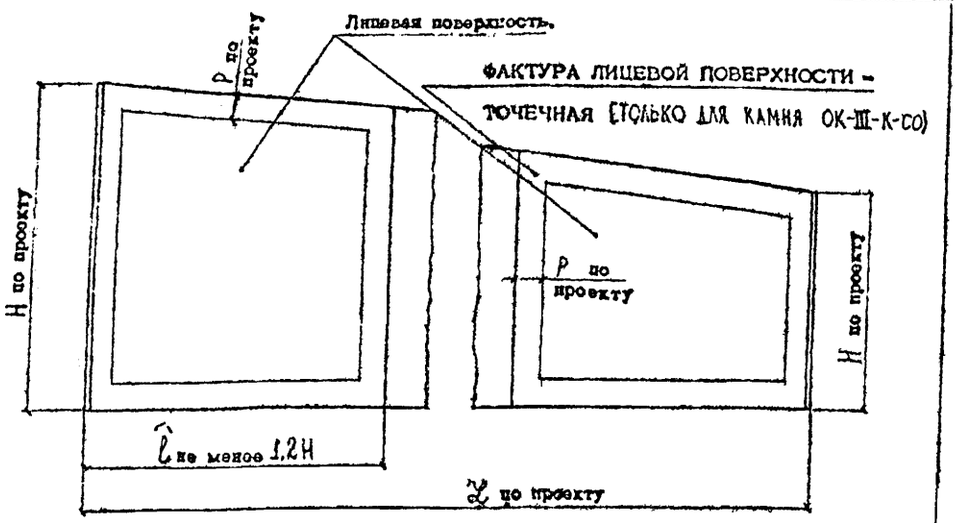

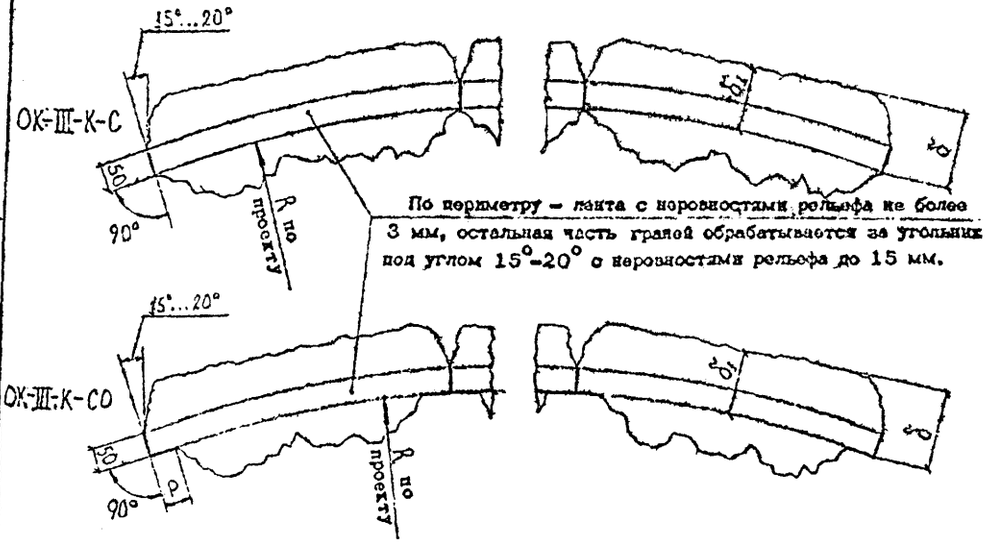

По периметру – лента с неровностями рельефа не более 3 мм, остальная часть граней обрабатывается за угольник под углом 15°–20° с неровностями рельефа до 15 мм.

1. ФАКТУРА ЛИЦЕВОЙ ПОВЕРХНОСТИ – СКАЛА
2. ЦВЕТ ГРАНИТА – ПО ПРОЕКТУ
3. ЛЕНТА С НЕРОВНОСТЯМИ РЕЛЬЕФА НЕ БОЛЕЕ 3 ММ $0.1\left(\frac{H+H_1}{2}+1\right)$ м²/м
4. ПЛОЩАДЬ ПРИЛЕГАЮЩИХ ПЛОСКОСТЕЙ ЗА ИСКЛЮЧЕНИЕМ ЛЕНТЫ $\left(\frac{H+H_1}{2}+1\right)(2\delta-0.1)$ м²/м

Гл.спец.	Рубашов		
Рук.гр.	Вантюсова		
Ст.инж.	Несмелова		
Ст.техн.	Кротова		15.12.81

А–349–81.4.18

ГРАНИТНЫЕ ИЗДЕЛИЯ ДЛЯ МОСТОВ И НАБЕРЕЖНЫХ

ПЛИТЫ ОБЛИЦОВОЧНЫЕ ОК-III-К-С; ОК-III-К-СО

Стадия	Лист	Листов
Р		1

ГРАНИТ

Институт ЛЕНГИПРОИНЖПРОЕКТ

Формат

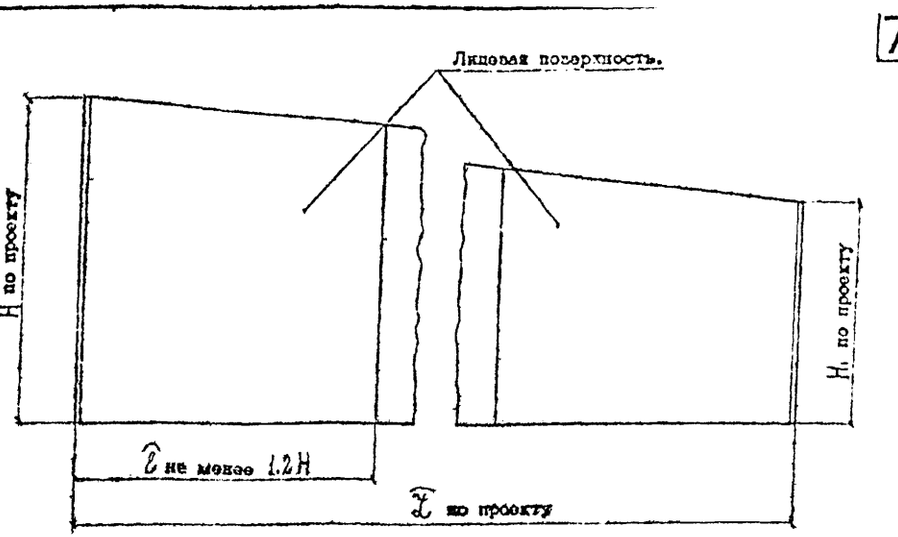

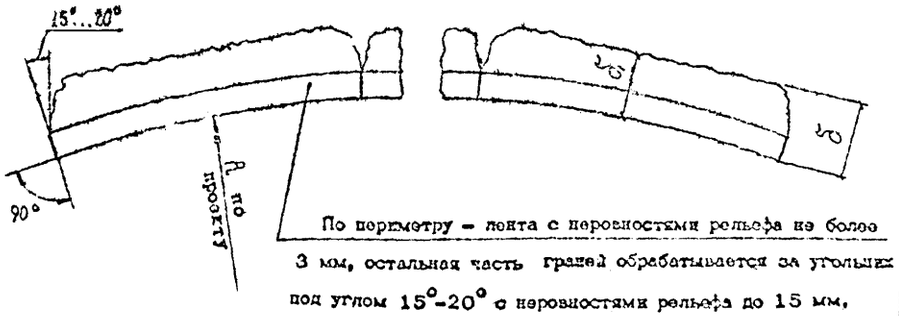

По периметру – лента с неровностями рельефа не более 3 мм, остальная часть граней обрабатывается за угольник под углом 15°–20° с неровностями рельефа до 15 мм.

1. ФАКТУРА ЛИЦЕВОЙ ПОВЕРХНОСТИ – ТОЧЕЧНАЯ
2. ЦВЕТ ГРАНИТА – ПО ПРОЕКТУ
3. ЛЕНТА С НЕРОВНОСТЯМИ РЕЛЬЕФА НЕ БОЛЕЕ 3 ММ $0.1\left(\frac{H+H_1}{2}+1\right)$ м²/м
4. ПЛОЩАДЬ ПРИЛЕГАЮЩИХ ПЛОСКОСТЕЙ ЗА ИСКЛЮЧЕНИЕМ ЛЕНТЫ $\left(\frac{H+H_1}{2}+1\right)(2\delta-0.1)$ м²/м

Гл.спец.	Рубашов		
Рук.гр.	Вантюсова		
Ст.инж.	Несмелова		
Ст.техн.	Кротова		15.12.81

А–349–81.4.17

ГРАНИТНЫЕ ИЗДЕЛИЯ ДЛЯ МОСТОВ И НАБЕРЕЖНЫХ

ПЛИТЫ ОБЛИЦОВОЧНЫЕ ОК-III-К

Стадия	Лист	Листов
Р		1

ГРАНИТ

Институт ЛЕНГИПРОИНЖПРОЕКТ

Копировал Формат

СОГЛАСОВАНО С КОМБИНАТОМ ОБЛИЦОВОЧНЫХ И СТРОИТЕЛЬНЫХ МАТЕРИАЛОВ
Подпись и дата
Инв. № дубл.
Взамен инв. №
Подпись и дата
Инв. № подлин.

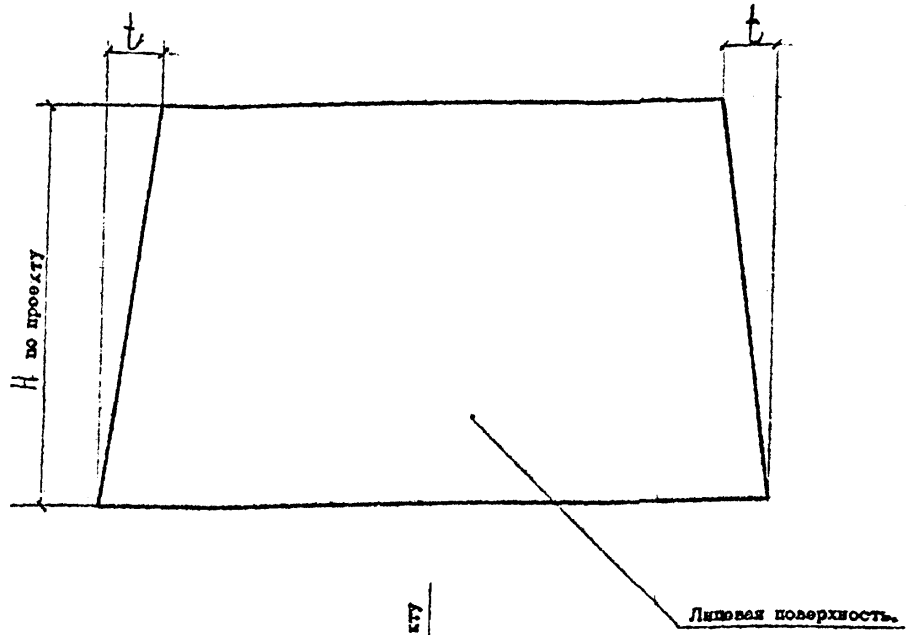

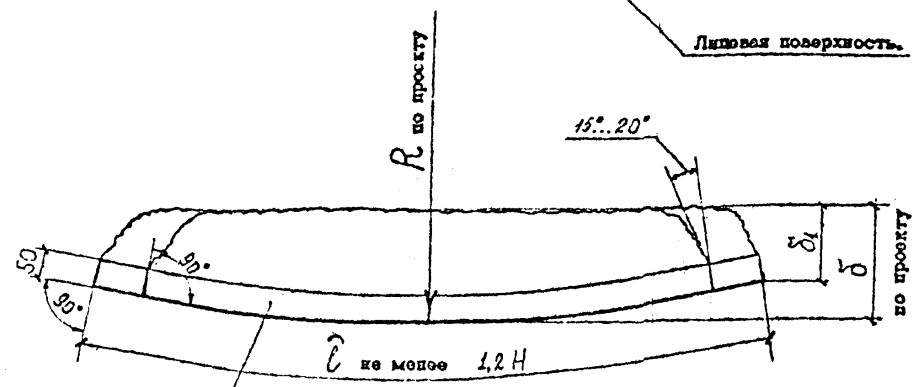

По периметру – лента с неровностями рельефа не более 3 мм, остальная часть граней обрабатывается за угольник под углом 15°–20° с неровностями рельефа до 15 мм.

Таблица для определения „t"

R мм	H мм	ℓ мм	t мм
20000	400	600	0.6
		800	0.8
		1000	1.0
	600	800	1.2
		1200	1.8
		1500	2.3
	800	1000	2.0
		1500	3.0
		2000	4.0
15000	400	600	0.8
		800	1.1
		1000	1.3
	600	500	1.6
		1200	2.4
		1500	3.0
	800	1000	2.7
		1500	4.0
		2000	5.3
10000	400	600	1.2
		800	1.6
		1000	2.0
	600	800	2.4
		1200	3.6
		1500	4.5
	800	1000	4.0
		1500	6.0
		2000	8.0
5000	400	600	2.4
		800	3.2
		1000	4.0
	600	800	4.8
		1200	7.2
		1500	9.0
	800	1000	8.0
		1500	12.0
		2000	16.0

НАКЛОН ЛИЦЕВОЙ ПОВЕРХНОСТИ 10:1

1. ФАКТУРА ЛИЦЕВОЙ ПОВЕРХНОСТИ – ТОЧЕЧНАЯ
2. ЦВЕТ ГРАНИТА – ПО ПРОЕКТУ
3. ПРИ ПРОМЕЖУТОЧНЫХ ЗНАЧЕНИЯХ R, H, ℓ ВЕЛИЧИНА t ОПРЕДЕЛЯЕТСЯ ПО ИНТЕРПОЛЯЦИИ
4. ЛЕНТА С НЕРОВНОСТЯМИ РЕЛЬЕФА НЕ БОЛЕЕ 3 ММ
5. ПЛОЩАДЬ ПРИЛЕГАЮЩИХ ПЛОСКОСТЕЙ ЗА ИСКЛЮЧЕНИЕМ ЛЕНТЫ $0.1(1+0.75\sqrt{H^2+t^2}-0.75t)$ м²/м

$0.1(1+0.75\sqrt{H^2+t^2}-0.75t)(2\delta-0.1)$ м²/м

Гл.спец.	Рубашов		
Рук.гр.	Вантюсова		
Ст.инж.	Несмелова		
Ст.техн.	Кротова		15.03

А–349–81.4.19

ГРАНИТНЫЕ ИЗДЕЛИЯ ДЛЯ МОСТОВ И НАБЕРЕЖНЫХ

ПЛИТЫ ОБЛИЦОВОЧНЫЕ ОТ-II

Стадия	Лист	Листов
Р		1

ГРАНИТ

Институт ЛЕНГИПРОИНЖПРОЕКТ

Копировал

Формат

СОГЛАСОВАНО С КОМБИНАТОМ ОБЛИЦОВОЧНЫХ И СТРОИТЕЛЬНЫХ МАТЕРИАЛОВ
Подпись и дата
Инв. № подл.
Подпись и дата
Взамен инв. №
Инв. № дубл.
Подпись и дата

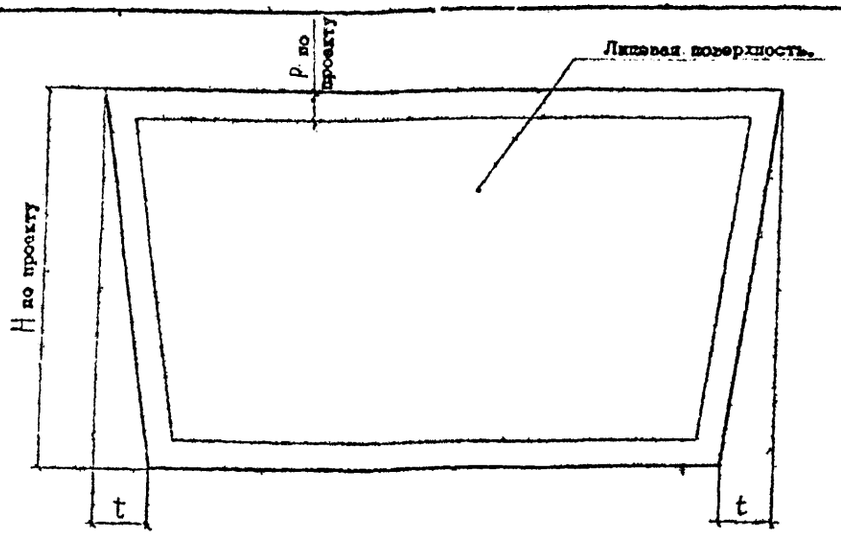

ОТ-II-С

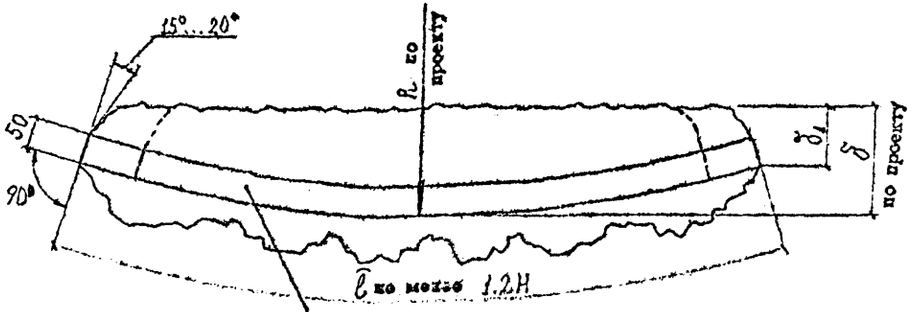

По периметру – фаска с неровностями рельефа не более 3 мм, остальная часть граней обрабатывается по угольник под углом 15°–20° с неровностями рельефа до 15 мм.

ОТ-II-СО

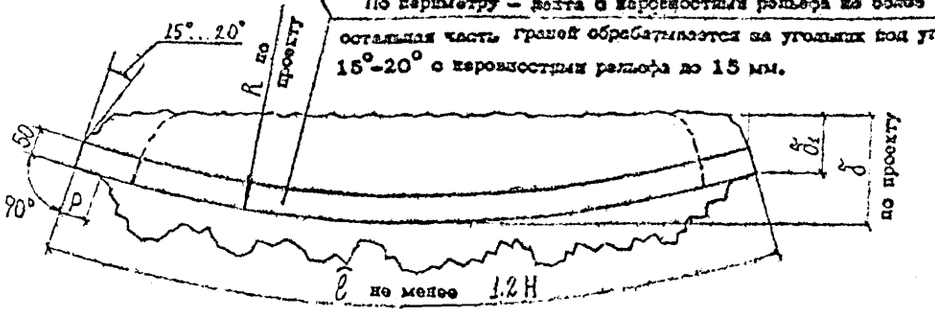

Таблица для определения „t"

R мм	H мм	ℓ мм	t мм
20000	400	600	0.6
		800	0.8
		1000	1.0
	600	800	1.2
		1200	1.8
		1500	2.3
	800	1000	2.0
		1500	3.0
		2000	4.0
15000	400	650	0.8
		800	1.1
		1000	1.3
	600	800	1.6
		1200	1.4
		1500	2.0
	800	1000	2.7
		1500	4.0
		2000	5.3
10000	400	600	1.2
		800	1.6
		1000	2.0
	600	800	2.4
		1200	3.6
		1500	4.5
	800	1000	4.0
		1500	6.0
		2000	8.0
5000	400	600	2.4
		800	3.2
		1000	4.0
	600	800	4.8
		1200	7.2
		1500	9.0
	800	1000	8.0
		1500	12.0
		2000	16.0

НАКЛОН ЛИЦЕВОЙ ПОВЕРХНОСТИ 10:1

1. ФАКТУРА ЛИЦЕВОЙ ПОВЕРХНОСТИ – СКАЛА
2. ЦВЕТ ГРАНИТА – ПО ПРОЕКТУ
3. ПРИ ПРОМЕЖУТОЧНЫХ ЗНАЧЕНИЯХ R, h, ℓ ВЕЛИЧИНА t ОПРЕДЕЛЯЕТСЯ ПО ИНТЕРПОЛЯЦИИ
4. ЛЕНТА С НЕРОВНОСТЯМИ РЕЛЬЕФА НЕ БОЛЕЕ 3 ММ $0,1(1+0,15\sqrt{H^2+t^2}-0,75t)$ м³/м
5. ПЛОЩАДЬ ПРИЛЕГАЮЩИХ ПЛОСКОСТЕЙ ЗА ИСКЛЮЧЕНИЕМ ЛЕНТЫ $0,1(1-0,15\sqrt{H^2+t^2}-0,75t)(2\delta-0,1)$ м³/м

Гл.спец.	Рубашев		
Рук.гр.	Вантюсова		
Ст.инж.	Несмелова		
Ст.техн.	Кротова		15.11.83

А–349–81.4 20

ГРАНИТНЫЕ ИЗДЕЛИЯ ДЛЯ МОСТОВ И НАБЕРЕЖНЫХ

ПЛИТЫ ОБЛИЦОВОЧНЫЕ ОТ-II-С ; ОТ-II-СО

Стадия	Лист	Листов
Р		1

ГРАНИТ

Институт ЛЕНГИПРОИНЖПРОЕКТ

Копировал

Формат

СОГЛАСОВАНО С КОМБИНАТОМ ОБЛИЦОВОЧНЫХ И СТРОИТЕЛЬНЫХ МАТЕРИАЛОВ
Подпись и дата
Взам. инв. №
Инв. № дубл.
Подпись и дата
Инв. № подлин.

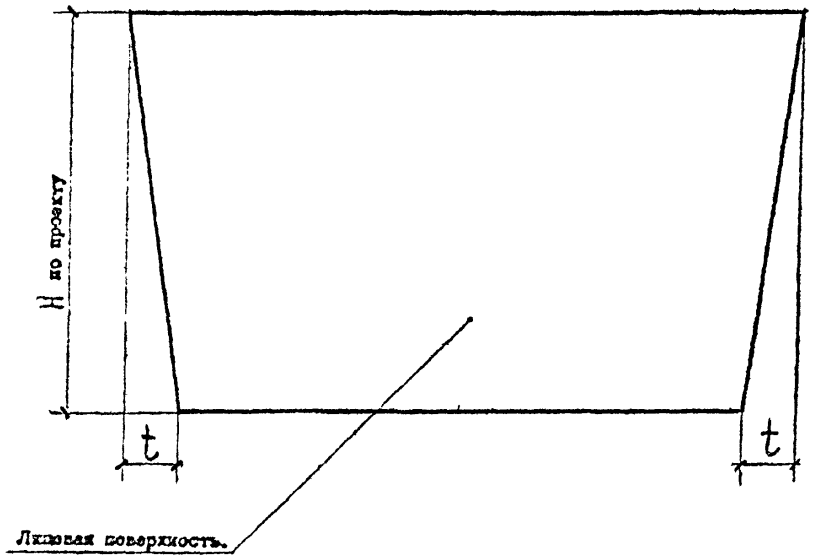

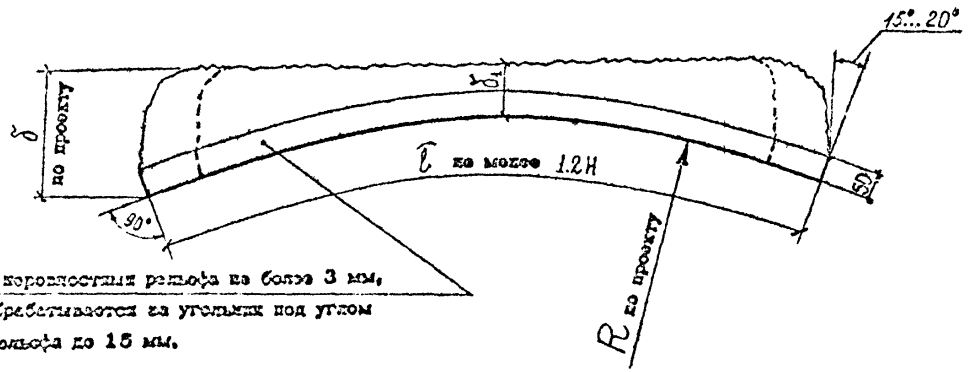

По периметру – лента с неровностями рельефа не более 3 мм, остальная часть грани обрабатывается на угольник под углом 15°–20° с неровностями рельефа до 15 мм.

Таблица для определения „t"

R мм	H мм	ℓ мм	t мм
20000	400	600	0.6
		800	0.8
		1000	1.0
	600	800	1.2
		1200	1.8
		1500	2.3
	800	1000	2.0
		1500	3.0
		2000	4.0
15000	400	600	0.8
		800	1.1
		1000	1.3
	600	800	1.6
		1200	2.4
		1500	3.0
	800	1000	2.7
		1500	4.0
		2000	5.3
10000	400	600	1.2
		800	1.6
		1000	2.0
	600	800	2.4
		1200	3.6
		1500	4.5
	800	1000	4.0
		1500	6.0
		2000	8.0
5000	400	600	2.4
		800	3.2
		1000	4.0
	600	800	4.8
		1200	7.2
		1500	9.0
	800	1000	8.0
		1500	12.0
		2000	16.0

НАКЛОН ЛИЦЕВОЙ ПОВЕРХНОСТИ 10:1

1. ФАКТУРА ЛИЦЕВОЙ ПОВЕРХНОСТИ – ТОЧЕЧНАЯ
2. ЦВЕТ ГРАНИТА – ПО ПРОЕКТУ
3. ПРИ ПРОМЕЖУТОЧНЫХ ЗНАЧЕНИЯХ R, h, ℓ ВЕЛИЧИНА t ОПРЕДЕЛЯЕТСЯ ПО ИНТЕРПОЛЯЦИИ
4. ЛЕНТА С НЕРОВНОСТЯМИ РЕЛЬЕФА НЕ БОЛЕЕ 3 ММ
5. ПЛОЩАДЬ ПРИЛЕГАЮЩИХ ПЛОСКОСТЕЙ ЗА ИСКЛЮЧЕНИЕМ ЛЕНТЫ $0{,}1(1+0{,}75\sqrt{H^2+t^2}-0{,}75t)(2\delta-0{,}1)$ м²/м

$0{,}1(1+0{,}75\sqrt{H^2+t^2}-0{,}75t)$ м²/м

Гл.спец.	Рубашев		
Рук.гр.	Валтюкова		
Ст.инж.	Несмелова		
Ст.техн.	Кротова		15.12.81

А–349–81.4.21

ГРАНИТНЫЕ ИЗДЕЛИЯ ДЛЯ МОСТОВ И НАБЕРЕЖНЫХ

ПЛИТЫ ОБЛИЦОВОЧНЫЕ ОТ-III

Стадия	Лист	Листов
Р		1

ГРАНИТ

Институт ЛЕНГИПРОИНЖПРОЕКТ

Копировал

Формат

Согласовано с комбинатом облицовочных и строительных материалов
Подпись и дата
Инв. № подл.
Взам. инв. №
Инв. № дубл.
Подпись и дата

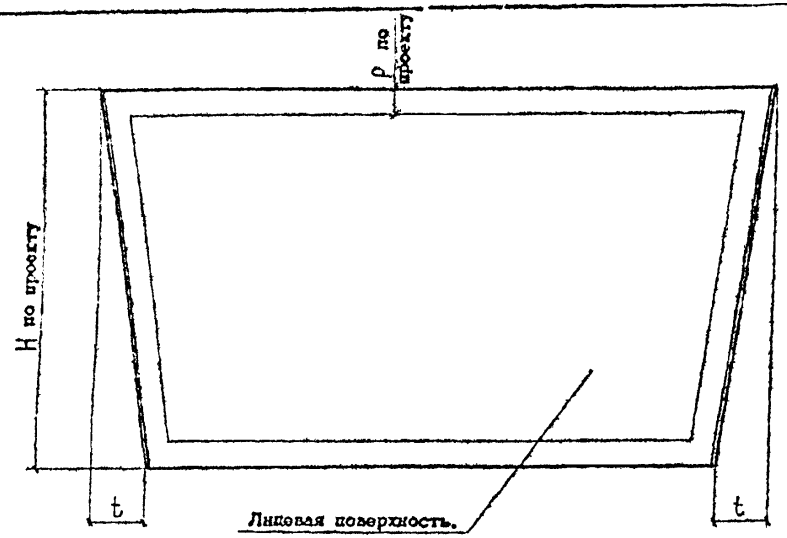

ОТ-Ш-С

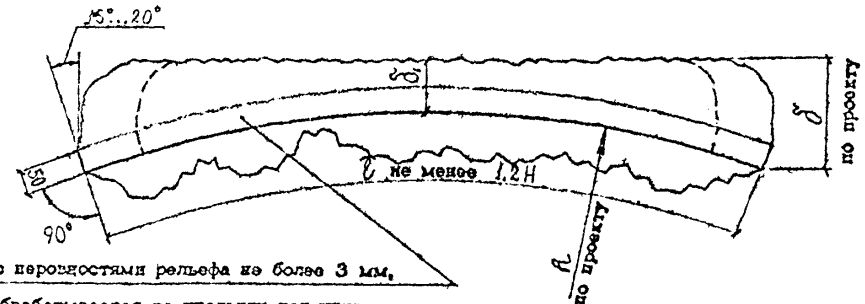

По периметру – лента с неровностями рельефа не более 3 мм, остальная часть граней обрабатывается за угольник под углом 15°-20° с неровностями рельефа до 15 мм.

ОТ-Ш-СО

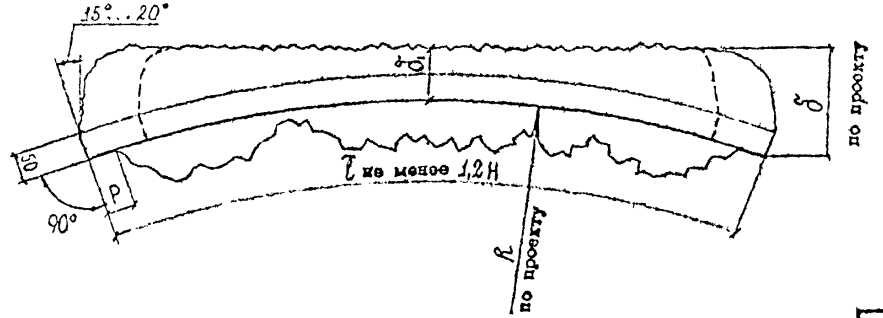

Таблица для определения „t"

R мм	H мм	ℓ мм	t мм
20000	400	600	0.6
		800	0.8
		1000	1.0
	600	800	1.2
		1200	1.8
		1500	2.3
	800	1000	2.0
		1500	3.0
		2000	4.0
15000	400	600	0.8
		800	1.1
		1000	1.3
	600	800	1.6
		1200	2.4
		1500	3.0
	800	1000	2.7
		1500	4.0
		2000	5.3
10000	400	600	1.2
		800	1.6
		1000	2.0
	600	800	2.4
		1200	3.6
		1500	4.5
	800	1000	4.0
		1500	6.0
		2000	8.0
5000	400	600	2.4
		800	3.2
		1000	4.0
	600	800	4.8
		1200	7.2
		1500	9.0
	800	1000	8.0
		1500	12.0
		2000	15.0

Наклон лицевой поверхности 10:1

1. Фактура лицевой поверхности – скала
2. Цвет гранита – по проекту
3. При промежуточных значениях R, h, ℓ величина t определяется по интерполяции
4. Лента с неровностями рельефа не более 3 мм $0{,}1\left(1+0{,}75\sqrt{H^2+\ell^2}-0{,}75\ell\right)$ м²/м
5. Площадь прилегающих плоскостей за исключением ленты $0{,}1\left(1+0{,}75\sqrt{H^2+\ell^2}-0{,}75\ell\right)(2\delta-0{,}1)$ м²/м.

Гл.спец.	Рубашев		
Рук.гр.	Вантюсова		
Ст.инж.	Несмелова		
Ст.техн.	Кротова		15.12.81

А–349–81.4.22

Гранитные изделия для мостов и набережных

Плиты облицовочные ОТ-Ш-С ; ОТ-Ш-СО

Стадия	Лист	Листов
Р		1

Гранит

Институт Ленгипроинжпроект

Копировал

Формат

5. КАМНИ УГЛОВЫЕ

СОГЛАСОВАНО С КОМБИНАТОМ ОБЛИЦОВОЧНЫХ И СТРОИТЕЛЬНЫХ МАТЕРИАЛОВ
ПОДПИСЬ И ДАТА
Инв. № подл. | Подпись и дата | Инв. № дубл. | Взамен инв. № | Подпись и дата

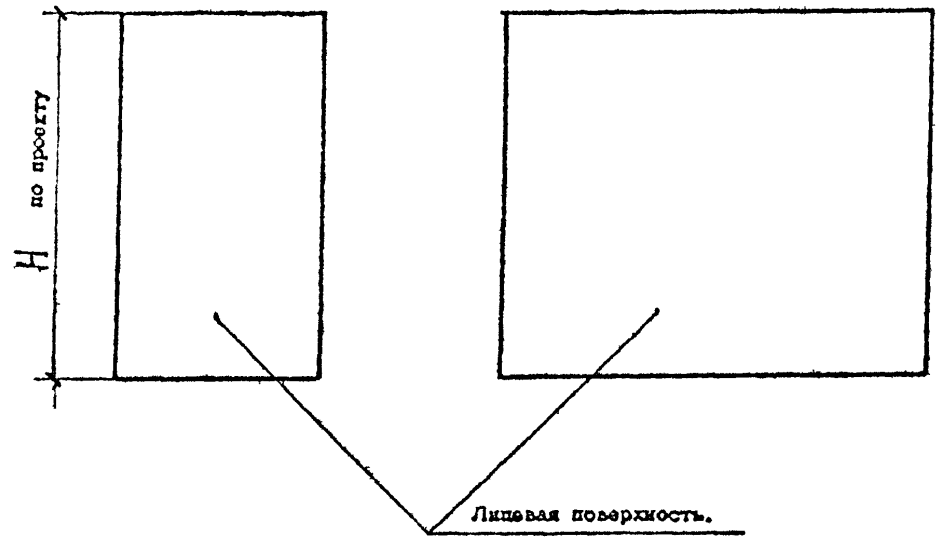

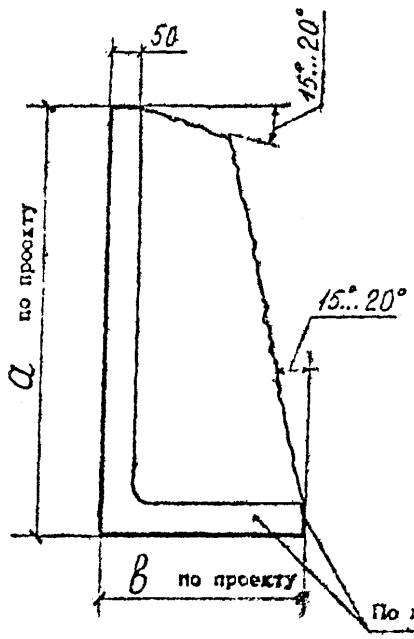

По периметру – лента с неровностями рельефа не более 3 мм, остальная часть гранй обрабатывается за углами с неровностями рельефа до 15 мм.

1. ФАКТУРА ЛИЦЕВОЙ ПОВЕРХНОСТИ – ТОЧЕЧНАЯ
2. ЦВЕТ ГРАНИТА – ПО ПРОЕКТУ
3. ПЛОЩАДЬ ТОРЦОВ И ПРИЛЕГАЮЩИХ ПЛОСКОСТЕЙ ЗА ИСКЛЮЧЕНИЕМ ЛЕНТЫ $a(2в-0{,}3a)+H(в+0{,}7a)-0{,}1(a+в+H)$ м²
4. ЛЕНТА С НЕРОВНОСТЯМИ РЕЛЬЕФА НЕ БОЛЕЕ 3 ММ – $0{,}1(a+в+H)$ м²

Гл.спец.	Рубашов	Рубашов	
Рук.гр.	Вахтюсова	Вахт	
Ст.инж.	Борисова	Борисова	
Ст.техн.	Васильева	Васил	15.12.81

А–349–81.5.01

ГРАНИТНЫЕ ИЗДЕЛИЯ ДЛЯ МОСТОВ И НАБЕРЕЖНЫХ

КАМНИ УГЛОВЫЕ У-I

Стадия	Лист	Листов
Р		1

ГРАНИТ

Институт ЛЕНГИПРОИНЖПРОЕКТ

Согласовано с комбинатом облицовочных и строительных материалов
Подпись и дата
Инв. № дубл.
Взам. инв. №
Подпись и дата
Инв. № подл.

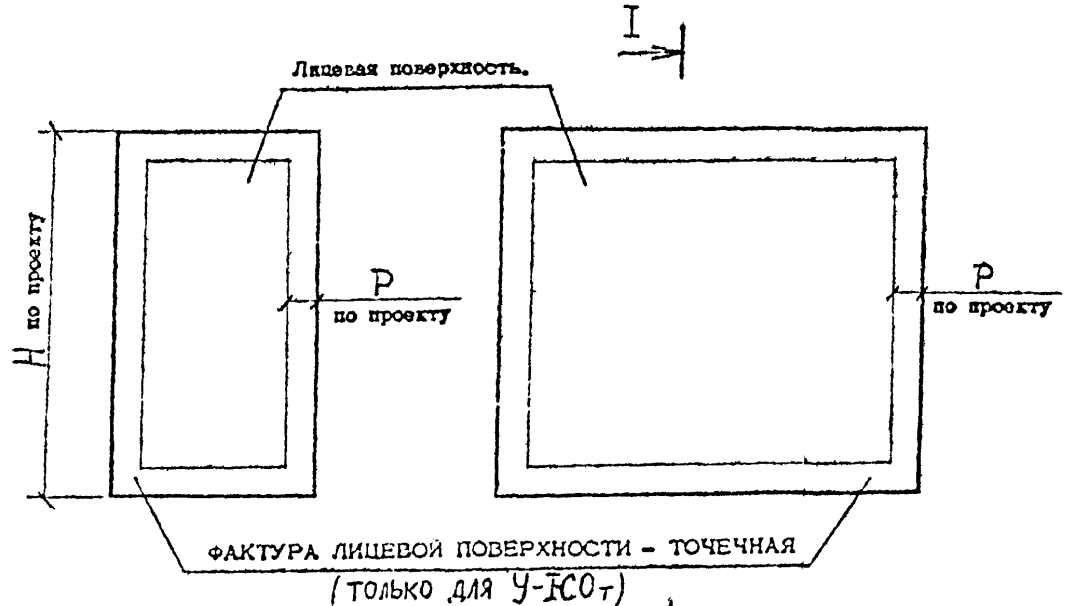

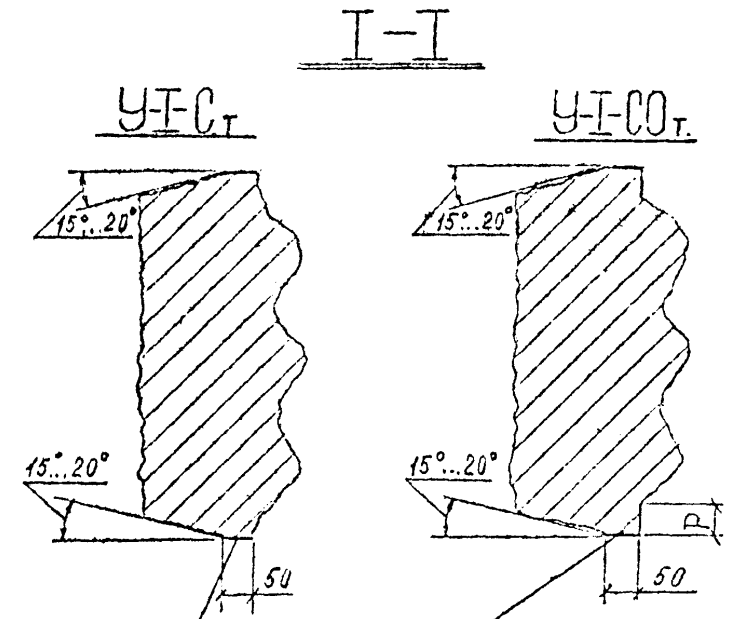

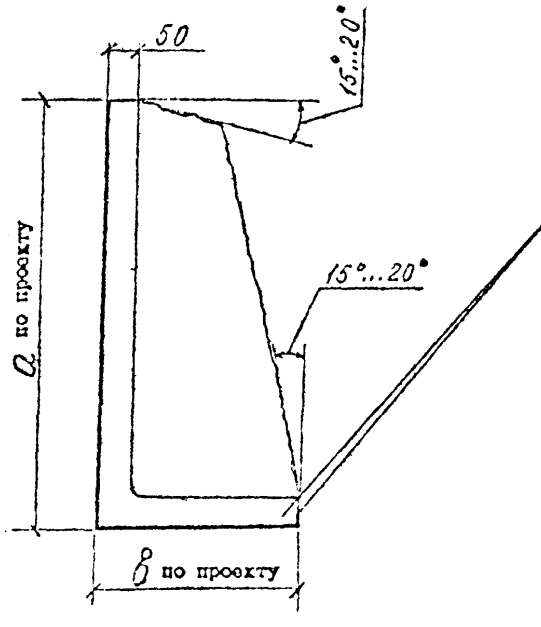

По периметру - лента с неровностями рельефа не более 3 мм, остальная часть граней обрабатывается за угольник с неровностями рельефа до 15 мм.

1. ФАКТУРА ЛИЦЕВОЙ ПОВЕРХНОСТИ - СКАЛА
2. ЦВЕТ ГРАНИТА - ПО ПРОЕКТУ
3. ПЛОЩАДЬ ТОРЦОВ И ПРИЛЕГАЮЩИХ ПЛОСКОСТЕЙ ЗА ИСКЛЮЧЕНИЕМ ЛЕНТЫ $a(2B-0{,}3a)+H(B+0{,}7a)-0{,}1(a+B+H)$ м²
4. ЛЕНТА С НЕРОВНОСТЯМИ РЕЛЬЕФА НЕ БОЛЕЕ 3 ММ $0{,}1(a+B+H)$ м²

Гл.спец.	Рубашев		
Рук.гр.	Вантюсова		
Ст.инж.	Борисова		
Ст.техн.	Васильева		15.12.81

А-349-81.5.02

ГРАНИТНЫЕ ИЗДЕЛИЯ ДЛЯ МОСТОВ И НАБЕРЕЖНЫХ

КАМНИ УГЛОВЫЕ У-I-Ст, У-I-СОт

Стадия	Лист	Листов
Р		1

ГРАНИТ

Институт ЛЕНГИПРОИНЖПРОЕКТ

СОГЛАСОВАНО С КОМБИНАТОМ ОБЛИЦОВОЧНЫХ И СТРОИТЕЛЬНЫХ МАТЕРИАЛОВ
Подпись и дата
Инв. № дубл.
Взамен инв. №
Подпись и дата
Инв. № подл.

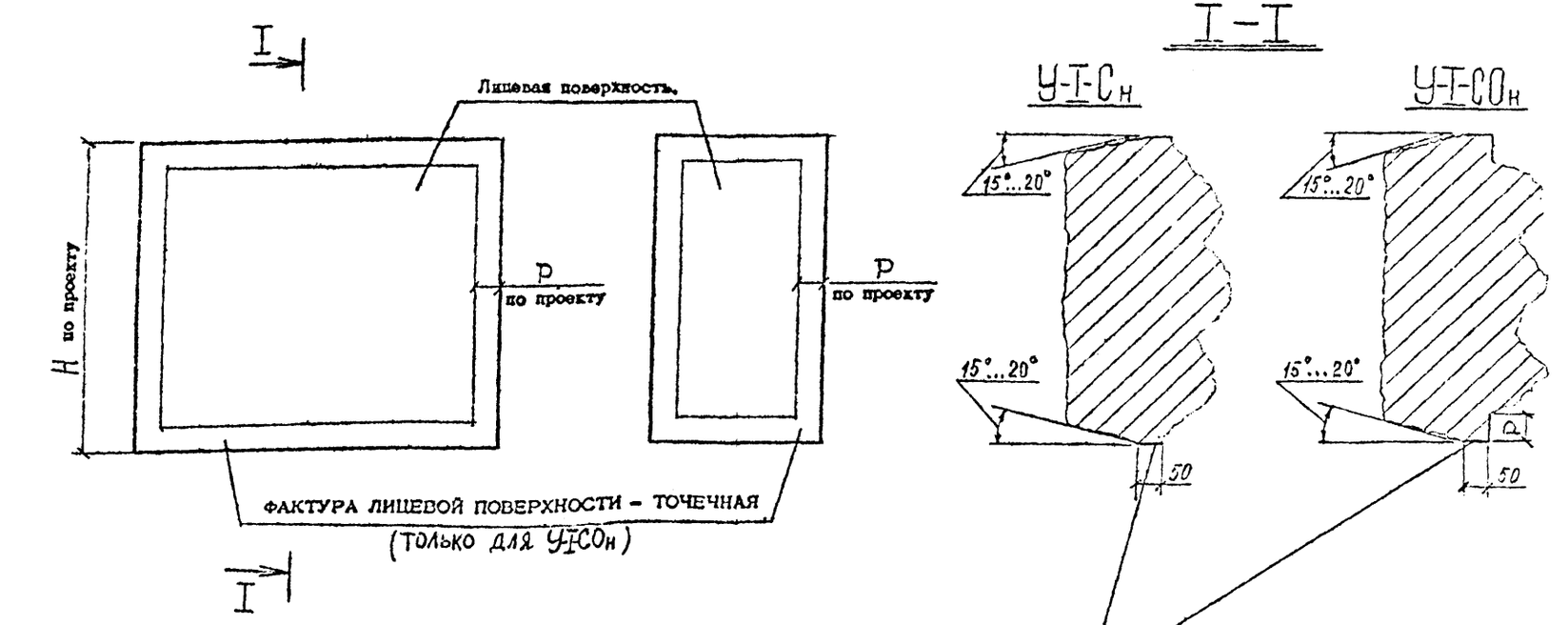

По периметру – лента с неровностями рельефа не более 3 мм, остальная часть граней обрабатывается за угольник с неровностями рельефа до 15 мм.

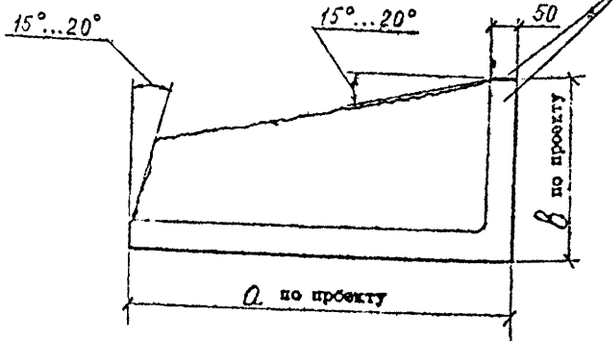

1. ФАКТУРА ЛИЦЕВОЙ ПОВЕРХНОСТИ – СКАЛА
2. ЦВЕТ ГРАНИТА – ПО ПРОЕКТУ
3. ПЛОЩАДЬ ТОРЦОВ И ПРИЛЕГАЮЩИХ ПЛОСКОСТЕЙ ЗА ИСКЛЮЧЕНИЕМ ЛЕНТЫ $a(2б-0,3a)+H(б+0,7a)-0,1(a+б+H)$ м²
4. ЛЕНТА С НЕРОВНОСТЯМИ РЕЛЬЕФА НЕ БОЛЕЕ 3 ММ $0,1(a+B+H)$, м²

Гл.спец.	Рубашев		
Рук.гр.	Бактюсова		
Ст.инж.	Борисова		
Ст.техн.	Васильева		15.12.81

А–349–81.5.03

ГРАНИТНЫЕ ИЗДЕЛИЯ ДЛЯ МОСТОВ И НАБЕРЕЖНЫХ

КАМНИ УГЛОВЫЕ У-I-Сн У-I-СОн

Стадия	Лист	Листов
Р		1

ГРАНИТ

Институт ЛЕНГИПРОИНЖПРОЕКТ

Копировал

Формат

СОГЛАСОВАНО С КОМБИНАТОМ ОБЛИЦОВОЧНЫХ И СТРОИТЕЛЬНЫХ МАТЕРИАЛОВ
ПОДПИСЬ И ДАТА
Инв. № подл. | Подпись и дата | Взамен инв. № | Инв. № дубл. | Подпись и дата

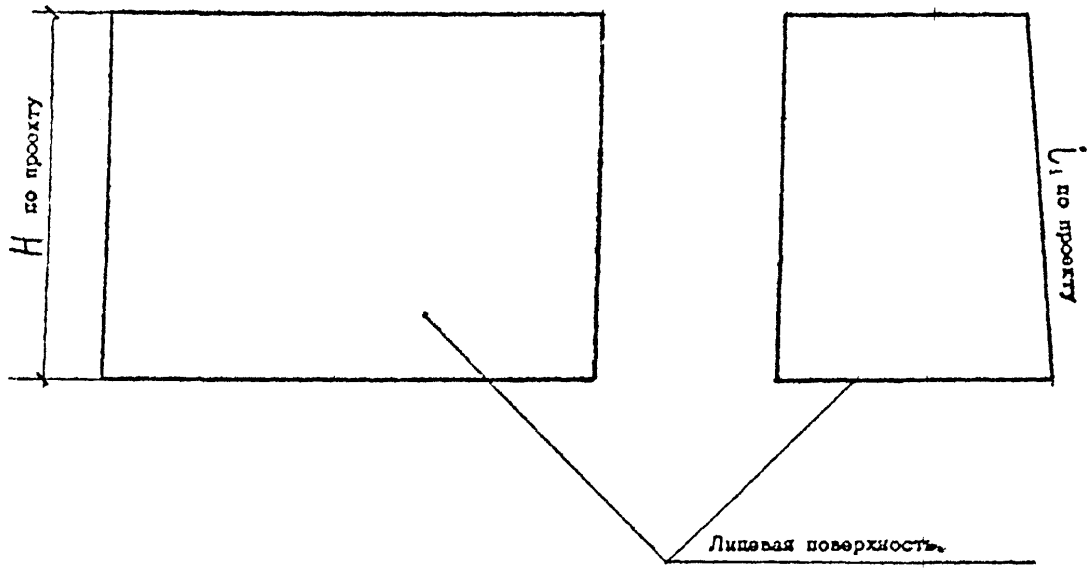

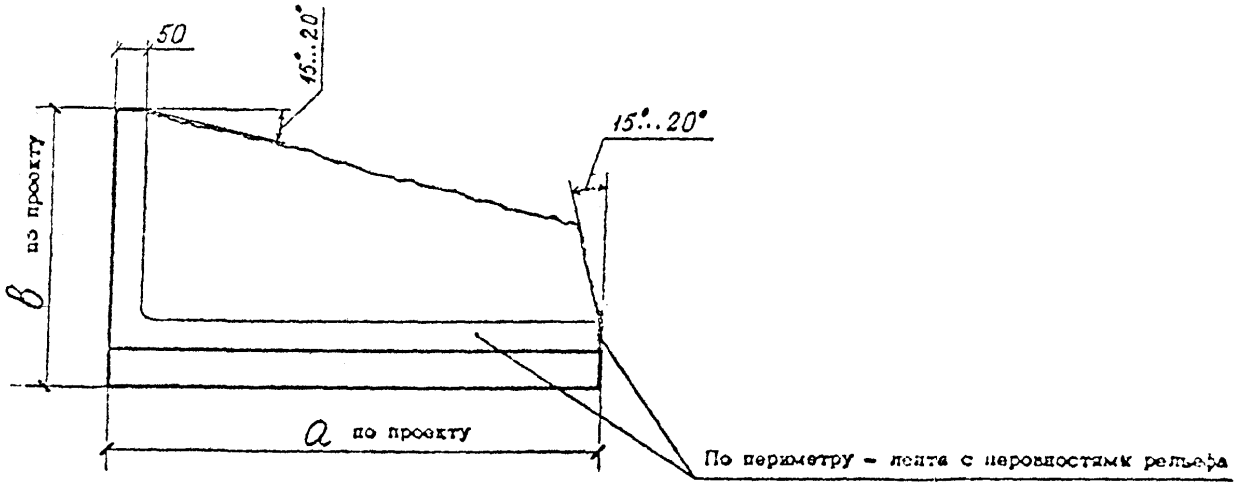

1. ФАКТУРА ЛИЦЕВОЙ ПОВЕРХНОСТИ – ТОЧЕЧНАЯ
2. ЦВЕТ ГРАНИТА – ПО ПРОЕКТУ
3. ПЛОЩАДЬ ТОРЦОВ И ПРИЛЕГАЮЩИХ ПЛОСКОСТЕЙ ЗА ИСКЛЮЧЕНИЕМ ЛЕНТЫ $a(2B - 0{,}3a) + H(B + 0{,}7a) - 0{,}1(a+B+H)\ м^2$
4. ЛЕНТА С НЕРОВНОСТЯМИ РЕЛЬЕФА НЕ БОЛЕЕ 3 ММ $0{,}1(a+B+H)\ м^2$

				А–349–81.5.04	
				ГРАНИТНЫЕ ИЗДЕЛИЯ ДЛЯ МОСТОВ И НАБЕРЕЖНЫХ	
				КАМНИ УГЛОВЫЕ У-II т	Стадия: Р; Лист: ; Листов: 1
Гл.спец.	Рубашев				
Рук.гр.	Вантюсова				
Ст.инж.	Борисова			ГРАНИТ	Институт ЛЕНГИПРОИНЖПРОЕКТ
Ст.техн.	Васильева		15.12.81		

СОГЛАСОВАНО С КОМБИНАТОМ ОБЛИЦОВОЧНЫХ И СТРОИТЕЛЬНЫХ МАТЕРИАЛОВ
Подпись и дата
Инв. № подл.
Взамен инв. №
Инв. № дубл.
Подпись и дата

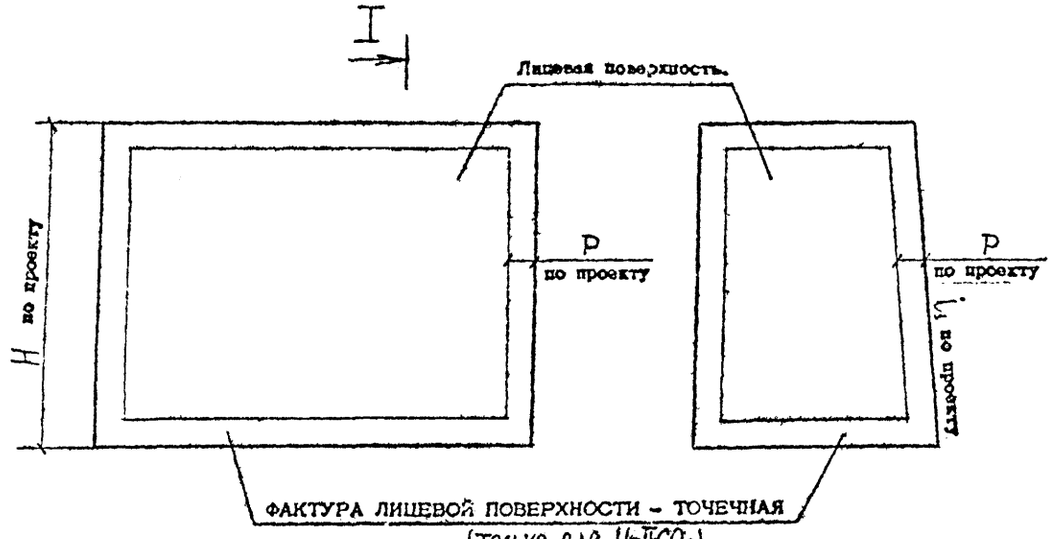

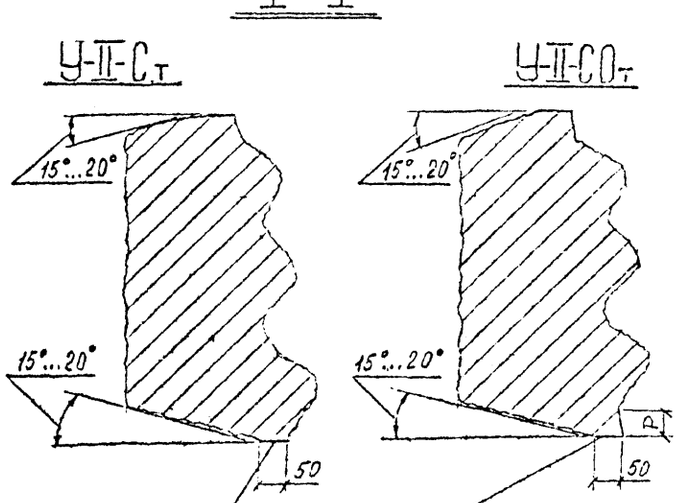

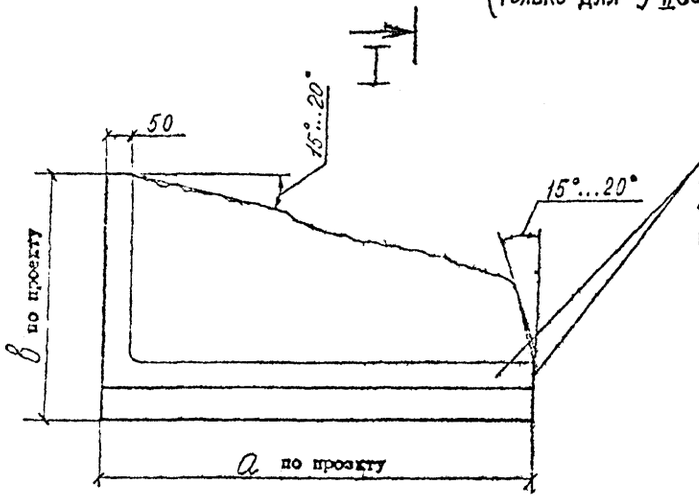

По периметру – лента с неровностями рельефа не более 3 мм, остальная часть граней обрабатывается за угольник с неровностями рельефа до 15 мм.

1. ФАКТУРА ЛИЦЕВОЙ ПОВЕРХНОСТИ – СКАЛА
2. ЦВЕТ ГРАНИТА – ПО ПРОЕКТУ
3. ПЛОЩАДЬ ТОРЦОВ И ПРИЛЕГАЮЩИХ ПЛОСКОСТЕЙ ЗА ИСКЛЮЧЕНИЕМ ЛЕНТЫ $a(2b-0{,}3a)+H(b+0{,}7a)-3(b+5+4)$
4. ЛЕНТА С НЕРОВНОСТЯМИ РЕЛЬЕФА НЕ БОЛЕЕ 3 ММ $2(a+3+H)$

				А–349–81.5.05	
				ГРАНИТНЫЕ ИЗДЕЛИЯ ДЛЯ МОСТОВ И НАБЕРЕЖНЫХ	
				КАМНИ УГЛОВЫЕ У-II-С$_т$, У-II-СО$_т$	Стадия: Р; Лист: ; Листов: 1
Гл.спец.	Рубашов			ГРАНИТ	Институт ЛЕНГИПРОИНЖПРОЕКТ
Рук.гр.	Зайцесова				
Ст.инж.	Борисова				
Ст.техн.	Васильева		15.12.81		

Копировал Формат

СОГЛАСОВАНО С КОМБИНАТОМ ОБЛИЦОВОЧНЫХ И СТРОИТЕЛЬНЫХ МАТЕРИАЛОВ

ПОДПИСЬ И ДАТА

Инв. № подл. | Подпись и дата | Инв. № дубл. | Взамен инв. № | Подпись и дата

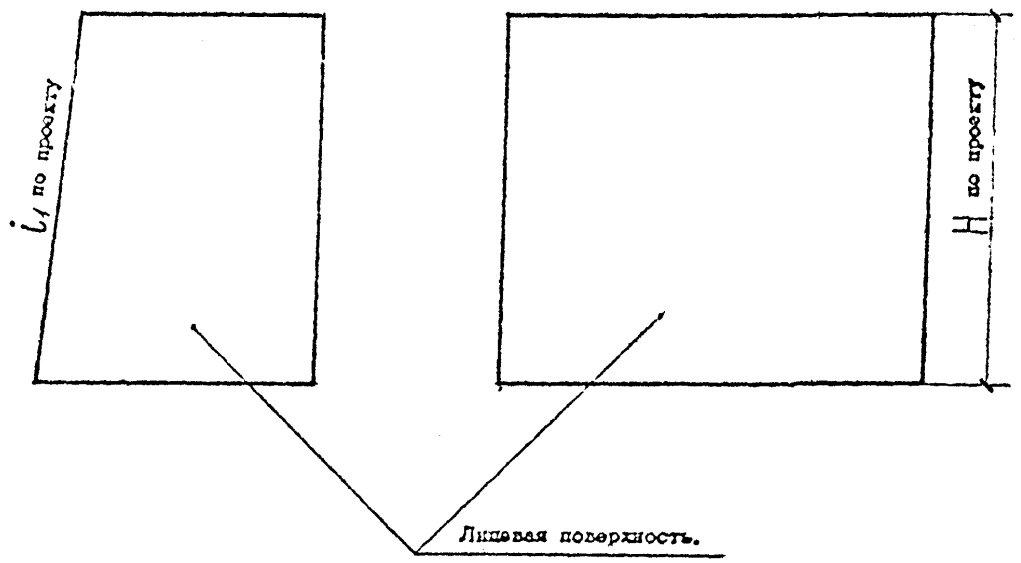

По периметру – лента с неровностями рельефа не более 3 мм, остальная часть граней обрабатывается за угольник с неровностями рельефа до 15 мм.

1. ФАКТУРА ЛИЦЕВОЙ ПОВЕРХНОСТИ – ТОЧЕЧНАЯ
2. ЦВЕТ ГРАНИТА – ПО ПРОЕКТУ
3. ПЛОЩАДЬ ТОРЦОВ И ПРИЛЕГАЮЩИХ ПЛОСКОСТЕЙ ЗА ИСКЛЮЧЕНИЕМ ЛЕНТЫ $0,6(2a-0,3b)+H(a+0,7b)-0,1(a+b+H)$ м²
4. ЛЕНТА С НЕРОВНОСТЯМИ РЕЛЬЕФА НЕ БОЛЕЕ 3 ММ $0,1(a+b+H)$ м²

Гл.спец.	Рубашов		
Рук.гр.	Вантюсова		
Ст.инж.	Борисова		
Ст.техн.	Васильева		15.12.81

А–349–81.5.06

ГРАНИТНЫЕ ИЗДЕЛИЯ ДЛЯ МОСТОВ И НАБЕРЕЖНЫХ

КАМНИ УГЛОВЫЕ У-II н

Стадия	Лист	Листов
Р		1

ГРАНИТ

Институт ЛЕНГИПРОИНЖПРОЕКТ

Копировал

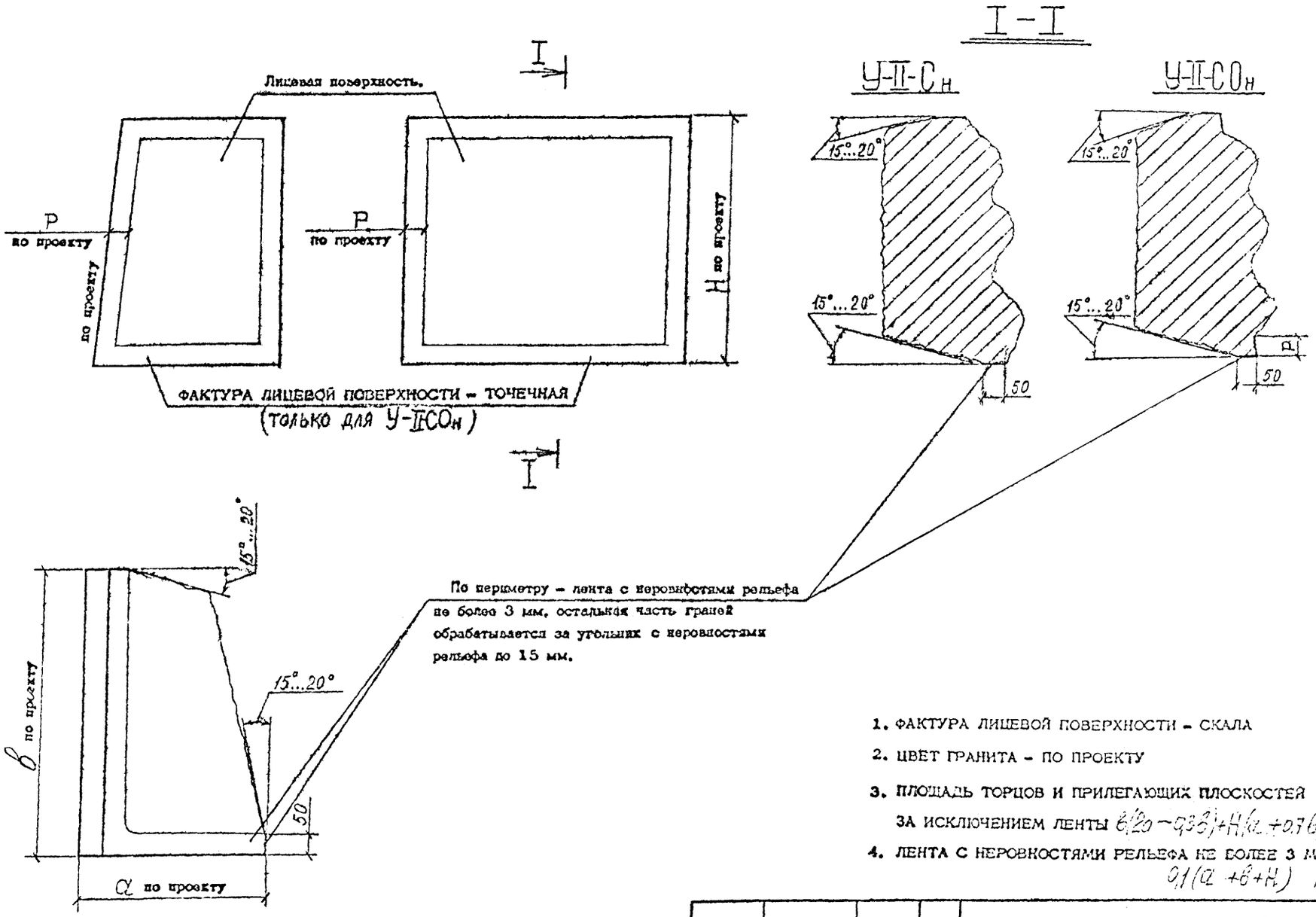

По периметру – лента с неровностями рельефа не более 3 мм, остальная часть граней обрабатывается за угольник с неровностями рельефа до 15 мм.

1. ФАКТУРА ЛИЦЕВОЙ ПОВЕРХНОСТИ – СКАЛА
2. ЦВЕТ ГРАНИТА – ПО ПРОЕКТУ
3. ПЛОЩАДЬ ТОРЦОВ И ПРИЛЕГАЮЩИХ ПЛОСКОСТЕЙ ЗА ИСКЛЮЧЕНИЕМ ЛЕНТЫ $в(20-0{,}3в)+H(а+0{,}7в)-0{,}1(а+в+H)$ м²
4. ЛЕНТА С НЕРОВНОСТЯМИ РЕЛЬЕФА НЕ БОЛЕЕ 3 ММ $0{,}1(а+в+H)$ м²

				А–349–81.5.07			
				ГРАНИТНЫЕ ИЗДЕЛИЯ ДЛЯ МОСТОВ И НАБЕРЕЖНЫХ			
				КАМНИ УГЛОВЫЕ У-II-Сн, У-II-СОн	Стадия	Лист	Листов
					Р		1
Гл.спец.	Рубашев			ГРАНИТ	Институт ЛЕНГИПРОИНЖПРОЕКТ		
Рук.гр.	Вантюсова						
Ст.инж.	Борисова						
Ст.техн.	Васильева		15.12.81				

Копировал Формат

СОГЛАСОВАНО С КОМБИНАТОМ ОБЛИЦОВОЧНЫХ И СТРОИТЕЛЬНЫХ МАТЕРИАЛОВ

ПОДПИСЬ И ДАТА

Подпись и дата | Инв. № дубл. | Взамен инв. № | Подпись и дата | Инв. № подлин.

СОГЛАСОВАНО С КОМБИНАТОМ ОБЛИЦОВОЧНЫХ И СТРОИТЕЛЬНЫХ МАТЕРИАЛОВ
Подпись и дата
Инв. № подл. | Подпись и дата | Взамен инв. № | Инв. № дубл. | Подпись и дата

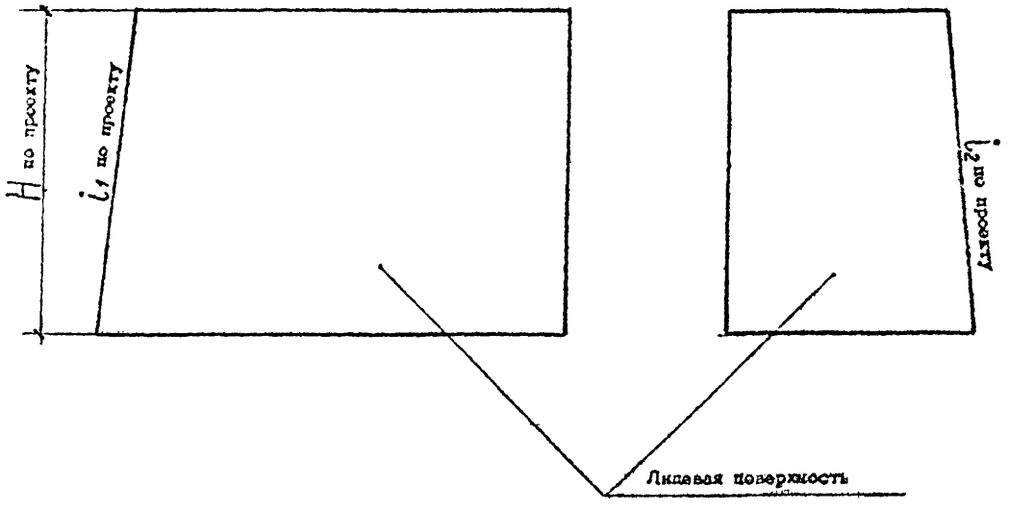

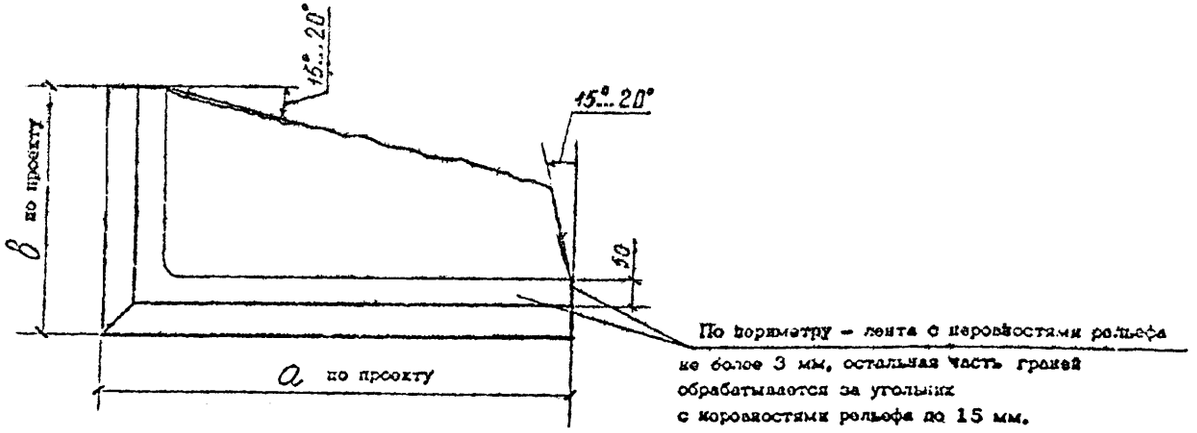

По периметру – лента с неровностями рельефа не более 3 мм, остальная часть граней обрабатывается за угольник с неровностями рельефа до 15 мм.

1. ФАКТУРА ЛИЦЕВОЙ ПОВЕРХНОСТИ – ТОЧЕЧНАЯ
2. ЦВЕТ ГРАНИТА – ПО ПРОЕКТУ
3. ПЛОЩАДЬ ТОРЦОВ И ПРИЛЕГАЮЩИХ ПЛОСКОСТЕЙ ЗА ИСКЛЮЧЕНИЕМ ЛЕНТЫ $a\,(2в - 0{,}3а) + Н(2в + 0{,}7а) - а\,(а + в + Н)\ м^2$
4. ЛЕНТА С НЕРОВНОСТЯМИ РЕЛЬЕФА НЕ БОЛЕЕ 3 ММ $0{,}1\,(а + в + Н)\ м^2$

Гл.спец.	Рубашев		
Рук.гр.	Вантюхова		
Ст.инж.	Борисова		
Ст.техн.	Васильева		15.12.81

А–349–81.5.08

ГРАНИТНЫЕ ИЗДЕЛИЯ ДЛЯ МОСТОВ И НАБЕРЕЖНЫХ

КАМНИ УГЛОВЫЕ
У-III т

Стадия	Лист	Листов
Р		1

ГРАНИТ

Институт ЛЕНГИПРОИНЖПРОЕКТ

Согласовано с комбинатом облицовочных и строительных материалов
Подпись и дата
Инв. № дубл.
Взамен инв. №
Подпись и дата
Инв. № подл.

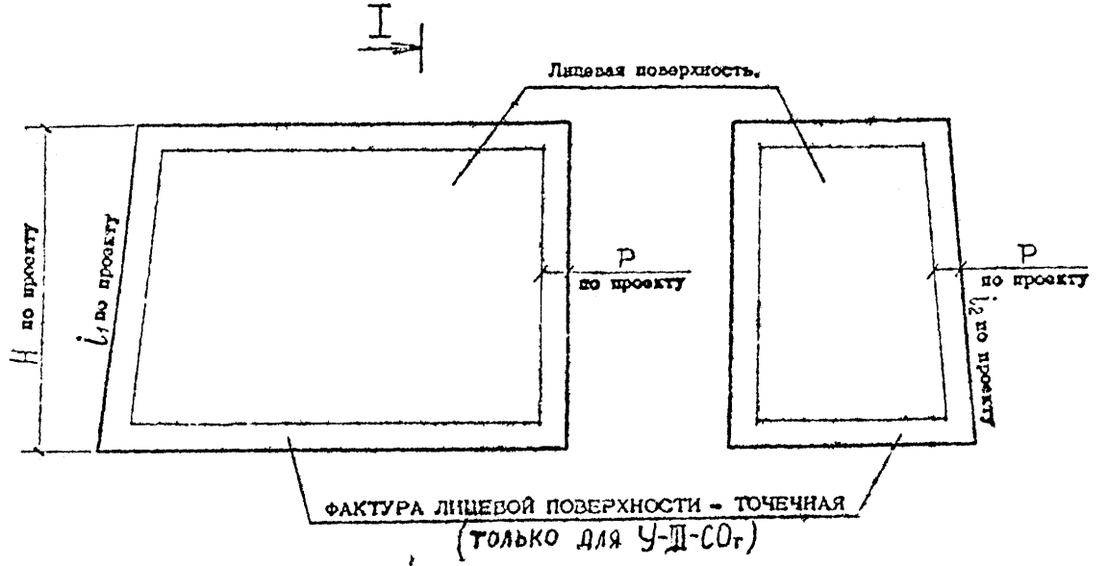

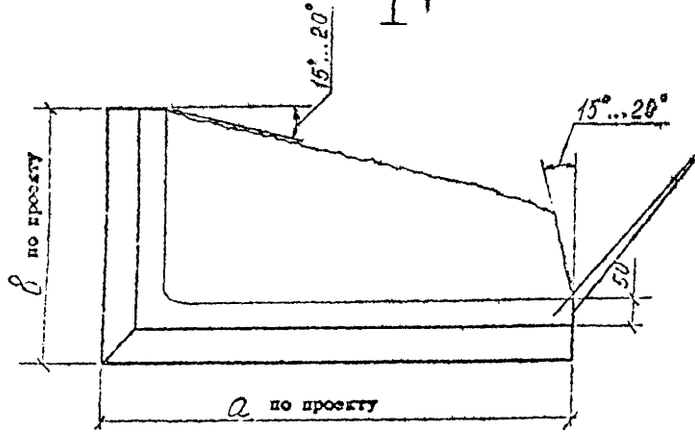

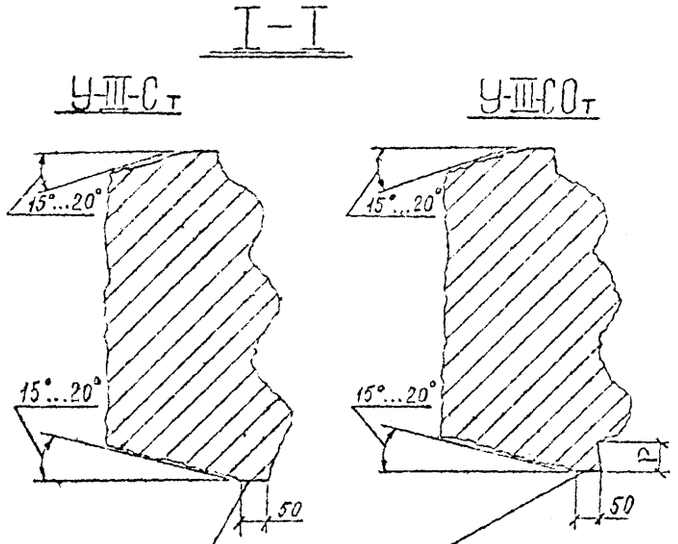

По периметру - лента с неровностями рельефа не более 3 мм, остальная часть граней обрабатывается за угольник с неровностями рельефа до 15 мм.

1. ФАКТУРА ЛИЦЕВОЙ ПОВЕРХНОСТИ - СКАЛА
2. ЦВЕТ ГРАНИТА - ПО ПРОЕКТУ
3. ПЛОЩАДЬ ТОРЦОВ И ПРИЛЕГАЮЩИХ ПЛОСКОСТЕЙ ЗА ИСКЛЮЧЕНИЕМ ЛЕНТЫ $a\,(2b-0{,}3a)+H(b+0{,}7a)-0{,}1(a+b+H)$ м²
4. ЛЕНТА С НЕРОВНОСТЯМИ РЕЛЬЕФА НЕ БОЛЕЕ 3 ММ $0{,}1(a+b+H)$ м²

Гл.спец.	Рубашев		
Рук.гр.	Вантюхова		
Ст.инж.	Боркова		
Ст.техн.	Васильева		15.12.81

А-349-81. 5.09

ГРАНИТНЫЕ ИЗДЕЛИЯ ДЛЯ МОСТОВ И НАБЕРЕЖНЫХ

КАМНИ УГЛОВЫЕ У-III-Ст, У-III-СОт

Стадия	Лист	Листов
Р		1

ГРАНИТ

Институт ЛЕНГИПРОИНЖПРОЕКТ

Копировал

Формат

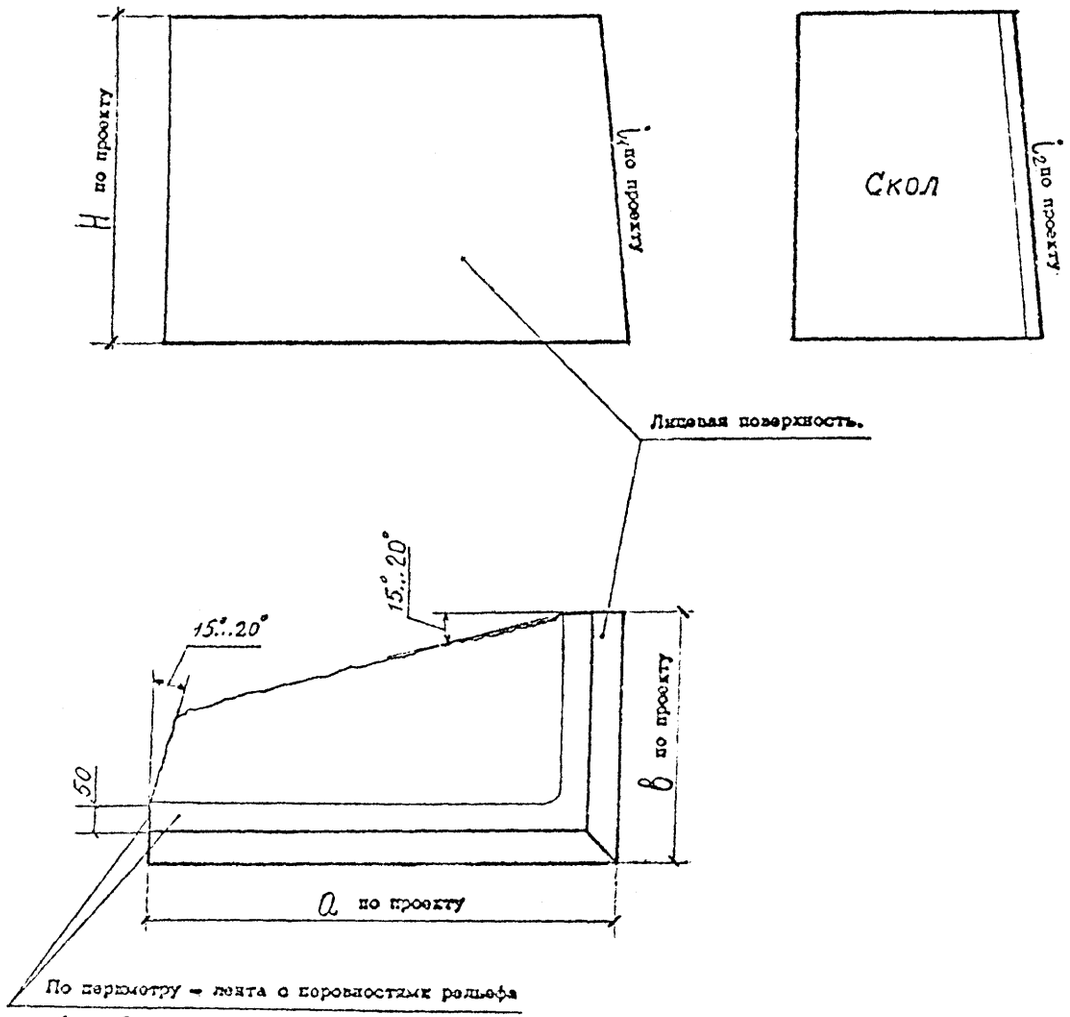

По периметру – лента с неровностями рельефа не более 3 мм, остальная часть граней обрабатывается за угольник с неровностями рельефа до 15 мм.

1. ФАКТУРА ЛИЦЕВОЙ ПОВЕРХНОСТИ – ТОЧЕЧНАЯ
2. ЦВЕТ ГРАНИТА – ПО ПРОЕКТУ
3. ПЛОЩАДЬ ТОРЦОВ И ПРИЛЕГАЮЩИХ ПЛОСКОСТЕЙ ЗА ИСКЛЮЧЕНИЕМ ЛЕНТЫ $a(2в-0{,}3a)+H(в+0{,}7a)-0{,}1(a+в+H)$ м²
4. ЛЕНТА С НЕРОВНОСТЯМИ РЕЛЬЕФА НЕ БОЛЕЕ 3 ММ $0{,}1(a+в+H)$ м²

				А–349–81.5.10			
				ГРАНИТНЫЕ ИЗДЕЛИЯ ДЛЯ МОСТОВ И НАБЕРЕЖНЫХ			
				КАМНИ УГЛОВЫЕ У-III н	Стадия	Лист	Листов
					Р		1
Гл.спец.	Рубашев			ГРАНИТ	Институт ЛЕНГИПРОИНЖПРОЕКТ		
Рук.гр.	Вантюсова						
Ст.инж.	Борисова						
Ст.техн.	Васильева		15.12.81				

СОГЛАСОВАНО С КОМБИНАТОМ ОБЛИЦОВОЧНЫХ И СТРОИТЕЛЬНЫХ МАТЕРИАЛОВ

ПОДПИСЬ И ДАТА

Подпись и дата | Инв. № дубл. | Взамен инв. № | Подпись и дата | Инв. № подлин.

СОГЛАСОВАНО С КОМБИНАТОМ ОБЛИЦОВОЧНЫХ И СТРОИТЕЛЬНЫХ МАТЕРИАЛОВ
Подпись и дата
Инв. № дубл.
Взамен инв. №
Подпись и дата
Инв. № подлин.

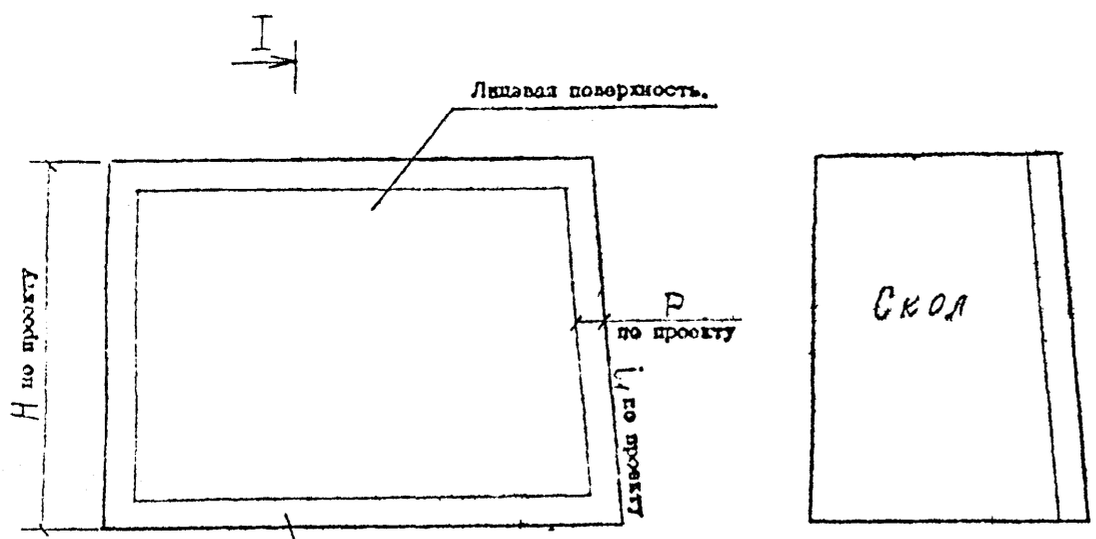

ФАКТУРА ЛИЦЕВОЙ ПОВЕРХНОСТИ – ТОЧЕЧНАЯ
(ТОЛЬКО ДЛЯ У-III-СОн)

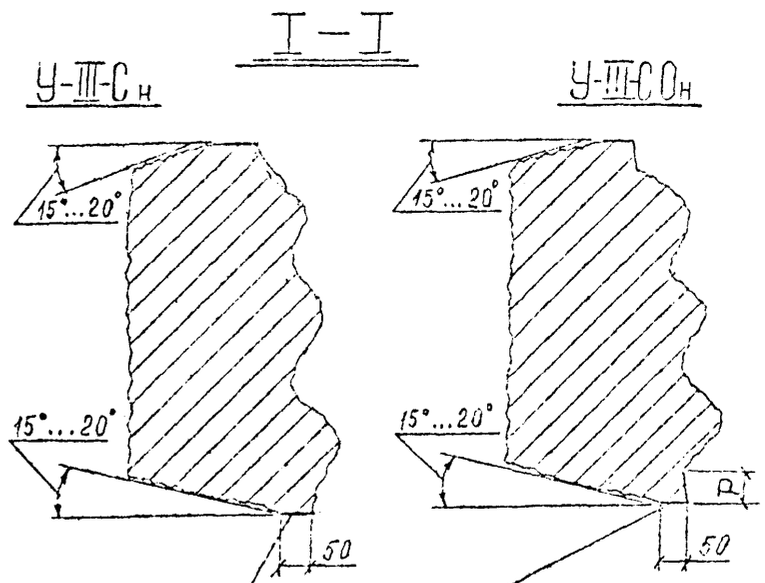

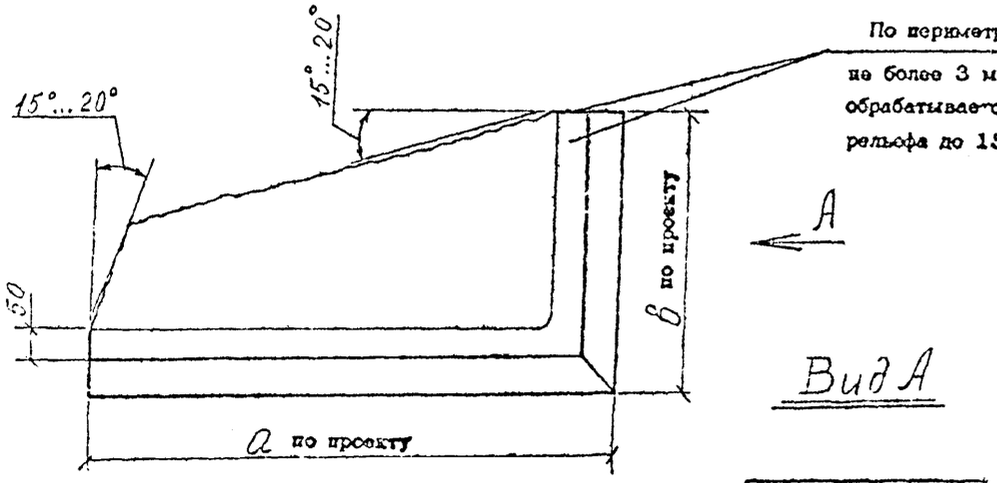

Вид А

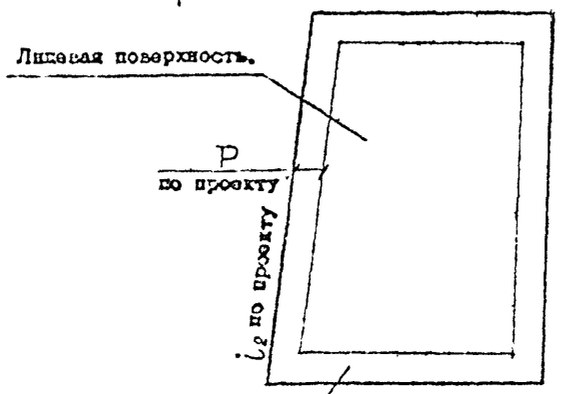

ФАКТУРА ЛИЦЕВОЙ ПОВЕРХНОСТИ – ТОЧЕЧНАЯ

1. ФАКТУРА ЛИЦЕВОЙ ПОВЕРХНОСТИ – СКАЛА
2. ЦВЕТ ГРАНИТА – ПО ПРОЕКТУ
3. ПЛОЩАДЬ ТОРЦОВ И ПРИЛЕГАЮЩИХ ПЛОСКОСТЕЙ ЗА ИСКЛЮЧЕНИЕМ ЛЕНТЫ $a\,(2b - 0{,}3a) + H(b + 0{,}7a) - 0{,}1(a+b+H)$ м²
4. ЛЕНТА С НЕРОВНОСТЯМИ РЕЛЬЕФА НЕ БОЛЕЕ 3 ММ $0{,}1(a + b + H)$ м²

Гл.спец.	Рубашев			А–349–81.5.11	
Рук.гр.	Вахтюсова			ГРАНИТНЫЕ ИЗДЕЛИЯ ДЛЯ МОСТОВ И НАБЕРЕЖНЫХ	
Ст.инж.	Борисова			КАМНИ УГЛОВЫЕ У-III-Сн, У-III-СОн	Стадия: Р; Лист: ; Листов: 1
Ст.техн.	Васильева		1512	ГРАНИТ	Институт ЛЕНГИПРОИНЖПРОЕКТ

Копировал
Формат

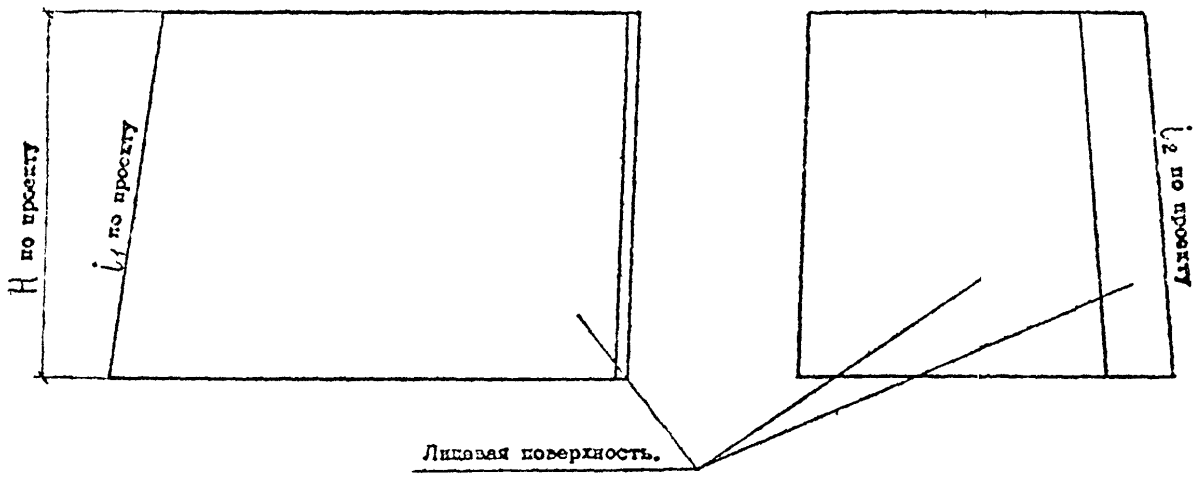

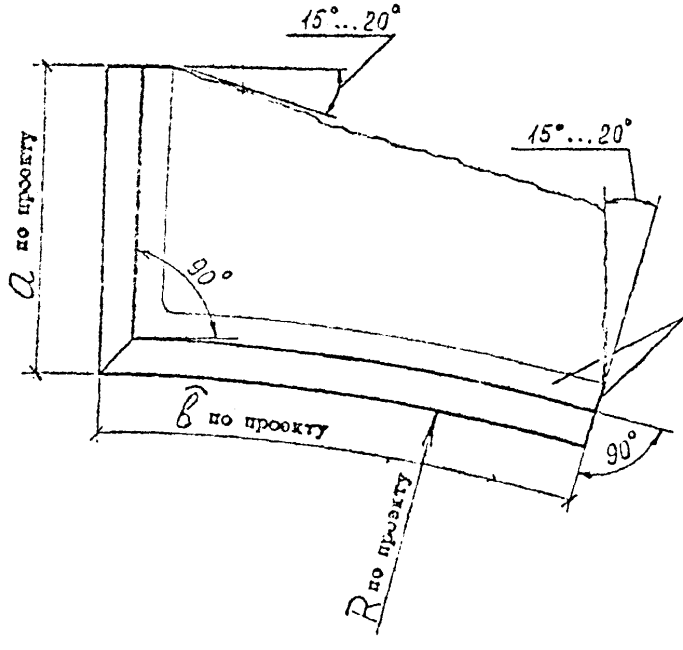

По периметру – лента с неровностями рельефа не более 3 мм, остальная часть граней обрабатывается за угольник с неровностями рельефа до 15 мм.

1. ФАКТУРА ЛИЦЕВОЙ ПОВЕРХНОСТИ – ТОЧЕЧНАЯ
2. ЦВЕТ ГРАНИТА – ПО ПРОЕКТУ
3. ПЛОЩАДЬ ТОРЦОВ И ПРИЛЕГАЮЩИХ ПЛОСКОСТЕЙ ЗА ИСКЛЮЧЕНИЕМ ЛЕНТЫ $2a\bar{b} + H(a + \bar{b}) - 0{,}1(a + \bar{b} + H)$ м²
4. ЛЕНТА С НЕРОВНОСТЯМИ РЕЛЬЕФА НЕ БОЛЕЕ 3 ММ $0{,}1(a + \bar{b} + H)$ м²

				А–349–81.5.12		
				ГРАНИТНЫЕ ИЗДЕЛИЯ ДЛЯ МОСТОВ И НАБЕРЕЖНЫХ		
				КАМНИ УГЛОВЫЕ У-IV т	Стадия: Р	Лист:	Листов: 1
Гл.спец.	Рубашев					
Рук.гр.	Вантюсова			ГРАНИТ	Институт ЛЕНГИПРОИНЖПРОЕКТ	
Ст.инж.	Борисова					
Ст.техн.	Васильева		15.12.81			

Копировал Формат

СОГЛАСОВАНО С КОМБИНАТОМ ОБЛИЦОВОЧНЫХ И СТРОИТЕЛЬНЫХ МАТЕРИАЛОВ

ПОДПИСЬ И ДАТА

Подпись и дата | Инв. № дубл. | Взамен инв. № | Подпись и дата | Инв. № подлин.

Согласовано с комбинатом облицовочных и строительных материалов
Инв. № подл. | Подпись и дата | Взам. инв. № | Инв. № дубл. | Подпись и дата

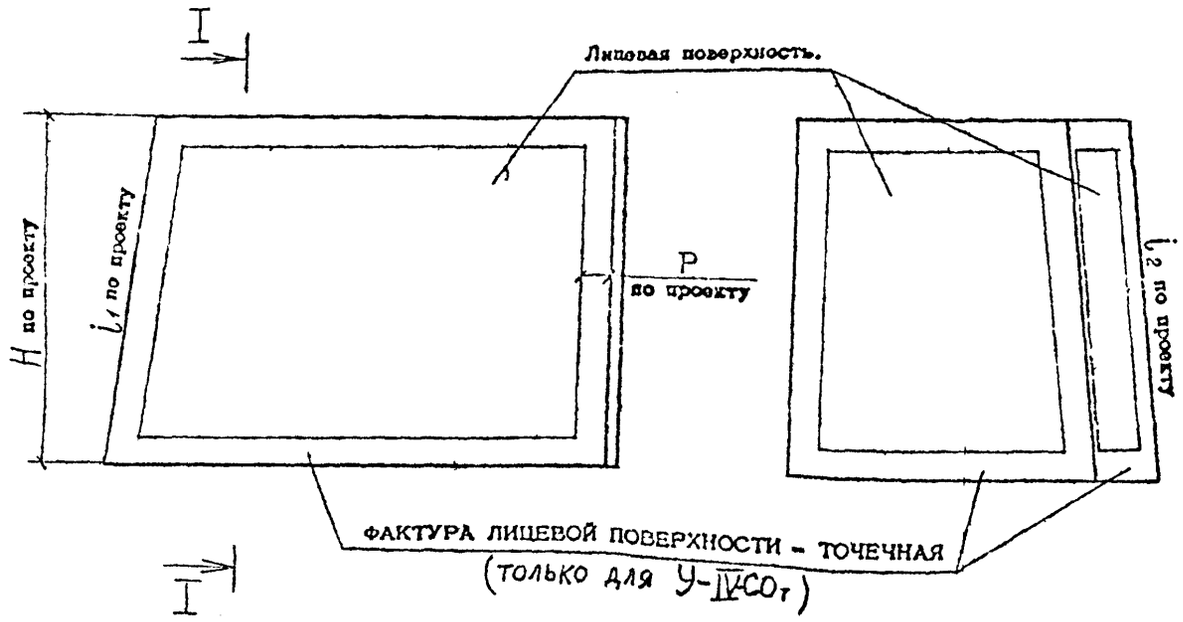

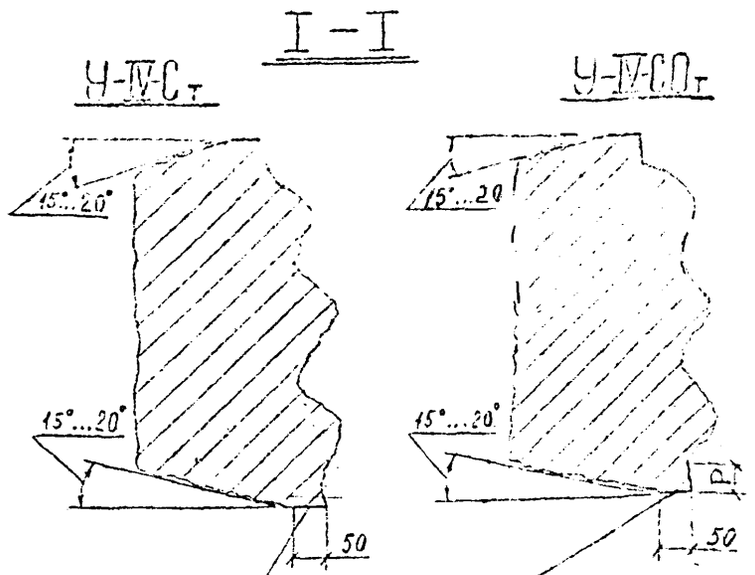

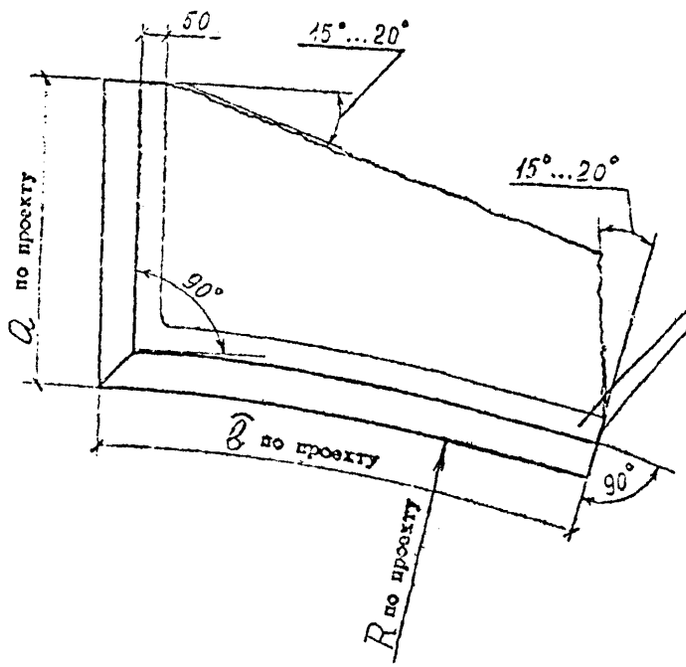

По периметру - лента с неровностями рельефа не более 3 мм, остальная часть граней обрабатывается за угольник с неровностями рельефа до 15 мм.

1. ФАКТУРА ЛИЦЕВОЙ ПОВЕРХНОСТИ - СКАЛА
2. ЦВЕТ ГРАНИТА - ПО ПРОЕКТУ
3. ПЛОЩАДЬ ТОРЦОВ И ПРИЛЕГАЮЩИХ ПЛОСКОСТЕЙ ЗА ИСКЛЮЧЕНИЕМ ЛЕНТЫ $2a(\bar{b}+H)+2(\bar{b}+H)-0{,}1(a+\bar{b}+H)$ м^2
4. ЛЕНТА С НЕРОВНОСТЯМИ РЕЛЬЕФА НЕ БОЛЕЕ 3 ММ $0{,}1(a+\bar{b}+H)$ м^2

Гл.спец.	Рубашев		
Рук.гр.	Вентюсова		
Ст.инж.	Борисова		
Ст.техн.	Васильева		15.12.81

А-349-81.5.13

ГРАНИТНЫЕ ИЗДЕЛИЯ ДЛЯ МОСТОВ И НАБЕРЕЖНЫХ

КАМНИ УГЛОВЫЕ У-IV-С$_т$, У-IV-СО$_т$

Стадия	Лист	Листов
Р		1

ГРАНИТ

Институт ЛЕНГИПРОИНЖПРОЕКТ

Копировал

Формат

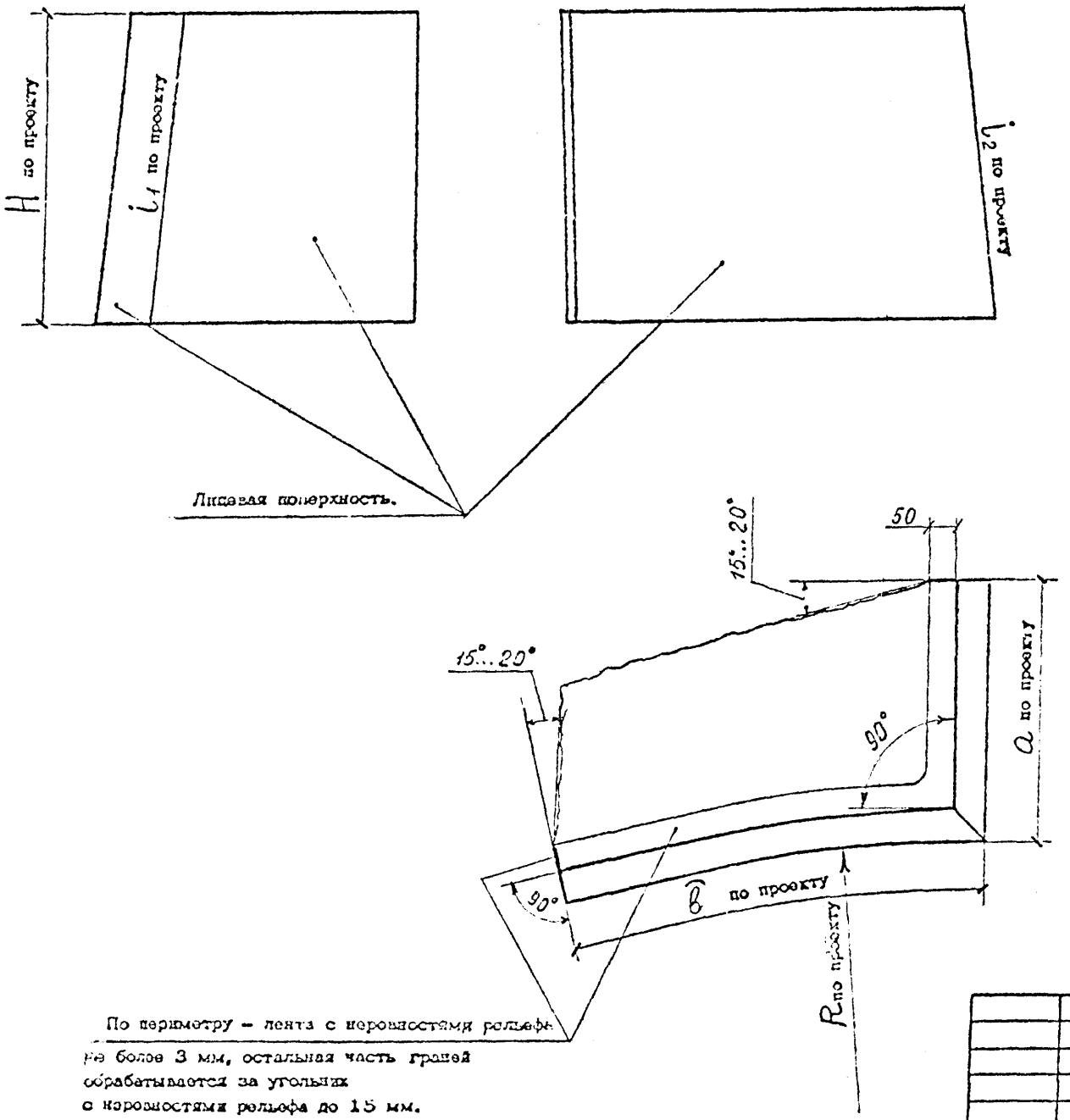

По периметру – лента с неровностями рельефа не более 3 мм, остальная часть граней обрабатывается за угольник с неровностями рельефа до 15 мм.

1. ФАКТУРА ЛИЦЕВОЙ ПОВЕРХНОСТИ – ТОЧЕЧНАЯ
2. ЦВЕТ ГРАНИТА – ПО ПРОЕКТУ
3. ПЛОЩАДЬ ТОРЦОВ И ПРИЛЕГАЮЩИХ ПЛОСКОСТЕЙ ЗА ИСКЛЮЧЕНИЕМ ЛЕНТЫ $2a\,\bar{b} + H(a + \bar{b}) - 0{,}1(a + \bar{b} + H)$ м²
4. ЛЕНТА С НЕРОВНОСТЯМИ РЕЛЬЕФА НЕ БОЛЕЕ 3 ММ $0{,}1(a + \bar{b} + H)$ м²

Гл.спец.	Рубашев			
Рук.гр.	Вантюсова			
Ст.инж.	Борисова			
Ст.техн.	Васильева		15.12.81	

А–349–81.5.14

ГРАНИТНЫЕ ИЗДЕЛИЯ ДЛЯ МОСТОВ И НАБЕРЕЖНЫХ

КАМНИ УГЛОВЫЕ	Стадия	Лист	Листов
У-IV н	Р		1
ГРАНИТ	Институт ЛЕНГИПРОИНЖПРОЕКТ		

СОГЛАСОВАНО С КОМБИНАТОМ ОБЛИЦОВОЧНЫХ И СТРОИТЕЛЬНЫХ МАТЕРИАЛОВ

ПОДПИСЬ И ДАТА

Подпись и дата

Взамен инв. №

Инв. № дубл.

Подпись и дата

Инв. № подлин.

Инв. № подлин. | Подпись и дата | Взамен инв. № | Инв. № дубл. | Подпись и дата
СОГЛАСОВАНО С КОМБИНАТОМ ОБЛИЦОВОЧНЫХ И СТРОИТЕЛЬНЫХ МАТЕРИАЛОВ
ПОДПИСЬ И ДАТА

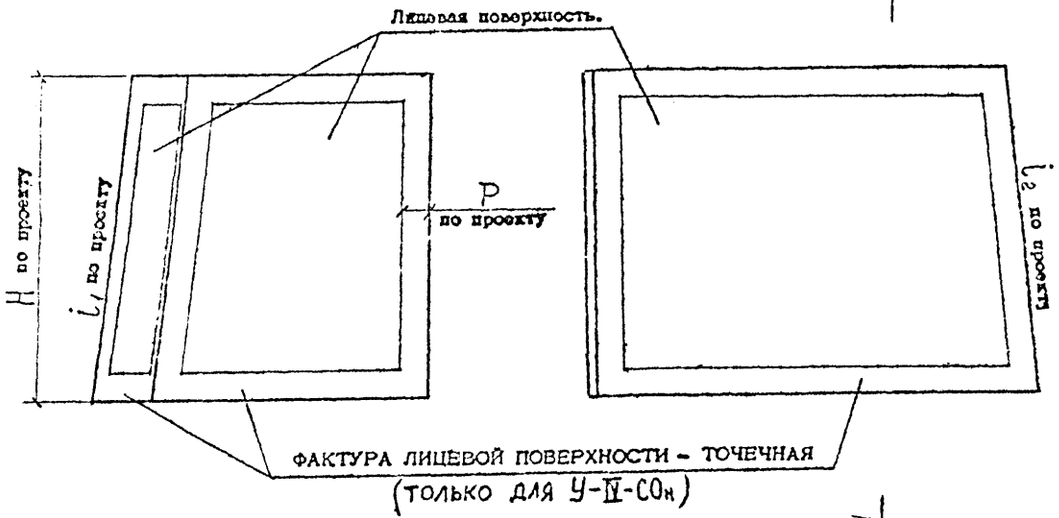

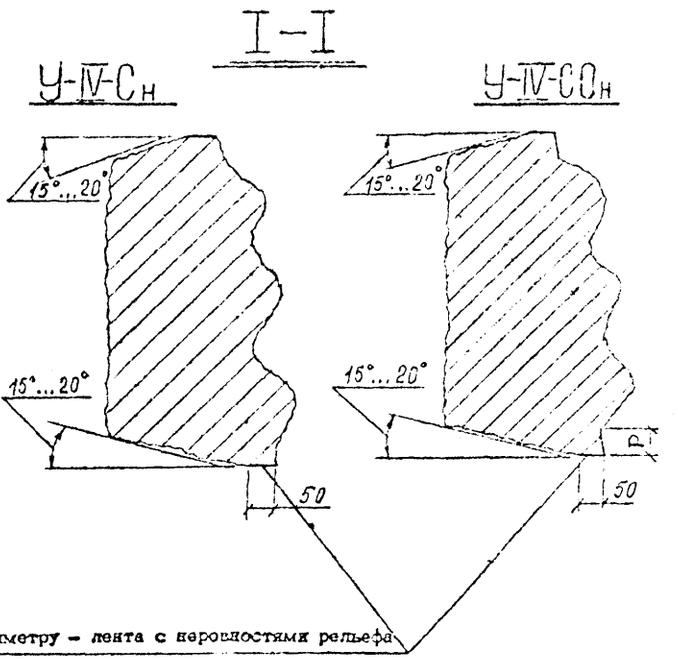

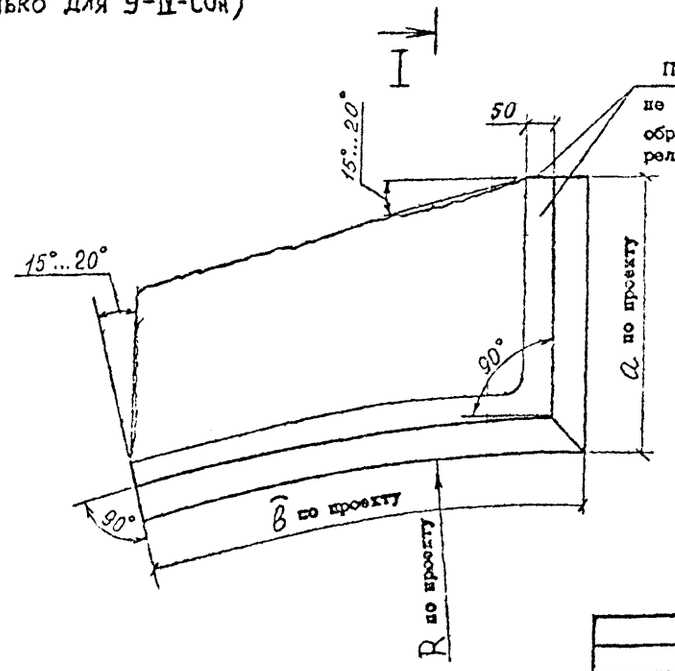

По периметру – лента с неровностями рельефа не более 3 мм, остальная часть граней обрабатывается за угольник с неровностями рельефа до 15 мм.

1. ФАКТУРА ЛИЦЕВОЙ ПОВЕРХНОСТИ – СКАЛА
2. ЦВЕТ ГРАНИТА – ПО ПРОЕКТУ
3. ПЛОЩАДЬ ТОРЦОВ И ПРИЛЕГАЮЩИХ ПЛОСКОСТЕЙ ЗА ИСКЛЮЧЕНИЕМ ЛЕНТЫ $2a\,\bar{b} + H(a+\bar{b}) - 0{,}1(a+\bar{b}+H)$ м²
4. ЛЕНТА С НЕРОВНОСТЯМИ РЕЛЬЕФА НЕ БОЛЕЕ 3 ММ $0{,}1(a+\bar{b}+H)$ м².

Гл.спец.	Рубашев		
Рук.гр.	Вантюсова		
Ст.инж.	Борисова		
Ст.техн.	Васильева		15.12.81

А–349–81.5.15

ГРАНИТНЫЕ ИЗДЕЛИЯ ДЛЯ МОСТОВ И НАБЕРЕЖНЫХ

КАМНИ УГЛОВЫЕ У-IV-Сн, У-IV-СОн

Стадия	Лист	Листов
Р		1

ГРАНИТ

Институт ЛЕНГИПРОИНЖПРОЕКТ

Копировал

Формат

6. СТУПЕНИ

Согласовано с комбинатом облицовочных и строительных материалов
Подпись и дата
Инв. № подл.
Подпись и дата
Взамен инв. №
Инв. № дубл.
Подпись и дата

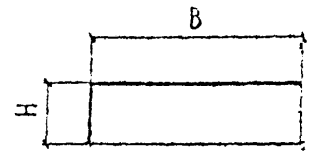

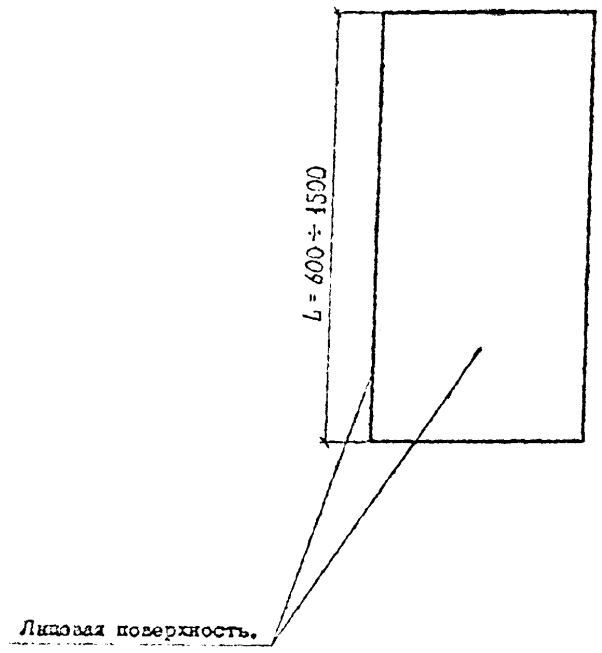

МАРКА	H мм	B мм	ПЛОЩАДЬ ЛИЦЕВОЙ ПОВЕРХНОСТИ $м^2/м$	МАССА кг/м	ФАКТУРА С НЕРОВНОСТЯМИ РЕЛЬЕФА НЕ БОЛЕЕ 3 ММ $м^2/м$
С-1-I-П	100	350	0.45	95	0,12
С-2-I-П	120	350	0.47	113	0,13
С-3-I-П	120	400	0.52	130	0,15

1. ФАКТУРА ЛИЦЕВОЙ ПОВЕРХНОСТИ – ТОЧЕЧНАЯ
2. ЦВЕТ ГРАНИТА – ПО ПРОЕКТУ

Гл.спец.	Рубашев		
Рук.гр.	Вайткусова		
Ст.инж.	Несмелова		
Ст.техн.	Кротова		14.12.81

А–349–81.6.01

ГРАНИТНЫЕ ИЗДЕЛИЯ ДЛЯ МОСТОВ И НАБЕРЕЖНЫХ

СТУПЕНИ ПИЛЕНЫЕ С-1-I-П ÷ С-3-I-П

Стадия	Лист	Листов
Р		1

ГРАНИТ

Институт ЛЕНГИПРОИНЖПРОЕКТ

Копировал

Формат

Инв. № подлин. | Подпись и дата | Взамен инв. № | Инв. № дубл. | Подпись и дата
СОГЛАСОВАНО С КОМБИНАТОМ ОБЛИЦОВОЧНЫХ И СТРОИТЕЛЬНЫХ МАТЕРИАЛОВ
ПОДПИСЬ И ДАТА

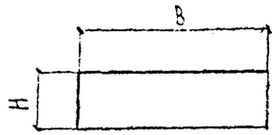

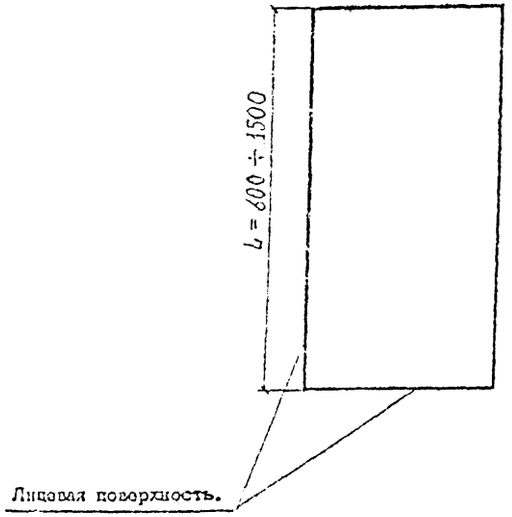

МАРКА	H мм	B мм	ПЛОЩАДЬ ЛИЦЕВОЙ ПОВЕРХНОСТИ м²/н	МАССА кг/н	ФАКТУРА С НЕРОВНОСТЯМИ РЕЛЬЕФА НЕ БОЛЕЕ 3 мм м²/м
С-1-I-П-Пл.л	100	350	0,45	95	0,12
С-2-I-П-Пл.л	120	350	0,47	113	0,13
С-3-I-П-Пл.л	120	400	0,52	130	0,15

1. ФАКТУРА ЛИЦЕВОЙ ПОВЕРХНОСТИ – ПИЛЕНАЯ ВИДА Б₁
2. ЦВЕТ ГРАНИТА – ПО ПРОЕКТУ

Гл.спец.	Рубашов	
Рук.гр.	Вантюсова	
Ст.инж.	Несмелова	
Ст.техн.	Кротова	

А–349–81.6.02

ГРАНИТНЫЕ ИЗДЕЛИЯ ДЛЯ МОСТОВ И НАБЕРЕЖНЫХ

СТУПЕНИ ПИЛЕНЫЕ С-1-I-П-Пл.л ÷ С-3-I-П-Пл.л

Стадия	Лист	Листов
Р		1

ГРАНИТ

Институт Ленгипроинжпроект

Копировал Формат

СОГЛАСОВАНО С КОМБИНАТОМ ОБЛИЦОВОЧНЫХ И СТРОИТЕЛЬНЫХ МАТЕРИАЛОВ
ПОДПИСЬ И ДАТА
Инв. № подл. | Подпись и дата | Взамен инв. № | Инв. № дубл. | Подпись и дата

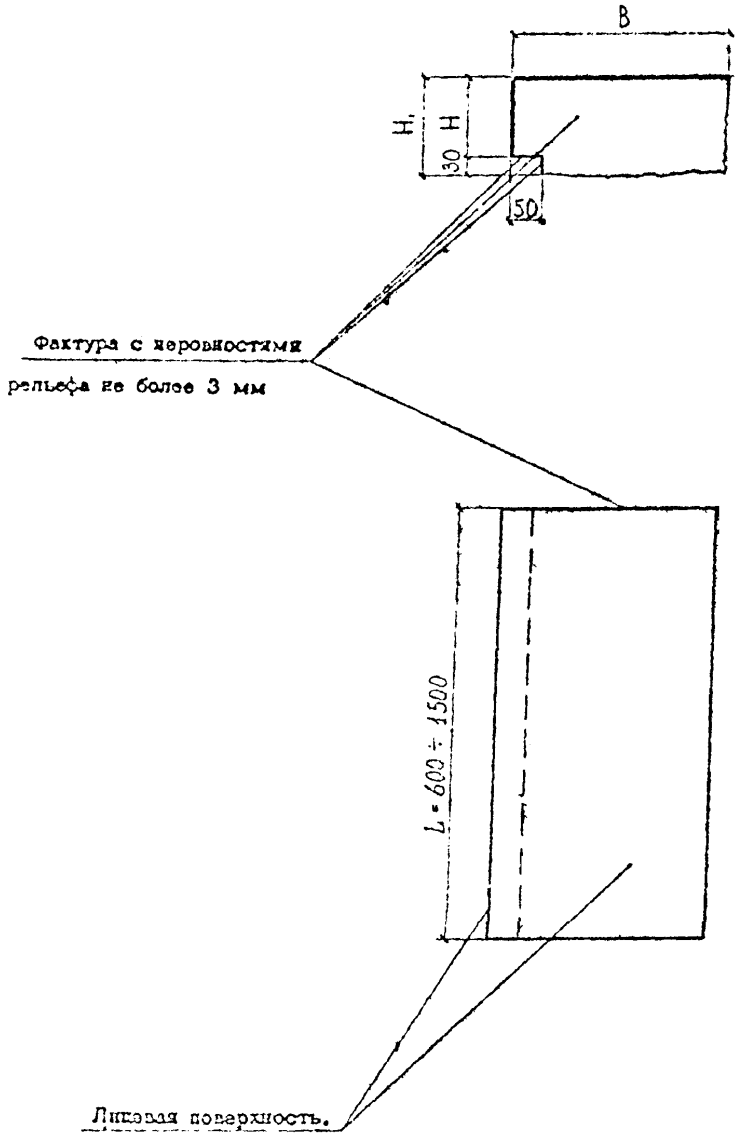

МАРКА	H мм	B мм	H_1 мм	ПЛОЩАДЬ ЛИЦЕВОЙ ПОВЕРХНОСТИ $м^2/м$	ФАКТУРА С НЕРОВНОСТЯМИ РЕЛЬЕФА НЕ БОЛЕЕ 3 ММ $м^2/м$	МАССА кг/м
С-4-I-К	120	350	150	0.47	0.18	140
С-5-I-К	120	400	150	0,52	0.20	160
С-6-I-К	130	350	160	0.48	0,19	150
С-7-I-К	130	400	160	0.53	0,20	170
С-8-I-К	140	350	170	0.49	0.20	160
С-9-I-К	140	400	170	0.57	0,21	180
С-10-I-К	150	350	180	0,50	0,20	170
С-11-I-К	150	400	180	0.55	0.22	190
С-12-I-К	160	300	190	0,46	0.19	150
С-13-I-К	160	400	190	0.56	0,23	200
С-14-I-К	170	400	200	0,57	0.24	210

1. ФАКТУРА ЛИЦЕВОЙ ПОВЕРХНОСТИ – ТОЧЕЧНАЯ
2. ЦВЕТ ГРАНИТА – ПО ПРОЕКТУ

Гл.спец.	Рубашев		
Рук.гр.	Вентюсова		
Ст.инж.	Несмелова		
Ст.техн.	Кротова		

А–349–81.6.03

ГРАНИТНЫЕ ИЗДЕЛИЯ ДЛЯ МОСТОВ И НАБЕРЕЖНЫХ

СТУПЕНИ КОЛОТЫЕ С-4-I-К ÷ С-14-I-К

Стадия	Лист	Листов
Р		1

ГРАНИТ

Институт ЛЕНГИПРОИНЖЕНЕРСТРОЙ

Копировал

Формат

СОГЛАСОВАНО С КОМБИНАТОМ ОБЛИЦОВОЧНЫХ И СТРОИТЕЛЬНЫХ МАТЕРИАЛОВ
Подпись и дата
Инв. № дубл.
Взамен инв. №
Подпись и дата
Инв. № подлин.

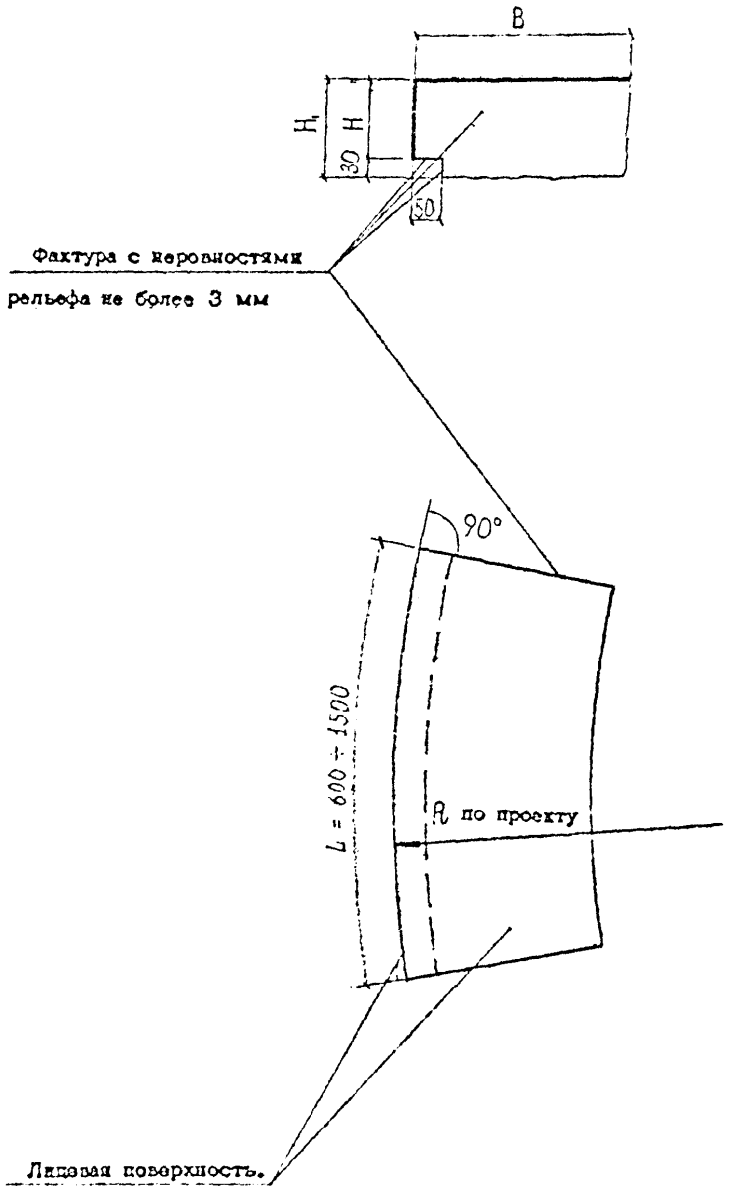

МАРКА	H мм	B мм	H_1 мм	ПЛОЩАДЬ ЛИЦЕВОЙ ПОВЕРХНОСТИ $м^2/м$	ФАКТУРА С НЕРОВНОСТЯМИ РЕЛЬЕФА НЕ БОЛЕЕ 3 ММ $м^2/м$	МАССА кг/м
С-4-II-К	120	350	150	0,47	0,18	140
С-5-II-К	120	400	150	0,52	0,2	160
С-6-II-К	130	350	160	0,48	0,19	150
С-7-II-К	130	400	160	0,53	0,20	170
С-8-II-К	140	350	170	0,49	0,20	160
С-9-II-К	140	400	170	0,54	0,21	180
С-10-II-К	150	350	180	0,50	0,20	170
С-11-II-К	150	400	180	0,55	0,22	190
С-12-II-К	160	300	170	0,45	0,18	150
С-13-II-К	160	400	190	0,56	0,23	200
С-14-II-К	170	400	200	0,57	0,24	210

1. ФАКТУРА ЛИЦЕВОЙ ПОВЕРХНОСТИ - ТОЧЕЧНАЯ
2. ЦВЕТ ГРАНИТА - ПО ПРОЕКТУ

Гл.спец.	Рубалев		
Рук.гр.	Вантюсова		
Ст.инж.	Несмелова		
Ст.техн.	Кротова		14.12.81

А-349-81.6.04

ГРАНИТНЫЕ ИЗДЕЛИЯ ДЛЯ МОСТОВ И НАБЕРЕЖНЫХ

СТУПЕНИ КОЛОТЫЕ С-4-II-К ÷ С-12-II-К

Стадия	Лист	Листов
Р		1

ГРАНИТ

Институт ЛЕНГИПРОНИЖПРОЕКТ

Копировал

Формат

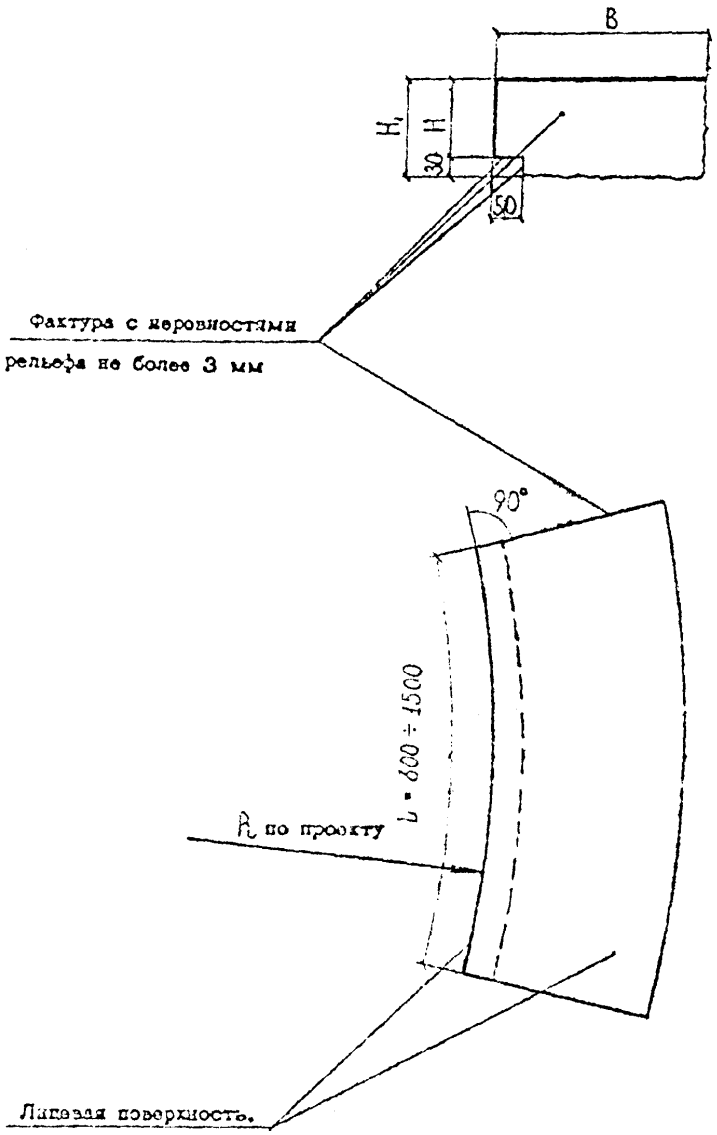

МАРКА	H мм	Б мм	H_1 мм	ПЛОЩАДЬ ЛИЦЕВОЙ ПОВЕРХНОСТИ $м^2/м$	ФАКТУРА С НЕРОВНОСТЯМИ РЕЛЬЕФА НЕ БОЛЕЕ 3 ММ $м^2/м$	МАССА кг/м
С-4-Ш-К	120	350	150	0.47	0,13	140
С-5-Ш-К	120	400	150	0.52	0,2	160
С-6-Ш-К	130	350	160	0.48	0.13	150
С-7-Ш-К	130	400	160	0.53	0.20	170
С-8-Ш-К	140	350	170	0.49	0.20	160
С-9-Ш-К	140	400	170	0.54	0,21	180
С-10-Ш-К	150	350	180	0.50	0.20	170
С-11-Ш-К	150	400	180	0.55	0.12	190
С-12-Ш-К	160	300	190	0.46	0.14	150
С-13-Ш-К	160	400	190	0.56	0.13	200
С-14-Ш-К	170	400	200	0.57	0.24	210

1. ФАКТУРА ЛИЦЕВОЙ ПОВЕРХНОСТИ – ТОЧЕЧНАЯ
2. ЦВЕТ ГРАНИТА – ПО ПРОЕКТУ

Гл.спец.	Рубашев	
Рук.гр.	Ванткосова	
Ст.инж.	Несмелова	
Ст.техн.	Кротова	

А–349–81. 6.05

ГРАНИТНЫЕ ИЗДЕЛИЯ ДЛЯ МОСТОВ И НАБЕРЕЖНЫХ

СТУПЕНИ КОЛОТЫЕ С-4-Ш-К ÷ С-12-Ш-К

Стадия	Лист	Листов
Р		1

ГРАНИТ

Институт ЛЕНГИПРОИНЖПРОЕКТ

Согласовано с комбинатом облпромстройиндустрии и строительных материалов

Подпись и дата

Инв. № подл. | Подпись и дата | Взам. инв. № | Инв. № дубл. | Подпись и дата

Копировал

Формат

7. СПЕЦБОРДЮРЫ

Согласовано с комбинатом облицовочных и строительных материалов
Подпись и дата
Инв. № подл. | Подпись и дата | Взамен инв. № | Инв. № дубл. | Подпись и дата

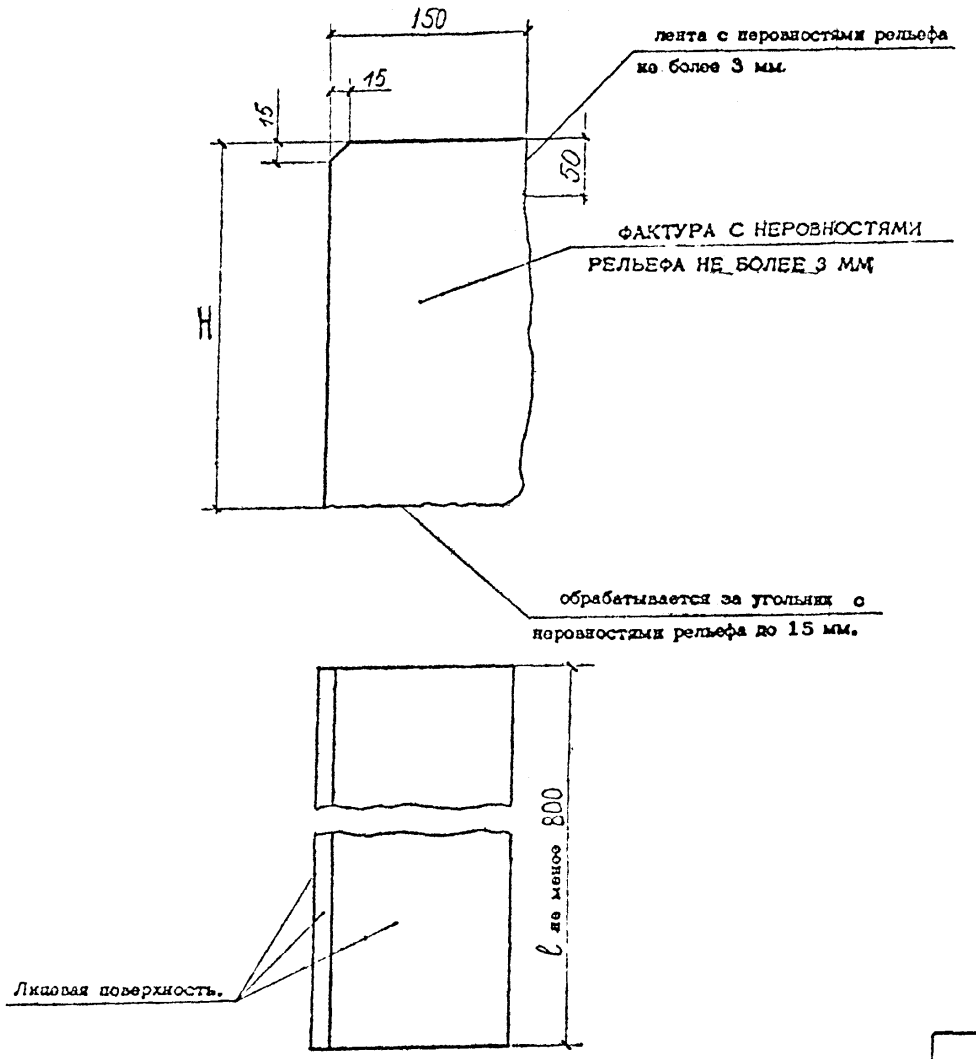

Марка	H мм	Площадь лицевой поверхности $м^2/м$	Фактура с неровностями рельефа не более 3 мм $м^2/м$	Масса кг/м
СБ-1-I	170	0.31	0,10	169
СБ-2-I	300	0.44	0.14	121

1. ФАКТУРА ЛИЦЕВОЙ ПОВЕРХНОСТИ – ТОЧЕЧНАЯ.
2. ЦВЕТ ГРАНИТА – ПО ПРОЕКТУ
3. ПЛОЩАДЬ ТОРЦОВ И ПРИЛЕГАЮЩИХ ПЛОСКОСТЕЙ 0,25 $м^2/м$ СБ-1-I
0,29 $м^2/м$ СБ-2-I

Гл.спец.	Рубашев		
Рук.гр.	Вайтюсова		
Ст.инж.	Несмелова		
Ст.техн.	Кротова		14.12.82

А–349–81. 7. 01

ГРАНИТНЫЕ ИЗДЕЛИЯ ДЛЯ МОСТОВ И НАБЕРЕЖНЫХ

СПЕЦБОРДЮРЫ СБ-1-I; СБ-2-I

Стадия	Лист	Листов
Р		1

ГРАНИТ

Институт Ленгипроинжпроект

СОГЛАСОВАНО С КОМБИНАТОМ ОБЛИЦОВОЧНЫХ И СТРОИТЕЛЬНЫХ МАТЕРИАЛОВ
Подпись и дата
Инв. № дубл.
Взамен инв. №
Подпись и дата
Инв. № подл.

Вид А

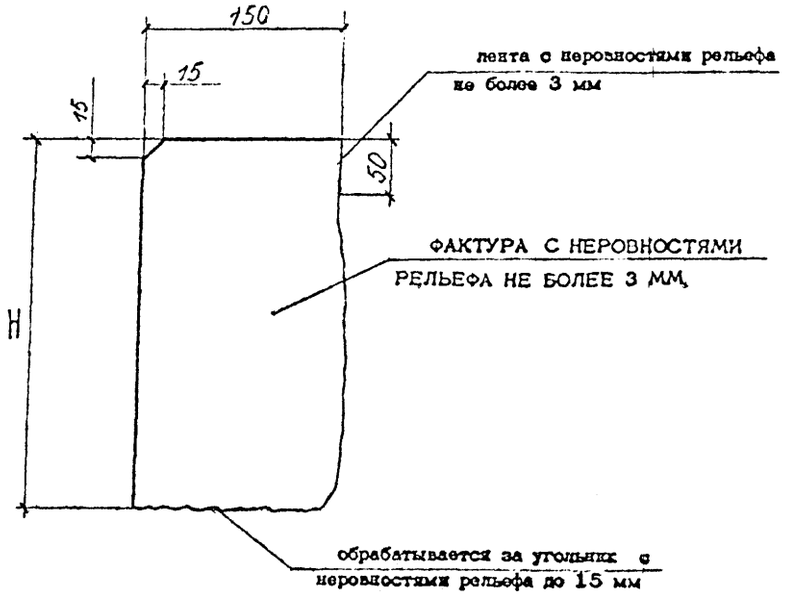

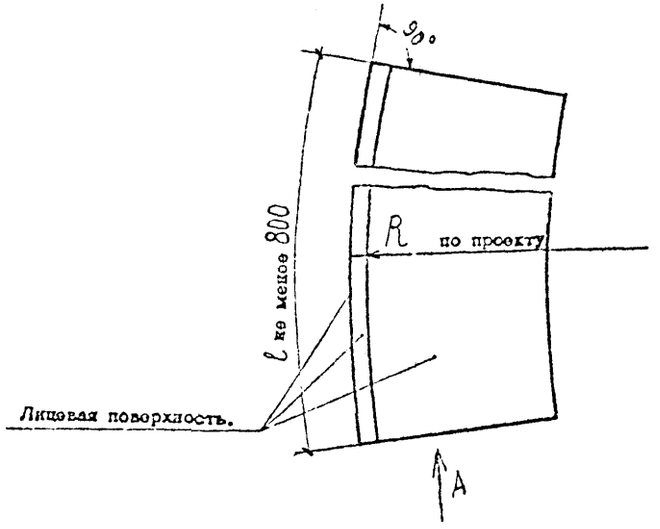

МАРКА	H мм	ПЛОЩАДЬ ЛИЦЕВОЙ ПОВЕРХНОСТИ $м^2/м$	ФАКТУРА С НЕРОВНОСТЯМИ РЕЛЬЕФА НЕ БОЛЕЕ 3 ММ $м^2/м$	МАССА кг/м
СБ-1-II	170	0.31	0,10	69
СБ-2-II	300	0.44	0,14	121

1. ФАКТУРА ЛИЦЕВОЙ ПОВЕРХНОСТИ – ТОЧЕЧНАЯ
2. ЦВЕТ ГРАНИТА – ПО ПРОЕКТУ
3. ПЛОЩАДЬ ТОРЦОВ И ПРИЛЕГАЮЩИХ ПЛОСКОСТЕЙ 0,25 $м^2/м$ СБ-1-II
0,29 $м^2/м$ СБ-2-II

Гл.спец	Рубашев		
Рук.гр.	Вантюсова		
Ст.инж	Несмелова		
Ст.техн.	Кротова		1412.6

А–349–81.7.02

ГРАНИТНЫЕ ИЗДЕЛИЯ ДЛЯ МОСТОВ И НАБЕРЕЖНЫХ

СПЕЦБОРДЮРЫ СБ-1-II; СБ-2-II.

Стадия	Лист	Листов
Р		1

ГРАНИТ

Институт ЛЕНГИПРОИНЖПРОЕКТ

Копировал

Формат

Согласовано с комбинатом облицовочных и строительных материалов
Подпись и дата
Инв. № подл. | Подпись и дата | Взамен инв. № | Инв. № дубл. | Подпись и дата

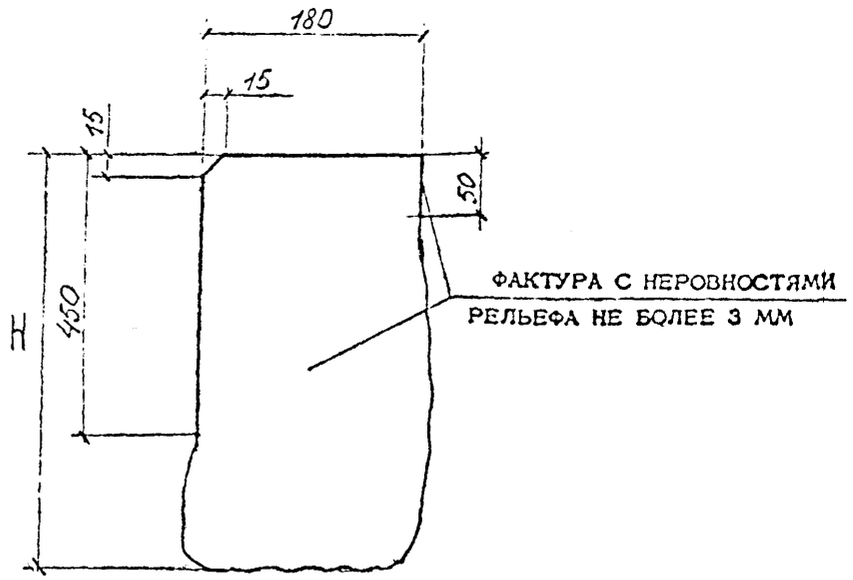

МАРКА	H мм	d мм	b мм	ПЛОЩАДЬ ЛИЦЕВОЙ ПОВЕРХНОСТИ $м^2/м$	ФАКТУРА С НЕРОВНОСТЯМИ РЕЛЬЕФА НЕ БОЛЕЕ 3 ММ $м^2/м$	МАССА кг/м
СБ-3-I	600	450	180	0,62	0,27	324

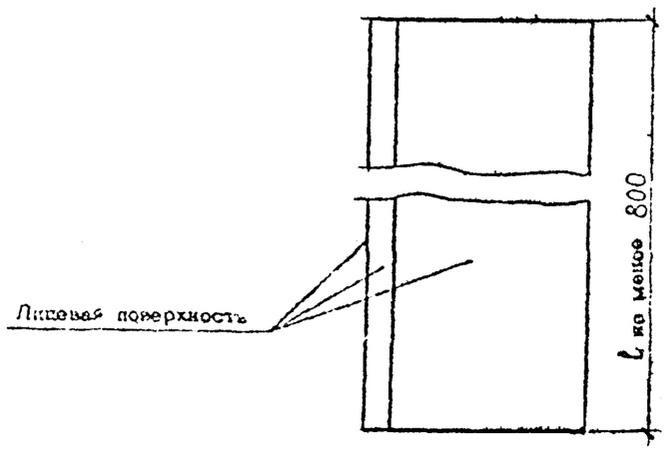

1. ФАКТУРА ЛИЦЕВОЙ ПОВЕРХНОСТИ - ТОЧЕЧНАЯ
2. ЦВЕТ ГРАНИТА - ПО ПРОЕКТУ

Гл.спец.	Рубашев		
Рук.гр.	Ваптюсова		
Ст.инж.	Несмелова		
Ст.техн.	Кротова		1984

А-349-81.7.03

ГРАНИТНЫЕ ИЗДЕЛИЯ ДЛЯ МОСТОВ И НАБЕРЕЖНЫХ

СПЕЦБОРДЮРЫ СБ-3-I;

Стадия	Лист	Листов
Р		1

ГРАНИТ

Институт ЛЕНГИПРОИНЖПРОЕКТ

Копировал

Формат

СОГЛАСОВАНО С КОМБИНАТОМ СБЫТОВОЧНЫХ И СТРОИТЕЛЬНЫХ МАТЕРИАЛОВ
Подпись и дата
Инв. № подл.

Вид А

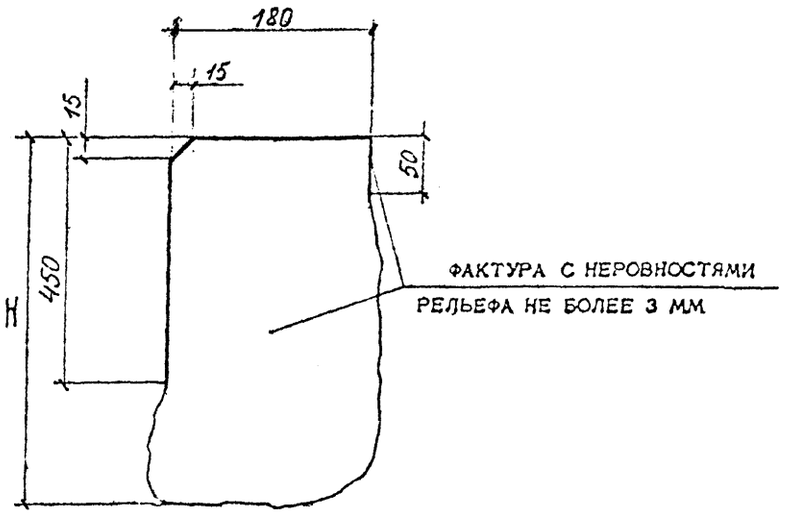

МАРКА	H мм	d мм	δ мм	ПЛОЩАДЬ ЛИЦЕВОЙ ПОВЕРХНОСТИ $м^2/м$	ФАКТУРА С НЕРОВНОСТЯМИ РЕЛЬЕФА НЕ БОЛЕЕ 3 ММ $м^2/м$	МАССА кг/м
СБ-3-II	600	450	180	0,62	0,27	324

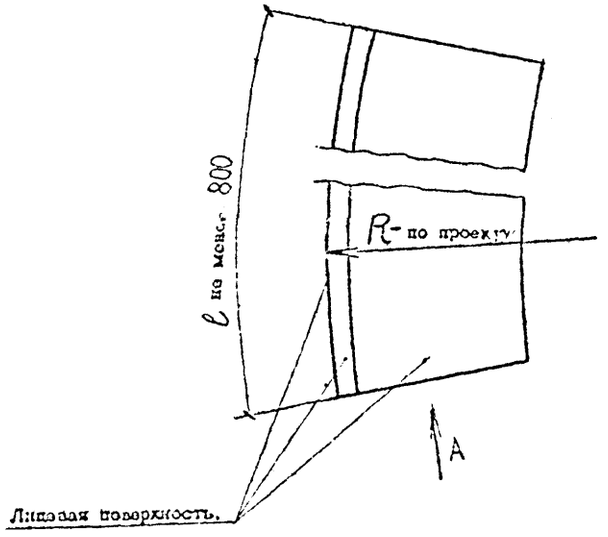

1. ФАКТУРА ЛИЦЕВОЙ ПОВЕРХНОСТИ – ТОЧЕЧНАЯ
2. ЦВЕТ ГРАНИТА – ПО ПРОЕКТУ

Гл.спец.	Рубашов		
Рук.гр.	Вантюхова		
Ст.инж.	Несмелова		
Ст.техн.	Кротова		

А–349–81.7.04

ГРАНИТНЫЕ ИЗДЕЛИЯ ДЛЯ МОСТОВ И НАБЕРЕЖНЫХ

СПЕЦЧЕРТЕЖИ СБ-3-II

ГРАНИТ

Институт Ленгипроинжпроект

gost.e-ecolog.ru