ТИПОВОЙ ПРОЕКТ
901-3-216.86

БЛОК ГОРИЗОНТАЛЬНЫХ ОТСТОЙНИКОВ ДЛЯ СТАНЦИИ ОСВЕТЛЕНИЯ ВОДЫ НА ПРОИЗВОДСТВЕННЫЕ НУЖДЫ ПРОИЗВОДИТЕЛЬНОСТЬЮ 100 тыс $м^3$/сутки

АЛЬБОМ III

СТРОИТЕЛЬНЫЕ ИЗДЕЛИЯ

21607 – 04

				Привязан
				Инв. №

gost.e-ecolog.ru

ТИПОВОЙ ПРОЕКТ
901-3-216.86

БЛОК ГОРИЗОНТАЛЬНЫХ ОТСТОЙНИКОВ ДЛЯ СТАНЦИИ ОСВЕТЛЕНИЯ ВОДЫ НА ПРОИЗВОДСТВЕННЫЕ НУЖДЫ ПРОИЗВОДИТЕЛЬНОСТЬЮ 100 тыс $м^3$/сутки

АЛЬБОМ III

СОСТАВ ПРОЕКТА

АЛЬБОМ I ТЕХНОЛОГИЧЕСКАЯ И САНИТАРНО-ТЕХНИЧЕСКАЯ ЧАСТИ
АЛЬБОМ II АРХИТЕКТУРНО-СТРОИТЕЛЬНЫЕ РЕШЕНИЯ ИЗ 2 ЧАСТЕЙ
АЛЬБОМ III СТРОИТЕЛЬНЫЕ ИЗДЕЛИЯ
АЛЬБОМ IV ЭЛЕКТРОТЕХНИЧЕСКАЯ ЧАСТЬ
АЛЬБОМ V ВЕДОМОСТЬ ПОТРЕБНОСТИ В МАТЕРИАЛАХ
АЛЬБОМ VI СПЕЦИФИКАЦИИ ОБОРУДОВАНИЯ
АЛЬБОМ VII СМЕТЫ

21607-04

Типовой проект одобрен Главстройпроектом Госстроя СССР от 29 декабря 1985 г. №19/5-3567.

Разработан проектным институтом Ростовский Водоканалпроект

Главный инженер института /В.М. Заяц/

Главный инженер проекта /В.И. Васильев/

Привязан

Инв. №

Типовой проект 901-3-216.86 Альбом III

Ведомость листов альбома

Формат	Обозначение	Наименование	Стр.	Примечание
А3	901-3-216.86-КНИ	Ведомость листов альбома	2-3	
А4	901-3-216.86-КНИ-ТТ1	Технические требования к изготовлению сборных железобетонных изделий.	4	
А4	901-3-216.86-КНИ-ТТ2	Технические требования к изготовлению арматурных и закладных изделий.	4	
А3	901-3-216.86-КНИ-К1,К2	Колонны К1(К72-7-1); К2(К72-7-2).	5-6	
А3	901-3-216.86-КНИ-К3,К4	Колонны К3(К72-7-3); К4(К72-7-4)	7-8	
А3	901-3-216.86-КНИ-К5,К6	Колонны К5(К72-7-5); К6(К72-7-6).	9-10	
А3	901-3-216.86-КНИ-К7,К8	Колонны К7(К72-7-7); К8(К72-7-8).	11-12	
А3	901-3-216.86-КНИ-К9,К10	Колонны К9(К72-7-9); К10(К72-7-10)	13-14	
А3	901-3-216.86-КНИ-К11	Колонна К11 (К72-7-11)	15	
А3	901-3-216.86-КНИ-К12,К13	Колонны К12(6КФ79-1И-1); К13(6КФ79-1И-2)	16-17	
А3	901-3-216.86-КНИ-К14,К15,К16	Колонны К14(К36-7-1); К15(К36-7-2); К16 (К36-7-3).	18-19	
А3	901-3-216.86-КНИ-Б1,Б2	Балки покрытия Б1(1БСП12-3АIIIВ); Б2 (1БСП12-5АIIIВ-1).	20	
А3	901-3-216.86-КНИ-ОП1	Подушка опорная ОП1	21	
А3	901-3-216.86-КНИ-Р5,Р6,Р7	Ригели Р5(РПП4,56-45-1); Р6(РПП4,56-40-1); Р7(РПП4,56-40-2).	22	
А3	901-3-216.86-КНИ-ПСн3-ПСн8, ПСн10,ПСн12-ПСн15,ПСн17,ПСн18,ПСн25,ПСн26	Панели наружных стен ПСн3-ПСн8; ПСн10,ПСн12-ПСн15, ПСн17, ПСн18	23	
А3	901-3-216.86-КНИ-ПГ6-ПГ9	Панели перегородок ПГ6-ПГ9	24	
А3	901-3-216.86-КНИ-ПС1	Панель стеновая ПС1(ПС1-48-62-1)	25	
А3	901-3-216.86-КНИ-ПС2,ПС3	Панели стеновые ПС2(ПС1-48-62-2), ПС3(ПС1-48-62-3).	26	
А3	901-3-216.86-КНИ-ПС4	Панель стеновая ПС4(ПС1-48-62-4)	27	
А3	901-3-216.86-КНИ-ПС5,ПС6	Панели стеновые ПС5(ПС1-48-62-5); ПС6(ПС1-48-62-6).	28	
А3	901-3-216.86-КНИ-ПС7,ПС8	Панели стеновые ПС7, ПС8.	29-30	
А3	901-3-216.86-КНИ-ПС9	Панель стеновая ПС9(ПС1-48-62-7).	31	
А3	901-3-216.86-КНИ-ПС10	Панель стеновая ПС10 (ПС1-48-62-8).	32	
А3	901-3-216.86-КНИ-ПС12,ПС13,ПС14	Панели стеновые ПС12(ПС1-48-63-1), ПС13(ПС1-48-63-2), ПС14(ПС1-48-63-3).	33	
А3	901-3-216.86-КНИ-ПС15,ПС16	Панели стеновые ПС15(ПС1-48-63-4), ПС16(ПС1-48-63-5)	34	
А3	901-3-216.86-КНИ-ПС17	Панель стеновая ПС17(ПС2-48-63-1).	35	
А3	901-3-216.86-КНИ-П5,П6	Плиты П5(2П1-2АIIIВТ-3П-1) П6(2П1-2АIIIВТ-П-1).	36	
А3	901-3-216.86-КНИ-Лт1,Лт2	Лотки ЛТ1, ЛТ2	37	
А3	901-3-216.86-КНИ-Рм1	Рама РМ1	38-39	
А3	901-3-216.86-КНИ-Б01-Б04	Балки опорные Б01-Б04.	40-41	

Привязан:

Инв. № подл. | Подпись и дата | Взам. инв. №

Инв. №

		901-3-216.86	-КНИ
ГИП	Васильев		
Нач.отд.	Пасева	Ведомость листов альбома	Стадия: Р; Масса; Масштаб
Н. контр.	Буракова		
Рук.гр.	Смоляков		Лист 1; Листов 2
Ст.инж.	Кальченко		Госстрой СССР Союзводоканалниипроект Ростовский Водоканалпроект
Инж.	Домбаян		
Пров.	Брайникова		

Формат А3

21607-04

Альбом III

Типовой проект 901-3-216.86

Инв. № подл. | Подпись и дата | Взам. инв. №

Ведомость листов альбома (продолжение)

Формат	Обозначение	Наименование	Стр.	Примечание
А4	901-3-216.86 -КНИ-Ст20а	Стойка Ст 20а.	42	
А4	901-3-216.86-КНИ-Нмс1,Нмс2	Изделия соединительные Нмс1, Нмс 2.	42	
А4	901-3-216.86 -КНИ-СО1	Столик опорный СО1.	43	
А4	901-3-216.86 -КНИ-СО2	Столик опорный СО2	43	
А4	901-3-216.86 -КНИ-СО3	Столик опорный СО 3	44	
А4	901-3-216.86 -КНИ-СО4	Столик опорный СО 4.	44	
А3	901-3-216.86-КНИ-МН1,МН2	Изделия закладные МН1, МН2	45	
А4	901-3-216.86 -КНИ-ЗД1	Изделие закладное ЗД 1.	46	
А4	901-3-216.86 -КНИ-ЗД2	Изделие закладное ЗД 2	46	
А4	901-3-216.86 -КНИ-ЗД3	Изделие закладное ЗД 3	47	
А4	901-3-216.86-КНИ-СП 4	Патрубок стальной СП 4	47	
А4	901-3-216.86-КНИ-ЗД4	Изделие закладное ЗД4	48	
А4	901-3-216.86-КНИ-ЗД5	Изделие закладное ЗД 5	48	
А3	901-3-216.86-КНИ-КС1, КС2	КС1, КС2 (корпусы сальников для труб Ду 400)	49	
А3	901-3-216.86-КНИ-СП1-СП3	Патрубки стальные СП1 (Ду 200), СП2 (Ду 800), СП3 (Ду 150).	50	
А4	901-3-216.86 -КНИ-Кр1	Каркас плоский Кр1.	51	
А4	901-3-216.86-КНИ-Кр2,Кр3	Каркасы плоские Кр2, Кр3.	51	
А3	901-3-216.86-КНИ-Кр4,Кр5	Каркасы плоские Кр 4, Кр 5	52	
А4	901-3-216.86 -КНИ-С1	Сетка арматурная С1	53	
А4	901-3-216.86 -КНИ-С2	Сетка арматурная С2	53	
А4	901-3-216.86 -КНИ-С3	Сетка арматурная С3	54	
А4	901-3-216.86 -КНИ-С4	Сетка арматурная С4	54	
А4	901-3-216.86-КНИ-С5,С6	Сетки арматурные С 5, С6	55	
А4	901-3-216.86 -КНИ-КО	Кольцо опорное КО.	55	
А4	901-3-216.86 -КНИ-С7	Сетка арматурная С7.	56	

Формат	Обозначение	Наименование	Стр.	Примечание
А4	901-3-216.86 -КНИ-С8	Сетка арматурная С8	56	
А4	901-3-216.86 -КНИ-С9	Сетка арматурная С9	57	
А4	901-3-216.86-КНИ-ПК1,ПК2	Каркасы пространственные ПК1, ПК2	57	
А3	901-3-216.86-КНИ-С10,С11	Сетки арматурные С10, С11.	58	
А3	901-3-216.86-КНИ-КЛ1,КЛ2	Колосники КЛ 1, КЛ 2.	59	
А4	901-3-216.86-КНИ-МС1,МС2	Элемент соединительный МС1, МС2.	60	

Привязан:

Инв. №

1. Все железобетонные изделия с индексами отличаются от типовых изделий без индексов только наличием дополнительных закладных деталей или их разбивкой, наличием вырезов и отверстий, дополнительным армированием.
2. На сборных железобетонных изделиях должны быть нанесены несмываемой краской марки элементов.
3. Технические требования к изготовлению, указания по маркировке, хранению и транспортировке изделий принимать по соответствующим типовым сериям и ГОСТ 13015-75.

Привязан

Инв.№

Взам.инв.№ | Подпись и дата | Инв.№ подл.

ГИП	Васильев		11.86
Нач.отд.	Пасева		
Н.контр.	Буракова		
Рук.гр.	Смоляков		
Ст.инж.	Кальченко		
Техник	Лысенко		
Провер.	Герасимов		

901-3-216.86 -КЖИ-ТТ1

Технические требования к изготовлению сборных железобетонных изделий

Стадия	Масса	Масштаб
Р		
Лист	Листов 1	

Госстрой СССР Союзводоканалниипроект Ростовский ВОДОКАНАЛПРОЕКТ

Формат А4

1. Плоские арматурные сетки и каркасы изготовлять при помощи контактной точечной сварки. Сварку следует производить во всех точках пересечения стержней. Для сварки гнутых сеток, где применение гибочных станков невозможно, предусматривается применение сварочных клещей.
2. Размеры сеток и каркасов даны по осям и торцам стержней.
3. Для точного соблюдения всех размеров изготовление сеток и каркасов следует производить в кондукторах.
4. Сварку тавровых соединений круглых стержней с листовым прокатом „втавр" в закладных изделиях следует выполнять подслоем флюса, соединения внахлестку – дуговой сваркой.
5. Сварку соединений и изготовление сеток, каркасов и закладных изделий выполнять в соответствии с ГОСТ 10922-75; ГОСТ 14098-68 и СН 393-78.
6. Закладные и соединительные изделия, оговоренные на соответствующих чертежах проекта, подлежат защите от коррозии слоем цинка толщиной 180 мкм, наносимого методом металлизации. Металлизационное покрытие выполнять в соответствии с „Руководством по долговременной защите строительных стальных конструкций металлизационными и металлизационно-лакокрасочными покрытиями" ЦНИИпроектстальконструкция, ВНИИавтогенмаш, НПО лакокраска-покрытие, Москва, 1976 г.
7. Анкерные стержни закладных изделий, защищаемых методом металлизации, должны иметь металлизационное покрытие по длине 50 мм от тыльной плоскости пластины.

Привязан

Инв.№

Взам.инв.№ | Подпись и дата | Инв.№ подл.

ГИП	Васильев		11.86
Нач.отд.	Пасева		
Н.контр.	Буракова		
Рук.гр.	Смоляков		
Ст.инж.	Кальченко		
Техник	Лысенко		
Провер.	Герасимов		

901-3-216.86 -КЖИ-ТТ2

Технические требования к изготовлению арматурных и закладных изделий.

Стадия	Масса	Масштаб
Р		
Лист	Листов 1	

Госстрой СССР Союзводоканалниипроект Ростовский ВОДОКАНАЛПРОЕКТ

Формат А4

Альбом III.

Типовой проект 901-3-216.86

Инв. № подл. | Подпись и дата | Взам. инв. №

К1

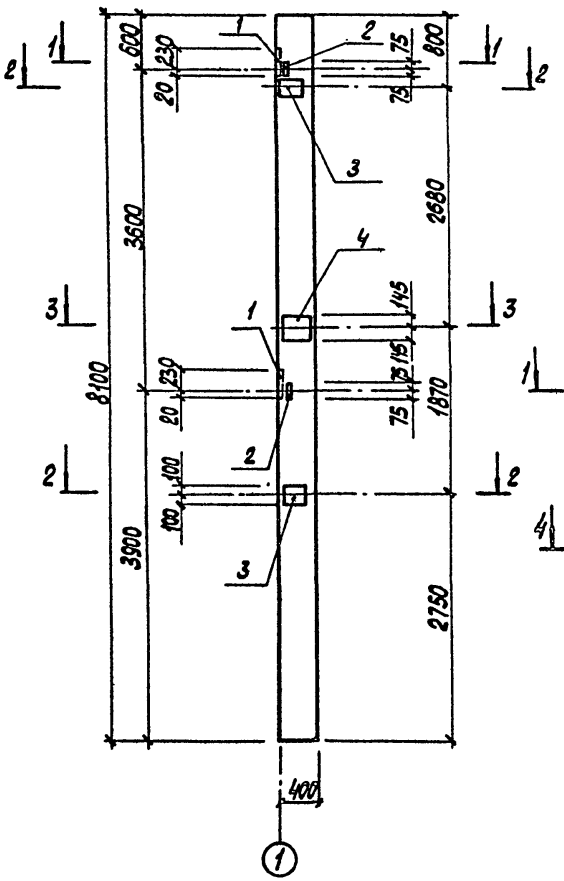

К2

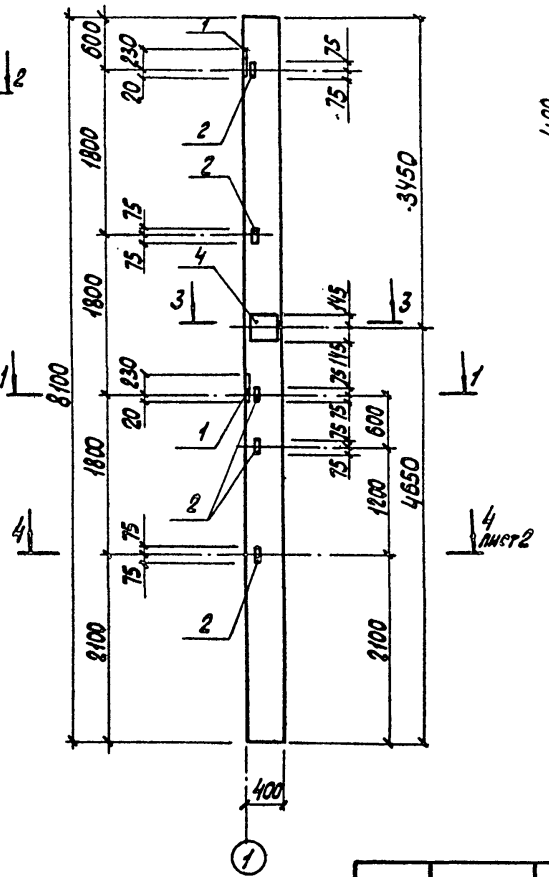

1-1

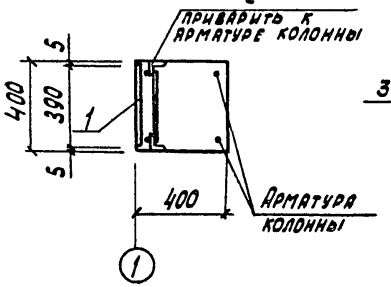

2-2

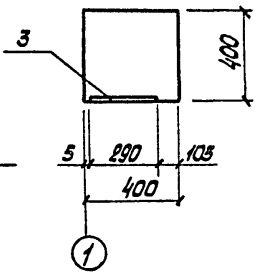

3-3

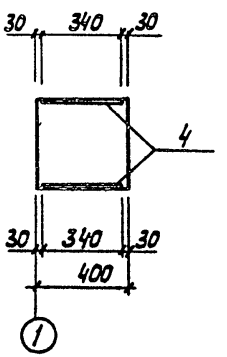

ГИП	Васильев		11.85
Нач. отд.	Пасева		
Н. контр.	Буракова		
Рук. гр.	Смоляков		
Ст. инж.	Кальченко		
Техник	Лысенко		
Пров.	Персидская		

Привязан

Инв. №

901-3-216.86 - КЖИ-К1, К2

Колонны
К1 (К 72-7-1)
К2 (К 72-7-2).

Стадия	Масса	Масштаб
Р		1:50
Лист 1	Листов 2	

Госстрой СССР
Союзводоканалниипроект
Ростовский
Водоканалпроект

Формат А3

21607-04

Ведомость расхода стали на дополнительные закладные изделия, кг

Марка элемента	Изделия закладные															Общий расход
	Арматура класса			A-III				Прокат марки								
	A-I							ВСт 3 кп 2								
	ГОСТ 5781-82			ГОСТ 5781-82				ГОСТ 8509-72*			ГОСТ 103-76			ГОСТ 82-70*			
	ф6		Итого	ф12	ф14	ф22	Итого	L63×5		Итого	-200×10		Итого	-250×10	-290×10	Итого	
К1	0,4		0,4	6,6	5,6	2,8	15,0	2,9		2,9	9,2		9,2	15,4	15,5	30,9	58,4
К2	0,4		0,4	4,8	5,6	2,8	13,2	7,2		7,2				15,4	15,5	30,9	51,7

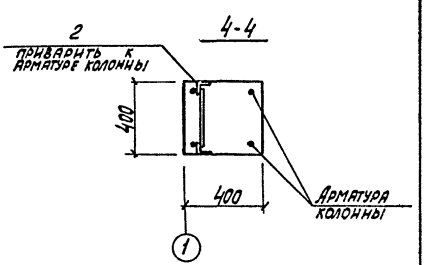

Формат	Зона	Поз.	Обозначение	Наименование	Кол.	Примечание
				Документация		
А4			901-3-216.86-КЖИ-ТТ1	ТТ1		
				Сборочные единицы		
			1.423-3 вып.1	К72-7	со закладными	всеми
				Изделия закладные		
		1	1.423-3 вып. 2	НМ1-11	2	
			Переменные данные	для исполнений		
				К1		
				Сборочные единицы		
				Изделия закладные		
		2	1.423-3 вып. 2	М1-14	2	
		3	1.423-3 вып. 2	М1-12	2	
А4		4	901-3-216.86 -КЖИ-ЗД3	ЗД3	1	
				К2		
				Сборочные единицы		
				Изделия закладные		
		2	1.423-3 вып. 2	М1-14	5	
А4		4	901-3-216.86 -КЖИ-ЗД3	ЗД3	1	

Взам. инв. № | Подпись и дата | Инв. № подл.

Привязан

Инв. №

Альбом III.

Типовой проект 901-3-216.86.

Инв. № подл. | Подпись и дата | Взам. инв. №

К3

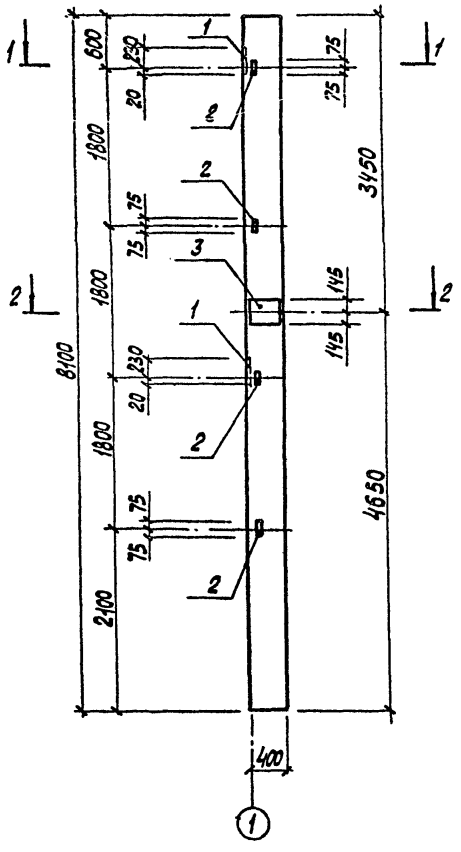

К4

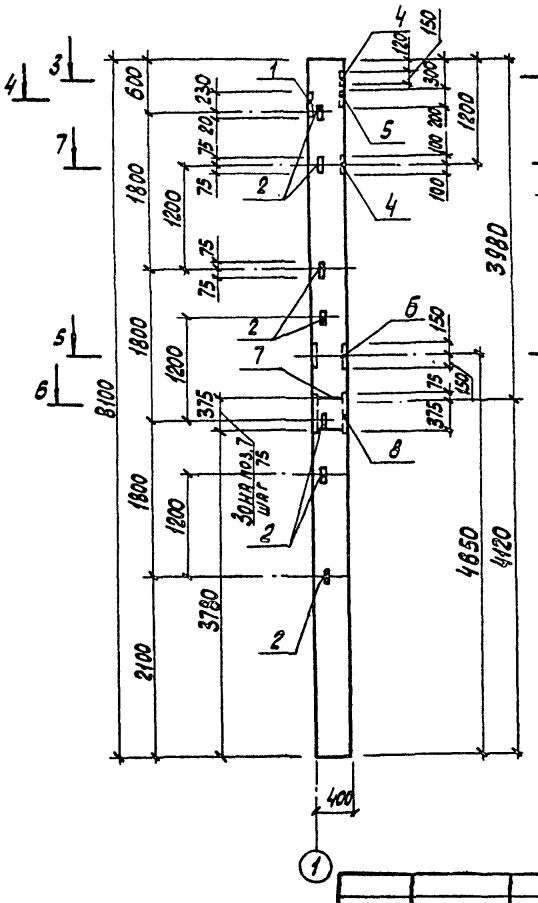

1-1

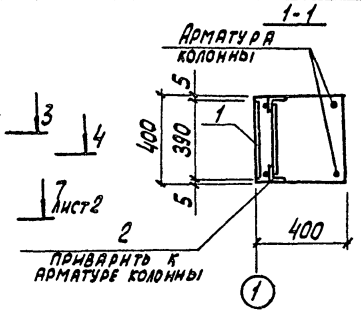

2-2

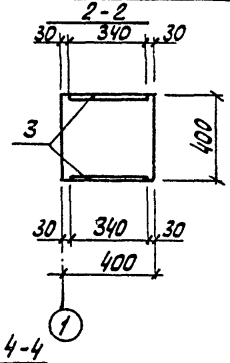

3-3

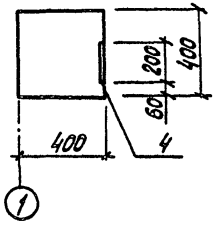

4-4

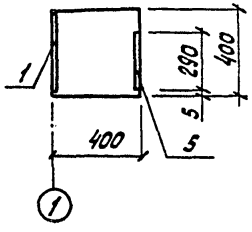

Привязан

Инв. №

ГИП	Васильев		11.85
Нач. отд.	Пасева		
Н. контр.	Буракова		
Рук. гр.	Смоляков		
Ст. инж.	Кальченко		
Техник.	Лысенко		
Пров.	Персидская		

901-3-216.86 - КЖИ-К3, К4

Колонны К3 (К 72-7-3), К4 (К 72-7-4).

Стадия	Масса	Масштаб
Р		1:50
Лист 1	Листов 2	

Госстрой СССР Союзводоканалниипроект Ростовский Водоканалпроект

Формат А3

21607-04

Альбом III

Типовой проект 901-3-216.86.

Ведомость расхода стали на дополнительные закладные изделия, кг

Марка элемента	Изделия закладные: Арматура класса A-I, ГОСТ 5781-82			Арматура класса A-III, ГОСТ 5781-82						Прокат марки Вст3 кп2, ГОСТ 8509-72*			ГОСТ 103-76			ГОСТ 82-70*					Общий расход
	ф6	ф8	Итого	ф12	ф14	ф16	ф22	ф25	Итого	∠63×5		Итого	-150×8	-200×10	Итого	-250×10	-270×10	-300×12	-390×12	Итого	
К3	0,4		0,4	4,5	5,6		2,8		12,9	5,8		5,8				15,4	15,5			30,9	50,0
К4	0,2	2,6	2,8	6,3	2,8	5,5	1,4	8,8	24,8	10,1		10,1	3,8	4,6	8,4	7,7		17,0	55,1	79,8	125,9

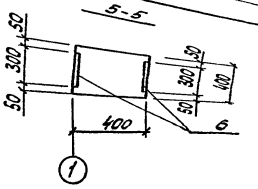

Формат	Зона	Поз.	Обозначение	Наименование	Кол.	Примечание
				Документация		
А4			901-3-216.86 -КЖИ-ТТ1	ТТ1		
				Сборочные единицы		
			1.423-3 вып.1	К72-7	со закладными	всеми
			Переменные данные	для исполнений		
				К3		
				Сборочные единицы		
				Изделия закладные		
		1	1.423-3 вып.2	НМ1-11	2	
		2	1.423-3 вып.2	М1-14	4	
А4		3	901-3-216.86 -КЖИ-3Д3	3Д3	1	
				К4		
				Сборочные единицы		
				Изделия закладные		
		1	1.423-3 вып.2	НМ1-11	1	
		2	1.423-3 вып.2	М1-14	7	
		4	1.400-15 вып.1	МН114-2	2	
		5	1.423-3 вып.2	М1-12	1	
		6	1.400-15 вып.1	МН222-5	1	
А4		8	901-3-216.86 -КЖИ-3Д2	3Д2	1	
				Детали		
Б4		7*		ФВА-I ГОСТ 5781-82 ℓ=1110	6	0,44 кг

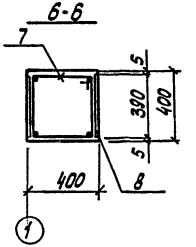

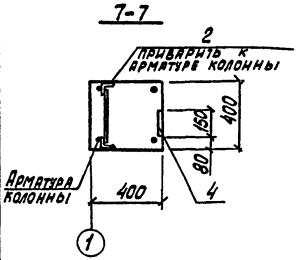

Ведомость деталей

Поз.	Эскиз
7	320, 310, 240, 240

*поз. 7 - смотреть ведомость деталей.

Привязан:

Инв. №

Инв. № подл. | Подпись и дата | Взам. инв. №

901-3-216.86 -КЖИ-К3, К4. Лист 2

Формат А3

21607-04

Альбом III

Типовой проект 901-3-216.86

Инв. № подл. | Подпись и дата | Взам. инв. №

К5

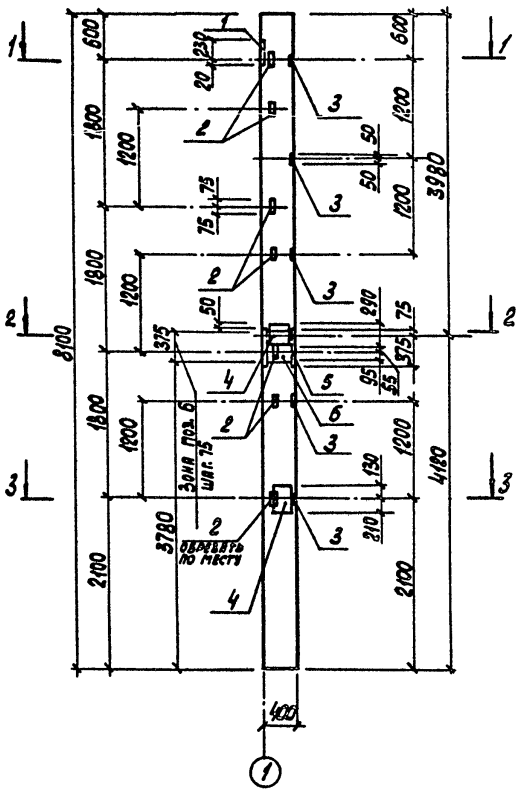

К6

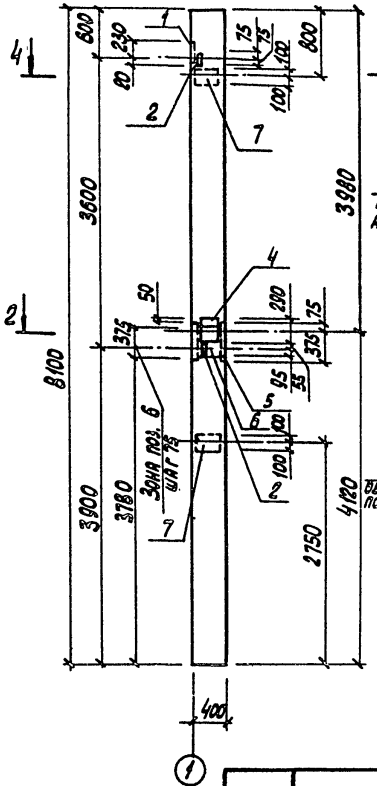

1-1

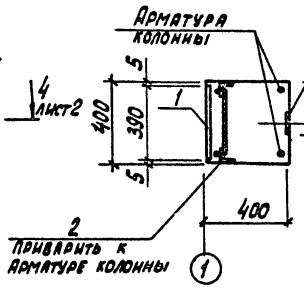

2-2

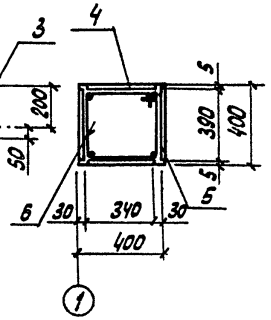

3-3

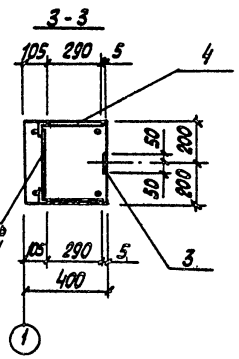

Привязан

Инв. №

ГИП	Васильев		11.86
Нач.отд.	Пасева		
Н.контр.	Буракова		
Рук.гр.	Смоляков		
Ст. инж.	Кальченко		
Техник	Лысенко		
Пров.	Персидская		

901-3-216.86 -КЖИ-К5, К6

Колонны К5 (К72-7-5) К6 (К72-7-6).

Стадия	Масса	Масштаб
Р		1:50
Лист 1	Листов 2	

Госстрой СССР Союзводоканалпроект Ростовский Водоканалпроект

Формат А3

21607-04

Ведомость расхода стали на дополнительные закладные изделия, кг

Марка элемента	Изделия закладные																				Общий расход
	Арматура класса										Прокат марки										
	А-I			А-III							ВСт 3 кп 2										
	ГОСТ 5781-82			ГОСТ 5781-82							ГОСТ 8509-72*			ГОСТ 103-76			ГОСТ 82-70*				
	ф6	ф8	Итого	ф8	ф12	ф14	ф16	ф22	ф25	Итого	L63×5		Итого	-100×6	-200×10	Итого	-250×10	-250×10	-390×20	Итого	
К5	0,2	2,6	2,8	2,5	8,6	2,8	0,5	1,4	8,8	24,6	10,1		10,1	2,5		2,5	7,7	31,0	55,1	93,8	133,8
К6	0,2	2,6	2,8		6,6	2,8	0,5	1,4	8,8	20,1	2,9		2,9		9,2	9,2	7,7	15,5	55,1	78,3	113,3

Формат	Зона	Поз.	Обозначение	Наименование	Кол.	Примечание
				Документация		
А4			901-3-216.86 -КЖИ-ТТ1	ТТ1		
				Сборочные единицы		
			1.423-3 вып. 1	К72-7	со закладными / всеми закладными	
				Изделия закладные		
		i	1.423-3 вып. 2	НМ1-11	1	
А4		5	901-3-216.86 -КЖИ-ЗД2	ЗД2	1	
				Детали		
Б4		6*		ф8 А-I ГОСТ 5781-82 ℓ=1110	6	0,44 кг
			Переменные данные для исполнений			
				К5		
				Сборочные единицы		
				Изделия закладные		
		2	1.423-3 вып. 2	М1-14	7	
		3	1.400-15 вып. 1	МН105-1	5	
А4		4	901-3-216.86 -КЖИ-ЗД3	ЗД3	2	
				К6		
				Сборочные единицы		
				Изделия закладные		
		2	1.423-3 вып. 2	М1-14	2	
А4		4	901-3-216.86 -КЖИ-ЗД3	ЗД3	1	
		7	1.423-3 вып. 2	М1-12	2	

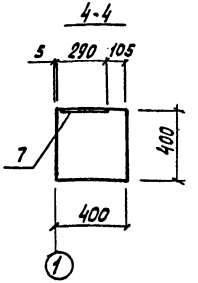

* поз. 6 – смотреть ведомость деталей.

Ведомость деталей

Поз.	Эскиз
6	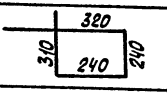

Типовой проект 901-3-216.86

Взам. инв. №

Подпись и дата

Инв. № подл.

Привязан

Инв. №

901-3-216.86 -КЖИ-К5, К6

Лист 2

Формат А3

21607-04

Альбом III.

Типовой проект 901-3-216.86

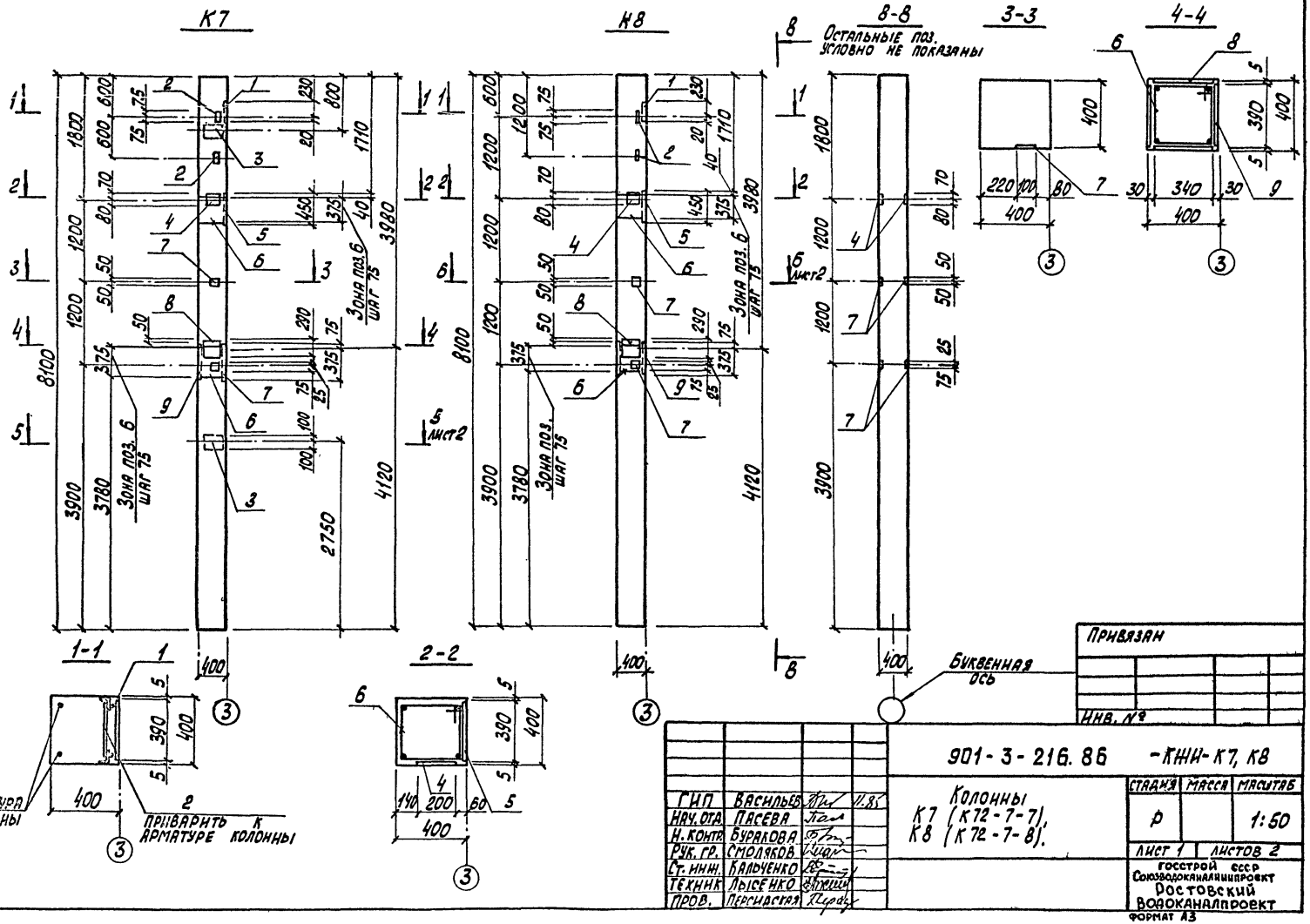

Привязан

Инв. №

ГИП	Васильев		11.86
Нач. отд.	Пасева		
Н. контр.	Буралова		
Рук. гр.	Смоляков		
Ст. инж.	Кальченко		
Техник	Лысенко		
Пров.	Персидская		

901-3-216.86 -КЖИ-К7, К8

Колонны К7 (К72-7-7), К8 (К72-7-8).

Стадия	Масса	Масштаб
Р		1:50
Лист 1	Листов 2	

Госстрой СССР Союзводоканалниипроект Ростовский Водоканалпроект

Формат А3

Инв. № подл. | Подпись и дата | Взам. инв. №

21607-04

Ведомость расхода стали на дополнительные закладные изделия, кг

Марка элемента	Изделия закладные																						Общий расход
	Арматура класса											Прокат марки											
	А-I			А-III								ВСт 3 кп2											
	ГОСТ 5781-82			ГОСТ 5781-82								ГОСТ 8509-72*		ГОСТ 103-76					ГОСТ 82-70*					
	ф6	ф8	Итого	ф8	ф12	ф14	ф16	ф20	ф22	ф25	Итого	L63×5	Итого	-80×16	-100×6	-150×8	-200×10	Итого	-250×10	-280×10	-330×16	-390×20	Итого	
К7	0,2	5,3	5,5	1,0	7,9	2,8	1,0	4,7	1,4	8,8	27,6	2,9	2,9	4,8	1,0	1,9	9,2	16,9	7,7	15,5	22,0	55,1	100,3	153,2
К8	0,2	5,3	5,5	4,6	3,8	2,8	1,0	4,7	1,4	8,8	27,1	2,9	2,9	4,8	2,0	3,8		10,6	7,7	15,5	22,0	55,1	100,3	146,4

Формат	Зона	Поз.	Обозначение	Наименование	Кол.	Примечание
				Документация		
А4			901-3-216.86-КЖИ-ТТ1	ТТ1		
				Сборочные единицы		
			1.423-3 вып. 1	К72-7	со всеми закладными	
				Изделия закладные		
		1	1.423-3 вып. 2	МН1-11	1	
		2	1.423-3 вып. 2	М1-14	2	
А4		5	901-3-216.86-КЖИ-ЗД1	ЗД1	1	
А4		8	901-3-216.86-КЖИ-ЗД3	ЗД3	1	
А4		9	901-3-216.86-КЖИ-ЗД2	ЗД2	1	
				Детали		
Б4		6*		ФВАIгост5781-82 ℓ=1110	12	0,44кг
			Переменные данные	для исполнений		
				К7		
				Сборочные единицы		
				Изделия закладные		
		3	1.423-3 вып. 2	М1-12	2	
		4	1.400-15 вып. 1	МН114-2	1	
		7	1.400-15 вып. 1	МН105-1	2	
				К8		
				Сборочные единицы		
				Изделия закладные		

Формат	Зона	Поз.	Обозначение	Наименование	Кол.	Примечание
		4	1.400-15 вып. 1	МН 114-2	2	
		7	1.400-15 вып. 1	МН 105-1	4	

* поз. 6 - смотреть ведомость деталей.

5-5

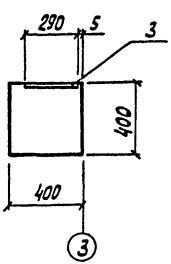

6-6

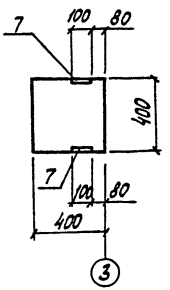

Ведомость деталей

Поз.	Эскиз
6	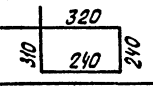

Привязан

Инв. №

Инв. № подл. | Подпись и дата | Взам. инв. №

901-3-216.86 -КЖИ-К7, К8

Лист 2

Формат А3

Альбом III.

Типовой проект 901-3-216.86

Инв. № подл. | Подпись и дата | Взам. инв. №

К9

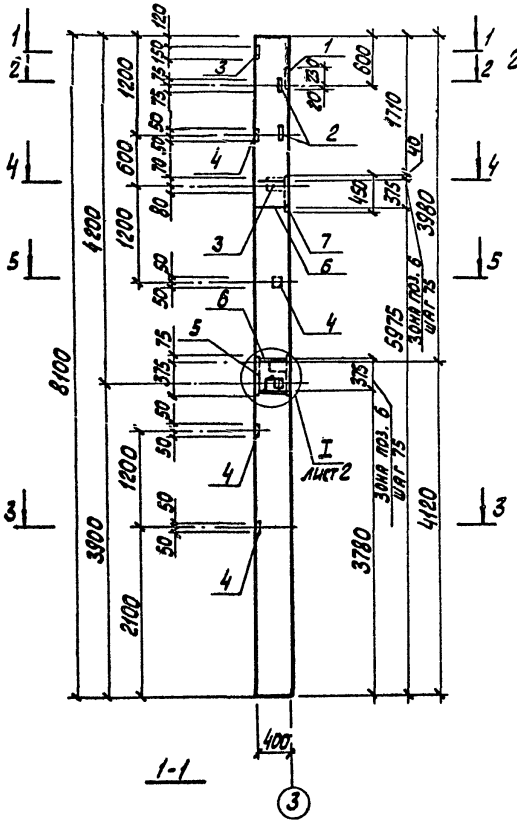

К10

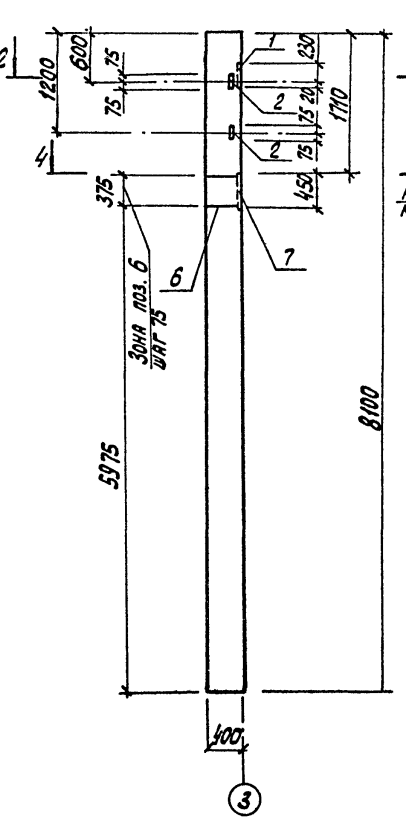

2-2

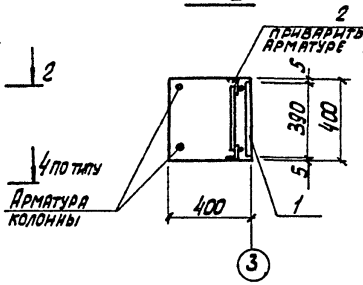

3-3

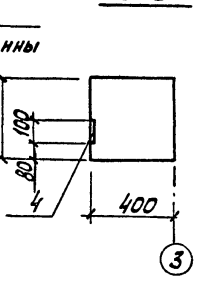

4-4

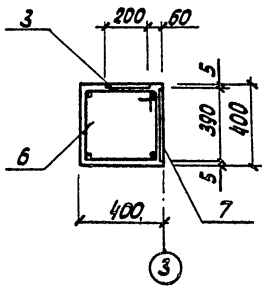

5-5

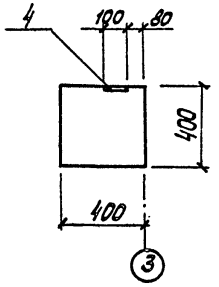

1-1

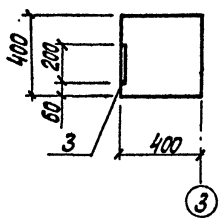

Привязан

Инв. №

ГИП	Васильев		11.87
Нач. отд.	Пасева		
Н. контр.	Буракова		
Рук. гр.	Смоляков		
Ст. инж.	Кальченко		
Техник	Лысенко		
Пров.	Персидская		

901-3-216.86 КЖИ-К9, К10

Колонны К9 (К72-7-9), К10 (К72-7-10).

Стадия	Масса	Масштаб
Р		1:50
Лист 1	Листов 2	

Госстрой СССР Союзводоканалниипроект Ростовский Водоканалпроект

Формат А3

21607-04

Альбом III

Типовой проект 901-3-216.86

Инв.№подл. | Подпись и дата | Взам.инв.№

Ведомость расхода стали на дополнительные закладные изделия, кг

Марка элемента	Изделия закладные																				Общий расход
	Арматура класса											Прокат марки									
	А-I			А-III								Вст3 кп2									
	ГОСТ 5781-82			ГОСТ 5781-82								ГОСТ 8509-72		ГОСТ 103-76				ГОСТ 82-70*				
	ф6	ф8	Итого	ф8	ф12	ф14	ф16	ф20	ф22	ф25	Итого	L63х5	Итого	-80х16	-100х6	-150х8	Итого	-250х10	-390х16	-390х20	Итого	
К9	0,2	5,3	5,5	2,5	5,9	2,8	1,0	4,7	1,4	8,8	27,1	2,9	2,9	4,8	2,5	7,6	14,9	7,7	22,0	55,1	84,8	135,2
К10	0,2	2,6	2,8		0,7	2,8	0,5	4,7	1,4		10,1	2,9	2,9	4,8			4,8	7,7	22,0		29,7	50,3

* поз. 6 - смотреть ведомость деталей.

Формат	Зона	Поз.	Обозначение	Наименование	Кол.	Примечание
				Документация		
А4			901-3-216.86 -КЖИ-ТТ1	ТТ1		
				Сборочные единицы		
			1.423-3 вып.1	К72-7	со закл.	всеми данными
				Изделия закладные		
		1	1.423-3 вып.2	НМ1-11	1	
А4		7	901-3-216.86 -КЖИ-ЗД1	ЗД1	1	
			Переменные данные	для исполнений		
				К9		
				Сборочные единицы		
				Изделия закладные		
		2	1.423-3 вып.2	М1-14	2	
		3	1.400-15 вып.1	МН114-2	4	
		4	1.400-15 вып.1	МН105-1	5	
А4		5	901-3-216.86 -КЖИ-ЗД2	ЗД2	1	
				Детали		
Б4		6*		ф8 А-I ГОСТ 5781-82 ℓ=1110	12	0,44 кг
				К10		
				Сборочные единицы		
				Изделия закладные		
		2	1.423-3 вып.2	М1-14	2	
				Детали		
Б4		6*		ф8 А-I ГОСТ 5781-82 ℓ=1110	6	0,44 кг

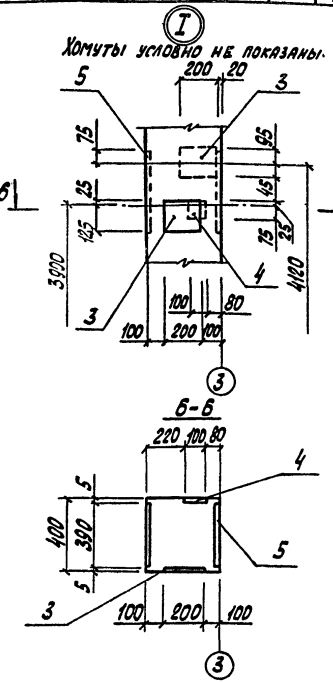

Ведомость деталей

Поз.	Эскиз
6	320, 510, 240, 240

Привязан:

Инв. №

901-3-216.86 -КЖ-К19, К10. Лист 2

Формат А3

21607-04

Альбом III. Типовой проект 901-3-216.86

Инв. № подл. | Подпись и дата | Взам. инв. №

Ведомость расхода стали на дополнительные закладные изделия, кг

Марка элемента	Изделия закладные: Арматура класса А-I ГОСТ 5781-82 ф6	ф8	Итого	Арматура класса А-III ГОСТ 5781-82 ф12	ф14	ф16	ф20	ф22	Итого	Прокат марки ВСт3кп2 ГОСТ 8509-72* ∠63×5	Итого	ГОСТ 103-76 -80×16-200×10	Итого	ГОСТ 82-70* -250×10-390×16	Итого	Общий расход
К11	0,2	2,6	2,8	3,5	2,8	0,5	4,7	1,4	12,9	2,9	2,9	4,8	9,2	14,0	7,7	22,0	29,7	62,3

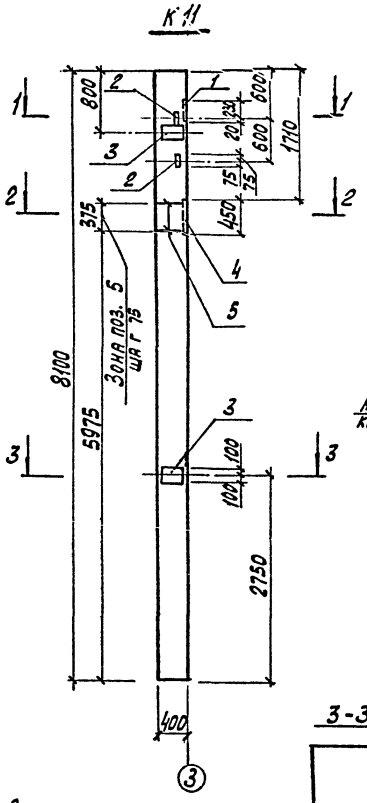

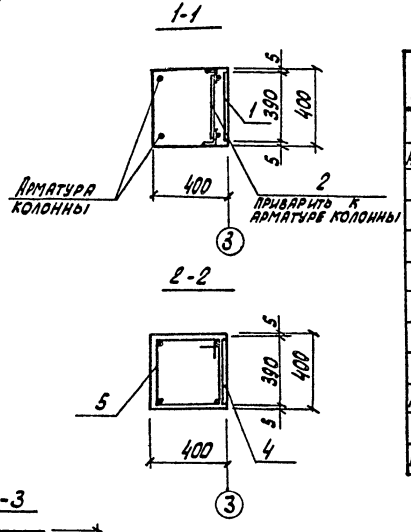

Формат	Зона	Поз.	Обозначение	Наименование	Кол.	Примеч.
				Документация		
А4			901-3-216.86-КЖИ-ТТ1	ТТ 1		
				К 11		
				Сборочные единицы		
			1.423-3 вып. 1	К 72-7		со всеми закладными
				Изделия закладные		
		1	1.423-3 вып. 2	НМ1-11	1	
		2	1.423-3 вып. 2	М1-14	2	
		3	1.423-3 вып. 2	М1-12	2	
А4		4	901-3-216.86-КЖИ-ЗД1	ЗД1	1	
				Детали		
Б4		5*		ф8 А-I ГОСТ 5781-82 ℓ=1110	6	0,44 кг

* поз. 5 – смотреть ведомость деталей.

ГИП	Васильев		11.86
Нач. отд.	Пасева		
Н. контр.	Буракова		
Рук. гр.	Смолякова		
Ст. инж.	Калченко		
Техник	Лысенко		
Пров.	Персидская		

Привязан

Инв. №

901-3-216.86 -КЖИ-К11

Колонна К11 (К72-7-11)

Стадия	Масса	Масштаб
Р		1:50
Лист	Листов 1	

Госстрой СССР Союзводоканалмонтажпроект Ростовский Водоканалпроект

Формат А3

21607-04

Типовой проект 901-3-216.86 Альбом III

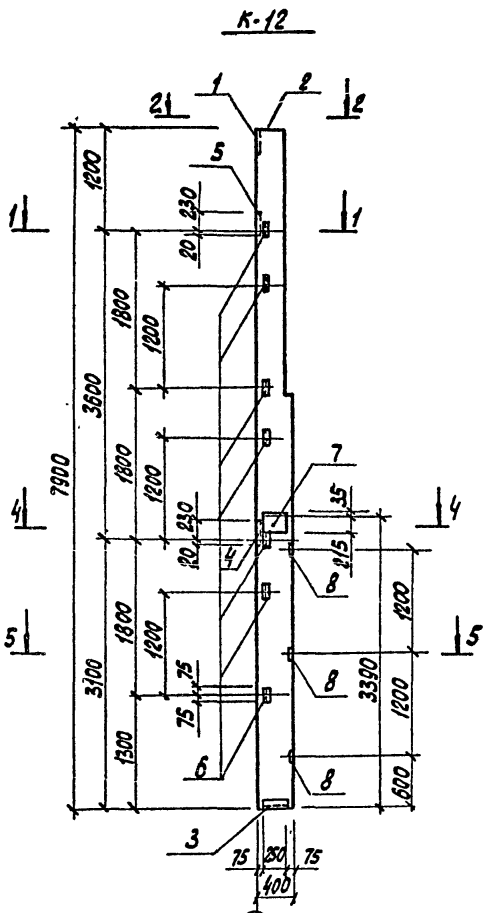

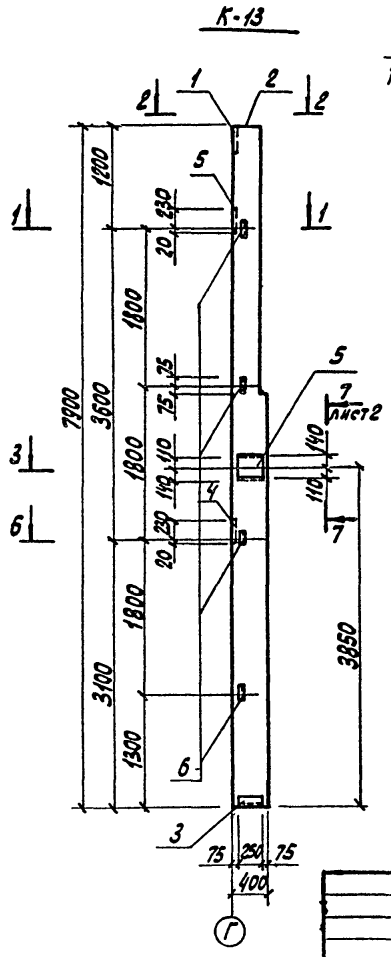

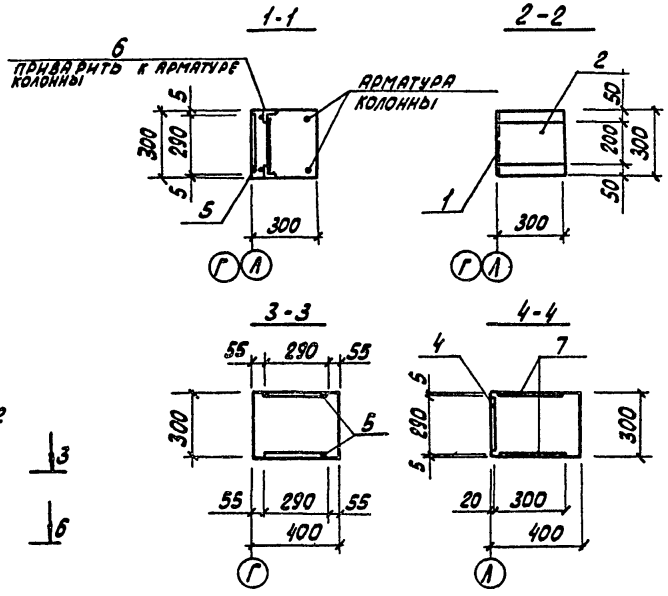

1. Закладные изделия устанавливать в соответствии с указаниями и примерами, приведенными в серии 1.427.1-3 вып. 1.
2. Закладные изделия поз. 4,5,6 металлизировать.

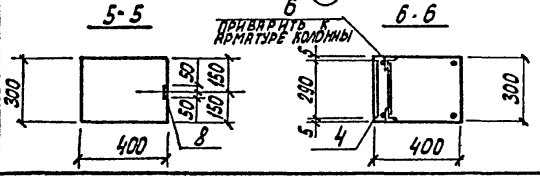

Привязан:

Инв. №

ГИП	Васильев		1.85
Нач.отд.	Пасева		
Н.контр.	Буракова		
Рук.гр.	Молякова		
Ст. инж.	Кальченко		
Инж.	Баранова		
Пров.	Персидская		

901-3-216.86 - КЖИ-К12, К13.

Колонны
К12 (6КФ79-1н-1)
К13 (6КФ79-1н-2)

Стадия	Масса	Масштаб
Р		1:50
Лист 1	Листов 2	

Госстрой СССР Союзводоканалниипроект Ростовский Водоканалпроект

Инв. № подл. | Подпись и дата | Взам. инв. №

Формат А3

21607-04

7-7

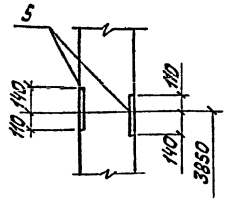

Ведомость расхода стали на дополнительные закладные изделия, кг

Марка элемента	Изделия закладные																Всего
	Арматура класса А-III ГОСТ 5781-82						Прокат марки Вст3 кп2 ГОСТ 8509-72*				ГОСТ 82-70*				ГОСТ 103-76		
	ф10	ф12	ф14	ф8		Итого	∠90×6	∠63×5		Итого	-300×8	-290×10	-300×10	Итого	-100×6	Итого	
К12	4,2	6,0	2,1	1,2		13,5	4,2	9,8		14,0	15,1	7,8	4,7	27,6	1,5	1,5	56,6
К13	3,3	9,3	2,1			14,7	4,2	5,6		9,8	5,7	20,3		26,0			50,5

Формат	Зона	Поз.	Обозначение	Наименование	Кол.	Примечание
				Документация		
А4			901-3-216.86-КЖИ-ТТ1	ТТ1		
				Сборочные единицы		
			1.427.1-3 вып. 1	6КФ 79-1Н		Со всеми закладными
				Изделия закладные		
		1	1.427.1-3 вып. 2	МН1	1	
		2	1.427.1-3 вып. 2	МН2	1	
		3	1.427.1-3 вып. 2	МН 7	1	
		4	1.427.1-3 вып. 2	МН 23	1	
			Переменные данные	для исполнения К12		
				Сборочные единицы		
				Изделия закладные		
		5	1.427.1-3 вып. 2	МН 20	1	
		6	1.427.1-3 вып. 2	МН 28	7	
		7	1.400-15 вып. 1	МН208-4	1	
		8	1.400-15 вып. 1	МН 105-2	3	

Формат	Зона	Поз.	Обозначение	Наименование	Кол.	Примечание
				К13		
				Сборочные единицы		
				Изделия закладные		
		5	1.427.1-3 вып. 2	МН-20	3	
		6	1.427.1-3 вып. 2	МН-28	4	

Привязан:

Инв. № подл. | Подпись и дата | Взам. инв. №

К-14

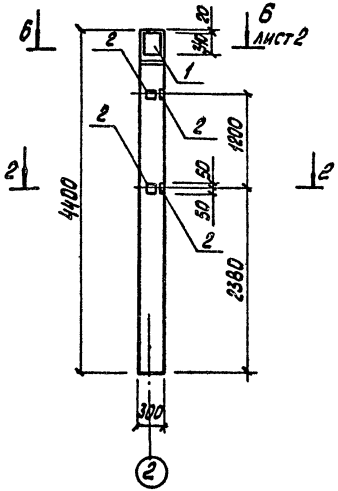

К-15

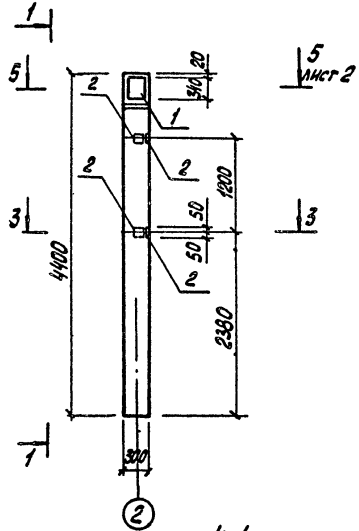

К-16

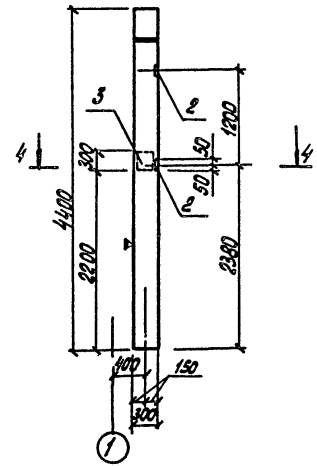

1-1

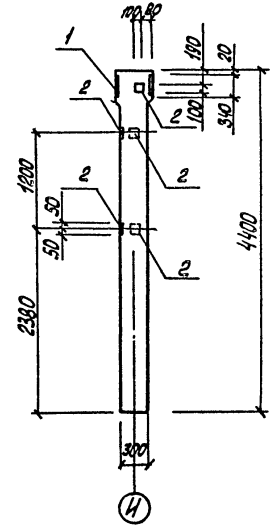

2-2

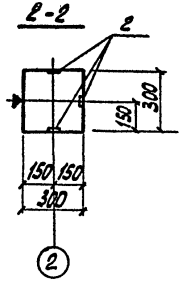

3-3

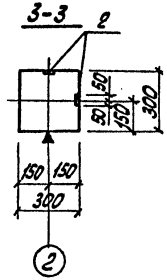

4-4

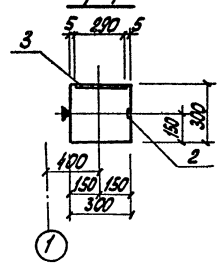

Метка ▲ означает ориентацию колонн при монтаже.

ГИП	Васильев		11.86
Нач.отд.	Пасева		
Н.контр.	Буракова		
Рук.гр.	Смоляков		
Гл.инж.	Кальченко		
Инж.	Баранова		
Пров.	Герасимов		

Привязан

Инв. №

901-3-216.86 -КЖИ- К14, К15, К16

Колонны
К14 (К36-7-1)
К15 (К36-7-2)
К16 (К36-7-3)

Стадия	Масса	Масштаб
Р		1:50
Лист 1	Листов 2	

Госстрой СССР
Союзводоканалниипроект
Ростовский
Водоканалпроект

Формат А3

21607-04

Инв. № подл. | Подпись и дата | Взам. инв. №

Альбом III

Типовой проект 901-3-216.86

Формат	Зона	Поз.	Обозначение	Наименование	Кол.	Примечание
				Документация		
А4			901-3-216.86-КЖИ-ТТ1	ТТ1		
				Сборочные единицы		
			1.423-3 вып. 1	К36-7		Со всеми закладными
				Переменные данные для исполнения		
				К14		
				Сборочные единицы		
				Изделия закладные		
А4		1	901-3-216.86-КЖИ-ЗД3	ЗД3	1	
		2	1.400-15 вып. 1	МН105-2	6	
				К15		
				Сборочные единицы		
				Изделия закладные		
А4		1	901-3-216.86-КЖИ-ЗД3	ЗД3	1	
		2	1.400-15 вып. 1	МН105-2	5	
				К16		
				Сборочные единицы		
				Изделия закладные		
		3	1.423-3 вып. 2	НМ1-1	1	
		2	1.400-15 вып. 1	МН105-2	1	

Ведомость расхода стали на дополнительные закладные изделия, кг

Марка элемента	Изделия закладные: Арматура класса А-III ГОСТ 5781-82 ø8	ø12	ø14	ø22	ø6	Итого	Прокат марки ВСт3кп2 ГОСТ 82-70* -290×10	Итого	ГОСТ 103-76 -100×6	Итого	Всего
К14	2,4	3,1				5,5	15,4	15,4	3,0	3,0	23,9
К15	1,6	3,1				4,7	15,4	15,4	2,5	2,5	23,1
К16	0,4		2,0	1,4	0,2	4,0	6,8	6,8	0,5	0,5	11,3

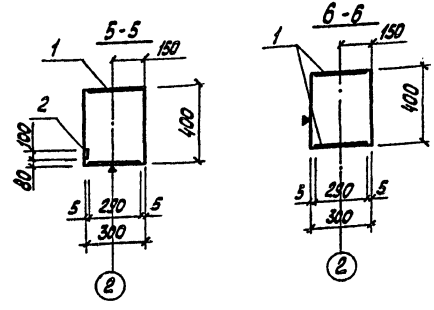

Привязан:

Инв. №

Инв. № подл. | Подпись и дата | Взам. инв. №

Альбом III

Типовой проект 901-3-216.86

Б1

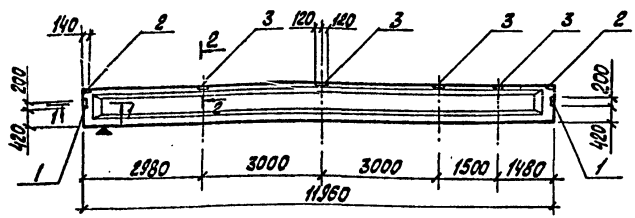

Б2

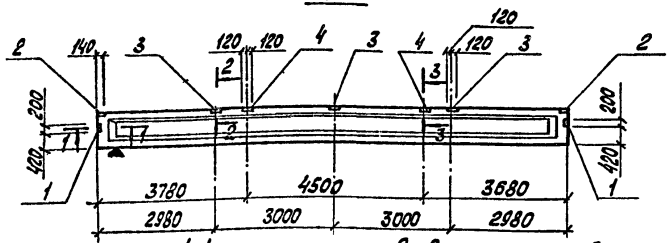

1-1

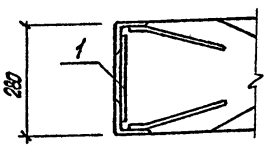

2-2

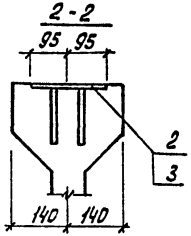

3-3

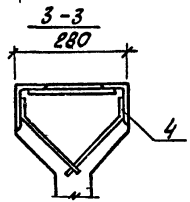

Формат	Зона	Поз.	Обозначение	Наименование	Кол.	Примечание
				Документация		
А4			901-3-216.86 -КЖИ-ТТ1	ТТ1		
			Переменные данные	для исполнений		
				Б1		
				Сборочные единицы		
			1.462.1-1/81 вып.1	1БСП12-3АIV		со всеми закладными
				Изделия закладные		
		1	1.400-6/76	М4-10-3	2	
		2	1.400-6/76	М4-1	2	
		3	1.400-6/76	М4-3	4	
				Б2		
				Сборочные единицы		
			1.462.1-1/81 вып.1	1БСП12-5АIV		со всеми закладными
				Изделия закладные		
		1	1.400-6/76	М4-10-3	2	
		2	1.400-6/76	М4-1	2	
		3	1.400-6/76	М4-3	3	
		4	1.400-6/76	М4-22-2	2	

Метка ▲ означает ориентацию балок при монтаже.

Ведомость расхода стали на дополнительные закладные изделия, кг

Марка элемента	Изделия закладные											Всего	Общий расход
	Арматура класса А-III			Прокат марки ВСт3кп2									
	ГОСТ 5781-82			ГОСТ 8509-72*			ГОСТ 8510-72*		ГОСТ 103-76				
	ф8	ф10	Итого	∠80×7		Итого	∠110×10	Итого	-140×6	-190×6	Итого		
Б1	1,8	0,6	2,4	6,8		6,8			2,6	8,8	11,4	20,6	20,6
Б2	2,4	1,2	3,6	6,8		6,8	10,4	10,4	2,6	6,6	9,2	30,0	30,0

ГИП	Васильев		11.85
Нач.отд.	Пасева		
Н. контр.	Буракова		
Рук. гр.	Смоляков		
Ст. инж.	Кальченко		
Техник	Лысенко		
Пров.	Персидская		

901-3-216.86 -КЖИ-Б1, Б2

Балки покрытия Б1 (1БСП12-3АIV-1), Б2 (1БСП12-5АIV-1).

Стадия	Масса	Масштаб
Р		1:50
Лист	Листов 1	

Госстрой СССР Союзводоканалниипроект Ростовский Водоканалпроект

Привязан

Инв. №

Взам. инв. №

Подпись и дата

Инв. № подл.

Формат А3

21607-04

ОП 1

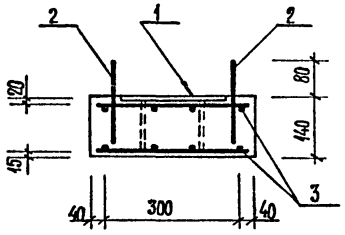

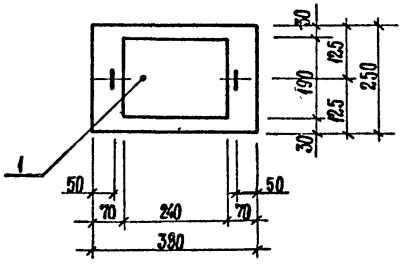

Формат	Зона	Поз.	Обозначение	Наименование	Кол.	Примечание
				Документация		
А4			901-3-216.86 —КЖИ—ТТ1	ТТ1		
				Сборочные единицы		
				Изделия закладные		
		1	1.400-6/76	М4-3-2	1	
		2	1.400-9 вып.1	УП2-1	2	
				Детали		
		3		5Вр I-100 / 5Вр I-100 360×230 15/30	2	
				ГОСТ 8478-81		
				Материалы		
				Бетон М200, В4, Мрз		0,01 м³

Ведомость расхода стали на элемент, кг

Марка элемента	Изделия арматурные			Изделия закладные							Общий расход
	Арматура класса Вр-I ГОСТ 6727-80		Всего	Арматура класса А-I ГОСТ 5781-82		А-III ГОСТ 5781-82		Прокат марки Вст 3 кп 2 ГОСТ 103-76		Всего	
	ф5	Итого		ф6	Итого	ф8	Итого	-190×6	Итого		
ОП 1	0,62	0,62	0,62	0,31	0,31	0,20	0,20	2,20	2,20	2,71	3,33

Привязан:

Инв. №

Гип	Васильев		
Нач.отд.	Пасева		
Н.контр.	Бурикова		
Рук.гр.	Смоляков		
Ст.инж.	Кальченко		
Инж.	Баранова		
Техник	Лысенко		
Пров.	Брагинникова		

901-3-216.86 —КЖИ— ОП1

Подушка опорная ОП 1

Стадия	Масса	Масштаб
Р	25	1:10
Лист	Листов	

Росстрой СССР Союзводоканалниипроект Ростовский Водоканалпроект

Формат А3

21607-04

Взам. инв. № | Подпись и дата | Инв. № подл.

Альбом III

Типовой проект 901-3-216.86

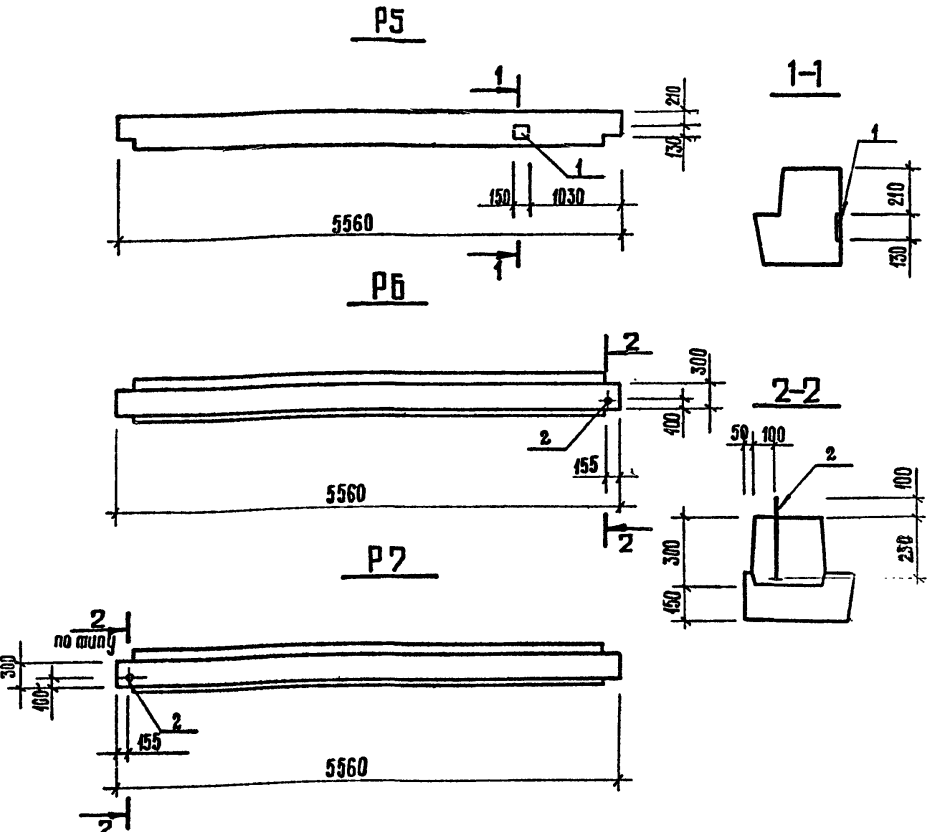

Формат	Зона	Поз.	Обозначение	Наименование	Кол.	Примечание
				Документация		
А4			901-3-216.86-КЖИ-ТТ1	ТТ1		
				Переменные данные для исполнений		
				Р5		
				Сборочные единицы		
А4			1.020-1/83.3-1 06	РЛП. 56-45	со всеми закладными	
				Изделия закладные		
А4		1	1.020-1/83.3-3 28	МН 33	1	
				Р6		
				Р7		
				Сборочные единицы		
А4			1.020-1/83.3-1 05	РОП 4.56-40	со всеми закладными	
				Стандартные изделия		
		2		Болты 2.1 М20×350	1	
				ГОСТ 24379.1-80		

Ведомость расхода стали на дополнительные закладные изделия, кг

Марка элемента	Изделия закладные								Всего
	Арматура класса А-III			Прокат марки Вст.3 кп 2					
	ГОСТ 5781-82			ГОСТ 103-76			ГОСТ 24379.1-80		
	ф12		Итого	-130×10		Итого	болт 2.1М20×350	Итого	
Р5	0,88		0,88	1,53		1,53			2,41
Р6							1,93	1,93	1,93
Р7							1,93	1,93	1,93

Привязан:

Инв.№

ГИП	Васильев	
Нач.отд.	Пасева	
Н.контр.	Буракова	
Рук.гр.	Смоляков	
Ст.инж.	Кальченко	
Инж.	Баранова	
Техник	Лысенко	
Пров.	Бражникова	

901-3-216.86 -КЖИ-Р5,Р6,Р7

Дигель
Р5 (РЛП 4.56-45-1)
Р6 (РОП 4.56-40-1)
Р7 (РОП 4.56-40-2)

Стадия	Масса	Масштаб
Р		1:50
Лист	Листов 1	

Госстрой СССР
Союзводоканалниипроект
Ростовский
Водоканалпроект

Формат А3

21607-04.

Инв.№ подл. | Подпись и дата | Взам. инв.№

Альбом III

Типовой проект 901-3-216.86

Рис. 1

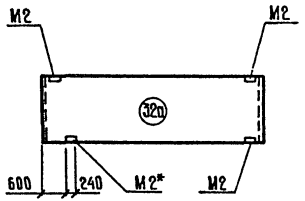

Рис. 2

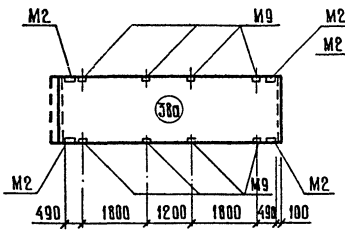

Рис. 3

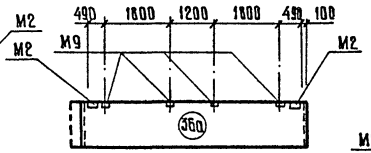

Рис. 4

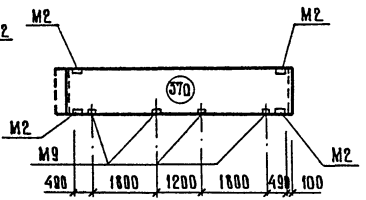

Обозначение	Марка	Рис.	Масса, кг
-ПСн 4	ПС 60. 18. 2,5 - 2.А-1 - 32а	1	3190
-ПСн 5	ПС 60. 18. 2,5 - 2.А-2 - 32а		3190
-ПСн 7	ПС 60. 12. 2,5 - 3.А-1 - 32а		2120
-ПСн 8	ПС 60. 12. 2,5 - 3.А-2 - 32а		2120
-ПСн 6	ПС 60. 18. 2,5 - 2.А-38а	2	3190
-ПСн 14	ПС 63. 18. 2,5 - 2.А-1 - 38а		3350
-ПСн 15	ПС 63. 18. 2,5 - 2.А-2 - 38а		3350
-ПСн 3	ПС 60. 12. 2,5 - 3.А-36а	3	2120
-ПСн 12	ПС 63. 12. 2,5 - 3.А-1 - 36а		2230
-ПСн 13	ПС 63. 12. 2,5 - 3.А-2 - 36а		2230
-ПСн 10	ПС 60. 12. 2,5 - 3.А-37а	4	2120
-ПСн 17	ПС 63. 12. 2,5 - 3.А-1 - 37а		2230
-ПСн 18	ПС 63. 12. 2,5 - 3.А-2 - 37а		2230

1. Панели приняты по серии 1.030.1-1 вып. 1-1.
2. Схемы расположения закладных изделий 36а; 37а; 38а отличаются от схем 36-38 разбивкой М9.
3. Схема расположения закладных изделий 32а отличается от схемы. 32 по серии 1.030.1-1 вып. 0-3 привязкой М2 отмеченной знаком*.

Привязан

Инв. №

		901-3-216.86	-КЖИ-ПСн3-ПСн8, ПСн10, ПСн12-ПСн15, ПСн17, ПСн18
ГИП	Васильев		
Нач. отд.	Пасева		
Н. контр.	Бурокова		
Рук. гр.	Смоляков		
Ст. инж.	Кольченко		
Инженер	Персидская		
Техник	Лысенко		
Проверил	Брожникова		

Панель наружных стен ПСн3-ПСн8, ПСн10, ПСн12-ПСн15, ПСн17, ПСн18.

Стадия	Масса	Масштаб
Р	см. табл.	1:50
Лист	Листов 1	

Госстрой СССР Союзводоканалпроект Ростовский водоканалпроект

Инв. № подл. | Подпись и дата | Взам. инв. №

Формат А3

21607-04

Альбом III

Типовой проект 901-3-216.86

Рис. 1

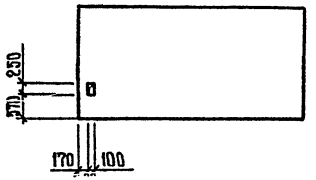

Рис. 3

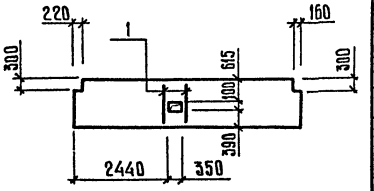

Рис. 2

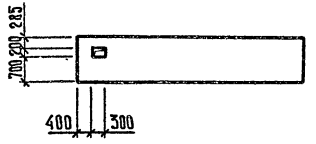

Рис. 4

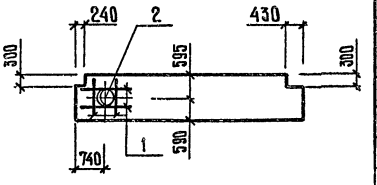

Обозначение	Марка	Рис.	Масса, кг
-ПГ6	ППА-5-О / 5,77×2,965	1	1410
-ПГ7	ППА-8-8-О / 5,77×1,185	2	560
-ПГ8	ППА-4-8-О / 5,98×1,185	3	580
-ПГ9	ППА-8-8-О / 5,77×1,185	4	560

Формат	Зона	Поз.	Обозначение	Наименование	Кол.	Примеч.
				Документация		
			901-3-216.86 -КЖИ-ТТ1	ТТ1		
				ПГ6		
				Сборочные единицы		
			1.431-20 вып. 1	ППА-5-О / 5,77×2,965		
				ПГ7		
				Сборочные единицы		
			1.431-20 вып. 1	ППА-8-8-О / 5,77×1,185		
				ПГ8		
				Сборочные единицы		
			1.431-20 вып. 1	ППА-4-8-О / 5,98×1,185		
				Детали		
БЧ		1		⌀58р-I ГОСТ 6727-80 ℓ=1150	2	0,2 кг
				ПГ9		
				Сборочные единицы		
			1.431-20 вып. 1	ПВА-8-8-О / 5,77×1,185		
				Изделия закладные		
БЧ		2		Труба 426×7 ГОСТ 10704-76 / Вст3кп2 ГОСТ 380-71* ℓ=80		
				Детали		
БЧ		1		⌀58р-I ГОСТ 6727-80 ℓ=1150	4	0,2 кг

Панели ПГ6-ПГ9 отличаются от панелей по серии 1.431-20 вып. 1 наличием отверстий и вырезов.

Ведомость дополнительного расхода стали на элемент, кг

Марка элемента	Изделия арматурные			Изделия закладные			Общий расход
	Арматура класса Вр-I ГОСТ 6727-80			Прокат марки Вст3кп2 ГОСТ 10704-76			
	⌀5		Итого	Труба 426×7		Итого	
ПГ8	0,4		0,4				0,4
ПГ9	0,8		0,8	7,0		7,0	7,8

Привязан

Инв. №

Инв. № подл. | Подпись и дата | Взам. инв. №

ГИП	Васильев	
Нач. отд.	Посева	
Н. контр.	Буракова	
Рук. гр.	Смоляков	
Вед. инж.	Бронникова	
Инженер	Персиская	
Техник	Лысенко	
Проверил	Кальченко	

901-3-216.86 -КЖИ-ПГ6-ПГ9

Панель перегородок ПГ6-ПГ9.

Стадия	Масса	Масштаб
Р	см. табл.	1:100
Лист	Листов 1	

Союзгипроводоканалпроект Госстроя СССР Ростовский ВОДОКАНАЛПРОЕКТ

Формат А3

21607-04

Альбом III

Типовой проект 901-3-216.86

Инв. № подл. | Подпись и дата | Взам. инв. №

ПС1

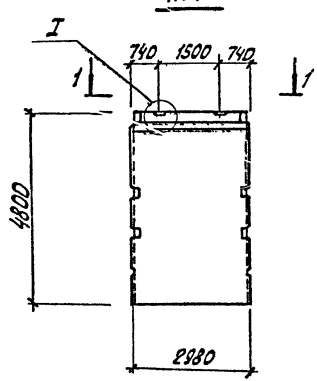

1-1

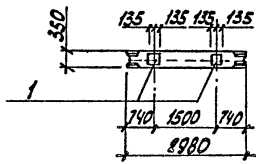

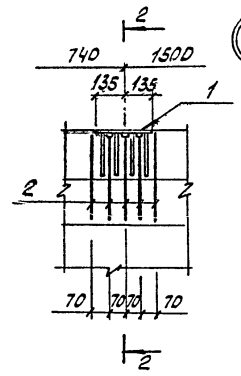

2-2

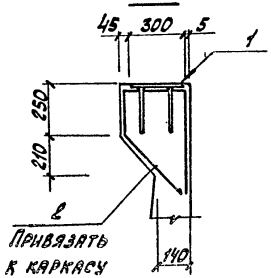

I

Ведомость деталей

Поз.	Эскиз
2	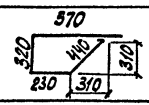

Формат	Зона	Поз.	Обозначение	Наименование	Кол.	Примечание
				Документация		
А4			901-3-216.86 -КЖИ-ТТ1	ТТ1		
				Сборочные единицы		
			3.900-3 вып. 4/82	ПС1-48-Б2		со всеми закладными деталями
				Изделия закладные		
А4		1	901-3-216.86 -КЖИ-ЗД4	ЗД 4	2	
				Детали		
Б4		2*		ф10-А-III ГОСТ 5781-82 ℓ=1560	10	0,96кг

* Позиция 2 - смотреть ведомость деталей.

Ведомость расхода стали на дополнительные закладные и арматурные изделия, кг

Марка элемента	Изделия арматурные			Всего	Изделия закладные						Всего	Общий расход
	Арматура класса А-III ГОСТ 5781-82				Арматура класса А-III ГОСТ 5781-82			Прокат марки ВСт3кп2 ГОСТ 82-70*				
	ф10		Итого		ф8		Итого	-300х8		Итого		
ПС1	9,60		9,60	9,60	1,68		1,68	10,18		10,18	11,86	21,46

Привязан

Инв. №

ГИП	Васильев		11.86
Нач. отд.	Пасева		
Н. контр.	Буракова		
Рук. гр.	Смоляков		
Ст. инж.	Кальченко		
Инж.	Пешикова		
Инж.	Ханин		
Пров.	Персидская		

901-3-216.86 -КЖИ-ПС1

Панель стеновая ПС1 (пс1-48-Б2-1)

Стадия	Масса	Масштаб
Р		1:100
Лист	Листов 1	

Госстрой СССР Союзводоканалниципроект Ростовский Водоканалпроект

Формат А3

21607-04

Типовой проект 901-3-216.86 Альбом III

ПС2

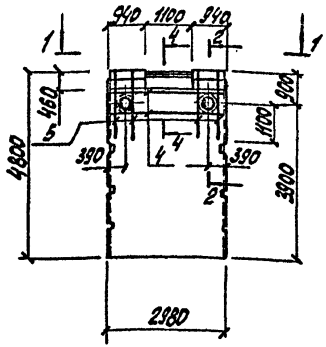

ПС3

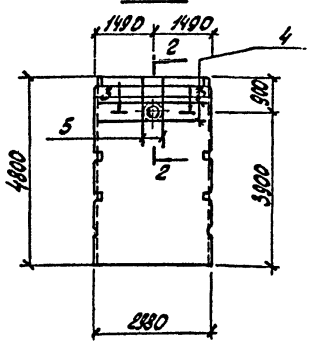

1-1

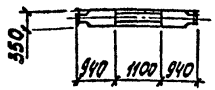

2-2

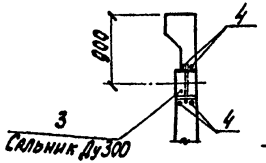

3-3

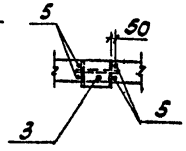

4-4

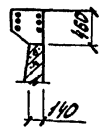

Ведомость расхода стали на дополнительные арматурные изделия, кг

Марка элемента	Изделия арматурные				Всего	Общий расход
	Арматура класса А-III ГОСТ 5781-82					
	ф16			Итого		
ПС2	43,64			43,64	43,64	43,64
ПС3	31,12			31,12	31,12	31,12

1. Вырез в панели ПС2 устраивается путем установки вкладыша с сохранением армирования.

2. В ведомость расхода стали сальники не включены.

Формат	Зона	Поз.	Обозначение	Наименование	Кол.	Примечание
				Документация		
А4			901-3-216.86-КНИ-ТТ1	ТТ1		
				Сборочные единицы		
			3.900-3. вып. 4/82	ПС1-48-62		со всеми закладными деталями
			Переменные данные	для исполнений		
				ПС2		
				Сборочные единицы		
		3	5.900-2	Сальники Ду300, ℓ=200	2	21,6 кг
				Детали		
Б4		4		ф16А-III ГОСТ 5781-82, ℓ=2940	4	4,65кг
Б4		5		ф16А-III ГОСТ 5781-82, ℓ=1980	8	3,13кг
				Материалы:		
				Бетон марки М200	2,76	м³
				Масса	6,9	т
				ПС3		
				Сборочные единицы		
		3	5.900-2	Сальники Ду300, ℓ=200	1	21,6кг
				Детали		
Б4		4		ф16А-III ГОСТ 5781-82, ℓ=2940	4	4,65 кг
Б4		5		ф16А-III ГОСТ 5781-82, ℓ=1980	4	3,13кг

Привязан:

Инв. №

Инв. № подл. | Подпись и дата | Взам. инв. №

ГИП	Васильев		11.86
Нач. отд.	Гресева		
Н. контр.	Буракова		
Рук. гр.	Столяков		
Т. инж.	Кальченко		
Инж.	Пешикова		
Инж.	Ханин		
Пров.	Персидская		

901-3-216.86 -КНИ-ПС2, ПС3

Панели стеновые ПС2 (ПС1-48-62-2) ПС3 (ПС1-48-62-3)

Стадия	Масса	Масштаб
Р		1:100
Лист	Листов 1	

Госстрой СССР Союзводоканалниипроект Ростовский Водоканалпроект

Формат А3

2.1607-04

Альбом III

Типовой проект 901-3-216.86

Инв. № подл. | Подпись и дата | Взам. инв. №

ПС 4

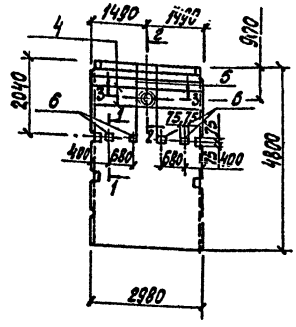

1-1

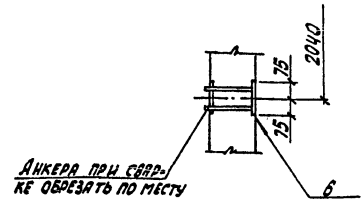

Формат	Зона	Поз.	Обозначение	Наименование	Кол.	Примечание
				Документация		
А4			901-3-216.86-КНИ-ТТ1	ТТ1		
				Сборочные единицы		
			3.900-3 вып. 4/82	ПС1-48-52		Со всеми закладными деталями
				Изделия закладные		
		3	5.900-2	Сальник dу 300, l=200	1	21,6 кг
		6	1.400-15, вып.1	МН 201-3	4	
				Детали		
Б4		4		ф16 А-III ГОСТ 5781-82, l=2940	4	4,65 кг
Б4		5		ф16 А-III ГОСТ 5781-82, l=1980	4	3,13 кг

Ведомость расхода стали на дополнительные закладные и арматурные изделия.

Марка элемента	Изделия арматурные				Изделия закладные								Общий расход
	Арматура класса А-III ГОСТ 5781-82			Всего	Арматура класса А-III ГОСТ 5781-82				Прокат марки Вст 3 кп2 ГОСТ 103-76			Всего	
	ф16		Итого		ф12			Итого	-1500		Итого		
ПС 4	31,12		31,12	31,12	0,32			0,32	14,40		14,40	14,72	45,84

1. Сечения 2-2, 3-3 смотреть на листе КНИ-ПС2, ПС3.

2. В ведомость расхода стали сальники не включены.

Привязан:

Инв. №

ГИП	Васильев		11.83
Нач.отд.	Пасева		
Н.контр.	Буравкова		
Рук.гр.	Столяков		
Гл.инж.	Кальченко		
Инж.	Пешкова		
Инж.	Хинин		
Пров.	Персидская		

901-3-216.86 -КНИ-ПС4

Панель стеновая ПС4 (ПС1-48-52-4)

Стадия	Масса	Масштаб
Р		1:100
Лист	Листов 1	

Госстрой СССР Союзводоканалниипроект Ростовский Водоканалпроект

Формат А3

21607-04

Типовой проект 901-3-216.86 Альбом III

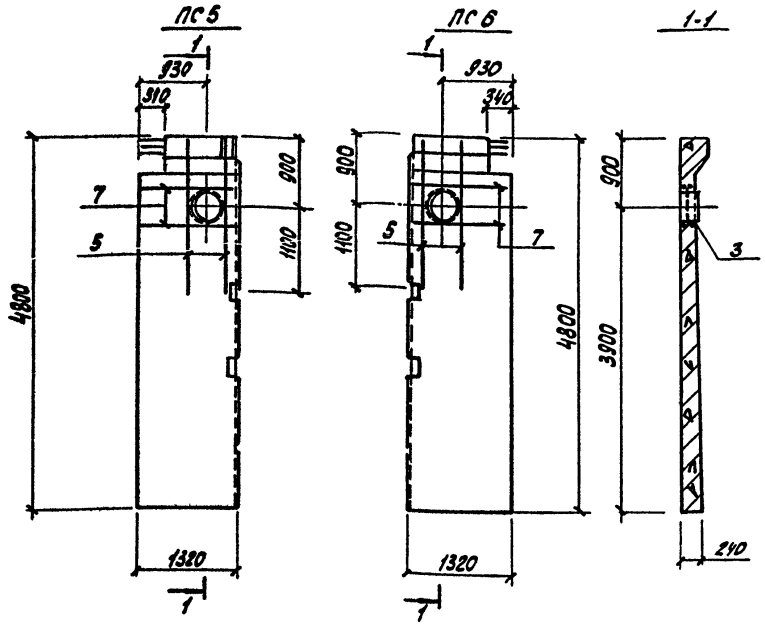

Формат	Зона	Поз.	Обозначение	Наименование	Кол.	Примечание
				Документация		
А4			901-3-216.86-КНИ-ТТ1	ТТ1		
				Сборочные единицы		
			3.900-3 вып. 4/82	ПС1-48-62		Со всеми закладн.
				Изделия закладные		
		3	5.900-2	Сальник Ду 300, ℓ=200	1	21,6 кг
				Детали		
Б4		5		ф16А-III, ГОСТ 5781-82, ℓ=1980	4	3,13 кг
Б4		7		ф16А-III, ГОСТ 5781-82, ℓ=1300	4	2,05 кг
				Материалы:		
				Бетон М200, В4, М р3	1,27	м³

1. Панели выполняются поярно в опалубочной форме стеновой панели ПС1-48-62 путем установки вкладышей и перегородок с сохранением армирования панелей применительно к габаритным размерам, указанным на данном чертеже.

2. В ведомость расхода стали сальники не включены.

Ведомость расхода стали на дополнительные арматурные изделия, кг

Марка элемента	Изделия арматурные						Всего	Общий расход
	Арматура класса							
	А-III							
	ГОСТ 5781-82							
	ф16							
ПС5, ПС6	20,72						20,72	20,72

Привязан:

Инв. №

Инв. № подл. | Подпись и дата | Взам. инв. №

ГИП	Васильев		11.85
Нач. отд.	Тасева		
Н. контр.	Буракова		
Рук. гр.	Смоляков		
Ст. инж.	Кальченко		
Инж.	Пешикова		
Инж.	Ханин		
Пров.	Персидский		

901-3-216.86 -КНИ-ПС5, ПС6

Панели стеновые ПС5 (ПС1-48-62-5) ПС6 (ПС1-48-62-6).

Стадия	Масса	Масштаб
Р	3170	1:50
Лист	Листов 1	

Госстрой СССР Союзводоканалниипроект Ростовский Водоканалпроект

Формат А3

21607-04

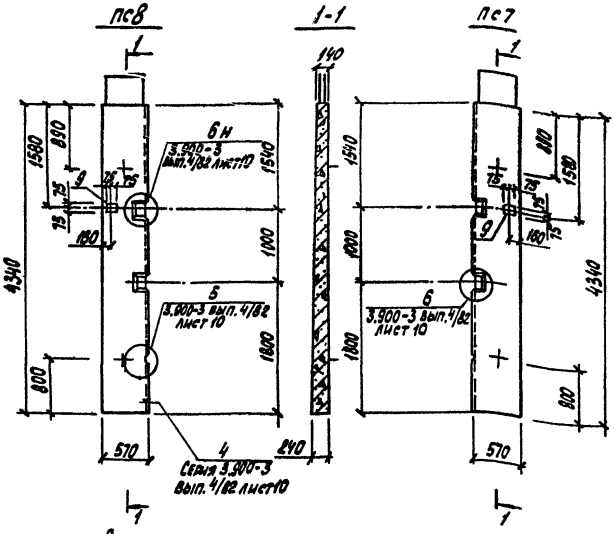

Ведомость расхода стали на элемент, кг

Марка элемента	Изделия арматурные										Всего
	Арматура класса										
	Вр-I			A-III							
	ГОСТ 6727-80			ГОСТ 5781-82							
	ф5		Итого	ф6	ф10	ф12	ф14	ф16		Итого	
ПС8, ПС7	5,7		5,7	—	38,2	3,0	—	—		41,2	46,9

Продолжение ведомости

Изделия закладные													Общий расход
Арматура класса								Прокат марки				Всего	
Вр-I		A-I		A-II		A-III		ВСт3 кп2					
ГОСТ 6727-80		ГОСТ 5781-82						ГОСТ 103-76					
ф5	Итого	ф10	Итого	ф20	Итого	ф12	Итого	-150×10	-120×5	-40×5	Итого		
0,2	0,2	4,1	4,1	9,8	9,8	0,8	0,8	3,6	2,3	0,3	4,9	21,10	68,0

Формат	Зона	Поз.	Обозначение	Наименование	Кол.	Примечание
				ПС7		
				ПС8		
				Сборочные единицы		
				Каркасы плоские		
А4		1	901-3-216.86-КЖИ-КР2	КР2	2	
А4		2	901-3-216.86-КЖИ-КР3	КР3	4	
				Сетки арматурные		
А3		3	901-3-216.86-КЖИ-С1	С1	2	
А3		4	901-3-216.86-КЖИ-С2	С2	2	
				Изделия закладные		
А3		5	901-3-216.86-КЖИ-МН1,МН2	МН1	1	
А3		6	901-3-216.86-КЖИ-МН1,МН2	МН2	1	
		7	3.900-3, вып. 4/82 часть2	МН27	1	
		8	3.900-3, вып. 4/82 часть 2	МН28	1	
		9	1.400-15 вып. 1	МН204-3	1	
				Детали		
Б4		10		ф10 А-III ГОСТ 5781-82, l=4780	2	2,95 кг
				Материалы:		
				Бетон М200, В4, Мрз [ ]	0,47	м³

Привязан:

Инв. №

Инв. № подл. | Подпись и дата | Взам. инв. №

		901-3-216.86	-КЖИ-ПС7, ПС8
ГИП	Васильев		
Нач.отд.	Лясева	Панели стеновые ПС7, ПС8.	Стадия: Р; Масса: 1175; Масштаб: 1:50
Н.контр.	Бурякова		Лист 1; Листов 2
Рук. гр.	Смоляков		Госстрой СССР Союзводоканалпроект Ростовский Водоканалпроект
Ст. инж.	Кальченко		
Инж.	Пешикова		
Инж.	Уанин		
Пров.	Персиевская		

Формат А3

2.1607-04

Типовой проект 901-3-216.86 Альбом III

ПС8

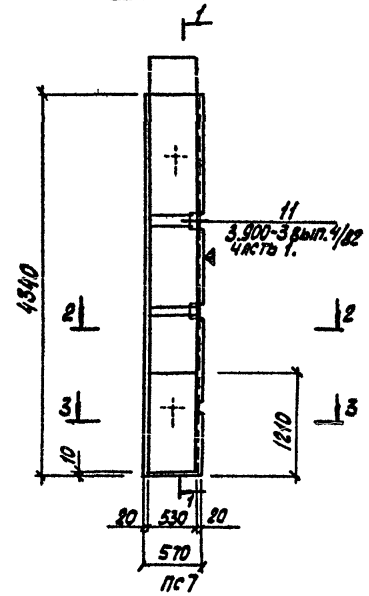

ПС7

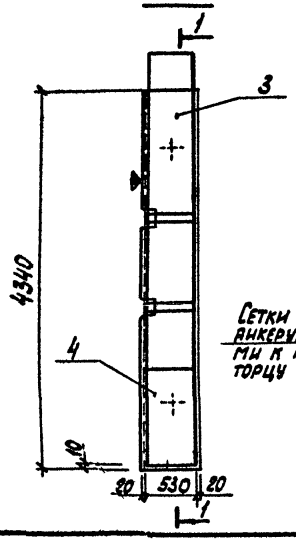

1-1

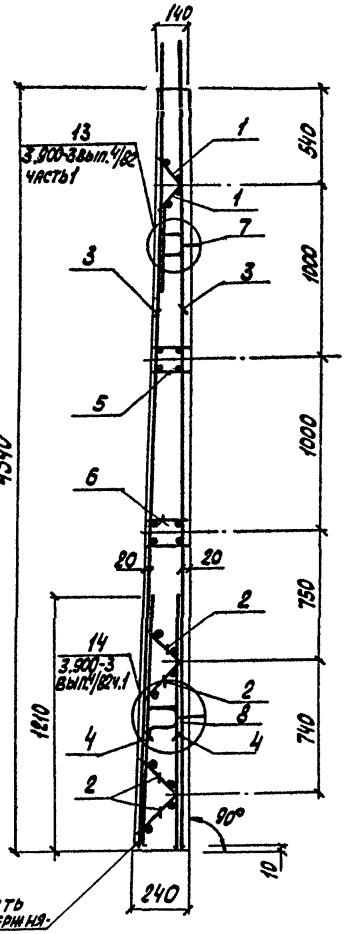

Сетки установить анкерующими стержнями к нижнему торцу панели.

2-2

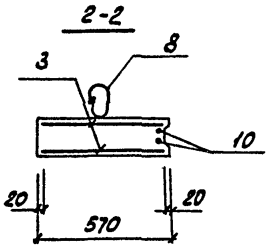

3-3

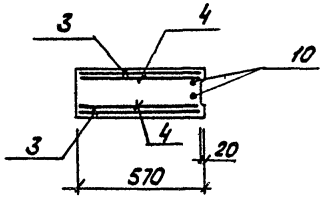

1. Опалубочные чертежи панелей ПС7, ПС8 разработаны на листе 1. Панели выполняются в соответствии с требованиями серии 3.900-3 вып. 4/82 в опалубке ПС1-48-53.

2. Метка ▼ означает ориентацию сеток поз. 3 при установке в опалубку.

Инв. № подл. | Подпись и дата | Взам. инв. №

Привязан:

Инв. №

901-3-216.86 -КЖИ-ПС7, ПС8

Лист 2

Формат А3

21607-04

ПС9

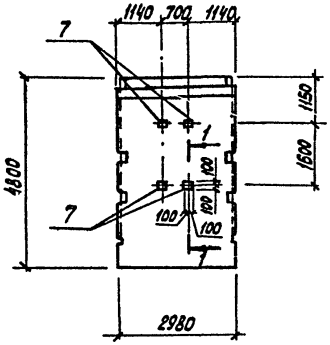

1-1

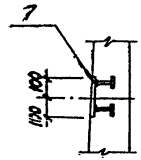

Формат	Зона	Поз.	Обозначение	Наименование	Кол.	Примечание
				Документация		
А4			901-3-216.86 -КЖИ-ТТ1	ТТ1		
				Сборочные единицы		
			3.900-3 вып. 4/82	ПС1-48-Б2		Со всеми закладными деталями
				Изделие закладное		
		7	1.400-15 вып. 1	МН117-6	4	

Ведомость расхода стали на дополнительные закладные изделия, кг

Марка элемента	Изделия закладные						Всего	Общий расход
	Арматура класса А-III ГОСТ 5781-82			Прокат марки ВСт3кп2 ГОСТ 103-76				
	⌀8		Итого	-200×8	-40×8	Итого		
ПС9	0,4		0,4	7,6	1,6	9,2	9,6	9,6

Привязан:

Инв.№ подл. | Подпись и дата | Взам.инв.№

ГИП	Васильев		11.85
Нач.отд.	Пасева		
Н.контр.	Буракова		
Рук.гр.	Смоляков		
Ст.инж.	Кальченко		
Инж.	Пешкова		
Инж.	Ханин		
Пров.	Персиянская		

901-3-216.86 -КЖИ-ПС9

Панель стеновая ПС9 (пс1-48-Б2-7)

Стадия	Масса	Масштаб
Р		1:100
Лист	Листов 1	

Госстрой СССР Союзводоканалниипроект Ростовский Водоканалпроект

Формат А3

21607-04

Альбом III

Типовой проект 901-3-216.86

Инв.№ подл. | Подпись и дата | Взам.инв.№

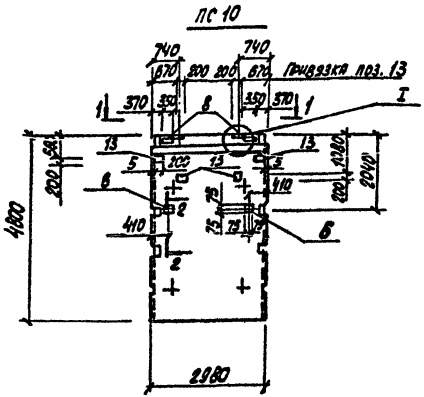

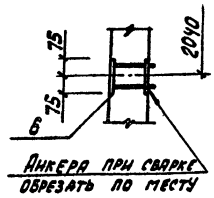

Ведомость расхода стали на дополнительные закладные и арматурные изделия, кг

Марка элемента	Изделия арматурные			Всего	Изделия закладные						
	Арматура класса A-III ГОСТ 5781-82				Арматура класса A-III ГОСТ 5781-82						
	ф10		Итого		ф8	ф10	ф12				Итого
ПС10	9,6		9,6	9,6	1,7	1,7	4,4				7,8

Продолжение ведомости

Изделия закладные							
Прокат марки Вст 3 кп 2						Всего	Общий расход
ГОСТ 82-70*			ГОСТ 103-76				
-200×8	-300×8	Итого	-150×10	-200×10	Итого		
17,6	10,2	27,8	7,2	24,8	32,0	67,6	77,2

Формат	Зона	Поз.	Обозначение	Наименование	Кол.	Примечание
				Документация		
А4			901-3-216.86-КЖИ-ТТ1	ТТ1		
				Сборочные единицы		
			3.900-3 вып. 4/82	ПС1-48-Б2		Без учета закладных материалов
				Изделия закладные		
А3		1	901-3-216.86-КЖИ-ЗД4	ЗД4	2	
		6	1.400-15; вып. 1	МН201-3	2	
А3		8	901-3-216.86-КЖИ-ЗД5	ЗД5	2	
		13	1.400-15, вып. 1	МН204-2	4	
				Детали		
		2		ф10А-III ГОСТ 5781-82, ℓ=1560	10	0,96 кг

Узел I и вид 1-1 приведены на листе -КЖИ-ПС1.

Привязан:

Инв. №

ГИП	Васильев		11.85
Нач. отд.	Пасева		
Н. контр.	Буракова		
Рук. гр.	Смоляков		
Ст. инж.	Кальченко		
Инж.	Пешикова		
Инж.	Ханин		
Пров.	Персианская		

901-3-216.86 -КЖИ-ПС10

Панель стеновая ПС10 (ПС1-48-Б2-8)

Стадия	Масса	Масштаб
Р		1:100
Лист	Листов 1	

Госстрой СССР Союзводоканалниипроект Ростовский Водоканалпроект

Формат А3

21607-04

Альбом III

901-3-216.86 Типовой проект

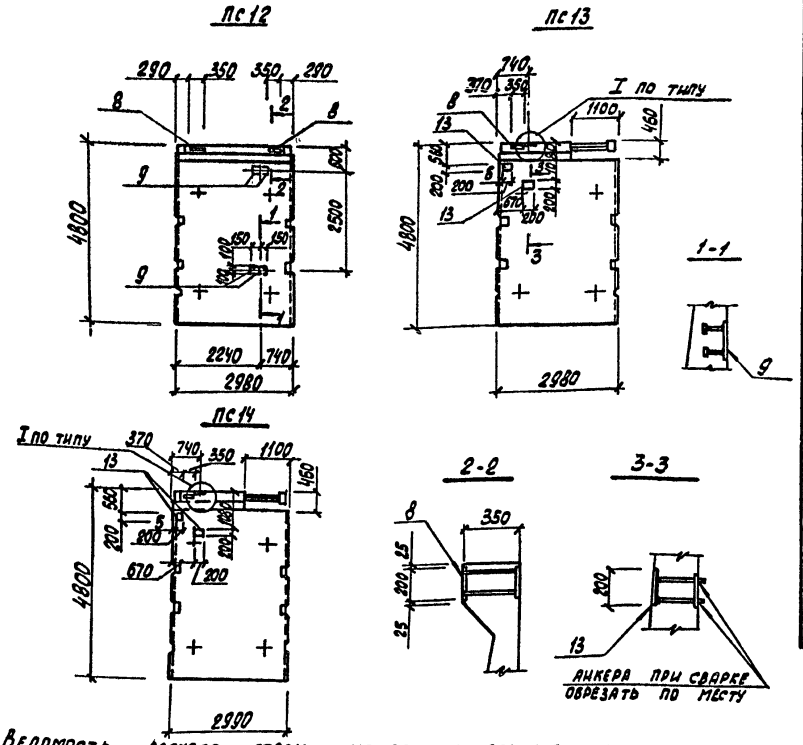

Формат	Зона	Поз.	Обозначение	Наименование	Кол.	Примечание
				Документация		
А4			901-3-216.86-КЖИ-ТТ1	-ТТ1		
				Сборочные единицы		
				ПС1-48-Б3		со всеми закладными деталями
			Переменные данные	для исполнений		
				ПС12		
				Сборочные единицы		
А3		8	901-3-216.86-КЖИ-ЗД5	Изделие закладное ЗД5	2	
		9	1.400-15 вып. 1	Изделие закладное МН113-6	4	
				ПС13, ПС14		
				Сборочные единицы		
				Изделия закладные		
А3		1	901-3-216.86-КЖИ-ЗД4	ЗД4	1	
А3		8	901-3-216.86-КЖИ-ЗД5	ЗД5	1	
		13	1.400-15 вып.1	МН204-2	2	
				Детали		
Б4		2		ф10А-III, ГОСТ 5781-82, ℓ=1560	5	0,96 кг
				Материалы:		
				Бетон М200, В4, Мр3	2,76	м³
				Масса	6,90	т

Вырез в панели ПС13 устраивается путем установки вкладыша с сохранением армирования.

Ведомость расхода стали на дополнительные закладные и арматурные изделия, кг

Марка элемента	Изделия арматурные: Арматура класса А-III ГОСТ 5781-82 ф10	Итого	Всего	Изделия закладные: Арматура класса А-III ГОСТ 5781-82 ф8	ф10	ф12	Итого	Прокат марки ВСт3 кп2 ГОСТ 82-70*: -300×8	-200×8	Итого	ГОСТ 103-76: -200×10	-150×6	-40×8	Итого	Всего	Общий расход
ПС12	–	–	–	0,4	1,7		2,1	–	17,6	17,6		5,6	1,6	7,2	26,9	26,9
ПС13, ПС14	4,8	4,8	4,8	0,8	0,8	1,4	3,0	5,1	8,8	13,9	12,4			12,4	29,3	34,1

Привязан:

Инв. №

ГИП	Васильев		11.85
Нач. отд.	Пасева		
Н. контр.	Буракова		
Рук. гр.	Смоляков		
Ст. инж.	Кальченко		
Инж.	Пешикова		
Инж.	Ханин		
Пров.	Персидская		

901-3-216.86 - КЖИ-ПС12 - ПС14

Панели стеновые
ПС12 (ПС1-48-Б3-1)
ПС13 (ПС1-48-Б3-2)
ПС14 (ПС1-48-Б3-3)

Стадия	Масса	Масштаб
Р		1:100

Лист | Листов 1

ГОССТРОЙ СССР
Союзводоканалниипроект
Ростовский
Водоканал проект

Формат А3

21607-04

Согласовано:

Инв. № подл. | Подпись и дата | Взам. инв. №

Типовой проект 901-3-216.86 Альбом III

Согласовано: ГИП Бритин

Инв. № подл. | Подпись и дата | Взам. инв. №

ПС15

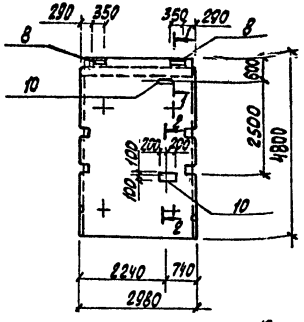

ПС16

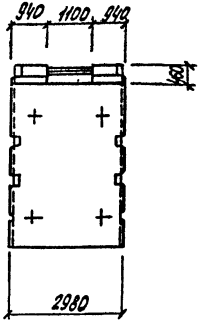

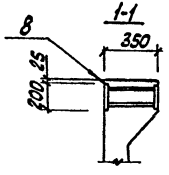

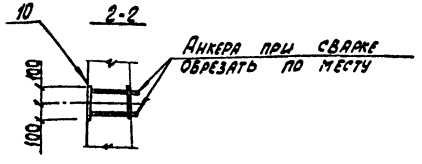

Формат	Зона	Поз.	Обозначение	Наименование	Кол.	Примечание
				Документация		
А4			901-3-216.86-КЖИ-ТТ1	ТТ1		
				Сборочные единицы		
			3.900-3 вып. 4/82	ПС1-48-63		Со всеми закладными деталями
			Переменные данные для исполнений			
				ПС15		
				Сборочные единицы		
				Изделия закладные		
А3		8	901-3-216.86-КЖИ-3Д5	3Д5	2	
		10	1.400-15 вып. 1	МН 212-3	2	
				ПС16		
				Материалы:		
				Бетон М200, В4, Мрз [ ]	2,76	м³
				Масса	6,9	т

Ведомость расхода стали на дополнительные закладные изделия, кг

Марка элемента	Изделия закладные										Общий расход
	Арматура класса А-III ГОСТ 5781-82					Прокат марки ВСт3кп2 ГОСТ 82-70*		ГОСТ 103-76		Всего	
	ф10	ф12			Итого	-200×8	Итого	-200×10	Итого		
ПС 15	1,6	2,6			4,2	8,8	8,8	24,2	24,2	37,2	37,2

Привязан:

Инв. №

ГИП	Васильев		11.85
Нач.отд.	Пасева		
Н.контр.	Буракова		
Рук.гр.	Смоляков		
Ст.инж.	Калыченко		
Инж.	Пешикова		
Инж.	Ханин		
Пров.	Персидская		

901-3-216.86 - КЖИ - ПС15, ПС16

Панели стеновые
ПС15 (ПС1-48-63-4)
ПС16 (ПС1-48-63-5)

Стадия	Масса	Масштаб
Р		1:100
Лист	Листов 1	

Госстрой СССР
Союзводоканалниипроект
Ростовский Водоканалпроект

Формат А3

21607-04

Типовой проект 901-3-216.86 Альбом III

Инв. № подл. | Подпись и дата | Взам. инв. №

ПС 17

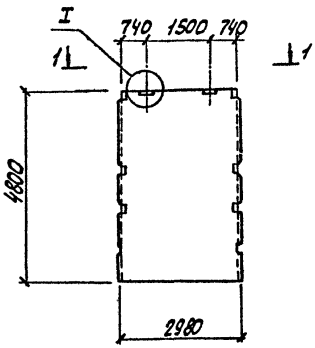

1-1

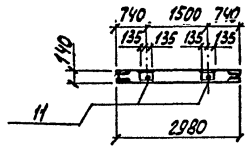

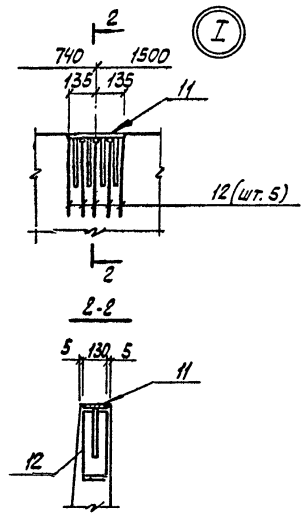

Ведомость деталей

Поз.	Эскиз
12	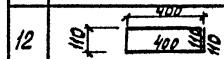

Формат	Зона	Поз.	Обозначение	Наименование	Кол.	Примечание
				Документация		
А4			901-3-216.86 -КНИ-ТТ1	ТТ1		
				Сборочные единицы		
			3.900-3 вып. 4/82	ПС2-48-63		Со всеми закладными деталями.
				Изделия закладные		
		11	3.900-3, вып. 2/82	МН1	2	
				Детали		
Б4		12*		ФБА-Ш ГОСТ 5781-82, ℓ=1130	10	0,25 кг

* Позиция 12 - смотреть ведомость деталей.

Ведомость расхода стали на дополнительные закладные и арматурные изделия, кг

Марка элемента	Изделия арматурные				Изделия закладные						Всего	Общий расход
	Арматура класса А-III ГОСТ 5781-82			Всего	Арматура класса А-III ГОСТ 5781-82			Прокат марки ВСт3кп2 ГОСТ 103-76				
	ф6		Итого		ф8		Итого	-130х8		Итого		
ПС17	2,5		2,5	2,5	0,9		0,9	4,4		4,4	5,3	7,8

1. Хомуты поз. 12 привязать к каркасу.

Привязан:

Инв. №

ГИП	Васильев		1.85
Нач.отд.	Гасева		
Н.контр.	Буракова		
Рук.гр.	Смоляков		
Ст.инж.	Кальченко		
Инж.	Пешикова		
Инж.	Ханин		
Пров.	Персидская		

901-3-216.86 - КНИ-ПС17

Панель стеновая ПС17 (ПС2-48.63-1)

Стадия	Масса	Масштаб
Р		1:100
Лист	Листов 1	

Госстрой СССР Союзводоканалниипроект Ростовский Водоканалпроект

Формат А3

21607-04

Альбом III

Типовой проект 901-3-216.86

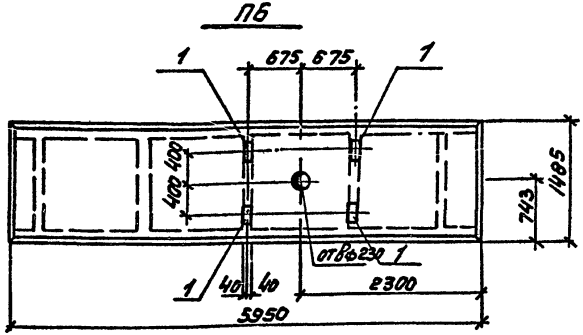

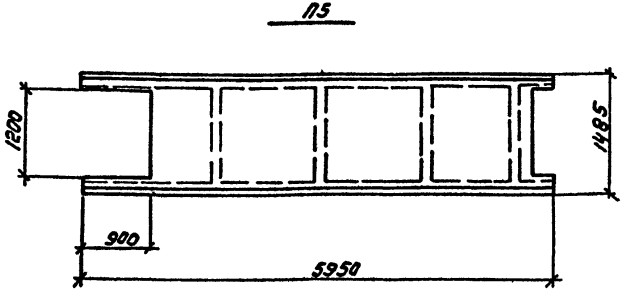

Формат	Зона	Поз.	Обозначение	Наименование	Кол.	Приме-чание
				Документация		
А4			901-3-216.86 – КЖН-ТТ1	ТТ1		
				П6		
				Сборочные единицы		
			1.442.1-2 Вып.1	2П1-2АIVТ-1	со закл.	всеми закладными
				Изделия закладные		
11		1	1.400-6/76	МН-16	4	1,0 кг

Плита П5 (2П1-2АIVТ-3П-1) отличается от типовой плиты 2П1-2АIVТ-3П по серии 1.442.1-2 выпуск 1 только увеличенной, по сравнению с последней, длиной большего выреза на 150мм. Арматуру полки обрезать по месту.

Ведомость расхода стали на дополнительные закладные изделия, кг

Марка элемента	Изделия закладные								Общий расход
	Арматура класса А-III ГОСТ 5781-82				Прокат марки ВСт3кп2 ГОСТ 103-76				
	Ø8			Итого	-80х6			Итого	
П6	3,6			3,6	0,4			0,4	4,0	4,0

Привязан

Инв. №

			901-3-216.86 – КЖН-П5, П6			
ГИП	Васильев	11.85	Плиты П5(2П1-2АIVТ-3П-1) П6(2П1-2АIVТ-П-1)	Стадия	Масса	Масштаб
Нач.отд.	Лосева			Р		1:50
Н.контр.	Буракова			Лист	Листов 1	
Рук.гр.	Смоляков					
Ст.инж.	Кальченко			Госстрой СССР Союзводоканалниипроект Ростовский водоканалпроект		
Техник	Лысенко					
Провер.	Герасимов					

Инв.№подл. | Подпись и дата | Взам.инв.№

Формат А3

21607-04

Альбом III

Типовой проект 901-3-216.86

ЛТ1, ЛТ2

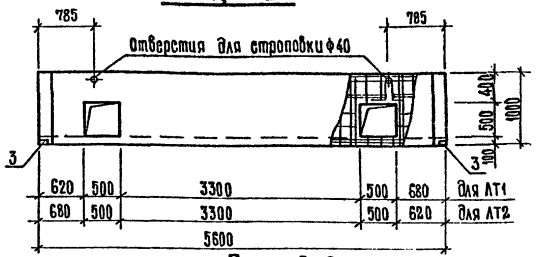

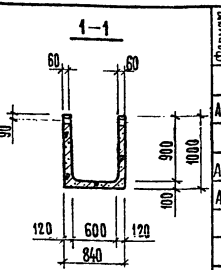

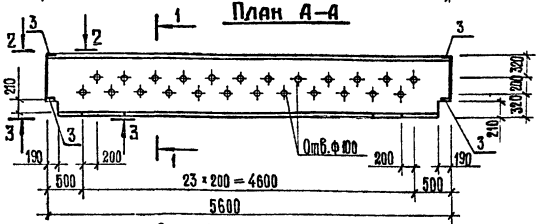

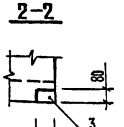

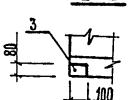

1-1 (армирование)

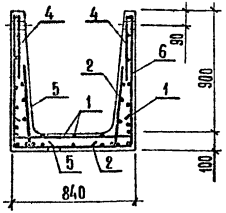

Ведомость расхода стали на элемент, кг

Марка элемента	Изделия арматурные						
	Арматура класса						Всего
	Вр-I ГОСТ 6727-80			А-III ГОСТ 5781-82			
	ф4	ф5	Итого	ф8	ф10	Итого	
ЛТ1, ЛТ2	7,85	33,03	40,88	9,10	6,90	16,00	56,88

Продолжение ведомости

Изделия закладные								Общий расход
Арматура класса				Прокат марки			Всего	
А-I		А-III		Вст.3 кп2				
ГОСТ 5781-82		ГОСТ 5781-82		ГОСТ 103-76				
ф12	Итого	ф8	Итого	-40×6	-80×8	Итого		
3,90	3,90	0,40	0,40	0,80	2,00	2,80	7,10	63,98

Формат	Зона	Поз.	Обозначение	Наименование	Кол.	Примечание
				Документация		
А4			901-3-216.86-КЖСИ-ТТ1	ТТ1		
				Сборочные единицы		
А4		1	901-3-216.86-КЖСИ-С3	Сетка арматурная С3	1	
А4		2	901-3-216.86-КЖСИ-С4	С4	1	
		3	3.400-6/76	Изделие закладное МУ2-3	4	
		4	1.400-9	УП2-4	4	
				Переменные данные для исполнения		
				ЛТ1		
				Сборочные единицы		
А4		5	901-3-216.86-КЖСИ-С5,С6	Сетка арматурная С5	1	
А3		6	901-3-216.86-КЖСИ-С10,С11	С10	1	
				Материалы		
				Бетон М200, В4, Мрз ☐		1,34 м³
				ЛТ2		
				Сборочные единицы		
А4		5	901-3-216.86-КЖСИ-С5,С6	Сетка арматурная С6	1	
А3		6	901-3-216.86-КЖСИ-С10,С11	С11	1	
				Материалы		
				Бетон М200, В4, Мрз ☐		1,34 м³

1. В основу разработки лотков положен лоток ЛТ1-9-6 по серии 3.900-3 вып.8, часть 1.
2. Защитный слой бетона 20 мм.
3. Петли УП2-4 привязать к сеткам С6,С11.
4. Изготовление лотков производить в соответствии с требованиями серии 3.900-3 вып.8, часть 1.
5. Закладные изделия поз.3 металлизировать.

Привязан

Инв.№

Взам. инв. №

Подпись и дата

Инв.№ подл.

ГИП	Васильев		
Нач.отд.	Посева		
Н.контр.	Буракова		
Рук.гр.	Смоляков		
Ст.инж.	Кальченко		
Инженер	Баранова		
Проверил	Браженикова		

901-3-216.86 -КЖИ-ЛТ1,ЛТ2

Лоток ЛТ1, ЛТ2

Стадия	Масса	Масштаб
Р	3350	1:50
Лист	Листов 1	

Госстрой СССР
Союзводоканалниипроект
Ростовский
Водоканалпроект

Формат А3

21607-04

Альбом III

Типовой проект 901-3-216.86

Рм 1

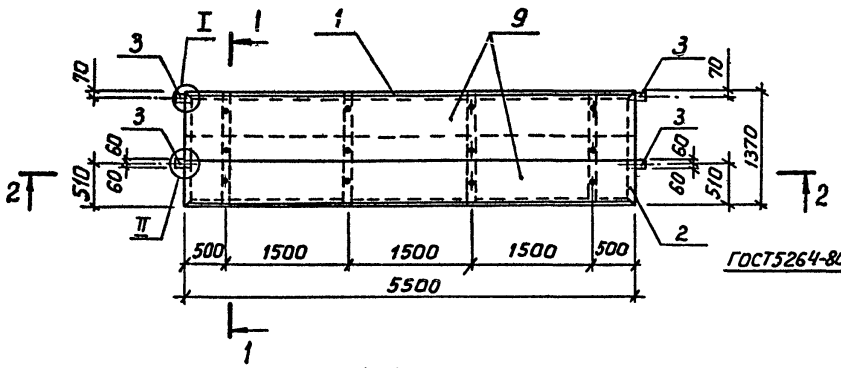

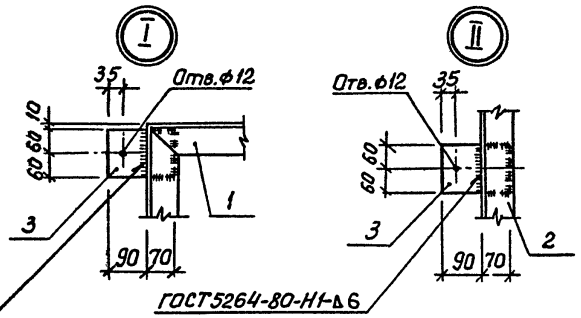

1-1

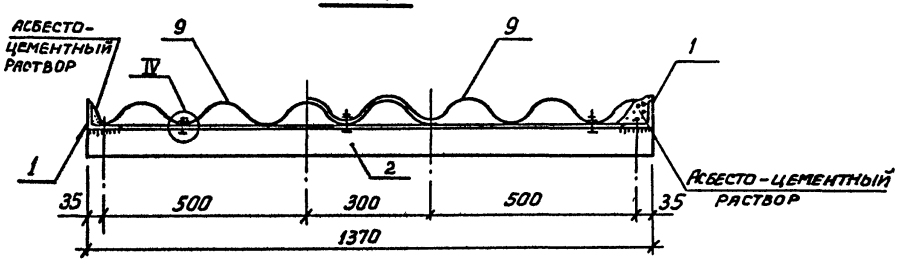

1. Все сварочные работы по изготовлению производить до установки листов стеклопластика. Сварку производить электродами Э42 по ГОСТ 9467-75 согласно СН 393-78. Производство сварочных работ после установки листов стеклопластика не допускается.

2-2

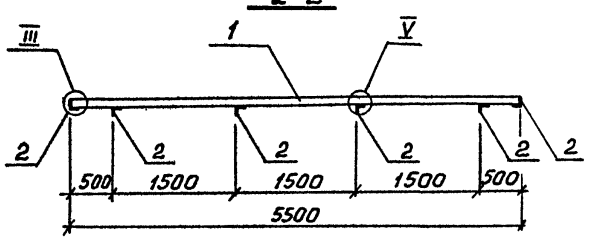

Привязан

Инв. №

ГИП	Васильев		11.86
Нач.отд.	Пасева		
Н.контр.	Буракова		
Рук.гр.	Смоляков		
Ст.инж.	Кальченко		
Техник	Лысенко		
Провер.	Герасимов		

901-3-216.86 -КЖИ-Рм1

Рама Рм 1

Стадия	Масса	Масштаб
Р		1:100
Лист	Листов 2	

Госстрой СССР Союзводоканалпроект Ростовский ВОДОКАНАЛПРОЕКТ

Формат А3

21607-04

Инв.№ подл. | Подпись и дата | Взам. инв.№

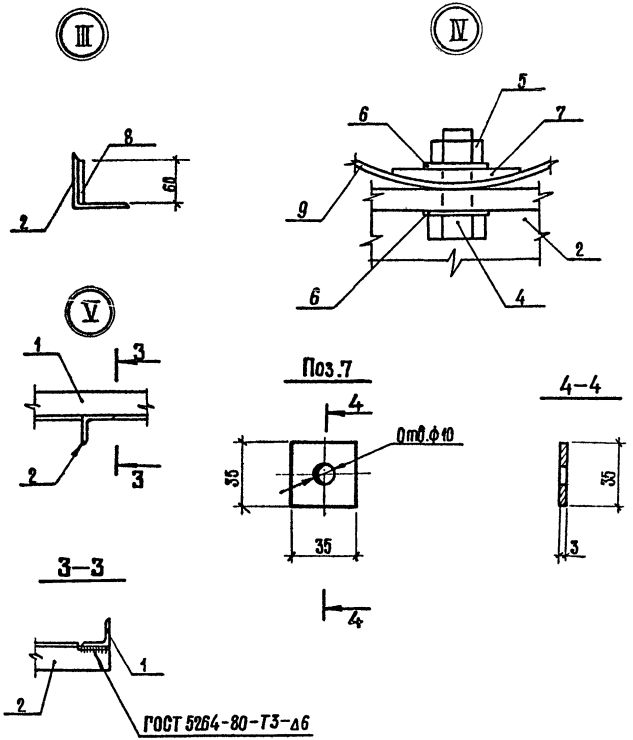

Формат	Зона	Поз.	Обозначение	Наименование	Кол.	Примечание
				Документация		
А4			901-3-216.86—КЖИ—ТТ2	ТТ2		
				Детали		
				∠75×6 ГОСТ 8509-72*		
				Ст3 кп2 ГОСТ 380-71*		
Б4		1		ℓ=5500	2	37,9 кг
Б4		2		ℓ=1370	6	9,4 кг
				−120×8 ГОСТ 103-76		
				Ст3 кп2 ГОСТ 380-71*		
Б4		3		ℓ=160	4	1,2 кг
				Стандартные изделия		
		4		Болт М8×25 ГОСТ 7798-70*	12	0,02 кг
		5		Гайка М8 ГОСТ 5915-70*	24	0,002 кг
		6		Шайба М8 ГОСТ 11371-78	12	0,005 кг
				Материалы		
		7		Пластина I, лист ТКМЩ-		
				-М-3×35×35-1,7—		
				—ГОСТ 7338-77	12	
		8		Пластина I, рулон ТКМЩ-		
				-М-50×60×1350-1,7—		
				—ГОСТ 7338-77	2	
		9		Н-1-800×5400 (Б×Г) δ=1,9		
				ОСТ 6-11-390-75	2	15,4 кг

1. В узлах I–III, V и сечениях 2-2 — 4-4 листы стеклопластика условно не показаны.
2. Металлоконструкции должны быть защищены антикоррозионным покрытием — окраской 4 слоями (130 ... 150 мкм) эмали КС-710 по 2 слоям грунтовки ХС-010.

Привязан:

Инв. №

Инв. № подл. | Подпись и дата | Взам. инв. №

Альбом III

Типовой проект 901-3-216.86

Б01

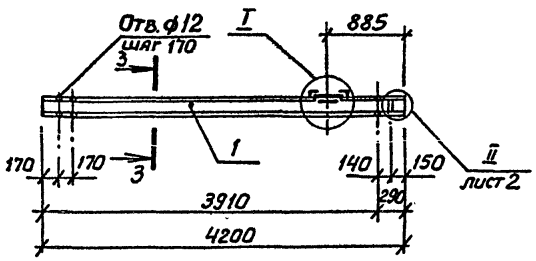

Б02

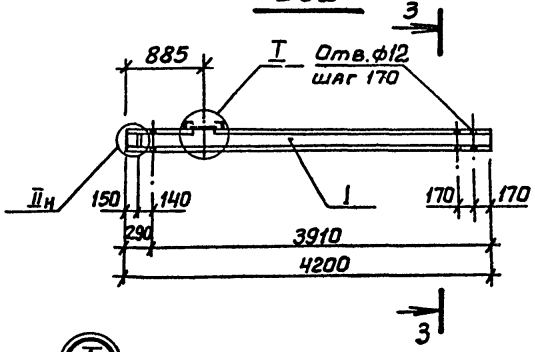

Б03

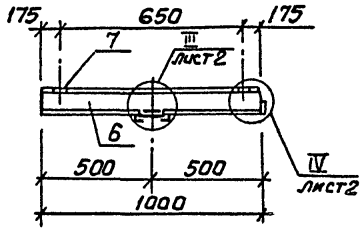

Обозначение	Масса ед, кг	Примечание
Б01	73,5	
Б02	73,5	
Б03	29,5	
Б04	29,5	

Б04

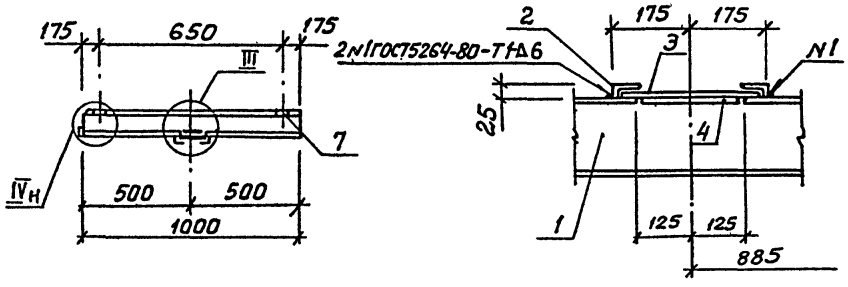

1. Поз. 3 и 4 при поставке привязать к балкам вязальной проволокой.
2. Металлоконструкции должны быть защищены антикоррозионным покрытием.

2-2

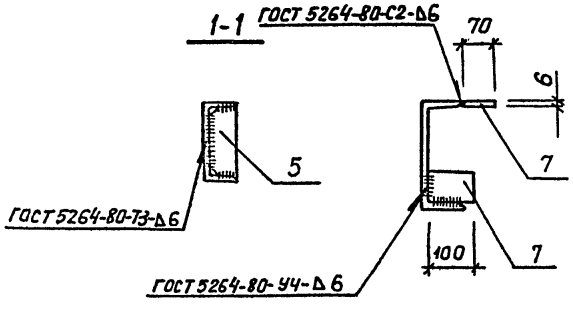

3-3

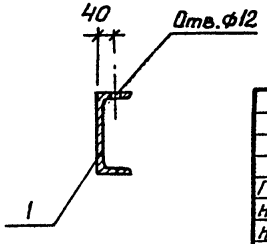

Привязан

Инв. №

ГИП	Васильев		11.85
Нач. отд.	Пасева		
Н.контр.	Буракова		
Рук. гр.	Смоляков		
Ст. инж.	Кальченко		
Техник	Лысенко		
Провер.	Герасимов		

901-3-216.86 -КЖИ-Б01-Б04

Балки опорные Б01÷Б04

Стадия	Масса	Масштаб
Р	см. табл.	1:50

Лист 1 | Листов 2

ВСт3кп2 ГОСТ 380-71*

Госстрой СССР Союзводоканалний проект Ростовский Водоканалпроект

Формат А3

21607-04

Инв.№ подл. | Подпись и дата | Взам. инв.№

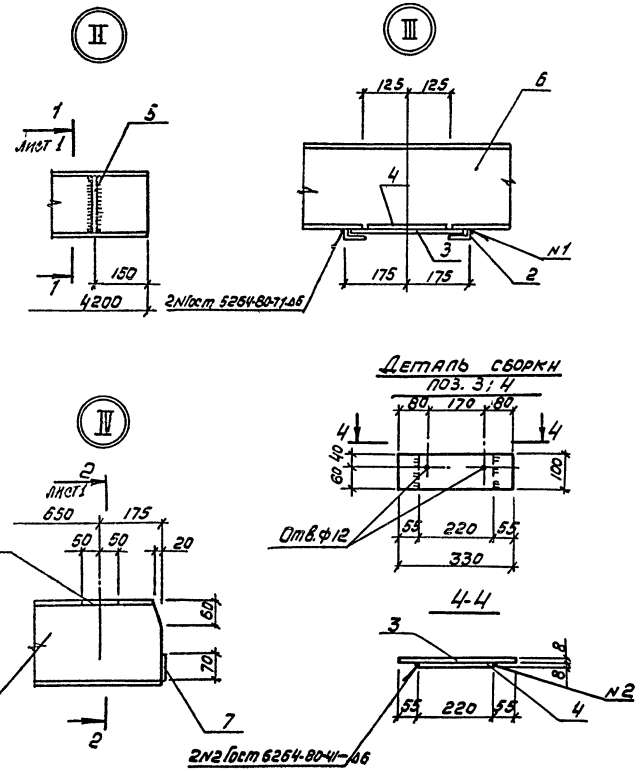

Формат	Зона	Поз.	Обозначение	Наименование	Кол.	Примечание
				Документация		
А4			901-3-216.86 -КЖН.ТТ2	ТТ2		
				Детали		
Б4		2		L 63×5 ГОСТ 8509-72* ℓ=100	2	0,5 кг
				– 100×8 ГОСТ 103-76		
Б4		3		ℓ=330	1	2,1 кг
Б4		4		ℓ=220	1	1,4 кг
			Переменные данные	Для исполнений		
				Б01		
				Б02		
				Детали		
Б4		1		C 18 ГОСТ 8240-72* ℓ=4200	1	68,5 кг
Б4		5		δ=6 ГОСТ 19903-74 0,01 м²	1	0,5 кг
				Б03		
				Б04		
				Детали		
Б4		6		L 24 ГОСТ 8240-72* ℓ=1000	1	24,0 кг
Б4		7		–70×6 ГОСТ 103-76 ℓ=100	3	0,33 кг

Привязан

Инв. №

Инв. № подл. | Подпись и дата | Взам. инв. №

Альбом III

Типовой проект 901-3-216.86

Развертка

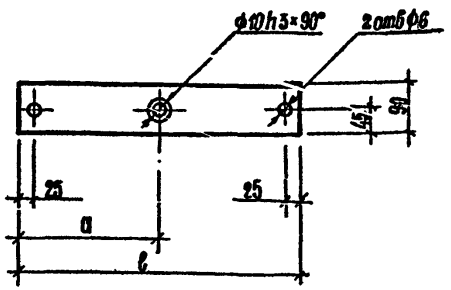

Рис.1

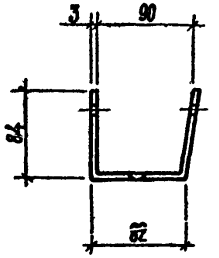

Рис.2

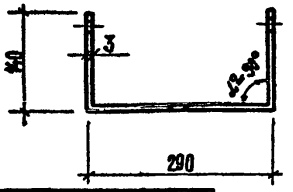

Обозначение	Рис.	a	в	Масса, кг
-Нмс 1	1	125	250	0,57
-Нмс 2	2	285	570	1,19

Привязан:

Инв. №

Инв. № подл. | Подпись и дата | Взам. инв. №

ГИП	Васильев		
Нач.отд.	Пасева		
Н.контр.	Буракова		
Рук.гр.	Смоляков		
Вед.инж.	Бражникова		
Инженер	Руденко		
Инженер	Баранова		
Проверил	Кальченко		

901-3-216.86 —КЖИ—Нмс 1, Нмс 2

Изделие соединительное Нмс 1, Нмс 2

Стадия	Масса	Масштаб
Р	см. табл.	
Лист	Листов 1	

Лист Б-ПН-3 ГОСТ 19903-74
Вст3 кп2 ГОСТ 380-71*

Госстрой СССР Союзводоканалниипроект Ростовский Водоканалпроект

Формат А4

Альбом III

Типовой проект

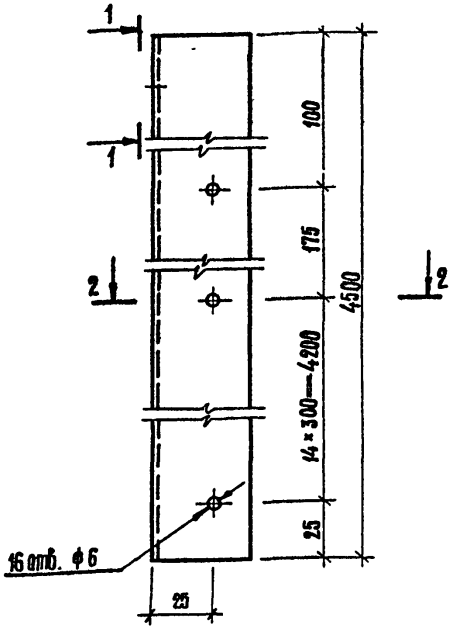

1—1
М1:5

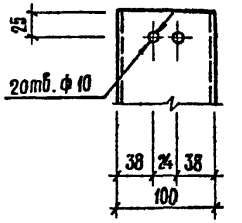

2—2

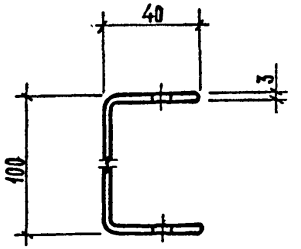

Стойка ст20а отличается от стойки Ст 20 по серии 1.430.8—3.12 длиной и разбивкой отверстий.

Привязан:

Инв. №

Инв. № подл. | Подпись и дата | Взам. инв. №

ГИП	Васильев		
Нач.отд.	Пасева		
Н.контр.	Буракова		
Рук.гр.	Смоляков		
Вед.инж.	Бражникова		
Инженер	Руденко		
Инженер	Баранова		
Проверил	Кальченко		

901-3-215.86 —КЖИ—Ст 20а

Стойка Ст 20а

Стадия	Масса	Масштаб
Р	17,94	1:2
Лист	Листов 1	

Швеллер 100×40×3 ГОСТ 8278-83
Вст3 кп2 ГОСТ 380-71*

Госстрой СССР Союзводоканалниипроект Ростовский Водоканалпроект

Формат А4

21607-04

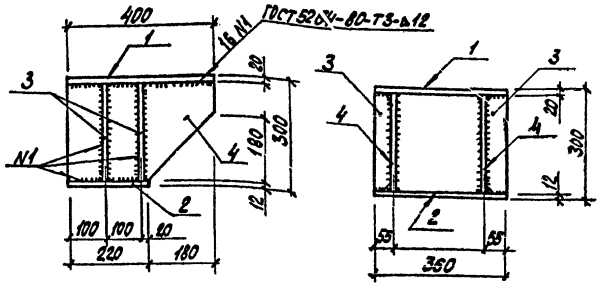

Формат	Зона	Поз.	Обозначение	Наименование	Кол.	Примечание
				Документация		
А4			901-3-216.86-КЖИ-ТТ2	ТТ2		
				Детали		
Б4		1		-360х20 ГОСТ 82-70* ℓ=400	1	22,61кг
Б4		2		-360х20 ГОСТ 82-70* ℓ=220	1	7,46 кг
Б4		3		δ=12 ГОСТ 19903-74* 0,014м²	4	1,32 кг
Б4		4		δ=12 ГОСТ 19903-74* 0,11	2	10,36кг

Привязан:

Инв.№

Инв.№подл. | Подпись и дата | Взам.инв.№

ГИП	Васильев		11.86
Нач.отд.	Пасева		
Н.контр.	Буракова		
Рук.гр.	Столяков		
Ст.инж.	Бальченко		
Инж.	Баранова		
Пров.	Бранникова		

901-3-216.86 -КЖИ-СО1.

Столик опорный СО1.

Стадия	Масса	Масштаб
Р	58,1	1:10
Лист	Листов 1	

ВСт3кп2 ГОСТ 380-71*

Госстрой СССР
Союзводоканалпроект
Ростовский
Водоканалпроект

Формат А4

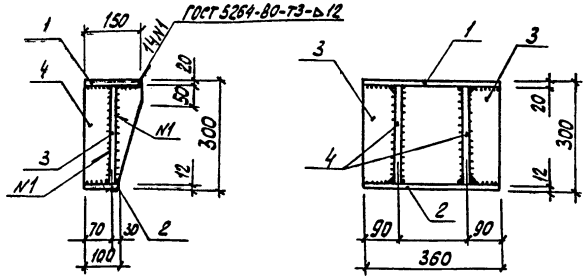

Формат	Зона	Поз.	Обозначение	Наименование	Кол.	Примечание
				Документация		
А4			901-3-216.86-КЖИ-ТТ2	ТТ2		
				Детали		
Б4		1		-360х20 ГОСТ 82-70* ℓ=150	1	8,48кг
Б4		2		-360х12 ГОСТ 82-70* ℓ=100	1	3,39кг
Б4		3		δ=12 ГОСТ 19903-74* 0,024м²	2	2,26кг
Б4		4		δ=12 ГОСТ 19903-74* 0,04 м²	2	3,77кг

Привязан:

Инв.№

Инв.№подл. | Подпись и дата | Взам.инв.№

ГИП	Васильев		11.86
Нач.отд.	Пасева		
Н.контр.	Буракова		
Рук.гр.	Столяков		
Ст.инж.	Калиненко		
Инж.	Баранова		
Пров.	Бранникова		

901-3-216.86 -КЖИ-СО2.

Столик опорный СО2.

Стадия	Масса	Масштаб
Р	23,9	1:10
Лист	Листов 1	

ВСт3кп2 ГОСТ 380-71*

Госстрой СССР
Союзводоканалпроект
Ростовский
Водоканалпроект

Формат А4

Альбом III

Типовой проект 901-3-216.86

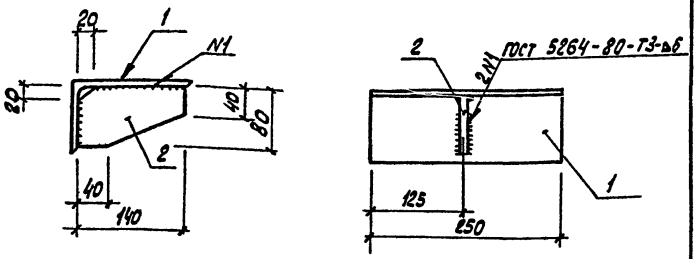

Формат	Зона	Поз.	Обозначение	Наименование	Кол.	Примечание
				Документация		
А4			901-3-216.86 - КЖИ-ТТ2	ТТ2		
				Детали		
Б4		1		∠160×100×9 ГОСТ 8510-72* ℓ=250	1	4,5 кг
Б4		2		δ=6 ГОСТ 19903-74* 0,01 м²	1	0,5 кг

Привязан:

Инв. №

Взам. инв. №

Подпись и дата

Инв. № подл.

ГИП	Васильев		11.85
Нач. отд.	Пасева		
Н. контр.	Буракова		
Рук. гр.	Смоляков		
Ст. инж.	Кальченко		
Инж.	Баранова		
Пров.	Брагникова		

901-3-216.86 - КЖИ-С03

Столик опорный С03

Стадия	Масса	Масштаб
Р	5,0	1:5
Лист	Листов 1	

Вст 3 кп 2 ГОСТ 380-71*

Госстрой СССР Союзводоканалниипроект Ростовский Водоканалпроект

Формат А4

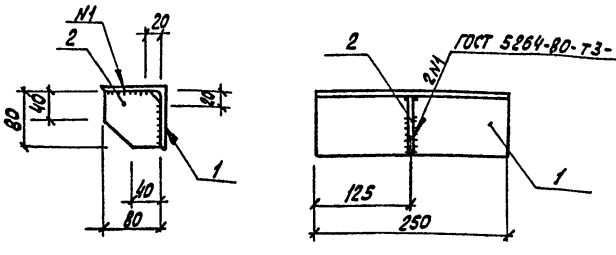

Формат	Зона	Поз.	Обозначение	Наименование	Кол.	Примечание
				Документация		
А4			901-3-216.86 - КЖИ-ТТ2	ТТ2		
				Детали		
Б4		1		∠90×6 ГОСТ 8509-72* ℓ=250	1	2,08 кг
Б4		2		δ=6 ГОСТ 19903-74* 0,0064 м²	1	0,3 кг

Привязан:

Инв. №

Взам. инв. №

Подпись и дата

Инв. № подл.

ГИП	Васильев		11.85
Нач. отд.	Пасева		
Н. контр.	Буракова		
Рук. гр.	Смоляков		
Ст. инж.	Кальченко		
Инж.	Баранова		
Пров.	Брагникова		

901-3-216.86 -КЖИ-С04

Столик опорный С04

Стадия	Масса	Масштаб
Р	2,4	1:5
Лист	Листов 1	

Вст 3 кп 2 ГОСТ 380-71*

Госстрой СССР Союзводоканалниипроект Ростовский Водоканалпроект

Формат А4

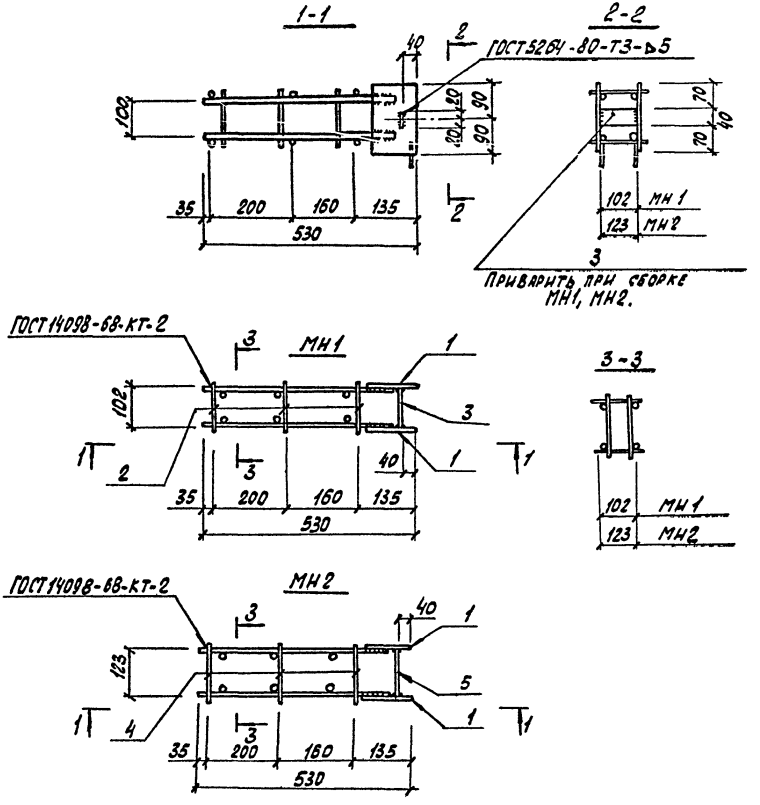

Формат	Зона	Поз.	Обозначение	Наименование	Кол.	Примечание
				Документация		
			901-3-216.86 -КЖИ-ТТ2	ТТ2		
				Сборочные единицы		
А4		1	901-3-216.86 -КЖИ-КР1	Каркас плоский КР1	2	
				Переменные данные для исполнений		
				МН1		
				Детали		
Б4		2		ф5 Вр-I ГОСТ 6727-80 ℓ=130	6	0,02 кг
Б4		3		-40х5 ГОСТ 103-76 / Ст3кп2 ГОСТ 380-71* ℓ=100	1	0,16 кг
				МН2		
				Детали		
Б4		4		ф5 Вр-I ГОСТ 6727-80, ℓ=150	6	0,02 кг
Б4		5		-40х5 ГОСТ 103-76 / Ст3кп2 ГОСТ 380-71* ℓ=121	1	0,19 кг

Ведомость расхода стали на элемент, кг

Марка элемента	Изделия арматурные							Изделия закладные					Общий расход
	Арматура класса						Всего	Прокат марки				Всего	
	А-III ГОСТ 5781-82				Вр-I ГОСТ 6727-80			Ст3кп2 ГОСТ 103-76					
	ф12			Итого	ф5	Итого		-40х5-120х5			Итого		
МН1	1,48			1,48	0,26	0,26	1,74	0,16	1,14		1,30	1,30	3,04
МН2	1,48			1,48	0,26	0,26	1,74	0,16	1,14		1,30	1,30	3,04

Привязан:

Инв. №

ГИП	Васильев		11.85
Нач.отд.	Лесева		
Н.контр.	Буракова		
Рук.гр.	Смоляков		
Ст.инж.	Кальченко		
Инж.	Пешикова		
Инж.	Ханин		
Пров.	Брагникова		

901-3-216.86 -КЖИ-МН1, МН2

Изделия закладные МН1, МН2

Стадия	Масса	Масштаб
Р	см. таблицу	1:10
Лист	Листов 1	

Госстрой СССР Союзводоканалниипроект Ростовский Водоканалпроект

Формат А3

Инв. № подл. | Подпись и дата | Взам. инв. №

21607-04

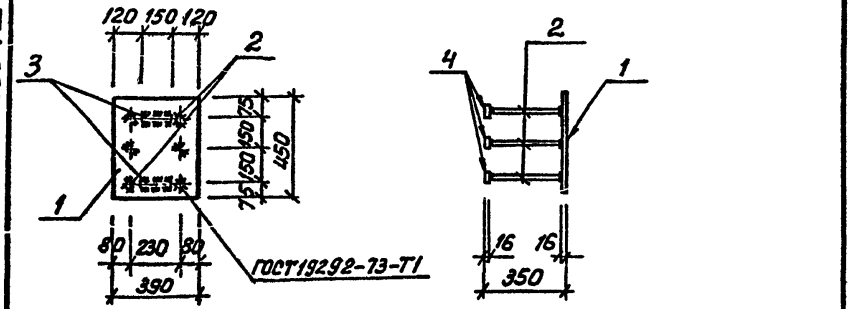

Формат	Зона	Поз.	Обозначение	Наименование	Кол.	Примечание
				Документация		
А4			901-3-216.86 – КЖИ-ТТ2	ТТ2		
				Детали		
Б4		1		-390×16 ГОСТ 82-70* / Вст3кп2 ГОСТ 380-71* ℓ=450	1	22,04кг
Б4		2		ф20AIII ГОСТ 5781-82 ℓ=318	6	0,78кг
Б4		3		ф16AIII ГОСТ 5781-82 ℓ=150	2	0,24кг
Б4		4		-80×16 ГОСТ 103-76 / Вст3кп2 ГОСТ 380-71* ℓ=80	6	0,8кг

Изделие металлизировать.

Привязан:

Инв. №

ГИП	Васильев		11.85
Нач.отд	Пасева		
Н.контр.	Буракова		
Рук.гр.	Смоляков		
Ст.инж.	Кальченко		
Инж.	Баранова		
Провер.	Герасимов		

901-3-216.86 – КЖИ-ЗД1

Изделие закладное ЗД1

Стадия	Масса	Масштаб
Р	32,0	1:20
Лист	Листов 1	

Госстрой СССР Союзводоканалниипроект Ростовский ВОДОКАНАЛПРОЕКТ

Формат А4

Инв.№ подл. | Подпись и дата | Взам. инв.№

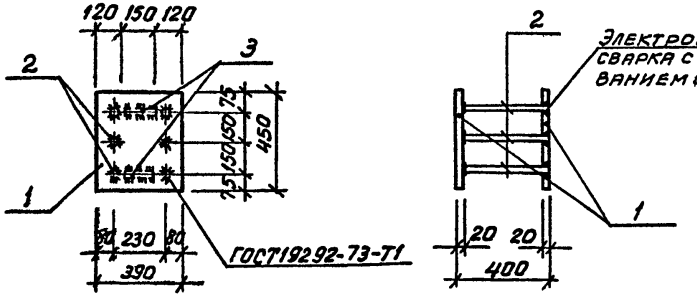

Формат	Зона	Поз.	Обозначение	Наименование	Кол.	Примечание
				Документация		
А4			901-3-216.86 – КЖИ-ТТ2	ТТ2		
				Детали		
Б4		1		-390×20 ГОСТ 82-70* / Вст3кп2 ГОСТ 380-71* ℓ=450	2	27,55кг
Б4		2		ф25AIII ГОСТ 5781-82 ℓ=380	6	1,46кг
Б4		3		ф16AIII ГОСТ 5781-82 ℓ=150	2	0,24кг

Изделие металлизировать.

Привязан:

Инв. №

ГИП	Васильев		11.85
Нач.отд.	Пасева		
Н.контр.	Буракова		
Рук.гр.	Смоляков		
Ст.инж.	Кальченко		
Инж.	Баранова		
Провер.	Герасимов		

901-3-216.86 – КЖИ-ЗД2

Изделие закладное ЗД2

Стадия	Масса	Масштаб
Р	64,3	1:20
Лист	Листов 1	

Госстрой СССР Союзводоканалниипроект Ростовский ВОДОКАНАЛПРОЕКТ

Формат А4

Инв.№ подл. | Подпись и дата | Взам. инв.№

Альбом III

Типовой проект 901-3-216.86

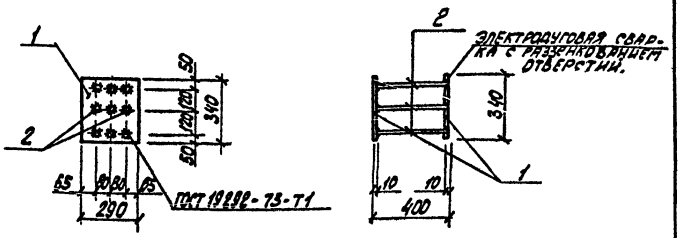

Формат	Зона	Поз.	Обозначение	Наименование	Кол.	Примечание
				Документация		
А4			901-3-216.86-КЖИ-ТТ2	ТТ2		
				Детали		
Б4		1		-290×10 ГОСТ 82-70* / ВСТ 3 кп 2 ГОСТ 380-71* ℓ=340	2	7,74 кг
Б4		2		ф12 А III ГОСТ 5781-82 ℓ=390	9	0,35 кг

Изделие металлизировать.

Привязан:

Инв. №

ГИП	Васильев	[signature]	11.86
Нач. отд.	Пасева	[signature]	
Н. контр.	Буракова	[signature]	
Рук. гр.	Смоляков	[signature]	
Ст. инж.	Кальченко	[signature]	
Инж.	Баранова	[signature]	
Пров.	Бранникова	[signature]	

901-3-216.86 - КЖИ-ЗД3

Изделие закладное ЗД3

Стадия	Масса	Масштаб
	18,6	1:20

Лист | Листов 1

Госстрой СССР
Союзводоканалниипроект
Ростовский
Водоканалпроект

Формат А4

Инв. № подл. | Подпись и дата | Взам. инв. №

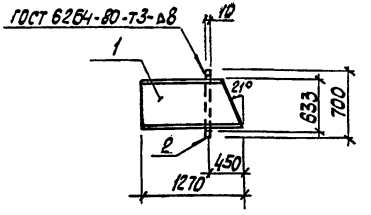

Формат	Зона	Поз.	Обозначение	Наименование	Кол.	Примечан.
				Документация		
А4			901-3-216.86- КЖИ-ТТ2	ТТ2		
				Детали		
Б4		1		Труба 820×9 ГОСТ 10704-76* / ВСТ 3 кп 2 ГОСТ 380-71*		
				ℓ=1270	1	228,6 кг
Б4		2		Лист ф 920×823×10 ГОСТ 19903-74* / ВСТ 3 кп 2 ГОСТ 380-71*	1	10,0 кг

Привязан:

Инв. №

ГИП	Васильев	[signature]	11.86
Нач. отд.	Пасева		
Н. контр.	Буракова	[signature]	
Рук. гр.	Смоляков	[signature]	
Ст. инж.	Кальченко	[signature]	
Инж.	Персидская	[signature]	
Пров.	Бранникова	[signature]	

901-3-216.86- КЖИ-СП4

Патрубок стальной СП4

Стадия	Масса	Масштаб
Р	238,6	1:50

Лист | Листов 1

Госстрой СССР
Союзводоканалниипроект
Ростовский
Водоканалпроект

Формат А4

Инв. № подл. | Подпись и дата | Взам. инв. №

21607-04

Альбом III

Типовой проект 901-3-216.86

3Д4

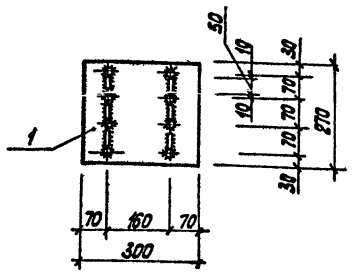

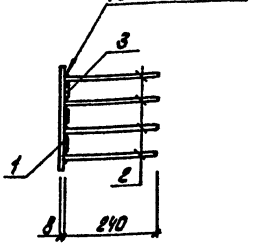

Формат	Зона	Поз.	Обозначение	Наименование	Кол.	Примечание
				Документация		
А4			901-3-216.86 -КНИ-ТТ2	ТТ2		
				Детали		
Б4		1		-300×8 ГОСТ 82-70* / Ст3 кп 2 ГОСТ 380-71* ℓ=270	1	5,09 кг
Б4		2		ф8 А-III ГОСТ 5781-82 ℓ=240	8	0,09 кг
Б4		3		ф 8 А-III ГОСТ 5781-82 ℓ=50	6	0,02 кг

Изделие металлизировать.

Привязан

Инв. №

Взам. инв. №

Подпись и дата

Инв. № подл.

ГИП	Васильев		11.85
Нач. отд.	Пасева		
Н. контр.	Буракова		
Рук. гр.	Смоляков		
Ст. инж.	Кальченко		
Инж.	Пешикова		
Пров.	Брагникова		

901-3-216.86 -КНИ-3Д4

Изделие закладное 3Д4

Стадия	Масса	Масштаб
Р	5,93	1:10

Лист | Листов 1

Госстрой СССР
Союзводоканалниипроект
Ростовский
ВОДОКАНАЛПРОЕКТ

Формат А4

3Д5

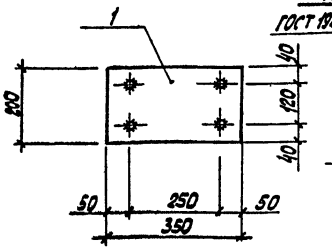

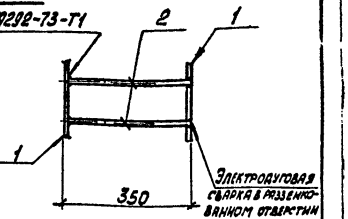

Формат	Зона	Поз.	Обозначение	Наименование	Кол.	Примечание
				Документация		
А4			901-3-216.86 -КНИ-ТТ2	ТТ2		
				Детали		
Б4		1		-200×8 ГОСТ 82-70* / Ст3 кп 2 ГОСТ 380-71* ℓ=350	2	4,40 кг
Б4		2		ф 10 А-III ГОСТ 5781-82, ℓ=340	4	0,21 кг

Изделие металлизировать.

Привязан

Инв. №

Взам. инв. №

Подпись и дата

Инв. № подл.

ГИП	Васильев		11.85
Нач. отд.	Пасева		
Н. контр.	Буракова		
Рук. гр.	Смоляков		
Ст. инж.	Кальченко		
Инж.	Пешикова		
Инж.	Ханин		
Пров.	Брагникова		

901-3-216.86 -КНИ-3Д5

Изделие закладное 3Д5

Стадия	Масса	Масштаб
Р	9,64	1:10

Лист | Листов 1

Госстрой СССР
Союзводоканалниипроект
Ростовский
ВОДОКАНАЛПРОЕКТ

Формат А4

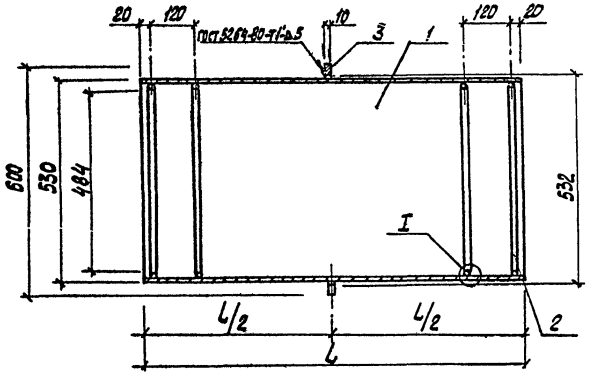

Обозначение	Размер, мм L	Масса ед., кг	Примеч.
КС1	1400	140,0	
КС2	1000	103,9	

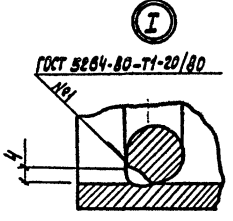

Формат	Зона	Поз.	Обозначение	Наименование	Кол.	Примеч.
				Документация		
А4			901-3-216.86 – КЖИ-ТТ2	ТТ2		
				Детали		
				Круг ф15 ГОСТ 2590-71*		
Б4		2		ℓ = 1562	4	2,2 кг
Б4		3		Лист ф600хф532х10 ГОСТ 19903-74* Ст3 кп2 ГОСТ 380-71*	1	4,8 кг
			Переменные данные	для исполнений		
				КС1		
				Детали		
				Труба 530х7 ГОСТ 10704-76* Ст3 кп2 ГОСТ 380-71*		
Б4		1		ℓ = 1400	1	126,4 кг
				КС2		
				Детали		
				Труба 530х7 ГОСТ 10704-76* Ст3 кп2 ГОСТ 380-71*		
Б4		1		ℓ = 1000	1	90,3 кг

Привязан:

Инв. №

ГИП	Васильев		
Нач. отд.	Пасева		
Н. контр.	Буракова		
Рук. гр.	Смоляков		
Ст. инж.	Кальченко		
Техник	Лысенко		
Пров.	Брагинкова		

901-3-216.86 – КЖИ-КС1, КС2

КС1, КС2 (корпусы сальников для труб Ду = 400)

Стадия	Масса	Масштаб
Р	см. табл.	

Лист | Листов 1

Госстрой СССР Союзводоканалниипроект Ростовский Водоканалпроект

Формат А3

21607-04

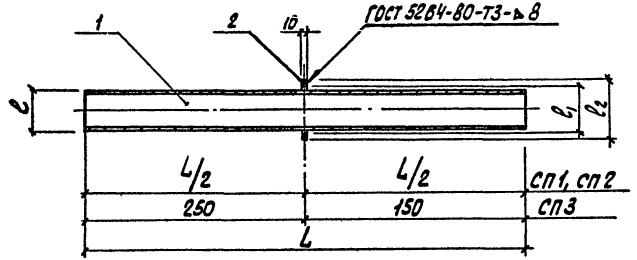

Обозначение	Размеры, мм				Масса ед., кг	Примеч.
	L	ℓ	ℓ1	ℓ2		
СП1	2400	219	222	265	76,6	
СП2	650	1020	1024	1120	174,9	
СП3	400	159	162	210	10,1	

Формат	Зона	Поз.	Обозначение	Наименование	Кол.	Примеч.
				Документация		
А4			901-3-216.86 - КЖИ-ТТ2	ТТ2		
				СП1		
				Детали		
				Труба 219×6 ГОСТ 10704-76* Ст3 кп2 ГОСТ 380-71*		
Б4		1		ℓ = 2400	1	75,6 кг
Б4		2		Лист ф265×ф222×10 ГОСТ 19903-74* Ст3 кп2 ГОСТ 380-71*	1	1,0 кг
				СП2		
				Детали		
				Труба ф1020×10 ГОСТ 10704-76* Ст3 кп2 ГОСТ 380-71*		
Б4		1		ℓ = 650	1	161,9 кг
Б4		2		Лист ф1120×ф1024×10 ГОСТ 19903-74* Ст3 кп2 ГОСТ 380-71*	1	13,0 кг
				СП3		
				Детали		
				Труба ф159×6 ГОСТ 10704-76* Ст3 кп2 ГОСТ 380-71*		
Б4		1		ℓ = 400	1	9,1 кг
Б4		2		Лист ф210×162×10 ГОСТ 19903-74* Ст3 кп2 ГОСТ 380-71*	1	1,0 кг

Инв. № подл. | Подпись и дата | Взам. инв. №

Привязан:

Инв. №

ГИП	Васильев		11.87
Нач. отд.	Пасева		
Н. контр.	Буракова		
Рук. гр.	Смоляков		
Ст. инж.	Кальченко		
Инж.	Лысенко		
Пров.	Бондникова		

901-3-216.86 - КЖИ-СП1-СП3.

Патрубки стальные СП1 (Ду 200), СП2 (Ду 800), СП3 (Ду 150).

Стадия	Масса	Масштаб
Р	см. табл.	
Лист	Листов 1	

Госстрой СССР Союзводоканалниипроект Ростовский Водоканалпроект

Формат А3

21607-04

Типовой проект 901-3-216.86 Альбом III

ГОСТ 14098-68-КТ-2

КР1

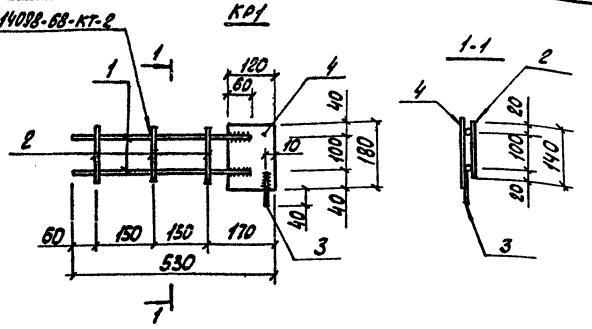

Формат	Зона	Поз.	Обозначение	Наименование	Кол.	Примечание
				Документация		
А4			901-3-216.86-КЖИ-ТТ2	ТТ2		
				Детали		
Б4		1		ф12А-III ГОСТ 5781-82, ℓ=420	2	0,37кг
Б4		2		ф5Вр-I ГОСТ 6727-80, ℓ=140	3	0,02кг
Б4		3		ф5Вр-I ГОСТ 6727-80, ℓ=80	1	0,01кг
Б4		4		-120×5 ГОСТ 103-76 Ст3 кп2 ГОСТ 380-71* ℓ=180	1	0,57кг

Привязан:

Инв. №

Инв. № подл. | Подпись и дата | Взам. инв. №

ГИП	Васильев		11.86
Нач. отд.	Пасева		
Н. контр.	Буракова		
Рук. гр.	Смоляков		
Ст. инж.	Кальченко		
Инж.	Пешикова		
Инж.	Ханин		
Пров.	Брагинкова		

901-3-216.86 -КЖИ-КР1

Каркас плоский КР1

Стадия	Масса	Масштаб
Р	1,38	1:10
Лист	Листов 1	

Госстрой СССР Союзводоканалниипроект Ростовский Водоканалпроект

Формат А4

ГОСТ 14098-68-КТ-2

КР2, КР3

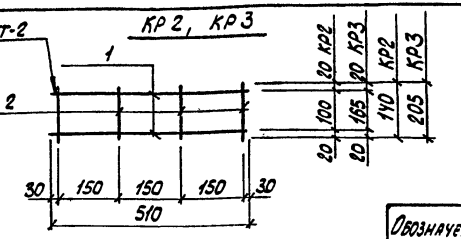

Обозначение	Масса, кг
КР2	0,2
КР3	0,3

Формат	Зона	Поз.	Обозначение	Наименование	Кол.	Примечание
				Документация		
А4			901-3-216.86-КЖИ-ТТ2	ТТ2		
				Детали		
Б4		1		ф5Вр-I ГОСТ 6727-80, ℓ=510	2	0,07кг
			Переменные данные для исполнений			
				КР2		
				Детали		
Б4		2		ф5Вр-I ГОСТ 6727-80, ℓ=140	4	0,02кг
				КР3		
				Детали		
Б4		2		ф5Вр-I ГОСТ 6727-80, ℓ=205	4	0,03кг

Привязан:

Инв. №

Инв. № подл. | Подпись и дата | Взам. инв. №

ГИП	Васильев		11.86
Нач. отд.	Пасева		
Н. контр.	Буракова		
Рук. гр.	Смоляков		
Ст. инж.	Кальченко		
Инж.	Пешикова		
Инж.	Ханин		
Пров.	Брагинкова		

901-3-216.86 -КЖИ-КР2, КР3

Каркасы плоские КР2, КР3

Стадия	Масса	Масштаб
Р	См. таблицу	1:10
Лист	Листов 1	

Госстрой СССР Союзводоканалниипроект Ростовский Водоканалпроект

Формат А4

21607-04

Типовой проект 901-3-216.86 Альбом III

КР4, КР5

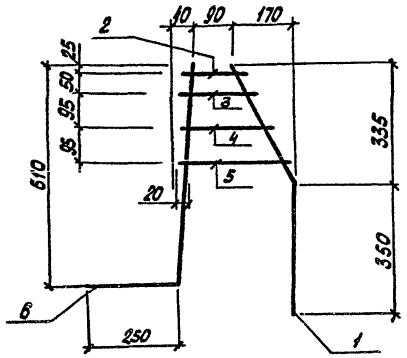

Формат	Зона	Поз.	Обозначение	Наименование	Кол.	Примечание
				Документация		
А4			901-3-216.86 -КЖИ-ТТ2	ТТ2		
				Детали		
				ф 8 А-III ГОСТ 5781-82		
Б4		1		ℓ = 730	1	0,29 кг
Б4		2		ℓ = 150	1	0,06 кг
Б4		3		ℓ = 180	1	0,07 кг
Б4		4		ℓ = 235	1	0,09 кг
Б4		5		ℓ = 290	1	0,12 кг
			Переменные данные для исполнений			
				КР4		
				Детали		
Б4		6		ф16А-III ГОСТ 5781-82 ℓ=870	1	1,37 кг
				КР5		
				Детали		
Б4		6		ф14А-III ГОСТ 5781-82 ℓ=870	1	1,05 кг

Обозначение	Масса, кг	Примечан.
КР4	2,0	
КР5	1,7	

Привязан:

Инв. №

Инв. № подл. | Подпись и дата | Взам. инв. №

ГИП	Васильев		11.87
Нач. отд.	Пасева		
Н. контр.	Буракова		
Рук. гр.	Смоляков		
Ст. инж.	Кальченко		
Инж.	Лешикова		
Инж.	Ханин		
Пров.	Бойчинкова		

901-3-216.86 -КЖИ-КР4, КР5

Каркасы плоские КР4, КР5

Стадия	Масса	Масштаб
Р	см. таблицу	1:10
Лист	Листов 1	

Госстрой СССР Союзводоканалпроект Ростовский Водоканалпроект

Формат А3

21607-04

Альбом III

Типовой проект 901-3-216.86

С1

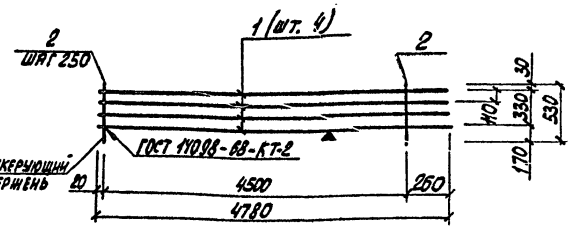

Формат	Зона	Поз.	Обозначение	Наименование	Кол.	Примечание
				Документация		
А4			901-3-216.86-КЖИ-ТТ2	ТТ2		
				Детали		
Б4		1		ф10А-III ГОСТ 5781-82, ℓ=4780	4	2,95 кг
Б4		2		ф5 Вр-I ГОСТ 6727-80, ℓ=530	19	0,07 кг

Метка ▼ означает ориентацию сеток при монтаже.

Привязан:

Инв. №

ГИП	Васильев		11.86
Нач. отд.	Пасева		
Н. контр.	Буракова		
Рук. гр.	Смоляков		
Ст. инж.	Кальченко		
Инж.	Пешикова		
Инж.	Ханин		
Пров.	Бражникова		

901-3-216.86 -КЖИ-С1

Сетка арматурная С1

Стадия	Масса	Масштаб
Р	13,13	1:50

Лист | Листов 1

Госстрой СССР
Союзводоканалниипроект
Ростовский
Водоканалпроект

Формат А4

Инв. № подл. | Подпись и дата | Взам. инв. №

С2

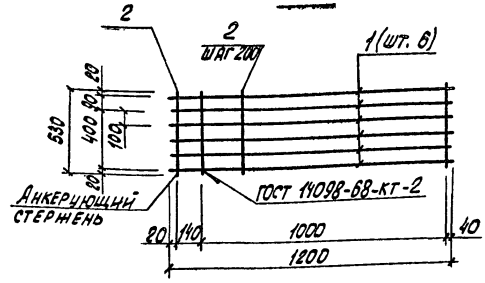

Формат	Зона	Поз.	Обозначение	Наименование	Кол.	Примечание
				Документация		
А4			901-3-216.86-КЖИ-ТТ2	ТТ2		
				Детали		
Б4		1		ф10А-III ГОСТ 5781-82, ℓ=1200	6	0,74 кг
Б4		2		ф5 Вр-I ГОСТ 6727-80, ℓ=530	7	0,07 кг

Привязан:

Инв. №

ГИП	Васильев		11.86
Нач. отд.	Пасева		
Н. контр.	Буракова		
Рук. гр.	Смоляков		
Ст. инж.	Кальченко		
Инж.	Пешикова		
Инж.	Ханин		
Пров.	Бражникова		

901-3-216.86 -КЖИ-С2

Сетка арматурная С2

Стадия	Масса	Масштаб
Р	4,93	1:20

Лист | Листов 1

Госстрой СССР
Союзводоканалниипроект
Ростовский
Водоканалпроект

Формат А4

Инв. № подл. | Подпись и дата | Взам. инв. №

21607-04

Типовой проект 901-3-216.86 Альбом III

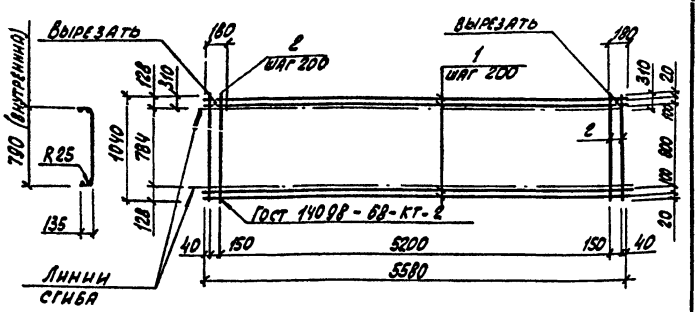

Формат	Зона	Поз.	Обозначение	Наименование	Кол.	Примечание
				Документация		
А4			903-3-216.86-КНИ-ТТ2	ТТ2		
				Детали		
Б4		1		ф4 Вр-I ГОСТ 6727-80 ℓ=5580	7	0,50кг
Б4		2		ф5 Вр-I ГОСТ 6727-80 ℓ=1040	29	0,15кг

Привязан:

Инв. №

Взам. инв. №

Подпись и дата

Инв. № подл.

ГИП	Васильев		11.85
Нач. отд.	Пасева		
Н. контр.	Буракова		
Рук. гр.	Смоляков		
Ст. инж.	Кальченко		
Инж.	Баранова		
Пров.	Брагинцова		

901-3-216.86 -КНИ-С3

Сетка арматурная С3.

Стадия	Масса	Масштаб
Р	7,85	

Лист | Листов 1

Госстрой СССР Союзводоканалниипроект Ростовский Водоканалпроект

Формат А4

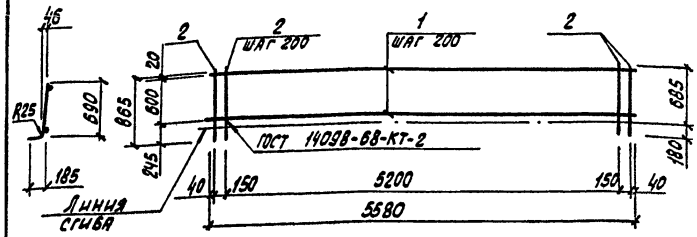

Формат	Зона	Поз.	Обозначение	Наименование	Кол.	Примечание
				Документация		
А4			901-3-216.86-КНИ-ТТ2	ТТ2		
				Детали		
Б4		1		ф4 Вр-I ГОСТ 6727-80 ℓ=5580	4	0,50кг
Б4		2		ф5 Вр-I ГОСТ 6727-80 ℓ=865	29	0,12кг

Привязан:

Инв. №

Взам. инв. №

Подпись и дата

Инв. № подл.

ГИП	Васильев		11.85
Нач. отд.	Пасева		
Н. контр.	Буракова		
Рук. гр.	Смоляков		
Ст. инж.	Кальченко		
Инж.	Баранова		
Пров.	Брагинцова		

901-3-216.86 -КНИ-С4

Сетка арматурная С4

Стадия	Масса	Масштаб
Р	5,48	

Лист | Листов 1

Госстрой СССР Союзводоканалниипроект Ростовский Водоканалпроект

Формат А4

Альбом III

Типовой проект 901-3-216.86

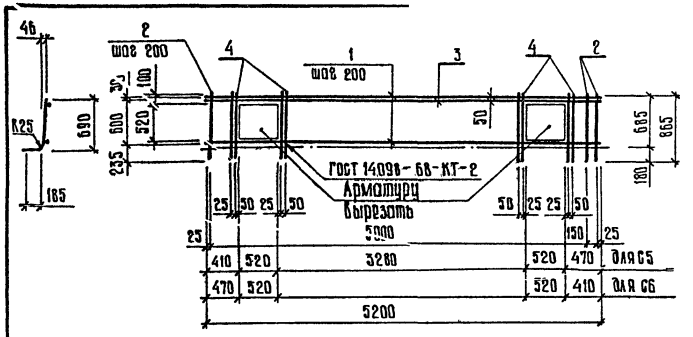

Формат	Зона	Поз.	Обозначение	Наименование	Кол.	Примечание
				Документация		
А4			901-3-216.86-КЖИ-ТТ2	ТТ2		
				Детали		
БЧ				⌀4 Вр-I ГОСТ 6727-80 ℓ=5200	4	0,47 кг
БЧ				⌀5 Вр-I ГОСТ 6727-80 ℓ=865	27	0,12 кг
БЧ				⌀4 Вр-I ГОСТ 6727-80 ℓ=5200	1	0,47 кг
БЧ				⌀5 Вр-I ГОСТ 6727-80 ℓ=865	8	0,12 кг

Стержни поз. 3 и 4 приварить контактной точечной сваркой при помощи сварочных клещей.

Привязан

Инв. №

Взам. инв. №

Подпись и дата

Инв. № подл.

ГИП	Васильев		
Нач. отд.	Пасева		
Н. контр.	Буракова		
Рук. гр.	Смоляков		
Ст. инж.	Кольченко		
Инженер	Баранова		
Проверил	Бражникова		

901-3-216.86 -КЖИ-С5,С6

Сетка арматурная С5, С6

Стадия	Масса	Масштаб
Р	6,55	1:50
Лист	Листов 1	

Госстрой СССР Союзводоканалниипроект Ростовский ВОДОКАНАЛПРОЕКТ

Формат А4

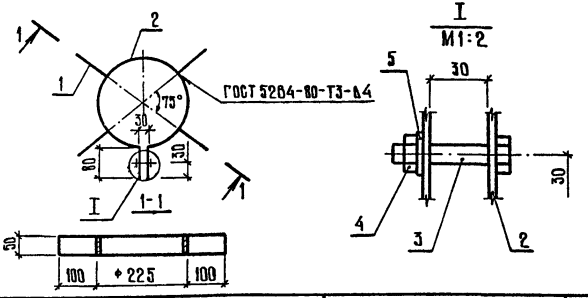

Формат	Зона	Поз.	Обозначение	Наименование	Кол.	Примечание
				Документация		
А4			901-3-216.86 -КЖИ-ТТ2	ТТ2		
				Детали		
				-50×4 ГОСТ 103-76 / Вст3кп2 ГОСТ 380-71*		
БЧ		1		ℓ=100	4	0,2 кг
БЧ		2		ℓ=840	1	1,3 кг
				Стандартные изделия		
		3		Болт М10×80 ГОСТ 7798-70*	1	
		4		Гайка М10 ГОСТ 5915-70*	1	
		5		Шайба М10 ГОСТ 11371-78	1	

Привязан

Инв. №

Взам. инв. №

Подпись и дата

Инв. № подл.

ГИП	Васильев		
Нач. отд.	Пасева		
Н. контр.	Буракова		
Рук. гр.	Смоляков		
Ст. инж.	Кольченко		
Инженер	Баранова		
Проверил	Бражникова		

901-3-216.86 -КЖИ-К01

Кольцо опорное К01

Вст3кп2 ГОСТ 380-71*

Стадия	Масса	Масштаб
Р	2,2	1:10
Лист	Листов 1	

Госстрой СССР Союзводоканалниипроект Ростовский ВОДОКАНАЛПРОЕКТ

Формат А4

21607-04

Альбом III

Типовой проект 901-3-216.86

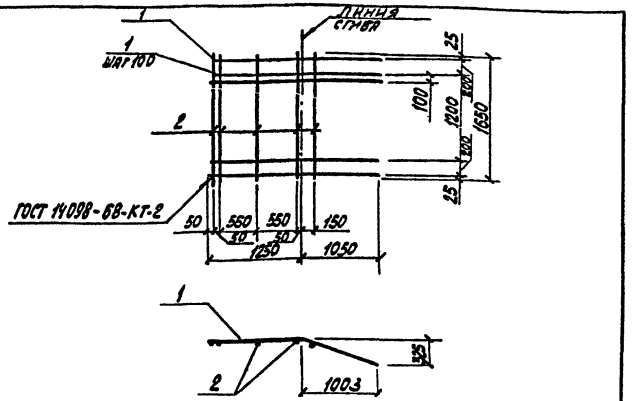

Формат	Зона	Поз.	Обозначение	Наименование	Кол.	Примечание
				Документация		
А4			901-3-216.86 -КЖИ-ТТ2	ТТ2		
				Детали		
Б4		1		ф14А-III ГОСТ 5781-82, ℓ=2300	15	2,79кг
Б4		2		ф8А-III ГОСТ 5781-82, ℓ=1650	5	0,65кг

Привязан:

Инв. №

ГИП	Васильев		11.87
Нач.отд.	Пасева		
Н.контр.	Буракова		
Рук.гр.	Смоляков		
Ст.инж.	Кальченко		
Инж.	Пешикова		
Инж.	Ханин		
Пров.	Брайникова		

901-3-216.86 -КЖИ-С7

Сетка арматурная С7

Стадия	Масса	Масштаб
Р	45,10	1:50

Лист | Листов 1

Госстрой СССР Союзводоканалпроект Ростовский Водоканалпроект

Формат А4

Инв. № подл. | Подпись и дата | Взам. инв. №

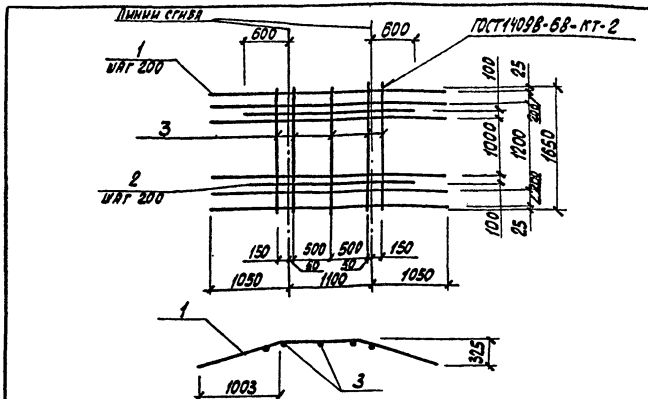

Формат	Зона	Поз.	Обозначение	Наименование	Кол.	Примечание
				Документация		
А4			901-3-216.86 -КЖИ-ТТ2	ТТ2		
				Детали		
Б4		1		ф14А-III ГОСТ 5781-82, ℓ=3200	9	3,87кг
Б4		2		ф12А-III ГОСТ 5781-82, ℓ=2300	6	2,04кг
Б4		3		ф8А-III ГОСТ 5781-82, ℓ=1650	5	0,65кг

Привязан:

Инв. №

ГИП	Васильев		11.87
Нач.отд.	Пасева		
Н.контр.	Буракова		
Рук.гр.	Смоляков		
Ст.инж.	Кальченко		
Инж.	Пешикова		
Инж.	Ханин		
Пров.	Брайникова		

901-3-216.86 -КЖИ-С8

Сетка арматурная С8

Стадия	Масса	Масштаб
Р	50,32	1:50

Лист | Листов 1

Госстрой СССР Союзводоканалпроект Ростовский Водоканалпроект

Формат А4

Инв. № подл. | Подпись и дата | Взам. инв. №

Альбом III

Типовой проект 901-3-216.86

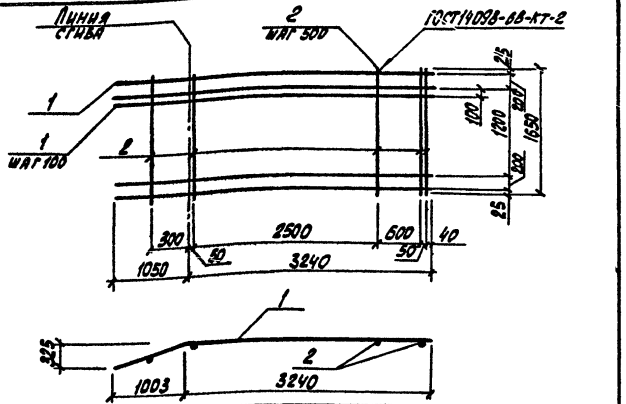

Формат	Зона	Поз.	Обозначение	Наименование	Кол.	Примечание
				Документация		
А4			901-3-216.86 -КНИ-ТТ2	ТТ2		
				Детали		
Б4		1		ф 14 А-III ГОСТ 5781-82 ℓ=4230	15	5,18 кг
Б4		2		ф 8 А-III ГОСТ 5781-82, ℓ=1650	9	0,65 кг

Привязан:

Инв. №

Инв. № подл. | Подпись и дата | Взам. инв. №

ГИП	Васильев		11.86
Нач. отд.	Пасева		
Н. контр.	Буракова		
Рук. гр.	Смолаков		
Ст. инж.	Кальченко		
Инж.	Лешикова		
Инж.	Ханин		
Пров.	Бражникова		

901-3-216.86 -КНИ-С9

Сетка арматурная С9

Стадия	Масса	Масштаб
Р	83,55	1:50

Лист | Листов 1

Госстрой СССР
Союзводоканалниипроект
Ростовский
Водоканалпроект

Формат А4

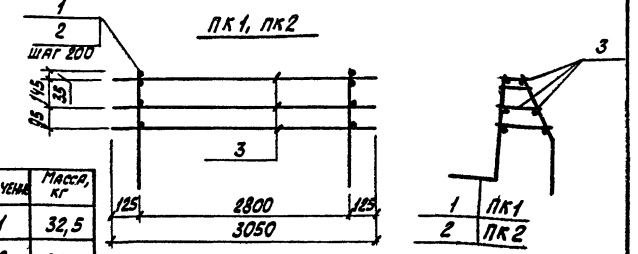

Обозначение	Масса, кг
ПК1	32,5
ПК2	27,7

Формат	Зона	Поз.	Обозначение	Наименование	Кол.	Примечание
				Документация		
А4			901-3-216.86 -КНИ-ТТ2	ТТ2		
				Детали		
Б4		3		5 Вр I ГОСТ 6727-80, ℓ=3050	6	0,42 кг
			Переменные данные	для исполнений		
				ПК1		
				Сборочные единицы		
А3		1	901-3-216.86-КНИ-КР1	Каркас плоский КР4	15	2,00 кг
				ПК2		
				Сборочные единицы		
А3		2	901-3-216.86-КНИ-КР2	Каркас плоский КР5	15	1,68 кг

Привязан:

Инв. №

Инв. № подл. | Подпись и дата | Взам. инв. №

ГИП	Васильев		11.86
Нач. отд.	Пасева		
Н. контр.	Буракова		
Рук. гр.	Смолаков		
Ст. инж.	Кальченко		
Инж.	Лешикова		
Инж.	Ханин		
Пров.	Бражникова		

901-3-216.86 -КНИ-ПК1, ПК2

Каркасы пространственные ПК1, ПК2

Стадия	Масса	Масштаб
Р	32,5 / 27,7	1:50

Лист | Листов 1

Госстрой СССР
Союзводоканалниипроект
Ростовский
Водоканалпроект

Формат А4

21607-04

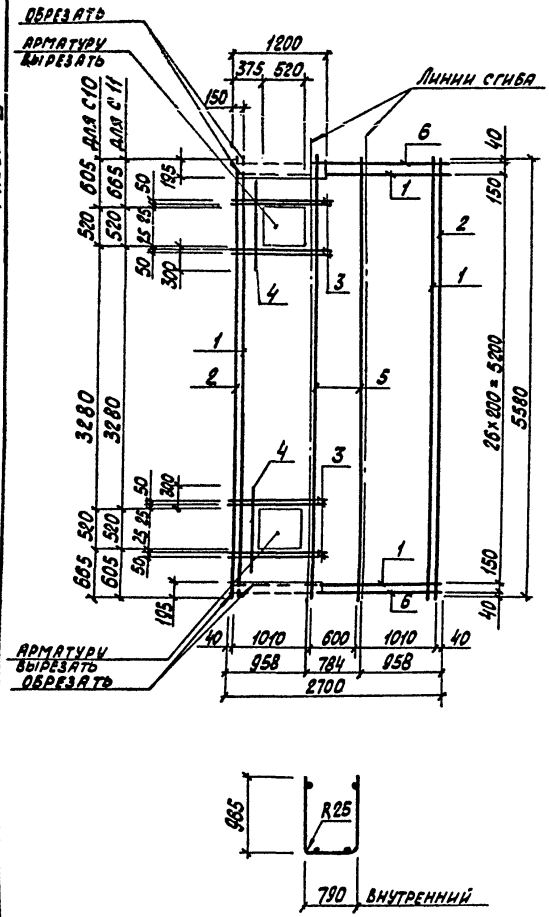

Формат	Зона	Поз.	Обозначение	Наименование	Кол.	Примечание
				Документация		
А4			901-3-216.86 -КЖИ-ТТ2	ТТ2		
				Сборочные единицы		
		1	ГОСТ 8478-81	С 5Вр-I-200 2700×5580 190/150 / 5Вр-I-200	1	20,23кг
				Детали		
				ф8А-III ГОСТ 5781-82		
Б4		2		ℓ=5580	2	2,21кг
Б4		3		ℓ=1200	8	0,47кг
Б4		4		ℓ=1120	2	0,44кг
				ф10А-III ГОСТ 5781-82		
Б4		5		ℓ=5580	2	3,45кг
				ф5Вр-I ГОСТ 6727-80		
Б4		6		ℓ=2700	2	0,38кг

Стержни поз. 2,3,4,5 приварить к сетке контактной точечной сваркой. Варить все места пересечения стержней.

Альбом III

Типовой проект 901-3-216.86

Инв.№подл. | Подпись и дата | Взам. инв.№

Привязан:

Инв.№

ГИП	Васильев		11.85
Нач.отд.	Пасева		
Н.контр.	Буракова		
Рук.гр.	Смоляков		
Ст.инж.	Кальченко		
Инж.	Баранова		
Пров.	Бондникова		

901-3-216.86 -КЖИ-С10, С11

Сетки арматурные С10, С11

Стадия	Масса	Масштаб
Р	37,0	1:50
Лист	Листов 1	

Госстрой СССР Союзводоканалниипроект Ростовский Водоканалпроект

Формат А3

21607-04

Типовой проект 901-3-216.86

Взам. инв. №

Подпись и дата

Инв. № подл.

КЛ 1

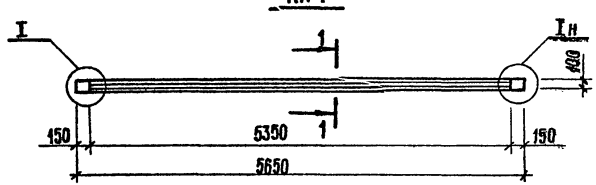

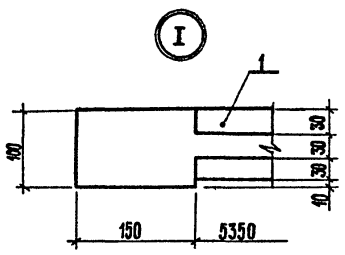

1–1

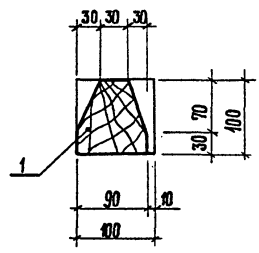

КЛ 2

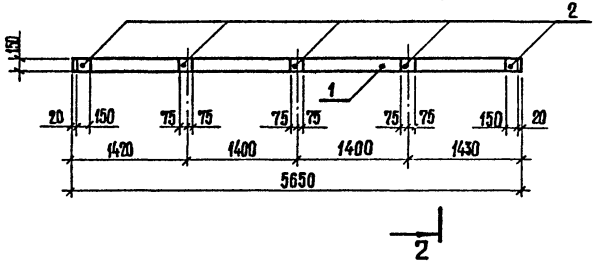

2–2

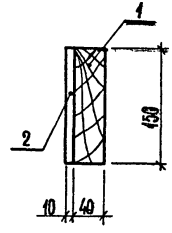

Формат	Зона	Поз.	Обозначение	Наименование	Кол.	Примечание
				Документация		
				КЛ1		
				Детали		
Б4		1		Брусок 100×100 ГОСТ 8486-66*		
				ℓ=5650	1	0,043 м³
				КЛ2		
				Детали		
Б4		1		Доска 150×40 ГОСТ 8486-66*		
				ℓ = 5650	1	0,034 м³
Б4		2		Фанера 150×150 δ=10		
				ГОСТ 3916-69	1	0,001 м³

1. Для изготовления колосников применять древесину хвойных пород. Качество древесины должно соответствовать СНиП II-25-80 для I категории конструкций группы А3.
2. Фанеру применять марки ФСФ, березовую повышенной водостойкости сорта $\frac{А}{АВ}$ толщиной 10 мм.
3. Фанеру к доске приклеить водостойкими фенольными клеями.
4. После изготовления колосники антисептировать глубокой пропиткой полиэтиленгликолем с относительной молекулярной массой около 1000.

Привязан:

Инв. №

ГИП	Васильев	
Нач. отд.	Пасеба	
Н. контр.	Буракова	
Рук. гр.	Смоляков	
Ст. инж.	Кольченко	
Техник	Лысенко	
Проверил	Бражникова	

901-3-216.86 —КЖИ—КЛ1,КЛ2

Колосник КЛ1, КЛ2

Стадия	Масса	Масштаб
Р		1:50
Лист	Листов 1	

ГОССТРОЙ СССР Союзводоканалпроект Ростовский Водоканалпроект

Формат А3

21607-04

Типовой проект 901-3-216.86 Альбом III

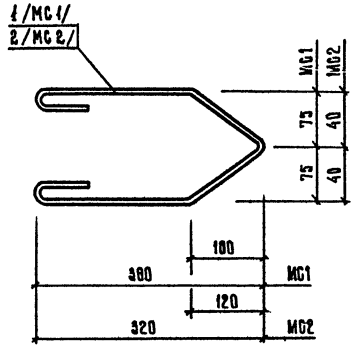

Формат	Зона	Поз.	Обозначение	Наименование	Кол.	Примечание
				Документация		
А4			901-3-216.86 -КНИ-ТТ2	ТТ2		
				МС1, МС2		
				ГАЛИ		
А4		1,2		Ø10 AI ГОСТ 5781-82 ℓ=910	1	0,56 кг

Взам. инв. № | Подпись и дата | Инв. № подл.

Привязан

Инв. №

901-3-216.86 КНИ - МС1, МС2

Элемент соединительный МС1, МС2

Стадия	Масса	Масштаб
Р	0,56	1:5
Лист	Листов 1	

Нач.отд.	Лаева		
Н.контр.	Бураков		
ГАП	Сладков		11.85
Ст. инж.	Зыкина		11.85
Проверил	Кривцова		11.85

Росстрой СССР Союзводоканалнийпроект Ростовский водоканалпроект

Формат А4

Взам. инв. № | Подпись и дата | Инв. № подл.

Привязан

Инв. №

Стадия	Масса	Масштаб
Лист	Листов	

Формат А4

21607-04

Госстрой СССР
ЦЕНТРАЛЬНЫЙ ИНСТИТУТ ТИПОВОГО ПРОЕКТИРОВАНИЯ
Свердловский филиал
620062, г.Свердловск-62, ул.Чебышева,4
Заказ №3126 Инв.№ 21607-04 тираж 50
Сдано в печать 14.05 1987г цена 2-36

gost.e-ecolog.ru