ТИПОВОЙ ПРОЕКТ
901-3-216.86

БЛОК ГОРИЗОНТАЛЬНЫХ ОТСТОЙНИКОВ
ДЛЯ СТАНЦИИ ОСВЕТЛЕНИЯ ВОДЫ НА ПРОИЗВОДСТВЕННЫЕ НУЖДЫ ПРОИЗВОДИТЕЛЬНОСТЬЮ 100 ТЫС. $м^3$/СУТКИ

АЛЬБОМ II
ЧАСТЬ 2 стр. 88-111
АРХИТЕКТУРНО-СТРОИТЕЛЬНЫЕ РЕШЕНИЯ.

21607-03

Привязан

gost.e-ecolog.ru

Альбом II

Типовой проект 901-3-216.86

Ведомость рабочих чертежей основного комплекта

Лист	Наименование	Примечание
1	Общие данные (начало)	
2	Общие данные (продолжение) Техническая спецификация металла.	
3	Общие данные (продолжение) Техническая спецификация металла.	
4	Общие данные (продолжение) Техническая спецификация металла.	
5	Общие данные (окончание) Ведомость металлоконструкций по видам профилей.	
6	Схемы расположения подвесных путей, монорельса между осями 3-4. Узлы. Сечения.	
7	Схема расположения монорельса между осями 5-6. Узлы. Сечения.	
8	Схема расположения площадок на отм. 1,800; 4,000 между осями 1-3. Узлы. Сечения.	
9	Узлы и сечения.	
10	Схемы расположения балок под перекрытие на отм. 3,600 и каркаса перегородок.	
11	Схема расположения площадок на отм. 1,350; 1,600 между осями 3-4.	
12	Узлы и сечения.	
13	Узлы и сечения.	
14	Узлы и сечения.	
15	Узлы и сечения.	
16	Рамы Р1-Р5. Схемы заполнения оконных проемов.	
17	Схемы расположения лестниц ЛМ7, ЛМ11, ограждения на отм. 0,000. Детали креплений ограждений.	
18	Схемы расположения лестниц ЛМ12	
19	Схема расположения площадки на отм. 0,850.	
20	Схема расположения площадки на отм. 3,580.	
21	Монтажные схемы лестниц ЛМ14, ЛМ15, ЛМ16	
22	Спецификация лестниц.	
23	Сводная спецификация изделий.	
24	Камера хлопьеобразования. Каркас перегородок. Узлы. Сечения.	

Ведомость ссылочных и прилагаемых документов

Обозначение	Наименование	Примечание
	Ссылочные документы	
1.450.3-3 выпуски 0, 1 части 1,2	Стальные лестницы, площадки, стремянки и ограждения.	
1.426.2-3 выпуск 2	Стальные подкрановые балки. Пути подвесного транспорта пролетом 3,4,6м	
2.440-1 выпуск 6	Узлы стальных конструкций производственных зданий.	
1.431-20 выпуски 4, 6	Перегородки одноэтажных производственных зданий.	
1.436.3-16 выпуски 1,2	Окна с переплетами из гнутых профилей, изготовляемых из тонколистовой стали и механизмы открывания.	
2.436-12 выпуски 1,2	Узлы окон со стальными переплетами по серии 1.436.3-16	
1.030.1-1 выпуски 4-1, 4-2	Стены наружные из однослойных панелей для каркасных общественных зданий, производственных и вспомогательных зданий промышленных предприятий.	

Ведомость спецификаций.

Лист	Наименование	Примечание
22	Спецификация лестниц.	
23	Сводная спецификация изделий.	

Общие указания

1. Отметки на чертежах даны условные. Условной отметке 0.000 соответствует абсолютная отметка [ ].
2. Проект выполнен в соответствии со СНиП II-23-81.
3. Монтаж стальных конструкций производить на болтах нормальной точности и сварке.
4. Гайки постоянных болтов, после проверки правильности монтажа конструкций, должны быть закреплены либо путем приварки к стержню болта, либо путем разбивки резьбы на болте.
5. Конструкции подвесных путей сваривать электродами типа Э50А, все остальные – электродами типа Э46 по ГОСТ 9467-75.
6. В узлах и деталях даны принципиальные решения соединения конструкций. Количество и диаметр болтов, длина и толщина сварных швов определяются при разработке деталировочных чертежей на основании расчетных усилий, указанных в таблице элементов, при этом толщина сварных швов (кроме особо оговоренных на чертежах) должны быть не менее $h_{шва} = 6$мм. При отсутствии оговоренных усилий крепление производить на усилие равное 5,0 тс.
7. Указания об окраске металлических конструкций приведены на листе АР-1 и в общей пояснительной записке.
8. Исходные данные для проектирования, основные расчетные положения и требования по выполнению работ приведены в пояснительной записке.

Типовой проект разработан в соответствии с действующими нормами и правилами и предусматривает мероприятия, обеспечивающие взрывную, взрывопожарную и пожарную безопасность при правильной эксплуатации здания.

Дата 11.85 Главный инженер проекта /Васильев В.И./

Инв. № подл. | Подпись и дата | Взам. инв. №

Привязан

Инв. №

901-3-216.86 -КМ

					Стадия	Лист	Листов
ГИП	Васильев		11.85	Блок горизонтальных отстойников для станции осветления воды на производственные нужды производительностью 100 тыс. м³/сутки	Р	1	24
Нач. отд.	Пасева						
Н. контр.	Буракова		11.85				
Рук. гр.	Смоляков						
Ст. техн.	Дворцевой			Общие данные (начало)	Госстрой СССР Союзводоканалниипроект Ростовский Водоканалпроект		
Пров.	Герасимов						

Формат А2

216ДТ-03

Альбом II

Типовой проект 901-3-216.86

Вид профиля и ГОСТ, ТУ	Марка металла и ГОСТ	Обозначение и размер профиля, мм	№№ по порядку	Код: марки металла	Код: вида профиля	Код: размера профиля	Количество, шт.	Длина, мм	Масса металла по элементам конструкций, т: Фахверк одноэтажных каркасов	Каркасы и панели перегородок	Переплеты и панели оконные	Монорельсовые пути и балки для поддержания	Лестницы зданий	Площадки зданий	Ограждения лестниц и площадок зданий	Площадки с огр. для осмотра и обсл. технологич. оборудования	Лестницы с ограждениями для осмотра и обсл. технологич. оборудования				Общая масса, т	Масса потребности в металле по кварталам (заполняется изготовителем), т: I	II	III	IV	Заполняется ВЦ
1	2	3	4	5	6	7	8	9	526112	526213	526221	526235	526242	526243	526244	526391	526392									
Балки двутавровые для монорельсов ГОСТ 19425-74* ТУ14-2-427-80	ВСт3гпс5 ГОСТ 380-71*	I24М	1			3912						2,14									2,14					
		I30М	2									1,61									1,61					
	Итого		3	12360								3,75									3,75					
Всего профиля			4									3,75									3,75					
Балки двутавровые ГОСТ 8239-72*	ВСт3кп2 ГОСТ 380-71*	I12	5			2402				1,85											1,85					
	Итого		6	11240						1,85											1,85					
	ВСт3сп5-1 ТУ14-1-3023-80	I24	7			2412						1,87									1,87					
	Итого		8	14460								1,87									1,87					
Всего профиля			9							1,85		1,87									3,72					
Швеллеры ГОСТ 8240-72*	ВСт3кп2 ГОСТ 380-71*	[10	10			2614				0,18				0,08		0,46					0,72					
		[12	11			2615										0,13					0,13					
		[14	12			2616										0,20					0,20					
	Итого		13	11240						0,18				0,08		0,79					1,05					
	ВСт3пс6-1 ТУ14-1-3023-80	[18	14			2621				0,05				0,52		0,57					1,14					
	Итого		15	12300						0,05				0,52		0,57					1,14					
	ВСт3пс6 ГОСТ 380-71*	[24	16			2627								0,16		0,07					0,23					
	Итого		17	12300										0,16		0,07					0,23					
Всего профиля			18		2610					0,23				0,76		1,43					2,42					
Сталь угловая равнополочная ГОСТ 8509-72*	ВСт3кп2 ГОСТ 380-71*	∠25×3	19												0,06						0,06					
		∠50×5	20											0,03		0,62					0,65					
		∠63×5	21							0,47				0,05		0,07					0,59					
		∠70×5	22										0,73								0,73					
	Итого		23	11240						0,47			0,73	0,08	0,06	0,69					2,03					
	ВСт3пс6-1 ТУ14-1-3023-80	∠100×7	24							0,57		0,02		0,01		0,05	0,58				1,23					
		∠160×10	25									0,11	0,01	0,02		0,05					0,19					
	Итого		26	12300						0,57		0,13	0,01	0,03		0,10	0,58				1,42					
Всего профиля			27		2120					1,04		0,13	0,74	0,11	0,06	0,79	0,58				3,45					

Итоговые строки технической спецификации приведены на листе 4.

Инв. № подл. | Подпись и дата | Взам. инв. №

Привязан:

Инв. №

ГИП	Васильев		11.86
Нач. отд.	Пасева		
Н. контр.	Буракова		11.85
Рук. гр.	Моляков		
Ст. техн.	Дворцевой		
Пров.	Герасимов		

901-3-216.86 -КМ

Блок горизонтальных отстойников для станции осветления воды на производственные нужды производительностью 100 тыс. м³/сутки

Общие данные (продолжение). Техническая спецификация металла.

Стадия	Лист	Листов
Р.	2	

Госстрой СССР Союзводоканалниипроект Ростовский Водоканалпроект

Формат А2

21007-03

Альбом II

Типовой проект 901-3-216.86

Вид профиля и ГОСТ, ТУ	Марка металла и ГОСТ	Обозначение и размер профиля, мм	N/п по порядку	Код: марки металла	Код: вида профиля	Код: размера профиля	Количество, шт.	Длина, мм	Масса металла по элементам конструкций, т: Фахверк одноэтажных каркасов	Каркасы и панели перегородок	Переплеты и панели оконные	Монорельсовые пути и балки для поддерживания	Лестницы зданий	Площадки зданий	Ограждения лестниц и площадок зданий	Площадки с огр. для осмотра и обсл. технолог. оборудования	Лестницы с ограждениями для осмотра и обслужив. технологии оборудования				Общая масса, т	Масса потребности в металле по кварталам (заполняется изготовителем), т: I	II	III	IV	Заполняется ВЦ
1	2	3	4	5	6	7	8	9	526112	526213	526221	526235	526242	526243	526244	526391	526392									
Швеллеры гнутые равнополочные ГОСТ 8278-83	ВСт3 сп5-1 ТУ14-1-3023-80	гн. [60×50×3	28			7415						0,05									0,05					
	Итого		29	14460								0,05									0,05					
Всего профиля			30									0,05									0,05					
Швеллеры гнутые неравнополочные ГОСТ 8281-80	ВСт3 кп2 ГОСТ 380-71*	гн. L50×40×12×2,5	31			7319									0,19						0,19					
	Итого		32	11240											0,19						0,19					
Всего профиля			33												0,19						0,19					
Профиль фигурный гнутый ЧМТУ2-130-70	ВСт3 кп2 ГОСТ 380-71*	гн. 190×30×25×3	34												0,20						0,19					
	Итого		35	11240											0,20						0,20					
Всего профиля			36												0,20						0,20					
Профили замкнутые сварные квадратные ТУ36-2287-80	ВСт3 сп ГОСТ 16523-70*	гн. □100×3	37											0,06		0,64					0,70					
	Итого		38	14427										0,06		0,64					0,70					
Всего профиля			39		7892									0,06		0,64					0,70					
Сталь полосовая ГОСТ 103-76	ВСт3 кп2 ГОСТ 380-71*	-70×6	40													0,02					0,02					
		-100×8	41										0,01								0,01					
	Итого		42	11240																						
Всего профиля			43		1311								0,01			0,02					0,03					
Сталь толстолистовая ГОСТ 19903-74*	ВСт3 пс6-1 ТУ14-1-3023-80	δ=4	44										0,01			0,02					0,03					
		δ=6	45							0,06				0,03	0,07	0,40					0,56					
		δ=8	46							0,03		0,01				0,07					0,11					
		δ=10	47							0,60				0,05		0,25	0,03				0,03					
		δ=12	48									0,22									0,22					
		δ=14	49									0,13									0,13					
		δ=20	50											0,02							0,02					
	Итого		51	12300						0,69		0,36		0,10	0,07	0,74	0,03				1,99					
	ВСт3 пс6 ГОСТ 380-71*	δ=25	52											0,04							0,04					
	Итого		53	12300										0,04							0,04					
Всего профиля			54		7110					0,69		0,36		0,14	0,07	0,74	0,03				2,03					

Инв. № подл. | Подпись и дата | Взам. инв. №

				901-3-216.86 -КМ			
Привязан:	ГИП	Васильев	11.85	Блок горизонтальных отстойников для станции осветления воды на производственные нужды производительностью 100 тыс. м³/сутки	Стадия	Лист	Листов
	Нач. отд.	Пасеза			Р	3	
	Н. контр.	Бурякова	11.85				
	Рук. гр.	Смоляков		Общие данные (продолжение). Техническая спецификация металла.	Госстрой СССР Союзводоканалниипроект Ростовский Водоканалпроект		
Инв. №	Ст. техн.	Дворцевой					
	Пров.	Герасимов					

Формат А2

21607-03

Альбом II

Типовой проект 901-3-216.86

Вид профиля и ГОСТ, ТУ	Марка металла и ГОСТ	Обозначение и размер профиля, мм	NN по порядку	Код: марки металла	Код: вида профиля	Код: размера профиля	Количество, шт.	Длина, мм	Масса металла по элементам конструкций, т: Фахверк одноэтажных каркасов	Каркасы и панели перегородок	Переплеты и панели оконные	Монорельсовые пути и балки для поддержания	Лестницы зданий	Площадки зданий	Ограждения лестниц и площадок зданий	Площадки с огр. для осмотра и обсл. технологии оборудования	Лестницы с ограждениями и для осмотра и обслуж. технологии оборудования				Общая масса, т	Масса потребности в металле по кварталам (заполняется изготовителем), т: I	II	III	IV	Заполняется ВЦ
1	2	3	4	5	6	7	8	9	526112	526213	526221	526236	526242	526243	626244	526391	526392									
Сталь листовая рифленая (ромбическая) ГОСТ 8568-77*	ВСт3 кп2 ГОСТ 380-71*	δ=4	55											0,02		0,17					0,19					
		δ=6	56													0,46					0,46					
	Итого		57	11240										0,02		0,63					0,65					
Всего профиля			58		7152									0,02		0,63					0,65					
Сталь круглая ГОСТ 2590-71*	ВСт3 кп2 ГОСТ 380-71*	ф18	59										0,05				0,08				0,13					
	Итого		60	11240									0,05				0,08				0,13					
Всего профиля			61		1111								0,05				0,08				0,13					
Стойки фахверка (лист КЖ-)			62						1,81												1,81					
Лестницы (лист 23)			63										0,73				4,28				5,01					
Площадки (лист 23)			64											0,47		5,56					6,03					
Ограждения лестниц и площадок (лист 23)			65												0,45	1,98	0,88				3,31					
Переплеты и панели оконные (лист 16)			66								2,58										2,58					
Каркас перегородок (лист 10, 24)			67							0,34											0,34					
Всего масса металла			68						1,81	4,15	0,58	6,16	1,53	1,56	0,97	11,79	5,85				36,40					
В том числе по маркам	ВСт3 кп2		69	11240																	25,21					
	ВСт3сп5-1		70	14460																	1,92					
	ВСт3 пс6		71	12300																	0,27					
	ВСт3 гпс5		72	12360																	3,75					
	ВСт3 сп		73	14427																	0,70					
	ВСт3 пс6-1		74	12300																	4,55					
Масса поставки элементов по кварталам, т (заполняется заказчиком)		I																								
		II																								
		III																								
		IV																								

В технической спецификации стали учтены металлоконструкции стоек фахверка и насадок по чертежам марки КЖ.

Инв. № подл. | Подпись и дата | Взам. инв. №

Привязан:

Инв. №

ГИП	Васильев		11.85
Нач.отд.	Пасева		
Н.контр.	Буракова		11.85
Рук. гр.	Смоляков		
Ст.техн.	Дворцевой		
Пров.	Герасимов		

901-3-216.86 -КМ

Блок горизонтальных отстойников для станции осветления воды на производственные нужды производительностью 100 тыс. м³/сутки

Общие данные (продолжение)

Техническая спецификация металла.

Стадия	Лист	Листов
Р	4	

Госстрой СССР
Союзводоканалниипроект
Ростовский водоканал проект

Формат А2

21607-03

Альбом II

Типовой проект 901-3-216.86

Ведомость металлоконструкций

Наименование конструкций по номенклатуре прейскуранта 01-22	Позиции по прейскуранту	№ по порядку	Код конструкций	Масса конструкций, т: Всего стали, повышенной и высокой прочности	По видам профилей стали: Балки и швеллеры	Крупносортная сталь	Среднесортная сталь	Мелкосортная сталь	Толстолистовая сталь	Универсальная сталь	Тонколистовая сталь	Гнутые и гн. св. профили	Трубы	Прочие	Всего	Количество, шт.	Серия типовых конструкций
1	2	3	4	5	6	7	8	9	10	11	12	13	14	15	16	17	18
Типовые конструкции																	
Стойки фахверков, перегородок	302	1	526112 526213		1,70	0.30		0.01	0.21						2,24		1.030.1-1 выпуски 4-1, 4-2 1.431-20 выпуски 4,6
Переплеты и панели оконные	102	2	526221									2.66			2.68	23	1.436.3-16 выпуски 1,2 2.436-12 выпуски 1,2
Площадки	102	3	526243			0,63		0,36	0.26			2.68		2.28	6.27		1.450.3-3 выпуск 1, часть 2; л. 23
Ограждения площадок	102	4	526244					0,27				2,06			2.35		
Лестничные марши	102	5	526242			0,10		0,07				1,02		0,47	1,68		1.450.3-3, выпуск 1, часть 1; л. 23
Ограждения лестничных маршей	102	6	526244					0,08				0,31			0,39		1.450.3-3 выпуск 1, часть 2; л. 23
Лестницы	312	7	526392					0,63	0,05			2,91			3,63		
Ограждения лестниц	312	8	526244					0,69							0,70		
Нетиповые конструкции																	
Пути подвесных кранов и монорельсы	303	9	526235		5,79	0,13			0.37			0,05			6.40		
Лестницы	312	10	526242			1,37		0.13	0.03						1,55		
Площадки	312	11	526243		1.70	0.51			1,00			0,06			3,30		
Ограждения площадок	312	12	526244					0,06	0,07			0.40			0,54		
Рамы под площадки	306	13	526243		0,56	0,44			0,58			0,66			2,26		
Стойки перегородок	302	14	526213		2.14	1,07			0.71						3,96		
Итого					11.89	4,55		2.30	3,28			12,81		2,75			
Контрольная сумма															37.95		

1. В ведомости металлоконструкций в графах 5-15 масса конструкций дана с учетом добавления 3% на уточнение массы конструкций в чертежах КМД от массы профилей. В графе 16 с учетом наплавленного металла в размере 1% от массы профилей.
2. В ведомости металлоконструкций расход материалов на изготовление конструкций с применением настила типа „Батайск" (настилы площадок, ступеней лестниц) включены в графу 15.

Инв. № подл. | Подпись и дата | Взам. инв. №

Привязан

Инв. №

901-3-216.86 КМ

ГИП	Васильев		11.85
Нач. отд.	Пасева		
Н. контр.	Буракова		11.85
Рук. гр.	Смоляков		
Ст. техн.	Дворцевой		
Пров.	Герасимов		

Блок горизонтальных отстойников для станции осветления воды на производственные нужды производительностью 100 тыс. м³/сутки

Общие данные (окончание). Ведомость металлоконструкций по видам профилей.

Стадия	Лист	Листов
Р	5	

Госстрой СССР Союзводоканалниипроект Ростовский Водоканалпроект

Формат А2

21607-03

Альбом II

Типовой проект 901-3-216.86

1-1

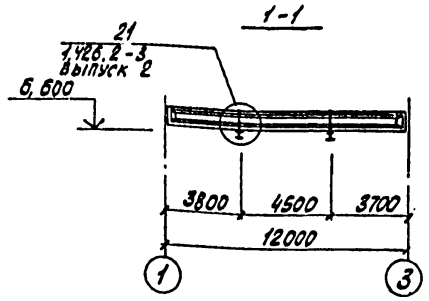

2-2

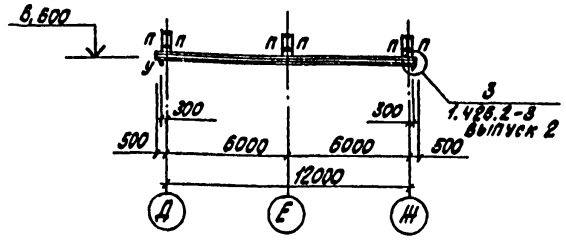

Схема расположения монорельса между осями 3-4

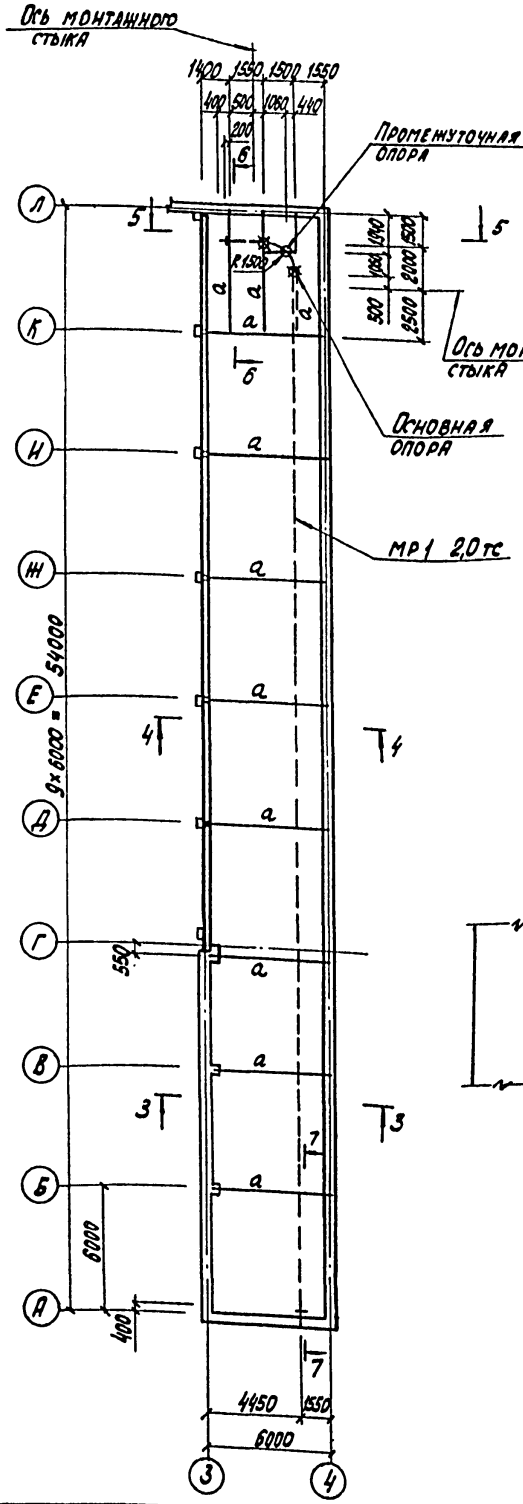

3-3

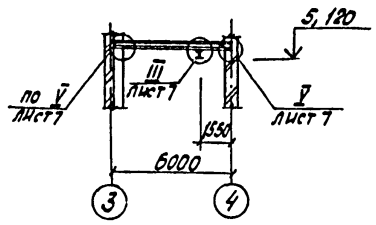

4-4

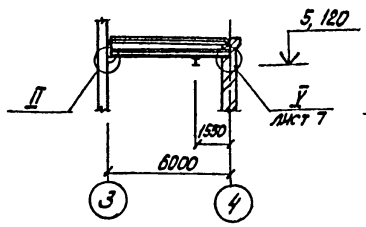

5-5

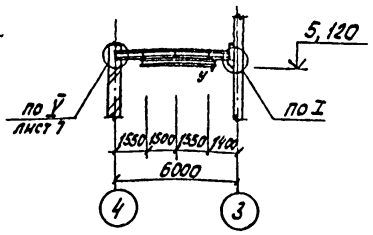

6-6

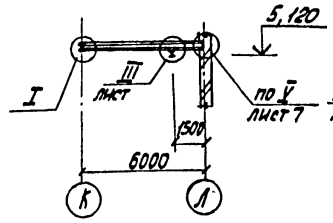

7-7

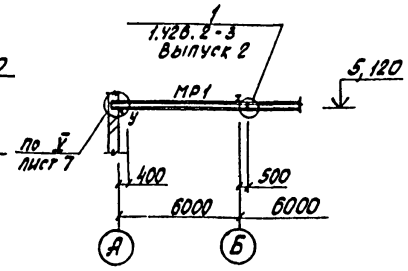

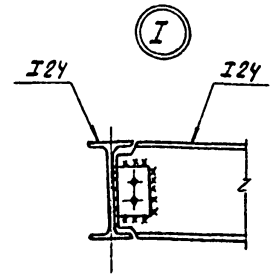

II

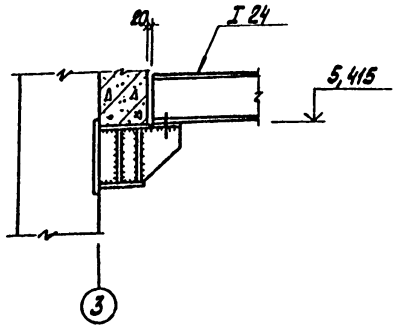

Схема расположения подвесных путей

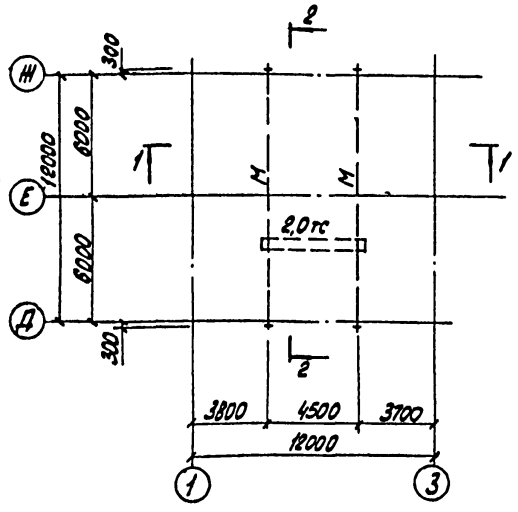

1. Отметки на чертежах даны условные.
2. Ведомость элементов приведена на листе 7.
3. Подвесные пути и монорельсы выполнять в соответствии с требованиями серии 1.426.2-3 выпуск 2.
4. Общие указания смотреть на листе 1.

					901-3-216.86 КМ		
Привязан	ГИП	Васильев		11.85	Блок горизонтальных отстойников для станции осветления воды на производственные нужды, производительностью 100 тыс. м³/сутки	Стадия: Р	Лист: 6	Листов:
	Нач.отд.	Пареева					
	Н.контр.	Буракова		11.85			
	Рук.гр.	Смоляков			Схемы расположения подвесных путей, монорельса между осями 3-4. Узлы. Сечения.	Госстрой СССР Союзводоканалниипроект Ростовский Водоканалпроект	
Инв.№	Пров.	Герасимов					

Формат А2

21607-03

Согласовано:

Инв.№ подл. | Подпись и дата | Взам.инв.№

Альбом II

Типовой проект 901-3-216.86

Схема расположения монорельса между осями 5-6

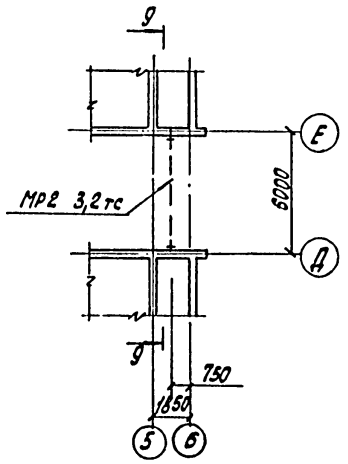

9-9

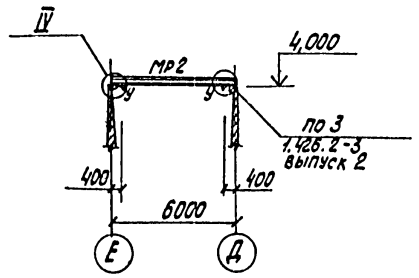

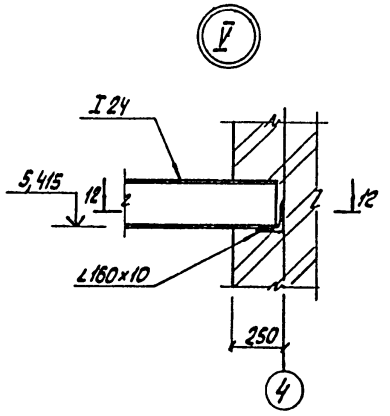

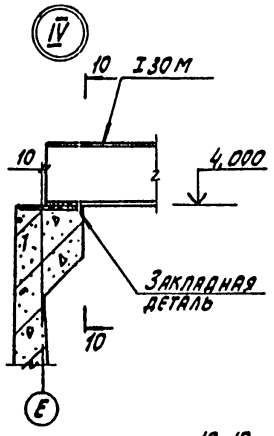

12-12

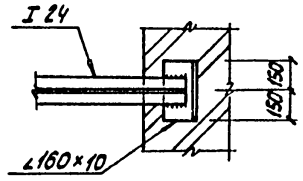

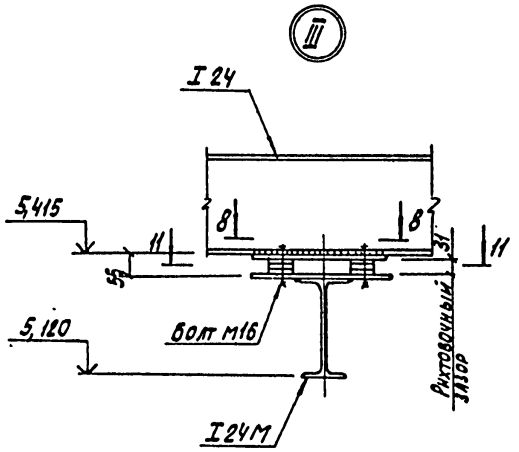

10-10

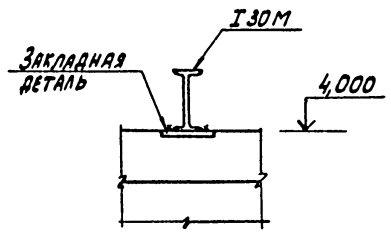

8-8

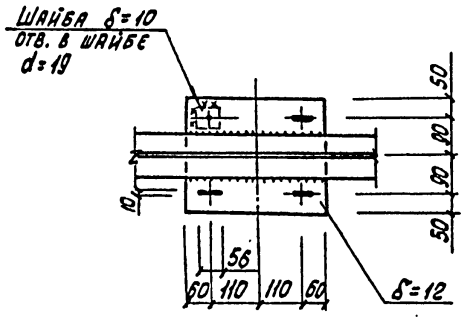

11-11

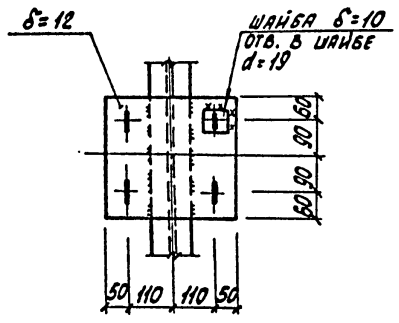

Ведомость элементов									
Марка	Сечения			Опорные усилия			Группа констр.	Марка металла	Примечание
	Эскиз	Поз.	Состав	Mкн(тсм)	Nкн(тс)	Qкн(тс)			
М	I	–	I 30 М			41,0(4,1)	2	ВСт3Гпс5	
МР1	I	–	I 24 М			31,0(3,1)			
МР2	I	–	I 30 М			44,0(4,4)			
П	][296	–	Гн. профиль 2∠60×50×3	1,0(0,1)	41,0(4,1)			ВСт3сп5-1	
С	L	–	∠63×5					ВСт3кп2	погибкости
У	L	–	∠100×7					ВСт3пс6-1	
а	I	–	I 24					ВСт3сп5-1	

Привязан	ГИП	Васильев		11.85	901-3-216.85 КМ			
	Нач. отд.	Пасева						
	Н. контр.	Буракова		11.85	Блок горизонтальных отстойников для станции осветления воды на производственные нужды производительностью 100 тыс. м³/сутки	Стадия	Лист	Листов
	Рук. гр.	Смоляков				Р	7	
	Ст. техн.	Дворцевой			Схема расположения монорельса между осями 5-6. Узлы. Сечения.	Госстрой СССР Союзводоканалниипроект Ростовский Водоканалпроект		
Инв. №	Пров.	Герасимов						

Формат А2

21607-03

Согласовано:

Инв. № подл. | Подпись и дата | Взам. инв. №

Альбом II

Типовой проект 901-3-216.86

Согласовано:

Инв. № подл. | Подпись и дата | Взам. инв. №

Схема расположения площадок на отм. 1,600; 4,000

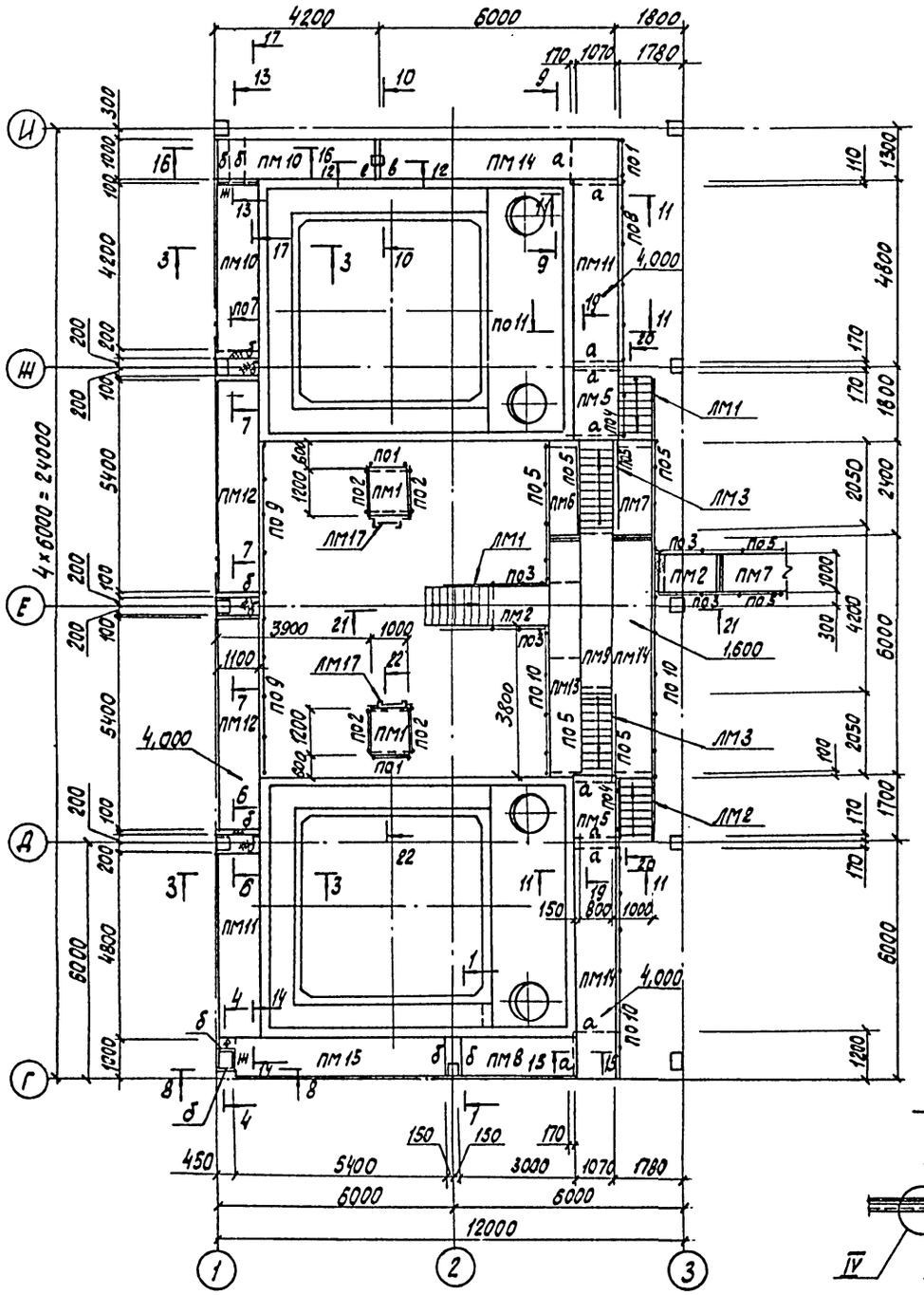

1-1

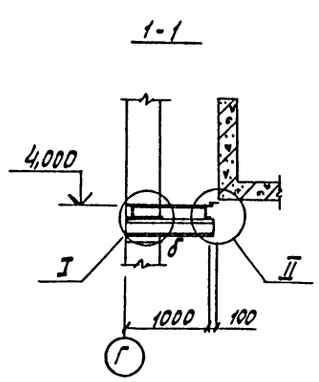

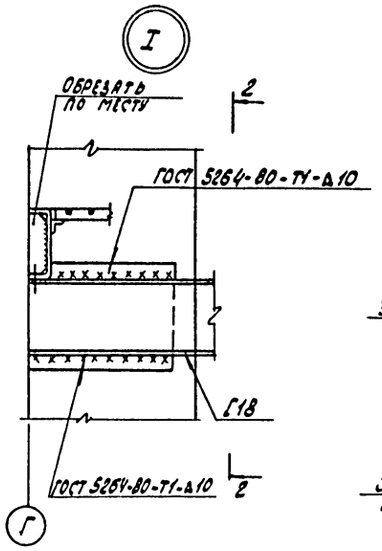

2-2

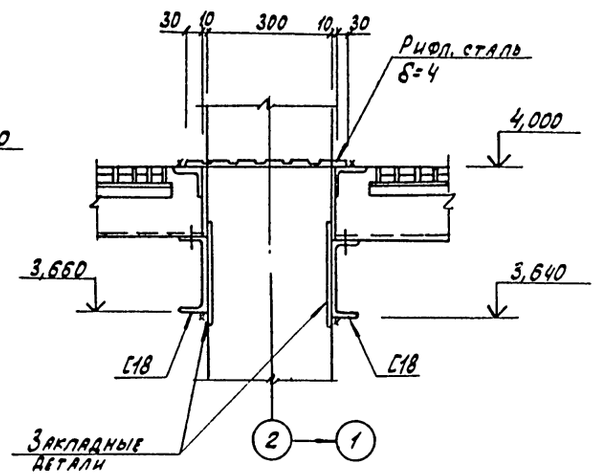

3-3

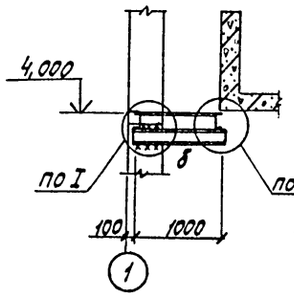

II

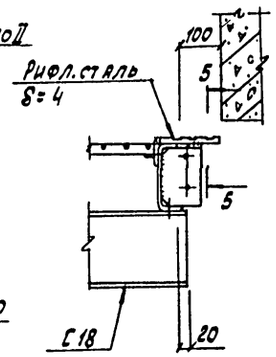

III

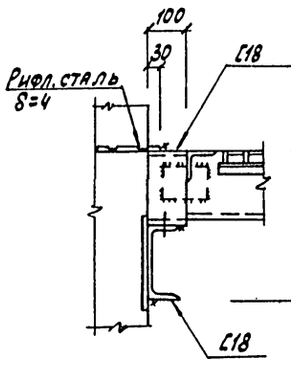

IV

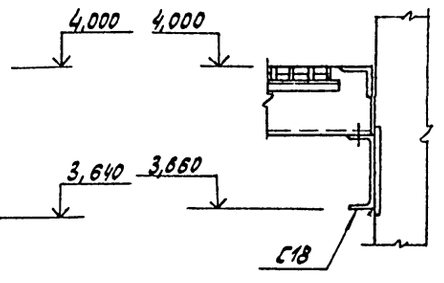

4-4

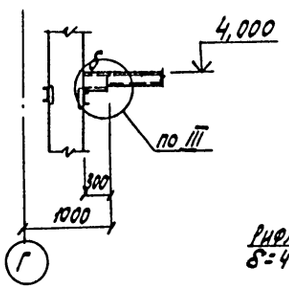

5-5

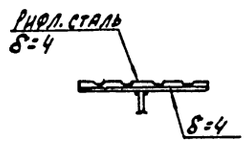

1. Сечения от 8-8 до 17-17 смотреть на листе 9.
2. Сечения 19-19, 20-20, 21-21, 22-22 смотреть на листе 14.
3. Ведомость элементов приведена на листе 23.

6-6

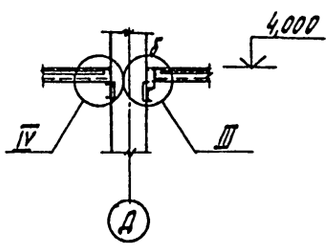

7-7

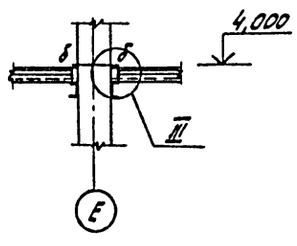

Привязан:

Инв. №

				901-3-216.86 -КМ			
ГИП	Васильев		11.85	Блок горизонтальных отстойников для станции осветления воды на производственные нужды, производительностью 100 тыс. м³/сутки	Стадия	Лист	Листов
					Р	8	
Нач. отд.	Пасева				Госстрой СССР Союзводоканалниипроект Ростовский Водоканалпроект		
Н. контр.	Буракова		11.85				
Рук. гр.	Смоляков			Схема расположения площадок на отм. 1,600; 4,000 между осями 1-3. Узлы. Сечения.			
Гл. техн.	Дворцева						
Пров.	Герасимов						

Формат А2

21507-03

Альбом II

Типовой проект 901-3-216.86

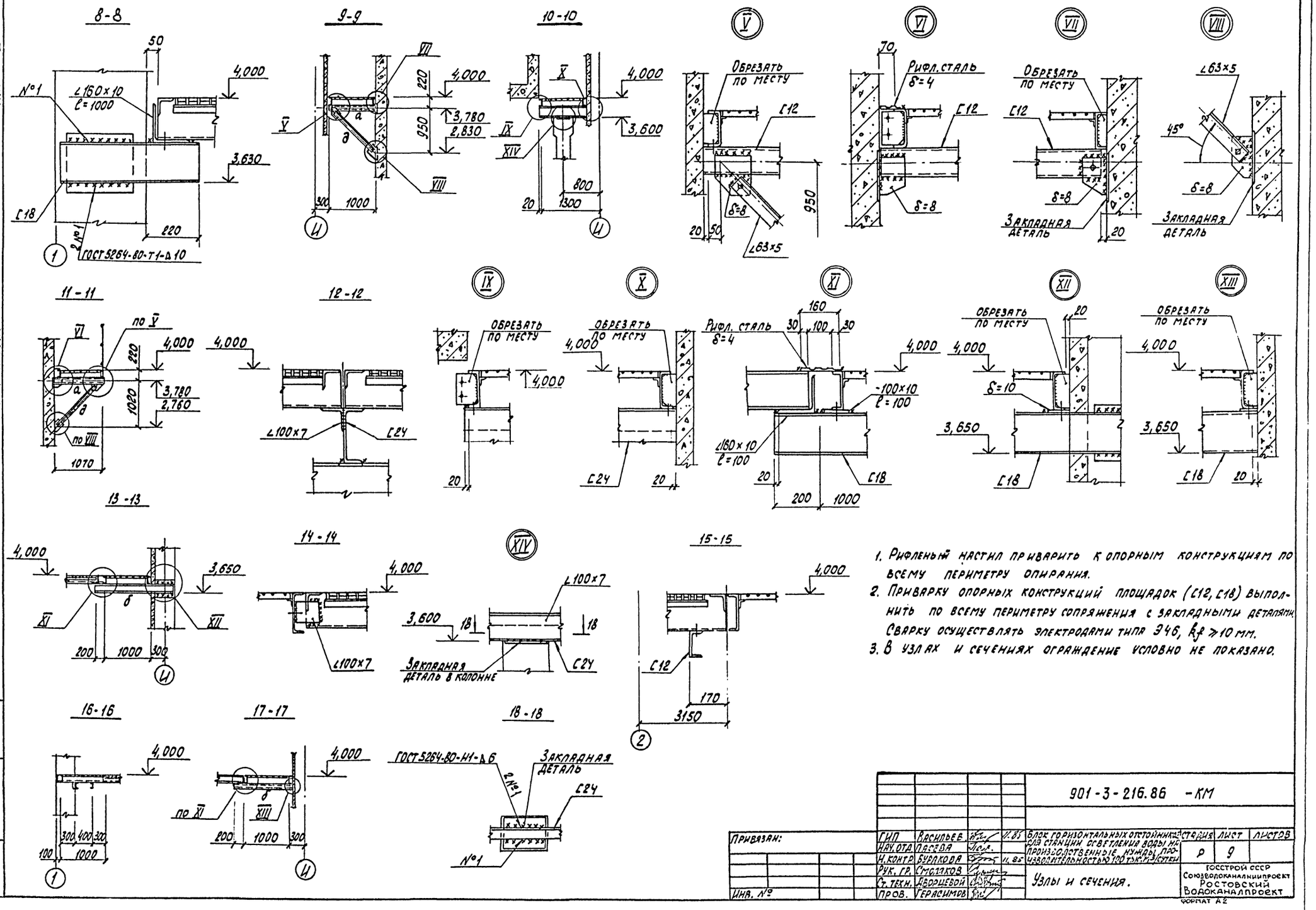

1. Рифленый настил приварить к опорным конструкциям по всему периметру опирания.
2. Приварку опорных конструкций площадок (С12, С18) выполнить по всему периметру сопряжения с закладными деталями. Сварку осуществлять электродами типа Э46, $k_f \geq 10$ мм.
3. В узлах и сечениях ограждение условно не показано.

				901-3-216.86 -КМ			
Привязан:	ГИП	Васильев	11.85	Блок горизонтальных отстойников для станции осветления воды на производственные нужды производительностью 100 тыс. м³/сутки	Стадия	Лист	Листов
	Нач. отд.	Пасева			Р	9	
	Н. контр.	Бурлакова	11.85				
	Рук. гр.	Смолаков		Узлы и сечения.	Госстрой СССР Союзводоканалниипроект Ростовский Водоканалпроект		
Инв. №	Ст. техн.	Дворцевой					
	Пров.	Герасимов			Формат А2		

Инв. № подл. | Подпись и дата | Взам. инв. №

21607-03

Альбом II

Типовой проект 901-3-216.86

Схема расположения балок и стойки под перекрытие на отм. 3,600

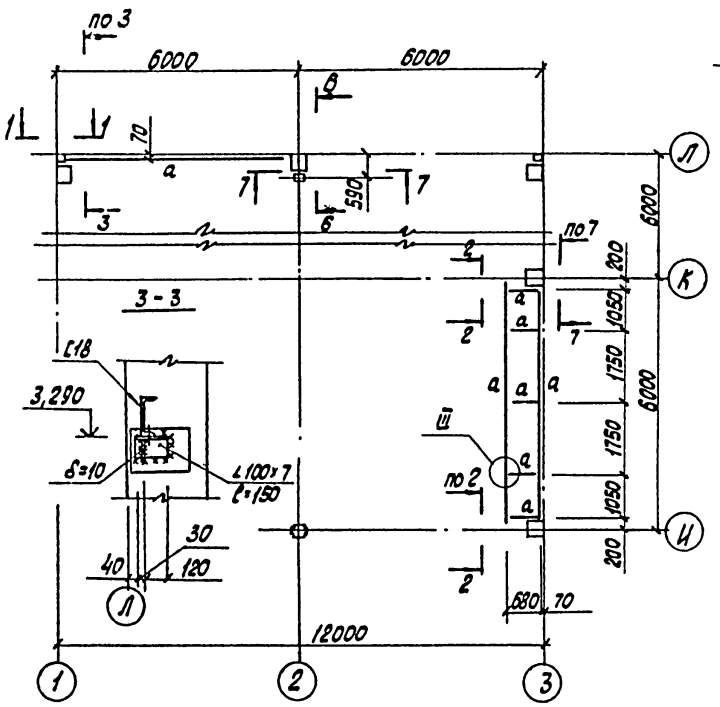

Схема расположения каркаса перегородок на перекрытии на отм. 3,600

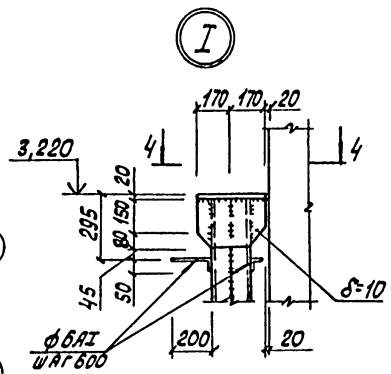

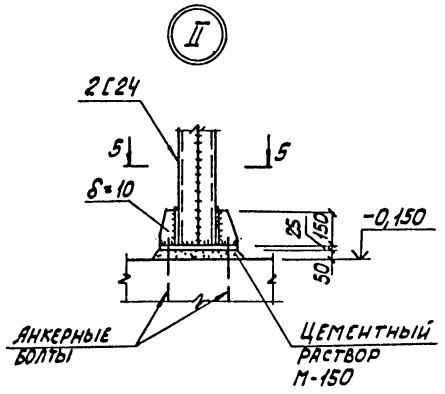

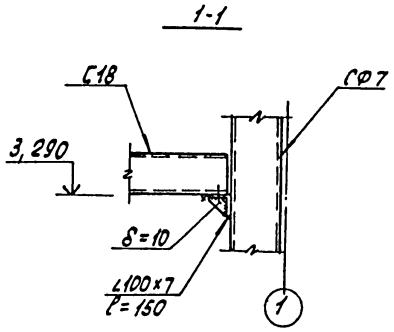

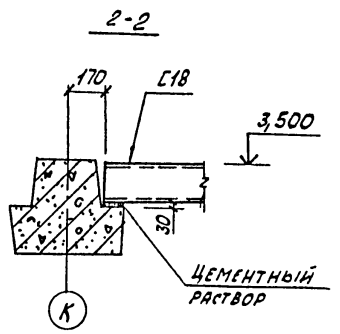

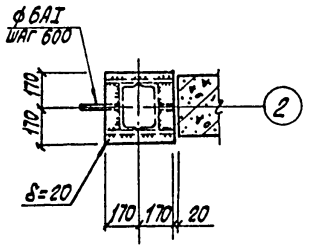

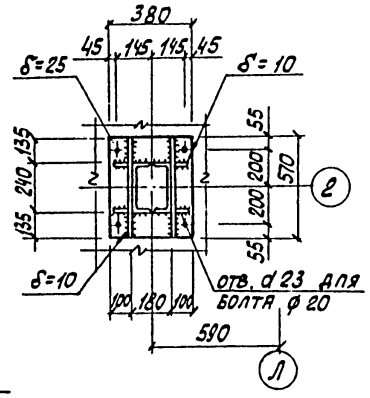

Ведомость элементов

Марка	Сечения: Эскиз	Поз.	Состав	Опорные усилия: Mкип(тсм)	Nкн(тс)	Qкн(тс)	Группа конструк.	Марка металла	Примечание
а		–	С18			50,0(5,0)	2	ВСт3пс6-1	
С1		1	2С24	28,30(2,83) / 22,30(2,23)	210(21,0)		3	ВСт3пс6	Mx / My
		2	δ=10					ВСт3пс6-1	
		3	δ=20					ВСт3пс6-1	
		4	δ=25					ВСт3пс6-1	
КС1а-1		Серия 1.431-20 выпуск 4 марка КС1а							колонна
Т2		Серия 1.431-20 выпуск 4 марка Т2							колонна
б		Серия 1.431-20 выпуск 4 марка б							распорка
в		–	∠100×7	5,0			4	ВСт3пс6-1	конструк.

1. Каркас перегородок разработан в соответствии с указаниями серии 1.431-20.
2. Колонна КС1а-1 отличается от типовой колонны КС1а по серии 1.431-20 выпуск 4 только длиной и выполняется в соответствии с указаниями серии.
3. Приварку опорных консолей (∠100×7) к закладным изделиям осуществлять по всему периметру сопряжения, шов k_f ≥10мм.
4. Общие указания и требования по расчету узлов крепления приведены на листе 1.

6-6

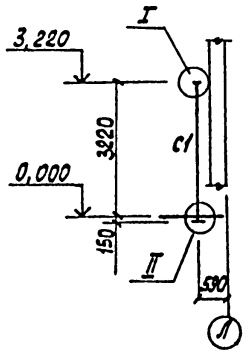

7-7

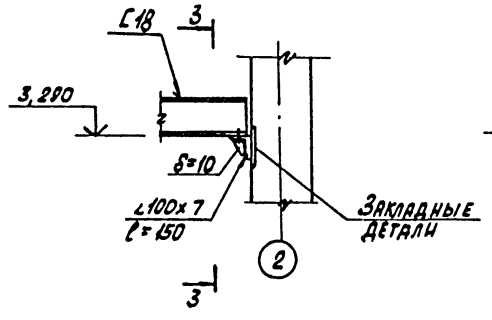

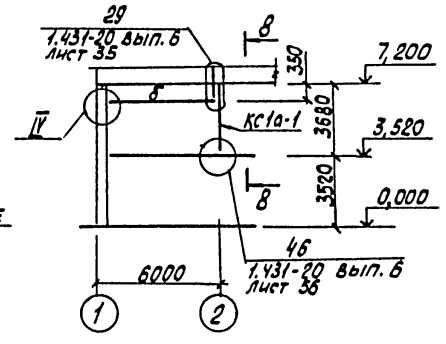

8-8

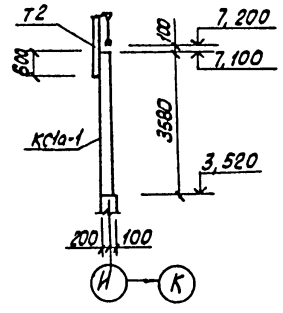

9-9

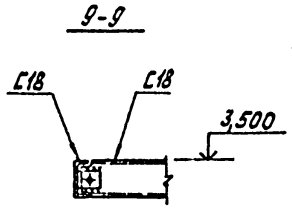

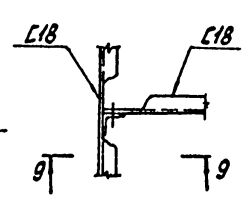

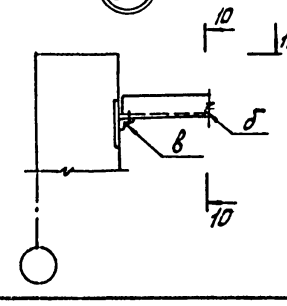

10-10

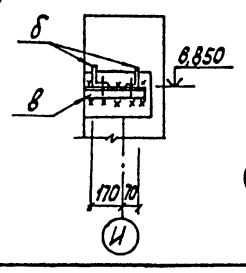

11-11

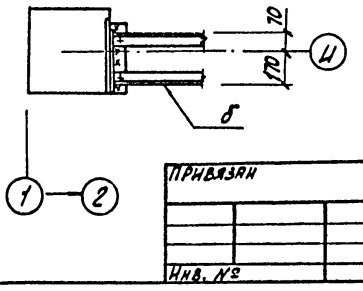

				901-3-216.86	КМ	
Привязан	ГИП	Васильев	11.85	Блок горизонтальных отстойников для станции осветления воды на производственные нужды производительностью 100 тыс. м³/сутки	Стадия: Р	Лист: 10	Листов:
Инв. №	Нач. отд.	Пасева					
	Н. контр.	Буракова	11.85				
	Рук. гр.	Столяков		Схемы расположения балок под перекрытие на отм. 3,600 и каркаса перегородок.	Госстрой СССР Союзводоканалниипроект Ростовский Водоканалпроект	
	Гл. техн.	Дворцевой				
	Пров.	Герасимов				

Формат А2

Инв. № подл. | Подпись и дата | Взам. инв. №

21607-03

Схема расположения площадок на отм. 1,350; 1,600

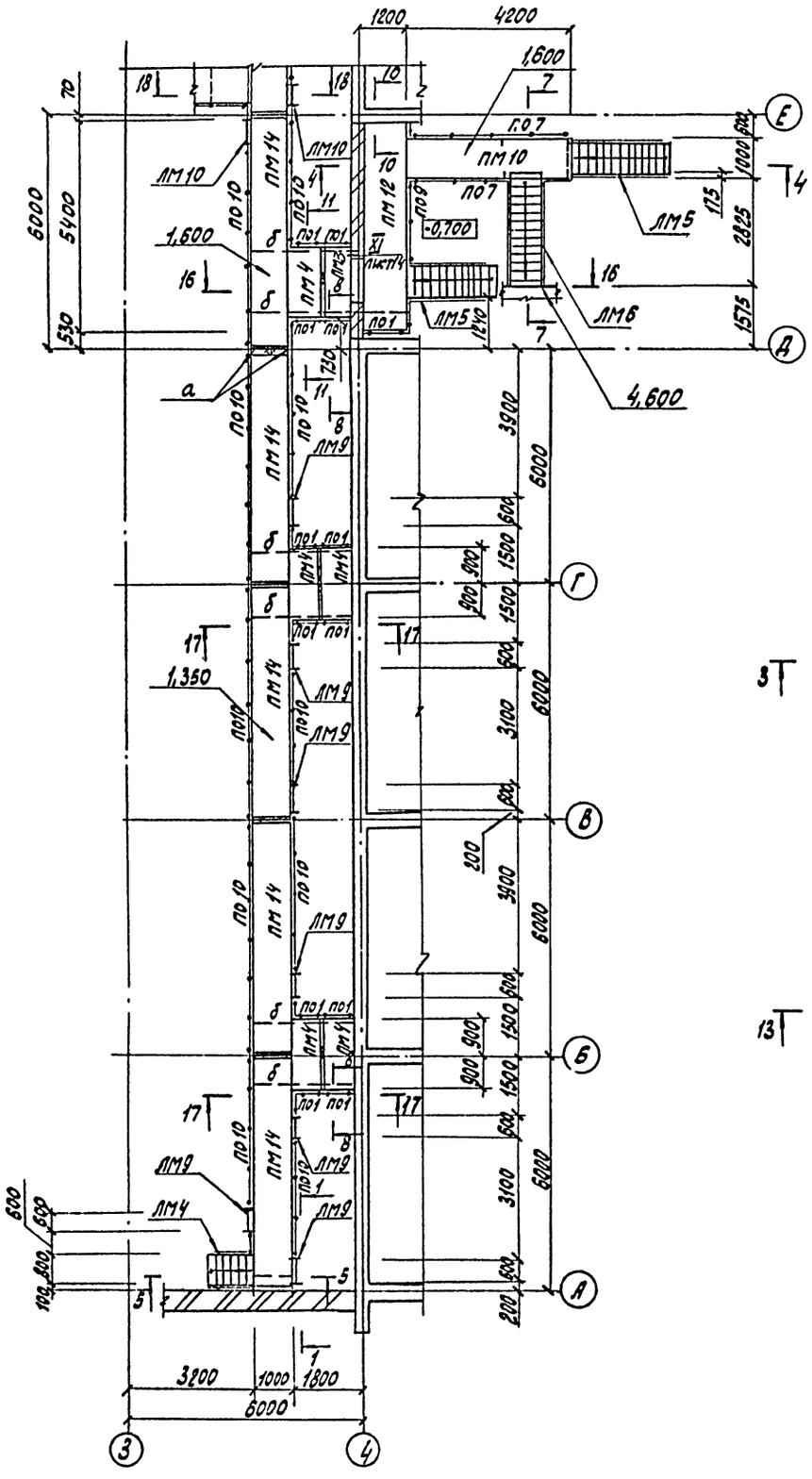

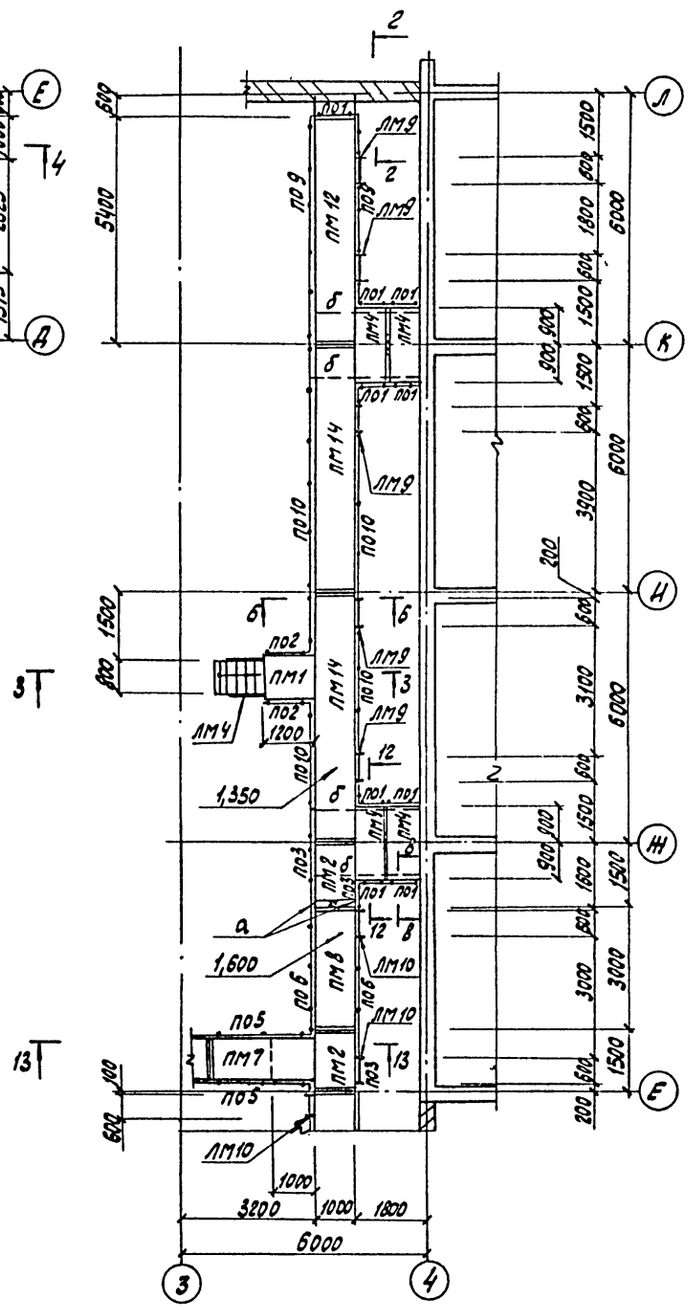

1-1

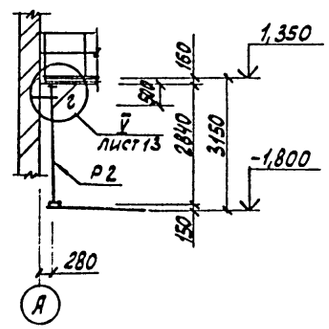

2-2

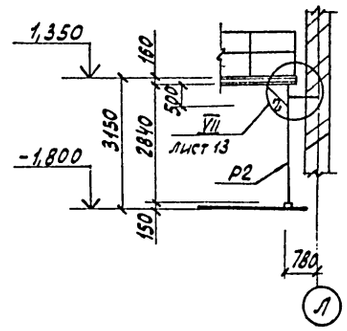

3-3

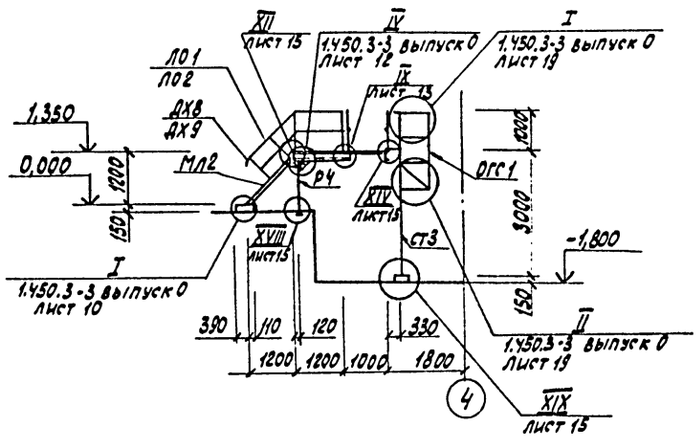

1. Ведомость элементов приведена на листе 23.
2. Спецификацию лестниц смотреть на листе 22.
3. Совместно с данным листом смотреть листы 12, 13, 14, 15

					901-3-216.86 - КМ			
Привязан:	ГИП	Васильев			Блок горизонтальных отстойников для станции осветления воды на производственные нужды производительностью 100 тыс. м³/сутки	Стадия	Лист	Листов
	Нач. отд.	Пасева				Р	11	
	Н. контр.	Бураков						
	Рук. гр.	Смолаков			Схема расположения площадок на отм. 1,350, 1,600 между осями 3-4.	Госстрой СССР Союзводоканалпроект Ростовский Водоканалпроект		
Инв. №	Ст. техн.	Дворцевой						
	Пров.	Герасимов						

Формат А2

Типовой проект 901-3-216.86 Альбом II

Согласовано:

Инв. № подл. | Подпись и дата | Взам. инв. №

21607-03

Альбом II

Типовой проект 901-3-216.86

4-4

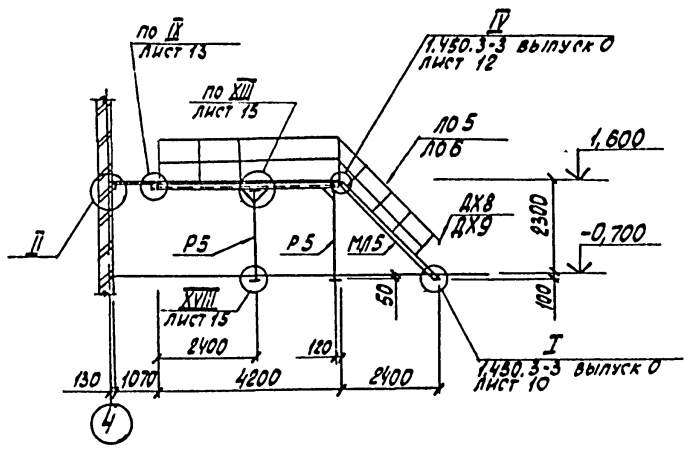

5-5

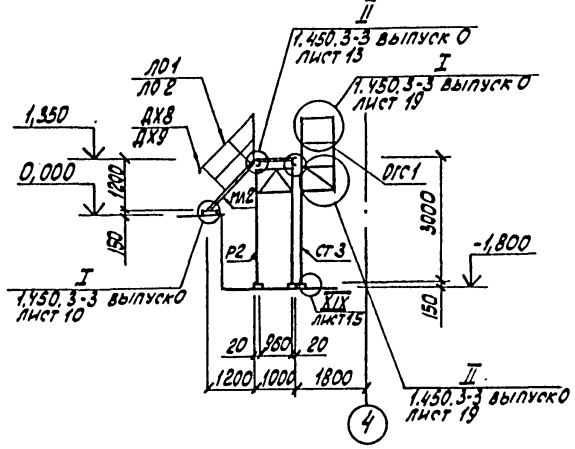

6-6

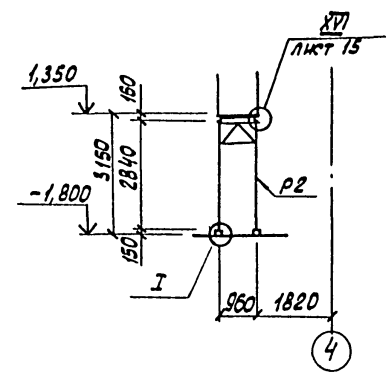

7-7

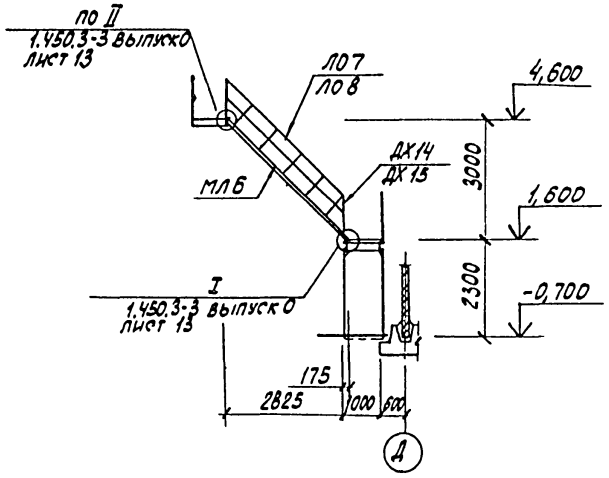

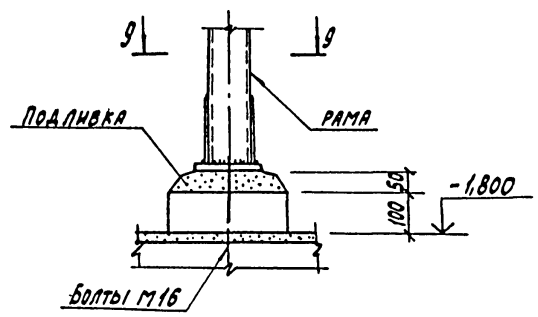

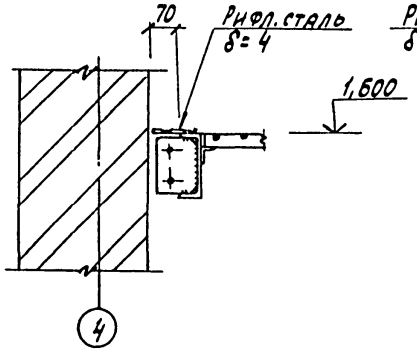

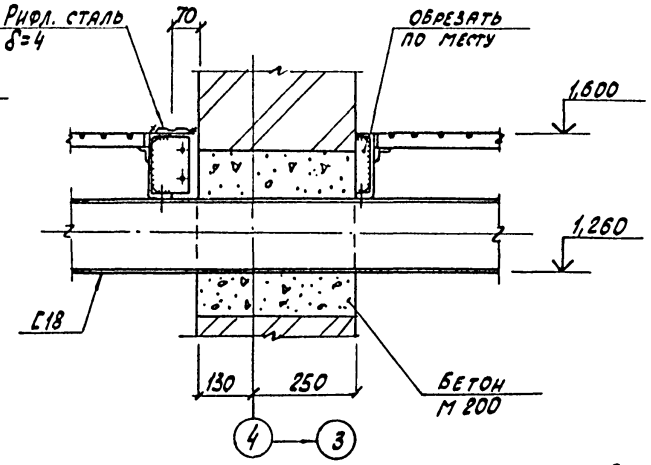

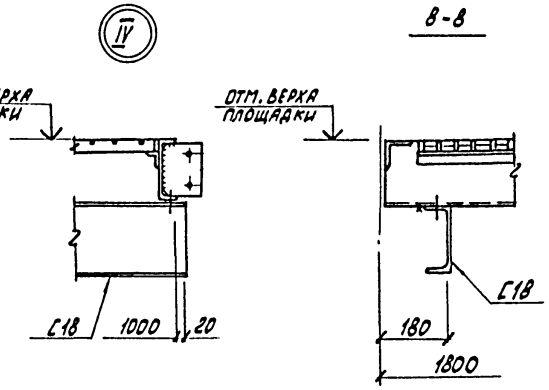

9-9

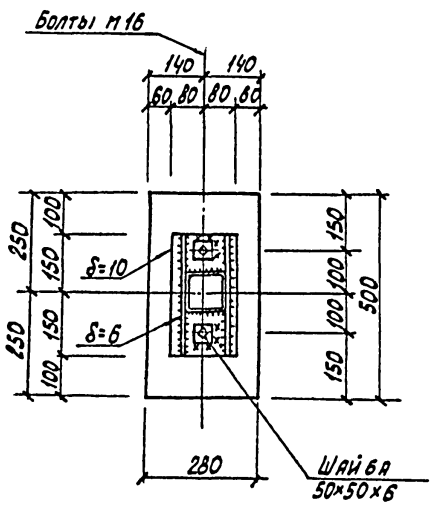

10-10

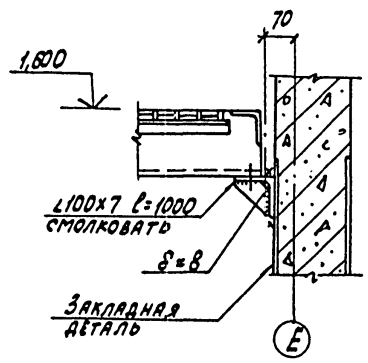

1. В узлах и сечениях ограждение условно не показано.
2. Рифленый настил приварить к балкам площадок по всей длине сопряжения швом $k_f \geq 4$мм.

				901-3-216.86 -КМ	
Привязан:	ГИП	Васильев		Блок горизонтальных отстойников для станции осветления воды на производственные нужды производительностью 100 тыс. м³/сутки	Стадия Р; Лист 12; Листов
	Нач. отд.	Пасева			
	Н. контр.	Буракова	11.85		
	Рук. гр.	Смоляков		Узлы и сечения.	Госстрой СССР Союзводоканалниипроект Ростовский Водоканалпроект
	Ст. техн.	Дворцевой			
Инв. №	Пров.	Герасимов			Формат А2

Инв. № подл. | Подпись и дата | Взам. инв. №

21607-03

Альбом II

Типовой проект 901-3-216.86

Инв.№ подл. | Подпись и дата | Взам.инв.№

11-11

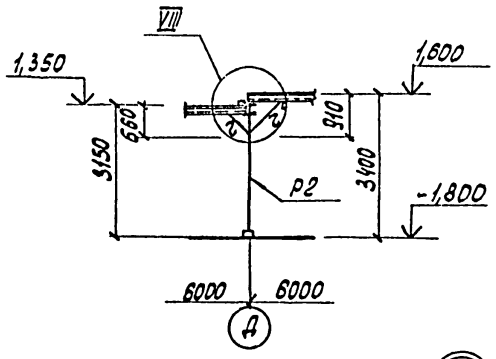

12-12

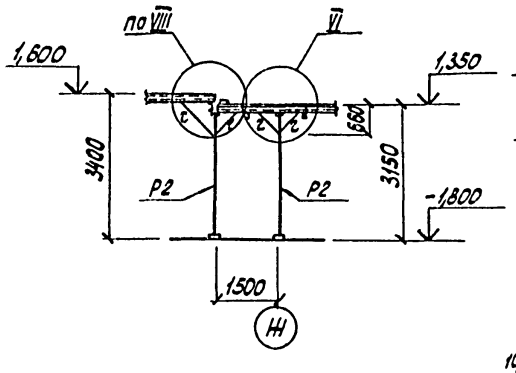

13-13

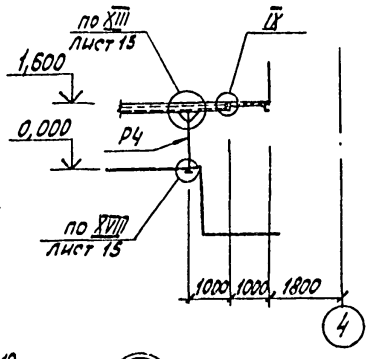

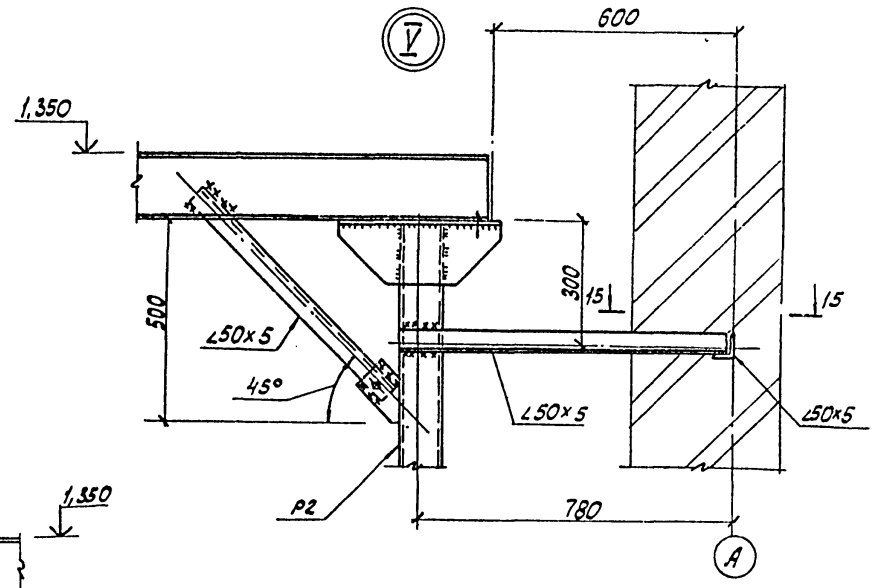

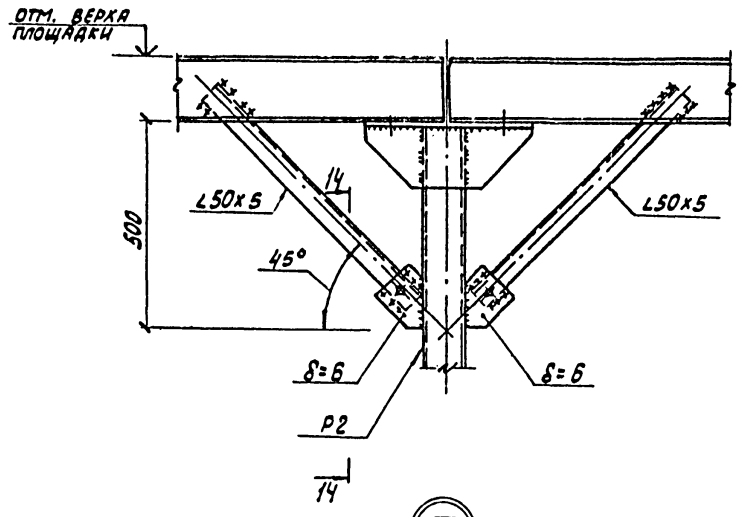

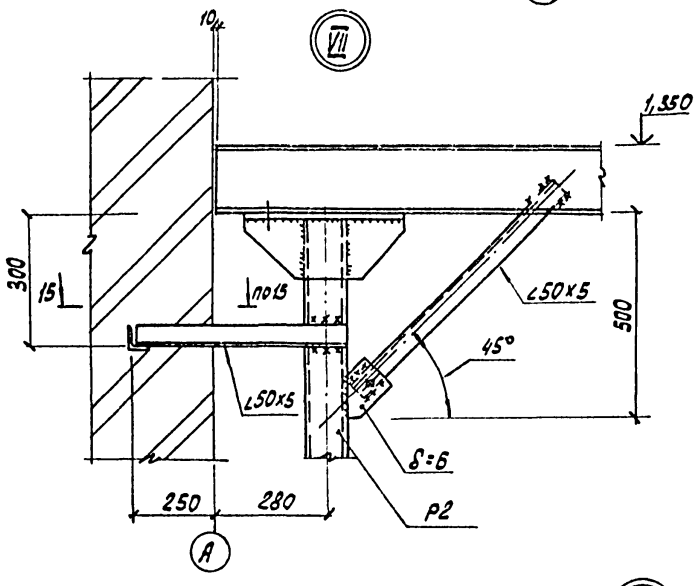

14-14

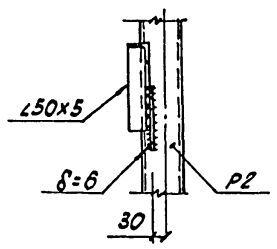

15-15

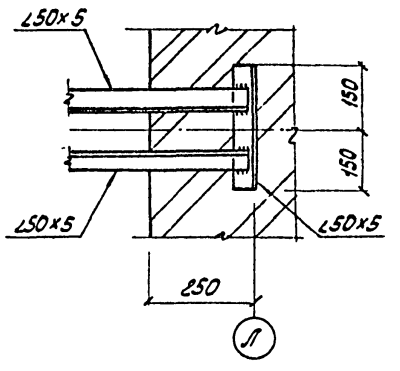

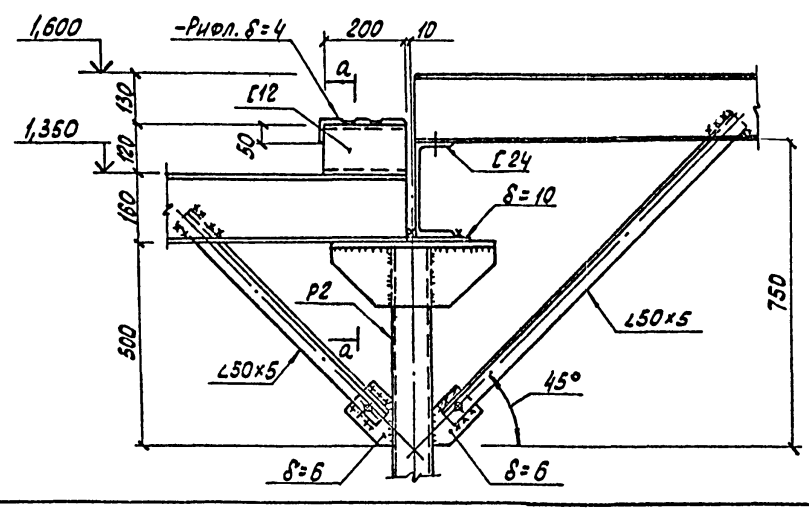

а-а

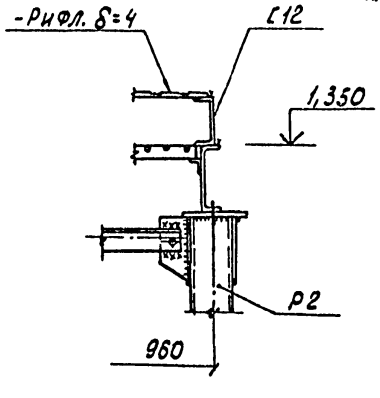

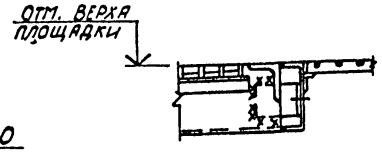

				901-3-216.86	-КМ
ГИП	Васильев		11.85	Блок горизонтальных отстойников для станции осветления соды на производственные нужды производительностью 100 тыс. м³/сутки.	Стадия: Р; Лист: 13; Листов:
Нач.отд.	Пасева				
Н.контр.	Буракова		11.85		
Рук.гр.	Смоляков			Узлы и сечения.	Госстрой СССР Союзводоканалниипроект Ростовский Водоканалпроект
Ст.техн.	Дворцевой				
Пров.	Герасимов				

Привязан:

Инв.№

Формат А2

21607-03

Альбом II

Типовой проект 901-3-216.86

16-16

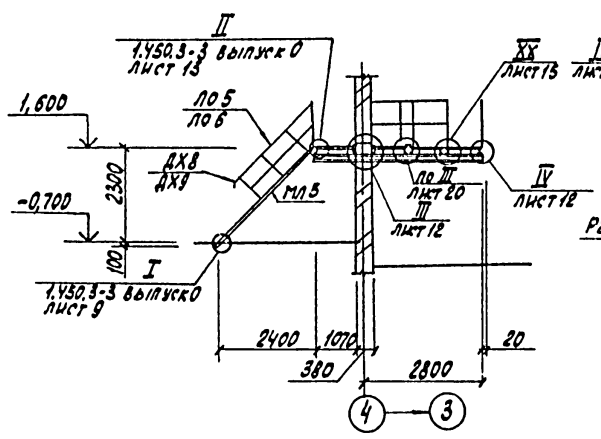

17-17

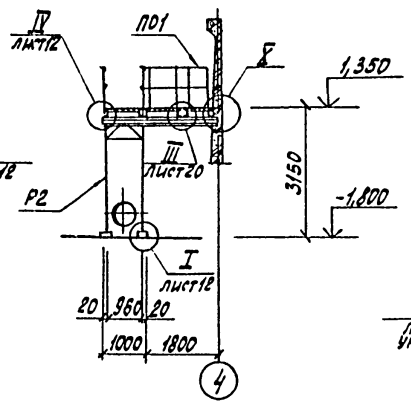

18-18

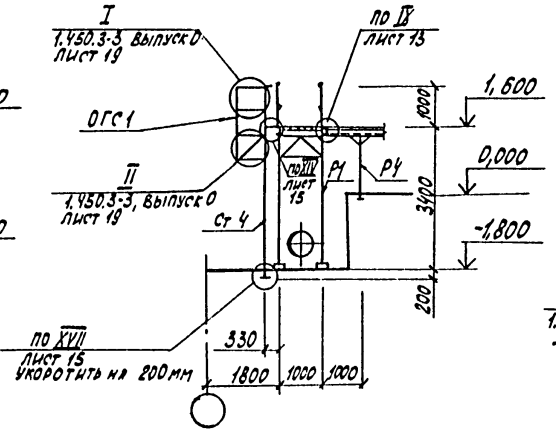

19-19

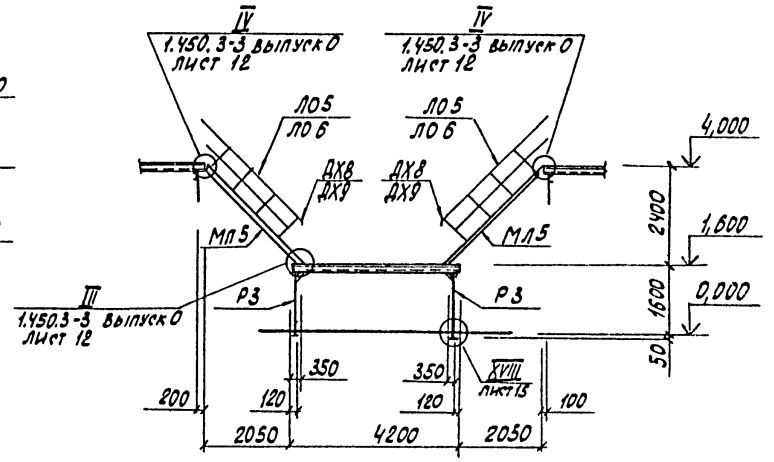

20-20

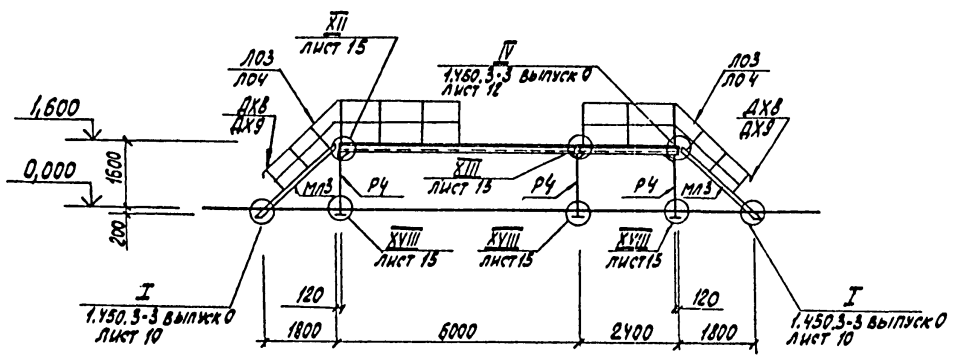

21-21

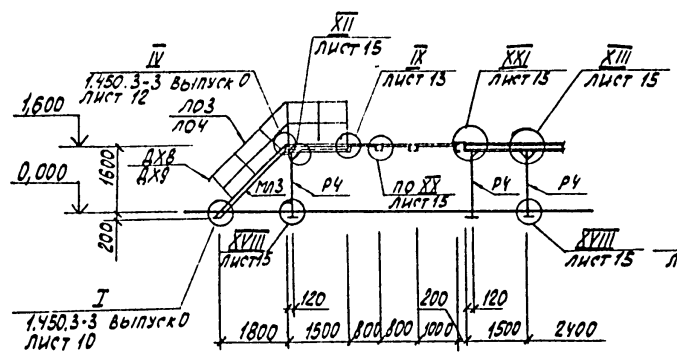

22-22

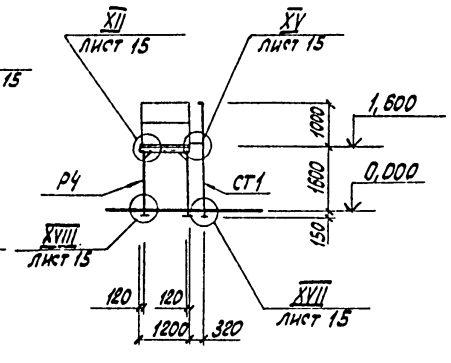

X

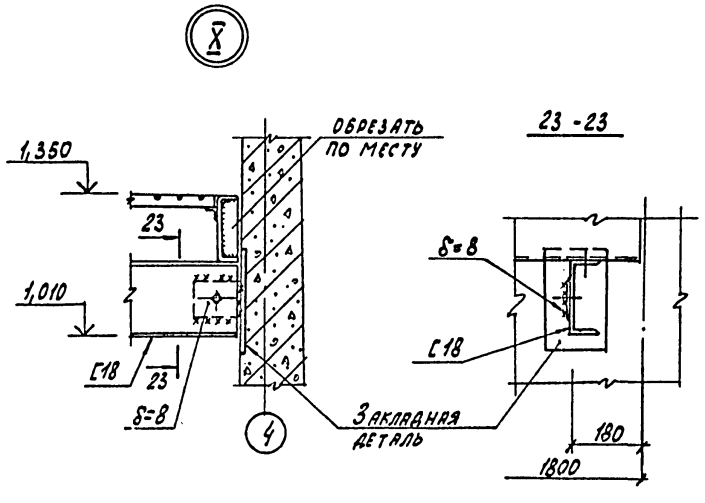

XI

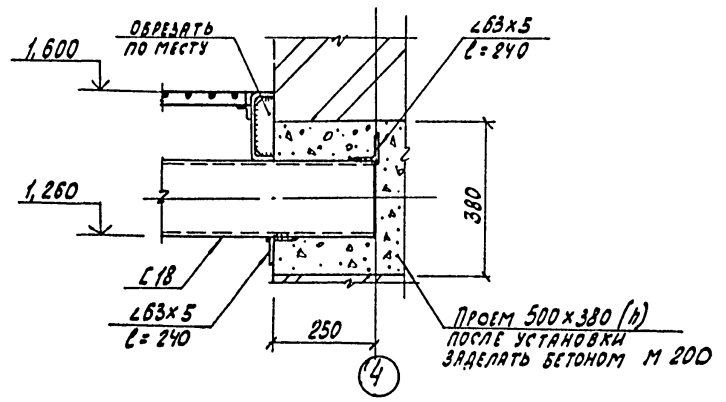

1. Местоположение сечений от 19-19 до 22-22 приведены на листе 8.

Привязан:

Инв. №

				901-3-216.86 - КМ			
ГИП	Васильев		11.85	Блок горизонтальных отстойников для станции осветления воды на производственные нужды производительностью 100 тыс. м³/сутки	Стадия	Лист	Листов
Нач. отд.	Пасева				Р	14	
Н. контр.	Буркова		11.85				
Рук. гр.	Смоляков			Узлы и сечения.	Госстрой СССР Союзводоканалниипроект Ростовский Водоканалпроект		
Ст. техн.	Дворцевой						
Пров.	Герасимов						

Формат А2

Инв. № подл. | Подпись и дата | Взам. инв. №

21607-03

Альбом VII

Типовой проект 901-3-216.86

XII

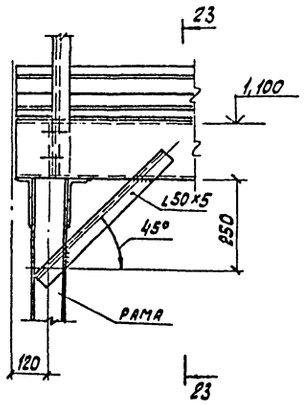

23-23

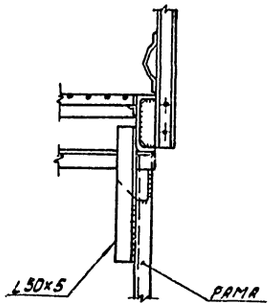

XIII

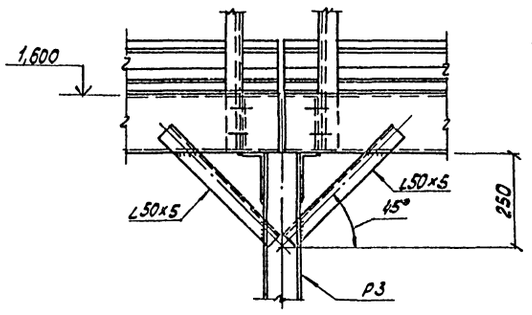

XIV

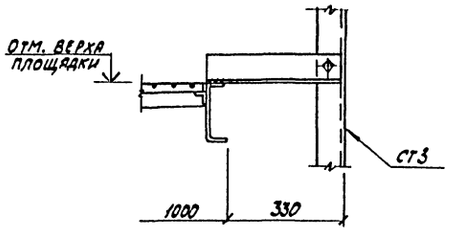

XV

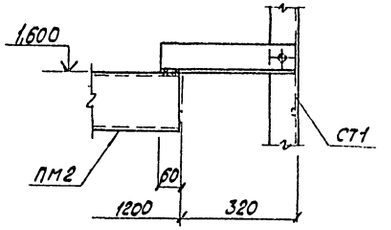

XVI

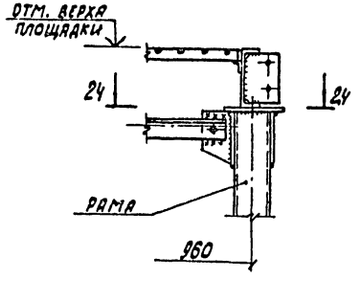

XVII

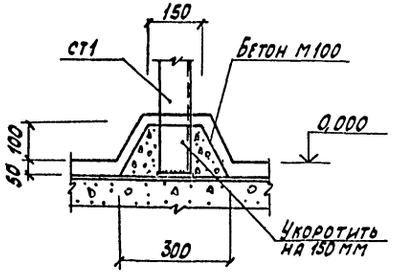

XVIII

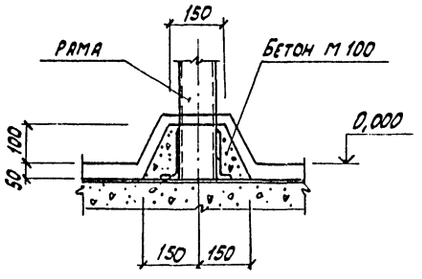

XIX

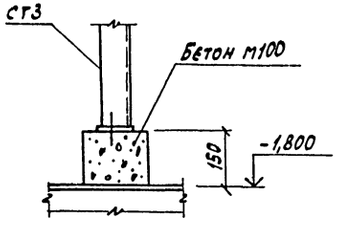

XX

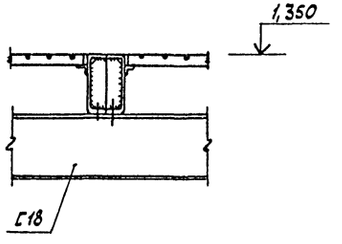

24-24

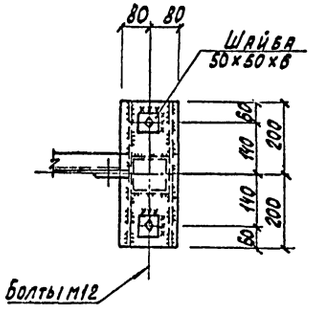

XXI

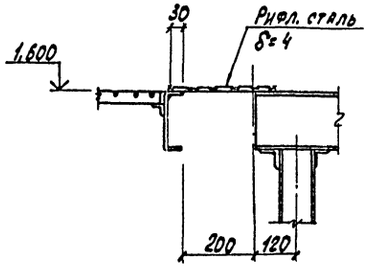

Привязан:					901-3-216.86 -КМ		
	ГИП	Васильев		11.86	Блок горизонтальных отстойников для станции осветления воды на производственные нужды, производительностью 100 тыс. м³/сутки	стадия	лист	листов
	Нач. отд.	Пасева				Р	15	
	Н. контр.	Буракова		11.86				
	Рук. гр.	Смолаков			Узлы и сечения.	Госстрой СССР Союзводоканалниипроект Ростовский Водоканалпроект		
Инв. №	Пров.	Ерасимова						

Формат А2

Инв. № подл. | Подпись и дата | Взам. инв. №

21607-03

Альбом II

Типовой проект 901-3-216.86

Инв.№ подл. | Подпись и дата | Взам.инв.№

Схемы заполнения оконных проемов ОК1

/в панельных стенах/ /в кирпичных стенах/ /в кирпичных стенах с надоконной панелью/

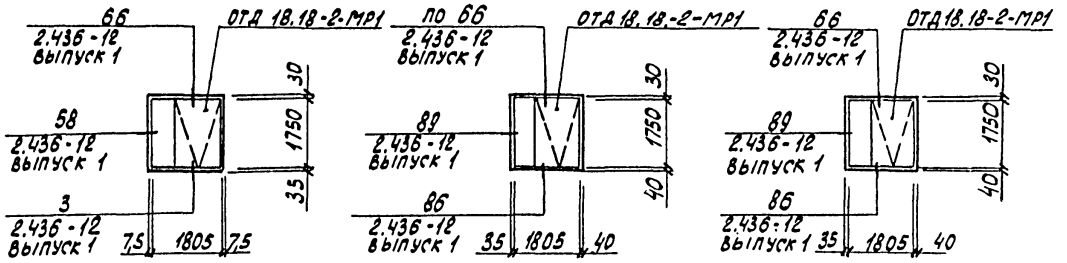

Ведомость элементов

Марка	Сечения: Эскиз	Поз.	Состав	Опорные усилия: Мкн(тсм)	Nкн(тс)	Qн(тс)	Группа констр.	Марка металла	Примечание
а	[	–	[10				4	ВСт3кп2	по гибкости
б	□	–	гн. □100×3					ВСт3сп	по гибкости
в	⌊	–	∠50×5					ВСт3кп2	конструкт.
ОТД.18.18-2-МР1	1.436.3-16 выпуски 0,1,2								

1. Расположение оконных проемов ОК1 смотреть типовой проект АР листы 8, 9.
2. Крепление стальных переплетов в оконных проемах выполнять в соответствии с серией 2.436-12 выпуски 0, 1, 2.
3. Общие указания смотреть на листе 1.

ГИП	Васильев		11.85	901-3-216.86 – КМ	
Нач.отд.	Пасева			Блок горизонтальных отстойников для станции осветления воды мв производственные нужды/произ-водительностью 20 тыс.м³/сутки.	Стадия: Р; Лист: 16; Листов:
Н.контр.	Бурякова		11.85		
Рук.гр.	Смоляков			Рамы Р1–Р5. Схемы заполнения оконных проемов.	Госстрой СССР Союзводоканалниипроект Ростовский Водоканалпроект
Ст.техн.	Дворцевой				
Пров.	Герасимов				

Привязан:

Инв.№

Формат А2

21607-03

Схема расположения лестниц ЛМ7 к площадке на отм. 5,200

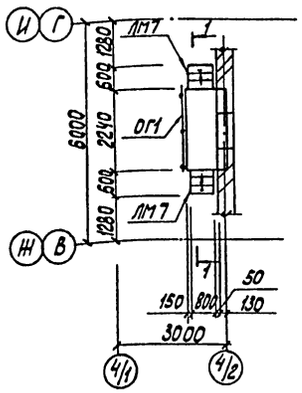

1-1

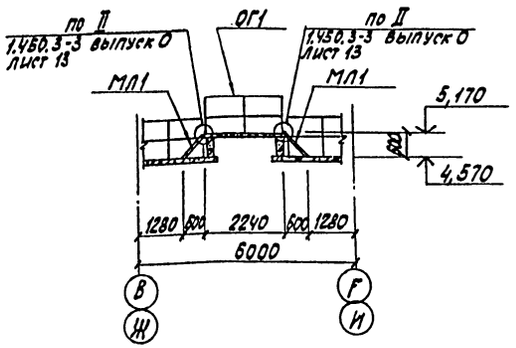

Схема расположения лестниц ЛМ11 и ограждения ОГ1 к площадкам на отм. 4,600 и 5,200

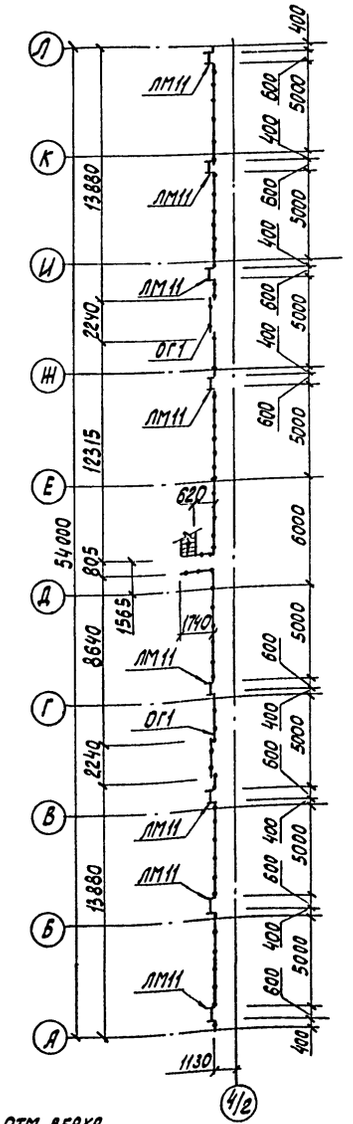

Схема расположения ограждения на отм. 0,000

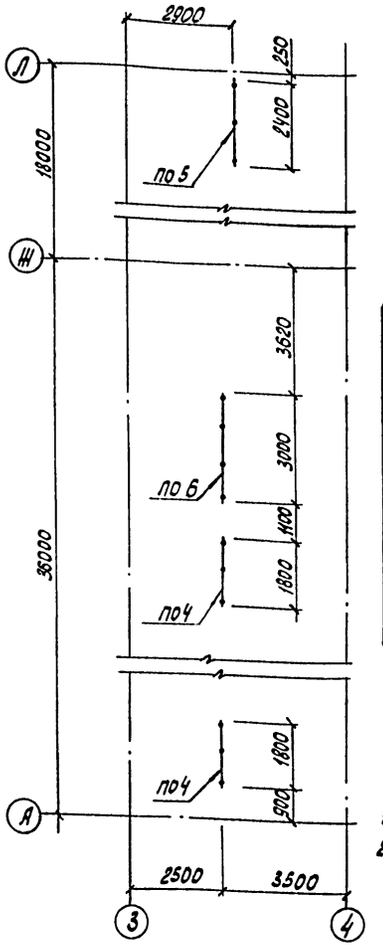

Детали креплений ограждений.

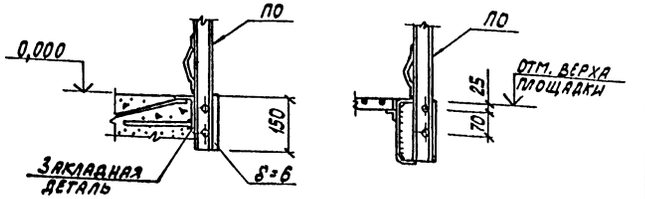

Ведомость элементов

Марка	Сечения: Эскиз	Поз.	Состав	Опорные усилия: Мкип(тсм)	Nкп(тс)	Qкп(тс)	Группа констр.	Марка металла	Примечание
ОГ1		1	∠50×40×12×2,5				4	ВСт3кп2	
		2	∠90×30×25×3					ВСт3кп2	
		3	∠25×3					ВСт3кп2	

1. Монтажную схему лестницы ЛМ11 смотреть на листе 20.
2. Схема расположения площадок на отм. 5,200 приведена на листе КЖ 61.

Детали креплений ограждений

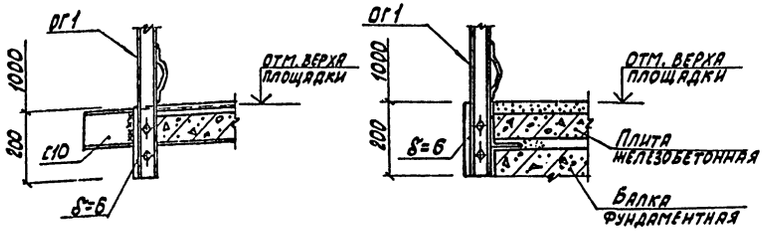

Деталь крепления ограждения

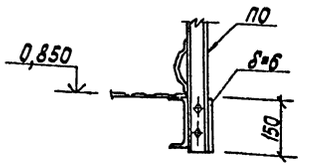

Привязан:

Инв. №

				901-3-216.86 - КМ	
ГИП	Васильев		11.85	Блок горизонтальных отстойников для станции осветления воды производственные нужды, производительностью 100 тыс. м³/сутки.	Стадия: Р; Лист: 17; Листов:
Нач.отд.	Лосева				
Н.контр.	Буракова				
Рук.гр.	Смаляков			Схемы расположения лестниц ЛМ7, ЛМ11, ограждения на отм. 0,000. Детали крепления ограждений.	Госстрой СССР Союзводоканалниипроект Ростовский Водоканалпроект
Ст.техн.	Дворцевой				
Пров.	Герасимов				

Формат А2

Инв. № подл. | Подпись и дата | Взам. инв. №

Альбом II

Типовой проект 901-3-216.86

Согласовано:

Инв. № подл. | Подпись и дата | Взам. инв. №

Схема расположения лестниц ЛМ 12 между осями 4-6

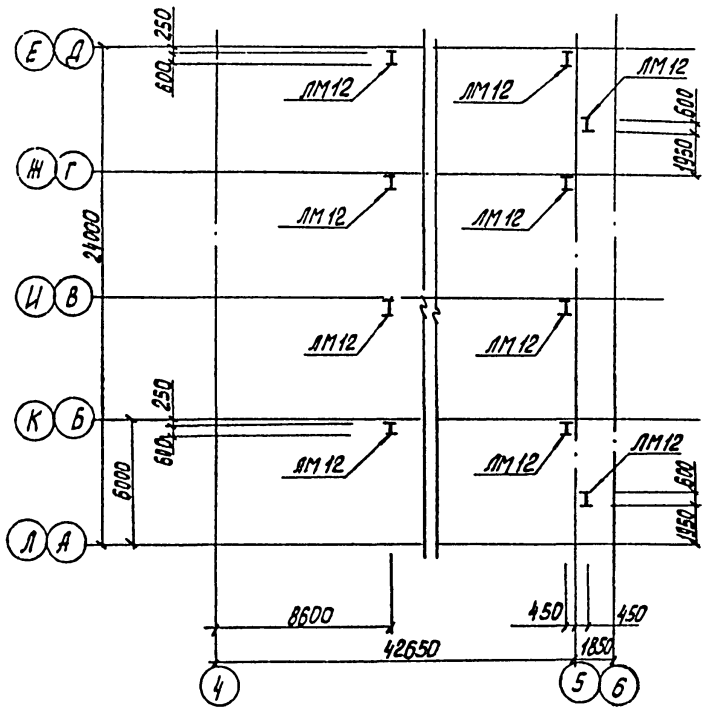

Монтажная схема лестницы ЛМ12 между осями 4-5

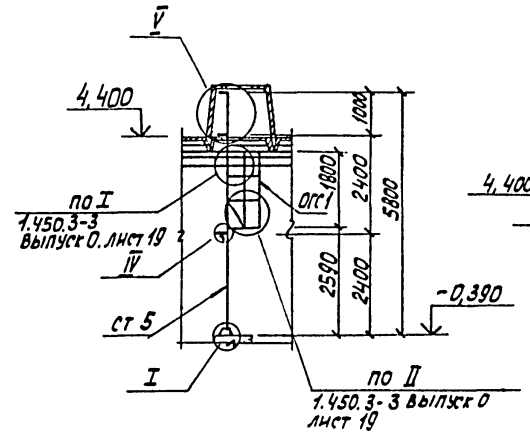

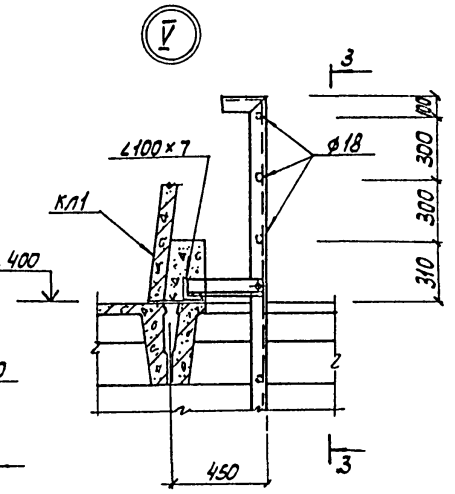

3-3

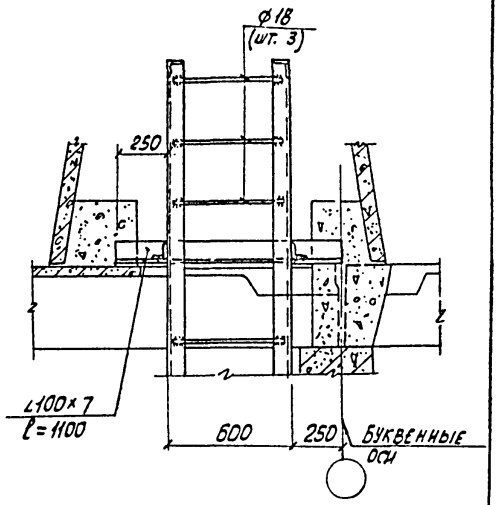

Монтажная схема лестницы ЛМ12 между осями 5-6

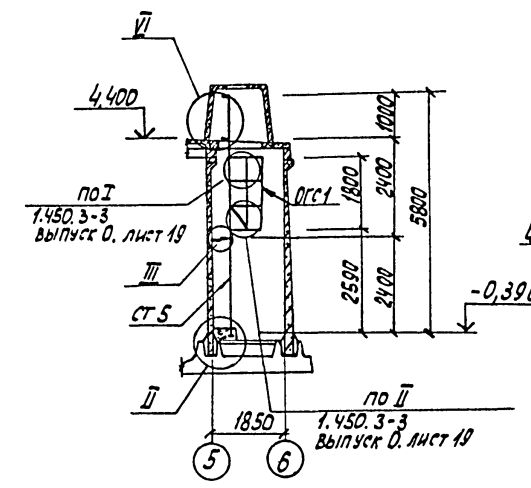

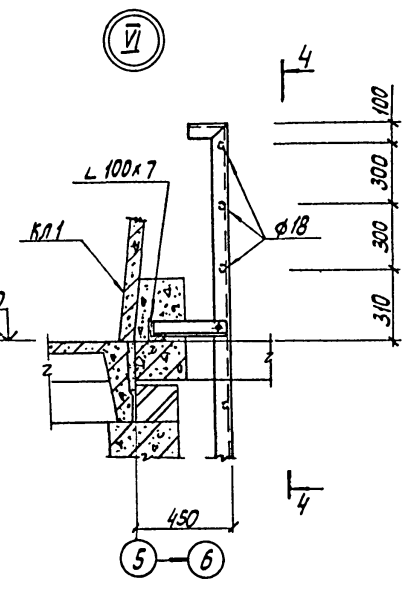

4-4

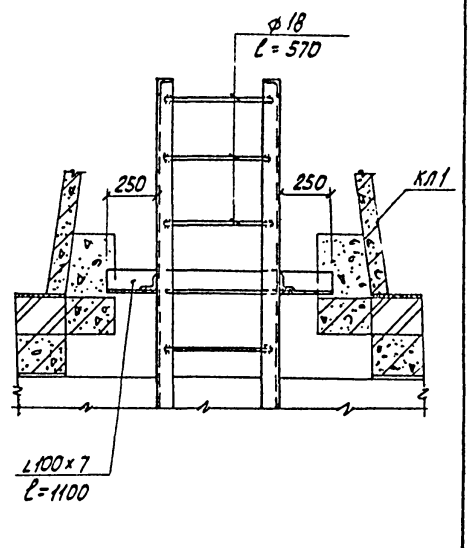

1-1

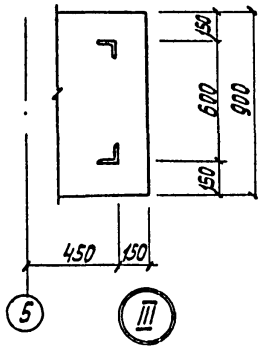

2-2

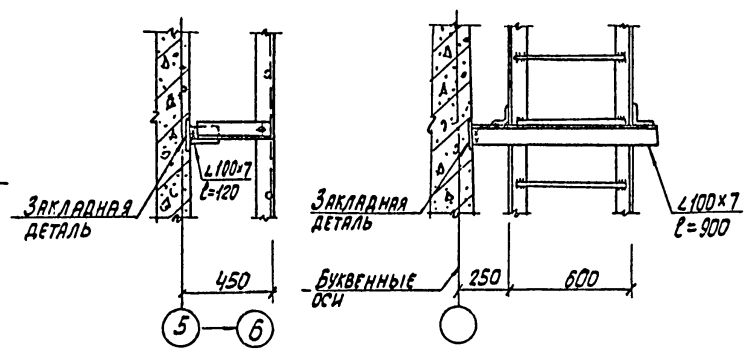

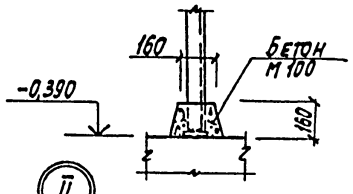

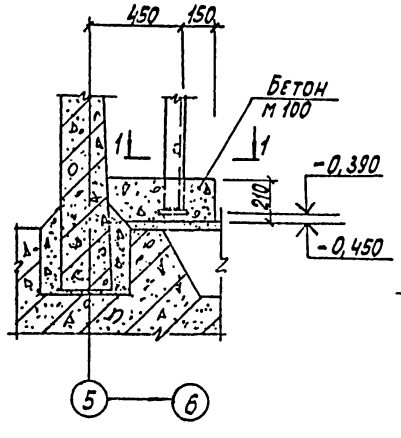

1. Лестницу установить до монтажа колпаков кл1.
2. Спецификацию лестницы смотреть на листе 22.

					901-3-216.86 КМ		
Привязан							
			ГИП	Васильев		11.85	Блок горизонтальных отстойников для станции осветления воды на производственные нужды производительностью 100 тыс. м³/сутки	Стадия	Лист	Листов
			Нач. отд.	Пасева				Р	18	
			Ч. контр.	Буракова		11.85				
			Рук. гр.	Стрякова			Схемы расположения лестниц ЛМ12.	Госстрой СССР Союзгосканалинпроект Ростовский Водоканалпроект		
			Ст. техн.	Дворцевой						
Инв. №			Прод.	Герасимов						

Формат А2

21607-03

Типовой проект 901-3-216.86 Альбом II

Схема расположения площадки на отм. 0,850 и лестниц ЛМ8

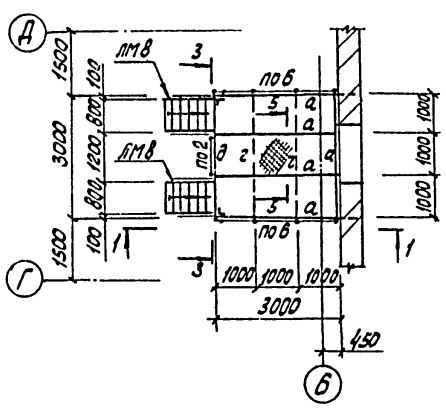

1-1

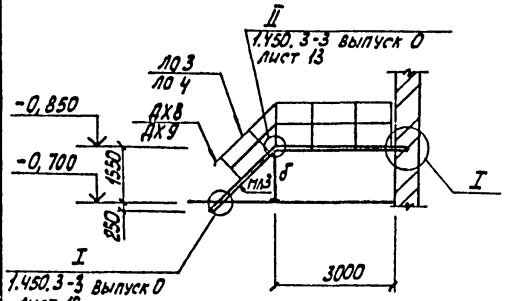

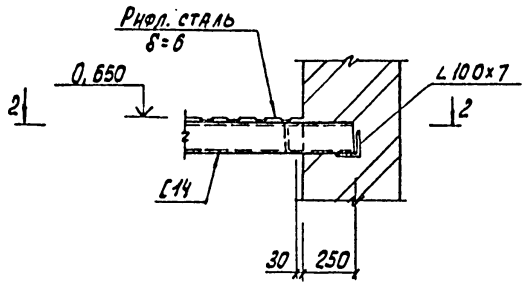

2-2

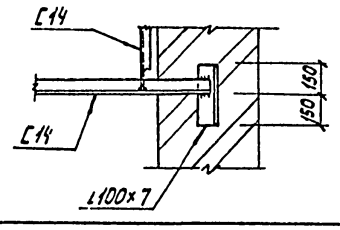

3-3

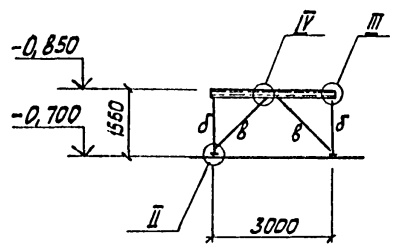

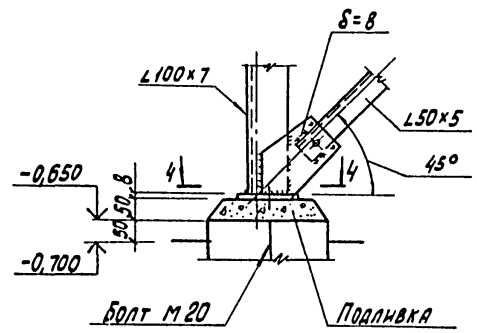

4-4

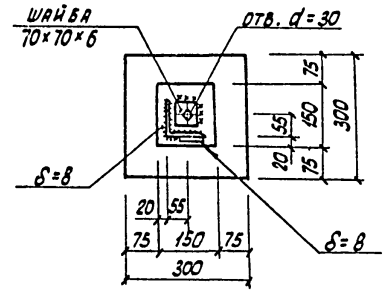

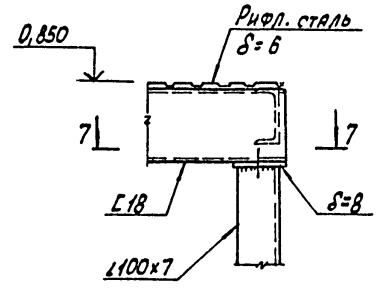

5-5

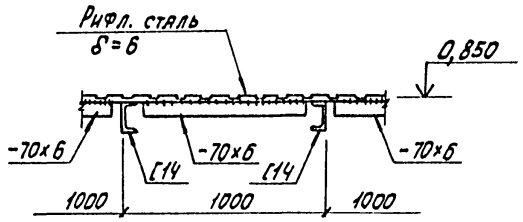

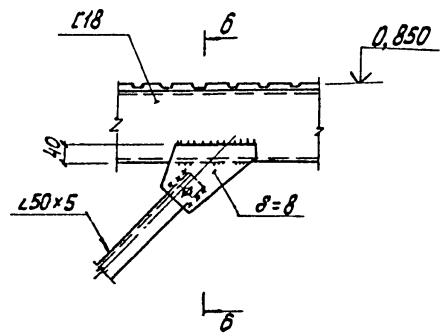

6-6

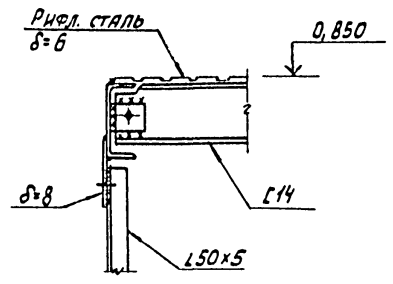

7-7

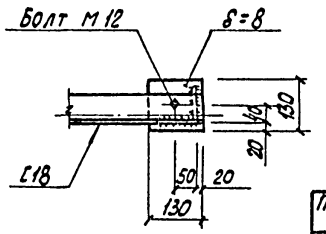

Ведомость элементов									
Марка	Сечения			Опорные усилия			Группа констр.	Марка металла	Примечание
	Эскиз	Поз.	Состав	$M_{кн}$(тсм)	$N_{кн}$(тс)	$Q_{кн}$(тс)			
а	[	–	C14				4	ВСт3кп2	
б	∟	–	∠100×7					ВСт3пс6-1	
в	∟	–	∠50×5					ВСт3кп2	
г	—		-70×6					ВСт3кп2	
д	[		C18					ВСт3пс6-1	

1. Отметки на чертежах даны условные.
2. Рифленый настил приварить к балкам площадки по всему периметру опирания непрерывным швом $k_f \geq 4$ мм.
3. Общие указания смотреть на листе 1.
4. В узлах и сечениях ограждение условно не показано.

Привязан	ГИП	Васильев		11.86	901-3-216.86 -КМ
	Нач.отд.	Пасева			Блок горизонтальных отстойников для станции осветления воды на производственные нужды производительностью 100 тыс. м³/сутки
	Н.контр.	Буракова		11.85	
	Рук.гр.	Смоляков			Схема расположения площадки на отм. 0,850.
	Ст.техн.	Дворцевой			
Инв. №	Пров.	Герасимов			

Стадия	Лист	Листов
Р	19	

Госстрой СССР Союзводоканалниипроект Ростовский Водоканалпроект

Формат А2

21607-03

Согласовано

Инв. № подл. | Подпись и дата | Взам. инв. №

Альбом II

Типовой проект 901-3-216.86

Инв. № подл. | Подпись и дата | Взам. инв. №

Схема расположения площадки на отм. 3,580 и лестницы ЛМ 13

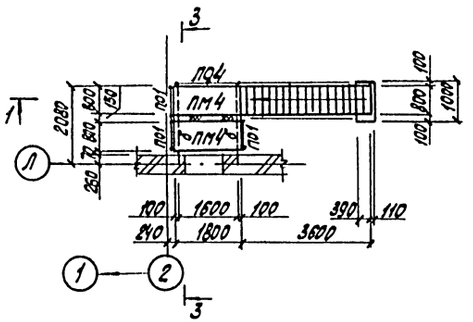

3-3

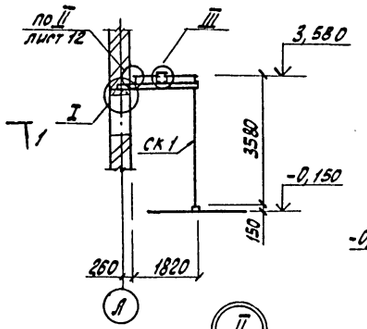

V

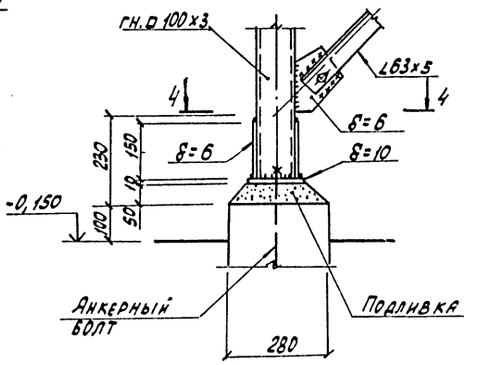

VI

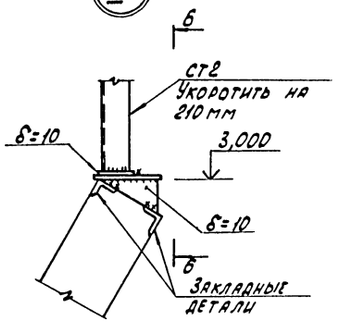

6-6

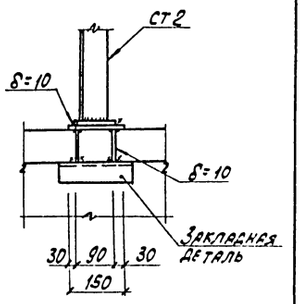

1-1

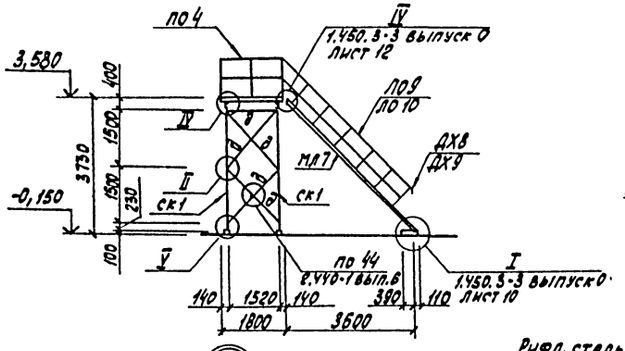

II

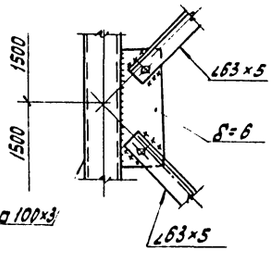

4-4

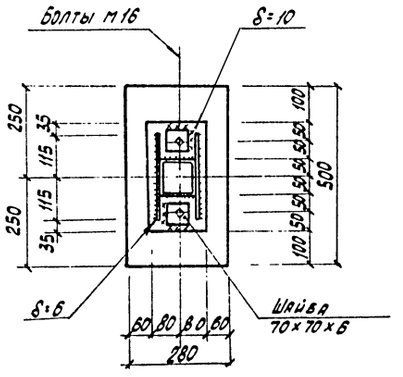

VII

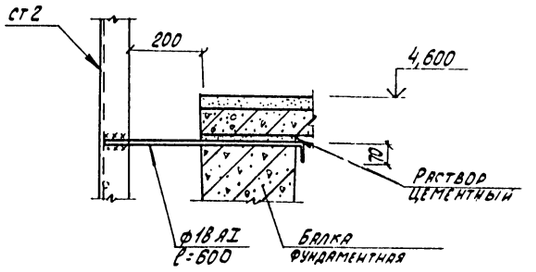

III

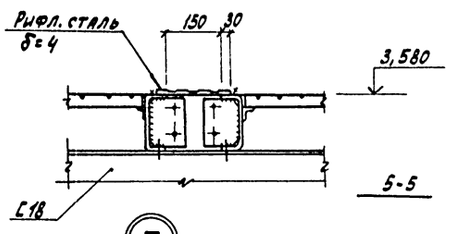

I

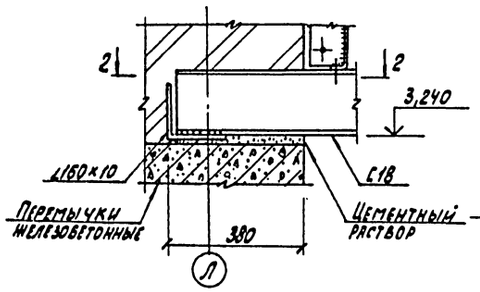

5-5

Монтажная схема лестницы ЛМ 11

IV

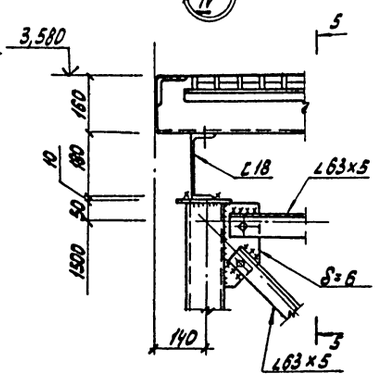

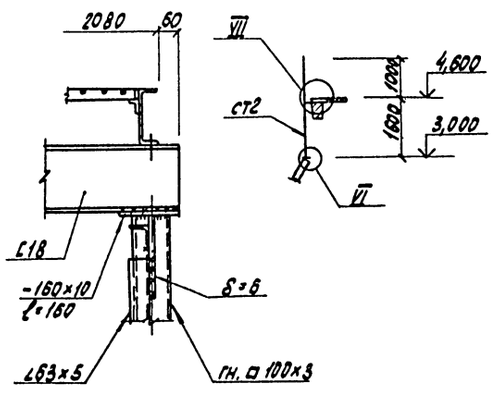

2-2

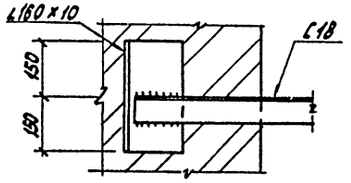

1. Ведомость элементов приведена на листе 23.
2. Рифленую сталь приварить к балкам площадок по всему периметру опирания непрерывным швом $k_f \geq 4$мм.

Привязан:

Инв. №

				901-3-216.86 -КМ			
ГИП	Васильева		11.85	Блок горизонтальных отстойников для станции осветления воды на производственные нужды ПО «Азовцентрельстальконструкция»	стадия	лист	листов
Нач. отд.	Лесева				Р	20	
Н. контр.	Буракова		11.85				
Рук. гр.	Смолякова			Схема расположения площадки на отм. 3,580	Госстрой СССР Союзводоканалниипроект Ростовский Водоканалпроект		
Гл. техн.	Дворцевой						
Пров.	Ерасимов						

Формат А2

21607-03

Монтажная схема лестницы ЛМ14

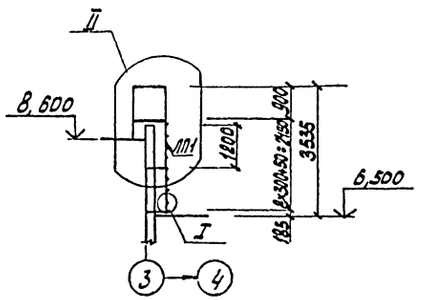

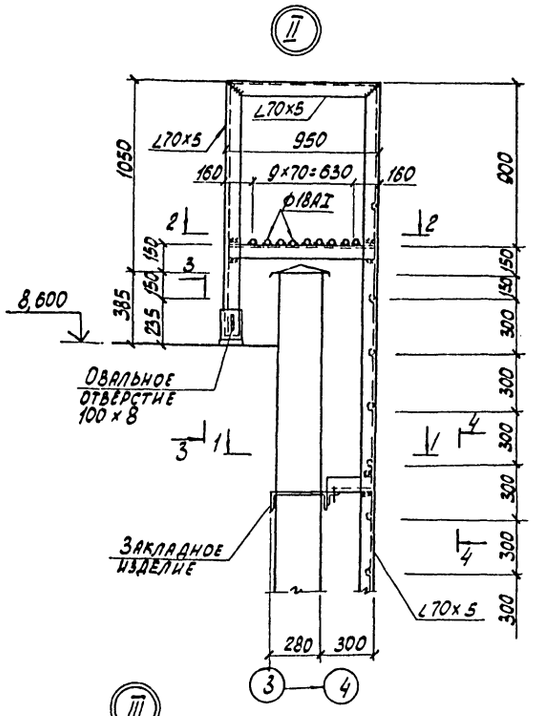

Монтажная схема лестницы ЛМ15

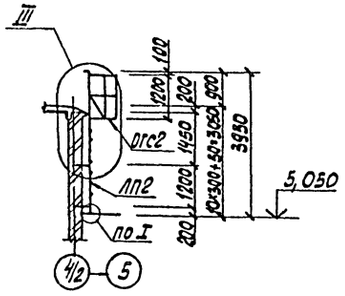

Монтажная схема лестницы ЛМ16

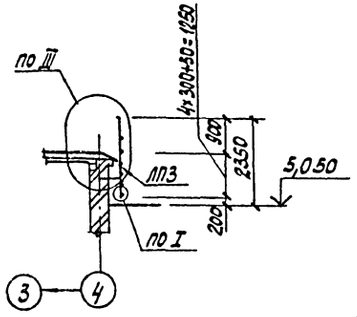

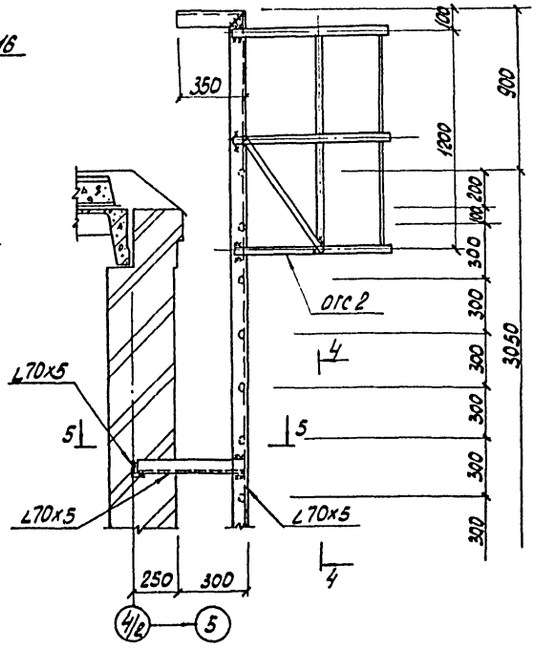

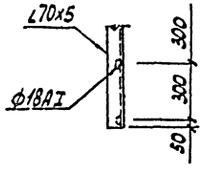

1-1

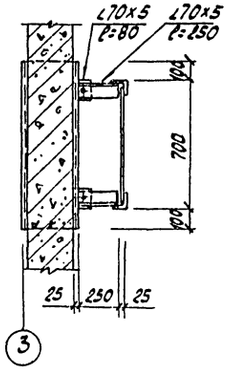

2-2

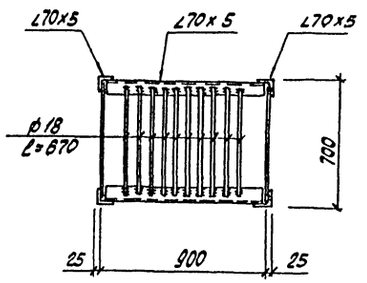

3-3

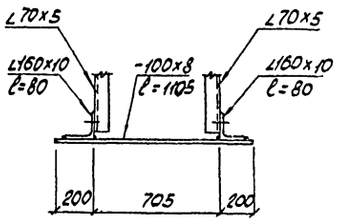

4-4

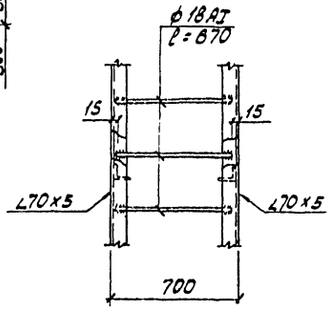

5-5

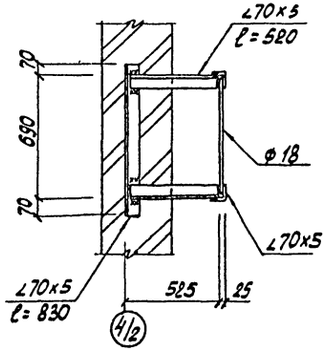

Ведомость элементов

Марка	Сечения: Эскиз	Поз.	Состав	Опорные усилия: Мкн(кгсм)	Nкн(тс)	Qкн(тс)	Группа конструк.	Марка металла	Примечание
ЛП1 ЛП2 ЛП3	L		∠70х5				4	Вст3кп2	
	L		∠160х10					Вст3пс6-1	
	•		Ø18					Вст3кп2	
	—		-100х8					Вст3кп2	

1. Общие указания приведены на листе 1.
2. Местоположение лестниц ЛМ13, ЛМ14, ЛМ15 смотреть типовой проект АР, листы 3,12.

					901-3-216.86 - КМ		
ГИП	Васильев		11.85	Блок горизонтальных отстойников для станции осветления воды из подземных водозаборных скважин производительностью 100 тыс. м³/сутки	Стадия	Лист	Листов
Нач.отд.	Пасева		11.85		Р	21	
Н.контр.	Буракова		11.85				
Рук.гр.	Столяров			Монтажные схемы лестниц ЛМ14, ЛМ15, ЛМ16.	Госстрой СССР Союзводоканалниипроект Ростовский Водоканалпроект		
Ст.техн.	Дворцева						
Пров.	Герасимов						

Привязан:

Инв. №

Инв. № подл. | Подпись и дата | Взам. инв. №

Формат А2

21607-03

Альбом II

Типовой проект 901-3-216.86

Марка, поз.	Обозначение	Наименование	Кол.	Масса ед., кг	Примечание
		ЛМ1 шт.2			
		Марш лестничный			
МЛ4	1.450.3-3 выпуск 1, часть1	МЛХРБ 45-18.10	1	105,6	
		Ограждение			
ЛО3	1.450.3-3 выпуск 1, часть2	ОГлМЛХ 45-10.18	1	12,5	
ЛО4	1.450.3-3 выпуск 1, часть2	ОГпМЛХ 45-10.18	1	12,5	
		Элемент дополнительный			
ДХ8	1.450.3-3 выпуск 1, часть 2	ДХ8	1	0,28	
ДХ9	1.450.3-3 выпуск 1, часть 2	ДХ9	1	0,26	
		ЛМ2 шт. 1			
		ЛМ8 шт. 2			
		Марш лестничный			
МЛ3	1.450.3-3 выпуск 1, часть 1	МЛХРБ 45-18,8	1	96,2	
		Ограждение			
ЛО3	1.450.3-3 выпуск 1, часть 2	ОГлМЛХ 45-10.18	1	12,5	
ЛО4	1.450.3-3 выпуск 1, часть 2	ОГпМЛХ 45-10.18	1	12,5	
		Элемент дополнительный			
ДХ8	1.450.3-3 выпуск 1, часть 2	ДХ8	1	0,26	
ДХ9	1.450.3-3 выпуск 1, часть 2	ДХ9	1	0,26	
		ЛМ3 шт.2			
		ЛМ5 шт. 2			
		Марш лестничный			
МЛ5	1.450.3-3 выпуск 1, часть1	МЛХРБ 45-24,8	1	128,8	
		Ограждение			
ЛО5	1.450.3-3 выпуск 1, часть 2	ОГпМЛХ 45-10,24	1	15,5	
ЛО6	1.450.3-3 выпуск 1, часть 2	ОГпМЛХ 45-10,24	1	15,5	
		Элемент дополнительный			
ДХ8	1.450.3-3 выпуск 1, часть2	ДХ8	1	0,26	
ДХ9	1.450.3-3 выпуск 1, часть2	ДХ9	1	0,26	
		ЛМ4 шт. 2			
		Марш лестничный			
МЛ2	1.450.3-3 выпуск 1, часть 1	МЛХРБ 45-12,8	1	63,5	
		Ограждение			
ЛО1	1.450.3-3 выпуск 1, часть 2	ОГлМЛХ 45-10.12	1	7,5	
ЛО2	1.450.3-3 выпуск 1, часть 2	ОГпМЛХ 45-10.12	1	7,5	
		Элемент дополнительный			
ДХ8	1.450.3-3 выпуск 1, часть2	ДХ8	1	0,26	
ДХ9	1.450.3-3 выпуск 1, часть 2	ДХ9	1	0,26	

Марка, поз.	Обозначение	Наименование	Кол.	Масса ед., кг.	Примечание
		ЛМ6 шт. 1			
		Марш лестничный			
МЛ6	1.450.3-3 выпуск 1, часть 1	МЛХРБ 45-30.8	1	161,6	
		Ограждение			
ЛО7	1.450.3-3 выпуск 1, часть 2	ОГлМЛХ 45-10.30	1	19,6	
ЛО8	1.450.3-3 выпуск 1, часть 2	ОГпМЛХ 45-10.30	1	19,6	
		Элемент дополнительный			
ДХ14	1.450.3-3 выпуск 1, часть 2	ДХ14	1	0,63	
ДХ15	1.450.3-3 выпуск 1, часть 2	ДХ15	1	0,63	
		ЛМ7 шт. 4			
		Марш лестничный			
МЛ1	1.450.3-3 выпуск 1, часть 1	МЛХРБ 45-6,8	1	29,9	
		ЛМ9 шт. 12			
		Стремянка			
СТ3	1.450.3-3 выпуск 1, часть 2	СХ-40	1	65,8	
		Ограждение			
ОГС1	1.450.3-3 выпуск 1, часть 2	ОГС-18,4	1	18,8	
		ЛМ10 шт. 3			
		Стремянка			
СТ4	1.450.3-3 выпуск 1, часть 2	СХ-48а	1	72,7	
		Ограждение			
ОГС1	1.450.3-3 выпуск 1, часть 2	ОГС 18,4	1	18,8	
		ЛМ11 шт. 8			
		Стремянка			
СТ2	1.450.3-3 выпуск 1, часть 2	СХ-28б	1	44,5	
		ЛМ12 шт. 20			
		Стремянка			
СТ5	1.450.3-3 выпуск 1, часть 2	СХ-58а	1	101,7	
		Ограждение			
ОГС1	1.450.3-3 выпуск 1, часть 2	ОГС 18.4	1	18,8	

Марка, поз.	Обозначение	Наименование	Кол.	Масса ед., кг	Примечание
		ЛМ13 шт.1			
		Марш лестничный			
МЛ7	1.450.3-3 выпуск 1, часть 1	МЛХРБ 45-36,8	1	192,9	
		Ограждение			
ЛО9	1.450.3-3 выпуск 1, часть 2	ОГлМЛХ 45-10,36	1	24,1	
ЛО10	1.450.3-3 выпуск 1, часть 2	ОГпМЛХ 45-10.36	1	24,1	
		Элемент дополнительный			
ДХ8	1.450.3-3 выпуск 1, часть2	ДХ8	1	0,26	
ДХ9	1.450.3-3 выпуск 1, часть 2	ДХ9	1	0,26	
		ЛМ14 шт. 1			
		Лестница			
ЛП1	лист 21.	ЛП1	1		
		ЛМ15 шт. 1			
		Лестница			
ЛП2	лист 21	ЛП2	1		
		Ограждение			
ОГС2	1.450.3-3 выпуск 1, часть 2	ОГС-12,4	1	14,0	
		ЛМ16 шт. 1			
		Лестница			
ЛП3	лист 21	ЛП3	1		
		ЛМ17 шт. 2			
		Стремянка			
СТ1	1.450.3-3 выпуск 1, часть 2	СХ-28а	1	45,2	

Инв. № подл. | Подпись и дата | Взам. инв. №

Привязан:

Инв. №

			901-3-216.86	-КМ
ГИП	Васильев		Блок горизонтальных отстойников для станции осветления воды на производственные нужды производительностью 100 тыс. м³/сут	Стадия: Р; Лист: 22; Листов:
Нач.отд.	Пасева			
Н. контр.	Буракова			
Рук. гр.	Смоляков		Спецификация лестниц	Госстрой СССР Союзводоканалниипроект Ростовский Водоканалпроект
Ст. техник	Дворцевой			
Пров.	Герасимов			

Формат А2

21607-03

Альбом II.

Типовой проект 901-3-216.86

Марка, поз.	Обозначение	Наименование	Кол.	Масса ед., кг	Примечание
		Площадки			
ПМ1	1.450.3-3 выпуск 1, часть 2	ПМХРБ-12,10	3	49,8	
ПМ2	1.450.3-3 выпуск 1, часть 2	ПМХРБ-15,10	4	59,8	
ПМ3	1.450.3-3 выпуск 1, часть 2	ПМХРБ-18,6	1	55,0	
ПМ4	1.450.3-3 выпуск 1, часть 2	ПМХРБ-18,8	11	62,8	
ПМ5	1.450.3-3 выпуск 1, часть 2	ПМХРБ-18,10	2	70,7	
ПМ6	1.450.3-3 выпуск 1, часть 2	ПМХРБ-24,8	1	81,0	
ПМ7	1.450.3-3 выпуск 1, часть 2	ПМХРБ-24,10	2	92,2	
ПМ8	1.450.3-3 выпуск 1, часть 2	ПМХРБ-30,10	2	112,3	
ПМ9	1.450.3-3 выпуск 1, часть 2	ПМХРБ-42,8	1	135,5	
ПМ10	1.450.3-3 выпуск 1, часть 2	ПМХРБ-42,10	3	153,8	
ПМ11	1.450.3-3 выпуск 1, часть 2	ПМХРБ-48,10	2	174,7	
ПМ12	1.450.3-3 выпуск 1, часть 2	ПМХРБ-54,10	4	194,2	
ПМ13	1.450.3-3 выпуск 1, часть 2	ПМХРБ-60,8	1	190,7	
ПМ14	1.450.3-3 выпуск 1, часть 2	ПМХРБ-60,10	10	214,6	
ПМ15	1.450.3-3 выпуск 1, часть 2	ПМХРБ-54,10	1	201,8	
		Марши лестничные			
МЛ1	1.450.3-3 выпуск 1, часть 1	МЛХРБ 45-6,8	4	29,9	
МЛ2	1.450.3-3 выпуск 1, часть 1	МЛХРБ 45-12,3	2	63,5	
МЛ3	1.450.3-3 выпуск 1, часть 1	МЛХРБ 45-18,8	3	96,2	
МЛ4	1.450.3-3 выпуск 1, часть 1	МЛХРБ 45-18,10	2	105,6	
МЛ5	1.450.3-3 выпуск 1, часть 1	МЛХРБ 45-24,8	4	128,8	
МЛ6	1.450.3-3 выпуск 1, часть 1	МЛХРБ 45-30,8	1	161,6	
МЛ7	1.450.3-3 выпуск 1, часть 1	МЛХРБ 45-36,8	1	192,9	
		Ограждение площадок			
ПО1	1.450.3-3 выпуск 1, часть 2	ОГПМХЭБ-10,9	28	10,5	
ПО2	1.450.3-3 выпуск 1, часть 2	ОГПМХЭБ-10,12	7	12,5	
ПО3	1.450.3-3 выпуск 1, часть 2	ОГПМХЭБ-10,15	7	16,7	
ПО4	1.450.3-3 выпуск 1, часть 2	ОГПМХЭБ-10,18	5	18,7	
ПО5	1.450.3-3 выпуск 1, часть 2	ОГПМХЭБ-10,24	9	22,8	
ПО6	1.450.3-3 выпуск 1, часть 2	ОГПМХЭБ-10,30	5	29,0	
ПО7	1.450.3-3 выпуск 1, часть 2	ОГПМХЭБ-10,42	2	39,3	
ПО8	1.450.3-3 выпуск 1, часть 2	ОГПМХЭБ-10,48	1	45,3	
ПО9	1.450.3-3 выпуск 1, часть 2	ОГПМХЭБ-10,54	5	49,4	
ПО10	1.450.3-3 выпуск 1, часть 2	ОГПМХЭБ-10,60	17	55,6	
		Ограждение лестничных маршей			
ЛО1	1.450.3-3 выпуск 1, часть 2	ОГлМЛХ 45-10,12	2	7,5	
ЛО2	1.450.3-3 выпуск 1, часть 2	ОГлМЛХ 45-10,12	2	7,5	
ЛО3	1.450.3-3 выпуск 1, часть 2	ОГлМЛХ 45-10,18	5	12,5	
ЛО4	1.450.3-3 выпуск 1, часть 2	ОГлМЛХ 45-10,18	5	12,5	
ЛО5	1.450.3-3 выпуск 1, часть 2	ОГлМЛХ 45-10,24	4	15,5	
ЛО6	1.450.3-3 выпуск 1, часть 2	ОГлМЛХ 45-10,24	4	15,5	
ЛО7	1.450.3-3 выпуск 1, часть 2	ОГлМЛХ 45-10,30	1	19,6	
ЛО8	1.450.3-3 выпуск 1, часть 2	ОГлМЛХ 45-10,30	1	19,6	
ЛО9	1.450.3-3 выпуск 1, часть 2	ОГлМЛХ 45-10,36	1	24,1	
ЛО10	1.450.3-3 выпуск 1, часть 2	ОГлМЛХ 45-10,36	1	24,1	
		Элементы дополнительные			
ДХ8	1.450.3-3 выпуск 1, часть 2	ДХ8	12	0,26	
ДХ9	1.450.3-3 выпуск 1, часть 2	ДХ9	12	0,26	
ДХ14	1.450.3-3 выпуск 1, часть 2	ДХ14	1	0,63	
ДХ15	1.450.3-3 выпуск 1, часть 2	ДХ15	1	0,63	
		Стремянки			
СТ1	1.450.3-3 выпуск 1, часть 2	СХ-28а	2	45,2	
СТ2	1.450.3-3 выпуск 1, часть 2	СХ-28б	8	44,5	
СТ3	1.450.3-3 выпуск 1, часть 2	СХ-40	12	65,8	
СТ4	1.450.3-3 выпуск 1, часть 2	СХ-46а	3	72,7	
СТ5	1.450.3-3 выпуск 1, часть 2	СХ-58а	20	101,7	
		Ограждение стремянок			
ОГС1	1.450.3-3 выпуск 1, часть 2	ОГС-18,4	35	18,8	
ОГС2	1.450.3-3 выпуск 1, часть 2	ОГС-12,4	1	14,0	
		Ограждение площадок			
ОГ1	лист 17	ОГ1	50,8	9,0	п.м.
		Рамы			
Р1	лист 16	Р1	2		
Р2	лист 16	Р2	10		
Р3	лист 16	Р3	7		
Р4	лист 16	Р4	11		
Р5	лист 16	Р5	2		

Ведомость элементов

Марка	Сечения: Эскиз	Сечения: Поз.	Сечения: Состав	Опорные усилия: Мкнм(тс)	Опорные усилия: Nкн(тс)	Опорные усилия: Qкн(тс)		Марка металла	Примечание
а	[	–	[12	2,0(0,2)	6,0(0,6)	6,0(0,6)		ВСт3кп2	
б	[	–	[18	17,70(1,77)		50,0(5,0)		ВСт3пс6-1	
в	[	–	[24					ВСт3пс6	констр.
г	L	–	∠50×5				4	ВСт3кп2	
д	L	–	∠63×5					ВСт3кп2	по гибкости
е	L	–	∠100×7					ВСт3пс6-1	по гибкости
ж	L	–	∠160×10	2,70(0,27)				ВСт3пс6-1	
СК1	□	–	гн. □100×3					ВСт3сп	по гибкости

Привязан:

Инв. №

901-3-216.86 - КМ

ГИП	Васильев		11.85
Нач.отд.	Пасева		
И.контр.	Бурякова		11.85
Рук.гр.	Смоляков		
Ст.техн.	Дворцевой		
Пров.	Герасимов		

Блок горизонтальных отстойников для станции осветления воды на производственные нужды производительностью 100 тыс. м³/сутки

Сводная спецификация изделий.

Стадия	Лист	Листов
Р	23	

Госстрой СССР Союзводоканалниипроект Ростовский водоканалпроект

Формат А2

Инв. № подл. | Подпись и дата | Взам. инв. №

21607-03

Альбом II

Типовой проект 901-3-216.86

Согласовано:

Инв. № подл. | Подпись и дата | Взам. инв. №

1-1

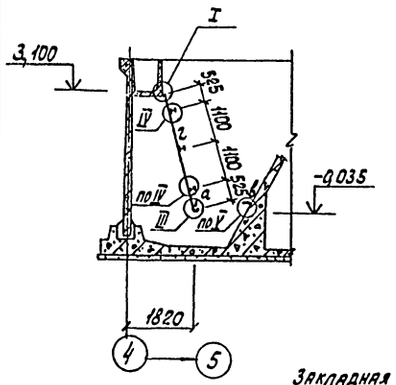

I

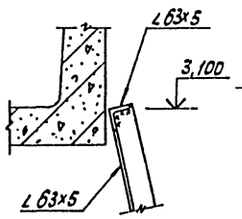

II

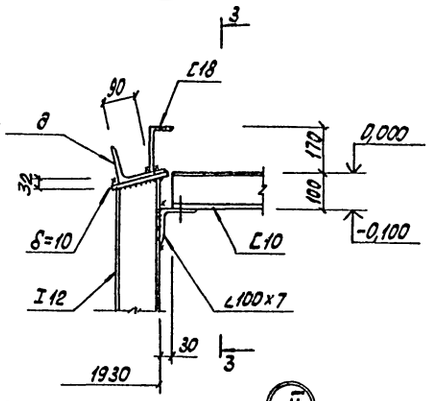

3-3

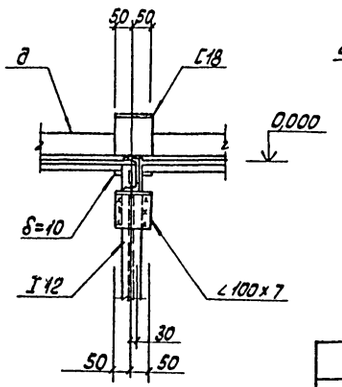

III

4-4

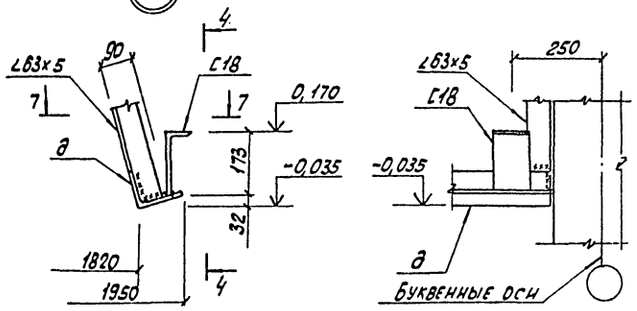

2-2

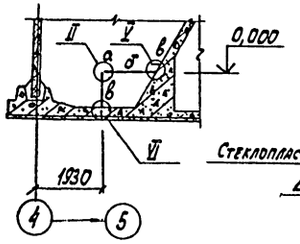

IV

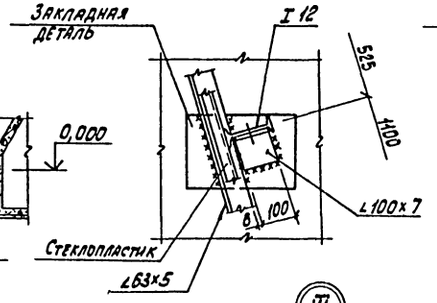

V

5-5

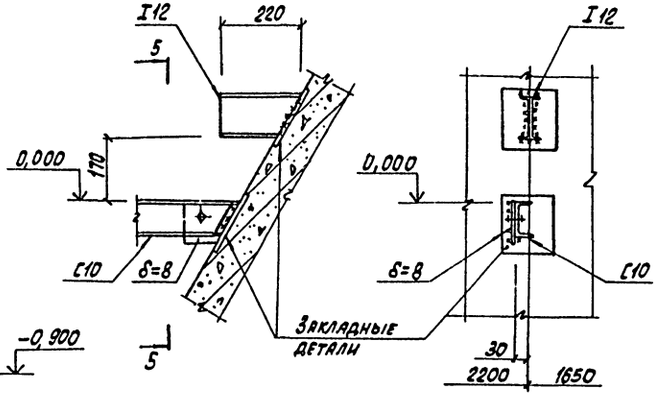

VI

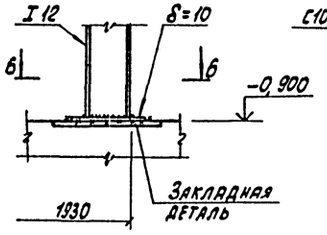

Схема расположения конструкций каркаса перегородок

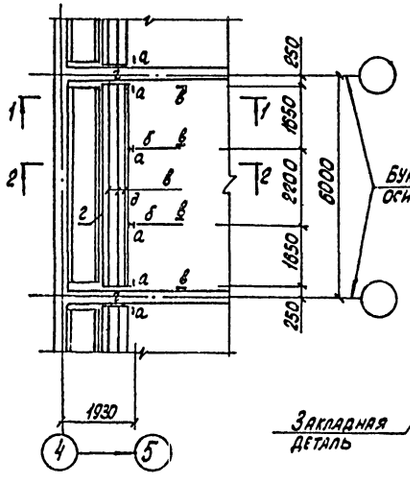

6-6

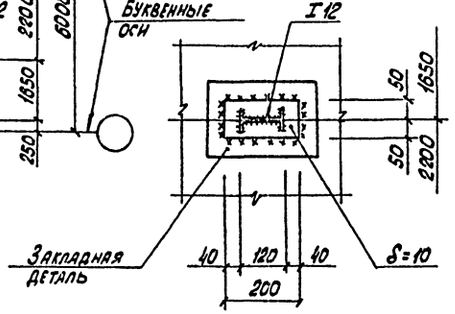

7-7

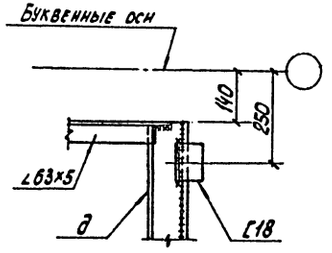

Ведомость элементов

Марка	Сечения: Эскиз	Поз.	Состав	Опорные усилия: Мкн(тсм)	Nкн(тс)	Qкн(тс)	Группа конструк.	Марка металла	Примечание
а	[	–	С18				3	ВСт3пс6-1	
б	[	–	С10					ВСт3кп2	
в	I	–	I 12					ВСт3кп2	
г	L	–	∠63×5					ВСт3кп2	
д	1 2	1	∠100×7					ВСт3пс6-1	
		2	-25×6						

1. На листе дана схема расположения каркаса перегородок в одной секции оттойника, во всех остальных каркас перегородок выполнять аналогично.
2. Все сварочные работы выполнять до монтажа колосников и листов стеклопластика.
3. Общие примечания смотреть на листе 1.
4. Балки (I 12) по узлу IV устанавливать только после монтажа листов стеклопластика. Общие чертежи камер хлопьеобразования и детали крепления листов к балкам смотреть типовой проект КЖ листы 54-56.

				901-3-216.86		КМ	
ГИП	Васильев		11.85	Блок горизонтальных оттойников для станции осветления воды на производственные нужды производительностью 100 тыс. м³/сутки	Стадия	Лист	Листов
Нач. отд.	Пасева				Р	24	
Н. контр.	Буракова		11.85				
Рук. гр.	Смоляков			Камера хлопьеобразования. Каркас перегородок. Узлы. Сечения.	Госстрой СССР Союзводоканалниипроект Ростовский Водоканалпроект		
Ст. техн.	Дворцевой						
Пров.	Герасимов						

Привязан

Инв. №

Формат А2

21607-03

Госстрой СССР
ЦЕНТРАЛЬНЫЙ ИНСТИТУТ ТИПОВОГО ПРОЕКТИРОВАНИЯ
Свердловский филиал
620062, г.Свердловск-62, ул.Чебышева,4
Заказ №3125 Инв.№ 21607-07 тираж 120
Сдано в печать 14.05 1987 г. цена 1-98

gost.e-ecolog.ru