ТИПОВАЯ ДОКУМЕНТАЦИЯ НА КОНСТРУКЦИИ, ИЗДЕЛИЯ И УЗЛЫ ЗДАНИЙ И СООРУЖЕНИЙ

СЕРИЯ 4.901-26

ДЕТАЛИ ВВОДА РАСТВОРОВ РЕАГЕНТОВ В ТРУБОПРОВОДЫ

РАБОЧИЕ ЧЕРТЕЖИ

РАЗРАБОТАНА

ПРОЕКТНЫМ ИНСТИТУТОМ

СОЮЗВОДОКАНАЛПРОЕКТ

Главный инженер института Самохин

Главный инженер проекта Шабунина

Утверждена и введена в действие

В/О СОЮЗВОДОКАНАЛНИИПРОЕКТ

Приказ № 10 от 11.01.1985

gost.e-ecolog.ru

Серия 4.901-26

СОДЕРЖАНИЕ АЛЬБОМА

Наименование	Обозначение	Стр.
Содержание альбома		2
Технические указания	ТМ. 105...107Д	2-4
Ввод ВРк-25	ТМ. 105.00	5
	ТМ. 105.00.СБ	
Гайка нажимная	ТМ. 105.01	6
Штуцер	ТМ. 105.02	
Ввод ВРк 32-61	ТМ. 106.00	7-8
	ТМ. 106.00.СБ	9
Фланец	ТМ. 106.01	10
Кольцо уплотнительное	ТМ. 106.02	11
Штуцер	ТМ. 106.03	
Ввод ВРщ 26-51	ТМ. 107.00	12
	ТМ. 107.00.СБ	13
Фланец	ТМ. 107.01	14
Штуцер	ТМ. 107.02	
Кольцо уплотнительное	ТМ. 105.03	15
Прокладка	ТМ. 107.03	

Серия 4.901-26

ДЕТАЛИ ВВОДА РАСТВОРОВ РЕАГЕНТОВ В ТРУБОПРОВОДЫ

- ДЕТАЛИ ВВОДА ХЛОРНОЙ ВОДЫ, РАСТВОРА КОАГУЛЯНТА И КРЕМНЕФТОРИСТОГО НАТРИЯ
- ДЕТАЛИ ВВОДА ИЗВЕСТКОВОГО МОЛОКА И РАСТВОРА ПОЛИАКРИЛАМИДА

ТЕХНИЧЕСКИЕ УКАЗАНИЯ

ТМ 105 ... 107 Д

1. Введение.

Данная серия разработана в соответствии с перечнем-графиком разработки узлов и деталей сооружений водоснабжения и канализации (п. VIII.1.4.1. раздела VIII. плана типового проектирования Госстроя СССР на 1984 г.), утвержденным Главпромстройпроектом Госстроя СССР 09.01.84 г. (взамен серии 4.901-10).

2. Назначение и область применения.

Детали предназначены для ввода растворов реагентов кислой среды - хлорной воды, растворов коагулянта, кремнефтористого натрия, активной кремнекислоты, а также растворов реагентов щелочной среды - известкового молока и раствора полиакриламида в трубопровод, по которому исходная вода подается на очистные водопроводные сооружения. Давление в этом трубопроводе должно быть не более 0,15 МПа (1,5 кг/см²).

В зависимости от расхода реагента рекомендуется применять типы вводов, указанные в приведенной ниже таблице.

Тип ввода	Расход раствора реагента, м³/ч
Растворы реагентов кислой среды	
ВРк-25	до 2,5
ВРк-32	2,5 - 4,5
ВРк-39	4,5 - 7,0
ВРк-50	7,0 - 10,5
ВРк-61	10,5 - 15,0
Растворы реагентов щелочной среды	
ВРщ-26	до 2,5
ВРщ-32	2,5 - 4,5
ВРщ-39	4,5 - 7,0
ВРщ-51	7,0 - 10,5

Обозначение марки ввода:

В - ввод

Р - реагента

к, щ - среда (кислая, щелочная)

числа после буквенных обозначений - внутренний диаметр трубы ввода.

3. Состав серии

В серии разработаны детали вводов для растворов реагентов кислой среды расходом 2,5-15,0 м³/ч и для растворов реагентов щелочной среды расходом 2,5-10,5 м³/ч

4. Рекомендации по установке деталей вводов.

Ввод реагентов в трубопроводы должен обеспечивать быстрое их смешение с водой, незначительное гидравлическое сопротивление, надежность в работе. Кроме варианта со скошенным концом трубы, указанного на чертеже, можно руководствоваться рекомендациями ВНИИ ВОДГЕО по нижеприведенным рисункам. Для ввода в трубопровод растворов реагентов - коагулянта, полиакриламида и хлора можно использовать радиально-трубчатые распределители (рис 1). Для ввода суспензии известкового молока можно использовать тангенциально-струйные распределители (рис 2), обеспечивающие эффективное распределение известкового молока по поперечному сечению потока воды, способствуя быстрому выравниванию концентрации извести в воде и более полному использованию реагента без образования отложений в нижней части трубопровода.

Изм	Лист	№ докум.	Подп.	Дата
Разраб.		Лобасова		
Пров.		Захарова		
Т.контр.		Блохов		
Н.контр.		Захарова		
Утв.		Авдеев		

ТМ 105...107 Д

Детали ввода растворов реагентов в трубопроводы

Технические указания

Лит.	Лист	Листов
Н1	2	3

Госстрой СССР
СОЮЗВОДОКАНАЛПРОЕКТ
г. Москва

ТМ 105...107 Д

Лист 3

Формат А4

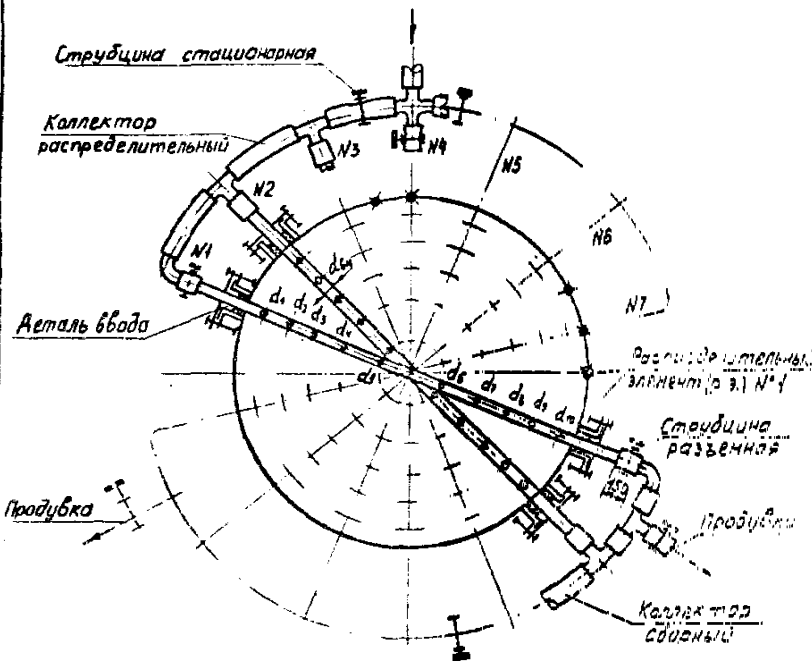

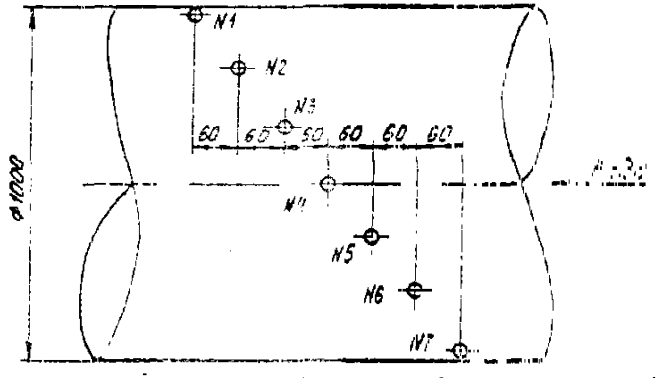

Рис.1 Распределитель растворов реагентов радиально-струйного типа

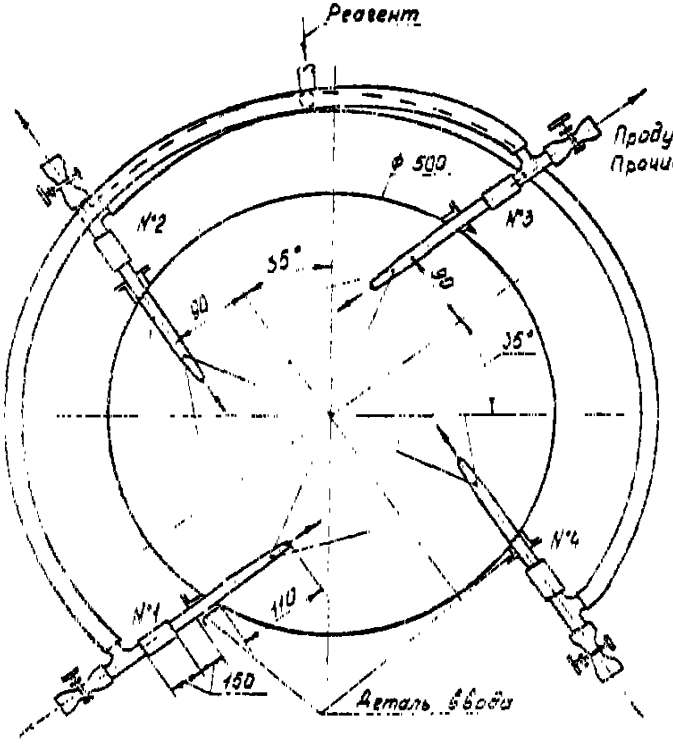

Рис.2 Распределитель суспензий реагентов радиально-струйного типа

Формат	Зона	Поз.	Обозначение	Наименование	Кол.	Примечание
				Документация		
А4			ТМ.105.00 СБ	Сборочный чертеж		
А4			ТМ.105..107 Д	Технические указания		
				Детали		
А4		1	ТМ.105.01	Гайка нажимная	1	
А4		2	ТМ.105.02	Штуцер	1	
А4		3	ТМ.105.03	Кольцо уплотнительное	1	
				Материалы		
		4		Набивка плетеная марки ХБТС 8 ГОСТ 5152-77		ℓ=600 мм

серия 4.901-26

Инв. № подл. | Подп. и дата | Взам. инв. № | Инв. № дубл. | Подп. и дата

Изм.	Лист	№ докум.	Подп.	Дата
Разраб.		Лобасова		
Пров.		Захарова		
Гл. инж. пр.		Шабунина		
Н. контр.		Захарова		
Утв.		Авдеев		

ТМ.105.00

Ввод ВРк-25

Лит.	Лист	Листов
И		1

Госстрой СССР СОЮЗВОДОКАНАЛПРОЕКТ г. Москва

Формат А4

ТМ.105.00 СБ

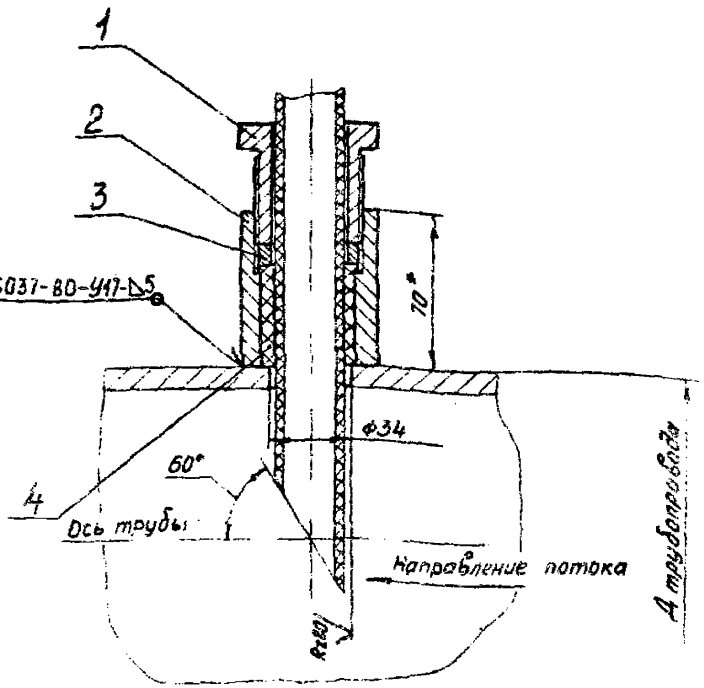

1.* Размер для справок.

2. Предельное отклонение размера отверстия - Н14.

3. Покрытие ввода после монтажа аналогично трубопроводам, кроме резьбы дет. поз. 1.

4. Контроль качества сварных швов произвести по ГОСТ 3242-79.

серия 4.901-26

Инв. № подл. | Подп. и дата | Взам. инв. № | Инв. № дубл. | Подп. и дата

Изм.	Лист	№ докум.	Подп.	Дата
Разраб.		Лобасова		
Пров.		Захарова		
Т. контр.		Блохов		
Гл. инж. пр.		Шабунина		
Н. контр.		Захарова		
Утв.		Авдеев		

ТМ.105.00 СБ

Ввод ВРк-25

Сборочный чертеж

Лит.	Масса	Масштаб
И	1,45	1:2
Лист	Листов 1	

Госстрой СССР СОЮЗВОДОКАНАЛПРОЕКТ г. Москва

Формат А4

ТМ.105.01

R280/(√)

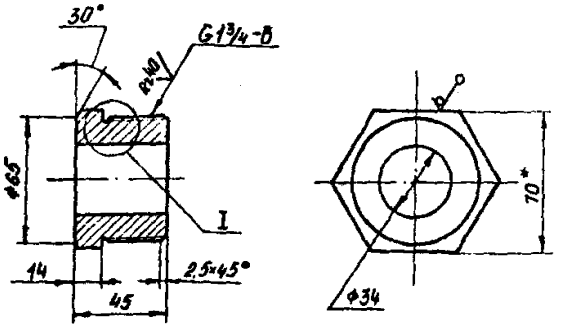

I
М2:1

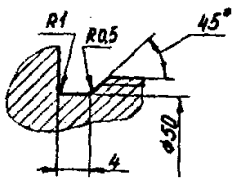

1. *Размер для справок.
2. Предельные отклонения размеров: отверстий - H14, валов - h14, остальных $\pm \frac{JT14}{2}$.
3. Покрытие: Ц 15. хр.

Изм.	Лист	№ докум.	Подп.	Дата	ТМ.105.01			
Разраб.		Лобасова			Гайка нажимная	Лит.	Масса	Масштаб
Пров.		Захарова				И	0,77	1:2
Т.контр.		Блоков				Лист	Листов 1	
Гл.инж.пр.		Шабунина						
Н.контр.		Захарова			Шестигранник 70 ГОСТ2879-69 / Ст3 ГОСТ535-79	Госстрой СССР СОЮЗВОДОКАНАЛПРОЕКТ г. Москва		
Утв.		Авдеев						

Инв.№ подл. | Подп. и дата | Взам. инв.№ | Инв.№ дубл. | Подп. и дата

Серия 4.901-26

Формат А4

ТМ.105.02

R280/(√)

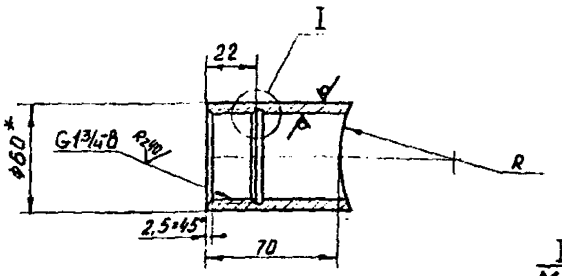

I
М2:1

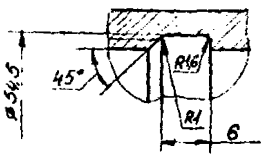

1. *Размер для справок.
2. Радиус R определяется в зависимости от диаметра Д трубопровода.
3. Предельные отклонения размеров: отверстий - H14, остальных $\pm \frac{JT14}{2}$.

Изм.	Лист	№ докум.	Подп.	Дата	ТМ.105.02			
Разраб.		Лобасова			Штуцер	Лит.	Масса	Масштаб
Пров.		Захарова				И	0,5	1:2
Т.контр.		Блоков				Лист	Листов 1	
Гл.инж.пр.		Шабунина						
Н.контр.		Захарова			Труба 60×5 ГОСТ8732-78 / Д ГОСТ 8731-74	Госстрой СССР СОЮЗВОДОКАНАЛПРОЕКТ г. Москва		
Утв.		Авдеев						

Инв.№ подл. | Подп. и дата | Взам. инв.№ | Инв.№ дубл. | Подп. и дата

Серия 4.901-26

Формат А4

Формат	Зона	Поз	Обозначение	Наименование	Кол	Примечание
				Документация		
А3			ТМ.106.00СБ	Сборочный чертеж		
А4			ТМ.105..107 А	Технические указания		
				Стандартные изделия		
		1		Болт М10×30.58.0115 ГОСТ 7798-70	2	
		2		Гайка М10.5.0115 ГОСТ 5915-70	2	
				Переменные данные для исполнений		
				ТМ.106.00		
				Детали		
А3		3	ТМ.106.01	Фланец	1	
		4	-01	Фланец	1	
А4		5	ТМ 106.02	Кольцо уплотнительное	1	
А4		6	ТМ.106.03	Штуцер	1	

Серия 4.901-26

Инв. № подл. | Подп. и дата | Взам. инв. № | Инв. № дубл. | Подп. и дата

Изм.	Лист	№ докум.	Подп.	Дата
Разраб.		Лобасова		
Пров.		Захарова		
Гл. инж. пр.		Шабунина		
Н. контр.		Захарова		
ГИП		Авдеев		

ТМ.106.00

Вводы ВРк 32-61

Лит	Лист	Листов
И	1	4

Госстрой СССР СОЮЗВОДОКАНАЛПРОЕКТ г. Москва

Формат А4

Формат	Зона	Поз	Обозначение	Наименование	Кол.	Примечание
Б4		7	ТМ.106.04	Патрубок	1	0,12 кг
				Труба 51×3 ГОСТ 10704-76 / Д ГОСТ 10705-80		
				$L = 35 \pm \frac{JT14}{2}$		
				Материалы		
		8		Набивка плетеная марки ХБТС 10 ГОСТ 5152-77	1	≈ 900 г
				ТМ.106.00-01		
				Детали		
А3		3	ТМ.106.01-02	Фланец	1	
		4	-03	Фланец	1	
А4		5	ТМ.106.02-01	Кольцо уплотнительное	1	
А4		6	ТМ.106.03-01	Штуцер	1	
Б4		7	ТМ.106.05	Патрубок	1	0,15 кг
				Труба 60×3 ГОСТ 10704-76 / Д ГОСТ 10705-80		
				$L = 35 \pm \frac{JT14}{2}$		

Серия 4.901-26

Инв. № подл. | Подп. и дата | Взам. инв. № | Инв. № дубл. | Подп. и дата

Изм.	Лист	№ докум.	Подп.	Дата

ТМ.106.00

Лист 2

Формат

Формат	Зона	Поз.	Обозначение	Наименование	Кол.	Примечание
				Материалы		
		8		Набивка плетеная	1	ℓ=1000мм
				марки ХБТС 10		
				ГОСТ 5152-77		
				ТМ.106.00-02		
				Детали		
А3		3	ТМ.106.01-04	Фланец	1	
		4	-05	Фланец	1	
А4		5	ТМ.106.02-02	Кольцо уплотнительное	1	
А4		6	ТМ.106.03-02	Штуцер	1	
Б4		7	ТМ.106.06	Патрубок	1	0,19кг
				Труба 73×3 ГОСТ 10704-76 / Д ГОСТ 10705-80		
				$L = 35 \pm \frac{2П14}{2}$		
				Материалы		
		8		Набивка плетеная	1	ℓ=1200мм
				марки ХБТС 10		
				ГОСТ 5152-77		

Инв.№подл. | Подп. и дата | Взам.инв.№ | Инв.№дубл. | Подп. и дата

Изм	Лист	№ докум.	Подп.	Дата

ТМ.106.00 Лист 3

Формат А4

Формат	Зона	Поз.	Обозначение	Наименование	Кол.	
				ТМ.106.00-03		
				Детали		
А3		3	ТМ.106.01-06	Фланец	1	
		4	-07	Фланец	1	
А4		5	ТМ.106.02-03	Кольцо уплотнительное	1	
А4		6	ТМ.106.03-03	Штуцер	1	
Б4		7	ТМ.106.07	Патрубок	1	0,22кг
				Труба 89×3 ГОСТ 10704-76 / Д ГОСТ 10705-80		
				$L = 35 \pm \frac{2П14}{2}$		
				Материалы		
		8		Набивка плетеная	1	ℓ=1400мм
				марки ХБТС 10		
				ГОСТ 5152-77		

Инв.№подл. | Подп. и дата | Взам.инв.№ | Инв.№дубл. | Подп. и дата

Изм	Лист	№ докум.	Подп.	Дата

ТМ.106.00 Лист 4

Формат А4

ТМ 106.00.СБ

Обозначение	Тип ввода	D, мм	Масса, кг
ТМ.106.00	ВРк-32	42	1,8
-01	ВРк-39	52	2,3
-02	ВРк-50	65	2,6
-03	ВРк-61	78	3,2

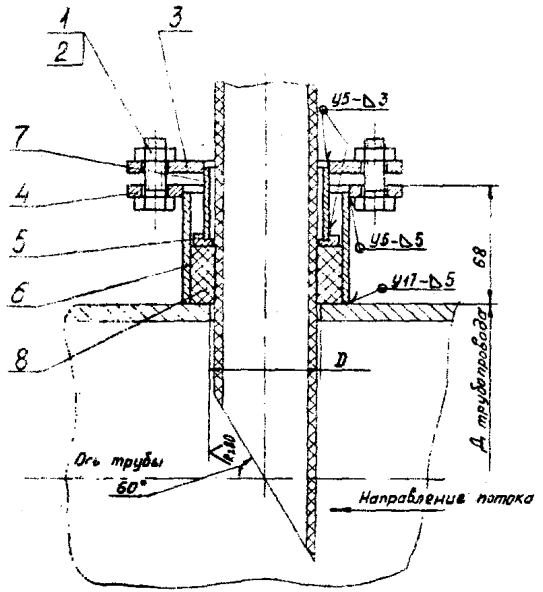

1. Предельные отклонения размеров отверстий - H14, остальных ± $\frac{JT14}{2}$.
2. Шероховатость обрабатываемых поверхностей детали без чертежа — $\overset{Rz80}{\sqrt{}}$.
3. Сварные швы по ГОСТ 16037-80.
4. Сварные швы зачистить.
5. Покрытие ввода после монтажа аналогично трубопроводам.
6. Контроль качества сварных швов произвести по ГОСТ 3242-79.

Изм.	Лист	№ докум.	Подп.	Дата	ТМ.106.00 СБ			
Разраб.		Лобасова			Вводы ВРк 32-61	Лит.	Масса	Масштаб
Пров.		Захарова			Сборочный чертеж.	И	см. табл.	—
Т. контр.		Блоков				Лист	Листов 1	
Гл. инж. пр.		Шабунина				Госстрой СССР СОЮЗВОДОКАНАЛПРОЕКТ г. Москва		
Н. контр.		Захарова						
Утв.		Левеев						

Серия 4.901-16

Инв. № подл. | Подп. и дата | Взам. инв. №

Формат А4

ТМ.106.01

Rz80 (√)

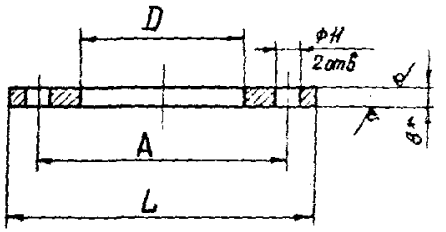

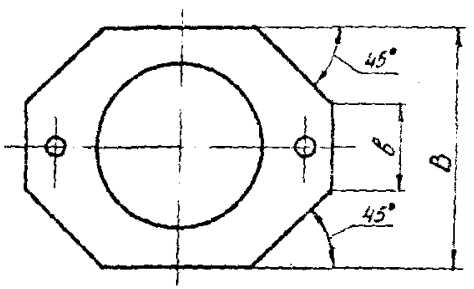

Обозначение	L, мм	B, мм	в, мм	A, мм	D, мм	Масса, кг
ТМ.106.01	134	100	30	104	52	0,54
-01					71	0,36
-02	148	114	40	118	61	0,69
-03					84	0,43
-04	160	126		130	74	0,79
-05					96	0,52
-06	174	140	48	144	90	0,90
-07					109	0,63

1.* Размер для справок.

2. Предельные отклонения размеров. отверстий - Н14, остальных $\pm \frac{JT14}{2}$

Изм	Лист	№ докум	Подп.	Дата
Разраб.		Лобасова		
Пров.		Захарова		
Т.контр.		Блаков		
Гл.инж.пр.		Шабунина		
Н.контр.		Захарова		
Утв.		Авдеев		

ТМ.106.01

Фланец

Лит	Масса	Масштаб
И	СМ. табл.	—

Лист | Листов 1

Лист Б-8,0 ГОСТ 19903-74 / Ст3 ГОСТ 14637-79

Госстрой СССР СОЮЗВОДОКАНАЛПРОЕКТ г. Москва

Формат А3

серия 4.901-2

Инв. № подл. | Подп. и дата | Взам. инв. № | Инв. № дубл. | Подп. и дата

Rz80 (√)

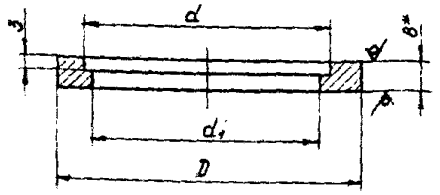

Обозначение	D, мм	d, мм	d_1, мм	Масса, кг
ТМ.106.02	60	52	42	0,07
-01	73	61	52	0,10
-02	85	74	65	0,12
-03	98	90	78	0,14

1. *Размер для справок.
2. Предельные отклонения размеров: отверстий - H14, валов - h14, остальных ± $\frac{JT14}{2}$.

серия 4.901-26

Инв.№подл. | Подп. и дата | Взам.инв.№ | Инв.№дубл. | Подп. и дата

Изм.	Лист	№ докум.	Подп.	Дата
Разраб.		Лобасова		
Пров.		Захарова		
Т.контр.		Блоков		
Гл.инж.пр.		Шабунина		
Н.контр.		Захарова		
Утв.		Авдеев		

ТМ.106.02

Кольцо уплотнительное

Лит.	Масса	Масштаб
И	См. табл.	—

Лист | Листов 1

Б-8.0 ГОСТ 19903-74
Лист Ст3 ГОСТ 14637-79

Госстрой СССР СОЮЗВОДОКАНАЛПРОЕКТ г. Москва

Формат А4

Rz80 (√)

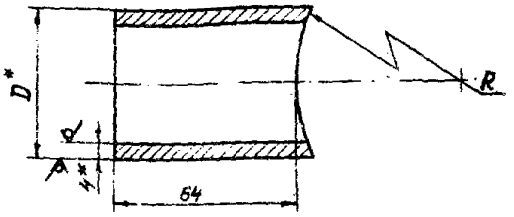

Обозначение	D*, мм	Масса, кг
ТМ.106.03	70	0,46
-01	83	0,62
-02	95	0,71
-03	108	0,89

1. *Размер для справок.
2. Радиус R определяется в зависимости от диаметра D трубопровода.
3. Предельные отклонения размеров ± $\frac{JT14}{2}$.

серия 4.901-26

Инв.№подл. | Подп. и дата | Взам.инв.№ | Инв.№дубл. | Подп. и дата

Изм.	Лист	№ докум.	Подп.	Дата
Разраб.		Лобасова		
Пров.		Захарова		
Т.контр.		Блоков		
Гл.инж.пр.		Шабунина		
Н.контр.		Захарова		
Утв.		Авдеев		

ТМ.106.03

Штуцер

Лит.	Масса	Масштаб
И	См. табл.	—

Лист | Листов 1

Труба Dх4 ГОСТ 10704-76
D ГОСТ 10705-80

Госстрой СССР СОЮЗВОДОКАНАЛПРОЕКТ г. Москва

Формат А4

Формат	Зона	Поз.	Обозначение	Наименование	Кол.	Примечание
				Документация		
А3			ТМ.107.00 СБ	Сборочный чертеж		
А4			ТМ.105...101 Д	Технические указания		
				Стандартные изделия		
		1		Болт М10×30.58.0115	4	
				ГОСТ 7798-70		
		2		Гайка М10.5.0115	4	
				ГОСТ 5915-70		
			Переменные данные	для исполнений		
				ТМ.107.00		
				Детали		
А4		3	ТМ.107.01	Фланец	1	
		4	-01	Фланец	1	
А4		5	ТМ.107.02	Штуцер	1	
А4		6	ТМ.107.03	Прокладка	1	

Серия 4.901-26

Инв. № подл. | Подп. и дата | Взам. инв. № | Инв. № дубл. | Подп. и дата

Изм.	Лист	№ докум.	Подп.	Дата
Разраб.		Лабасова		
Пров.		Загарова		
Н.контр.		Загарова		
Утв.		Авдеев		
Гл.инж.пр.		Шабунина		

ТМ 107.00

Вводы ВНц 26-51

Лит.	Масса	Масштаб
И		

Лист	Листов
1	2

Госстрой СССР
СОЮЗВОДОКАНАЛПРОЕКТ
г. Москва

Формат А4

Формат	Зона	Поз.	Обозначение	Наименование	Кол.	Примечание
				ТМ.107.00-01		
				Детали		
А4		3	ТМ.107.01-02	Фланец	1	
		4	-03	Фланец	1	
А4		5	ТМ.107.02-01	Штуцер	1	
А4		6	ТМ.107.03-01	Прокладка	1	
				ТМ.107.00-02		
				Детали		
А4		3	ТМ.107.01-04	Фланец	1	
		4	-05	Фланец	1	
А4		5	ТМ.107.02-02	Штуцер	1	
А4		6	ТМ.107.03-02	Прокладка	1	
				ТМ.107.00-03		
				Детали		
А4		3	ТМ.107.01-06	Фланец	1	
		4	-07	Фланец	1	
А4		5	ТМ.107.02-03	Штуцер	1	
А4		6	ТМ.107.03-03	Прокладка	1	

Серия 4.901-26

Инв. № подл. | Подп. и дата | Взам. инв. № | Инв. № дубл. | Подп. и дата

Изм.	Лист	№ докум.	Подп.	Дата

ТМ.107.00

Лист 2

Формат А4

ТМ 107 00 СБ

Обозначение	Тип ввода	D, мм	Масса, кг
ТМ107.00	ВРщ-26	33	1,4
-01	ВРщ-32	39	1,5
-02	ВРщ-39	46	1,6
-03	ВРщ-51	56	1,8

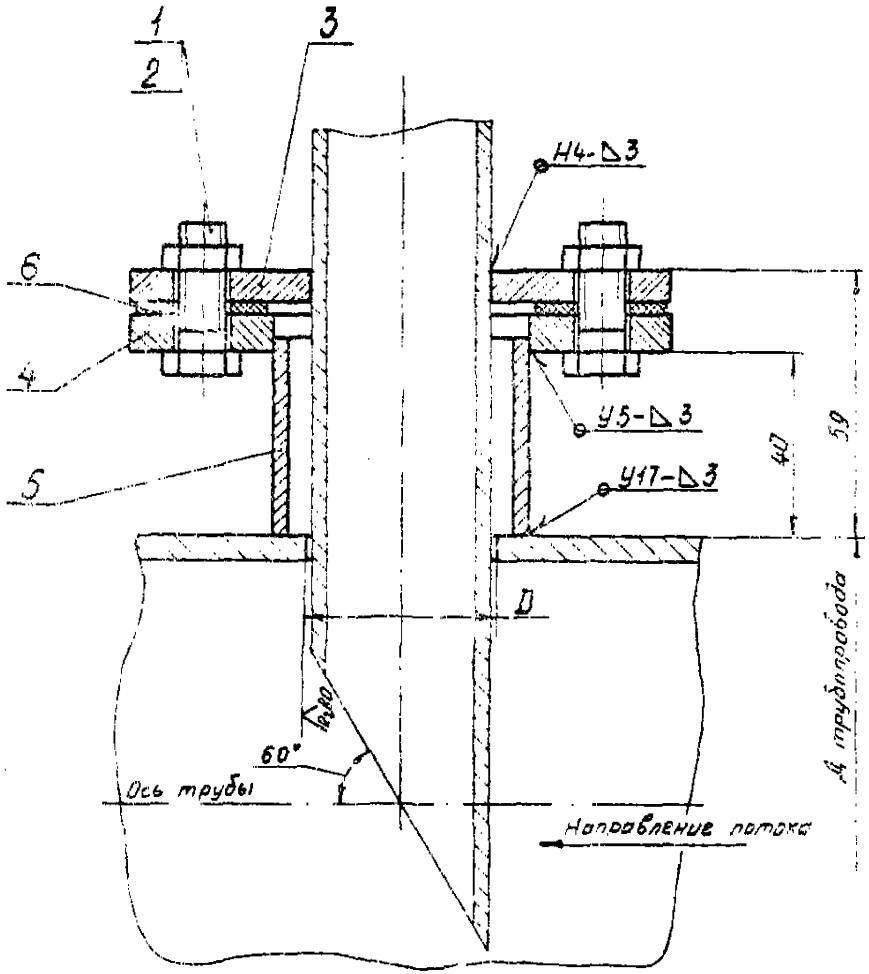

1. Предельные отклонения размеров отверстий установочных $= \frac{IT14}{2}$.
2. Сварные швы по ГОСТ 16037-80.
3. Сварные швы зачистить.
4. Сварные швы проверить на герметичность методом керосиновой пробы.
5. Покрытие ввода после монтажа аналогично трубопроводам.
6. Контроль качества сварных швов произвести по ГОСТ 3242-79.

Разраб.			ТМ.107.00СБ
Пров.			Вводы ВРщ 26-51 Сборочный чертеж
Т. контр.			Лит. И; Масса см. табл.; Масштаб —
Н. контр.			Лист; Листов 1
Утв.			Госстрой СССР СОЮЗВОДОКАНАЛПРОЕКТ г. Москва

Альбом 5.901-26

Формат А3

ТМ.107.01

$R_z 80$ (√)

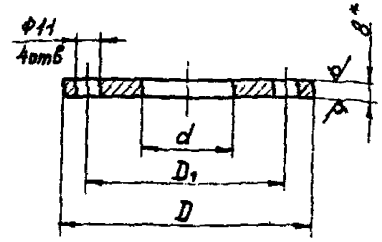

Обозначение	D, мм	D_1, мм	d, мм	Масса, кг
ТМ.107.01	110	80	33	0,53
-01			51	0,46
-02	114	84	39	0,55
-03			55	0,46
-04	124	94	46	0,61
-05			65	0,52
-06	136	106	58	0,73
-07			77	0,59

1.* Размер для справок.
2. Предельные отклонения размеров: отверстий - H14, валов - h14, остальных - $\pm\frac{JT14}{2}$.

Изм	Лист	№ докум	Подп.	Дата
Разраб.		Лобасова		
Пров.		Захарова		
Т. контр.		Блоков		
Гл. инж. пр.		Шабунина		
Н. контр.		Захарова		
Утв.		Авдеев		

ТМ.107.01

Фланец

Лит	Масса	Масштаб
И	СМ. табл.	—

Лист | Листов 1

Лист 6-8.0 ГОСТ 19903-74
Ст3 ГОСТ 14637-79

Госстрой СССР
СОЮЗВОДОКАНАЛПРОЕКТ
г. Москва

Формат А4

серия 4.901-2Б

Подп. и дата | Инв. № дубл. | Взам. инв. № | Подп. и дата | Инв. № подл.

ТМ.107.02

$R_z 80$ (√)

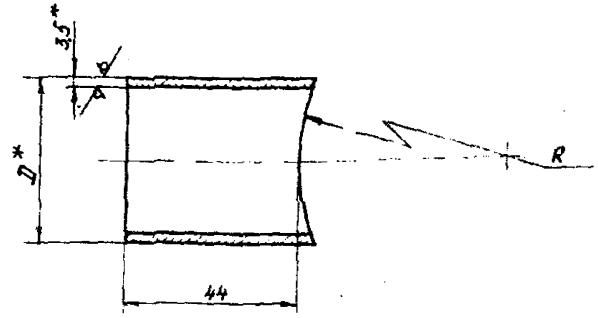

Обозначение	D_1^*, мм	Масса, кг
ТМ.107.02	50	0,18
-01	54	0,19
-02	63,5	0,23
-03	76	0,28

1.* Размеры для справок.
2. Радиус R определяется в зависимости от диаметра Д трубопровода.
3. Предельные отклонения размеров - $\frac{JT14}{2}$.

Изм	Лист	№ докум	Подп	Дата
Разраб.		Лобасова		
Пров.		Захарова		
Т. контр.		Блоков		
Гл. инж. пр.		Шабунина		
Н. контр.		Захарова		
Утв.		Авдеев		

ТМ.107.02

Штуцер

Лит	Масса	Масштаб
И	СМ табл.	—

Лист | Листов 1

Труба $\frac{D \times 3,5 \text{ ГОСТ } 10704\text{-}76}{Д \text{ ГОСТ } 10705\text{-}80}$

Госстрой СССР
СОЮЗВОДОКАНАЛПРОЕКТ
г. Москва

Формат А4

серия 4.901-2Б

Подп. и дата | Инв. № дубл. | Взам. инв. № | Подп. и дата | Инв. № подл.

ТМ 105.03

Серия 4.901-26

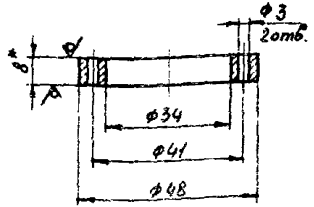

1* Размер для справок.

2. Предельные отклонения размеров: отверстий - H14, валов - h14.

3. Покрытие: Ц15.хр.

Изм.	Лист	№ докум.	Подп.	Дата
Разраб.		Лабасова		
Пров.		Захарова		
Т.контр.		Блохов		
Н.контр.		Шабунина		
Утв.		Захарова		

ТМ.105.03

Кольцо уплотнительное

Лит.	Масса	Масштаб
И	0,05	1:1

Лист | Листов 1

Лист 6-8.0 ГОСТ 19903-74
Ст3 ГОСТ 14637-79

Госстрой СССР СОЮЗВОДОКАНАЛПРОЕКТ г. Москва

Формат А4

ТМ 107.03

Серия 4.901-26

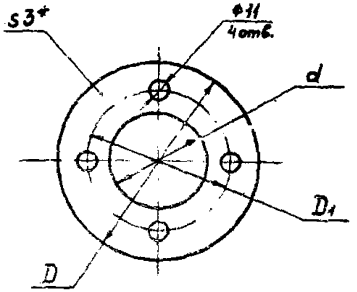

Обозначение	D, мм	d, мм	D1, мм	Масса, кг
ТМ.107.03	108	51	80	0,01
-01	112	55	84	0,012
-02	122	65	94	0,013
-03	134	77	106	0,014

1* Размер для справок.

2. Предельные отклонения размеров: отверстий - H14, валов - h14.

Изм.	Лист	№ докум.	Подп.	Дата
Разраб.		Лабасова		
Пров.		Захарова		
Т.контр.		Блохов		
Н.контр.		Шабунина		
Утв.		Захарова		

ТМ.107.03

Прокладка

Лит.	Масса	Масштаб
И	См. табл.	—

Лист | Листов 1

Пластина I, лист ТМКЦ-С3 ГОСТ 7338-77

Госстрой СССР СОЮЗВОДОКАНАЛПРОЕКТ г. Москва

Формат А4

gost.e-ecolog.ru