ТИПОВОЙ ПРОЕКТ
№294-3-38.85

БЛОК ПЛАВАТЕЛЬНОГО БАССЕЙНА (СТЕНЫ КИРПИЧНЫЕ) ДЛЯ ДЕТСКИХ ЯСЛЕЙ-САДА НА 240 МЕСТ

АЛЬБОМ VI

Вариант системы водоснабжения и канализации с применением пластмассовых труб.

				ПРИВЯЗАН
Инв. №				

gost.e-ecolog.ru

ТИПОВОЙ ПРОЕКТ
N 294-3-38.85

БЛОК ПЛАВАТЕЛЬНОГО БАССЕЙНА (СТЕНЫ КИРПИЧНЫЕ) ДЛЯ ДЕТСКИХ ЯСЛЕЙ-САДА НА 240 МЕСТ

АЛЬБОМ VI

СОСТАВ ПРОЕКТА

АЛЬБОМ I	Архитектурно-строительные и технлогические решения
АЛЬБОМ II	Внутренний водопровод и канализация, отопление и вентиляция, электротехническая часть, устройства связи
АЛЬБОМ III	Сметы
АЛЬБОМ IV	Ведомости потребности в материалах
АЛЬБОМ V	Показатели результатов применения научно-технических достижений в строительных решениях проекта
АЛЬБОМ VI	Вариант системы водоснабжения и канализации с применением пластмассовых труб.
АЛЬБОМ VII	СМЕТЫ Вариант системы водоснабжения и канализации с применением пластмассовых труб.

РАЗРАБОТАН
институтом
«БелНИИгипросельстрой»
Главный инженер института П.А. Шелавителев
Главный инженер проекта А.Б. Шелевиля
Главный архитектор проекта Л.А. Нордштейн

Введен в действие институтом
«БелНИИгипросельстрой»
Приказ № 157от17.06.1987 г.

ПРИВЯЗАН:

ИНВ. №

© МФ ЦИТП Госстроя СССР, 1988г.

1780 05

Содержание альбома

Лист	Наименование	Примечание
1	Содержание альбома. Пояснительная записка	
	Архитектурно-строительные решения (АС1)	
1	Общие данные.	
2.	Выкопировка из плана 1 этажа с обозначением	
	узлов. Узел „Л"	
3.	Узлы „А" и „В"	
4.	Узлы „Г", „Д", „Д'"	
5.	Узел „Е"	
	Внутренний водопровод и канализация (ВК1)	
1.	Общие данные (начало)	
2.	Общие данные (окончание)	
1-2	Спецификация оборудования.	СО

Пояснительная записка

Данный альбом разработан в соответствии с заданием Госстроя БССР, утвержденного 15.03.86г на разработку варианта систем водоснабжения и канализации с применением пластмассовых труб.

В альбоме дана герметизация узлов пластмассовых труб для бытовой производственной канализации и внутренних водостоков при прохождении их через струительные конструкции (фундаменты, перекрытия, стены и т.д.), а также узлы зашивки стояков и штраб, в которых эти трубы проходят.

Узлы в соответствии с их назначением имеют буквенные обозначения и показаны на выкопировках из планов, помещенных в этом альбоме, на узлы даны спецификации материалов.

При привязке проекта в основной состав и в сметы необходимо внести коррективы в соответствии с изменениями, помещенными в данном альбоме и в последующем „Сметы. Вариант систем водоснабжения и канализации с применением пластмассовых труб."

При устройстве герметизации узлов руководствоваться материалами данного альбома и разделом „ВК" альбома II основного комплекта.

Разработанный альбом дан в дополнение к альбому I „Основные архитектурно-строительные и технологические решения" и альбому II „Внутренний водопровод и канализация".

Альбом VI

Взам. инв. №

Подпись и дата

Инв. № подл.

Привязан:

Инв. №

Н. контр.	Бухарина		9.06.87
Нач. МТЗП	Беганская		9.06.87
ГИП	Шелевиля		9.06.87
Гл. констр.	Чернецкий		9.06.87
Рук. гр.	Колущева		9.06.87
Исполн.	Айзенштат		9.06.87

т.п. 294-3-38.85 ПЗ

Блок плавательного бассейна (стены кирпичные) для детских яслей-сада на 240 мест

Стадия	Лист	Листов
Р	1	1

Содержание альбома

Госстрой БССР БелНИИгипросельстрой г. Минск

Копировал: Насенник

Формат: А3

1780-06

Альбом III

Ведомость чертежей основного комплекта

Лист	Наименование	Примечание
1.	Общие данные	
2.	Выкопировка из плана 1 этажа с обозначением	
	узлов. Узел „Л"	
3.	Узлы „А" и „Б"	
4.	Узлы „Г", „Д", „Д'"	
5.	Узел „Е"	

Ведомость основных комплектов чертежей

Обозначение	Наименование	Примечание
АС	Архитектурно-строительные решения	
ВК	Внутренний водопровод и канализация	

Настоящий проект привязан в соответствии с действующими нормами и правилами и предусматривает мероприятия, обеспечивающие взрывобезопасность и пожаробезопасность при эксплуатации здания.

Гл. инженер привязки

Настоящий проект разработан в соответствии с действующими нормами и правилами и предусматривает мероприятия, обеспечивающие взрывобезопасность и пожаробезопасность при эксплуатации здания.

Главный инженер проекта Шелевиля А.Б.

Инв. № подл. | Подпись и дата | Взам. инв. №

Ведомость спецификаций

Лист	Наименование	Примечание
3.	Спецификация элементов заливки стояков КС-1 и КС-2	
4.	Спецификация на детали прохода пластмассовых труб	
	через строительные конструкции	
5	Спецификация на деталь прохода пластмассовой	
	трубы через совмещенную кровлю	

Ведомость ссылочных и прилагаемых документов

Обозначение	Наименование	Примечание
ГОСТ 24454-80Е	Пиломатериалы хвойных пород	
ГОСТ 18124-75*	Листы асбестоцементные плоские	
ГОСТ 1145-80*	Шурупы с потайной головкой	
ГОСТ 82-70*	Сталь прокатная широкоуниверсальная	
ГОСТ 18599-83	Трубы напорные из полиэтилена	
ГОСТ 10704-76	Трубы стальные электросварные прямошовные	

Указания к проекту

1. В мокрых и влажных помещениях, где устроены трапы, полы обязательно выполнять с уклоном i 0,01 ÷ 0,025 к трапам.
2. Защиту от коррозии конструкций производить в соответствии со СНиП 2.03.11-85.

Инв. №

Привязан:				
т.п. 284-3-38.85				АС1
Н. контр. Бухалова				
Нач. ОТиП Бобровская				
ГИП Шелевиля				
Гл. инженер Шелевиля				
Гл. спец. Зайцева				
Гл. конструк. Рыженкова				
Общие данные	Стадия: Р	Лист: 1	Листов: 5	
	Госстрой СССР Белгипрогазэлектрострой г. Минск			

Копировал: Назенник Формат: А3

1780-06

Альбом VI

Выкопировка из плана 1 этажа с обозначением узлов

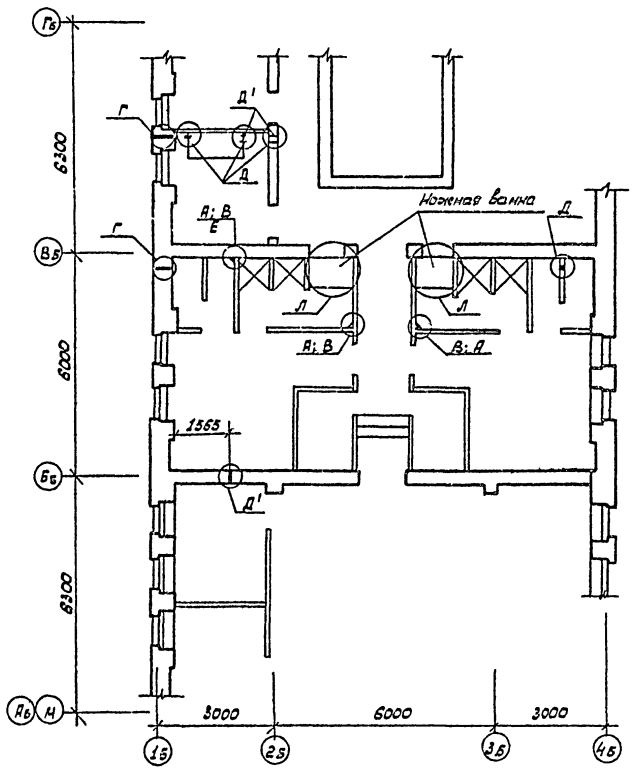

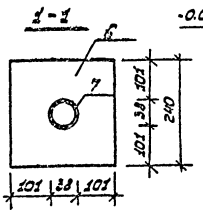

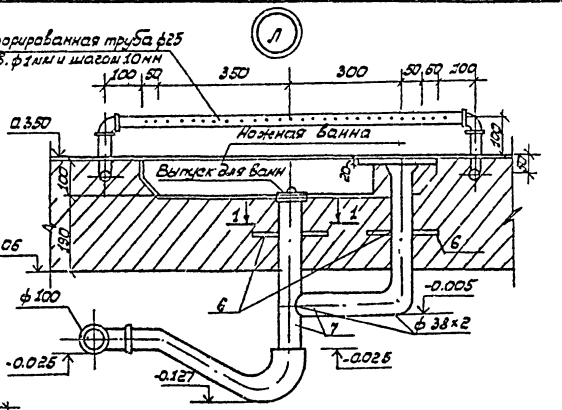

1. В мокрых и влажных помещениях, где установлены трапы, полы устраивать с уклоном к трапам 0.010÷0.025.

2. Данный лист см. совместно с листами ВК.

3. Узел „Д" отличается от узла „Д'" только диаметром пластмассовых труб.

4. Спецификацию материалов на узел „Л" см. на листе АС1-5.

				т.п. 294-3-38.85			АС1
Н.контр.	Бухарина		9.06.87				
Нач. мтэп	Беганская		9.06.87				
ГИП	Шелевина		9.06.87				
Гл. констр.	Чернецкий		9.06.87	Блок плавательного бассейна (стены кирпичные) для детских яслей-сада на 240 мест	Стадия	Лист	Листов
Рук. бр.	Колушева		9.06.87		Р	2	
Ст. техн.	Жаголкина		9.06.87	Выкопировка из плана 1 этажа с обозначением узлов. Узел „Л"	Госстрой БССР, БелНИИгипросельстрой г. Минск		

Привязан:

Инв. №

Согласовано: Гл. спец. ВК Брезик 9.06.87

Инв. № подл. | Подпись и дата | Взам. инв. №

Копировал: Носенник

Формат: А3

1780-06

Альбом VI

А

Зашивка стояка КС-1

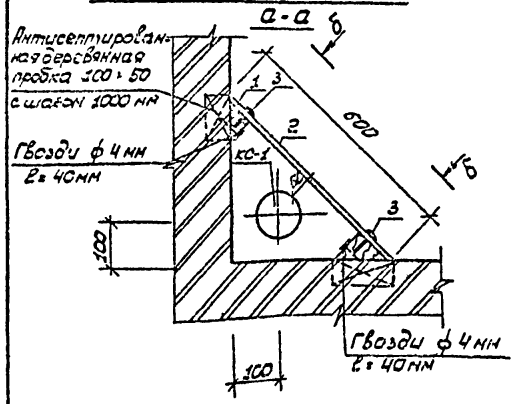

Б-Б

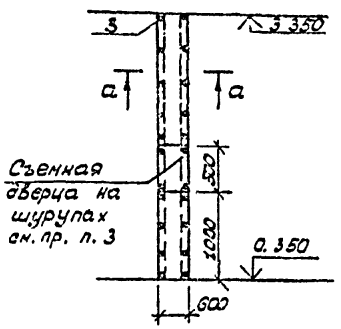

Спецификация элементов зашивки стояков КС-1 и КС-2

Марка, поз.	Обозначение	Наименование	Кол.	Масса ед., кг.	Примечание
		Узел „А"-3шт			
1	ГОСТ 24454-80 Е	Брусок 50×50, l = 3000	2	0,0075	м³
2	ГОСТ 18124-75*	Асбестоцементный			
		плоский лист δ=6 мм			
		600×3000	1	1.800	м²
3	ГОСТ 1145-80*	Шуруп с потайной го-			
		ловкой	20		
		Узел „В"-3шт.			
	ГОСТ 18599-83	Гильза из полиэтиле-			
		новой трубы ф 110×3,1			
		l = 340		0,60	

В

Деталь прохода пластмассовой трубы через перекрытие и покрытие

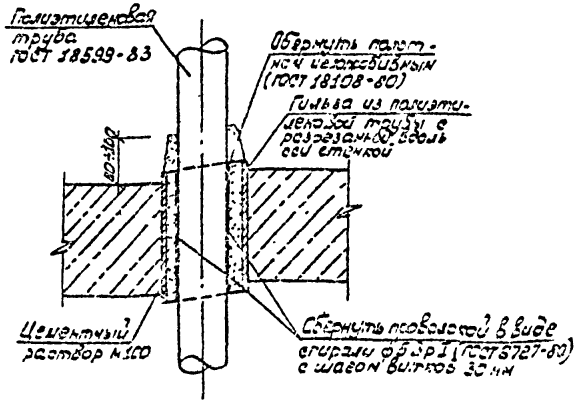

1. Данный лист см. совместно с листами АС1-2÷АС1-5.
2. Асбестоцементные листы окрасить масляной краской за 2 раза под цвет стен.
3. На расстоянии 1000 мм по высоте от пола обеспечить доступ к стоякам.
4. Зашивку стояка окрасить масляной краской за 2 раза под цвет стен.

				т.п. 294-3-38.85			АС1
Н контр.	Бухарина	[signature]	10.06.87				
Нач мтоп	Богонская	[signature]	9.06.87				
ГИП	Шелевиля	[signature]	9.06.87				
Гл констр.	Чернецкий	[signature]	9.06.87	Блок плавательного бассейна (стены кирпичные) для детских яслей-сада на 240 мест	Стадия	Лист	Листов
Рук бр.	Колушева	[signature]	1.06.87		Р	3	
				Узлы „А" и „Б"	Госстрой БССР Белниипроссельстрой г. Минск		

Привязан:

Инв №

Копировал: Насенник

Формат А3

Инв № подл. | Подпись и дата | Взам. инв. №

Альбом VII

Г

Деталь герметизации канализационной пластмассовой трубы при прохождении через фундамент

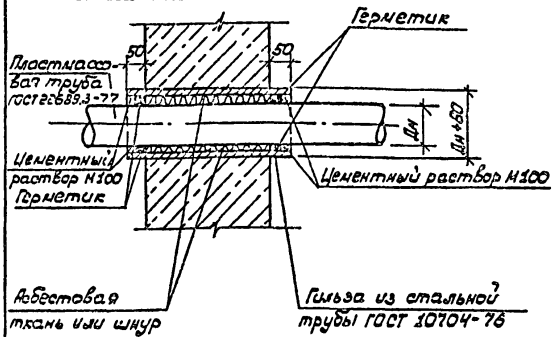

Спецификация на детали прохода пластмассовых труб через строительные конструкции

Марка, поз.	Обозначение	Наименование	Кол.	Масса ед., кг	Примечание
		Узел „Г" – 2 шт.			
	ГОСТ 10704-76	Гильза из стальной			
		трубы ф159×3,2; ℓ=600	1	7,38	
		Узел „Д" – 4 шт.			
	ГОСТ 10704-76	Гильза из стальной			
		трубы ф159×3,2; ℓ=500	1	6,15	
		Узел „Д" – 3 шт.			
	ГОСТ 10704-76	Гильза из стальной			
		трубы ф108×2,8, ℓ=500	1	3,63	

Д Д'

Деталь прохода пластмассовой канализационной трубы через стену

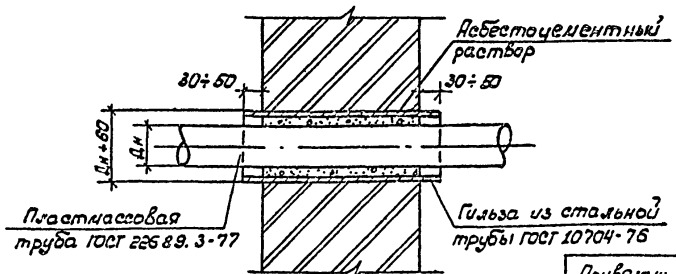

1. Данный лист см. совместно с листами АС1-3÷АС1-5.
2. Узел „Д" разработан для пластмассовой трубы ф100 мм; узел „Д'" – для ф50 мм.

Н. контр.	Бухарина		10.86 87
Нач. МТО	Веганская		9.06 87
ГИП	Шелевая		9.06 87
Гл. констр.	Чернецкий		9.06 87
Рук. бр.	Колушева		9.06 87

т.п. 294-3-38.86 АС1

Привязан:

Инв. №

Блок плавательного бассейна (стены кирпичные) для детских яслей-сада на 240 мест

Стадия	Лист	Листов
Р	4	

Узлы „Г", „Д", „Д'".

Госстрой БССР Белниигипросельстрой г. Минск

Инв. № подл. | Подпись и дата | Взам. инв. №

Копировал: Насенник Формат: А3

1780-06

Альбом VI

Е

Деталь прохода пластмассовой трубы через совмещенную кровлю

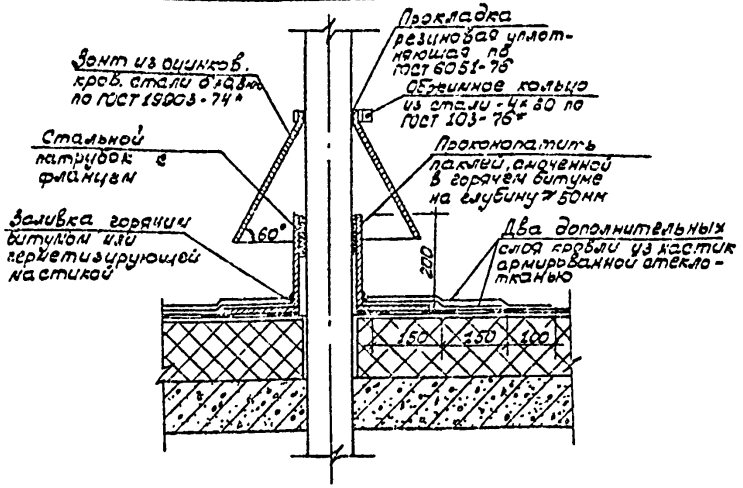

Стальная гильза

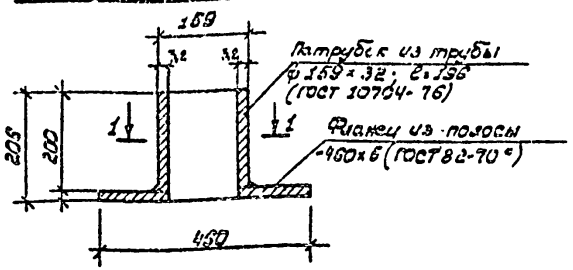

1-1

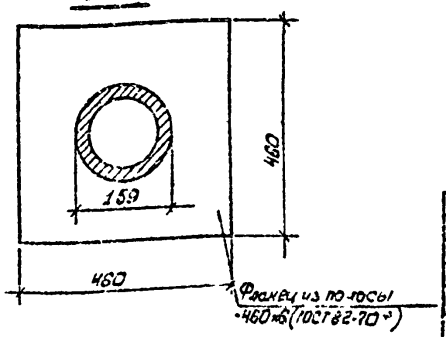

Спецификация на деталь прохода пластмассовой трубы через совмещенную кровлю

Марка, поз.	Обозначение	Наименование	Кол.	Масса ед., кг	Примечание
		Узел „Е" - 1 шт			
4	ГОСТ 10704-76	Патрубок из стальной			
		трубы ф 159×3,2;			
		ℓ=200	1	2.46	
5	ГОСТ 82-70*	Фланец из полосы			
		-460×6, ℓ=460	1	9.90	
		Узел „Л" - 2шт.			
6	ГОСТ 19903-74*	Ребро жесткости,			
		полоса - 6×240, ℓ=240	2	2.7	
7	ГОСТ 10704-76	Стальная труба			
		ф 38×2, ℓ=880	1	1.57	См.пр.п.3

1. Данный лист см. совместно с листами АС1-2÷АС1-5.
2. Узел „Е" обозначен на выкопировке плана с обозначением узлов.
3. В поз. „7" включена общая длина трубы.

Н. контр.	Бухарина			т.п.	294-3-38.85		АС1
Нач. НТЭП	Бреднская						
ГИП	Шелевиля						
Гл. констр.	Чернецкий						
Рук. гр.	Колушева			Блок плавательного бассейна (стены кирпичные) для детских яслей-сада на 240 мест	Стадия	Лист	Листов
Исполн.	Кузенштат				Р	5	
Исполн.	Жаголкина						
Инв. №				Узел „Е"	Госстрой БССР Белниигипросвистрой г. Минск		

Привязан:

Инв. №

Копировал: Насенник Формат: А2

1780-06

Альбом VI

Ведомость чертежей основного комплекта

Лист	Наименование	Примечание
1.	Общие данные (начало)	
2.	Общие данные (окончание)	

Ведомость ссылочных и прилагаемых документов

Обозначение	Наименование	Примечание
	Ссылочные документы	
4.900-9 в.0-1.1	Узлы и детали трубопроводов	
	из пластмассовых труб для систем водоснабжения и канализации	
	Прилагаемые документы	
ВК1.СО	Спецификация оборудования	

Согласовано: Гл. спец.-конструктор Шишкин; Рук. гр. Кашкина; Гл. спец. Орлов

Инв. № подл. | Подпись и дата | Взам. инв. №

Типовой проект привязан в соответствии с действующими нормами и правилами и предусматривает мероприятия, обеспечивающие взрывную, взрывопожарную и пожарную безопасность при эксплуатации здания.

Гл. инженер проекта привязки

Типовой проект разработан в соответствии с действующими нормами и правилами и предусматривает мероприятия, обеспечивающие взрывную, взрывопожарную и пожарную безопасность при эксплуатации здания.

Гл. инженер проекта Шелевиля А.Б.

Гл. спец. мастерской Горелик А.З.

Общие указания

1. Вариант систем водоснабжения и канализации с применением пластмассовых труб разработан на основании задания Госстроя БССР, утвержденного 15.08.86г. и в соответствии со СНиП 2.04.01-85 „Внутренний водопровод и канализация зданий".

2. Монтаж и испытание трубопроводов, фасонных частей и установку санитарных приборов производить в соответствии со СНиП 3.05.01-85 „Внутренние санитарно-технические системы", СН 478-80 „Инструкция по проектированию и монтажу сетей водоснабжения и канализации из пластмассовых труб."

3. Проектом предусматривается вариант бытовой, производственной канализации и внутренних водостоков из пластмассовых труб ПНД и фасонных частей по ГОСТ 22689.0-77 - ГОСТ 22689.20-77.

4. Вытяжная часть канализационного стояка выводится через кровлю на высоту 0.3м от плоской неэксплуатируемой кровли.

Привязан:

Инв. №

т.п. 294-3.38-85 ВК1

К.контр.	Белокерковец		10.87	Блок плавательного бассейна (стены кирпичные) для детских ясель-сада на 240 мест.	Стадия	Лист	Листов
Нач.НТЭП	Беганская		10.87		Р	1	2
ГИП	Шелевиля		10.87				
Гл.спец.	Горелик		10.87				
Рук.бр.	Тюханенко		10.87	Общие данные (начало)	Госстрой БССР Белниицентросельстрой г. Минск		
Исполн.	Баранова		10.87				

Копировал: Насенник Формат: А3

1780-06

Альбом VI

5. Канализационные трубы ПНД соединяются с помощью раструбов, уплотняемых резиновыми кольцами. Для монтажа внутренней канализации на основании СН 478-80 допускается использование, кроме предусмотренных проектом пластмассовых канализационных труб ПНД, также труб ПНП и ПВХ. Применение других видов труб, в том числе зарубежного производства, должно осуществляться с учетом рекомендаций поставщиков.

6. Под тройники, присоединяемые к выпуску унитаза, обязательно устройство упоров при напольной прокладке.

7. Детали прохода пластмассовых труб через строительные конструкции и мероприятия по обеспечению пожарной безопасности здания в связи с применением пластмассовых труб см. Альбом VI лист АС1÷2÷5.

8. Соединение полиэтиленовых труб со стальными осуществляется на раструбах с резиновыми уплотняющими кольцами с последующим заполнением раструба раствором расширяющегося цемента.

Указания по привязке

В альбоме II:

1. На листе ВК-1 в общих указаниях аннулировать пункты 5, 6, 7.

2. На листе ВК-2

– на детали „А" вместо ф108×4 проставить ф108×2.8

– на вытяжной части канализационного стояка Ст К1-1 вместо отм. 3.910 проставить отм. 4.160, вместо отм. 4.410 отм. 4.460.

3. На листе ВК-3

– сечение 1-1 аннулировать см. лист АС– альбом VI

– на схеме системы К-2 аннулировать ф 90, сифон-ревизию ф 50 мм, примечание 2.

4. На листах ВК.СО – 5, 6, 7 аннулировать спецификацию оборудования на хоз-бытовую, производственную канализацию и внутренние водостоки.

5. Спецификация оборудования на листах ВК1.СО в альбоме VI является дополнением к спецификации оборудования на листах ВК.СО в альбоме V.

					т.п. 294-3.38-85		ВК1
Н. контр.	Белоглазова			10.85			
Нач. отд.	Боголюбская			10.85			
ГИП	Шляхтина			10.85			
Гл. спец.	Горелик			10.85	Блок плавательного бассейна (стены наземные) для детских дачей-сада на 240 мест	Стадия	Лист	Листов
Рук. Гр. в	Гончаренко			10.85		Р	2	
Исполн.	Гаврилова			10.85		Госстрой БССР Белгипрогазстрой г. Минск		
Привязан:					Общие данные (окончание)			
Инв. №								

Копировал: Назаренко Формат: А3

1780-06

Инв. № подл. | Подпись и дата | Взам. инв. №

Альбом VI

Позиция	Наименование и техническая характеристика оборудования и материалов. Завод-изготовитель (для импортного оборудования – страна, фирма).	Тип, марка оборудования. Обозначение документа и № опросного листа	Единица измерения: Наименование	Единица измерения: Код	Код завода-изготовителя	Код оборудования, материала	Цена единицы, тыс. руб	Количество	Масса единицы оборудования, кг
1	2	3	4	5	6	7	8	9	10
	Оборудование и материалы, поставляемые подрядчиком								
	Канализация								
	Умывальник керамический	Пр БС-1							
		ГОСТ 23759-85	компл.	000				3	
	Унитаз с высокорасположенным смывным бачком	Т-КВ-1							
		ГОСТ 22847-85							
		ГОСТ 21435-75	компл	000				2	
	Душевой поддон	ПД 4М-800							
		ГОСТ 10161-83	компл	000				4	
	Выпуск латунный для ванн и душевых поддонов	ВСЛ ВН							
		ГОСТ 23412-79	шт	796				2	
	Сифон прямой пластмассовый для мелких душевых	СПР ППМ							
	поддонов	ГОСТ 23412-79	шт	796				2	
	Муфты прямые ф40	ГОСТ 8966-75	шт.	796				2	
	Трап ф50	Т50 ГОСТ 1811-81	компл.	000				2	

Инв. № подл. | Подпись и дата | Взам. инв. №

Инв. №

Н. контр.	Белоцерковская		
ГИП	Шелевеля		
Гл. спец.	Горелик		
Рук. гр.	Тюшанкина		
Ст. инж.	Боронова		

Привязан:

Т. п. 294-3.38-85 ВК1. СО

Блок плавательного бассейна (стены кирпичные) для детских ясель-сада на 240 мест. Спецификация оборудования.

Стадия	Лист	Листов
Р	1	2

Госстрой БССР БЕЛНИИГИПРОСЕЛЬСТРОЙ г. МИНСК

Копировал: Формат А3

1720-06

Позиция	Наименование и техническая характеристика оборудования и материалов. Завод-изготовитель (для импортного оборудования – страна, фирма)	Тип, марка оборудования. Обозначение документа и № опросного листа	Единица измерения: Наименование	Единица измерения: Код	Код завода-изготовителя	Код оборудования материала	Цена единицы тыс. руб	Количество	Масса единицы оборудования, кг
1	2	3	4	5	6	7	8	9	10
	Задвижка чугунная параллельная ф 100	30ч6бр							
		каталог ЦКБА	шт	796				1	
	Фланцы стальные ф 100	ГОСТ 12820-80	шт	796				2	
	Бак для разрыва струи 300×180×500(h)	58-8. Сантехпроект	шт	796				1	
	Гидрозатвор ф 108×2,8	ГОСТ 10704-76	шт	796				1	
	Трубопровод из пластмассовых канализационных труб ф 100	ГОСТ 22689.3-77	м	006				25.0	
	ф 50	ГОСТ 22689.3-77	м	006				43.0	
	Трубопровод из пластмассовых канализационных труб ф 100								
	(в траншее)	ГОСТ 22689.3-77	м	006				8.0	
	Нормальная антикоррозийная изоляция труб ф 108×2,8		м	006				1.0	
	Внутренние водостоки.								
	Воронка ф 92	81							
		ТУ36УССР696-75	шт	796				1	
	Компенсационный патрубок ф 100	ГОСТ 22689.3-77	шт	796				1	
	Кран сальниковый пробковый проходной муфтовый ф 15	114 6 бк	шт	796				1	
	Гидрозатвор ф 108×2,8	ГОСТ 10704-76	шт	796				1	
	Трубопровод из стальных электросварных труб ф 108×2,8	ГОСТ 10704-76	м	006				0.5	
	Трубопровод из стальных водогазопроводных труб ф 15	ГОСТ 3262-75*	м	006				1.0	
	Трубопровод из пластмассовых канализационных труб ф 100	ГОСТ 22689.3-77	м	006				11.0	
	ф 50	ГОСТ 22689.3-77	м	006				3.0	
	Нормальная антикоррозийная изоляция стальных труб		м	006				0.5	
	Минеральная вата		м³	113				0.01	

Альбом VI

Инв. № подл. | Подпись и дата | Взам. инв. №

Привязан:

Инв. №

Т.П. 294-3.38-85 ВК1.СО

Лист 2

Формат А2

1780-06

gost.e-ecolog.ru