ТИПОВОЙ ПРОЕКТ

294-3-38.85

БЛОК ПЛАВАТЕЛЬНОГО БАССЕЙНА (СТЕНЫ КИРПИЧНЫЕ) ДЛЯ ДЕТСКИХ ЯСЛЕЙ-САДА НА 240 МЕСТ

АЛЬБОМ II

ВНУТРЕННИЙ ВОДОПРОВОД И КАНАЛИЗАЦИЯ, ОТОПЛЕНИЕ И ВЕНТИЛЯЦИЯ, ЭЛЕКТРОТЕХНИЧЕСКАЯ ЧАСТЬ И УСТРОЙСТВА СВЯЗИ

1780-02
2-13

gost.e-ecolog.ru

ТИПОВОЙ ПРОЕКТ
294-3-3 8.85

БЛОК ПЛАВАТЕЛЬНОГО БАССЕЙНА (СТЕНЫ КИРПИЧНЫЕ) ДЛЯ ДЕТСКИХ ЯСЛЕЙ-САДА НА 240 МЕСТ

АЛЬБОМ II

СОСТАВ ПРОЕКТА

АЛЬБОМ I	Архитектурно-строительные и технологические решения
АЛЬБОМ II	Внутренний водопровод и канализация, отопление и вентиляция, электротехническая часть, устройства связи
АЛЬБОМ III	Сметы
АЛЬБОМ IV	Ведомости потребности в материалах
АЛЬБОМ V	Показатели результатов применения научно-технических достижений в строительных решениях проекта
АЛЬБОМ VI	Вариант системы водоснабжения и канализации с применением пластмассовых труб.
АЛЬБОМ VII	Сметы Вариант системы водоснабжения и канализации с применением пластмассовых труб.

РАЗРАБОТАН
институтом «БелНИИгипросельстрой»
Главный инженер института П. А. Шелавителев
Главный инженер проекта А. Б. Шелевиля
Главный архитектор проекта А. И. Белоусов

УТВЕРЖДЕН
Госстроем БССР
Приказ № 152 от 20.09 1985г.
Введен в действие институтом
«БелНИИгипросельстрой»
Приказ № 247 от 04.10 1985г.

СОДЕРЖАНИЕ АЛЬБОМА

Лист	Наименование	Примечание
	Содержание альбома	
	Отопление и вентиляция	
1	Общие данные	
2	Блокировка с детсадом на 240 мест. План	
	1 этажа. Схема системы отопления.	
3	Установка системы П3. Схема теплоснабже-	
	ния установки П3.	
1÷8	Спецификация оборудования.	
	Водопровод и канализация	
1	Общие данные	
2	План бассейна. Схемы систем.	
	К1, К3.	
3	Смеситель. Схемы систем В1; Т3; Т4; К2	
	Ножная ванна.	
1÷9	Спецификация оборудования.	
	Электротехническая часть.	
1	Общие данные.	
2	Планы расположения силового и осветитель-	
	ного электрооборудования и	
	проводок.	

Лист	Наименование	Примечание
3	П3. Управление. Схема электрическая	
	принципиальная.	
4	П3. Управление. Схема электрическая	
	подключения.	
1÷4	Спецификация оборудования	
	Устройства связи.	
1.	Общие данные. План бассейна с устрой-	
	ствами связи.	
1-2	Спецификация оборудования.	
	Охранно-пожарная сигнализация	
1.	Общие данные. План бассейна с сетями	
	охранно-пожарной сигнализации.	
1-2	Спецификация оборудования.	

Инв. № подл.	Подпись и дата	Взам. инв. №

Привязан:

Инв. №

Н.контр.	Бухарина		5.9.85
Нач.мтэп	Беганская		5.9.85
ГИП	Шелевила		5.9.85
Гл.констр.	Чернецкий		5.9.85
Рук.гр.	Колушева		5.9.85
Ст.техн.	Жаголкина		5.9.85

т.п 294-3-38.85

Содержание альбома

Стадия	Лист	Листов
Р	1	

Госстрой БССР
Белниигипросельстрой
г. Минск

Копир. Гос 1780-02 Формат А2

Альбом II

ПЛАН-СХЕМА

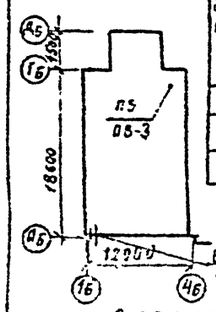

Характеристика отопительно-вентиляционных систем

Обозначение системы	Кол. систем	Наименование обслуживаемого помещения (технологического оборудования)	Тип установки	Вентилятор: тип, исполнение по взрывозащите	Вентилятор: N	Вентилятор: схема исполнения	Вентилятор: положение	Вентилятор: L, м³/ч	Вентилятор: P, па (кгс/м²)	Вентилятор: П, об/мин	Электродвигатель: тип, исполнение по взрывозащите	Электродвигатель: N, кВт	Электродвигатель: П об/мин	Воздухонагреватель: тип	Воздухонагреватель: N2	Воздухонагреватель: кол	Т-ра нагрева °С от	Т-ра нагрева °С до	Расход тепла, вт (ккал/ч)	ΔP, па (кгс/м²)	Примечание
ПЗ	1	Зал с ванной	А4095-2	В-Ц4-70	4-02	1	ПРО°	1750	440(44)	1500	4А71А4	055	1500	КВС	7П	1	-11	+29	23450(20150)	17(17)	
																	-9	+29	2270(19150)		

Ведомость чертежей основного комплекта.

Лист	Наименование	Примечание
1	Общие данные.	
2	План 1 этажа. Схема системы отопления.	
3.	Установка системы ПЗ. Система теплоснабжения	
	установки ПЗ.	

Удельные расходы на отопление 1м² полезной площади детсада с бассейном

Полезная площадь м²	Наименование	Детсад без подвала: Основн. вар. бас. -26°С	Детсад без подвала: Основн. вар. бас. -21°С	Детсад без подвала: Бас с отд. вход -26°С	Детсад без подвала: Бас с отд. вход -21°С	Детсад с подвалом: Основн. вар. бас. -26°С	Детсад с подвалом: Основн. вар. бас. -21°С	Детсад с подвалом: Бас с отд. входом -26°С	Детсад с подвалом: Бас с отд. входом -21°С
2173,43	Удельный расход тепла, вт/м²	93,23	89,40	93,89	89,60	85,46	81,49	84,34	80,36
	ккал/ч м²	80,16	76,87	80,73	77,04	73,48	70,07	72,52	69,10
2435,41	Удельный расход стали, кг/м²	0,87	0,87	0,87	0,87	0,87	0,87	0,87	0,87
	Удельная поверхность нагрева-								
	тельных приборов, экм/м²	0,19	0,18	0,19	0,18	0,17	0,16	0,17	0,16

*для варианта детсада с подвалом.

Коэффициенты теплопередачи К, вт/м² град (ккал/ч м² град)

Наименование ограждений	К при вариантах -26°С	К при вариантах -21°С
Наружная стена зала с		
ванной	1,03(0,89)	1,03(0,89)
двойное окно	2,67(2,3)	2,67(23)
покрытие	0,52(0,45)	0,59(0,51)
Наружная стена	0,97(0,83)	1,09(0,94)

Основные показатели по чертежам отопления и вентиляции.

Наименование здания (сооружения), помещения	Объем, м³	Периоды года при $t_н$, °С	Расход тепла, (ккал/ч) вт: на отопление	на вентиляцию	на горячее водоснабжение	общий	Расход холода ккал/ч	Установленная мощн. электродвигат, кВт.
Блок плавательного бассейна (основной вариант).		-26	23865	23450	121530	168845		0,55
			(20520)	(20160)	(104500)	(145180)		
		-21	23283	22270	121530	167083		
			(20020)	(19150)	(104500)	(143670)		
Блок плавательного бассейна (вариант с отдельным входом).		-26	24272	23450	121530	169252		0,55
			(20870)	(20160)	(104500)	(145530)		
		-21	23714	22270	121530	167514		
			(20390)	(19150)	(104500)	(144040)		

Ведомость ссылочных и прилагаемых документов

Обозначение	Наименование	Примечание
	Ссылочные документы	
4.904-69	Детали крепления санитарно-	
	технических приборов и трубопроводов	
5.904-17 вд, н	Шумоглушитель трубчатый	
5.904-5	Вставка гибкая	
5.904-4	Дверь герметическая утепленная	
1.494-32	Зонты вентиляционных систем.	
1.494-10	Решетки щелевые регулирующие	
1.494-26-8.1	Подставка под калорифер	
5.904.13-8.1	Заслонки воздушные унифицированные	
	Прилагаемые документы	
	Расчеты	В архиве
ОВ. СО	Спецификация оборудования	

Теплопотери помещений вт (ккал/ч).

$t_н$, °С	Этаж	Тип помещения 1	2	3	4	5	6	7	8	10	14
26	1	7950	830	1540	2035	1058	942	1779	4582	4989	570
		(6820)	(710)	(1320)	(1750)	(910)	(810)	(1530)	(3940)	(4290)	(490)
-21	1	7510	760	1470	1989	1023	919	1710	4408	4838	558
		(6460)	(650)	(1260)	(1710)	(880)	(790)	(1470)	(3790)	(4160)	(480)

Общие указания

1. Проект отопления и вентиляции разработан в соответствии со СНиП II-33-75*, отопление, вентиляция и кондиционирование воздуха и СНиП-64-80, детские дошкольные учреждения.

2. Коэффициенты теплопередачи приняты для следующих ограждающих конструкций:
а) -26°С - наружная стена зала с ванной из глиняного обыкновенного кирпича δ=640мм, внутренняя облицовка стен глазурованной плиткой, наружные стены остальных помещений из керамического пустотного кирпича δ=510мм с оштукатуриванием внутренней поверхности гипсоперлитовым раствором γ=500кг/м³, δ=15мм;
б) -21°С - наружная стена зала с ванной из глиняного обыкновенного кирпича δ=640мм; внутренняя облицовка стен глазурованной плиткой, наружные стены остальных помещений из керамического пустотелого кирпича δ=380мм γ=1400кг/м² с оштукатуриванием внутренней поверхности наружных стен гипсоперлитовым раствором γ=500кг/м³, δ=300мм.

3. Источником теплоснабжения являются наружные тепловые сети с параметрами теплоносителя 95-70°С. Теплоноситель в системе отопления - горячая вода с параметрами 95-70°С, подаваемая от теплового пункта детского сада.

4. Проект отопления разработан для наружных расчетных температур -26 и -21°С для бассейна с входом из детсада (основной вариант) и для бассейна с отдельным входом с улицы.

5. Система отопления запроектирована однотрубная с горизонтальными ветками. В качестве нагревательных приборов приняты конвекторы „Комфорт-20".

6. Регулирование теплоотдачи производится воздушными клапанами в конвекторах.

7. Система монтируется из труб водогазопроводных по ГОСТ 3262-75* легких при открытой прокладке и обыкновенных при скрытой прокладке трубопроводов

8. Трубопроводы в подпольных каналах, подающие трубопроводы теплоснабжения калориферов покрываются краской БТ-177 в два слоя по грунтовке ГФ-0,20 в один слой, а затем изолируются пакетами минераловатными прошивными в ткани ХПС δ=40мм по ТУ36 БССР 44-79. Покровный слой - стеклоткань.

9. Открыто проложенные трубопроводы покрываются масляной краской в тон стен.

10. Гидравлическое сопротивление системы отопления 19,6·10³ па (2000кгс/м²)

11. В бассейне предусмотрен обогрев обходных дорожек замоноличенными в бетон регистрами из гладких труб. Регистры в полу прокладываются строго горизонтально.

12. Вентиляция бассейна приточно-вытяжная. Вытяжка - естественная. Приток - механический.

13. Приточная система ПЗ обслуживает зал с ванной и раздевальные

14. Воздуховод системы ПЗ выполнен из оцинкованной стали, остальные - из кровельной стали по ГОСТ 19904-74*.

15. Для борьбы с аэродинамическим шумом в проекте принято: установка центробежных вентиляторов на виброосновании, гибкие вставки, шумоглушители.

16. Конструкции вытяжных шахт см. в архитектурно-строительной части проекта.

17. Монтаж систем отопления и вентиляции производить согласно СНиП III-28-75

Согласовано: Гл. спец. ин-та Екельчик

Взам. инв. №

Подпись и дата

Инв. № подл.

Типовой проект привязан в соответствии с действующими нормами и правилами и предусматривает мероприятия, обеспечивающие взрывную, взрывопожарную и пожарную безопасность при эксплуатации здания.

Гл. инженер проекта привязки.

Типовой проект привязан в соответствии с действующими нормами и правилами и предусматривает мероприятия, обеспечивающие взрывную, взрывопожарную и пожарную безопасность при эксплуатации здания.

Гл. инженер проекта (Шелевиля)
Гл. специалист мастерской. (Кукареко)

Инв. №				
Н. контр.	Белоцерковск		25.07.85	
Нач. мтрп	Беганская		25.07.85	
Гип	Шелевиля		25.07.85	
Гл. спец.	Кукареко		25.07.85	
Рук гр.	Тигоша		25.07.85	
Ст. инж.	Плоткина		25.07.85	
Ст. инж.	Старостенко		25.07.85	

Привязан:

Т. п. 294-3-38.85 ОВ

Блок плавательного бассейна (стены кирпичные) для детских яслей-сада на 240 мест

Стадия	Лист	Листов
Р	1	3

Общие данные

Госстрой БССР Белниигипросельстрой г. Минск.

Копир. Год 1780-02 формат А2

Альбом II

План 1 этажа.

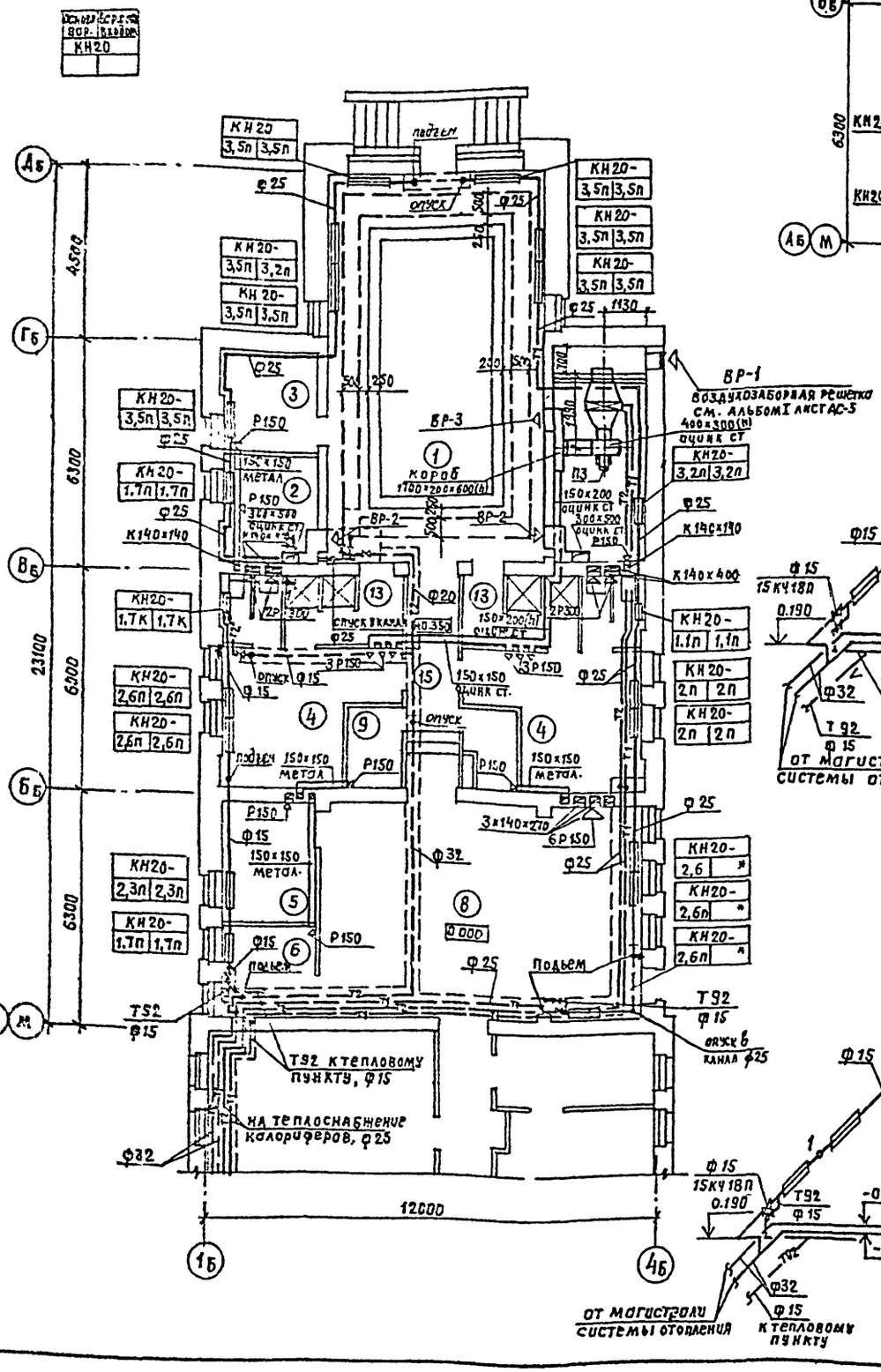

Вариант отдельного входа в бассейн.

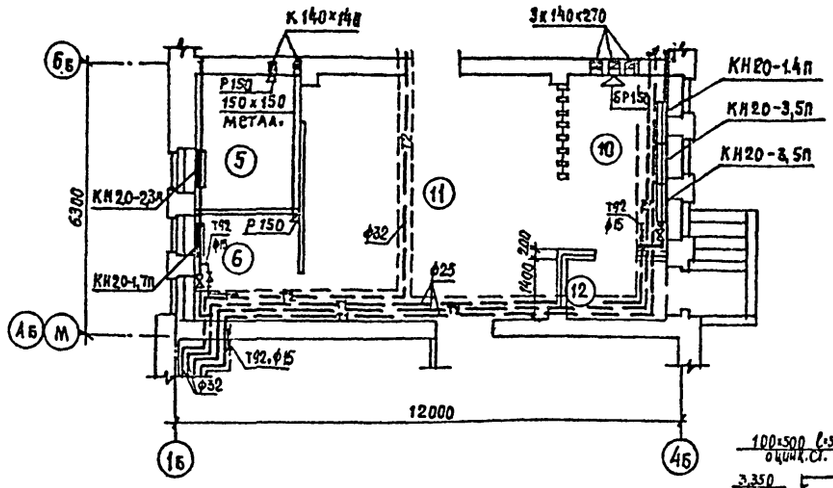

Компоновочная схема.

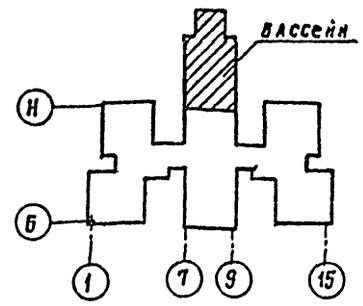

Система отопления. Вариант отдельного входа.

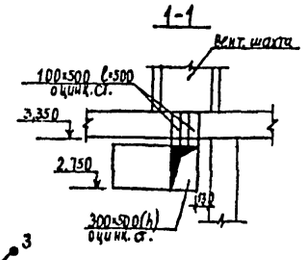

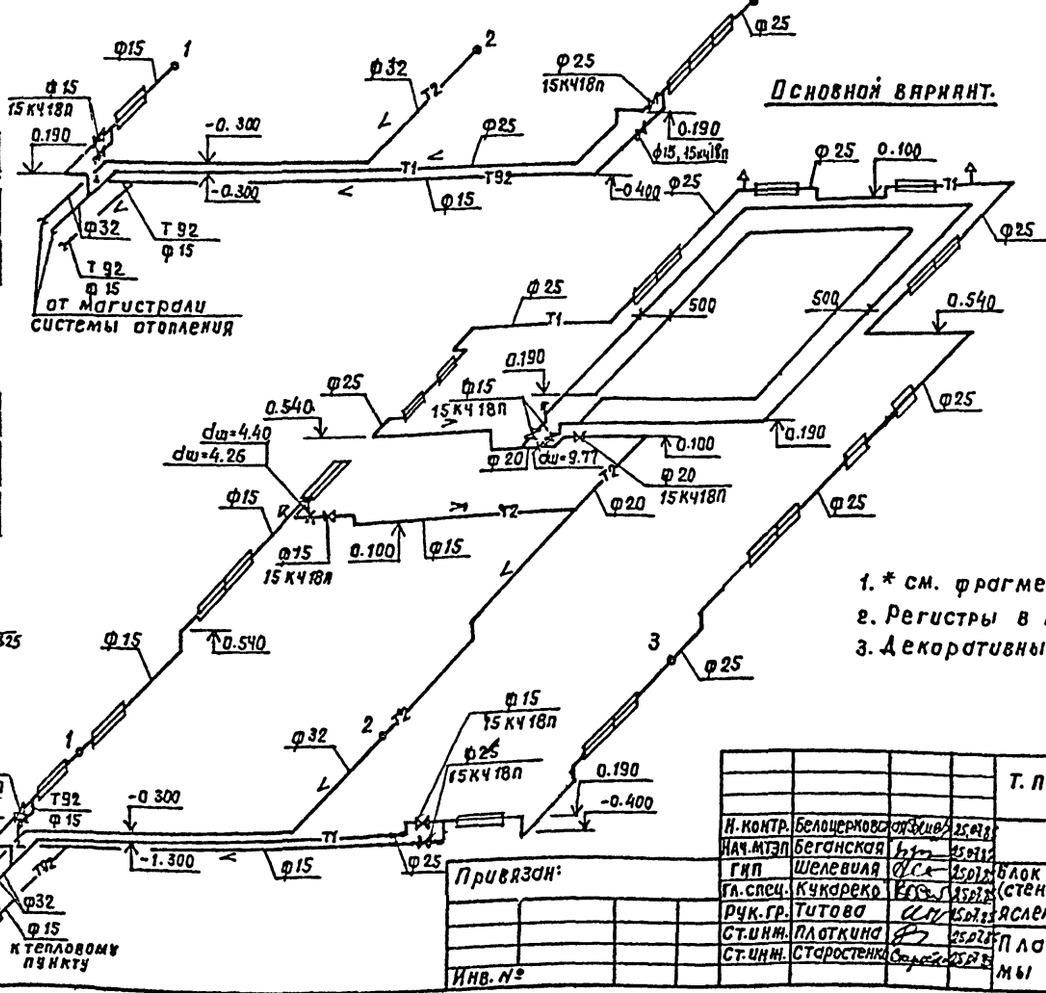

Экспликация помещений

Номер по плану	Наименование	Площадь м²
1	Зал с ванной	59 90
2	Помещение узла управления бассейном	7.30
3	Инвентарная	7:30
4	Раздевальные	14.38
5	Комната тренера	7.70
6	Комната медсестры	6 39
7	Венткамера	12.12
8	Игротека	51 55
9	Кладовая	2.96
10	Вестибюль-гардероб	10.14
11	Комната ручного труда	34 70
12	Тамбур	3.36
13	Душевая	5 70
14	Уборная	2 86
15	Коридор	8 03

1. * см. фрагмент варианта с отдельным входом.
2. Регистры в полу приняты ф15.
3. Декоративные решетки ВР-1; ВР-2; ВР-3. см. лист АС-5.

Т. п. 294-3-38.85 ОВ

Н. контр.	Белоцерковск		25.07.85
Нач. мтэп	Беганская		25.07.85
ГИП	Шелевиля		25.07.85
Гл. спец.	Кукареко		25.07.85
Рук. гр.	Титова		25.07.85
Ст. инж.	Плоткина		25.07.85
Ст. инж.	Старостенко		25.07.85

Блок плавательного бассейна (стены кирпичные) для детских яслей-садов на 240 мест.

Стадия	Лист	Листов
Р	2	

План 1 этажа. Схема системы отопления.

Госстрой БССР БЕЛНИИГИПРОСЕЛЬСТРОЙ г. Минск

Привязан:

Инв. №

Копировал: Отд 1780-02 Формат А2

Согласовано: Гл. спец. ВК Горелик; Гл. спец. ЭЛ Файнберг; Гл. спец. СУ Бронченко; ГАП Белоусов; Рук. гр. Колушева

Инв. № подл. | Подпись и дата | Взам. инв. №

Альбом II

План

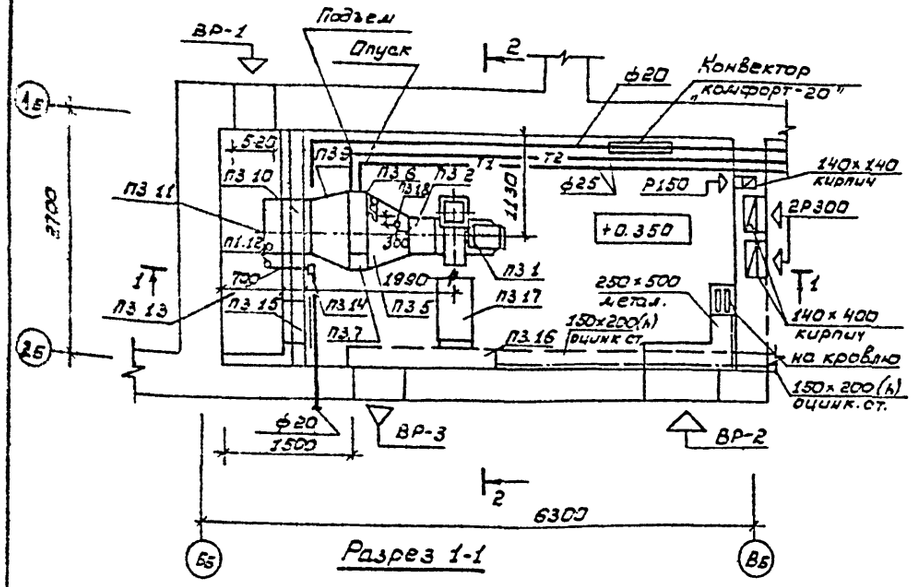

Разрез 1-1

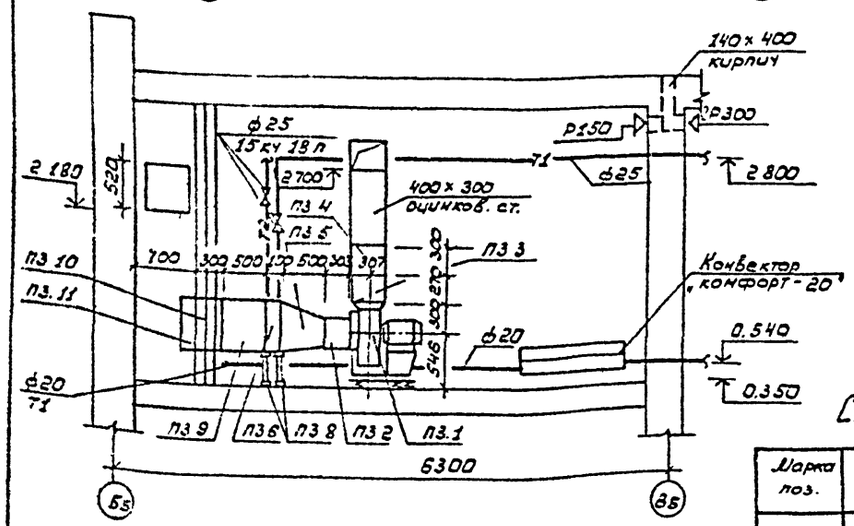

Разрез 2-2

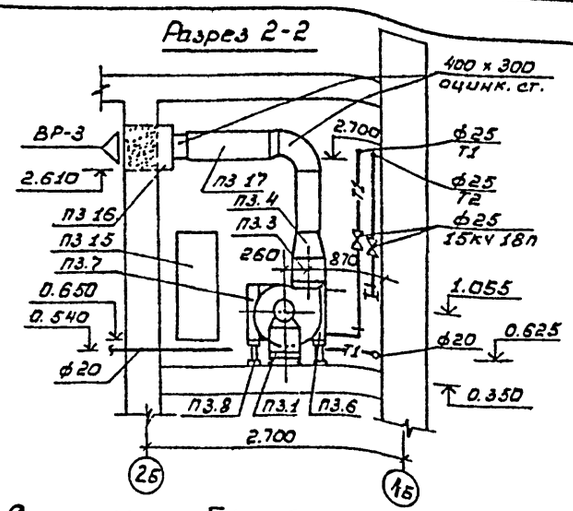

Схема теплоснабжения установки П3

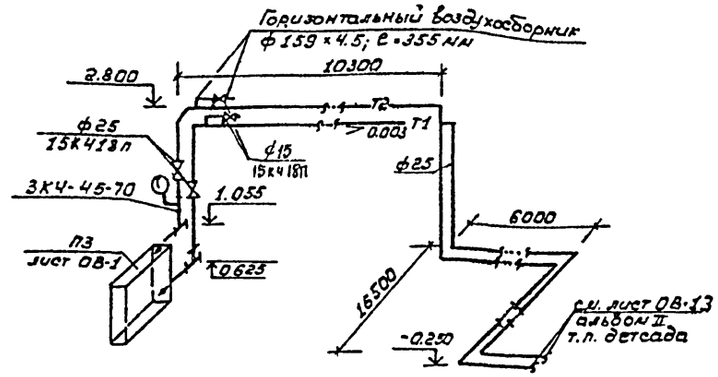

Спецификация вентиляционных установок

Марка поз.	Обозначение	Наименование	Кол.	Масса ед. кг	Примечание
		П3			
П3.1	ГОСТ 5976-73*	Агрегат вентиляторный А4095-2, компл.	1	86	
		а. Вентилятор центробежный В-Ц4-70-4-02 с кол. 0,95 Дном. исп. 1 пол. по			
		б. электродвигатель 4А71А4, n=1500 об/мин.			
		N = 0,55 квт.			

П3

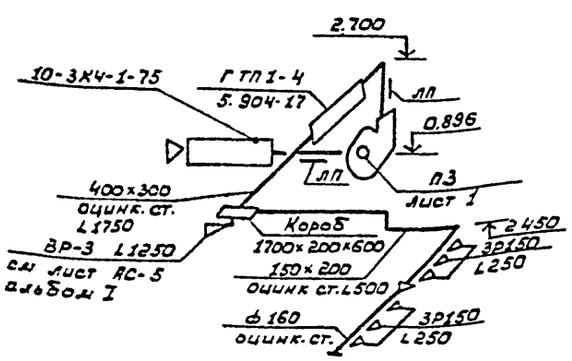

Марка поз.	Обозначение	Наименование	Кол.	Масса ед. кг	Примечание
П3.2	5.904-5	Вставка гибкая ВВ 19	1	5.13	
П.3.3	5.904-5	Вставка гибкая ВН 12	1	4.12	
П.3.4		Переход из листовой стали δ=1мм ГОСТ 19904-74* с сеч. 280×280 на сеч. 400×300, l=300мм	1		
П.3.5		Переход из листовой стали δ=1мм по ГОСТ 19904-74* с сеч. 855×503 на ф400 l=500мм	1		
П3.6	ГОСТ 7201-80*	Калорифер КВС 7-П.	1		
П.3.7		Обводной клапан у калорифера КЛ-3	1	11.2	
П3.8	1.494-26 в.1	Подставка под калорифер h=300мм	4	1.61	
П3.9		Переход из листовой стали δ=1мм по ГОСТ 19904-74* с сеч. 600×500 на сеч. 855×503, l=500мм	1		
П3.10		Металлический патрубок 600×500, l=300мм	1		
П3.11		Клапан подвесной утепленный 600×500	1		
П3.12		Блоки ф84	3	1.87	
П3.13	ГОСТ 3070-74	Трос ф3.4	3		м
П3.14		Лебедка П40-II	1	4.3	
П3.15	5.904-4	Дверь герметическая утепленная ДУС1.25×0.5	1	33.6	
П3.16.		Короб из листовой стали δ=1мм по ГОСТ 19904-74* разм. 1700×200×600 (h)	1		
П3.17	5.904-17 в.0.1-1	Шумоглушитель трубчатый ГТП1-4	1	33.7	
П3.18	ВМ-312-80	Закладная деталь 10-3КЧ-1-75	1		

Декоративные решетки ВР-1÷ВР-3 см. лист АС-5 альбома I.

Привязан:

Инв. №

т.п. 294-3-38.85 ОВ

Н.контр.	Белоцерковская		25.07.85
Нач. НТЭП	Боганская		25.07.85
ГИП	Шелевиля		25.07.85
Гл.спец.	Кукареко		25.07.85
Рук. гр.	Титова		25.07.85
Ст.инж.	Старостенко		25.07.85

Блок плавательного бассейна (стены кирпичные) для детских садов-яслей на 240 мест

Стадия	Лист	Листов
Р	3	

Установка системы П3 Схема теплоснабжения установки П3.

Госстрой БССР „БелНИИгипросельстрой" г. Минск

Копировал: Насенник 1780-02 формат: А2

Инв. № подл. | Подпись и дата | Взам. инв. №

Альбом II

Позиция	Наименование и техническая характеристика оборудования и материалов. Завод-изготовитель (для импортного оборудования – страна, фирма).	Тип марка оборудования обозначение документа и № опросного листа	Единица измерения: наименование	Единица измерения: код	Код завода-изготовителя	Код оборудования материала	Цена единицы тыс. руб	Количество	Масса единицы оборудования, кг.
1	2	3	4	5	6	7	8	9	10
	Оборудование и материалы, поставляемые заказчиком.								
	Вентиляция (для всех вариантов).								
1	Агрегат вентиляторный	А4 О 35 - 2	компл	000				1	62,8
	а. Вентилятор центробежный с кол. 0,95 дном.								
	исп. 1. пол. Пр 0[9].	8-Ц4-70-4-02				4861214471			
	Электродвигатель П=1500 об/мин, N=0,55 кВт	4А71А4							
2	Калорифер	КВС-7П	шт.	796		4863511255		1	65,6
3	Закладная конструкция	10-3К4-1-75	шт.	796				1	
		3К4-45-70	шт.	796				1	
4	Термометр	ТТП42 160 68	шт.	796		432122		1	
5	Манометр	МТП 160 10	шт	796		421213		1	

Инв. № подл. | Подпись и дата | Взам. инв. №

Н. контр.	Бекоцерковская		25.01.85
ГИП	Шелеев		25.01.85
Гл. спец.	Кукарека		25.01.85
Ст. инж.	Старостенко		25.01.85

Привязан:

Т. п. 294-3-38.85 ОВ. СО

Блок плавательного бассейна (стены кирпичные) для детского сада-яслей на 240 мест.
Спецификация оборудования.

Стадия	Лист	Листов
Р	1	7

Госстрой БССР Белниигипросельстрой г. Минск

Копир. Гал Формат А3

Альбом II

Позиция	Наименование и техническая характеристика оборудования и материалов. Завод-изготовитель (для импортного оборудования – страна, фирма).	Тип, марка оборудования обозначение документа и № опросного листа	Единица измерения: наименование	Единица измерения: код	Код завода-изготовителя	Код оборудования материала	Цена единицы тыс. руб.	Количество	Масса единицы оборудования, кг.
1	2	3	4	5	6	7	8	9	10
	Оборудование, поставляемое подрядчиком.								
	Теплоснабжение калориферов (для всех вариантов)								
	Вентиль закрытый муфтовый ф 25	15К4 18П							
		каталог ЦКБА	шт.	796				2	
	ф 15	15К4 18П							
		каталог ЦКБА	шт.	796				2	
	Трубопровод из труб водогазопроводных легких ф 25	ГОСТ 3262-75	м	006				40	
	то же (обыкновенных)	ГОСТ 3262-75	м	006				40	
	Горизонтальный воздухосборник ф 159 х 4,5, ℓ=355		шт.	796				2	
	Масляная краска		м²	0,55				5,0	
	Антикоррозийное покрытие		м²	0,55				5,3	
	Пакеты минераловатные прошивные в ткани ХПС								
	марки 150, δ= 40мм	ТУ36 БССР 44-75	м³	113				0,52	
	Стеклоткань	[illegible]	м²	0,55				13,1	
								2	
	Отопление (основной вариант)								
	Вентиль запорный муфтовый ф 15	15К4 18П							
		каталог ЦКБА	шт.	796				4	
	ф 20	15К4 18П						2	
		Каталог ЦКБА	шт.	796				1	
	ф 25	15К4 18П							
		каталог ЦКБА	шт.	796				1	
	Микровоздушник							2	
	Конвекторы „Комфорт"	КН20-1,7К	шт.	796				1	

Инв. № подл. | Подпись и дата | Взам. инв. №

Привязан:

Инв. №

Т. п. 294-3-38.85 ОВ. СО

Лист 2

Копир. Гал Формат А3

1780-02

Альбом II

Позиция	Наименование и техническая характеристика оборудования и материалов. Завод-изготовитель (для импортного оборудования) – страна, фирма)	Тип, марка оборудования обозначение документа и № опросного листа	Единица измерения: Наименование	Единица измерения: Код	Код завода-изготовителя	Код оборудования материала	Цена единицы тыс. руб.	Количество	Масса единицы оборудования, кг
1	2	3	4	5	6	7	8	9	10
	Конвекторы „Комфорт"	КН20-1,7к	экм	000				1,7	
		КН20-1,1	шт.	796				1	
		КН 20-1,1п	экм	000				1,1	
		КН20-1,7п	шт.	796				2	
		КН20-1,7п	экм	000				3,4	
		КН20-2п	шт.	796				2	
		КН20-2п	экм	000				4,0	
	Кран пробковый муфтовый	116 6 бк							
		каталог ЦКБ1	шт	796				2	
	Конвекторы „Комфорт"	КН20-2,3п	шт	796				1	
		КН 20-2,3п	экм	000				2,3	
		КН20-2,6п	экм	796				5	
		КН 20-2,6п	экм	000				13,0	
		КН20-3,2п	шт.	796				1	
		КН20-3,2п	экм.	000				3,2	
		КН20-3,5п	шт.	796				7	
		КН 20-3,5п	экм	000				24,5	
	Регистр из гладких труб обыкновенных ф 15	ГОСТ 3262-75	м	006				60	
	Трубопровод из труб водогазопроводных легких ф 25	ГОСТ 3262-75	м	006				37	
	ф 15	ГОСТ 3262-75	м	006				9	
	То же, обыкновенных ф 32	ГОСТ 3262-75	м	006				17	
	ф 25	ГОСТ 3262-75	м	006				15	
	ф 20	ГОСТ 3262-75	м	006				5	
	ф 15	ГОСТ 3262	м	006				5	

Инв. № подл. | Подпись и дата | Взам. инв. №

Привязан:

Инв. №

Т.п. 294-3-38.85 со

Лист 3

Копир. Формат А3

Позиция	Наименование и техническая характеристика оборудования и материалов. Завод-изготовитель (для импортного оборудования – страна, фирма)	Тип, марка оборудования обозначение документа и № опросного листа	Единица измерения: Наименование	Единица измерения: Код	Код завода-изготовителя	Код оборудования материала	Цена единицы тыс. руб.	Количество	Масса единицы оборудования, кг
1	2	3	4	5	6	7	8	9	10
	Масляная краска		$м^2$	055				4,6	
	Антикоррозионное покрытие		$м^2$	055				4	
	Пакеты прошивные в ткани ХПС марки 150 δ= 140мм	ТУ36 БССР44-79	$м^3$	113				0,32	
	Стеклоткань		$м^2$	055				13	
	Отопление (вариант с открытым входом).								
	Вентиль запорный муфтовый ф 15	15кн 18п							
		каталог ЦКБА	шт	796				4	
	ф 20	15кн 18п							
		каталог ЦКБА	шт.	796				1	
	ф 25	15кн 18п							
		каталог ЦКБА	шт.	796				1	
	Кран пробковый муфтовый	115 6 бк							
		каталог ЦКБА	шт	796				2	
	Микровоздушник								
	Конвекторы „Комфорт	КН 20-1,7к	шт	796				1	
		КН-20-1,7к	экм	000				1,7	
		КН 20-1,1п	шт.	796				1	
		КН 20-1,7п	экм	000				1,1	
		КН 20-1,4п	шт.	796				1	
		КН 20-1,4п	экм	000				1,4	
		КН 20-1,7п	шт.	796				2	
		КН 20-1,7п	экм	000				3,4	

Инв. № подл. | Подпись и дата | Взам. инв. №

Привязан:

Инв. №

Т.п. 294-3-38.85 со

Лист 4

Копир. Газ Формат А3

Альбом II

Позиция	Наименование и техническая характеристика оборудования и материалов. Завод-изготовитель (для импортного оборудования – страна, фирма).	Тип, марка оборудования, обозначение документа и № опросного листа	Единица измерения: Наименование	Единица измерения: Код	Код завода-изготовителя	Код оборудования материала	Цена единицы тыс. руб.	Количество	Масса единицы оборудования, кг
1	2	3	4	5	6	7	8	9	10
	Конвекторы "Комфорт"	КН 20-2 П	шт.	796				2	
		КН-20-2П	экм	000				4,0	
		КН 20-2,3 П	шт.	796				1	
		КН 20-2,3 П	экм	000				2,3	
		КН 20-2,6 П	шт	796				2	
		КН 20-2,6 П	экм	000				5,2	
		КН 20-3,2П	шт.	796				2	
		КН 20-3,2 П	экм	000				6,4	
		КН 20-3,5 П	шт	796				8	
		КН 20-3,5 П	экм	000				28	
	Регистр из гладких водогазопроводных труб обыкновенных ф20	ГОСТ 3262-75	м	0,06				60	
	Трубопровод из труб водогазопроводных легких ф 25	ГОСТ 3262-75	м	006				34	
	ф 15	ГОСТ 3262-75	м	006				9	
	То же, обыкновенных ф 32	ГОСТ 3262-75	м	006				17	
	ф 25	ГОСТ 3269-75	м	006				18	
	ф 20	ГОСТ 3262-75	м	006				5	
	ф 15	ГОСТ 3262-75	м	006				5	
	Масляная краска		$м^2$	055				4,6	
	Антикоррозийное покрытие		$м^2$	055					
	Пакеты прошивные в ткани ХЛС марки 150							4	
	δ = 40 мм	ТУ36 Бегр 44-79	м3	113				0,32	
	Стеклоткань [illegible]	[illegible]	$м^2$	055				13	

Инв. № подл. | Подпись и дата | Взам. инв. №

Привязан:

Инв. №

т.п 294-3-38.85 со

Лист 5

Копир. Газ Формат А3

Альбом II

Позиция	Наименование и техническая характеристика оборудования и материалов. Завод-изготовителя (для импортного оборудования – страна, фирма).	Тип, марка оборудования, обозначение документа и № опросного листа	Единица измерения: Наименование	Единица измерения: Код	Код завода-изготовителя	Код оборудования материала	Цена единицы тыс. руб.	Количество	Масса единицы оборудования, кг
1	2	3	4	5	6	7	8	9	10
	Вентиль запорный муфтовый ф15	15 КЧ 18 П	шт.	796		[illegible]		4	[illegible]
	Микровоздушник		шт.	796				[illegible]	[illegible]
	Вентиляция (для всех вариантов).								
	Вставка гибкая	В В19	шт.	796				1	5.13
		В Н12	шт.	796				1	4.12
	Обводной клапан у калорифера	КЛ-3	шт.	796				1	11.2
	Клапан подвесной утепленный 600×500	2.190-1/72	шт.	796				1	
	Дверь герметическая утепленная	АУС 1.25×0.5	шт.	796				1	33,6
	Подставка под калорифер h = 300 мм	1.494-26	шт.	796				4	1.61
	Решетка щелевая регулирующая	Р 150	шт.	796				19	0.41
		Р 300	шт.	796				4	1.64
	Решетка воздухозаборная	СТД N 2(5289)	шт.	796				2	1.13
	Воздуховод из оцинкованной стали								
	δ = 0,5 мм 150×150	ГОСТ 19904-74*	м	006				83	
	150×200	ГОСТ 19904-74*	м	006				9	
	Воздуховод металлический [illegible] δ = 0,5 мм, 150×150	ГОСТ 19904-74*						6	
	Воздуховод из оцинкованной стали [illegible]								
	[illegible] δ = 0,7 мм 400×300	ГОСТ 19904-74*	м	006				5	
	500×300	ГОСТ 19904-74*	м	006				7	

1780-02

Инв. № подл. | Подпись и дата | Взам. инв. №

Привязан:

Инв. №

т.п 294-3-38.85 ов.со

Лист 6

Копир. Газ Формат А3

Альбом II

позиция	наименование и техническая характеристика оборудования и материалов. Завод-изготовитель (для импортного оборудования-страна, фирма).	тип, марка оборудования обозначение документа и № опросного листа	единица измерения наименование	единица измерения код	код завода-изготовителя	код оборудования материала	цена единицы тыс. руб.	количество	масса единицы оборудования, кг
1	2	3	4	5	6	7	8	9	10
	ПЕРЕХОД ИЗ ЛИСТОВОЙ СТАЛИ [illegible]	[illegible]							
	δ = 1 мм С СЕЧ. 855×503 НА СЕЧ. 800×500 ℓ = 500 мм	ГОСТ 19904-74*	ШТ.	796				1	1
52	ТО ЖЕ С СЕЧ. 855×503 НА Ф 400 ℓ = 500 мм	ГОСТ 19904-74*	ШТ.	796				1	
	" С СЕЧ. 280×280 НА 400×300 ℓ = 300 мм	ГОСТ 19904-74*	ШТ.	796				1	
	КОРОБ СЕЧ. 1700×200÷600 мм		ШТ.	796				1	
	МАСЛЯНАЯ КРАСКА		М²	055		2317210100		3,9	
	ЛЮЧКИ ПИТОМЕТРИЧЕСКИЕ	ЛП	ШТ	796				8	0,83
	БЛОКИ Ф 84	ГОСТ [illegible]	ШТ.	796				3	1.87
	ТРОС Ф 3,4 ММ	ГОСТ 3070-74	М	006				3	
	ЛЕБЕДКА	Л40-II	ШТ	796				1	4.3
	ШУМОГЛУШИТЕЛЬ ТРУБЧАТЫЙ	ГТП 1-4	ШТ.	796				1	33.7
	МЕТАЛЛИЧЕСКИЙ ПАТРУБОК 600×500, ℓ = 300 ММ		ШТ.	796				1	
	ПАТРУБОК ИЗ ОЦИНКОВАННОЙ СТАЛИ [illegible] 100×500, ℓ=500	ГОСТ 19904-74*	ШТ.	796				4	

ИНВ. № ПОДЛ. | ПОДПИСЬ И ДАТА | ВЗАМ. ИНВ. №

ПРИВЯЗАН:

ИНВ. №

Т.П. 294-3-38.85 ОВ. ВО

ЛИСТ 7

Копир. Гал ФОРМАТ А3

Альбом II

позиция	Наименование и техническая характеристика оборудования и материалов. Завод-изготовитель (для импортного оборудования — страна, фирма).	тип, марка оборудования обозначение документа и № опросного листа.	единица измерения наименование	единица измерения код	код завода-изготовителя	код оборудования материала	цена единицы тыс. руб.	количество	масса единицы оборудования, кг
1	2	3	4	5	6	7	8	9	10

1780-02

ИНВ. № ПОДЛ. | ПОДПИСЬ И ДАТА | ВЗАМ. ИНВ. №

ПРИВЯЗАН:

ИНВ. №

Т П 294-3-38.85

ЛИСТ 8

Копир. Гал ФОРМАТ А3.

10

Альбом II

Ведомость чертежей основного комплекта

Лист	Наименование	Примечание
1.	Общие данные	
2.	План бассейна. Схемы систем	
	К1, К3.	
3.	Смесителя. Схемы систем В1,Т3,	
	Т4, К2. Ножная ванна	

Ведомость ссылочных и прилагаемых документов

Обозначение	Наименование	Примечание
	Ссылочные документы	
4.900-9, вып.0	Узлы и изделия трубопроводов	
	из пластмассовых труб для систем	
	водоснабжения и канализа-	
	ции	
4.900-8 вып I, II, III	Альбом оборудования	
	фасонных частей и арма-	
	туры для сетей и соору-	
	жений водопровода и	
	канализации	
4.904-69	Детали санитарно-техни-	
	ческих приборов и крепление	
	трубопроводов	
59-8 „Сантехпроект"	Водомерные узлы	
58-8 „Сантехпроект"	Баки для разрыва струи	
	Прилагаемые документы	
ВК.СО	Спецификация оборудования	

Типовой проект привязан в соответствии с действующими нормами и правилами и предусматривает мероприятия, обеспечивающие взрывную, взрывопожарную и пожарную безопасность при эксплуатации здания.

Гл. инженер проекта привязки.

Типовой проект разработан в соответствии с действующими нормами и правилами и предусматривает мероприятия, обеспечивающие взрывную, взрывопожарную и пожарную безопасность при эксплуатации здания.

Гл инженер проекта /Шелевиля/

Гл спец. мастерской /Горелик/

Инв.№ подл. | Подпись и дата | Взам. инв.№ | Согласовано: | Гл.спец. Елинцев | Стр.

Основные показатели по чертежам водопровода и канализации

Наименование системы	Потребный напор на вводе, м.вод.ст. (м) хоз.быт.	пожар.	Расчетные расходы м³/сут.	м³/ч	л/с	при пожаре л/с	Установленная мощность эл. двигателей, кВт.	Примечание
Водопровод	0,11(110)	0,125(125)	12,37	2,15	0,75	5,25		
(в том числе на хоз							—	
питьевые нужды)		—	2,95	0,58	0,314	—		
Горячее водо-							—	
снабжение	0,12(120)		13,52	2,44	0,74	—		
(в том числе на хоз							—	
питьевые нужды)	—	—	4,91	1,01	0,34			
Канализация			25,89	4,12	2,53	—		
(в том числе								
из ванны бас-								
сейна)	—	—	18,0	3,0	0,84	—		

Общие указания

1. Настоящий проект разработан на основании задания на проектирование и в соответствии со СНиП II-30-76 „Внутренний водопровод и канализация зданий," СНиП II-34-76. „Горячее водоснабжение," СНиП II-64-80 „Детские дошкольные учреждения."

2. Водоснабжение блока бассейна предусматривается от внутренней водопроводной сети детских яслей – сада.

3. В помещении узла управления бассейном предусматривается установка водомерного узла с водомером УВК-25 и обводной линией ф25мм для учета подачи воды в ванну бассейна.

4. Внутренние сети систем холодного и горячего водоснабжения монтируются из стальных водогазопроводных оцинкованных легких (обыкновенных – при скрытой прокладке) труб ф 15÷50мм ГОСТ 3262-75* Трубы холодного водоснабжения, расположенные в подпольных каналах, изолируются: рубероидом РМ-360 (гидроизоляция), пакетами минераловатными прошивными в ткани ХПС марки 150 по ТУ 36 БССР 44-79, рубероидом РМ-360 (пароизоляция), стеклопластиком рулонным РСТ по ТУ6-11-145-80. Трубы горячего водоснабжения, расположенные в подпольных каналах, изолируются: пакетами минераловатными прошивными в ткани ХПС марки 150 по ТУ 36 БССР 44-79 и армопластиковыми материалами для защитных покрытий тепловой изоляции трубопроводов по ТУ 36-2168-79.

5. Проектом предусмотрены следующие варианты материала труб внутренней канализации:

Вариант 1 - стояк из чугунных труб по ГОСТ 6942.3-80, отводные трубопроводы от приборов - из пластмассовых канализационных труб по ГОСТ 22689.3-77.

Вариант 1а – стояк и отводные трубопроводы от приборов из чугунных канализационных труб по ГОСТ 6942.3-80.

6. Проектом предусмотрены следующие варианты материала труб дождевой канализации:

Вариант 1 – стояк из напорных полиэтиленовых труб по ГОСТ 18599-83.

Вариант 1а – стояк из асбестоцементных труб по ГОСТ 539-80.

7. Монтаж систем водоснабжения и канализации производить в соответствии со СНиП III-28-75.

8. Эксплуатация плавательного бассейна должна осуществляться в соответствии с „Рекомендациями по обеззараживанию воды, дезинфекции подсобных помещений и санитарному режиму эксплуатации купально-плавательных бассейнов" (Минздрав СССР № 1295-75 от 19.03.75г.)

9. Удельные расходы металла см. лист ВК-1, альбом II, проект „Детские ясли-сад на 240 мест."

Инв.№

Привязан:

Т.П. 294-3-38.85 ВК

Н.контр.	Белоцерковская		9.IX.85
Нач.НТО	Белоцерковская		9.IX.85
ГИП	Шелевиля		9.IX.85
Гл.спец.	Горелик		9.IX.85
Ст.инж.	Найструк		9.IX.85

Блок плавательного бассейна (стены кирпичные) для детских яслей-сада на 240 мест

Стадия	Лист	Листов
Р	1	3

Общие данные

Госстрой БССР БелНИИгипросельстрой г. Минск

Копировал: Насенник 1780-02 формат А2

План 1 этажа

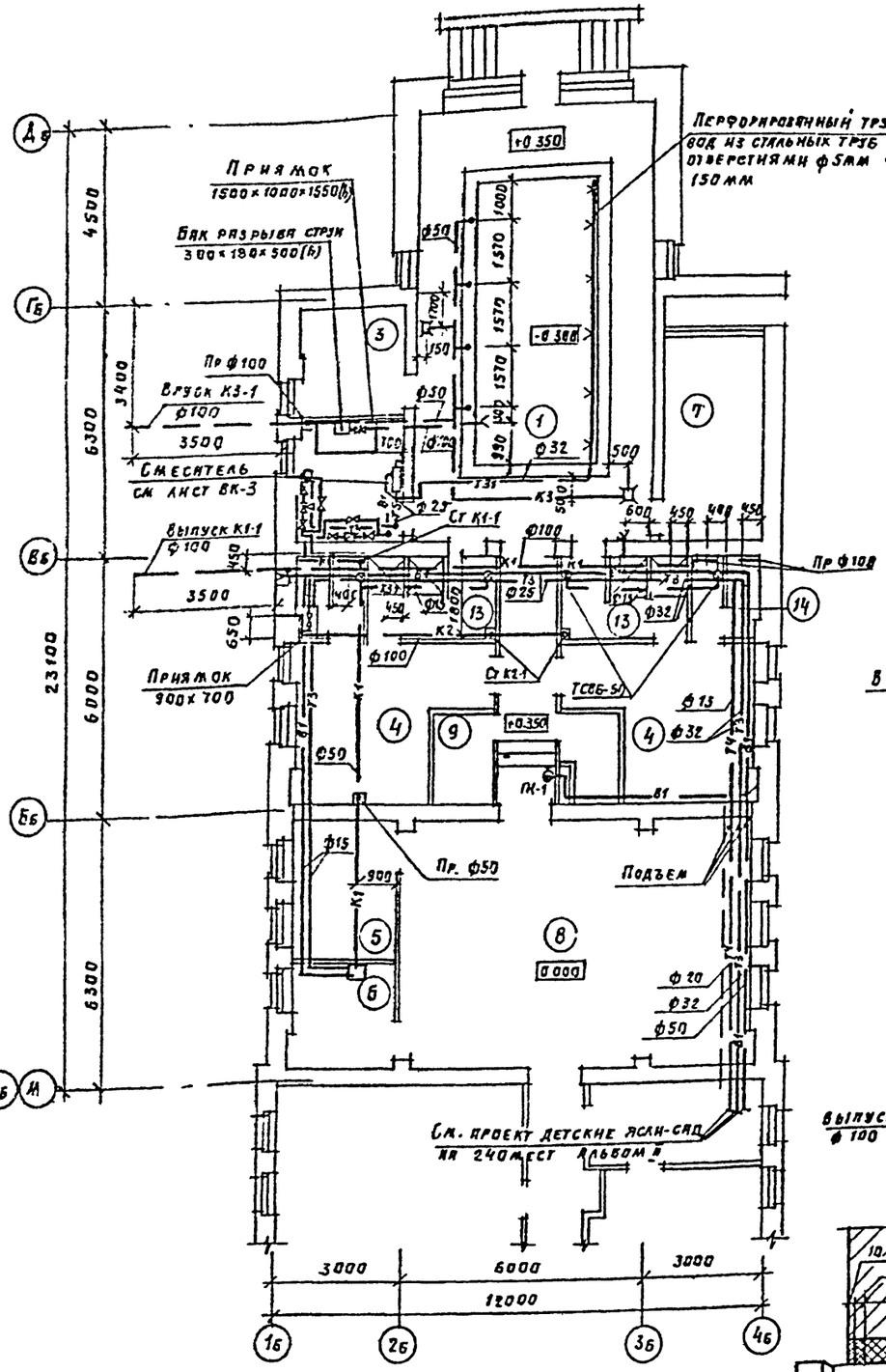

Вариант отдельного входа в бассейн

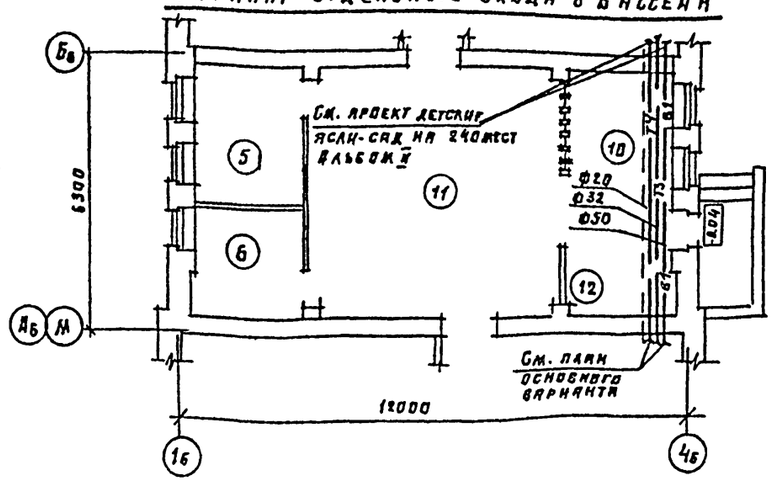

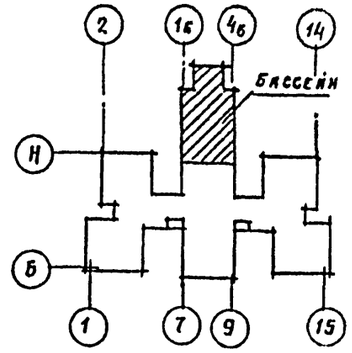

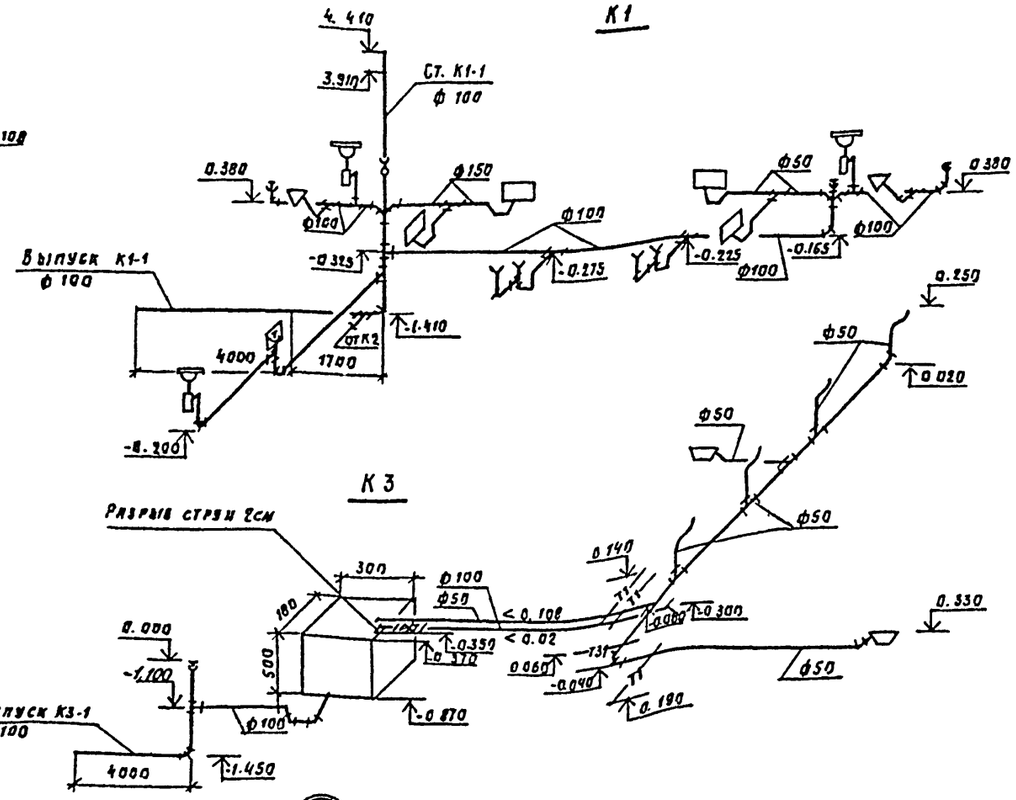

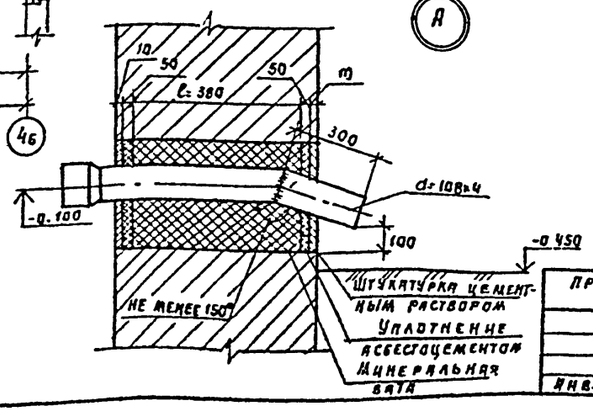

Экспликация помещений

Номер по плану	Наименование	Площадь м²
1	Зал с ванной	53.90
2	Помещение узла управления бассейном	7.30
3	Инвентарная	7.30
4	Раздевальные	14.38
5	Комната тренера	7.70
6	Комната медсестры	6.39
7	Венткамера	12.12
8	Игротека	51.55
9	Кладовая	2.96
10	Вестибюль-гардероб	10.14
11	Комната ручного труда	34.70
12	Тамбур	3.36
13	Душевая	5.70
14	Уборная	2.86
15	Коридор	8.06

Т.П. 294.3.38.85 ВК

Н. контр.	Белоцерковская		29.11.85
Нач. МТЭП	Беганская		3.IX.85
ГИП	Шелевная		3.IX.85
Гл. спец.	Горелик		3.IX.85
Ст. инж.	Майструк		3.IX.85

Блок плавательного бассейна (стены кирпичные) для детских яслей-сада на 240 мест

Стадия	Лист	Листов
Р	2	

План бассейна
Схемы систем К1, К3

Госстрой БССР
Белнингипросельстрой
г. Минск

Привязан:

Инв. №

1780-02

Копировала:

Формат А2

Согласовано: Гл. спец. Кукареко; Гл. спец. Белоусов; Гл. спец. Бражнис; Гл. спец. Файнберг; Рук. бр. Колышева

Согласовано: Гл. спец. Файнберг; Рук. бр. Колышева

Инв. № подл. | Подпись и дата | Взам. инв. №

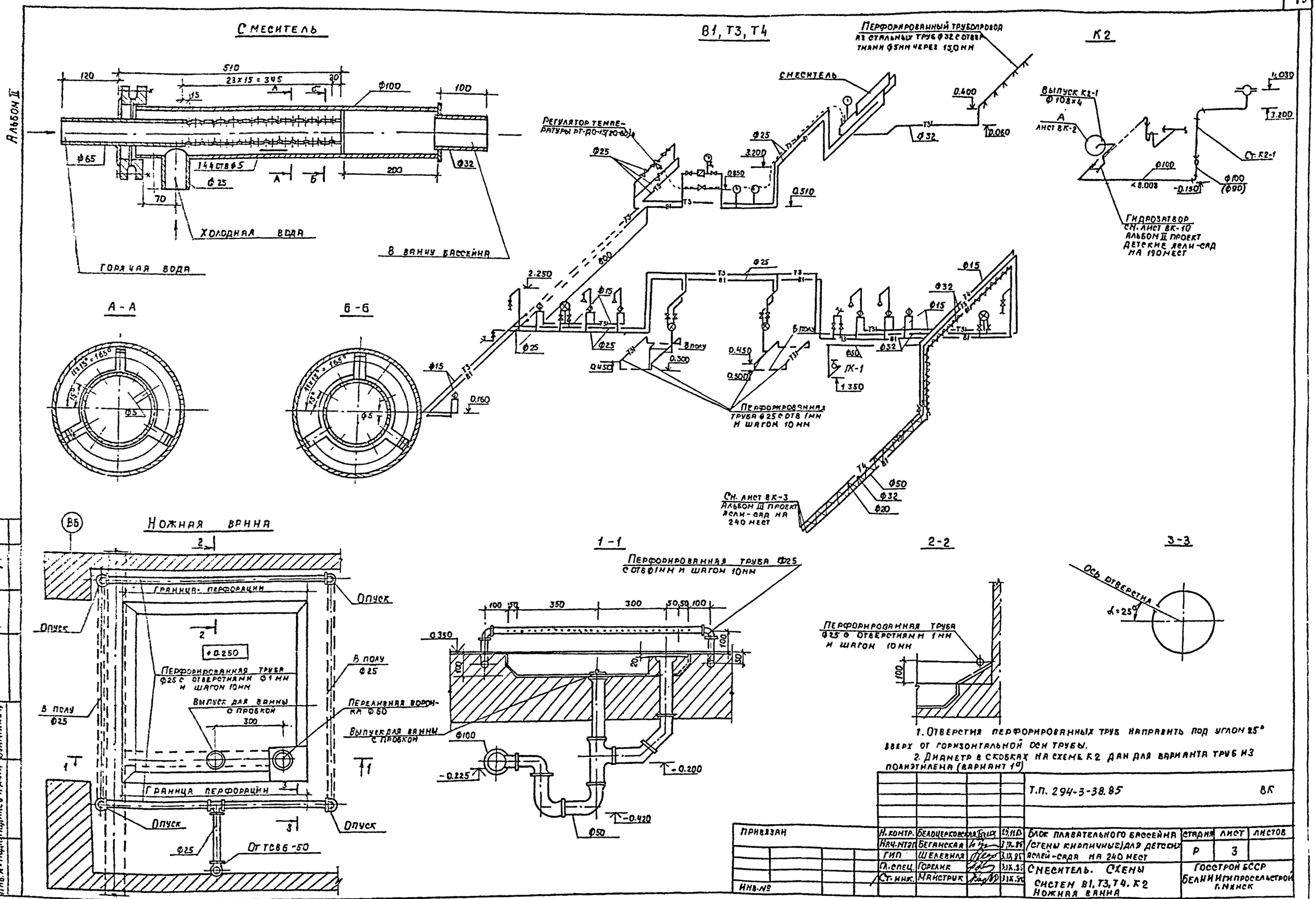

1. Отверстия перфорированных труб направить под углом 25° вверх от горизонтальной оси трубы.
2. Диаметр в скобках на схеме К2 дан для варианта труб из полиэтилена (вариант 1°)

				Т.П. 294-3-38.85			ВК
Привязан	Н. контр.	Белоцерковская	29.11.85	Блок плавательного бассейна (стены кирпичные) для детских яслей-сада на 240 мест	Стадия	Лист	Листов
	Нач. мтэп	Беганская	3.IX.85		Р	3	
	ГИП	Шелевиля	3.IX.85				
	Гл. спец.	Горелик	3.IX.85	Смеситель. Схемы систем В1, Т3, Т4, К2 Ножная ванна	Госстрой БССР Белинигипросельстрой г. Минск		
Инв. №	Ст. инж.	Майструк	3.IX.85				

Копировала: Мисг - 1780-02 Формат А2

Согласовано: Рук. бриг. Колушев 3.IX.85

Инв. № подл. | Подпись и дата | Взам. инв. №

Альбом II

Позиция	Наименование и техническая характеристика оборудования и материалов. Завод-изготовитель (для импортного оборудования - страна, фирма)	Тип, марка оборудования. Обозначение документа и № опросного листа	Единица измерения: Наименование	Единица измерения: Код	Код завода-изготовителя	Код оборудования, материала	Цена единицы тыс. руб.	Количество	Масса единицы оборудования кг
1	2	3	4	5	6	7	8	9	10
	Оборудование и материалы, поставляемые заказчиком								
	Водопровод								
	Счетчик крыльчатый холодной воды	УВК-25							
		ГОСТ 6019-83	комплект	000		4213210105		1	
	Манометр обыкновенный с краном 1Ам-1-16	ОБМ1-160-6							
		ГОСТ 8625-77	шт	796		421213		1	
	Термометр технический стеклянный ртутный	ТТ-1-240-66							
		ГОСТ 2823-73*	шт	796		4321221113		1	
	Головка соединительная для противопожарного	ГР-50							
	оборудования рукавная ф50	ГОСТ 2217-76	шт	796		4854044206		2	
	Головка соединительная для противопожарного	ГН-50							
	оборудования муфтовая ф50	2217-76*	шт	796				1	
	Ствол пожарный ручной	РС-50							
		ГОСТ 9923-80	шт	796		4854822012		1	
	Вентиль запорный пожарный с муфтой и цапкой ф50	Каталог ЦКБ 1516	шт	796		3712141012		1	

Взам. инв. №
Подпись и дата
Инв. № подл.

Привязан:

Инв. №

ТП 294-3-38.85 ВК.СО

Н. контр.	Белоцерковец		31.IX.85
ГИП	Шелевцова		31.IX.85
Гл. спец.	Горелик		31.IX.85
Ст. инж.	Майстрюк		31.IX.85

Блок плавательного бассейна (стены кирпичные) для детских яслей-сада на 240 мест. Спецификация оборудования.

Стадия	Лист	Листов
Р	1	9

Госстрой БССР БелНИИгипросельстрой г. Минск

Копировал: Насенник Формат: А3

Альбом II

Позиция	Наименование и техническая характеристика оборудования и материалов. Завод-изготовитель (для импортного оборудования - страна, фирма)	Тип, марка оборудования Обозначение документа и № опросного листа	Единица измерения: Наименование	Единица измерения: Код	Код завода-изготовителя	Код оборудования материала	Цена единицы тыс. руб.	Количество	Масса единицы оборудования кг
1	2	3	4	5	6	7	8	9	10
	Рукав пожарный напорный льняной ф50 l=20м	ГОСТ 4724-75*	шт	796		819323		1	
	Рукав резиновый напорный с текстильным каркасом ф25 l=100м	ГОСТ 18698-79*	шт	796		2557220401		1	
	Рукав резиновый напорный с текстильным каркасом ф25 l=30,0м	ГОСТ 18698-79	шт	796		2557220401		1	
	Горячее водоснабжение								
	Термометр технический стеклянный ртутный	ТТ-1-240-66							
		ГОСТ 2823-73*	шт	796		4321221113		2	
	Регулятор температуры	РТ-ДО-15							
		(20-60)-4	шт	796		4218610600		1	

1780-02

Взам. инв. №
Подпись и дата
Инв. № подл.

Привязан:

Инв. №

Т.П 294-3-38.85 ВК.СО

Лист 2

Копировал: Насенник Формат: А3

Альбом II

Позиция	Наименование и техническая характеристика оборудования и материалов. Завод-изготовитель (для импортного оборудования - страна, фирма)		Тип, марка оборудования. Обозначение документа и № опросного листа	Единица измерения: Наименование	Единица измерения: Код	Код завода-изготовителя	Код оборудования, материала	Цена единицы тыс. руб.	Количество	Масса единицы оборудования кг
1	2		3	4	5	6	7	8	9	10
	Оборудование, поставляемое поставщиком									
	Водопровод									
	Задвижка чугунная параллельная	ф50	30ч 6бр							
			Каталог ЦКБА	шт	796				1	
	Вентиль запорный муфтовый	ф15	15ч 8р2							
			Каталог ЦКБА	шт	796				10	
		ф25	15ч8р2							
			Каталог ЦКБА	шт	796				4	
	Подводка полизтиленовая к смывному бачку		ТУ 400-28-							
	2 = 06 м	ф15	169-76	шт	796				2	
	Футляр из асбестоцементных безналорных труб ф 150	2 = 1.0	ГОСТ 1839-80	шт	796				1	
	Трубопровод из стальных водогазопроводных									
	оцинкованных легких труб	ф15	ГОСТ 3262-75*	м	006				31.0	
		ф25	ГОСТ 3262-75*	м	006				23.0	
		ф32	ГОСТ 3262-75*	м	006				10.0	
		ф50	ГОСТ 3262-75*	м	006				13.0	
	Трубопровод из стальных водогазопроводных оцинкованных									
	обыкновенных труб	ф50	ГОСТ 3262-75	м	006				8.0	
	Масляная краска			м2/кг	055/116				8.0/2.25	

Привязан:

Инв. №

ТП. 294-3-38.85 ВК, СО Лист 3

Копировал: Насенник Формат А3

Альбом II

Позиция	Наименование и техническая характеристика оборудования и материалов. Завод-изготовитель (для импортного оборудования - страна, фирма)		Тип, марка оборудования. Обозначение документа и № опросного листа	Единица измерения: Наименование	Единица измерения: Код	Код завода-изготовителя	Код оборудования материала	Цена единицы тыс. руб.	Количество	Масса единицы оборудования кг
1	2		3	4	5	6	7	8	9	10
	Рубероид (гидроизоляция) РМ-350		ГОСТ 10923-82	м2	055				8.3	
	Пакеты минераловатные прошивные в ткани ХПС									
	марки 150		ТУ36 ССР 44-79	м3	113				0.21	
	Рубероид (пароизоляция) РМ-350		ГОСТ 10923-82	м2	055				6.0	
	Стеклопластик рулонный РСТ		ТУ6-11-145-80	м2	055				6.6	
	Горячее водоснабжение									
	Термосмеситель		ТСВБ-50							
			ТУ21-26-163-80	шт	796				4	
	Смеситель		СМ-УМ-НКС							
			ГОСТ 25809-83	шт	796				3	
	Смеситель		СМ-Д-СТ							
			ГОСТ 25809-83	шт	796				4	
	Вентиль запорный муфтовый	ф15	155 1бк							
			Каталог ЦКБА	шт	796				6	
		ф25	1561бк							
			Каталог ЦКБА	шт	796				4	
		ф32	1561бк							
			Каталог ЦКБА	шт	796				1	
	Смеситель:									

Привязан:

Инв. №

ТП. 294-3-38.85 ВК.СО Лист 4

Копировал: Насенник Формат А3

17801-02

Альбом II

Позиция	Наименование и техническая характеристика оборудования и материалов. Завод-изготовитель (для импортного оборудования-страна, фирма)	Тип, марка оборудования. Обозначение документа и № опросного листа	Единица измерения: Наименование	Единица измерения: Код	Код завода-изготовителя	Код оборудования, материала	Цена единицы тыс. руб.	Количество	Масса единицы оборудования кг
1	2	3	4	5	6	7	8	9	10
	Трубопровод из стальных водогазопроводных оцинкованных								
	легких труб ф 65	ГОСТ 3262-75*	м	006				0.5	
	ф 100	ГОСТ 3262-75*	м	006				0.7	
	Трубопровод из стальных водогазопроводных оцинкованных перфорированных легких труб с отв. ф 5 мм через 150 мм ф 65	ГОСТ 3262-75*	м	006				0.5	
	Трубопровод из стальных водогазопроводных оцинкованных								
	легких труб ф 15	ГОСТ 3262-75*	м	006				38.0	
	ф 20	ГОСТ 3262-75*	м	006				4.0	
	ф 25	ГОСТ 3262-75*	м	006				31.0	
	ф 22	ГОСТ 3262-75*	м	006				18.0	
	Трубопровод из стальных водогазопроводных оцинкованных								
	обыкновенных труб ф 20	ГОСТ 3262-75*	м	006				9.0	
	ф 32	ГОСТ 3262-75*	м	006				10.0	
	Трубопровод из стальных водогазопроводных оцинкованных								
	обыкновенных перфорированных труб с отв ф 5 мм через 150 мм								
	ф 32	ГОСТ 3262-75*	м	006				8.0	
	То же с отв. 1 мм через 10 мм ф 25	ГОСТ 3262-75*	м	006				4.0	
	Маты минераловатные прошивные в ткани ХПС								
	марки 150	ТУ 36 ССР 44-79	м³	113				0.18	
	Армопластиковые материалы для защитных покрытий								
	тепловой изоляции трубопроводов	ТУ 36-2168-79	м²	055				7.5	
	Масляная краска		м²/кг	053/116				8.6/2.4	

Инв.№ подл. | Подпись и дата | Взам.инв.№

Привязан:

Инв.№

т.п. 294-3-38.85 ВК.СО Лист 5

Копировал: Насенник Формат: А3

Альбом II

Позиция	Наименование и техническая характеристика оборудования и материалов. Завод-изготовитель (для импортного оборудования-страна, фирма)	Тип, марка оборудования Обозначение документа № опросного листа	Единица измерения: Наименование	Единица измерения: Код	Код завода-изготовителя	Код оборудования материала	Цена единицы тыс. руб.	Количество	Масса единицы оборудования кг
1	2	3	4	5	6	7	8	9	10
	Канализация хоз-бытовая								
	Вариант 1								
	Умывальник керамический	ПК6с-1							
		ГОСТ 23759-79	компл	000				3	
	Унитаз с высокорасположенным	АТ-КБ-1 ГОСТ 22847-77							
	сливным бачком	ГОСТ 21485.0-76	компл	000				2	
	Душевой поддон	ПДЧН-800							
		ГОСТ 10161-83	компл.	000				4	
	Трубопровод из чугунных канализационных труб ф 100	ГОСТ 6942.3-80	м	006				16.0	
	ф 50	ГОСТ 6942.3-80	м	006				6.0	
	То же (в траншее ф 100	ГОСТ 6942.3-80	м	006				4.0	
	Трубопровод из пластмассовых труб ф 50	ГОСТ 22689.3-77	м	006				12.0	
	ф 100	ГОСТ 22689.3-77	м	006				4.0	
	Вариант 1а								
	Умывальник керамический	Пк6с-1							
		ГОСТ 23759-79	компл	000				3	
	Унитаз с высокорасположенным	АТ-КБ-1 ГОСТ 22847-77							
	сливным бачком	ГОСТ 21485.0-76	компл.	000				2	
	Душевой поддон	ПДЧН-800							
		ГОСТ 10161-83	компл	000				4	

1780-02

Инв.№ подл. | Подпись и дата | Взам.инв.№

Привязан:

Инв.№

т.п. 294-3-38.85 ВК.СО Лист 6

Копировал: Насенник Формат: А3

Альбом

Позиция	Наименование и техническая характеристика оборудования и материалов. Завод-изготовитель (для импортного оборудования - страна, фирма)	Тип, марка оборудования. Обозначение документа и № опросного листа	Единица измерения: Наименование	Единица измерения: Код	Код завода-изготовителя	Код оборудования, материала	Цена единицы тыс руб.	Количество	Масса единицы оборудования кг
1	2	3	4	5	6	7	8	9	10
	Трубопровод из чугунных канализационных труб ф 100	ГОСТ6942.3-80	м	006				19.0	
	ф50	ГОСТ6942.3-80	м	006				18.0	
	То же (в траншее) ф 100	ГОСТ6942.3-80	м	006				4.0	
	Трубопровод из асбестоцементных безнапорных труб ф 100	ГОСТ1839-80	м	006				1.0	
	Канализация производственная								
	Варианты 1, 1а								
	Трап ф50	Т50ГОСТ1511-81	шт	796				2	
	Задвижка чугунная параллельная ф100	30 4 6 бр							
		Каталог ЦКБА	шт	796				1	
	Бачок разрыва струи из листовой стали б=3мм	300×180×500(h)	шт	796				1	
	Сифон из стальных труб ф 100	ГОСТ8432-78	шт	796				1	
	Трубопровод из чугунных канализационных труб ф 100	ГОСТ6942.3-80	м	006				5.0	
	ф 50	ГОСТ6942.3-80	м	006				22.0	
	То же (в траншее) ф 100	ГОСТ6942.3-80	м	006				4.0	
	Нормальная антикоррозийная изоляция								
	стальных труб		м	006				2.0	
	Внутренние водостоки								
	Вариант 1								

Взам. инв. | Подп. и дата | Инв. № подл.

Привязан:

Инв. №

Т.П. 294-3-38.85 ВК.СО Лист 7

Копировал: Насенник формат: А3

Альбом

Позиция	Наименование и техническая характеристика оборудования и материалов. Завод-изготовитель (для импортного оборудования - страна, фирма)	Тип, марка оборудования. Обозначение документа и № опросного листа	Единица измерения: Наименование	Единица измерения: Код	Код завода-изготовителя	Код оборудования материала	Цена единицы тыс. руб.	Количество	Масса единицы оборудования кг
1	2	3	4	5	6	7	8	9	10
	Воронка	В1ТУ-36 УССР-							
		696-75	шт	796				1	
	Кран сальниковый пробковый проходной муфтовый ф 15	114 6бк							
		Каталог ЦКБА	шт	796				1	
	Компенсационный патрубок ф100	ГОСТ22689.5-77	шт	796				1	
	Сифон-ревизия	Сф150ГОСТ6924-73	шт	796				1	
	Гидрозатвор	проект Сада на 190м лист ВК-10, Альбом II	шт	796				1	
	Трубопровод из стальных водогазопроводных черных труб ф 15	ГОСТ3262-75*	м	006				1.0	
	Трубопровод из полиэтиленовых труб ф 90	ГОСТ18599-83	м	006				6.0	
	Трубопровод из чугунных канализационных труб ф 50	ГОСТ6942.3-80	м	006				3.0	
	ф 100	ГОСТ6942.3-80	м	006				5.0	
	Трубопровод из стальных электросварных труб ф 108×4	ГОСТ10704-76	м	006				0.5	
	Минеральная вата		м³	113				0.01	
	Асбестоцементная штукатурка		м²	055				0.16	
	Нормальная антикоррозийная изоляция стальных								
	труб ф108×4		м	006				2.5	
	Вариант 1а								
	Воронка	В1ТУ-36УССР-							
		696-75	шт	796				1	

1780-02

Взам. инв. | Подпись и дата | Инв. № подл.

Привязан:

Инв. №

Т. П. 294-3-38.85 Лист 8

Копировал: Насенник формат: А3

17

Альбом

Позиция	Наименование и техническая характеристика оборудования и материалов. Завод-изготовитель (для импортного оборудования - страна, фирма)	Тип, марка оборудования Обозначение документа и № опросного листа	Единица измерения: Наименование	Единица измерения: Код	Код завода-изготовителя	Код оборудования, материала	Цена единицы тыс. руб.	Количество	Масса единицы оборудования кг.
1	2	3	4	5	6	7	8	9	10
	Кран сальниковый пробковый проходной муфтовый ф 15	114.65к							
		Каталог ЦКБА	шт	796				1	
	Компенсационный патрубок ф 100	ГОСТ 22689.5-77	шт	796				1	
	Сифон-ревизия	Сф 150 ГОСТ 6924-73	шт	796				1	
	Гидрозатвор	проект сада на 190 мест лист ВК Альбом II	шт	796				1	
	Трубопровод из стальных водогазопроводных черных труб ф 15	ГОСТ 3262-75*	м	006				1.0	
	Трубопровод из асбестоцементных напорных труб ф 100	ГОСТ 539-80	м	006				6.0	
	Трубопровод из чугунных канализационных труб ф 50	ГОСТ 6942.3-80	м	006				3.0	
	ф 50	ГОСТ 6942.3-80	м	006				5.0	
	Трубопровод из стальных электросварных труб ф 108 × 4	ГОСТ 10704-76	м	006				0.5	
	Минеральная вата		м³	113				0.01	
	Асбестоцементная штукатурка		м³	055				0.16	
	Нормальная антикоррозийная изоляция стальных труб								
	ф 108 × 4		м	006				2.5	

Инв. № подл. | Подпись и дата | Взам. инв. №

Привязан:

Инв. №

Т. п. 294-3-38.85 ВК.СО Лист 9

Копировал: Насенник Формат: А3

Альбом

Позиция	Наименование и техническая характеристика оборудования и материалов. Завод-изготовитель (для импортного оборудования - страна, фирма)	Тип, марка оборудования Обозначение документа и № опросного листа	Единица измерения: Наименование	Единица измерения: Код	Код завода-изготовителя	Код оборудования материала	Цена единицы тыс. руб.	Количество	Масса единицы оборудования кг
1	2	3	4	5	6	7	8	9	10

1780-02

Инв. № подл. | Подпись и дата | Взам. инв. №

Привязан:

Инв. №

Т. п. 294-3-38.85 СО Лист 10

Копировал: Насенник Формат: А3

18

Альбом II

Ведомость чертежей основного комплекта

Лист	Наименование	Примечание
1	Общие данные	
2	Планы расположения силового и осветительного	
	электрооборудования и проводок.	
3	ПЗ. Управление. Схема электрическая принци-	
	пиальная.	
4	ПЗ. Управление Схема электрическая	
	подключения.	

Ведомость ссылочных и прилагаемых документов

Обозначение	Наименование	Примечание
	Документы ссылочные	
5 407-23	Прокладка проводов в винипластовых	
	трубах в производственных зданиях.	
	Документы прилагаемые.	
Т.П ЭЛ.СО	Спецификация оборудования	

Основные технико-экономические показатели.

Наименование	Показатели
Категория надежности электроснабжения	II
Напряжение в	~380/220 в
Установленная мощность кВт	6,1
В том числе: силового электрооборудования, кВт	0,6
электроосвещения, кВт	5,5
Расчетная мощность, кВт	4,5
В том числе силового электрооборудования, кВт	0,6
электроосвещения, кВт	4
Коэффициент активной мощности, cos φ	0,95

Условные обозначения

◎3 — пост управления на 3 элемента;

40-1 / h550 — номер трубы (провода) по плану / высота выводов трубы над полом.

,3 — Количество проводов в линии групповой сети освещения.

П, Г — Прокладка проводов соответственно в винипластовых и стальных тонкостенных трубах.

2 / 40-км — позиция аппарата по спецификации оборудования / обозначение по принципиальной схеме.

▭ — Бактерицидный облучатель ОБН-150.

Общие указания

1. Настоящая часть проекта выполнена на основании смежных частей проекта и в соответствии с требованиями СН 543-82, СНиП II-4-79. СНиП II-64-80, СН 102-76, ПУЭ.

2. Проект разработан для вариантов:

1 – блок плавательного бассейна;

2 – блок плавательного бассейна с отдельным входом.

3. Высота выпуска труб над полом указана на планах. Высота установки над полом: розеток и выключателей в помещениях пребывания детей 1,8 м, в остальных помещениях розеток – 0,8 м, выключателей, пускателей, постов управления – 1,5 м.

4. Распределительные сети выполнить проводом АПВ-380/660 в винипластовых трубах, прокладываемых скрыто в подготовке пола и штрабе, и в стальной трубе, прокладываемой открыто. Подвод питания к электродвигателю выполнить проводом ПВЗ-380/660 в гибком вводе.

5. Групповые сети выполнить в душевых и зале с ванной кабелем АВВГ-0,66, в остальных помещениях – проводом АППВ-380/660 скрыто в пустотах плит перекрытия, под штукатуркой стен и перегородок.

6. Зануление металлических корпусов электрооборудования выполнить при помощи нулевых рабочих проводников и специально проложенных заземляющих проводников.

В раздевальных и зале с ванной выполнить зануление корпусов светильников при помощи нулевого рабочего провода.

Типовой проект привязан в соответствии с действующими нормами и правилами и предусматривает мероприятия, обеспечивающие взрывную, взрывопожарную и пожарную безопасность при эксплуатации здания.

Гл. инженер проекта привязки

Типовой проект разработан в соответствии с действующими нормами и правилами и предусматривает мероприятия, обеспечивающие взрывную, взрывопожарную и пожарную безопасность при эксплуатации здания.

Гл. инженер проекта (Шелевиля)

Гл. специалист (Файнберг)

Согласовано: Гл. спец. [illegible]

Инв. № подл. | Подпись и дата | Взам. инв. №

				Привязан:			
Инв №							
				Т.П 294-3-38.85			ЭЛ
Н.контр.	Бухарина	[signature]	25.7.85	Блок плавательного бассейна (стены кирпичные) для детских яслей-садов на 240 мест	Стадия	Лист	Листов
Нач.МТЭП	Беганская	[signature]	25.7.85		Р	1	4
ГИП	Шелевиля	[signature]	25.7.85				
Гл.спец	Файнберг	[signature]	25.7.85	Общие данные	Госстрой БССР Бел НИИгипросельстрой г Минск		
Рук.гр.	Ганопольская	[signature]	25.7.85				

Копир. Гиц 1780-02 Формат А2

Альбом I

План расположения силового электрооборудования и проводок 1 этажа.

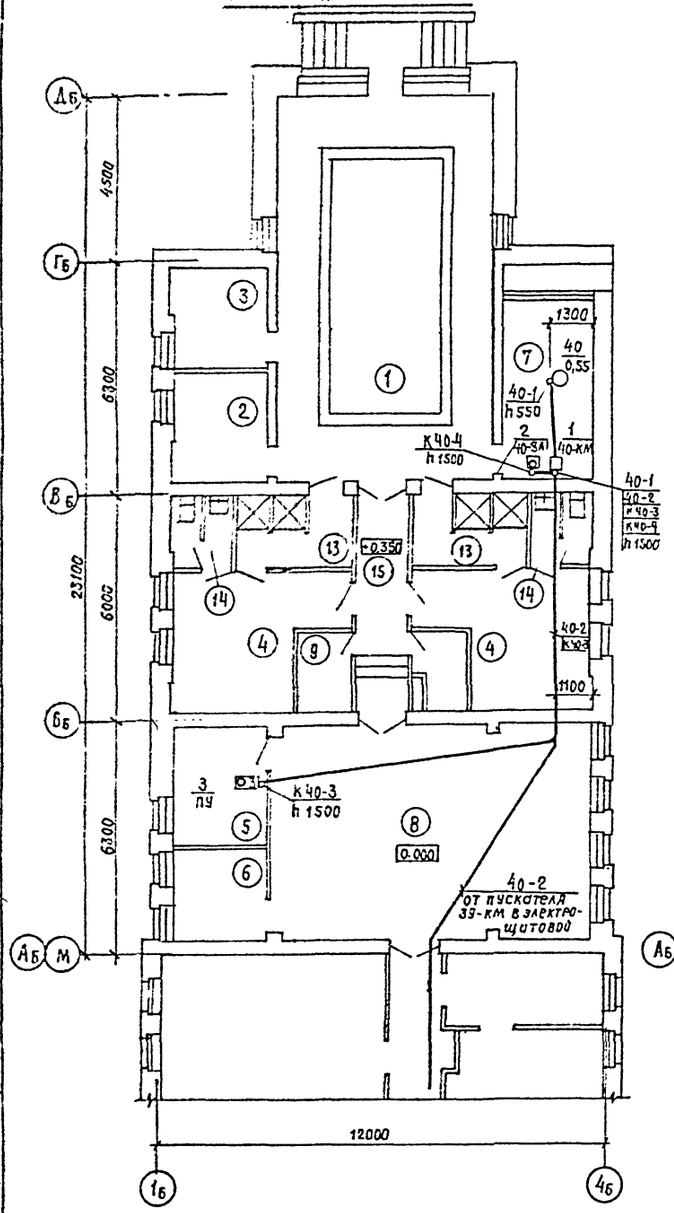

Планы расположения осветительного электрооборудования и проводок

План 1 этажа.

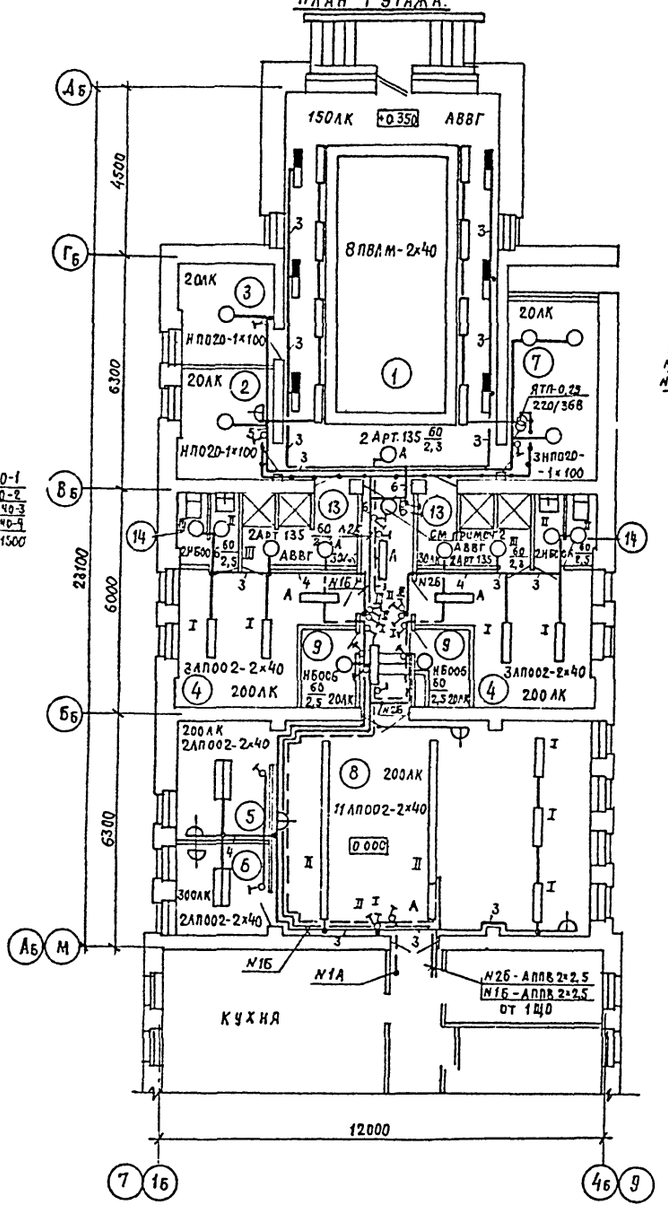

Вариант отдельного входа в бассейн

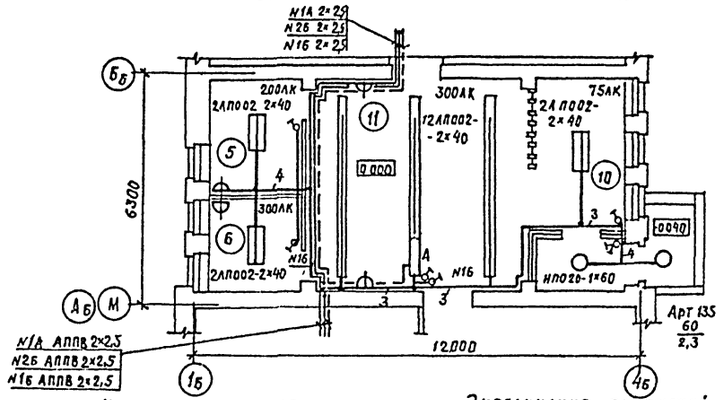

Компановочная схема.

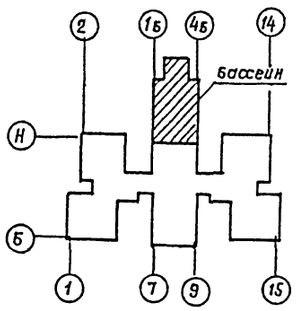

Экспликация помещений

Номер по плану	Наименование	Площадь м²
1	Зал с ванной	59,90
2	Помещение узла управления	
	бассейном.	7,30
3	Инвентарная	7,30
4	Раздевальные	14,38
5	Комната тренера	7,70
6	Комната медсестры	6,39
7	Венткамера	12,12
8	Игротека	51,35
9	Кладовая	2,96
10	Вестибюль	11 40
11	Комната ручного труда	34,70
12	Тамбур	2,93
13	Душевая	5,70
14	Уборная	2,86
15	Коридор	8,06

1. Светильники ПВЛМ-2х40 установить на швеллере К225 на высоте 2,400 над полом. Прокладку кабеля АВВГ для монтажа светильников выполнить по швеллеру.
2. На светильнике выполнить надпись „Не входить" Светильник включается одновременно с незкранированной бактерицидной лампой.

Согласовано: ГИП, Гл. спец., Гл. с-т. ОК, Гл. с-т. ВК

Инв. № подл. | Подпись и дата | Взам. инв. №

Привязан:

Инв. №

Т.П. 294-3-38.85				ЭЛ
Н. контр.	Бухарина		25.85	Блок плавательного бассейна (стены кирпичные) для детских яслей-сада на 240 мест.
Нач. МТЭП	Беганская		25.85	
ГИП	Шелевиля		25.85	
Гл. спец.	Файнберг		25.85	Планы расположения силового и осветительного электрооборудования и проводок.
Рук. гр.	Гапольская		25.85	

Стадия	Лист	Листов
Р	2	

Госстрой БССР БЕЛНИИГИПРОСЕЛЬСТРОЙ г. Минск

Копировал Шу 1720-02 Формат А2

Альбом II

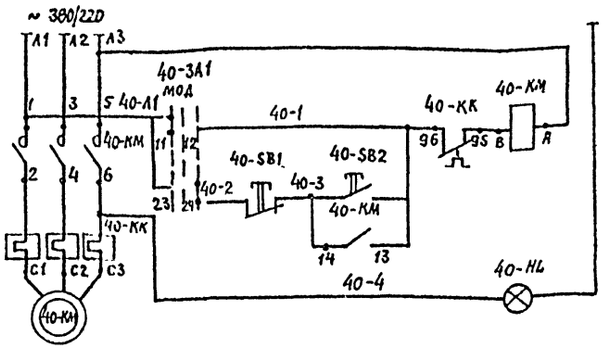

Поз. обозначение	Наименование	Кол.	Примечание
40-КМ	Пускатель ПМЛ 1210028 У~380В Iн.в 1,7А	1	
	Пост ПКУ15-21,111-40У3		
40-SA1	Переключатель ПЕ031-У3	1	
	Пост ПКУ15-21,131-40У3		
40-SB1	Кнопка управления КЕ-011У3, К1р исп.5	1	
40-SB2	Кнопка управления КЕ-011У3, 1з исп 4	1	
40-НЛ	Арматура светосигнальная АЕР 123141	1	

Эскизы постов управления

ПКУ15-21,131-40У3

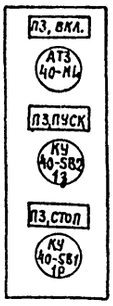

ПКУ15-21,111-40У3



Т.П. 294-3-38.85 ЭЛ

Привязан:

Инв.№

Н.контр	Бухарина		25.18	Блок плавательного бассейна (стены кирпичные) для детских яслей-сада на 240 мест.	Стадия	Лист	Листов
Нач.отд	Беганская		25.18		Р	3	
ГИП	Шелевиля		25.18				
Гл.спец.	Файнберг		25.18	ПЗ. управление. Схема электрическая принципиальная.	Госстрой БССР БЕЛНИИГИПРОСЕЛЬСТРОЙ г. Минск		
Рук.гр.	Гонопольская		25.18				

Копировал: Отр Формат А3

Альбом I

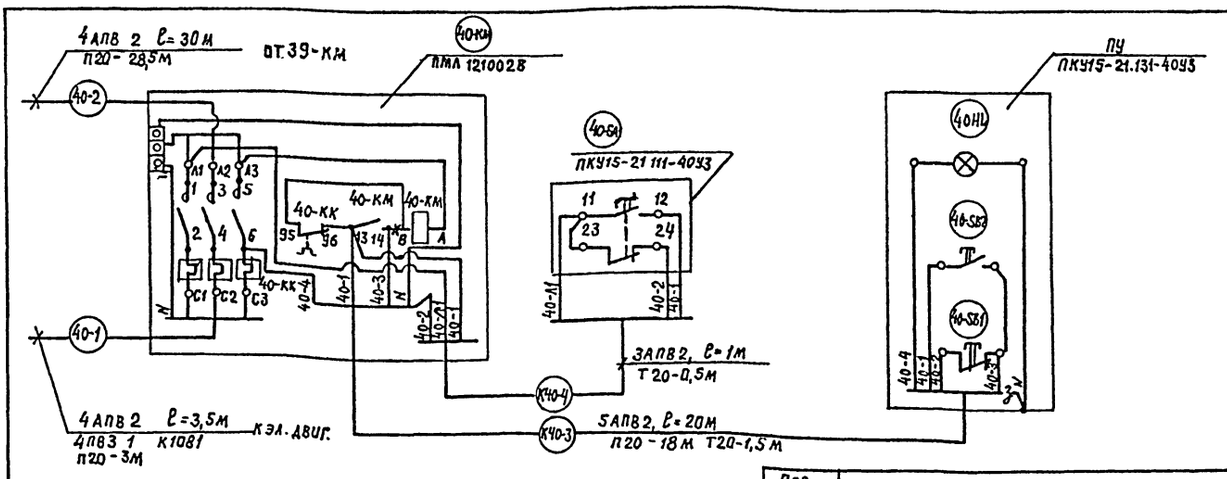

Поз. обозначение	Наименование	Кол.	Примечание
1	Провод АПВ 2-380/660	255	м
2	ПВ3 1-380/660	4	м
3	Ввод гибкий К1081	1	м
4	Труба ПВХ ВРЭП 20У ТУ6-19-215-83	53	м
5	Труба 20х1,6 ГОСТ 10704-76	2	м
6	Профиль К238У3	1	м

1. — Демонтировать
2. Пускатель 40-КМ и пост 40-SA1 установить на профиле К238У3.

Т.П. 294-3-38.85 ЭЛ.

Привязан:

Инв.№

Н.контр	Бухарина		25.18	Блок плавательного бассейна (стены кирпичные) для детских яслей-сада на 240 мест.	Стадия	Лист	Листов
Нач.отд	Беганская		25.18		Р	4	
ГИП	Шелевиля		25.18				
Гл.спец.	Файнберг		25.18	ПЗ. Управление Схема электрическая подключения.	Госстрой БССР БЕЛНИИГИПРОСЕЛЬСТРОЙ г. Минск		
Рук.гр.	Гонопольская		25.18				

Копировал: Отр Формат А3

17-80-02

Альбом II

Позиция	Наименование и техническая характеристика оборудования и материалов. Завод-изготовитель (для импортного оборудования - страна, фирма).	Тип, марка оборудования. Обозначение документа и № опросного листа	Единица измерения: Наименование	Единица измерения: Код	Код завода-изготовителя	Код оборудования, материала	Цена единицы, тыс. руб.	Количество	Масса единицы оборудования кг.
1	2	3	4	5	6	7	8	9	10
	Оборудование и материалы, поставляемые заказчиком								
	Апараты напряжением до 1000 В.								
1	Пускатель Iр 54 „U~ 380 В бк. 1р нереверсивный	ПМЛ 12100 2 В У3							
		ТУ16.644.001-83	шт.	796		342700		1	
2	Пост Iр 40 с сальником ф 20	ТУ16-526.333-80							
	Н 1 – „ПЕ031", „ИСП1" „Местное - откл. - дистанционное."	ПКУ15-21.111-40У3	"	796		342845		1	
3	То же, Iр 40 с сальником ф 20								
	Н 1 – „АСТЗ", 220 В, „ПЗ. включено"								
	Н 2 – „КЕ011", „ИСП4", „4", „ПЗ. пуск"								
	Н 3 – „КЕ011", „ИСП5", „К", „ПЗ. стоп"	ПКУ15-21.131-40У3	"	796		342845		1	
4	Ящик с трансформатором U~ 220/36 В 250 ВА	ЯТП-0.25-23У3							
		ТУ36-631-76	"	796		3494295061		1	

Инв. № подл. | Подпись и дата | Взам. инв. №

Инв. №				
Н. контр.	Бухарина		25.7.85	
ГИП	Шелевная		25.7.85	
Гл. спец.	Файнберг		25.7.85	
Рук. гр.	Ганопольская		25.7.85	

Привязан

Т. П. 294-3-38.85 Эл. СО2

Блок плавательного бассейна (стены кирпичные) для детских яслей-сада на 240 мест.
Спецификация оборудования

Стадия	Лист	Листов
Р.П	1	4

Госстрой БССР
Белнингипросельстрой
г. Минск

Копировала: Бо/л Формат А3

Позиция	Наименование и техническая характеристика оборудования и материалов. Завод-изготовитель (для импортного оборудования - страна, фирма).	Тип, марка оборудования. Обозначение документа и № опросного листа	Единица измерения: Наименование	Единица измерения: Код	Код завода-изготовителя	Код оборудования, материала	Цена единицы, тыс. руб.	Количество	Масса единицы оборудования. кг.
1	2	3	4	5	6	7	8	9	10
	Оборудование осветительное								
	Светильники с лампами накаливания	ТУ16.535.825-74							
5		НПО 20×100/							
		Р2'0.-02У4	шт.	796		346111		☐	
6		НБ006×100/							
		Р2'0-02У4	"	796		346111		6	
7		Арт. 135							
		ТУ16.535.829-74	"	796		346111		☐	
	Светильники с люминесцентными лампами								
8		ЛП002-2×40/П-01							
		ОСТ 160.535.044-79	"	796		346112		☐	
9		ЛП003×40/Н-03							
		ОСТ 160.535.043-79	"	796		346112		2	
10		ПВЛМ-ДО-2×40-ХЛУ							
		ОСТ 160.535.033-78	"	796		34616		8	
11	Лампа люминесцентная	ЛБ-40-1							
		ТУ16.545.264-79	"	796		3467131135		☐	
12	Стартер	СК-80С-220							
		ГОСТ 8799-75	"	796		3469220003		☐	

Продолжение

Поз. по эл. СО	Ед. изм.	Кол. вар. 1	Кол. вар. 2
5	шт.	5	6
7	"	6	7

Поз. по эл. СО	Ед. изм.	Кол. вар. 1	Кол. вар. 2
8	шт.	21	24
11	"	61	67
12	"	60	66

☐ — заполняется в соответствии с таблицей

Привязан:

Инв. №

Т. П. 294-3-38.85 Эл. СО Лист 2

Копировала: Бо/л Формат А3

1780-02

Инв. № подл. | Подпись и дата | Взам. инв. №

Альбом II

Позиция	Наименование и техническая характеристика оборудования и материалов. Завод-изготовитель (для импортного оборудования - страна, фирма).	Тип, марка оборудования. Обозначение документа и № опросного листа	Единица измерения: наименование	Единица измерения: код	Код завода-изготовителя	Код оборудования, материала	Цена единицы, тыс. руб.	Количество	Масса единицы оборудования, кг.
1	2	3	4	5	6	7	8	9	10
	Материалы								
	Лампы накаливания	ГОСТ 2239-79							
13		Б 230-240-100	шт.	796		34 6611 5109		5	
14		Б230-240-60	"	796		3466113109		☐	
15		Б230-240-40		796		3466112109		1	
	Провода	ГОСТ 6323-79							
16	2 - 380/660	АПВ	м	006		35 5113		255	
17	1 - 380/660	ПВЗ	"	006		35 5113		4	
18	2×2.5-380/660	АППВ	"	006		35 5333		☐	
19	3×2.5-380/660	АППВ	"	006		35 5333		☐	
	Кабель	ГОСТ 16442-80							
20	2×2.5 - 0.66	АВВГ	"	006		35 3771		41	
21	3×2.5 - 0.66	АВВГ	"	006		35 3771		40	

Продолжение

Поз. по эл.СО	Ед. изм.	Код: вар1	Код: вар2
14	шт	11	13
18	м	160	170
19	"	21	28

Привязан

Инв. №

Т.п. 294-3-38.85 Эл, СО Лист 3

Копировала: Борл Формат А3

Взам. инв. № | Подпись и дата | Инв. № подл.

1780-02

Позиция	Наименование и техническая характеристика оборудования и материалов. Завод-изготовитель (для импортного оборудования - страна, фирма).	Тип, марка оборудования. Обозначение документа и № опросного листа	Единица измерения: наименование	Единица измерения: код	Код завода-изготовителя	Код оборудования, материала	Цена единицы, тыс. руб.	Количество	Масса единицы оборудования, кг.
1	2	3	4	5	6	7	8	9	10
	Оборудование и материалы, поставляемые подрядчиком								
	Выключатели U ~ 220В I 6.3А	ГОСТ 7397-76							
22		С-1-05-6/220	шт.	796				☐	
23		С-2-06-6/220	"	796				☐	
24	Розетка U ~ 220В I 6.3А	РШ-Ц-2-С-							
		-09-6/220	"	796				☐	
25	То же U ~ 42В I 10А	РШ-П-2-0-							
		-IP43-01-10/42	"	796				1	
26	Труба винипластовая	ПВХ ВРЭП 20У							
		ТУ6 19-215-83	м	006				53	
27	Труба стальная 20×1.6	ГОСТ 10704-76	"	006				2	
28	Ввод гибкий	К 1081							
		ТУ36-1684-81	шт.	796				1	
29	Швеллер	К 225У2	"	796				8	

Продолжение

Поз. по эл.СО	Ед. изм.	Код: вар1	Код: вар2
22	шт.	16	18
23	"	4	5
24	"	6	5

Привязан:

Инв. №

Т.п. 294-3-38.85 Эл, СО Лист 4

Копировала: Борл Формат А3

Взам. инв. № | Подпись и дата | Инв. № подл.

Альбом II

План 1 этажа

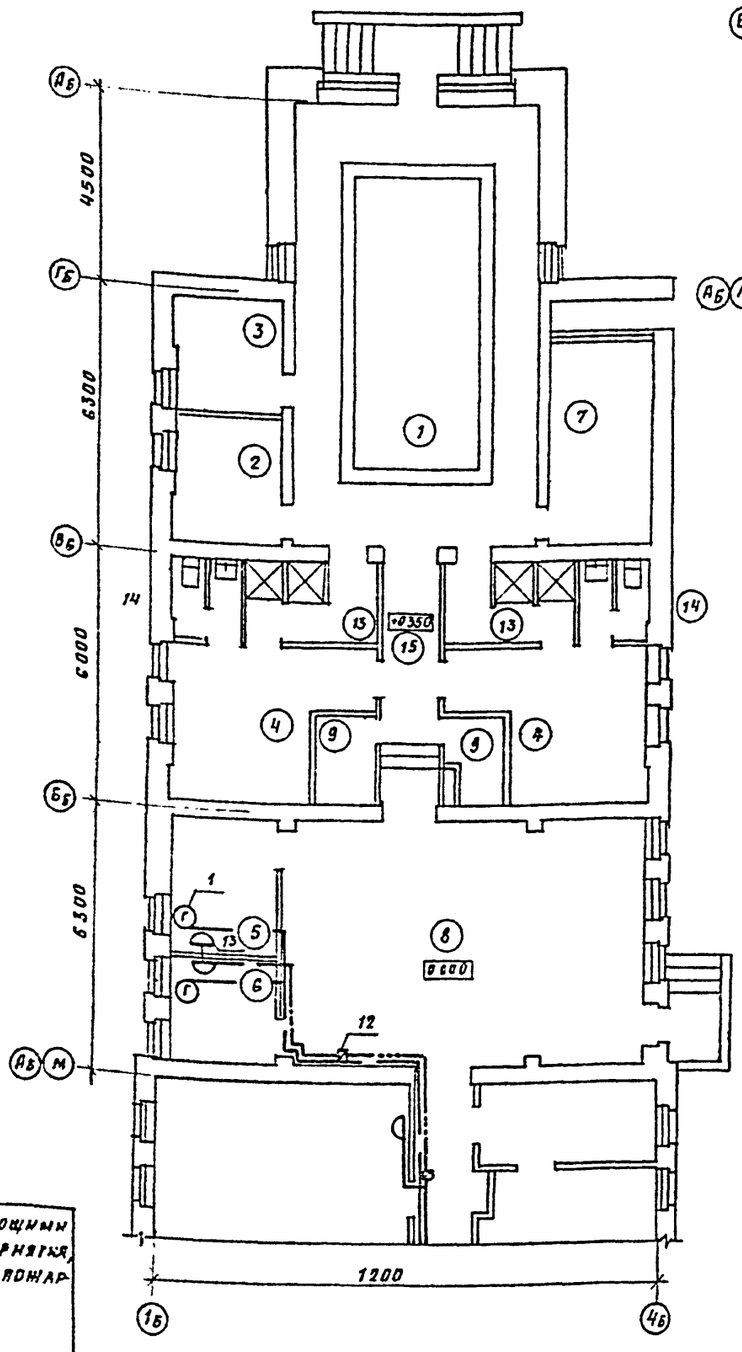

Вариант отдельного входа в бассейн

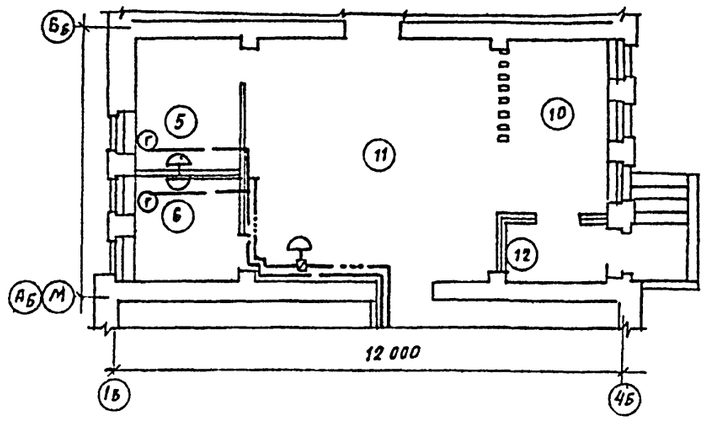

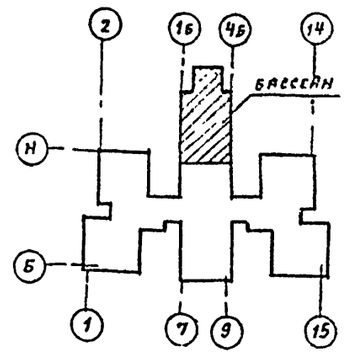

Экспликация помещений

Номер по плану	Наименование	Площадь м²
1	Зал с ванной	59.90
2	Помещение узла управления	7.38
	бассейном	
3	Инвентарная	7.30
4	Раздевальные	14.38
5	Комната тренера	7.70
6	Комната медсестры	6.38
7	Венткамера	12.12
8	Игротека	51.55
9	Кладовая	2.36
10	Вестибюль-гардероб	10.14
11	Комната ручного труда	34.70
12	Тамбур	3.36
13	Душевая	5.70
14	Уборная	2.86
15	Коридор	8.06

Ведомость ссылочных и прилагаемых документов

Обозначение	Наименование	Примечание
	Прилагаемые документы	
ЕУ 20	Спецификация оборудования	

Технико-экономические показатели

Наименование показателя	Значение показателя	Примечание
Радиофикация		
Количество радиоточек	3	
Длина провода радиофикации	30	м
Удельный расход провода на 1 радиоточку	10	м/рт
Телефонизация		
Количество телефонов	2	
Длина провода телефонизации	100	м
Удельный расход провода на 1 абонента	50	м/абон

Типовой проект привязан в соответствии с действующими нормами и правилами и предусматривает мероприятия, обеспечивающие взрывную, взрывопожарную и пожарную безопасность при эксплуатации здания.

Гл. инженер проекта привязки

Типовой проект разработан в соответствии с действующими нормами и правилами и предусматривает мероприятия, обеспечивающие взрывную, взрывопожарную и пожарную безопасность при эксплуатации здания

Гл. инженер проекта — Шелевила
Гл. спец. мастерской — Брагинас

Ведомость чертежей основного комплекта

Лист	Наименование	Примечание
1	Общие данные. План бассейна с устройствами	
	связи.	

Привязан

Инв. №

Н. контр.	Бухарина		59.85
ГИП	Шелевила		59.85
Нач. отд.	Клойко		59.85
Гл. спец.	Брагинас		59.85
Рук. гр.	Сухочевич		59.85
Исполн.	Пустынкова		59.85

Т П. 294-3-38.85 ЕУ

Блок плавательного бассейна (стены кирпичные) для детских ясель-садов на 240 мест

Стадия	Лист	Листов
Р	1	1

Общие данные. План бассейна с устройствами связи.

Госстрой БССР Белгипромсельстрой г. Минск

1780-02 копир. Гш

Формат А2

Альбом III

Позиция	Наименование и техническая характеристика оборудования и материалов. Завод-изготовитель (для импортного оборудования – страна, фирма)	Тип, марка оборудования. Обозначение документа и № опросного листа	Единица измерения: Наименование	Единица измерения: Код	Код завода-изготовителя	Код оборудования материалов	Цена единицы тыс. руб.	Количество	Масса единицы оборудования, кг
1	2	3	4	5	6	7	8	9	10
	Оборудование и материалы поставляемые заказчиком								
	Телефонизация.								
1	Аппарат телефонный	ТА-72							
		ГОСТ 9686-68	шт.	796		3155871000		2	
2	Провод	ТРП 2×0,5							
		ГОСТ 20575-75	м	006		6573540000		100	
	Радиофикация								
3	Громкоговоритель	ГА-III							
		ГОСТ 5961-76	шт.	796		6573540000		3	
4	Провод	ПТПЖ 2×1,2							
		ГОСТ 10254-75	м	006		3575510100		30	

Инв. № подл. | Подпись и дата | Взам. инв. №

Привязан:

Инв. №

Т.П. 294-3-38.85 СУ.СО

Н.контр.	Бухарина		
ГИП	Шелевиля		
Гл.спец.	Броневаc		
Состав	Пусенкова		

Блок плавательного бассейна (стены кирпичные) для детских ясель-сада на 240 мест.
Спецификация оборудования.

Стадия	Лист	Листов
Р	1	2

Госстрой БССР БЕЛНИИГИПРОСЕЛЬСТРОЙ г. Минск.

Копировал: Отр Формат А3

Альбом III

Позиция	Наименование и техническая характеристика оборудования и материалов. Завод-изготовитель (для импортного оборудования – страна, фирма)	Тип, марка оборудования. Обозначение документа и № опросного листа	Единица измерения: Наименование	Единица измерения: Код	Код завода изготовителя	Код оборудования материалов	Цена единицы тыс. руб.	Количество	Масса единицы оборудования, кг
1	2	3	4	5	6	7	8	9	10
	Оборудование и материалы поставляемые подрядчиком.								
	Радиофикация.								
5	Розетка	РП8-2							
		ГОСТ 8659-78	шт.	796				3	
6	Коробка	УК-2С							
		ГОСТ 10040-75	шт.	796				1	

1780-02

Инв. № подл. | Подпись и дата | Взам. инв. №

Привязан:

Инв. №

Т.П. 294-3-38.85 СУ.СО Лист 2

Копировал: Отр Формат А3

Альбом III

План 1 этажа

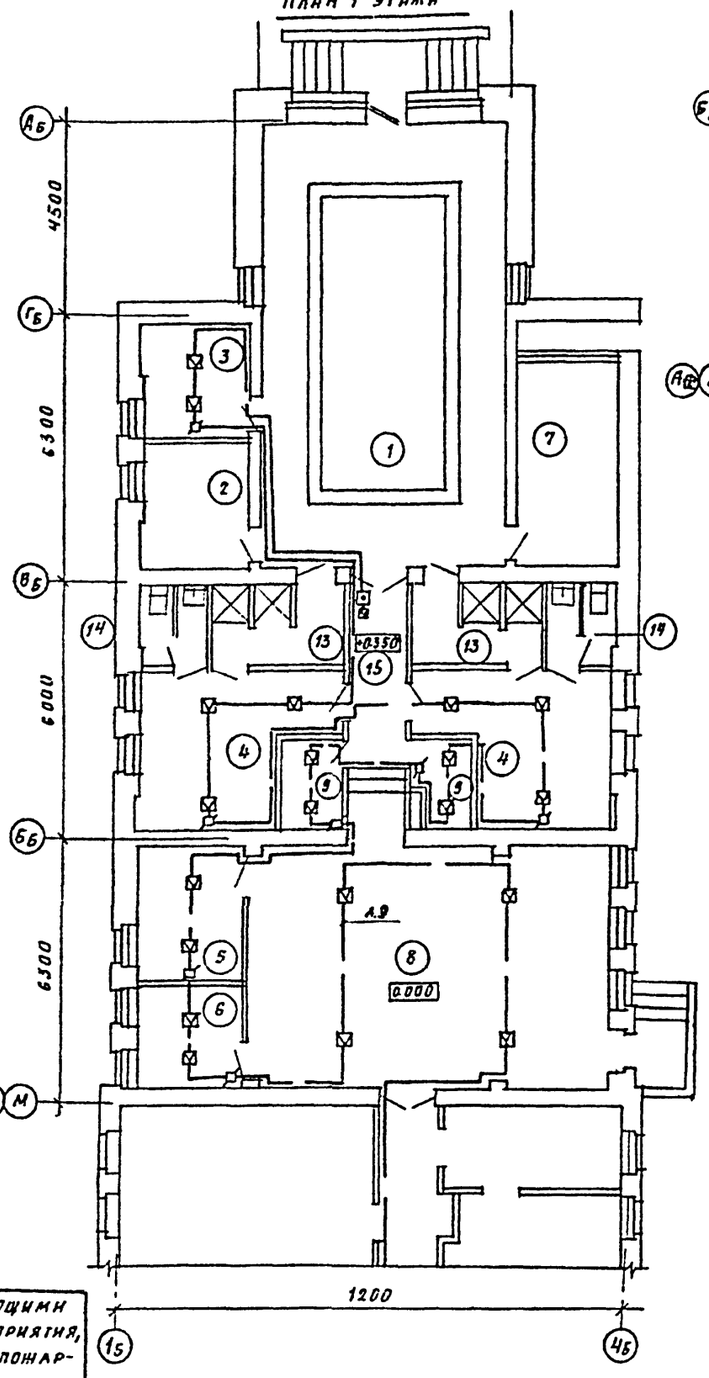

Вариант отдельного входа в бассейн

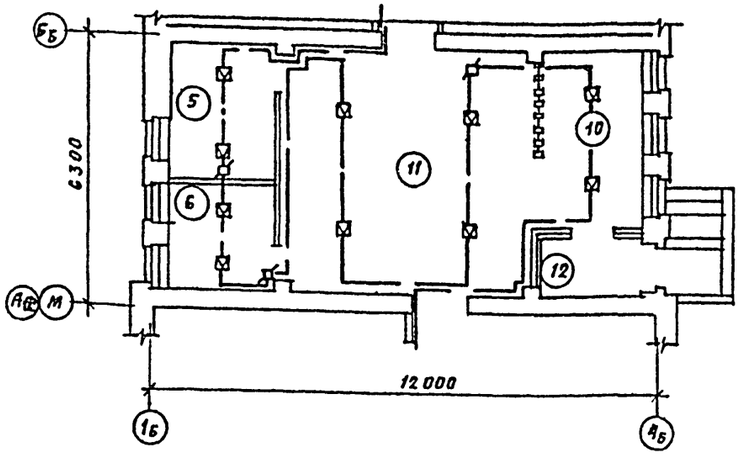

Компоновочная схема

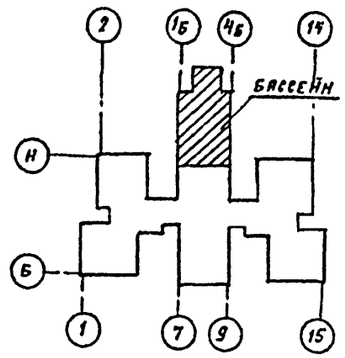

Экспликация помещений

Номера по плану	Наименование	Площадь м²
1	Зал с ванной	59.90
2	Помещение узла управления	7.30
	Бассейн	
3	Инвентарная	7.30
4	Раздевальные	14.38
5	Комната тренера	7.90
6	Комната медсестры	6.39
7	Венткамера	12.12
8	Игротека	51.55
9	Кладовая	2.96
10	Вестибюль-гардероб	10.14
11	Комната ручного труда	34.76
12	Тамбур	3.56
13	Душевая	5.70
14	Уборная	2.86
15	Коридор	8.00

Ведомость ссылочных и прилагаемых документов

Обозначение	Наименование	Примечание
	Прилагаемые документы	
ПО. СО	Спецификация оборудования	

Технико-экономические показатели

Наименование показателя	Значение показателя	Примечание
Количество приборов пожарной сигнализац.	—	
Количество лучей:	—	
в том числе резервных	—	
Количество датчиков	23	
Длина провода	140	м
Удельный расход провода на 1 датчик	6,08	м/шт.

Типовой проект привязан в соответствии с действующими нормами и правилами и предусматривает мероприятия, обеспечивающие взрывную, взрывопожарную и пожарную безопасность при эксплуатации здания.

ГИ инженер проекта привязки

Типовой проект разработан в соответствии с действующими нормами и правилами и предусматривает мероприятия, обеспечивающие взрывную, взрывопожарную и пожарную безопасность при эксплуатации здания.

ГИ инженер проекта Шелевиля

ГА специалист мастерской Браженас

Ведомость чертежей основного комплекта

Лист	Наименование	Примечание
1	Общие данные. План бассейна с сетями охранно-	
	пожарной сигнализации	

Привязан:

Инв. №

Н. контр.	Бухарина		12.85
ГИП	Шелевиля		5.85
Нач. отд.	Каюйко		5.85
ГА спец.	Браженас		5.85
Рук. гр.	Сохоневич		5.85
Исполн.	Пусенкова		5.85

т. п. 294-3-38.85 ПО

Банк плавательного бассейна (стены кирпичные) для детских яслей-сада на 240 мест.	Стадия	Лист	Листов
	Р	1	1
Общие данные. План бассейна с сетями охранно-пожарной сигнализации.	Госстрой БССР Белниигипросельпром г. Минск		

Копир. ГА 1780-02 Формат А2

Альбом II

Позиция	Наименование и техническая характеристика оборудования и материалов. Завод-изготовитель (для импортного оборудования – страна, фирма)	Тип, марка оборудования. Обозначение документа и № опросного листа	Единица измерения: Наименование	Единица измерения: Код	Код завода изготовителя	Код оборудования материала	Цена единицы тыс. руб.	Количество	Масса единицы оборудования, кг
1	2	3	4	5	6	7	8	9	10
		1							
	Оборудование и материалы поставляемые заказчиком								
1	Провод	ТРВ 2×0,5							
		ГОСТ 20575-75	м	006		3575110100		140	
2	Извещатель пожарный ручной	ИПР							
		УДК6 14.842.4	шт.	796		01840056382		1	

Инв. № подл. | Подпись и дата | Взам. инв. №

Привязан:

Инв. №

Т.П. 294-3-38.85 ПО.СО

Н. контр.	Бухарина		12.85
ГИП	Шелевиля		5.85
Гл. спец.	Браженас		5.85
Состав.	Пусенкова		5.85

Блок плавательного бассейна (стены кирпичные) для детских яслей-сада на 240 мест

Спецификация оборудования.

Стадия	Лист	Листов
Р	1	2

Госстрой БССР БЕЛНИИГИПРОСЕЛЬСТРОЙ г. Минск

Копировал: Отр

Формат А3

Альбом II

Позиция	Наименование и техническая характеристика оборудования и материалов. Завод-изготовитель (для импортного оборудования – страна, фирма)	Тип, марка оборудования. Обозначение документа и № опросного листа	Единица измерения: Наименование	Единица измерения: Код	Код завода изготовителя	Код оборудования материалов.	Цена единицы тыс. руб.	Количество	Масса единицы оборудования, кг
1	2	3	4	5	6	7	8	9	10
	Оборудование и материалы поставляемые подрядчиком								
3	Датчик	ИТМ-ИП105-2/1							
		ТУ12 М0082-033	шт.	796				23	
4	Коробка	УК-2П							
		ГОСТ 10040-75	шт.	796				8	
5	Коробка	УК-2С							
		ГОСТ 10040-75	шт.	796				1	

17-80-02

Инв. № подл. | Подпись и дата | Взам. инв. №

Привязан:

Инв. №

Т.П. 294-3-38.85 ПО.СО Лист 2

Копировал: Отр

Формат А3

gost.e-ecolog.ru