ТИПОВОЙ ПРОЕКТ

264-12-181

СЕЛЬСКИЙ КЛУБ С ЗАЛОМ НА 150 МЕСТ

СО СТЕНАМИ ИЗ КИРПИЧА

АЛЬБОМ IV

ЧЕРТЕЖИ НЕСТАНДАРТИЗИРОВАННОГО ЭЛЕКТРООБОРУДОВАНИЯ.
ЧАСТЬ НІ

16017-04
ЦЕНА 2-28

gost.e-ecolog.ru

ТИПОВОЙ ПРОЕКТ
264-12-181

СЕЛЬСКИЙ КЛУБ С ЗАЛОМ НА 150 МЕСТ

СО СТЕНАМИ ИЗ КИРПИЧА

АЛЬБОМ IV

СОСТАВ ПРОЕКТА:

Альбом I - Архитектурно - строительные чертежи
Части. 1.0-1, 1.1-1, 9.5-1, 9.6-1;
Альбом II - Санитарно-технические, электротехнические, кинотехнологические чертежи и постановочного освещения
Части 2.0-1, 2.1-1, 3.1-1, 4.1-1, 5.1-1, 5.1-2, 6.0-1, 6.1-1;
Альбом III - Чертежи механооборудования сцены.
Часть 4.1-2;
Альбом IV - Чертежи нестандартизированного электрооборудования;
Часть н-I;
Альбом V - Сметы
Части 7.0-1; 7.1-1;
Альбом VI - Заказные спецификации
Часть СI;
Альбом VII - Двойное использование помещений 1 этажа
Б-3-267

Разработан
проектным институтом
ЦНИИЭП гражданселъстрой

Гл. инженер института В.М. Беляев
/Гл. архитектор проекта И.Н. Шишков

Технический проект
Утвержден Госгражданстроем
Приказ №101 от 10 мая 1978 г.
Рабочие чертежи введены в действие
ЦНИИЭП гражданселъстроем
Приказ №95/т от 25 сентября 1979 г.

© МФ ЦИТП Госстроя СССР, 1988 г.

СОДЕРЖАНИЕ АЛЬБОМА IV

№ чертежа	Наименование	№ стр.	№ чертежа	Наименование	№ стр.
	Титульный лист	1	НЭ07-03-000	Схема соединений	10
	Содержание альбома IV	2	НЭ08-00-000 СБ	Шкаф рабочего освещения зала. Сборочный чертеж	11
НЭ01-00-000 СБ	Шкаф автоматизации 1ШУ Сборочный чертеж	3	НЭ08-01-000	Перечень надписей в табличках	"
НЭ01-01-000	Перечень надписей на табличках	"	НЭ08-02-000	Спецификация	"
НЭ01-02-000	Спецификация	"	НЭ08-03-000	Схема электрическая принципиальная управления темнителем ТС-6	12
НЭ01-03-000	Схема соединений	4	НЭ08-04-000	Цепи управления линейных пускателей	"
НЭ02-00-000 СБ	Шкаф блокировки Сборочный чертеж	5	НЭ08-05-000	Перечень элементов	"
НЭ02-01-000	Перечень надписей в табличках	"	НЭ08-06-000	Схема соединения	13
НЭ02-02-000	Спецификация	"			
НЭ02-03-000	Схема соединений	"			
НЭ03-00-000 СБ	Шкаф аварийного освещения Сборочный чертеж	6			
НЭ03-01-000	Перечень надписей в табличках	"			
НЭ03-02-000	Схема электрическая принципиальная	"			
НЭ03-03-000	Спецификация	"			
НЭ03-04-000	Схема соединений	7			
НЭ04-00-000 СБ	Штепсельная коробка на 6 разъемов ШТС-40. Сборочный чертеж	8			
НЭ04-01-000	Штепсельная коробка на 6 разъемов ШТС-40. Спецификация	"			
НЭ05-00-000 СБ	Штепсельная коробка на 4 разъема ШТС-40. Сборочный чертеж	"			
НЭ05-01-000	Штепсельная коробка на 4 разъема ШТС-40. Спецификация	"			
НЭ06-00-000 СБ	Пульт осветителя Сборочный чертеж	9			
НЭ06-01-000	Перечень надписей в табличках	"			
НЭ06-02-000	Спецификация	"			
НЭ06-03-000	Схема соединений	"			
НЭ07-00-000 СБ	Шкаф билетера Сборочный чертеж	10			
НЭ07-01-000	Перечень надписей в табличках	"			
НЭ07-02-000	Спецификация	"			

Альбом IV

Типовой проект 264-12-181

Инв. № подл. | Подп. и дата | Взам. инв. № | Инв. № дубл. | Подп. и дата

Типовой проект 264-12-181 Альбом IV

Инв. № подл. | Подпись и дата | Взам. инв. № | Инв. № дубл. | Подпись и дата

Задняя стенка

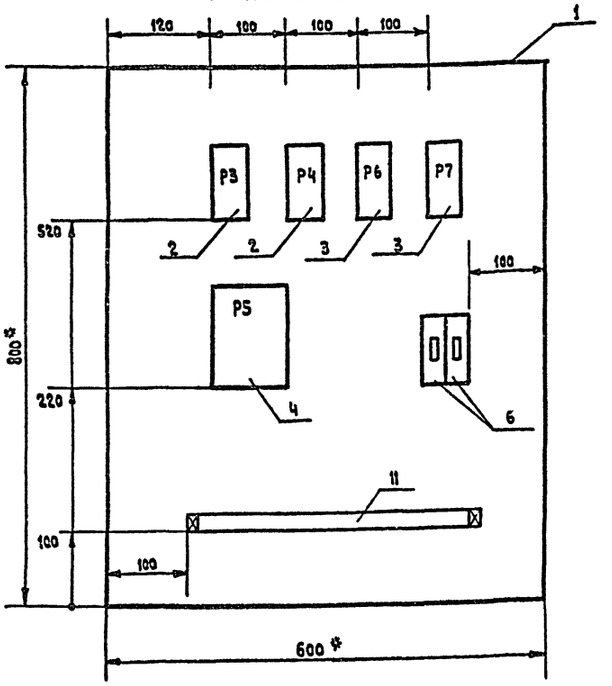

Фасад

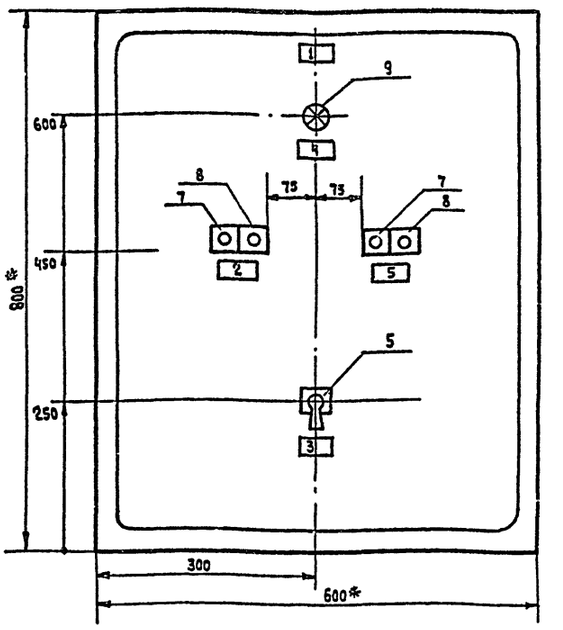

* Размеры для справок

По данному чертежу изготовить 1 шкаф.

Изм.	Лист	№ докум.	Подп.	Дата
Разраб.		Панюшкин		
Провер.		Черняховский		
Рук. гр.		Черняховский		
Гл. спец.		Бородкин		
Нач. отд.		Романов		

НЭ 01 - 00 - 000 СБ

Шкаф автоматизации 1ШУ

Сборочный чертеж

Лит.	Масса	Масштаб
Р		

Лист 1 | Листов 4

ЦИИЭПграждансельстрой г. Москва

Типовой проект 264-12-181 Альбом IV

№ надписи	Место надписи	Текст надписи	Примечан.
1	Табличка	1ШУ	
2	"	Вентилятор: пуск | стоп	
3	"	Выбор режимов: Дист. | Откл. | Мест.	
4	"	Вентилятор вкл.	
5	"	Вентилятор: пуск | стоп	

Изм.	Лист	№ докум.	Подп.	Дата
Разраб.		Панюшкин		
Провер.		Черняховский		
Рук. гр.		Черняховский		
Гл. спец.		Бородкин		
Нач. отд.		Романов		

НЭ 01 - 01 - 000

Перечень надписей на табличках

Лит.	Масса	Масштаб
Р		

Лист 2 | Листов 4

ЦИИЭПграждансельстрой г. Москва

Инв. № подл. | Подпись и дата | Взам. инв. № | Инв. № дубл. | Подпись и дата

№ поз.	Обознач. по схеме	Наименование	Тип	Кол.	Технич. характ.	Примеч.
1	1ШУ	Шкаф навесной	ПУЭН-10	1	600×350×800(h)	
2	Р3 Р4	Реле электромагнитное	ПЭ21 У3	2	~220 В 6з + 2р	
3	Р6 Р7	Реле электромагнитное	ПЭ21 У3	2	~220 В 6з + 2р	
4	РБ	Реле времени пневматичес.	РВП-72	1	~220 t=180 сек.	
5	В1	Переключатель универсальный	УП5311-С225	1	~380	
6	В2 В3	Выключатель автоматический	А-63 М	2	$I_н$=4А $I_р$=1,3 $I_н$	
7	Кн1-П Кн2-П	Кнопка управления	КЕ011-У3	2	1з + 1р исп. 23	
8	Кн1-С Кн2-С	Кнопка управления	КЕ011-У3	2	1з + 1р исп. 24	
9	АС1	Арматура сигнальная	СС3-220	1	~220	Линза зеленая
10		Рамка для надписей	РПМ-66	4		
11	К	Набор клеммный	КН1020	1	20 зажимов $I_к$=10А	

Изм.	Лист	№ докум.	Подп.	Дата
Разраб.		Панюшкин		
Провер.		Черняховский		
Рук. гр.		Черняховский		
Гл. спец.		Бородкин		
Нач. отд.		Романов		

НЭ 01 - 02 - 000

Спецификация

Лит.	Масса	Масштаб
Р		

Лист 3 | Листов 4

ЦИИЭПграждансельстрой г. Москва

Схема соединений

Задняя стенка

Дверца (вид со стороны монтажа)

1 / Р3

2 / Р4

3 / Р6

4 / Р7

5 / Р5

6 / В2

7 / В3

8 / Л С1

9 / Кн2-С

10 / Кн2-П

11 / Кн1-С

12 / Кн1-П

13 / В1

К (-)

~ 220 от ЩС

Типовой проект 264-12-181 Альбом IV

Инв.№ подл. | Подпись и дата | Взам.инв.№ | Инв.№ дубл. | Подпись и дата

Изм.	Лист	№ докум.	Подп.	Дата
Разраб.		Панюшкин		
Провер.		Черняховский		
Рук. гр.		Черняховский		
Гл.спец.		Бородкин		
Нач. отд.		Романов		

НЭ 01-03-000

Схема соединений

Лит.	Масса	Масштаб
Р		Б/А1

Лист 4 | Листов 4

ЦНИИЭПгражданельстрой г. Москва

Типовой проект 264-12-181 Альбом III

Фасад

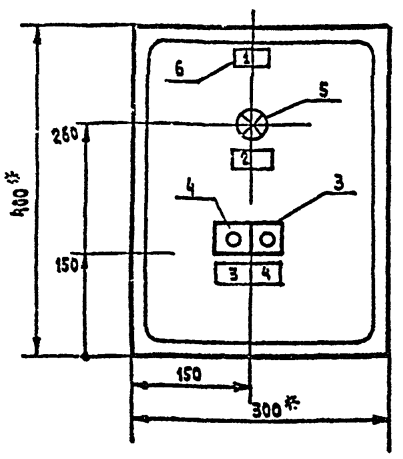

Задняя стенка

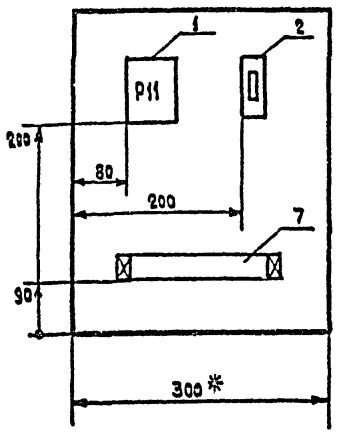

* Размеры для справок
По данному чертежу
изготовить 1 шкаф.

Изм	Лист	№ докум.	Подп.	Дата	
Разраб.		Панюшкин			НЭ 02-00-000 СБ
Провер.		Черняховский			Шкаф блокировки. Сборочный чертеж
Рук. гр.		Черняховский			Лит. Р; Масса 20.0; Масштаб 1:5
Гл. спец.		Бородкин			Лист 1; Листов 4
Нач. отд.		Романов			ЦНИИЭПгражданстройг. Москва

Инв. № подл. | Подп. и дата | Взам. инв. № | Инв. № дубл. | Подп. и дата

Формат 11

Задняя стенка

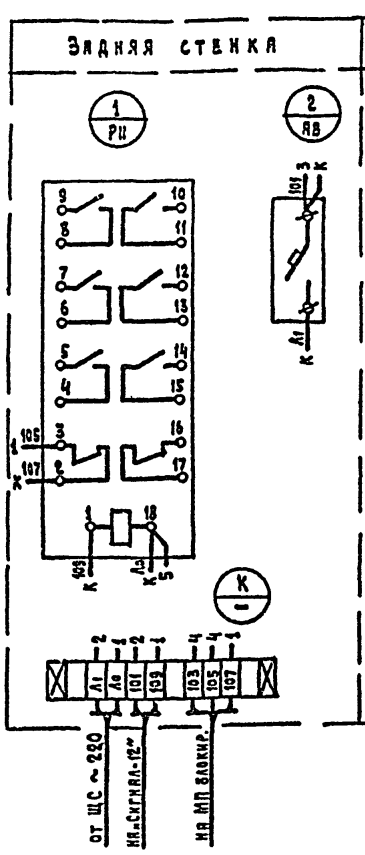

Дверца
(вид со стороны монтажа)

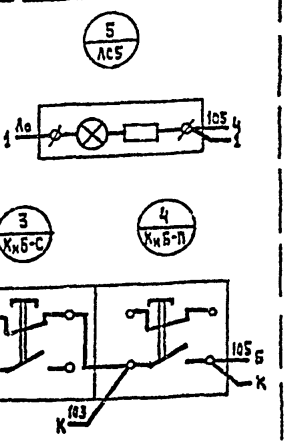

Монтаж вести проводом
марки ПГВ сеч. 1,5 мм²

Изм	Лист	№ докум.	Подп.	Дата	
Разраб.		Панюшкин			НЭ 02-03-000
Провер.		Черняховский			Схема соединений
Рук. гр.		Черняховский			Лит. Р; Масса; Масштаб Б/м
Гл. спец.		Бородкин			Лист 4; Листов 4
Нач. отд.		Романов			ЦНИИЭПгражданстройг. Москва

Инв. № подл. | Подп. и дата | Взам. инв. № | Инв. № дубл. | Подп. и дата

Формат 11

№ надп.	Место надписи	Текст надписи	Примеч.
1	Табличка	2ШУ	
2	"	ЩС вент. вкл.	
3	"	Пуск	
4	"	Стоп	

Изм	Лист	№ докум.	Подп.	Дата	
Разраб.		Панюшкин			НЭ 02-01-000
Провер.		Черняховский			Перечень надписей в табличках
Рук. гр.		Черняховский			Лит. Р; Масса; Масштаб Б/м
Гл. спец.		Бородкин			Лист 3; Листов 4
Нач. отд.		Романов			ЦНИИЭПгражданстройг. Москва

Инв. № подл. | Подп. и дата | Взам. инв. № | Инв. № дубл. | Подп. и дата

Формат 11

№ поз.	Обозн. по схеме	Наименование	Тип	Кол.	Технич. характ.	Примеч.
	2ШУ	Шкаф навесной	ПУЗН-1	1	300×150×400(h)	
1	РИ	Реле электромагнитное	ПЭ-21УЗ	1	6з+2р ~220	
2	АВ	Выключатель автоматический	А-63М	1	Iн=4А Iр=1,3Iн	
3	КнБ-С	Кнопка управления	КЕ011УЗ	1	1з+1р исп. 24	
4	КнБ-П	Кнопка управления	КЕ011УЗ	1	1з+1р исп. 23	
5	АС5	Арматура сигнальная	АС-53	1	~220	колпачек зеленый
6		Рамка для надписей	РПМ-55	4		
7	К	Набор клеммный	КН1010	1	Iн=10А	10 зажимов

Изм	Лист	№ докум.	Подп.	Дата	
Разраб.		Панюшкин			НЭ 02-01-000
Провер.		Черняховский			Спецификация
Рук. гр.		Черняховский			Лит. Р; Масса; Масштаб Б/м
Гл. спец.		Бородкин			Лист 2; Листов 4
Нач. отд.		Романов			ЦНИИЭПгражданстройг. Москва

Инв. № подл. | Подп. и дата | Взам. инв. № | Инв. № дубл. | Подп. и дата

НЭ03-00-000СБ

Фасад

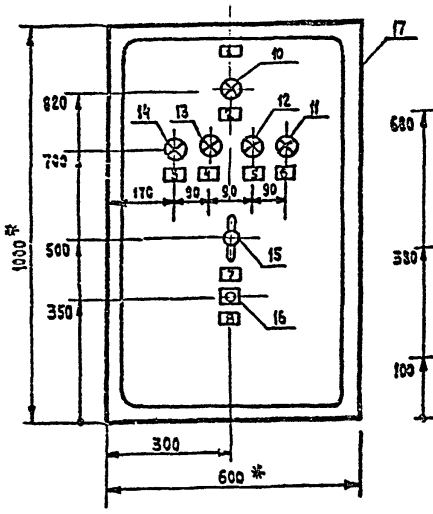

Задняя стенка

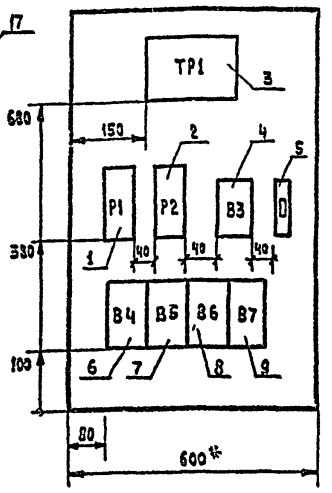

* Размеры для справок.

Глубина шкафа 467 мм

По данному чертежу изготовить 1 шкаф.

Технические требования: Суммарная мощность потребителей, подключаемая к шкафу аварийного освещения, не должна превышать 900 вт. При этом общая мощность фонарей „Выход" не должна превышать 500 вт.

Изм.	Лист	№ докум.	Подп.	Дата
Разраб.		Черняховский		
Рук. гр.		Черняховский		
Гл. спец.		Бородкин		
Нач. отд.		Романов		

НЭ03-00-000СБ

Шкаф аварийного освещения

Сборочный чертеж

Лит.	Масса	Масштаб
Р	70,0	1:10

Лист 1 | Листов 5

ЦНИИЭП граждансельстрой г. Москва

№ надп.	Место надписи	Текст надписи	Примечан.
1	Табличка	4ШУ - ЩАО	
2	„	Сеть ~ 220	
3	„	Авар. осв. 1А	
4	„	Авар. осв. 2А	
5	„	„Выход" 3А	
6	„	„Выход" 4А	
7	„	Вкл. щита	
8	„	Контроль. гр.	

НЭ03-01-000

Перечень надписей в табличках

Изм.	Лист	№ докум.	Подп.	Дата
Разраб.		Черняховский		
Рук. гр.		Черняховский		
Гл. спец.		Бородкин		
Нач. отд.		Романов		

Лит.	Масса	Масштаб
Р		Б/м

Лист 2 | Листов 5

ЦНИИЭП граждансельстрой г. Москва

Типовой проект 264-12-181 Альбом IV

НЭ03-02-000

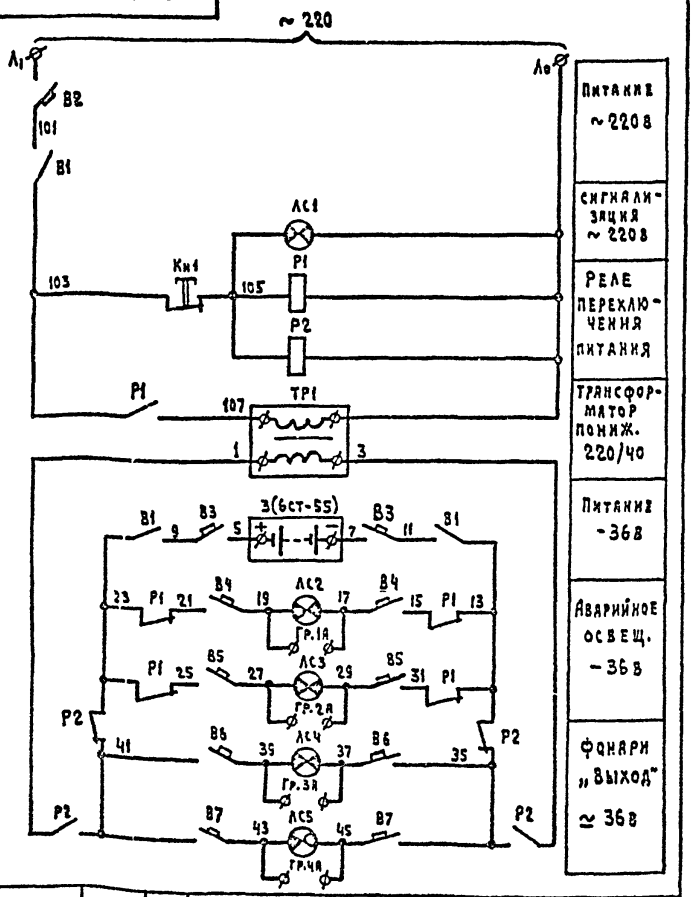

Изм.	Лист	№ докум.	Подп.	Дата
Разраб.		Черняховский		
Рук. гр.		Черняховский		
Гл. спец.		Бородкин		
Нач. отд.		Романов		

НЭ03-02-000

Схема электрическая принципиальная

Лит.	Масса	Масштаб
Р		Б/м

Лист 3 | Листов 5

ЦНИИЭП граждансельстрой г. Москва

№ поз.	Обозн. по схеме	Наименование	Тип	Кол.	Технич. характер.	Примеч.
1	P1	Реле электромагнитное	ЭП-41В	1	~220 2з + 4р	Iн=16А
2	P2	Реле электромагнитное	ЭП-41В	1	~220 2з + 4р	Iн=16А
3	Тр1	Трансформатор однофазный понижающ.	ТБС3-0,63	1	630 ВА 220/40 в	
4	B3	Выключатель автоматический	АП50-2МТ	1	Iн= 50А Iр= 40А	
5	B2	Выключатель автоматический	А3161	1	Iн= 50А Iр= 15 А	
6	B4	Выключатель автоматический	АП50-2МТ	1	Iн= 50А Iр= 16 А	
7	B5	Выключатель автоматический	АП50-2МТ	1	Iн= 50А Iр= 16 А	
8	B6	Выключатель автоматический	АП50-2МТ	1	Iн= 50А Iр= 16 А	
9	B7	Выключатель автоматический	АП50-2МТ	1	Iн= 50А Iр= 16 А	
10	АС1	Арматура сигнальная	АС-53	1	220 в	Линза зеленая
11	АС5	Арматура сигнальная	АС-53	1	36 в	Линза красная
12	АС4	Арматура сигнальная	АС-53	1	36 в	Линза красная
13	АС3	Арматура сигнальная	АС-53	1	36 в	Линза красная
14	АС2	Арматура сигнальная	АС-53	1	36 в	Линза красная
15	B1	Выключатель пакетный	ПВМЗ-25	1	I= 25 А	
16	Кн1	Кнопка управления	КЕОН-У3	1	1з + 1р	
17	ЧШУ	Шкаф навесной	ПУЭН-13	1	600х450х 1000 (h)	
18		Рамка для надписей	РПМ-55	8		

НЭ03-03-000

Спецификация

Лит.	Масса	Масштаб
Р		Б/м

Лист 4 | Листов 5

ЦНИИЭП граждансельстрой г. Москва

Копировал: 16017-04 7

Альбом IV

Типовой проект 264-12-181

Шкаф аварийного освещения. Схема соединений

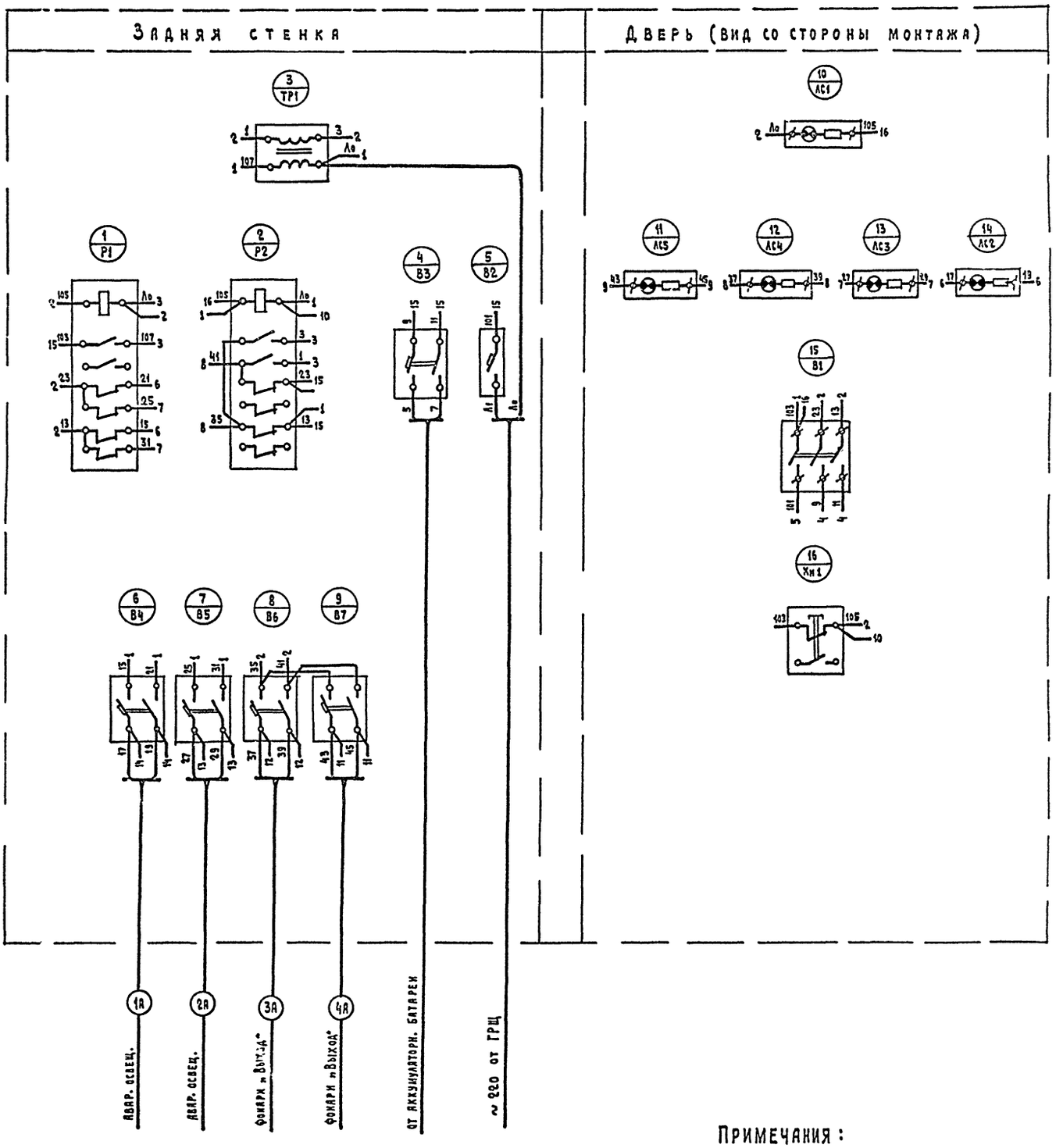

Примечания:

1. Монтаж цепей №№ 1,3,9,11,13,15,21,23,25,31,35,41 вести проводом марки ПГВ сеч. 6 мм², остальных - ПГВ сеч. 1,5 мм²
2. Маркировку нанести в соответствии со схемой.
3. В днище шкафа сделать 6 надрубов ф25 мм.

					НЭ03-04-000			
Изм	Лист	№ докум.	Подп.	Дата	Схема соединений	Лит.	Масса	Масштаб
Разраб.		Панюшкин				Р		Б/м
Провер		Черняховский						
Рук. гр.		Черняховский				Лист 5	Листов 5	
Гл. спец.		Бородкин				ЦНИИЭП гражданскельстрой г. Москва		
Нач. отд.		Романов						

Инв. № подл. | Подп. и дата | Взам. инв. № | Инв. № дубл. | Подп. и дата

Копировал: 16017-04 8

НЭ 04-00-000

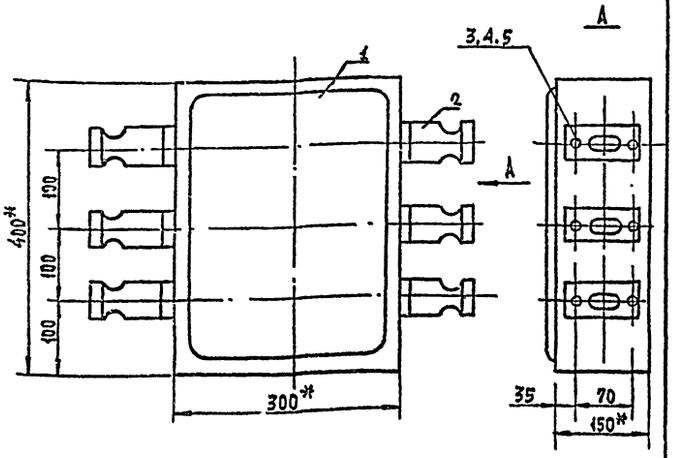

* Размеры для справок

Изм.	Лист	№ докум.	Подпись	Дата
Разработ.		Савченко		
Проверил		Черняховский		
Рук. гр.		Черняховский		
Гл. арх. пр.		Горохов		
Гл. инж. м.		Колотиев		
Рук. маст.		Смирнов		

Штепсельная коробка на 6 разъемов ШТС-40
Общий вид

Лит	Масса	Масштаб
Р	16.0	1:5
Лист 1	Листов 2	

ЦНИИЭП гражданских сооружений г. Москва мастерская №1

Инв. № подл. | Подпись и дата | Взам. инв. № | Инв. № дубл. | Подпись и дата

Форма	Зона	Поз.	Обозначение	Наименование	Кол.	Примеч.
Б/ч		1		Шкаф навесной	1	ПЭМЗ г. Пушкино
				Типа ПУЭН-2 (А1221)		
Б/ч		2		Разъем театральный штепсельный ШТС-40Л.	6	
Б/ч		3		Винт с полукруглой головкой	12	
				М6х20.58 ГОСТ 17473-72		
Б/ч		4		Гайка М6х1 ГОСТ 5927-70	12	Тех. треб. ГОСТ 8123-72
Б/ч		5		Шайба ф6х10 ГОСТ 10450-68	12	Тех. треб. ГОСТ 8123-72

НЭ 04-01-000

Штепсельная коробка на 6 разъемов ШТС-40
Спецификация

Изм.	Лист	№ докум.	Подпись	Дата
Разраб.		Савченко		
Проверил		Черняховский		
Рук. груп.		Черняховский		
Гл. арх. пр.		Горохов		
Гл. инж. м.		Колотиев		
Рук. маст.		Смирнов		

Лит	Масса	Масштаб
Р		Б/м
Лист 2	Листов 2	

ЦНИИЭП гражданских сооружений г. Москва мастерская №1

Инв. № подл. | Подпись и дата | Взам. инв. № | Инв. № дубл. | Подпись и дата

Типовой проект 264-12-18/1 Альбом III

НЭ 05-00-000

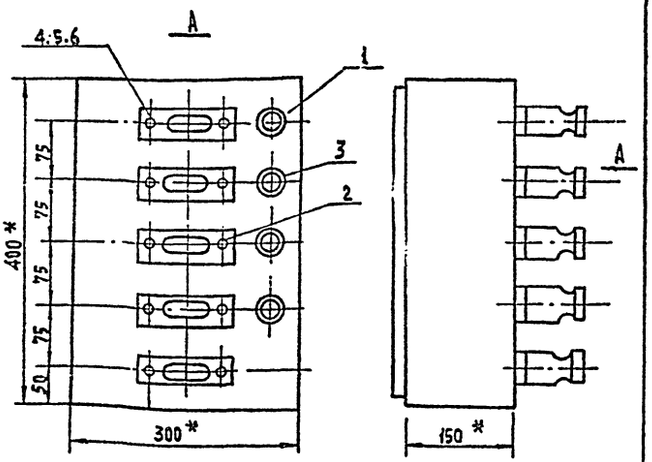

* Размеры для справок

Изм.	Лист	№ докум.	Подпись	Дата
Разраб.		Савченко		
Проверил		Черняховский		
Рук. группы		Черняховский		
Гл. арх. пр.		Горохов		
Гл. инж. м.		Колотиев		
Рук. маст.		Смирнов		

Штепсельная коробка на 4 разъема ШТС-40
Общий вид

Лит	Масса	Масштаб
Р	15.5	1:5
Лист 1	Листов 2	

ЦНИИЭП гражданских сооружений г. Москва мастерская №1

Инв. № подл. | Подпись и дата | Взам. инв. № | Инв. № дубл. | Подпись и дата

Форма	Зона	Поз.	Обозначение	Наименование	Кол.	Прим.
Б/ч		1		Шкаф навесной типа ПУЭН-2 (А1221)	1	ПЭМЗ г. Пушкино
Б/ч		2		Разъем штепсельный ШТС-40Л	4	
Б/ч		3		Арматура сигнальная АС-220	4	~220 Зеленая линза
Б/ч		4		Винт с полукруглой голов-		
				кой М6х20.58 ГОСТ 17473-72	8	
Б/ч		5		Гайка М6х1 ГОСТ 5927-70	8	Тех. треб. ГОСТ 8123-72
Б/ч		6		Шайба ф6х10 ГОСТ 10450-68	8	Тех. треб. ГОСТ 8123-72

НЭ 05-01-000

Штепсельная коробка на 4 разъема ШТС-40
Спецификация

Изм.	Лист	№ докум.	Подпись	Дата
Разраб.		Савченко		
Проверил		Черняховский		
Рук. гр.		Черняховский		
Гл. арх. пр.		Горохов		
Гл. инж. м.		Колотиев		
Рук. маст.		Смирнов		

Лит	Масса	Масштаб
Р		Б/м
Лист 2	Листов 2	

ЦНИИЭП гражданских сооружений г. Москва мастерская №1

Инв. № подл. | Подпись и дата | Взам. инв. № | Инв. № дубл. | Подпись и дата

НЭ06-00-000СБ

Фасад
М 1:10

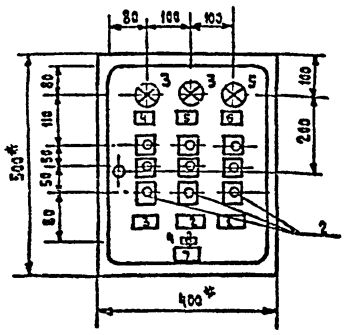

Задняя стенка (дверь снята)
М 1:10

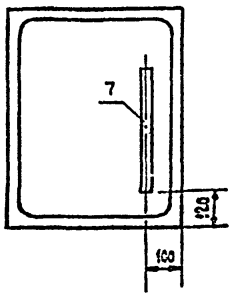

Глубина шкафа 167 мм
*Размеры для справок

По данному чертежу
изготовить 1 шкаф

Изм.	Лист	№ докум.	Подп.	Дата	НЭ06-00-000СБ
Разраб.		Панюшкин			Пульт осветителя. Сборочный чертеж
Проверил		Черняховский			Лит. Р; Масса 20.0; Масштаб 1:10
Рук. гр.		Черняховский			Лист 1; Листов 4
Гл.спец.		Бородкин			ЦНИИЭП Граждансельстрой г. Москва
Нач.отд.		Романов			

Подл. и дата | Инв. № дубл. | Взам. инв. № | Подл. и дата | Инв. № подл.

Задняя стенка

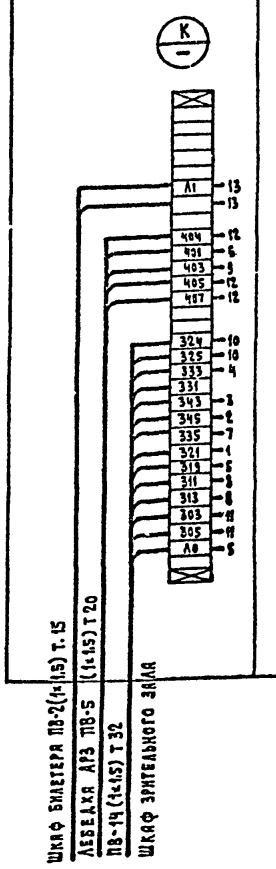

Дверца

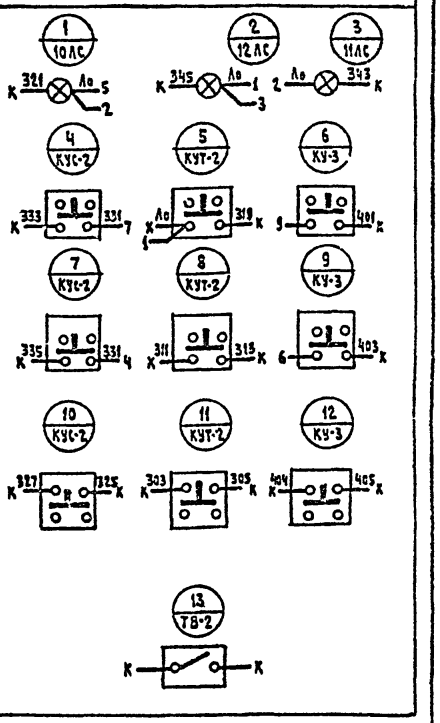

Монтаж вести
проводом марки ПГВ
сеч. 1,5 мм²

Изм.	Лист	№ докум.	Подп.	Дата	НЭ06-03-000
Разраб.		Панюшкин			Схема соединений
Проверил		Черняховский			Лит. Р; Масса 25.0; Масштаб Б/м
Рук. грчп.		Черняховский			Лист 4; Листов 4
Гл.спец.		Бородкин			ЦНИИЭП Граждансельстрой г. Москва
Нач.отд.		Романов			

Подл. и дата | Инв. № дубл. | Взам. инв. № | Подл. и дата | Инв. № подл.

Типовой проект 264-12-181 Альбом IV

Панель	Надпись	Обозначение по схеме	Место надписи	Текст надписи	Примечание
	1	КУС-2	табличка	Включение МП	
	2	КУТ-2	„	Темнитель	
	3	КУ-3	„	Лебедка АРЗ	
	4	11ЛС	„	Включение темнителя	
	5	12ЛС	„	Свет „напрямую"	
	6	10ЛС	„	Напряжение на лампах зала	
	7	ТВ2	„	Сигнал пом. реж.	

Изм.	Лист	№ докум.	Подп.	Дата	НЭ06-01-000
Разраб.		Панюшкин			Перечень надписей в табличках
Проверил		Черняховский			Лит. Р; Масса; Масштаб Б/м
Рук. группы		Черняховский			Лист 2; Листов 4
					ЦНИИЭП Граждансельстрой г. Москва

Подл. и дата | Инв. № дубл. | Взам. инв. № | Подл. и дата | Инв. № подл.

Поз.	Панель	Обозн. по схеме	Наименование	Кол	Тип	Ном. данные цепей: Главной I,А	Главной U,В	Упр. U,В	Данные по заказу и дополнительные технические данные	Примечан.
1		6ШУ	Пульт навесной	1	ПУЭН-2 (А1221)				500×400×167	
2		КУС-2 КУТ-2 КУ-3	Кнопка управления	3	КЕ-011У3				исп. 23 $1_З+1_Р$	
3		11ЛС 12ЛС	Арматура сигнальная	2	АС-53			~220	Линза зеленая ~220В	
4		ТВ-2	Тумблер однополюсный	1	ТВ1-1				~220В 1А	
5		10ЛС	Арматура сигнальная	1	АС-53			~220	Линза красная ~220В	
6			Табличка для надписи	7	РПМ-55					
7		К	Набор клеммный	1	КН 1030				30 зажимов $I_Н$=10А	

Изм.	Лист	№ докум.	Подп.	Дата	НЭ06-02-000
Разраб.		Панюшкин			Спецификация
Проверил		Черняховский			Лит. Р; Масса; Масштаб Б/м
Рук. грчп.		Черняховский			Лист 3; Листов 4
					ЦНИИЭП Граждансельстрой г. Москва

Подл. и дата | Инв. № дубл. | Взам. инв. № | Подл. и дата | Инв. № подл.

Копировал: 16017-04 10

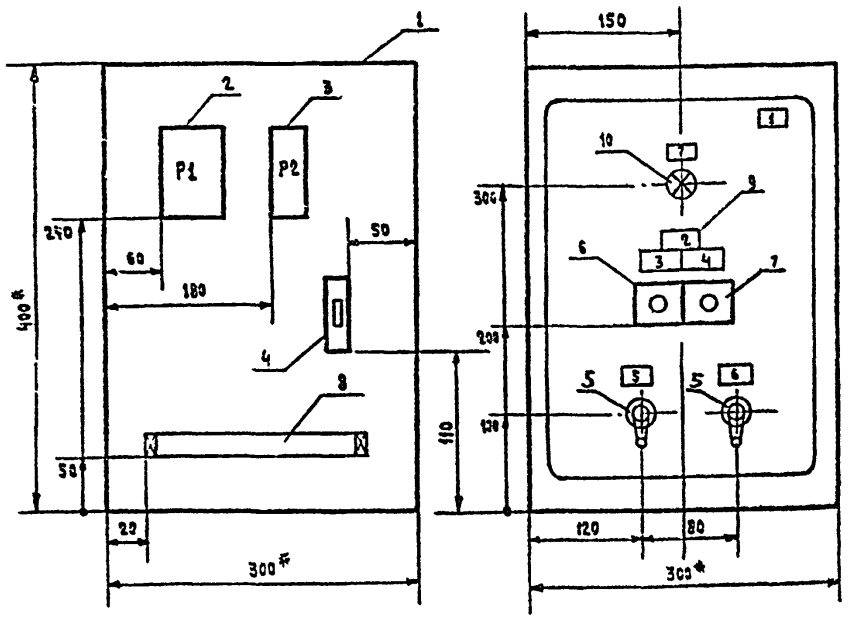

* Размеры для справок

По данному чертежу изготовить 1 шкаф

Изм.	Лист	№ докум.	Подп.	Дата	НЭ07-00-000СБ	
Разраб.		Панюшкин			Шкаф билетера Сборочный чертеж	Лит. Р; Масса 18.0; Масштаб 1:5
Провер.		Черняховский				Лист 1; Листов 4
Рук. гр.		Черняховский				ЦНИИЭПграждансельстрой г. Москва
Гл. спец.		Бородкин				
Нач. отд.		Романов				

Формат: 11

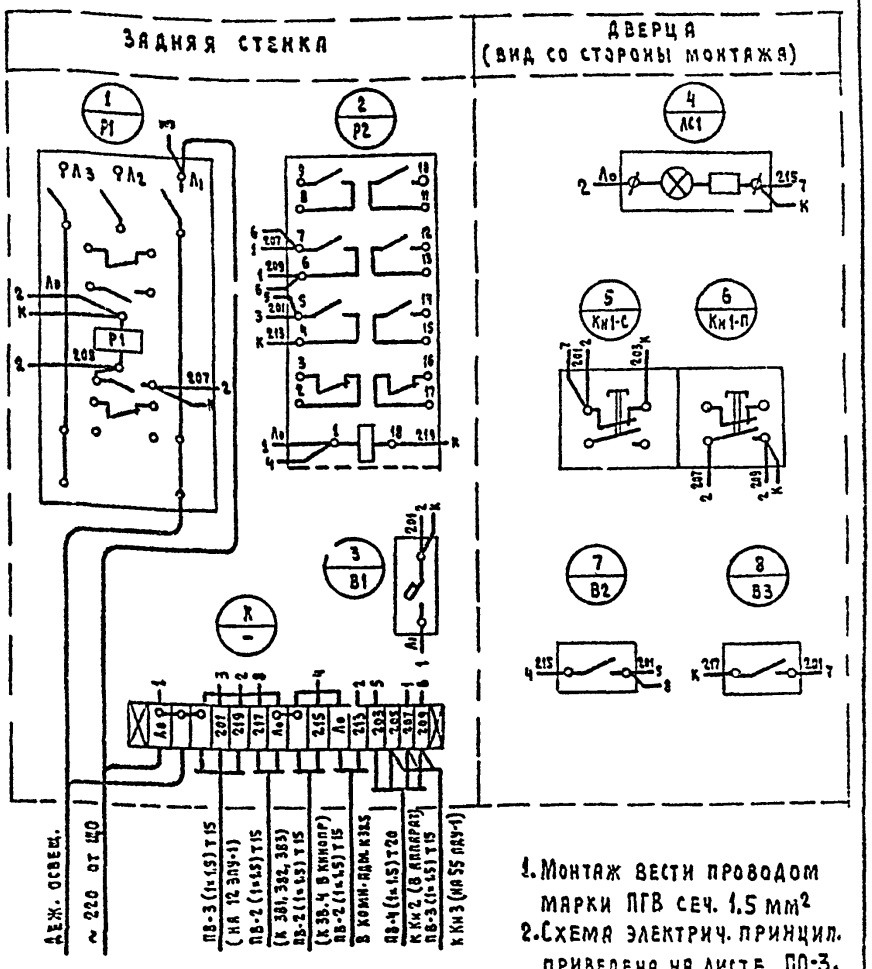

1. Монтаж вести проводом марки ПГВ сеч. 1.5 мм²
2. Схема электрич. принцип. приведена на листе ПО-3.

Изм.	Лист	№ докум.	Подп.	Дата	НЭ07-03-000	
Разраб.		Панюшкин			Схема соединений	Лит. Р; Масса; Масштаб Б/м
Провер.		Черняховский				Лист 4; Листов 4
Рук. гр		Черняховский				ЦНИИЭПграждансельстрой г. Москва
Гл. спец.		Бородкин				
Нач. отд.		Романов				

Формат: 11

Типовой проект 264-12-101 Альбом IV

№ кадр.	Место надписи	Текст надписи	Примеч.
1	Табличка	2ШУ	
2	"	Деж. освещ.	
3	"	Вкл.	
4	"	Откл.	
5	"	Звонок зрит.	
6	"	Звонок кинопр.	
7	"	Контроль зв. кинопр.	

Изм.	Лист	№ докум.	Подп.	Дата	НЭ07-01-000	
Разраб.		Панюшкин			Перечень надписей в табличках	Лит. Р; Масса; Масштаб Б/м
Провер.		Черняховский				Лист 2; Листов 4
Рук. гр		Черняховский				ЦНИИЭПграждансельстрой г. Москва
Гл. спец.		Бородкин				
Нач. отд.		Романов				

Формат: 11

Поз.	Панель обозн. по схеме	Наименование	Кол.	Тип	Ном. данные цепей: главной U, В	главной I, А	упр. U, В	Данные по заказу и дополнит. технич. данные	Примеч.
1		2ШУ Шкаф навесной	1	ПУЭН-1				300×400(h)×150	
2		P1 Пускатель магнитный	1	ПМЕ-121	~380	10	~220	Кат. ~220 2з + 2р Б/К	
3		P2 Реле электромагнитное	1	ПЭ21-УЗ			~220	Кат. ~220 6з + 2р	
4		B1 Выключатель автоматический	1	А-63М	~220			$I_н$=4А $I_р$=1,3 $I_н$	
5		B2 B3 Тумблер	2	ТВ1-1	~220				
6		Кн1-П Кнопка управления	1	КЕ-ОПУЗ			~220	Исп. 23 1з + 1р	
7		Кн1-С Кнопка управления	1	КЕОПУЗ			~220	Исп. 24 1з + 1р	
8		К Набор зажимов	1	Кн 1015	~220	10		15 зажимов	
9		Рамка для надписей	7	РПМ-55					
10		Лс1 Арматура сигнальная	1	ЛС-53			~220	~220 линза красная	

Изм.	Лист	№ докум.	Подп.	Дата	НЭ07-02-000	
Разраб.		Панюшкин			Спецификация	Лит. Р; Масса; Масштаб Б/м
Провер.		Черняховский				Лист 3; Листов 4
Рук. гр.		Черняховский				ЦНИИЭПграждансельстрой г. Москва
Гл. спец.		Бородкин				
Нач. отд.		Романов				

Формат: 11

Задняя стенка (дверь снята)

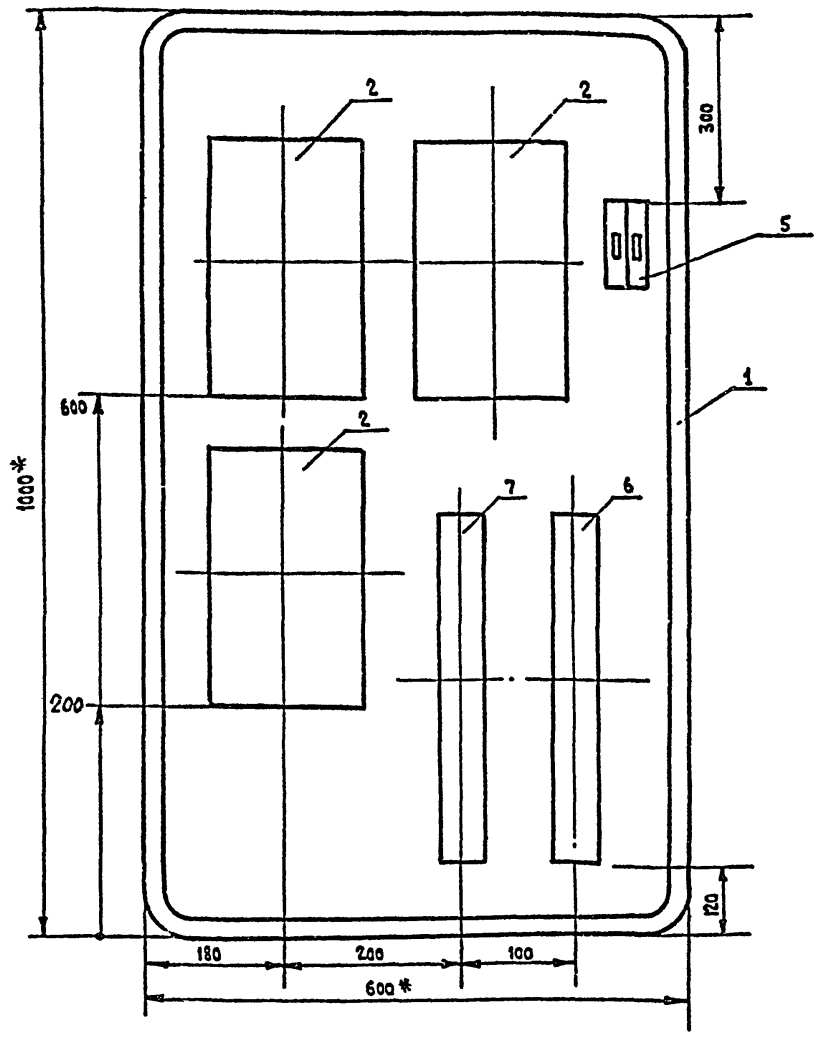

Фасад

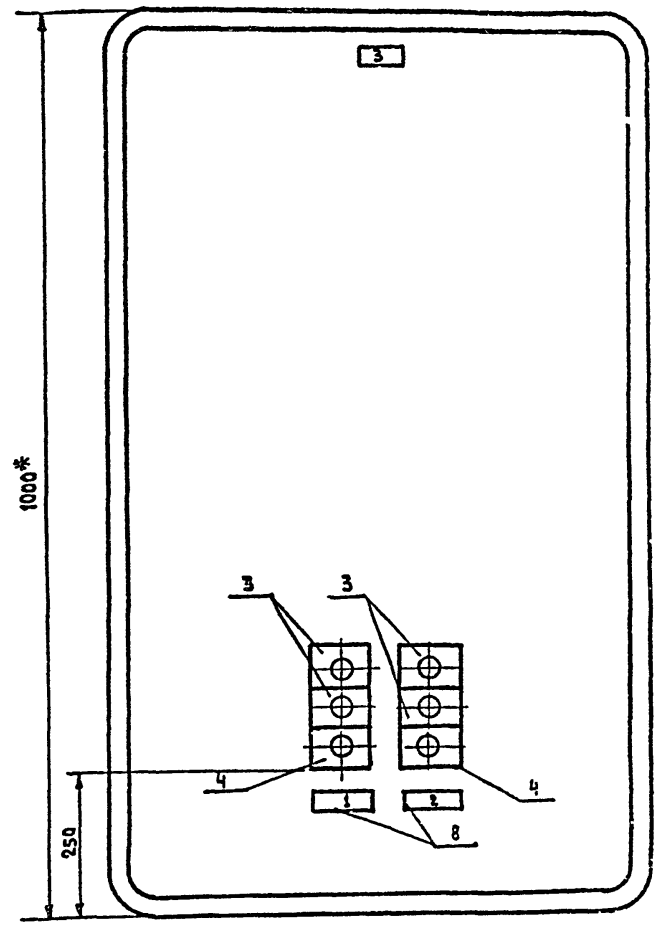

* Размеры для справок.

Глубина шкафа 450 мм

По данному чертежу изготовить 1 шкаф

Изм.	Лист	№ докум.	Подп.	Дата
Разраб.		Панюшкин		
Провер.		Черняховский		
Рук. гр.		Черняховский		
Гл. спец.		Бородкин		
Нач. отд.		Романов		

Н308-00-000 СБ

Шкаф рабочего освещения зала
Сборочный чертеж

Лит.	Масса	Масштаб
Р	70.0	1:5
Лист 1	Листов 8	

ЦНИИЭПграждансельстрой г. Москва

Типовой проект 264-12-18/Альбом IV

№ надп.	Текст надписи	К-во
1	Включение пускателей	1
2	Управление темнителем	1
3	Шкаф РО зала	1

Изм.	Лист	№ докум.	Подп.	Дата
Разраб.		Панюшкин		
Провер.		Черняховский		
Рук. гр.		Черняховский		
Гл. спец.		Бородкин		
Нач. отд.		Романов		

НЭ 08-01-000

Перечень надписей в табличках

Лит.	Масса	Масштаб
Р		Б/м
Лист 2	Листов 8	

ЦНИИЭПграждансельстрой г. Москва

Форм.	Зона	Поз.	Обозначение	Наименование	Кол.	Прим.
Б/ч		1		Шкаф ПУЗН-13/А1232/	1	1200×600×450
Б/ч		2		Пускатель магнит-		
				ный ПАЕ-311	3	кат. ~220
Б/ч		3		Кнопка управления		
				типа КЕ-011У3	4	исп.23
Б/ч		4		Кнопка управления типа КЕ-011У3	2	исп.24
Б/ч		5		Выключатель автоматический А-63М	2	Iн=4А Iр=13Iн
Б/ч		6		Набор клеммный КН1020	1	Iн=10А
Б/ч		7		Набор клеммный КН1060	1	Iн=60А
Б/ч		8		Рейка для надписей РПМ-55	3	

Изм.	Лист	№ докум.	Подп.	Дата
Разраб.		Панюшкин		
Провер.		Черняховский		
Рук. гр.		Черняховский		
Гл. спец.		Бородкин		
Нач. отд.		Романов		

НЭ 08-02-000

Спецификация

Лит	Масса	Масштаб
Р		Б/м
Лист 3	Листов 8	

ЦНИИЭПграждансельстрой г. Москва

16017-04 12

НЭ08-03-000

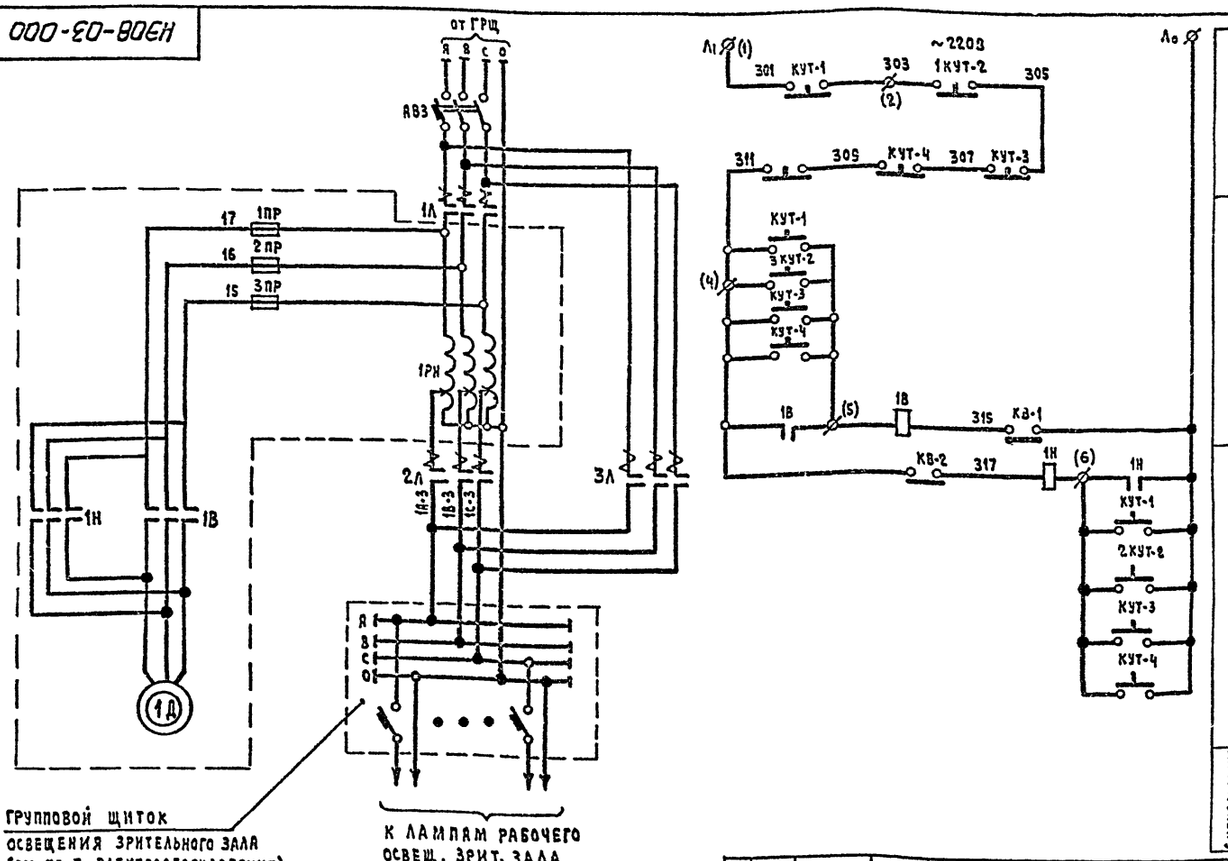

Изм.	Лист	№ докум.	Подп.	Дата	НЭ-08-03-000
Разраб.		Панюшкин			Схема электрическая принципиальная управления темнителем ТС-6
Провер.		Черняховский			Лит. Р; Масса; Масштаб Б/м
Рук. гр.		Черняховский			Лист 4; Листов 7
Гл. спец.		Бородкин			ЦИКИЭП Гражданэлектрострой г. Москва
Нач. отд.		Романов			

НЭ08-04-000

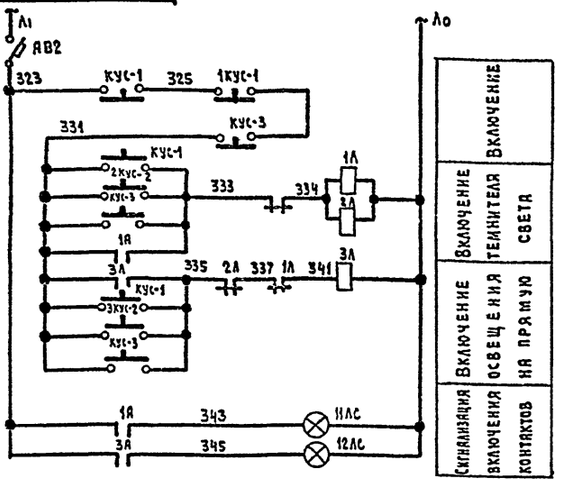

Изм.	Лист	№ докум.	Подп.	Дата	НЭ08-04-000
Разраб.		Панюшкин			Цепи управления линейных пускателей
Проверил		Черняховский			Лит. Р; Масса; Масштаб Б/м
Рук. группы		Черняховский			Лист 5; Листов 7
Гл. спец.		Бородкин			ЦИКИЭП Гражданэлектрострой г. Москва
Нач. отд.		Романов			

Поз. обознач.	Обозначение	Наименование	Кол.	Примечан.
		Темнитель света ТС-6		
1РН		Обмотка АТ темнителя	3	380/220 В
1Д		Электродвигатель АОЛ-0Н/4	1	380/220 В
1В; 1Н		Реле РПТ-100	2	~220 В
КВ-1; КВ-2		Выключатель путевой	2	1р. конт.
1ПР÷3ПР		Предохранитель ППТ-10	3	
		Кинопроекционная (55 ПДУ-1)		
Кус-3		Кнопка КС1-13	3	
11ЛС; 12ЛС		Арматура сигнальная АС-220	2	~220 В
КУТ-3; КУТ-4; КУТ-5		Кнопка КС-1-13	1	
		Шкаф рабочего освещения зала		
1А; 2А; 3А		Магнитный пускатель ПАЕ-311	3	катушка ~220 2Э+2Р
АВ1; АВ2		Автомат А-63М	2	$I_н$=4А; $I_р$=1,3$I_у$
КУТ-1; КУТ-1		Кнопка управления КЕ011У3	6	
1КУТ-2; 1КУТ-3; 2КУТ-1; 2КУТ-2; 2КУТ-3; 2КУТ-4; 1КУТ-4; 1КУТ-5; 2КУТ-5		Кнопка управления ПКЕ222-2	2	
		Электрощитовая		
АВ3		Выключатель автоматический	1	ПС ПР-ТУ электрооборуд.

Изм.	Лист	№ докум.	Подп.	Дата	НЭ08-05-000
Исполн.		Панюшкин			Перечень элементов
Провер.		Черняховский			Лит. Р; Масса; Масштаб Б/м
Рук. гр.		Черняховский			Лист 6; Листов 7
Гл. спец.		Бородкин			ЦИКИЭП Гражданэлектрострой г. Москва
Нач. отд.		Романов			

Типовой проект 261-12-184 Альбом IV

Копировал: 16017-04 13

Схема соединений

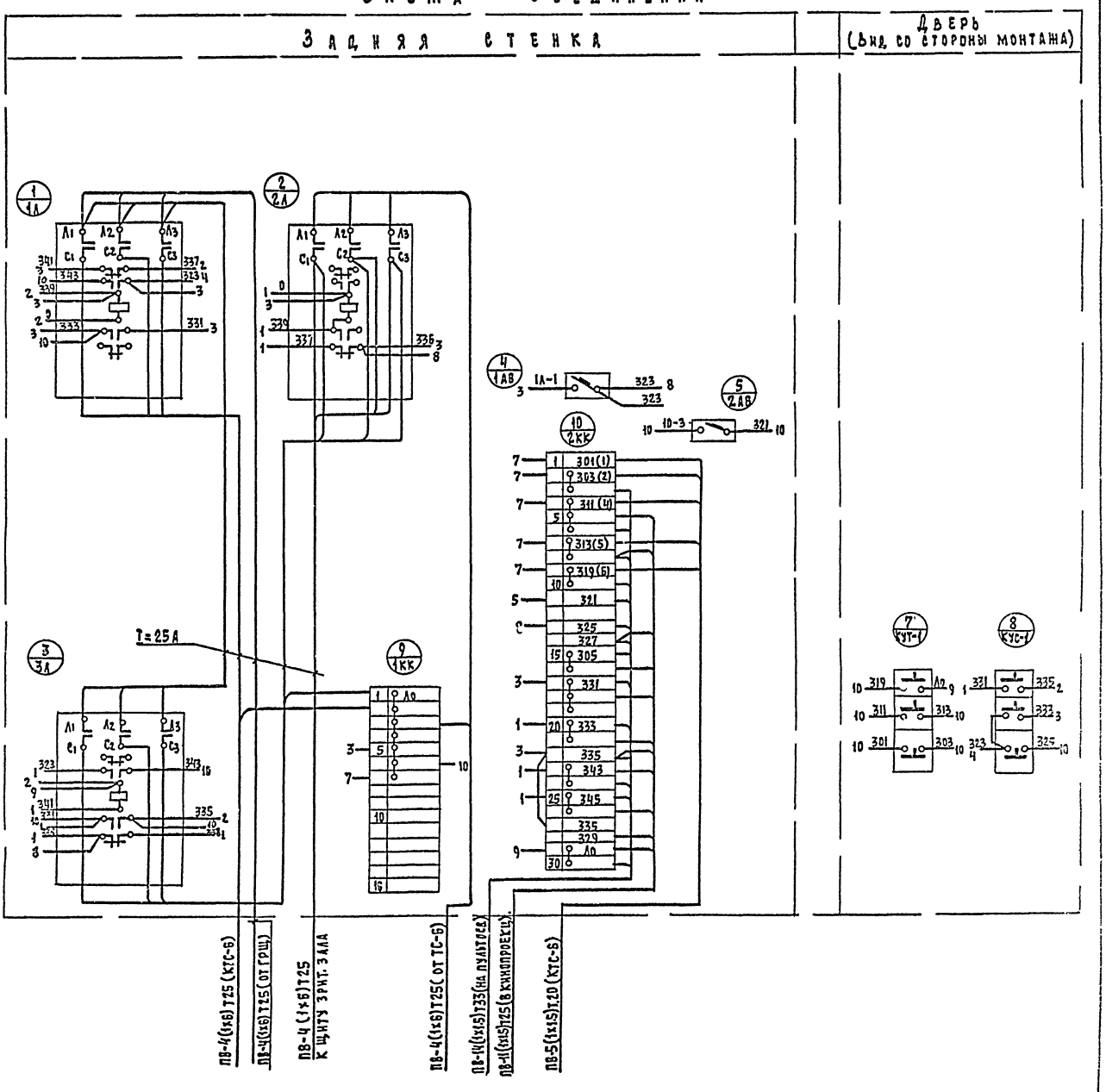

Типовой проект 264-12-181 Альбом IV

Инв. № подл.	Подпись и дата	Взам. инв. №	Инв. № дубл.	Подпись и дата

Изм.	Лист	№ докум.	Подп.	Дата	НЭ 08-06-000
Разраб.		Панюшкин			Схема соединений
Провер.		Черняховский			
Рук. гр.		Черняховский			
Гл. спец.		Бородкин			
Нач. отд.		Романов			

Лит.	Масса	Масштаб
Р		г/м

Лист 7 | Листов 7

ЦНИИЭП граждансельстроя г. Москва

Копировал: Крыл 16017-04 (14)

ГОССТРОЙ СССР
ЦЕНТРАЛЬНЫЙ ИНСТИТУТ ТИПОВОГО ПРОЕКТИРОВАНИЯ
МИНСКИЙ ФИЛИАЛ

220600, г.Минск, ул.К.Маркса, 32

Сдано в печать 2.04 1990 г.
Заказ № 17а Тираж 90 экз.
Инв.№ 16017/4

gost.e-ecolog.ru