ТИПОВОЙ ПРОЕКТ

264-12-181

СЕЛЬСКИЙ КЛУБ С ЗАЛОМ НА 150 МЕСТ

СО СТЕНАМИ ИЗ КИРПИЧА

АЛЬБОМ III

ЧЕРТЕЖИ МЕХАНООБОРУДОВАНИЯ СТЕНЫ
ЧАСТЬ 4-1-2

16017-03
ЦЕНА 4-40

gost.e-ecolog.ru

ТИПОВОЙ ПРОЕКТ
264-12-181

СЕЛЬСКИЙ КЛУБ С ЗАЛОМ НА 150 МЕСТ

СО СТЕНАМИ ИЗ КИРПИЧА

АЛЬБОМ III

Альбом I – Архитектурно-строительные чертежи
Части 1-01, 1.1-1, 9.5-1, 9.6-1;
Альбом II – Санитарно-технические, электротехнические, кинотехнологические чертежи и постановочного освещения;
Части 2.0-1, 2.1-1, 3.1-1, 4.1-1, 5.1-1, 5.1-2, 6.0-1, 6.1-1;
Альбом III – Чертежи механооборудования сцены
Часть 4.1-2;
Альбом IV – Чертежи нестандартизированного электрооборудования;
Часть НИ;
Альбом V – Сметы
Части 7.0-1, 7.1-1;
Альбом VI – Заказные спецификации
Часть СI;
Альбом VII – Двойное использование помещений 1 этажа
Б-3-267

Разработан
проектным институтом
ЦНИИЭП граждансельстрой
Гл. инженер института В.М. Беляев
Гл. архитектор проекта И.Н. Шишков

Технический проект
утвержден Госграждансельстроем
Приказ №101 от 10 мая 1978 г.
Рабочие чертежи введены в действие
ЦНИИЭП граждансельстроем
Приказ № 95/т от 25 сентября 1979 г.

© МФ ЦИТП Госстроя СССР, 1988 г.

СОДЕРЖАНИЕ АЛЬБОМА

№№ п/п	Обозначение	Наименование	Стр.
1		Содержание альбома	2
2	12М	Механическое оборудование-	
		ние эстрады	3
3	12МСБ	Механическое оборудование	
		эстрады. Сборочный чертеж.	4; 5; 6
4	12МСХ1	Схема запасовки канатов	
		подъема декорационного	7
5	12МСХ2	Схема запасовки канатов	
		подъема софитного	7
6	12МСХ3	Схема запасовки канатов	
		занавеса поплавного	8
7	12МВС	Ведомость спецификаций	9
8	12МТУ	Технические условия	10; 11
9	12М10	Дорога занавеса поплавного	3
10	12М10СБ	Дорога занавеса поплавного	
		Сборочный чертеж.	12
11	12М11	Каркас дороги занавеса	
		поплавного	8
12	12М11СБ	Каркас дороги занавеса поплав-	
		ного. Сборочный чертеж.	13
13	МТ7.003	Ось	14
14	12М11.001	Распорка тип I	14
15	12М20	Штанга подъема декорационного	8
16	12М20СБ	Штанга подъема декорационного	
		Сборочный чертеж	15
17	12М30	Киноэкран	16
18	12М30СБ	Киноэкран	
		Сборочный чертеж	17
19	12М31	Каркас киноэкрана	16
20	12М31СБ	Каркас киноэкрана	
		Сборочный чертеж	18
21	12М31.007	Дуга	14
22	12М31.007-01	Дуга	14

№№ п/п	Обозначение	Наименование	Стр.
23	12М30.003	Пластина	11
24	12М40	Направляющие противовесов	19
25	12М40СБ	Направляющие противовесов	
		Сборочный чертеж	20; 21
26	12М40.001	Амортизатор	19
27	12М40.002	Упор	19
28	12М50	Ферма софитная	3
29	12М50СБ	Ферма софитная	
		Сборочный чертеж	22
30	12М51	Корзина гибкого кабеля	16
31	12М51СБ	Корзина гибкого кабеля	
		Сборочный чертеж	23
32	МТ2	Противовес Q=300кг.	24
33	МТ2СБ	Противовес Q=300кг.	
		Сборочный чертеж	25
34	МТ2.10	Рама противовеса	14
35	МТ2.10СБ	Рама противовеса	
		Сборочный чертеж	24
36	МТ2.10.001	Пластина	26
37	МТ2.10.002	Пластина	(27)
38	МТ2.10.003	Пластина	(27)
39	МТ2.001	Груз	26
40	МТ2.002	Ползун	26
41	МТ2.003	Волик	(27)
42	МТ2.004	Замок	(27)

В проекте использованы чертежи серии 2.290-3 „Нестандартизированное оборудование общественных зданий. Выпуск 1. Конструкции, узлы и детали механического оборудования кинотеатров и сцен зрелищных зданий". Альбом VII, часть 1 и Альбом VIII-IX, часть 1. Распространяет Минский филиал ЦИТП

Арх. №20-2211-121

Типовой проект 264-12-181 Альбом III

Формат	Зона	Поз.	Обозначение	Наименование	Кол.	Примеч.
				Документация		
22			12М50СБ	Сборочный чертеж		
				Сборочные единицы		
11		1	12М51	Корзина гибкого кабеля	1	
				Детали		
5Ч		2	12М51.001	Штанга		
				Труба 40х3,5 ГОСТ 3262-75		
				L=6140 В7	1	
5Ч		3	12М51.002	Консоль		
				Труба 40х3,5 ГОСТ 3262-75		
				L=260 В7	6	
5Ч		4	12М51.003	Дуга		
				Труба 15х2,8 ГОСТ 3262-75		
				L=982 В7	11	
5Ч		5	12М51.004	Полоса		
				Полоса 4х40 ГОСТ 103-57 / Ст3 ГОСТ 535-58		
				L=430 В7	6	
5Ч		6	12М51.005	Ребро		
				Лист 4 ГОСТ 19903-74 / Ст3 ГОСТ 14637-69		
				(24х200) В7	12	

Подп. и дата | Инв. № дубл. | Взам. инв. № | Подп. и дата | Инв. № подл.

Изм.	Лист	№ докум.	Подп.	Дата
Разраб.	Чихрадзе			
Пров.	Пахомова			
Н. контр.	Бородкин			
Утв.	Романов			

12М50

Ферма софитная

Лит.	Лист	Лист. об.
И		1

ЦНИИЭП ГРАЖДАНСЕЛЬСТРОЙ г. МОСКВА

Копировал: Формат 11

Типовой проект 264-12-181 Альбом III

Формат	Зона	Поз.	Обозначение	Наименование	Кол.	Примеч.
				Документация		
22			12М10СБ	Сборочный чертеж		
				Сборочные единицы		
11		1	12М11	Каркас дороги занавеса попланного	1	
11		2	50-52	Втулка в сборе	20	
11		3	50-134	Груз натяжной	2	
				Материалы		
		6		Шнур шторный ф 4 ГОСТ 17306-71	25	п.м
		7		Полотно	55	м²

Подп. и дата | Инв. № дубл. | Взам. инв. № | Подп. и дата | Инв. № подл.

Изм.	Лист	№ докум.	Подп.	Дата
Разраб.	Чихрадзе			
Пров.	Пахомова			
Н. контр.	Бородкин			
Утв.	Романов			

12М10

Дорога занавеса попланного

Лит.	Лист	Листов
И	1	1

ЦНИИЭП ГРАЖДАНСЕЛЬСТРОЙ г. МОСКВА

Копировал: Формат 11

Типовой проект 264-12-181 Альбом III

Формат	Зона	Поз.	Обозначение	Наименование	Кол.	Примеч.
11		7	МТ2	Противовес Q=300кг	7	
11		9	50-142	Блок 1-ый ручьевый ф 210	9	
11		10	50-145	Блок 2-ух ручьевый ф 210	9	
11		11	50-146	Блок 3-ех ручьевый ф 210	13	
11		12	50-148	Блок 4-ех ручьевый ф 210	5	
11		14	50-152	Блок 1-но ручьевый угловой ф 190	9	
11		15	50-45	Стяжка Q=500кг	27	
11		16	50-50	Подвеска штанги	27	
				Детали		
5Ч		19	12М.001	Лист		
				Лист 4 ГОСТ 19903-74 / Ст3 ГОСТ 14637-69		
				(120х157) В7	6	0,6 кг.
5Ч		20	12М.002	Штанга		
				Труба 25х2,8 ГОСТ 3262-75		
				L=5000 В7	4	18,5 кг.
				Стандартные изделия		
		23		Коуш 22 ГОСТ 2224-72	27	
		24		Канат 6,4-I-Н-160 ГОСТ 3070-74	500	п.м.
		25		Канат пеньковый бельный ф 23,9 ГОСТ 483-75	100	п.м.

Подп. и дата | Инв. № дубл. | Взам. инв. № | Подп. и дата | Инв. № подл.

Изм.	Лист	№ докум.	Подп.	Дата

12М

Лист 2

Копировал: Формат 11

Типовой проект 264-12-181 Альбом III

Формат	Зона	Поз.	Обозначение	Наименование	Кол.	Примеч.
				Документация		
22			12МСБ	Сборочный чертеж		
12			12МСХ1	Схема запасовки канатов подъема декорационного		
12			12МСХ2	Схема запасовки канатов подъема софитного		
12			12МСХ3	Схема запасовки канатов занавеса попланного		
12			12МВС	Ведомость спецификаций		
11			12МТУ	Технические условия		
				Сборочные единицы		
11		1	12М10	Дорога занавеса попланного	1	
11		2	12М20	Штанга подъема декорационного	4	
11		3	12М30	Киноэкран	1	
11		4	12М40	Направляющие противовесов	1	
11		5	12М50	Ферма софитная	2	

Подп. и дата | Инв. № дубл. | Взам. инв. № | Подп. и дата | Инв. № подл.

Изм.	Лист	№ докум.	Подп.	Дата
Разраб.	Чихрадзе			
Пров.	Пахомова			
Н. контр.	Бородкин			
Утв.	Романов			

12М

Механическое оборудование эстрады

Лит.	Лист	Листов
И	1	2

ЦНИИЭП ГРАЖДАНСЕЛЬСТРОЙ г. МОСКВА

Копировал: 16017-03 Формат 11

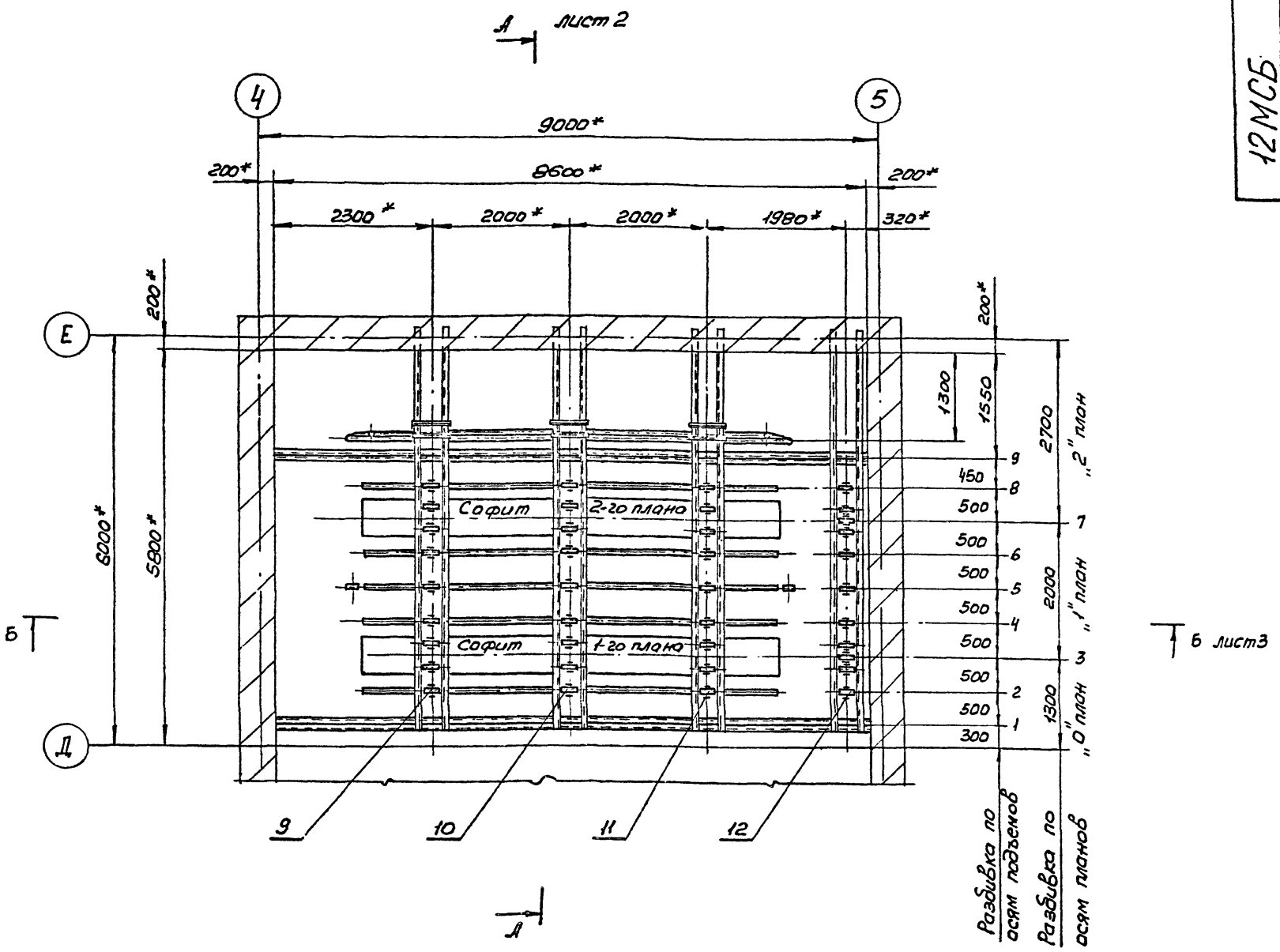

Экспликация оборудования

№№ планов	№№ подъемов	Наименование	Кол.	Примеч.
„0"	1	Антрактный раздвижной занавес	1	Привод МПЗ-1
	2	Подуга	1	
„1"	3	Софит	1	
	4	Декорационный подъем	1	
	5	Попланный занавес	1	
	6	Подуга	1	
„2"	7	Софит	1	
	8	Декорационный подъем	1	
	9	Киноэкран с предэкранным занавесом	1	Стационарный
			1	Привод МПЗК-1

1. В проекте использованы чертежи поз. 9÷16 серии 2.290-3, „Нестандартизированное оборудование общественных зданий. Выпуск 1. Конструкции, узлы и детали механического оборудования кинотеатров и сцен зрелищных зданий. Альбом VII, часть 1.
2. После монтажа декорационных подъемов, попланного занавеса, софитов произвести статическое и динамическое испытания каждого подъема.
3. При крайне верхнем положении противовеса штанга должно находиться на расстоянии 500 мм. от планшета.
4. Предельные отклонения размеров – по СМ7.
5. * Размеры для справок.

Изм	Лист	№ докум	Подп.	Дата	12МСБ			
Разраб.		Чихрадзе			Механическое оборудование эстрады Сборочный чертеж	Лит.	Масса	Масштаб
Пров.		Пахомов				И	–	1:50
Т.контр.		Черняховский				Лист 1	Листов 3	
Н.контр.		Бородкин				ЦНИИЭП ГРАЖДАНСЕЛЬСТРОЙ г. Москва		
Утв.		Романов						

Инв. № подл. | Подп. и дата | Взам. инв. № | Инв. № дубл. | Подп. и дата

Акт. № 20-221 | 123

10017-03 5

12МСБ

Типовой проект 264-12-181 Альбом III

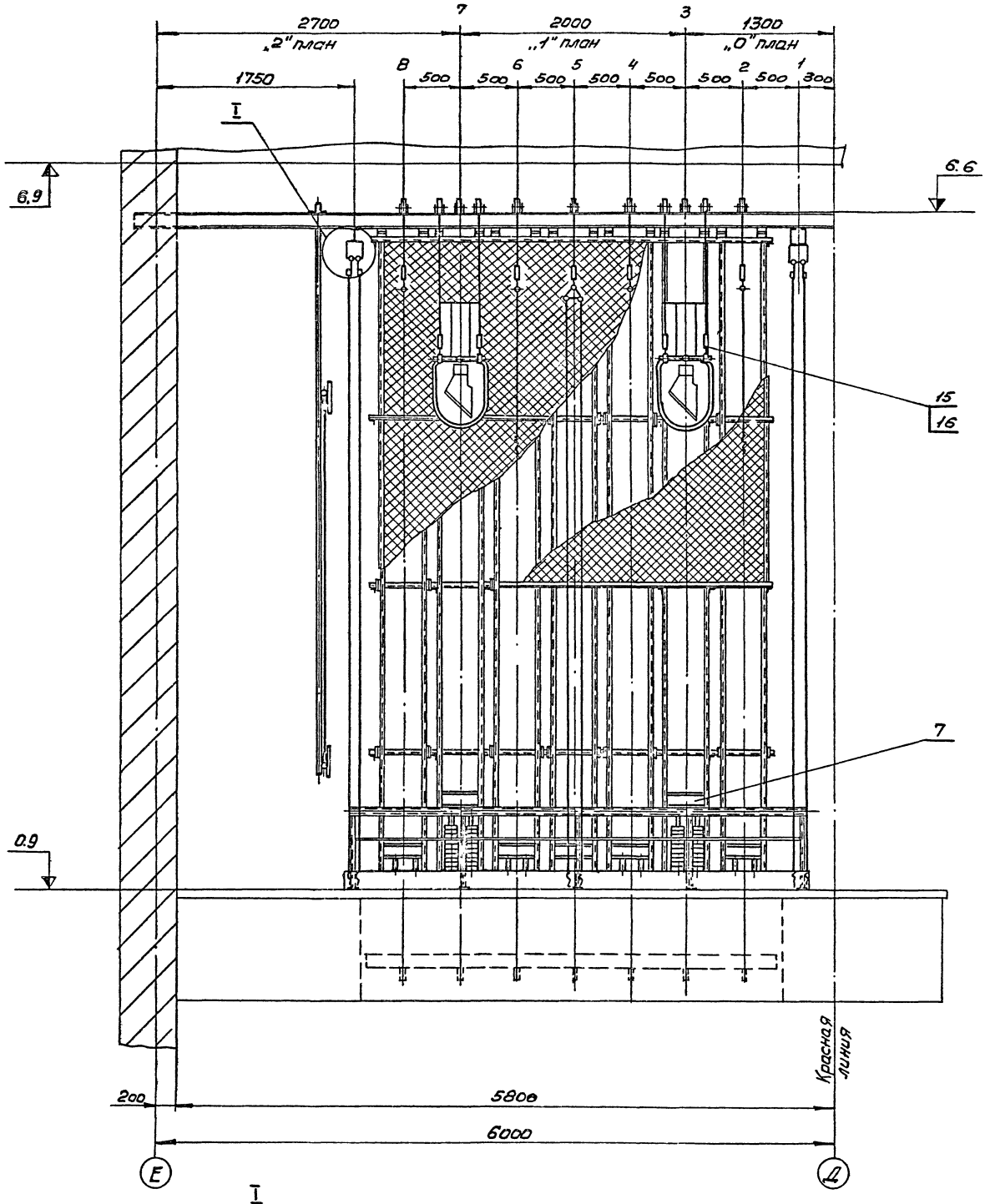

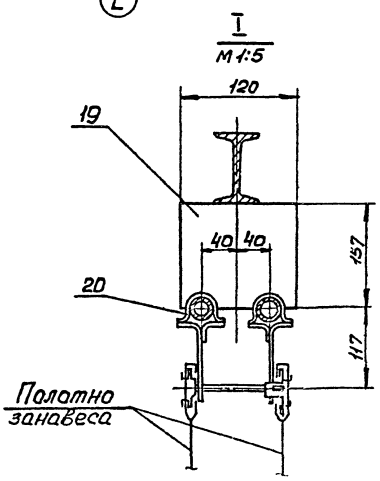

Изм	Лист	№ докум	Подп.	Дата	12МСБ	Лист 2

16017-03 6

Инв. № подл. | Подп. и дата | Взам. инв. № | Инв. № дубл. | Подп. и дата

Арх. № 20-224-124

Типовой проект 264-12-181 Альбом III

12МСБ

Б-Б лист1
М 1:25

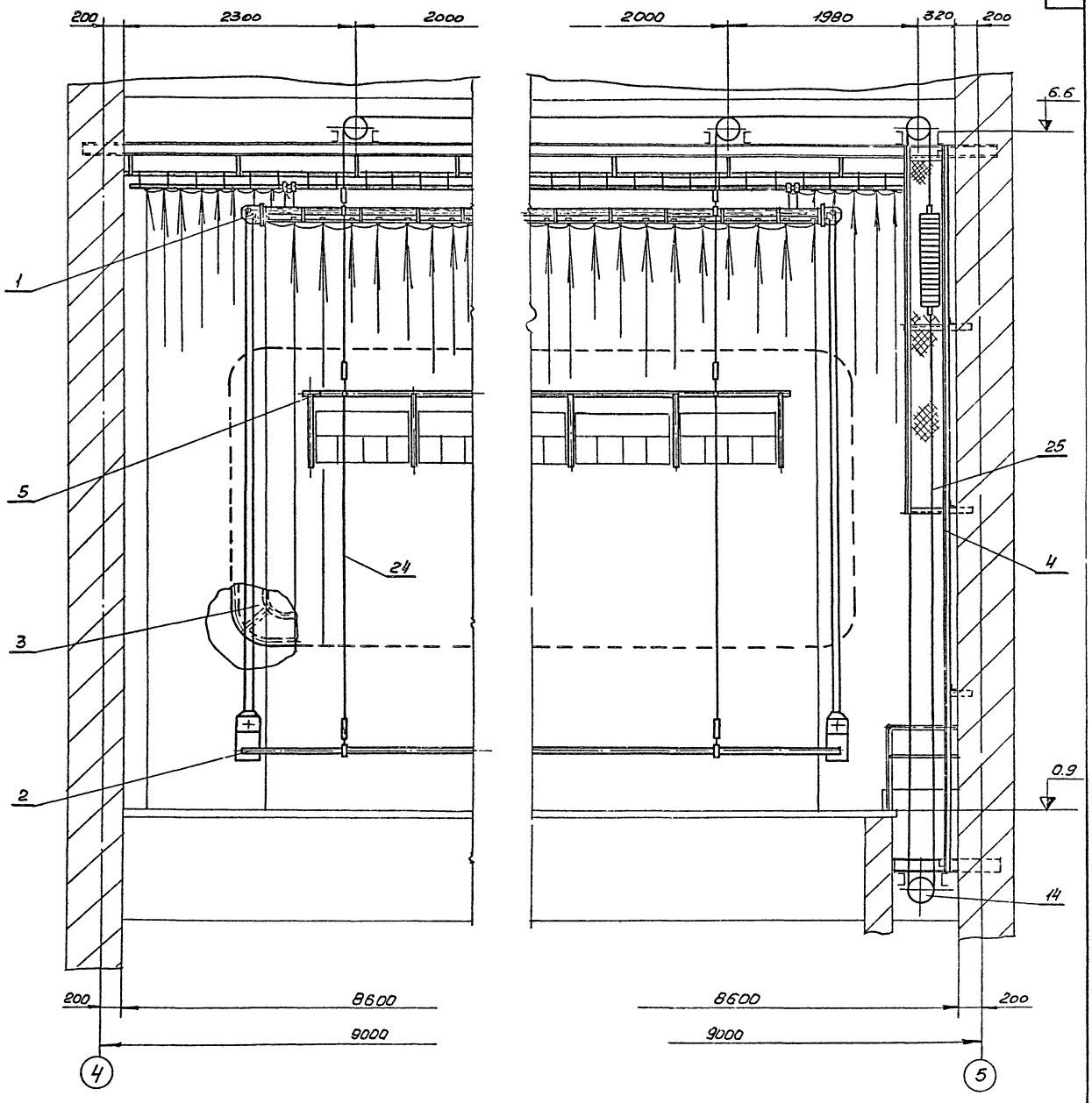

Изм	Лист	№ докум	Подп	Дата	12МСБ	Лист 3

16017-03 1

Инв. № подл. | Подп. и дата | Взам. инв. № | Инв. № дубл. | Подп. и дата

Лск. № 20-221-125

12МСХ1

Типовой проект 264-12-181 Альбом III

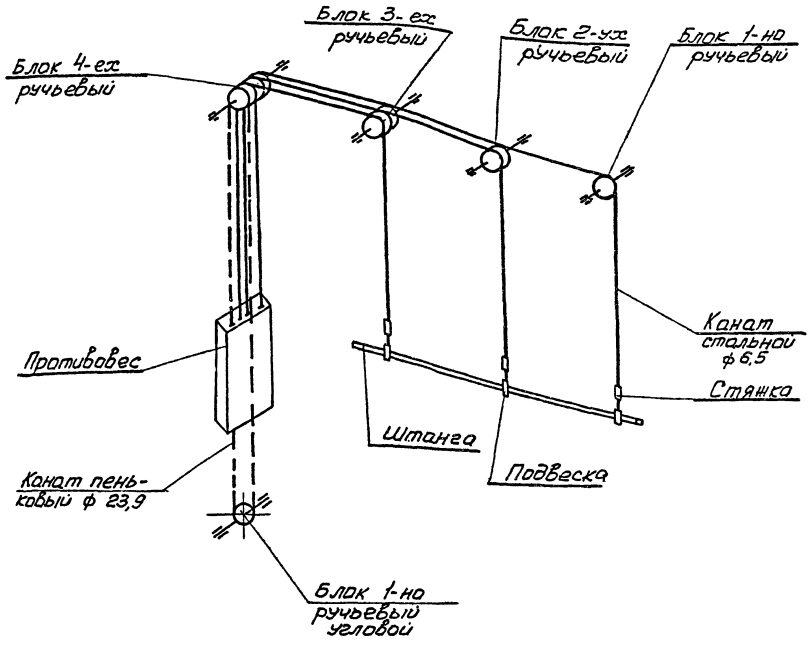

1. Заплетку канатов выполнять под кауш.
2. При крайне верхнем положении противовеса штанга не доходит до планшета сцены на 500 мм.
3. Нижний конец пенькового каната крепить к проушине противовеса узлом.

				12МСХ1	
Изм.	Лист	№ докум.	Подп.	Дата	Схема запасовки канатов подъема декорационного
Разраб.		Чиградзе			
Пров.		Пахомова			
Т.контр.		Черняховский			
Н.контр.		Бородкин			
Утв.		Романов			

Лит.	Масса	Масштаб
И	–	–

Лист | Листов 1

ЦНИИЭП ГРАЖДАНСЕЛЬСТРОЯ г. МОСКВА

Формат А2

12МСХ2

Типовой проект 264-12-181 Альбом III

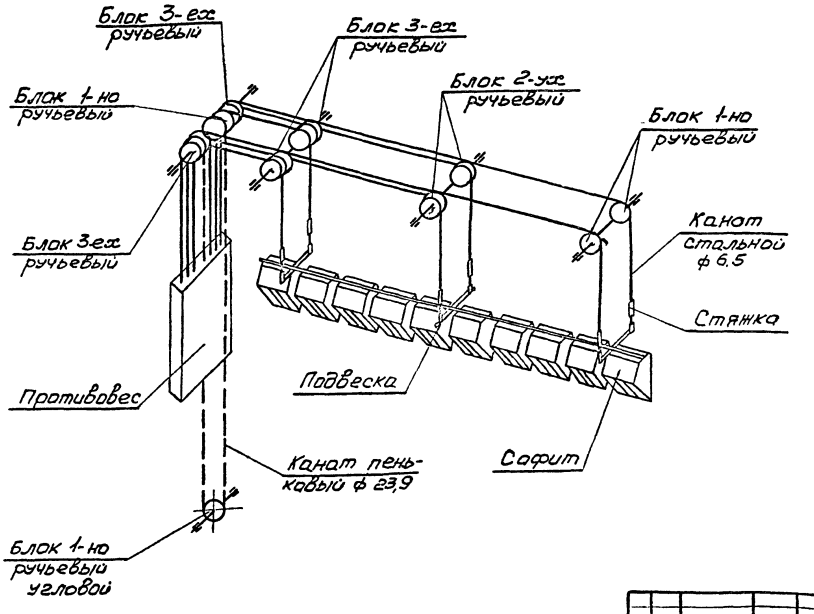

1. При крайне верхнем положении противовеса софит должен находиться от планшета на расстоянии 0,5 м.
2. Нижний конец тягового каната заплетать под кауш только после вытяжки тягового каната.

				12МСХ2	
Изм.	Лист	№ докум.	Подп.	Дата	Схема запасовки канатов подъема софитного
Разраб.		Чиградзе			
Пров.		Пахомова			
Т.контр.		[illegible]			
Н.контр.		Бородкин			
Утв.		Романов			

Лит.	Масса	Масштаб
И	–	–

Лист | Листов 1

ЦНИИЭП ГРАЖДАНСЕЛЬСТРОЯ г. МОСКВА

12МСХ3

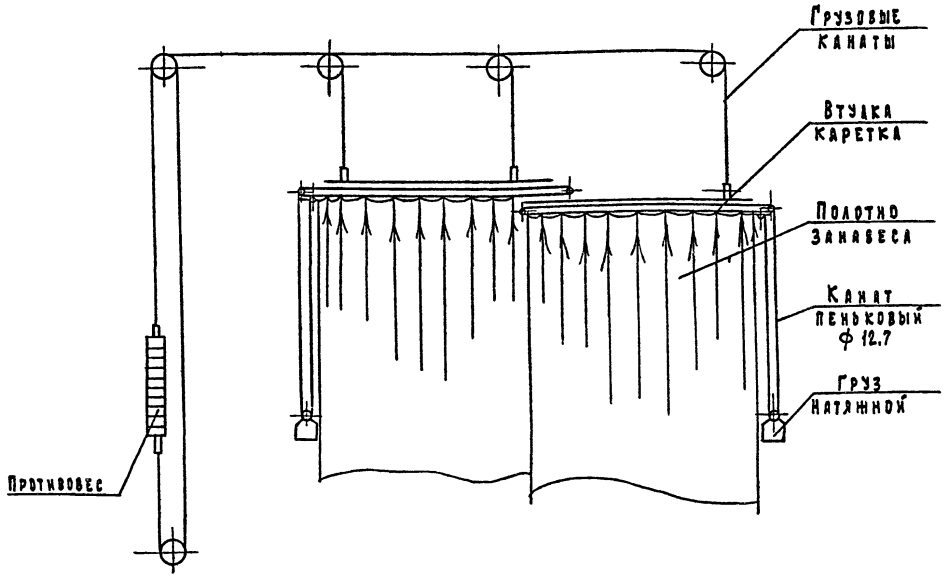

1. Заплетку канатов выполнять под коуш.
2. При крайне верхнем положении противовеса штанга должно не доходить до планшета эстрады на 0.5 м.
3. Нижний конец пенькового каната крепить к прушине противовеса узлом.

					12МСХ3			
Изм.	Лист	№ докум.	Подп.	Дата	Схема запасовки канатов занавеса поплавного	Лит.	Масса	Масшт.
Разраб.		Чихрадзе				И	—	—
Пров.		Пахомова				Лист	Листов 1	
Т. контр.		Черняховск				ЦНИИЭП грандансельстрой г. Москва		
Н. контр.		Бородкин						
Утв.		Романов						

Копировал: Формат А2

Типовой проект 264-12-181 Альбом III

Инв. № подл. | Подп. и дата | Взам. инв. № | Инв. № дубл. | Подп. и дата

Формат	Зона	Поз.	Обозначение	Наименование	Кол.	Примеч.
				Документация		
А2			12М20СБ	Сборочный чертеж		
				Детали		
Б.Ч		1	12М20.001	Проставка		
				Труба 50х3.5 ГОСТ 3262-75		
				L = 1003	4	0,488 кг
Б.Ч		2	12М20.002	Штанга		
				Труба 40х3.5 ГОСТ 3262-75		
				L = 6000	1	23,04 кг
Б.Ч		3	12М20.003	Загрушка		
				Лист 3 ГОСТ 19903-74 / Ст 3 ГОСТ 16523-70		
				ф 60	2	0,067 кг

					12М20			
Изм.	Лист	№ докум.	Подп.	Дата	Штанга подъема декорационного	Лит.	Лист	Листов 1
Разраб.		Чихрадзе				И		
Пров.		Пахомова				ЦНИИЭП грандансельстрой г. Москва		
Н. контр.		Бородкин						
Утв.		Романов						

Инв. № подл. | Подп. и дата | Взам. инв. № | Инв. № дубл. | Подп. и дата

Копировал: Формат А4

Типовой проект 264-12-181 Альбом III

Формат	Зона	Поз.	Обозначение	Наименование	Кол.	Примеч.
				Документация		
А2			12М11СБ	Сборочный чертеж		
				Сборочные единицы		
11		1	50-12	Блок тип II	2	
11		2	50-51	Блок тип I	2	
11		3	50-107	Скоба	24	
				Детали		
11		6	12М11.001	Распорка тип I	4	
Б.Ч		7	12М11.002	Штанга		
				Труба 50х3.5 ГОСТ 3262-75		
				L = 4000	2	19,52 кг
Б.Ч		8	12М11.003	Опора		
				Круг 10 ГОСТ 2590-71 / Ст.3 ГОСТ 535-58		
				L = 4000	4	24,7 кг.

					12М11			
Изм.	Лист	№ докум.	Подп.	Дата	Каркас дороги занавеса поплавного	Лит.	Лист	Листов 1
Разраб.		Чихрадзе				И		
Пров.		Пахомова				ЦНИИЭП грандансельстрой г. Москва		
Н. контр.		Бородкин						
Утв.		Романов						

Инв. № подл. | Подп. и дата | Взам. инв. № | Инв. № дубл. | Подп. и дата

Копировал: 16017-03 9 Формат А4

Типовой проект 264-12-181 Альбом III

№ строки	Обозначение	Наименование	Куда входит: Обозначение	Кол.	Общее кол-во	Примечание
1						
2	50-51	Блок тип I	12М11			Альбом VIII-IX. Часть 1
3						
4	50-52	Втулка в сборе	12М10			Альбом VIII-IX. Часть 1
5						
6	50-107	Скоба	12М11			Альбом VIII-IX. Часть 1
7						
8	50-134	Груз натяжной	12М10			Альбом VIII-IX. Часть 1
9						
10	50-142	Блок 1-но ручьевый ф 210				Альбом VII. Часть 1
11						
12	50-145	Блок 2-ух ручьевый ф 210				Альбом VII. Часть 1
13						
14	50-146	Блок 3-ех ручьевый ф 210				Альбом VII. Часть 1
15						
16	50-148	Блок 4-ех ручьевый ф 210				Альбом VII. Часть 1
17						
18	50-152	Блок 1-но ручьевый угловой ф 190				Альбом VII. Часть 1
19						
20						
21						
22						
23						
24						
25						
26						
27						
28						
29						
30						

Инв. № подл. | Подп. и дата | Взам. инв. № | Инв. № дубл. | Подп. и дата

Изм.	Лист	№ докум.	Подп.	Дата	12МВС	Лист 2

Формат 12

Типовой проект 264-12-181 Альбом III

№ строки	Обозначение	Наименование	Куда входит: Обозначение	Кол.	Общее кол-во	Примечание
1	12М	Механическое оборудование				
2		эстрады				
3	12М10	Дорога занавеса				
4		полотнного				
5	12М11	Каркас дороги занавеса				
6		полотнного	12М10			
7	12М20	Штанга подъема				
8		декорационного				
9	12М30	Киноэкран				
10	12М31	Каркас киноэкрана	12М30			
11	12М40	Направляющие противовесов				
12	12М50	Ферма софитная				
13	12М51	Корзина гибкого кабеля	12М50			
14						
15						
16		Нестандартизированное				Распространяет
17		оборудование общественных				Минский филиал ЦИТП
18		зданий.				
19		Серия 2.290-3. Выпуск 1				
20						
21	50-12	Блок тип II	12М11			Альбом VIII-IX. Часть 1
22	50-45	Стяжка Q=500кг.				Альбом VII. Часть 1
23	50-50	Подвеска штанги				-"-
24						

Инв. № подл. | Подп. и дата | Взам. инв. № | Инв. № дубл. | Подп. и дата

Изм.	Лист	№ докум.	Подп.	Дата	12МВС			
Разраб.		Чихрадзе			Механическое оборудование эстрады	Лит.	Лист 1	Листов 2
Пров.		Гнатомова						
Н. контр.		Бородкин			Ведомость спецификаций	ЦНИИЭП гражданстельстрой г. Москва		
Утв.		Романов						

16011-03-10

Формат 12

Типовой проект 264-12-181 Альбом III

3.2 Обработанные поверхности не должны иметь задиров, забоин, царапин, следов дробления и механических повреждений. Острые углы должны притупляться.

3.3 Шейки осей должны быть тщательно отшлифованы, без следов дробления, забоин, задиров и т.п.

3.4 Резьбовые соединения должны выполняться по существующим стандартам.
Не должны допускаться сорванные нитки, искаженный профиль, неполная резьба, забоины, выхваты и т.п. На концах резьбы, как внутренних, так и наружных, должны быть сняты заходные фаски.

4. Сварка

4.1 Сварку деталей металлоконструкций производить электродами Э42 ГОСТ 9467-75 в соответствии с указаниями на чертежах.

4.2 Сварщики, допускаемые к работе по выполнению сварных соединений металлоконструкций, должны быть аттестованы в соответствии с „Правилами испытания электросварщиков и газосварщиков" для допущения их к ответственным сварочным работам.

Инв. № подл. | Подп. и дата | Взам. инв. № | Инв. № дубл. | Подп. и дата

Изм.	Лист	№ докум.	Подп.	Дата	12МТУ	Лист 3

Копировал: Формат 11

Типовой проект 264-12-181 Альбом III

4.3 Сварные швы не должны иметь раковин, перекосов, наплывов.

4.4 После сварки швы должны быть очищены от окалины.

4.5 Детали после сварки должны быть выправлены соответственно с требованиями, указанными на чертеже.

5. Крепежные изделия

5.1 Крепежные изделия должны соответствовать указаниям на чертежах.

5.2 Не допускается шатания болтов и гаек на резьбе, а также установка болтовых соединений на швеллерах и двутаврах без косых шайб.

6. Покрытие и окраска

6.1 Металлоконструкции должны иметь покрытие и быть окрашены согласно указаниям на чертеже.

6.2 Те металлоконструкции, покрытие и окраска которых на чертежах не указаны, должны быть окрашены по следующей технологии:

а) перед окраской окрашиваемые поверхности должны быть тщательно очищены от ржавчины и грязи, обезжирены и покрыты глифталевым грунтом ГФ-020 ГОСТ 4056-63;

б) слой грунтовой окраски должен быть

Инв. № подл. | Подп. и дата | Взам. инв. № | Инв. № дубл. | Подп. и дата

Изм.	Лист	№ докум.	Подп.	Дата	12МТУ	Лист 4

Копировал: Формат 11

Типовой проект 264-12-181 Альбом III

1.6 Приемка заключается в проверке, принятых при изготовлении материалов, размеров и допусков, которые указаны в чертежах.

2. Прокатная сталь

2.1 Для изготовления деталей применяется прокатная сталь марок, указанных на чертежах. Прокатная мартеновская сталь по своим механическим свойствам должна соответствовать требованиям ГОСТ'а. Качество материала должно быть подтверждено сертификатами завода-поставщика.

2.2 Применяемая прокатная сталь не должна иметь трещин, шлаковых включений, расслоений и прочих пороков.

2.3 Вся прокатная сталь, предназначаемая для изготовления металлоконструкций и механизмов, должна быть предварительно тщательно выпрямлена.

3. Механическая обработка

3.1 Механическая обработка деталей должна быть выполнена, в отношении размеров, допуска и качества поверхности в полном соответствии с чертежами.

Инв. № подл. | Подп. и дата | Взам. инв. № | Инв. № дубл. | Подп. и дата

Изм.	Лист	№ докум.	Подп.	Дата	12МТУ	Лист 2

Копировал: Формат 11

Типовой проект 264-12-181 Альбом III

1. Технические условия на изготовление

1.1 Настоящими условиями определяются основные технические требования к качеству изготовления механического оборудования эстрады.

1.2 Все детали, в отношении материала, качество обработки, размеров и допусков, а также в отношении их сборки в узел, должны соответствовать чертежам, настоящим техническим условиям и соответствующим ГОСТам.

1.3 Внесение каких-либо изменений заводом-изготовителем в конструкцию отдельных узлов для изделия в целом без согласования с проектной организацией не допускается

1.4 Технология изготовления отдельных деталей и узлов разрабатывается заводом-изготовителем.

1.5 Приемка деталей, узлов и отдельных механизмов производится ОТК завода-изготовителя.

Инв. № подл. | Подп. и дата | Взам. инв. № | Инв. № дубл. | Подп. и дата

Изм.	Лист	№ докум.	Подп.	Дата	12МТУ			
Разраб.		Чихрадзе			Механическое оборудование эстрады	Лит.	Лист	Листов
Пров.		Пахомова				и	1	7
Н. контр.		Бородкин			Технические условия	ЦНИИЭП ГРАЖДАНСЕЛЬСТРОЙ г. МОСКВА		
Утв.		Романов						

Копировал: 16017-03 11 Формат 11

Окрашенная поверхность должна быть гладкой, не иметь следов кисти, пятен и подтеков.

Потребность краски 1м² окрашиваемой поверхности:

1. Белила цинковые – 200 гр.
2. Олифа – 350 гр.
3. Краска – 50 гр.

Краска наносится 2 раза без проолифки.

9. Покупные изделия

9.1 Получаемые заводом-изготовителем покупные детали, узлы и изделия, входящие в изготовляемое механическое оборудование сцены, должны полностью соответствовать общесоюзным стандартам соответствующих отраслей.

Типовой проект 264-12-181 Альбом III

Инв. № подл. | Подп. и дата | Взам. инв. № | Инв. № дубл. | Подп. и дата

Изм.	Лист	№ докум.	Подп.	Дата	12МТУ	Лист 7

Копировал: Формат 11

12М30.003

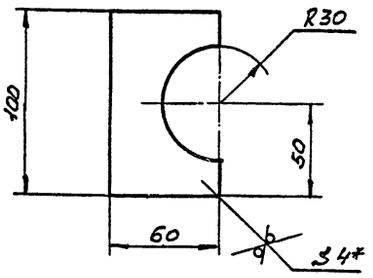

1. Неуказанные предельные отклонения размеров: отверстий - по A_7, валов - по B_7, остальных - по CM_7
2. * Размер для справок.

Изм.	Лист	№ докум.	Подп.	Дата	12М30.003			
Разраб.		Чихрадзе			Пластина	Лит. И	Масса 0,19	Масштаб 1:2
Пров.		Пахомова				Лист	Листов 1	
Т. контр.		Черняховский						
Н. контр.		Бородкин			Лист 4 ГОСТ 19903-74 Ст 3 ГОСТ 14637-69	ЦНИИЭП ГРАЖДАНСЕЛЬСТРОЙ г. МОСКВА		
Утв.		Романов						

Копировал: Формат 11

куски изоляционной массы.

7.2 При проверке поверхности штукатурки рейкой длиной 1,5 м. не должно быть просветов более 2 мм. Поверхность должна быть ровной, гладкой и не иметь трещин. Окончательно просохшую изоляцию оклеивают миткалем на картофельном клейстере. Когда миткаль просохнет, её окрашивают масляной краской.

8. Приготовление клейстера, оклейка тканью, окраска.

8.1 Сухой крахмал замешивают в небольшом количестве холодной воды и небольшими порциями, помешивая, вливают горячую воду. На ведро горячей воды требуется 700 гр. крахмала. Ткань отдельными кусками опускается в клейстер, слегка отжимается и затем сверху вниз наклеивается на асбодиатомовую штукатурку.

Ткань наклеивается внахлестку. Поверхность должна быть гладкой, без отдельно приклеенных нитей.

Ткань должна быть плотно приклеена. Ширина нахлестки должна быть не более 15–20 мм.

Типовой проект 264-12-181 Альбом III

Инв. № подл. | Подп. и дата | Взам. инв. № | Инв. № дубл. | Подп. и дата

Арх. № 20-221-129

Изм.	Лист	№ докум.	Подп.	Дата	12МТУ	Лист 6

Копировал: Формат 11

полностью просушен и лежать ровным слоем без просветов, подтёков, пузырей и не должен давать отливов при надавливании на него пальцем;

в) сварные швы после грунтовки покрыть лаковой шпаклевкой марки ПФ-00-2 ГОСТ 10277-76;

г) подготовленные поверхности окрашиваются пентафталевой эмалью ПФ-115, серая IV п, ГОСТ 6465-76.

7. Нанесение и изготовление асбодиатомовой штукатурки

7.1. Асбодиатомовая масса состоит по весу из 45% асбеста V сорта и 55% диатомового порошка. Эти два компонента хорошо перемешиваются и заливаются водой до получения штукатурного теста. Полученная таким образом масса набрасывается слоем 30 мм. на металлическую сетку, укрепленную на металлическом листе. После того, как набрасываемый слой несколько просохнет, поверхность его выравнивают.

Не допускается засорять массу посторонними материалами и использовать упавшие

Типовой проект 264-12-181 Альбом III

Инв. № подл. | Подп. и дата | Взам. инв. № | Инв. № дубл. | Подп. и дата

Изм.	Лист	№ докум.	Подп.	Дата	12МТУ	Лист 5

Копировал: 16017-03 12 Формат 11

12М10СБ

Типовой проект 264-12-181 Альбом III

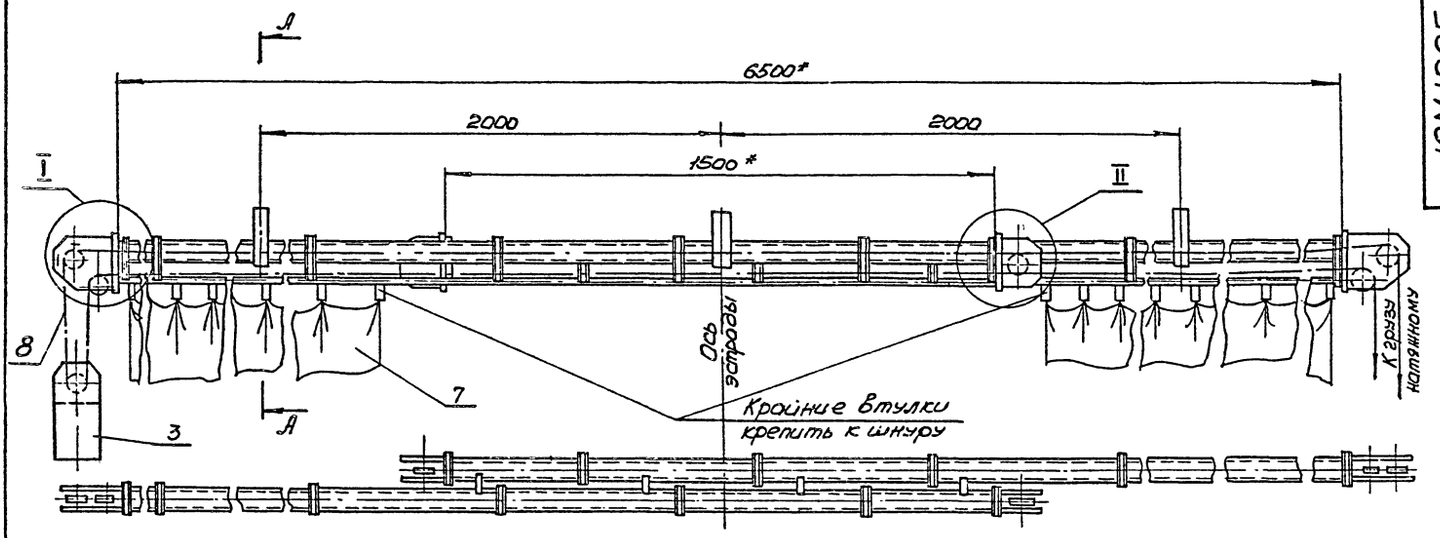

I
м 1:2

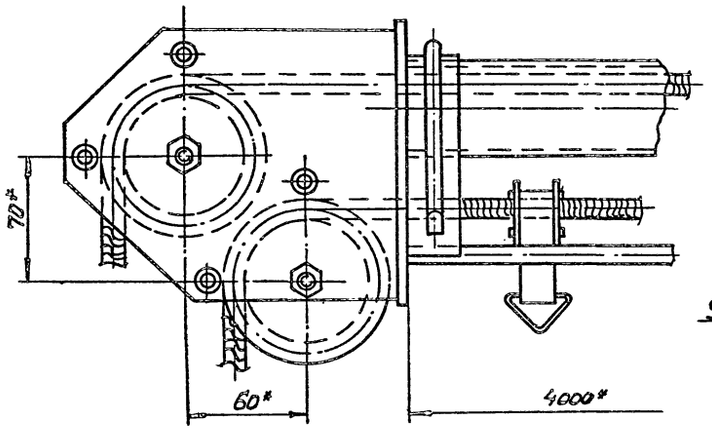

II
м 1:2

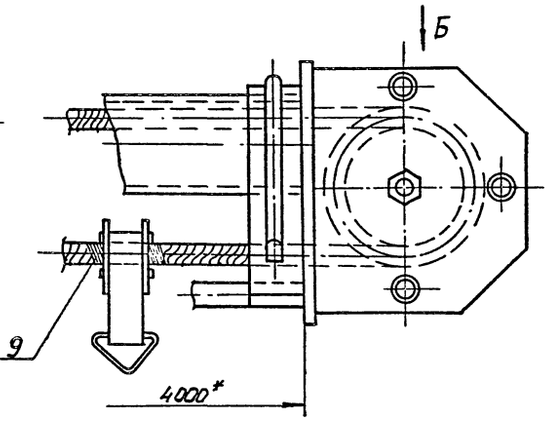

Вид Б
м 1:2

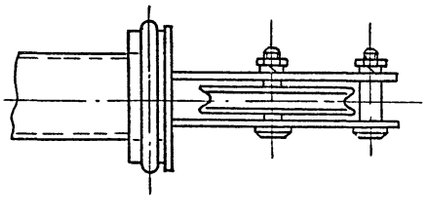

А - А
м 1:1

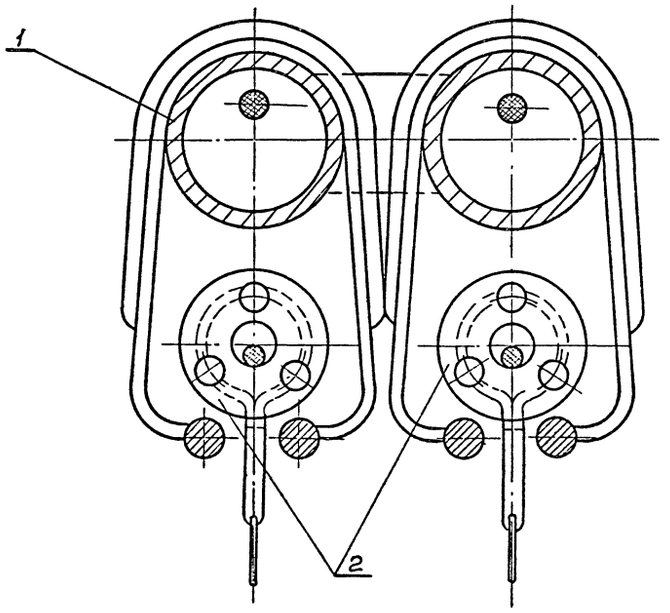

1. Резьбовые, шарнирные и трущиеся поверхности собрать на смазке универсальной среднеплавкой (солидол жировой) УС(с) ГОСТ 1033-73
2. Неуказанные предельные отклонения размеров - по СМ7.
3. * Размер для справок.

					12М10СБ		
Изм.	Лист	№ докум.	Подп.	Дата	Дорога зановеса поплавкового сборочный чертеж	Лит.	Масса	Масштаб
Разраб.		Чхаидзе				Н	-	1:10
Пров.		Похомова				Лист	Листов 1	
Т. контр.		Черняховская				ЦНИИЭП ГРАЖДАНСЕЛЬСТРОЙ г. Москва		
Н. контр.		Бородкин						
Утв.		Романов						

Копировал: 16017-03 13 Формат А2

Инв. № 20-224 | Подп. и дата | Взам. инв. № | Инв. № дубл. | Подп. и дата

12М11СБ

Типовой проект 264-12-181 Альбом III

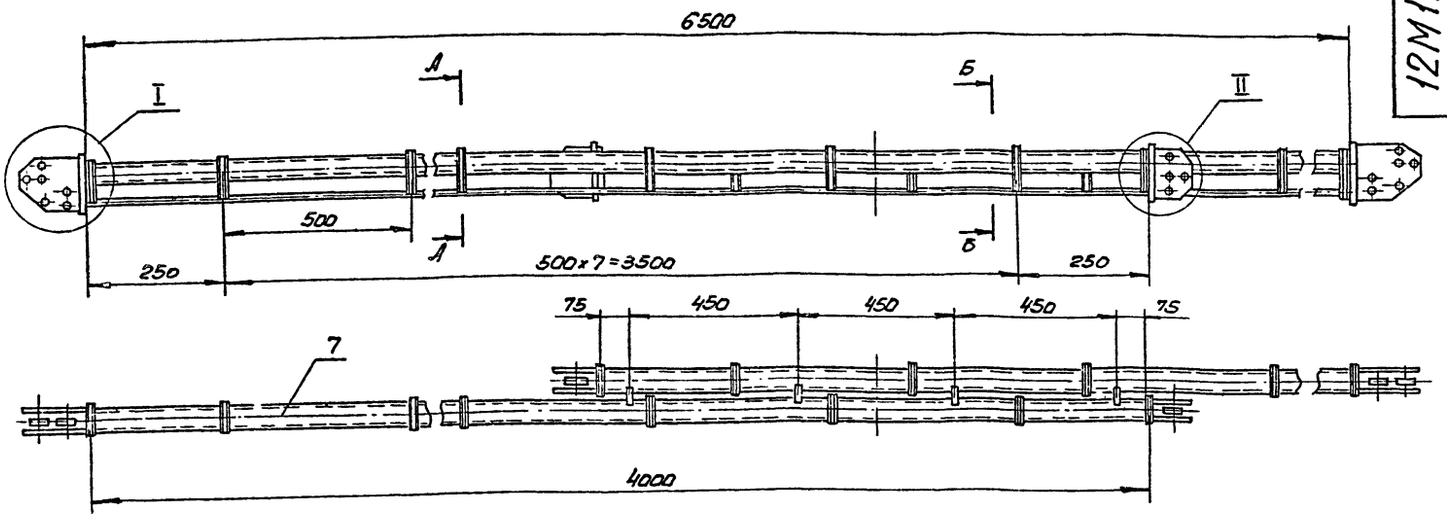

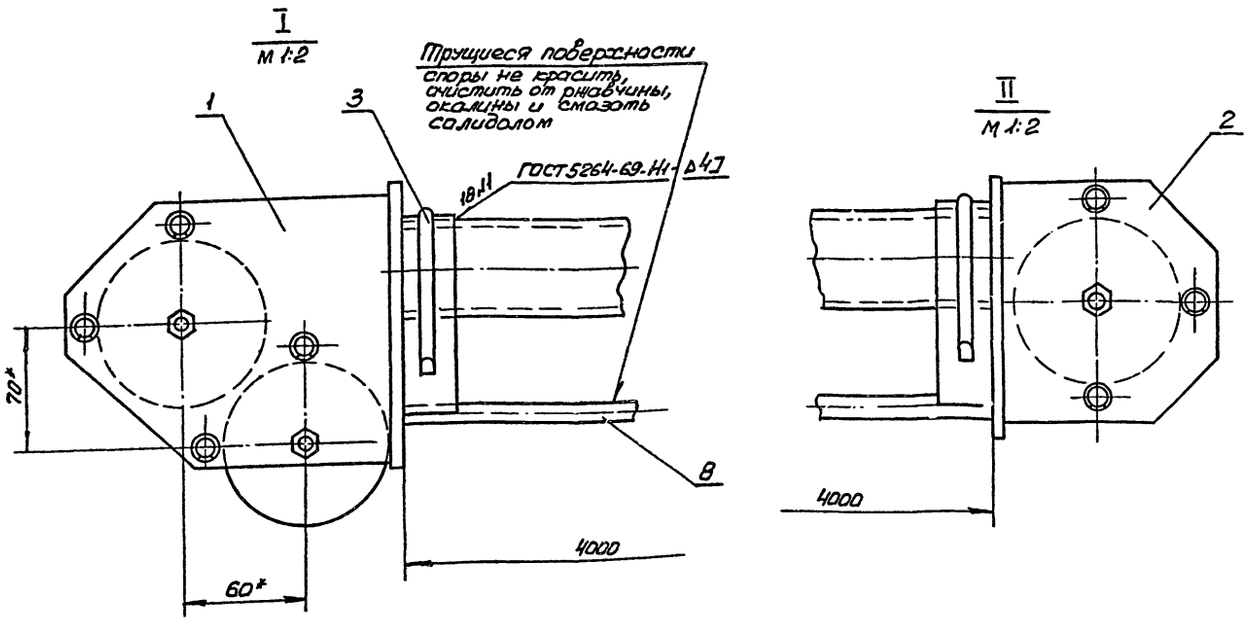

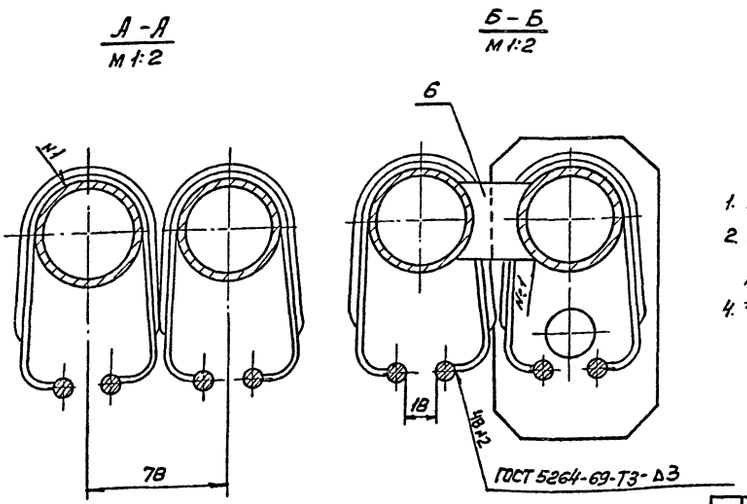

1. Покрытие эм. ПФ-115, серая IV п, ГОСТ 6465-76.
2. Неуказанные предельные отклонения размеров по $СМ_7$.
4. * Размеры для справок.

					12М11СБ			
Изм.	Лист	№ докум.	Подп.	Дата	Каркас дороги зановеса попланного. Сборочный чертеж	Лит.	Масса	Масштаб
Разраб.		Чихрадзе				И	50,0	1:10
Пров.		Пахомова				Лист	Листов 1	
Т. контр.		Черняховская				ЦНИИЭП ГРАЖДАНСЕЛЬСТРОЙ г. Москва		
Н. контр.		Бородкин						
Утв.		Романов						

Копировал: 16017-03 14

Инв. № подл. | Подп. и дата | Взам. инв. № | Инв. № дубл. | Подп. и дата

Арх. № 20-221-131

Типовой проект 264-12-181 Альбом III

12М31.007

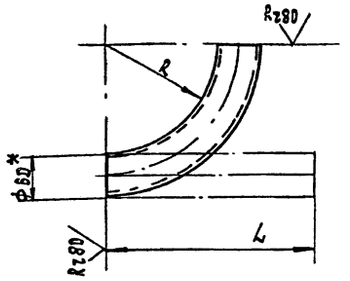

N чертежа	R	L	Масса в кг.
12 М 31.007	150	283	1.37
-01	220	393	1.91

1. Неуказанные предельные отклонения размеров: отверстий – по А7, валов – по В7, остальных – по см7.
2.* Размер для справок.

Изм.	Лист	№ докум.	Подп.	Дата
Разраб.		Чихрадзе		
Пров.		Пахомова		
Т.контр.		Черняховск		
Н.контр.		Бородкин		
Утв.		Романов		

12 М 31.007

Дуга

Труба 50х3.5 гост 3262-75

Лит.	Масса	Масштаб
И	см. табл.	1:5

Лист | Листов 1

ЦНИИЭП гражданельстрой г. Москва

Копировал: Формат А1

Типовой проект 264-12-181 Альбом III

Формат	Зона	Поз.	Обозначение	Наименование	Кол.	Примеч.
				Документация		
А2			МТ2.10 СБ	Сборочный чертеж		
				Детали		
А1		1	МТ1.10.001	Пластина	1	
А1		2	МТ1.10.002	Пластина	1	
А1		3	МТ1.10.003	Пластина	1	
Б.Ч		4	МТ1.10.004	Двутавр		
				Двутавр 14 гост 8239-72 / Ст3 гост 535-58		
				L = 1100 В7	2	15,1 кг.
Б.Ч		5	МТ2.10.001	Уголок		
				Уголок 75х75х8 гост 8509-72 / Ст3 гост 535-58		
				L = 808 7	4	0.72 кг.
Б.Ч		6	МТ2.10.002	Уголок		
				Уголок 75х75х8 гост 8509-72 / Ст3 гост 535-58		
				L = 365 В7	1	3,4 кг.

Изм.	Лист	№ докум.	Подп.	Дата
Разраб.		Чихрадзе		
Пров.		Пахомова		
Н.контр.		Бородкин		
Утв.		Романов		

МТ2.10

Рама

Лит.	Лист	Листов
И		

ЦНИИЭП гражданельстрой г. Москва

Копировал: Формат А1

Типовой проект 264-12-181 Альбом III

МТ7.003

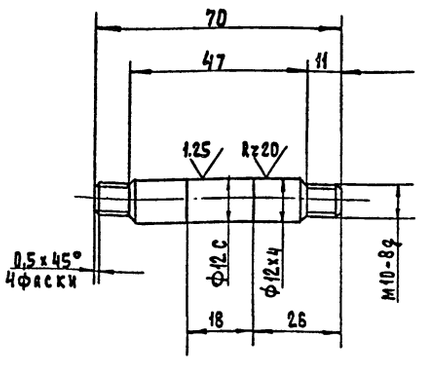

1. Неуказанные предельные отклонения размеров: валов – по В7, остальных – по см7.
2. HRC 32...36

Изм.	Лист	№ докум.	Подп.	Дата
Разраб.		Чихрадзе		
Пров.		Пахомова		
Т.контр.		Черняховск		
Н.контр.		Бородкин		
Утв.		Романов		

МТ7.003

Ось

Сталь 35 гост 1050-74

Лит.	Масса	Масштаб
И	0.05	1:1

Лист | Листов 1

ЦНИИЭП гражданельстрой г. Москва

Копировал: Формат А1

Типовой проект 264-12-181 Альбом III

12М11.001

Rz80 (V)

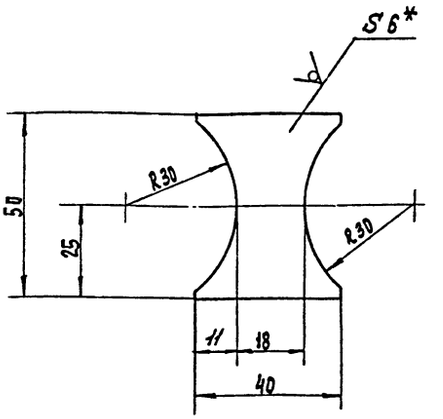

1. Неуказанные предельные отклонения размеров: валов – по В7, остальных – по см7.
2.* Размер для справок.

Изм.	Лист	№ докум.	Подп.	Дата
Разраб.		Чихрадзе		
Пров.		Пахомова		
Т.контр.		Черняховск		
Н.контр.		Бородкин		
Утв.		Романов		

12 М 11.001

Распорка тип I

Лист 6 гост 19903-74 / Ст3 гост 14637-69

Лит.	Масса	Масштаб
И	0.06	1:1

Лист | Листов 1

ЦНИИЭП гражданельстрой г. Москва

Копировал: 16017-03 15

12М20СБ

Типовой проект 264-12-181 Альбом III

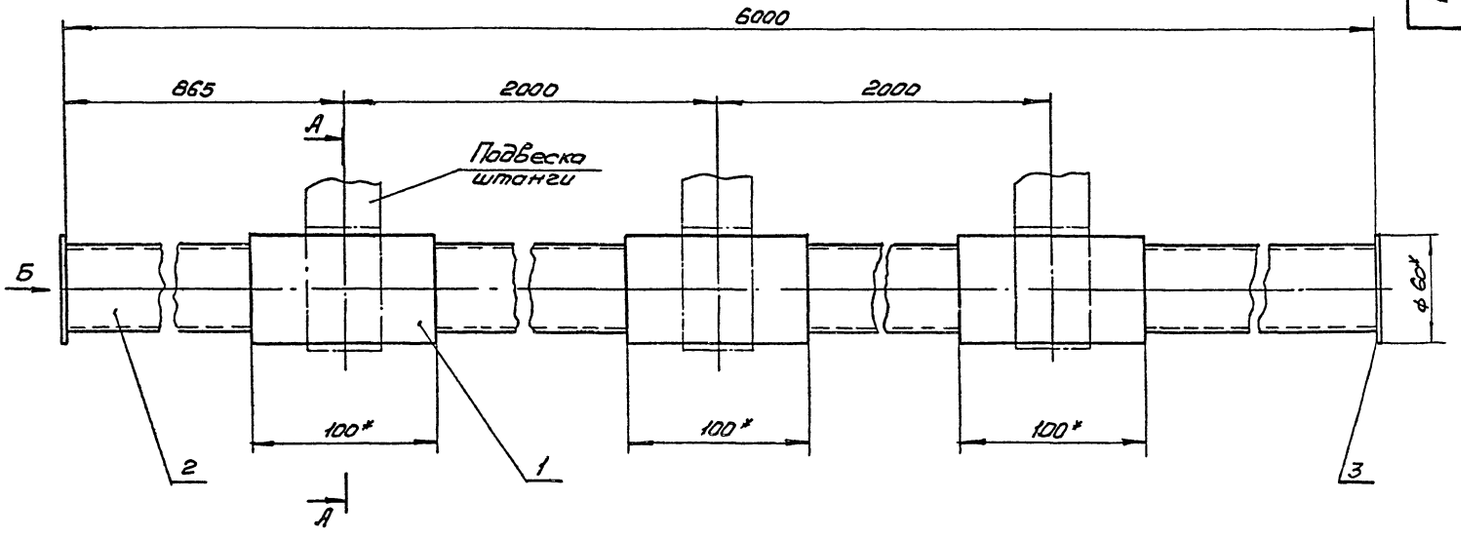

Вид Б
М 1:1

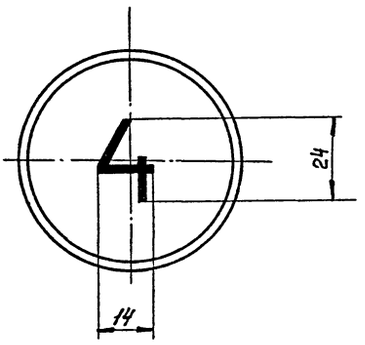

А - А
М 1:2

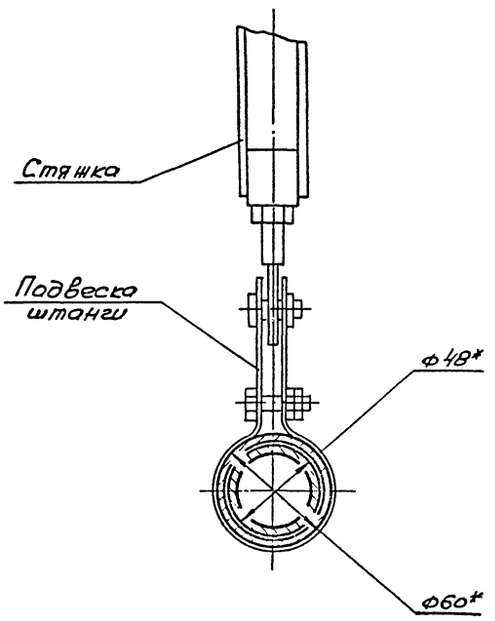

1. До приварки заглушек поз. 3 на трубу поз. 2 надеть 3 подвески.
2. Сварку производить по ГОСТ 5264-69-Т1-Δ3, электроды Э42 по ГОСТ 9467-75.
3. После приварки заглушек поз. 3 к трубе поз. 2 заглушки окрасить эм. ПФ-115, белой IV п., ГОСТ 6465-76, после чего на обоих торцах трубы написать эм. ПФ-115, черной IV п., ГОСТ 6465-76 номера 2; 4; 6; 8.
   Номер штанги должен соответствовать номеру декорационного подъема.
4. Покрытие штанги эм. ПФ-115, серая, IV п., ГОСТ 6465-76.
5. * Размеры для справок.

					12М20СБ			
Изм.	Лист	№ докум.	Подп.	Дата	Штанга подъема декорационного Сборочный чертеж	Лит	Масса	Масштаб
Разраб.		Чихрадзе				Н	250	1:2
Пров.		Лахомова				Лист	Листов 1	
Т. контр.		Черняховская				ЦНИИЭП ГРАЖДАНСЕЛЬСТРОЙ г. Москва		
Н. контр.		Бородин						
Утв.		Романов						

Инв. № подл. | Подп. и дата | Взам. инв. № | Инв. № дубл. | Подп. и дата

Арх. № 20-2211-133

Типовой проект 264-12-181 Альбом III

Формат	Зона	Поз.	Обозначение	Наименование	Кол.	Примеч.
Б.Ч		7	12М51.007	Лист		
				Лист $\frac{0,7\ ГОСТ\ 19903-74}{Ст3\ ГОСТ\ 16523-70}$		
				(3,60 х 1515) B_7	1	3,0 кг.
Б.Ч		8	12М51.008	Брус		
				Сосна ГОСТ 8486-66		
				30х110х500	2	9 кг.
				Стандартные изделия		
		10		Болт М 12х145.36.01		
				ГОСТ 7798-70	2	
		11		Гайка М 12.5.01		
				ГОСТ 5915-70	4	

Инв.№ подл. | Подп. и дата | Взам. инв.№ | Инв.№ дубл. | Подп. и дата

Изм.	Лист	№ докум.	Подп.	Дата

12М51

Лист 2

Копировал: Формат А4

Типовой проект 264-12-181 Альбом III

Формат	Зона	Поз.	Обозначение	Наименование	Кол.	Примеч.
				Документация		
22			12М51СБ	Сборочный чертеж		
				Детали		
Б.Ч		1	12М51.001	Уголок		
				Уголок $\frac{50х50х5\ ГОСТ\ 8509-72}{Ст3\ ГОСТ\ 535-58}$		
				L = 460 B_7	2	1,73 кг.
Б.Ч		2	12М51.002	Уголок		
				Уголок $\frac{25х25х4\ ГОСТ\ 8509-72}{Ст3\ ГОСТ\ 535-58}$		
				L = 1360 B_7	2	1,99 кг.
				Труба 15х2,8 ГОСТ 3262-75		
Б.Ч		3	12М51.003	Распорка		
				L = 1220 B_7	4	1,56 кг.
Б.Ч		4	12М51.004	Стойка		
				L = 490 B_7	24	0,52 кг
Б.Ч		5	12М51.005	Планка		
				L = 390 B_7	5	0,4 кг.
Б.Ч		6	12М51.006	Стойка		
				L = 240 B_7	2	0,31 кг.

Инв.№ подл. | Подп. и дата | Взам. инв.№ | Инв.№ дубл. | Подп. и дата

Изм.	Лист	№ докум.	Подп.	Дата
Разраб.		Чихрадзе		
Пров.		Пахомова		
Н. контр.		Бородкин		
Утв.		Романов		

12М51

Корзина гибкого кабеля

Лит.	Лист	Листов
И	1	2

ЦНИИЭП гражданельстрой г. Москва

Копировал: Формат А2

Типовой проект 264-12-181 Альбом III

Формат	Зона	Поз.	Обозначение	Наименование	Кол.	Примеч.
				Документация		
22			12М30СБ	Сборочный чертеж		
				Сборочные единицы		
11		1	12М31СБ	Каркас киноэкрана	1	
				Детали		
Б.Ч		2	12М30.001	Планка		
				Уголок $\frac{50х50х5\ ГОСТ\ 8509-72}{Ст3\ ГОСТ\ 535-58}$		
				L = 450 B_7	6	1,7 кг.
Б.Ч		3	12М30.002	Стойка		
				Труба 50х3,5 ГОСТ 3262-75		
				L = 3610 B_7	3	17,3 кг.
11		4	12М30.003	Пластина	12	
				Материалы		
		5		Пластик ЭБМ-П		
				СТУ 76-2080-64	21	$м^2$
		6		Шнур шторный ф4		
				ГОСТ 17306-71	60	м

Инв.№ подл. | Подп. и дата | Взам. инв.№ | Инв.№ дубл. | Подп. и дата | Арх. 120-22-134

Изм.	Лист	№ докум.	Подп.	Дата
Разраб.		Чихрадзе		
Пров.		Пахомова		
Н. контр.		Бородкин		
Утв.		Романов		

12М30

Киноэкран

Лит.	Лист	Листов
И		1

ЦНИИЭП гражданельстрой г. Москва

Копировал: Формат А4

Типовой проект 264-12-181 Альбом III

Формат	Зона	Поз.	Обозначение	Наименование	Кол.	Примеч.
				Документация		
22			12М31СБ	Сборочный чертеж		
				Детали		
				Труба 50х3,5 ГОСТ 3262-75		
Б.Ч		1	12М31.001	Стойка		
				L = 2140 B_7	2	10,45 кг.
Б.Ч		2	12М31.002	Стойка		
				L = 1780 B_7	2	8,7 кг.
Б.Ч		3	12М31.003	Балка		
				L = 5780 B_7	2	28,2 кг.
Б.Ч		4	12М31.004	Балка		
				L = 6140 B_7	2	30,0 кг.
Б.Ч		5	12М31.005	Планка		
				L = 220 B_7	46	1,07 кг.
Б.Ч		6	12М31.006	Распорка		
				L = 270 B_7	4	1,3 кг.
11		7	12М31.007	Дуга	4	
11		8	12М31.007-01	Дуга	4	
				отличие исполнения 12М31.007		
				12М31.007-01 по чертежу		

Инв.№ подл. | Подп. и дата | Взам. инв.№ | Инв.№ дубл. | Подп. и дата

Изм.	Лист	№ докум.	Подп.	Дата
Разраб.		Чихрадзе		
Пров.		Пахомова		
Н. контр.		Бородкин		
Утв.		Романов		

12М31

Каркас киноэкрана

Лит.	Лист	Листов
И		1

ЦНИИЭП гражданельстрой г. Москва

Копировал: 16017-03 17 Формат А4

12М30С5

Типовой проект 264-12-181 Альбом III

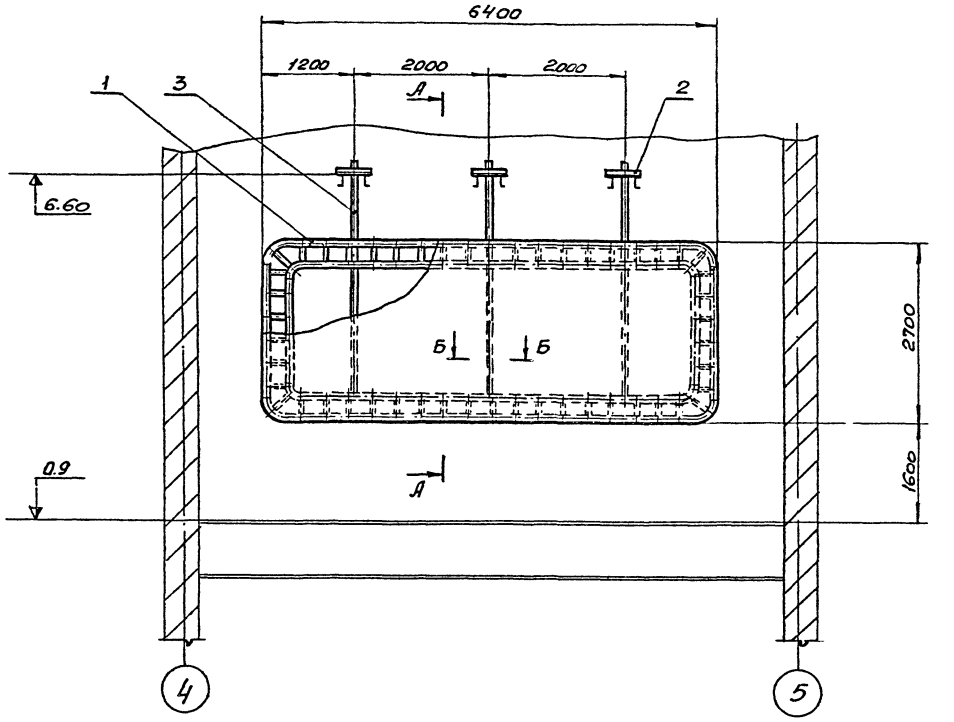

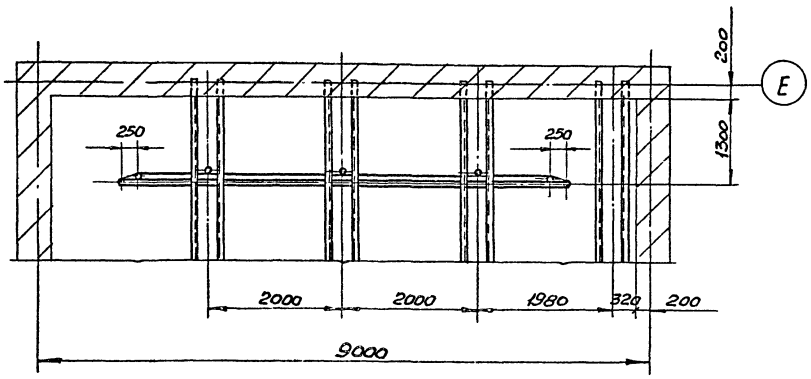

А - А
М 1:10

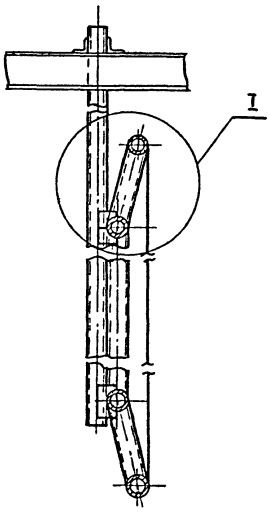

I
М 1:5

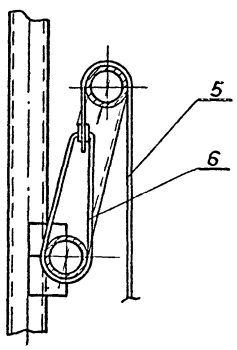

Б - Б
М 1:5

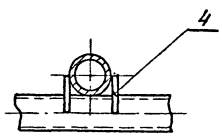

1. Сварка ручная электродуговая ГОСТ 9467-75.
2. Катет шва равен наименьшей толщине свариваемых элементов.

Изм.	Лист	№ докум.	Подп.	Дата	12М30С5		
Разраб.		Чихрадзе			Киноэкран. Сборочный чертеж	Лит.	Масса	Масштаб
Пров.		Истомина				И	330	1:50
Т. контр.		Крюкова				Лист	Листов 1	
Н. контр.		Бородкин				ЦНИИЭП Гражданстрой г. Москва		

Инв. № подл. | Подп. и дата | Взам. инв. № | Инв. № дубл. | Подп. и дата

Арх. № 20-28/-135

12М31СБ

Типовой проект 264-12-181 Альбом III

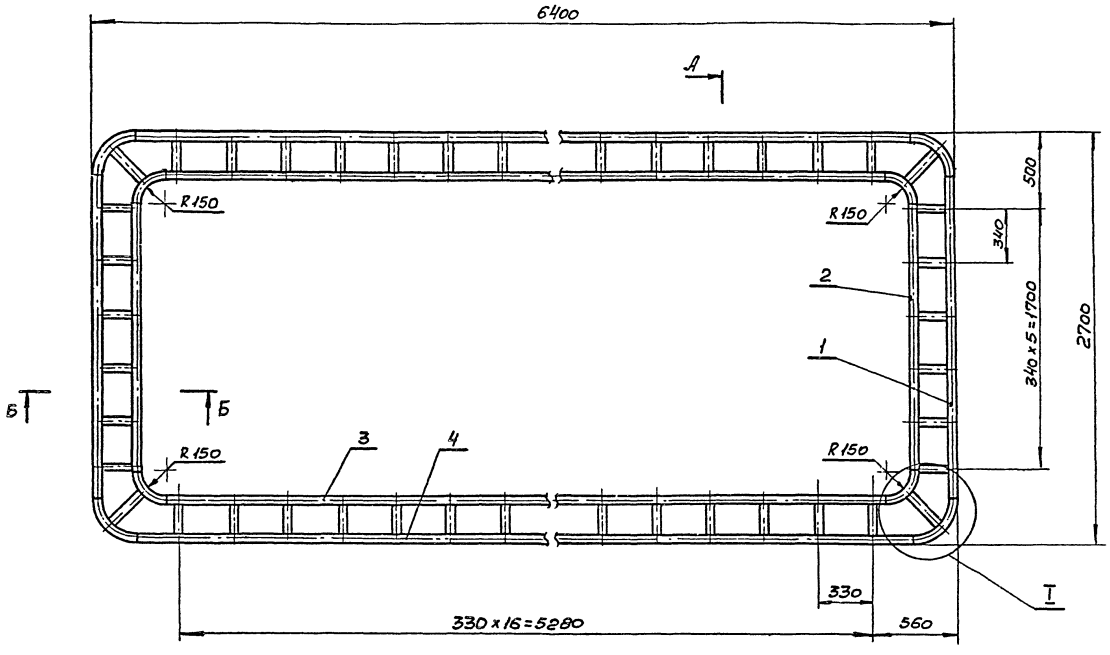

А - А
М 1:5

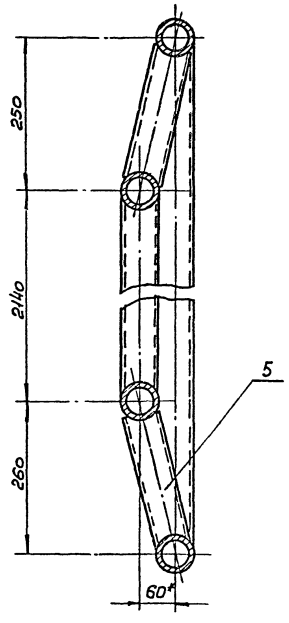

I
М 1:5

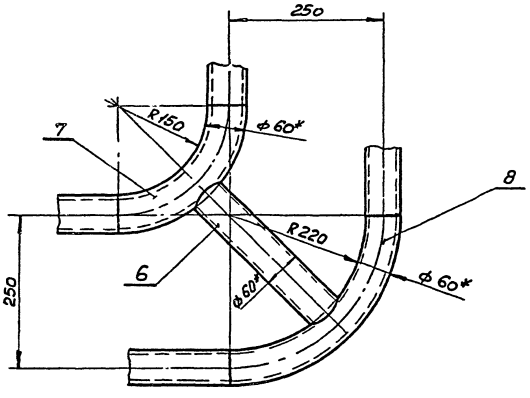

Б - Б
М 1:5

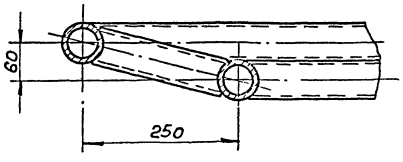

1. Сварка ручная электродуговая ГОСТ 9467-75.
2. Катет шва равен наименьшей толщине свариваемых элементов.
3. Покрытие эм. ПФ-115, серая, IV п, ГОСТ 6465-76.
4. * Размеры для справок.

					12М31СБ			
Изм.	Лист	№ докум.	Подп.	Дата	Каркас киноэкрана. Сборочный чертеж	Лит.	Масса	Масштаб
Разраб.		Чикрадзе				И	230	1:20
Пров.		Лахомова				Лист	Листов 1	
Т.контр.		Черняховский				ЦНИИЭП ГРАЖДАНСЕЛЬСТРОЙ г. МОСКВА		
Н.конт.		Бородкин						
Утв.		Романов						

Инв. № подл. | Подп. и дата | Взам. инв. № | Инв. № дубл. | Подп. и дата

Арх. № 20-221-186

16017-03

12М40.001

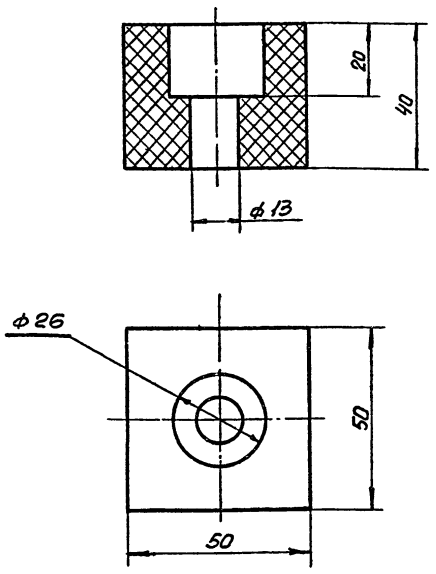

Изм.	Лист	№ докум.	Подп.	Дата	
Разраб.		Чихрадзе			
Пров.		Паломова			
Т. контр.		Чернятовский			
Н. контр.		Бородкин			
Утв.		Романов			

12М40.001

Амортизатор

Лит. И | Масса 0,2 | Масштаб 1:1

Лист | Листов 1

Плостины резиновые ГОСТ 7338-77

ЦНИИЭП ГРАЖДАНСЕЛЬСТРОЙ г. Москва

Копировал: Формат А1

Типовой проект 264-12-181 Альбом III

Инв. № подл. | Подп. и дата | Взам. инв. № | Инв. № дубл. | Подп. и дата

12М40.002

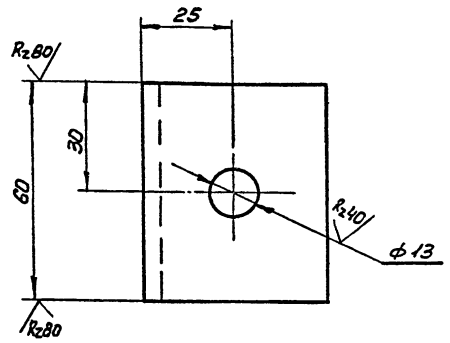

Неуказанные предельные отклонения размеров: отверстий - по A_7, валов - по B_7, остальных - по CM_7.

Изм.	Лист	№ докум.	Подп.	Дата	
Разраб.		Чихрадзе			
Пров.		Паломова			
Т. контр.		Чернятовский			
Н. контр.		Бородкин			
Утв.		Романов			

12М40.002

Упор

Лит. И | Масса 0,23 | Масштаб 1:1

Лист | Листов 1

Уголок 50×50×5 ГОСТ 8509-72 / Ст3 ГОСТ 535-58

ЦНИИЭП ГРАЖДАНСЕЛЬСТРОЙ г. Москва

Копировал: Формат А1

Типовой проект 264-12-181 Альбом III

Инв. № подл. | Подп. и дата | Взам. инв. № | Инв. № дубл. | Подп. и дата

Формат	Зона	Поз.	Обозначение	Наименование	Кол.	Примеч.
				Материалы		
		11		Уголок Б-40×40×4 ГОСТ 8509-72 / Ст3 ГОСТ 535-58	95	м.
		12		Уголок Б-50×50×5 ГОСТ 8509-72 / Ст3 ГОСТ 535-58	35	м.
		15		Круг В5 ГОСТ 2590-71 / Ст3 ГОСТ 535-58	35	м.
		17		Сетка № 20-1.6 ГОСТ 5336-67	15	м²

Изм.	Лист	№ докум.	Подп.	Дата	

12М40

Лист 2

Копировал: Формат А1

Типовой проект 264-12-181 Альбом III

Инв. № подл. | Подп. и дата | Взам. инв. № | Инв. № дубл. | Подп. и дата

Акт № 20-221-37

Формат	Зона	Поз.	Обозначение	Наименование	Кол.	Примеч.
				Документация		
А4			12М40СБ	Сборочный чертеж		
				Детали		
А1		1	12М40.001	Амортизатор	28	
А1		2	12М40.002	Упор	28	
А4		3	12М40.003	Уголок		
				Уголок 63×63×5 ГОСТ 8509-72 / Ст3 ГОСТ 535-58		
				L = 80 B_7	42	0,47кг.
				Стандартные изделия		
		6		Болт М12×40.36.01		
				ГОСТ 7798-70	28	
		7		Гайка М12.5.01		
				ГОСТ 5915-70	28	
		8		Шайба 12.36.01		
				ГОСТ 11371-68	28	

Изм.	Лист	№ докум.	Подп.	Дата	
Разраб.		Чихрадзе			
Пров.		Паломова			
Н. контр.		Бородкин			
Утв.		Романов			

12М40

Направляющие противовесов

Лит. И | Лист 1 | Листов 2

ЦНИИЭП ГРАЖДАНСЕЛЬСТРОЙ г. Москва

Копировал: 16.017-03 20

Типовой проект 264-12-181 Альбом III

Инв. № подл. | Подп. и дата | Взам. инв. № | Инв. № дубл. | Подп. и дата

12М40СБ

Типовой проект 264-12-181 Альбом III

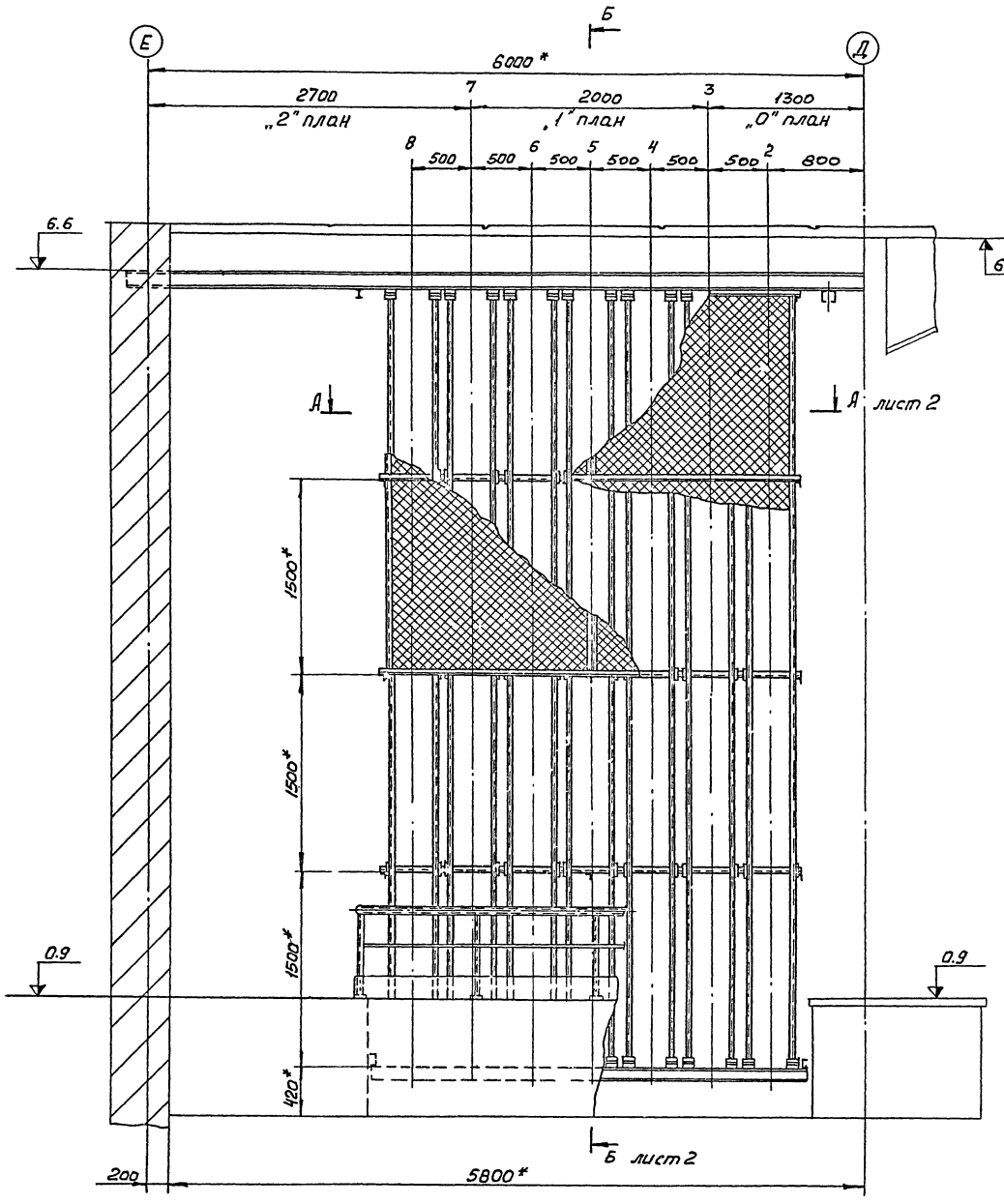

1. Сварку производить по ГОСТ 5264-69 электродом Э42 по ГОСТ 9467-75 швом типа H_1, T_1.
2. Направляющие установить по отвесу. Отклонение по вертикали не более 5 мм.
3. Стыки рабочих поверхностей направляющих должны быть без уступов.
4. Покрытие: эм. ПФ-115, серая, IVп, ГОСТ 6465-76.
5. Трущиеся поверхности направляющих уголков не красить, очистить от ржавчины, окалины и смазать солидолом УС(с) ГОСТ 1033-73.
6. Неуказанные предельные отклонения размеров - по $СМ_7$.
7. * Размеры для справок.

Изм.	Лист	№ докум.	Подп.	Дата	12М40СБ			
Разраб.		Чихрадзе			Направляющие противовесов	Лит.	Масса	Масштаб
Пров.		Пахомова			Сборочный чертеж	И	-	1:25
Т.контр.		Чернявский				Лист 1	Листов 2	
Н.контр.		Бородкин				ЦНИИЭП ГРАЖДАНСЕЛЬСТРОЙ г. МОСКВА		
Утв.		Романов						

Инв. № подл. | Подп. и дата | Взам. инв. № | Инв. № дубл. | Подп. и дата

Арх. № 20-211-138

16017-03

12М40СБ

Типовой проект 264-12-181 Альбом II

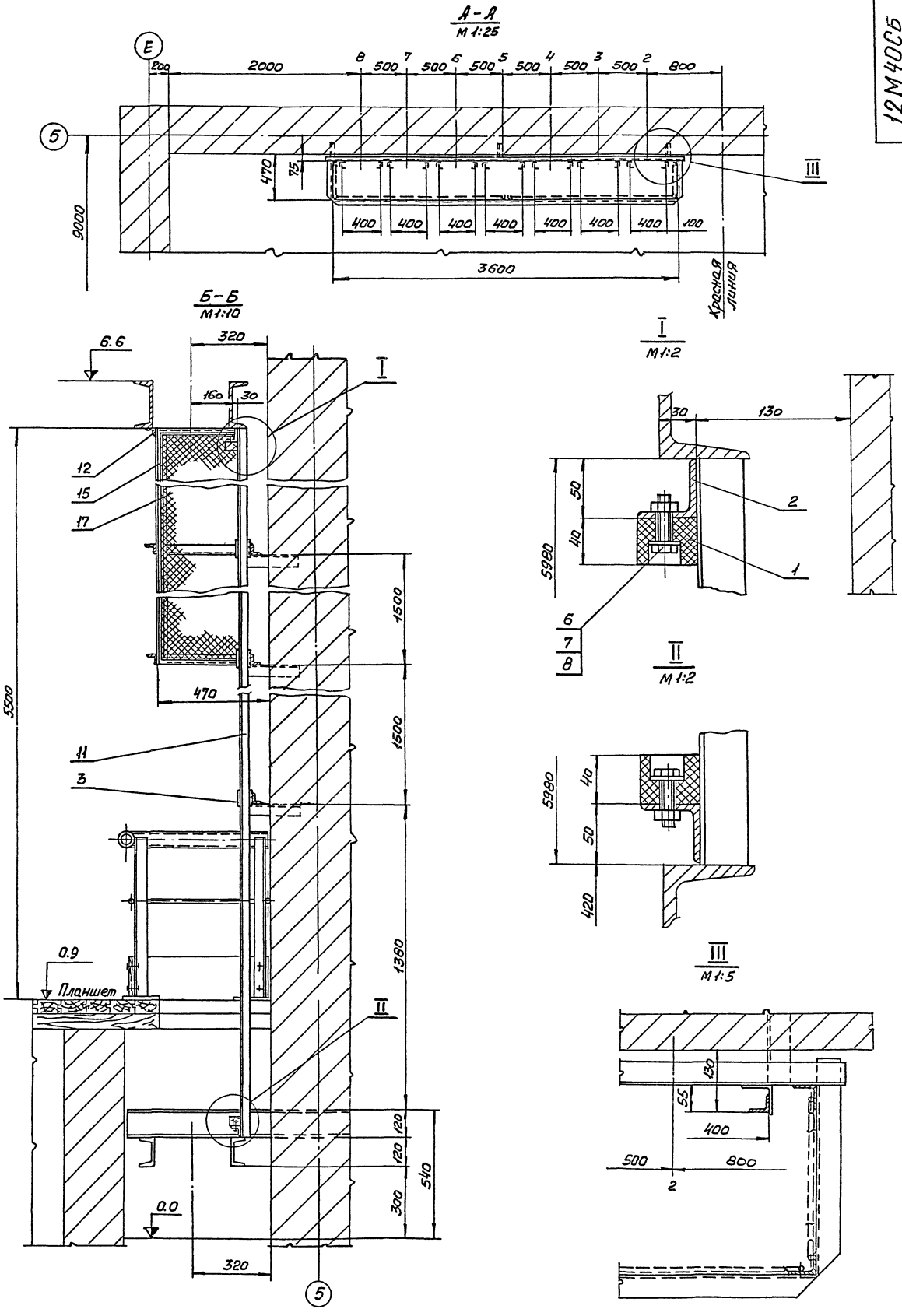

Изм.	Лист	№ докум.	Подп.	Дата	12М40СБ	Лист 2

Инв. № подл. | Подп. и дата | Взам. инв. № | Инв. № дубл. | Подп. и дата

Рос. № 20-2211-139

16017-03 22

12М50СБ

Типовой проект 264-12-181 Альбом III

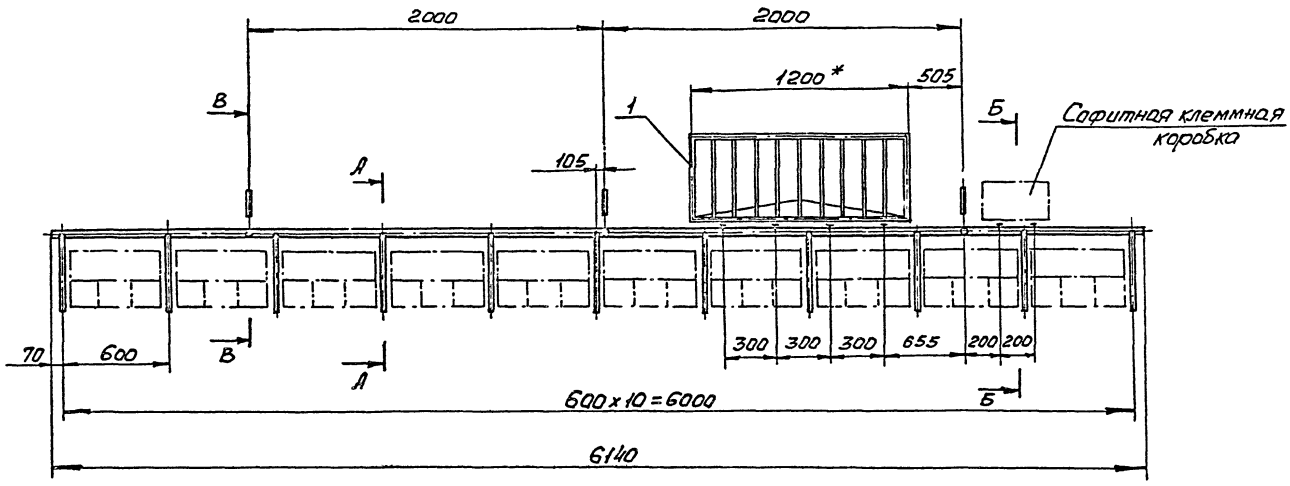

А – Д
М 1:5

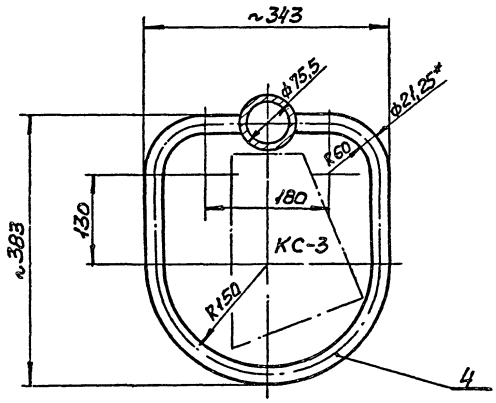

В – В
М 1:2

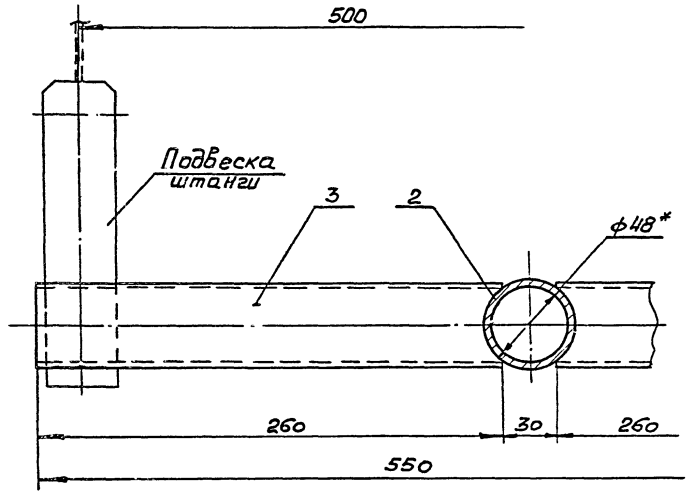

Б – Б
М 1:2

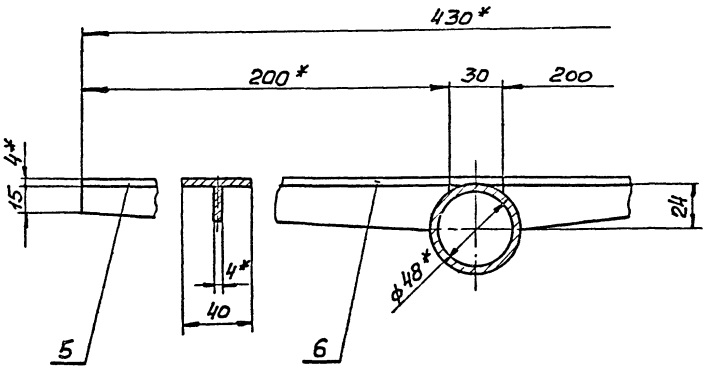

1. Неуказанные предельные отклонения размеров: отверстий - по A_7, валов - по B_7, остальных - по CM_7.
2. Сварка ручная электродуговая. Электроды Э42 по ГОСТ 9467-75.
3. Покрытие эм. ПФ-115, серая, IV п, ГОСТ 6465-76.
4. *Размеры для справок.

Изм.	Лист	№ докум.	Подп.	Дата	12М50СБ		
Разраб.		Чижаева			Ферма софитная	Лит.	Масса	Масштаб
Пров.		Пахомова				Н	140	1:20
Т. контр.		Иерлуховский			Сборочный чертеж	Лист	Листов 1
Н. контр.		Бородкин				ЦНИИЭП гражданстрой г. Москва	
Утв.		Романов					

Инв. № подл. | Подп. и дата | Взам. инв. № | Инв. № дубл. | Подп. и дата | Инв. № 220-23-140

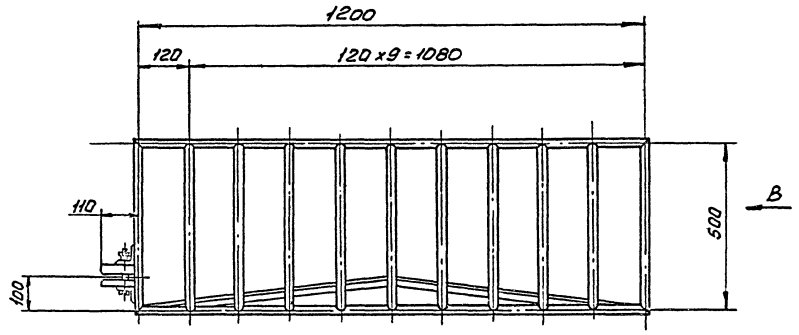

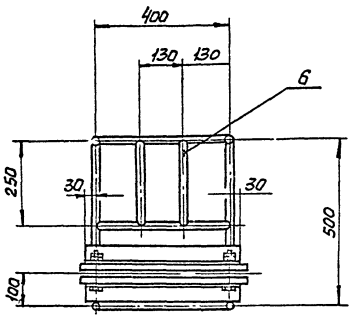

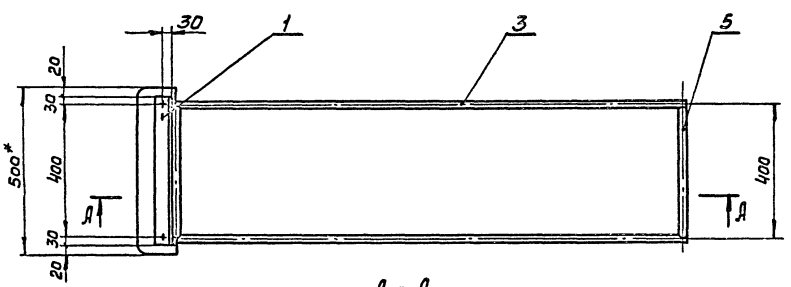

А - А

Б - Б

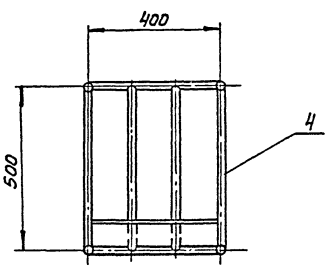

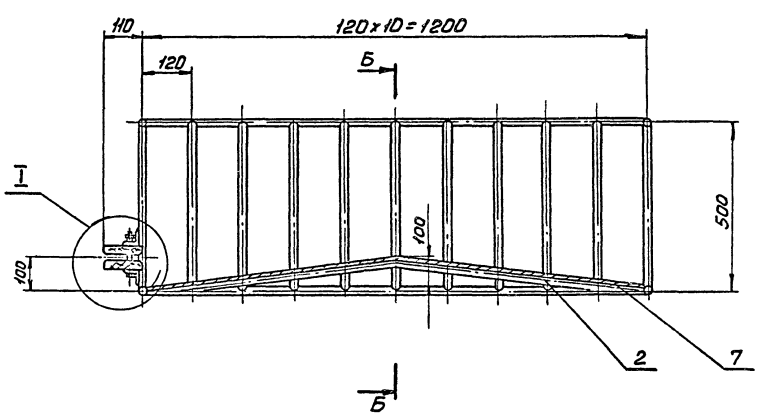

Вид В

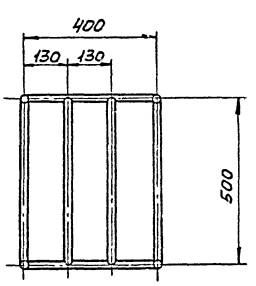

I
м 1:2

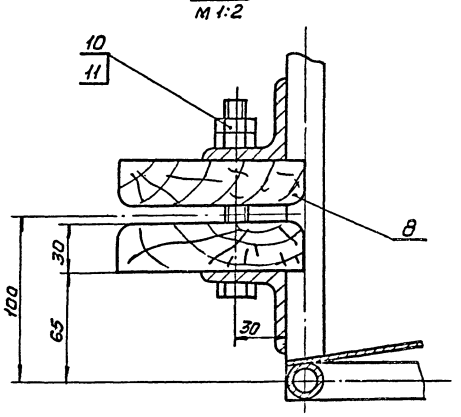

1. Сварка по ГОСТ 5264-69 электродом Э42 по ГОСТ 9467-75 швом типа $Н_1$, $Т_1$
2. Пиломатериалы (поз. 8) обработать методом глубокой пропитки антипиренами.
3. Покрытие эм. ПФ-115, серая IV п, ГОСТ 6465-76
4. Неуказанные предельные отклонения размеров по СМ7.
5. * Размер для справок.

					12М51СБ		
Изм.	Лист	№ докум.	Подп.	Дата	Корзина гибкого кабеля Сборочный чертеж	Лит.	Масса	Масштаб
Разраб.		Чихрадзе				И	50,0	1:10
Пров.		Пахомова				Лист	Листов 1	
Т.контр.		Черняховский				ЦНИИЭП ГРАЖДАНСЕЛЬСТРОЙ г. МОСКВА		
Н.контр.		Бородкин						
Утв.		Романов						

Инв. № подл. | Подп. и дата | Взам. инв. № | Инв. № дубл. | Подп. и дата

Арх. № 20-22Л-141

МТ2.10СБ

Типовой проект 264-12-181 Альбом III

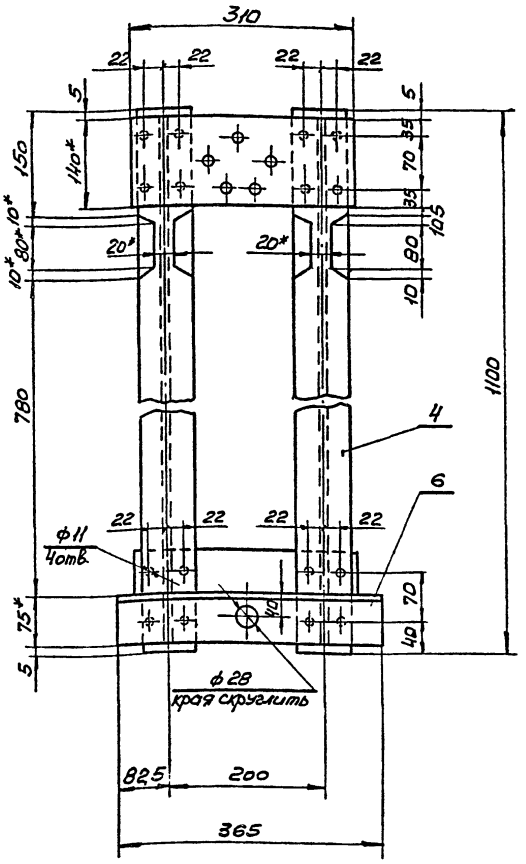

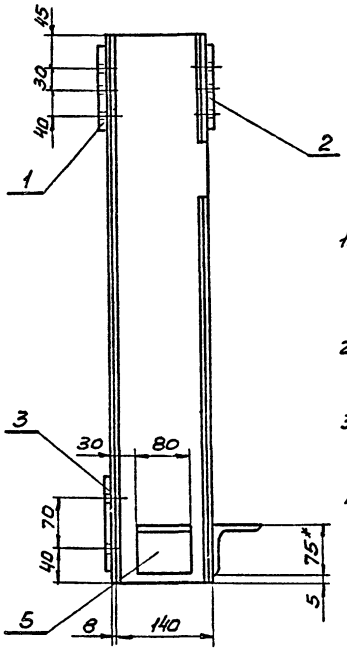

1. Сварка по ГОСТ 5264-69 электродом Э42 по ГОСТ 9467-75 швом типа T_1 и H_1
2. Покрытие эм. ПФ-115, серая, IV п, ГОСТ 6465-76
3. Предельные отклонения размеров - по $СМ_7$.
4. * Размеры для справок.

Изм.	Лист	№ докум.	Подп.	Дата
Разраб.		Чичадзе		
Пров.		Пахомова		
Т.контр.		Брюховецкая		
Н.контр.		Бородкин		
Утв.		Романов		

МТ2.10СБ

Рама
Сборочный чертеж

Лит.	Масса	Масштаб
И	450	1:5

Лист | Листов 1

ЦНИИЭП ГРАЖДАНСЕЛЬСТРОЯ г. МОСКВА

Формат А2

Типовой проект 264-12-181 Альбом III

Формат	Зона	Поз.	Обозначение	Наименование	Кол.	Примеч.
				Документация		
22			МТ2СБ	Сборочный чертеж		
				Сборочные единицы		
11		1	МТ2.10	Рама		
				Детали		
11		3	МТ1.001	Груз	26	
11		4	МТ1.002	Ползун	4	
11		5	МТ1.003	Валик	5	
11		6	МТ1.004	Замок	2	
				Стандартные изделия		
		8		Болт М10х90.36.01		
				ГОСТ 7798-70	16	
		9		Винт М8х20.36.01		
				ГОСТ 1485-64	2	
		10		Гайка М10.5.01		
				ГОСТ 5915-70	16	

Изм.	Лист	№ докум.	Подп.	Дата
Разраб.		Чичадзе		
Пров.		Пахомова		
Н.контр.		Бородкин		
Утв.		Романов		

МТ2

Противовес
Q = 300 кг.

Лит.	Лист	Листов
И	1	2

ЦНИИЭП ГРАЖДАНСЕЛЬСТРОЯ г. МОСКВА

Формат А4

Типовой проект 264-12-181 Альбом III

Формат	Зона	Поз.	Обозначение	Наименование	Кол.	Примеч.
		11		Шайба 20.36.01		
				ГОСТ 11371-68	5	
		12		Шайба 10.65Г		
				ГОСТ 6402-70	16	
		13		Шайба 12.36.01		
				ГОСТ 10906-66	16	
		14		Шплинт 4х30		
				ГОСТ 397-66	5	

Изм.	Лист	№ докум.	Подп.	Дата

МТ2

Лист 2

1607-03

МТ2СБ

Типовой проект 264-12-181 Альбом III

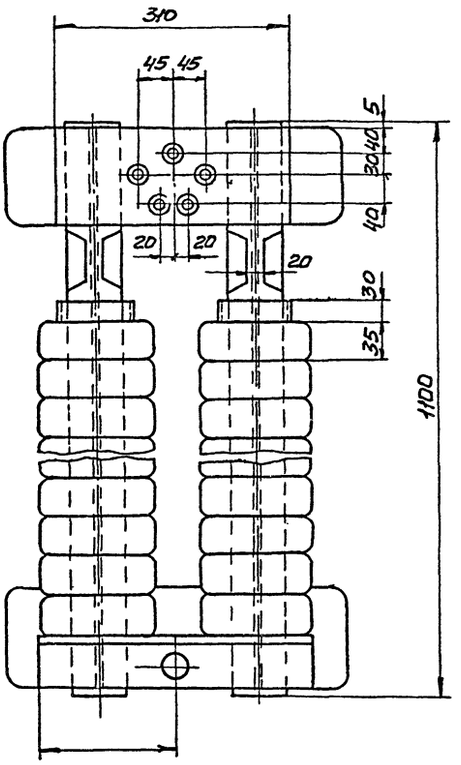

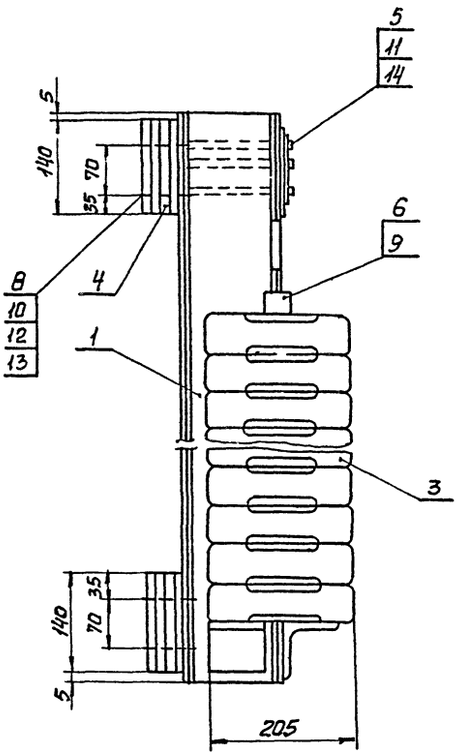

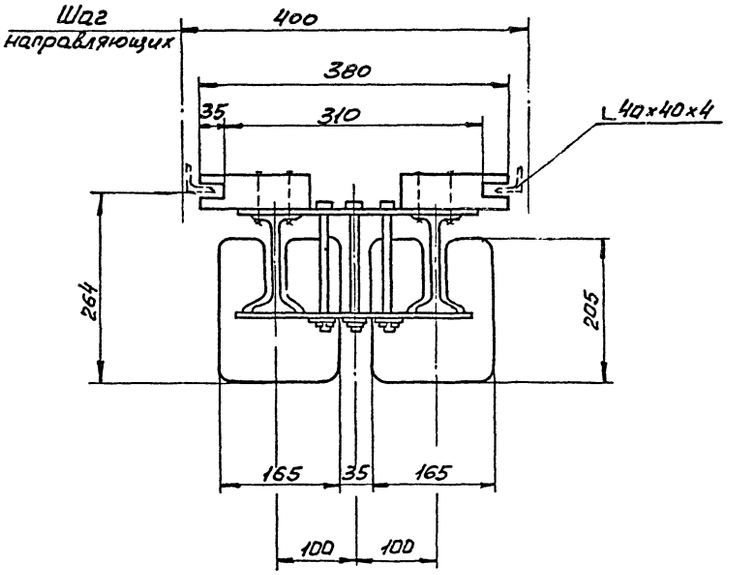

1. Грузы собрать на раме в необходимом количестве при монтаже сценических подъемов.
2. Шарнирные и резьбовые соединения собрать на смазке универсальной среднеплавкой (солидол жировой) УС(с) ГОСТ 1033-73.
3. Размеры для справок.

					МТ2СБ			
Изм.	Лист	№ докум.	Подп.	Дата	Противовес Q=300 кг. Сборочный чертеж	Лит.	Масса	Масштаб
Разраб.		Чихрадзе				И	210,0	1:5
Пров.		Пахомов				Лист	Листов 1	
Т.контр.		Черняхов				ЦНИИЭП ГРАЖДАНСЕЛЬСТРОЙ г. МОСКВА		
Н.контр.		Бородкин						
Утв.		Романов						

Инв. № подл. | Подп. и дата | Взам. инв. № | Инв. № дубл. | Подп. и дата

№ 20-2211-143

Типовой проект 264-12-181 Альбом III

МТ2.001

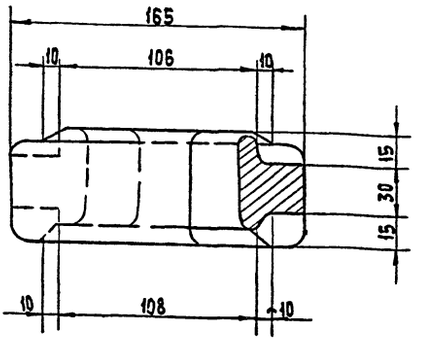

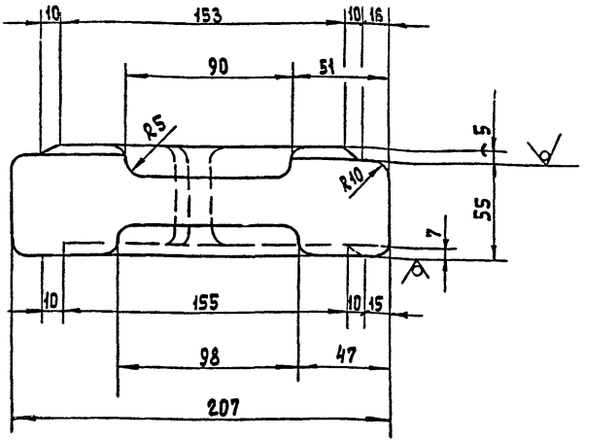

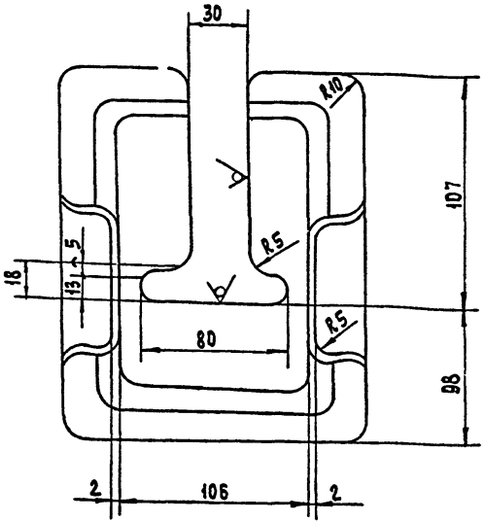

1. Покрытие эм. ПФ-115, серая, IV п, ГОСТ 6465-76
2. Допуски на размеры отливок по III кл. точности ГОСТ 1855-55.
3. Неуказанные литейные радиусы 3÷5мм.
4. Формовочные уклоны по ГОСТ 3212-57.

Изм.	Лист	№ докум.	Подп.	Дата	МТ2.001			
Разраб.		Чихрадзе			Груз	Лит.	Масса	Масшт.
Пров.		Пахомова				И	10,5	1:2
Т.контр.		Черняховск.				Лист	Листов 1	
Н.контр.		Бородкин			СЧ-00 ГОСТ 1412-70	ЦНИИЭП грандиансельстрой г. Москва		
Утв.		Романов						

Копировал: Формат А2

Типовой проект 264-12-181 Альбом III

МТ2.002

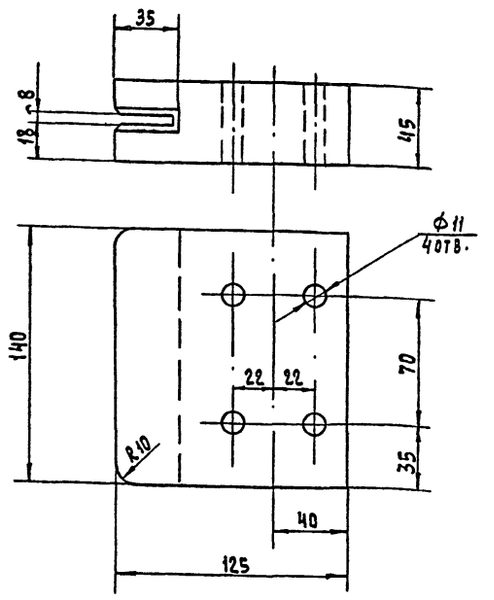

1. Фаски 5×45°
2. Неуказанные предельные отклонения размеров: отверстий - по А7, валов - по В7, отверстий - по СМ7.

Изм.	Лист	№ докум.	Подп.	Дата	МТ2.002			
Разраб.		Чихрадзе			Ползун	Лит.	Масса	Масшт.
Пров.		Пахомова				И	10	1:2
Т.контр.		Черняховск.				Лист	Листов 1	
Н.контр.		Бородкин			Текстолит ГОСТ 2910-74	ЦНИИЭП грандиансельстрой г. Москва		
Утв.		Романов						

Копировал:

Типовой проект 264-12-181 Альбом III

МТ2.10.001

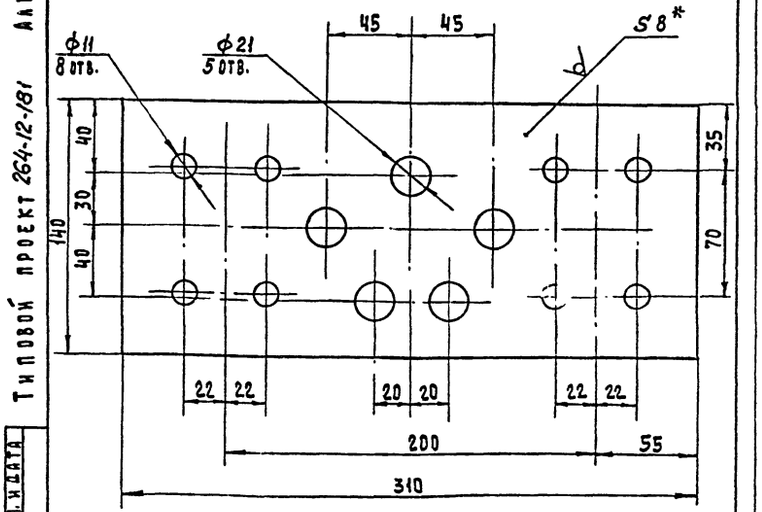

1. Отв. ф11 сверлить совместно с дет. МТ2.10.004
2. Неуказанные предельные отклонения размеров: отверстий - по А7, валов - по В7, остальных - по СМ7.
3. *Размер для справок.

Изм.	Лист	№ докум.	Подп.	Дата	МТ2.10.001			
Разраб.		Чихрадзе			Пластина	Лит.	Масса	Масшт.
Пров.		Пахомова				И	2,8	1:2
Т.контр.		Черняховск.				Лист	Листов 1	
Н.контр.		Бородкин			Лист 8 ГОСТ 19903-74 Ст.3 ГОСТ 14637-69	ЦНИИЭП грандиансельстрой г. Москва		
Утв.		Романов						

Копировал: 16.07.03

Типовой проект 264-12-181 Альбом III

МТ2.10.002

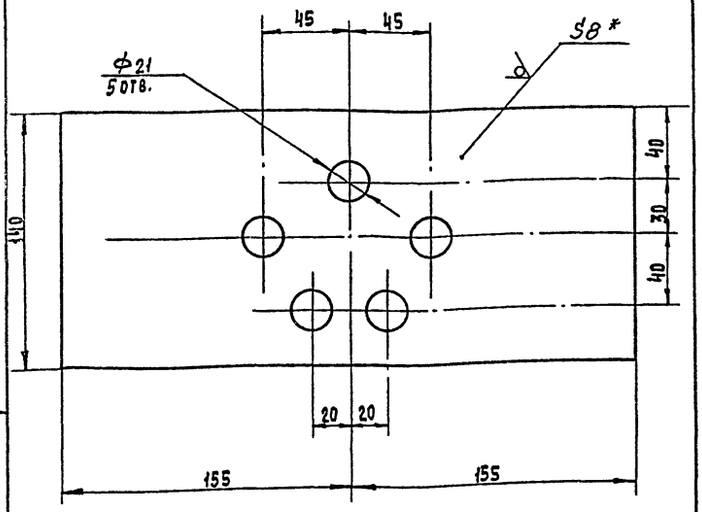

1. Неуказанные предельные отклонения размеров: отверстий – по А7, валов – по В7, остальных – по СМ7.
2. *Размер для справок.

Изм.	Лист	№ докум.	Подп.	Дата
Разраб.		Чихрадзе		
Пров.		Пахомова		
Т. контр.		Черняховск		
Н. контр.		Бородкин		
Утв.		Романов		

МТ2.10.002

Пластина

Лит.	Масса	Масшт.
И	2.8	1:2

Лист | Листов 1

Лист 8 ГОСТ 19903-74 / Ст3 ГОСТ 14637-69

ЦНИИЭП граждансельстрой г. Москва

Копировал: Формат 11

Инв. № подл. | Подп. и дата | Взам. инв. № | Инв. № дубл. | Подп. и дата

Типовой проект 264-12-181 Альбом III

МТ2.10.003

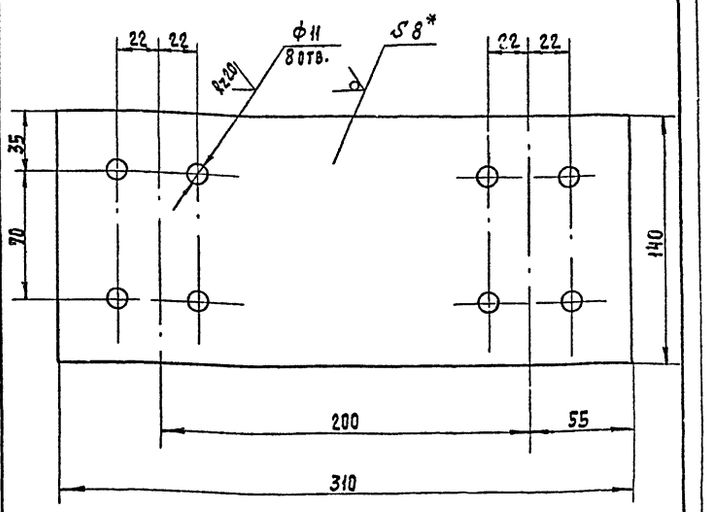

1. Неуказанные предельные отклонения размеров: отверстий – по А7, валов – по В7, остальных – по СМ7.
2. Отв. Ф11 сверлить совместно с дет. МТ2.10.004
3. *Размер для справок.

Изм.	Лист	№ докум.	Подп.	Дата
Разраб.		Чихрадзе		
Пров.		Пахомова		
Т. контр.		Черняховск		
Н. контр.		Бородкин		
Утв.		Романов		

МТ2.10.003

Пластина

Лит.	Масса	Масшт.
И	2.8	1:2

Лист | Листов 1

Лист 8 ГОСТ 19903-74 / Ст.3 ГОСТ 14637-69

ЦНИИЭП граждансельстрой г. Москва

Копировал: Формат 11

Инв. № подл. | Подп. и дата | Взам. инв. № | Инв. № дубл. | Подп. и дата

Типовой проект 264-12-181 Альбом III

МТ2.004

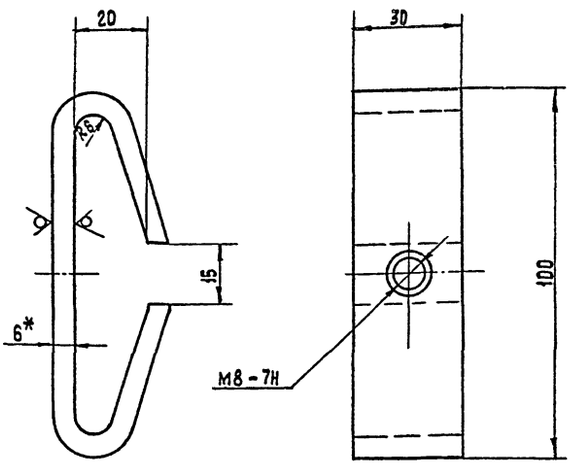

1. Неуказанные предельные отклонения размеров: отверстий – по А7, валов – по В7, остальных – по СМ7.
2. *Размер для справок.

Изм.	Лист	№ докум.	Подп.	Дата
Разраб.		Чихрадзе		
Пров.		Пахомова		
Т. контр.		Черняховск		
Н. контр.		Бородкин		
Утв.		Романов		

МТ2.004

Замок

Лит.	Масса	Масшт.
И	0.28	1:1

Лист | Листов 1

Лист 6 ГОСТ 19903-74 / Ст.3 ГОСТ 14637-69

ЦНИИЭП граждансельстрой г. Москва

Копировал: Формат 11

Инв. № подл. | Подп. и дата | Взам. инв. № | Инв. № дубл. | Подп. и дата

Типовой проект 264-12-181 Альбом III

МТ2.003

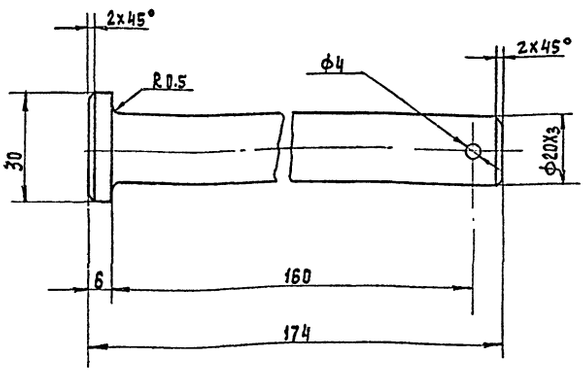

1. Неуказанные предельные отклонения размеров: отверстий – по А7, валов – по В7, остальных – по СМ7.

Изм.	Лист	№ докум.	Подп.	Дата
Разраб.		Чихрадзе		
Пров.		Пахомова		
Т. контр.		Черняховск		
Н. контр.		Бородкин		
Утв.		Романов		

МТ2.003

Валик

Лит.	Масса	Масшт.
И	0.35	1:1

Лист | Листов 1

Ст3 ГОСТ 380-71

ЦНИИЭП граждансельстрой г. Москва

Копировал: Формат 11

Инв. № подл. | Подп. и дата | Взам. инв. № | Инв. № дубл. | Подп. и дата

ГОССТРОЙ СССР
ЦЕНТРАЛЬНЫЙ ИНСТИТУТ ТИПОВОГО ПРОЕКТИРОВАНИЯ
МИНСКИЙ ФИЛИАЛ

220600, г.Минск, ул.К.Маркса, 32

Сдано в печать 27.03. 1990 г.
Заказ № 17а Тираж 100 экз.
Инв.№ 1601 7/3

gost.e-ecolog.ru