ТИПОВОЙ ПРОЕКТ
264-12-181

СЕЛЬСКИЙ КЛУБ С ЗАЛОМ НА 150 МЕСТ

СО СТЕНАМИ ИЗ КИРПИЧА

АЛЬБОМ I

АРХИТЕКТУРНО-СТРОИТЕЛЬНЫЕ ЧЕРТЕЖИ.
ЧАСТЬ Р1.0-1, Р1.1-1, Р9.5-1, Р9.6-1

16017-01
ЦЕНА 7-18

gost.e-ecolog.ru

ТИПОВОЙ ПРОЕКТ

264-12-181

СЕЛЬСКИЙ КЛУБ С ЗАЛОМ НА 150 МЕСТ

СО СТЕНАМИ ИЗ КИРПИЧА

АЛЬБОМ I

СОСТАВ ПРОЕКТА

Альбом I - Архитектурно-строительные чертежи
Части Р1.0-1, Р1.1-1, Р9.5-1; Р9.6-1;

Альбом II - Санитарно-технические, электротехнические, кинотехнологические чертежи и постановочного освещения
Части Р2.0-1, Р2.1-1, Р3.1-1, Р4.1-1, Р5.1-1, Р5.1-2, Р6.0-1, Р6.1-1;

Альбом III - Чертежи механооборудования сцены
Часть Р4.1-2;

Альбом IV - Чертежи нестандартизированного электрооборудования
Часть НИ;

Альбом V - Сметы
Части Р7.0-1, Р7.1-1)

Альбом VI - Заказные спецификации
Часть СИ);

Альбом VII - Двойное использование помещений 1 этажа
Б-3-267.

Разработан
проектным институтом
ЦНИИЭП Граждансельстрой

Гл. инженер института В.М. Беляев
Гл. архитектор проекта И.Н. Шишков

Технический проект
утвержден Госгражданстроем
Приказ № 101 от 10 мая 1978 г.
Рабочие чертежи, введены в действие
ЦНИИЭП Граждансельстроем
Приказ № 95 от 25 сентября 1979 г.

© МФ ЦИТП Госстроя СССР. 1988 г.

Альбом I

Типовой проект 264-12-181

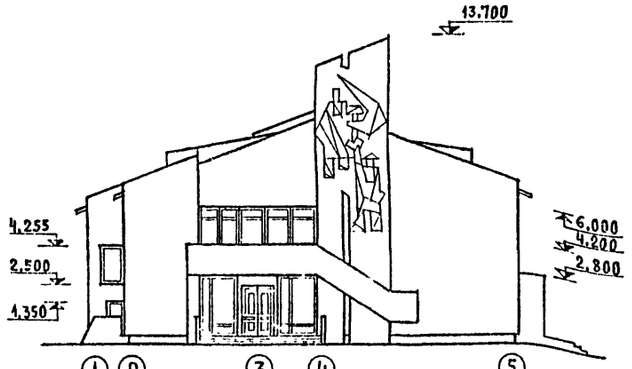

Разрез I-I

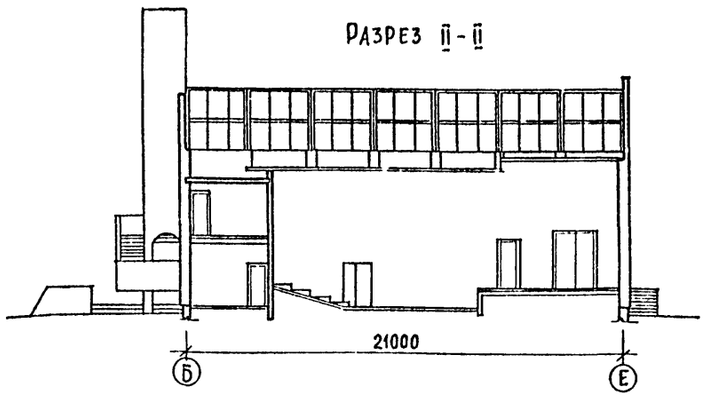

План 2го этажа

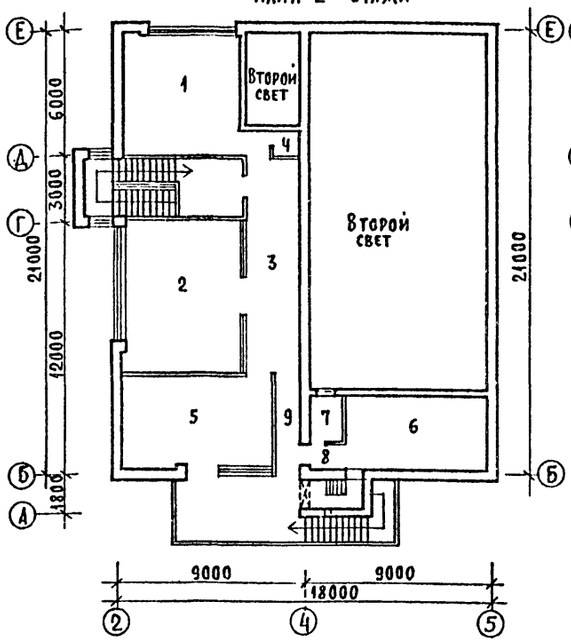

План подвала

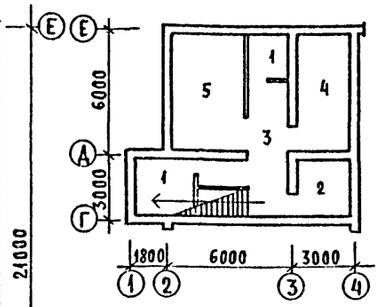

План 1го этажа

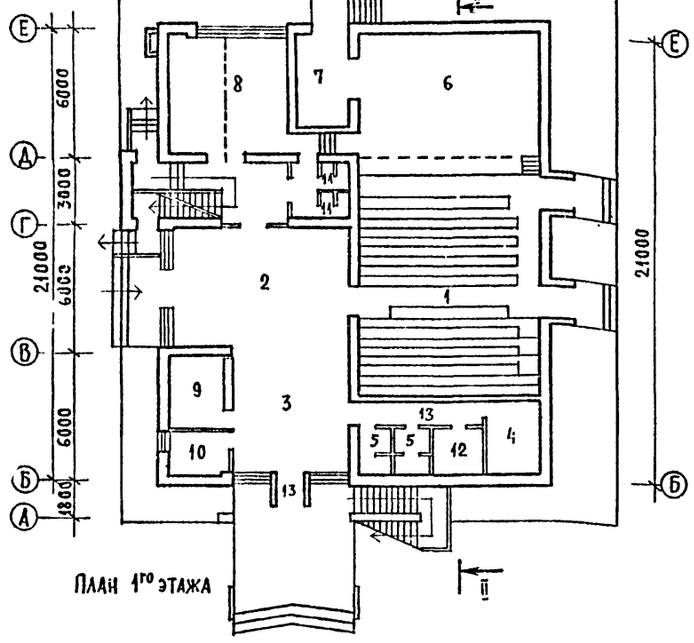

Экспликация помещений

N N п.п.	Наименование помещений	Площ. по проекту м²	Площ. по зданию м²
	1 этаж		
1	Зрительный зал	85,0	98,0
2	Фойе	47,0	82,0
3	Вестибюль	33,0	
4	Кладовая мебели при фойе	10,0	10,0
5	Уборные для посетителей	6,5	7,0
6	Эстрада типа „Б"	50,0	54,0
7	Склад объемных декораций, бутафории, электроап-ры	11,5	14,0
8	Кружковая танцевальная	30,5	40,0
9	Гардероб	10,0	—
10	Администратор	6,0	—
11	Уборные для артистов	5,0	—
12	Кино-фотолаборатория	5,5	5,0
13	Тамбуры и коридоры	10,0	—
	2 этаж		
1	Кружковая хоровая и оркестровая	32,5	30,0
2	Библиотечная группа	44,5	42,0
3	Холл	25,0	—
4	Кладовая	1,5	—
5	Комната политического просвещения	31,5	30,0
6	Кинопроекционная	25,0	26,0
7	Звукоаппаратная	4,0	
8	Тамбур	2,0	3,0
9	Коридор	5,0	—
	Подвал		
1	Технические помещения	12,5	—
2	Кладовая	8,0	—
3	Коридор	12,0	—
4	Электрощитовая	14,5	
5	Венткамера	24,0	

Применение серии типовых деталей

N серии Т.Д.	N выпуска	Наименование серии	N серии Т.Д.	N выпуска	Наименование серии
2.244-1	1	Детали полов общественных зданий	2.230-1	5	Детали перегородок
2.250-1	1	Детали подпольных каналов общественн. зданий	2.250-2	1	Детали лестниц
2.260-1	2	Детали покрытий общественных зданий	2.140-1	1	Детали перекрытий жилых зданий
2.230-1	1	Детали покрытий жилых зданий			

Состав проекта

Обознач.	Наименование	Прим.
ПО.0-1	Общая часть	
ПО.0-1	Архитектурно-строительная часть ниже ▽0,000	
ПО.1-1	Архитектурно-строительная часть выше ▽0,000	
ПО.2.0-1	Отопление и вентиляция ниже ▽0,000	
ПО.2.1-1	Отопление и вентиляция выше ▽0,000	
ПО.3.1-1	Водопровод и канализация	
ПО.4.1-1	Кинотехнология	
ПО.4.1-2	Механооборудование сцены	
ПО.5.1-1	Электрооборудование	
ПО.5.1-2	Постановочное освещение	
ПО.6.0-1	Устройства связи ниже ▽0,000	
ПО.6.1-1	Устройства связи выше ▽0,000	
ПО.7.0-1	Сметы ниже ▽0,000	
ПО.7.1-1	Сметы выше ▽0,000	
ПО.9.5-1	Железобетонные изделия	
96-1	Изделия деревянные	
НТ	Нестандартизированное электрооборудование	
СС	Заказные спецификации	
63-267	Двойное использование помещений 1го этажа	

Основные показатели

Строительный объем	м³	2869
в т.ч. подвала	"	259
K_2 = строительный объем / рабочая площадь		6,42
Площадь застройки	м²	457,0
Общая площадь	"	589,5
в т.ч. подвала	"	103,5
Рабочая площадь	"	447,0
K_1 = рабочая площадь / общая площадь		0,76
Расход материалов		
Цемента	т	78,02
Стали	"	14,23
Бетона	м³	229,66
Железобетона	"	73,25
в т.ч. сборного	"	71,29
Бутового камня	"	65,22
Лесоматериалов	"	28,33
Кирпича	т. шт.	170,89

Строительные конструкции

Фундаменты - ленточные, бутобетонные. Стены наружные, внутренние, цоколь - кирпичные. Прогоны - сборные железобетонные по серии ИИ-03-02 Альбом 108. Типоразмеров 3. Перекрытие - сборные железобетонные панели с круглыми пустотами по серии 1.141-1, вып.9,10,11,22. Типоразмеров 8. Покрытие - чердачное по металлодеревянным брусчатым фермам серии 1.860-3, вып.1 и стропилам. Потолок-подвесной. Перемычки - сборные железобетонные по серии 1.139-1, вып.1 Типоразмеров 5. Перегородки - кирпичные, из гипсовых плит (ГОСТ 6428-74) и из стеклоблоков ГОСТ 9272-75. Лестницы - сборные железобетонные марши и площадки по серии 1.251-3, вып.1,2 Типоразмеров 2. Кровля из асбестоцементных волнистых листов (ГОСТ 16233-70) по наслонным стропил. Сброс воды наружный неорганизованный. Полы - керамические, дощатые, бетонные, линолеумные, паркетные. Окна - по ГОСТ 11214-65. Типоразмеров 7. Двери наружные - по серии 1.135-1. Альбомы 1. Типоразмеров 5. Двери внутренние - по серии 1.136-10, 1.135-1, Альбом 2 и индивидуальная. Типоразмеров 10. Отделка наружная - облицовка лицевым кирпичом с расшивкой швов. Отделка внутренняя - штукатурка, побелка, панель из глазурованной плитки, масляная окраска.

Эксплуатационные показатели

Суточное водопотребление м³/сут. - 1,65
Расход холодной воды А/с - 0,44
Расход горячей воды А/с - 0,3
Расход тепла ккал/час - 151610
В том числе:
на отопление - 63500
на вентиляцию - 57310
на горячее водоснабжение - 30800
Потребная мощность электроэнергии квт - 46,3

Инженерное оборудование

Водопровод - хозяйственно-питьевой от наружной сети, напор на вводе м. вод. ст: холодной воды - 20, горячей воды - 14. Канализация - хозяйственно-фекальная в наружную сеть. Отопление - от наружных тепловых сетей, теплоноситель - вода t·95°-70°C и 150°-70°C. Вентиляция - приточно-вытяжная с механическим и естественным побуждением. Освещение - лампами накаливания и люминисцентными лампами. Электроснабжение от внешней сети напряжением 380/220 в. Устройство связи - телефонизация, радиофикация, телевидение, электрочасофикация, пожарная сигнализация, молниезащита.

Сметная стоимость

Общая т. руб. 97,59
в т.ч. строительно-монтажных работ т. руб. 69,26
оборудования
1 м³ здания руб 24,19
1 м² рабочей площ. " 134,94
1 м² общей площ. " 17,49
Трудовые затраты
на здание ч/дн. 2880,94
на 1 м³ здания " 1,0

Технический проект

Сельского клуба с залом на 150 мест, утвержден Государственным комитетом по гражданскому строительству и архитектуре при Госстрое СССР, приказ N 104 от 10 мая 1978 г.
Согласовано:
Министерством культуры РСФСР сводное экспертное заключение N 5 от 17 марта 1978 г.
Рабочий проект введен в действие „ЦНИИЭПгражданселькстроем приказом

Типовой проект разработан в соответствии с действующими строительными нормами и правилами и предусматривает мероприятия, обеспечивающие взрыво-пожарную и пожарную безопасность при эксплуатации здания
Гл. архитектор проекта /Шишков И.Н./
Гл. конструктор мастерской /Таранев В.А./

Дополнительные данные:
Показатели приведены для условий строительства при расчетной t наружного воздуха -30°C со стенами из кирпича глиняного пустотелого γ = 1450 кг/м³. Сметная стоимость строительства определена в нормах и ценах, введенных с 1 января 1969 г.

		1978 г.	264-12-181 Р1.1-1
		Сельский клуб с залом на 150 мест	
Гл. инж. ин	ляев	Стадия	Лист / Листов
Рук маст.	ельченко	Р	1 / 6
Гл констр.	аранев		
Гл арх. пр	шков		
Рук. гр. кон	гонова	Заглавный лист /начало/	ЦНИИЭП гражданселькстрой г. Москва
Архитект.	язилович		

16017-01 3

Альбом I

Типовой проект 264-12-181

Ведомость чертежей

Лист	Наименование	Стр.	Примечание
	Титульный лист	1	
1	Заглавный лист (начало)	2	
2	Заглавный лист (продолжение)	3	
3	Заглавный лист (продолжение)	4	
4	Заглавный лист (продолжение)	5	
5	Заглавный лист (продолжение)	6	
6	Заглавный лист (окончание)	7	
	Архитектурно-строительные чертежи „АС"		
АС-1	План фундаментов	8	
АС-2	Сечения фундаментов 1-1 ÷ 3-3	9	
АС-3	Сечения фундаментов 4-4 ÷ 11-11	10	
АС-4	План подпольных каналов. Сечения	11	
АС-5	Крыльца NN 1,2,3,4,5,6	12	
АС-6	Планы 1го этажа и подвала	13	
АС-7	План 2го этажа и план кровли	14	
АС-8	План 2го этажа при варианте проекта с покрытием из клееных деревянных конструкций заводского изготовления. Разрез I-I	15	
АС-9	Фасады в осях Е-А, 1-5	16	
АС-10	Фасады в осях А-Б, 5-1	17	
АС-11	Фасады в осях Е-А, 1-5 (вариант)	18	
АС-12	Картуш	19	
АС-13	Разрезы I-I, II-II	20	
АС-14	Развертки стен с каналами по осям „4", „Д"	21	
АС-15	Планы и ведомости перемычек	22	
АС-16	Лестница N 1	23	
АС-17	План перекрытия подвала. Монолитные участки. Крепление монорельса	24	
АС-18	План перекрытия 1го этажа. Деталь перемычки ПР10	25	
АС-19	Наружная лестница Лм 1	26	
АС-20	Лестница Лм 1.	27	
АС-21	Эстрада. План и разрезы штанкетной площадки	28	
АС-22	Эстрада. Рамы, ограждения, кронштейны и закладные детали	29	
АС-23	Чердачная крыша (основное решение). План Схема связей между фермами	30	
АС-24	Чердачная крыша. Разрезы. Узел „1"	31	
АС-25	Чердачная крыша. Разрез 5-5. Узлы „2"÷„4","6"	32	
АС-26	План покрытия (вариант из клееных балок)	33	
АС-27	Развертки стен, пола и потолка фойе-вестибюля	34	
АС-28	Развертки стен, пола и потолка зрительного зала	35	
АС-29	Металлические конструкции для крепления вентшахт и венткоробов в осях Б-Г. Рамы Р-1÷Р-6. Марки М5÷М10	36	
АС-30	Металлические конструкции для крепления вентшахт и венткоробов в осях Г-Е. Рамы Р-1 ÷ Р-6. Марки М5÷М10	37	
АС-31	Подвесной потолок. План и детали крепления. План покрытия над кинопроекционной	38	
АС-32	Конструкция эстрады и амфитеатра	39	
ЛС-33	Радиаторные решетки	40	
АС-34	Гардеробная стойка	41	
АС-35	Сводная спецификация (начало)	42	
АС-36	Сводная спецификация (продолжение)	43	
АС-37	Сводная спецификация (продолжение)	44	
АС-38	Сводная спецификация (окончание)	45	
ИЖ-1	Опалубочные чертежи прогона П60-1, опорных подушек ОП6-2-1, ОП6-4-1	46	
ИД-1	Дверь глухая (утепленная, трудновозгораемая) ИДУТ-1	47	
ИД-2	Перегородка	48	
ИД-3	Перегородка. Узлы 1÷7	49	

Согласовано

Инв. № подл.

1978 г | 264-12-181 Р1.1-1

Сельский клуб с залом на 150 мест

			Стадия	Лист	Листов
ГИ инж. ин	ляев		Р	2	
Рук. маст	ельченко				
ГИ констр	аранев				
ГИ арх. пр	шков				
Рук гр кон	онова				
Архитект	зилович				

Заглавный лист (продолжение)

ЦНИИЭП гражданстройг. Москва

16017-01 4

Альбом I

Типовой проект 264-12-181

Типовой проект разработан мастерской №1 института ЦНИИЭПграждансельстрой авторским коллективом:

Архитекторы:	Шишков И.Н., Барзилович В.С
Инженеры-конструкторы:	Антонова Е.А.
	Семенова В.А.
	Завальнюк З.П.
	Кулевская Л.В.
Инженеры - сантехники:	
по отоплению и вентиляции	Кейлина Н.М.
по водопроводу и канализации	Молодкин Ю.И.
инженер - электрик	Курочкин В.И.
инженер по связи и сигнализации	Щеглова Н.Н.
инженер - сметчик	Косарева В.И.

Общая часть

Типовой проект сельского клуба с залом на 150 мест со стенами из кирпича разработан на основании задания на проектирование, утвержденного Госгражданстроем 12 июля 1977г. и согласованного Министерством культуры РСФСР 9 июля 1977 г.

Технический проект утвержден Госгражданстроем 10 мая 1978 г приказ N 101.

Техническая характеристика

Проект разработан для строительства во II и III климатических районах и IВ подрайоне с расчетной зимней температурой наружного воздуха - 20°, - 30° (основное решение), - 40°С, для нормальной зоны влажности, исключая районы: сейсмические, вечной мерзлоты, с просадочными грунтами и над горными выработками.

Класс здания - II
Степень долговечности - II
Степень огнестойкости - II
Геологические условия: площадка горизонтальная, грунтовые воды отсутствуют, грунты в основании непучинистые, непросадочные.
Нормативный вес снегового покрова - P_o = 100 кг/м²
Нормативный скоростной напор ветра - 45,0 кг/м²
Планировочная отметка земли - 0,45 м.

В здании предусмотрено следующее инженерное оборудование: отопление, вентиляция, холодное и горячее водоснабжение, канализация, электроснабжение, устройства связи (телефонизация, радиофикация, телевидение, электрочасофикация, пожарная сигнализация, молниезащита).

Генплан

Здание сельского клуба располагается на участке со спокойным рельефом в парке или на площади, принятой 0,5 га, имеющей подъездные пути.

Объемное решение здания и равнозначная трактовка всех его фасадов позволяет располагать здание, как на угловых, так и на фронтальных участках.

Отметка пола фойе - вестибюля (I этаж) принята условно ±0,000.

Планировочная отметка земли - 0,45.

На участке сельского клуба предусматриваются зоны: спортивная, отдыха и хозяйственная. Территория участка благоустраивается и озеленяется.

Архитектурно - планировочное решение

Здание клуба запроектировано двухэтажным. Высота этажа 3,30 м (в свету 3,00 м). Высота зрительного зала - 6,30 м. План построен на модульной сетке 6×6 м. Размеры здания в осях 18×24 м. Архитектурно - планировочное решение клуба отражает его роль, как сооружение идейной и культурной значимости, формирующего центр сельского населенного пункта.

Планировка здания обеспечивает изолированную и совместную работу зрелищной и клубной части.

В 1ом этаже расположены: фойе - вестибюль, гардероб, касса, санитарные узлы, кинофотолаборатория, танцевальная кружковая используется, как артистическая, зрительный зал (с эстрадой типа „Б" и складом объемных декораций).

На 2ом этаже расположены: библиотека, комната политического просвещения, кружковая, хоровая и оркестровая (с кладовой для инструментов), холл, кинопроекционная и звукоаппаратная.

При решении объемной композиции здания поставлена задача максимального единства между функциональным зонированием внутреннего пространства и объемным решением экстерьера.

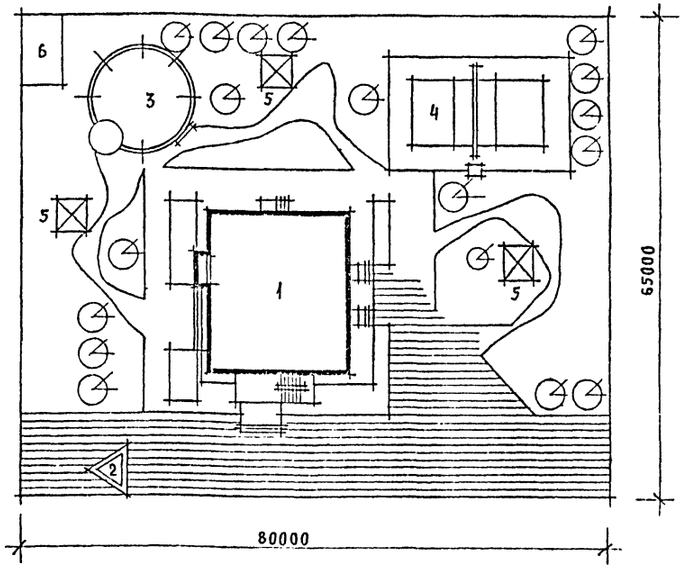

Вариант фронтального решения
Площадь участка 0,52 га
М 1:500

Экспликация

1. Здание клуба
2. Рекламный щит
3. Танцевальная площадка
4. Площадка для волейбола
5. Павильон для игр и чтения
6. Хозяйственный склад

Согласовано

Инв. N подл.

				1978г	264-12-181 Р1.1-1	
				Сельский клуб с залом на 150 мест		
Гл.инж.ин	Беляев				Стадия	Лист	Листов
Рук.маст	Мельченко				Р	3	
Гл.констр.	Баранев						
Гл.арх.пр	Шишков			Заглавный лист /продолжение/	ЦНИИЭП граждан-сельстрой г. Москва		
Рук.гр.кон	Антонова						
Архитект	Барзилович						

Альбом I

Типовой проект 264-12-181

Конструктивная часть

1. Общие и расчетные положения

Здание сельского клуба с залом на 150 мест с несущими продольными и поперечными наружными и внутренними стенами

Пространственная жесткость здания обеспечивается совместной работой горизонтальных дисков перекрытий и стен продольных и поперечных.

2. Фундаменты

Фундаменты разработаны в качестве примерного решения для строительства на горизонтальной площадке при сухих непучинистых грунтах.

Глубина заложения фундаментов принята 1м от спланированной поверхности земли - для бесподвальной части здания и 0,5м от пола подвала.

Грунты основания приняты с условными нормативными характеристиками: $\gamma = 1800$ кг/м^3, $\varphi_н = 20°$, $C_н = 0,11$ кг/см^2

Расчетное сопротивление основания принято:

а/ при глубине заложения фундаментов относительно спланированной поверхности земли 1м - $R_{гр} = 1,5$ кг/см^2,

б/ при глубине заложения фундаментов более 2м - $R_{гр} = 2,0$ кг/см^2.

Фундаменты разработаны для всех вариантов стен, принятых в проекте и температур наружного воздуха /смотри таблицы на листе 5/.

Фундаменты стен - бутобетонные. Бутовый камень - М100. Бетон - М50.

3. Гидроизоляция

Горизонтальную гидроизоляцию выполнять:

а/ в цокольной части здания на ∇ - 0,060 и ∇ 0,320 м из двух слоев гидроизола или рубероида на битумной мастике,

б/ в подвальной части здания на ∇ - 3,050 м. из цементного раствора состава 1:2 толщиной 20 мм.

Вертикальная гидроизоляция стен подвала - обмазка горячим битумом за 2 раза.

4. Цоколь

Кладка цоколя ниже гидроизоляционного слоя выполняется из обыкновенного глиняного кирпича пластического прессования /ГОСТ 530-71*/ марки 100 на цементно-известковом растворе марки 50.

Морозостойкость кирпича цокольной части стен должна быть не ниже $M_{рз}$ - 35.

5. Стены

Наружные стены разработаны в 2^х вариантах:

1. из глиняного пустотелого кирпича пластического прессования /ГОСТ 6316-74/ $\gamma = 1450$ кг/м^3 марки 75 на цементно-известковом растворе марки 25 с облицовкой фасада пустотелым лицевым кирпичом /ГОСТ 7484-69/ - основное решение.

2. Из кирпича глиняного обыкновенного /ГОСТ 530-71/ марки 75 на цементно-известковом растворе марки 25 с облицовкой лицевым кирпичом /ГОСТ 7484-69/.

Толщина наружных стен определяется в зависимости от материала стен и расчетной зимней температуры наружного воздуха по таблице N 1 лист 5.

Внутренние стены из глиняного обыкновенного кирпича марки 75 на цементно-известковом растворе марки 25.

Стеллу класть из кирпича глиняного обыкновенного М100, раствор М50.

6. Перемычки

Перемычки в стенах и перегородках - сборные железобетонные по серии 1.139-1, выпуск 1.

Тип перемычек и их количество определяется при привязке проекта в зависимости от толщины наружных стен /смотри лист АС-15/.

7. Перекрытие и покрытие

Перекрытие выполняется из сборных железобетонных многопустотных панелей перекрытий по серии 1.141-1, выпуск 9, 10, 11 и 22.

Покрытие - чердачное, по металлодеревянным брусчатым фермам серии 1.860-3, выпуск 1 и деревянным стропилам

Потолок - подвесной.

Вариант - деревянные панели покрытий /серия 1.265-1, выпуск 2/ по деревянным клееным балкам /серия 1.462-2, выпуск 2/.

8 Лестницы

Лестницы - сборные железобетонные, марши и площадки по серии 1.250-1, выпуск 1.

9. Перегородки

Перегородки приняты: из гипсовых плит /ГОСТ 6428-74/ на гипсовом растворе марки 25 толщиной 80 мм.

Кирпичные перегородки из глиняного обыкновенного кирпича марки 75 на цементно-известковом растворе марки 25 толщиной 120 мм и 65 мм и перегородки из стеклоблоков /ГОСТ 9272-75/.

Отверстие в кирпичных перегородках шириной более 700 мм перекрываются железобетонными перемычками, а шириной менее 700 мм армокаменными перемычками с постановкой стержней 2Ø8А-I.

Все типы перегородок крепятся к стенам и перекрытиям, а также между собой по деталям узлов по серии 2.230-1, выпуск 5.

10. Покрытие и кровля

Покрытие - чердачное. Сброс воды наружный, неорганизованный.

Кровля - из асбестоцементных волнистых листов серии ГОСТ 16233-70 по деревянной обрешетке.

Утеплитель - плиты минераловатные $\gamma = 100$ кг/м^3.

Толщину утеплителя принимаем в зависимости от расчетной зимней температуры наружного воздуха /смотри таблицу N 2 лист 5/.

11. Полы

Полы приняты по серии 2 244-1, выпуск 1 /смотри ведомость отделки помещений лист 6/.

12. Столярные изделия

Оконные блоки - ГОСТ 11214-65.

Для районов с расчетной зимней температурой наружного воздуха ниже -30° С применять окна с раздельными переплетами ГОСТ 11214-65.

Внутренние дверные блоки по серии 1.136-10; 1.135-1 Альбом 2.

Наружные дверные блоки по серии 1.135-1, Альбом 1, 2.

Мероприятия по защите строительных конструкций от коррозии /СНиП II-28-73/

В железобетонных сборных конструкциях все металлические детали после устройства соединений защищать слоем цементного раствора марки 100 толщиной 25 мм.

Указания по привязке проекта к местным условиям

Проект комплектуется из альбомов, указанных на титульном листе Проект может быть применен только после выполнения проектных работ по его привязке к участку.

Заглавный лист альбома I после внесения в него требуемых корректировок может служить документом, предоставляемым на утверждение при привязке.

Проектной организации, осуществляющей привязку проекта, необходимо выполнить следующие работы:

1. В зависимости от климатических условий района, в котором расположен участок строительства, установить по таблице N 1 лист 5 толщину наружных стен.

2. Установить по таблице N 2 лист 5 толщину утеплителя в покрытии

3 Разработать проект генерального плана и вертикальной планировки.

4 На основании инженерно-геологических изысканий, а также соответствующих разделов СНиП II-15-74 „Основания зданий и сооружений" внести необходимые коррективы и чертежи фундаментов или разработать новые чертежи.

			1978г	264-12-181 Р1.1-1		
			Сельский клуб с залом на 150 мест			
Гл инж ин	Б[illegible]яев			Стадия	Лист	Листов
Рук. маст.	[illegible]льченко			Р		
Гл конст.	[illegible]анев		Заглавный лист /продолжение/	ЦНИИЭП	[illegible]ждан-[illegible]ьстрой г Москва	
Гл арх пр	[illegible]ков					
Рук гр кон	[illegible]онова					

16017-01 6

Согласовано

Инв. N подл.

При привязке фундаментов пользоваться таблицей нормативных нагрузок на фундаменты, приведенной на листе АС-2

Нагрузки даны в уровне обреза фундаментов (▽-1,05) бесподвальной части здания и на (▽-3,05) в части здания с подвалом

Указания по производству работ в зимних условиях

Строительные работы по возведению всех конструкций в зимнее время года должны производиться с соблюдением требований, соответствующих глав СНиП и других нормативных документов, а также на основании проекта производства работ в зимний период, разрабатываемого строительной организацией и согласованного с проектной организацией.

1 Земляные работы – СНиП III-8-76 „Земляные сооружения. Правила производства и приемки работ", СНиП III-9-74 „Основания и фундаменты."

2. Строительные конструкции – СНиП II-В. 2-71 „Каменные и армокаменные конструкции. Нормы проектирования," СНиП III-15-76 „Бетонные и железобетонные конструкции монолитные. Правила производства и приемки работ", СНиП III-В 4-72 „Каменные конструкции. Правила производства и приемки работ."

3 Устройство гидроизоляции СНиП III-20-74 „Кровли, гидроизоляция, пароизоляция и теплоизоляция."

4. Кровельные работы – СНиП III-20-74.

5. Отделочные работы – СНиП III-21-73 „Отделочные покрытия строительных конструкций."

Бутобетонные фундаменты выполняются на растворах с химическими добавками смотри СНиП II-В 2-71 раздел 7.

В указанной выше нормативной литературе приведены общие данные о методах выполнения работ в зимнее время.

Возведение кирпичных стен в зимнее время может осуществляться методом замораживания с последующим естественным оттаиванием кладки.

Приготовление раствора для зимней кладки должно производиться в соответствии с СН 290-74 „Инструкция по приготовлению и применению строительных растворов"; марка раствора не ниже 50.

При температуре наружного воздуха ниже -20°С кладку вести на растворе с химическими добавками.

Температура раствора в момент его применения должна быть не ниже 15°С при температуре воздуха -20°С, не ниже 20°С при температуре воздуха ниже -20°С.

Кирпич глиняный пустотелый, обыкновенный марки 100.

Наружные и внутренние стены должны возводиться одновременно с перевязкой кладки в местах пересечения стен.

Толщина швов кладки должна быть не более 10-12 мм. К моменту перерыва в работе все вертикальные швы верхнего ряда должны заполняться раствором.

В период оттаивания кладки необходимы следующие мероприятия:

1. Установить временные стойки на клиньях вдоль наружных и внутренних стен под плиты покрытия. Опирание плит на стойки осуществлять через распределительные брусья, уложенные по верху и по низу стоек.

2. Под все перемычки наружных и внутренних стен установить временные стойки на клиньях по краям проемов, а для проемов более 2-х метров и в середине проема.

3. Удалить с перекрытий и покрытий случайные, не предусмотренные проектом нагрузки /строительный мусор, остатки материалов и т.п./.

4. Панели перекрытия монтировать немедленно после возведения стен с установкой всех анкеров и связей, предусмотренных проектом.

В период оттаивания и первоначального твердения следует вести регулярный контроль за поведением конструкций здания, а также производить проверочные испытания контрольных кубиков раствора каменной кладки.

Таблица толщин наружных стен в зависимости от расчетных зимних температур наружного воздуха

Расчетная температура внутреннего воздуха $t_в$=+16°С

Таблица N 1

NN п/п	Наименование стенового материала	Расчетная температура наружного воздуха		
		-20°С	-30°С	-40°С
1	Кирпич глиняный пустотелый пластического прессования ГОСТ 6316-74 γ=1450 кг/м³	380	380	510
2	Кирпич глиняный обыкновенный ГОСТ 530-71 γ=1800 кг/м³	380	510	640

Таблица толщин утеплителя /в мм/ в покрытии в зависимости от расчетных зимних температур наружного воздуха

Расчетная температура внутреннего воздуха $t_в$=+16°С

Таблица N 2

NN п/п	Наименование утеплителя	Расчетная температура наружного воздуха		
		-20°С	-30°С	-40°С
1	Минераловатные плиты γ=100 кг/м³	40	40	50

Таблица привязки наружных стен к разбивочным осям

Таблица N 3

Привязка стены	Толщина стен		
	380	510	640
„а"	180	310	440

Условные обозначения:



			1978г	264-12-181 РД.-1	
			Сельский клуб с залом на 150 мест		
				Стадия	Лист	Листов
Гл.инж.ин	Беляев			Р	5	
Рук.маст	Омельченко					
Гл.констр	Гаранев		Заглавный лист /продолжение/	ЦНИИЭП сельских зданий г. Москва		
Гл.арх.пр	Шишков					
Рук.гр.коч	Антонова					

Согласовано:

Инв.№ подл.

Ведомость отделочных работ

NN п.п.	Наименование помещений	Тип пола		Тип отделки		
		Характеристика	Альбом деталь	Характеристика потолков	Характеристика стен, колонн	Заполнение проемов
	1ый этаж					
1	Зрительный зал	паркет	1-264	силикатная побелка	силикатная окраска	покрытие лаком
2	Эстрада	рейки	1-252	то же	см. примечание	то же
3	Фойе	мозаичный	1-310	"	силикатная окраска	масляная окраска
4	Вестибюль	то же	то же	клеевая побелка	то же	то же
5	Гардероб	линолеум	1-274	то же	"	"
6	Склад декорации	то же	1-52	"	клеевая окраска	"
7	Кружковая, драматическая	паркет	1-25	"	силикатная окраска	"
8	Комната администратора	линолеум	1-274	"	то же	"
9	Кладовая мебели	керамическая плитка	1-309	"	"	"
10	Кинофотолаборатория	линолеум	1-274	"	"	"
11	Лестничная клетка	керамическая плитка	1-126	"	"	"
12	Коридор над подвалом	мозаичный	1-127	"	"	"
13	Коридор в бесподвальной части	то же	1-310	"	"	"
14	Санузлы	керамическая плитка	1-309	"	глазурован. плитка h=1,8 выше-клеевая окраска	"
	2ой этаж					
1	Холл	мозаичный	1-127	клеевая побелка	силикатная окраска	масляная окраска
2	Кружковая, хоровая и оркестровая	паркет	1-25	то же	то же	то же
3	Комната политического просвещения	то же	то же	"	"	"
4	Библиотечная группа	"	"	"	"	"
5	Коридор	мозаичный	1-127	клеевая побелка	силикатная окраска	масляная окраска
6	Кладовая	линолеум	1-52	известковая побелка	известковая побелка	то же
7	Тамбур	керамическая плитка	1-126	масляная окраска	глазурованная плитка h=2,2м выше-масл. окр.	"
8	Перемоточная	то же	то же	то же	то же	"
9	Кинопроекционная, звукоаппаратная	"	"	"	"	"
	Подвал					
1	Технические помещения	бетонные	1-323	известковая побелка	известковая побелка	масляная окраска
2	Коридор	то же	то же	то же	то же	то же
3	Кладовая	"	"	"	"	"
4	Лестничная клетка	"	"	"	"	"

1. Детали полов приняты по серии 2.244-1 выпуск 1.
2. Стена сцены по оси „Е" окрашивается черной водоэмульсионной краской. Стены сцены по осям „4" и „5" окрашиваются силикатной краской.

			1978г	264-12-181 Р1.1-1
			Сельский клуб с залом на 150 мест	
Гл. инж. инт	Бляев		Стадия	Лист	Листов
Рук. маст	Омельченко		Р	6	
Гл. констр.	Тарасев				
Гл. арх. пр	Шишков		Заглавный лист /окончание/	ЦНИИЭП гражданстрой г. Москва
Рук. гр. кон	Анисова			
Архитект	Баранович			

16017-01 8

Альбом I

Типовой проект 264-12-181

Альбом I

Типовой проект 264-12-181

ПЛАН ФУНДАМЕНТОВ

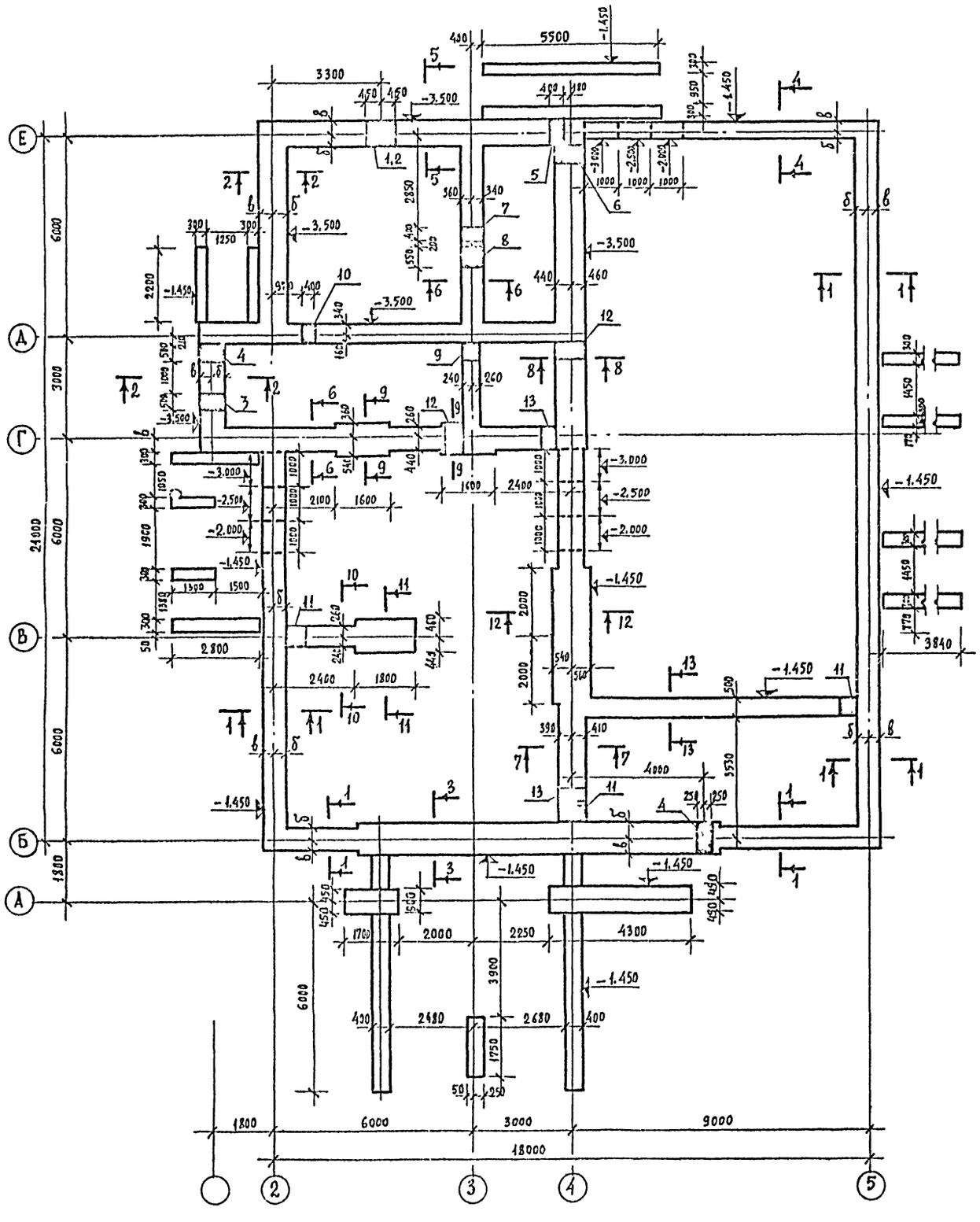

РАСЧЕТНАЯ ТЕМПЕРАТУРА НАРУЖНОГО ВОЗДУХА -20°				
NN СЕЧЕНИЙ НА ПЛАНЕ	КИРПИЧ ГЛИНЯНЫЙ ПУСТОТЕЛЫЙ ПЛАСТИЧ. ПРЕССОВАНИЯ $\gamma=1450$ кг/м³ В=380		КИРПИЧ ГЛИНЯН. ОБЫКНОВЕН. $\gamma=1800$ кг/м³ В=380	
	ПРИВЯЗОЧНЫЕ РАЗМЕРЫ ПОДОШВЫ ФУНДАМЕНТОВ К РАЗБИВОЧНЫМ ОСЯМ			
	б	в	б	в
1-1	310	290	360	340
2-2	410	390	460	440
3-3	360	340	360	340
4-4	260	240	260	240
5-5	410	390	410	390
6-6	340	360	340	360
7-7	390	410	390	410
8-8	460	440	460	440
9-9	540	360	540	360
10-10	240	260	240	260
11-11	440	460	440	460
12-12	540	560	540	560

РАСЧЕТНАЯ ТЕМПЕРАТУРА НАРУЖНОГО ВОЗДУХА -30°				
NN СЕЧЕНИЙ НА ПЛАНЕ	КИРПИЧ ГЛИНЯНЫЙ ПУСТОТЕЛЫЙ ПЛАСТИЧ. ПРЕССОВАНИЯ $\gamma=1450$ кг/м³ В=380		КИРПИЧ ГЛИНЯН. ОБЫКНОВЕННЫЙ $\gamma=1800$ кг/м³ В=510	
	ПРИВЯЗОЧНЫЕ РАЗМЕРЫ ПОДОШВЫ ФУНДАМЕНТОВ К РАЗБИВОЧНЫМ ОСЯМ			
	б	в	б	в
1-1	310	290	350	450
2-2	410	390	450	550
3-3	360	340	350	450
4-4	260	240	300	400
5-5	410	390	350	450
6-6	340	360	340	360
7-7	390	410	390	410
8-8	460	440	460	440
9-9	540	360	540	360
10-10	240	260	240	260
11-11	440	460	440	460
12-12	540	560	540	560

РАСЧЕТНАЯ ТЕМПЕРАТУРА НАРУЖНОГО ВОЗДУХА -40°				
NN СЕЧЕНИЙ НА ПЛАНЕ	КИРПИЧ ГЛИНЯН. ПУСТОТЕЛЫЙ ПЛАСТИЧ. ПРЕССОВАНИЯ $\gamma=1450$ кг/м³ В=510		КИРПИЧ ГЛИНЯН. ОБЫКНОВЕННЫЙ $\gamma=1800$ кг/м³ В=640	
	ПРИВЯЗОЧНЫЕ РАЗМЕРЫ ПОДОШВЫ ФУНДАМЕНТОВ К РАЗБИВОЧНЫМ ОСЯМ			
	б	в	б	в
1-1	300	400	380	620
2-2	400	500	430	670
3-3	350	450	380	620
4-4	250	350	280	520
5-5	350	450	280	520
6-6	340	360	340	360
7-7	390	410	390	410
8-8	460	440	460	440
9-9	540	360	540	360
10-10	240	260	240	260
11-11	440	460	440	460
12-12	540	560	540	560

ЭКСПЛИКАЦИЯ ОТВЕРСТИЙ

ТИП ОТВ.	РАЗМЕРЫ, ММ В	РАЗМЕРЫ, ММ Н	ОТМЕТКА НИЗА М.	НАЗНАЧЕНИЕ
1	900	450	-1.700	отв. „ОВ"
2	900	450	-1.700	отв. „ВК"
3	500	600	-2.100	ввод водопровода
4	500	600	-1.450	выпуск канализац.
5	400	400	-1.550	ввод электрокабеля
6	540	400	0.100	отв. „ОВ"
7	400	400	-0,800	то же
8	550	550	-1.100	"
9	400	400	-0.930	"
10	400	400	-1.250	"
11	540	400	-0.600	подпольн. каналы „[illegible]"
12	540	400	-0.930	то же
13	400	300	-0.450	подпольн. каналы „[illegible]"

1. Данный лист см. совместно с листами АС-2, АС-3, АС-6.
2. При привязке проекта оставить только ту таблицу нагрузок и сечения фундаментов, которые соответствуют данному климатическому району строительства. Остальные варианты вычеркиваются.
3. Основные примечания к фундаментам см. заглавный лист стр. 5 и 6.
4. Обратную засыпку грунта за стены подвала производить слоями 20-25 см с тщательным трамбованием.
Окончательную засыпку выполнять только после устройства перекрытия над подвалом и возведения стен 1 этажа: до отм. низа проема — наружных стен, и на высоту 1м — внутренних стен.

ИНВ. № ПОДЛ.	СОГЛАСОВАНО: ГИП ОВ	КЕЙЛИНА	
	ГИП ВК	МОЛОДКИН	
	ГИП ЭЛ	КУРОЧКИН	

РУК. МАСТ.	ОМЕЛЧЕНКО		1978г. 264-12-181 Р1.0-1
ГЛ. КОНСТР. М.	ТАРНЕВ		СЕЛЬСКИЙ КЛУБ С ЗАЛОМ НА 150 МЕСТ
ГЛ. АРХ. ПР.	ШИКОВ		СТАДИЯ Р · ЛИСТ АС- · ЛИСТОВ 38
РУК. ГР. КОНС.	АНИНОВА		ПЛАН ФУНДАМЕНТОВ · ЦНИИЭП ГРАЖДАНСЕЛЬСТРОЙ г. МОСКВА

16017-01 9

Альбом I

Типовой проект 264-12-181

Сечения 1-1, 3-3

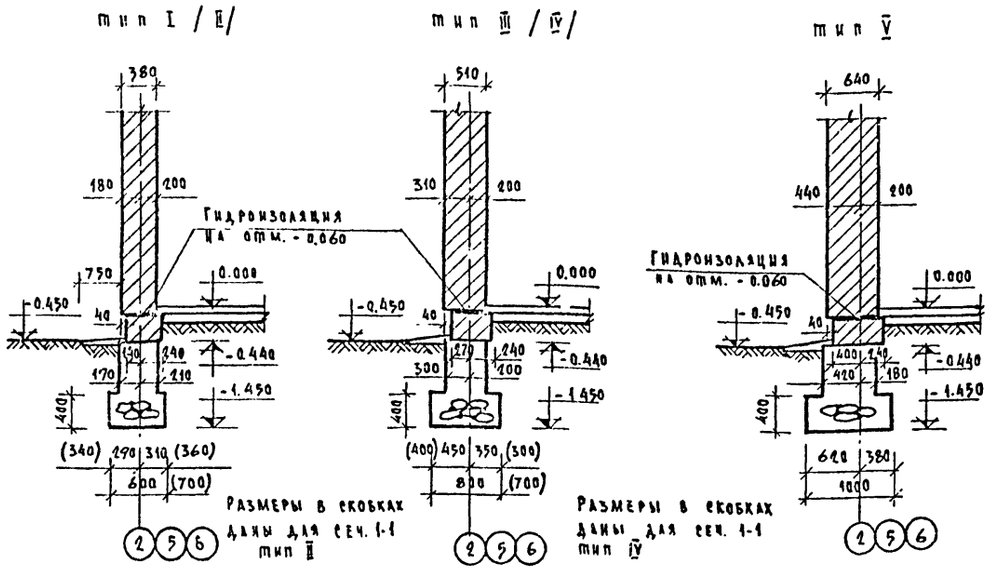

Сечение 2-2

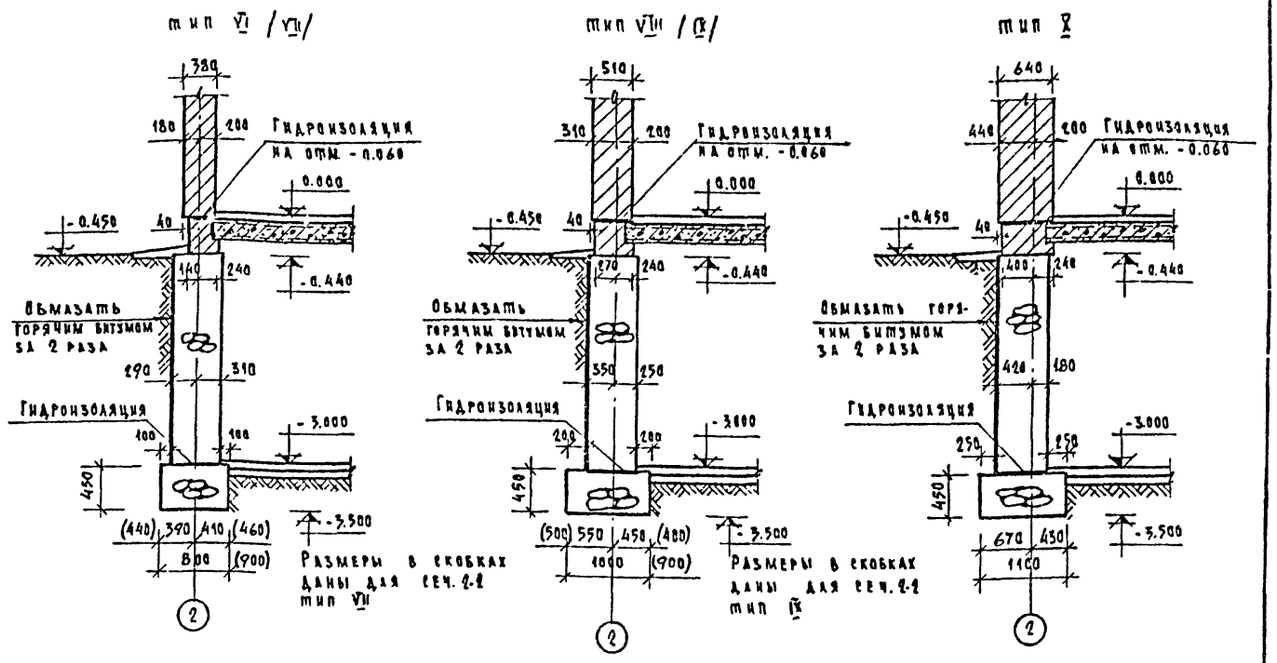

Расчетная температура наружного воздуха -20°				
NN сечений фунд.	Материал и толщина наружных стен			
	δ = 380 мм		δ = 380 мм	
	Кирпич глиняный пустотелый пластического прессования γ = 1450 кг/м³		Кирпич глиняный обыкновенный γ = 1800 кг/м³	
	Нагрузка тн	Тип фундам.	Нагрузка тн	Тип фундам.
1-1	7.40	I	8.50	II
2-2	14.67	VI	15.77	VII
3-3	8.28	II	9.38	II
4-4	5.19	XI	6.29	XI
5-5	8.09	—	9.19	—
6-6	12.70	—	12.70	—
7-7	10.57	—	10.57	—
8-8	14.93	—	14.93	—
9-9	17.15	—	17.15	—
10-10	8.22	—	8.22	—
11-11	13.00	—	13.00	—
12-12	14.57	—	14.57	—
13-13	6.32	—	6.32	—

Расчетная температура наружного воздуха -30°				
NN сечений фунд.	Материал и толщина наружных стен			
	δ = 380 мм		δ = 510 мм	
	Кирпич глиняный пустотелый пластического прессов. γ = 1450 кг/м³		Кирпич глиняный обыкновенный γ = 1800 кг/м³	
	Нагрузка тн	Тип фундам.	Нагрузка тн	Тип фундам.
1-1	7.40	I	10.47	III
2-2	14.67	VI	17.62	VIII
3-3	8.28	II	11.36	III
4-4	5.19	XI	8.27	XII
5-5	8.09	—	11.04	—
6-6	12.70	—	12.70	—
7-7	10.57	—	10.57	—
8-8	14.93	—	14.93	—
9-9	17.15	—	17.15	—
10-10	8.22	—	8.22	—
11-11	13.00	—	13.00	—
12-12	14.57	—	14.57	—
13-13	6.32	—	6.32	—

Расчетная температура наружного воздуха -40°				
NN сечений фунд.	Материал и толщина наружных стен			
	δ = 510 мм		δ = 640 мм	
	Кирпич глиняный пустотелый пластического прессования γ = 1450 кг/м³		Кирпич глиняный обыкновенный γ = 1800 кг/м³	
	Нагрузка тн	Тип фундам.	Нагрузка тн	Тип фундам.
1-1	9.00	IV	12.41	V
2-2	16.12	IX	19.42	X
3-3	9.86	III	13.30	V
4-4	6.77	XIII	10.21	XIV
5-5	9.54	—	12.84	—
6-6	12.70	—	12.70	—
7-7	10.57	—	10.57	—
8-8	14.93	—	14.93	—
9-9	17.15	—	17.15	—
10-10	8.22	—	8.22	—
11-11	13.00	—	13.00	—
12-12	14.57	—	14.57	—
13-13	6.32	—	6.32	—

1. Данный лист читать совместно с листом АС-1.
2. Нормативные нагрузки для определения габаритов фундаментов, приведенные в таблицах, даны: для сечений 1-1; 3-3; 4-4; 7-7; 10-10 ÷ 13-13 на отм. -1.05; для сечений 2-2; 5-5; 6-6; 8-8 и 9-9 на отм. -3.05.
3. Основные примечания см. листы 4 и 5.
4. Марку кирпича и раствора цоколя см. заглавный лист, лист 4, раздел „Цоколь".

Рук. м-ти	Омельченко		1978г	264-12-181 Р1.0-
Гл. конс. м	Таранев		Сельский клуб с залом на 1[illegible] мест	
Гл. арх. пр.	Шишков			Стадия: Р; Лист: АС-2; Листов:
Рук. гр. конст	Антонова		Сечения фундаментов 1-1 ÷ 3-3	ЦНИИЭП Гражданпельстрой г. Москва
Ст. инженер	Завальник			

16017-01 10

Согласовано

Инв. № подл.

Сечение 4-4

Тип XI

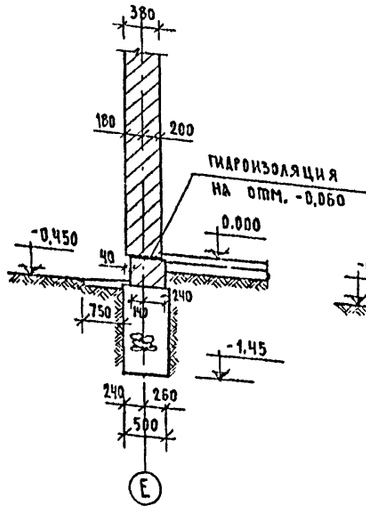

Тип XII (XIII)

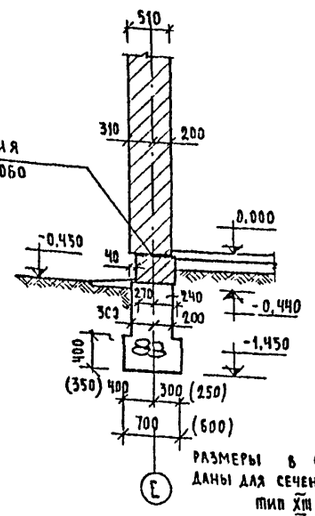

Тип XIV

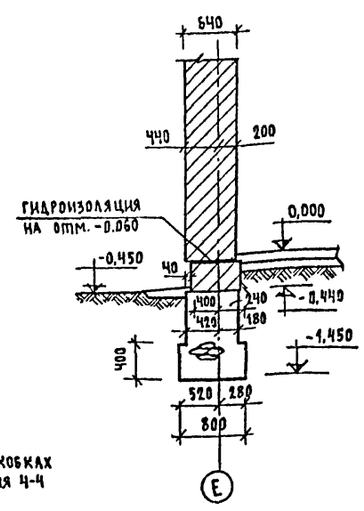

РАЗМЕРЫ В СКОБКАХ ДАНЫ ДЛЯ СЕЧЕНИЯ 4-4 ТИП XIII

Сечение 5-5

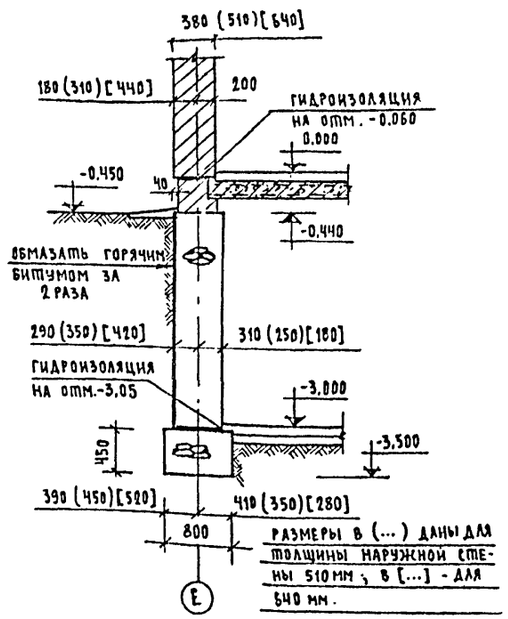

Сечение 6-6

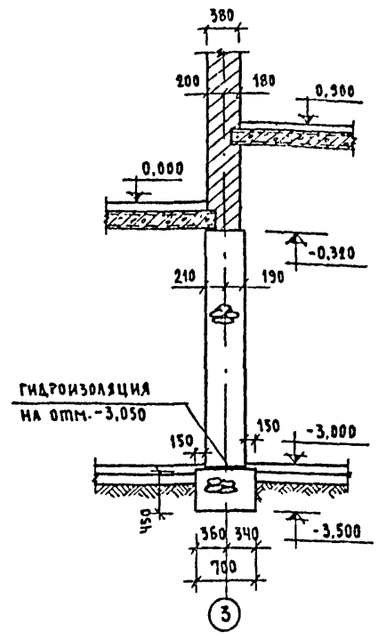

Сечение 8-8

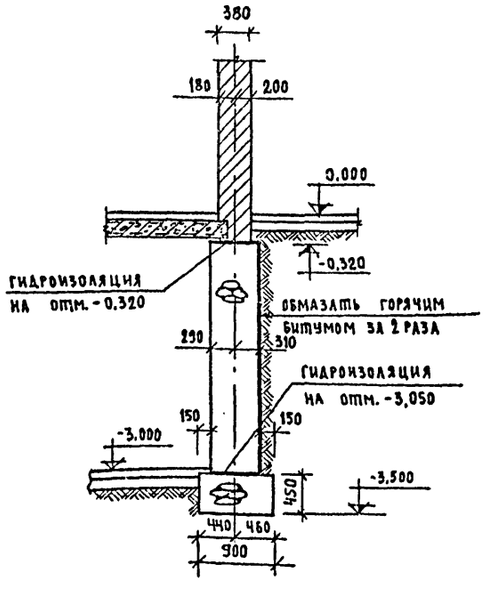

Сечение 9-9

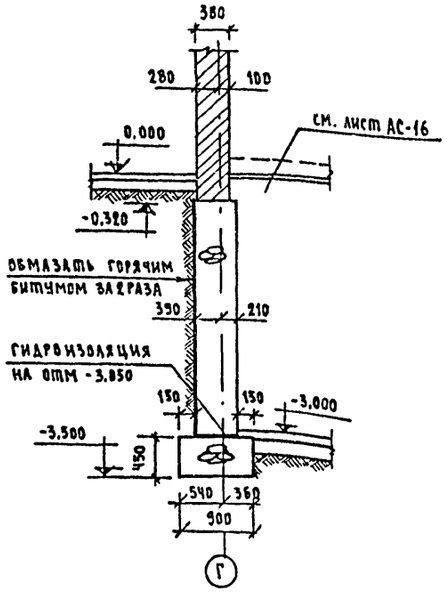

Сечение 10-10

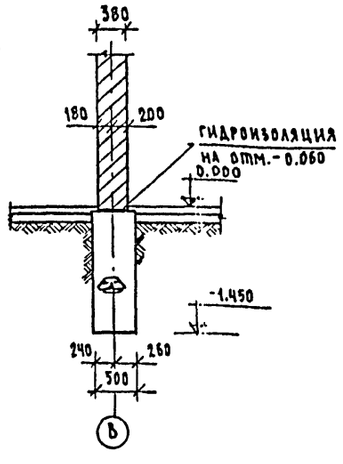

Сечение 11-11

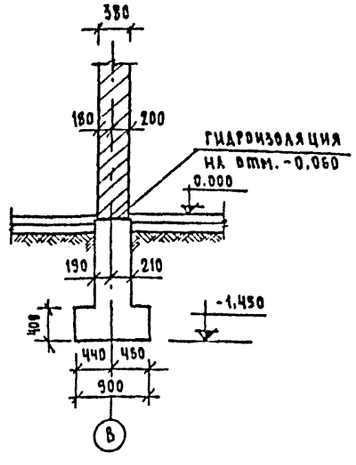

Сечение 7-7

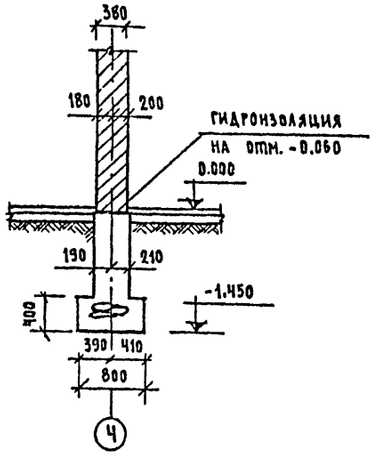

1. Данный лист см. совместно с АС-1, АС-2.

2. Основные примечания см. заглавный лист стр. 5 и 6.

СОГЛАСОВАНО

Инв. № подл.

1978г	264-12-181 Р1. 0-1				
Сельский клуб с залом на 150 мест					
			Стадия	Лист	Листов
			Р	АС-3	
Рук. маст.	Оме[illegible]ченко				
Гл. констр.	Тр[illegible]нев				
Гл. арх. пр	Ш[illegible]ков				
Рук. гр. конст	Ан[illegible]онова				
Ст. инжен	З[illegible]льник				
Сечения фундаментов 4-4 ÷ 11-11			ЦНИИЭП гражданселькстрой г. Москва		

16017-01 11

Альбом I

Типовой проект 264-12-181

ПЛАН ПОДПОЛЬНЫХ КАНАЛОВ

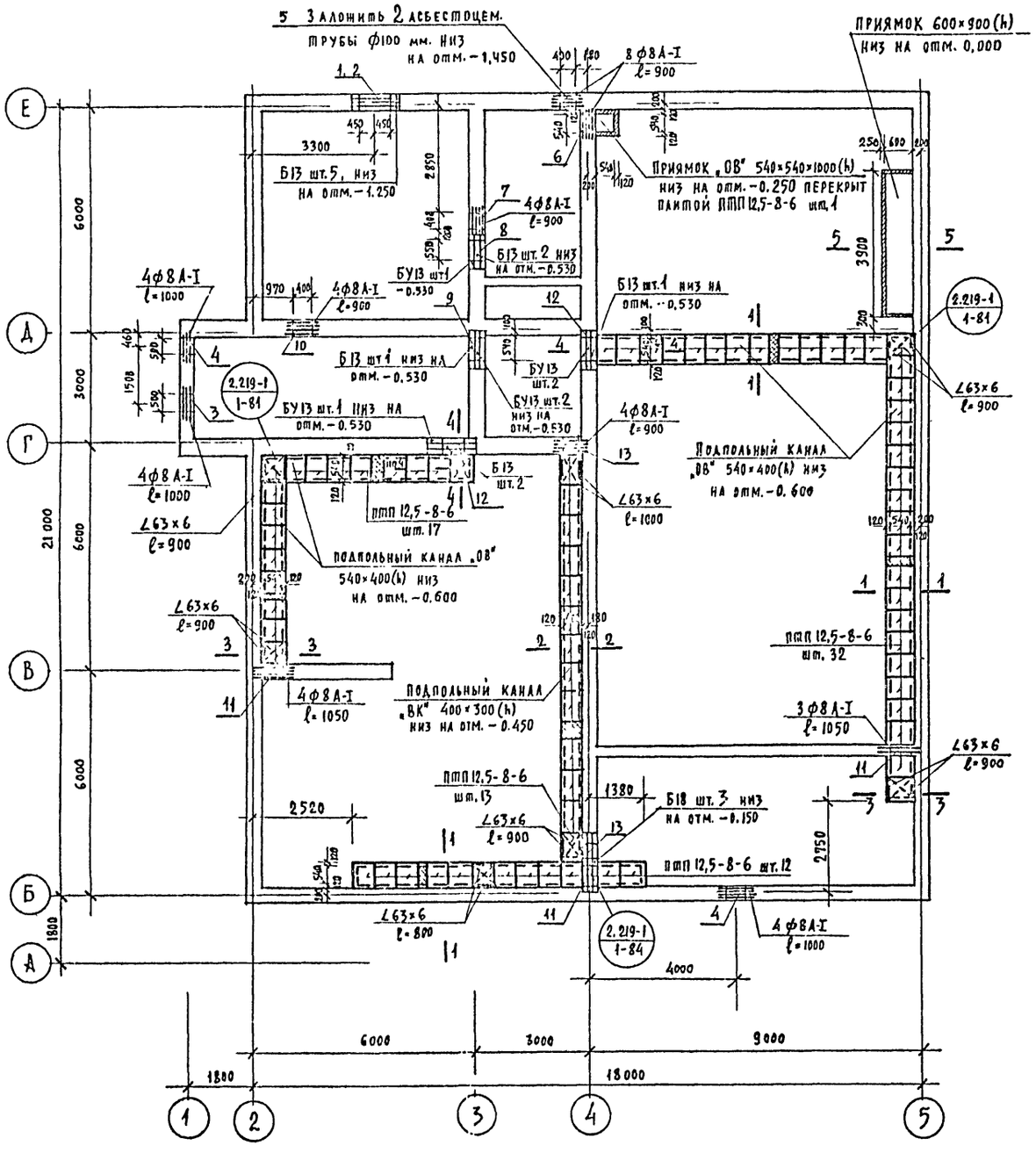

1-1, 2-2

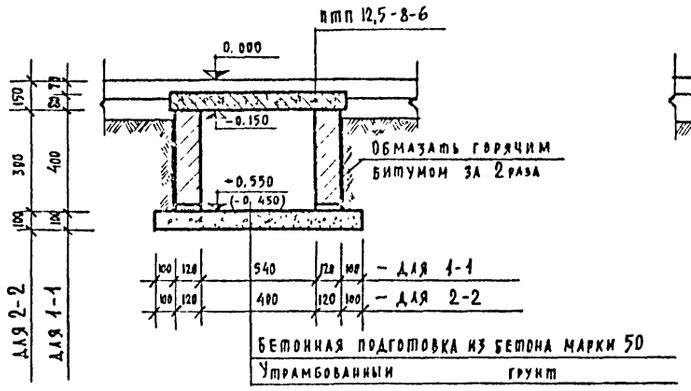

3-3

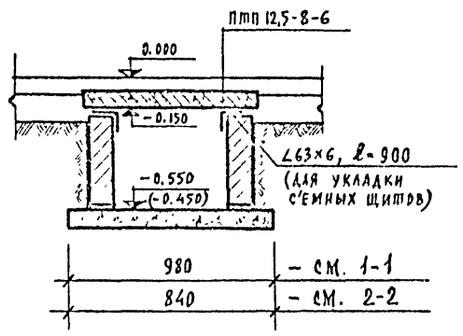

4-4

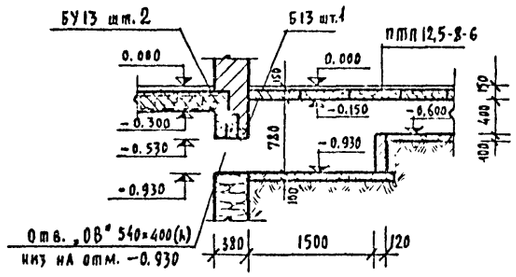

5-5

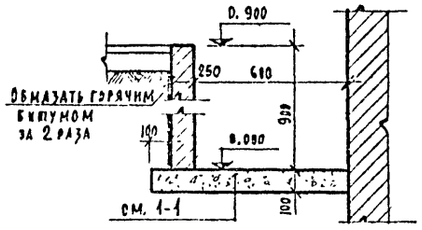

УСЛОВНЫЕ ОБОЗНАЧЕНИЯ

С'емные плиты перекрытия подпольных каналов

Монолитное перекрытие подпольных каналов

1. Кирпичные стенки выполнять из обыкновенного глиняного кирпича /ГОСТ 530-71/ марки М75 на растворе марки 25. Поверхности кирпичных стенок каналов, соприкасающиеся с грунтом, обмазать горячим битумом за 2 раза.
2. Монолитные участки перекрытия над каналами выполнять толщиной 80мм из бетона марки 150-0,12м³ и армировать стержнями ф6А-I шагом 100мм в обоих направлениях.
3. Поверхности железобет. с'емных плит перекрытий каналов должны иметь покрытия, соответствующие материалу пола. С'емные плиты укладывать на ∠63×6
4. Экспликацию сантехнических отверстий см. лист АС-1.
5. Количество сборных жел. бет. элементов учтено в сводной спецификации, см. лист АС-35.
6. Настоящий лист см. совместно с листами АС-1 ÷ АС-3.
7. Узлы подпольных каналов выполнить по серии 2.219-1, вып. 1.

			1978г	264-12-181 Р1.0-1	
			Сельский клуб с залом на 150 мест		
Рук. маст.	Ольченко			Стадия: Р	Лист: АС-4
Гл. констр. м.	Баранёв				
Гл. арх. пр.	Пишков		План подпольных каналов. Сечения	ЦНИИЭП гражданскельстрой г. Москва	
Рук. гр. кон.	Пономова				
Ст. инж.	Альнюк				

Согласовано: Гип ОВ Кейлина; Гип ВК Молодкин; Гип ЭА Курочкин

Инв. № подл.

16017-01 12

Альбом I

Типовой проект 264-12-181

КРЫЛЬЦО №1

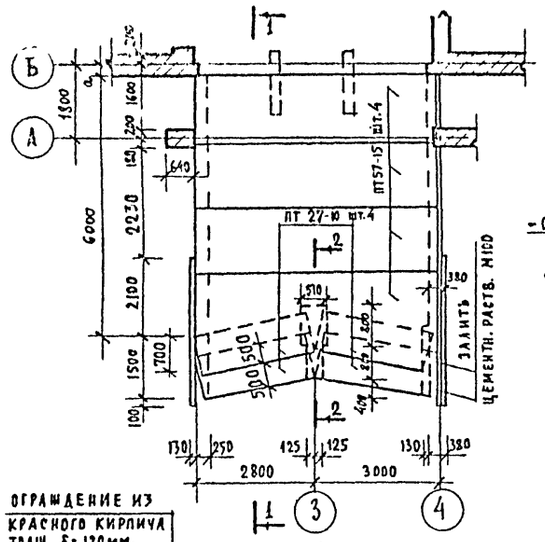

КРЫЛЬЦО №2

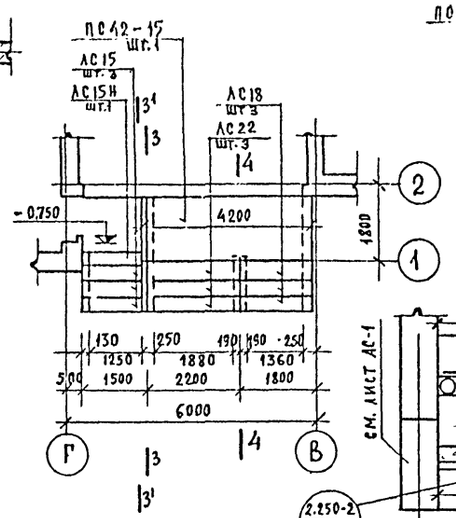

1 - 1

3 - 3

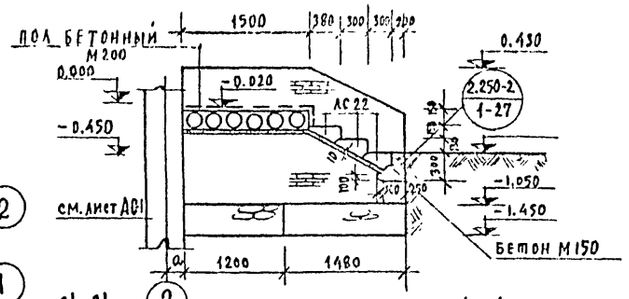

3' - 3'

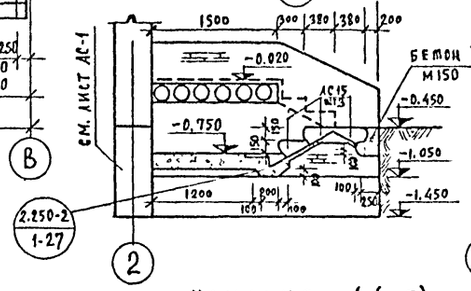

4 - 4

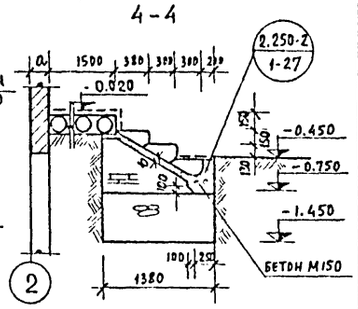

7 - 7

КРЫЛЬЦО №4 (№5)

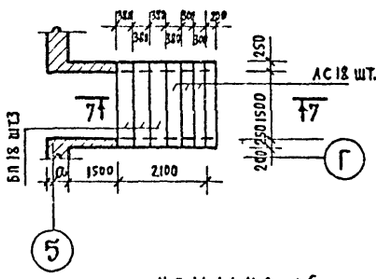

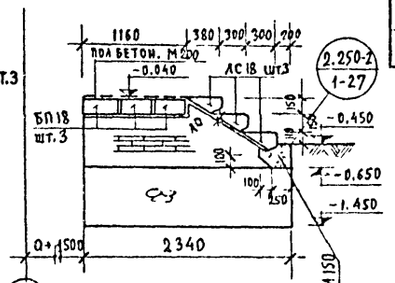

8 - 8

КРЫЛЬЦО №6

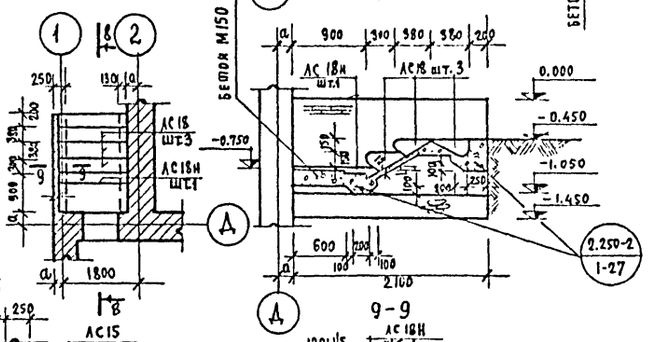

9 - 9

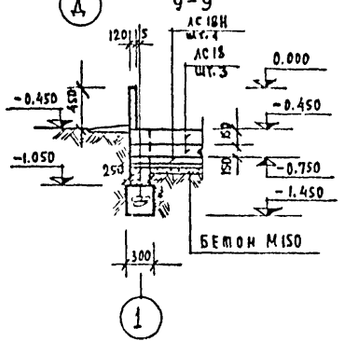

ОГРАЖДЕНИЕ ИЗ КРАСНОГО КИРПИЧА ТОЛЩ. δ = 120мм.

ПОЛ МОЗАИЧНЫЙ НА ЦЕМ. РАСТВ. М100, ТОЛЩ. 200мм

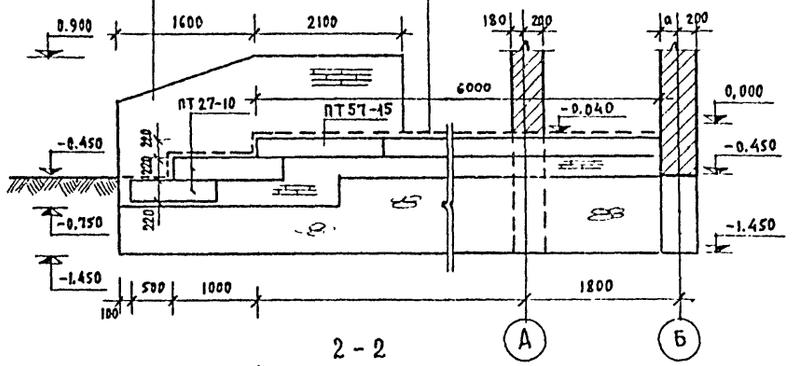

2 - 2

ПОЛ МОЗАИЧНЫЙ НА ЦЕМЕНТНОМ РАСТВОРЕ М100; ТОЛЩ. 20мм.

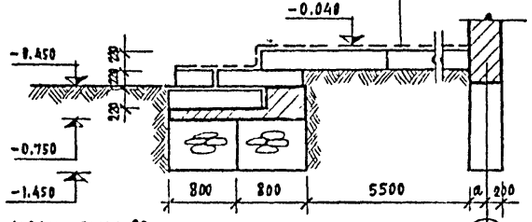

КРЫЛЬЦО №3

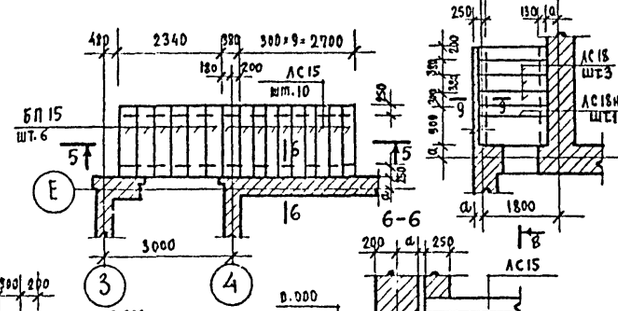

5 - 5

АСФАЛЬТОБЕТОН - 20мм
БЕТОН. ПОДГОТОВКА М100, ТОЛЩ. 80мм

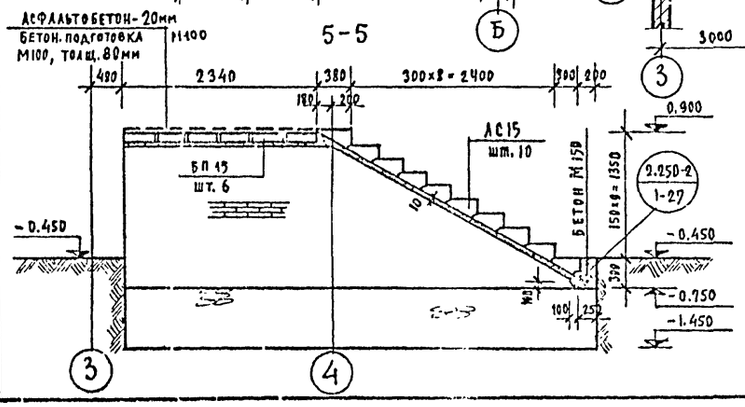

6 - 6

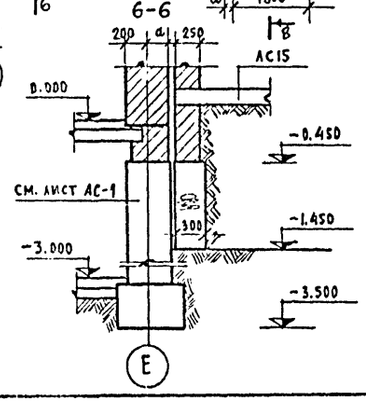

СПЕЦИФИКАЦИЯ ЭЛЕМЕНТОВ НИЖЕ отм. 0.000

Позиция обозн.	Обозначение	Наименование	Кол.	Масса единиц. т.	Примечание
		ИЗДЕЛИЯ ЖЕЛЕЗОБЕТОН.			
		ПАНЕЛИ ПЕРЕКРЫТИЙ МНОГОПУСТОТНЫЕ			
ПТ27-10	1.141-1, вып. 11	ПТ 27-10	4	0.795	
ПТ57-15	1.141-1, вып. 13	ПТ 57-15	4	2.650	
ПС42-15	1.141-1, вып 7	ПС 42-15	1	1.970	
		ПЕРЕМЫЧКИ ПЛИТНЫЕ			
БП 15	1.139-1. вып. 1	БП 15	6	0.205	
БП 18	ТО ЖЕ	БП 18	3	0.240	
		СТУПЕНИ			
АС 15	1.155-1, вып. 1	АС 15	13	0.168	
АС 15Н	ТО ЖЕ	АС 15Н	1	0.085	
АС 18	" "	АС 18	12	0.192	
АС 18Н	" "	АС 18Н	1	0.095	
АС 22	" "	АС 22	3	0.245	

1. Данный лист смотреть совместно с листами АС1, АС-6.
2. Стенки крылец выполнять из красного кирпича пластического прессования марки 100 на растворе марки 50.
3. Стенки крылец, соприкасающиеся с грунтом, обмазать горячим битумом за 2 раза.
4. Швы между панелями перекрытий крылец и железобетонными ступенями зачеканить бетоном марки 300 или раствором марки 100.
5. Перед монтажом торцы панелей заделать бетоном марки 200 на глубину 200мм.
6. Плиты заанкерровать с двух концов конструктивно.
7. Толщины бутобетонных фундаментов на 50мм больше толщины опирающихся на них кирпичных стен крылец.
8. Детали лестниц делать по серии 2.250-2, вып. 1.

Согласовано

Инв. № подл.

			1978г	264-12-181 Р1. 0-1	
				СЕЛЬСКИЙ КЛУБ С ЗАЛОМ НА 150 МЕСТ	
				Стадия: Р; Лист: АС-5; Листов:	
Рук. маст.	Ельченко				
Гл. конст.	Раиев				
Гл. арх.	Ишков				
Рук. гр.	Антонова			Крыльца №№ 1, 2, 3, 4, 5, 6.	ЦНИИЭП гражданских сельстроя г. Москва
Ст. инж.	Левская				

16017-01 13

Альбом I

Типовой проект 264-12-181

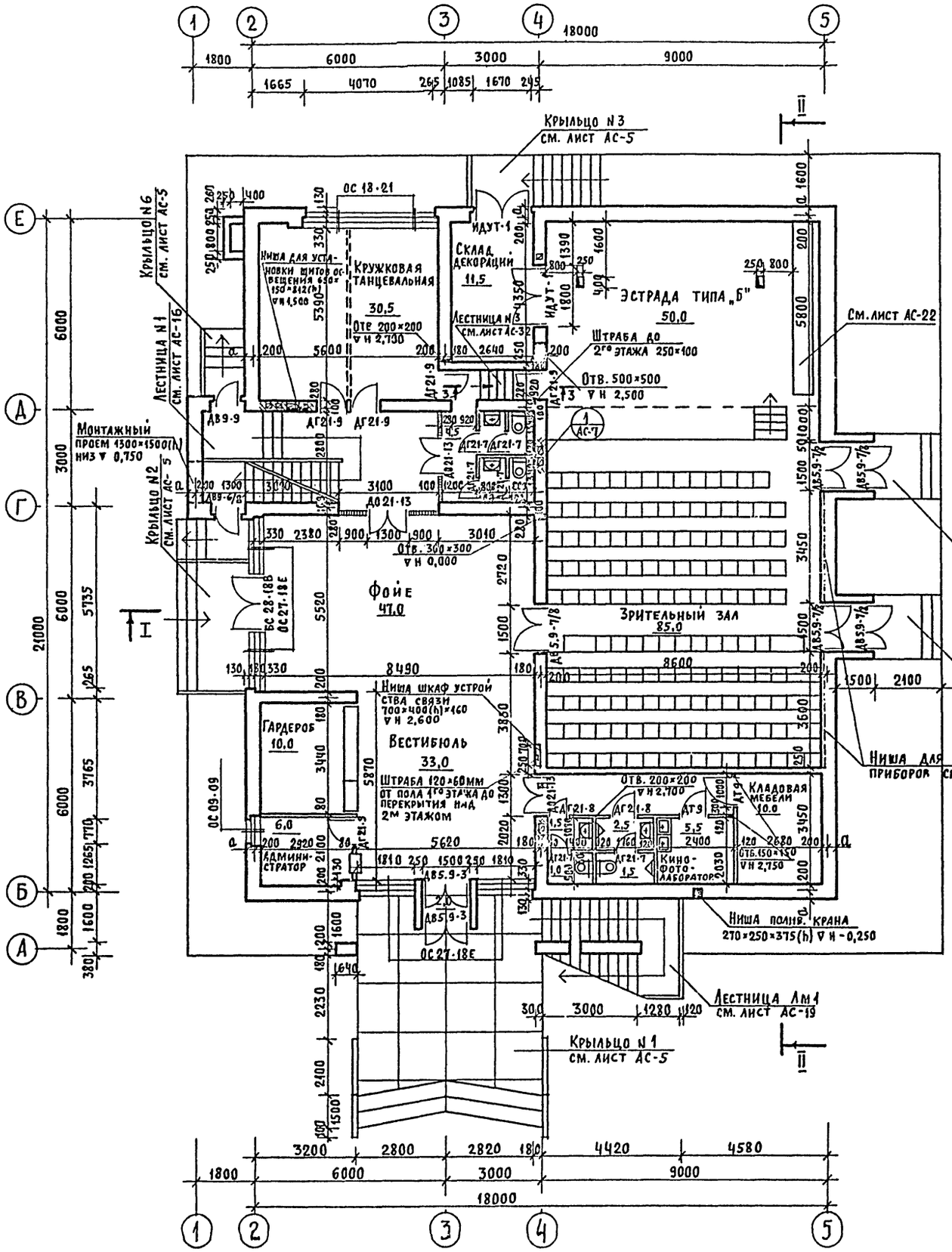

Гип ОВ	Кейлина	
Гип ВК	Молдакин	
Гип ЭЛ	Курочкин	
Инв.N подл.		

Согласовано

			1978г	264-12-181 Р1.1-1	
			Сельский клуб с залом на 150 мест		
Гл.инж.ин.	Беляев			Стадия	Лист	Листов
Рук.маст.	Омельченко			Р	АС-6	
Гл.констр.	Таранев					
Гл.арх.пр.	Шишков		Планы 1го этажа и подвала	ЦНИИЭП граждансельстрой г. Москва		
Рук.гр.кон	Антонова					
Архитект.	Барзилович					

Альбом I

Типовой проект 264-12-181

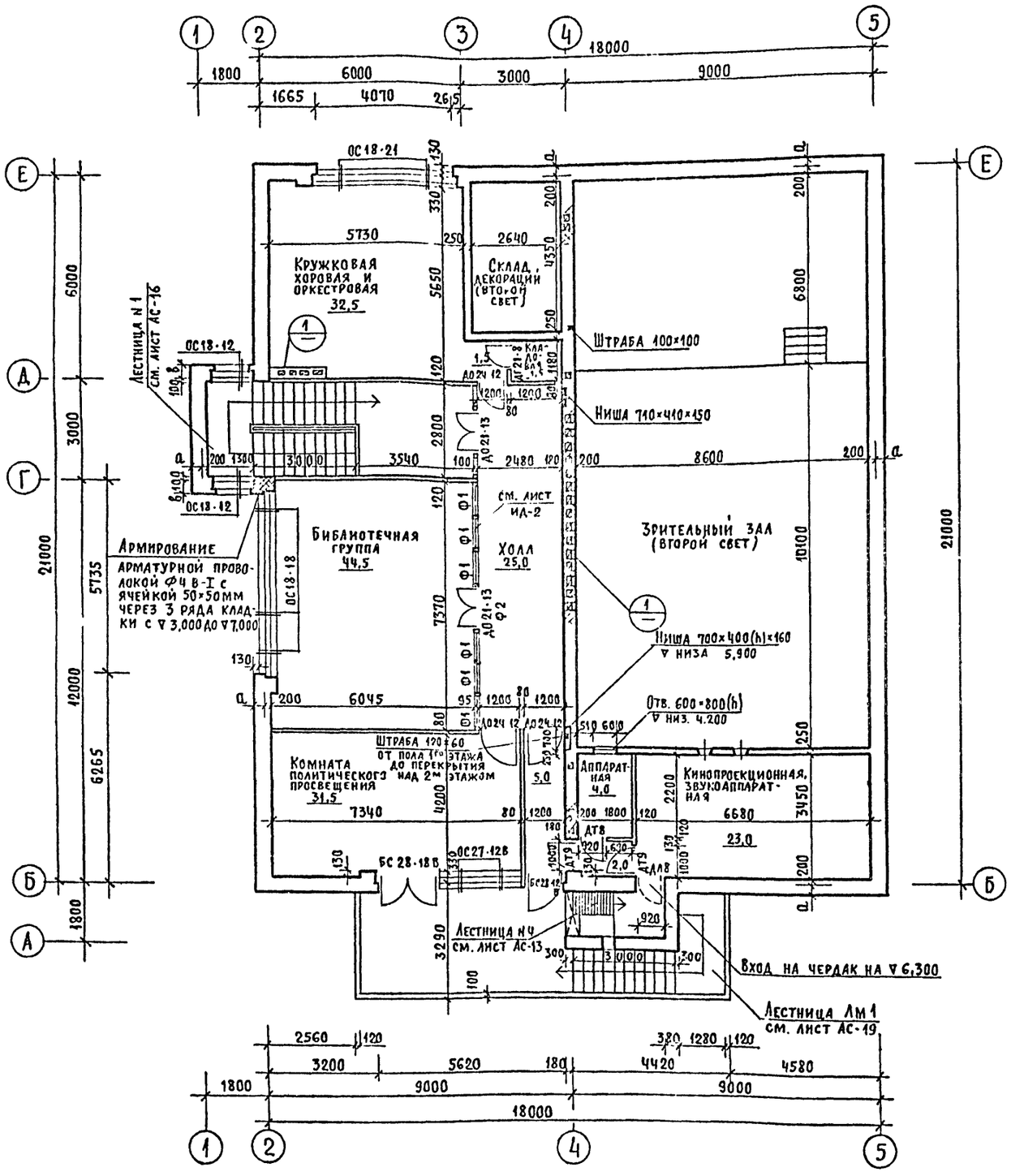

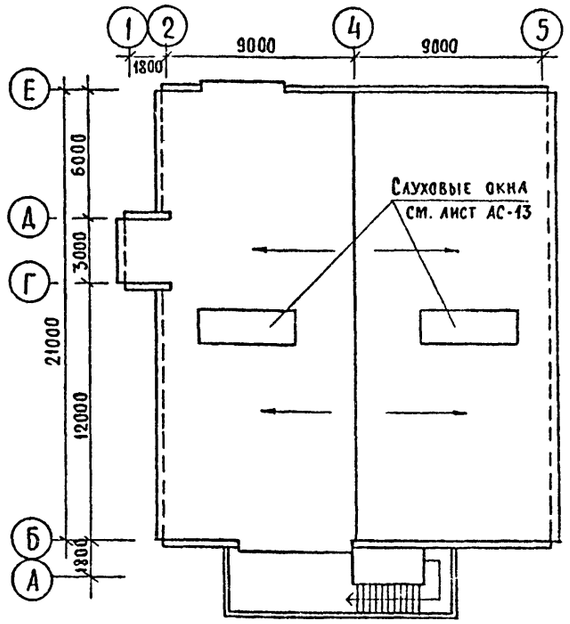

1. За относительную отметку 0,000 принят уровень чистого пола 1го этажа, что соответствует абсолютной отметке
2. Данный лист смотри совместно с листами АС-6, АС-13.
3. Материал кладки стен, таблицу толщин и значение „0" смотри заглавный лист, лист 5, таблица 3.
4. Материал внутренних стен и перегородок указан в заглавном листе, лист 4.
5. При разбивке и устройстве каналов, штраб и ниш инженерно-технических устройств пользоваться чертежами плана этажа совместно с листами ОВ, ВК и ЭЛ (альбом II).
6. Штрабы после прокладки коммуникаций закрыть сеткой и оштукатурить.
7. Полы и отделку помещений смотри заглавный лист, лист 6
8. Устройство полов в помещениях и внутренние отделочные работы производить после окончания монтажа коммуникаций и устройства кровли
9. Отметка пола в санузлах ниже пола основных помещений на 20мм.
10. Для крепления оконных и дверных блоков в проемах заложить просмоленные деревянные пробки размером 120×120×65мм по 2 штуки с каждой стороны
11. Детали крепления перегородок выполнять по серии 2.230-1, выпуск 1.
12. Лестница №4 – стремянка лаза на чердак марка МС-25 по серии ИИ-03-03, Альбом 71-64.

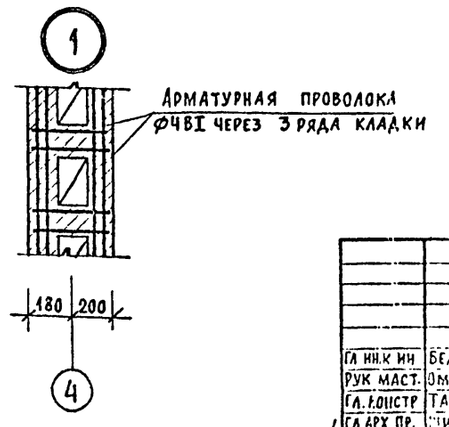

Согласовано

ГИП ОВ	Кейлина	
ГИП ВК	Молодкин	
ГИП ЭЛ	Курочкин	

Инв. № подл.

ГА НИК ИИ	Беляев	
Рук маст.	Омельченко	
Гл. констр	Таранев	
Гл арх. пр.	Шишков	
Рук гр кон	Антонова	
Архитект	Гарзилович	

1978г | 264-12-181 Р1. 1-1

Сельский клуб с залом на 150 мест

Стадия	Лист	Листов
Р	АС-7	

План 2го этажа и план кровли

ЦНИИЭП граждансельстрой г. Москва

16017-01 15

Альбом I

Типовой проект 264-12-181

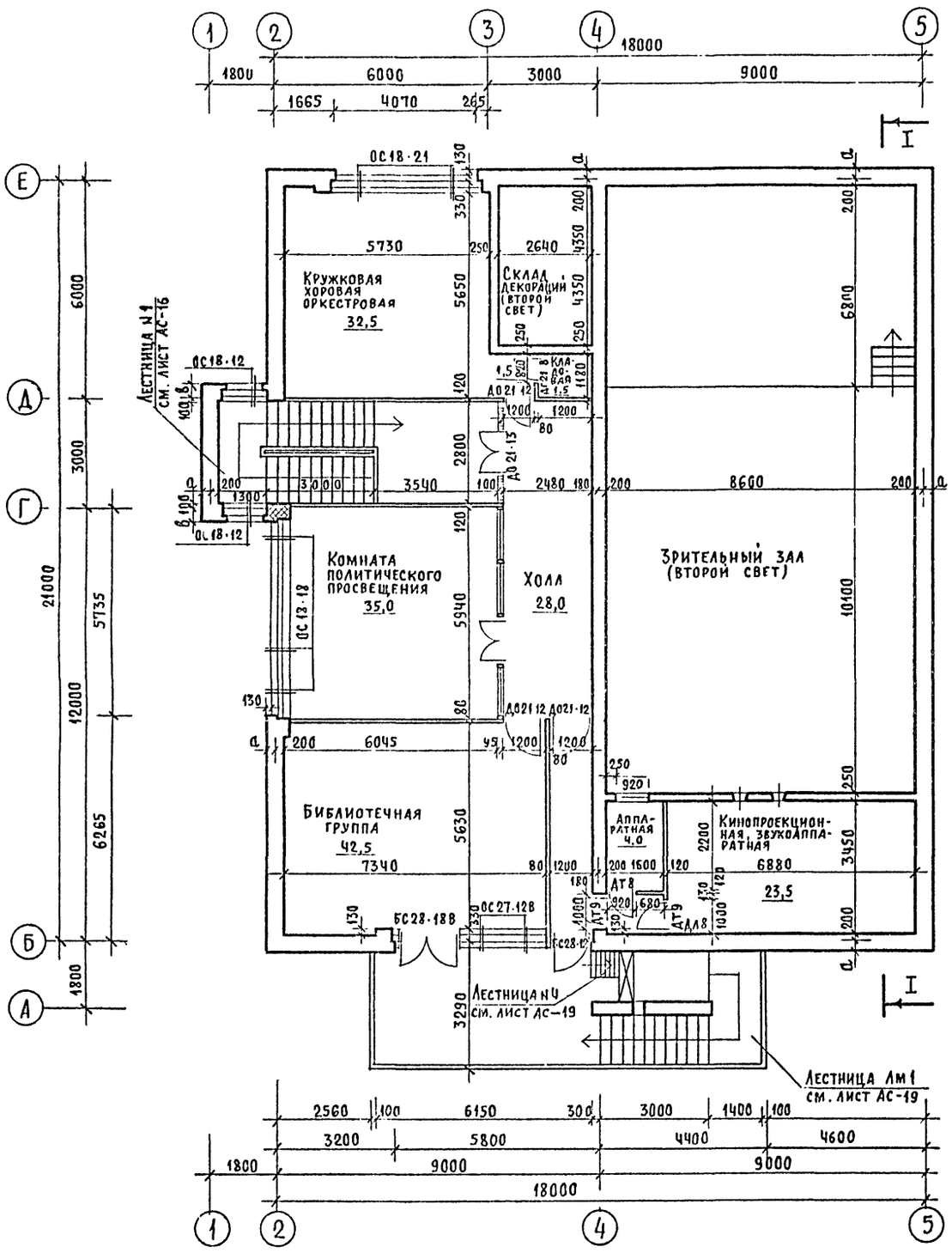

Разрез I-I

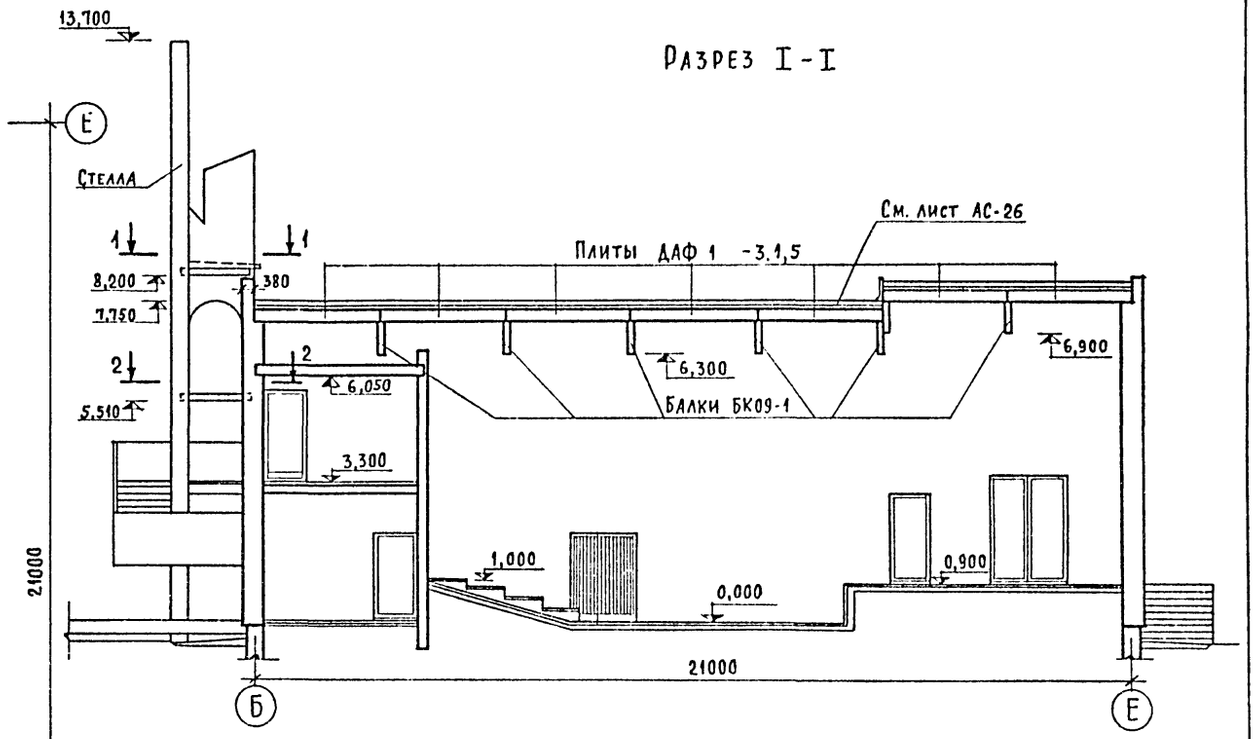

1-1

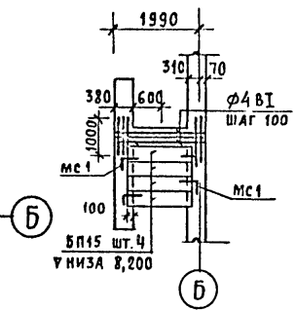

2-2

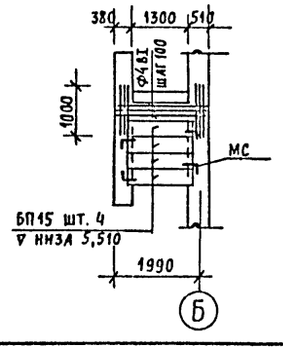

1. План 1го этажа смотри лист АС-6.
2. Кладку стен стеллы армировать на высоту с ▽ 8,340 до ▽ 13,700 сеткой из ф4 BI ячейками через 100.
3. Устройство вентиляционных каналов, ниш и штраб см. лист АС-7.

СОГЛАСОВАНО

ГИП ОВ	КЕЙЛИНА	
ГИП ВК	ГОЛОДКИН	
ГИП ЭЛ	КУРОЧКИН	

Инв. N подл.

ГА инж. н.	БЕЛЯЕВ		
Рук. маст	ОМЕЛЬЧЕНКО		
ГА констр	ГДАНЕВ		
ГА. АРХ ПР	ШИШКОВ		
Рук. гр кон	АНТОНОВА		
Архитект	БАРЗИЛОВИЧ		

1978г | 264-12-181 Р1. 1-1

Сельский клуб с залом на 150 мест

Стадия	Лист	Листов
Р	АС-8	

План 2го этажа при варианте проекта с покрытием из клееных деревянных конструкций заводского изготовления. Разрез I-I

ЦНИИЭП гражданского сельстроя г. Москва

16017-01 16

Альбом I

Типовой проект 264-12-181

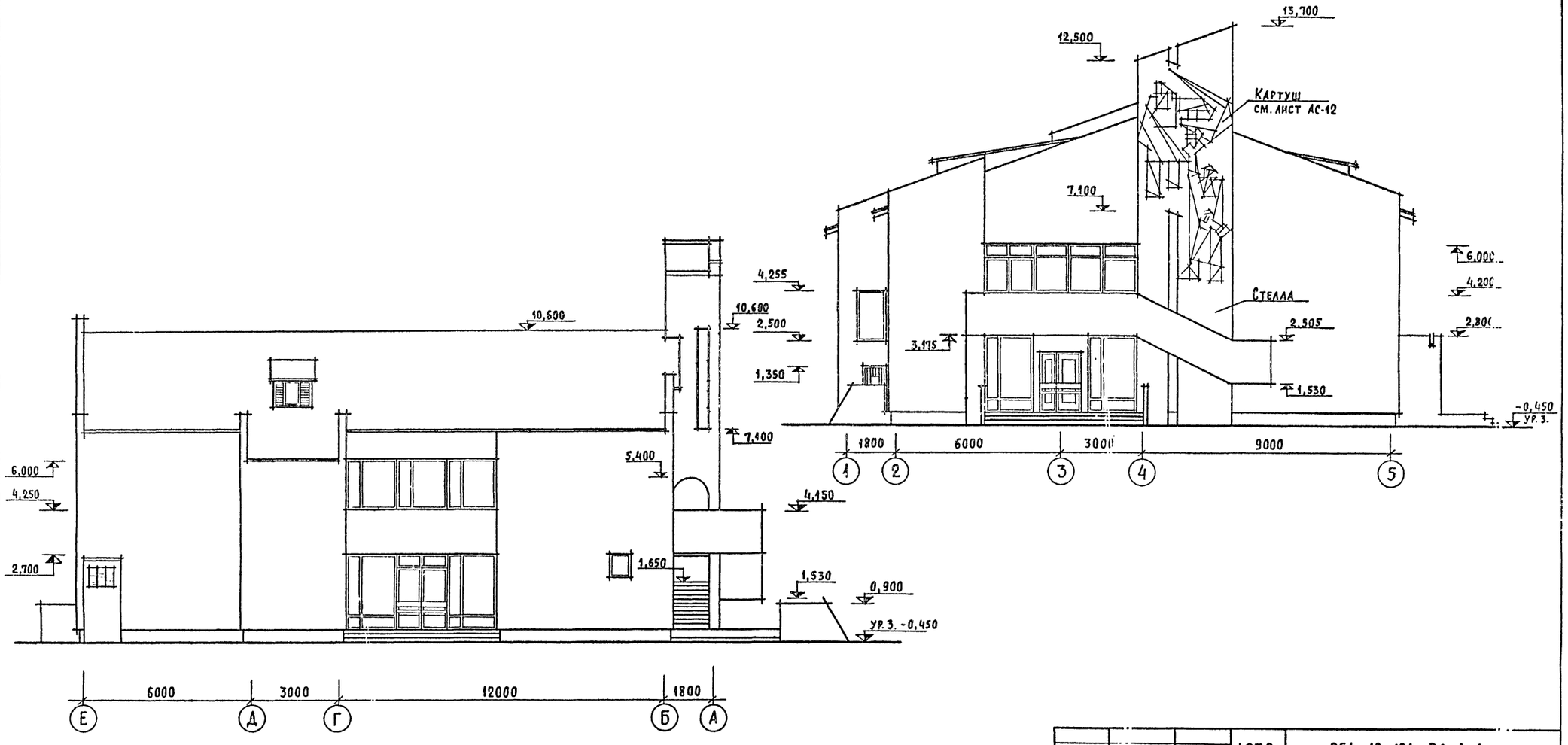

			1978г	264-12-181 Р1.1-1
			Сельский клуб с залом на 150 мест	
Рук. маст	Сельченко			Стадия: Р; Лист: АС; Листов:
Гл. констр.	Баранев			
Гл. арх. пр	Шишков		Фасады в осях Е-А; 1-5	ЦНИИЭП Гражданс. селстрой г. Москва
Рук. гр. кон	Антонова			
Архитект	Бузилович			

16017-01 17

Согласовано

Инв. № подл.

Альбом I

Типовой проект 264-12-181

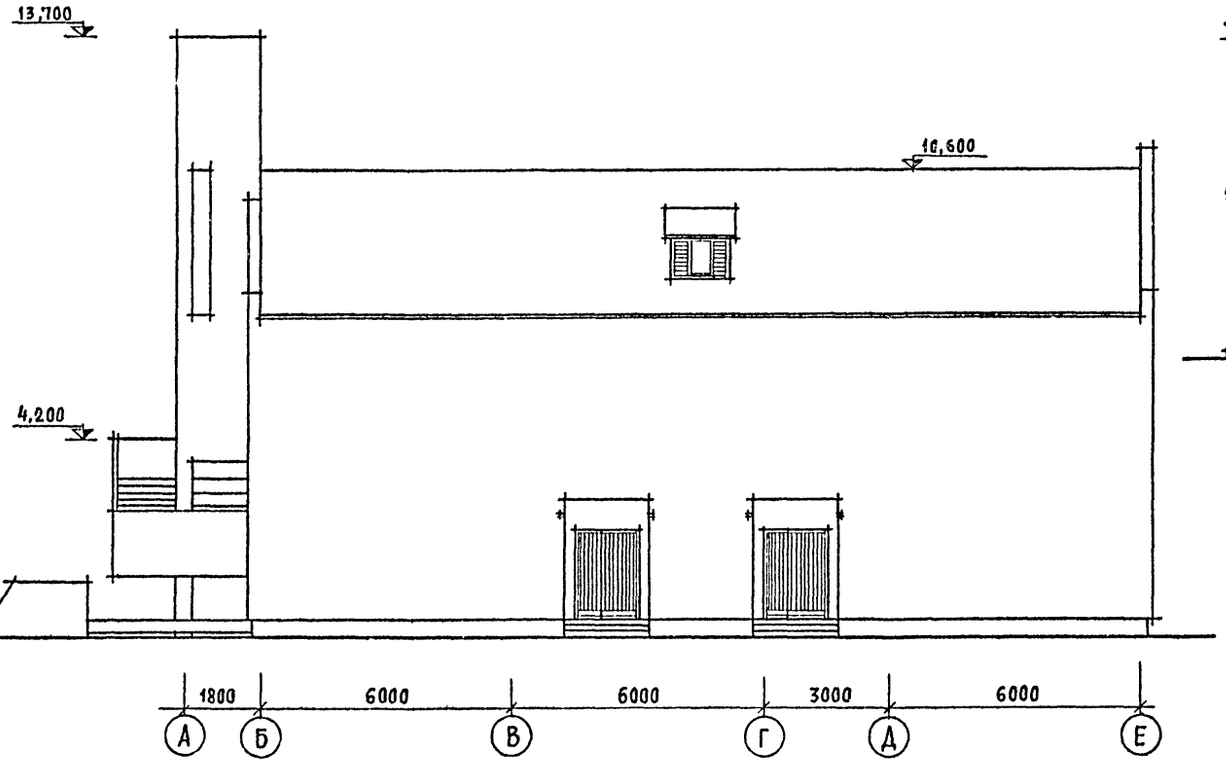

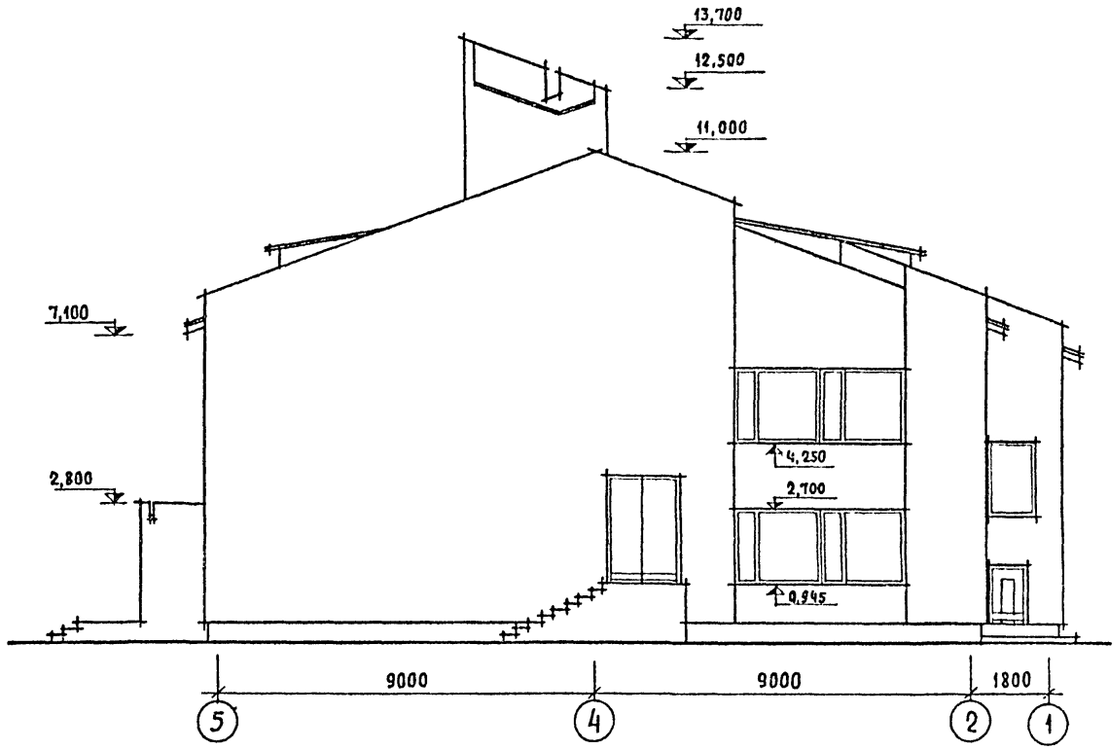

СОГЛАСОВАНО

Инв. N подл.

			1978 г	264-12-181 Р1.1-1	
			Сельский клуб с залом на 150 мест		
Рук. мастерской	Омельченко			Стадия: Р; Лист: АС-10; Листов:	
Гл. конструктор	Таранев				
Гл. архитектор	Шишков				
Рук. гр. КМ	Антонова		Фасады в осях А-Б; 5-1	ЦНИИЭП гражданских сельстроев г. Москва	
Архитектор	Барзилович				

16017-01 18

Альбом I

Типовой проект 264-12-181

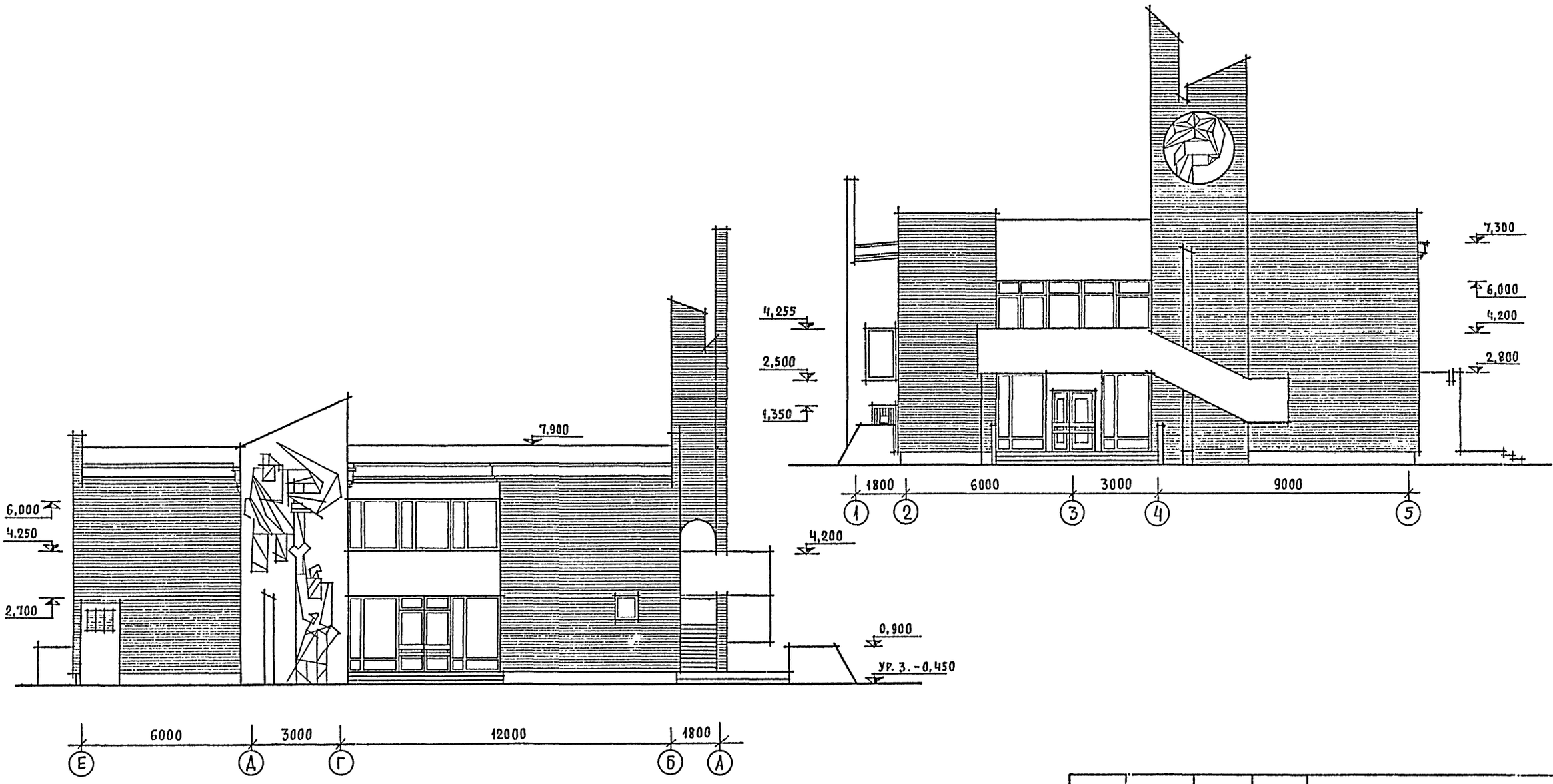

			1978 г	264-12-181 Р1. 1-1	
			Сельский клуб с залом на 150 мест		
Рук. мастерской	Омельченко		Вариант проекта с покрытием из клееных, деревянных конструкций заводского изготовления	Стадия: Р	Лист: АС-11
Гл. констр.	Таранев				Листов:
Гл. арх. пр.	Шишков		Фасады в осях Е-А; 1-5 /вариант/	ЦНИИЭП гражданельстрой г. Москва	
Рук. гр. кон.	Антонова				
Архитект	Барзилович				

Согласовано

Инв. № подл.

16017-01 15

Альбом I

Типовой проект 264-12-181

Картуш для основного варианта (м 1:50)

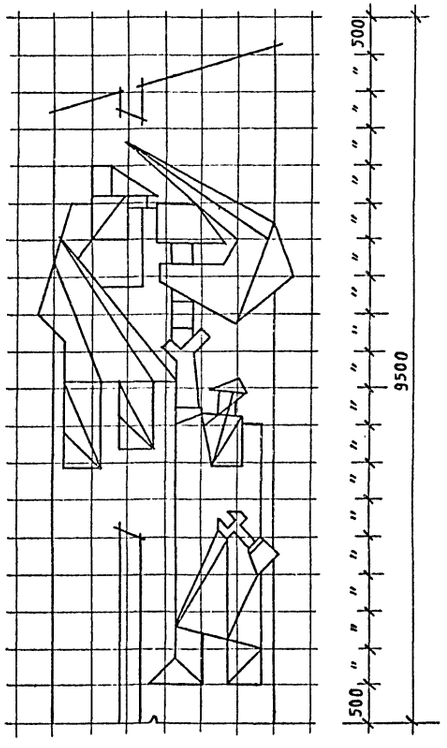

Картуш для варианта покрытия из клееных балок (м 1:20)

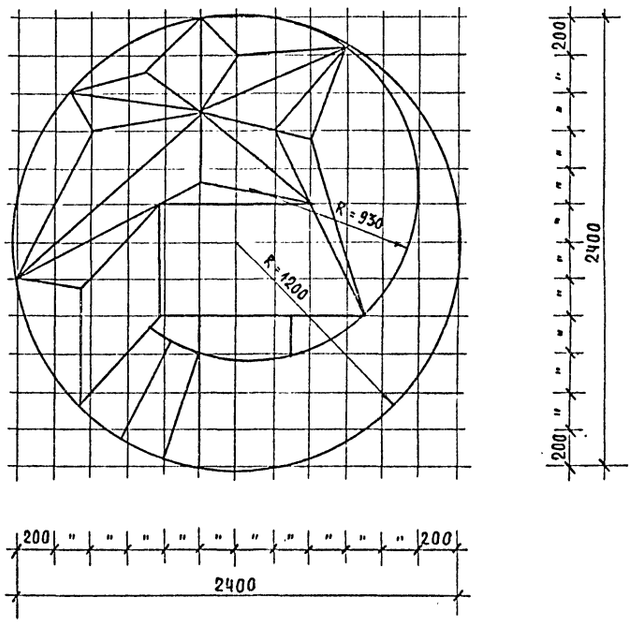

Картуш выполнить из бетона на белом цементе с облицовкой смальтой под золото. Данный чертеж читать совместно с листом АС-9.
Размеры масштабной сетки даны в миллиметрах.

			1978г	264-12-181 Р1. 1-1	
				Сельский клуб с залом на 150 мест	
Рук. мас.	Омельченко			Стадия / Лист / Листов	
Гл. констр.	Аранев			Р / АС-12	
Гл. арх. пр.	Пишков				
Рук. гр. кон.	Антонова				
Архитек.	Арзилович		Картуш	ЦНИИЭП гражданс. сельстрой г. Москва	

16017-01 20

Согласовано

Инв. № подл.

Альбом I

Типовой проект 264-12-181

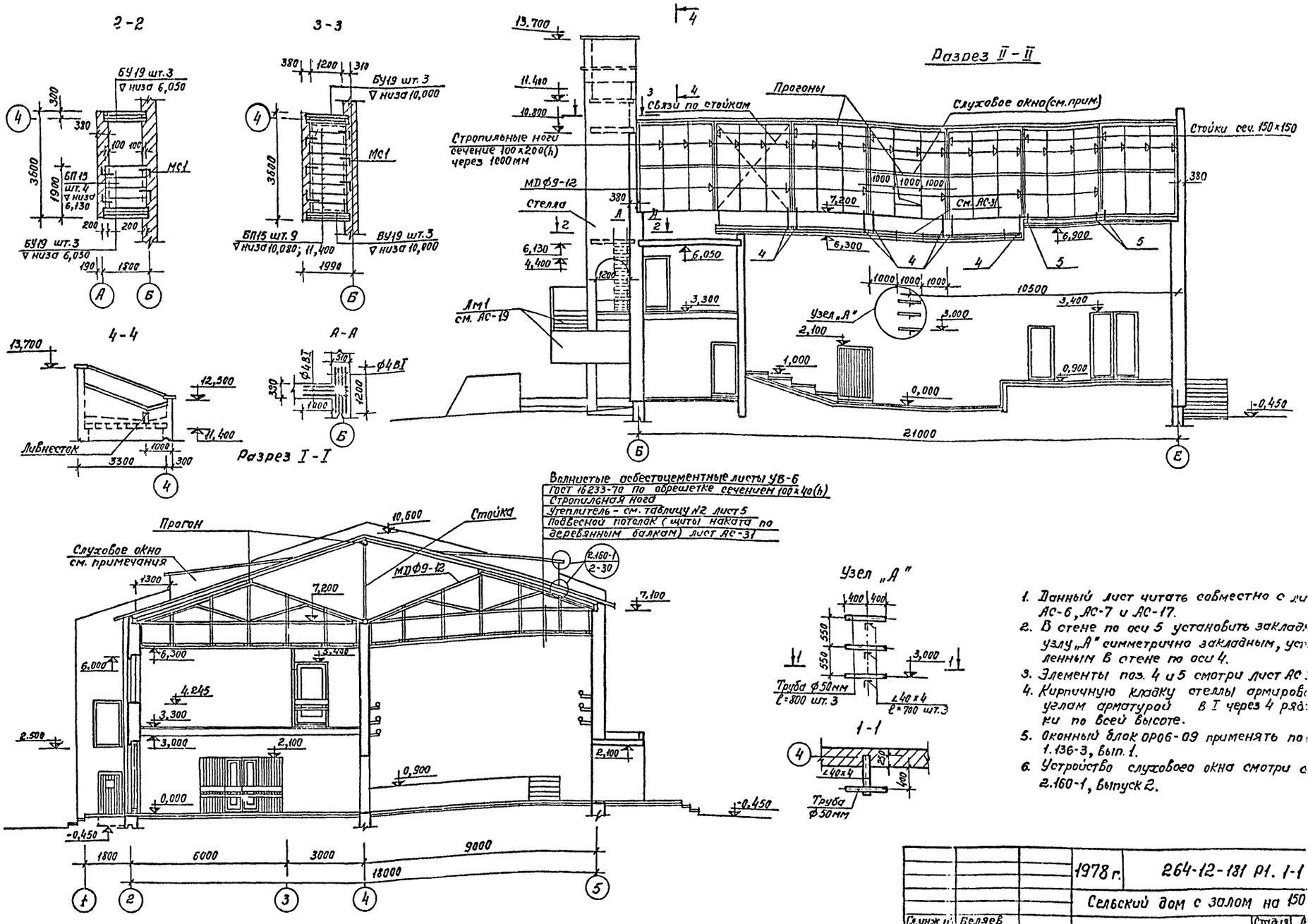

1. Данный лист читать совместно с листом АС-6, АС-7 и АС-17.
2. В стене по оси 5 установить закладные по узлу „А" симметрично закладным, установленным в стене по оси 4.
3. Элементы поз. 4 и 5 смотри лист АС 31.
4. Кирпичную кладку стеллы армировать по углам арматурой в I через 4 ряда кладки по всей высоте.
5. Оконный блок ОР06-09 применять по серии 1.136-3, вып. 1.
6. Устройство слухового окна смотри серию 2.160-1, выпуск 2.

Гл. инж.	Беляев	1978 г.	264-12-181 Р1. 1-1		
Рук. маст.	Омельченко	Сельский дом с залом на 150 мест			
Гл. конст.	Таранев		Стадия	Лист	Листов
Гл. арх.	Шишков		Р	АС-13	
Рук. гр.	Антонова	Разрезы I-I; II-II	ЦНИИЭП	Гражданстрой г. Москва	
Архитект.	Варзилович				

16017-01 21

Согласовано

Инв. № подл.	ГИП	Крылова
	Рук. гр.	Черняховский

Пров. Танковец 5/...

Альбом I

Типовой проект 264-12-181

Развертка стены с каналами по оси „4"

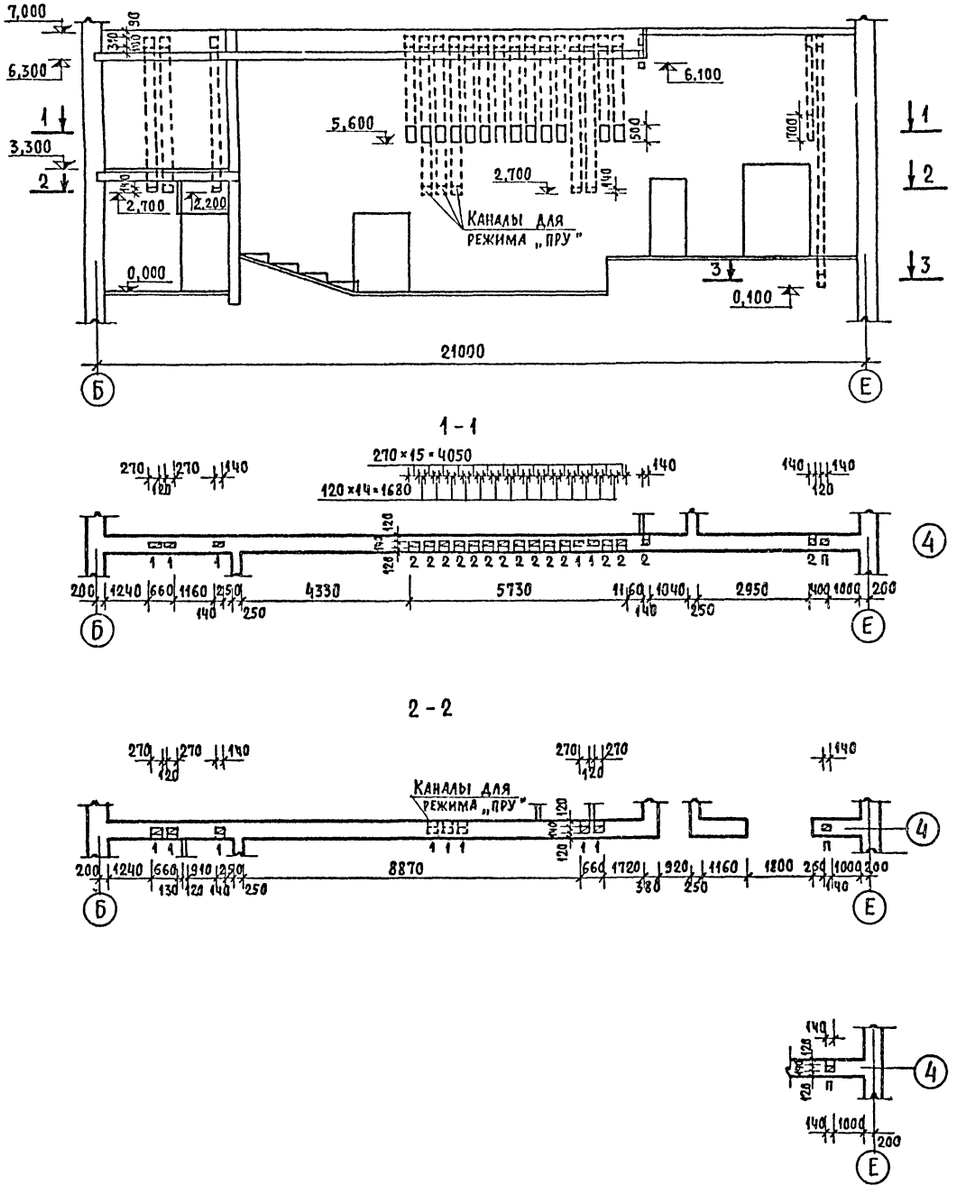

Развертка стены с каналами по оси „Д"

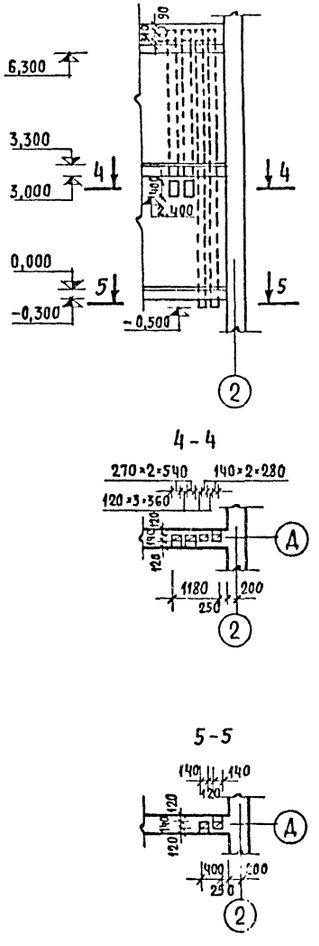

Данный лист читать совместно с листами АС-6, АС-7.

			1978 г.	264-12-181 Р1.1-1	
			Сельский клуб с залом на 150 мест		
Рук мастер	Омельченко			Стадия	Лист	Листов
Гл конс	Таранев			Р	АС-14	
Гл арх	Шишков		Развертки стен с каналами по осям „4"; „Д"	ЦНИИЭП гражданскельстрой г. Москва	
Рук гр	Антонова				
Архитект	Барзилович				

16017-01 22

Согласовано:

Инв N подл.

Альбом I

Типовой проект 264-12-181

План перемычек 1го этажа

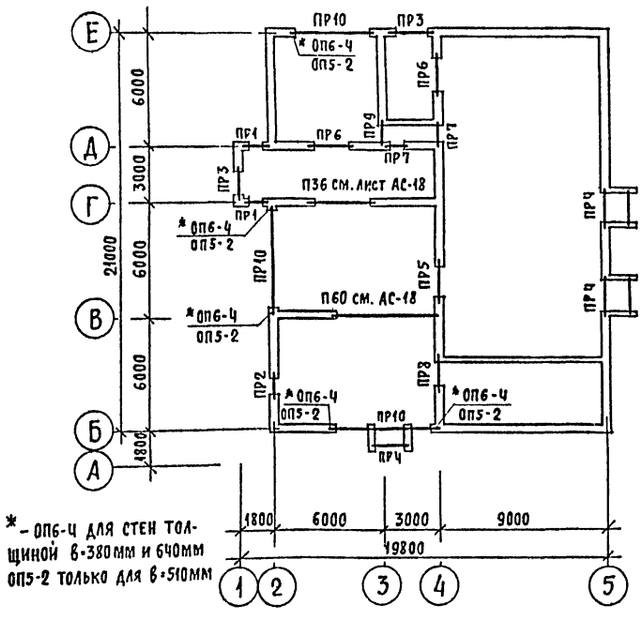

*- ОП6-Ч для стен толщиной в=380мм и 640мм
ОП5-2 только для в=510мм

План перемычек 2го этажа

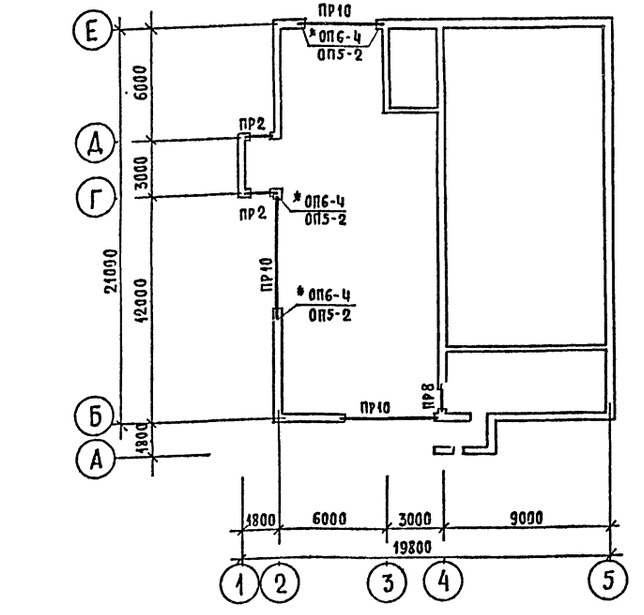

Ведомость перемычек при толщине наружных стен в=380мм

Тип	Сечение	Этаж	Кол. мест на этаж
ПР1	380, 1,350, БУ13, Б13	П	—
		1	2
		2	—
ПР2	380, 2,700, 4,255, 2,775, 4,330, Б15	П	—
		1	1
		2	2
ПР3	380, 3,400, (0,750 по оси „1"), Б22	П	—
		1	2
		2	—
ПР4	380, 2,100, БП18	П	—
		1	3
		2	—
ПР5	см. ПР8, 2,100 (низ перемычек)	1	1
ПР6	380, -0,900, 2,100, 3,400, БУ24, Б22	П	1
		1	2
		2	—
ПР7	380, -0,900, 2,100, БУ13, Б13	П	1
		1	2
		2	—
ПР8 (ПР5)	380, 2,100, 5,400, Б15 - для ПР8, (Б18 - для ПР5)	П	—
		1	1
		2	1
ПР9	380, -0,900, 2,100, БУ13, Б13	П	1
		1	1
		2	—
ПР10	П60, 380, 2,700, 6,000, Уголок приварить к прогону, 4 Ø3 х 6, 120, в=5000	П	—
		1	3
		2	3

Ведомость перемычек при толщине наружных стен в=510мм

Тип	Сечение	Этаж	Кол. мест на этаж
ПР1	510, 1,350, БУ13, Б13	П	—
		1	2
		2	—
ПР2	510, 2,700, 4,255, 2,775, 4,330, Б15	П	—
		1	1
		2	2
ПР3	510, 3,400, (0,750 по оси „1"), Б22	П	—
		1	2
		2	—
ПР4	510, 2,100, Б18, БП18	П	—
		1	3
		2	—
ПР5	см. ПР8, 2,100 (низ перем.)	1	1
ПР6	380, -0,900, 2,100, 3,400, по оси „4", БУ24, Б22	П	1
		1	2
		2	—
ПР7	380, -0,900, 2,100, БУ13, Б13	П	1
		1	2
		2	—
ПР8	380, 2,100, 5,400, Б15-для ПР8, (Б18-для ПР5)	П	—
		1	1
		2	1
ПР9	380, -0,900, 2,100, БУ13, Б13	П	1
		1	1
		2	—
ПР10	510, 2,775, 6,075, 2,700, 6,000, П60, П60-1, 125х10, в=5000	П	—
		1	3
		2	3

Ведомость перемычек при толщине наружных стен в=640мм

Тип	Сечение	Этаж	Кол. мест на этаж
ПР1	640, 1,350, БУ13, Б13	П	—
		1	2
		2	—
ПР2	640, 2,700, 4,255, 2,775, 4,330, Б15	П	—
		1	1
		2	2
ПР3	640, 3,400, (0,750 по оси „1"), Б22	П	—
		1	2
		2	—
ПР4	640, 2,100, Б18, БП18	П	—
		1	3
		2	—
ПР5	см ПР8, 2,100 (низ перемычек)	1	1
ПР6	380, -0,900, 2,100, 3,400, по оси „4", БУ24, Б22	П	1
		1	2
		2	—
ПР7	380, -0,900, 2,100, БУ13, Б13	П	1
		1	2
		2	—
ПР8	380, 2,100, 5,400, Б15-для ПР8, (Б18-для ПР5)	П	—
		1	1
		2	1
ПР9	380, -0,900, 2,100, БУ13, Б13	П	1
		1	1
		2	—
ПР10	640, 2,775, 6,075, 2,700, 6,000, П60, П60-1, 125х10, в=5000	П	—
		1	3
		2	3

План перемычек подвала

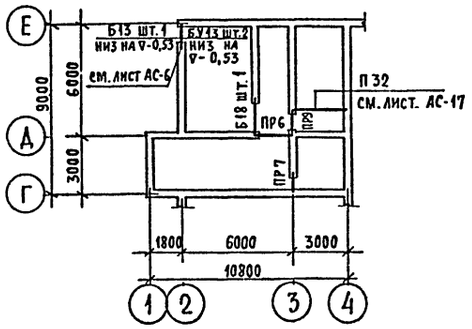

1. Данный лист смотри с листами АС-6, АС-7, АС-18.
2. Перемычки укладывать на цементно-песчаный раствор марки 50.
3. В кирпичных перегородках толщиной 120мм над дверными проемами, не оговоренных на данном листе применять перемычку Б13.
4. Ригель П60-1 смотри лист ИЖ-1.

			1978г	264-12-181 Р1.1-1	
			Сельский клуб с залом на 150 мест		
				Стадия	Лист	Листов
Рук. пост	Омельченко			Р	АС-15	
Гл. констр	Гаранев					
Гл. архит	Шишков		Планы и ведомости перемычек	ЦНИИЭП гражданс. сельстрой г. Москва		
Рук. гр.	Антонова					
Ст. инж.	Бавальюк					

Согласовано:

Инв. № подл.

16019-01 23

Типовой проект 264-12-181 Альбом I

1 - 1

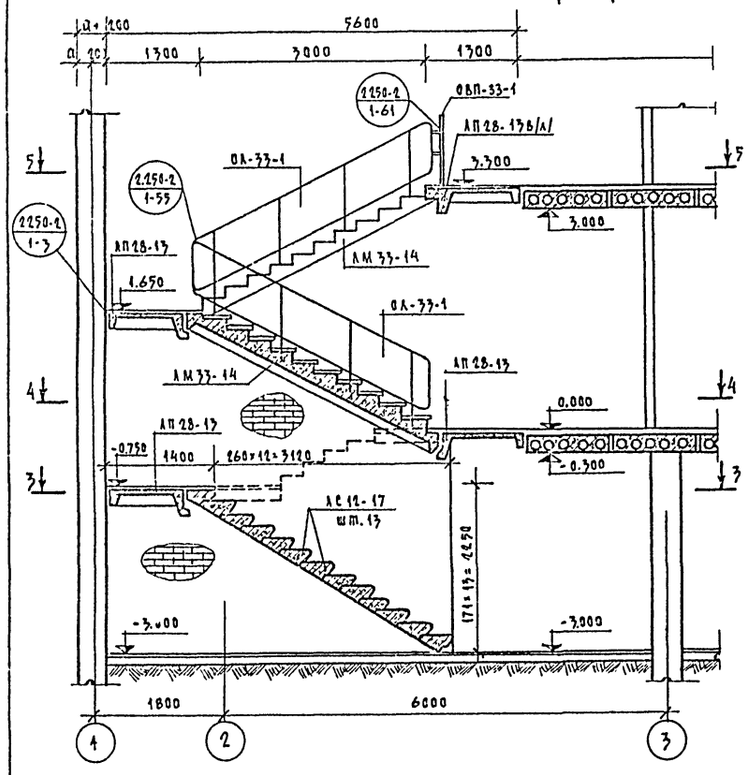

2 - 2

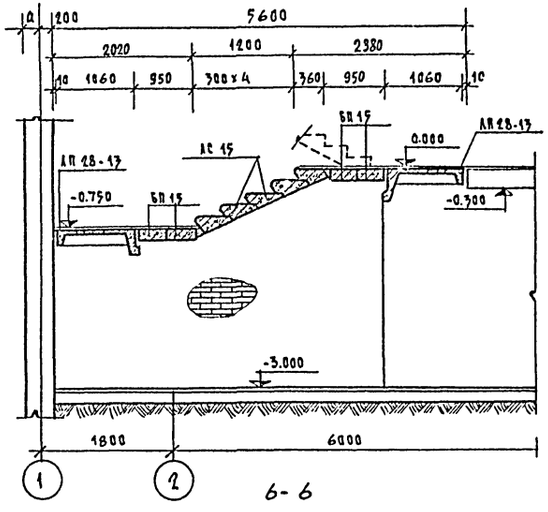

6 - 6

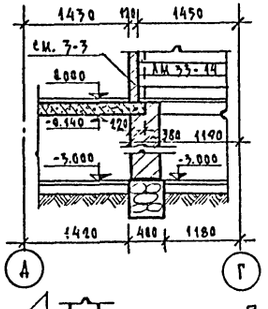

3 - 3

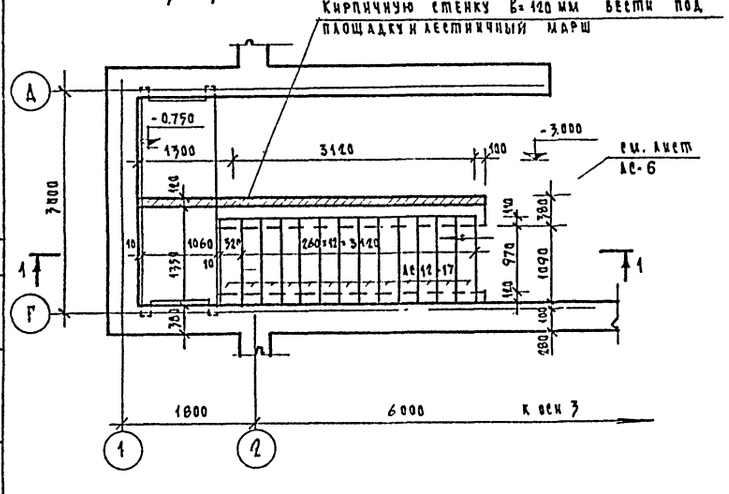

4 - 4

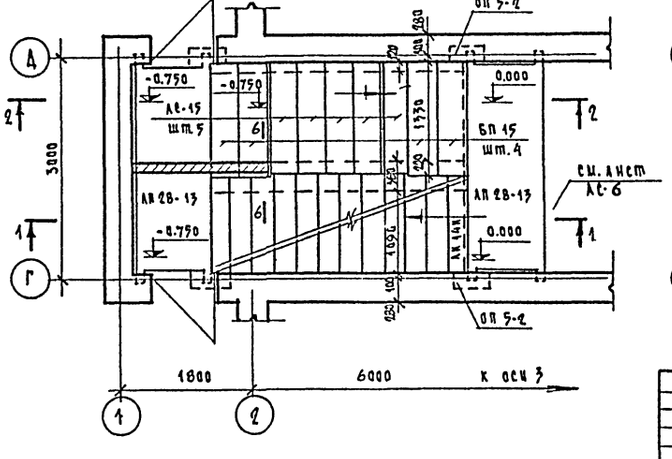

5 - 5

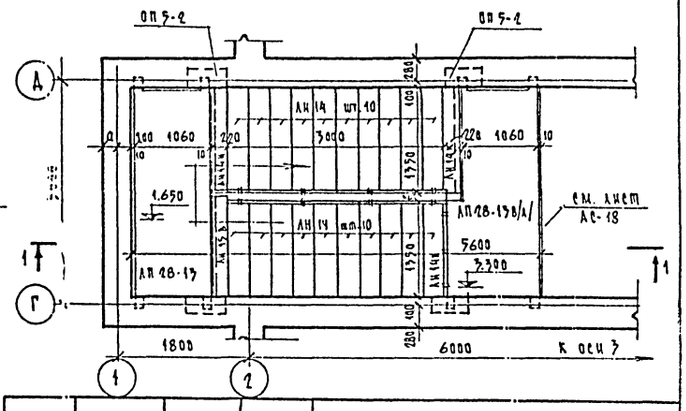

Спецификация элементов

Поз. обозначение	Обозначение	Наименование	Кол. по этаж. подвал	1	2	Всего	Масса единицы	Примен.
		Изделия железобетонные						
		Лестничные площадки						
	1.250-1. вып.1	АП 28-13	2	1		3	0.855	
	То же	АП 28-13 в/л			1	1	1.011	
		Лестничные марши						
	1.250-1 вып.1	АМ 33-14		2		2	1.417	
		Лестничные проступи						
	1.250-1 вып.1	АН 14		20		20	0.038	
	То же	АН 14 и		2		2	0.025	
	"	АН 15 в		1		1	0.033	
	"	АН 14 к		1		1	0.038	
		Ступени						
	1.155-1 вып.1	АС 15	5			5	0.168	
	То же	АС 12-17	13			13	0.130	
		Перемычки плитные						
	1.139-1 вып.1	БП 15	4			4	0.205	
		Опорные подушки						
	ИИ 03-02 АА.108	ОП 5-2	4	4		8	0.045	
		Изделия металлические						
		Огражден. лестн. марша						
	1.256-1	ОЛ-33-1		2		2	39.46 кг	
		Огражден. лестн. площадки						
	1.256-1	ОВП-33-1			1	1	19.75 кг	

1. Данный лист смотреть с листами АС-6, АС-7
2. Лестница выполнена по серии 1.250-1 вып. 1
3. Монтажные узлы и детали по серии 2.250-2 вып. 1
4. Ограждения выполнены по серии 1.256-1

			1978г	264-12-181 Р1 1-1	
			Сельский клуб с залом на 150 мест		
Рук. масс.	Омельченко		Стадия	Лист	Листов
Гл. констр.	Таранев		Р	АС-16	
Гл. арх. п.	Шишков		Лестница № 1	Гражданск. сельстрой Москва	
Рук. гр. кон.	Антонова				
Ст. инжен.	Завальнюк				

Согласовано

Инв. № подл.

16017-01 21

Альбом I

Типовой проект 264-12-181

План перекрытия подвала

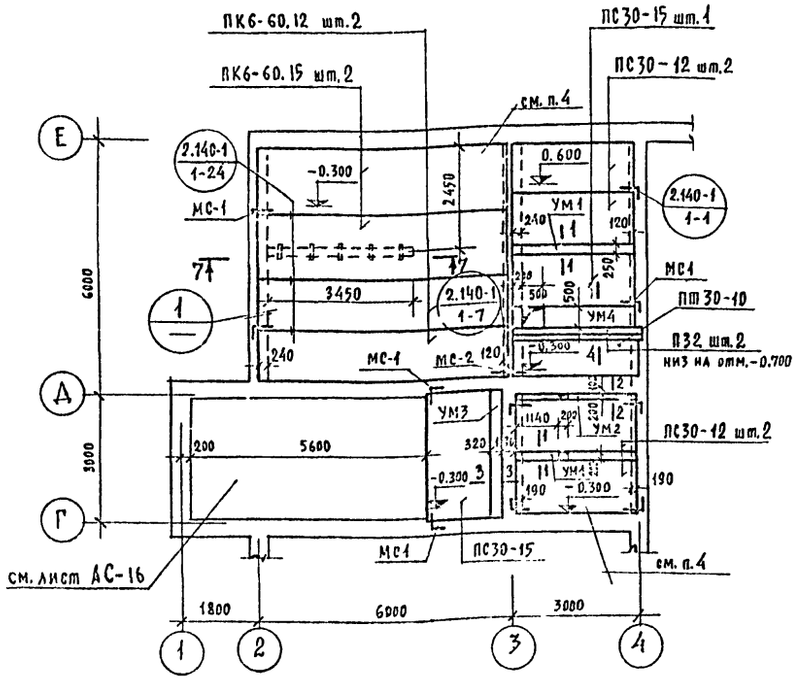

1-1, 5-5

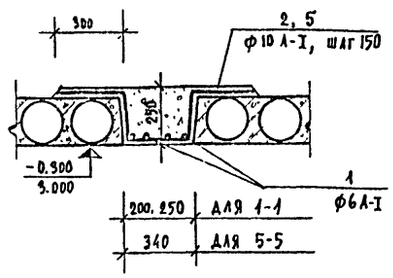

6-6

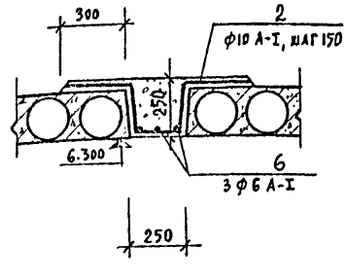

2-2, 3-3, 4-4

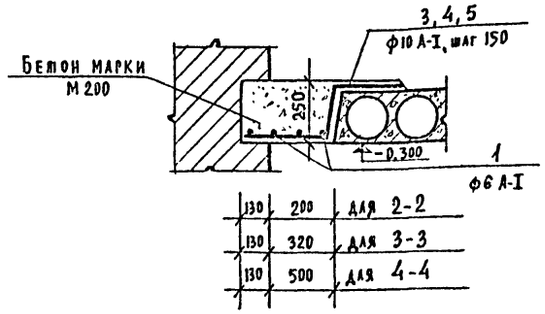

Выборка стали в кг на все монолитные участки

Марка	Арматурные изделия								
	Сталь класса А-I гост 2590-71			Сталь класса А-II гост 5781-75		гост 8239-72	гост 8240-72	гост 380-71*	
	6	10		10		I16	[16	-δ=6	
УМ1	4.0	32,8		—					36,8
УМ2	2.0	10,9		—					12,9
УМ3	2,6	12,6		—					15,2
УМ4	4,6	14,8		—					19,4
УМ5	2,6	17,9		—					20,5
УМ6	7,2	19,5		—					26,7
МС1	—	—		22,9					22,9
МС2	—	—		3,83					3,83
Крепление монорельса	—	2,3		—		59,2	35,3	2,4	99,2

Крепление монорельса (двутавра) к плите перекрытия

7-7

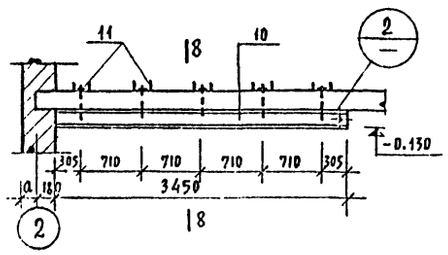

8-8

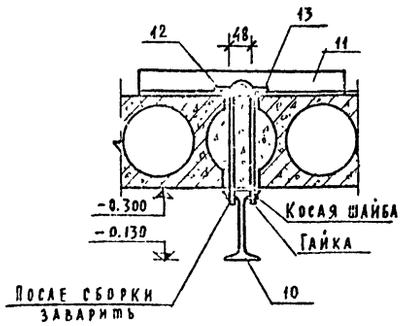

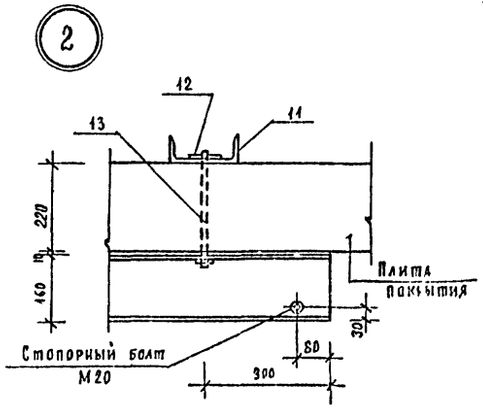

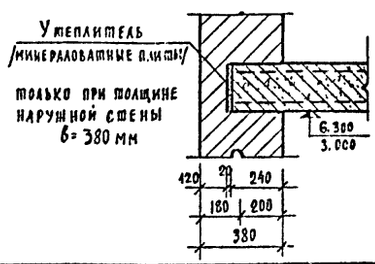

МС1

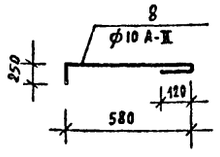

МС2

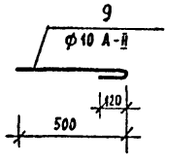

Ведомость стержней

Марка элемента	Поз.	Эскиз или сечение	ф мм	Длина мм	Кол.	Масса общая кг
УМ1 шт.2	1	2980	6 А-I	2980	3	2.0
	2	320 200 300 230	10 А-I	1260	21	16.4
				Итого:		18.4
УМ2 шт.1	1	см. выше	6 А-I	2980	3	2.0
	3	320 300 230	10 А-I	850	21	10.9
				Итого:		12.9
УМ3 шт.1	1	см. выше	6 А-I	2980	4	2,6
	4	440 300 230	10 А-I	970	21	12,6
				Итого:		15.2
УМ4 шт.1	1	см выше	6 А-I	2980	7	4.6
	5	620 300 230	10 А-I	1150	21	14.8
				Итого:		19.4
УМ5 шт.1	1	см. выше	6 А-I	2980	4	2.6
	6	300	10 А-I	1380	21	17,9
				Итого:		20.5
УМ6 шт.1	2	см. выше	10 А-I	1260	25	19,5
	7	3880	6 А-I	3880	3	7.2
				Итого:		26.7
МС1, шт.39	8	см. чертеж	10 А-II	950	1	0,586
МС2 шт.10	9	то же	10 А-II	620	1	0.383
Крепление монорельса к плите перекрыт	10	двутавр I16, ℓ=3,45м	—	3450	1	59,2
	11	швеллер [16, ℓ=0,5м	—	500	5	35,3
	12	полоса 6×100, ℓ=0,1м	—	100	5	2,4
	13	анкер	10 А-I	750	5	2.3
				Итого:		39,2

Об'ем бетона на все монолитные участки-1.9м³, бетон 1200.

1. Данный чертеж см. с листами АС-6, АС-18.
2. Монолитные плиты имеют опирание на стены 130мм.
3. Защитный слой бетона принять - 20 мм.
4. Обеспечить тщательную заделку примыканий перекрытия к стенам подвала.

Рук. мас.	Омельченко		
Гл. констр.	Таранев		
Гл. арх. пр.	Шишков		
Рук. гр. к-л	Антонова		
Ст. инж.	Завальнюк		

1978г 264-12-181 Р1. 0-1

Сельский клуб с залом на 150 мест

Стадия	Лист	Листов
Р	АС-17	

План перекрытия подвала. Монолитные участки. Крепление монорельса

ЦНИИЭП Грандиозн. сельстрой г. Москва

Согласовано: Гип ОВ Кейлина; Гип ВК Молодкин; Гип ЭЛ Курочкин

Инв. № подл.

16017-01 25

Альбом I

Типовой проект 264-12-181

План перекрытия 1 этажа

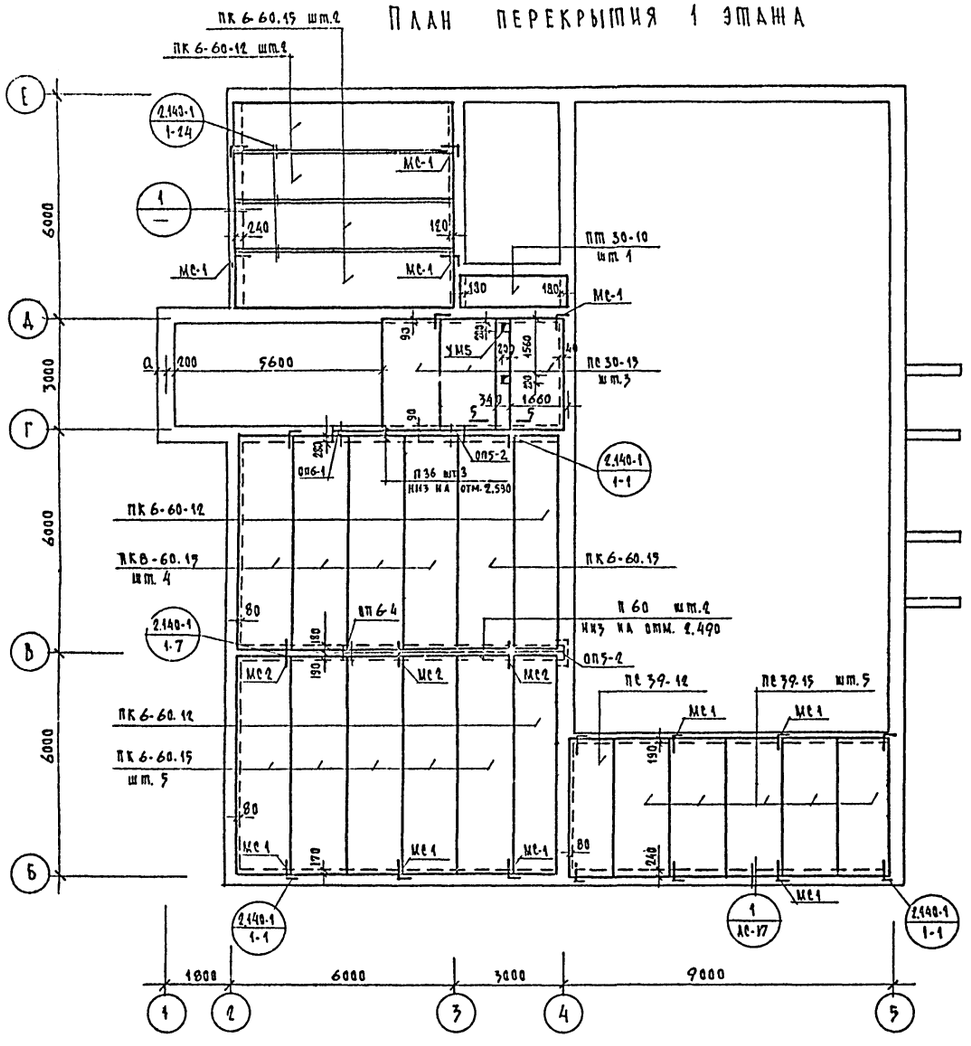

ПР 10

/только для толщины стены 640мм/

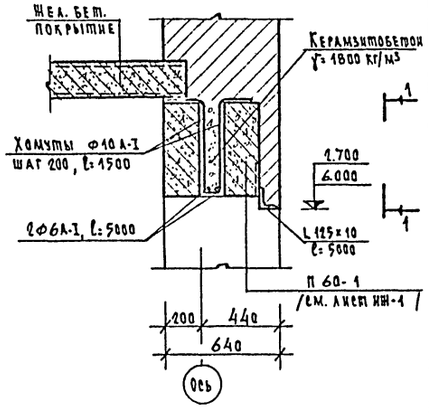

Спецификация элементов

Поз. обозначения	Обозначение	Наименование	Кол. по этажам: подвал	1	2	Всего	Масса ед. кг	Примеч.
		Изделия железобетонные						
		Панели перекрыт. многопуст.						
	1.141-1 в.12	ПК 6-60.15	2	8	—	10	2.800	
	"	ПК 6-60.12	2	4	—	6	2.110	
	"	ПКВ-60.15	—	4	—	4	2.800	
	1.141-1 в.10	ПЕ 30-15	1	4	—	5	1.425	
	"	ПЕ 30-12	2	2	—	4	1.080	
	1.141-1 в.11	ПТ 30-10	1	1	—	2	0.882	
	1.141-1 в.8	ПЕ 39-15	—	5	4	9	1.835	
	"	ПЕ 39-12	—	1	2	3	1.385	
		Прогоны						
	ИИ03-02 Ал.108	П 60	—	2	—	2	1.500	
	То же	П 36	2	—	—	2	0.380	
		Опорные подушки						
	ИИ03-02 Ал.108	ОП 6-4	—	2	—	2	0.133	
	То же	ОП 5-2	—	2	—	2	0.045	
	ИИ03-02, Ал.103	Прогон П36	—	3	—	3	0.430	
		Металлические изделия						
		Элементы соединит.						
	Ал.I, л.АС-17	МС 1	10	21	8	39	—	
	То же	МС 2	4	6	—	10	—	

1. Перед монтажом торцы панелей перекрытия, опирающихся на наружные стены забить бетоном марки 200.
2. Панели перекрытий укладывать по слою свежеуложенного, выравненного цементного раствора марки М 100.
3. Все швы между панелями очистить от мусора и тщательно заполнить цементным раствором марки М 100 или бетоном марки М 150 на всю высоту шва.
4. Отверстия для стояков отопления, водопровода и канализации диаметром до 150 мм сверлить по месту только в местах пустот / пробивать категорически запрещается / без нарушения бетона между пустотами. После монтажа трубопроводов все отверстия замоноличить бетоном марки М 200.
5. К возведению стен вышележащего этажа приступать после окончания всех работ по анкеровке панелей перекрытия.
6. Анкерные связи приварить к петлям панелей электродами типа Э-42, $h_{шв}$ = 6 мм. После окончания сварочных работ все металлические части покрыть антикоррозийным составом см. СНиП II-28-73 и заделать цементным раствором марки М 100.
7. Монолитные участки и анкера смотреть чертеж АС-17.
8. Данный чертеж читать совместно с чертежами АС-13, АС-14, АС-17.
9. Сечение перемычки ПР-10 на планах смотри лист АС-15.
10. Металл /уголки L 125×10/ учтен в сводной спецификации лист АС-37
11. Настоящая спецификация элементов составлена на листы АС-17, АС-18, АС-26.
12. План перекрытия на ▽6.050 смотреть лист АС-26.

1 - 1

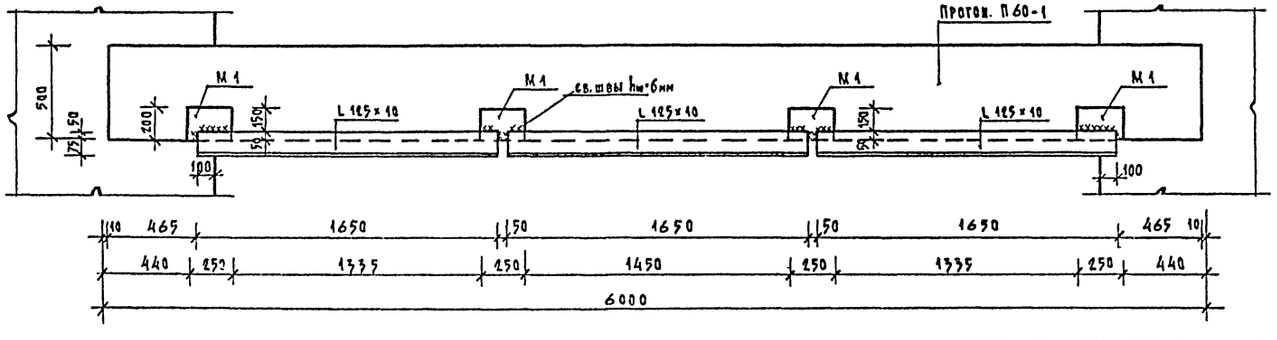

Согласовано

ГИП ОВ	Келлина	
ГИП ВК	Молодкин	
ГИП ЭЛ	Курочкин	

Инв. № подл.

1978г	264-12-181 Р1. 1-1			
	Сельский клуб с залом на 150 мест			
		Стадия	Лист	Листов
		Р	АС-18	
Рук. маст. Ощельченко	План перекрытия 1го этажа. Деталь перемычки ПР 10.	ЦНИИЭП гражданских зданий г. Москва		
Гл. констр. Маранов				
Гл. арх. пр. Шишков				
Рук. гр. конс. Антонова				
Ст. инженер Завальнюк				

Альбом I

Типовой проект 264-12-181

Наружная лестница Лм1

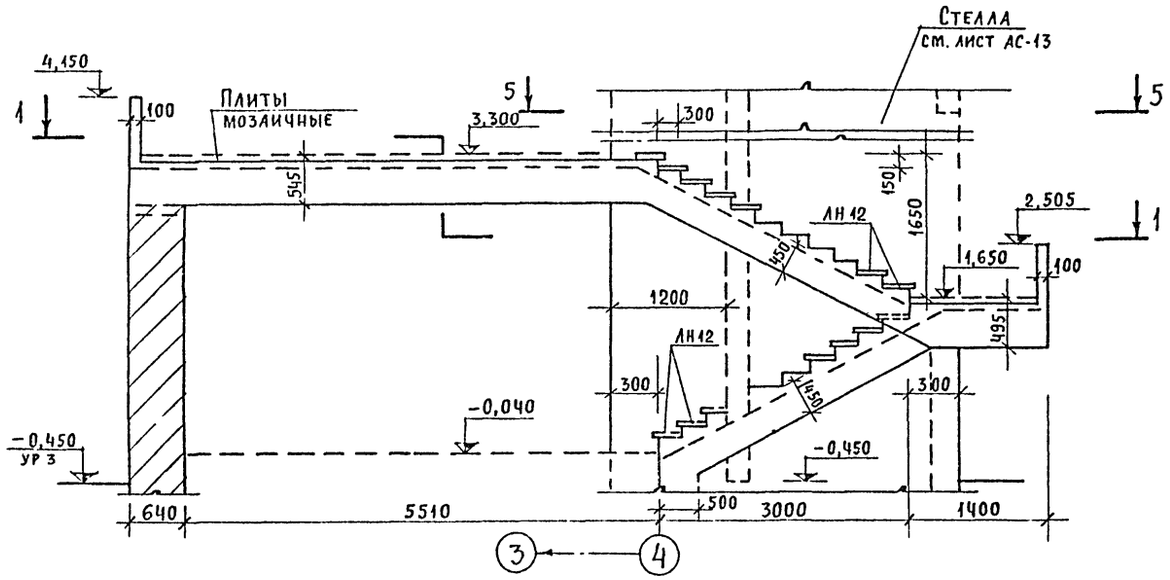

2 - 2

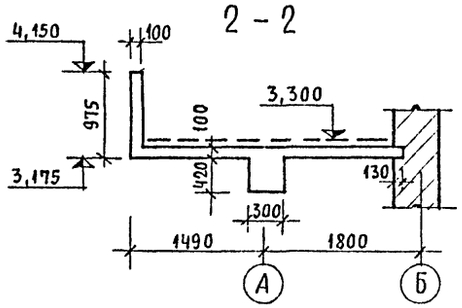

3 - 3

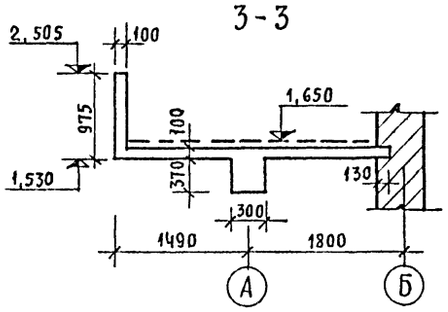

5 - 5 (основное решение)

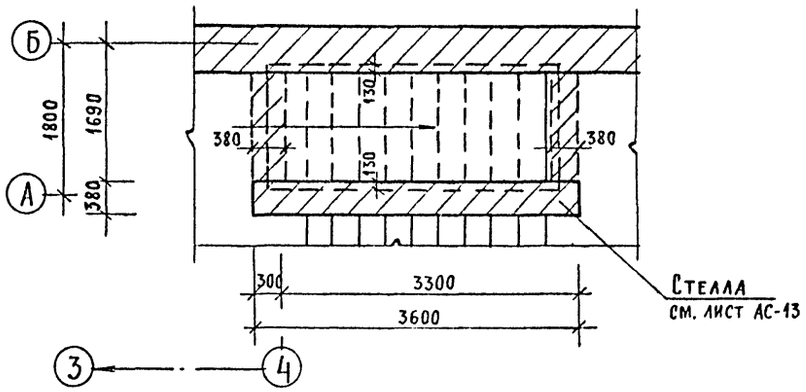

5 - 5 (вариант)

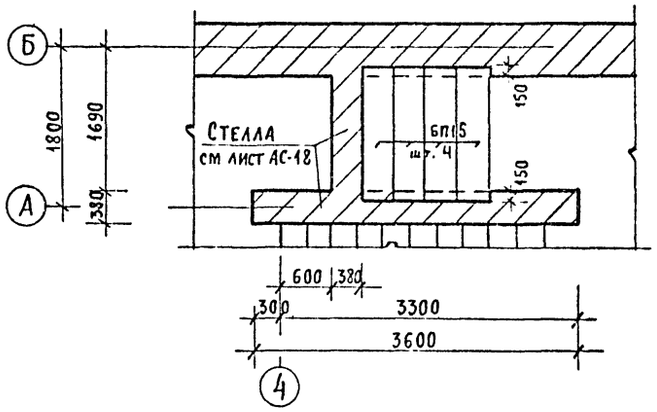

Настоящий чертеж смотреть совместно с листом АС-20.

			1978г	264-12-181 Р1.1-1	
				Сельский клуб с залом на 150 мест	
				Стадия: Р	Лист: АС-19	Листов:
Рук. арх. ст.	Омельченко				
Гл. конст.	Таранев		Наружная лестница Лм1	ЦНИИП Граждансельстрой г. Москва	
Гл. арх. р.	Шишков				
Рук. гр. ОВ	Семенова				

16017-01 27

Согласовано

Инв. № подл.

Альбом I

Типовой проект 264-12-181

Лестница Лм 1

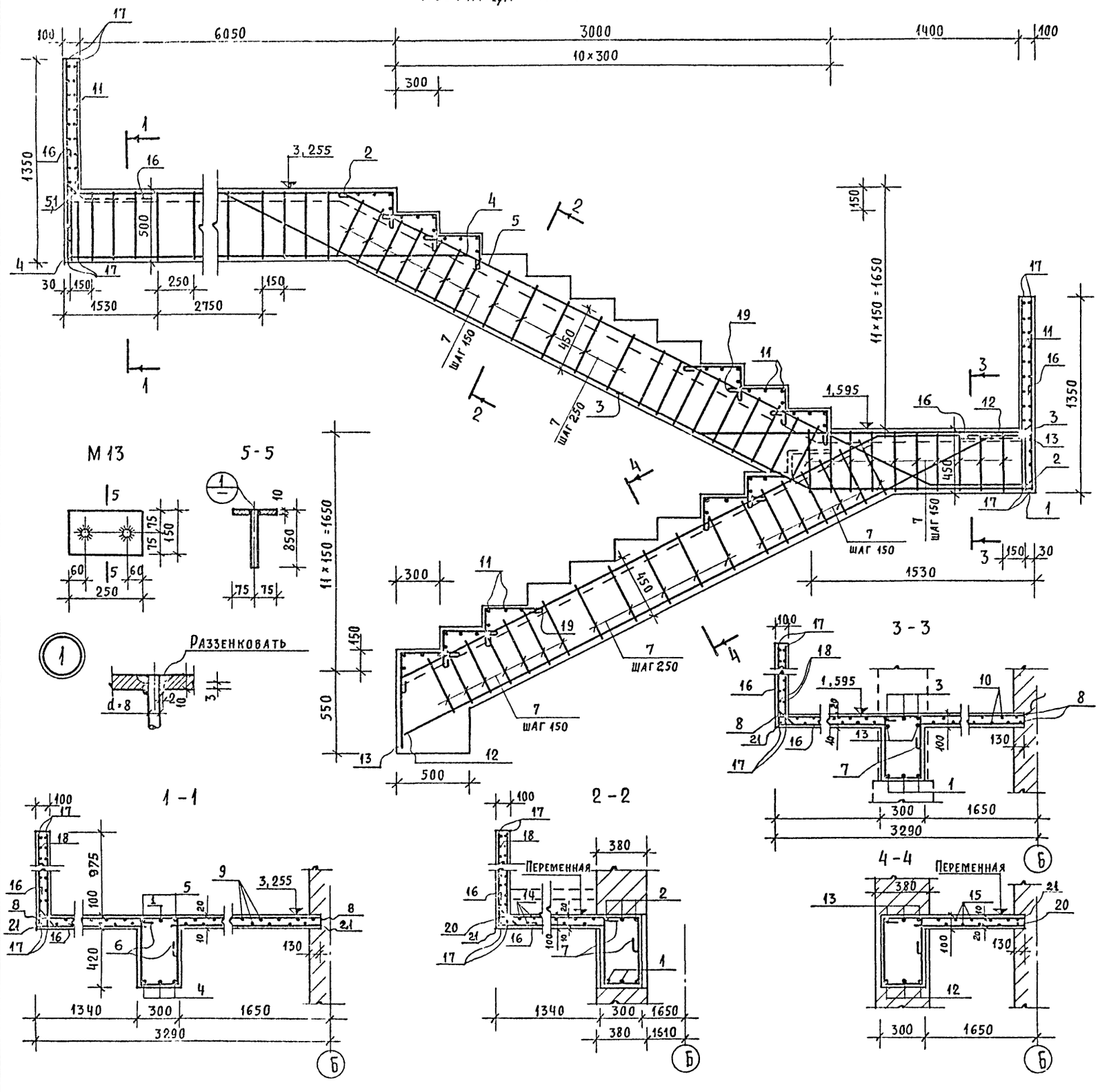

Ведомость стержней

Марка эл-та	Поз.	Эскиз или сечение	⌀ мм	Длина мм	Кол.	Масса общая, кг
Лм 1	1	1550 1550 4300 1500	22AII	10350	3	92,6
	2	4200 1500	16AII	5700	3	27,0
	3	1000 2150	20AII	3150	3	23,0
	4	6550	22AII	6550	3	58,4
	5	5900 1200	16AII	7100	3	33,6
	6	1025 280 380 465 380	8AI	2150	32	27,6
	7	985 405 280	8AI	2050	51	41,3
	8	3110	12AII	3110	104	288,0
	9	6120	8AI	6120	56	135,0
	10	1380	8AI	1380	58	32,0
	11	3110	6AI	3110	160	110,0
	12	4600	22AII	4600	3	41,4
	13	480 3680 1100	16AII	5260	3	25,0
	14	3740	8AI	3740	56	82,6
	15	3600	8AI	3600	56	80,2
	16	560 130 500	12AI	1460	108	140,0
	17	1320	8AI	1320	316	165,0
	18	6250	8AI	6250	18	44,4
	19	330 170	6AI	680	22	4,3
	20	1550	12AII	1550	128	176,0
	21	1530	8AI	1530	103	62,3
М13		Закладные изделия				
	21	−10×150, ℓ=250	—	—	4	58,8
	22	Ф8 AI, ℓ=250	—	—	8	5,8
		Бетон марки 200			м³	9,3

Выборка стали на один элемент, кг

Марка	Арматурные изделия									Закладные изделия			Все-го
	Сталь AI ГОСТ 2590-71			Ито-го	Сталь A II ГОСТ 5781-75				Ито-го	Вст. 3кп ГОСТ 380-71	Сталь 2590-71	Ито-го	
	Ф12	Ф8	Ф6		Ф22	Ф20	Ф16	Ф12		-δ-10	Ф8		
Лм 1	140,0	670,4	114,3	924,7	192,4	23,0	25,6	464,0	765,0	58,8	5,8	64,4	1754,3

Настоящий чертеж читать совместно с листом АС-19.

			1978г	264-12-181 Р1. 1-1	
			Сельский клуб с залом на 150 мест		
				Стадия	Лист	Листов
				Р	АС-20	
Рук маст	Омельченко		Лестница Лм 1	ЦИИЭП граждан-сельстрой г. Москва	
Гл констр	Тараненков				
Гл трх пр	Шишков				
Рук гр кон	Семенова				

Согласовано

Инв. № подл.

Альбом I

Типовой проект 264-12-181

Схема монтажного плана штанкетной площадки

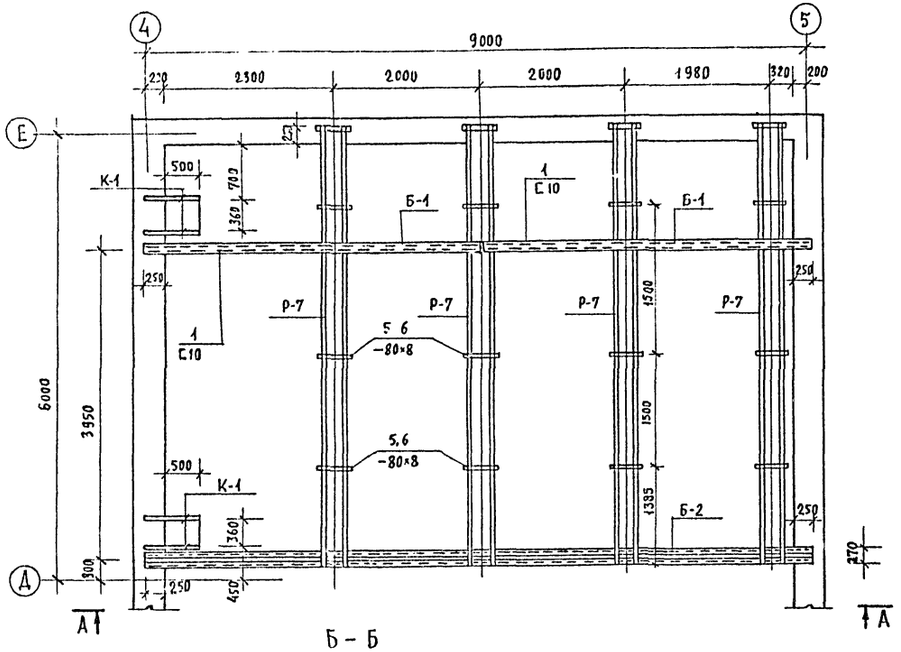

А – А

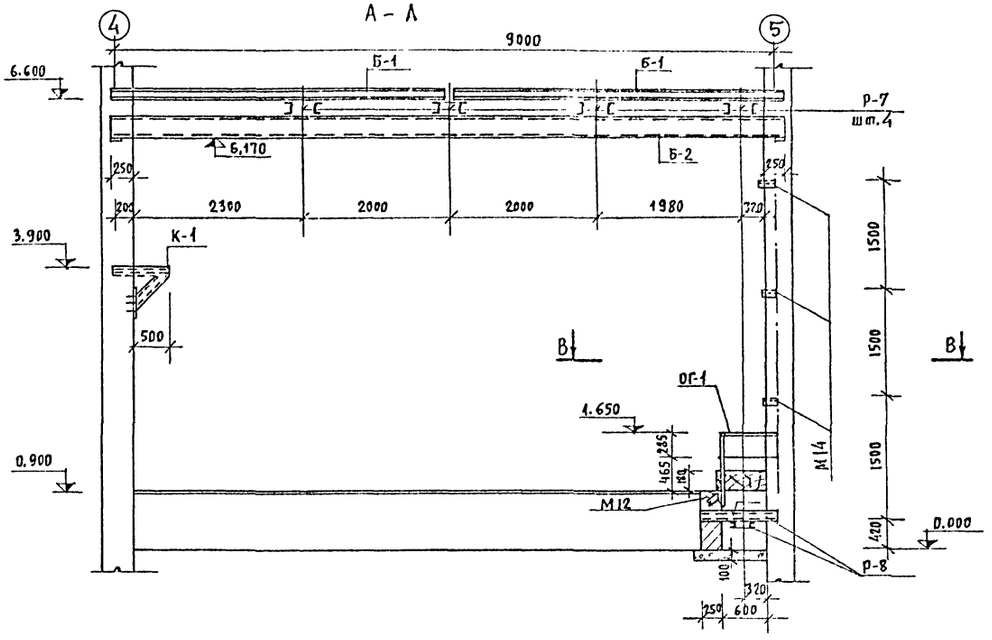

Б – Б

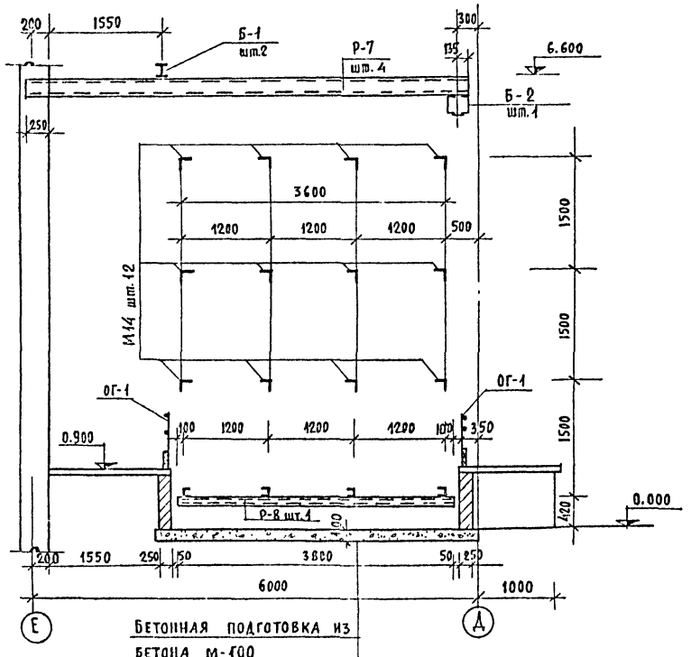

Бетонная подготовка из бетона м-100
Утрамбованный грунт

В – В

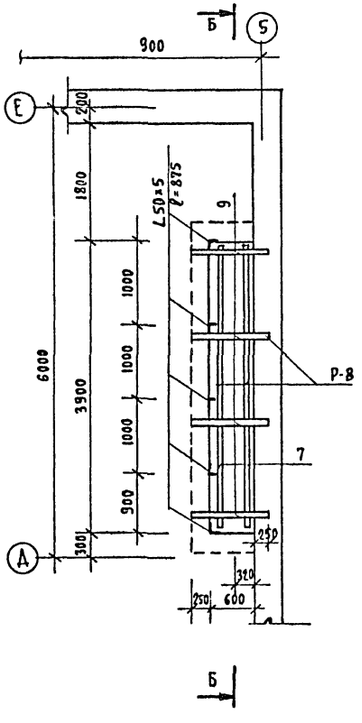

1. Данный лист см. совместно с листом АС-22.
2. Балки Б-1 приварить к рамам Р-7 (см. АС-21).
3. Стойки ограждения ОГ-1 приварить к закладной М-12.
4. К низу стойкам ограждения пришить доску δ=30мм, в=180мм. (крепление доски к стойкам по месту).
5. Сварку производить электродами Э-42; высота шва $h_ш$=4мм.
6. Отклонение швеллеров Р-7 от верхней плоскости штанкетной площадки не более ±2мм.
7. Отв. ф17мм для крепления блоков в верхних полках швеллеров Р-7 сверлить после контрольной разбивки под'емов
8. В раме Р-7 соединительные планки поз 5 и 6 приварить до монтажа рамы (см. Схему монтажного плана); остальные верхние и нижние планки приварить после установки блоков до навески стальных канатов.

			1978г.	264-12-181 Р1. 1-1	
			Сельский клуб с залом на 150 мест		
				стадия: Р	лист: АС-21
Рук. маст.	Омельченко		Эстрада. План и разрезы штанкетной площадки	ЦНИИЭП гражданселькстрой Москва	
Гл. конс. м.	Паранев				
Гл. арх. пр	Шишков				
Рук. гр. сов	Антонова				
Ст. инж.	Кулевская				

Согласовано

Инв. № подл. | Подп. и дата | Взам. инв. №

16017-01 27

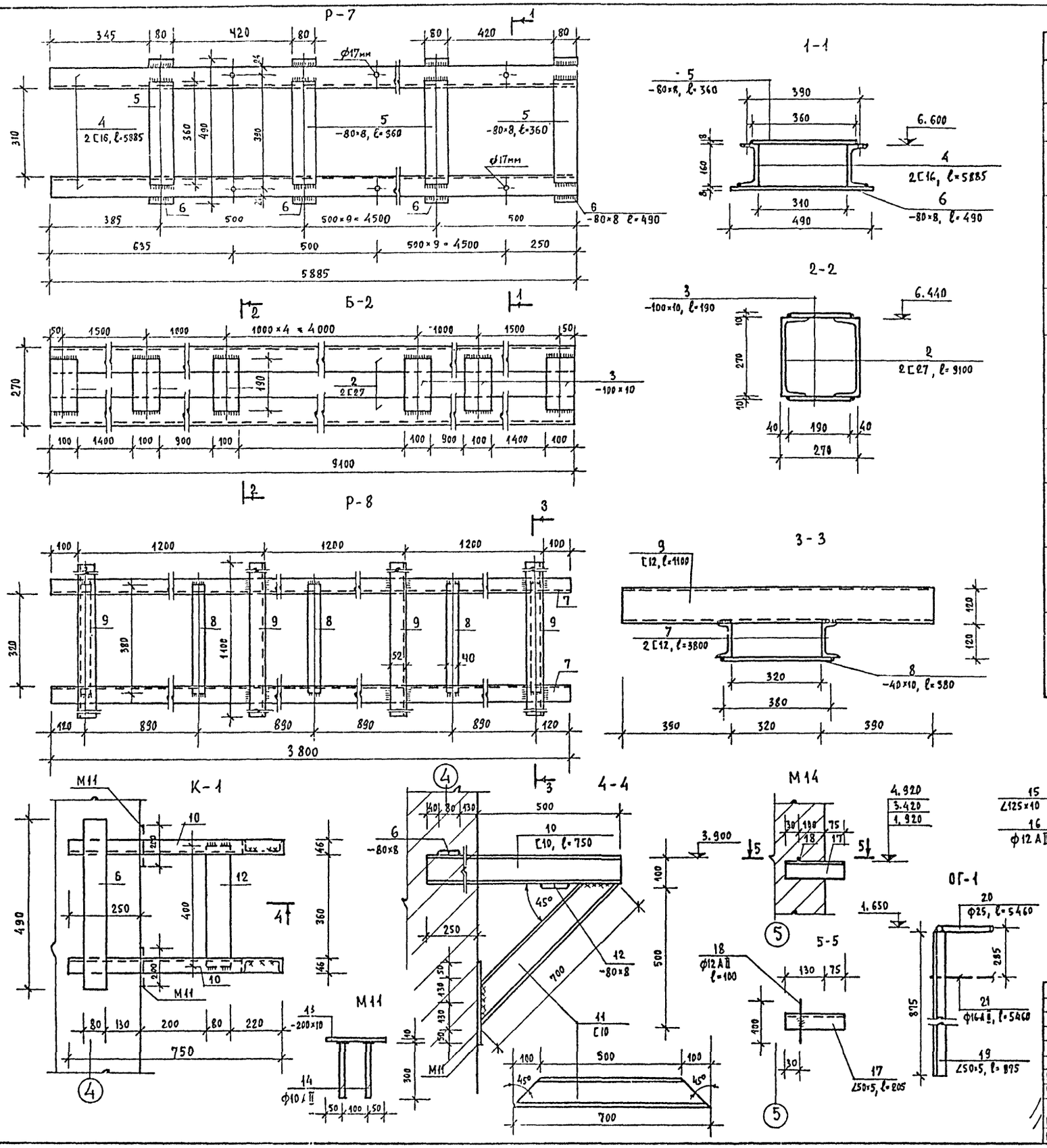

СПЕЦИФИКАЦИЯ СТАЛИ									
МАРКА	№№ ПОЗ.	СЕЧЕНИЕ	ДЛИНА, ММ	КОЛ. В МАРКЕ	МАССА, КГ. ПОЗ.	МАССА, КГ. ВСЕХ	МАССА, КГ. МАРКИ	КОЛ. МАРОК	МАССА, КГ. ВСЕХ МАРОК
Б-1	1	[10	4550	1	43,04	—	43,04	2	86,08
Б-2	2	[27	9100	2	153,87	307,74	330,14	1	330,14
	3	−100×10	190	14	1.6	22,4			
Р-7	4	[16	5885	2	83,6	167,2	207,66	4	830,64
	5	−80×8	360	13	2,2	28,2			
	6	−80×8	490	13	3,02	12.26			
Р-8	7	[12	3800	2	39,52	79.04	130,5	1	130.5
	8	−40×10	380	5	1.14	5.70			
	9	[12	1100	4	11.44	45.76			
К-1	10	[10	750	2	6,44	12,9	30.45	2	60,9
	11	[10	700	2	6,013	12.03			
	6	−80×8	490	1	3.02	3.02			
	12	−80×8	400	1	2,50	2,50			
М11	13	−200×10	360	2	5.65	11.30	12,92	4	51,68
	14	ф10 АII	300	6	0.27	1.62			
М12	15	∠125×10	3300	1	94,77	94,77	100,35	1	100,35
	16	ф12 АII	700	6	0.62	5.58			
М14	17	∠50×5	205	1	0.78	0,78	0.87	12	10.44
	18	ф12 АII	100	1	0.09	0,09			
ОГ-1	19	∠50×5	875	5	3.30	16,50	28,37	1	28.37
	20	труба ф25	5460	1	3,24	3.24			
	21	ф16 АI	5460	1	8.63	8.63			

1. Данный лист см. совместно с АС-21.
2. Сварку производить электродом Э-42; высота шва $h_ш$ = 4мм.

1978г	264-12-181 Р1.1-1			
СЕЛЬСКИЙ КЛУБ С ЗАЛОМ НА 150 МЕСТ				
Рук. маст.	Омельченко		Стадия	Лист	Листов
Гл. инженер	Таранев		Р	АС-22	
Гл. х. пр.	Шишков				
Рук. гр. коч.	Антонова	Эстрада. Рамы, ограждения, кронштейны и закладные детали	ЦНИИЭП гражданскельстрой г. Москва		
Ст. инж.	Кулевская				

Типовой проект 264-12-181 Альбом I

Согласовано: Рук. гр. Пахомова

Инв. № подл.

16017-01 30

Альбом I

Типовой проект 264-12-181

План покрытия

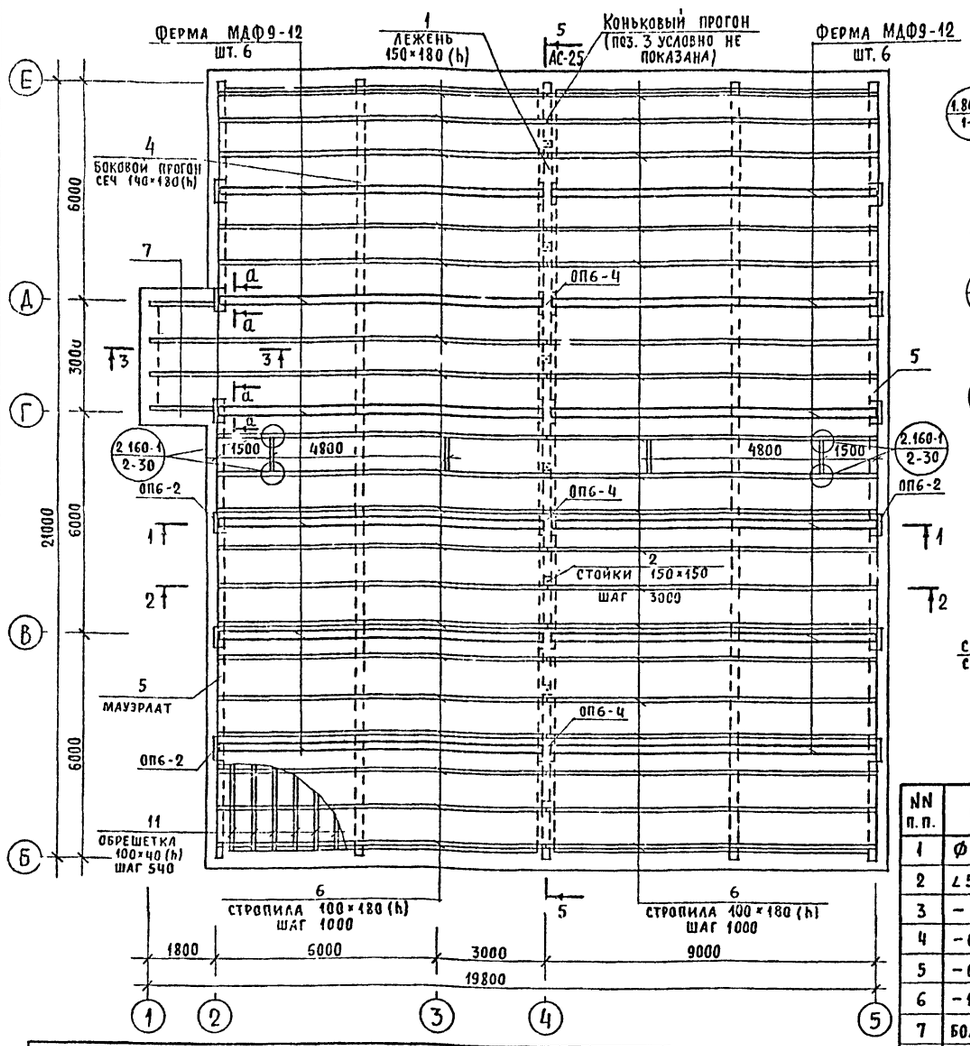

Схема связей между фермами МДФ9-12

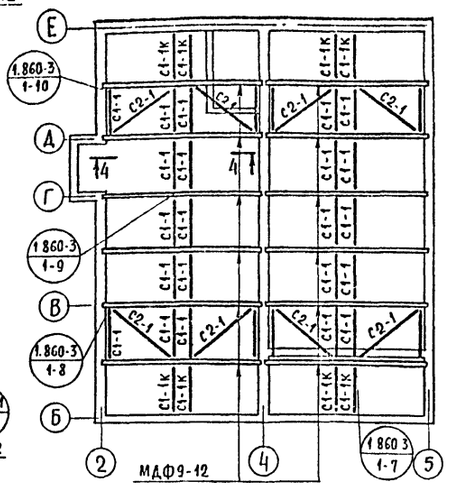

4-4

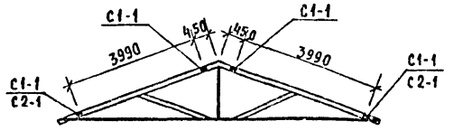

Спецификация древесины

NN поз.	Наименование элемента	Сечение, мм	Длина, мм	Кол.	Общая длина м	Расход древесины, м³ на 1 эл-т	Расход древесины, м³ всего
—	Связи *) С1-1	100×100	2790	28	78,0	0,028	0,78
—	То же С1-1К	100×100	2690	8	21,6	0,027	0,22
—	" С2-1	100×100	4590	8	36,6	0,046	0,37
	Элементы ферм по крытия						
1	Лежень	150×180	2360	7	16,52	0,054	0,378
2	Стойка	150×150	3400	7	23,8	0,782	5,474
3	Коньковый прогон	150×180	3360	7	23,5	0,091	0,637
4	Боковой прогон	140×180	3360	14	47,04	0,084	1,176
5	Мауэрлат	140×180	21000	2	42,0	0,525	1,05
6	Стропильная нога	100×180	9600	39	374,4	0,173	6,75
7	То же	100×180	11400	4	45,6	0,205	0,82
8	Затяжка	70×150	6500	10	65,0	0,072	0,72
9	Подкос	70×150	1400	72	100,8	0,015	1,08
10	Кобылка	50×180	750	12	9,0	0,007	0,084
11	Обрешетка	100×40	—	—	740,0	—	3,00
	Элемент крыш						
—	Слуховое окно	—	—	2	—	0,126	0,252
						Всего:	23,43

*) Эскизы деревянных связей между фермами (элементы С1-1, С1-1К, С2-1 см серию 1.860-3, вып 1, л 31)

Спецификация стали

NN поз	Марка	Профиль, сечение	Длина, мм	Кол. на марку	Масса, кг поз.	Масса, кг марки	Масса, кг всех марок	Примечание
	М7-2	Болт М12	200	1	0,19			
	Шт 88	Гайка М12	—	1	0,02	0,21	19,0	
		Шайба М12	—	1				Смотри серию 1.860-3 вып. 1 листы 17, 32, 33
	М13-1	Болт М16	140	1	0,25			
	Шт 168	Гайка М16	—	1	0,03	0,30	50,0	
		Шайба М16	—	2	0,01			
	М14-1	−80×10	320	1	2,01			
	Шт 16	−60×10	300	1	1,41	5,20	83,0	
		−60×10	370	1	1,74			
	М15-1	−80×10	160	1	1,00			
	Шт 44	−60×10	300	1	1,41	2,40	106,0	
	М16-1	−60×10	500	1	2,36			
	Шт 8	−60×6	300	1	1,13	3,50	28,0	
1	Анкер М3	Ф12 А-I	750	1	0,66			Смотри данный лист
2	Шт 2	∠50×5	300	1	1,13	1,79	50,0	
3	МС-4, шт 2	−12×5	160	1	0,08	0,08	1,8	То же

Выборка стали

NN п.п.	Сечение	Длина, м	Масса, кг	ГОСТ
1	Ф 12 А-I	21,0	18,5	2590-71
2	∠ 50×5	8,4	31,5	8509-72
3	−80×10	12,2	77,0	103-76
4	−60×10	27,9	131,0	То же
5	−60×6	2,4	9,0	"
6	−12×5	3,5	1,8	"
7	Болт М16	168 шт.	42,0	7798-70
8	Болт М12	88 шт.	17,0	То же
9	Гайка М16	168 шт.	5,0	5915-70*
10	Гайка М12	88 шт.	2,0	То же
11	Шайба М16	168 шт.	1,7	11371-68*
12	Шайба М12	88 шт	0,8	То же

Спецификация элементов

NN п.п.	Обозначение	Наименование	Кол.	Масса, т	Примечание
		Опорные подушки			
1	ИИ-03-02 Альбом 108	ОП6-2	12	0,088	
2	То же	ОП6-4	6	0,133	
		Металлодеревянные брусчатые фермы			
3	1.860-3, вып 1	МДФ 9-12	12	0,327	

1. Указания по складированию, транспортировке и монтажу ферм МДФ9-12 см. серию 1.860-3 „Пояснительная записка."
2. План покрытия над кинопроекционной см. лист АС-31.
3. Устройство слухового окна и расход древесины см. серию 2.160-1, вып. 1.

а-а

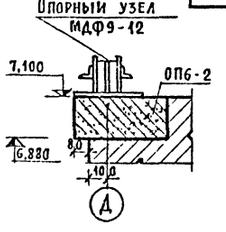

МС 3

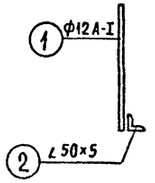

МС 4

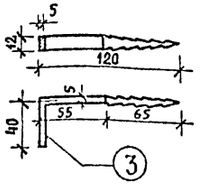

Согласовано:

Инв. N подл.

Рук маст	Гальченко		
Гл конст	Данилов		
Гл арх пр	Фомин		
Рук гр кон	Фомина		

1978г 264-12-181 Рл. 1-1

Сельский клуб с залом на 150 мест

Стадия	Лист	Листов
Р	АС-2	

Чердачная крыша (основное решение) План. Схема связей между фермами

ЦИИЭП сельской архитектуры г. Москва

Альбом I

Типовой проект 264-12-181

1 - 1

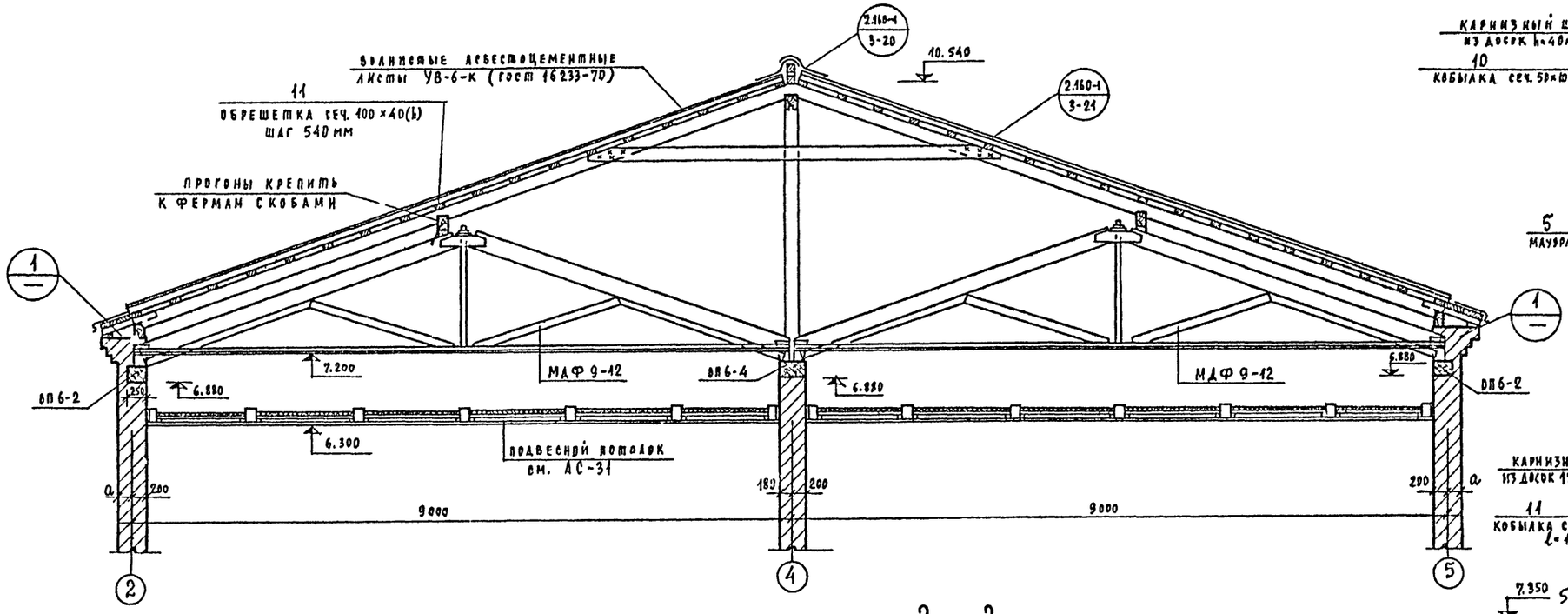

2 - 2

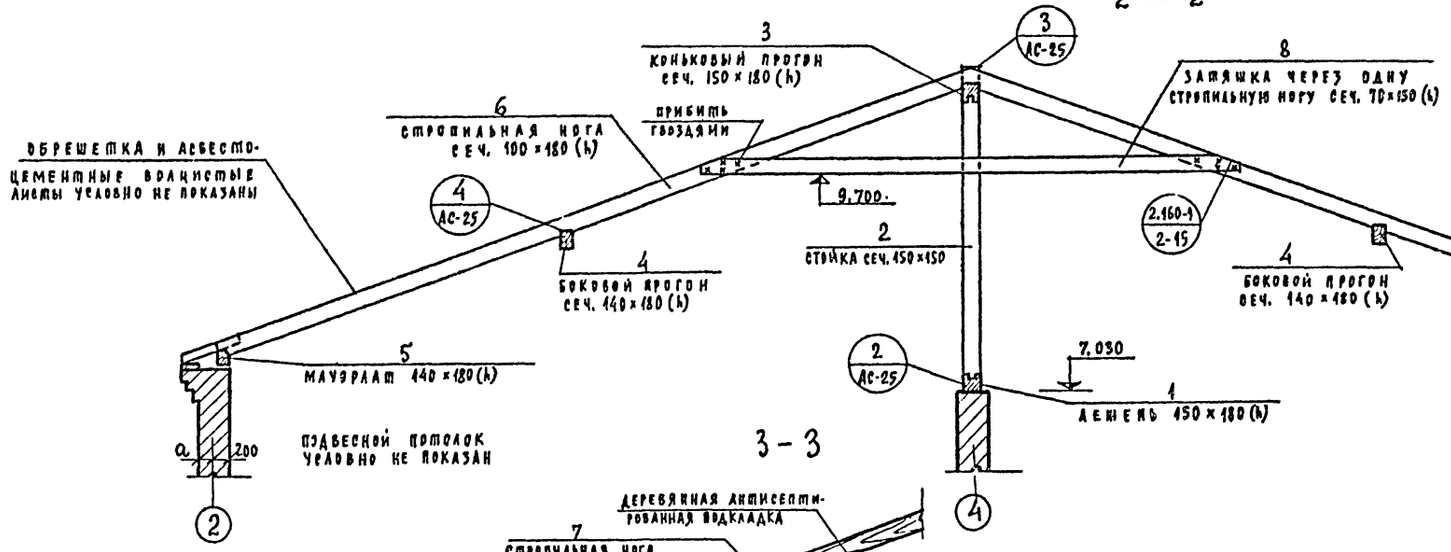

3 - 3

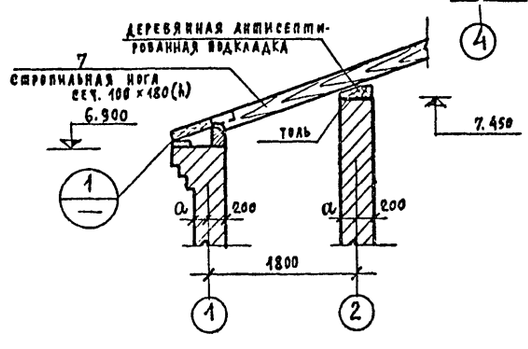

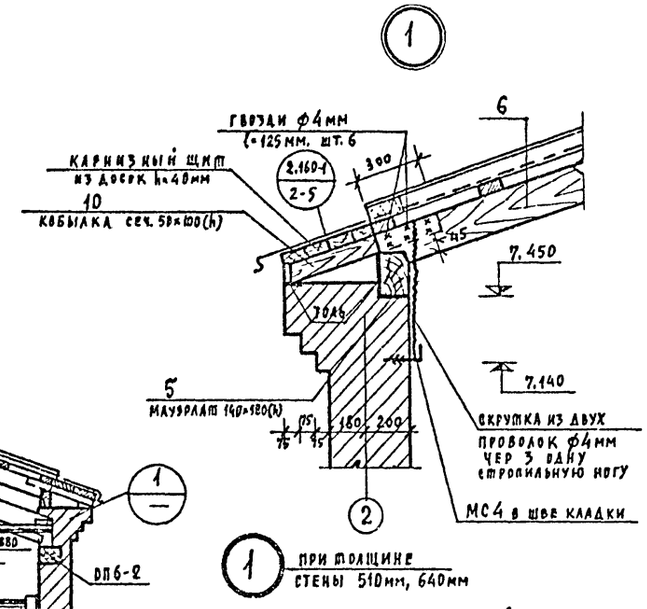

1 при толщине стены 510мм, 640мм

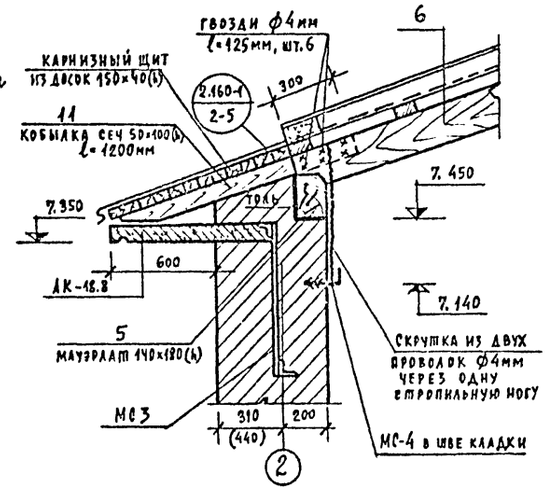

1. Данный лист см. совместно с АС-23
2. Примыкание кровли слухового окна см. серию 2.160-1, вып. 3, деталь 24.

			1978г	264-12-181 Р1. 1-1	
			Сельский клуб с залом на 150 мест		
				стадия	лист	листов
				Р	АС-24	
Рук. маст.	О.Мельченко		Чердачная крыша. Разрезы. Узел 1"	ЦНИИЭП граждан-сельстрой г. Москва	
Гл. констр. м.	Таранев				
Гл. арх. пр	Шишков				
Рук. гр. кон.	Антонова				

Согласовано

Инв. № подл.

Альбом I

Типовой проект 264-12-181

Согласовано

Инв. N подл.

5-5

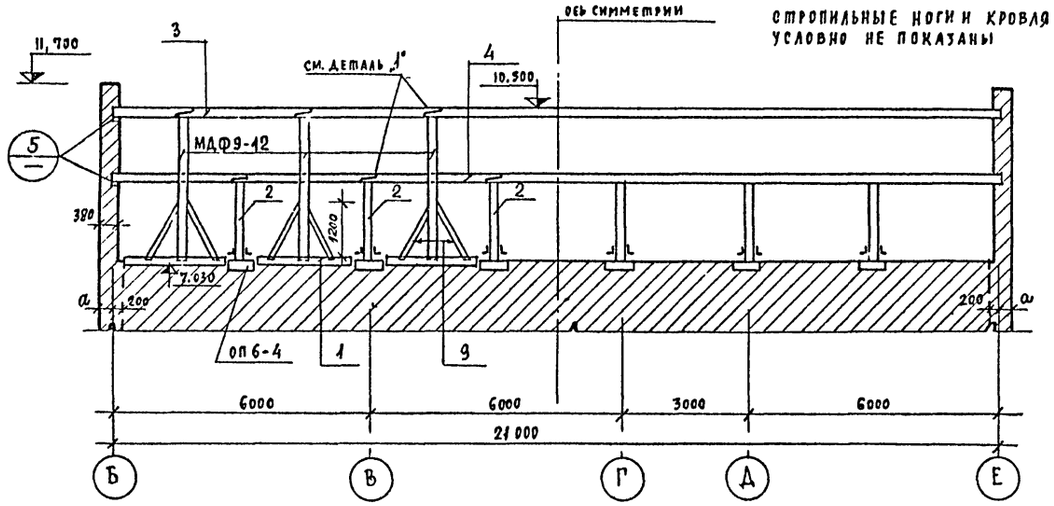

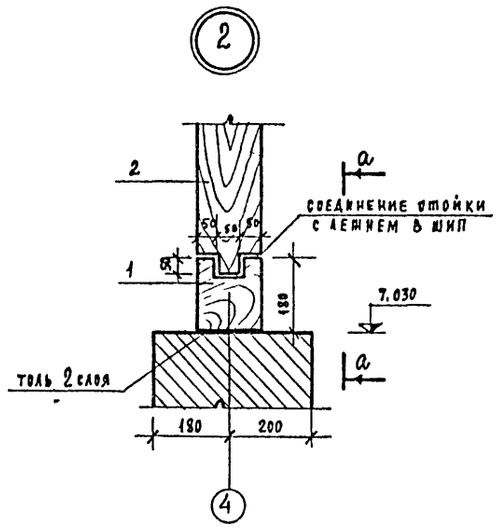

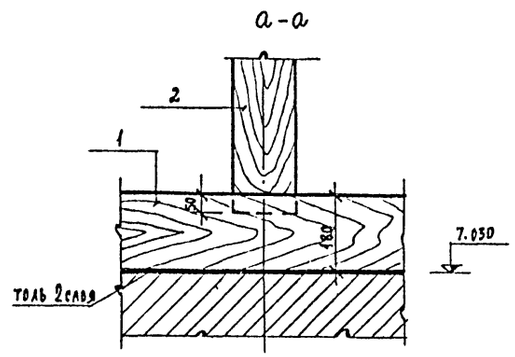

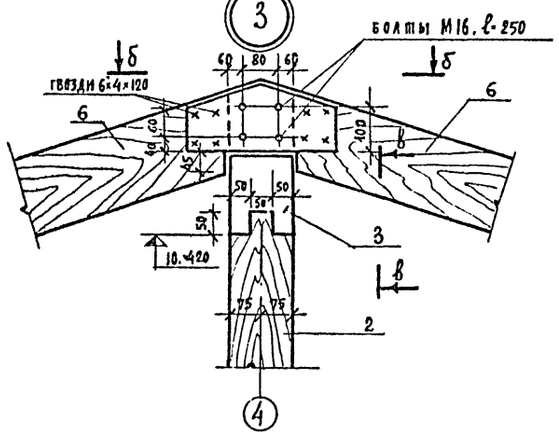

в-в

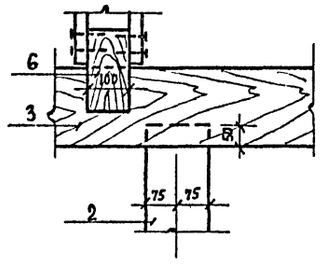

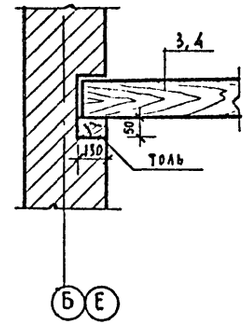

Деталь „1"

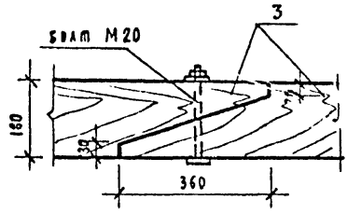

б-б

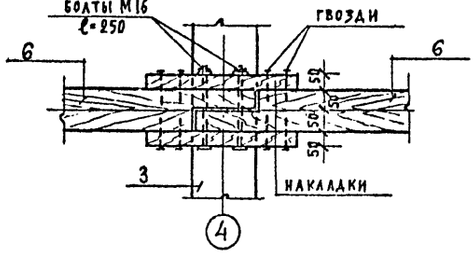

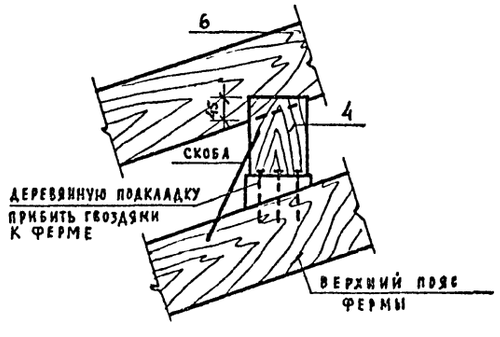

Настоящий лист см. совместно с листами АС-23 и АС-24.

			1978г.	264-12-181 Р1. 1-1	
			Сельский клуб с залом на 150 мест		
				стадия: Р	лист: АС-25
Рук. маст.	Омельченко		Чердачная крыша; разрез 5-5; узлы 2÷4 и 6	ЦНИИЭП	Граждансельстрой г. Москва
Гл. констр. м.	Тараиев				
Гл. арх. пр.	Шишков				
Рук. гр. кон.	Антонова				

Альбом I

Типовой проект 264-12-131

План покрытия
/Вариант из клееных балок/

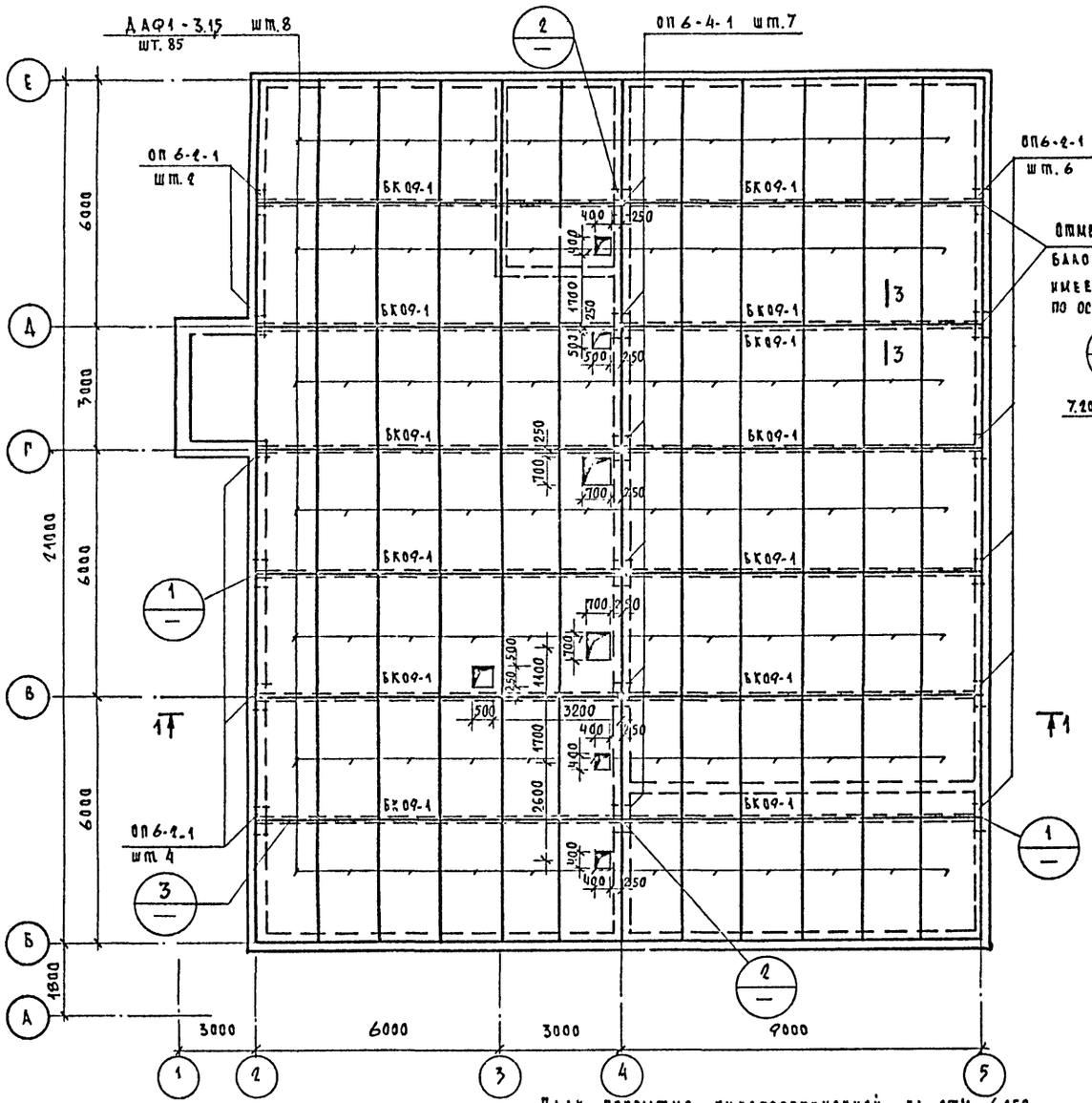

План покрытия кинопроекционной на отм. 6.050

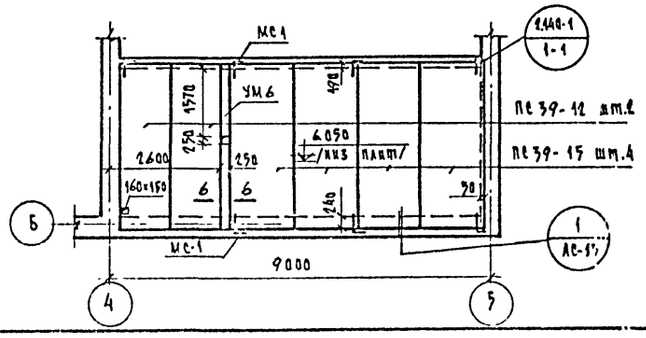

1 - 1

Травий, втопленный в битумную мастику δ = 10 мм
Слой рубероида кровельного с мелкозернистой посыпкой марки РКМ-350Б
Слой рубероида подкладочного с пылевидной подсыпкой марки РПП-350В
Деревянные панели по балкам

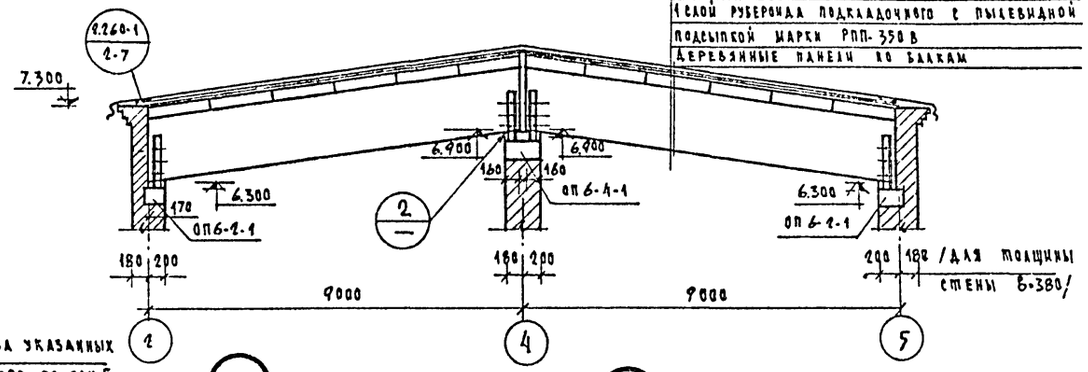

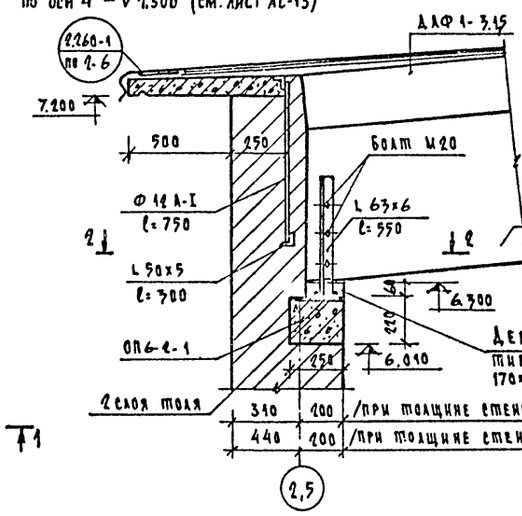

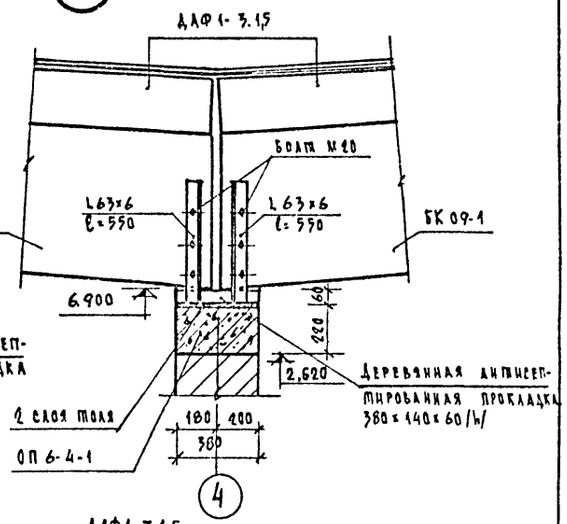

2 - 2

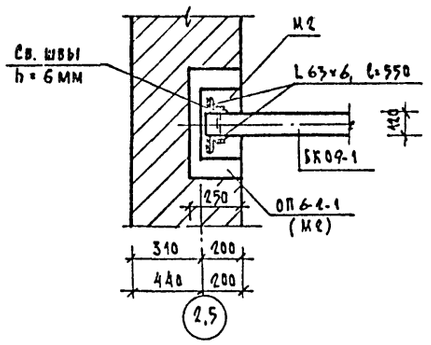

3 - 3

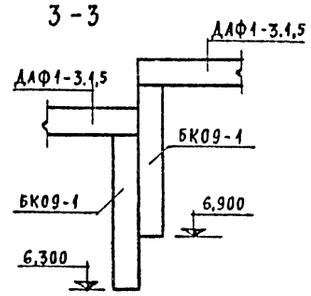

Данный лист смотреть совместно с листом АС-13.

3

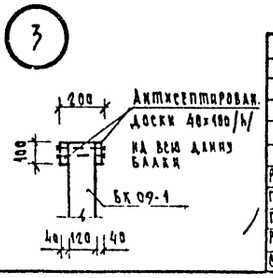

Согласовано

ГИП ОВ	Кислина	
ГИП ВК	Молодкин	
ГИП ЭА	Курочкин	

Рук. маст.	Омельченко		
Гл. констр. м	Таранев		
Гл. арх. пр.	Шишков		
Рук. гр. конст	Антонова		
Ст. инженер	Скавальюк		

1978 г | 264-12-181 Р1.1-1

Сельский клуб с залом на 150 мест

Стадия	Лист	Листов
Р	25-26	

План покрытия /вариант из клееных балок/

ЦНИИЭП граждан. сельстрой Москва

Типовой проект 264-12-181 Альбом I

Развертки стен по осям „Г-Б"; „4-2"; „Б-Г"; „2-4" /м 1:50/

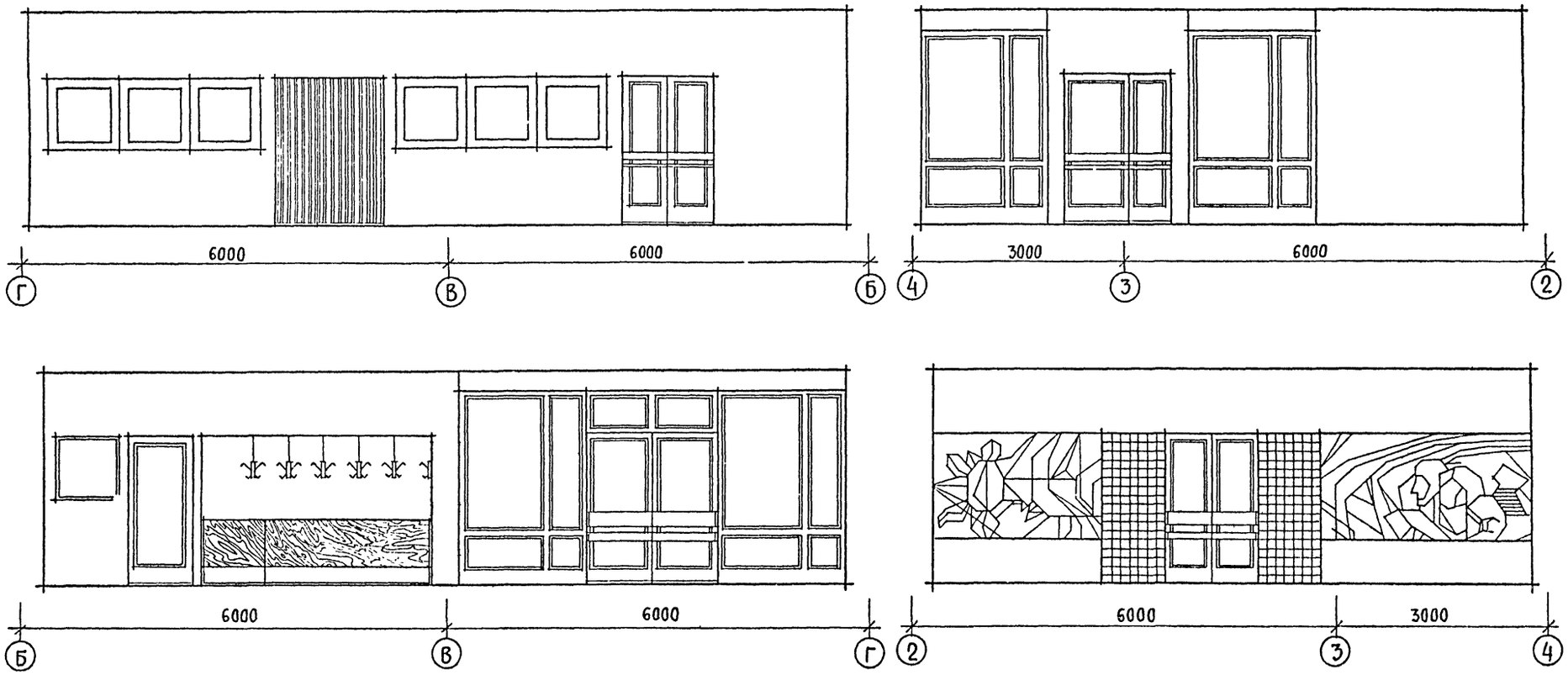

Развертка пола /м 1:100/

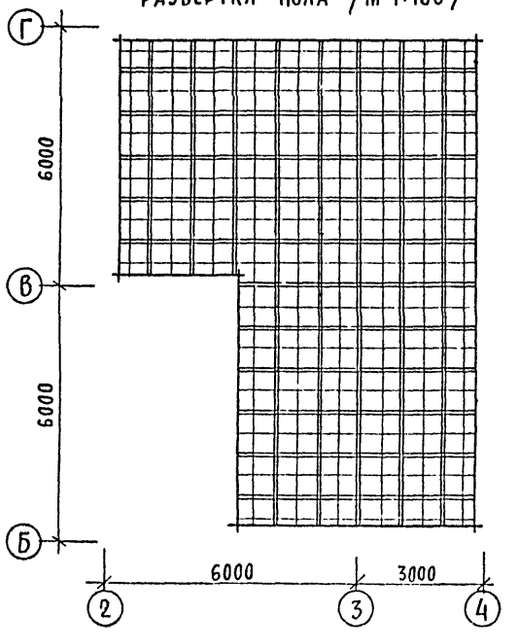

Развертка потолка /м 1:100/

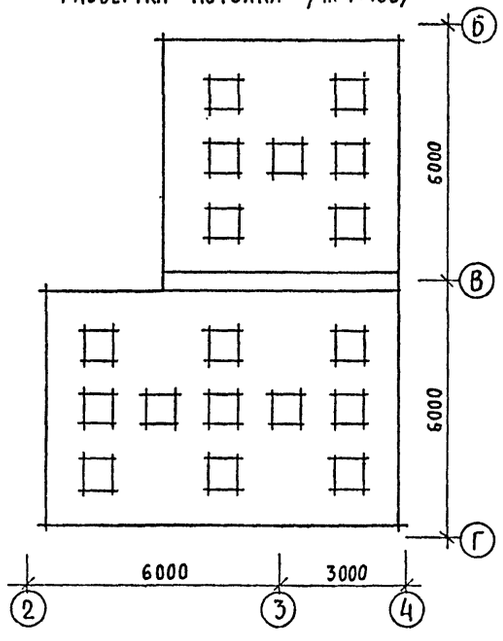

			1978г	264-12-181 Р1.1-1		
			Сельский клуб с залом на 150 мест			
				Стадия	Лист	Листов
Рук маст.	Омельченко			Р	АС-27	
Гл констр	Тараненв					
Гл. арх пр	Шишков					
Рук.гр коч	Антонова		Развертки стен, пола и потолка фойе-вестибюля	ЦНИИЭП граждан-сельстрой г. Москва		
Архитект	Барзилович					

Согласовано

Инв. № подл.

Альбом I

Типовой проект 264-12-181

Развертки стен по осям „Д-В"; „5-4"; „В-Д" /м 1:50/

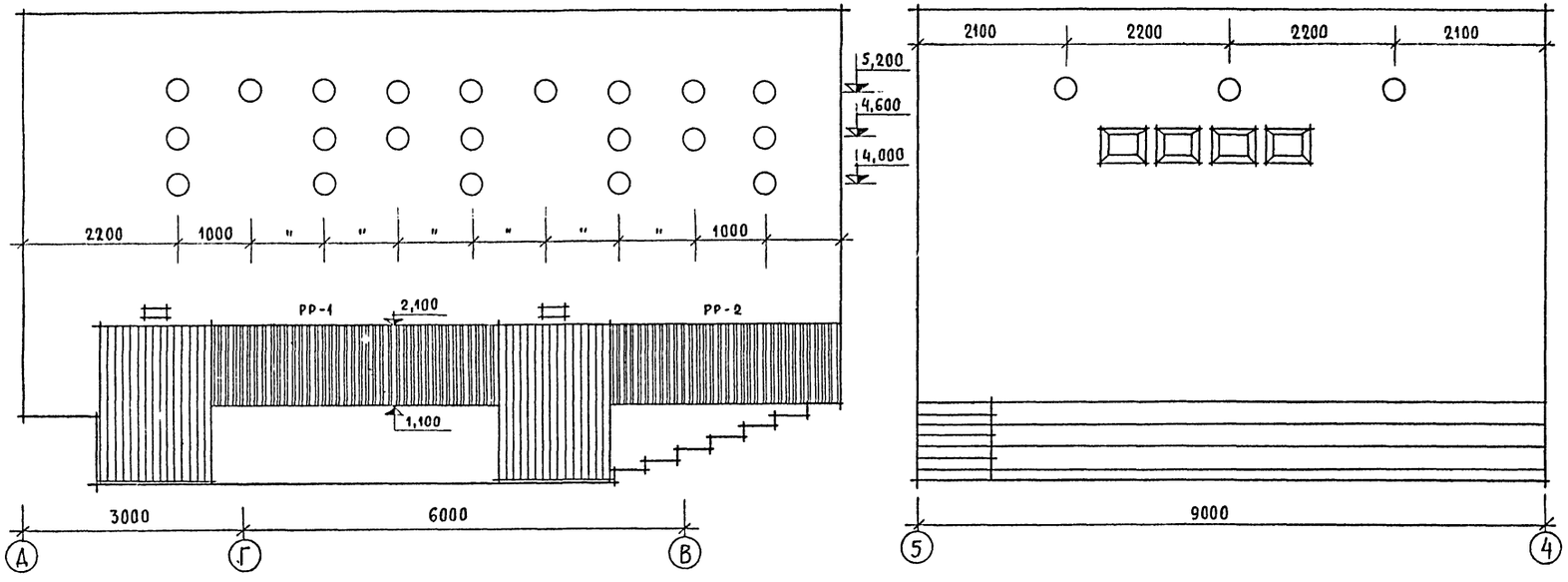

Конструкцию радиаторных решеток смотри лист АС-33.

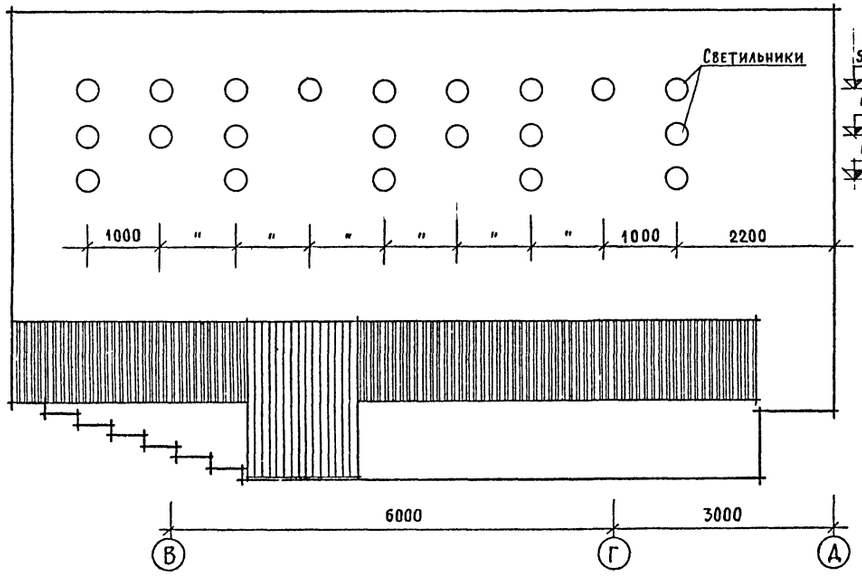

Развертка пола /м 1:100/

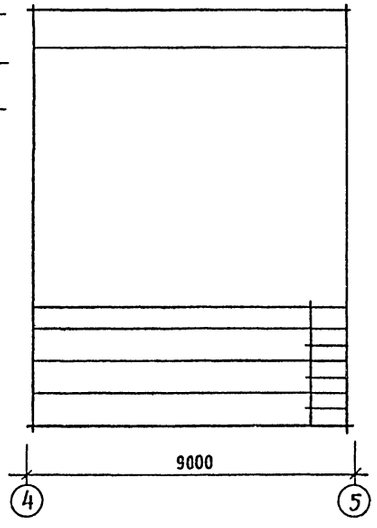

Развертка потолка /м 1:100/

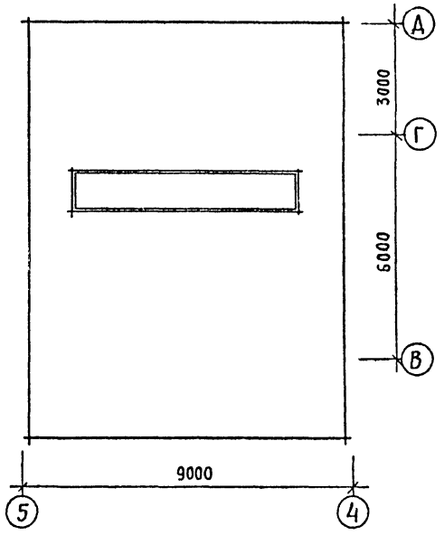

			1978г	264-12-181 Р1.1-1	
			Сельский клуб с залом на 150 мест		
				Стадия: Р	Лист: АС-28	Листов:
Рук. маст.	Омельченко		Развертки стен, пола и потолка зрительного зала	ЦНИИЭП граждансельстрой г. Москва	
Гл. констр.	Таранев				
Гл. арх пр	Шишков				
Рук. гр. кон.	Антонова				
Архитект	Барзиловч				

Согласовано

Инв. № подл.

16017-01 36

Типовой проект 264-12-181 Альбом I

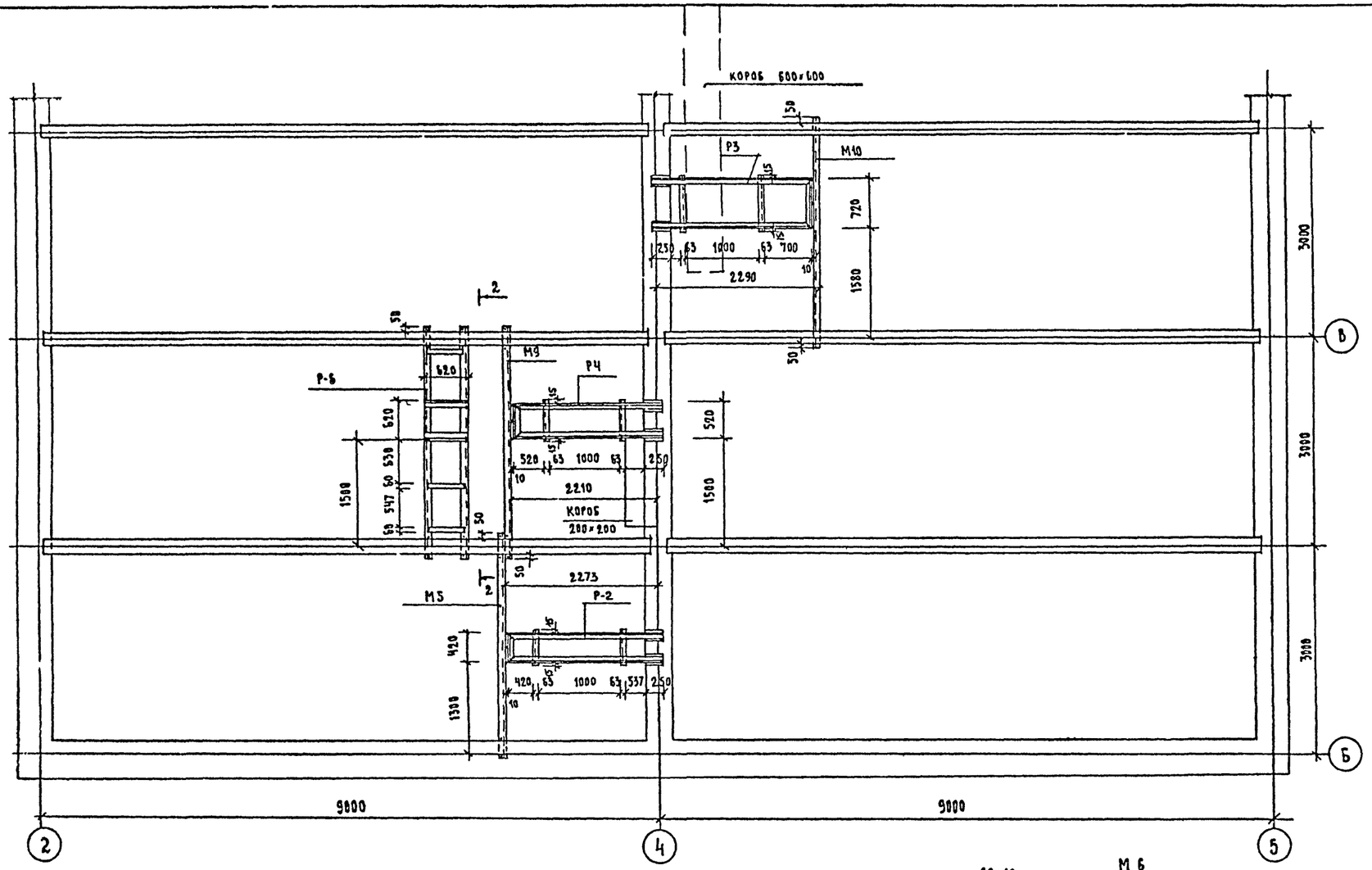

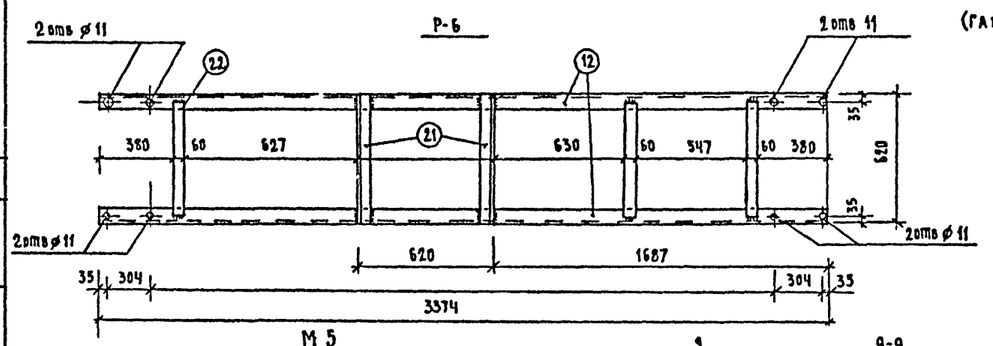

Марка	№ поз.	Сечение	Длина мм	Кол-во шт.	Вес кг позиц	Вес кг всех	Марки	Примечание
Р-1 шт.1	1	L63×6	2270	2	12,98	25,96	37,44	ГОСТ 8509-72
	2	L63×6	420	1	2,40	2,40		—"—
	3	L63×6	450	2	2,58	5,16		—"—
	4	-100×10	250	2	1,96	3,92		
Р-2 шт.2	5	L63×6	2330	2	13,35	26,70	38,18	
	2	L63×6	420	1	2,40	2,40		
	3	L63×6	450	2	2,58	5,16		
	4	-100×10	250	2	1,96	3,92		
Р-3 шт.2	6	L63×6	2280	2	13,05	26,10	42,75	
	7	L63×6	720	1	4,13	4,13		
	8	L63×6	750	2	4,30	8,60		
	4	-100×10	250	2	1,96	3,92		
Р-4 шт.1	1	L63×6	2270	2	12,98	25,96	39,14	
	9	L63×6	520	1	2,98	2,98		
	10	L63×6	550	2	3,14	6,28		
	4	-100×10	250	2	1,96	3,92		
Р-5 шт.1	11	L63×6	3374	1	19,31	19,31	49,06	
	12	L63×6	3374	1	19,31	19,31		
	13	L63×6	500	2	2,86	5,72		
	14	-60×10	470	2	2,21	4,42		
	15	Болт М16	60	3	0,07	0,21		ГОСТ 5915-70
	16	Шайба	—	3	—	—		ГОСТ 11371-68*
	17	Гайка М16	—	3	0,03	0,09		ГОСТ 5915-70
Р-5' шт.1	18	L50×5	2110	2	9,95	19,90	30,43	
	19	L63×6	550	1	3,03	3,03		
	20	-50×10	470	2	1,79	3,58		
	4	-100×10	250	2	1,96	3,92		
Р-6 шт.1	12	L63×6	3374	2	19,31	38,62	53,95	
	21	L63×6	620	2	3,57	7,14		
	22	-60×10	580	3	2,73	8,19		
М9 шт.5	12	L63×6	3374	1	19,31	—	19,31	ГОСТ 8509-72
М10 шт.2	23	L75×50×8	3374	1	25,00	—	25,00	ГОСТ 8510-72
М7 шт.38	24	⌀10	1250	1	0,832	—	0,832	ГОСТ 2590-71
М8 шт.18	25	⌀10	530	1	0,328	—	0,328	ГОСТ 2590-71
М5 шт.1	26	L63×6	3237	1	18,50	18,50	21,89	
	27	L63×6	250	1	1,43	1,43		
	4	-100×10	250	1	1,96	1,96		
М6 шт.19	28	-60×10	374	1	1,76	—	1,76	

Спецификация стали

1. Данный лист смотреть совместно с листом АС-30
2. Сварной шов высотой $h_ш$=6мм. Электроды типа Э-42 по ГОСТу 9467-75
3. Все сварные рамы крепятся с помощью тяжей к верхнему поясу ферм.
4. Вентиляционные короба показаны условно.
5. Короба крепятся на кронштейнах по серии 3.904-10.

			1978г	264-12-181 Р1.1-1
			Сельский клуб с залом на 150 мест	
				Стадия: Р; Лист: АС-29; Листов:
Рук. маст.	Омельченко			
Гл. констр.	Маранев			
Гл. арх. пр	Шишков		Металлические конструкции для крепления вентшахт и вентиляционных коробов в осях Б-Г. Рамы Р-1-Р-6 марки М5-М10.	ЦНИИЭП Гражданэльстрой г. Москва
Рук. гр. конст	Антонова			
Ст. инжен	Кулевская			

Согласовано

Инв. № подл.

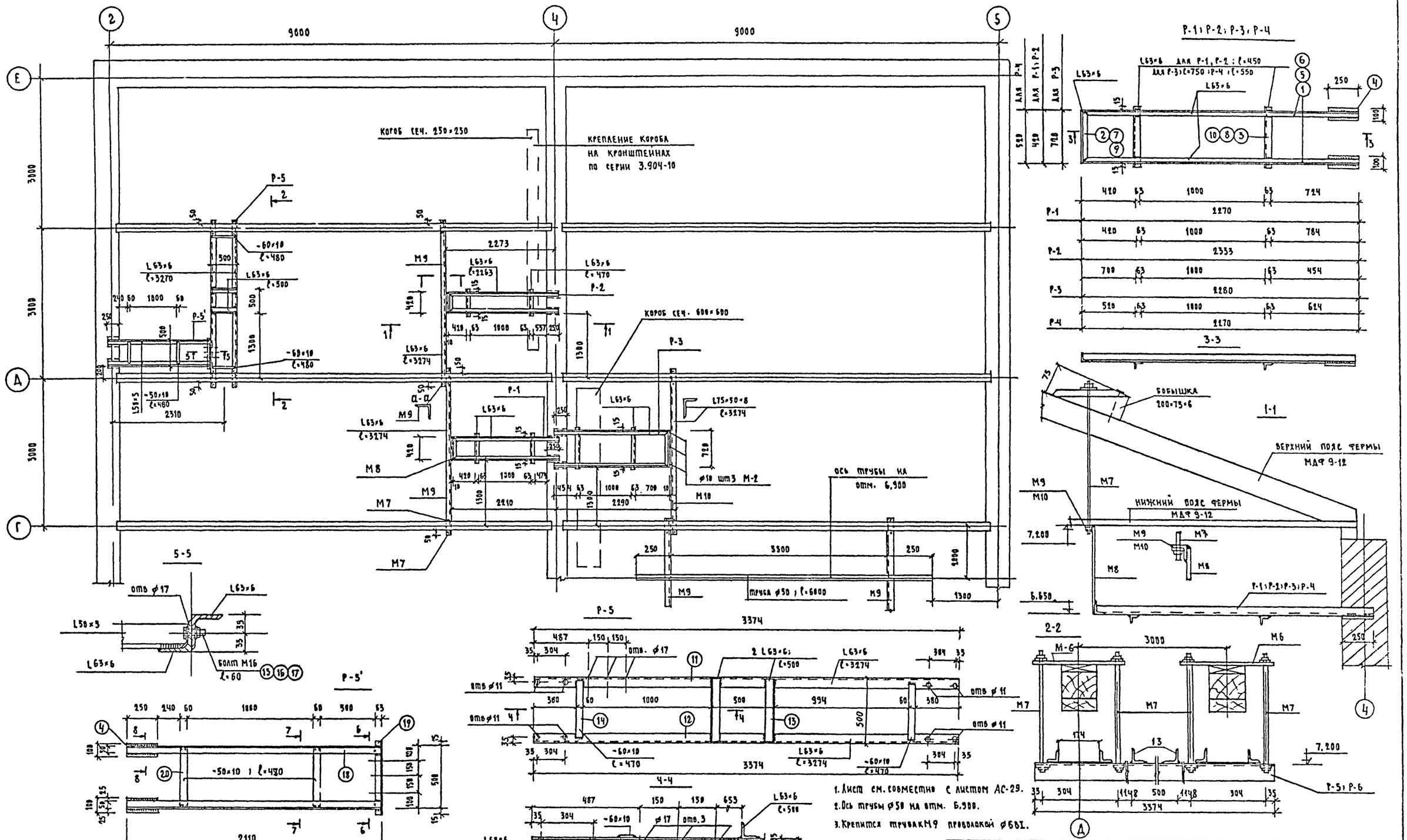

1. Лист см. совместно с листом АС-29.
2. Ось трубы ⌀50 на отм. 6,900.
3. Крепится труба к М9 проволокой ⌀6ВI.

			1978г	264-12-181 Р1. 1-1	
			СЕЛЬСКИЙ КЛУБ С ЗАЛОМ НА 150 МЕСТ		
				СТАДИЯ	ЛИСТ	ЛИСТОВ
РУК МАСТ.	ОМЕЛЬЧЕНКО			Р	АС-30	
ГЛ КОНСТР.	ТАРАНЕВ		МЕТАЛЛИЧЕСКИЕ КОНСТРУКЦИИ ДЛЯ КРЕПЛЕНИЯ ВЕНТШАХТ И ВЕНТКОРОБОВ В ОСЯХ Г-Е. РАМЫ Р-1÷Р-6. МАРКИ М5÷М10	ЦНИИЭП гражданселькстрой г. Москва	
ГЛ АРХ. ПР.	ШИШКОВ				
РУК. ГР КОНС	АНТОНОВА				
СТ. ИНЖЕН	КУЛЕВСКАЯ				

Типовой проект 264-12-181 Альбом I

СОГЛАСОВАНО

Инв. № подл.

Типовой проект 264-12-181 Альбом I

ПЛАН ПОДВЕСНОГО ПОТОЛКА

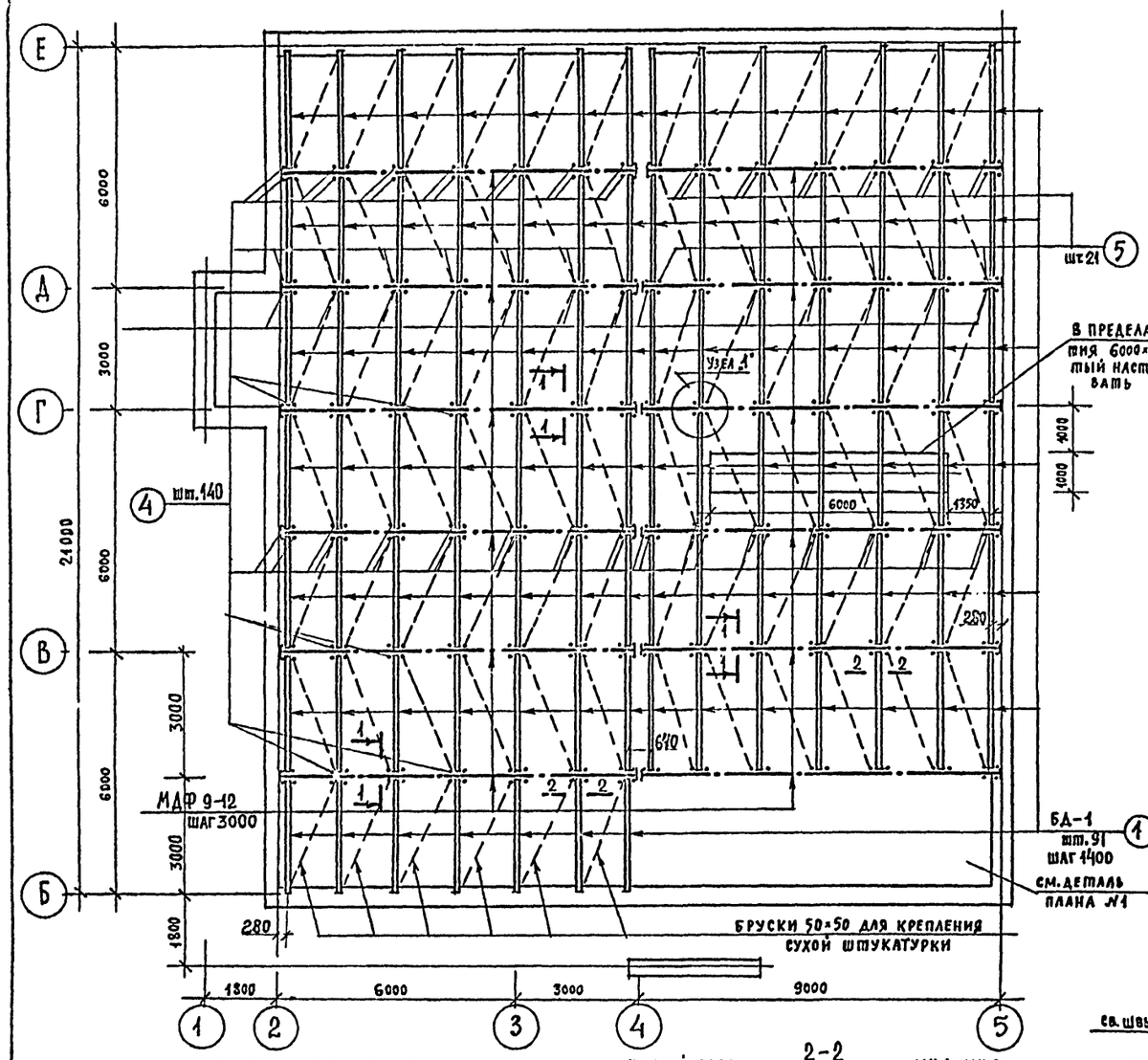

СХЕМА ПОДВЕСОК ДЛЯ КРЕПЛЕНИЯ ПОДВЕСНОГО ПОТОЛКА

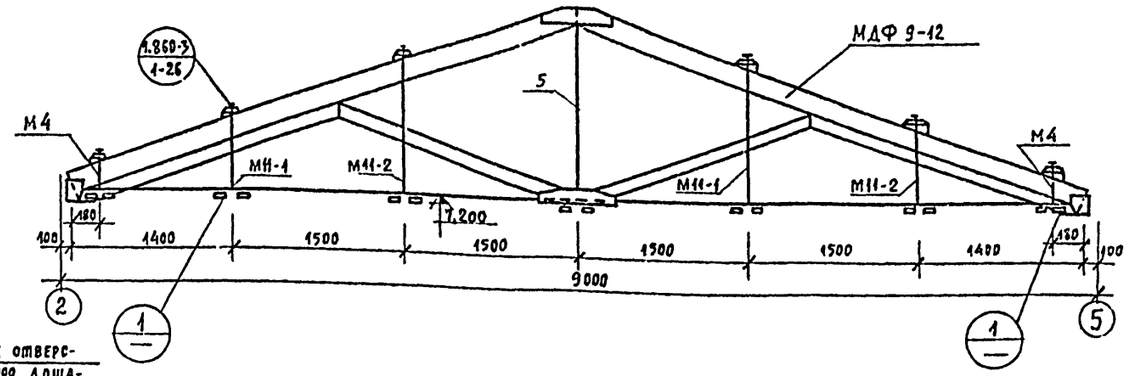

УЗЕЛ „1"

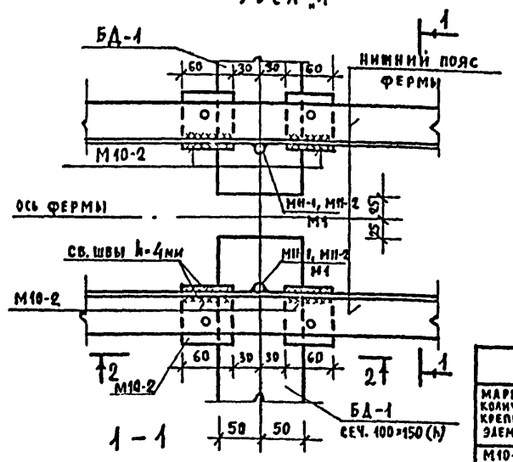

СПЕЦИФИКАЦИЯ ДРЕВЕСИНЫ

№№ поз.	Наименование и марка элемента	Эскиз	Сечение мм	Длина мм	Кол. шт.	Общая длина м	Расход древесины м³ на элемент	Расход древесины м³ всего
1	Балка деревянная БД-1		100×150(h)	2950	91	268	0.05	4.4
2			50×50	2720	156	425	0.007	1.26
3	Дощатый настил		h=30	1400	—	F=327м²	—	10.5

СПЕЦИФИКАЦИЯ СТАЛИ

Марка и количество крепежных элементов	№№ поз.	Профиль или сечение мм	Длина мм	Кол. шт.	Масса кг. позиц.	Масса кг. марки	Масса кг. всех марок	Примеч.
М10-2 шт. 322		∠100×63×6	60	1	0,45	0.45	145.0	См. серию 1.860-3 вып.1 лист 26,27
М11-1 шт. 48		Ф10 А-I гайка М10	750	1 1	0.43 0,012	0.44	20.6 0.57	
М11-2 шт. 48		Ф10 А-I гайка М10	1250	1 1	0.74 0.012	0.75	35.6 0.57	
М12-2 шт. 48		−50×10	240	1	0.95	0.95	45.5	
М13-1 шт. 48		∠50×5	40	1	0,15	0,15	7.2	
М4 шт. 48		Ф10 АI гайка М10	350	1 1	0,22 0,012	0.23	10.6 0.57	
—	4	Ф10 А-I	1870	140	1.16	—	162.0	
—	5	Ф10 А-I	3070	21	1.90	—	40.0	
—	6	Гайка М10		322	0.012	—	3.87	

Эскиз поз. 4 — 880, 880, 110

Эскиз поз. 5 — 1480, 1480, 110

Данный лист см. совместно с листом АС-23, АС-24.

ДЕТАЛЬ ПЛАНА №1

ПОКРЫТИЕ НАД КИНОПРОЕКЦИОННОЙ (НИЗ ПЛИТ НА ОТМ. 6,050)

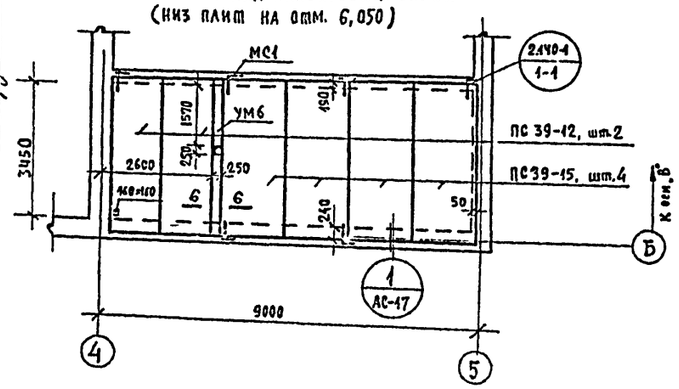

2-2

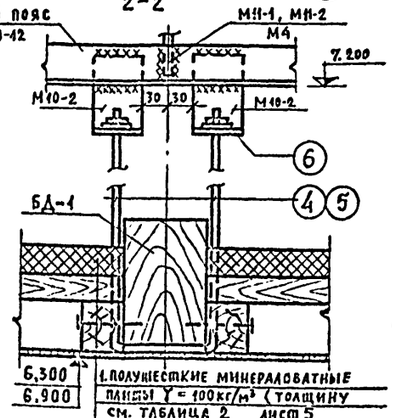

1. ПОЛУЖЕСТКИЕ МИНЕРАЛОВАТНЫЕ ПЛИТЫ γ = 100кг/м³ (ТОЛЩИНУ СМ. ТАБЛИЦА 2 ЛИСТ 5
2. ПАРОИЗОЛЯЦИЯ
3. ДОЩАТЫЙ НАСТИЛ h=30мм.
4. ЧЕРЕПНОЙ БРУСОК 50×50мм.
5. СУХАЯ ШТУКАТУРКА δ=12мм.

1-1

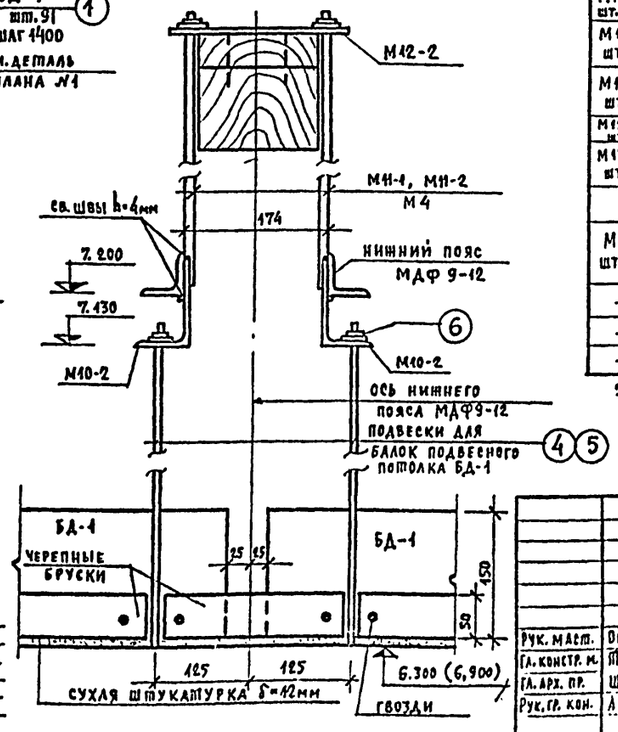

Рук. маст.	Омельченко		
Гл. констр. м.	Таранов		
Гл. арх. пр.	Шишков		
Рук. гр. кон.	Антонова		

1978 г — 264-12-181 Р1. 1-1

СЕЛЬСКИЙ КЛУБ С ЗАЛОМ НА 150 МЕСТ

Стадия	Лист	Листов
Р	АС-31	

Подвесной потолок. План и детали крепления. План покрытия над кинопроекционной

ЦНИИЭП гражданскельстрой г. Москва

Согласовано: Гип ОВ Кейлина; Гип ВК Молодкин; Гип ЭЛ Курочкин

16017-01 39

альбом I

типовой проект 264-12-181

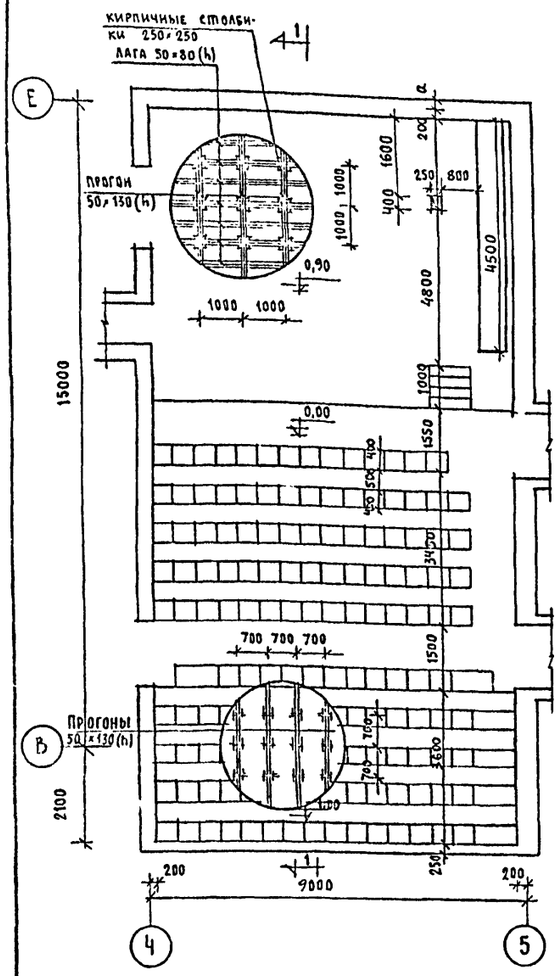

РАЗРЕЗ 1-1

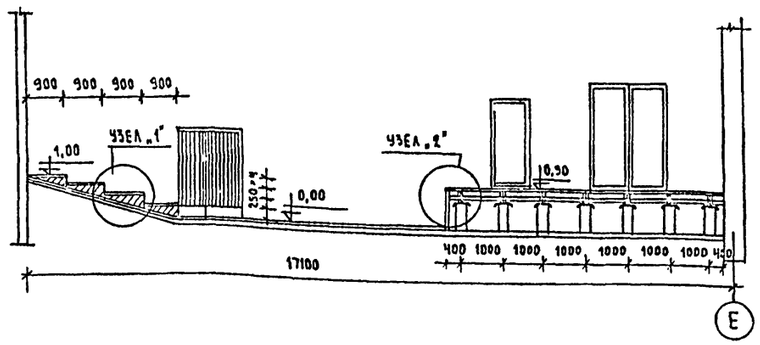

УЗЕЛ „1"

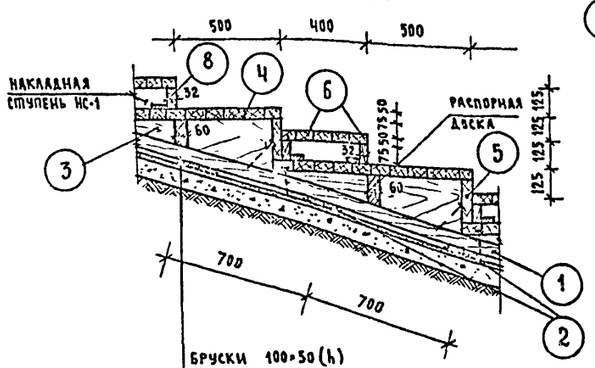

Брусок 100×50(h)
направляющая доска
лага 120×60(h)
прокладка 150×23(h)
толь 1 слой
выравнивающий слой из цементного раствора - 20

2-2

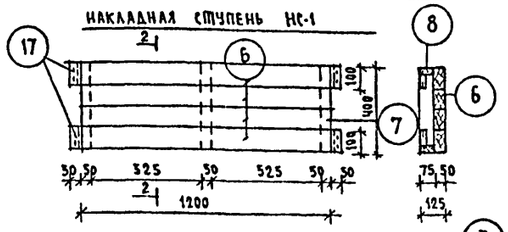



Данный лист смотреть совместно с листом АС-6.
Лестницу №3 выполнить из железобетонных ступеней марки ЛС15-17 по грунту.
Деревянные элементы пропитать антипиренами с последующим покрытием лаком.

СПЕЦИФИКАЦИЯ ДРЕВЕСИНЫ

поз.	наименование	сечение мм	единица измерен.	общая длина м	расход древес. м³
	пол амфитеатра				
1	лага	120 × 60 (h)	п.м	70.0	0.5
2	прокладка	150 × 23 (h)	"	25,8	0,1
3	направляющая доска	—	—	—	0,8
4	бруски пола	100 × 50 (h)	п.м.	500.0	2,6
5	доска	250 × 32 (h)	"	60.0	0,5
	накладная ступень НС-1 шт. 4				
6	бруски пола	100 × 32 (h)	п.м.	58,2	0,4
7	доска	50 × 100 (h)	"	9,0	0,1
8	доска	100 × 32 (h)	"	21,0	0,2
	эстрада				
9	лага	50 × 80 (h)	п.м	283,0	1,2
10	прогон	50 × 130 (h)	"	152,0	1,0
11	прокладка	200 × 200 × 30 (h)	"	15,7	0,02
12	бруски пола	100 × 50 (h)	"	572,0	2,9
13	рейка	150 × 50 (h)	"	135,0	1,0
14	плинтус	54 × 16 (h)	"	10,5	0,01
	лестница				
15	бруски пола	124 × 44 (h)	п.м.	7,0	0,04
16	косоур	194 × 44 (h)	2 шт.	3,0	0,02
17	доски	136 × 44 (h)	п.м.	1,5	0,02

ВЫБОРКА МЕТАЛЛА, КГ.

поз.	характеристика стали	L 50×5	⌀ 12	⌀ 6
18	сталь угловая гост 8509-72	6,9		
	арматура А-I гост 5781-75		10,7	40,7

УЗЕЛ „2"

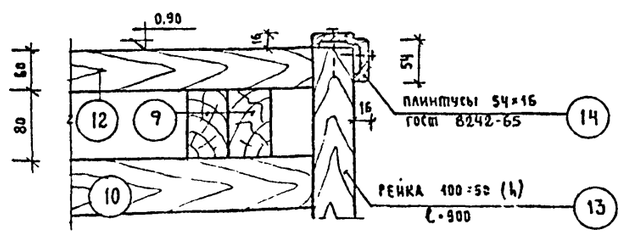

3-3 (5-5)

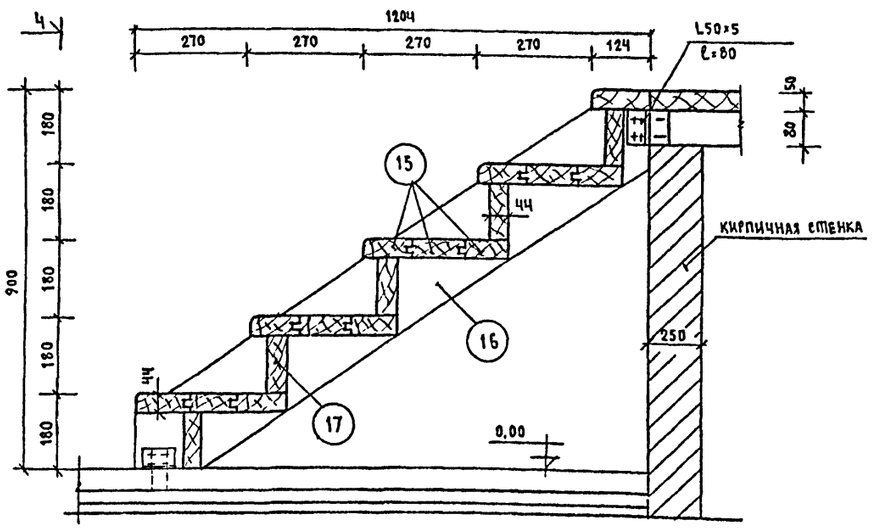

Сечение 3-3 смотри лист АС-6.

4-4

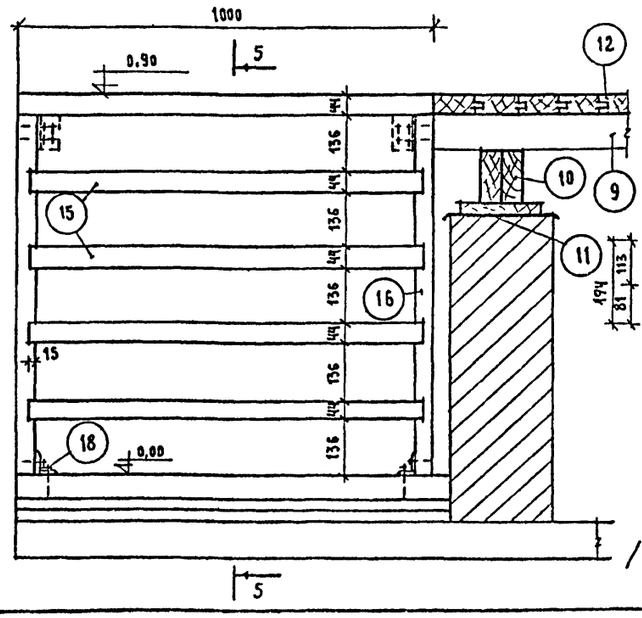

поз. 17

5-5

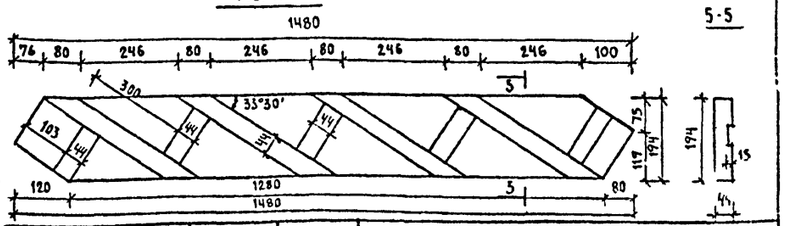

1978г	264-12-181 Р1. 1-1		
	сельский клуб с залом на 150 мест		
		стадия	лист	листов
		Р	АС-32	
рук. маст. омельченко	конструкция эстрады и амфитеатра	цниипграждансельстрой г. Москва	
гл. констр маранев			
гл. арх. пр. шишков			
рук гр конс. литонова			
архитектор барзилович			

согласовано

инв. № подл.

1G017-01 10

Альбом I

Типовой проект 264-12-181

Согласовано

Инв. N подл.

Схема установки радиаторной решетки РР-1 (м 1:20)

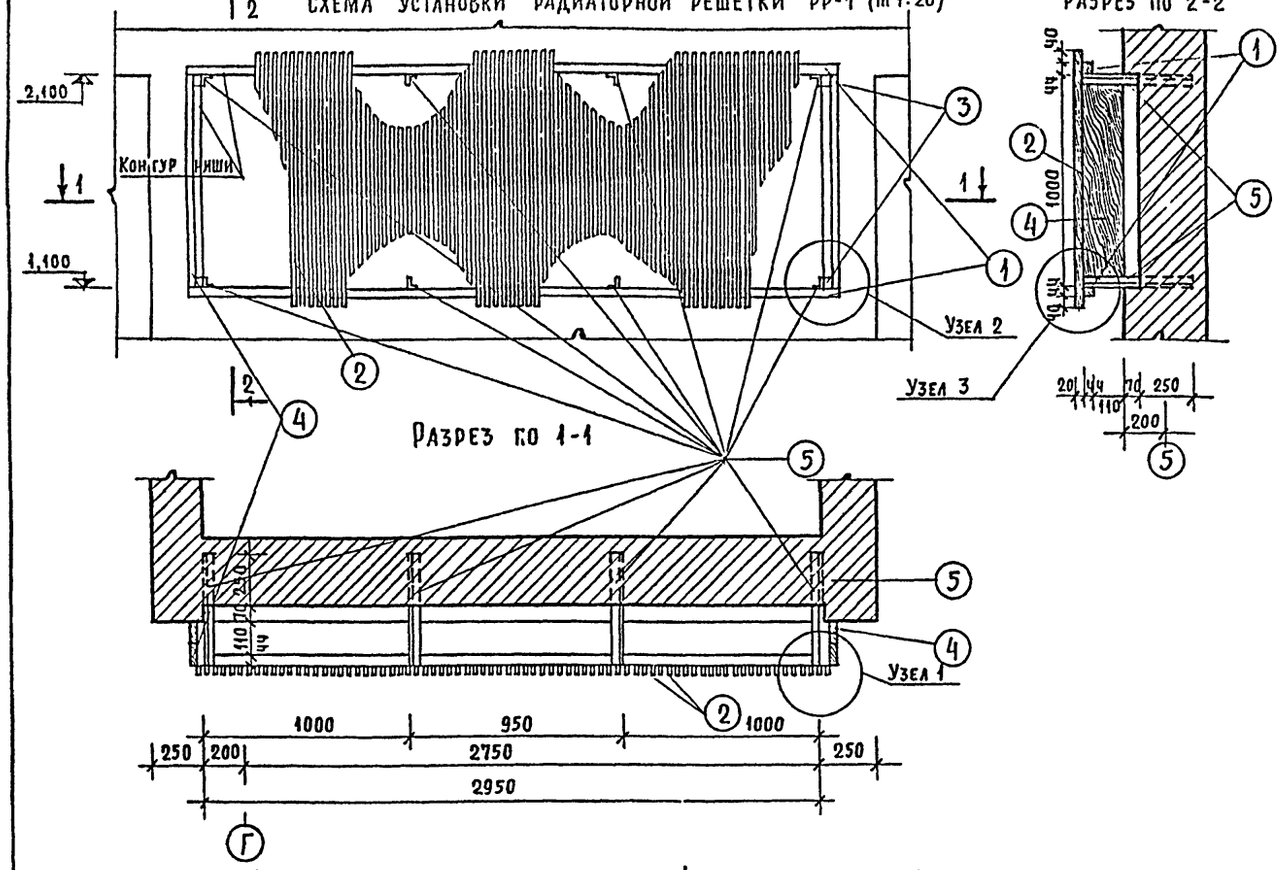

Разрез по 1-1

Разрез по 2-2

Узел 1 (м 1:2)

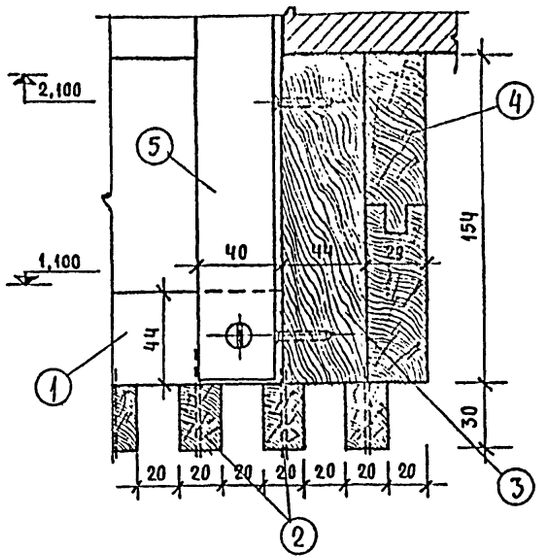

Узел 4 (м 1:2)

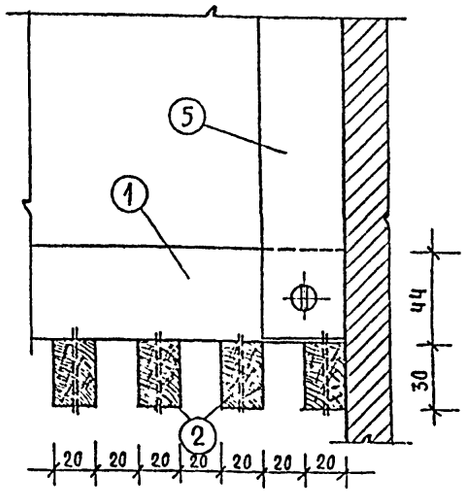

Узел 2 (м 1:2)

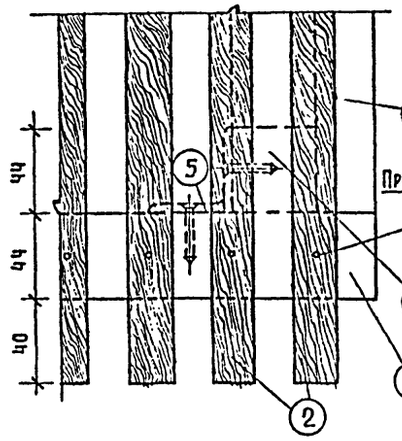

Узел 3 (м 1:2)

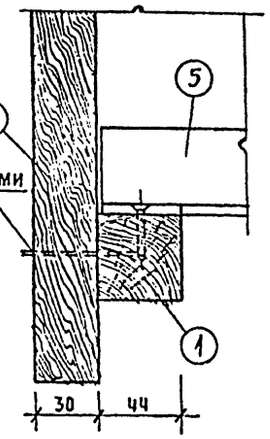

Схема установки радиаторной решетки РР-2 (м 1:20)

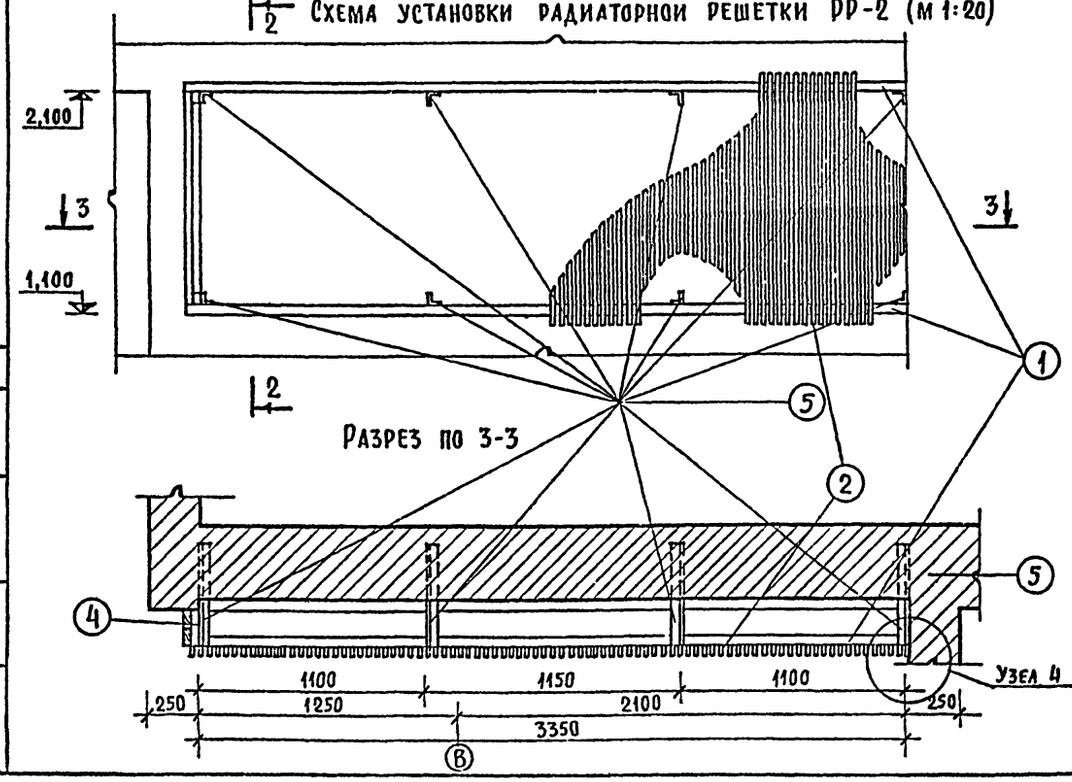

Разрез по 3-3

Наимен. решетк.	N N поз.	Наименование элемента	Сечение	Длина	Расход материалов на 1 шт.	Кол.	Общий расход материалов
РР-1	1	Обвязочный брус	44×44	2950	0,003 м³	2	0,006 м³
	2	Обрешетка	30×20	1168	0,0007 "	77	0,054 "
	3	Монтажный брус	44×44	154	0,0003 "	4	0,0012 "
	4	Боковая доска	29×154	1000	0,0045 "	2	0,009 "
	5	Уголок ГОСТ 8509-72	40×40×4	474	1,150 кг	8	9,200 кг
РР-2	1	Обвязочный брус	44×44	3350	0,0065 м³	2	0,0130
	2	Обрешетка,	30×20	1168	0,0007 "	87	0,061
	3	Монтажный брус	44×44	154	0,0003 "	2	0,0006
	4	Боковая доска	29×154	1000	0,0045 "	1	0,0045
	5	Уголок ГОСТ 8509-72	40×40×4	474	1,150 кг	8	9,200 кг

Все деревянные элементы изготовить из древесины хвойных пород с влажностью не выше 12%.
Обвязочные бруски и монтажные бруски крепить к уголкам шурупами.
Уголки заделать в стену на 250 мм.
Деревянные элементы пропитать антипиренами с последующим покрытием лаком.
Размеры даны в мм.
Расход древесины определен в черновых заготовках.
Изготовление, приемку, хранение и транспортировку осуществлять по ГОСТ 475-70.
Данный лист смотреть совместно с листом АС-6.

1978 г | 264-12-181 РД. 6-1

Сельский клуб с залом на 150 мест

			Стадия	Лист	Листов
Рук. маст.	Омельченко		Р	АС-33	
Гл. констр.	Таранев				
Гл. арх. пр.	Шишков				
Рук. гр. кон	Антонова				
Архитект.	Барзилович				

Радиаторные решетки

ЦНИИЭП гражданстрой г. Москва

Альбом I

Типовой проект 264-12-181

Общий вид М1:20

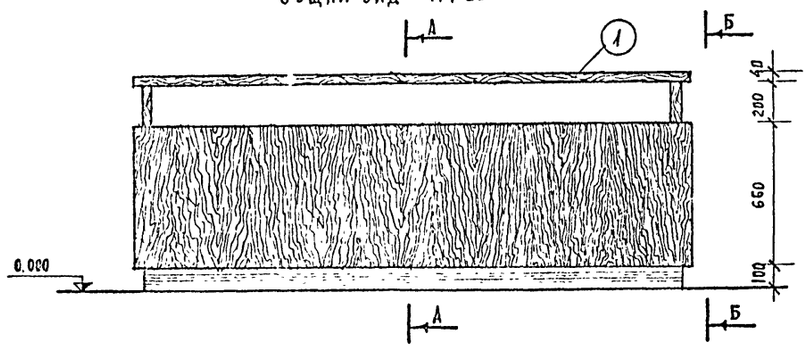

Вид по Б-Б

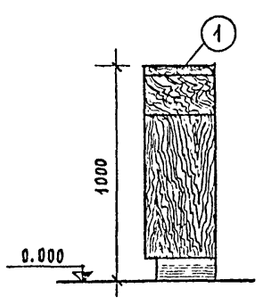

Разрез по А-А М1:100

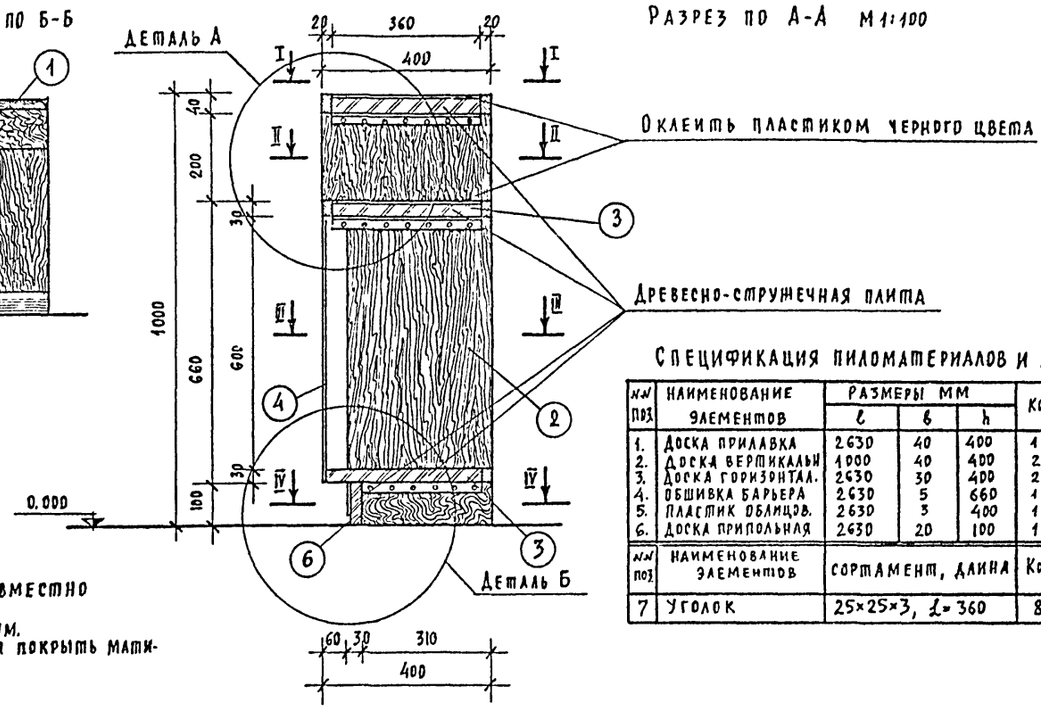

Вид по I-I

Вид по II-II

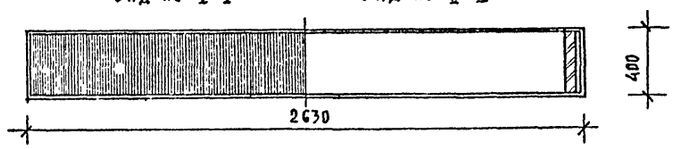

Вид по III-III

Вид по IV-IV

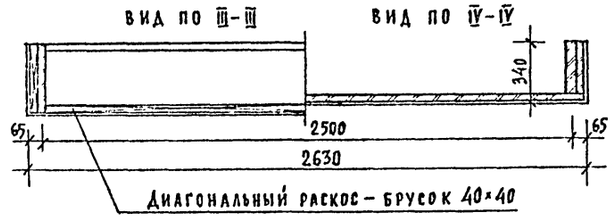

Данный лист см. совместно с листом АС-6.
Размеры даны в мм.
Деревянные изделия покрыть матирующим нитролаком.

Спецификация пиломатериалов и металла

№№ поз.	Наименование элементов	Размеры мм ℓ	в	h	Кол.	Объем м³ 1 шт.	Объем м³ всего	Материал
1.	Доска прилавка	2630	40	400	1	0.042	0.042	ДСП
2.	Доска вертикальн.	1000	40	400	2	0.016	0.032	то же
3.	Доска горизонтал.	2630	30	400	2	0.032	0.064	"
4.	Обшивка барьера	2630	5	660	1	0.009	0.009	"
5.	Пластик облицов.	2630	3	400	1	0.003	0.003	Пласт.черн.
6.	Доска припольная	2630	20	100	1	0.005	0.005	ДСП

№№ поз.	Наименование элементов	Сортамент, длина	Кол.	Вес кг 1 п.м.	Вес кг всего	ГОСТ
7	Уголок	25×25×3, ℓ=360	8	1.12	3.23	8509-72

Деталь А М1:1

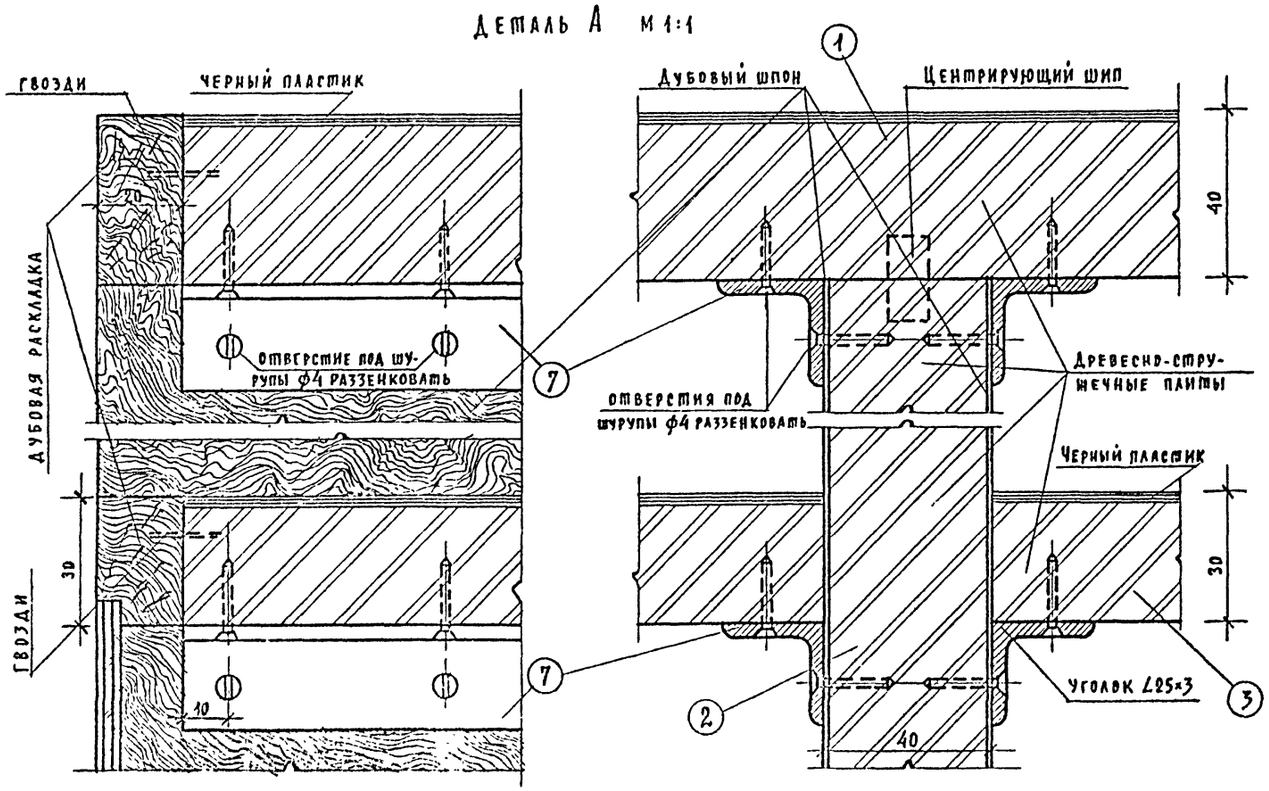

Деталь Б М1:1

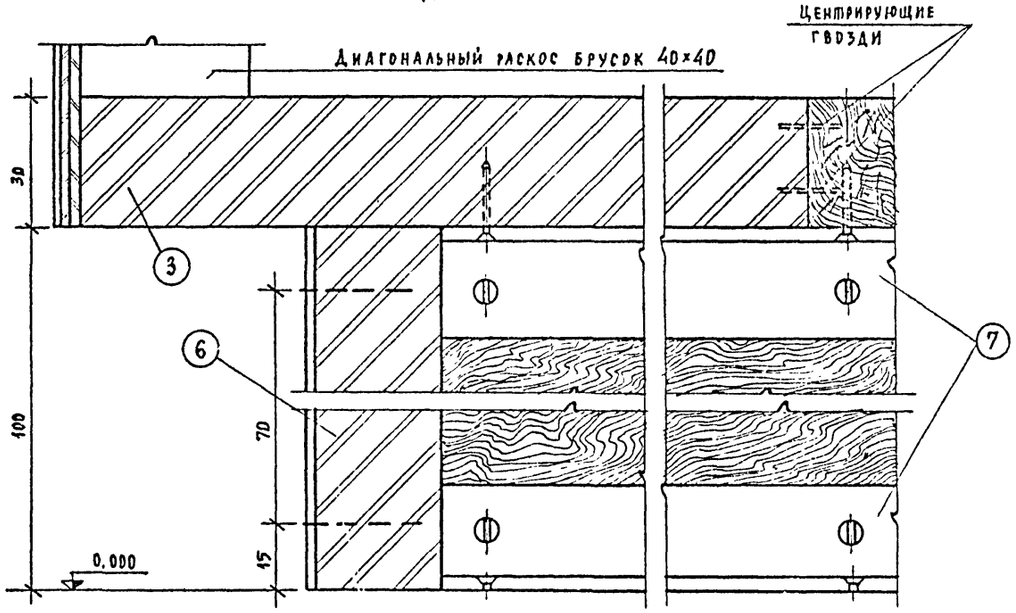

			1978г	264-12-181 Р9. 6-1	
			Сельский клуб с залом на 150 мест		
				стадия	лист	листов
				Р	АС-34	
Рук. маст.	Мельченко		Гардеробная стойка	ЦНИИЭП гражданселькстрой г. Москва	
Гл. констр. м	Степанев				
Гл. арх. пр.	Шишков				
Рук. гр. кон	Антонова				
Архитект.	Благиевич				

Согласовано

Инв. № подл.

Альбом I

Типовой проект 264-12-181

СПЕЦИФИКАЦИЯ ЗДАНИЯ НИЖЕ ОТМ. 0.000

Поз. обозначения	Обозначение	Наименование	-20° и -30°/основной/ б ст. = 380 Кол.	-30°/основной/ и -40°С б ст. = 510 Кол.	-40°С б ст. = 640 Кол.	Масса ед. т	Примечание
1	2	3	4	5	6	7	8
		Изделия железобетонные					
		Панели перекрытия многопустотные:					
	1.141-1, вып. 22	ПК6-60-15	2	2	2	2,800	
	то же	ПК6-60-12	2	2	2	2,110	
	" вып. 10	ПС 30-15	1	1	1	1,425	
	" "	ПС 30-12	2	2	2	1,080	
	" вып. 11	ПТ 30-10	1	1	1	0,882	
	" вып. 13	ПТ 57-15	4	4	4	2,650	
	" вып. 7	ПС 42-15	1	1	1	1,970	
	" вып. 11	ПТ 27-10	4	4	4	0,795	
		Прогоны:					
	ИИ-03-02 Ал. 108	П32	2	2	2	0,380	
		Опорные подушки:					
	ИИ-03-02 Ал. 108	ОП5-2	4	4	4	0,045	
		Лестничные площадки:					
	1.250-1 вып. 1	ЛП28-13	2	2	2	0,855	
		Перемычки:					
	1.139-1 вып. 1	Б13	17	17	17	0,025	
	то же	Б18	5	5	5	0,075	
	"	Б22	1	1	1	0,095	
	"	БУ13	11	11	11	0,085	
	"	БУ24	1	1	1	0,385	
	"	БП18	3	3	3	0,240	
	"	БП15	10	10	10	0,250	
		Ступени:					
	1.155-1 вып. 1	ЛС 22	3	3	3	0,245	
	то же	ЛС 18	12	12	12	0,192	
	"	ЛС 18 Н	1	1	1	0,095	
	"	ЛС 15	18	18	18	0,168	
	"	ЛС 15 Н	1	1	1	0,085	
	"	ЛС 12-17	13	13	13	0,130	

1	2	3	4	5	6	7	8
		Плиты плоские:					
	1.243-2	ПТП12,5-8-6	75	75	75	0,096	
		Участки монолитные:					
	Альбом I л. АС-17	Ум 1	1	1	1		
	то же	Ум 2	1	1	1		
	"	Ум 3	1	1	1		
		Изделия металлические					
		Элементы соединительные:					
	Альбом I л. АС-17	Мс 1	10	10	10		
	то же	Мс 2	4	4	4		

Спецификация здания выше отм. 0,000

Поз. обозначения	Обозначение	Наименование	-20°С и -30°С /основной/ б ст. = 380 Кол. на этаж 1	2	Всего	-30°С /основной/ и -40°С б ст. = 510 Кол. на этаж 1	2	Всего	-40°С б ст. = 640 Кол. на этаж 1	2	Всего	Масса ед. т	Примечание
1	2	3	4	5	6	7	8	9	10	11	12	13	14
		Изделия железобетонные											
		Панели перекрытия многопустотные:											
	1.141-1, вып. 22	ПК6-60-15	8	—	8	8	—	8	8	—	8	2,800	
	то же	ПК6-60-12	4	—	4	4	—	4	4	—	4	2,110	
	"	ПК8-60-15	4	—	4	4	—	4	4	—	4	2,800	
	" вып. 10	ПС 30-15	4	2	6	4	2	6	4	2	6	1,425	
	" "	ПС 30-12	3	—	3	3	—	3	3	—	3	1,080	
	" вып. 11	ПТ30-10	1	—	1	1	—	1	1	—	1	0,882	
	" вып. 8	ПС 39-15	5	4	9	5	4	9	5	4	9	1,835	
	" "	ПС 39-12	1	2	3	1	2	3	1	2	3	1,385	
		Прогоны:											
	ИИ-03-02, Ал. 108	П60	5	3	8	5	3	8	5	3	8	1,500	
	Альбом I, л. ИИ-1	П60-1	3	3	6	3	3	6	3	3	6	1.683	
	ИИ03-02, Ал. 108	П36	—	3	3	—	3	3	—	3	3	0.430	

		1978г	264-12-181 Р1. 0-1
		Сельский клуб с залом на 150 мест	
Рук маст	Омельченко		Стадия Р; Лист АС-35; Листов
Гл констр	Таранев		
Гл. арх. пр	Шишков	Сводная спецификация (начало)	ЦНИИЭП гражданских сельстрой г Москва
Рук гр коч	Антонова		
Ст инж.	Забалуйнюк		

Согласовано

Инв. N подл.

Альбом I

Типовой проект 264-12-181

СПЕЦИФИКАЦИЯ ЗДАНИЯ ВЫШЕ отм. 0.000

Поз обозначения	Обозначение	Наименование	-20°С и -30°С /основной/ бст = 380			-30°С /основной/ и -40°С бст = 510			-40°С бст = 640			Масса ед. т	Примечание
			Кол. на этаж 1	Кол. на этаж 2	Всего	Кол. на этаж 1	Кол. на этаж 2	Всего	Кол. на этаж 1	Кол. на этаж 2	Всего		
1	2	3	4	5	6	7	8	9	10	11	12	13	14
		Опорные подушки											
	ИИ-03-02, Ал. 108	ОП6-4	10	9	19	4	3	7	10	9	19	0,133	
	То же	ОП6-2	—	12	12	—	12	12	—	12	12	0,088	
	"	ОП5-2	5	—	5	11	6	17	5	—	5	0,045	
		Лестничные площадки:											
	1.251-3, вып. 1	ЛП28-13	1	—	1	1	—	1	1	—	1	0,855	
	То же	ЛП28-13[6] /л/	—	1	1	—	1	1	—	1	1	1,011	
		Лестничные марши											
	1.251-3, вып. 1	ЛМ33-14	2	—	2	2	—	2	2	—	2	1,417	
		Лестничные проступи											
	1.251-3, вып. 1	ЛН14	20	—	20	20	—	20	20	—	20	0,038	
	То же	ЛН14н	2	—	2	2	—	2	2	—	2	0,025	
	"	ЛН15в	1	—	1	1	—	1	1	—	1	0,033	
	"	ЛН14к	1	—	1	1	—	1	1	—	1	0,030	
	"	ЛН12	19	—	19	19	—	19	19	—	19	0,030	
	"	ЛН12н	1	—	1	1	—	1	1	—	1	0,020	
	"	ЛН13в	2	—	2	2	—	2	2	—	2	0,024	
	"	ЛН12к	1	—	1	1	—	1	1	—	1	0,021	
		Перемычки											
	1.139-1 вып. 1	БУ13	6	—	6	6	—	6	6	—	6	0,085	
	То же	Б13	13	2	15	2	17	19	17	2	19	0,025	
	"	Б15	6	9	15	7	11	18	8	13	21	0,065	
	"	Б18	3	—	3	4	—	4	5	—	5	0,075	
	"	Б22	8	—	8	10	—	10	12	—	12	0,095	
	"	БУ19	6	6	12	6	6	12	6	6	12	0,130	
	"	БУ24	2	—	2	2	—	2	2	—	2	0,335	
	"	БП18	15	—	15	15	—	15	15	—	15	0,240	
		Карнизные плиты											
	1.138-3, вып. 1	АК-12,8	—	—	—	—	4	4	—	4	4	0,180	
	То же	АК-18,8	—	—	—	—	20	20	—	20	20	0,275	
		Парапетные плиты											
	1.138-2, вып. 1	АП-27,4	—	21	21	—	21	21	—	21	21	0,220	

1	2	3	4	5	6	7	8	9	10	11	12	13	14
		Деревянные изделия											
	1.860-3, вып. 1	МДФ9-12	—	12	12	—	12	12	—	12	12	0.327	
		Участки монолитные:											
	Альбом I, л. АС-17	Ум 1	1	—	1	1	—	1	1	—	1	—	
	То же	Ум 4	1	—	1	1	—	1	1	—	1	—	
	"	Ум 5	1	—	1	1	—	1	1	—	1	—	
	"	Ум 6	—	1	1	—	1	1	—	1	1	—	
		Лестница монолитная:											
	Альбом I, л АС-19	Лм 1	1	—	1	1	—	1	1	—	1	—	
		Изделия металлические											
		Элементы соединительные и закладные детали:											
	1.256-1	ОЛ-33-1	1	—	1	1	—	1	1	—	1	39,46	
	То же	ОВП-33-1	—	1	1	—	1	1	—	1	1	19,75	
	1.860-3, вып. 1	М7-2	—	88	88	—	88	88	—	88	88	0,21	
	То же	М10-2	—	322	322	—	322	322	—	322	322	0,45	
	"	М11-1	—	48	48	—	48	48	—	48	48	0,44	
	"	М11-2	—	48	48	—	48	48	—	48	48	0,75	
	"	М12-2	—	48	48	—	48	48	—	48	48	0,95	
	"	М13-1	—	216	216	—	216	216	—	216	216	0,30	
	"	М14-1	—	16	16	—	16	16	—	16	16	5,20	
	"	М15-1	—	44	44	—	44	44	—	44	44	2,40	
	"	М16-1	—	8	8	—	8	8	—	8	8	3,50	
	Альбом I, л. АС-17	МС 1	21	8	29	21	8	29	21	8	29	—	
	То же	МС 2	6	—	6	6	—	6	6	—	6	—	
	Альбом I, л. АС-23	МС 3	—	28	28	—	28	28	—	28	28	—	
	То же	МС 4	—	22	22	—	22	22	—	22	22	—	

Рук маст.	Омельченко		1978г 264-12-181 Р1.1-1
Гл констр	Таранев		Сельский клуб с залом на 150 мест
Гл арх пр	Шишков		Стадия Р; Лист АС-36; Листов
Рук гр кон	Антонова		Сводная спецификация (продолжение)
Ст инжен.	Завальнюк		ЦНИИЭП граждансельстрой г Москва

Согласовано

Инв. N подл.

ИЗДЕЛИЯ МЕТАЛЛИЧЕСКИЕ

Поз. обозначения	Обозначение	Наименование	-20°С -30°С /основной/ $б_{ст}$ = 380 кол. на этаж 1	2	всего	-30°С /основной/ -40°С $б_{ст}$ = 510 кол. на этаж 1	2	всего	-40°С $б_{ст}$ = 640 кол. на этаж 1	2	всего	масса ед. т.	примечание
	Альбом I, л. АС-31	М4	—	48	48	—	48	48	—	48	48	—	
	Альбом I, л. АС-29	М5	—	38	38	—	38	38	—	38	38	—	
	то же	М6	—	18	18	—	18	18	—	18	18	—	
	"	М7	—	3	3	—	3	3	—	3	3	—	
	"	М8	—	2	2	—	2	2	—	2	2	—	
	"	М9	—	1	1	—	1	1	—	1	1	—	
	"	М10	—	19	19	—	19	19	—	19	19	—	
	Альбом I, л. АС-22	М11	—	2	2	—	2	2	—	2	2	—	
	то же	М12	—	1	1	—	1	1	—	1	1	—	
	Альбом I, л. АС-20	М13	—	10	10	—	10	10	—	10	10	—	
	Альбом I, л. АС-22	М14	—	12	12	—	12	12	—	12	12	—	
	Альбом I, л. АС-29	Р-1	—	1	1	—	1	1	—	1	1	—	
	то же	Р-2	—	2	2	—	2	2	—	2	2	—	
	"	Р-3	—	2	2	—	2	2	—	2	2	—	
	"	Р-4	—	1	1	—	1	1	—	1	1	—	
	"	Р-5	—	1	1	—	1	1	—	1	1	—	
	"	Р-5'	—	1	1	—	1	1	—	1	1	—	
	"	Р-6	—	1	1	—	1	1	—	1	1	—	
	Альбом I, л. АС-22	Р-7	—	4	4	—	4	4	—	4	4	—	
	то же	Р-8	—	1	1	—	1	1	—	1	1	—	
	"	Б-1	—	2	2	—	2	2	—	2	2	—	
	"	Б-2	—	1	1	—	1	1	—	1	1	—	
	ВАРИАНТ ИЗ КЛЕЕНЫХ БАЛОК /ПОКРЫТИЕ/												
	1.265-1, вып. 1	ДАФ1-3.15	—	85	85	—	85	85	—	85	85	0,256	
		деревянные клееные балки											
	1.462-2, вып. 2	БК09-1	—	13	13	—	13	13	—	13	13	0.393	
		опорные подушки											
	Альбом I, л. ИИ-1	ОП6-2-1	—	12	12	—	12	12	—	12	12	0,93	
	то же	ОП6-4-1	—	6	6	—	6	6	—	6	6	0,142	
		парапетные плиты											
	1.138-2, вып. 1	АП-27.4	—	14	14	—	14	14	—	14	14	0.220	

ВЫБОРКА СТАЛИ

Марка	Арматурные изделия: сталь класса А-I ГОСТ 5781-75 ф6	ф8	ф10	ф12	ф16	сталь класса А-II ГОСТ 5781-75 ф10	ф12	ф16	ф20	ф22	сталь класса В-I ГОСТ 6727-53* ф4 В1
Ум1 ÷ Ум6	23,0	—	110,8	—	—	—	—	—	—	—	—
Армирование стен	—	—	—	—	—	—	—	—	—	—	105.0
Ам1	306,1	251,9	—	112,8	—	—	541.0	57.8	23,0	166,0	—
Картуш	—	—	—	—	—	—	—	—	—	—	25.0
МС1 ÷ МС4	—	—	—	18,5	—	26,7	—	—	—	—	—
итого:	329,1	251,9	110.8	131,3		26.7	541.0	57.8	23,0	166,0	130.0

Марка	Закладные изделия: сталь класса А-I ГОСТ 2590-71 ф6	ф8	ф10	ф12	ф16	сталь класса А-II ГОСТ 5781-75 ф10	ф12	сталь ВСт.3кп ГОСТ 380-71* δ=5	δ=6	δ=8	δ=10
Подпольные каналы	6,5	14,0	—	—	—	—	—	—	—	—	—
Эстрада	40.7	—	—	10.7	—	—	—	—	—	—	—
Подвесной потолок	—	—	202.0	—	—	—	—	—	—	—	—
Р-1 ÷ Р-8	—	—	—	—	—	—	—	—	—	—	249,9
М4 ÷ М13	—	15.3	48,1	—	—	6,5	6,7	—	—	—	228.0
Б-1, Б-2, К-1, ОГ-1	—	—	—	—	8,6	—	—	—	—	16,5	33.5
итого:	47.2	29,3	250,1	10.7	8,6	6,5	6,7			16,5	511,4

Марка	Закладные изделия: сталь ВСт.3кп ГОСТ 380-71*: ГОСТ 8509-72 L50×5	L63×6	L125×10	L25×3	L40×4	ГОСТ 8510-72 L75×50×5	ГОСТ 8240-72 С10	С12	С16	С27	ГОСТ 8239-72 I 16	ССОП 10704-63* труба Ø25
Подпольные каналы	—	92.0	—	—		—	—	—	—	—	—	—
Перемычки	—	—	573.0	—		—	—	—	—	—	—	—
Эстрада	6,9	—	—	—		—	—	—	—	—	—	—
Гардеробная стойка	—	—	—	3,2	18,4	—	—	—	—	—	—	—
Р-1 ÷ Р-8	19.9	262.3	—	—		50.0	—	79.04	668.8	—	—	—
М4 ÷ М13	9.4	116.4	94.8	—		—	—	—	—	—	—	—
Б1, Б-2, К-1, ОГ-1							135.9	45.76		307.7		3.2
МС1 ÷ МС4	31.5	—	—	—		—	—	—	—	—	—	—
Металлические издел.	—	—	—	—		—	—	—	35.3	—	59.2	—
итого:	67.7	470.1	667.8	3.2	18,4	50.0	135.9	124.8	704.1	307.7	59.2	3.2

		1978г	264-12-181 Р1. 1-1	
		Сельский клуб с залом на 150 мест		
			стадия	лист	листов
Рук. маст.	Омельченко		Р	АС-37	
Гл. конст. м.	Тараненв				
Гл. арх. пр.	Шишков				
Рук. гр. кон.	Антонова		Сводная спецификация /продолжение/	ЦНИИЭП граждан-сельстрой г. Москва	
Вед. инж.	Забальнюк				

Согласовано

Инв. № подл.

Альбом I

Типовой проект 264-12-181

СПЕЦИФИКАЦИЯ ДЕРЕВЯННЫХ ИЗДЕЛИЙ

Поз. обозначения	Обозначение	Наименование	Количество на этаж: подвал	1	2	Всего	Масса ед., т	Примечание
1	2	3	4	5	6	7	8	9
		Окна и балконные двери со спаренными переплетами						
ОС27-18Е	Серия 1.236-1. л. 23	ОС 27·18 Е	—	4	—	4		
ОС09-09	Серия 1.136-3, в.1, л.15	ОС 09·09	—	2	—	2		
ОС18-21	Серия 1.236-1, л. 5	ОС 18·21	—	2	2	4		
ОС27-12В	то же л. 22	ОС 27·12 В	—	—	2	2		
ОС18-18	" " л. 4	ОС 18·18	—	—	3	3		
ОС18-12	" " л. 3	ОС 18·12	—	—	2	2		
ОС06-09	Серия 1.136-3, вып 1, л 3	ОС 06·09	—	—	2	2		слуховое окно
БС28-18В	Серия 1.236-1. л. 24	БС 28·18 В	—	1	1	2		
БС28-12В	то же л. 24	БС 28·12 В	—	—	1	1		
		Окна и двери с раздельными переплетами						
ОР27-18Е	Серия 1.236-1. л. 51	ОР 27·18 Е		4		4		
ОР18-21	то же л. 34	ОР 18·21		2	2	4		
ОР27-12В	" " л. 50	ОР 27·12 В			2	2		
ОР18-18	" " л. 33	ОР 18·18			3	3		
ОР18-12	" " л. 32	ОР 18·12			2	2		
ОР09-09	Серия 1.136-3, вып 1	ОР 09·09		1		1		
БР28-18В	Серия 1.236-1. л. 52	БР 28·18 В		1	1	2		
БР28-12В	то же	БР 28·12 В			1	1		
		Двери деревянные внутренние						
ДГ21-9	Серия 1.136-10, л. 4	ДГ 21·9		5		5		
ДО21-13	то же л. 16	ДО 21·13		3	2	5		
ДГ21-7	" " л. 2	ДГ 21·7		6		6		
ДГ21-8	" " л. 3	ДГ 21·8		2	1	3		
ДТ·9	Серия 1.135-1. Вып II, л.10	ДТ·9	2	2	2	6		
ДТ7·7	то же л. 12	ДТ 7·7	1			1		
ДТ8	" " л. 9	ДТ 8	2		1	3		
ДЛ8	" " л. 19	ДЛ 8			1	1		
ДО24-12	Серия 1.136-10, л. 18	ДО 24·12			3	3		

1	2	3	4	5	6	7	8	9
		Двери деревянные входные и служебные						
ДВ5,9-3	Серия 1.135-1, Вып.I, л. 109	ДВ 5,9-3		2		2		
ДВ9-6/8	то же л. 15	ДВ 9-6/8		1		1		
ДВ9-9	" " л. 17	ДВ 9-9		1		1		
ДВ5,9-7/8	" " л. 72	ДВ 5,9-7/8		5		5		
		Дверь глухая (утепленная, трудносгораемая						
ИДУТ-1	см. лист ИД-1	ИДУТ-1		2		2		

РАСХОД ДРЕВЕСИНЫ

NN п/п	Наименование	Чертеж проекта	Расход м³
1	Подвесной потолок	АС-31	16,16
2	Чердачная крыша	АС-23	22,53
3	Гардеробная стойка	АС-34	0,16
4	Радиаторные решетки	АС-33	0,15
5	Конструкции эстрады и амфитеатра	АС-32	17,41
		Всего	56,41

			1978г	264-12-181 Р1.1-1
			Сельский клуб с залом на 150 мест	
Рук. маст.	Омельченко			Стадия: Р; Лист: АС-38; Листов:
Гл. констр	Тарачев			
Гл. арх. пр	Шишков			
Рук гр. коорд.	Антонова		Сводная спецификация (окончание)	ЦНИИЭП Гражданстройпроект г. Москва
Архитект.	Барзилович			

Согласовано

Инв. N подл.

Опалубочный чертеж прогона ПБ0-1

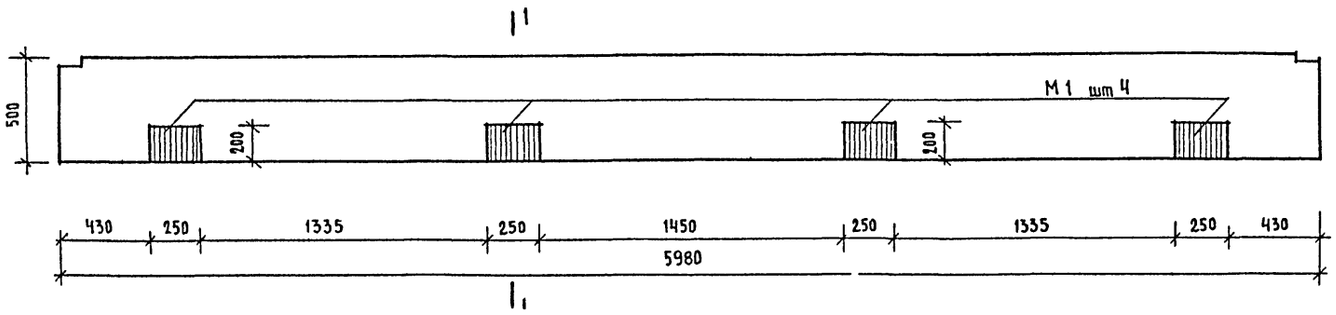

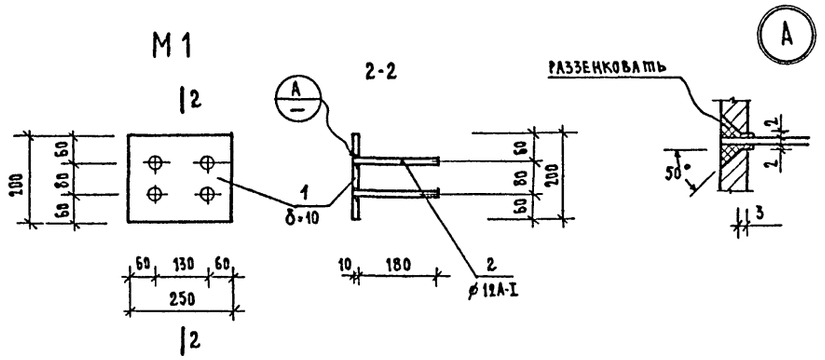

Спецификация стали на закладные изделия

Марка элемента	Поз.	Эскиз или сечение	Ø мм	Длина мм	Кол.	Масса общая кг
М1	1	Полоса 10×200 ; ℓ=0.25м	—	250	1	3,93
	2	180	12А-I	180	4	0.64
				Итого:		4,57
М2	3	Полоса 10×200 ; ℓ=0.30м	—	300	1	4,70
	4	210	10А-II	210	4	0,53
				Итого:		5.23
М3	4	210	10А-II	210	4	0.53
	5	Полоса 10×300 ; ℓ=0.38м	—	380	1	8,90
				Итого:		9.43

Спецификация стали на закладные изделия

Марка изделия	Марка закладн	Кол.	Масса кг		
			одной закл.	всех	
ПБ0-1	М1	4	4,57	18,30	
ОПБ-2-1	М2	1	5,23	5,23	
ОПБ-4-1	М3	1	9,43	9,43	

1. Опалубка и армирование аналогичны основным маркам прогона ПБ0 и опорных подушек ОПБ-2, ОПБ-4 по серии ИИ 03-02 Ал. 108.
2. Дополнительные закладные изделия на опалубочном чертеже заштрихованы.
3. Сварку производить электродами типа Э-42 по ГОСТ 9467-75; $h_ш$=8 мм
4. Позиции „2" и „4" приварить к каркасу прогона, опорных подушек.
5. Настоящий чертеж смотреть с листом АС-15.

			1978г	264-12-181 Р9. 5-1		
			Сельский клуб с залом на 150 мест			
				Стадия	Лист	Листов
Рук маст.	Омельченко			Р	ИЖ-1	1
Гл констр.	Маранев					
Гл. арх. пр.	Шишков		Опалубочные чертежи прогона ПБ0-1, опорных подушек ОПБ-2-1, ОПБ-4-1.	ЦНИИЭП граждансельстрой г. Москва.		
Рук гр. конст	Антонова					
Ст. инжен	Забальнюк					

Согласовано

Инв. № подл.

Альбом I

Типовой проект 264-12-181

ИДУТ-1

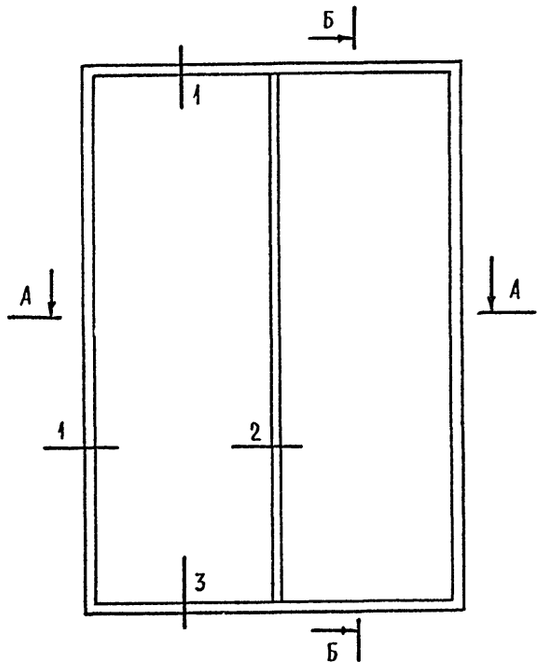

Б-Б

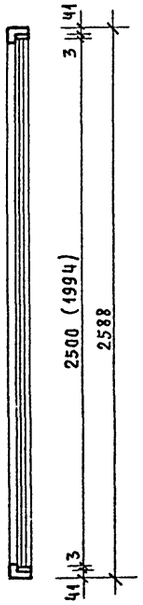

А-А

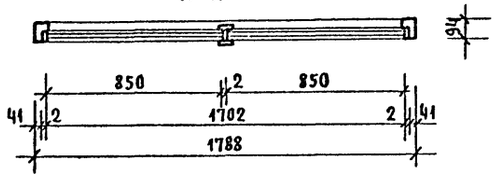

2

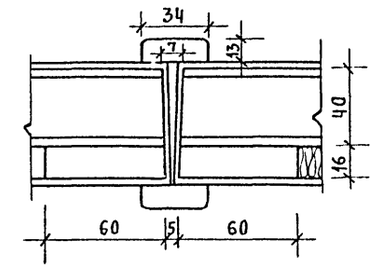

3

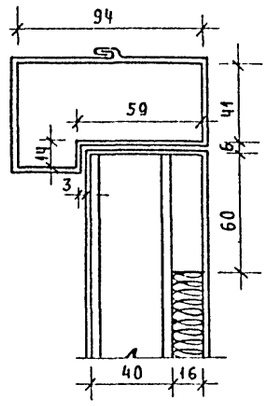

1

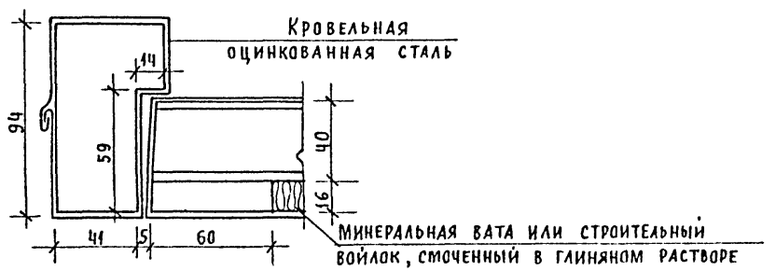

1. Технические условия по серии 1.135-1.
2. Общий расход древесины 0,054 м³ определен по черновым заготовкам
3. Приборы открывания условно не показаны
4. Влажность деревянных элементов из хвойных пород не менее 12%.
5. Изготовление, приемка, хранение и транспортировка по ГОСТ 475-70.
6. Деревянные элементы пропитать антипиренами с последующей окраской за 2 раза.

			1978г	264-12-181 Р9.6-1	
			Сельский клуб с залом на 150 мест		
				Стадия	Лист	Листов
Рук маст	Омельченко			Р	ИД-1	3
Гл констр	Таранев					
Гл арх.пр	Шишков		Дверь глухая /утепленная, трудновозгораемая/ ИДУТ-1	ЦНИИЭП Граждансельстрой г. Москва		
Рук гр кон	Антонова					
Архитект	Барзилович					

Согласовано

Инв.№ подл.

Альбом I

Типовой проект 264-12-181

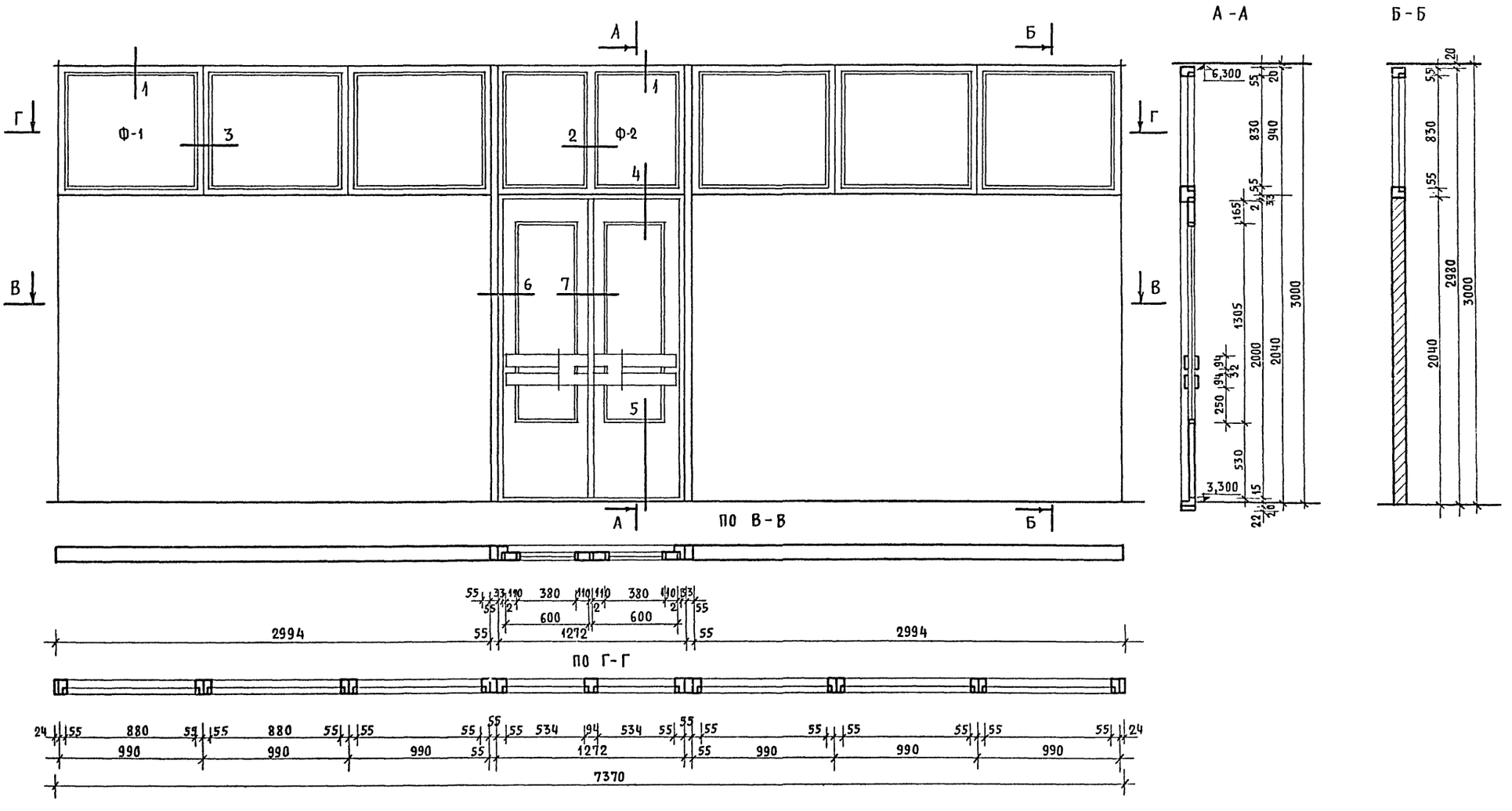

1. Узлы перегородки смотреть лист ИД-3.
2. Месторасположение перегородки смотреть лист АС-7 по оси „3".
3. Расход древесины хвойных пород Ф-1 = 0,019 м³, Ф-2 = 0,021 м³
4. Крепление перегородки к перекрытиям смотреть серию 2.230-1, вып. 5.

			1978г	264-12-181 Р9. 6-1	
			Сельский клуб с залом на 150 мест		
Рук. маст.	Омельченко			Стадия	Лист	Листов
Гл. конст.	Таранев			Р	ИД-2	
Гл. арх. пр	Шишков					
Рук. груп	Семенова		Перегородка	ЦНИИЭП Граждансельстрой г. Москва		
Архитект	Барзилович					

СОГЛАСОВАНО:

Инв. № подл.

Альбом I

Типовой проект 264-12-181

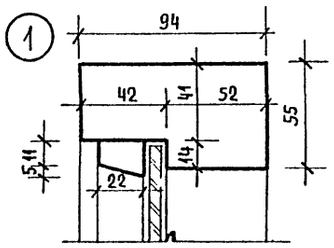

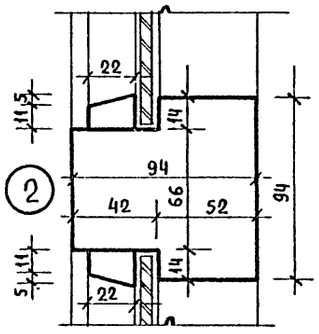

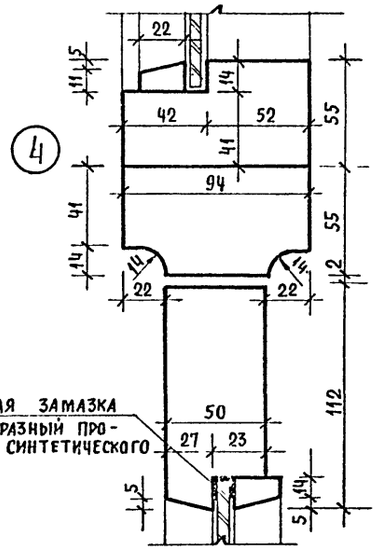

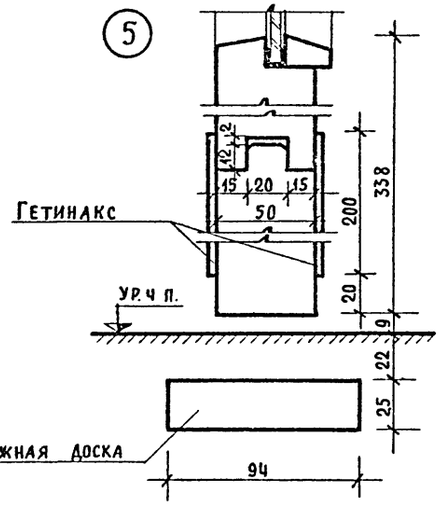

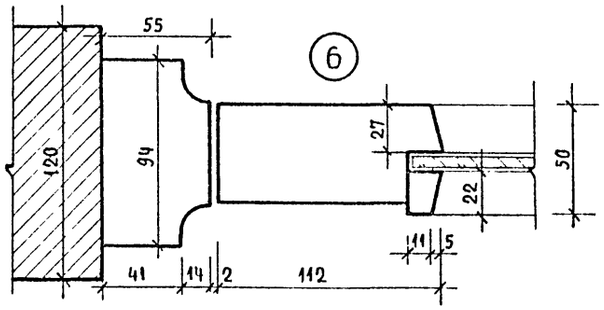

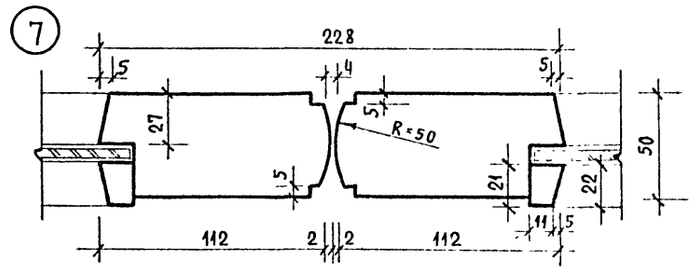

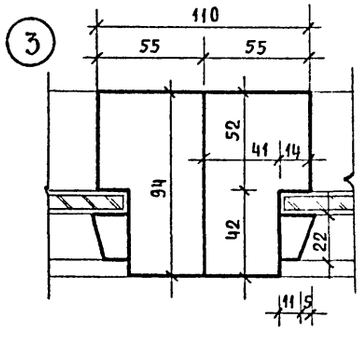

1. Технические условия по серии 1.135-1.
2. Общий расход древесины определен по черновым заготовкам
3. Приборы открывания условно не показаны
4. Данный чертеж читать совместно с листом ИД-2.
5. Влажность деревянных элементов из хвойных пород не менее 12%.
6. Изготовление, приемку, хранение и транспортирование - по ГОСТ 475-70.
7. Деревянные элементы пропитать антипиренами с последующей окраской за 2 раза

			1978г	264-12-181 Р 9.6-1		
			Сельский клуб с залом на 150 мест			
				Стадия	Лист	Листов
Рук. маст.	Омельченко			Р	ИД-3	
Гл. констр.	Таранев					
Гл. арх. пр.	Шишков					
Рук. гр. кон	Антонова		Перегородка Узлы 1÷7	ЦНИИЭП граждан-сельстрой г Москва		
Архитект.	Барзилович					

Согласовано

Инв. N подл.

16017-01

ГОССТРОЙ СССР
ЦЕНТРАЛЬНЫЙ ИНСТИТУТ ТИПОВОГО ПРОЕКТИРОВАНИЯ
МИНСКИЙ ФИЛИАЛ
220600, г.Минск, ул.К.Маркса, 32

Сдано в печать 27.03 1990 г.
Заказ № 17а. Тираж 100 экз.
Инв.№ 1601/1

gost.e-ecolog.ru