ЛЕНИНГРАДСКИЙ ГОРОДСКОЙ СОВЕТ ДЕПУТАТОВ ТРУДЯЩИХСЯ ИСПОЛНИТЕЛЬНЫЙ КОМИТЕТ
АРХИТЕКТУРНО-ПЛАНИРОВОЧНОЕ УПРАВЛЕНИЕ
ПРОЕКТНЫЙ ИНСТИТУТ ЛЕНПРОЕКТ

СЕРИЯ 1Лг-606 ТИПОВЫХ ПРОЕКТОВ
КРУПНОПАНЕЛЬНЫХ ЖИЛЫХ ДОМОВ

ТИПОВОЙ ПРОЕКТ
1Лг-606

9-ЭТАЖНЫЙ 7-СЕКЦИОННЫЙ 426-КВАРТИРНЫЙ ЖИЛОЙ ДОМ

АЛЬБОМ II
ТИПОВЫЕ ЧЕРТЕЖИ СЕРИИ

РАЗДЕЛ 2
ЧЕРТЕЖИ САНТЕХНИЧЕСКОГО ОБОРУДОВАНИЯ

СТТ

РАЗРАБОТАН МАСТЕРСКОЙ №4 ЛЕНПРОЕКТА
1964

gost.e-ecolog.ru

Наименование чертежа	N листа	N стр.
Перечень санитарно-технического оборудования (сантехкабины)	СТТ	
Раздельные санитарно-технические кабины		
СТК-3кл. Планы канализации, холодного, горячего		
водопровода и отопления ш. 6715/16	01	
Раздельные санитарно-технические кабины		
СТК-3кл. Разрезы. ш. 6715/16	02	
Раздельные санитарно-технические кабины		
СТК-3к. Планы канализации, холодного,		
горячего водопровода и отопления ш. 6715/16	03	
Раздельные санитарно-технические		
кабины СТК-3кл. Разрезы ш. 6715/16	04	
Раздельные санитарно-технические кабины		
СТК-3кл. и СТК-3к. Схемы канализации и		
отопления. ш. 6715/16	05	
Раздельные санитарно-технические кабины		
СТК-3кл и СТК-3к		
Схемы холодного и горячего водопровода ш. 6715/16	06	
Раздельные санитарно-технические кабины		
СТК-3кл и СТК-3к		
Спецификация оборудования и материалов ш. 6715/16	07	

| | | |

План канализации

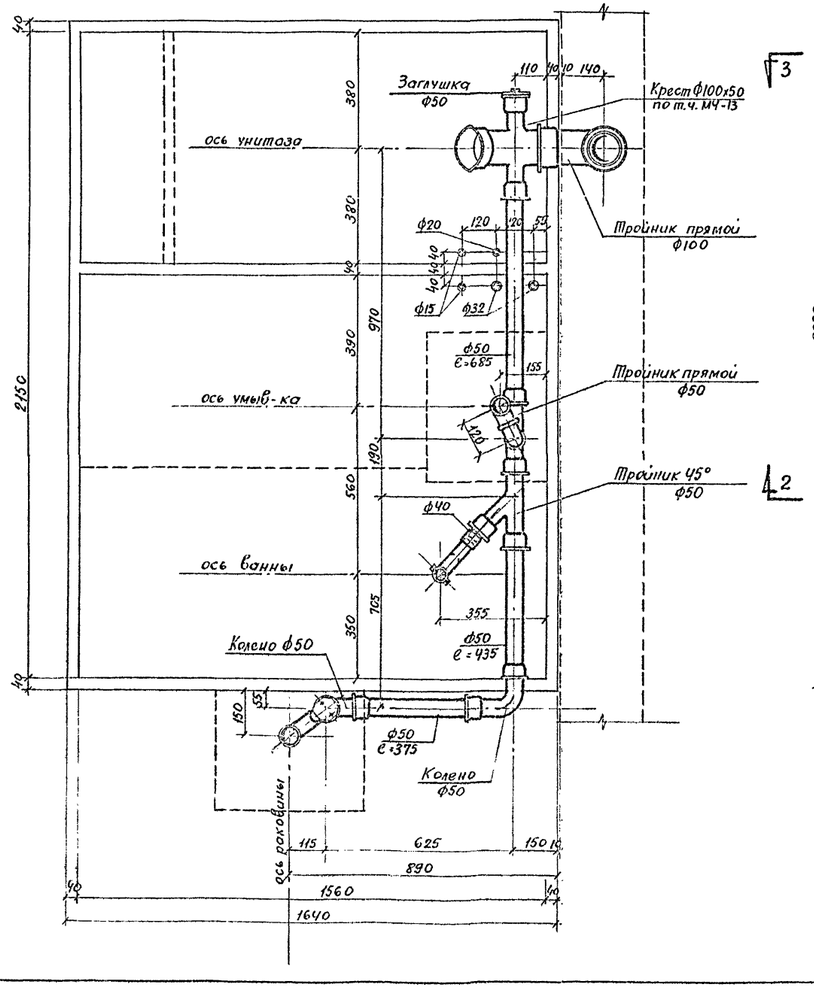

План холодного водопровода

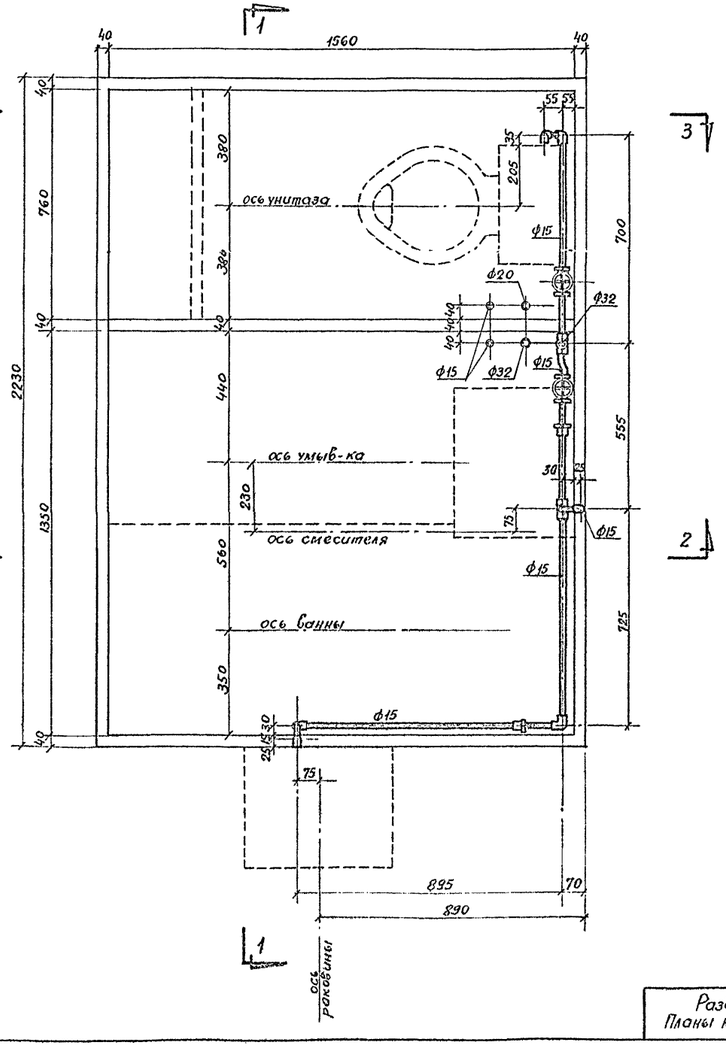

План горячего водопровода и отопления

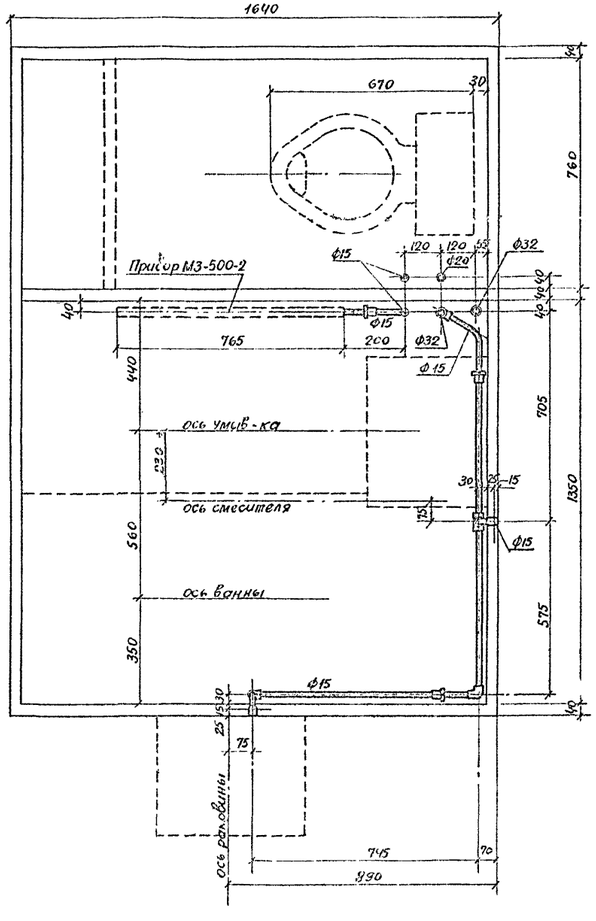

Раздельные санитарно-техническ[illegible] кабины СТК-3КЛ. Планы канализации, холодного, горяч[illegible] водопр. и отопления.	9 этажные крупнопанельные жилые дома ДСК-6	Лист 01	1964

ЛЕНПРОЕКТ

Инженерный отдел

Гл. инж. ин-та Каплунов

Гл. сант. ин-та Магид

Шифр 6715/16

Дата VIII 1964

Нач. отдела Бородачев

Рук. сектора Лейв

Рук. группы Лейв

Проектиров. Захарова

Гл. арх. пр-та Русаков

Инж. констр. Бк

Инж. ОВ

Инж. ВК

Инж. ОВ

Нордштрем Лихачев

Ковалевская

Проверил

Внесены изменения

Дата Рег. N Должн. Подп. Фамилия

ЛГ-606 II р 2 VI

Разрез 1-1

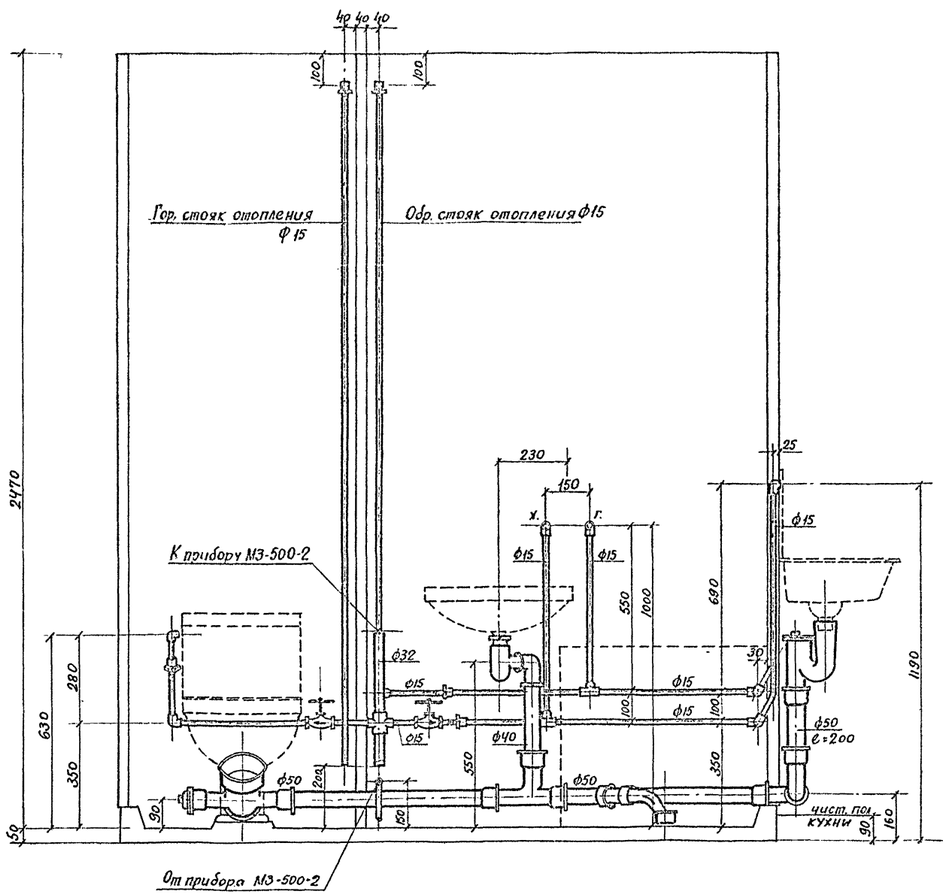

Разрез 2-2

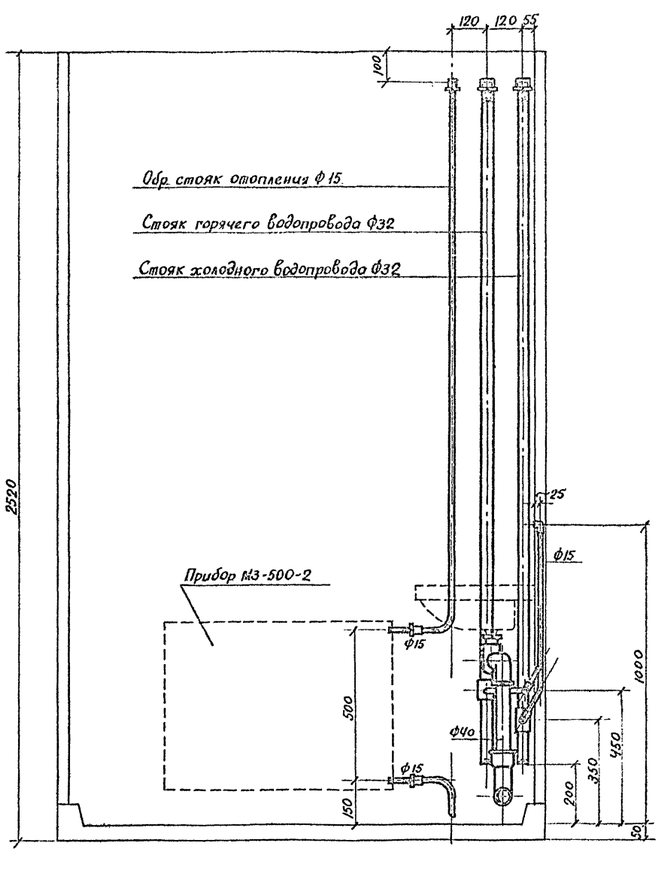

Разрез 3-3

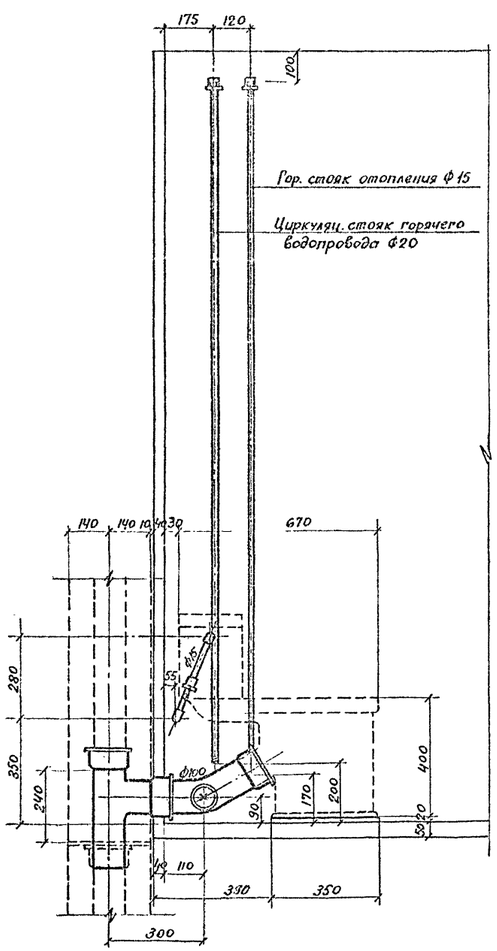

| | | |

План канализации

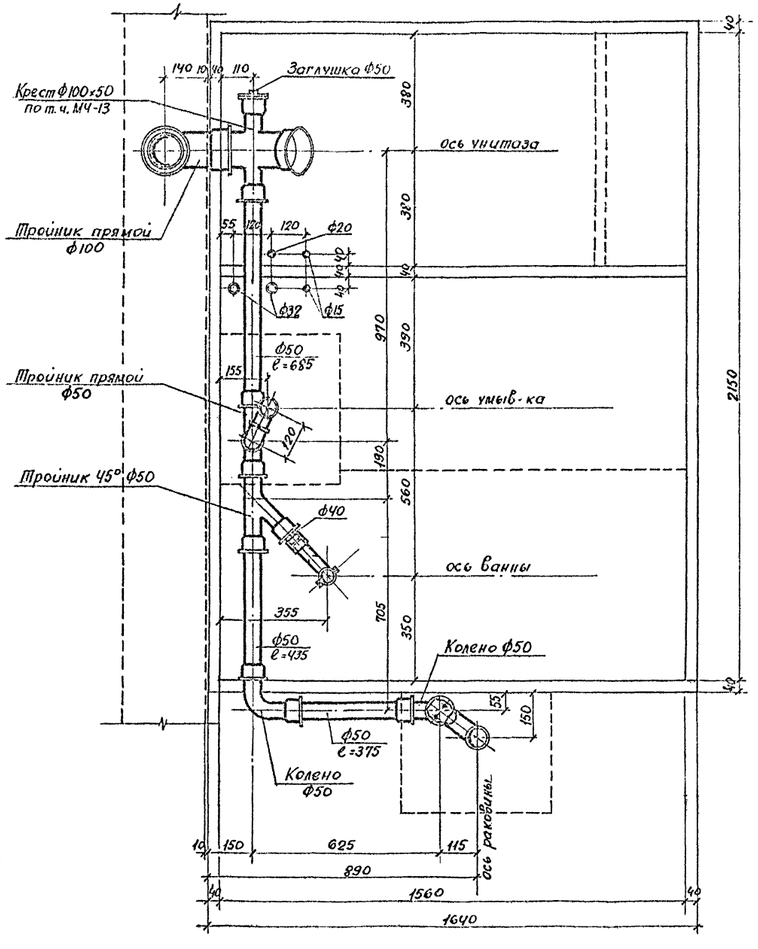

План холодного водопровода

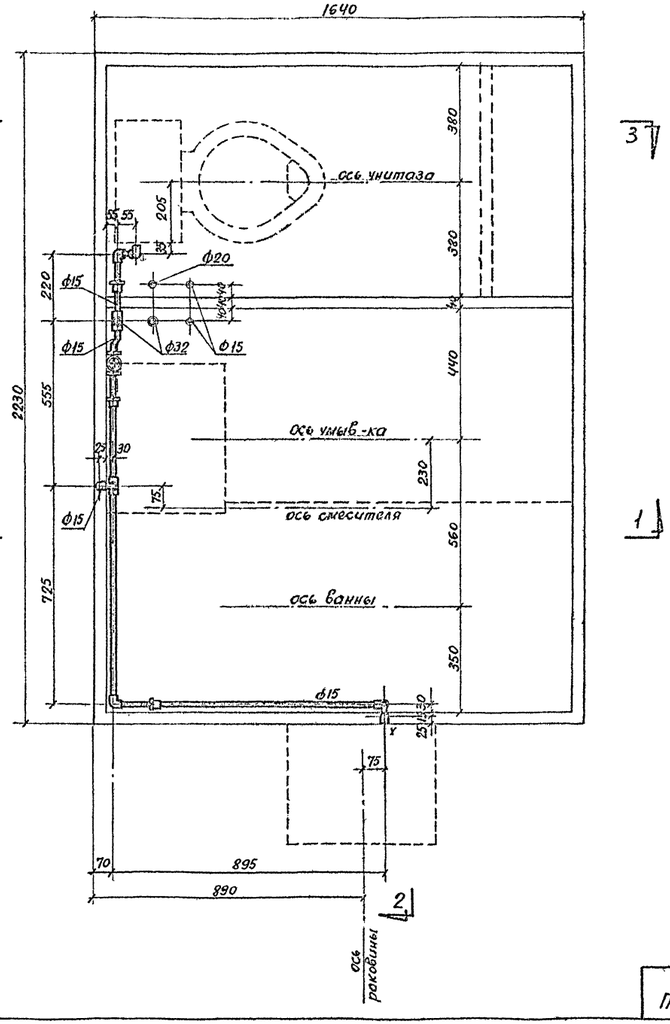

План горячего водопровода и отопления

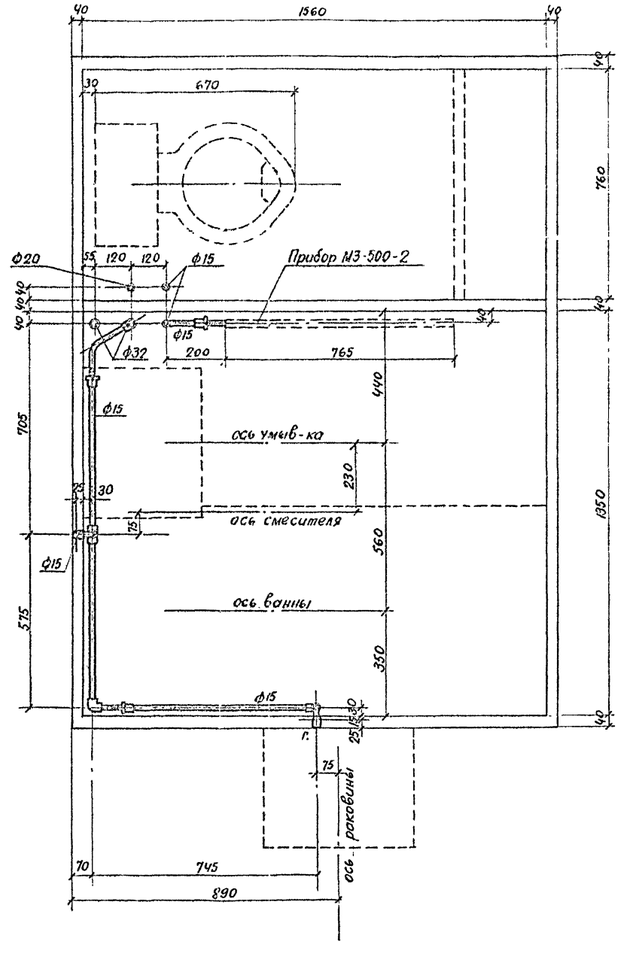

| | | |

Разрез 1-1

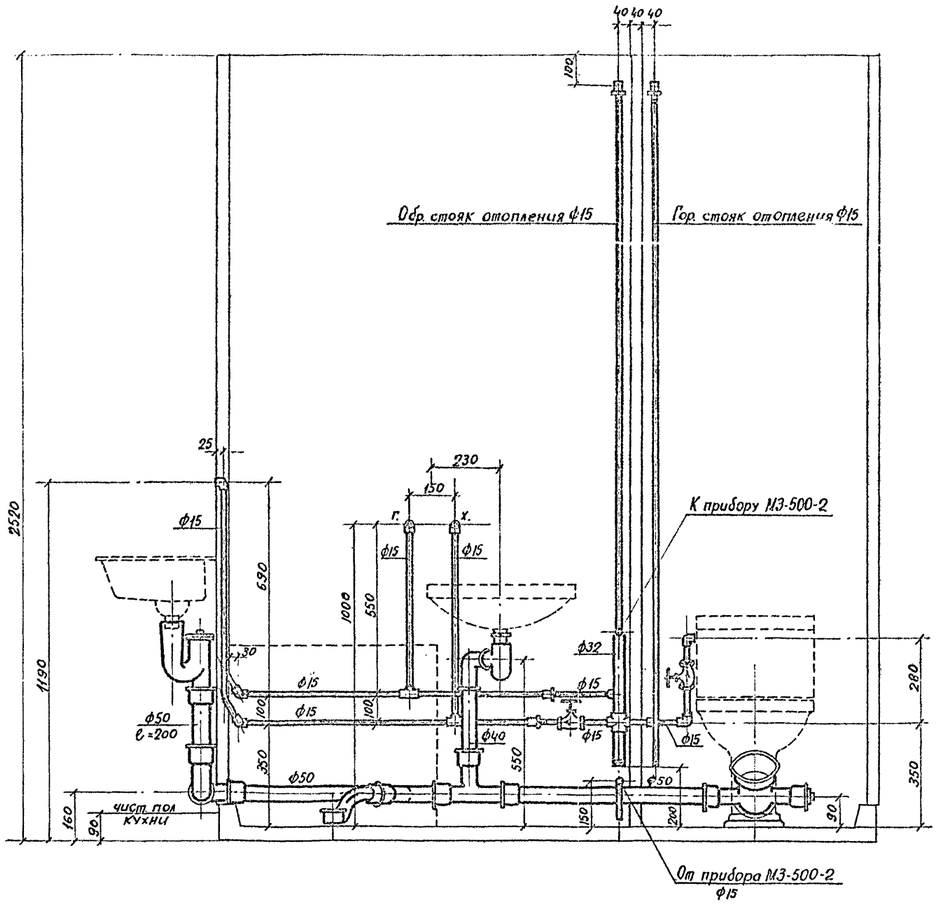

Разрез 2-2

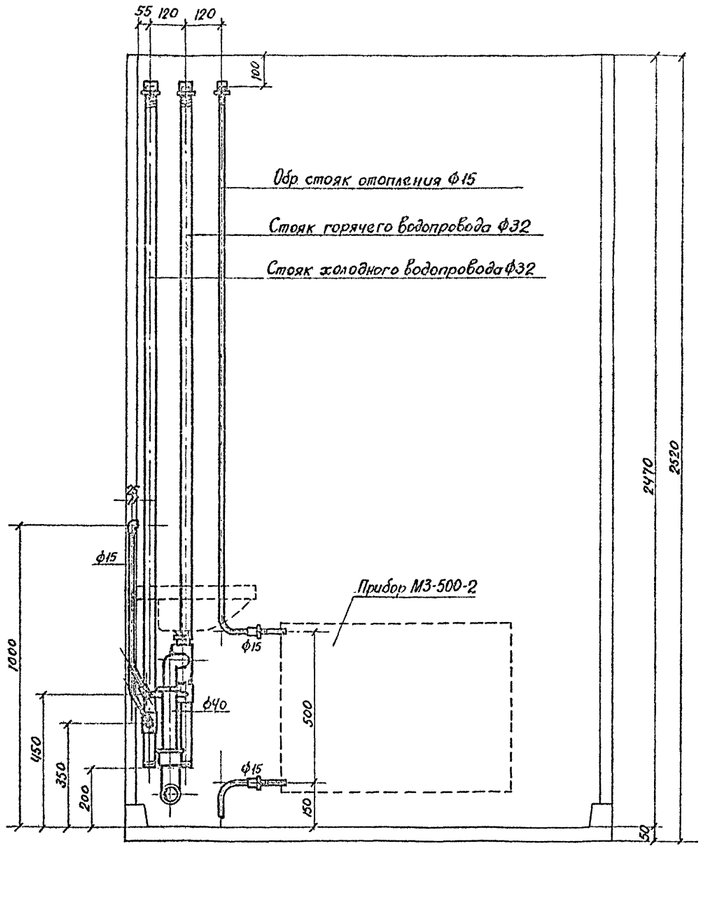

Разрез 3-3

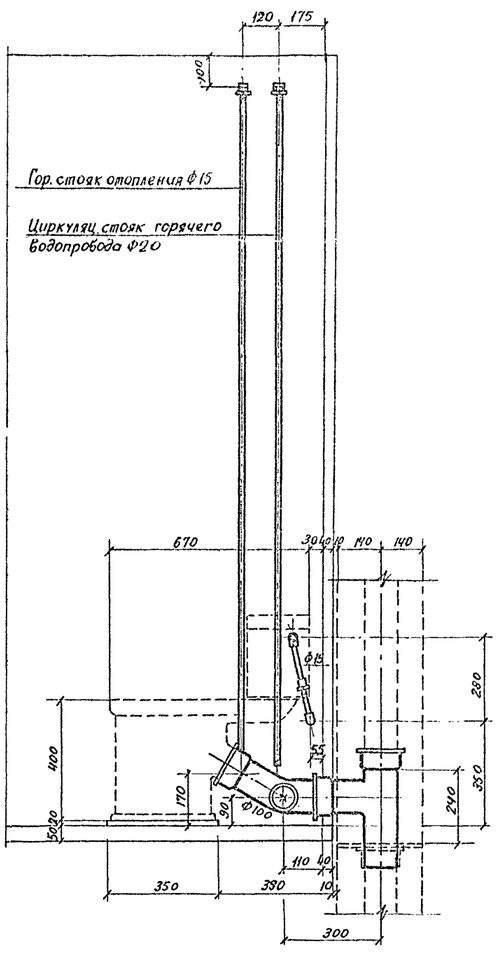

Раздельные санитарно-технические кабины СТК-3К. Разрезы.	9 этажные крупнопанельные жилые дома ДСК-6	Лист 04	1964

ЛЕНПРОЕКТ
Инженерный отдел
Гл. инж. ин-та Коплунов
Гл. сант. ин-та Магид
Шифр 6715/16
Дата VIII 1964

1ЛГ-606 II р 2 VI

Схема канализации левого раздельного санузла (каб. СТК-3КЛ)

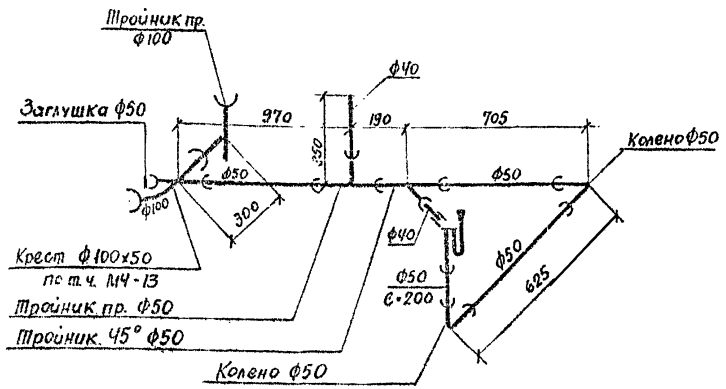

Схема канализации правого раздельного санузла (каб. СТК-3К)

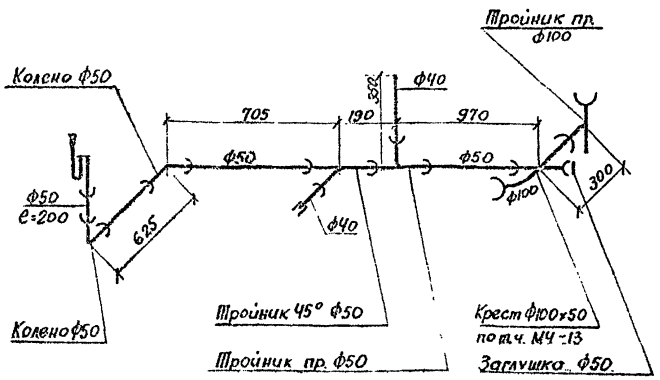

Схема отопления левого раздельного санузла верхнего этажа (каб. СТК-3КЛ)

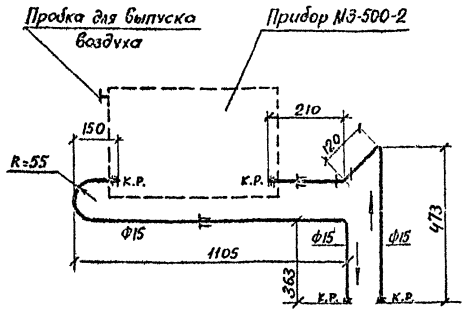

Схема отопления правого раздельного санузла верхнего этажа (каб. СТК-3К)

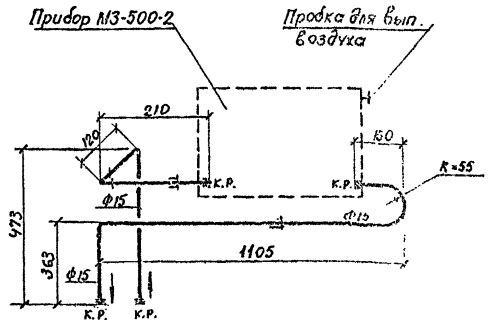

Схема стояка отопления левого раздельного санузла типового этажа (каб. СТК-3КЛ)

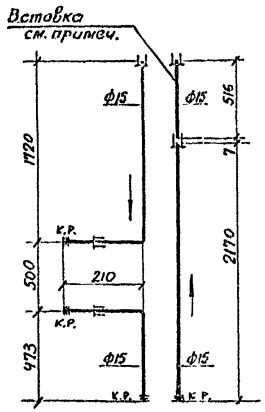

Схема стояка отопления правого раздельного санузла типового этажа (каб. СТК-3К)

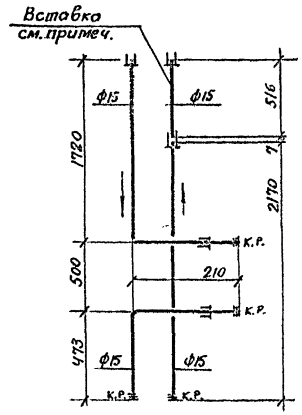

Примечание

1. В последнем этаже стояк горячего отопления монтируется без вставки.

Раздельные санитарно-технические кабины СТК-3КЛ и СТК-3К. Схемы канализации и отопления.	9 этажные крупнопанельные жилые дома АСК-6	Лист 05	1964		

Шифр 6715/16
Дата VII 1964

ЛЕНПРОЕКТ
Инженерный отдел
Гл. инж. проекта Копачев
Гл. санитехник Матиз

Нач. отдела
Рук. сектора
Рук. группы
Проектировал
Гл. орх. пр-та

Бородачев
Лейв
Лейв
Захаров
Русаков

Инж. констр.
"
"
Гл. инж.
Нач. отд.

Провери
Выполнил
Подпр.
Дата
Подп.

Изменения
Фамилия
Должн.
Подп.
Дата

Норбутаев
Ягачев
Ковалевская
Ягачев
Ковалевская

ЦАГ-606 вып 2 VI

Схема холодного водопровода левого раздельного санузла верхнего этажа (каб. СТК-3КЛ)

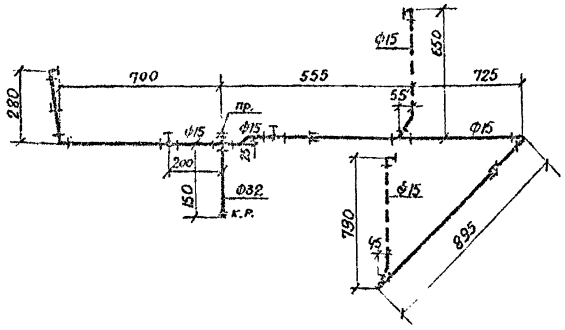

Схема холодного водопровода правого раздельного санузла верхнего этажа (каб. СТК-3К)

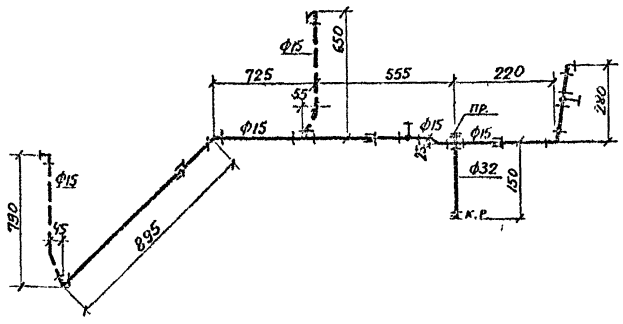

Схема горячего водопровода левого раздельного санузла верхнего этажа (каб. СТК-3КЛ)

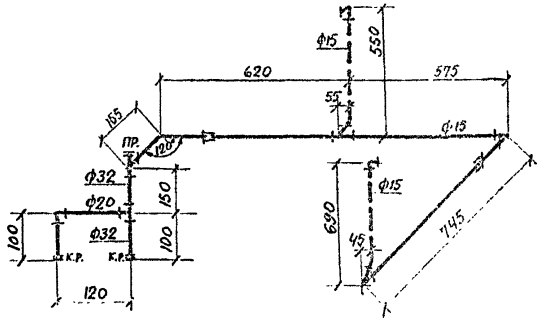

Схема холодного водопровода левого раздельного санузла типового этажа (каб. СТК-3КЛ)

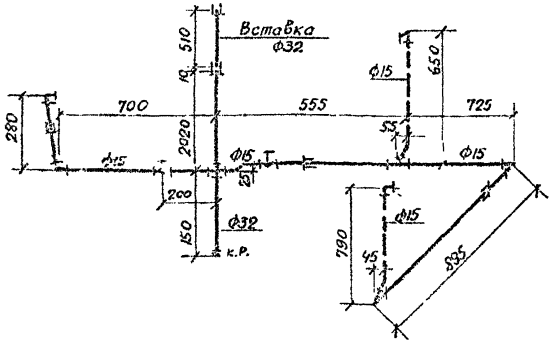

Схема холодного водопровода правого раздельного санузла типового этажа (каб. СТК-3К)

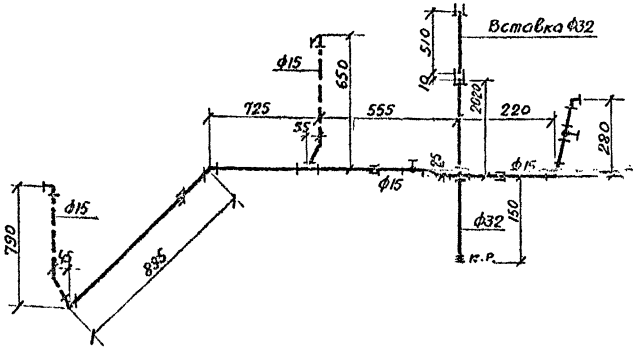

Схема горячего водопровода левого раздельного санузла верхнего этажа (каб. СТК-3К)

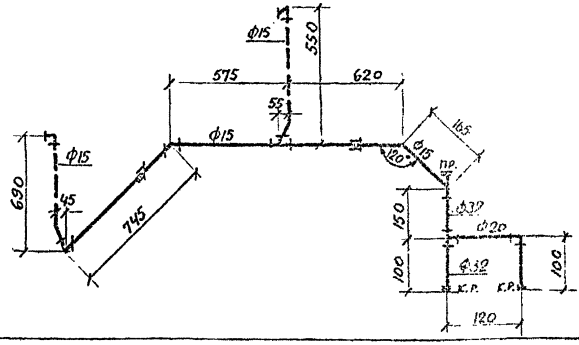

Схема горячего водопровода левого раздельного санузла типового этажа (каб. СТК-3КЛ)

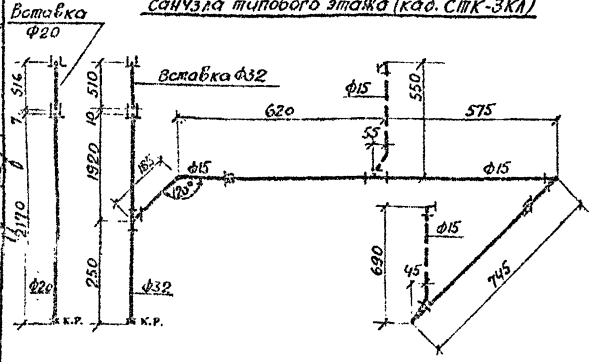

Схема горячего водопровода правого раздельного санузла типового этажа (каб. СТК-3К)

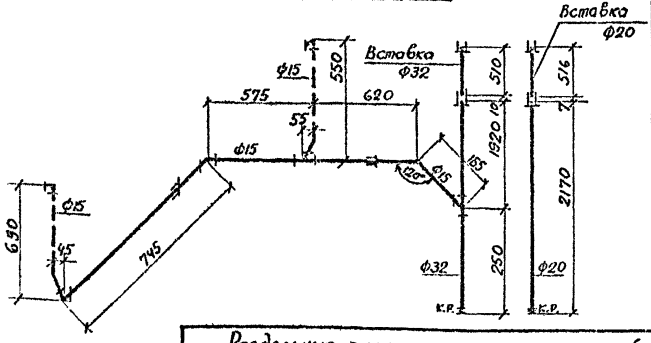

Примечания

1. Трубы, заложенные в перегородки, на чертеже показаны пунктиром.
2. Все резьбовые соединения, попадающие в перегородки, должны тщательно уплотняться льняной прядью, пропитанной суриком.
3. Все трубы, перед закладкой в бетон, должны быть испытаны гидравлическим давлением в 10 ати.

Раздельные санитарно-технические кабины СТК-3КЛ и СТК-3К. Схемы холодного и горячего водопровода.

9-этажные крупнопанельные жилые дома АСК-6

Лист 06

1964

ЛЕНПРОЕКТ Инженерный отдел

Шифр 6715/16

Дата VII 1964

Гл. инж. ин-та Капунов

Гл. конструктор Матиш

Нач. отдела

Рук. сектора

Рук. группы

Проектировал Захарова

Гл. орг. пр-ва Русаков

Н. контр.

Берсенев Лейб Лейб

Гл. конструктор Матиш

Проверил Винеелы Ломан. Подп. Фамилия

Ст. инж. Литвин Лукичев Кобылевская

Инж. Литвин

Инж. Лукичев

Инж. Кобылевская

ВК

ОВ

ГПИ ЛенЗНИИЭП

ЦТС-606 п. 2 VI

Спецификация оборудования изделий санузла квартиры

NN п/п	Наименование	Состав комплекта	Кол.	Примеч.
1	Ванна прямобортная, чугунная, эмалированная разм. 1500×700 мм.	Ванна, перелив с трубопроводом, выпуск с пробкой и цепочкой, сифон напольный, чуг. ножки	1	Тип ПВ-0 ГОСТ 1154-60
2	Умывальник прямобортный со спинкой, фаянсовый разм. 500×400 мм.	Умывальник, выпуск латунный, кронштейны чуг. шурупы стальные	1	ГОСТ 752.
3	Унитаз, Компакт" тарельчатый с непосредственно соединенным смывным бачком и косым выпуском под 30°	Унитаз, бачок смывной, сиденье, шурупы латунные	1	ГОСТ 9156-59
4	Раковина стальная эмалированная разм. 500×400 мм.	Раковина, шурупы стальные	1	ГОСТ 8631-57 РСТО-2
5	Смеситель единый для ванн и умывальников с душевым устройством на гибком шланге и с гориз. присоединением		1	СМ-106
6	Сифон-ревизия чугун. универсальный двухоборотный ф 50 мм.		1	ГОСТ 6924-54
7	Сифон бутылочный для умывальника		1	
8	Кран водоразборный бронзовый ф 15 мм.		2	
9	Радиатор одиночный штампованный из стали МЗ-500-2		1	

Примечание

Строительная часть сантехнических кабин. Крепление трубопроводов и вентиляционных решеток разработаны ДСК-6.

Спецификация материалов левого раздельного санузла верхнего этажа (каб. СТК-3КЛ)

NN п/п	Наименование	ф мм.	Ед. изм.	Количество: проход открыто	Количество: задетое в перегор.	Всего	Вес	Примеч.
10	Трубы чуг. канализац.	50	п.м.	1.70	—	1.70	13.0	ГОСТ 6942-54
11	Трубы водогазопроводн.	40	"	0.35	—	0.35	1.34	ГОСТ 3262-62
12	Тройник прямой	100	шт.	1	—	1	8.0	ГОСТ 6942-54
13	Крест	100×50	"	1	—	1	7.5	т.ч. МЧ-13
14	Тройник прямой	50	"	1	—	1	3.1	ГОСТ 6942-54
15	Тройник 45°	50	"	1	—	1	3.2	"
16	Колено	50	"	2	—	2	3.8	"
17	Заглушка	50	"	1	—	1	0.5	"
18	Трубы ст. оцинкован.	32	п.м.	0.4	—	0.4	1.29	ГОСТ 3262-62
19	"	20	"	0.25	—	0.25	0.12	"
20	"	15	"	7.80	2.70	10.5	13.5	"
21	Вентиль запорн. муфт.	15	"	2	—	2	1.4	—

Спецификация материалов правого раздельного санузла верхнего этажа (каб. СТК-3К)

NN п/п	Наименование	ф мм.	Ед. изм.	Количество: проходя открыто	Количество: задетых в перегор.	Всего	Вес	Примеч.
10	Трубы чуг. канализац.	50	п.м.	1.70	—	1.70	13.0	ГОСТ 6942-54
11	Трубы водогазопроводн.	40	"	0.35	—	0.35	1.34	ГОСТ 3262-62
12	Тройник прямой	100	шт.	1	—	1	8.0	ГОСТ 6942-54
13	Крест	100×50	"	1	—	1	7.5	т.ч. МЧ-13
14	Тройник прямой	50	"	1	—	1	3.1	ГОСТ 6942-54
15	Тройник 45°	50	"	1	—	1	3.2	"
16	Колено	50	"	2	—	2	3.8	"
17	Заглушка	50	"	1	—	1	0.5	"
18	Трубы ст. оцинков.	32	п.м.	0.4	—	0.4	1.29	ГОСТ 3262-62
19	"	20	"	0.25	—	0.25	0.42	"
20	"	15	"	7.3	2.7	10.0	12.9	"
21	Вентиль запорн. муфт.	15	шт.	2	—	2	1.4	—

Спецификация материалов левого раздельного санузла типового этажа (каб. СТК-3КЛ)

25	Трубы чуг. канализац.	50	п.м.	1.70	—	1.70	13.0	ГОСТ 6942-54
26	Трубы водогазопр.	40	"	0.35	—	0.35	1.34	ГОСТ 3262-62
27	Тройник прямой	100	шт.	1	—	1	8.0	ГОСТ 6942-54
28	Крест	100×50	"	1	—	1	7.5	т.ч. МЧ-13
29	Тройник прямой	50	"	1	—	1	3.1	ГОСТ 6942-54
30	Тройник 45°	50	"	1	—	1	3.2	"
31	Колено	50	"	2	—	2	3.8	"
32	Заглушка	50	"	1	—	1	0.5	"
33	Трубы ст. оцинкован.	32	п.м.	5.4	—	5.4	17.4	ГОСТ 3262-62
34	"	20	"	2.70	—	2.70	4.56	"
35	"	15	"	10.6	2.70	13.3	17.15	"
36	Вентиль запорн. муфт.	15	шт.	2	—	2	1.4	—

Спецификация материалов правого раздельного санузла типового этажа (каб. СТК-3К)

25	Трубы чуг. канализац.	50	п.м.	1.70	—	1.70	13.0	ГОСТ 6942-54
26	Трубы водогазопровод.	40	"	0.35	—	0.35	1.34	ГОСТ 3262а-62
27	Тройник прямой	100	шт.	1	—	1	8.0	ГОСТ 6942-54
28	Крест	100×50	"	1	—	1	7.5	т.ч. МЧ-13
29	Тройник прямой	50	"	1	—	1	3.1	ГОСТ 6942-54
30	Тройник 45°	50	"	1	—	1	3.2	"
31	Колено	50	"	2	—	2	3.8	"
32	Заглушка	50	"	1	—	1	0.5	"
33	Трубы ст. оцинкован.	32	п.м.	5.4	—	5.4	17.4	ГОСТ 3262-62
34	"	20	"	2.70	—	2.70	4.56	"
35	"	15	"	10.10	2.70	12.8	16.5	"
36	Вентиль запорн. муфт.	15	шт.	2	—	2	1.4	—

ЦНИИЭП Инженерный оборудования

Нач. отдела — Бондарчев
Рук. сектора — Лейб
Рук. группы — Лейб
Проектировщик — Зайдель, Эстарейх, Рискол
Гл. архит. пр-та — Котчубей, Могилев

Шифр 6715/16
Дата VIII 1964

Изм. | Кол. уч. | Лист | № док. | Подп. | Дата

Разработал — Лихачев
Проверил — Кисилевский
Н. контр. — 8К, 08
Гл. инж. — Рогинский

Внесены изменения — Рег. № ... Дата ...

Фамилия

Раздельные санитарно-технические кабины СТК-3КЛ и СТК-3К. Спецификация оборудования. Спецификация материалов.

9 этажные крупнопанельные жилые дома ДСК-6

Лист 07

1964

1ПГ-606 II р.2 VI

gost.e-ecolog.ru