ЛЕНИНГРАДСКИЙ ГОРОДСКОЙ СОВЕТ ДЕПУТАТОВ ТРУДЯЩИХСЯ ИСПОЛНИТЕЛЬНЫЙ КОМИТЕТ
АРХИТЕКТУРНО-ПЛАНИРОВОЧНОЕ УПРАВЛЕНИЕ
ПРОЕКТНЫЙ ИНСТИТУТ ЛЕНПРОЕКТ

СЕРИЯ 1Лг-606 ТИПОВЫХ ПРОЕКТОВ
КРУПНОПАНЕЛЬНЫХ ЖИЛЫХ ДОМОВ

ТИПОВОЙ ПРОЕКТ

1Лг-606

9-ЭТАЖНЫЙ 7-СЕКЦИОННЫЙ 426-КВАРТИРНЫЙ ЖИЛОЙ ДОМ

АЛЬБОМ II
ТИПОВЫЕ ЧЕРТЕЖИ СЕРИИ

РАЗДЕЛ 1
АРХИТЕКТУРНО-СТРОИТЕЛЬНЫЕ ЧЕРТЕЖИ

АСТ

РАЗРАБОТАН МАСТЕРСКОЙ №4 ЛЕНПРОЕКТА
1964

gost.e-ecolog.ru

СОСТАВ
ТИПОВОГО ПРОЕКТА КРУПНОПАНЕЛЬНОГО ЖИЛОГО ДОМА СЕРИИ 1Лг-606

Альбом О	Монтажные чертежи подземной части здания /нулевой цикл/	
	Раздел 1 Архитектурно-строительные чертежи	АС-О
	Раздел 2 Чертежи сантехнического оборудования	СТ-О
Альбом I	Монтажные чертежи на здание /выше отметки ±0/	
	Раздел 1 Архитектурно-строительные чертежи	АС
	Раздел 2 Чертежи сантехнического оборудования	СТ
	Раздел 3 Чертежи электротехнического оборудования	ЭТ
Альбом II	Типовые чертежи серии	
	Раздел 1 Архитектурно-строительные чертежи	АСТ
	Раздел 2 Чертежи сантехнического оборудования	СТТ
	Раздел 3 Чертежи электротехнического оборудования	ЭТТ
Альбом III;III-А;III-Б	Изделия заводского изготовления и	
	Раздел 1 Бетонные, железобетонные и шлакобетонные изделия	
	Раздел 2 Арматура железобетонных изделий	Раздел 4 металлические изделия
	Раздел 3 Закладные и монтажные металлические элементы	Раздел 5 деревянные изделия
Альбом IV	Смета	

Директор института	Любош А.Л.
Главный инженер института	Каплунов З.В.
Главный конструктор института	Панфилов П.Ф.
Руководитель мастерской №4	Васильев А.В.
Главный конструктор мастерской	Ильина В.А.
Руководитель проекта	Русаков М.Е.

Авторский коллектив:

Архитекторы: Васильев А.В., Костюрин Г.В., Русаков М.Е.

Инженеры: Ильина В.А., Нордштрем Э.Э., Украинский И.З., Чарторижский В.Л., Шадных Т.С., Лихачев Л.М., Ковалевская Т.А., Цейтлин Е.Л., Пугачев П.М., Подольский Д.И., Михайлова В.А., Бененсон И.И. Самсонова Р.И. Соколов Н.Д. Соколова Н.В.

Наименование чертежа	NN листа	NN стран.
Перечень архитектурно-строительных чертежей (общие на серию)	АСТ	
Секция рядовая, типового этажа 1-1-1-1-2-2-2	АСТ-1	
—"— торцевая, левая, типового этажа 1-1-1-1-2-2-2	АСТ-2	
—"— торцевая, правая, типового этажа 1-1-1-1-2-2-2	АСТ-3	
—"— рядовая, 1го этажа 1-1-2-3-3	АСТ-4	
—"— торцевая, левая 1-этажа 1-2-2-2-3	АСТ-5	
—"— торцевая, правая 1-этажа 1-1-2-3-3	АСТ-6	
Схемы расположения монтажных узлов	АСТ-7	
Монтажные узлы стен и перекрытий N 1, 2 и 3.	АСТ-8	
Монтажные узлы стен и перекрытий N 4, 5	АСТ-9	
Монтажные узлы стен и перекрытий N 6, 7, 8	АСТ-10	
Монтажные узлы стен и перекрытий N 9, 10, 11	АСТ-11	
Монтажные узлы стен и перекрытий N 12, 13, 14	АСТ-12	
Монтажные узлы стен и перекрытий N 15, 16, 17	АСТ-13	
Монтажные узлы стен и перекрытий N 18, 19, 19а	АСТ-14	
Монтажные узлы стен и перекрытий N 20, 20а, 21	АСТ-15	
Монтажные узлы стен и перекрытий N 22, 23, 24, 24а	АСТ-16	
Детали перекрытий	АСТ-17	
Монтажные узлы стен и перекрытий N 31 и 38	АСТ-18	
Монтажные узлы стен и перекрытий N 28, 29, 30	АСТ-19	
Монтажные узлы стен и перекрытий NN 33, 34, 36, 37	АСТ-20	
Монтажные узлы стен и перекрытий N 32, 35, 39 и детали температурного шва	АСТ-21	
Монтажные узлы парапета NN 25, 26, 27	АСТ-22	
Детали устройства д/прокладки проводов РТТ и электропр. вводов	АСТ-23	
Балконные ограждение Б0-1	АСТ-24	Заменен
Балконные ограждения с цветочницей Б0-2 и Б0-3	АСТ-25	черт. АСТ-24п

Наименование чертежа	NN листа	NN стран.
Балконное ограждение Б0-4	АСТ-26	заменены черт. АСТ-24п
Балконное ограждение с цветочницей Б0-5	АСТ-27	
Балконное ограждение с цветочницей Б0-6, Б0-7, Б0-8	АСТ-28	
Разрезы 1-1 и 2-2 по балконам	АСТ-29	Заменен черт. АСТ-29п
Межбалконная перегородка	АСТ-30	
Спецификация металла балконных ограждений	АСТ-31	
Деталь входа в лестницу	АСТ-32	
Антресоли	АСТ-33	
Антресоли	АСТ-34	
Деталь установки конвектора трапа в подвал и короб внутреннего водостока	АСТ-35	
Детали кровли и машинного отделения. Планы.	АСТ-36	
Детали кровли и машинного отделения	АСТ-37	
Детали кровли и машинного отделения. Разрезы.	АСТ-38	
Деревянная будка лаза на кровлю.	АСТ-39	
Детали установки телеантен и радиоантен	АСТ-40	
Детали крепления перегородок	АСТ-41	
Балконные ограждения Б0-1; Б0-4, Б0-5, Б0-6, Б-7, Б0-8, Б0-9	АСТ-24п	
Разрезы и детали балконных ограждений.	АСТ-29п	
Вариант установки радиоантенн	АСТ-40-1	

Проверил
Внесены изменения
Дата Рег. N Должн. Подпись Фамилия
Разработал Инженер Ульина
Инженер Русаков
Инженер Вл.
Инженер Д.
Инженер Э.Л.
Согласов. Инженер-сметч. Ульина
Гл. конструктор мастерской Гл. архитектор-та Авт. пр-та Гл. инж. проекта Гл. конструктора Мастерская N 4 Руков. маст. Васильев
Рассчитал

ЛЕНПРОЕКТ

Шифр: 67-15-4
Дата: XII-64

Опись дополнена 4.III-66г черт. АСТ-40-1

ЧЕРТЕЖ ОБЩИЕ НА СЕРИЮ | Перечень архитектурно-строительных чертежей | СЕРИЯ 1Лг-606-7 | ЛИСТ АСТ- 1964

VI

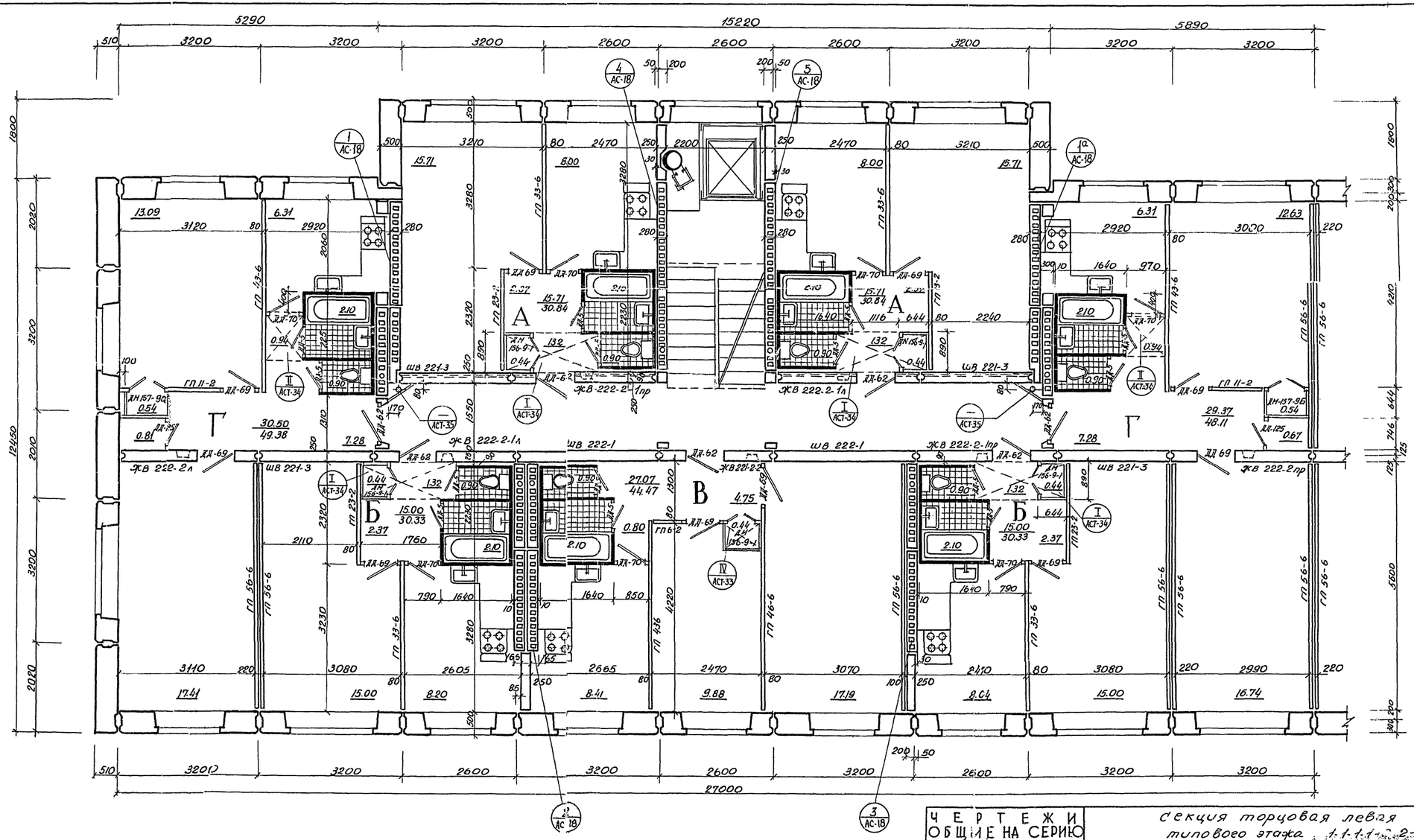

Показатели по секции

Жилая площадь — 148.36 м²

Полезная площадь — 264.30 м²

Площадь застройки — 369.53 м²

Кубатура — 997.70 м³

$K_1 = \frac{\text{жил. пл.}}{\text{пол. пл.}} = \frac{148.36}{264.30} = 0.57$

$K_2 = \frac{\text{Кубатура}}{\text{жил. пл}} = \frac{997.70}{148.36} = 6.7$

Средняя площадь квартир = 21.19 м²

| | | |

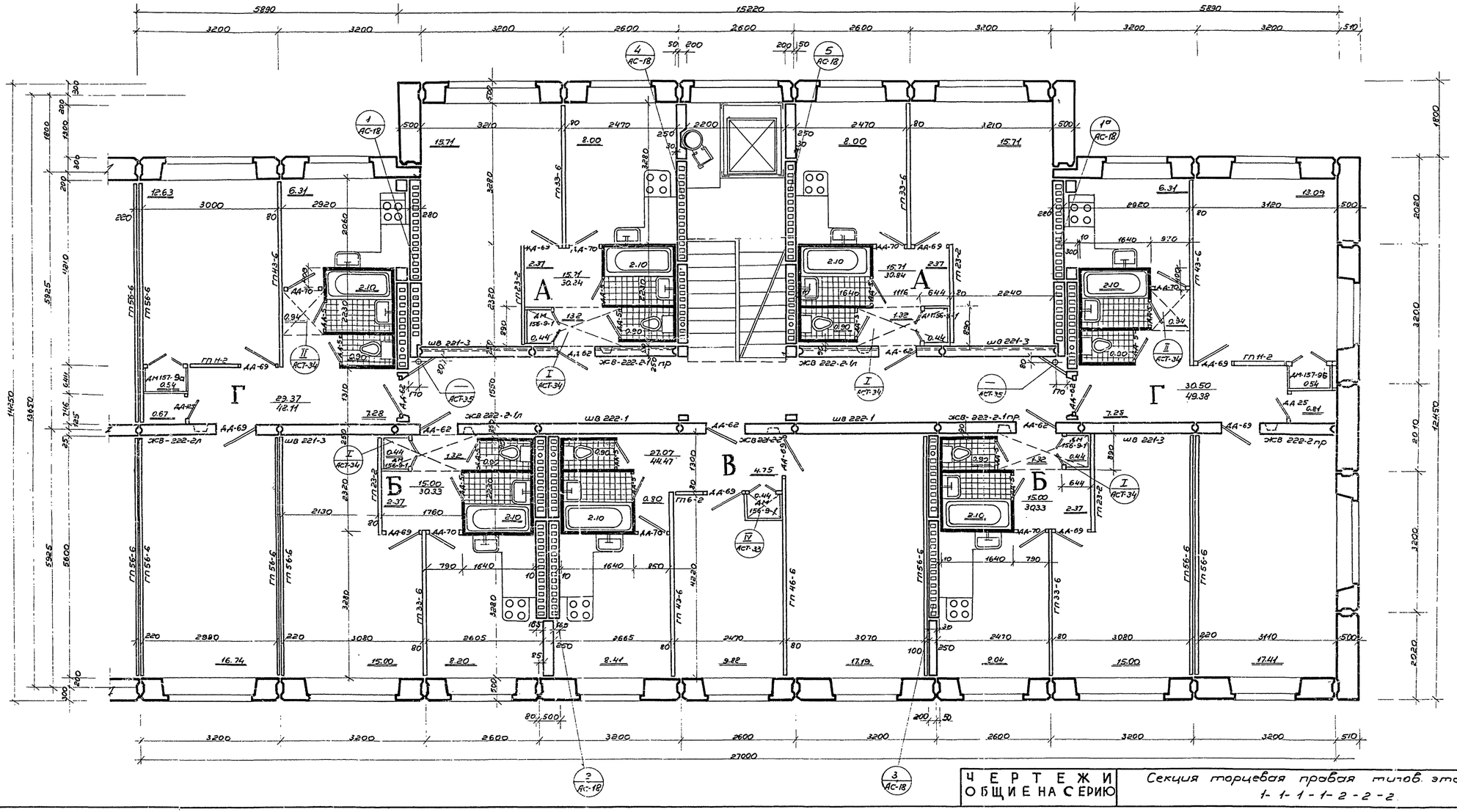

Показатели по секции.

Жилая площадь — 148.36 м²

Полезная площадь — 264.30 м²

Площадь застройки — 369.53 м²

Кубатура — 997.70 м³

$K_1 = \frac{\text{жил. пл.}}{\text{пол. пл.}} = \frac{148.36}{264.30} = 0.57$

$K_2 = \frac{\text{Кубатура}}{\text{жил. пл.}} = \frac{997.70}{148.36} = 6.7$

Средняя площадь квартир - 21.19 м²

| | | |

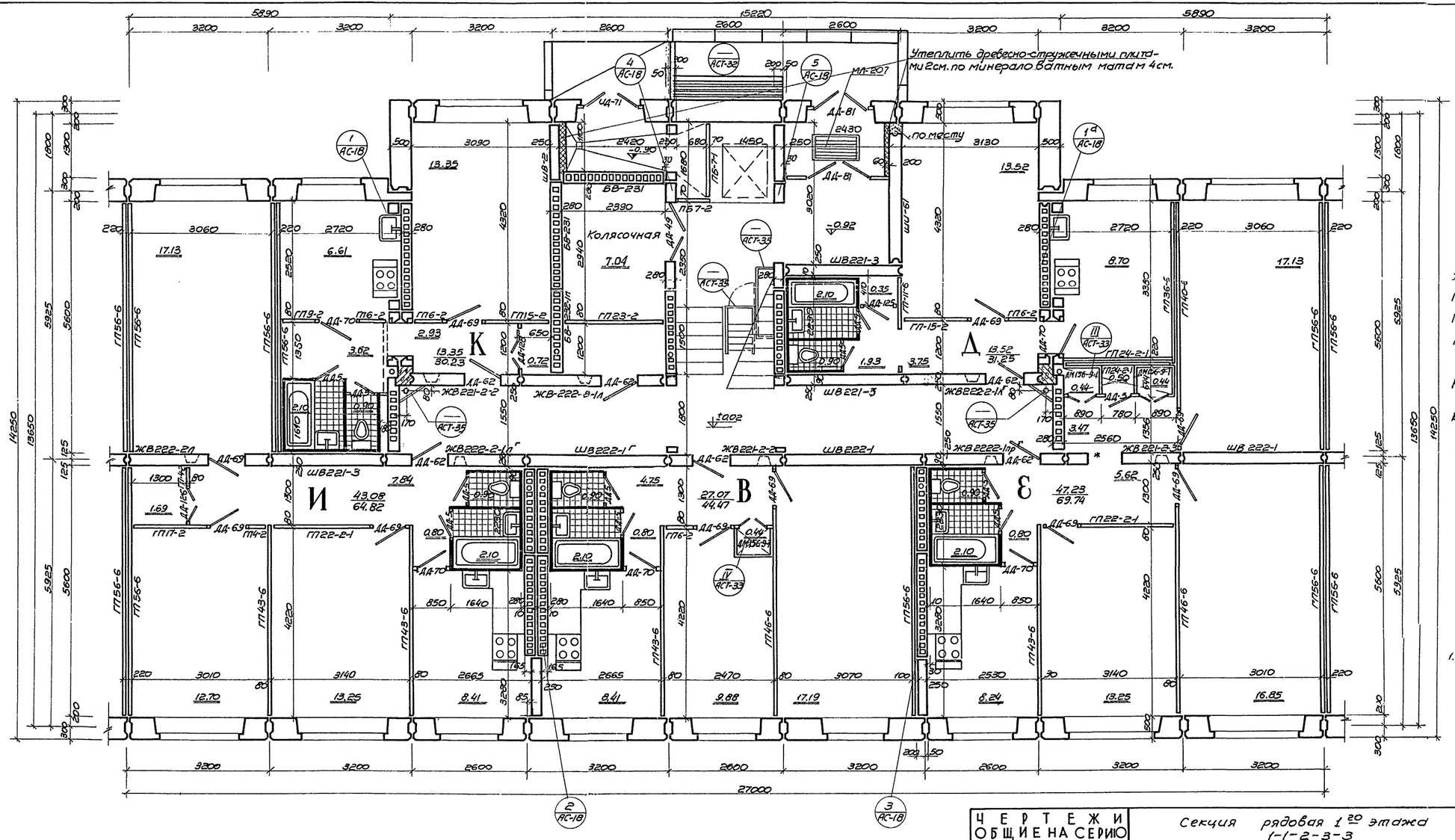

Показатели по секции

Жилая площадь	—	144.25 м²
Полезная площадь	—	240.51 м²
Площадь застройки	—	363.18 м²
Кубатура	—	980.58 м³

$K_1 = \frac{\text{жил. пл}}{\text{пол. пл.}} = \frac{144.25}{240.51} = 0.59$

$K_2 = \frac{\text{кубатура}}{\text{жил. пл}} = \frac{980.58}{144.25} = 6.83$

Средняя площадь квартир – 28.85 м²

Примечания

1. После установки панели отмеченной * выступающую в проеме часть дверной коробки стесать.

ЧЕРТЕЖИ ОБЩИЕ НА СЕРИЮ	Секция рядовая 1-20 этажа 1-1-2-3-3	СЕРИЯ 1Лг-606	ЛИСТ АСТ-4	196

ЛЕНПРОЕКТ

Шифр: 6715/г

Дата: XII-64г.

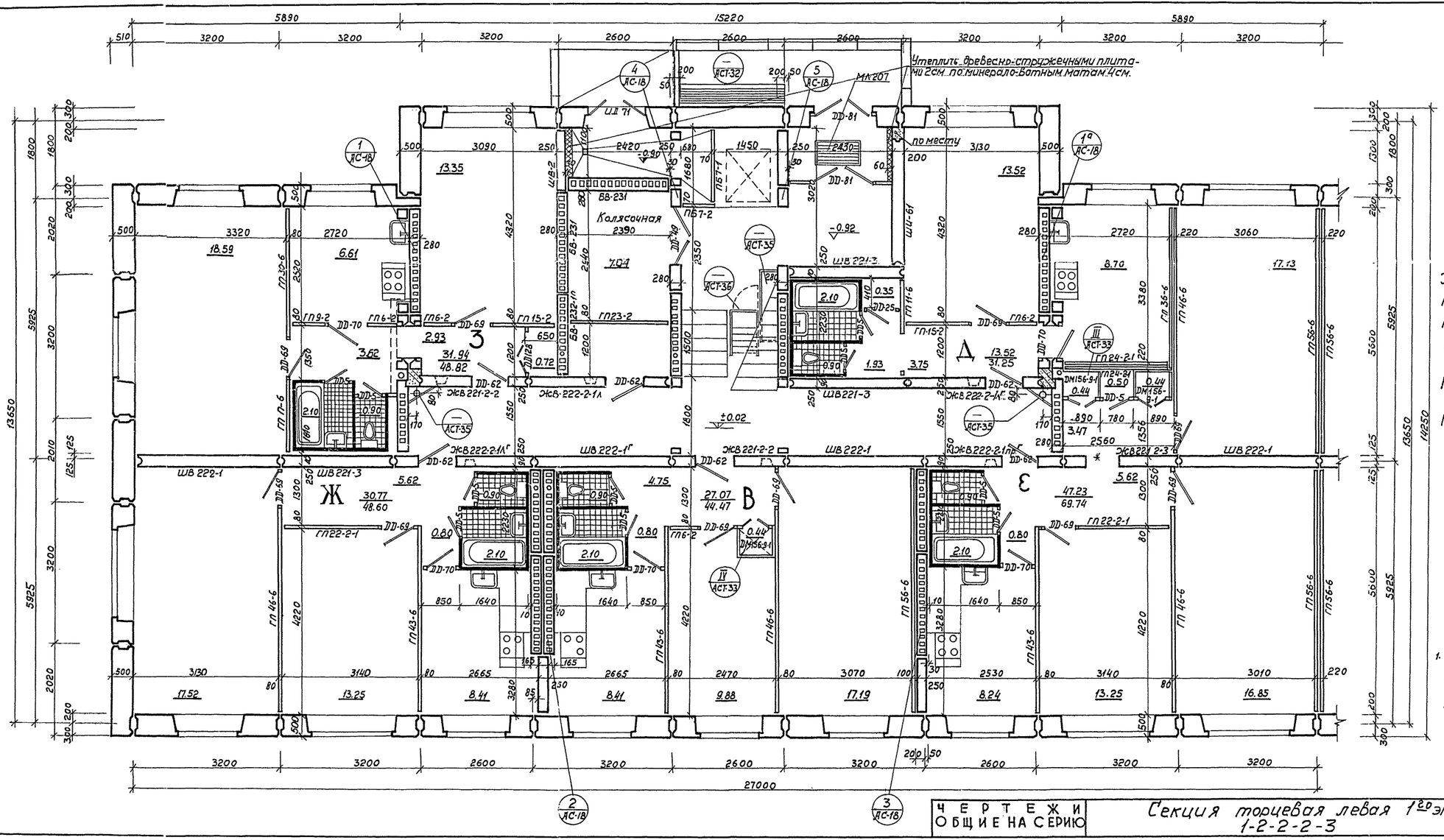

Показатели по секции

Жилая площадь	—	150.53 м²
Полезная площадь	—	242.88 м²
Площадь застройки	—	369.52 м²
Кубатура	—	997.70 м³

$K_1 = \frac{\text{жил. пл.}}{\text{пол. пл.}} = \frac{150.53}{242.88} = 0.63$

$K_2 = \frac{\text{кубатура}}{\text{жил. пл.}} = \frac{997.70}{150.53} = 6.4$

Средняя площадь квартир — 30.10 м²

Примечания:

1. После установки панели отмеченной * выступающую в проеме часть дверной коробки стесать.

ЛЕНПРОЕКТ

Шифр: 6715/т

Дата: XII-64

Проверил	Ладыжин	Чередов	
Внесены изменения			
Дата	Рег. №	Должн.	Подпись	Фамилия
Разработал	Инженер ОВ	Инженер ВК	Инженер ЭЛ	Инженер связи
Согласов.				
Ильина	Русаков	Васильев	Ильина	Лихачев
Сл. конструкт.	Сл. архит. пр-та	Сл. инж. оборуд.	Рассчитал	
Сл. инж. ин-та	Сл. конст. ин-та	Сл. инж. ин-та	Мастерская № 4	Руков. маст.
Автор				
Трешева	Коваленская	Лихачев	Гадольский	Самсонова	Соколов

ЧЕРТЕЖИ ОБЩИЕ НА СЕРИЮ

Секция торцевая левая 1-го этажа 1-2-2-2-3

СЕРИЯ 1Лг-606

Лист АСТ-5

1964

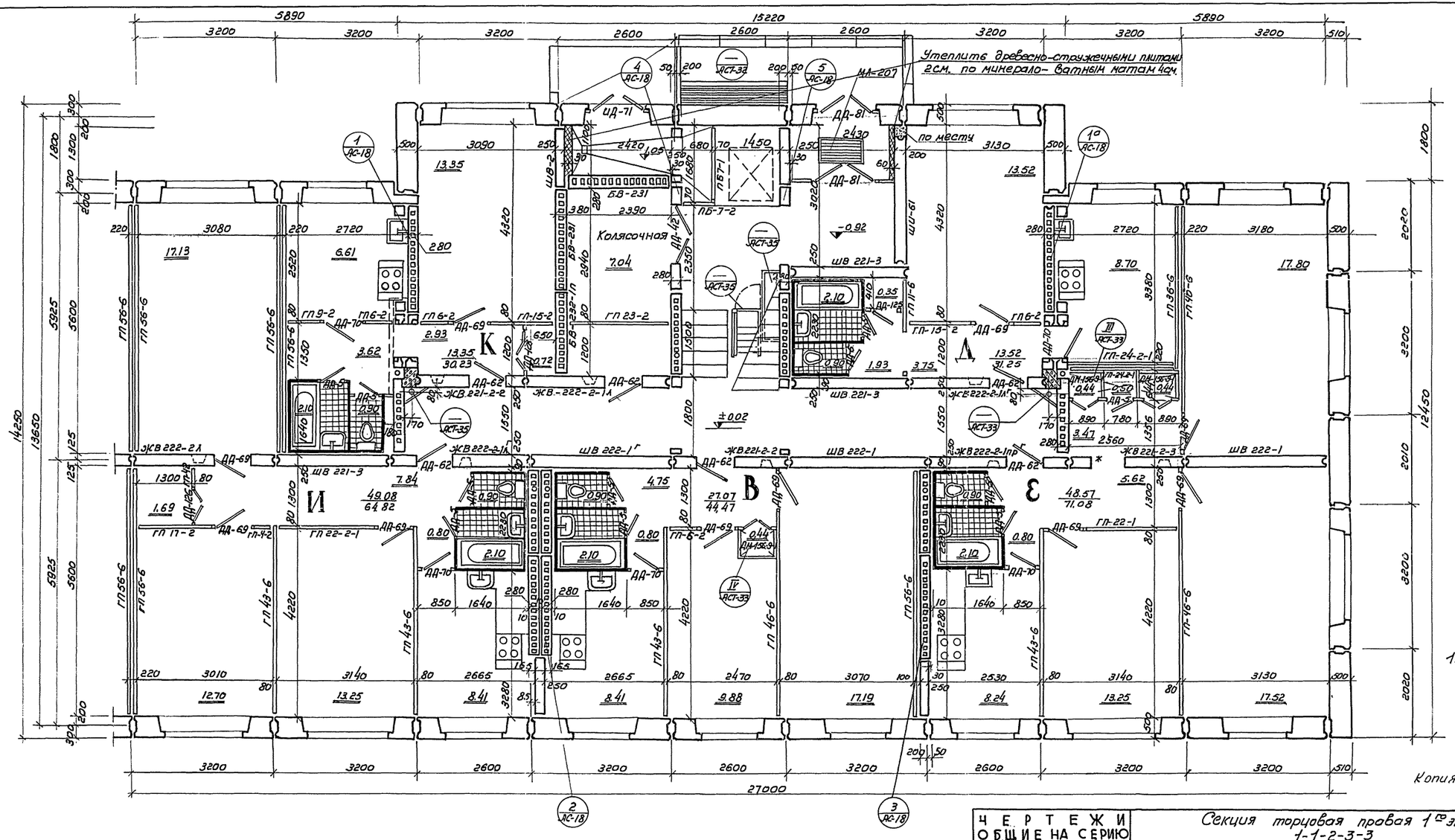

Копия верна: Александров / Александрова / 11/II-66 г.

ЦЕНПРОЕКТ					
Гл. инж. пр-та		Ходеев			
Гл. арх. пр-та		Ходеев			
Гл. инж. пр-та		Катынов			
Гл. конст. пр-та		Ланфилов			
Мастерская № 4					
Рук. маст.		Васильев			
Гл. инж. проекта		Ходеев			
Гл. конструктор		Ланфилов			
Гл. архитектор		Ходеев			
Гл. конструктор		Ланфилов			
Гл. инж. проекта		Ходеев

Схема расположения монтажных узлов типового этажа.

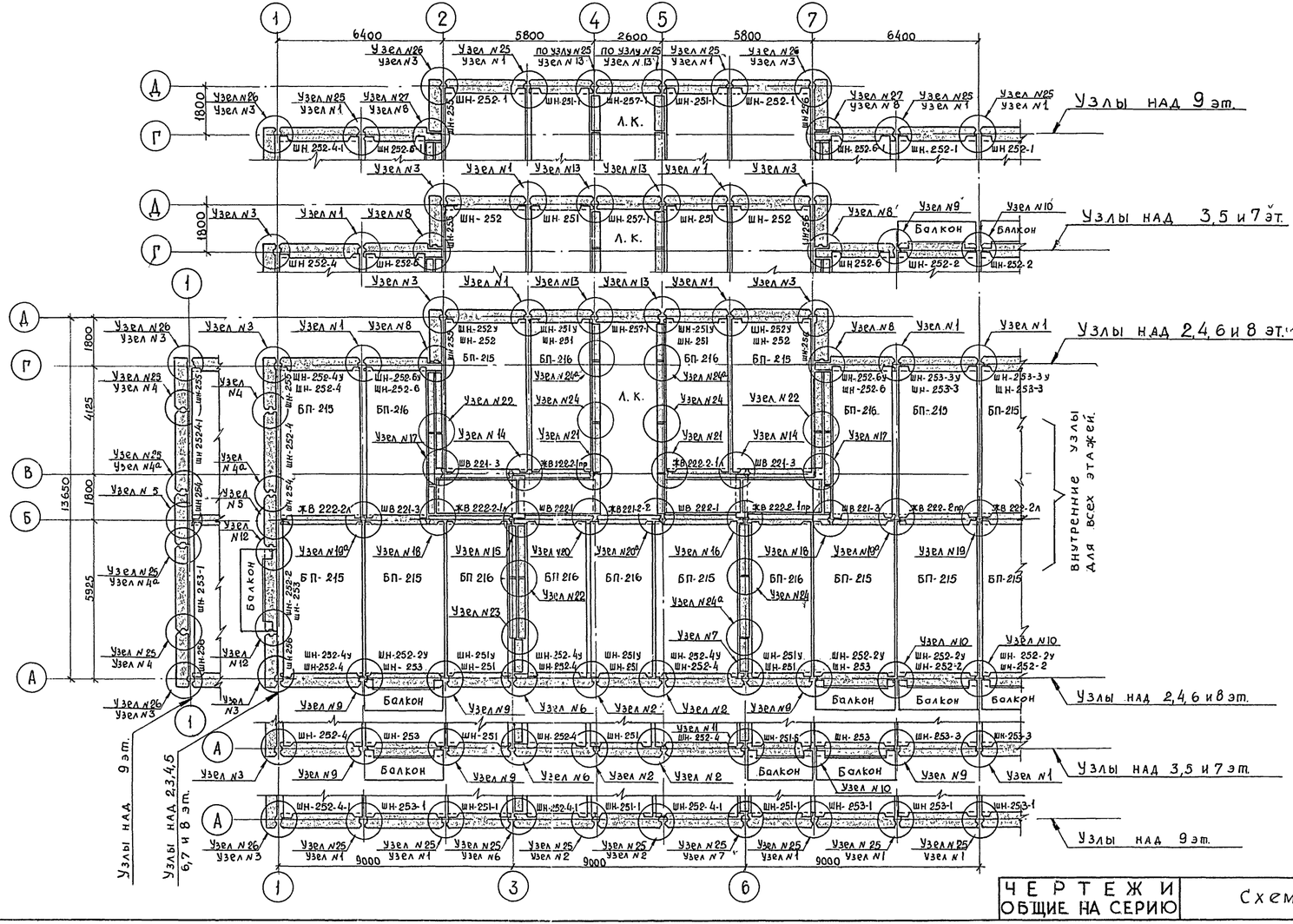

Схема расположения монтажных узлов первого этажа.

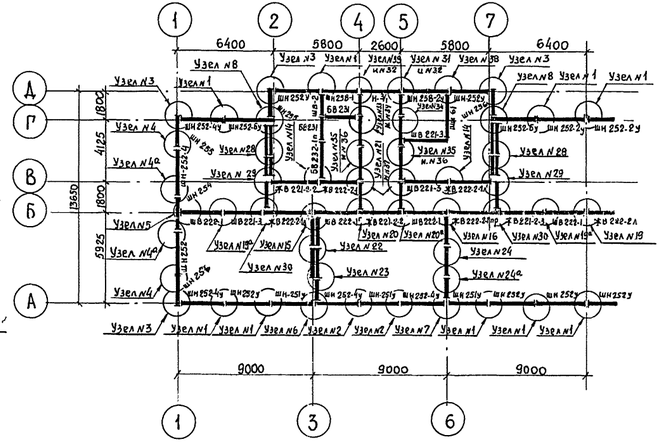

Примечания:

1. Монтажные узлы стен и перекрытий см. на листах:
   - Узлы N 1, 2 и 3 — лист АСТ-8
   - Узлы N 4,5 — лист АСТ-9
   - Узлы N 6, 7, 8 — лист АСТ-10
   - Узлы N 9, 10, 11 — лист АСТ-11
   - Узлы N 12, 13, 14 — лист АСТ-12
   - Узлы N 15, 16, 17 — лист АСТ-13
   - Узлы N 18, 19, 19а — лист АСТ-14
   - Узлы N 20, 20а, 21 — лист АСТ-15
   - Узлы N 22, 23, 24, 24² — лист АСТ-16
   - Узлы N 31 и 38 — лист АСТ-18
   - Узлы N 28, 29, 30 — лист АСТ-19
   - Узлы N 33, 34, 36, 37 — лист АСТ-20
   - Узлы N 32, 35, 39 и детали температурного шва лист АСТ-21
2. Монтажные узлы парапета:
   - Узлы N 25, 26, 27 — лист АСТ-22
3. Детали перекрытий — лист АСТ-17

ЛЕНПРОЕКТ					
Гл. инж. отд.	Гл. инж. проекта	Гл. конструктор проекта	Нач. сектора	Гл. конструктор	Рассчитал
	Мастерская № 4				
Рук. мастерской	Васильев				

шифр 6715/т
дата XII-64 г.

Инв. № подл.	Подпись и дата	Взам. инв. №	Инв. № дубл.	Подпись и дата

Изм.	Кол. уч.	Лист	№ док.	Подпись	Дата

Чертежи общие на серию	Схемы монтажных узлов.	Серия 1Лг-606	Лист АСТ-7	1964

Узел №1

План по 1-1

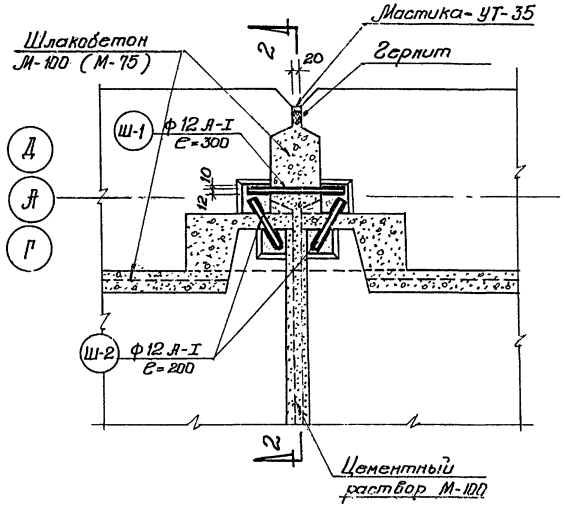

Узел №2

План по 3-3

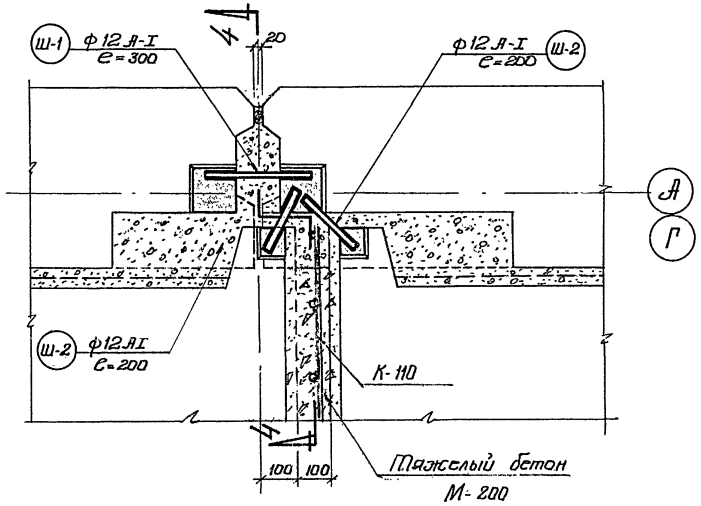

Узел №3

План по 5-5

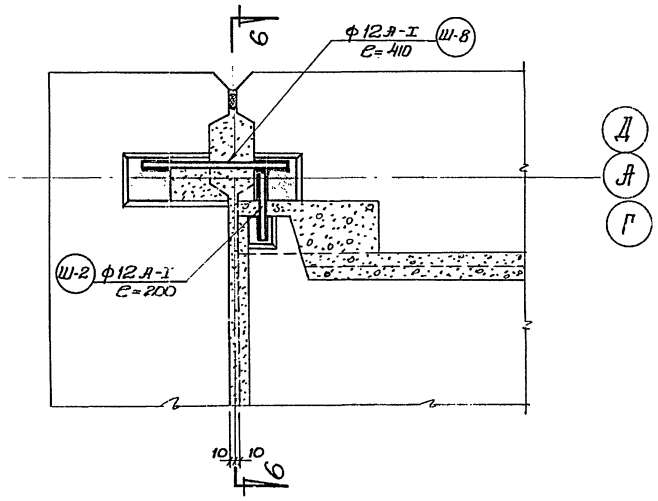

Разрез по 2-2

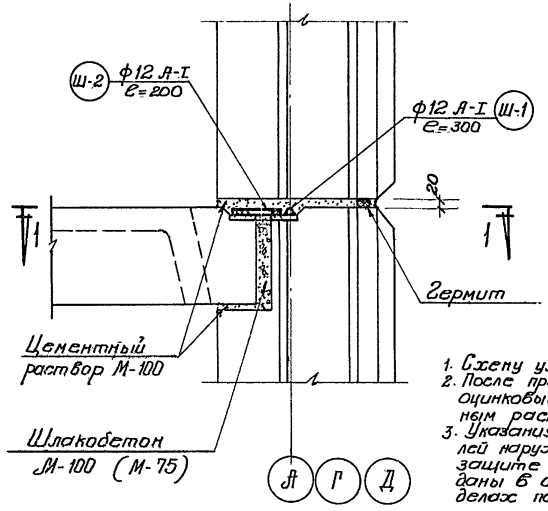

Разрез по 4-4

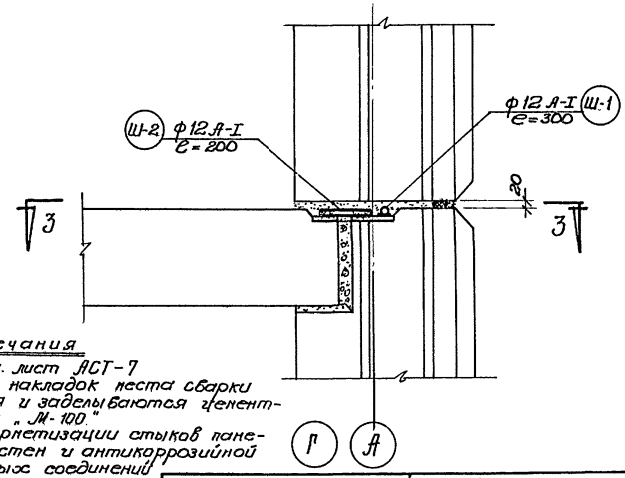

Разрез по 6-6

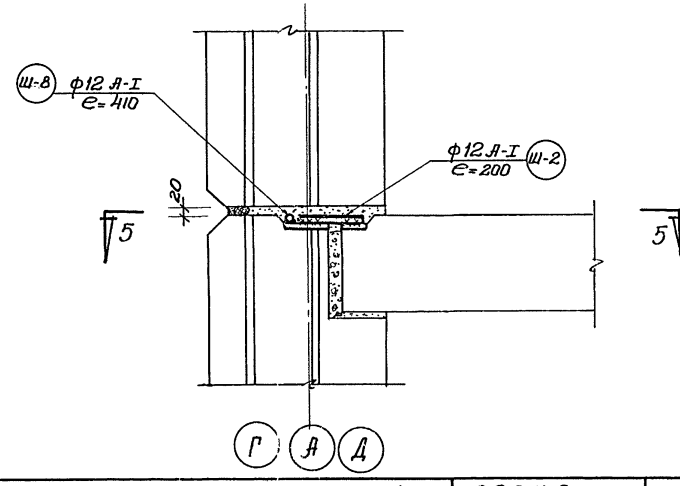

Примечания

1. Схему узлов см. лист АСТ-7
2. После прибарки накладок места сварки оцинковываются и заделываются цементным раствором „М-100."
3. Указания по герметизации стыков панелей наружных стен и антикоррозийной защите сварных соединений даны в специальных разделах пояснительной записки.

| | | |

Узел № 4 и 4а

План по 1-1

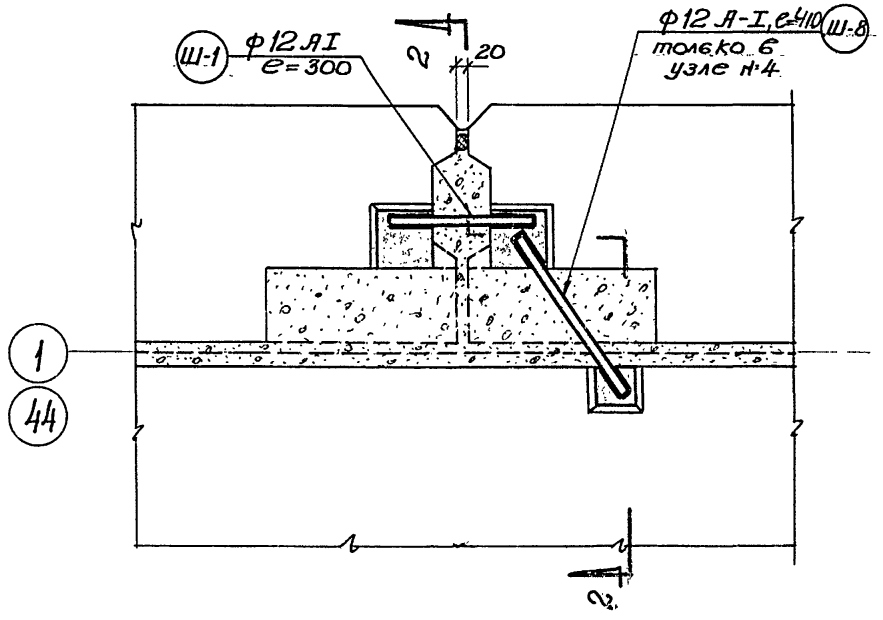

Узел № 5

План по 3-3

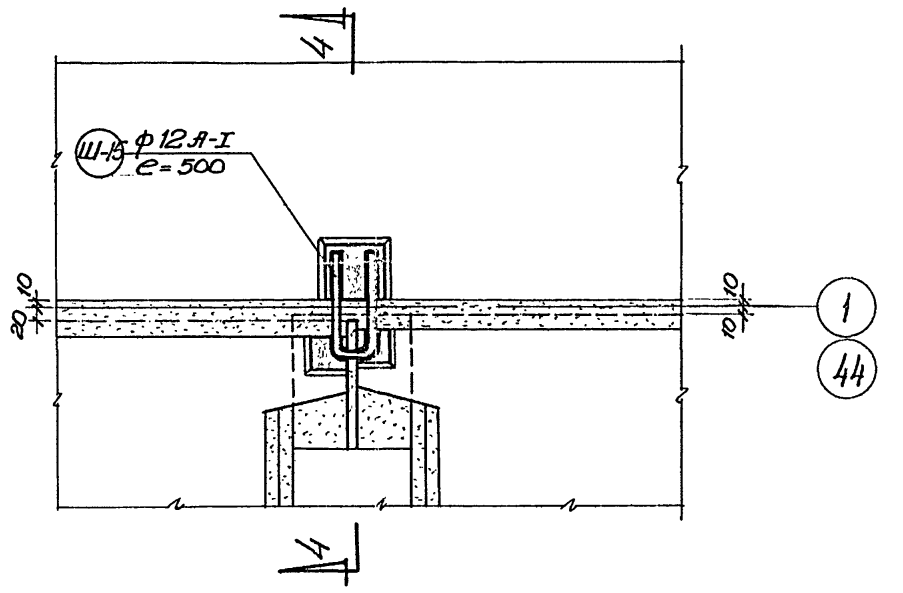

Разрез по 2-2

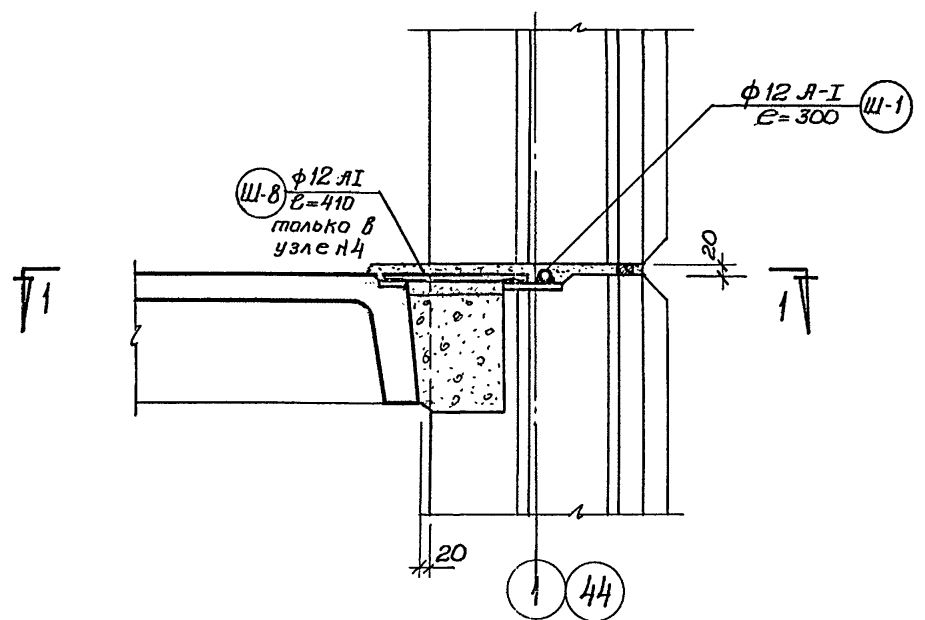

Разрез по 4-4

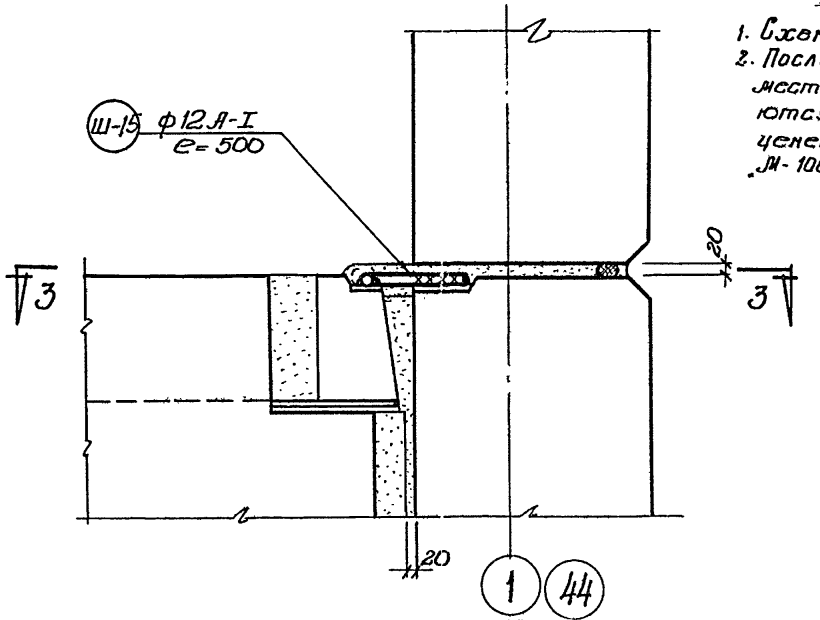

Примечания

1. Схему узлов см. лист АСТ-7
2. После приварки накладок места сварки оцинковываются и заделываются цементным раствором „М-100".
3. Указания по герметизации стыков панелей наружных стен и антикоррозийной защите сварных соединений даны в специальных разделах пояснительной записки.

ЛЕНПРОЕКТ	Гл. инж. инст.	Каплунов	Гл. констр. наст.	Гл. архит. пр-та	Ильина
	Гл. констр. инст.	Панфилов	Гл. констр.		Русаков
	Мастерская № 4		ГИП. констр.		Васильев
	Руков. наст.	Васильев	Расчитал		Нордштрен
Согласовано					
Разработал	Шишкин	Индиченко	Проверил	Внесены изменения	Нордштрен
			Дата	Рег. №	Должн.	Подпись	Фамилия

Шифр: 6715/+

Дата XII-64

ЧЕРТЕЖИ ОБЩИЕ НА СЕРИЮ	Монтажные узлы стен и перекрытий №№ 4, 5	серия 1Лг-606	лист АСТ-9	1964г

Узел №6

План по 1-1

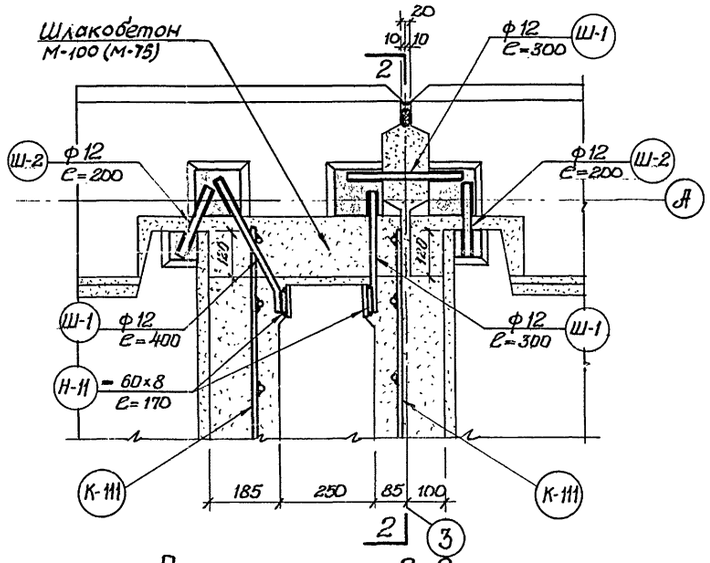

Разрез по 2-2

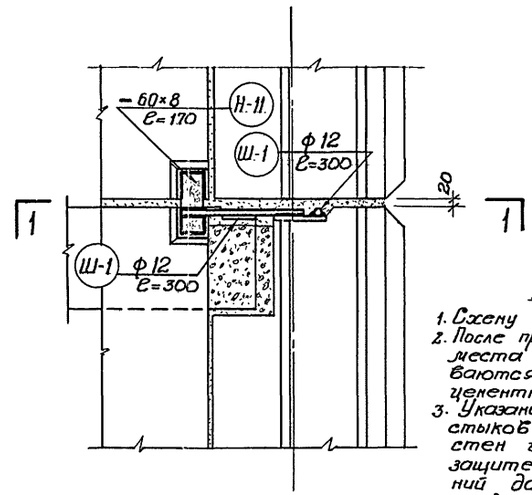

Узел №7

План по 3-3

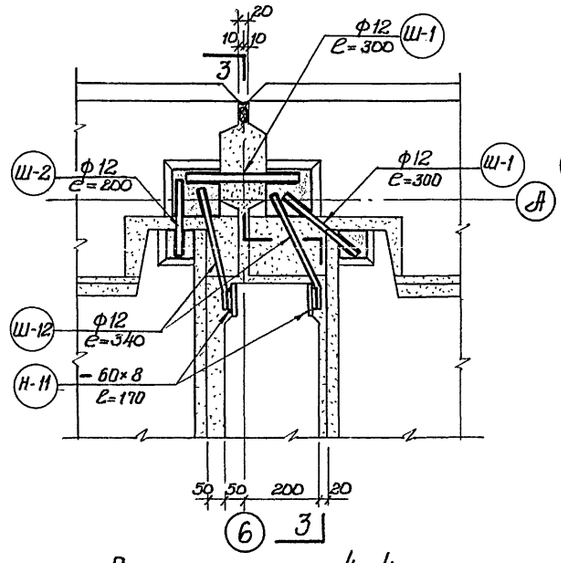

Разрез по 4-4

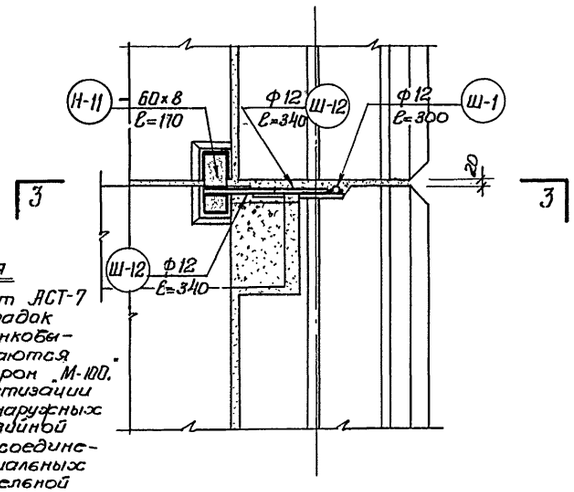

Примечания

1. Схему узлов см. лист АСТ-7
2. После приварки накладок места сборки оцинкованы и заделываются цементным раствором М-100.
3. Указания по герметизации стыков панелей наружных стен и антикоррозийной защите сварных соединений даны в специальных разделах пояснительной записки.

Узел №8

План по 5-5

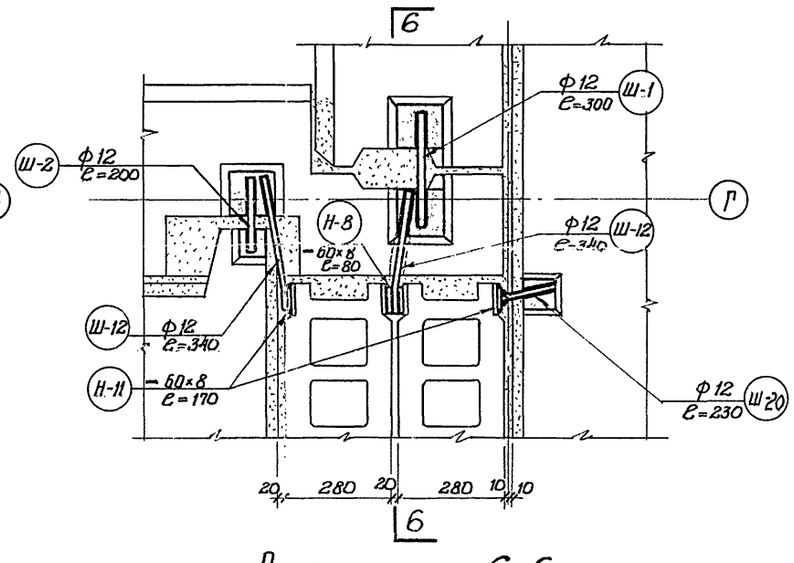

Разрез по 6-6

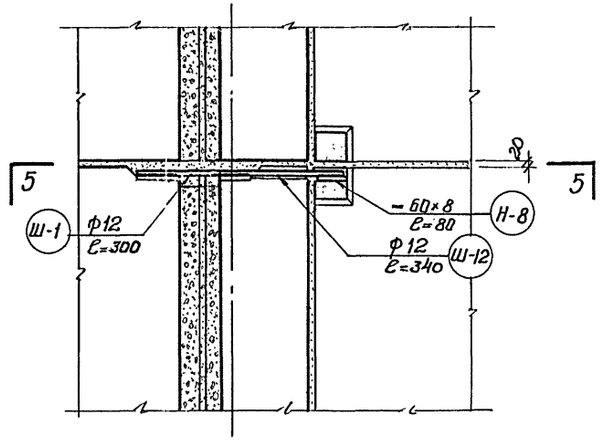

| | | |

Узел № 9

План по 1-1

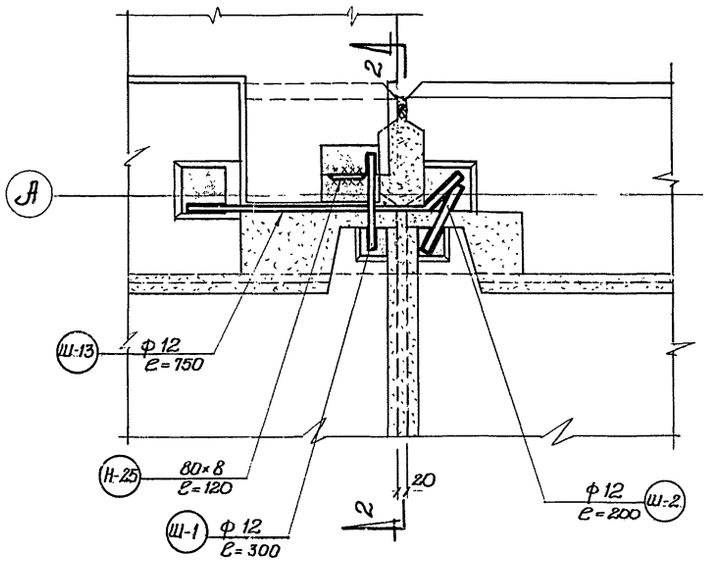

Разрез по 2-2

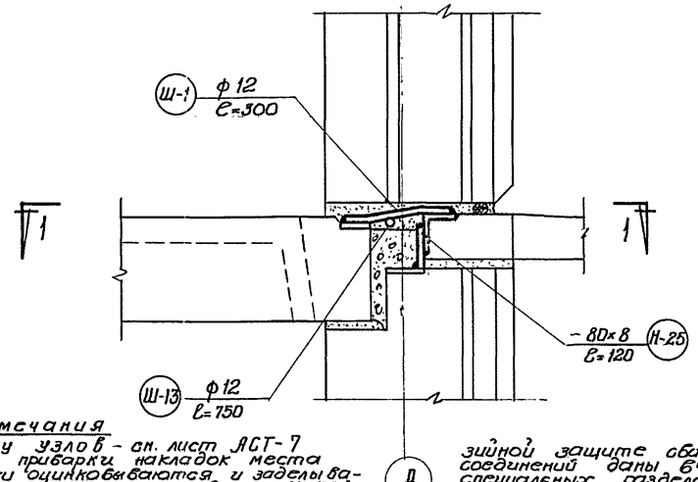

Узел № 10

План по 3-3

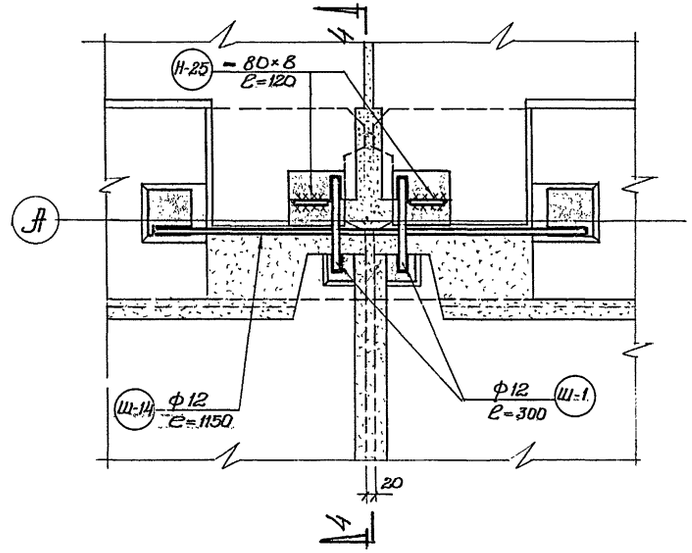

Разрез по 4-4

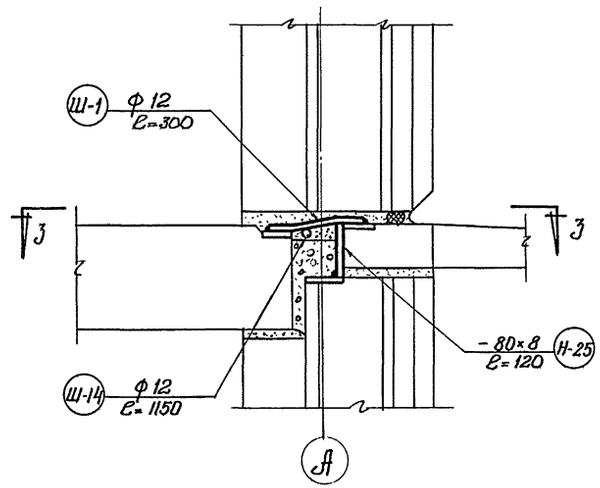

Узел № 11

План по 5-5

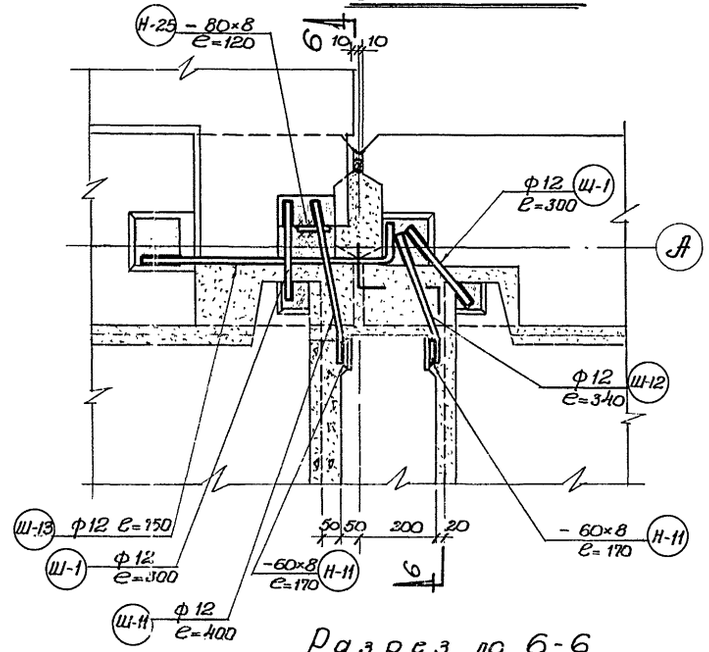

Разрез по 6-6

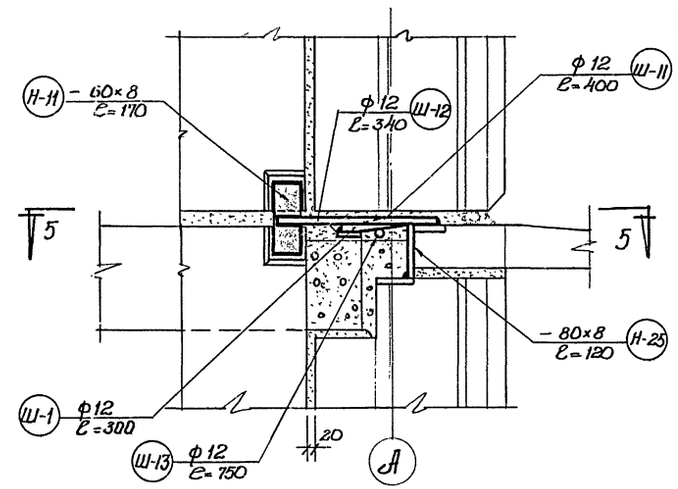

Примечания

1. Схему узлов - см. лист АСТ-7
2. После прибарки накладок места сварки оцинковываются и заделываются цементным раствором М-100.
3. Указания по герметизации стыков панелей наружных стен и антикоррозийной защите сварных соединений даны в специальных разделах пояснительной записки.

| | | |

Узел № 12

План по 1-1

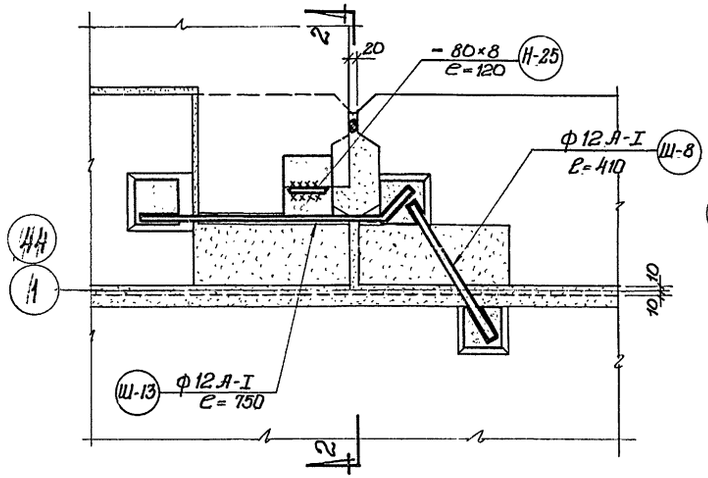

Узел № 13

План по 3-3

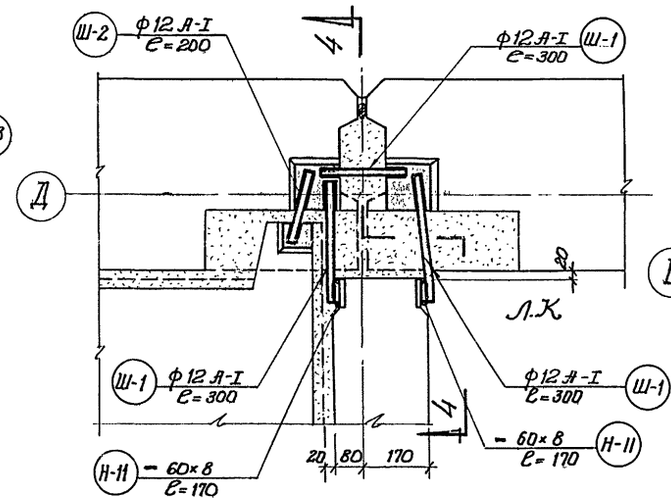

Узел № 14

План по 5-5

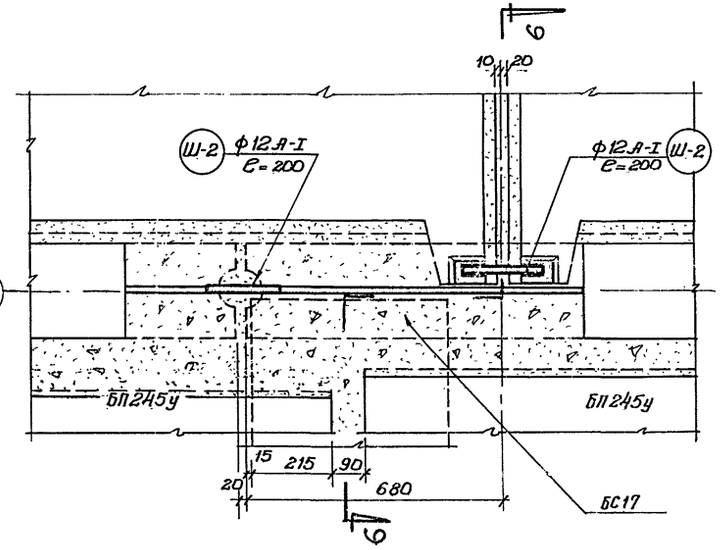

Разрез по 2-2

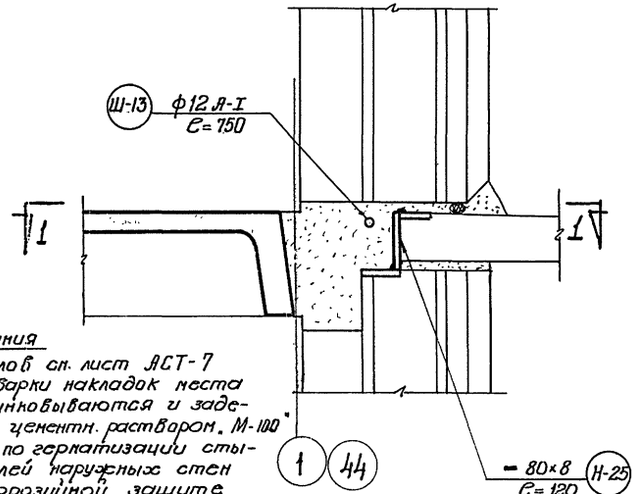

Разрез по 4-4

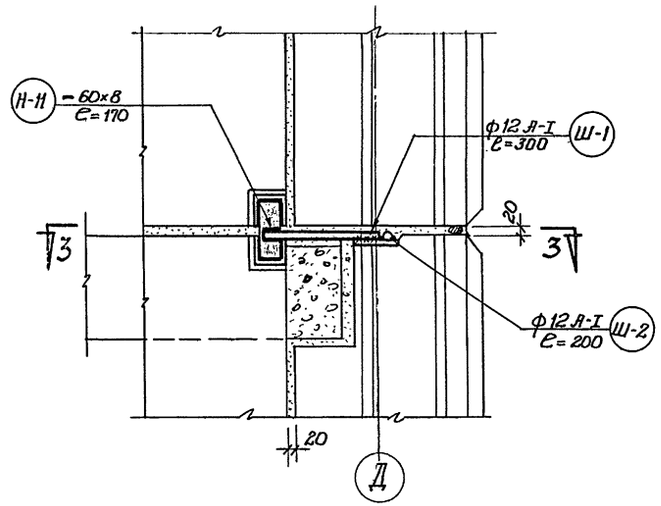

Разрез по 6-6

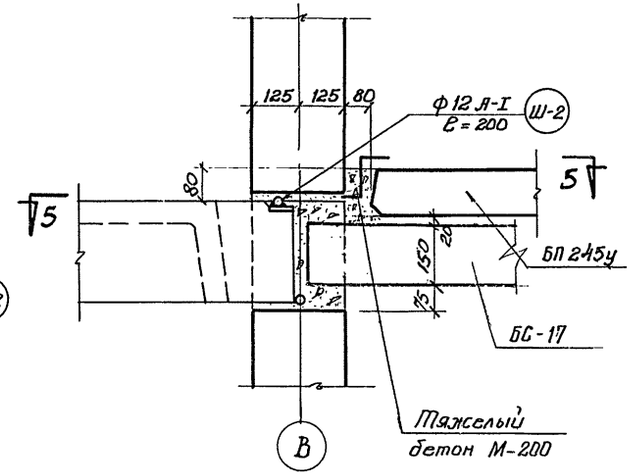

Примечания

1. Схему узлов см. лист АСТ-7
2. После приварки накладок места сварки оцинковываются и заделываются цементн. раствором. М-100
3. Указания по герметизации стыков панелей наружных стен и антикоррозийной защите сварных соединений даны в специальных разделах пояснительной записки.

ЧЕРТЕЖИ ОБЩИЕ НА СЕРИЮ	Монтажные узлы стен и перекрытий №№ 12; 13 и 14	серия 1Лг-606	лист АСТ-12	1964г.

ЛЕНПРОЕКТ

Гл. инж. ин-та Калачунов
Гл. констр. ин-та Гарин
Рук. мастерской № 4 Ипполитов
Мастер Кадяк
Рук. мастер. с. Васильев

Гл. констр. пост. Гл. архитр. пр-та
ДПП конструкт. Рассчитал

Разработал Индиченко
Проверил Лисина
Согласовал
Инспектор Русаков
Нормоконтр. Фомина

Шифр: 6715/т
Дата: XII-64

Узел № 15

План по 1-1

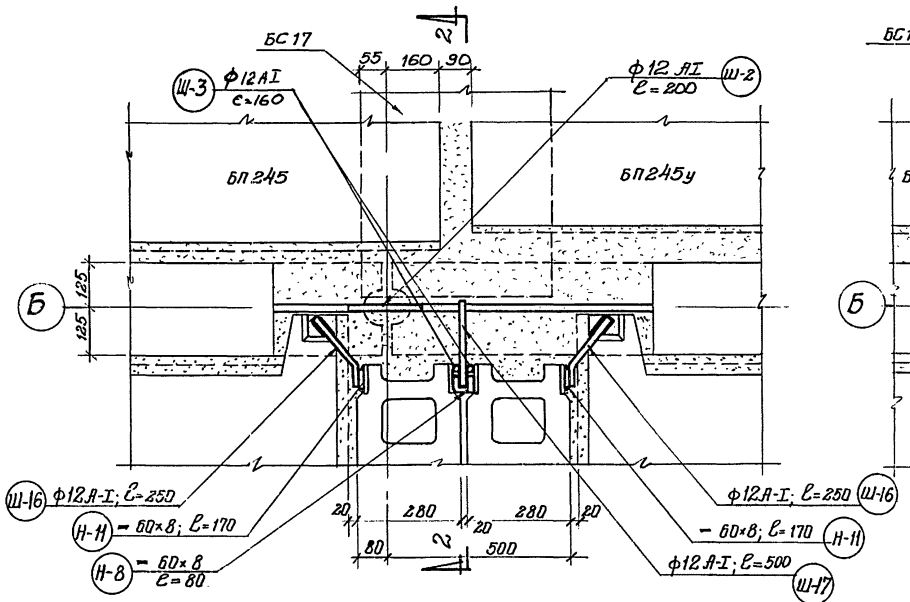

Узел № 16

План по 3-3

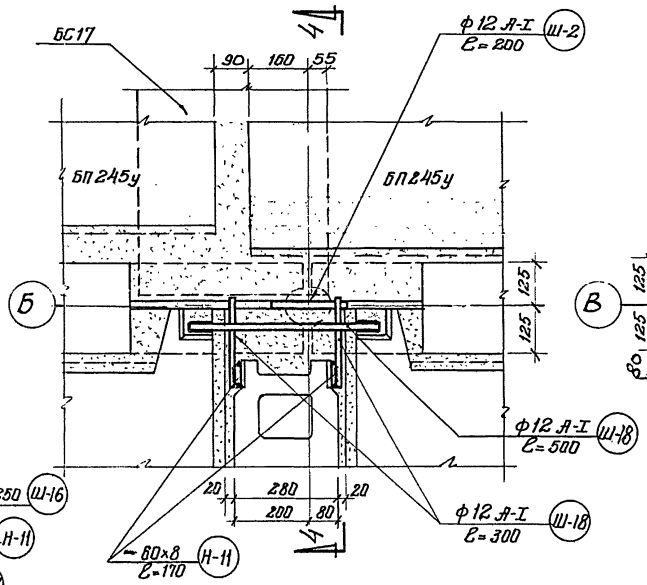

Узел № 17

План по 5-5

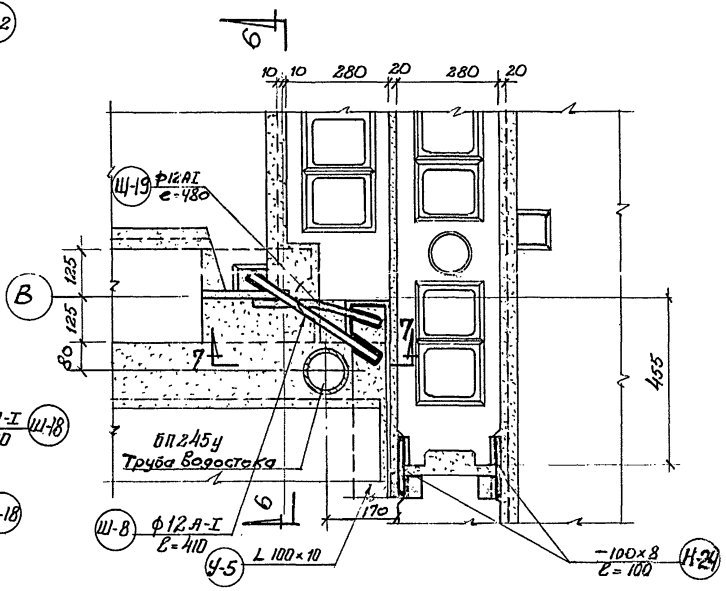

Разрез по 2-2

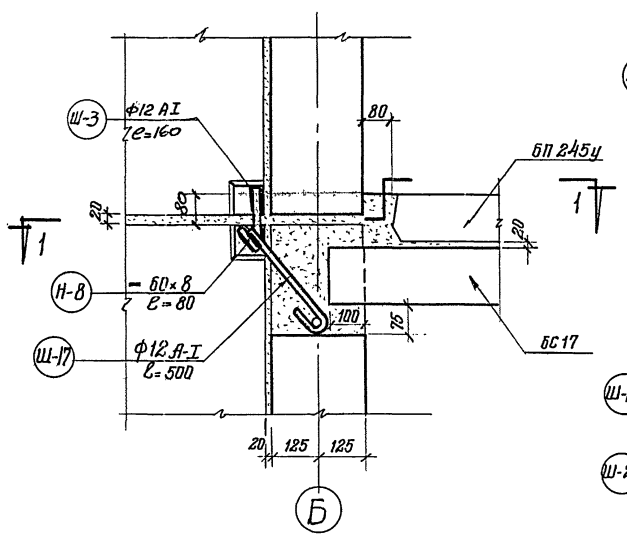

Разрез по 4-4

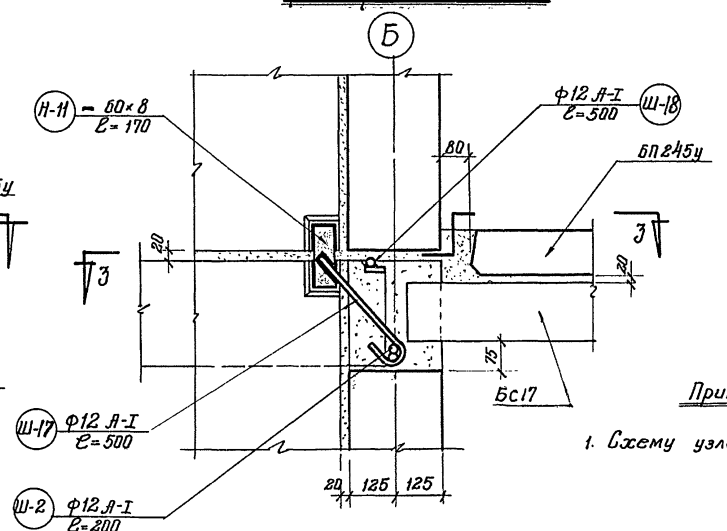

Разрез по 6-6 по 7-7

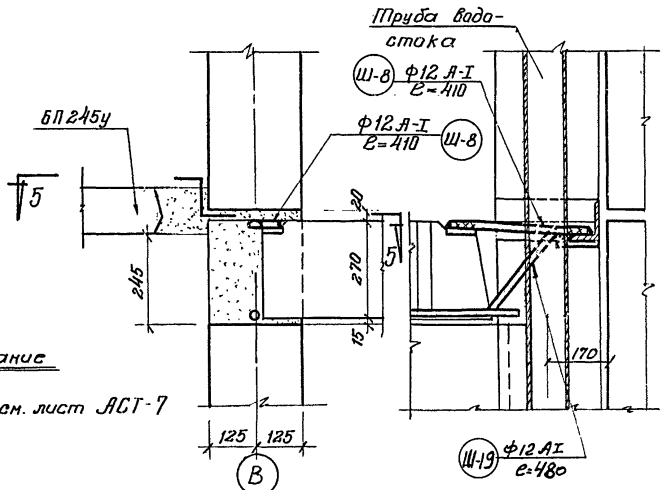

Примечание

1. Схему узлов см. лист АСТ-7

| | | |

Узел № 18

План по а-а

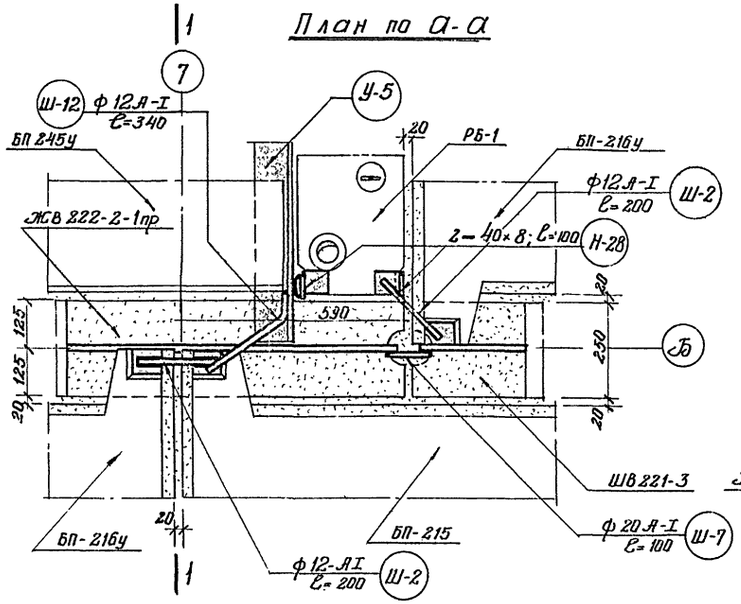

Узел № 19

План по б-б

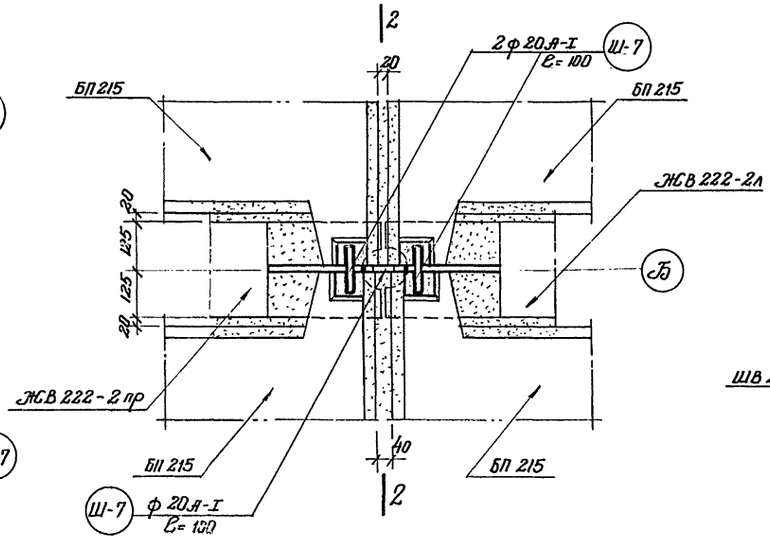

Узел № 19а

План по в-в

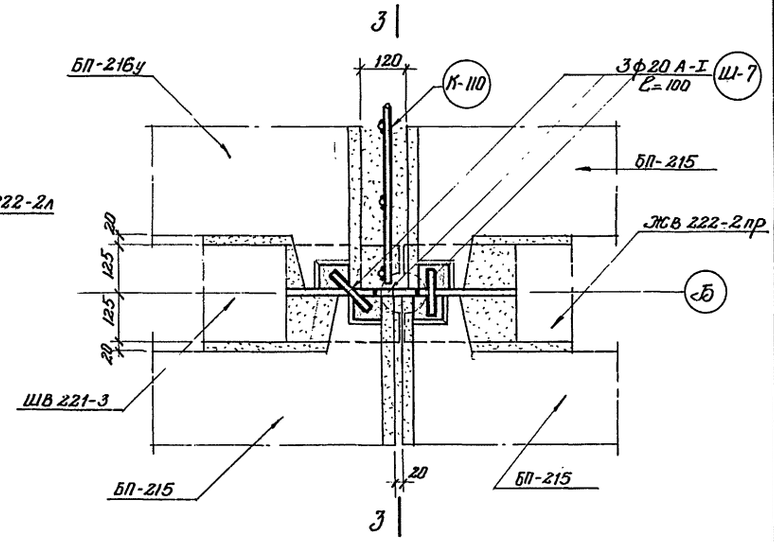

Разрез по 1-1

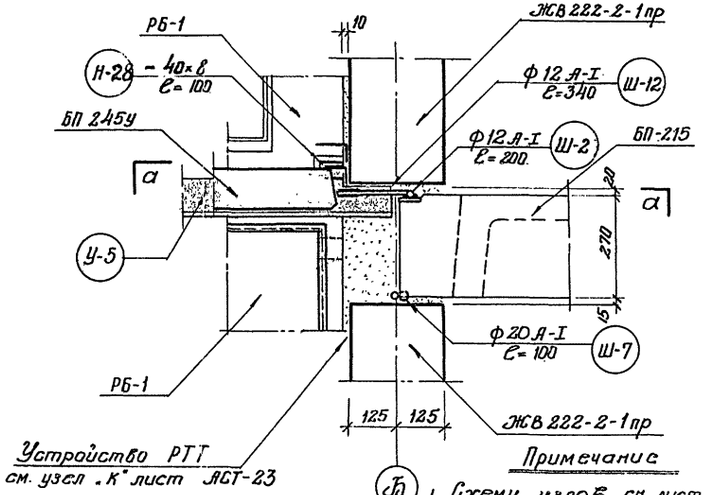

Устройство РТТ
см. узел «К» лист АСТ-23

Разрез по 2-2

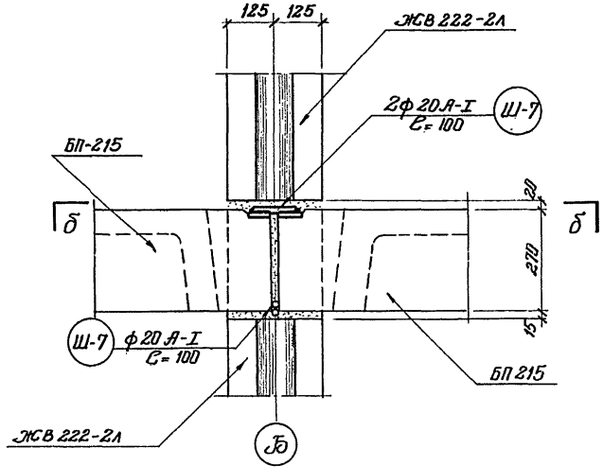

Разрез по 3-3

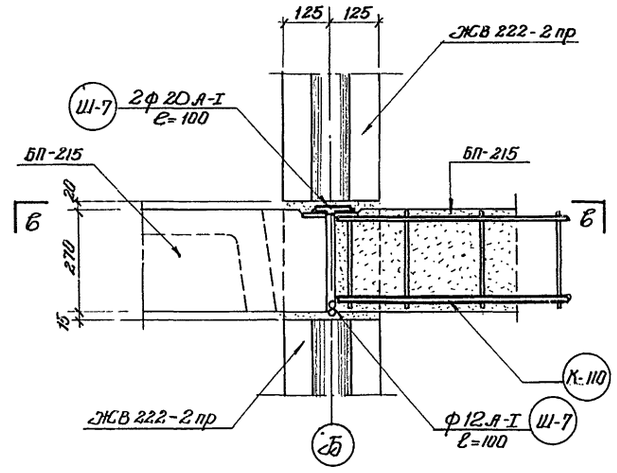

Примечание

1. Схему узлов см. лист АСТ-7

| | | |

Узел № 20

План по а-а

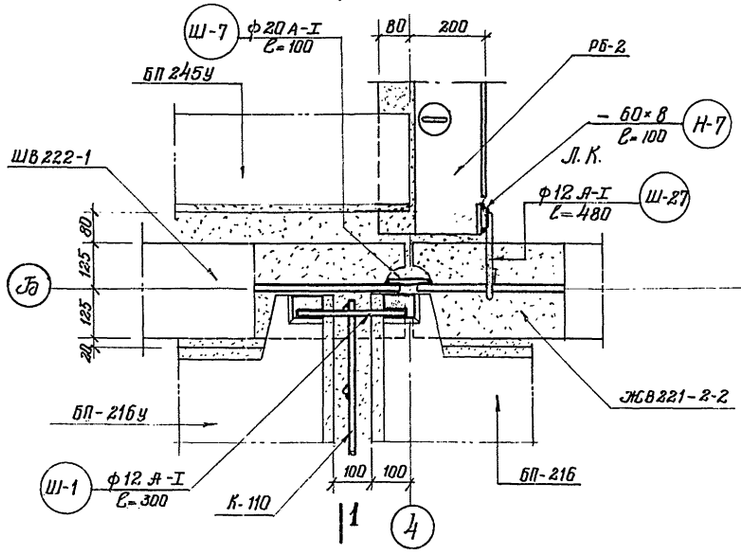

Узел № 20а

План по б-б

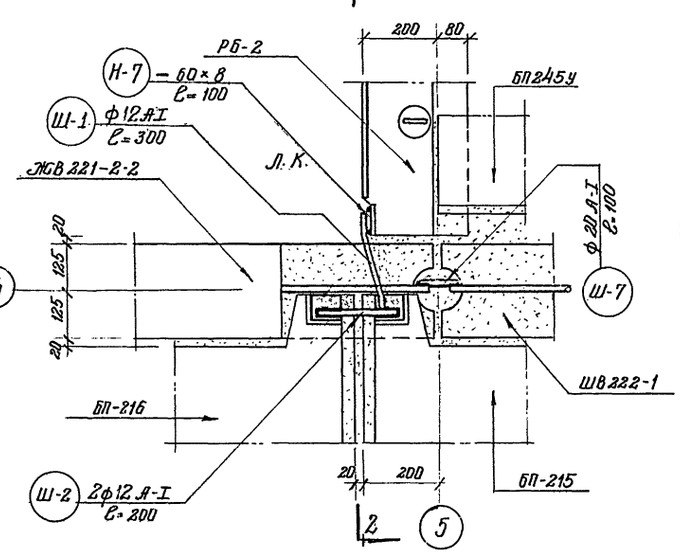

Узел № 21

План по в-в

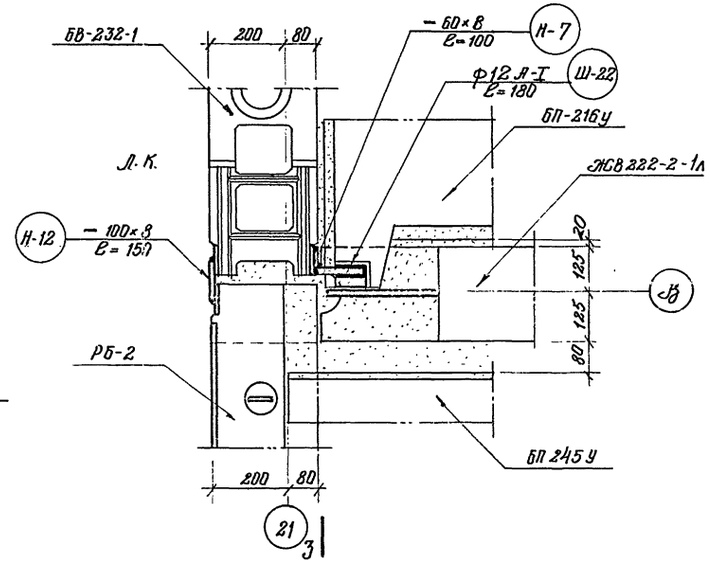

Разрез по 1-1

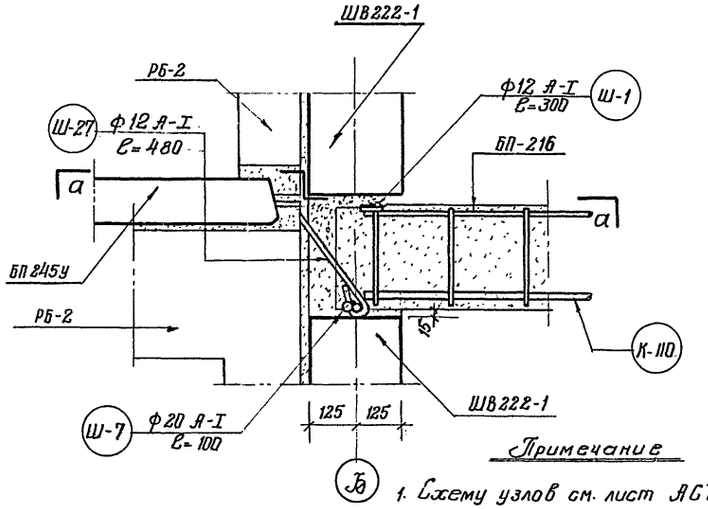

Разрез по 2-2

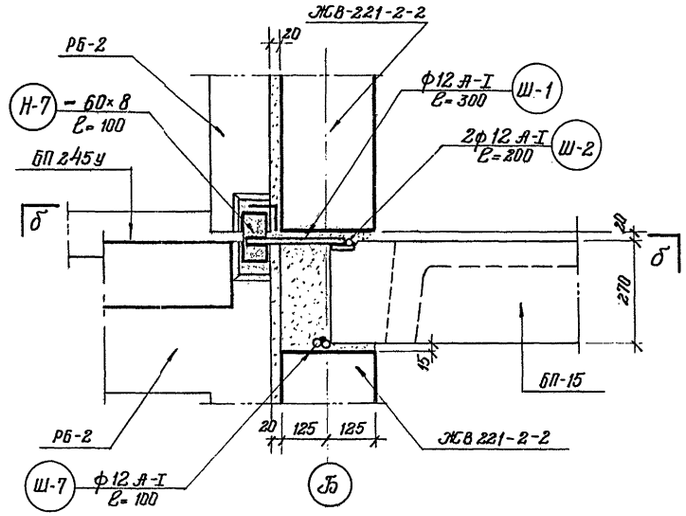

Разрез по 3-3

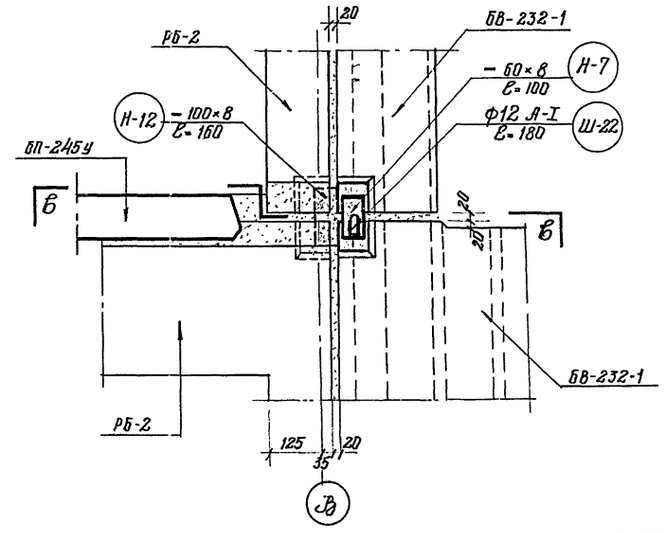

Примечание

1. Схему узлов см. лист АСТ-7

ЛЕНПРОЕКТ	Гл. инж. проекта	Ястынов	
	Гл. конструктор	Панфилов	
	Мастерская № 4		
	Рук. маст.	Васильев	
Шифр: 6715/1			
Дата XII-64			

Проверил	Трофимова			
Разработал	Ильина	Гл. констр. пр.		
	Гусаков	Гл. архит. пр.		
	Васильев	Рук. конструкт.		
	Васильев	Нач. отдела		
	Трофимова	Гл. инженер		
Согласовано	Инженер ОВ			
	Инженер ВК			
	Инженер ЭО			
	Инженер ЭЛ			
	Инженер связи			
	Нормоконтроль			
	Рассчитал			

Изм.	Кол.	Лист	№ докум.	Подпись	Дата
Внесены изменения					

Нормоконтр.

Фамилия

Чертежи общие на серию

Монтажные узлы стен и перекрытий
№№ 20; 20а; 21

серия 1Лг-606

лист АСТ-15

1964

Узел № 22

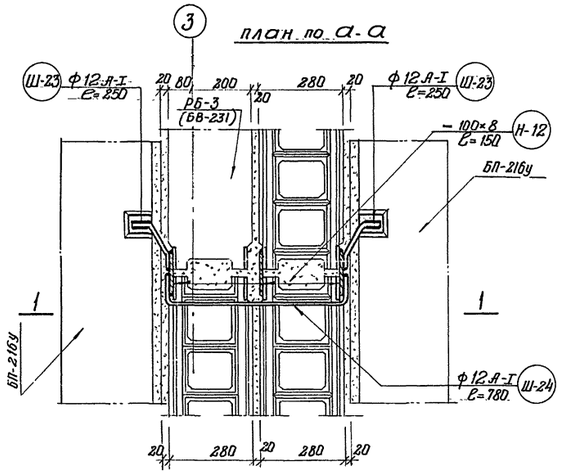

Разрез по 1-1

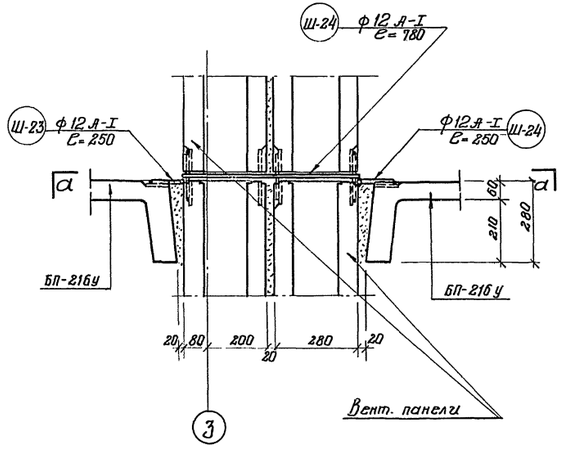

Узел № 23

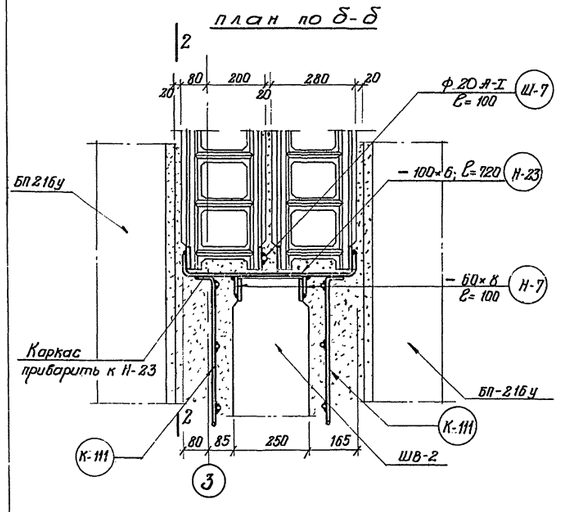

Разрез по 2-2

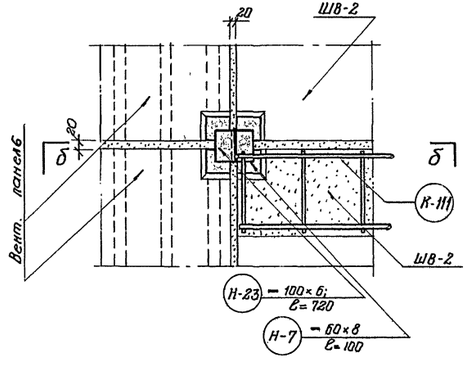

Узел № 24

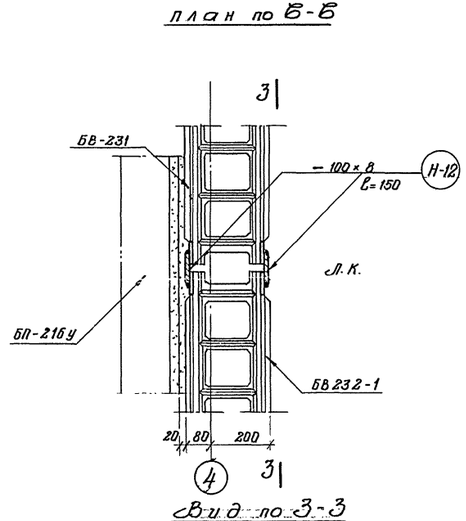

Вид по 3-3

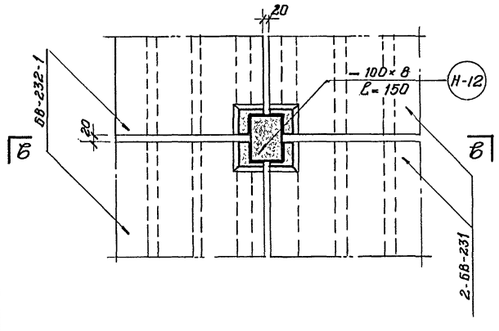

Узел № 24а

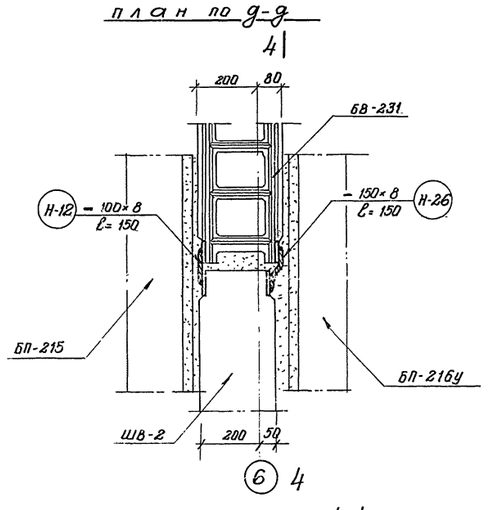

Разрез по 4-4

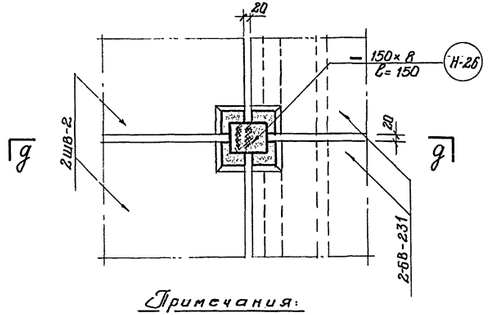

Примечания:

1. Схему узлов — см. лист АСТ-7

| | | |

Детали металлических связей между настилами

А

По 1-1

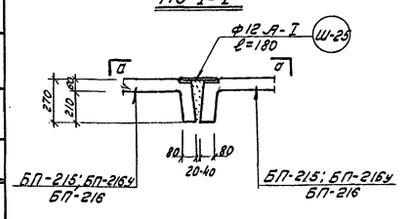

План по А-А

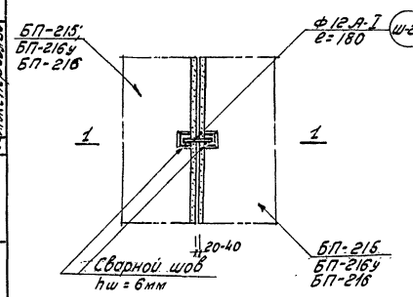

Б

По 2-2

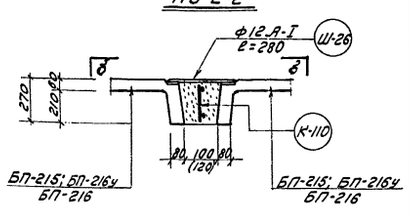

План по Б-Б

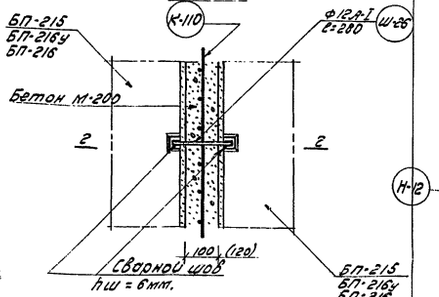

В

Деталь опирания плиты перекрытия БП-245у на раму РБ-1

По 3-3

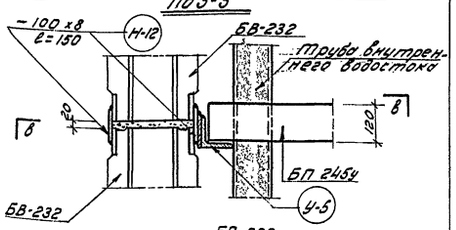

План по В-В

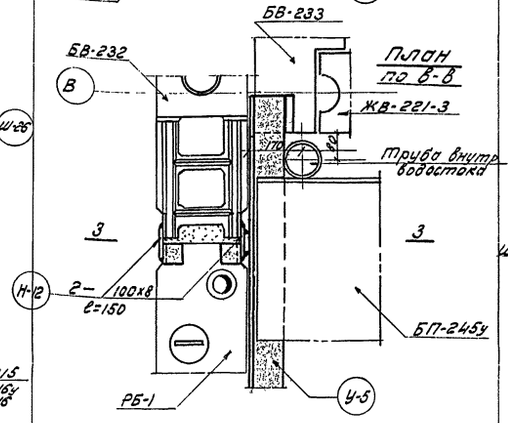

Г

Деталь опирания плиты перекрытия БП-245у на перемычку БС-17

По 4-4

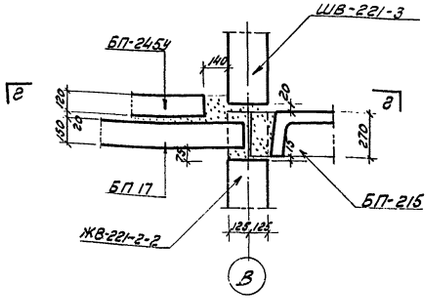

План по 2-2

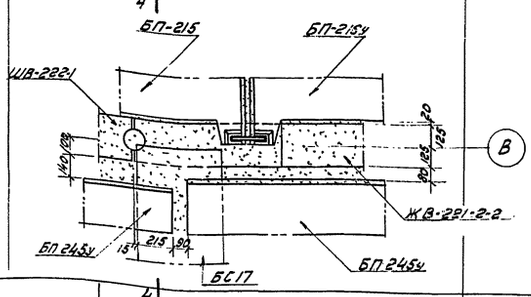

Ж

Деталь металлической связи между настилами в перекрытии над 1 этажом

По 6-6

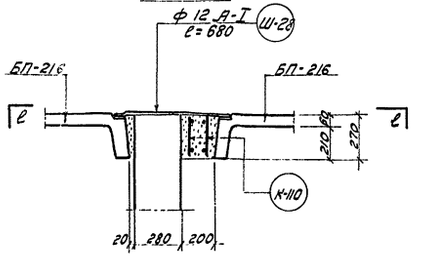

По 2-2

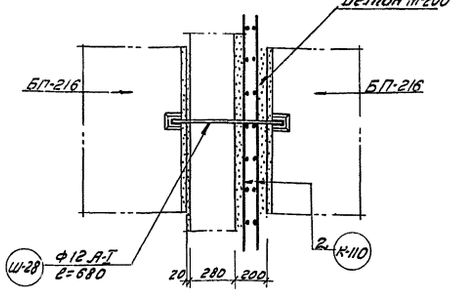

Д

Деталь опирания плиты перекрытия БП-245у на раму РБ-2

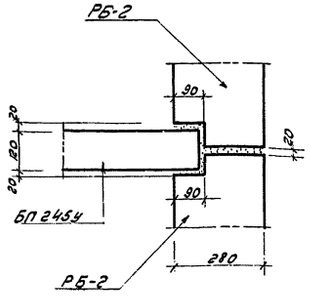

Е

Деталь металлической связи между настилами и вент панелью

По 5-5

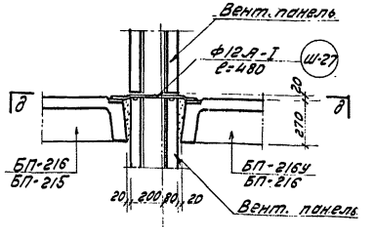

План по Д-Д

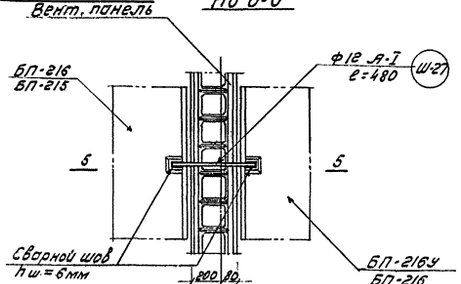

6 12 18 24 30 36 42

6 12 18 24 30 36 42

Т

Деталь устройства температурного шва

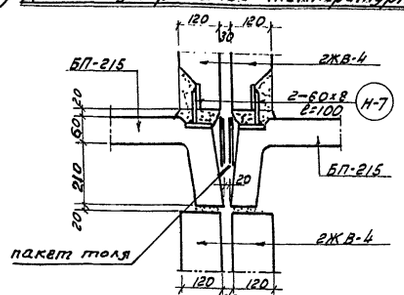

Примечания

1. План перекрытия над 1 этажом см. листы АС-3; АС-4.
2. План перекрытия над 2-8 этажами см. листы АС-6; АС-7.
3. План чердачного перекрытия см. листы АС-8; АС-9.

ЧЕРТЕЖИ ОБЩИЕ НА СЕРИЮ

Детали перекрытий.

СЕРИЯ ИЛГ-606 | ЛИСТ АСТ-17 | 1964

ЛЕНПРОЕКТ

Гл. инж. пр-та Гендлин
Гл. инж.-пр. Гендлин
Гл. конструктор Наталов
Мастерская № 4
Рук. гр. Васильев
Инженер Ким
Инженер Ким
Инженер Ким

Узел №38

План по 1-1

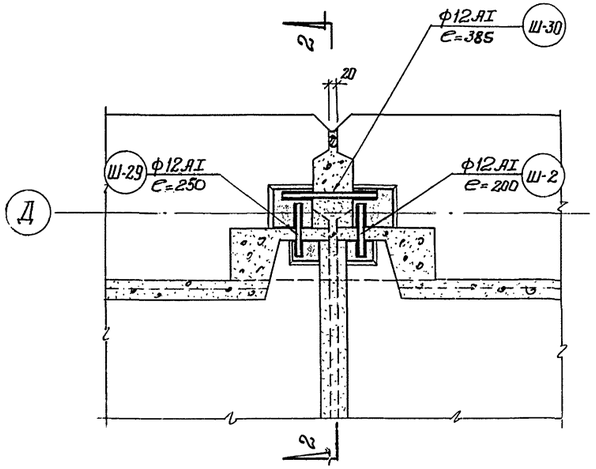

Разрез по 2-2

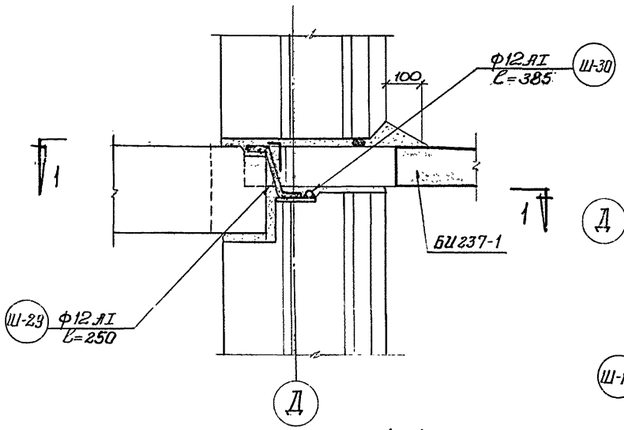

Разрез по 4-4

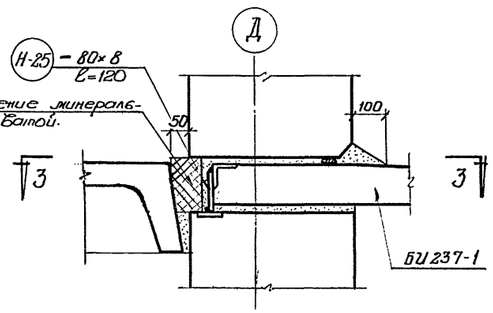

План по 3-3

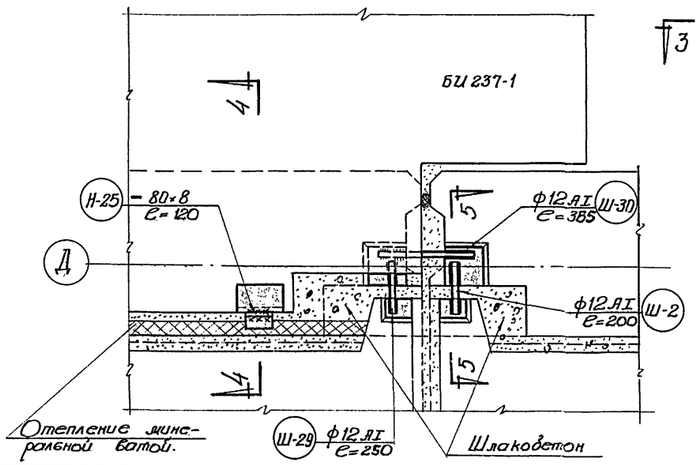

Разрез по 5-5

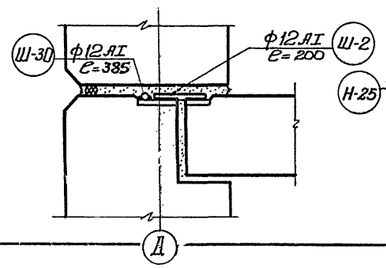

Узел №31

План по 6-6

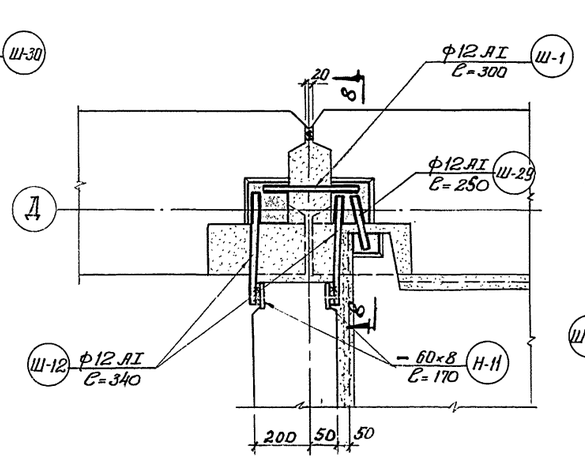

Разрез по 8-8

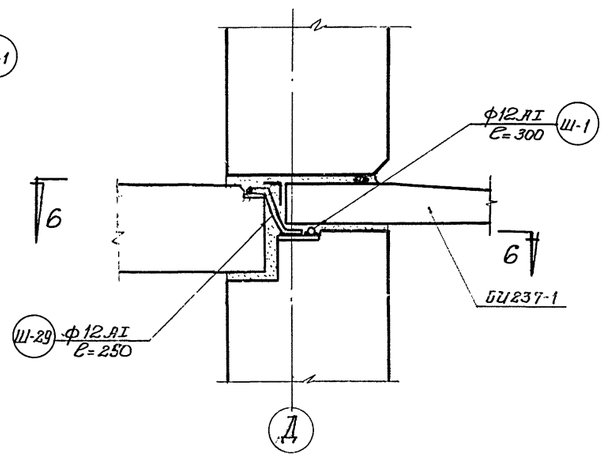

План по 7-7

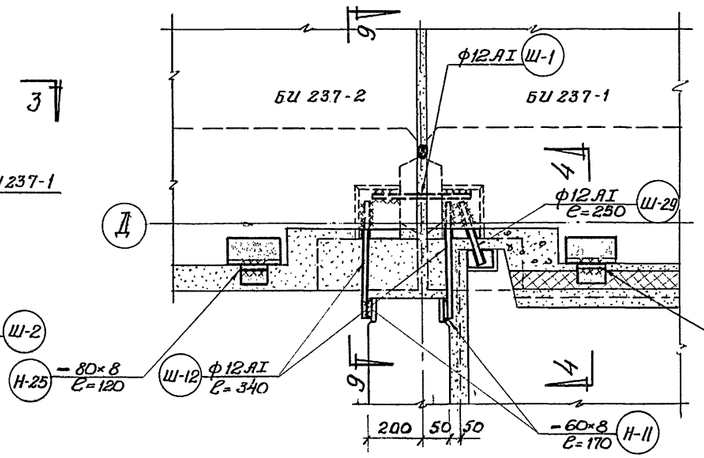

Разрез по 9-9

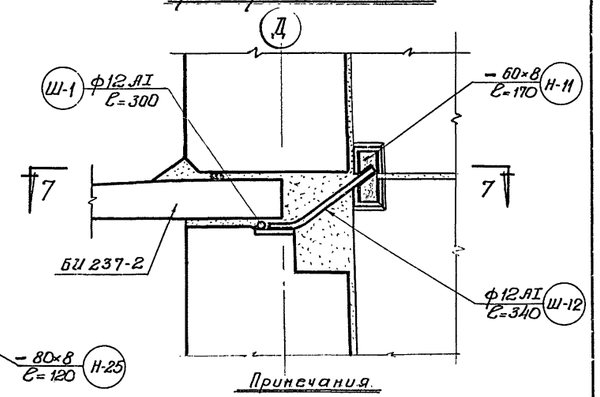

Примечания

1. Схему узлов см. лист АСТ-7
2. После приварки накладок места сварки оцинковываются и заделываются цементным раствором „М-100".
3. Указания по герметизации стыков панелей наружных стен и антикоррозийной защите сварных соединений даны в специальных разделах пояснительной записки.

ЧЕРТЕЖИ ОБЩИЕ НА СЕРИЮ	Монтажные узлы стен и перекрытий №№ 31 и 38	серия 1Лг-606	лист АСТ-18	1964
---	---	---	---	---

ЛЕНПРОЕКТ

Гл. инженер — Ф.Н.Ф.
Гл. архитектор — Ф.Н.Ф.
Гл. конструктор — Ф.Н.Ф.
Гл. инж. проекта — Ф.Н.Ф.
Гл. конструктор — Ф.Н.Ф.
Рук. мастерской — Ф.Н.Ф.

Шифр 6715/1
Дата: 1961-64

Изм. | Кол.уч. | Лист | № док. | Подпись | Дата

Проверил — Ф.Н.Ф.
Разработал — Ф.Н.Ф.
Инв.№ подл. | Подпись и дата | Взам.инв.№

Узел №28

План по 1-1

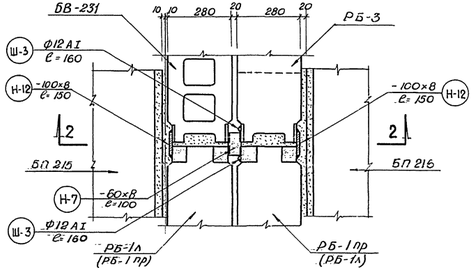

Сечение по 2-2

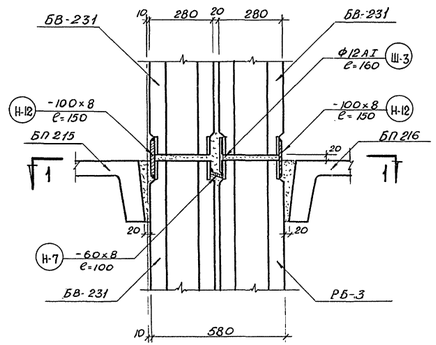

Узел №29

План по 3-3

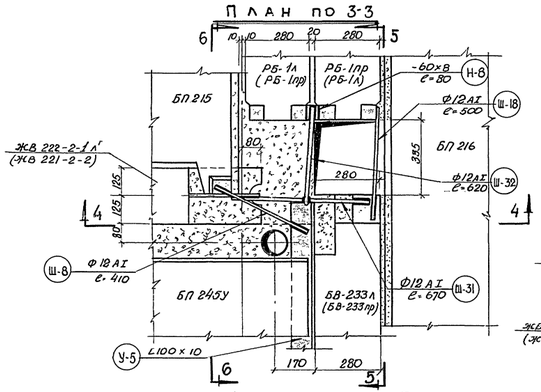

Сечение по 4-4

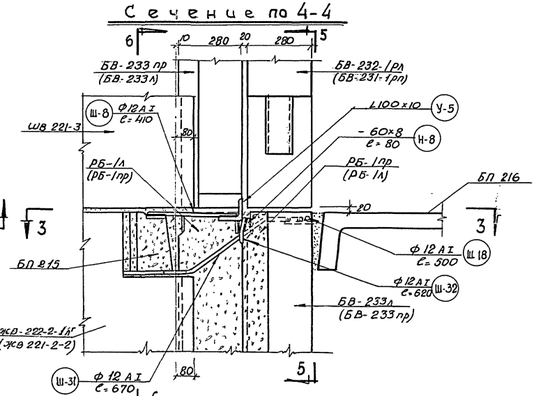

Сечение по 5-5

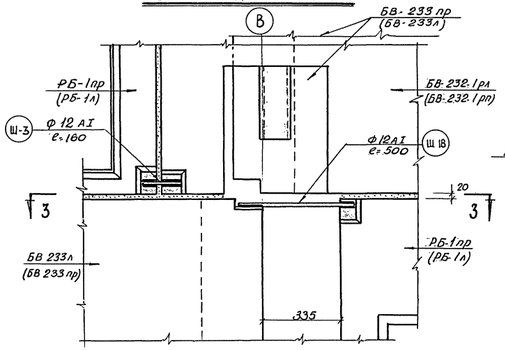

Сечение по 6-6

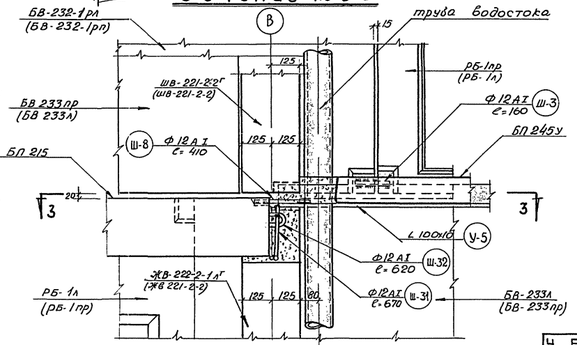

Узел №30

План по 7-7

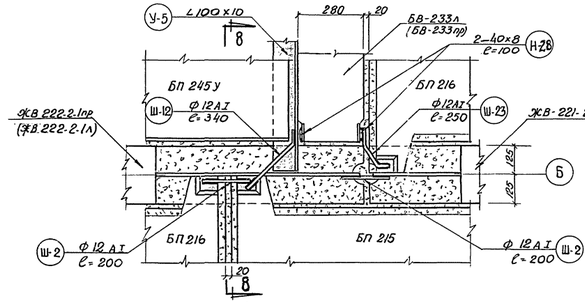

Сечение по 8-8

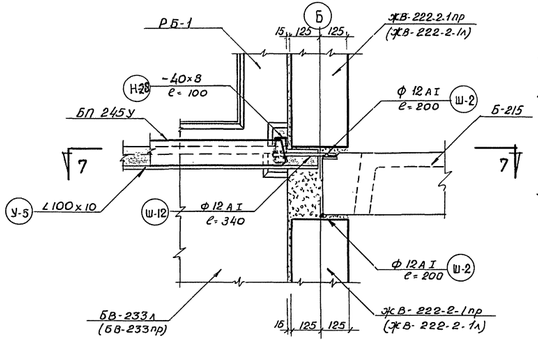

Примечания:

1. Схему узлов см. лист АСТ-7
2. После приварки накладок место сварки оцинковываются и заделываются цементным раствором М100
3. Указания по герметизации стыков панелей наружных стен и антикоррозийной защите сварных соединений даны в специальных разделах пояснительной записки.

ЧЕРТЕЖИ ОБЩИЕ НА СЕРИЮ	Монтажные узлы стен и перекрытий №№ 28, 29, 30.	серия 1.Лг-606	лист АСТ-19	1964

ЛЕНПРОЕКТ
2а. нач. с. гр. Гайдукевич
2а. гл. с. гр. Васильев
рук. гр. Васильев
Шифр 6745-1
Дата XII-64 г.

Разработал: Шилина, Кулагина, Шестакова, Гайдукевич, Васильев
Инв. № подл. | Подпись и дата | Взам. инв. №
Изм. | Кол. уч. | Лист | № док. | Подпись | Дата

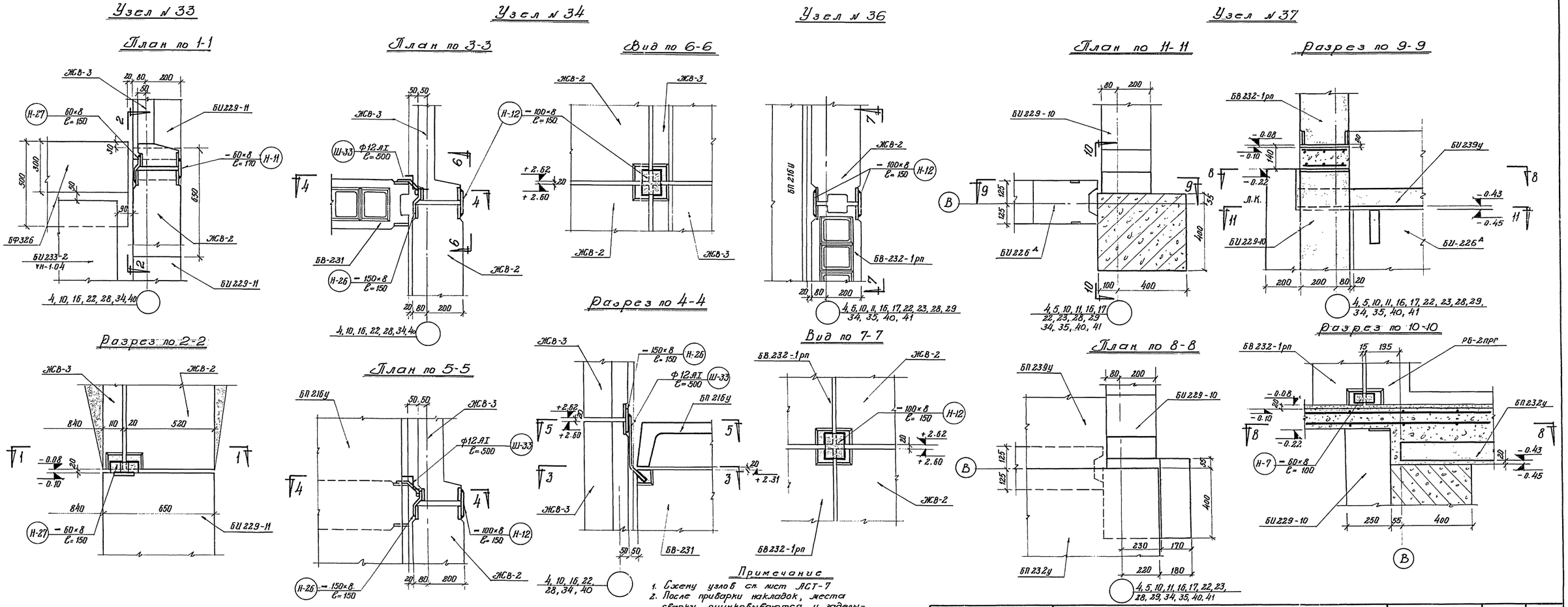

Примечание

1. Схему узлов см. лист АСТ-7
2. После приварки накладок, места сварки оцинковываются и заделываются цементным раствором М-100

ЧЕРТЕЖИ ОБЩИЕ НА СЕРИЮ	Монтажные узлы стен и перекрытий №№ 33, 34, 36, 37	серия 1Лг-606	лист АСТ-20	1964

ЛЕНПРОЕКТ

Шифр: 6715 Т

Дата: XII-64 г.

Узел N 32

План по 1-1 · Сечение по 2-2

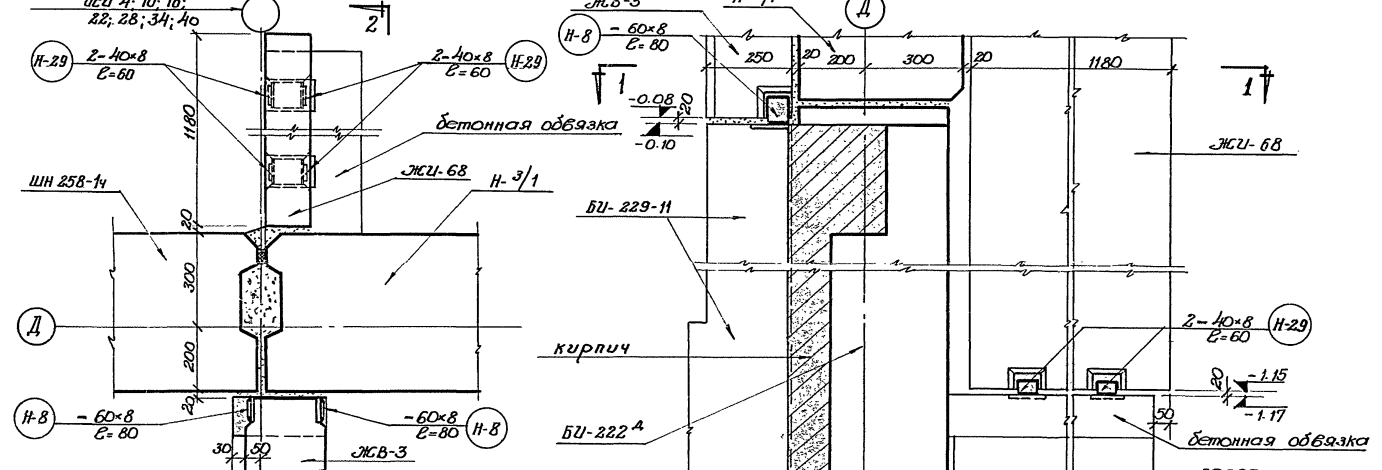

Узел 35

План по 3-3 · Вид по 4-4

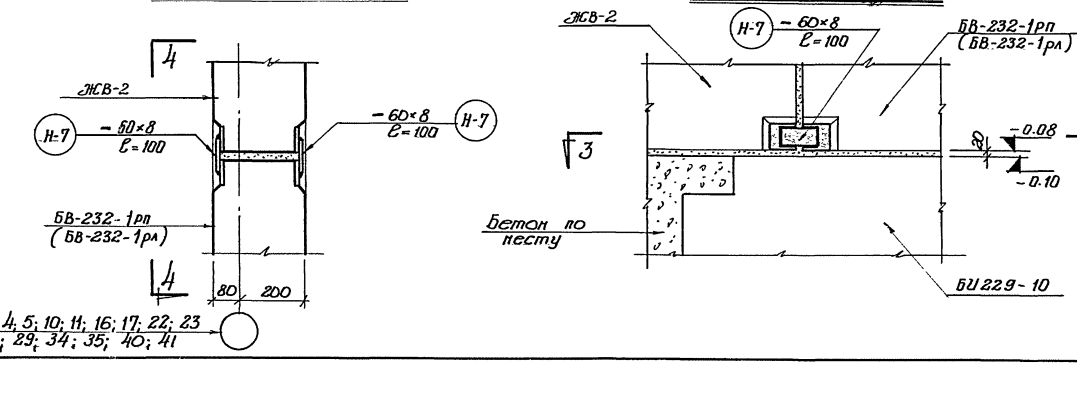

Узел N 39

План по 5-5 · Сечение по 7-7 · План по 6-6 · Сечение по 8-8 · Сечение по 9-9

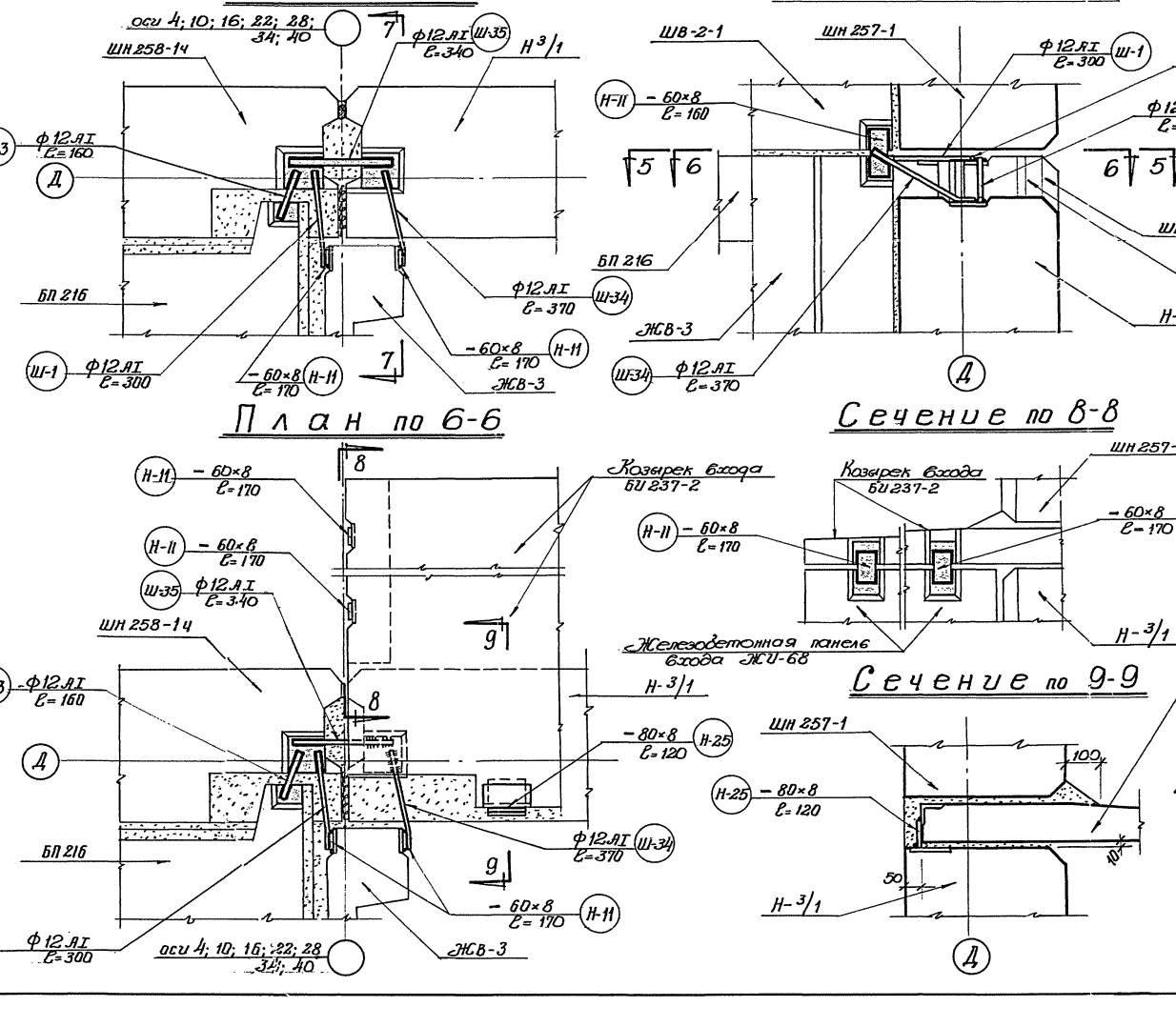

Примечания

1. Схему узлов см. лист АСТ-7
2. После приварки накладок места сварки оцинковываются и заделываются цементным раствором марки М-100.

Узлы температурного шва

По наружной стене

План по 10-10 · Сечение по 11-11

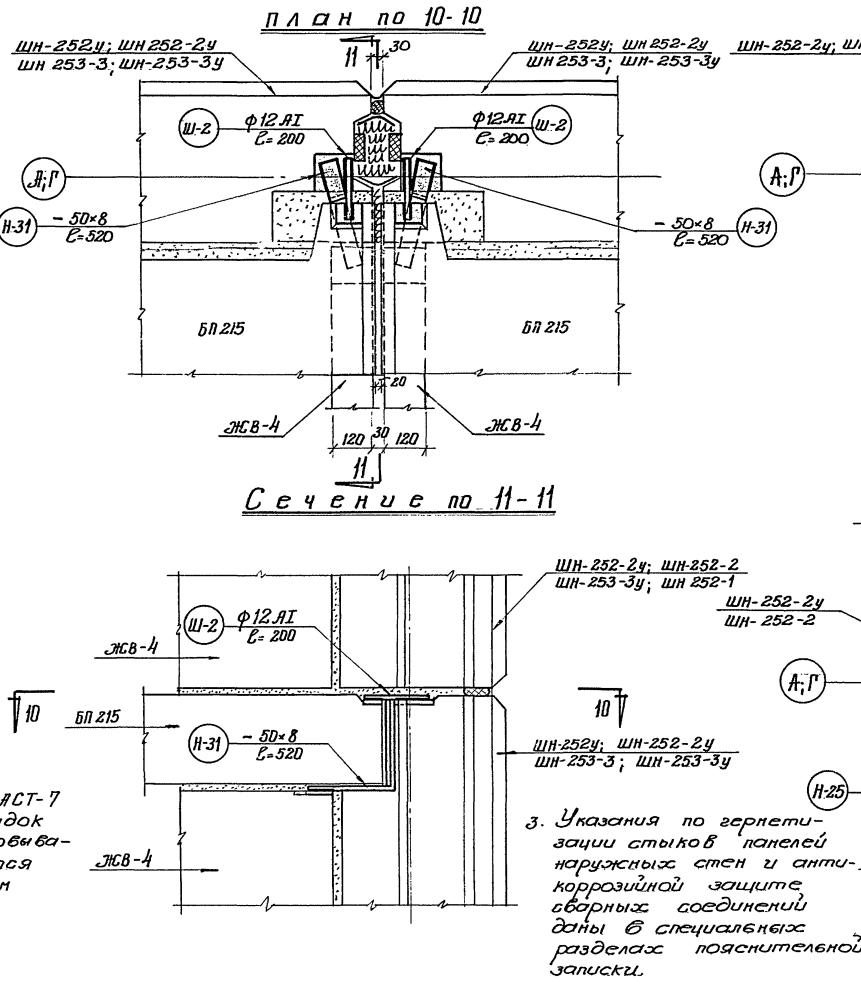

По наружной стене с балконом

План по 12-12 · План по 13-13 · Сечение по 14-14 · Сечение по 17-17

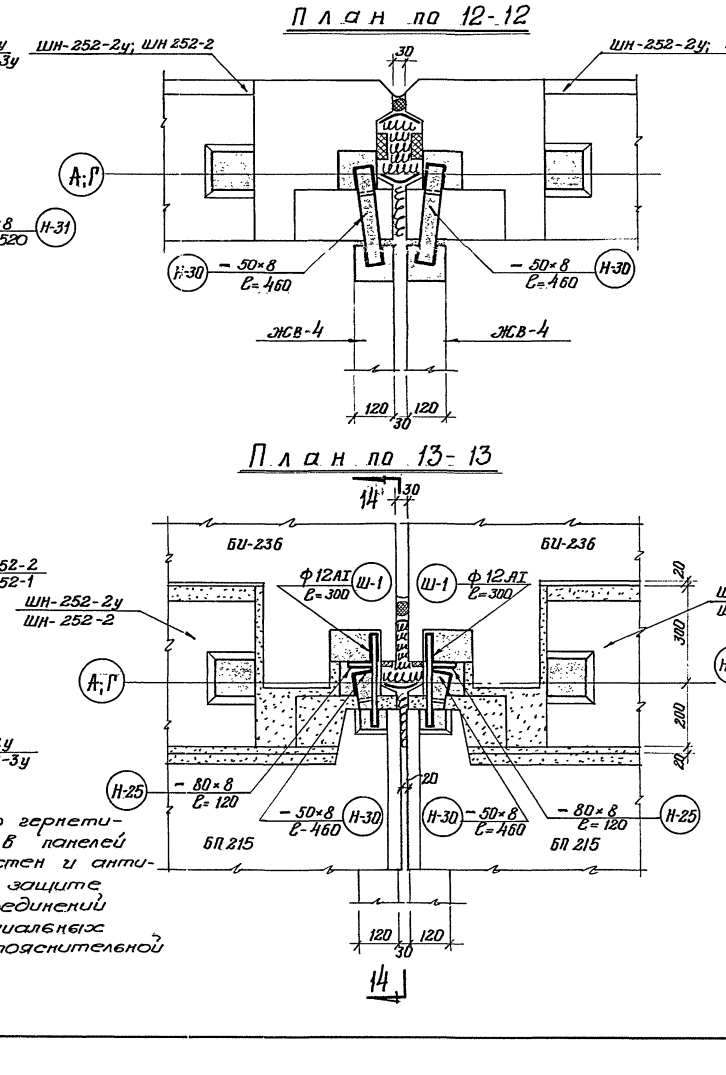

3. Указания по герметизации стыков панелей наружных стен и антикоррозийной защите сварных соединений даны в специальных разделах пояснительной записки.

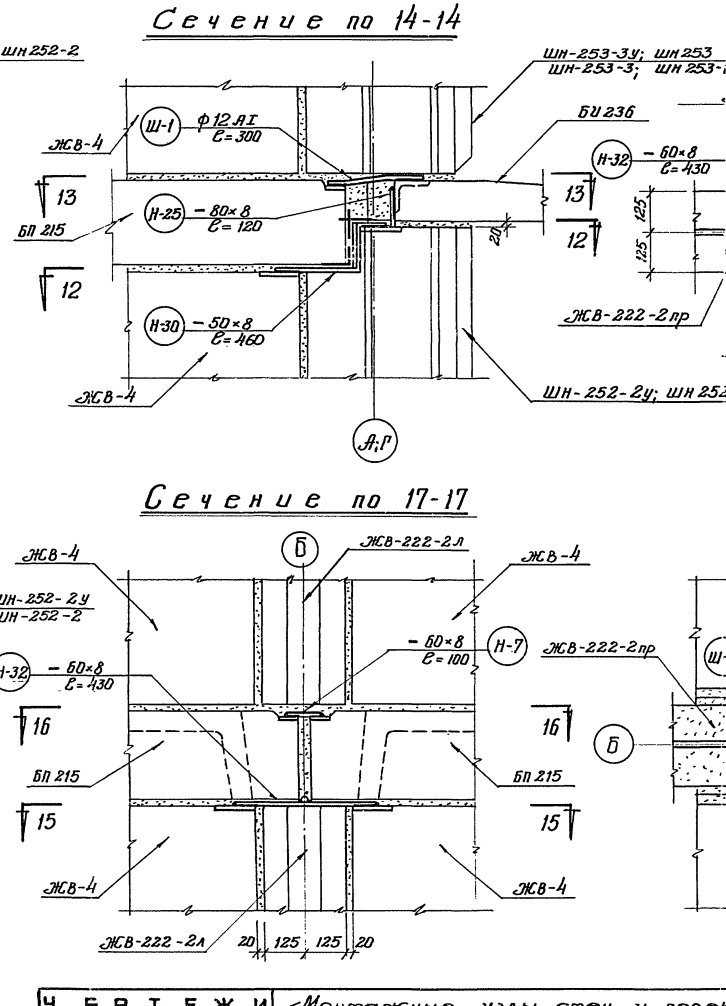

По средней стене

План по 15-15 · План по 16-16

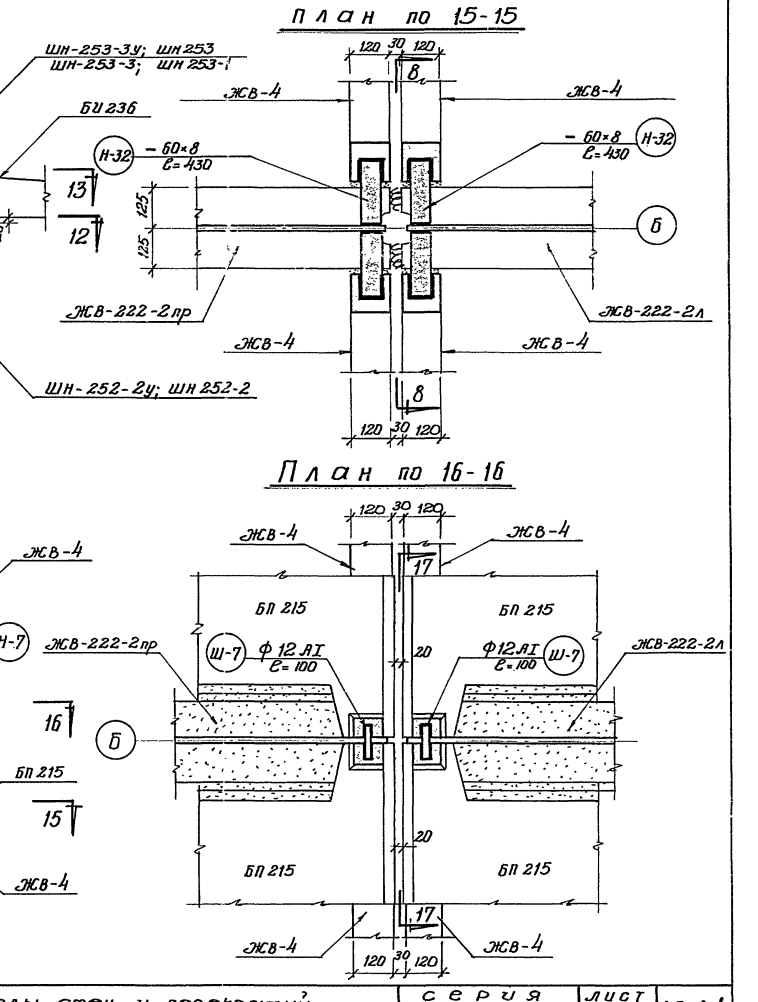

ЧЕРТЕЖИ ОБЩИЕ НА СЕРИЮ	Монтажные узлы стен и перекрытий №№ 32; 35; 39 и детали температурного шва	серия 1Лг-606	лист АСТ-21	1964

ЛЕНПРОЕКТ · Гл. инж. инст. · Гл. констр. инст. · Мастерская № 4 · Рук. маст. · Шифр: 5715/т · Дата: XII-64

Узел № 25

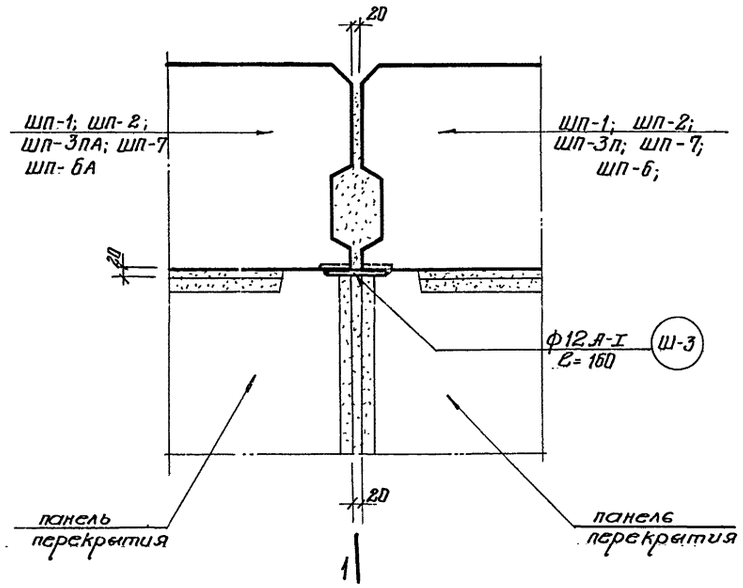

Узел № 26

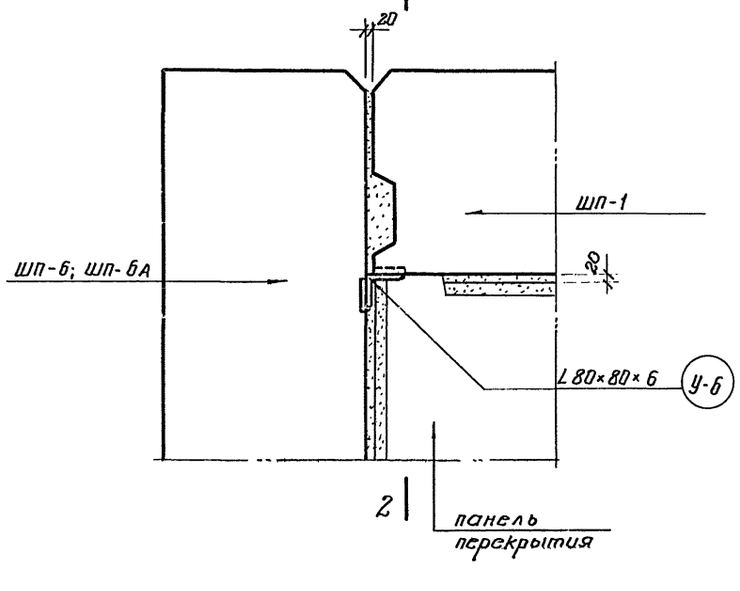

Узел № 27

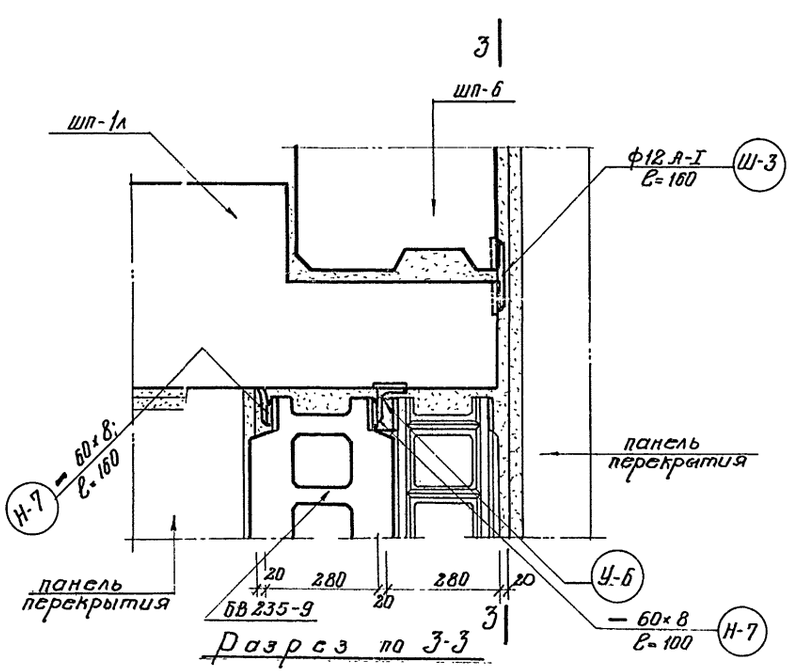

Разрез по 1-1

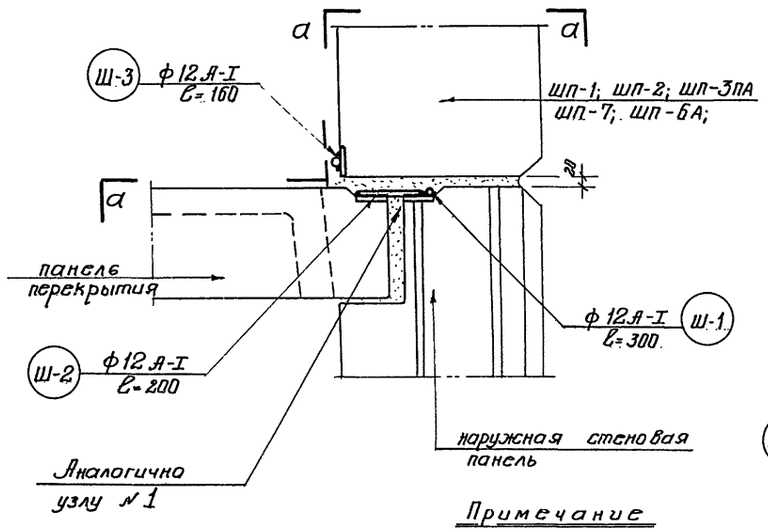

Разрез по 2-2

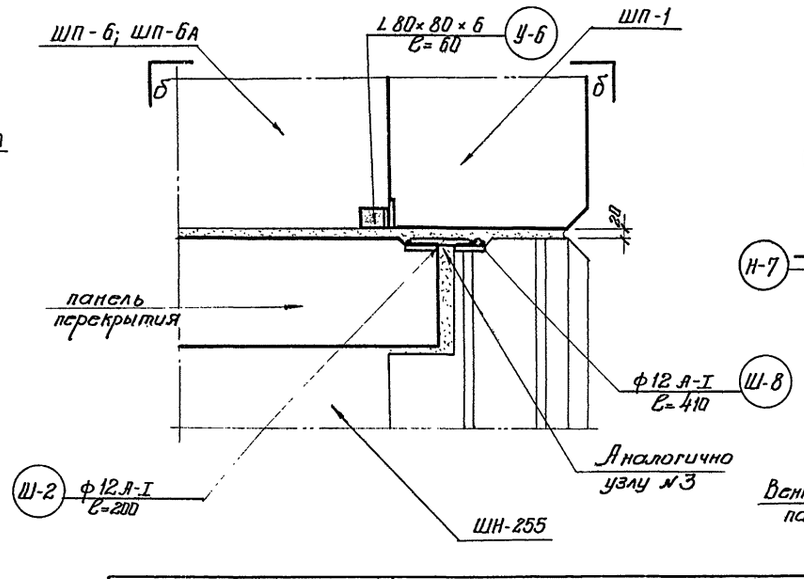

Разрез по 3-3

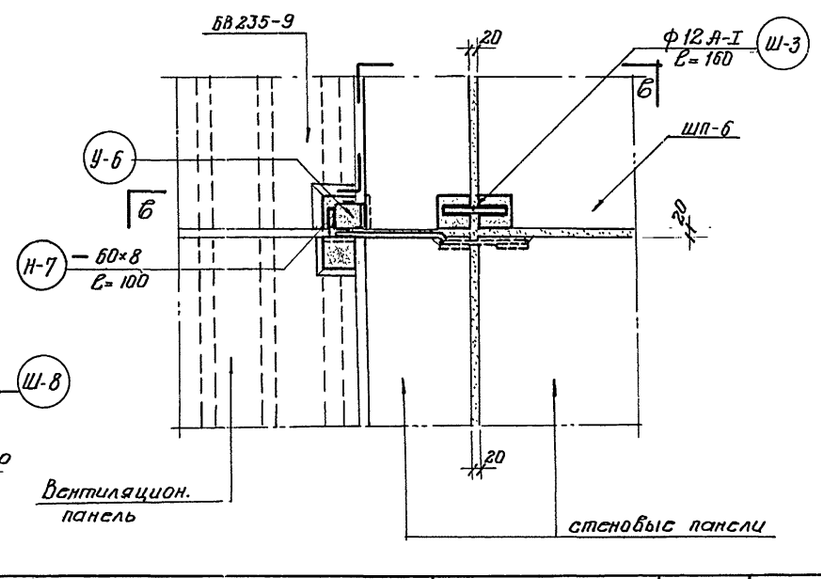

Примечание

1. Схему узлов см. лист АСТ-7

Разработал	Ильина										
Гл. констр. проекта	Рысков										
Гл. архит. пр-та	Васильков										
Гл. инж. пос-ли	Костюрин										
Гл. констр. инс.	Ильина										
Рук. маст.	Норвштейн										
Согласов.											
Изм.	Кол.	Лист	№ док.	Подп.	Дата						
Гл. инж.	Норвштейн										
Гл. архит.	Фанилия										
Нач. отд.	Васильев										
Рук. гр.	Каплунов										
Гл. конструктор	Панфилов										
Рук. маст.	Васильев										
Рассчитал											

ЛЕНПРОЕКТ
Мастерская № 4

Шифр: 6715/п
Дата:

ЧЕРТЕЖИ ОБЩИЕ НА СЕРИЮ	Монтажные узлы парапета №№ 25; 26; 27	СЕРИЯ 1Лг-606	ЛИСТ АСТ-22	1964

Узлы разводки проводов РТТ типового этажа

К

план по а-а

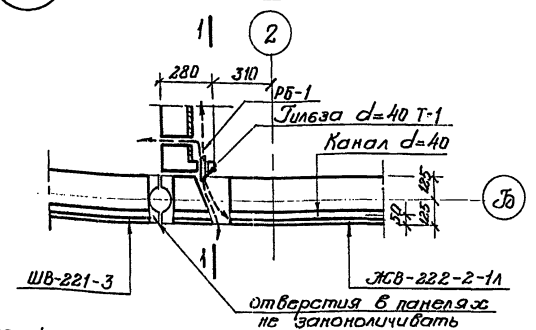

стрелками показаны вводы РТТ

по 1-1

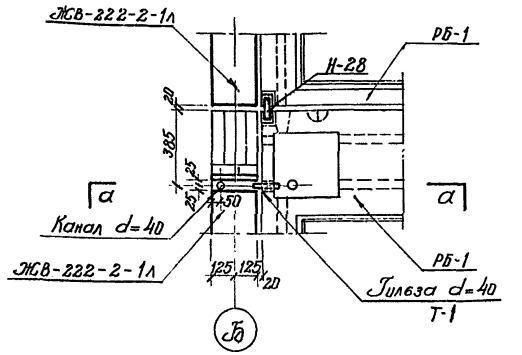

Л

план по б-б

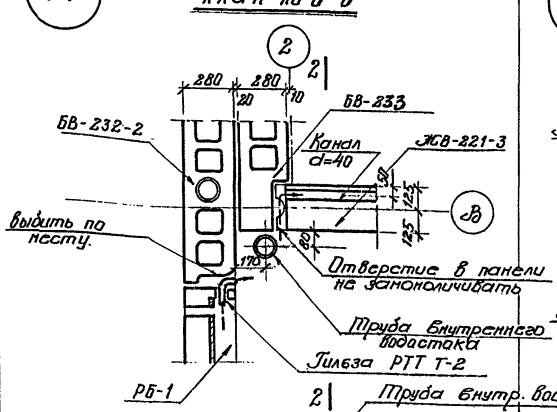

по 2-2

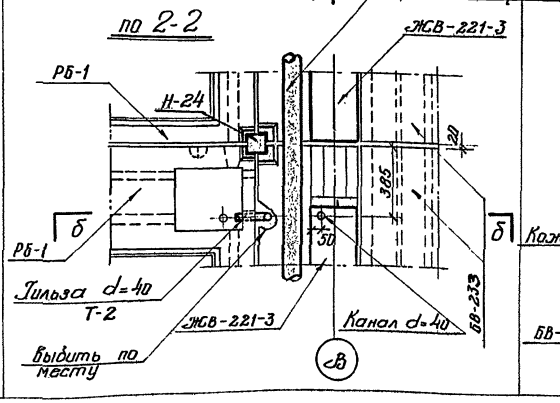

Узлы разводки проводов РТТ для первого этажа

М

план по в-в

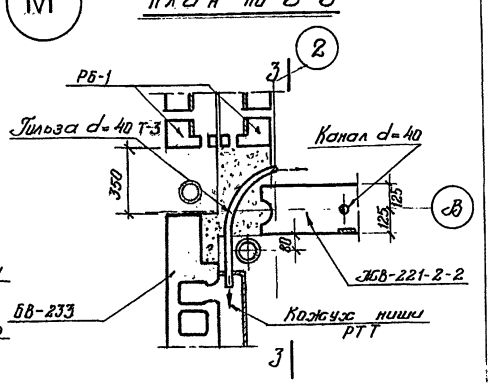

по 3-3

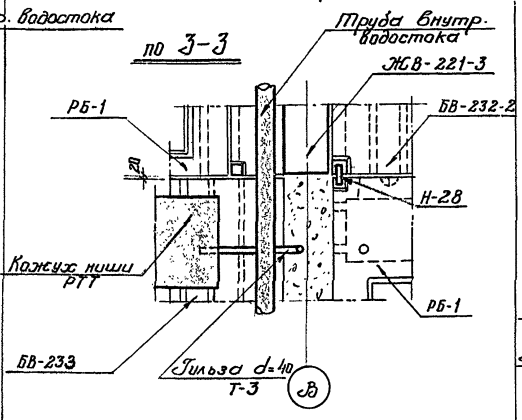

Н

план по 2-2

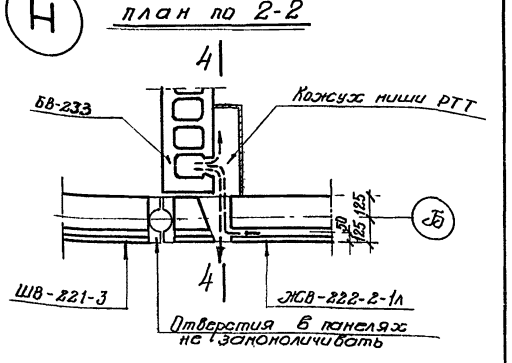

по 4-4

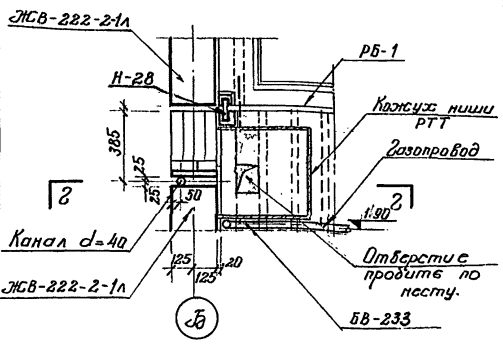

Схема разводки электропровода в перекрытии над 1-м этажом.

И

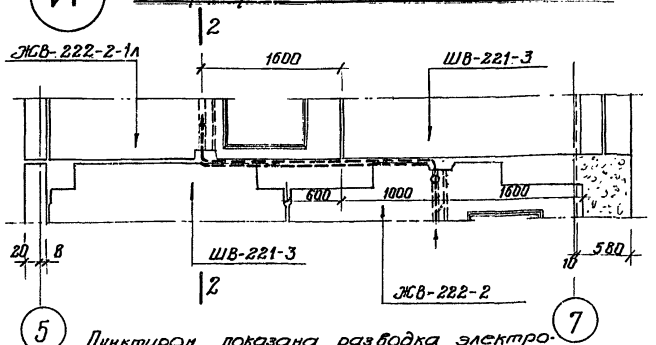

Пунктиром показана разводка электропроводки. Двойным пунктиром показано место положения гильзы. Плиты перекрытия на схеме условно не показаны.

по 1-1

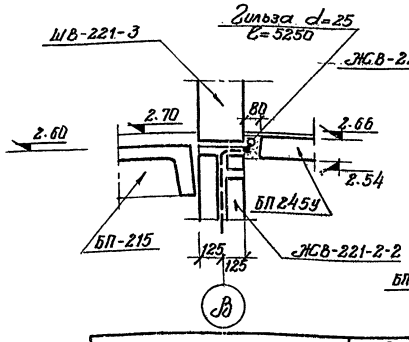

по 2-2

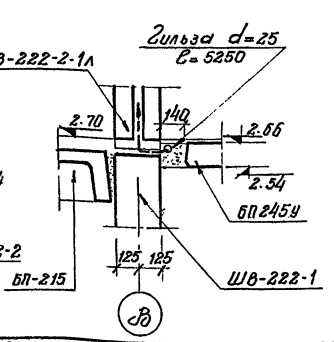

Узел разводки проводов РТТ для всех этажей.

П

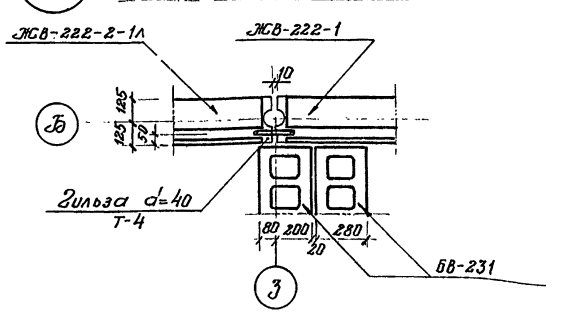

ЧЕРТЕЖИ ОБЩИЕ НА СЕРИЮ

Детали устройства для прокладки проводов РТТ и электропроводов

серия 1Лг-606

лист АСТ-23

1964

ЛЕНПРОЕКТ

Шифр: 6715/г

Дата:

Гл. инж. проекта: Налимов

Гл. инж. отдела: Попрядухин

Мастерская №4

Рук. маст.: Васильев

Гл. конструктор: Рассказов

Гл. архитектор: Рудаков

Разработал: Инженер ДВ, Инженер ВК, Инженер ЭОЗ, Инженер ЭМ, Инженер СВЗИ

Проверил: Зарубина

Н. контр.: Шишка

Нач. отд.: Попрядухин

Гл. инж. проекта: Налимов

Гл. архитектор: Рудаков

Гл. конструктор: Рассказов

Рук. маст.: Васильев

Подпись и дата

Инв. № подл.

Межбалконная перегородка

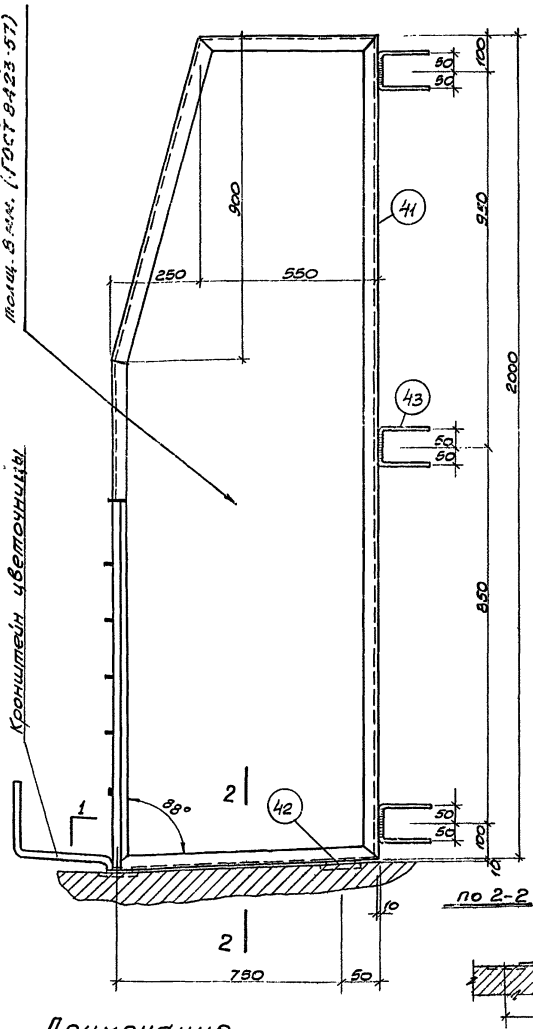

Деталь „А"

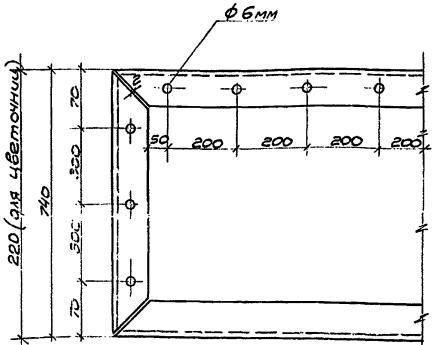

Деталь крепления перегородок в местах температурных швов

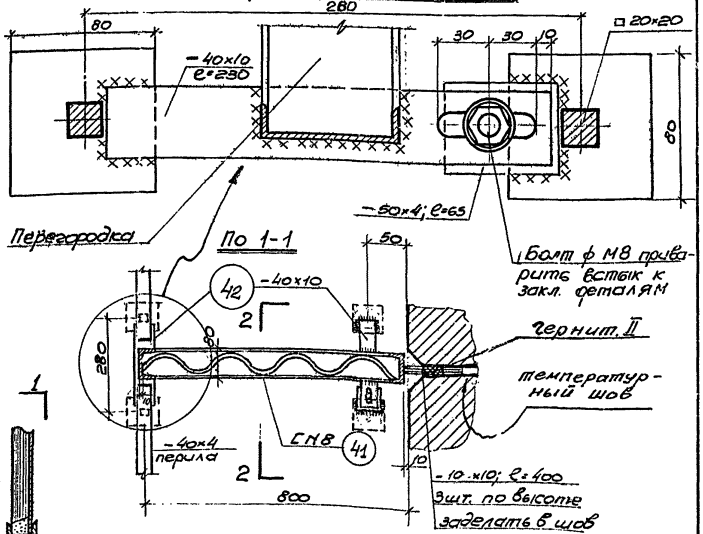

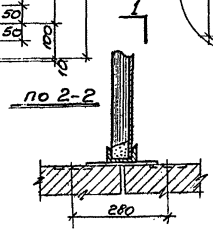

Примечание

1. Перегородка устанавливается до начала монтажа ограждения балконов. 2. Спецификация на листе АСТ-31

ЛЕНПРОЕКТ	Гл. инж. ин-та	Каплунов	Гл. конст. мастер.	Ильина	Разработал
	Гл. конст. ин-та	Панфилов	Гл. архит. пр-та	Русаков	Киселева
	Мастерская № 4		Арт. пр.	Васильев	
	Руков. маст.	Васильев	Гип конструк.	Кондитрен	Согласов.
			Рассчитал	Шарапан	

Проверил

Внесены изменения

Дата	Рег. N	Должн.	Подпись	Фамилия

Шифр:

Дата:

ЧЕРТЕЖИ ОБЩИЕ НА СЕРИЮ	Межбалконная перегородка	СЕРИЯ 1Лг-606	ЛИСТ АСТ-30	1964

Спесификация металла на 1 марку

Марка	N поз.	Сечение	Длина мм	Кол. поз.	Вес кг. 1 позиц.	Вес кг. Всех позиций	Вес кг. Вес 1 марки	Примечания
1	2	3	4	5	6	7	8	9
БО-1	1	□ 20 × 20	1030	10	3.23	32.30	127.29 + 5% = 133.65	
	2	□ 20 × 20	1000	2	3.14	6.28		
	3	– 20 × 6	730	2	0.69	1.38		
	4	– 20 × 6	980	2	0.92	1.84		
	5	– 20 × 6	920	4	0.87	3.48		
	6	– 20 × 6	1080	6	1.02	6.12		
	7	– 40 × 4	4050×2	п.мн.	11.48	11.48		
	8	– 40 × 4	3120 × 2	"	7.87	7.87		
	9	– 20 × 6	15626	"	14.70	14.70		с отверстиями
	10	∟ 20 × 3	15660	"	13.92	13.92		—— " ——
	47	– 20 × 6	14 158	"	15.30	15.30		
	48	∟ 20 × 3	14 182	"	12.62	12.62		
БО-4	1	□ 20 × 20	1030	4	3.23	12.92	95,13 + 5% = 100	
	2	□ 20×20	1000	2	3.14	6.28		
	3	– 20×6	730	2	0.69	1.38		
	4	– 20×6	980	2	0.92	1.84		
	5	– 20×6	920	1	0.87	0.87		
	11	–40×4	4620	пог. мм.	5.81	5.81		
	12	–20×6	4608	4	4.34	4.34		
	13	∟ 20×3	11768	п.мм	10.48	10.48		
	28	□ 20×20	482	8	1.52	12.20		
	30	– 20×6	40	16	0.04	0.64		
	31	– 20×6	310	16	0.29	4.65		
	33	– 20×6	486	2	0.46	0.92		
	44	–20 ×6	4860	п.мм.	4.47	4.47		
	45	–20×6	5460	"	5.13	5.13		
	49	–20×6	6030	"	5.67	5.67		
	50	∟50×32×4	5608	"	13.95	13.95		
		• ϕ8	4450	2	1.74	3.58		
БО-7	1	□ 20 × 20	1030	7	3.23	22.61	73.44 + 5% = 77.07	
	2	□ 20 × 20	1000	2	3.14	6.28		
	3	– 20 × 6	730	2	0.69	1.38		
	4	– 20 × 6	980	1	0.92	0.92		
	5	– 20 × 6	920	1	0.87	0.87		
	14	– 20 × 6	1110	1	1.04	1.04		
	15	– 20 × 6	890	1	0.84	0.84		
	16	– 20 × 6	760	2	0.72	1.44		
	17	– 40 × 4	7220	п.мм	9.07	9.07		
	18	– 20 × 6	8626	"	8.10	8.10		с отверстиями
	19	∟ 20 × 3	8700	"	7.75	7.75		—— " ——
	51	– 20 × 6	7158	"	6.72	6.72		
	52	∟ 20 × 3	7220	"	6.42	6.42		

1	2	3	4	5	6	7	8	9
БО-8	1	□ 20 × 20	1030	6	3.23	19.38	73.62 + 5% = 77.31	
	2	□ 20 × 20	1000	2	3.14	6.28		
	3	– 20 × 6	730	2	0.69	1.38		
	4	– 20 × 6	980	2	0.92	1.84		
	5	– 20 × 6	920	2	0.87	1.74		
	6	– 20 × 6	1080	2	1.02	2.04		
	20	– 40 × 4	7820	п.мм	9.85	9.85		
	21	– 20 × 6	9226	"	8.69	8.69		с отверстиями
	22	∟ 20 × 3	9300	"	8.27	8.27		—— " ——
	33	∟ 20 × 3	7820	"	6.86	6.86		
	54	– 20 × 6	7758	"	7.29	7.29		
БО-3	1	□ 20 × 20	1030	7	3.23	22.61	136.50 + 5% = 143.32	
	2	□ 20 × 20	1000	2	3.14	6.28		
	17	– 40 × 4	7220	п.мм	9.07	9.07		
	3	– 20 × 6	730	2	0.69	1.38		
	4	– 20 × 6	980	1	0.92	0.92		
	5	– 20 × 6	920	1	0.87	0.87		
	14	– 20 × 6	1110	1	1.04	1.04		
	15	– 20 × 6	890	1	0.84	0.84		
	16	– 20 × 6	760	2	0.72	1.44		
	23	– 20 × 6	7208	4	6.78	2.71		
	24	∟ 20 × 3	16968	пог. мм	15.10	15.10		
	25	– 20 × 6	8630	"	8.10	8.10		
	26	∟ 50 ×32×4	8208	"	20.21	20.21		
	27	– 20 × 6	7170	"	6.74	6.74		
	28	□ 20 × 20	482	11	1.51	16.61		
	29	– 20 × 6	7460	пог. мм.	7.00	7.00		
	30	– 20 × 6	40	18	0.04	0.72		
	31	– 20 × 6	310	22	0.29	6.38		
	32	– 20 × 6	8060	пог. мм	7.56	7.56		
	33	– 20 × 6	486	2	0.46	0.92		
		• ϕ8	7050	2	2.82	5.64		
БО-5	1	□ 20 × 20	1030	10	3.23	32.30		
	2	□ 20 × 20	1000	2	3.14	6.28		
	3	– 20 × 6	730	2	0.69	1.38		

1	2	3	4	5	6	7	8	9
БО-5	4	– 20 × 6	980	2	0.92	1.84	289.06 + 5% = 30.36	
	5	– 20 × 6	920	4	0.87	3.48		
	14	– 20 × 6	1110	6	1.04	6.24		
	7	– 40 × 4	4050×2	пог. мм.	11.48	11.48		
	8	– 40 × 4	3120×2	"	7.87	7.87		
	33	– 20 × 6	486	2	0.46	0.92		
	34	– 20 × 6	14208	4	13.38	53.52		
	35	∟ 20 × 3	31048	пог. мм	27.80	27.80		
	36	– 20 × 6	15670	"	14.72	14.72		
	37	∟ 50 × 32 × 4	15248	"	38.00	38.00		
	38	– 20 × 6	14.164	"	13.30	13.30		
	28	□ 20 × 20	482	17	1.51	25.67		
	39	– 20 × 6	14460	пог мм.	13.58	13.58		
	30	– 20 × 6	40	24	0.04	9.60		
	31	– 20 × 6	310	24	0.29	6.96		
	40	– 20 × 6	15060	пог. мм.	14.12	14.12		
		• ϕ8	14050	2	5.62	11.24		
Межбалконная перегородка	41	⊏ N 8	5383	пог. мм	37.90	37.90	40.68 + 5% = 43.02	
	42	– 40 × 10	240	2	0.76	1.52		
	43	• ϕ 16	400	3	0.63	1.26		
БО-6							77.07	Зеркален БО-7
БО-2							143.32	Зеркален БО-3

Примечания:

1. Спесификация составлена к чертежам АСТ- и дана на одно изделие каждого типа.
2. В спесификации не учтен вес винтов.
3. Шаг винтов М-6 для всех с'емных элементов 200 - 300 мм.
4. Стыки всех элементов экранов к балконам делать на „ус."
5. Сварные швы δ=4мм заварить и зачистить.

ЛЕНПРОЕКТ

Гл. инж. ин-та — Каплунов
Гл. конст. ин-та — Панфилов
Мастерская №4
Руков. маст. — Васильев
Гл. констр. маст. — Ильина
Гл. архит. пр-та — Русаков
Авторы пр-та — Васильев, Русаков, Костюрин, Ильина
ГИП. констр. — Нордштрем
Инж. констр. — Шарапан
Согласовано
Разработал — Киселева
Проверил
Внесены изменения
Дата | Рег. N | Должн. | Подпись | Фамилия

Шифр: 6715/7
Дата:

ЧЕРТЕЖИ ОБЩИЕ НА СЕРИЮ	Спесификация металла балконных ограждений.	СЕРИЯ 1Лг - 606	ЛИСТ АСТ-31	1964

Фасад

М1:25

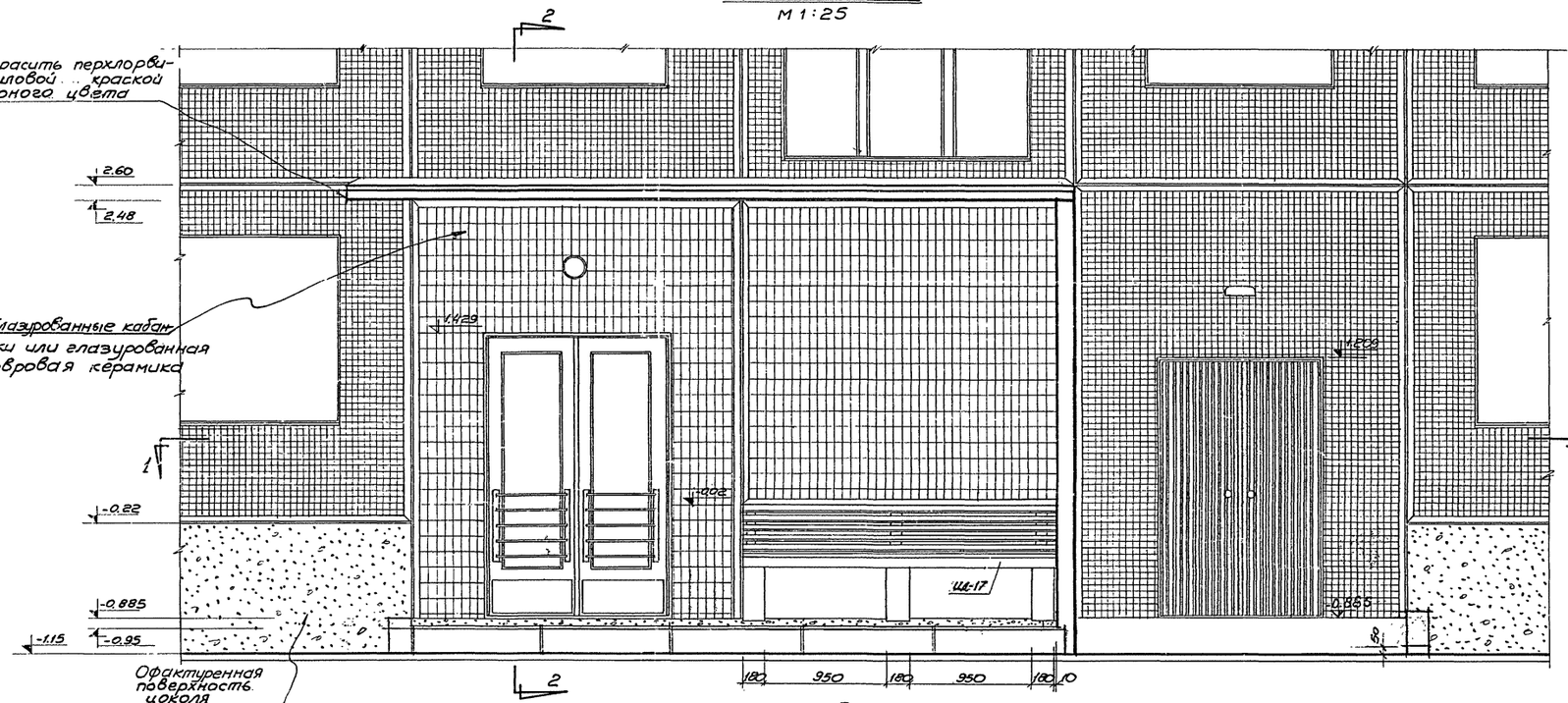

План по 1-1

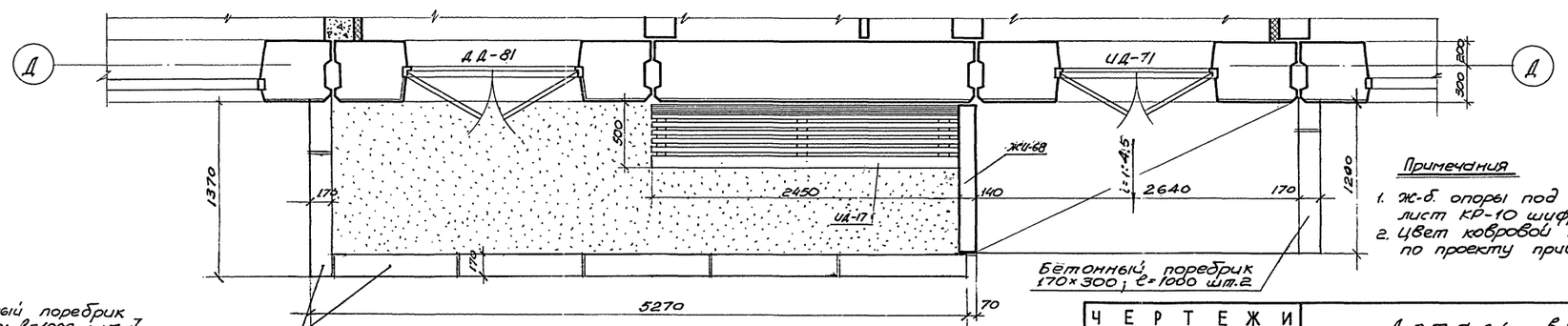

Разрез 2-2

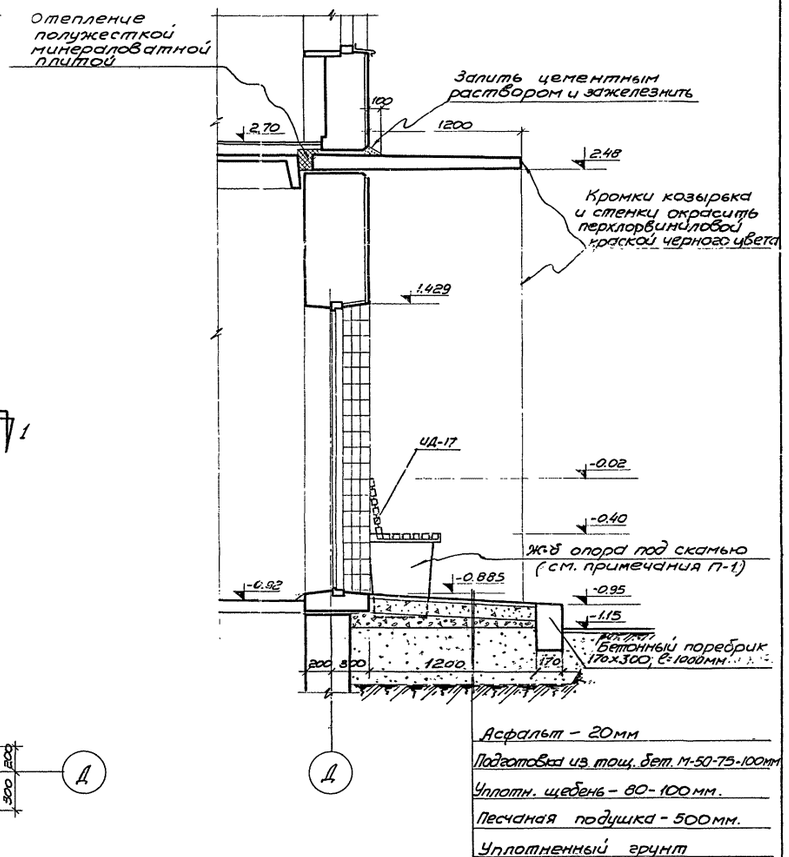

Примечания

1. Ж-б. опоры под скамью приняты по чертежу ДСК-6 лист КР-10 шифр 6119/006
2. Цвет ковровой керамики и глазурованных кабанчиков принимается по проекту привязки дома.

ЛЕНПРОЕКТ	Гл. инж. ин-та	Капцунов	
	Гл. констр. ин-та	Панфилов	
	Гл. инж. пр-та		
	Мастерская № 4		
	Рук. маст.	Васильев	
	Шифр 6715/1		
	Дата:		

Проверил	Орешков		
Внесены изменения			
Дата	Рег.№	Должн.	Подпись
Утвержден	Ю.Волосевич		
Разработал	Инженер ОВ	Писаков	
	Инженер ВК	Ильина	
	Инженер Газ	Ильина	
	Инженер эл.	Ильина	
	Инженер связи	Ильина	
Согласовано			
Гл. конструктор маст.			
Гл. архит. пр-та			
ГИП инж. сборщ.			
Рассчитал			

ЧЕРТЕЖИ ОБЩИЕ НА СЕРИЮ	Деталь входа в лестницу	СЕРИЯ 1Лг-606	ЛИСТ АСТ-32	1964

Антресоль тип III

Общий вид

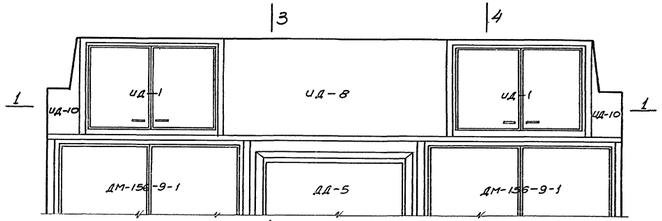

Сечение 1-1

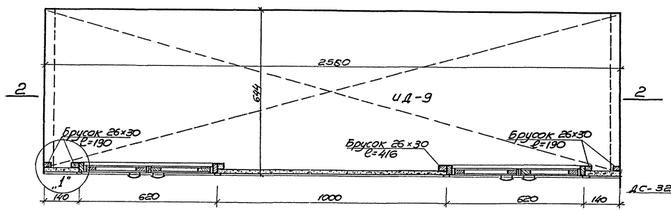

Сечение 2-2

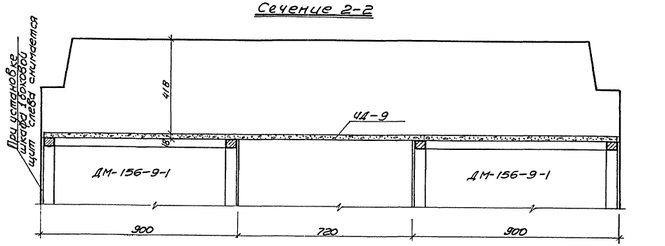

Сечение 3-3

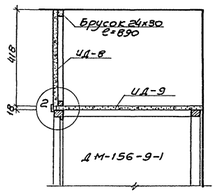

Сечение 4-4

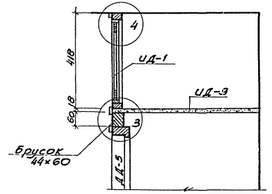

Узел 1

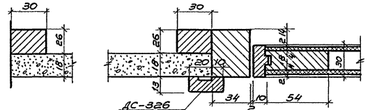

Узел 2

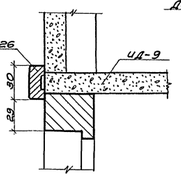

Узел 4

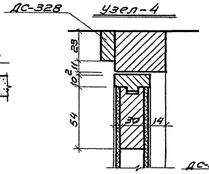

Узел 3

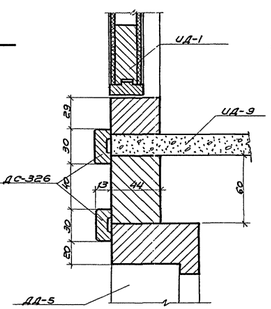

Антресоль тип IV

Общий вид

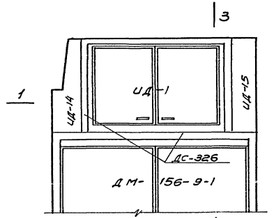

Сечение 3-3

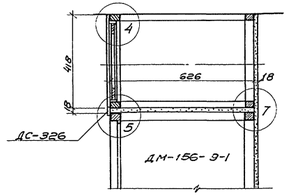

Узел-5

Узел-7

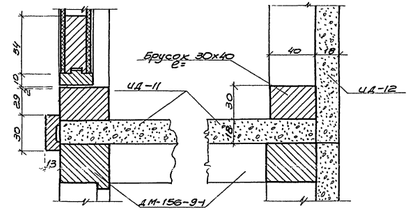

Сечение 1-1

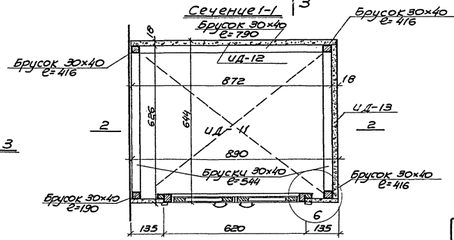

Сечение 2-2

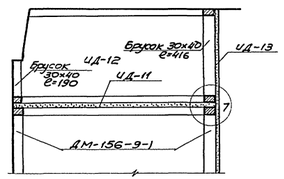

Узел-6

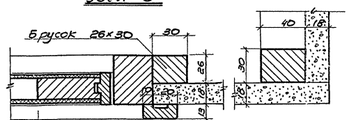

Спецификация материалов на 1 антресоль тип III

№№ п/п	Изделие, материал	Един. изм.	К-во	№№ черт
1	Антресольная доска ИД-1	шт.	2	лист 4
2	Древесностружечная плита ИД-8	"	1	—"—
3	Древесностружечная плита ИД-9	"	1	—"—
4	Древесностружечная плита ИД-10	"	2	—"—
5	Брусок 44х60	п/м	1.60	
6	Брусок 26х30	"	2.50	
7	Брусок 40х30	"	1.30	
8	Наличник ДС326	"	4.38	ДС 321-330
9	" ДС328	"	1.30	ДС 321-330

Спецификация материалов на 1 антресоль тип IV

№№ п/п	Изделия, материал	Един. измер.	К-во	№№ черт.
1	Антресольная доска ИД-1	шт.	1	лист 4
2	Древесностружечная плита ИД-4	"	1	—"—
3	Древесностружечная плита ИД-5	"	1	—"—
4	Древесностружечная плита ИД-11	"	1	—"—
5	Древесностружечная плита ИД-12	"	1	—"—
6	Древесностружечная плита ИД-13	"	1	—"—
7	Брусок 30х40	п/м	2.20	
8	Брусок 26х30	"	1.20	
9	Наличник ДС-326	"	2.50	ДС 321-330

ЧЕРТЕЖИ ОБЩИЕ НА СЕРИЮ	Антресоли	СЕРИЯ 1Лг-606	ЛИСТ АКТ-33	1964

ЛЕНПРОЕКТ

Шифр 6.115-1

Дата: XII-64

Антресоль тип I
Общий вид

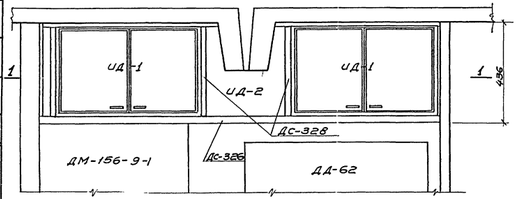

Сечение 2-2

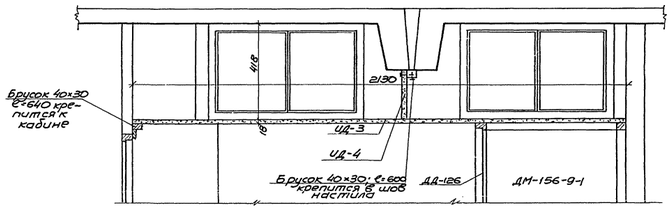

Антресоль тип II
Общий вид

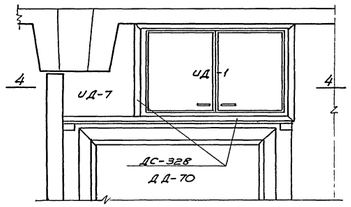

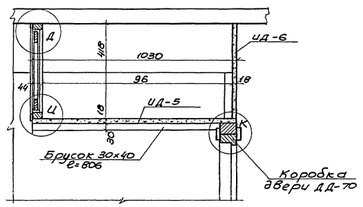

Узел „Ж"

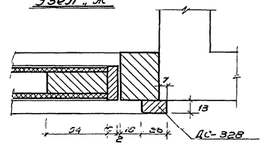

Сечение 1-1

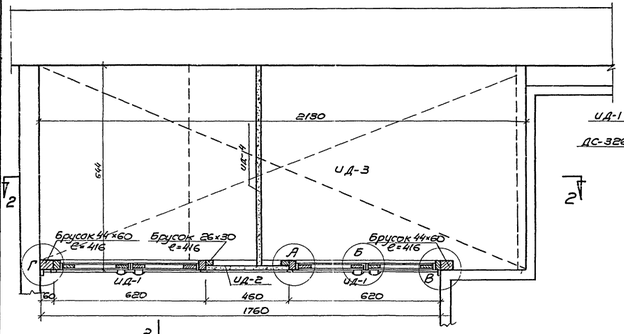

Сечение 3-3

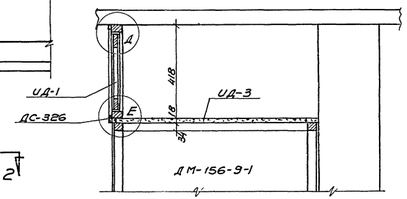

Узел „Д"

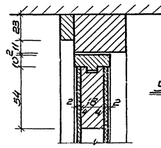

Узел „Е"

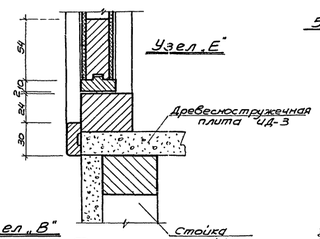

Сечение 4-4

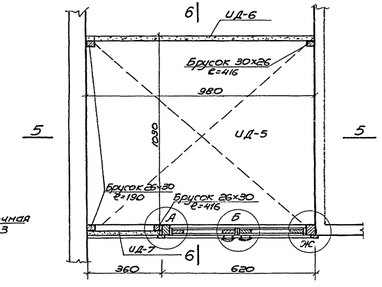

Узел „И"

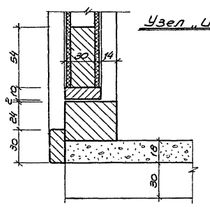

Узел „К"

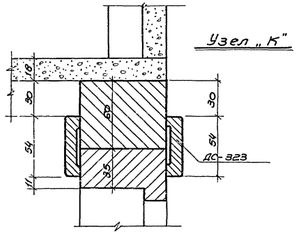

Сечение 5-5

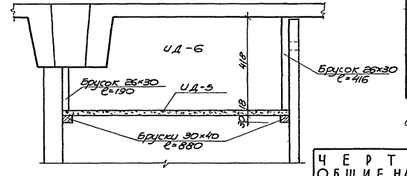

Узел „Г"

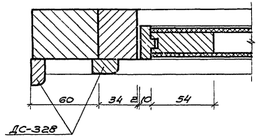

Узел „А"

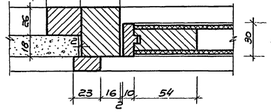

Узел „Б"

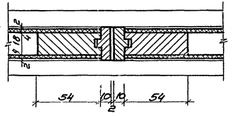

Узел „В"

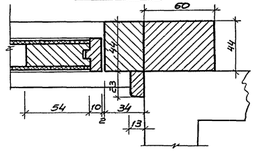

Спецификация материалов на 1 антресоль тип I

№№ п/п	Изделие материал	Един. измер.	К-во	№ № черт.
1	Антресольная дверца ИД-1	шт.	2	лист 4
2	Древесноструж. щит. ИД-2	"	1	
3	Древесностр. щит. ИД-3	"	1	
4	Древесностр. щит. ИД-4	"	1	
5	Брусок 44×60	п/м.	0.90	
6	Брусок 40×30	"	1.30	
7	Брусок 30×26	"	0.90	
8	Наличник ДС328	ч.	4.50	ДС 327-330
9	Наличник ДС326	"	1.80	

Спецификация материалов на 1 антресоль тип II

№№ п/п	Изделие материал	Един. измер.	К-во	№ № черт.
1	Антресольная дверца ИД-1	шт	1	лист 4
2	Древесноструж. щит ИД-2	"	1	
3	Древесноструж. щит ИД-3	"	1	
4	Древесноструж. щит ИД-4	"	1	
5	Брусок 30×30	п/м	1.40	
6	Брусок 30×40	"	1.80	
7	Наличник ДС-328	"	2.65	ДС 327-330

Согласовано с ОВК-6
18.11.64 г.

ЧЕРТЕЖИ ОБЩИЕ НА СЕРИЮ | Антресоли | СЕРИЯ 1Лг-606 | ЛИСТ АСТ-34 | 1964

VI

ЛЕНПРОЕКТ
Шифр 6115/1
Альбом VII, 2кн
Гл. инж. проекта Рассказов
Гл. инж. отдела Рассказов
Гл. конструктор Ларионов
Гл. архитектор Ларионов
Мастер-архитектор Ларионов
Руков. группы Ларионов
Руков. сект. Ларионов
Разработал Инженер Ларионов
Инженер Ларионов
Инженер Ларионов

Сечение 1-1

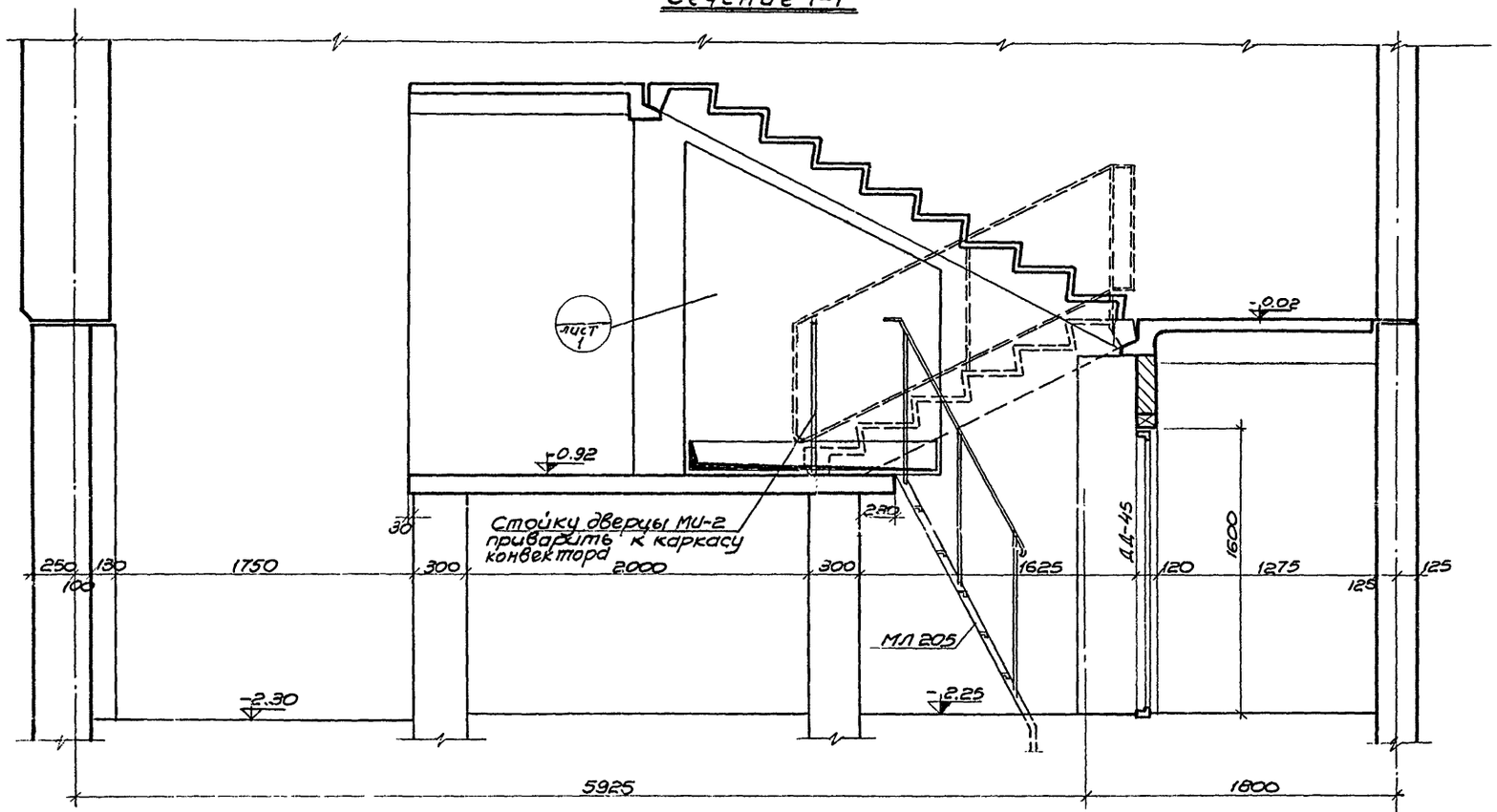

Деталь короба внутреннего водостока

М-б 1:25

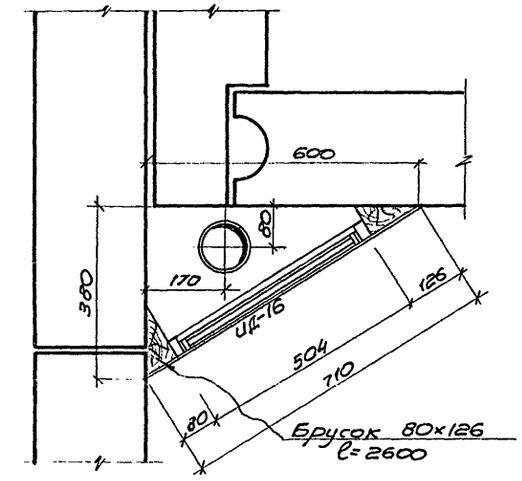

Схема установки короба внутреннего водостока

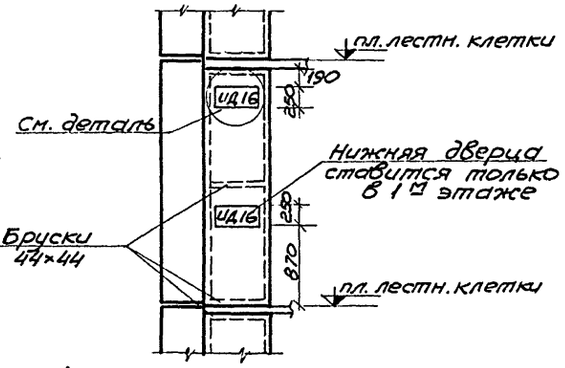

План

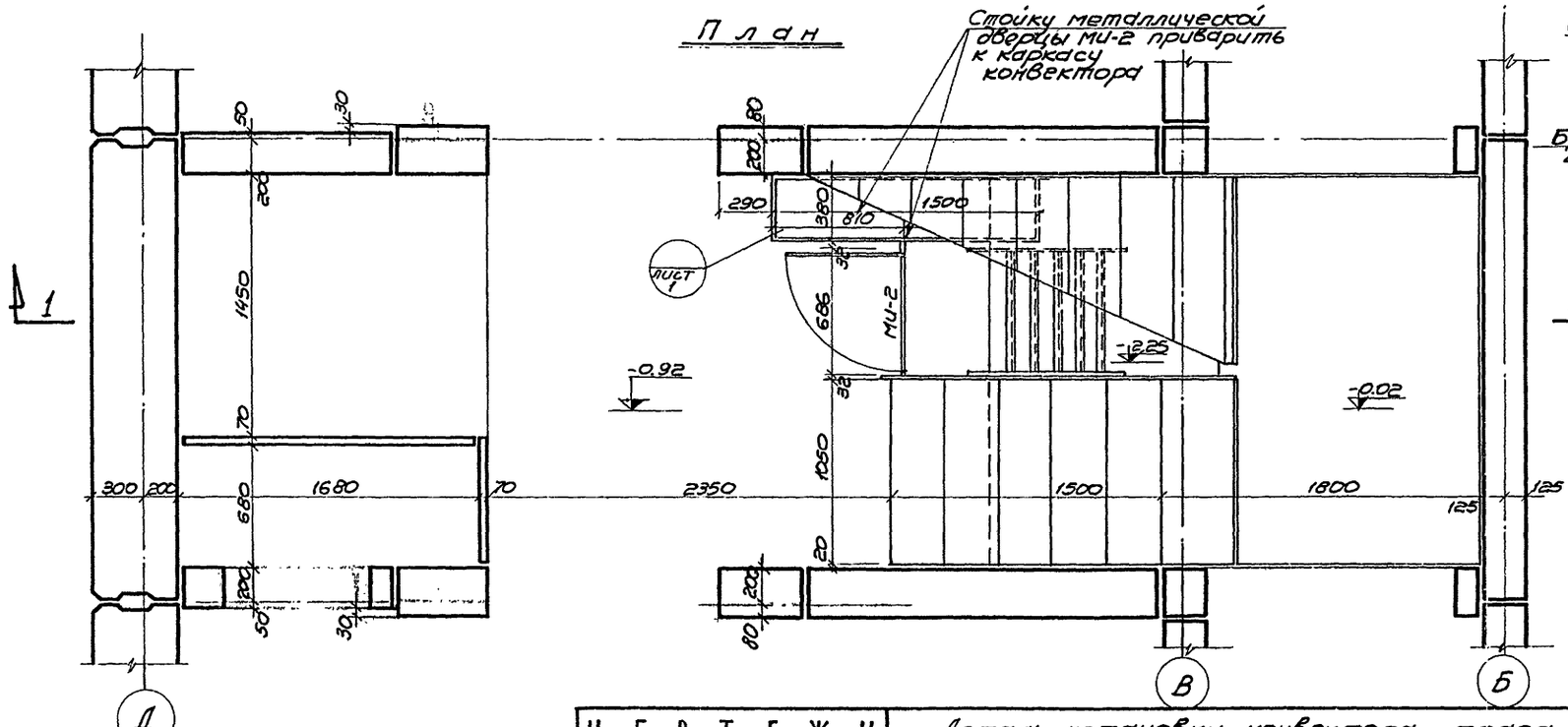

| | | |

План по машинному отделению с лазом на кровлю

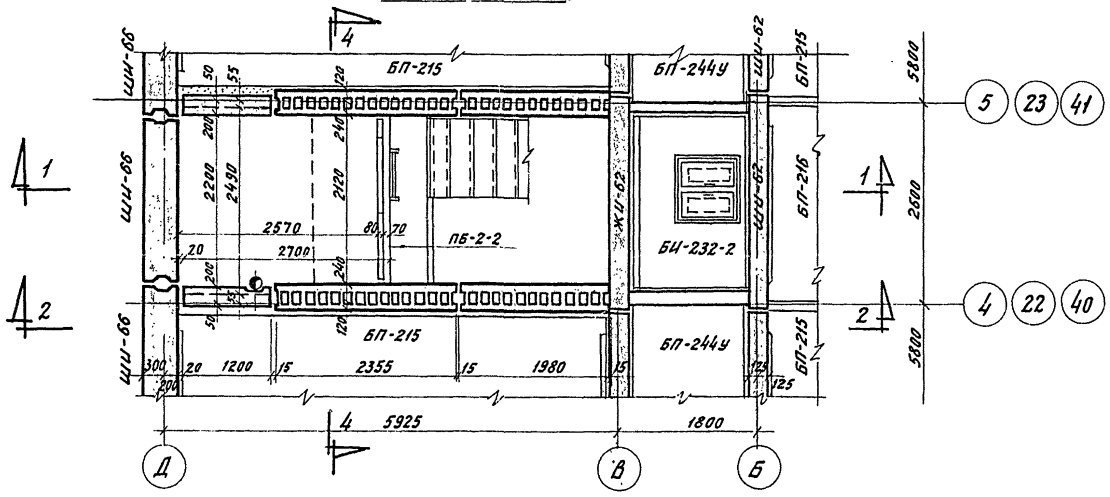

План кровли с лазом

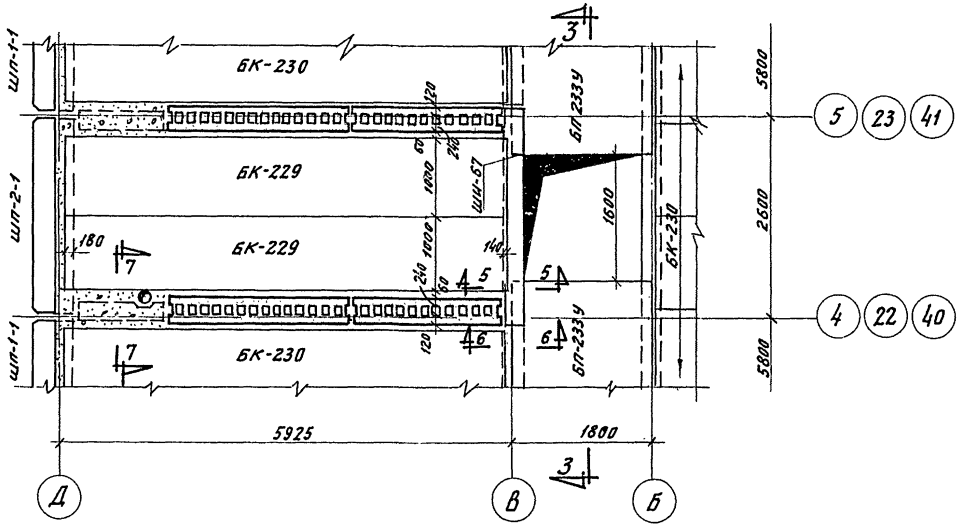

Разрез по 7-7

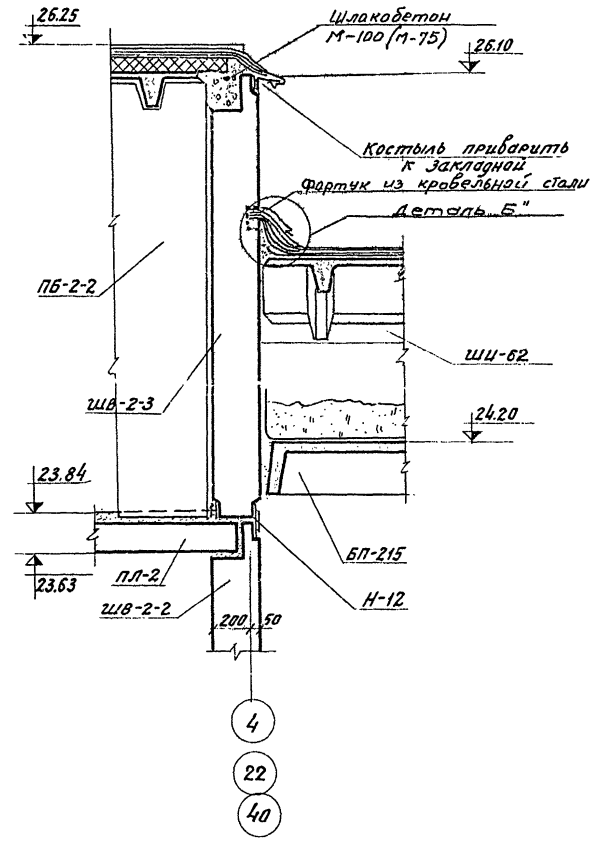

Вид по 6-6

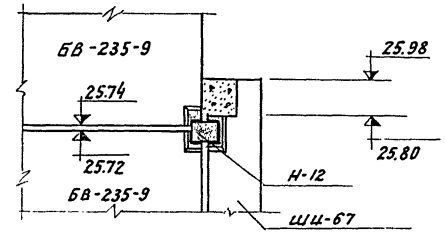

Примечания

1. Разрезы см. листы АСТ-37, АСТ-38.

ЛЕНПРОЕКТ	Гл. инж. ин-та	Каплунов	Гл. констр. ин-та	Мастерская № 4	Руков. маст. Васильев
	Гл. архит. пр-та	Ильина	Гл. констр.	Русаков	Нордштрем
	Разработал	Липец	Проверил	Внесены	Изменения
				Дата	Рег. N	Должн.	Подпись	Фамилия
шифр 6715/т								

ЧЕРТЕЖИ ОБЩИЕ НА СЕРИЮ	Детали кровли и машинного отделения. Планы	Серия 1Лг-606	Лист АСТ-36	1964

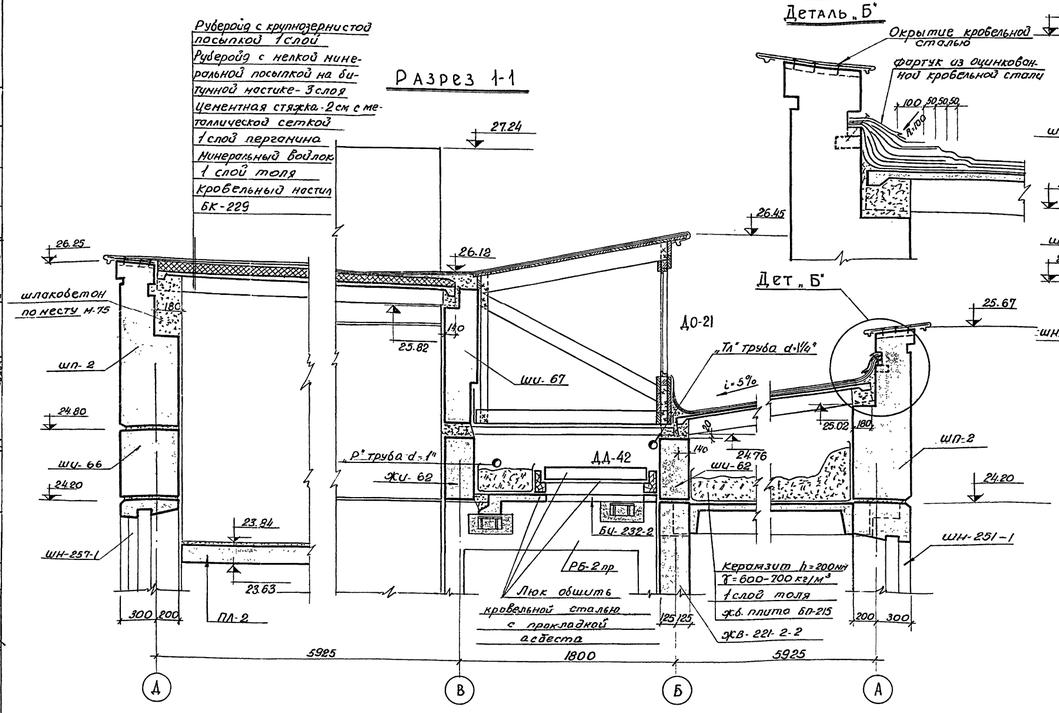

Примечания: 1 до установки кровельных настилов по чердаку проложить трубы для разводки радио и телевизионных фидеров с заведением концов в ниши рам РБ-1 9ти эт. (см. лист АС-10).

ЛЕНПРОЕКТ

гл. инженер			Новиков
гл. архитектор			Фомина
нач. отд.			Васильев
рук. группы			Коновалов
ст. инженер			Ковалев
инженер			

Наименование	Расход на 1 м²	Ед. изм.	Расход на 1 м²	Ед. изм.	Примечание
Рубероид с крупнозернистой посыпкой	1,15	м²	1,15	м²	
Рубероид с мелкой минеральной посыпкой на битумной мастике	3,45	м²	3,45	м²	
Цементная стяжка	0,02	м³	0,02	м³	
Пергамин	1,15	м²	1,15	м²	
Минеральный войлок	0,04	м³	0,04	м³	
Толь	1,15	м²	1,15	м²	
Кровельный настил БК-229	1	шт	1	шт	

Гл. конст. отд.	Ковальков	22.12.64	
Гл. конст. сект.	Ковальков	22.12.64	
Гл. конструктор	Васильев	22.12.64	
Рук. коллектива	Васильев	22.12.64	
Инженер	Бутина	22.12.64	

Шифр 6716/1-5
Дата 11.64

ЧЕРТЕЖИ ОБЩИЕ НА СЕРИЮ	Детали кровли и машинного отделения.	СЕРИЯ 1Ат-606	ЛИСТ АСТ-37	1964

Разрез 3-3

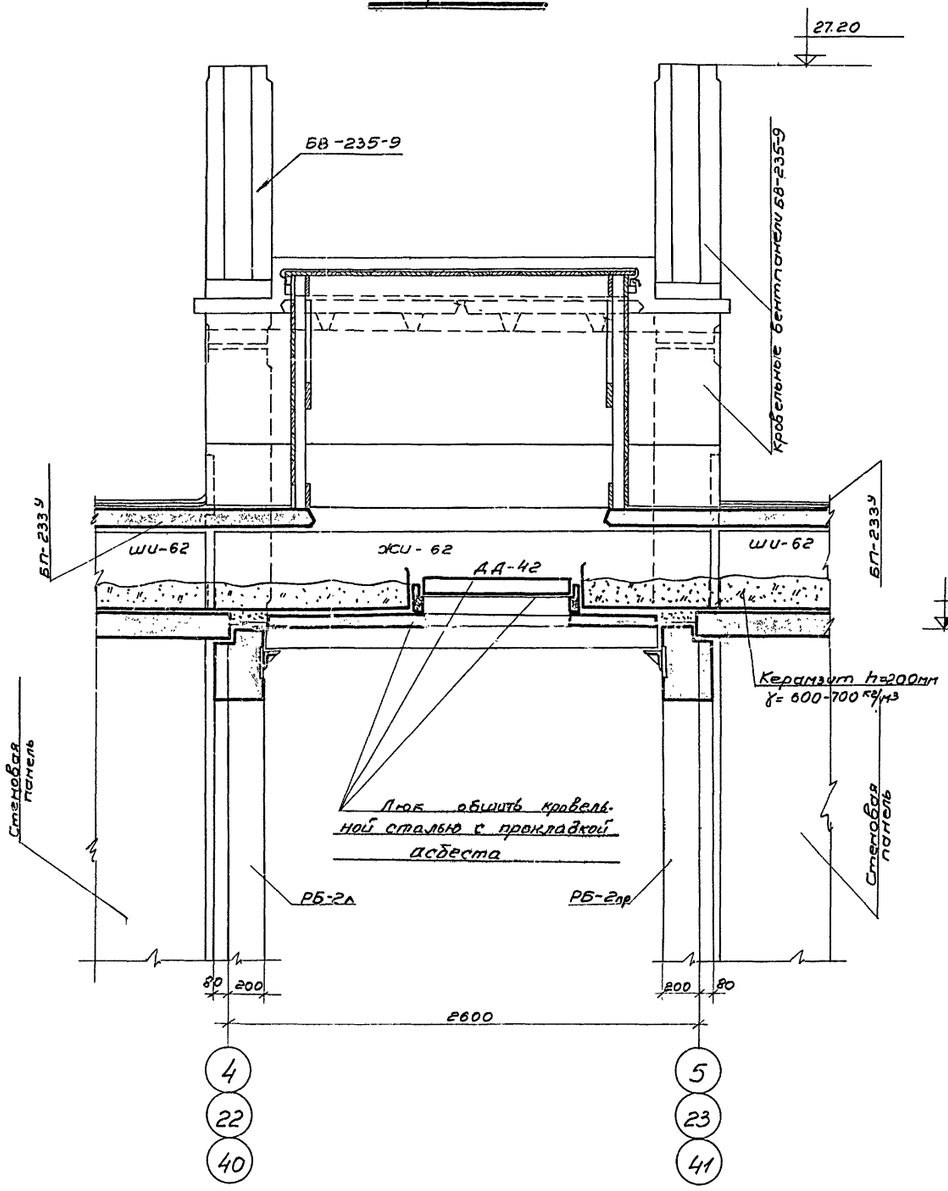

Разрез 4-4

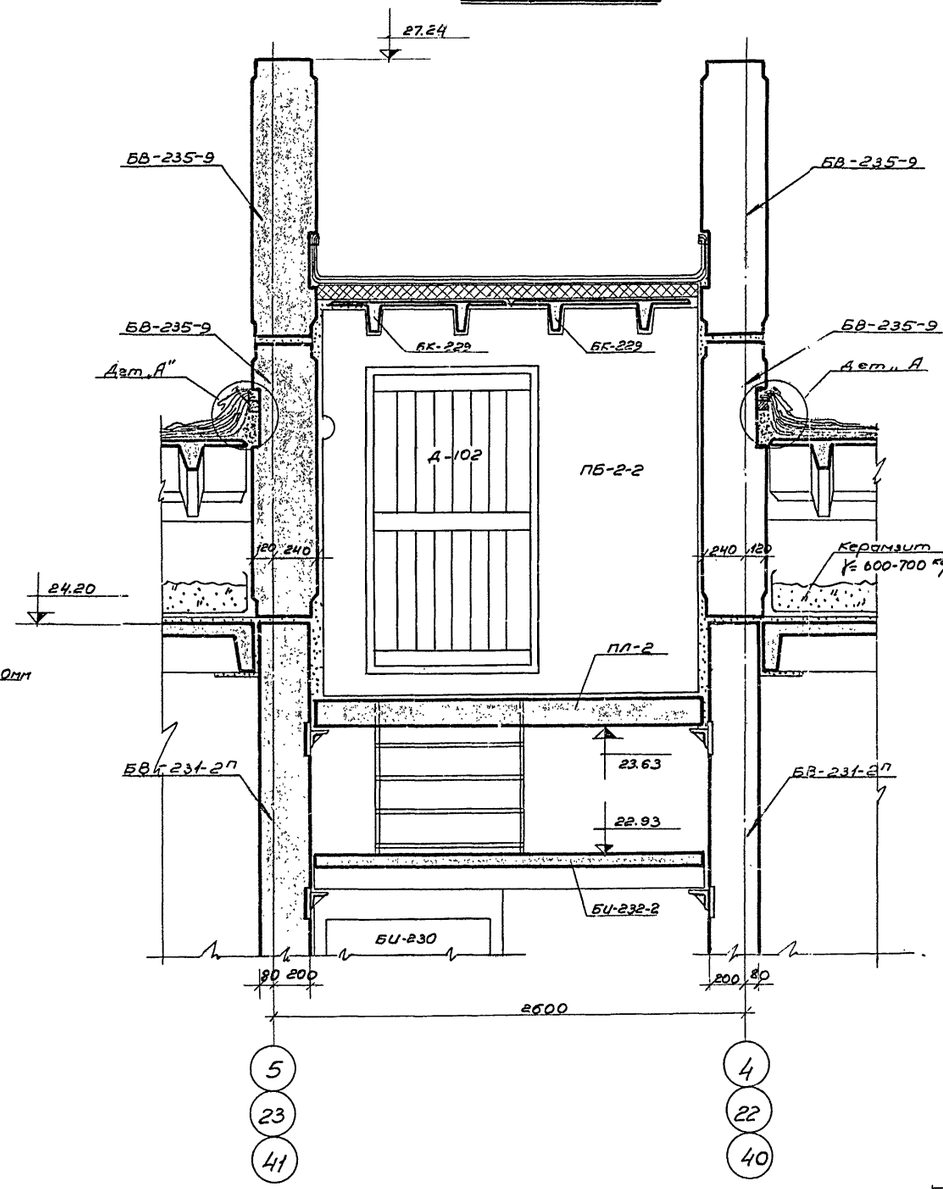

Разрез 5-5

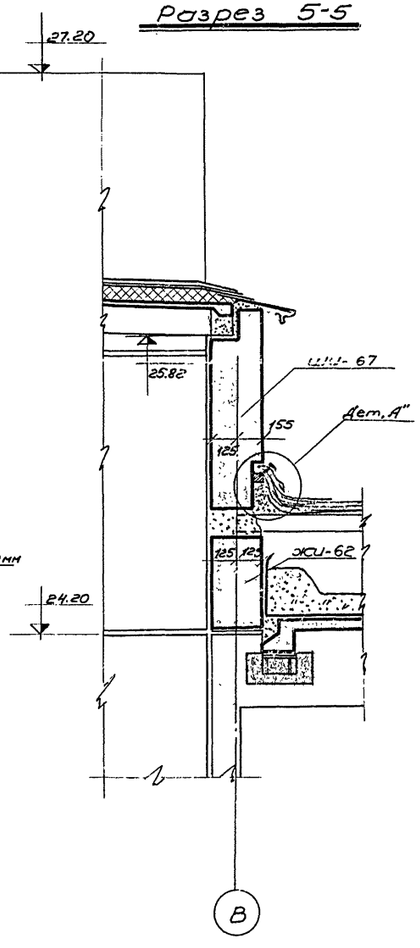

Деталь „А"

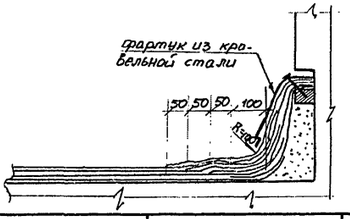

| | | |

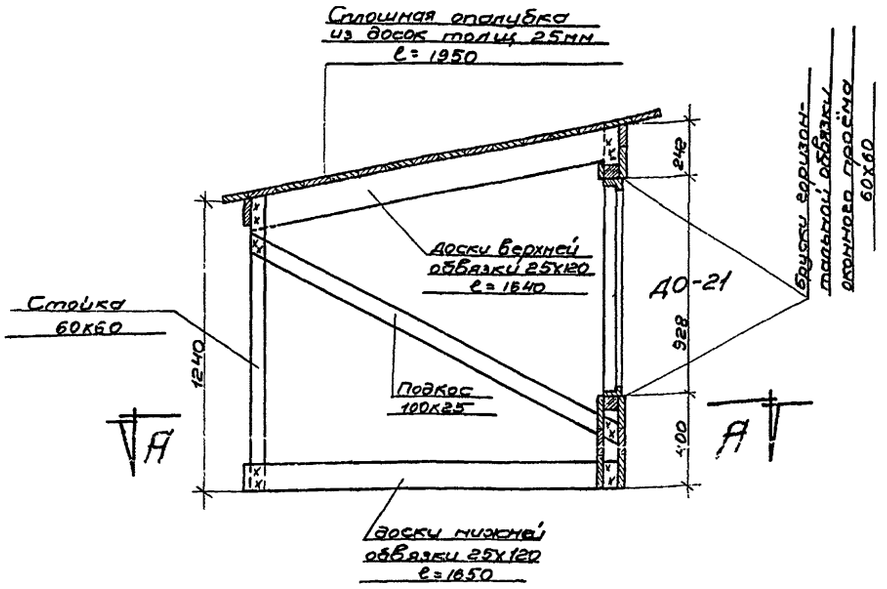

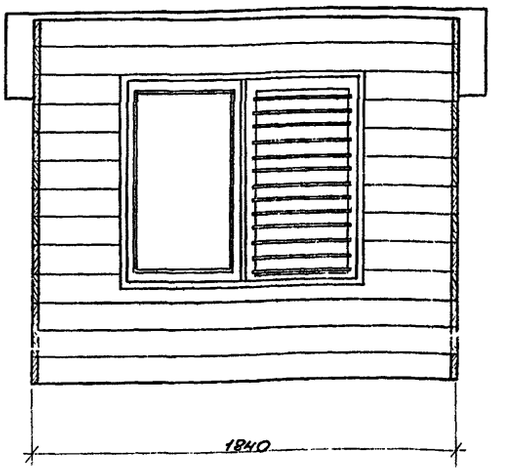

По А-А

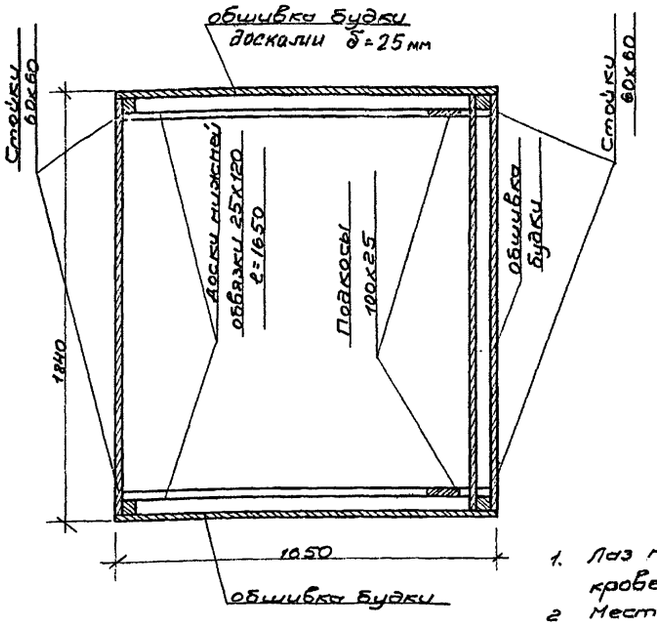

Спецификация лесоматериала будки лаза на кровлю

NN п/п	Наименование элементов	Сечение см	Длина см	Кол во шт	Общая длина м	Общий объём м³
1	Доски нижней обвязки	12х2.5	165	2	3.3	0.01
2	Доски верхней обвязки	12х2.5	165	2	3.3	0.01
3	Стойки	6х6	157	2	3.2	0.01
4	Стойки	6х6	124	2	2.5	0.01
5	Брусок горизонтальной обвязки оконного проёма	6х6	165	2	3.3	0.01
6	Подкос	10х2.5	180	2	3.6	0.01
7	Обшивка будки	доски δ=2.5	площадь:		11.4м²	0.29
				Итого:		0.35м³

Примечания:

1. Лаз на кровлю обшить со всех сторон оцинкованной кровельной сталью.
2. Места соединения рубероида с отделкой лаза из кровельной стали должны быть залиты битумом с волокнистым наполнителем и тщательно прошпаклеваны.
3. Лаз рекомендуется устанавливать на место в собранном виде
4. Все деревянные элементы антисептировать

ЛЕНПРОЕКТ

Гл. инж. ин-та Калашников
Гл. конструктор Пенфилов
Мастерская №4
Рук. маст. Васильев

Гл. констр. маст. Пономарев
Гл. архит. пр-та ПП Кононов
Гипрживзлабора Рассучитал

Разработал Инженер ОВ Ульина
Инженер ВК Русаков
Инженер эо3 Ираишерен
Инженер эл. Согласовано
Инженер связи

Проверил Инженер Украинский
Внесены изменения
Авт. свид. Дата Рев. N Должн. подпись Фамилия

Инв. N подл. | Подпись и дата | Взам. инв. N

Шифр 6715/12
Дата:

ЧЕРТЕЖИ ОБЩИЕ НА СЕРИЮ

Деревянная будка лаза на кровлю

СЕРИЯ 1Лг-606

ЛИСТ АСТ-39

1964

Схема установки телевизионной антенны и радиоантенны

м. 1:20

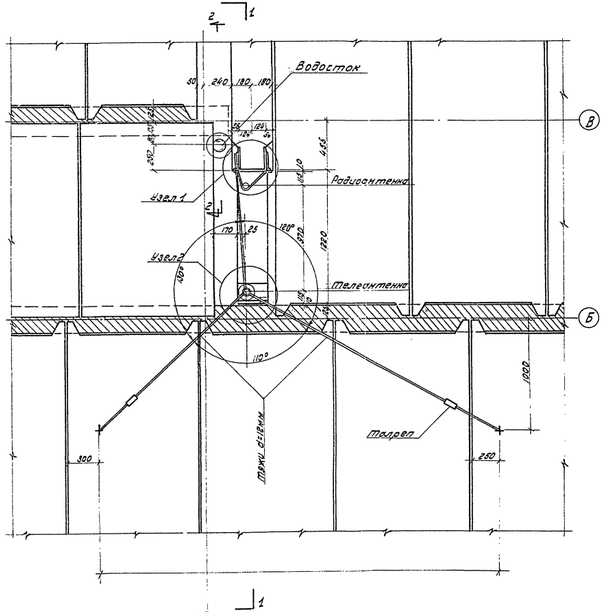

По 1-1

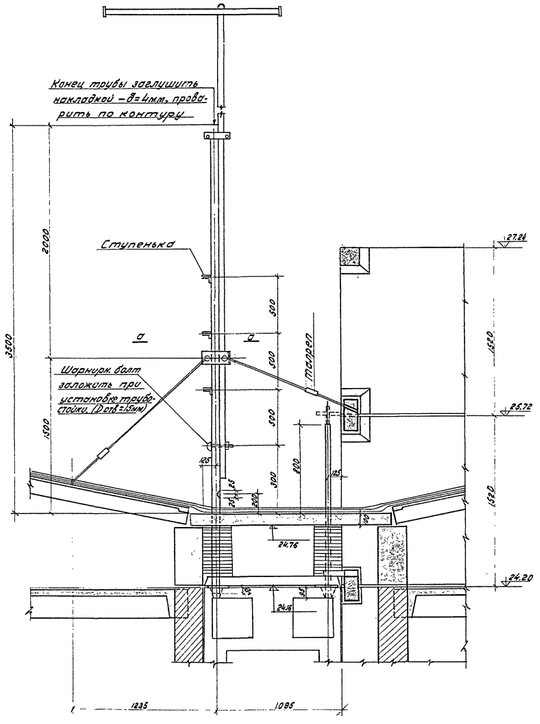

Узел 1

м. 1:5

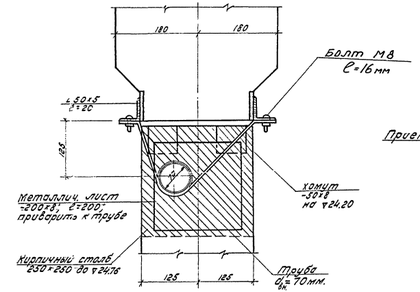

Узел 2

м 1:5

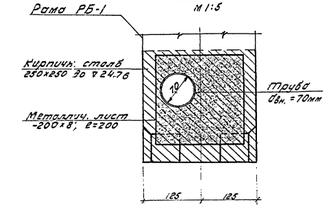

По С-С

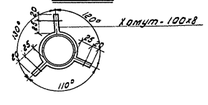

Внутренний водосток

Водосточная воронка Вр 7м

м 1:5

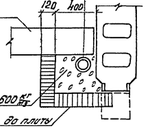

По 2-2

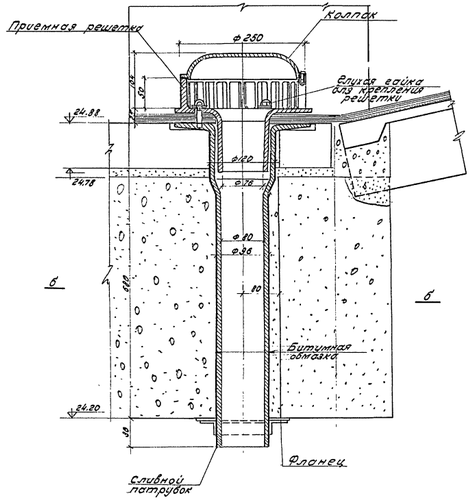

По б-б

Примечания

1. Установку телеантенны у осей „13", „19", „37" и „43" и радиоантенн у осей „14", и „38" производить аналогично данному чертежу.
2. После монтажа стойки для радиотрансляции отверстие в кровле проконопатить просмоленной паклей, залить битумной мастикой, сделать тщательную изоляцию из мешковины, пропитанной битумной мастикой.
3. После монтажа трубостойки промежуток между настилами забетонировать и места прохода стойки изолировать мешковиной, пропитанной битумной мастикой.

Указания

1. Все детали водосточной воронки предварительно (до установки) должны быть очищены от ржавчины и покрыты водостойким антикоррозийным составом.
2. Рулонный гидроизоляц. ковер в местах примыкания к водосточной воронке должен иметь слои дополнительный слой из ткани, пропитанной битумом.
3. Заделка стыков труб должна быть тщательной, обеспечивающей надежную эксплуатацию водостоков.

| | | |

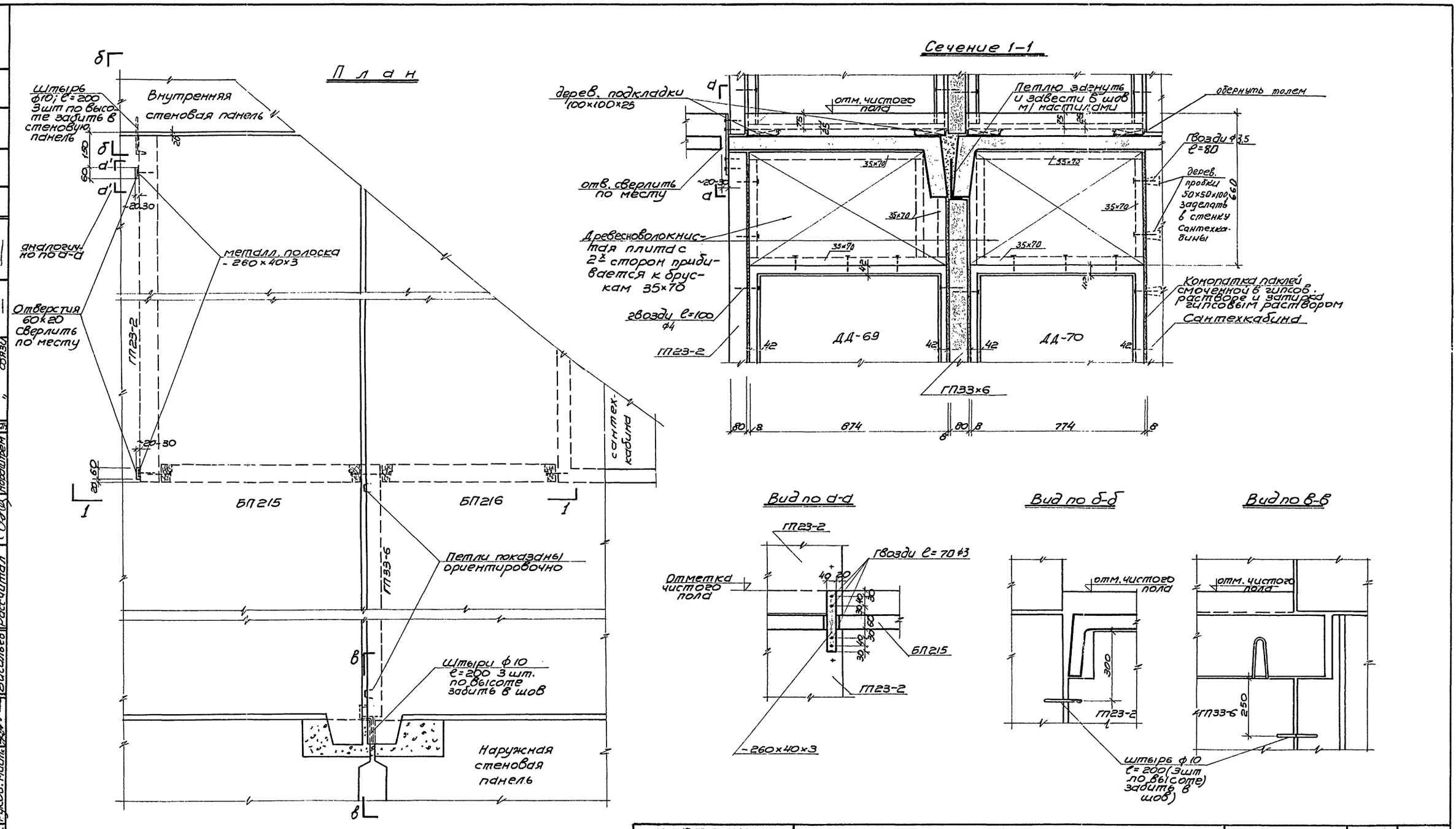

ЧЕРТЕЖИ ОБЩИЕ НА СЕРИЮ	Детали крепления перегородок	СЕРИЯ ІЛг-606	ЛИСТ АСТ-41 1964

ЛЕНПРОЕКТ

Гл. инж. ин-та Каплунов
Гл. констр. ин-та Панфилов
Мастерская N4
Руков. маст. Васильев
Гл. констр. маст.
Гл. архит. пр-та
Рассчитал
Гл. констр. ин-та
Гл. конструкт.
Гл. конструкт.
Разработал Инженер ОВ
Согласован
Ильина
Рисаков
Васильев
Ростовцев
Рисаков
Ильина
Нордштрем
Нордштрем
Проверил
Внесены изменения
Дата
Рег. N
Должн.
Подпись
Фамилия
Лейв
Нордштрем

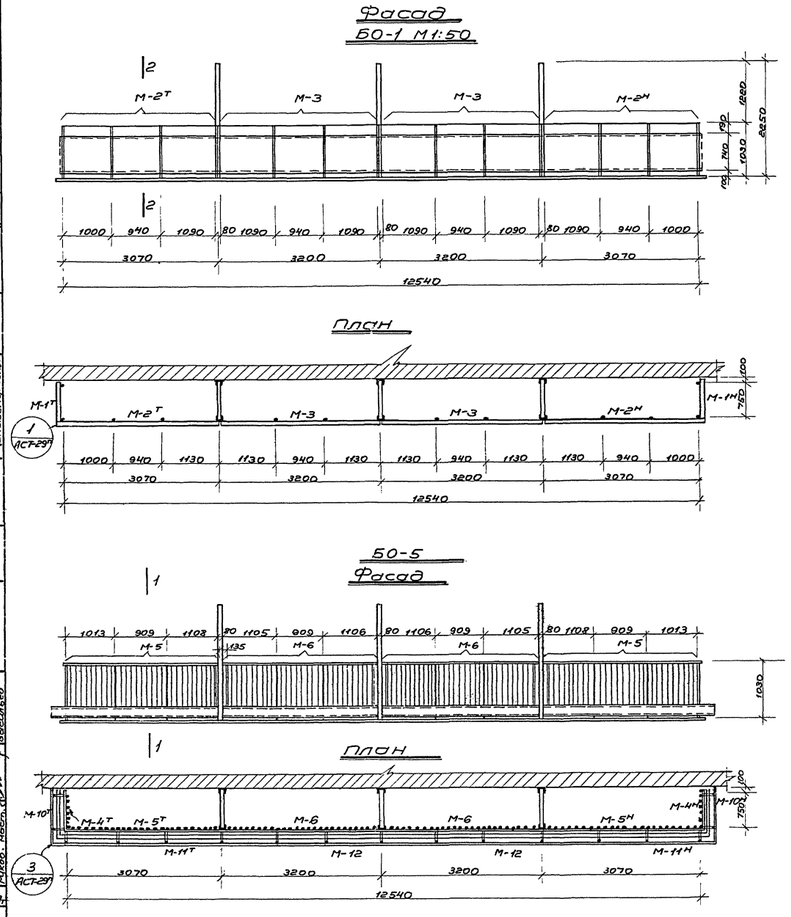

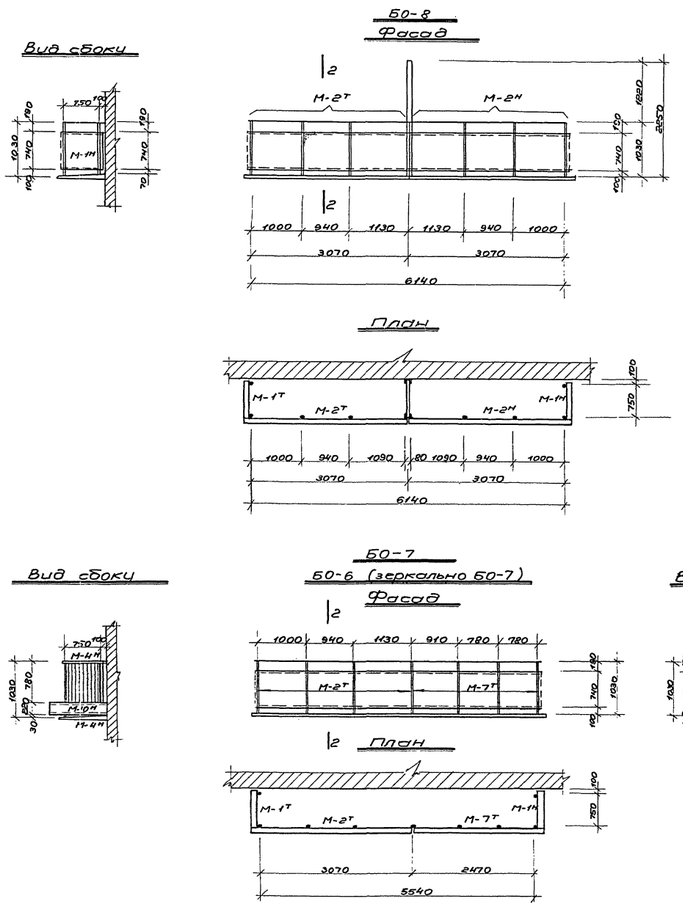

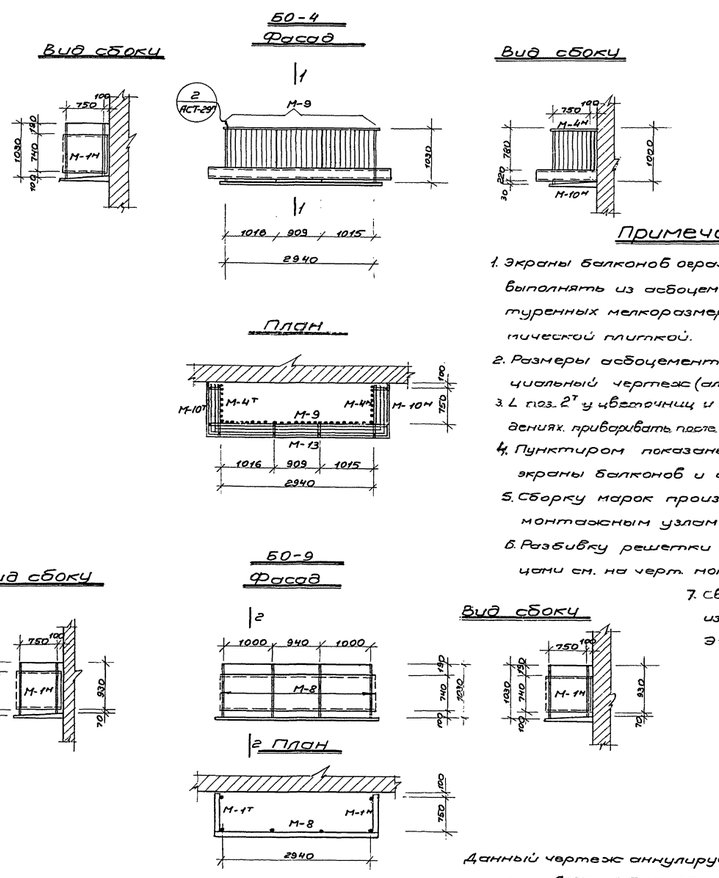

Примечания

1. Экраны балконов ограждений и цветочниц выполнять из асбоцементных листов офактуренных мелкоразмерной „кобровой" керамической плиткой.
2. Размеры асбоцементных листов см. специальный чертеж (альбом III-8 разд 4-8, лист 14)
3. L поз. $2^{т}$ у цветочниц и поз. $4^{т}$ в балконных ограждениях. приваривать после установки асбоц. лист. на место.
4. Пунктиром показаны ограждающие экраны балконов и цветочниц.
5. Сборку марок производить согласно монтажным узлам по черт. АСТ-29^{п}
6. Разбивку решетки балконов с цветочницами см. на черт. монтажных марок.
7. Сварку элементов производить электродами Э-42 $h_ш$ = 3-4мм

Данный чертеж аннулирует ранее выпущенные чертежи АСТ-24; АСТ-25; АСТ-26; АСТ-27; АСТ-28

ЧЕРТЕЖИ ОБЩИЕ НА СЕРИЮ	Балконные ограждения БО-1, БО-4, БО-5, БО-6, БО-7, БО-8, БО-9	СЕРИЯ 1Лг-606	ЛИСТ АСТ-24^{н}	1965

ЛЕНПРОЕКТ

Шифр 6715/1

Дата II-65

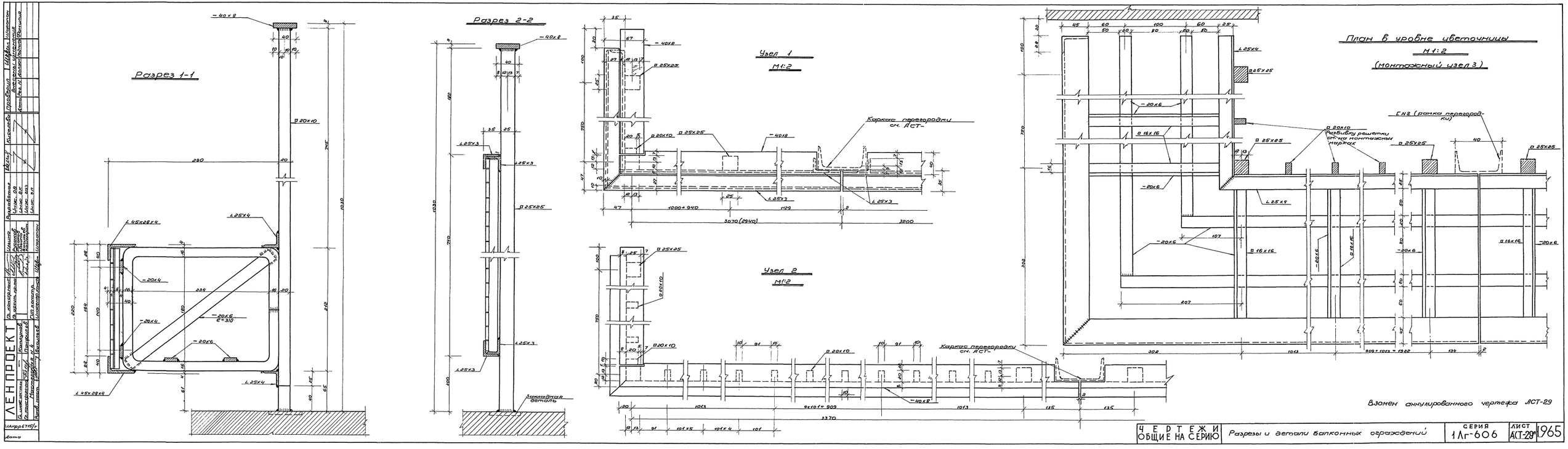

Разрез 1-1
Разрез 2-2
Узел 1
М1:2
Узел 2
М1:2
План в уровне цветочницы
М1:2
(монтажный узел 3)
Каркас перегородки см. АСТ-
Разбивку решетки см. на монтажных марках
СНЗ (рамка перегородки)
Закладная деталь
Взамен аннулированного чертежа АСТ-29
ЛЕНПРОЕКТ
ЧЕРТЕЖИ ОБЩИЕ НА СЕРИЮ
Разрезы и детали балконных ограждений
СЕРИЯ 1Лг-606
ЛИСТ АСТ-29
1965

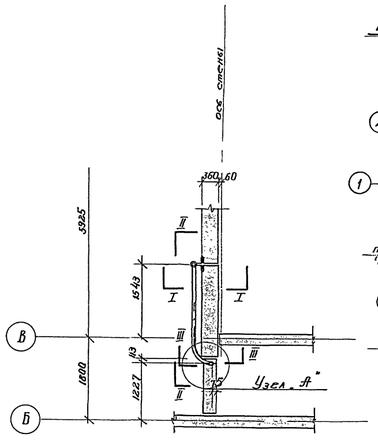

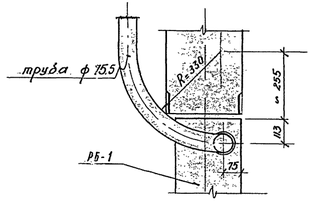

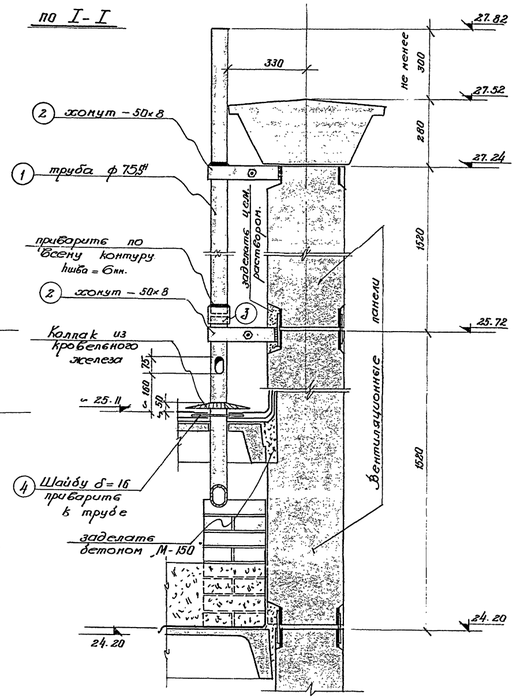

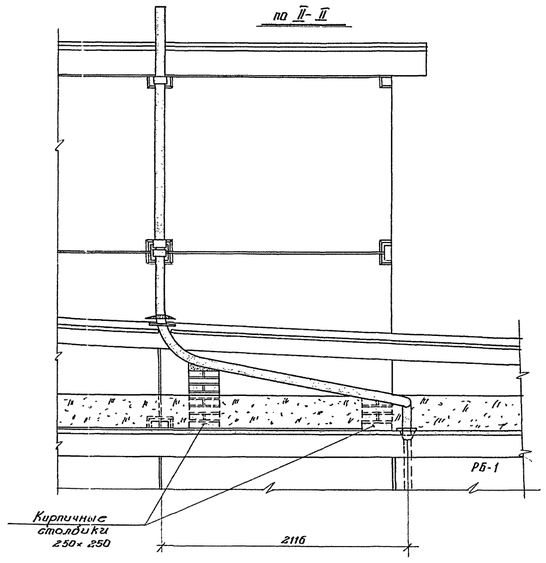

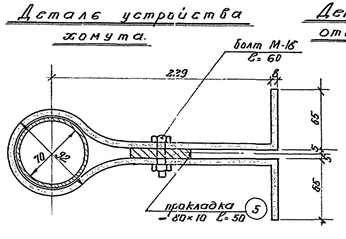

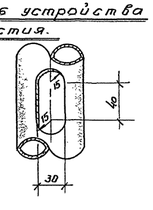

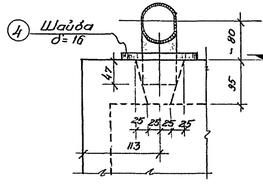

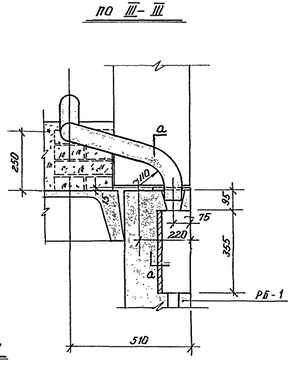

Спецификация металла на установку одной радиостойки.

№№ п/п	Наименов. и профиль элемента	Марка	Колич. шт.	Длина 1 шт. м.	Длина Общ. м	Вес 1 шт. кг	Вес Общ. кг
1	Трубостойка ф 75,5	1	1	5850	5850	33.4	33.4
2	хомут – 50х8	2	2	766	1532	2.4	4.8
3	Муфта	3	1	70	0.07	1.3	1.3
4	Шайба δ=16	4	2	—	—	0.0134	0.027
5	Прокладка –80х10	5	2	50	0.10	0.314	0.628
6	Болт М16	6	2	60	0.12	0.125	0.250

Примечания

1. Длина трубостойки дана условно общая.
2. После монтажа стойки для радиотрансляции отверстие в кровле прокопатите прослоенной паклей, залите битумной мастикой, сделате тщательную изоляцию из мешковины, пропитанной битумной мастикой.

ЧЕРТЕЖИ ОБЩИЕ НА СЕРИЮ | Вариант установки радиоантенн | ПРОЕКТ 1.Лг-606 | ЛИСТ АСТ-401 | 1966

ДЕНПРОЕКТ
Гл. инж. проекта — Кузнецов
Нач. отд. — Кузнецов
Гл. конструктор — Кузнецов
Архитектор — Кузнецов
Разработал — Кузнецов
Инженер — Кузнецов
Проверил — Кузнецов
Нач. сект. — Кузнецов
Ст. техник — Кузнецов
Техник — Кузнецов
Инв. № подл. | Подпись и дата | Взам. инв. №

gost.e-ecolog.ru