ИСПОЛНИТЕЛЬНЫЙ КОМИТЕТ ЛЕНИНГРАДСКОГО ГОРОДСКОГО СОВЕТА ДЕПУТАТОВ ТРУДЯЩИХСЯ
ГЛАВНОЕ АРХИТЕКТУРНО-ПЛАНИРОВОЧНОЕ УПРАВЛЕНИЕ
ПРОЕКТНЫЙ ИНСТИТУТ
ЛЕНПРОЕКТ
МАСТЕРСКАЯ N4

СЕРИЯ ТИПОВЫХ ПРОЕКТОВ 9-ЭТАЖНЫХ КРУПНОПАНЕЛЬНЫХ ЖИЛЫХ ДОМОВ

1Лг-606

АЛЬБОМ

МОНТАЖНЫЕ ЧЕРТЕЖИ ПОДЗЕМНОЙ ЧАСТИ ЗДАНИЯ /НУЛЕВОЙ ЦИКЛ/

ИЗМЕНЯЕМАЯ ЧАСТЬ

РАЗДЕЛ 1 АРХИТЕКТУРНО-СТРОИТЕЛЬНЫЕ ЧЕРТЕЖИ

ДИРЕКТОР ИНСТИТУТА ЧАГИН Д.А.
ГЛ. ИНЖЕНЕР ИНСТИТУТА ПАНФИЛОВ П.Ф.
РУКОВОДИТЕЛЬ МАСТЕРСКОЙ N4 ВАСИЛЬЕВ А.В.
ГЛ. КОНСТРУКТОР МАСТЕРСКОЙ N4 ИЛЬИНА В.А.
РУКОВОДИТЕЛЬ ПРОЕКТА РУСАКОВ М.Е.

ЛЕНИНГРАД 1972 г.

gost.e-ecolog.ru

Наименов. дома	NN п/п	Наименование чертежей.	Вариант с наруж. стенами толщ. 500мм. Напряжение $R^н$=1,5кг/см² Заглубление h=1,65м	Вариант с наруж. стенами толщ. 500мм. Напряжение $R^н$=1,5кг/см² Заглубление h=1,95м	Вариант с наруж. стенами толщ. 500мм. Напряжение $R^н$=2,0кг/см² Заглубление h=1,65м	Вариант с наруж. стенами толщ. 500мм. Напряжение $R^н$=2,0кг/см² Заглубление h=1,95м	Вариант с наруж. стенами толщ. 400мм. Напряжение $R^н$=1,5кг/см² Заглубление h=1,65м	Вариант с наруж. стенами толщ. 400мм. Напряжение $R^н$=1,5кг/см² Заглубление h=1,95м	Вариант с наруж. стенами толщ. 400мм. Напряжение $R^н$=2,0кг/см² Заглубление h=1,45м; h=1,65м	Вариант с наруж. стенами толщ. 400мм. Напряжение $R^н$=2,0кг/см² Заглубление h=1,75м; h=1,95м
1Лг-606-4	1	Схема фундаментов дома.	КР-1		КР-2		КР-3		КР-4	
	2	План фундаментов для секции Т-I.	КР-5		КР-8		КР-11		КР-14	
	3	План фундаментов для секции Т-II.	КР-6		КР-9		КР-12		КР-15	
	4	План фундаментов для секции Т-IV.	КР-7		КР-10		КР-13		КР-16	
	5	Сечения фундаментов.	КР-17	КР-18	КР-19	КР-20	КР-21	КР-22	КР-23	КР-24
	6	План технического подполья.	АР-1		АР-1		АР-1		АР-1	
		Детали устройства телефонного шкафа	КР-29		КР-29		КР-29		КР-29	
1Лг-606-5	7	Схема фундаментов дома.	КР-1		КР-2		КР-3		КР-4	
	8	План фундаментов для секции Т-I.	КР-5		КР-8		КР-11		КР-14	
	9	План фундаментов для секции Т-II.	КР-6		КР-9		КР-12		КР-15	
	10	План фундаментов для секции Т-III.	КР-25		КР-26		КР-27		КР-28	
	11	План фундаментов для секции Т-IV.	КР-7		КР-10		КР-13		КР-16	
	12	Сечения фундаментов.	КР-17	КР-18	КР-19	КР-20	КР-21	КР-22	КР-23	КР-24
	13	План технического подполья.	АР-1		АР-1		АР-1		АР-1	
		Детали устройства телефонного шкафа	КР-29		КР-29		КР-29		КР-29	
1Лг-606-7А	14	Схема фундаментов дома.	КР-1		КР-2		КР-3		КР-4	
	15	План фундаментов для секции Т-I.	КР-5		КР-8		КР-11		КР-14	
	16	План фундаментов для секции Т-II.	КР-6		КР-9		КР-12		КР-15	
	17	План фундаментов для секции Т-III.	КР-25		КР-26		КР-27		КР-28	
	18	План фундаментов для секции Т-IV.	КР-7		КР-10		КР-13		КР-16	
	19	Сечения фундаментов.	КР-17	КР-18	КР-19	КР-20	КР-21	КР-22	КР-23	КР-24
	20	План технического подполья.	АР-1		АР-1		АР-1		АР-1	
		Детали устройства телефонного шкафа	КР-29		КР-29		КР-29		КР-29	

Перечень дополнен листом КР-29 15/VI-72г. /Винокуров/

1972

Перечень чертежей нулевого цикла.

ЛЕНПРОЕКТ

Гл. инж. ин-та — Панфилов
Гл. констр. ин-та — Максимов
Мастерская № 4
Руков. маст. — Васильев
Гл. констр. маст. — Ильина
Гл. арх. пр-та — Русаков
Гл. констр. пр-та — Винокуров
Разработал — Смирнова
Согласован: Инж. ОВ, Инж. ВК, Инж. ЭЛ, Инж. РТТ
Проверил — Винокуров
Внесены изменения: Дата, Рег. №, Должность, Подпись, Фамилия

шифр 8121
V-1972г

Мастерская №	Адрес привязки
Гл. кон. маст.	
Привязал	
Согласов. Инж. ОВ, Инж. ВК, ИПТ	
Шифр	Дата

ПРОЕКТ 1Лг-606

Лист КР-0

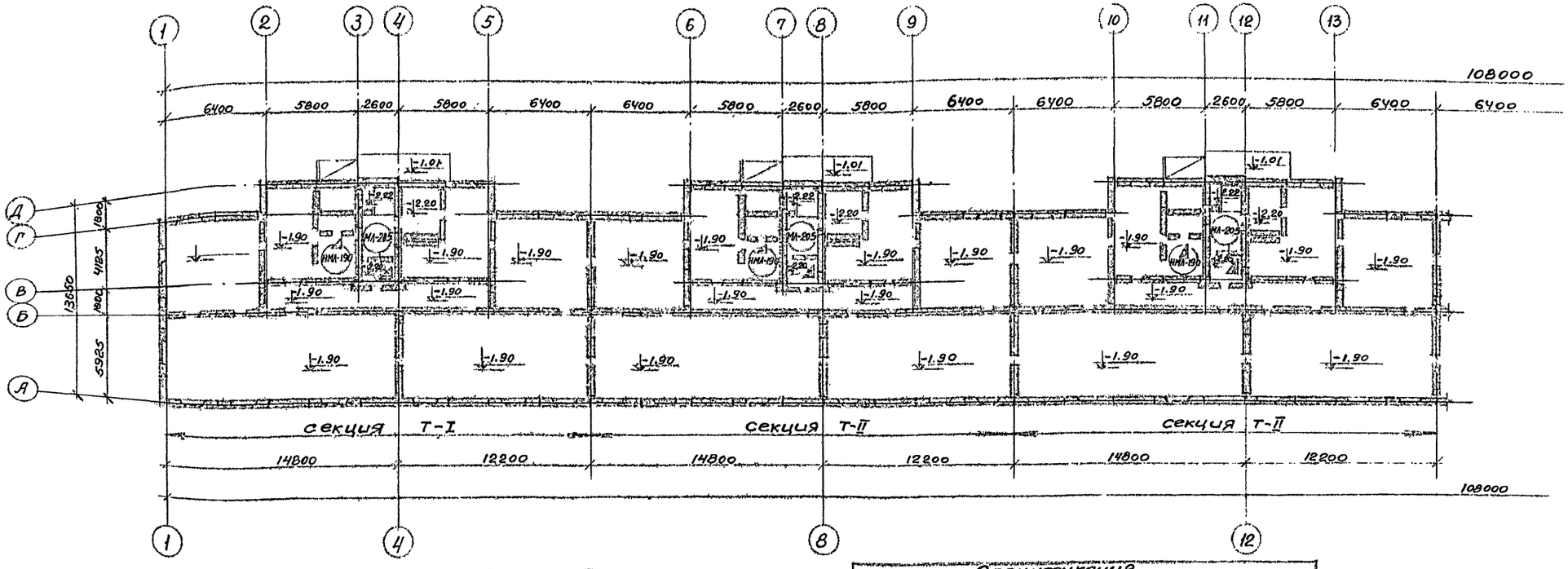

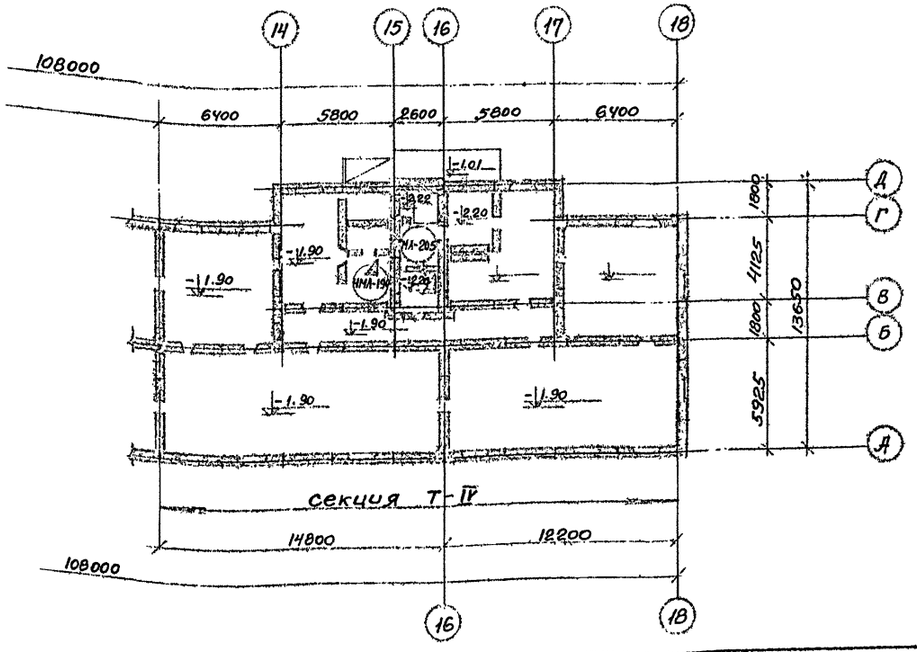

Спецификация столярных и металлических изделий

N N п/п.	Наименование изделия	Марка изделия	Размеры в мм. h	в	l	К-во шт.	N тип. черт.
1.	Подвальное окно	ДО-16	475	94	1120		К/67
2.	Хоз. дверь	ДД-45	1604	74	774		ДД-24
3.	Трап в подвал	МЛ-205				4	МЛ-205 Альб. МЛ-1-68
4.	Трап в подвал	НМЛ-190				4	Л. МЛ-18
5.	Решетка для очистки обуви	МЛ-207		500	600	4	МЛ-207 Альб. МЛ-1-68
6.	Перила	НМЛ-192 НМЛ-193				4 4	Л. МЛ-18

Примечание:

1. В спецификации кол-во окон ДО-16 и дверей ДД-45 ставится при конкретной привязке.

Мастерская N	Адрес привязки
Гл. констр. м.	
Привязал	
Инж. ОВ	
" ВК	
ИПТ	
Согласов.	Шифр / Дата

ЛЕНПРОЕКТ

Гл. инж. ин-та — Панфилов
Гл. констр. ин-та — Максимов
Мастерская N 4
Руковод. маст. — Васильев
Гл. констр. маст. — Ильина
Гл. архит. пр. — Русаков
Гл. констр. пр. — Винокуров
Разработал — Киселева
Согласовано: Инж. ОВ, Инж. ВК, Инж. ЭЛ, Инж. РТТ
Проверил — Винокуров
Внесены изменения
Дата, Рег. N, Должность, Подпись, Фамилия

Шифр 8121
V. 1972г.

1972 | 9 эт. 4-х секц. крупнопанельный жилой дом на 208 квартир | План технического подполья | ПРОЕКТ ІЛг-606-4 | АР-1

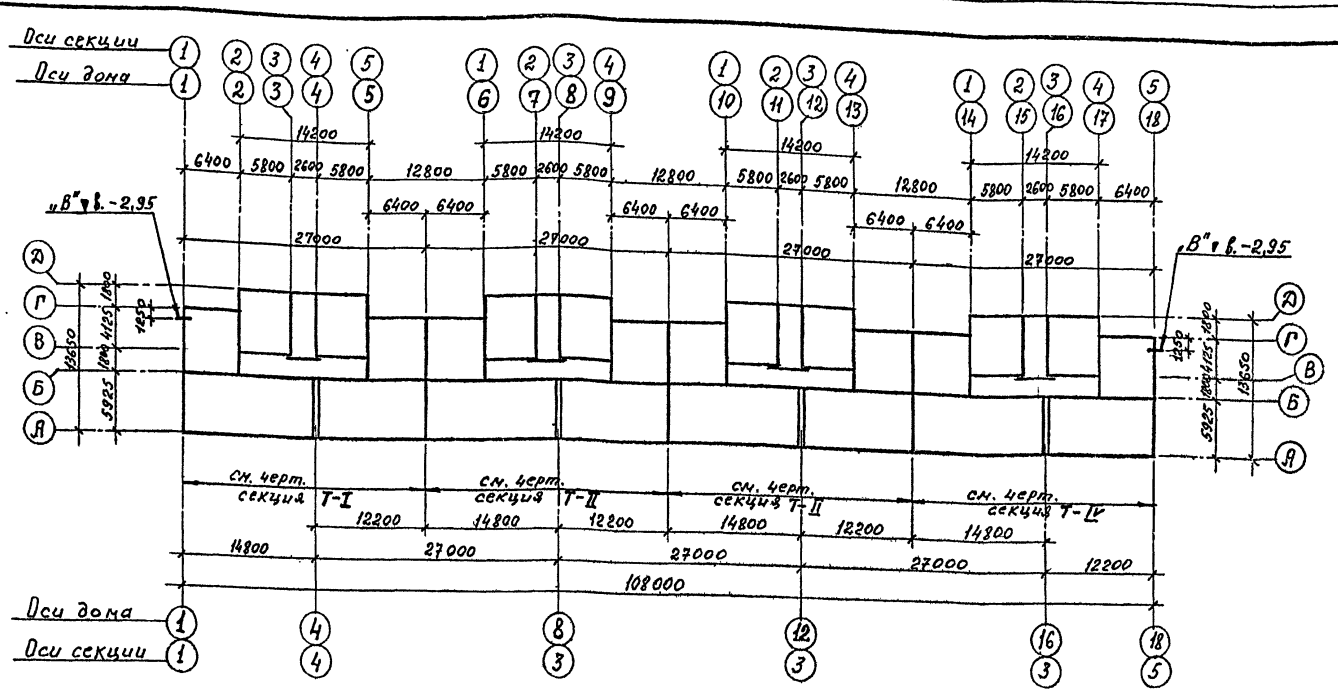

Спецификация сборных жел. бетонных изделий

NN п/п	Наименов. изделия	Марка изделия	Размеры в мм h	b	l	Вес 1 шт кг	NN тип. чертежа ЦНИИЭП жилища 1968 гл. 1-111-1.6.1	К-во шт	Объем бетона 1 шт м³	Общ. объем бетона м³
1	Железобетонные блоки подушки	ФВ-12	300	800	1180	710	лист 51	4	0,283	1,13
2		Ф10-12	300	1000	1180	750	лист 43	16	0,30	4,80
3		БФ342	600	5200	780	4920	Ленинградский ЦНИИЭП жилища	76	2,012	152,9
4		Ф16-12	300	1600	1180	1215	лист 19	24	0,486	11,70
5		Ф24	500	2400	1180	2845	лист 9	192	1,138	218,6
6		Ф32	500	3200	1180	4000	лист 1	39	1,60	62,4
7		Ф12-12	300	1200	1180	870	лист 35	8	0,347	3,60

Спецификация бет. изделий при заглублении h=1,65м

NN п/п	Наименов. изделия	Марка изделия	Размеры в мм h	b	l	Вес 1 шт кг	NN тип. чертежа ЦНИИЭП жилища 1968 гл. 1-111-1.6.1	К-во шт	Объем бетона 1 шт м³	Общий объем бетона м³
1	Бетонные блоки фундаментов	ФС4	580	400	2380	1300	лист 3	10	0,543	5,43
2		ФСН5	280	500	1180	380	лист 10	8	0,159	1,30

Спецификация бет. изделий при заглублении h=1,95м

NN п/п	Наименов. изделия	Марка изделия	Размеры в мм h	b	l	Вес 1 шт кг	NN тип. чертежа ЦНИИЭП жилища 1968 гл. 1-111-1.6.1	К-во шт	Объем бетона 1 шт м³	Общ. объем бетона м³
1	Бетонные блоки фундаментов	ФС4	580	400	2380	1300	лист 3	10	0,543	5,43
2		ФСН5	280	500	1180	380	лист 10	8	0,159	1,30
3		ФСН4	280	400	1180	305	лист 9	500	0,127	63,50

Спецификация металла

NN п/п	Наименов. изделия	Марка издел.	Сечен. мм	Длина мм	Вес 1 шт кг	NN черт.	Общая длина м	Общий вес кг
1	Армированный пояс на ▼н.-2,30 (-2,60)	—	ф16А-II	—	—	01/16	2332	3780
2		—	ф6А-I	—	—	—"—	420	96
						Итого:		3876,0

Примечания:

1. За относительную отметку ±0.00 принята отметка чистого пола 1го этажа.
2. Фундаменты запроектированы при нормативном давлении на грунт $R^н = 1,5$ кг/см².
3. Фундаменты выполняются из сборных железобетонных и бетонных блоков на растворе М-50 / М-75 в зимний период/
4. Под подошвой фундаментов устраивается песчаная подготовка из крупнозернистого песка толщиной 100мм.
5. Относительная отметка обреза фундаментов ▼-1,15 соответствует абсолютной отметке .....
6. За основание под подошвы фундаментов принят слой .....
7. Геологическое строение грунта принято по материалам изысканий треста ГРИИ, проведенным ..... 19 г шифр ..... скважины №№ .....
8. Нарушение естественной структуры и промораживание грунтов основания не допускается; откачку грунтовых вод из котлована производить из специальных колодцев (зумпфов), расположенных вне котлована, поддерживая уровень воды в них на 200-400мм ниже дна котлована.
9. При возведении фундаментов руководствоваться „Временными техническими указаниями по устройству фундаментов зданий в Ленинграде и его пригородах" ВТУ 401-01-388-71.
10. Изоляция стен от грунтовой сырости устраивается на ▼-0,10 из 2х слоев толя, наклеенных на дегтевой мастике МДК-Г-5 по выровненному цементным раствором верху цокольных панелей и внутренних стен подвала.
11. Все отверстия в фундаментах после прокладки санитехнических труб заделываются бетоном с оставлением зазора над трубами высотой 100мм.
12. Планы стеновых и цокольных панелей подполья, деталировочные планов, развертки стен см. альбом 0/72.
13. Армированный пояс на ▼-2,30 должен быть защищен над зазорами цементным раствором толщиной не менее 40мм.
14. При привязке, в зависимости от принятого заглубления фундаментов, одна из спецификаций бетонных блоков вычеркивается.
15. При привязке дополнительный расчет фундаментов на усилия от ветровой нагрузки не требуется.

В зимнее время дополнительно руководствоваться указаниями „Инструкции по производству работ в зимнее время - СН-50-59".

Условные обозначения:

О - отверстия для труб отопления .....
В - отверстия для труб водопровода .....
Э - отверстия для электрокабеля .....
Т - отверстия для телефонного кабеля .....

Таблица принятых нагрузок на 1п.м. обреза ф-тов

NN п/п	Наим. нагрузок \ NN сечен.	по 1-1,2-2	по 3-3	по 4-4	по 5-5	по 6-6	по 7-7	по 8-8	по 9-9	
1	Постоянная нагрузка в т/м	29,6	18,0	14,0	36,0	29,0	15,0	9,0	67,10	
2	Временная нагрузка в т/м	4,00	—	—	8,0	3,0	—	—	10,20	

ЛЕНПРОЕКТ	Гл. инж. ин-та	—	Ротмилов							
	Гл. конструктор	—	Макаров							
	Нач. сект.	Кулагин	Васильев							
	Руководитель группы	Кулагин	Васильев							
	Гл. спец. проекта	Кулагин	Васильев							
	Гл. конструктор проекта	Кулагин	Васильев							
	Гл. спец. по конструкциям	Кулагин	Васильев							
	Гл. спец. по технологии	Кулагин	Васильев							
	Гл. спец. по электрооборудованию	Кулагин	Васильев							
	Гл. спец. по отоплению и вентиляции	Кулагин	Васильев							
	Гл. спец. по водопроводу и канализации	Кулагин	Васильев							
	Гл. спец. по сметам	Кулагин	Васильев							
	Гл. спец. по организации строительства	Кулагин	Васильев							
	Гл. спец. по технике безопасности	Кулагин	Васильев							
	Гл. спец. по автоматике и телемеханике	Кулагин	Васильев							
	Гл. спец. по связи и сигнализации	Кулагин	Васильев							
	Гл. спец. по слаботочным устройствам	Кулагин	Васильев							
	Гл. спец. по электрооборудованию	Кулагин	Васильев							
	Гл. спец. по отоплению и вентиляции	Кулагин	Васильев							
	Гл. спец. по водопроводу и канализации	Кулагин	Васильев							
	Гл. спец. по сметам	Кулагин	Васильев							
	Гл. спец. по организации строительства	Кулагин	Васильев							
	Гл. спец. по технике безопасности	Кулагин	Васильев							
	Гл. спец. по автоматике и телемеханике	Кулагин	Васильев							
	Гл. спец. по связи и сигнализации	Кулагин	Васильев							

Проверил Семенов
Внесены изменения Шепелкина
Дата
Рег. №
Технологическая часть
Гл. спец. по
Инж. ОВ
Инж. ВК
Инж. ЭМ
Инженерно-технологическая часть
Архитектурно-строительная часть
Конструкции железобетонные
Конструкции металлические
Конструкции деревянные
Фундаменты
Генеральный план
Автомобильные дороги
Благоустройство
Смета
Ведомость рабочих чертежей основного комплекта
Ведомость ссылочных и прилагаемых документов
Пояснительная записка
Технологические решения
Архитектурные решения
Конструкции железобетонные
Конструкции металлические
Конструкции деревянные
Фундаменты
Генеральный план
Автомобильные дороги
Благоустройство
Смета
Ведомость рабочих чертежей основного комплекта
Ведомость ссылочных и прилагаемых документов
Пояснительная записка

шифр 8121										
У-1972г										

1979	9эт. четырехсекционный жилой дом на 208 квартир	Схема фундаментов дома. $R^н = 1,5$ кг/см²	ПРОЕКТ 1Лг-606-4							

Мастерская N
Гл. конструктор
Привязал
Инж. ОВ
Инж. ВК
Инж. ЭМ
Адрес привязки
Согласовано
Инв. N подл.
Взам. инв. N
Подпись и дата
Инв. N дубл.

Лист КР-1

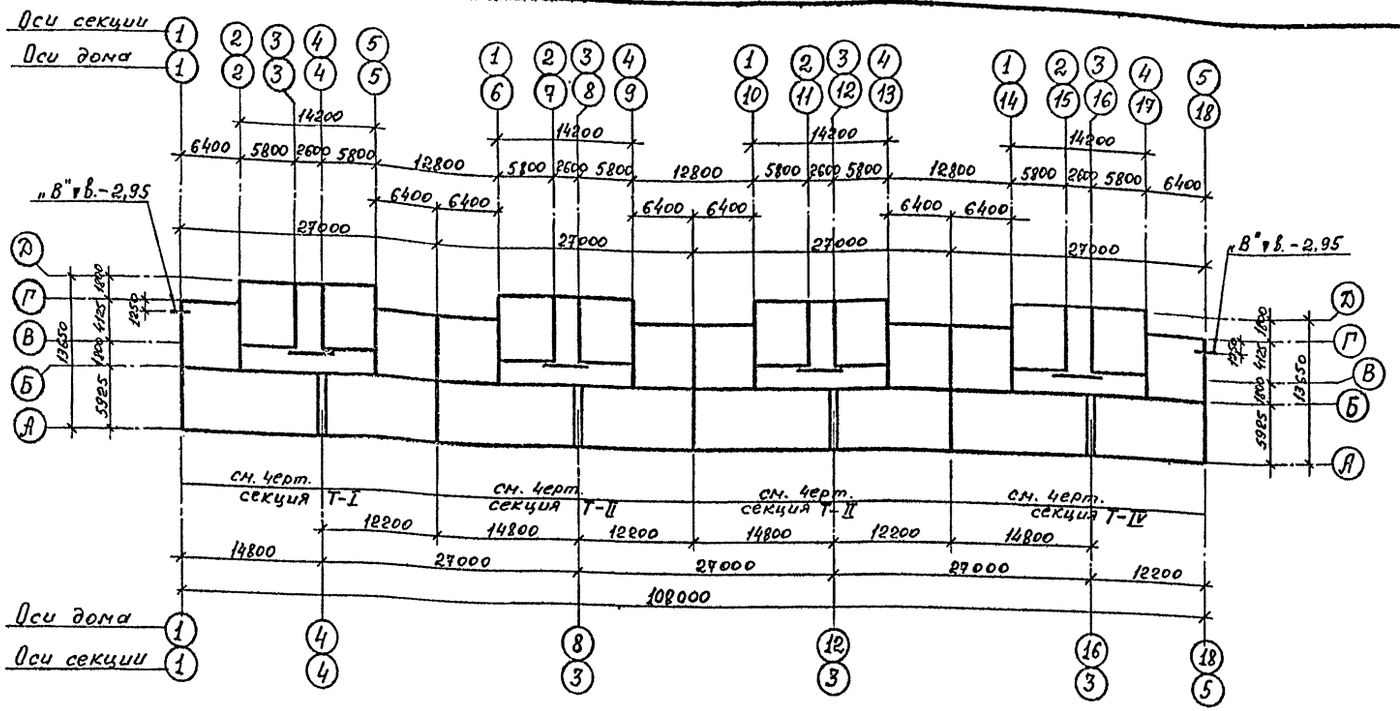

Спецификация сборных жел. бетонных изделий

NN п/п	Наименов. изделия	Марка изделия	Размеры в мм h	в	с	Вес 1 шт кг	NN Тип. черт. Ленпроект-ниипромзернопродукт-ства 1968г. альбом 1	К-во шт.	Объем бетона 1 шт м³	Общий объем бетона м³
1	Железобетонные блоки подушки	ФВ 8-12	300	800	1180	710	лист 51	28	0,283	7,90
2		ФВ 10-12	300	1000	1180	750	лист 43	28	0,30	8,40
3		ФВ 12-12	300	1200	1180	870	лист 35	20	0,347	6,90
4		Ф 20	500	2000	1180	2440	лист 13	200	0,975	195,0
5		Ф 24	500	2400	1180	2845	лист 9	39	1,138	44,40
6		БФ 341	600	4400	780	4300	Ленпроект альбом 1	76	1,75	133,0

Спецификация бет. изделий при заглублении h=1,65м

NN п/п	Наименов. изделия	Марка изделия	Размеры в мм h	в	с	Вес 1 шт кг	NN Тип. черт. Ленпроект-ниипромзернопродукт-ства 1968г. альбом 1	К-во шт.	Объем бетона 1 шт м³	Общий объем бетона м³
1	Бетонные блоки фундаментов	ФС 4	580	400	2380	1300	лист 3	12	0,543	6,50
2		ФСН 5	280	500	1180	380	лист 10	8	0,159	1,30

Спецификация бет. изделий при заглублении h=1,95м

NN п/п	Наименов. изделия	Марка изделия	Размеры в мм h	в	с	Вес 1 шт кг	NN Тип. черт. Ленпроект-ниипромзернопродукт-ства 1968г. альбом 1	К-во шт	Объем бетона 1 шт м³	Общий объем бетона м³
1	Бетонные блоки фундаментов	ФС 4	580	400	2380	1300	лист 3	12	0,543	6,50
2		ФСН 5	280	500	1180	380	лист 10	8	0,159	1,30
3		ФСН 4	280	400	1180	305	лист 9	500	0,122	63,50

Спецификация металла

NN п/п	Наименован. изделия	Марка издел.	Сечен. мм	Длина мм	Вес 1 шт кг	NN черт	Общая длина м	Общий вес кг
1	Армированный пояс на ▼н.-2,30	—	ф16А-II	—	—	01/16	2392	3780
2	(-2,60)	—	ф6А-I	—	—	—	420	96
						Итого:		3876,0

Примечания:

1. За относительную отметку ±0,00 принята отметка чистого пола 1-го этажа.
2. Фундаменты запроектированы при нормативном давлении на грунт $R^н$= 2,0 кг/см².
3. Фундаменты выполняются из сборных железобетонных и бетонных блоков на растворе М-50/М-75 в зимний период.
4. Под подошвой фундаментов устраивается песчаная подготовка из крупнозернистого песка толщиной 100мм.
5. Относительная отметка обреза фундаментов ▼-1,15 соответствует абсолютной отметке .....
6. За основание под подошвы фундаментов принят слой .....
7. Геологическое строение грунта принято по материалам изысканий треста ГРИИ, проведенным.....19 г шифр..... скважины №.....
8. Нарушение естественной структуры и промораживание грунтов основания не допускается; откачку грунтовых вод из котлована производить из специальных колодцев (зумпфов), расположенных вне котлована, поддерживая уровень воды в них на 200-400мм ниже дна котлована.
9. При возведении фундаментов руководствоваться „Временными техническими указаниями по устройству фундаментов зданий в Ленинграде и его пригородах" ВТУ 401-01-388-71.

В зимнее время дополнительно руководствоваться указаниями „Инструкции по производству работ в зимнее время – СН-50-59".

10. Изоляция стен от грунтовой сырости устраивается на ▼-0,10 из 2-х слоев толя, наклеенных на дегтевой мастике МДК-Г-50 по выравненному цементным раствором верху цокольных панелей и внутренних стен подвала
11. Все отверстия в фундаментах после прокладки санитехнических труб заделываются бетоном с оставлением зазора над трубами высотой 100 мм.
12. Планы стеновых и цокольных панелей подполья, детали планов, развертки стен см. альбом 0/72.
13. Армированный пояс на ▼-2,30 должен быть защищен над зазорами цементным раствором толщиной не менее 40мм.
14. При привязке, в зависимости от принятого заглубления фундаментов, одна из спецификаций бетонных блоков вычеркивается.
15. При привязке дополнительный расчет фундаментов на усилия от ветровой нагрузки не требуется.

Условные обозначения:

О – отверстия для труб отопления.
В – отверстия для труб водопровода.
Э – отверстия для электрокабеля.....
Т – отверстия для телефонного кабеля .....

Таблица принятых нагрузок на 1 п.м. обреза ф-тов.

NN п/п	Наименование нагрузок \ NN сечен.	по 1-1,2-2	по 3-3	по 4-4	по 5-5	по 6-6	по 7-7	по 8-8	по 9-9
1	Постоянная нагрузка т/п.м.	29,6	18,0	14,0	36,0	29,0	15,0	9,0	67,10
2	Временная нагрузка т/п.м.	4,00	—	—	8,0	3,0	—	—	10,20

Мастерская №	Адрес привязки
Гл. констр. маст.	
Привязал	
Инж. ОВ	
Инж. ВК	
ИПТ	

1972	9 этажный 4-х секционный жилой дом на 208 квартир	Схема фундаментов. дома $R^н$=2,0 кг/см².	ПРОЕКТ 1Лг-606-4	Лист КР-2

ЛЕНПРОЕКТ
Гл. инженер проекта Шерешевский
Гл. инж. пр-та Шерешевский
Гл. конструктор Шерешевский
Руководитель группы Шерешевский
Гл. специалист Шерешевский
Ст. инженер Шерешевский
Инж. Шерешевский
Инж. Шерешевский
Инж.

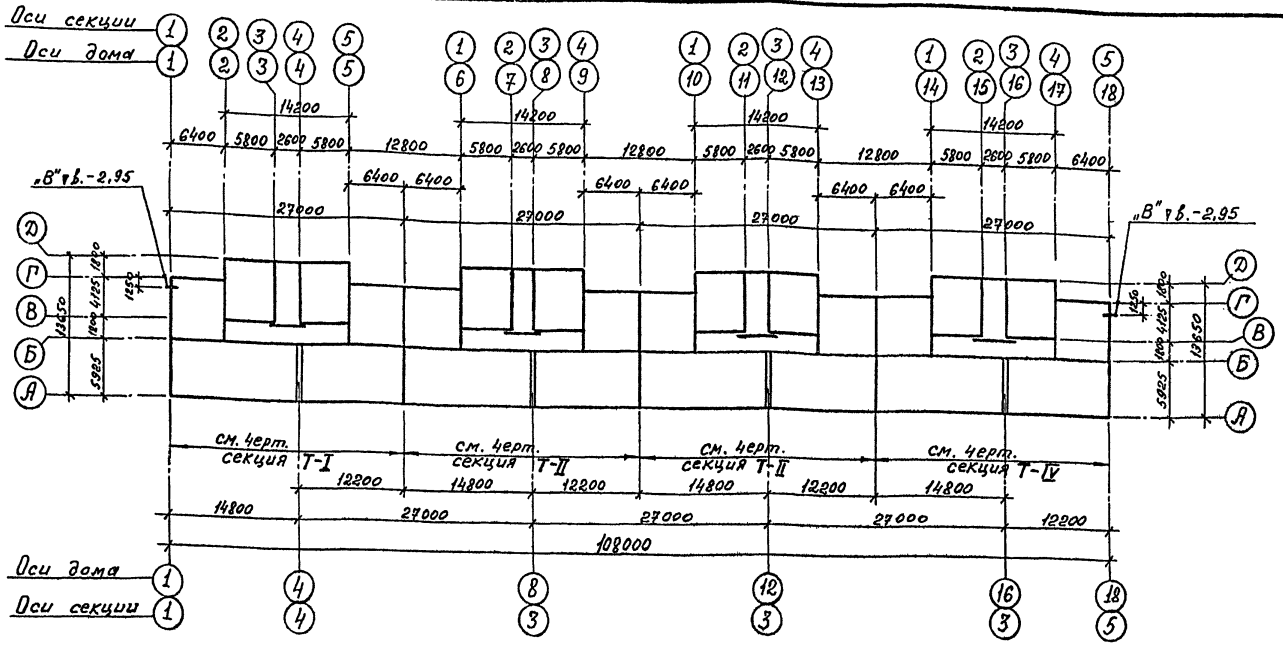

Примечания:

1. За относительную отметку ±0,00 принята отметка чистого пола 1-го этажа.
2. Фундаменты запроектированы при нормативном давлении на грунт $R^н = 1,5$ кг/см².
3. Фундаменты выполняются из сборных железобетонных и бетонных блоков на растворе М-50 / М-75 в зимний период.
4. Под подошвой фундаментов устраивается песчаная подготовка из крупнозернистого песка толщиной 100мм.
5. Относительная отметка обреза фундаментов ▼-1,15 соответствует абсолютной отметке .....
6. За основание под подошвы фундаментов принят слой .....
7. Геологическое строение грунта принято по материалам изысканий треста ГРИИ, проведенным .....19 г шифр ..... скважины №.....
8. Нарушение естественной структуры и промораживание грунтов основания не допускается; откачку грунтовых вод из котлована производить из специальных колодцев (зумпфов), расположенных вне котлована, поддерживая уровень воды в них на 200-400мм ниже дна котлована.
9. При возведении фундаментов руководствоваться „Временными техническими указаниями по устройству фундаментов зданий в Ленинграде и его пригородах" ВТУ 401-01-388-71.
10. Изоляция стен от грунтовой сырости устраивается на ▼-0,10 из 2-х слоев толя, наклеенных на дегтевой мастике МАК-Г-5 по выравненному цементным раствором верху цокольных панелей и внутренних стен подвала.
11. Все отверстия в фундаментах после прокладки санитехнических труб заделываются бетоном с оставлением зазора над трубами высотой 100мм.
12. Планы стеновых и цокольных панелей подполья, детали планов, развертки стен см. альбом 0/72.
13. Армированный пояс на ▼-2,30 должен быть защищен над зазорами цементным раствором толщиной не менее 40мм.
14. При привязке, в зависимости от принятого заглубления фундаментов, одна из спецификаций бетонных блоков вычеркивается.
15. При привязке дополнительный расчет фундаментов на усилия от ветровой нагрузки не требуется.

В зимнее время дополнительно руководствоваться указаниями „Инструкции по производству работ в зимнее время - СН-50-59".

Спецификация сборных жел. бетонных изделий

NN п/п	Наименов. изделия	Марка изделия	Размеры в мм h	в	ℓ	Вес 1 шт кг	NN тип. чертежа (серия)	К-во шт	Объем бетона 1 шт м³	Общий объем бетона м³
1	Железобетонные блоки подушки	Ф8-12	300	800	1180	710	лист 51	4	0,283	1,13
2		Ф10-12	300	1000	1180	750	лист 43	16	0,30	4,80
3		Ф12-12	300	1200	1180	870	лист 35	16	0,347	5,60
4		Ф16-12	300	1600	1180	1215	лист 19	16	0,486	7.80
5		Ф20	500	2000	1180	2440	лист 13	176	0,975	171,60
6		Ф24	500	2400	1180	2845	лист 9	16	1,138	18,20
7		Ф32	500	3200	1180	4000	лист 1	39	1,60	62,40
8		БФ342	600	5200	780	4920	Ленинпроект альбом 1	76	2,012	152,90

Спецификация бет. изделий при заглублении h=1,65м

NN п/п	Наименов. изделия	Марка изделия	Размеры в мм h	в	ℓ	Вес 1 шт кг	NN тип. чертежа (серия)	К-во шт	Объем бетона 1 шт м³	Общий объем бетона м³
1	Бетонные блоки фундаментов	ФС4	580	400	2380	1300	лист 3	10	0,543	5,53
2		ФСН5	280	500	1180	380	лист 10	8	0,159	1,30

Спецификация бет. изделий при заглублении h=1,95м

NN п/п	Наименов. изделия	Марка изделия	Размеры в мм h	в	ℓ	Вес 1 шт кг	NN тип. чертежа (серия)	К-во шт	Объем бетона 1 шт м³	Общий объем бетона м³
1	Бетонные блоки фундаментов	ФС4	580	400	2380	1300	лист 3	10	0,543	5,43
2		ФСН5	280	500	1180	380	лист 10	8	0,159	1,30
3		ФСН4	280	400	1180	305	лист 9	500	0,127	63,50

Спецификация металла

NN п/п	Наименов. изделия	Марка издел.	Сечен. мм	Длина мм	Вес 1 шт кг	NN черт.	Общая длина м	Общий вес кг
1	Армированный пояс на ▼-2,30 (-2,60)	—	ф16А-II	—	—	01/16	2392,0	3780
2		—	ф6А-I	—	—	—"—	420,0	96
						Итого:		3876,0

Условные обозначения:

О - отверстия для труб отопления .....
В - отверстия для труб водопровода .....
Э - отверстия для электрокабеля .....
Т - отверстия для телефонного кабеля .....

Таблица принятых нагрузок на 1 п.м. обреза фундаментов

NN п/п	Наим. нагрузок \ NN сечен.	по 1-1,2-2	по 3-3	по 4-4	по 5-5	по 6-6	по 7-7	по 8-8	по 9-9	
1	Постоянная нагрузка в т/м	25,6	12,0	14,0	36,0	29,0	15,0	9,0	67,10	
2	Временная нагрузка в т/м	4,00	—	—	8,0	3,0	—	—	10,20	

Мастерская N	Адрес привязки
Гл. конструктор	
Привязал	
Гип. ОВ	
Гип. ВК	
ИПТ	

Согласовано

Шифр

Дата

Гл. конструктор проекта	Ул. Конструктор	Гл. инж. проекта	Гл. инж. ин-та	Гл. конструктор	Руковод. мастерской
Альбина	Русаков	Винокуров	Панфилов	Направник	Мелентьева
Шифр 8121	У-1972г				

Гл. инж. ин-та	Гл. конструктор	Руковод. мастерской	Руковод. группы	Конструктор	Чертил
Ульянов	Ульянов	Ульянов	Шелочкина	Ульянов	Васильев

6 апр. 72	Инж. ОВ	Инж. ВК	Инж. ЭМ	Инж. ПТ	
Проверил	Внесены изменения	Авт.	Дата	Подпись	Должность
Винокуров					

ЛЕНПРОЕКТ

Гл. архитектор проекта	Гл. конструктор проекта	Руководитель группы	Разработал
Винокуров	Винокуров	Смирнов	Смирнов

1972 | 9-эт. четырехсекционный жилой дом на 208 квартир | Схема фундаментов дома. $R^н = 1,5$ кг/см². (Вариант с наружн. стенами из керамзитобетонных панелей толщиной 400мм).

ПРОЕКТ 1Лг-606-4 | лист КР-3

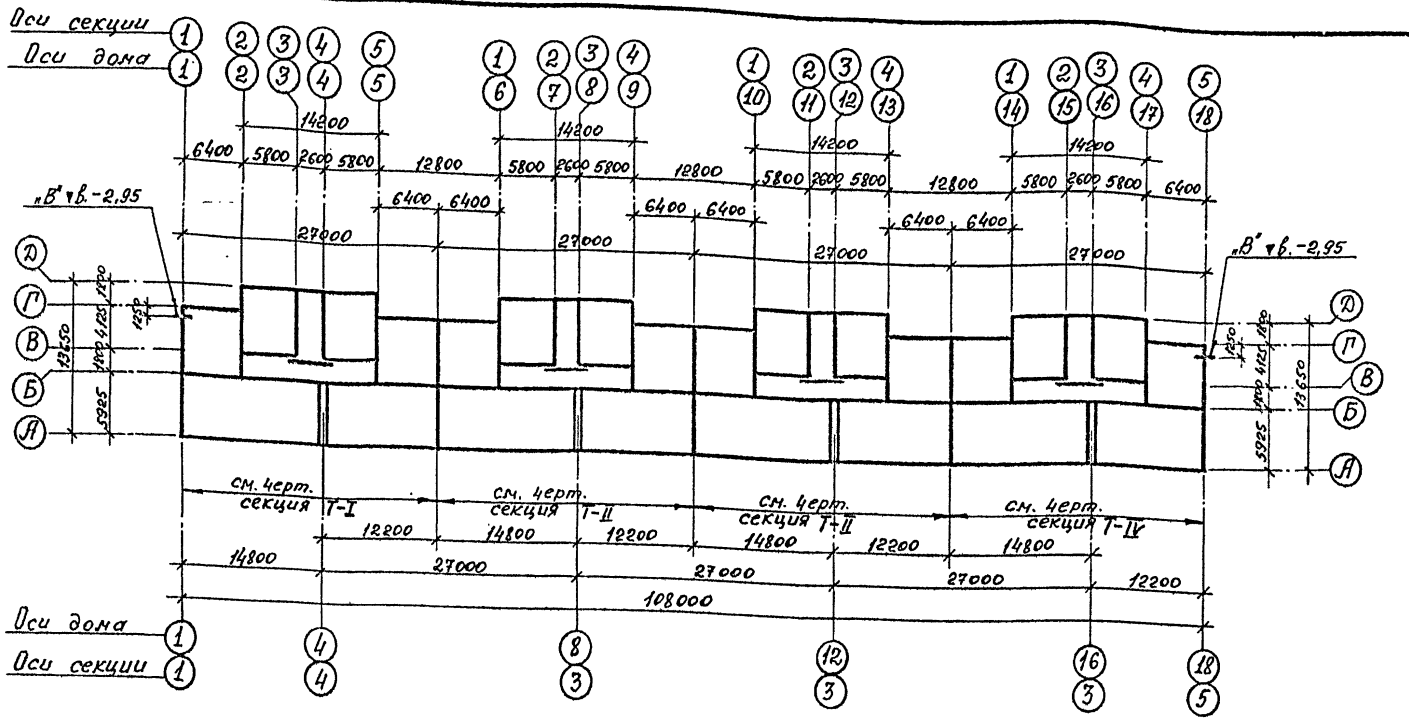

Спецификация сборных жел. бетонных изделий

NN п/п	Наименов. изделия	Марка изделия	Размеры в мм h	в	с	Вес 1 шт кг	NN тип. чер. ЦНИИЭП жилища 1969 г.	К-во шт	Объем бетона 1 шт м³	Общий объем бетона м³
1	Железобетонные блоки подушки	ФВ-12	300	800	1180	710	лист 51	28	0,283	7,90
2		Ф10-12	300	1000	1180	750	лист 43	40	0,30	12,0
3		Ф12-12	300	1200	1180	870	лист 35	8	0,347	2,80
4		Ф16-12	300	1600	1180	1215	лист 19	196	0,486	85,60
5		Ф20	500	2000	1180	2440	лист 13	24	0,995	23,40
6		Ф24	500	2400	1180	2845	лист 9	39	1,138	44,40
7		БФ341	600	4400	780	4300	Ленгипроинжпроект альбом 1	76	1,75	133,0

Спецификация бет. изделий при заглублении h = 1,65 м.

NN п/п	Наименов. изделия	Марка изделия	Размеры в мм h	в	с	Вес 1 шт кг	NN тип. чер. ЦНИИЭП жилища 1969 г.	К-во шт	Объем бетона 1 шт м³	Общий объем бетона м³
1	Бетонные блоки фундаментов	ФС4	580	400	2380	1300	лист 3	14	0,543	7,60
2		ФСН5	280	500	1180	380	лист 10	8	0,159	1,30

Спецификация бет. изделий при заглублении h = 1,95 м

NN п/п	Наименов. изделия	Марка изделия	Размеры в мм h	в	с	Вес 1 шт кг	NN тип. чер. ЦНИИЭП жилища 1969 г.	К-во шт	Объем бетона 1 шт м³	Общий объем бетона м³
1	Бетонные блоки фундаментов	ФС4	580	400	2380	1300	лист 3	14	0,543	7,60
2		ФСН5	280	500	1180	380	лист 10	8	0,159	1,30
3		ФСН4	280	400	1180	305	лист 9	500	0,127	63,50

Спецификация металла

NN п/п	Наименование изделия	Марка издел.	Сечен. мм	Длина мм	Вес 1 шт кг	NN чер.	Общая длина м	Общий вес кг
1	Армированный пояс на ▼h-2,30 (-2,60)	—	ф16А-II	—	—	01/16	2392,0	3780,0
2		—	ф6А-I	—	—	—"—	420,0	96,0
						Итого:		3876,0

Примечания:

1. За относительную отметку ±0,00 принята отметка чистого пола 1го этажа.
2. Фундаменты запроектированы при нормативном давлении на грунт $R^н$ = 2,0 кг/см².
3. Фундаменты выполняются из сборных железобетонных и бетонных блоков на растворе М-50/М-75 в зимний период/.
4. Под подошвой фундаментов устраивается песчаная подготовка из крупнозернистого песка толщиной 100мм.
5. Относительная отметка обреза фундаментов ▼-1,15 соответствует абсолютной отметке .: .....
6. За основание под подошвы фундаментов принят слой .....
7. Геологическое строение грунта принято по материалам изысканий треста ГРИИ, проведенным.....19 г шифр..... скважины №.....
8. Нарушение естественной структуры и промораживание грунтов основания не допускается; откачку грунтовых вод из котлована производить из специальных колодцев (зумпфов), расположенных вне котлована, поддерживая уровень воды в них на 200-400мм ниже дна котлована.
9. При возведении фундаментов руководствоваться „Временными техническими указаниями по устройству фундаментов зданий в Ленинграде и его пригородах" ВТУ 401-01-388-71.

В зимнее время дополнительно руководствоваться указаниями „Инструкции по производству работ в зимнее время – СН-50-59".

10. Изоляция стен от грунтовой сырости устраивается на ▼-0,10 из 2х слоев толя, наклеенных на дегтевой мастике МДК-Г-50 по выравненному цементным раствором верху цокольных панелей и внутренних стен подвала.
11. Все отверстия в фундаментах после прокладки санитехнических труб. заделываются бетоном с оставлением зазора над трубами высотой 100мм.
12. Планы стеновых и цокольных панелей подполья, детали планов, развертки стен см. альбом О/72.
13. Армированный пояс на ▼-2,30 должен быть защищен над зазорами цементным раствором толщиной не менее 40мм.
14. При привязке, в зависимости от принятого заглубления фундаментов, одна из спецификаций бетонных блоков вычеркивается.
15. При привязке дополнительный расчет фундаментов на усилия от ветровой нагрузки не требуется.

Условные обозначения:

О – отверстия для труб отопления.
В – отверстия для труб водопровода.
Э – отверстия для электрокабеля.....
Т – отверстия для телефонного кабеля.....

Таблица принятых нагрузок на п.н. обреза фун-тов

NN п/п	Наим. нагрузок / NN сечен.	по 1-1,2-2	по 3-3	по 4-4	по 5-5	по 6-6	по 7-7	по 8-8	по 9-9
1	Постоянная нагрузка в т/м	25,6	12,0	14,0	36,0	29,0	15,0	9,0	67,10
2	Временная нагрузка в т/м	4,00	—	—	8,0	3,0	—	—	10,20

Мастерская N	Адрес привязки
Гл. конструктор	
Привязан	
инж. ОВ	
инж. ВК	
ИОТ	
согласовано	
Масштаб	
Дата	

1972	9 этажный 4х секционный жилой дом на 208 квартир	Схема фундаментов дома $R^н$ = 2,0 кг/см². (Вариант с наруж. стенами из керамзитобетонных панелей толщиной 400мм).	ПРОЕКТ 1Лг-606-4	Лист КР-4

ЛЕНПРОЕКТ
Гл. инж. проекта Шепелюкин
Гл. конструктор Васильев
Руководитель мастерской Кулик
Проверил Шепелюкин
Внесены изменения Кулик
Нач. отд. ОВ Шепелюкин
Нач. отд. ВК Кулик
Нач. отд. ЭМ
Нач. отд. ИОТ
Согласовано
Главный инженер проекта Синицкая
Гл. конструктор проекта Розенберг
Гл. инж.

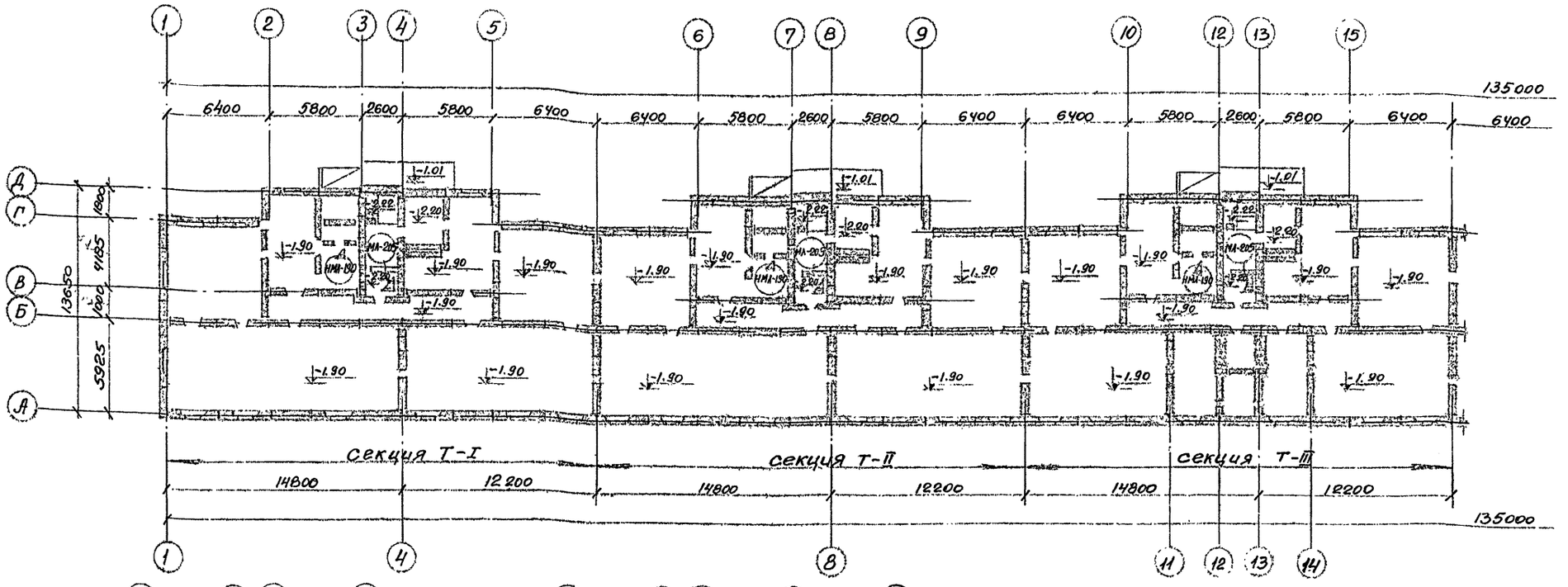

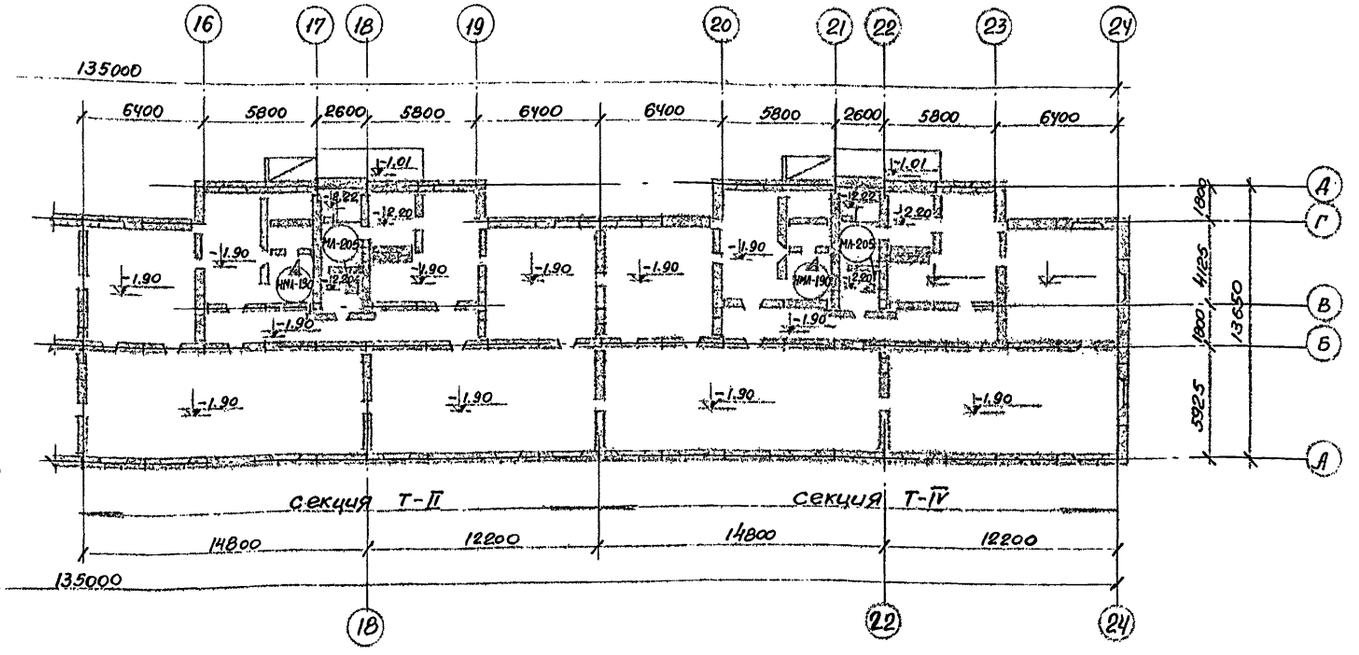

Спецификация столярных и металлических изделий

№№ п/п	Наименование изделия	Марка изделия	Размеры в мм. h	в	с	К-во шт.	N тип. черт.
1.	Подвальное окно	ДО-16	475	94	1120		К/67
2.	Хоз. дверь	ДД-45	1604	74	774		ДД-24
3	Трап в подвал	МЛ-205				5	МЛ-205 альб. МЛ-1-68
4.	Трап в подвал	НМЛ-190				5	л. МЛ-18
5.	Решетка для очистки обуви	МЛ-207	—	500	600	5	МЛ-207
6.	Перила	НМЛ-192 НМЛ-193				5 5	альбом МЛ-1-68 л. МЛ-18

Примечание.

1. В спецификации кол-во окон ДО-16 и дверей ДД-45 ставится при конкретной привязке.

Мастерская N | Адрес привязки

Гл. констр. м.
Привязал
Инж. ОВ и ВК
Инж. ЭМ

1979 | 9эт. 5 секц. крупнопанельный жилой дом на 268 квартир | План технического подполья | ПРОЕКТ 1Лг-606-5 | АР-1

Проверил Виноградов; Гл. инж. проекта Ленинград; Гл. конструктор Пономарев; Гл. инж. пр. Ростова; Нач. мастерской Кондратьева; Руководитель группы Васильев; Разработал Васильев; Гл. конструктор проекта Пономарев; Гл. архитектор проекта Виноградов; Гл. инженер проекта Русанов; Инженеры: ОВ, ВК, ЭМ, ЭЛ, ОТТ; Согласовано; Утверждено; Кисилева; Шифр 812 V.1972г.

ЛЕНПРОЕКТ

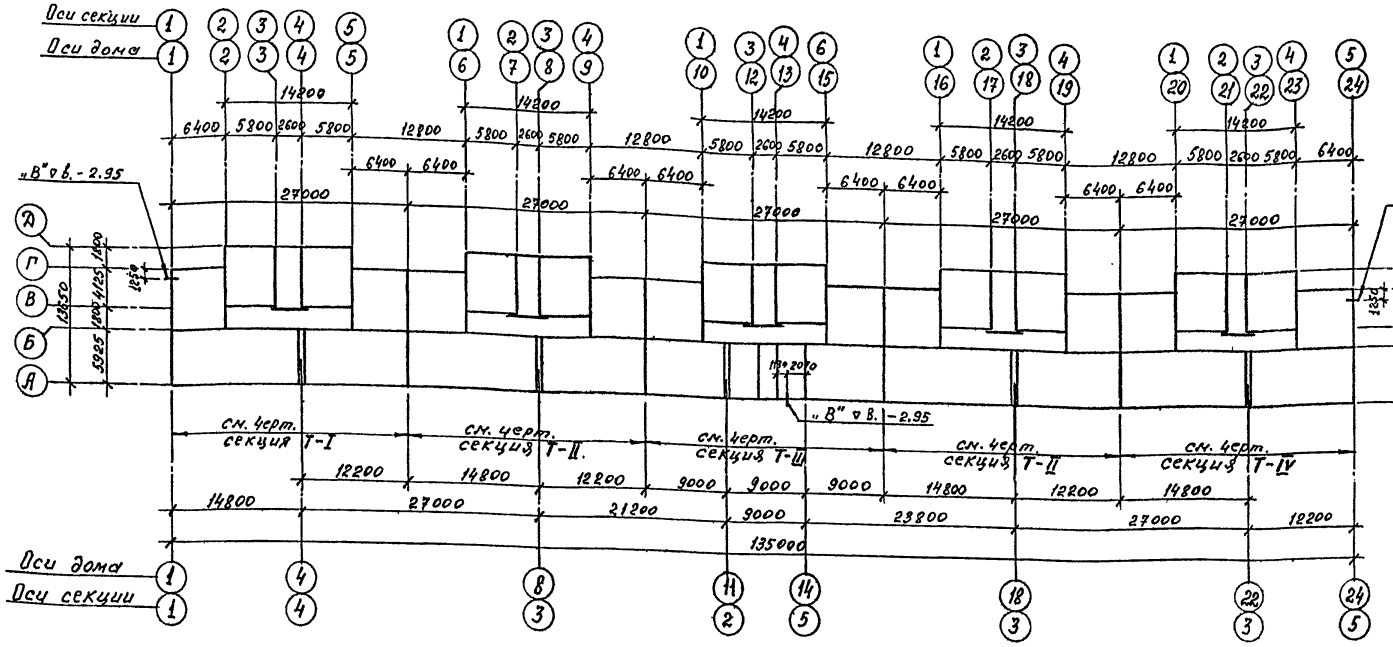

Примечания:

1. За относительную отметку ±0,00 принята отметка чистого пола 1го этажа.
2. Фундаменты запроектированы при нормативном давлении на грунт $R^н = 1,5$ кг/см².
3. Фундаменты выполняются из сборных железобетонных и бетонных блоков на растворе М-50 / М-75 в зимний период/
4. Под подошвой фундаментов устраивается песчаная подготовка из крупнозернистого леска толщиной 100мм.
5. Относительная отметка обреза фундаментов ▼-1.15 соответствует абсолютной отметке .....
6. За основание под подошвы фундаментов принят слой .....
7. Геологическое строение грунта принято по материалам изысканий треста ГРИИ, проведенным ..... 19 г. шифр ..... скважины № .....
8. Нарушение естественной структуры и промораживание грунтов основания не допускается; откачку грунтовых вод из котлована производить из специальных колодцев (зумпфов), расположенных вне котлована, поддерживая уровень воды в них на 200-400мм ниже дна котлована.
9. При возведении фундаментов руководствоваться „Временными техническими указаниями по устройству фундаментов зданий в Ленинграде и его пригородах". ВТУ 401-01-388-71.

В зимнее время дополнительно руководствоваться указаниями „Инструкции по производству работ в зимнее время — СН-50-59".

10. Изоляция стен от грунтовой сырости устраивается на ▼-0,10 из 2х слоев толя, наклеенных на дегтевой мастике МДК-Г-5 по выравненному цементным раствором верху цокольных панелей и внутренних стен подвала.
11. Все отверстия в фундаментах после прокладки санитехнических труб заделываются бетоном с оставлением зазора над трубами высотой 100мм.
12. Планы стеновых и цокольных панелей подполья, детали планов, развертки стен см. альбом О/72.
13. Армированный пояс на ▼-2,30 должен быть защищен над зазорами цементным раствором толщиной не менее 40мм.
14. При привязке, в зависимости от принятого заглубления фундаментов, одна из спецификаций бетонных блоков вычеркивается.
15. При привязке дополнительный расчет фундаментов на усилия от ветровой нагрузки не требуется.

Таблица принятых нагрузок на 1 п.м. обреза фундаментов.

№ п/п	Наименование нагрузок / № сечений	по 1-1 2-2	по 3-3	по 4-4	по 5-5	по 6-6	по 7-7	по 8-8	по 9-9
1	Постоянная нагрузка т/п.	29,6	18,0	14,0	36,0	29,0	15,0	9,0	67,10
2	Временная нагрузка т/п.	4,00	–	–	8,0	3,0	–	–	10,20

Спецификация сборных жел. бетонных изделий

№ п/п	Наименование изделия	Марка изделия	Размеры в мм h	b	c	Вес 1 шт кг	№ № тип. чертежей по каталогу 1969 г. ч.1-116-1 в.1	К-во шт	Объем бетона 1 шт м³	Общий объем бетона м³
1	Железобетонные блоки подушки	ФВ-12	300	800	1180	710	лист 51	5	0,283	1,40
2		ФВ-12	300	1000	1180	750	лист 43	16	0,30	4,80
3		БФВ42	500	5200	780	4920	Ленгипроспецфундамент	95	2,012	191,1
4		ФВ-12	300	1600	1180	1215	лист 19	30	0,486	14,6
5		ФВ4	500	2400	1180	2845	лист 9	239	1,138	272,0
6		ФВ2	500	3200	1180	4000	лист 1	48	1,60	76,8
7		ФВ-12	300	1200	1180	870	лист 35	10	0,347	3,50

Спецификация бет. изделий при заглублении h=1,65м

№ п/п	Наименов. изделия	Марка изделия	Размеры в мм h	b	c	Вес 1 шт кг	№ № тип. чертежей по каталогу 1969 г. ч.1-116-1 в.1	К-во шт	Объем бетона 1 шт м³	Общий объем бетона м³
1	Бетонные блоки фундаментов	ФС4	580	400	2380	1300	лист 3	12,5	0,543	6,80
2		ФСН5	280	500	1180	380	лист 10	11,5	0,159	1,80
3		ФС5	580	500	2380	1630	лист 5	2,5	0,679	1,70

Спецификация бет. изделий при заглублении h=1,95м

№ п/п	Наименов. изделия	Марка изделия	Размеры в мм h	b	c	Вес 1 шт кг	№ № тип. чертежей по каталогу 1969 г. ч.1-116-1 в.1	К-во шт	Объем бетона 1 шт м³	Общий объем бетона м³
1	Бетонные блоки фундаментов	ФС4	580	400	2380	1300	лист 3	12,5	0,543	6,80
2		ФСН5	280	500	1180	380	лист 10	16,5	0,159	2,60
3		ФС5	580	500	2380	1630	лист 5	2,5	0,679	1,70
4		ФСН4	280	400	1180	305	лист 9	630	0,127	80,0

Спецификация металла

№ п/п	Наименов. изделия	Марка издел.	Сеч. мм	Длина мм	Вес 1 шт кг	№ № черт.	Общ. длина м	Общий вес кг
1	Армированный пояс на ▼н.-2,30 (-2,60)	—	ф16А-II	—	—	11/16	3044,0	4763,0
2		—	ф6А-I	—	—	—11—	530,0	121,0
						Итого:		4884,0

Условные обозначения:

О - отверстия для труб отопления.
В - отверстия для труб водопровода.
Э - отверстия для электрокабеля.
Т - отверстия для телефонного кабеля.

Мастерская	№	Адрес привязки
Гл. конструктор		
Привязал		
Инж. ОВ		
Инж. ВК		
ОПТ		
Согласовано		
Шифр		
Дата		

1972	9эт. пятисекционный жилой дом на 268 квартир	Схема фундаментов дома. $R^н = 1,5$ кг/см²	ПРОЕКТ 1Лг-606-5	Лист КР-1

ЛЕНПРОЕКТ
Гл. инж. проекта — Гинкуров
Гл. конструктор — Цибина
Гл. архитектор — Рожков
Гл. инженер — Гинкуров
Гл. технолог — Сухоруков
Руководитель мастерской — Васильев
Старший инженер — Ларионов
Инженер — Петрова
Шифр 1-1
1-1972 г
Проверил Уфа — Гинкуров
Внесены изменения — Регламентированные
Утв. — Уфа
Нач. отд. — Уфа
Нач. сект. — Уфа
Нач. отд. — Уфа
Гл. спец. — Уфа
Инв. № подлинника

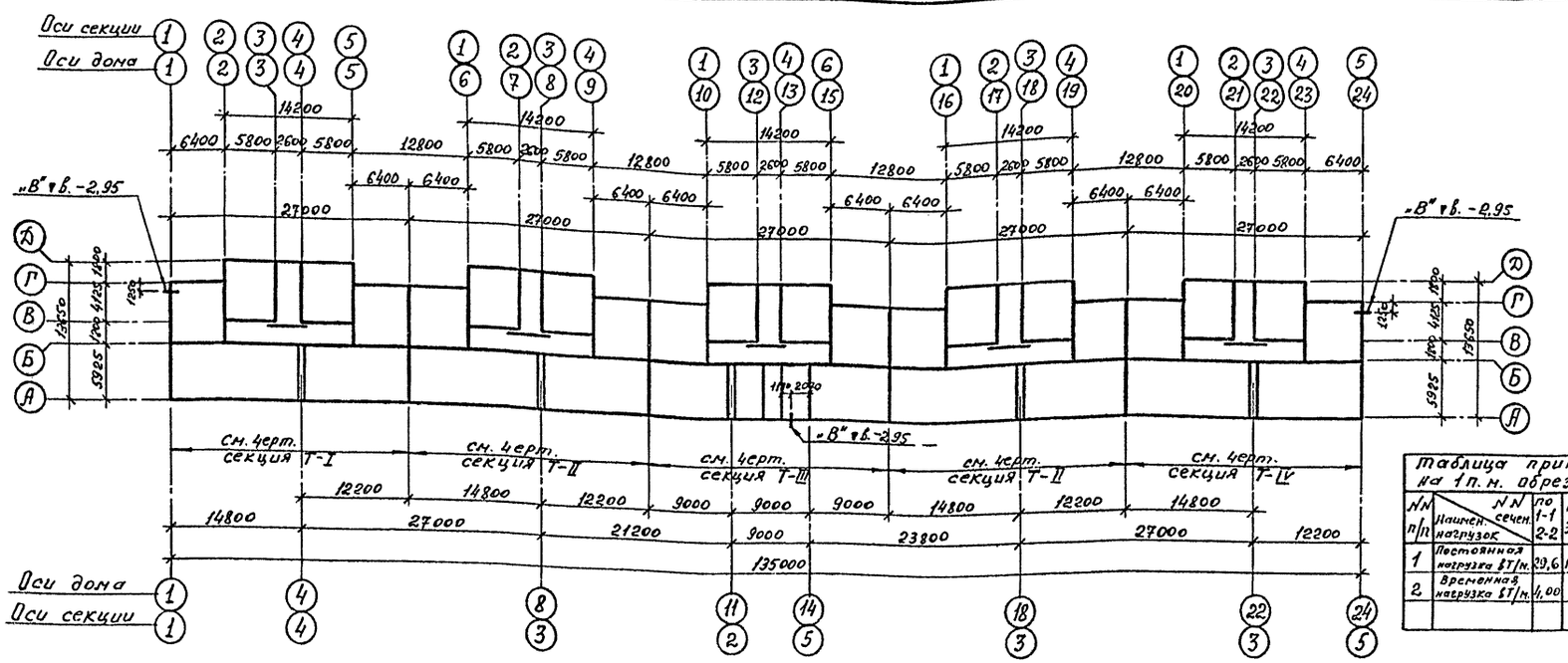

Таблица принятых нагрузок на 1 п.м. обреза фундаментов

№№ п/п	Наименование нагрузок	№№ сечений по 1-1 2-2	по 3-3	по 4-4	по 5-5	по 6-6	по 7-7	по 8-8	по 9-9
1	Постоянная нагрузка Т/п.м.	29,6	18,0	14,0	36,0	23,4	15,6	3,0	6,72
2	Временная нагрузка Т/п.м.	4,00	—	—	8,0	3,0	—	—	10,20

Спецификация сборных жел. бетонных изделий

№№ п/п	Наименование изделия	Марка изделия	Размеры в мм h	в	е	Вес 1 шт кг	№№ Тип чертежа, выпуск жел. бетона, лист 1968 г. а.1-112-1 в.1	К-во шт	Объем бетона 1 шт м³	Общий объем бетона м³
1	Железобетонные блоки подушки	Ф8-12	300	800	1180	710	лист 51	29	0,283	8,20
2		Ф10-12	300	1000	1180	750	лист 43	35	0,30	10,5
3		Ф12-12	300	1200	1180	870	лист 35	25	0,347	8,70
4		Ф20	500	2000	1180	2440	лист 13	249	0,975	242,8
5		Ф24	500	2400	1180	2845	лист 9	48	1,138	54,60
6		БФ341	600	4400	780	4300	Ленпроект альбом 1	95	1,75	166,3

Спецификация бет. изделий при заглублении h=1,65м

№№ п/п	Наименование изделия	Марка изделия	Размеры в мм h	в	е	Вес 1 шт кг	№№ Тип чертежа, выпуск жел. бетона, лист 1968 г. а.1-116-1 в.1	К-во шт	Объем бетона 1 шт м³	Общий объем бетона м³
1	Бетонные блоки фундаментов	ФС4	580	400	2380	1300	лист 3	15	0,543	8,10
2		ФСН5	280	500	1180	380	лист 10	11,5	0,159	1,90
3		ФС5	580	500	2380	1630	лист 5	3	0,679	2,0

Спецификация бет. изделий при заглублении h=1,95м

№№ п/п	Наименование изделия	Марка изделия	Размеры в мм h	в	е	Вес 1 шт кг	№№ Тип чертежа, выпуск жел. бетона, лист 1968 г. а.1-116-1 в.1	К-во шт	Объем бетона 1 шт м³	Общий объем бетона м³
1	Бетонные блоки фундаментов	ФС4	580	400	2380	1300	лист 3	15	0,543	8,10
2		ФСН5	280	500	1180	380	лист 10	17,5	0,159	2,80
3		ФС5	580	500	2380	1630	лист 5	3	0,679	2,0
4		ФСН4	280	400	1180	305	лист 9	630	0,127	80,0

Спецификация металла

№№ п/п	Наименование изделия	Марка издел.	Сечение мм	Длина мм	Вес 1 шт кг	№№ чертежа	Общая длина м	Общий вес кг
1	Армированный пояс на ▼н.-2,30 (-2,60)	—	⌀16А-II	—	—	01/16	3014	4763,0
2		—	⌀6А-I	—	—	—"—	530	121,0
						Итого:		4884,0

Примечания:

1. За относительную отметку ±0,00 принята отметка чистого пола 1-го этажа.
2. Фундаменты запроектированы при нормативном давлении на грунт $R^н = 2,0$ кг/см².
3. Фундаменты выполняются из сборных железобетонных и бетонных блоков на растворе М-50 /М-75 в зимний период/.
4. Под подошвой фундаментов устраивается песчаная подготовка из крупнозернистого песка толщиной 100 мм.
5. Относительная отметка обреза фундаментов ▼-1,15 соответствует абсолютной отметке.....;
6. За основание под подошвы фундаментов принят слой .....
7. Геологическое строение грунта принято по материалам изысканий треста ГРИИ, проведенным.....19 г. шифр ..... скважины №.....
8. Нарушение естественной структуры и промораживание грунтов основания не допускается; откачку грунтовых вод из котлована производить из специальных колодцев (зумпфов), расположенных вне котлована, поддерживая уровень воды в них на 200-400 мм ниже дна котлована.
9. При возведении фундаментов руководствоваться „Временными техническими указаниями по устройству фундаментов зданий в Ленинграде и его пригородах" ВТУ 401-01-388-71.

В зимнее время дополнительно руководствоваться указаниями „Инструкции по производству работ в зимнее время — СН-50-59"

10. Изоляция стен от грунтовой сырости устраивается на ▼-0,10 из 2-х слоев толя, наклеенных на дегтевой мастике МДК-Г-51 по выравненному цементным раствором верху цокольных панелей и внутренних стен подвала.
11. Все отверстия в фундаментах после прокладки сантехнических труб заделываются бетоном с оставлением зазора над трубами высотой 100 мм
12. Планы стеновых и цокольных панелей подполья, детали планов, развертки стен см. альбом 0/72.
13. Армированный пояс на ▼-2,30 должен быть защищен над зазорами цементным раствором толщиной не менее 40 мм.
14. При привязке, в зависимости от принятого заглубления фундаментов, одна из спецификаций бетонных блоков вычеркивается.
15. При привязке дополнительный расчет фундаментов на усилия от ветровой нагрузки не требуется.

Условные обозначения:

О - отверстия для труб отопления .....
В - отверстия для труб водопровода .....
Э - отверстия для электрокабеля .....
Т - отверстия для телефонного кабеля .....

Мастерская №	Адрес привязки
Гл. конс. маст.	
Привязал	
Инж. ОВ	
Инж. ВК	
ИЛТ	

1972	Этажность пятисекционный жилой дом на 268 квартир	Схема фундаментов дома $R^н = 2,0$ кг/см²	ПРОЕКТ 1Лг-606-5	Лист КР-2

ЛЕНПРОЕКТ
Гл. инж. ин-та Панфилов
Гл. констр. ин-та Ларочник
Нач. сект. № 4 Васильев
Руководитель маст. Гуськов
Шифр 2181
У-1972г

Гл. констр. маст. Ульянов
Гл. арх. пр-та Руденков
Гл. констр. пр-та Винокуров
Разработал Скнарева

Инж. ОВ —
Инж. ВК —
Инж. ЭТ —
Инж. ТТ —

Проверил Винокуров
Внесены изменения
Щепокина
Дата Рег. № Должность Подпись Изменения

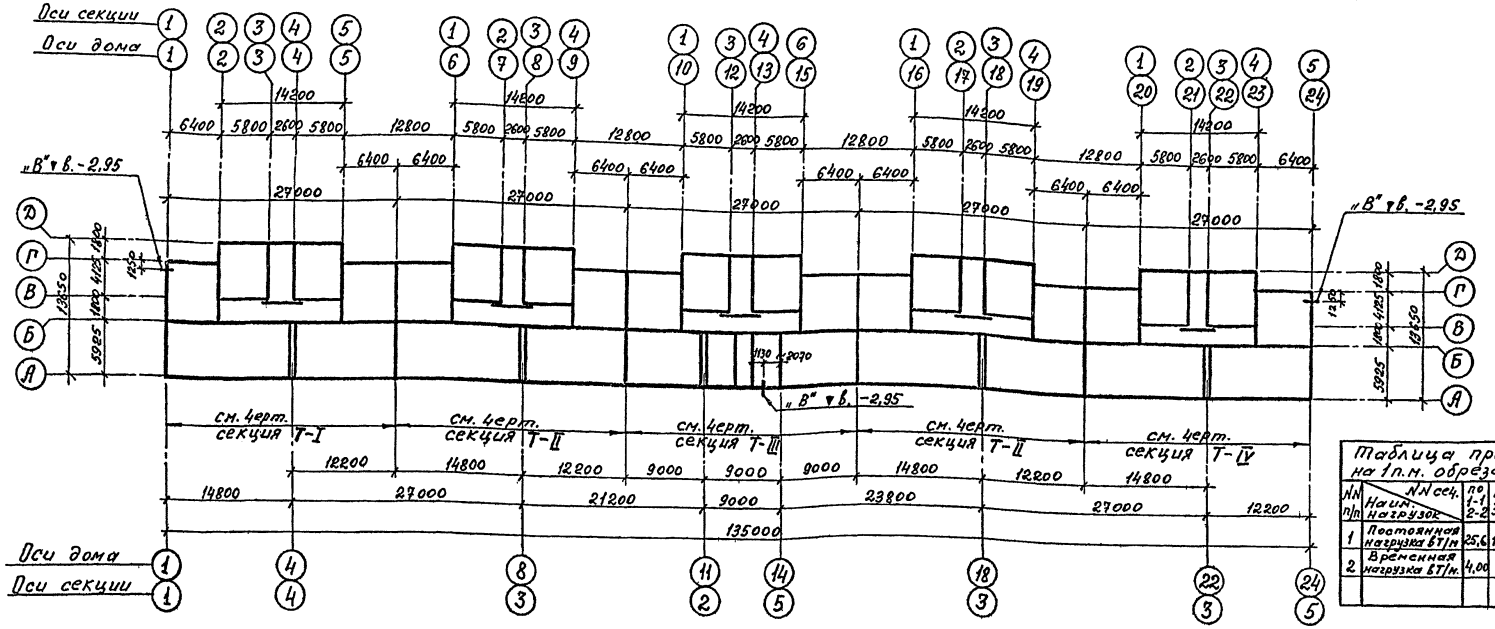

Таблица принятых нагрузок на 1 п.м. обреза фундаментов.

NN п/п	Наименование нагрузок \ NN сеч.	по 1-1 2-2	по 3-3	по 4-4	по 5-5	по 6-6	по 7-7	по 8-8	по 9-9
1	Постоянная нагрузка Вт/п	25,6	12,0	14,6	36,0	29,4	15,0	9,0	67,10
2	Временная нагрузка Вт/п	4,00	—	—	8,0	3,0	—	—	10,20

Спецификация сборных жел. бетонных изделий

NN п/п	Наименов. изделия	Марка изделия	Размеры в мм h	в	с	Вес 1 шт кг	NN тип. чер. Цниилэп жилища 1965г. а.1-112-1.1	К-во шт	Объем бетона 1 шт м³	Общий объем бетона м³
1	Железобетонные блоки подушки	ФВ-12	300	800	1180	710	лист 51	5	0,283	1,42
2		Ф10-12	300	1000	1180	750	лист 43	16	0,30	4,80
3		Ф12-12	300	1200	1180	870	лист 35	18	0,347	6,20
4		Ф16-12	300	1600	1180	1215	лист 19	22	0,486	10,70
5		Ф20	500	2000	1180	2440	лист 13	219	0,975	213,50
6		Ф24	500	2400	1180	2845	лист 9	20	1,138	22,80
7		Ф32	500	3200	1180	4000	лист 1	48	1,60	76,80
8		БФ342	600	5200	780	4920	Ленинград а/альбом	95	2,012	191,10

Спецификация бет. изделий при заглублении h=1,65м

NN п/п	Наименов. изделия	Марка изделия	Размеры в мм h	в	с	Вес 1 шт кг	NN тип. чер. Цниилэп жилища 1965г. а.1-116-1.1	К-во шт	Объем бетона 1 шт м³	Общий объем бетона м³
1	Бетонные блоки фундаментов	ФС4	580	400	2380	1300	лист 3	12,5	0,543	6,80
2		ФСН5	280	500	1180	380	лист 10	11,5	0,159	1,80
3		ФС5	580	500	2380	1630	лист 5	2,5	0,679	1,70

Спецификация бет. изделий при заглублении h=1,95м

NN п/п	Наименов. изделия	Марка изделия	Размеры в мм h	в	с	Вес 1 шт кг	NN тип. чер. Цниилэп жилища 1965г. а.1-116-1.1	К-во шт	Объем бетона 1 шт м³	Общий объем бетона м³
1	Бетонные блоки фундаментов	ФС4	580	400	2380	1300	лист 3	12,5	0,543	6,80
2		ФСН5	280	500	1180	380	лист 10	17	0,159	2,70
3		ФС5	580	500	2380	1630	лист 5	2,5	0,679	1,70
4		ФСН4	280	400	1180	305	лист 9	630	0,127	80,0

Спецификация металла

NN п/п	Наименов. изделия	Марка издел.	Сечен. мм	Длина мм	Вес 1 шт кг	NN черт.	Общая длина м	Общий вес кг
1	Армированный пояс на ▼н.-2,30 (-2,60)	—	Ф16П-II	—	—	01/16	3014,0	4763,0
2		—	Ф6А-I	—	—	—"—	530,0	121,0
						Итого:		4884,0

Примечания:

1. За относительную отметку ±0,00 принята отметка чистого пола 1 эт этажа.
2. Фундаменты запроектированы при нормативном давлении на грунт $R^н = 1,5$ кг/см².
3. Фундаменты выполняются из сборных железобетонных и бетонных блоков на растворе М-50/М-75 в зимний период/.
4. Под подошвой фундаментов устраивается песчаная подготовка из крупнозернистого песка толщиной 100мм.
5. Относительная отметка обреза фундаментов ▼-1,15 соответствует абсолютной отметке .....
6. За основание под подошвы фундаментов принят слой .....
7. Геологическое строение грунта принято по материалам изысканий треста ГРИИ, проведенным .....19 г шифр ..... скважины №.....
8. Нарушение естественной структуры и промораживание грунтов основания не допускается; откачку грунтовых вод из котлована производить из специальных колодцев (зумпфов), расположенных вне котлована, поддерживая уровень воды в них на 200-400мм ниже дна котлована
9. При возведении фундаментов руководствоваться „Временными техническими указаниями по устройству фундаментов зданий в Ленинграде и его пригородах" ВТУ 401-01-388-71. В зимнее время дополнительно руководствоваться указаниями „Инструкции по производству работ в зимнее время — СН-50-59".
10. Изоляция стен от грунтовой сырости устраивается на ▼-0,10 из 2х слоев толя, наклеенных на дегтевой мастике МДК-Г-5 по выравненному цементным раствором верху цокольных панелей и внутренних стен подвала.
11. Все отверстия в фундаментах после прокладки сантехнических труб заделываются бетоном с оставлением зазора над трубами высотой 100 мм.
12. Планы стеновых и цокольных панелей подполья, детали планов, развертки стен см. альбом 0/72.
13. Армированный пояс на ▼-2,30 должен быть защищен над зазорами цементным раствором толщиной не менее 40мм.
14. При привязке, в зависимости от принятого заглубления фундаментов, одна из спецификаций бетонных блоков вычеркивается.
15. При привязке дополнительный расчет фундаментов на усилия от ветровой нагрузки не требуется.

Условные обозначения:

О - отверстия для труб отопления.
В - отверстия для труб водопровода.
Э - отверстия для электрокабеля .....
Т - отверстия для телефонного кабеля .....

Мастерская N	Адрес привязки
гл. конструктор	
гл. инж. пр-та	
гл. конструктор	
Привязал	
Инж. ОВ	
Инж. ВК	
Инж. ЭМ	
ШИТ	
Дата	

1972	9эт. пятисекционный жилой дом на 268 квартир	Схема фундаментов дома $R^н = 1,5$ кг/см². (Вариант с наруж. стенами из керамзитобетонных панелей толщиной 480 мм).	ПРОЕКТ 1Лг-606-5
			лист КР-3

ЛЕНПРОЕКТ

Гл. конструктор проекта — Улбина
Гл. арх. пр-та — Русаков
Гл. конструктор — Дубовцев
Руководитель группы — Скворцов
Руководитель мастерской — Васильев
Гл. инженер — Чулков
Гл. конструктор — Шестопалова
Гл. инженер — Малофеев
Начальник — Пайфилов
Гл. инженер — Кузнецов
Проверил — Шестопалова
Выполнил — Малофеев

Шифр 8121
V-1972г

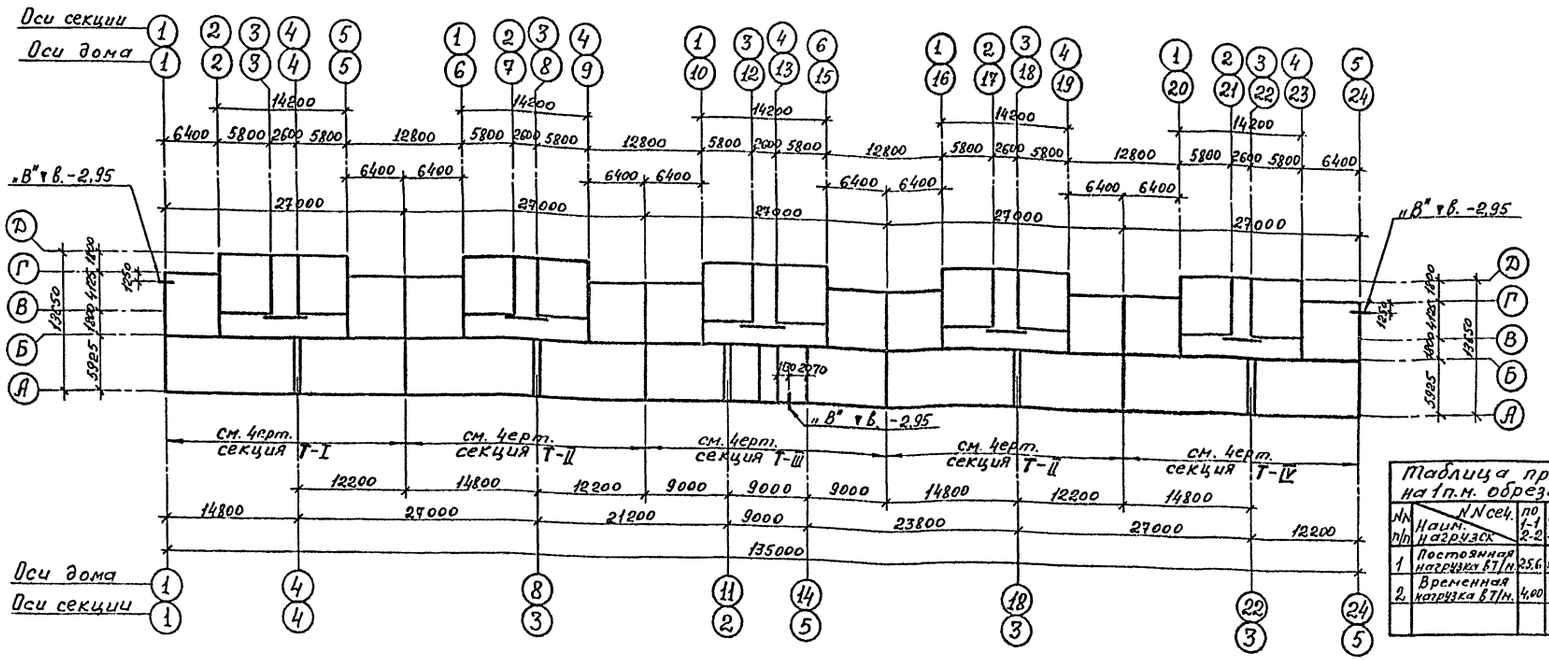

Спецификация сборных жел. бетонных изделий

NN п/п	Наименов. изделия	Марка изделия	Размеры в мм h	в	е	Вес 1 шт кг	NN Тип 4 сер. ЦНИИЭП жилища 1969 г.	К-во шт	Объем бетона 1 шт м³	Общий объем бетона м³
1	Железобетонные блоки подушки	Ф8-12	300	800	1180	710	лист 51	29	0.283	8,20
2		Ф10-12	300	1000	1180	950	лист 43	47	0,30	14,10
3		Ф12-12	300	1200	1180	870	лист 35	13	0,347	4,50
4		Ф16-12	300	1600	1180	1215	лист 19	219	0,486	106,40
5		Ф20	500	2000	1180	2440	лист 13	30	0,975	29,30
6		Ф24	500	2400	1180	2845	лист 9	48	1,138	54,60
7		БФ341	600	4400	780	4300	Ленгипроект альбом 1	95	1,75	166,30

Спецификация бет. изделий при заглублении h = 1,65 м

NN п/п	Наименов. изделия	Марка изделия	Размеры в мм h	в	е	Вес 1 шт кг	NN Тип 4 сер. ЦНИИЭП жилища 1969 г.	К-во шт	Объем бетона 1 шт м³	Общий объем бетона м³
1	Бетонные блоки фундаментов	ФС4	580	400	2380	1300	лист 3	17,5	0,543	9,50
2		ФСН5	280	500	1180	380	лист 10	11,5	0,159	1,80
3		ФС5	580	500	2380	1630	лист 5	3,5	0,679	2,40

Спецификация бет. изделий при заглублении h = 1,95 м

NN п/п	Наименов. изделия	Марка изделия	Размеры в мм h	в	е	Вес 1 шт кг	NN Тип 4 сер. ЦНИИЭП жилища 1969 г.	К-во шт	Объем бетона 1 шт м³	Общий объем бетона м³
1	Бетонные блоки фундаментов	ФС4	580	400	2380	1300	лист 3	11,5	0,543	9,50
2		ФСН5	280	500	1180	380	лист 10	18	0,159	2,90
3		ФС5	580	500	2380	1630	лист 5	3,5	0,679	2,40
4		ФСН4	280	400	1180	305	лист 9	630	0,127	80,0

Таблица принятых нагрузок на 1 п.м. обреза фундаментов.

NN п/п	Наименование нагрузок \ NN сеч.	по 1-1 2-2	по 3-3	по 4-4	по 5-5	по 6-6	по 7-7	по 8-8	по 9-9
1	Постоянная нагрузка Т/п	25,6	12,0	14,0	36,0	29,0	15,0	2,0	67,4
2	Временная нагрузка Т/п	4,00	—	—	8,0	3,0	—	—	10,9

Спецификация металла.

NN п/п	Наименов. изделия	Марка издел.	Сечение мм	Длина мм	Вес 1 шт кг	NN черт.	Общая длина м	Общий вес кг
1	Армированный пояс на ▼-2,30 (-2,60)	—	ф16А-II	—	—	01/16	3014,0	4763,0
2		—	ф6А-I	—	—	—	530,0	121,0
						Итого:		4884,0

Примечания:

1. За относительную отметку ±0,00 принята отметка чистого пола 1-го этажа.
2. Фундаменты запроектированы при нормативном давлении на грунт $R^н = 2,0$ кг/см².
3. Фундаменты выполняются из сборных железобетонных и бетонных блоков на растворе М-50/М-75 в зимний период.
4. Под подошвой фундаментов устраивается песчаная подготовка из крупнозернистого песка толщиной 100 мм.
5. Относительная отметка обреза фундаментов ▼-1.15 соответствует абсолютной отметке .....
6. За основание под подошвы фундаментов принят слой .....
7. Геологическое строение грунта принято по материалам изысканий треста ГРИИ, проведенным .....19 г шифр ..... скважины № .....
8. Нарушение естественной структуры и промораживание грунтов основания не допускается; откачку грунтовых вод из котлована производить из специальных колодцев (зумпфов), расположенных вне котлована, поддерживая уровень воды в них на 200-400 мм ниже дна котлована
9. При возведении фундаментов руководствоваться „Временными техническими указаниями по устройству фундаментов зданий в Ленинграде и его пригородах" ВТУ 401-01-388-71. В зимнее время дополнительно руководствоваться указаниями „Инструкции по производству работ в зимнее время — СН-50-59"
10. Изоляция стен от грунтовой сырости устраивается на ▼-0,10 из 2-х слоев толя, наклеенных на дегтевой мастике МДК-Г-50 по выравненному цементным раствором верху цокольных панелей и внутренних стен подвала.
11. Все отверстия в фундаментах после прокладки сантехнических труб заделываются бетоном с оставлением зазора над трубами высотой 100 мм.
12. Планы стеновых и цокольных панелей подполья, детали планов, развертки стен см. альбом О/72.
13. Армированный пояс на ▼-2,30 должен быть защищен над зазорами цементным раствором толщиной не менее 40 мм.
14. При привязке, в зависимости от принятого заглубления фундаментов, одна из спецификаций бетонных блоков вычеркивается.
15. При привязке дополнительный расчет фундаментов на усилия от ветровой нагрузки не требуется.

Условные обозначения:

О - Отверстия для труб отопления.
.....
В - Отверстия для труб водопровода.
.....
Э - Отверстия для электрокабеля .....
Т - Отверстия для телефонного кабеля .....

Мастерская N | Адрес привязки
Гл. констр. мастерской
Привязал
Цинж. ОВ
Цинж. ВК
ИПТ
Согласовано
Шифр | Дата

1972	9эт. пятисекционный жилой дом на 268 квартир	Схема фундаментов дома $R^н = 2,0$ кг/см². (Вариант с наруж. стенами из керамзитобетонных панелей толщиной 400 мм.)	ПРОЕКТ 1Лг-606-5	Лист КР-4

ЛЕНПРОЕКТ
Гл. инж. ин-та Ю. Ушаков
Гл. констр. ин-та А. Дубровин
Гл. констр. пр-та Г. Татаринов
Рук. гр. № 4 Г. Тарочкин
Рук. гр. № 4 Ю. Васильев
Шифр 8121
V-1972 г

Гл. конструктор Виноградов
Проверил Шелоухина
Внесены изменения
Гл. архитектор Русаков
Гл. конструктор Аникуев
Гл. конструктор Смирнова
Разработал Смирнова
Инж. ОВ
Инж. ВК
Инж. ЭМ
Инж. Ар-ра
Дата
Рег. N
Подпись
Фамилия

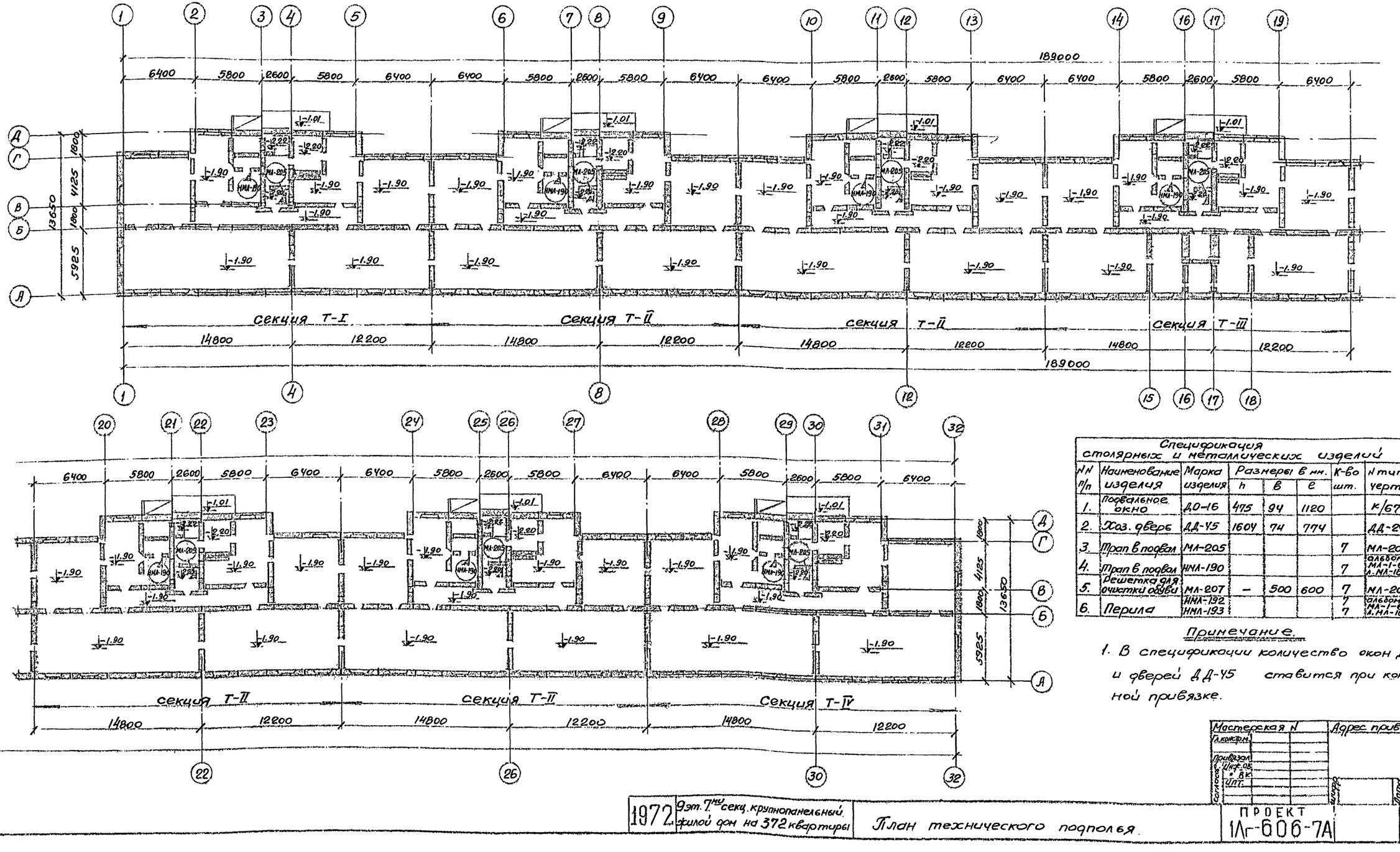

Спецификация столярных и металлических изделий

NN п/п	Наименование изделия	Марка изделия	Размеры в мм. h	в	с	К-во шт.	N тип. черт.
1.	Подвальное окно	ДО-16	475	94	1120		К/67
2.	Хоз. дверь	ДД-45	1604	74	774		ДД-24
3.	Трап в подвал	МЛ-205				7	МЛ-205 альбом МЛ-1-68 л. МЛ-18
4.	Трап в подвал	НМЛ-190				7	
5.	Решетка для очистки обуви	МЛ-207	—	500	600	7	МЛ-207
6.	Перила	НМЛ-132 НМЛ-193				7 7	альбом МЛ-1-68 л. МЛ-18

Примечание.

1. В спецификации количество окон ДО-16 и дверей ДД-45 ставится при конкретной привязке.

1972	9эт. 7^ш секц. крупнопанельный, жилой дом на 372 квартиры	План технического подполья.

Мастерская N | Адрес привязки

Проект 1Лг-606-7А

АР-1

Ленпроект

Гл. инж. пр. Ульянов
Гл. конструктор Рудаков
Гл. инж. пр. Винокуров
Гл. конструктор Киселева
Гл. конструктор Максимов
Руковод. мастерской Васильев
Гл. конструктор Панфилов
Гл. конструктор Максимов
Руковод. мастерской Васильев

Инв. № 08
" 2К
" 33
" ВТ

Согласовано

Шифр 8121
V 1972 г.

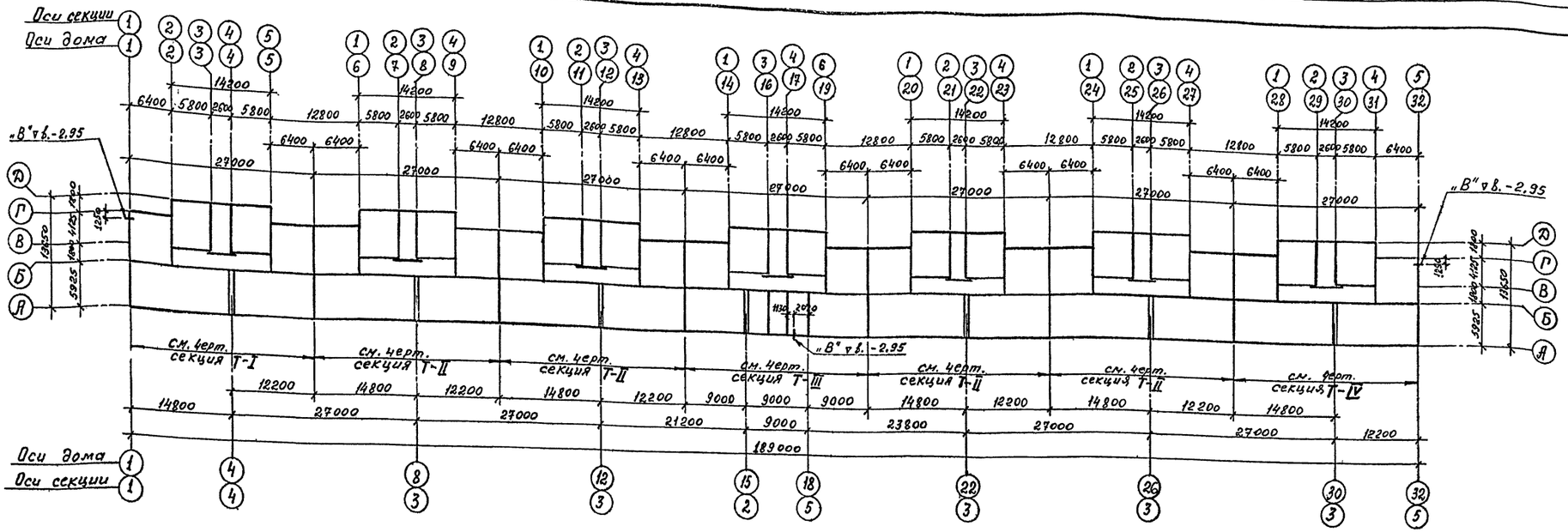

Примечания:

1. За относительную отметку ±0.00 принята отметка чистого пола 1-го этажа.
2. Фундаменты запроектированы при нормативном давлении на грунт $R^н = 1{,}5$ кг/см².
3. Фундаменты выполняются из сборных железобетонных и бетонных блоков на растворе М-50 / М-75 в зимний период.
4. Под подошвой фундаментов устраивается песчаная подготовка из крупнозернистого песка толщиной 100 мм.
5. Относительная отметка обреза фундаментов ▼-1.15 соответствует абсолютной отметке .....
6. За основание под подошвы фундаментов принят слой .....
7. Геологическое строение грунта принято по материалам изысканий треста ГРИИ, проведенным ..... 19 г шифр ..... скважины №.....
8. Нарушение естественной структуры и промораживание грунтов основания не допускается; откачку грунтовых вод из котлована производить из специальных колодцев (зумпфов), расположенных вне котлована, поддерживая уровень воды в них на 200 - 400 мм ниже дна котлована.
9. При возведении фундаментов руководствоваться „Временными техническими указаниями по устройству фундаментов зданий в Ленинграде и его пригородах" ВТУ 401-01-388-71.
10. Изоляция стен от грунтовой сырости устраивается на ▼-0,10 из 2-х слоев толя, наклеенных на дегтевой мастике МДК-Г-5 по выравненному цементным раствором верху цокольных панелей и внутренних стен подвала.
11. Все отверстия в фундаментах после прокладки сантехнических труб заделываются бетоном с оставлением зазора над трубами высотой 100 мм.
12. Планы стеновых и цокольных панелей подполья, детали планов, развертки стен см. альбом 0/72.
13. Армированный пояс на ▼-2,30 должен быть защищен над зазорами цементным раствором толщиной не менее 40 мм.
14. При привязке, в зависимости от принятого заглубления фундаментов, одна из спецификаций бетонных блоков вычеркивается.
15. При привязке дополнительный расчет фундаментов на усилия от ветровой нагрузки не требуется.

В зимнее время дополнительно руководствоваться указаниями „Инструкции по производству работ в зимнее время - СН-50-59".

Спецификация сборных жел. бетонных изделий

NN п/п	Наименов. изделия	Марка изделия	Размеры в мм h	в	ℓ	Вес 1 шт кг	NN тип. чертежа, альбома, № 1-116-1.1	К-во шт	Объем бетона 1 шт м³	Общий объем бетона м³
1	Железобетонные блоки подушки	Ф8-12	300	800	1180	710	лист 51	7	0,283	2,0
2		Ф10-12	300	1000	1180	750	лист 43	24	0,30	7,20
3		БФ342	600	5200	780	4920	Ленэнергоспецмонтаж альбом 1	133	2,013	267,6
4		Ф16-12	300	1600	1180	1215	лист 19	38	0,486	18,50
5		Ф24	500	2400	1180	2845	лист 9	333	1,138	379,0
6		Ф32	500	3200	1180	4000	лист 1	66	1,60	105,6
7		Ф12-12	300	1200	1180	870	лист 35	14	0,347	4,90

Спецификация бет. изделий при заглублении h=1.65м

NN п/п	Наименов. изделия	Марка изделия	Размеры в мм h	в	ℓ	Вес 1 шт кг	NN тип. черт. унифик. жилища 1968 г. 1-116-1.1	К-во шт	Объем бетона 1 шт м³	Общий объем бетона м³
1	Бетонные блоки фундаментов	ФС4	580	400	2380	1300	лист 3	17,5	0,543	9,50
2		ФСН5	280	500	1180	380	лист 10	15,5	0,159	2,50
3		ФС5	580	500	2380	1630	лист 5	2,5	0,679	1,70

Спецификация бет. изделий при заглублении h=1.95м

NN п/п	Наименов. изделия	Марка изделия	Размеры в мм h	в	ℓ	Вес 1 шт кг	NN тип. черт. унифик. жилища 1968 г. 1-116-1.1	К-во шт	Объем бетона 1 шт м³	Общий объем бетона м³
1	Бетонные блоки фундаментов	ФС4	580	400	2380	1300	лист 3	17,5	0,543	9,50
2		ФСН5	280	500	1180	380	лист 10	20,5	0,159	3,30
3		ФС5	580	500	2380	1630	лист 5	2,5	0,679	1,70
4		ФСН4	280	400	1180	305	лист 9	880	0,127	111,8

Таблица принятых нагрузок на 1 п. м. обреза фундаментов

NN п/п	Наименование нагрузок	NN сечен	по 1-1	по 2-2	по 3-3	по 4-4	по 5-5	по 6-6	по 7-7	по 8-8	по 9-9
1	Постоянная нагрузка Т/п.		29,6	18,0	14,0	36,0	29,0	15,0	9,0	67,10	
2	Временная нагрузка Т/п.		4,00	—	—	8,0	3,0	—	—	10,20	

Спецификация металла.

NN п/п	Наименование изделия	Марка издел.	Сеч. мм	Длина мм	Вес 1 шт кг	NN черт.	Общая длина м	Общий вес кг
1	Армированный пояс на ▼н.-2,30 (-2,60)	—	⌀16А-II	—	—	01/16	420	6653,0
2		—	⌀6П-I	—	—	—"—	740	169,0
						Итого:		6822,0

Условные обозначения:

О - отверстия для труб отопления.
В - отверстия для труб водопровода.
Э - отверстия для электрокабеля.
Т - отверстия для телефонного кабеля.

Мастерская N
Привязал
Инж. СВ
Инж. ВК
Инж. ЭМ
Гл. конструктор
Гл. инженер проекта
Нач. отдела
Нач. сектора
Разработал
Проверил
Н. контр.
Гл. инженер
Гл. архитектор
Гл. конструктор
Гл. инж. пр-та
Гл. агроном
Гл. технолог
Гл. энергетик
Гл. инж. пр-та
Гл. конструктор
Гл. архитектор
Гл. инженер
Гл. технолог
Гл. энергетик
Гл. агроном

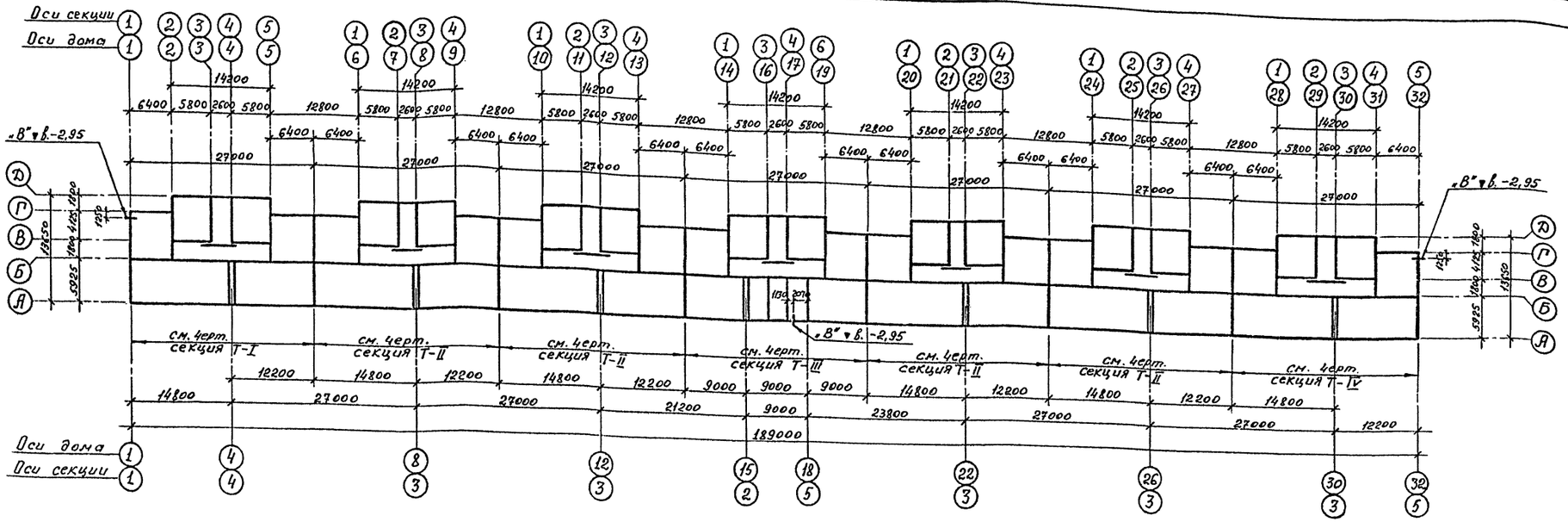

Спецификация сборных жел. бетонных изделий

NN п/п	Наименование изделия	Марка изделия	Размеры в мм h	в	с	Вес 1 шт кг	NN тип. сер. цилиндр. эл. лиц. 1962 г. и т. 112-181	К-во шт	Объем бетона 1 шт м³	Общий объем бетона м³
1	Железобетонные блоки подушки	ФБ 8-12	300	800	1180	710	лист 51	43	0,283	12,20
2		ФБ 10-12	300	1000	1180	750	лист 43	49	0,30	14,70
3		ФБ 12-12	300	1200	1120	870	лист 35	29	0,347	10,10
4		ФБ 20	500	2000	1180	2440	лист 13	347	0,975	338,3
5		ФБ 24	500	2400	1180	2845	лист 9	66	1,138	75,10
6		БФ 341	600	4400	780	4300	Ленэлпроект альбом 1	133	1,75	232,80

Спецификация бет. изделий при заглублении h=1,65м

NN п/п	Наименов. изделия	Марка изделия	Размеры в мм h	в	с	Вес 1 шт кг	NN тип. сер. цилиндр. эл. лиц. 1962 г. и т. 116-181	К-во шт	Объем бетона 1 шт м³	Общий объем бетона м³
1	Бетонные блоки фундаментов	ФС4	580	400	2380	1300	лист 3	21	0,543	11,40
2		ФСН5	280	500	1180	320	лист 10	15,5	0,159	2,50
3		ФС5	580	500	2380	1630	лист 5	3	0,679	2,0

Спецификация бет. изделий при заглублении h=1,95м

NN п/п	Наименов. изделия	Марка изделия	Размеры в мм h	в	с	Вес 1 шт кг	NN тип. сер. цилиндр. эл. лиц. 1962 г. и т. 116-181	К-во шт	Объем бетона 1 шт м³	Общий объем бетона м³
1	Бетонные блоки фундаментов	ФС4	580	400	2380	1300	лист 3	21	0,543	11,40
2		ФСН5	280	500	1180	320	лист 10	21,5	0,159	3,40
3		ФС5	580	500	2380	1630	лист 5	3	0,679	2,0
4		ФСН4	280	400	1180	305	лист 9	880	0,127	111,8

Спецификация металла

NN п/п	Наименование изделия	Марка издел.	Сеч. мм	Длина мм	Вес 1 шт кг	NN черт.	Общая длина м	Общий вес кг
1	Армированный пояс на ▼н.-2,30 (-2,60)	—	ф16А-II	—	—	01/16	4210	6653,0
2		—	ф6А-I	—	—	—н—	740	169,0
						Итого:		6822,0

Таблица принятых нагрузок на 1 п.м. обреза фундаментов.

NN п/п	Наименование нагрузок \ NN сечен.	по 1-1 2-2	по 3-3	по 4-4	по 5-5	по 6-6	по 7-7	по 8-8	по 9-9
1	Постоянная нагрузка т/п.м	29,6	18,0	14,0	36,0	29,0	15,0	9,0	69,10
2	Временная нагрузка т/п.м	4,00	—	—	8,0	3,0	—	—	10,20

Примечания:

1. За относительную отметку ±0.00 принята отметка чистого пола 1-го этажа.
2. Фундаменты запроектированы при нормативном давлении на грунт $R^н$ = 2,0 кг/см².
3. Фундаменты выполняются из сборных железобетонных и бетонных блоков на растворе М-50/М-75 в зимний период.
4. Под подошвой фундаментов устраивается песчаная подготовка из крупнозернистого песка толщиной 100мм.
5. Относительная отметка обреза фундаментов ▼-1,15 соответствует абсолютной отметке .....
6. За основание под подошвы фундаментов принят слой .....
7. Геологическое строение грунта принято по материалам изысканий треста ГРИИ, проведенным ..... 19 г шифр ..... скважины №.....
8. Нарушение естественной структуры и промораживание грунтов основания не допускается; откачку грунтовых вод из котлована производить из специальных колодцев (зумпфов), расположенных вне котлована, поддерживая уровень воды в них на 200-400мм ниже дна котлована.
9. При возведении фундаментов руководствоваться „Временными техническими указаниями по устройству фундаментов зданий в Ленинграде и его пригородах" ВТУ 401-01-388-71.
10. В зимнее время дополнительно руководствоваться указаниями „Инструкции по производству работ в зимнее время - СН-50-59"
11. Изоляция стен от грунтовой сырости устраивается на ▼-0.10 из 2х слоев толя, наклеенных на дегтевой мастике МДК-Г-50 по выравненному цементным раствором верху цокольных панелей и внутренних стен подвала.
12. Все отверстия в фундаментах после прокладки сантехнических труб заделываются бетоном с оставлением зазора над трубами высотой 100мм.
13. Планы стеновых и цокольных панелей подполья, детали планов, развертки стен см. альбом 0/72.
14. Армированный пояс на ▼-2,30 должен быть защищен над зазорами цементным раствором толщиной не менее 40мм.
15. При привязке, в зависимости от принятого заглубления фундаментов, одна из спецификаций бетонных блоков вычеркивается.
16. При привязке дополнительный расчет фундаментов на усилия от ветровой нагрузки не требуется.

Условные обозначения:

О - отверстия для труб отопления.
В - отверстия для труб водопровода.
Э - отверстия для электрокабеля.
Т - отверстия для телефонного кабеля.

1972	9эт. семисекционный жилой дом на 372 квартиры	Схема фундаментов дома $R^н$ = 2,0 кг/см²	ПРОЕКТ 1Ат-606-7А	Лист КР-2

Мастерская N — Адрес привязки

Гл. конструктор
Привязал
Нач. отд.
Нач. гр.
Инж.
Согласовано
Инв. N подл.
Взам. инв. N
Подпись и дата

Гл. инженер проекта Винокуров
Гл. архитектор проекта Винокуров
Гл. конструктор проекта Винокуров
Руководитель группы Васильев
Разработал Скнарёва
Гл. конструктор Рысаков
Гл. архитектор Шилина
Гл. инженер Винокуров
Проверил Винокуров

ЛЕНПРОЕКТ

Шифр 8121
V-1972г

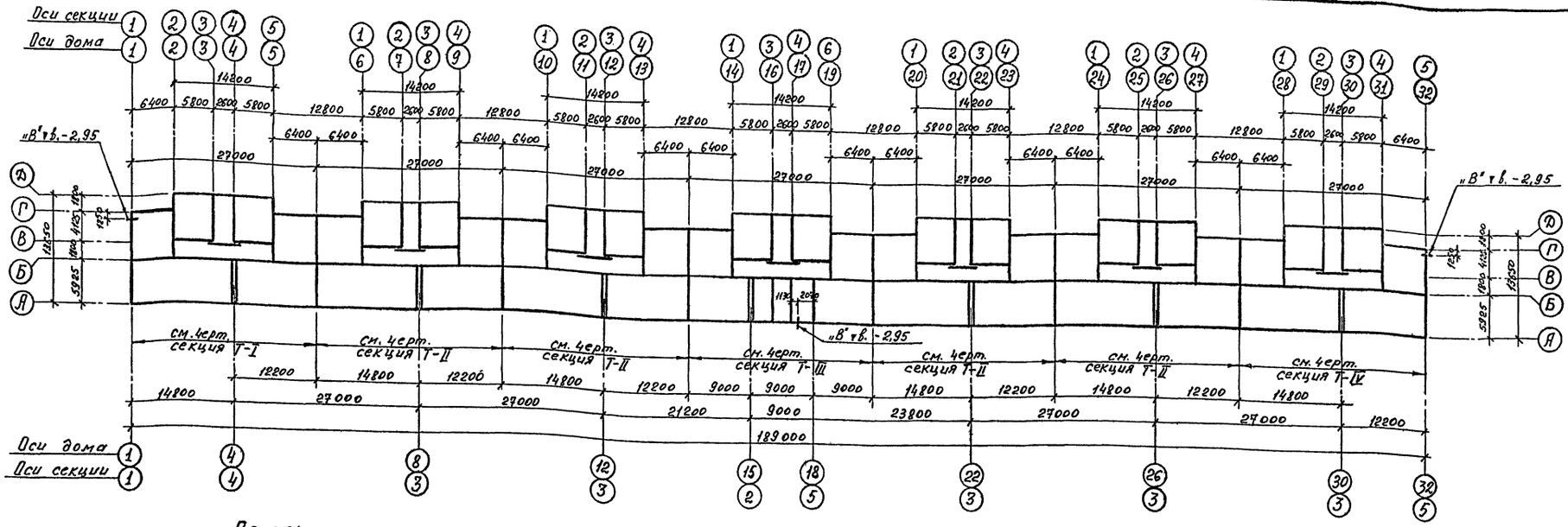

Спецификация сборных жел. бетонных изделий

NN п/п	Наименов. изделия	Марка изделия	Размеры в мм h	b	l	Вес 1 шт кг	NN Тип. чер. Цниипромзданий 1969 г. 2.1-116-1.8.1	К-во шт	Объем бетона 1 шт м³	Общий объем бетона м³
1	Железобетонные блоки подушки	ФБ 8-12	300	800	1180	710	лист 51	7	0,283	2,0
2		ФБ10-12	300	1000	1180	750	лист 43	24	0,30	7,20
3		ФБ12-12	300	1200	1180	870	лист 35	22	0,347	7,60
4		ФБ16-12	300	1600	1180	1215	лист 19	30	0,486	14,60
5		ФБ20	500	2000	1180	2440	лист 13	305	0,975	297,40
6		ФБ24	500	2400	1180	2845	лист 9	28	1,138	31,90
7		ФБ32	500	3200	1180	4000	лист 1	66	1,60	105,6
8		БФ342	600	5200	780	4920	Лензинпроект альбом	133	2,012	267,6

Спецификация бет. изделий при заглублении h=1,65м

NN п/п	Наименов. изделия	Марка изделия	Размеры в мм h	b	l	Вес 1 шт кг	NN Тип. чер. Цниипромзданий 1969 г. 2.1-116-1.8.1	К-во шт	Объем бетона 1 шт м³	Общий объем бетона м³
1	Бетонные блоки фундаментов	ФС4	580	400	2380	1300	лист 3	175	0,543	9,50
2		ФСН5	280	500	1180	380	лист 10	15,5	0,159	2,50
3		ФС5	580	500	2380	1630	лист 5	2,5	0,679	1,70

Спецификация бет. изделий при заглублении h=1,95

NN п/п	Наименов. изделия	Марка изделия	Размеры в мм h	b	l	Вес 1 шт кг	NN Тип. чер. Цниипромзданий 1969 г. 2.1-116-1.8.1	К-во шт	Объем бетона 1 шт м³	Общий объем бетона м³
1	Бетонные блоки фундаментов	ФС4	580	400	2380	1300	лист 3	17,5	0,543	9,50
2		ФСН5	280	500	1180	380	лист 10	21	0,159	3,40
3		ФС5	580	500	2380	1630	лист 5	2,5	0,679	1,70
4		ФСН4	280	400	1180	305	лист 9	880	0,127	111,8

Спецификация металла

NN п/п	Наименование изделия	Марка изделия	Сеч. мм	Длина мм	Вес 1 шт кг	NN черт.	Общая длина м	Общий вес кг
1	Армированный пояс на ▼ -2,30 (-2,60)	—	ф16А-II	—	—	01/16	4210	6653,0
2		—	46А-I	—	—	—"—	740	169,0
						Итого:		6822,0

Таблица принятых нагрузок на 1 п.м. обреза фундаментов

NN п/п	Наим. нагрузок \ NN сеч.	по 1-1 2-2	по 3-3	по 4-4	по 5-5	по 6-6	по 7-7	по 8-8	по 9-9
1	Постоянная нагрузка т/п.м	25,6	12,0	14,0	36,0	29,0	15,0	9,0	67,10
2	Временная нагрузка т/п.м	4,00	—	—	8,0	3,0	—	—	10,20

Условные обозначения:

О - отверстия для труб отопления.
В - отверстия для труб водопровода.
Э - отверстия для электрокабеля.
Т - отверстия для телефонного кабеля.

Примечания:

1. За относительную отметку ±0,00 принята отметка чистого пола 1-го этажа.
2. Фундаменты запроектированы при нормативном давлении на грунт $R^н$ = 1,5 кг/см².
3. Фундаменты выполняются из сборных железобетонных и бетонных блоков на растворе М-50/М-75 в зимний период/
4. Под подошвой фундаментов устраивается песчаная подготовка из крупнозернистого песка толщиной 100мм.
5. Относительная отметка обреза фундаментов ▼-1,15 соответствует абсолютной отметке .....
6. За основание под подошвы фундаментов принят слой .....
7. Геологическое строение грунта принято по материалам изысканий треста ГРИИ, проведенным .....19 г шифр ..... скважины №.....
8. Нарушение естественной структуры и промораживание грунтов основания не допускается; откачку грунтовых вод из котлована производить из специальных колодцев (зумпфов), расположенных вне котлована, поддерживая уровень воды в них на 200-400мм ниже дна котлована.
9. При возведении фундаментов руководствоваться „Временными техническими указаниями по устройству фундаментов зданий в Ленинграде и его пригородах" ВТУ 401-01-388-71.
10. Изоляция стен от грунтовой сырости устраивается на ▼-0,10 из 2-х слоев толя, наклеенных на дегтевой мастике МДК-Г-5 по выравненному цементным раствором верху цокольных панелей и внутренних стен подвала.
11. Все отверстия в фундаментах после прокладки сантехнических труб заделываются бетоном с оставлением зазора над трубами высотой 100мм.
12. Планы стеновых и цокольных панелей подполья, детали планов, развертки стен см. альбом 0/72.
13. Армированный пояс на ▼-2,30 должен быть защищен над зазорами цементным раствором толщиной не менее 40мм.
14. При привязке, в зависимости от принятого заглубления фундаментов, одна из спецификаций бетонных блоков вычеркивается.
15. При привязке дополнительный расчет фундаментов на усилия от ветровой нагрузки не требуется.

В зимнее время дополнительно руководствоваться указаниями „Инструкции по производству работ в зимнее время - СН-50-59".

1972	9эт. семисекционный жилой дом на 372 квартиры	Схема фундаментов дома. $R^н$ = 1,5 кг/см². (Вариант с наруж. стенами из керамзитобетонных панелей толщиной 400мм)	ПРОЕКТ 1Лг-606-7А Лист КР-3

ЛЕНПРОЕКТ
Шифр 8121
У-1972г

Привязан
Мастерская N
Адрес привязки

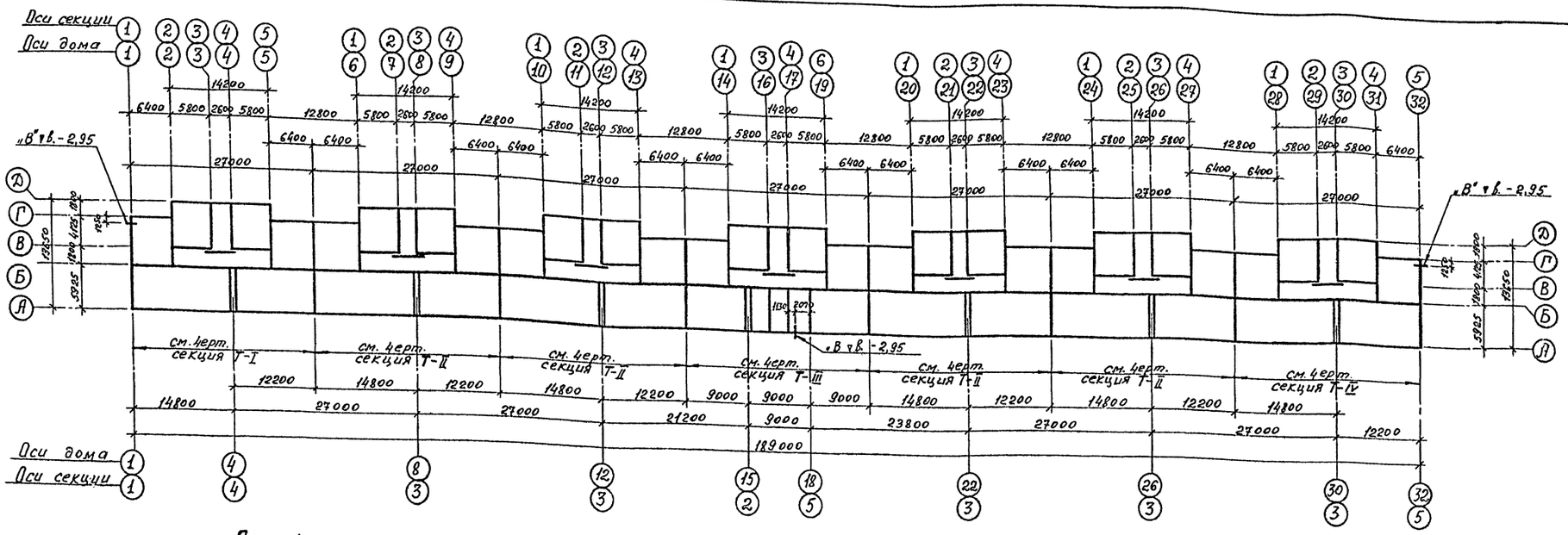

Примечания:

1. За относительную отметку ±0,00 принята отметка чистого пола 1го этажа.
2. Фундаменты запроектированы при нормативном давлении на грунт $R^н = 2{,}0$ кг/см².
3. Фундаменты выполняются из сборных железобетонных и бетонных блоков на растворе М-50/М-75 в зимний период/
4. Под подошвой фундаментов устраивается песчаная подготовка из крупнозернистого песка толщиной 100 мм.
5. Относительная отметка обреза фундаментов ▼-1,15 соответствует абсолютной отметке.....
6. За основание под подошвы фундаментов принят слой .....
7. Геологическое строение грунта принято по материалам изысканий треста ГРИИ, проведенным ..... 19 г шифр..... скважины №.....
8. Нарушение естественной структуры и промораживание грунтов основания не допускается; откачку грунтовых вод из котлована производить из специальных колодцев (зумпфов), расположенных вне котлована, поддерживая уровень воды в них на 200-400 мм ниже дна котлована.
9. При возведении фундаментов руководствоваться „Временными техническими указаниями по устройству фундаментов зданий в Ленинграде и его пригородах" ВТУ 401-01-388-71.
10. Изоляция стен от грунтовой сырости устраивается на ▼-0,10 из 2х слоев толя, наклеенных на дегтевой мастике МДК-Г-50 по выравненному цементным раствором верху цокольных панелей и внутренних стен подвала.
11. Все отверстия в фундаментах после прокладки сантехнических труб заделываются бетоном с оставлением зазора над трубами высотой 100 мм.
12. Планы стеновых и цокольных панелей подполья, детали планов, развертки стен см. альбом 0/72.
13. Армированный пояс на ▼-2,30 должен быть защищен над зазорами цементным раствором толщиной не менее 40 мм.
14. При привязке, в зависимости от принятого заглубления фундаментов, одна из спецификаций бетонных блоков вычеркивается.
15. При привязке дополнительный расчет фундаментов на усилия от ветровой нагрузки не требуется.

В зимнее время дополнительно руководствоваться указаниями „Инструкции по производству работ в зимнее время - СН-50-59".

Таблица принятых нагрузок на 1 п.м. обреза фундаментов.

№№ п/п	Наименование нагрузок \ №№ сечений	по 1-1 2-2	по 3-3	по 4-4	по 5-5	по 6-6	по 7-7	по 8-8	по 9-9
1	Постоянная нагрузка вт/м	25,6	12,6	14,0	36,0	29,0	15,0	9,0	67,10
2	Временная нагрузка вт/м	4,00	—	—	8,0	3,0	—	—	10,20

Условные обозначения:

О - отверстия для труб отопления.....
В - отверстия для труб водопровода.....
Э - отверстия для электрокабеля.....
Т - отверстия для телефонного кабеля.....

Спецификация сборных жел. бетонных изделий

№№ п/п	Наименование изделия	Марка изделия	Размеры в мм h	в	е	Вес 1 шт кг	№№ тип. конструкций и лист. 1968 г.	К-во шт	Объем бетона 1 шт м³	Общий объем бетона м³
1	Железобетонные блоки подушки	Ф 8-12	300	800	1180	710	лист 51	43	0.283	12.20
2		Ф 10-12	300	1000	1180	750	лист 43	61	0.30	18.30
3		Ф 12-12	300	1200	1180	870	лист 35	17	0.347	5.90
4		Ф 16-12	300	1600	1180	1215	лист 19	305	0.486	148.20
5		Ф 20	500	2000	1180	2440	лист 13	42	0.975	41.0
6		Ф 24	500	2400	1180	2845	лист 9	66	1.138	75.10
7		БФ 341	600	4400	780	4300	Техническое свидетельство	133	1.75	232.80
8										

Спецификация бет. изделий при заглублении h=1,65м

№№ п/п	Наименов. изделия	Марка изделия	Размеры в мм h	в	е	Вес 1 шт кг	№№ тип. конструкций и лист. 1968 г.	К-во шт	Объем бетона 1 шт м³	Общий объем бетона м³
1	Бетонные блоки фундаментов	ФС4	580	400	2380	1300	лист 3	24,5	0.543	13.30
2		ФСН5	280	500	1180	380	лист 10	15,5	0,159	2.50
3		ФС5	580	500	2380	1630	лист 5	3,5	0,679	2,40

Спецификация бет. изделий при заглублении h=1,95м

№№ п/п	Наименов. изделия	Марка изделия	Размеры в мм h	в	е	Вес 1 шт кг	№№ тип. конструкций и лист. 1968 г.	К-во шт	Объем бетона 1 шт м³	Общий объем бетона м³
1	Бетонные блоки фундаментов	ФС4	580	400	2380	1300	лист 3	24,5	0.543	13.30
2		ФСН5	280	500	1180	380	лист 10	22	0,159	3.50
3		ФС5	580	500	2380	1630	лист 5	3,5	0,679	2.40
4		ФСН4	280	400	1180	305	лист 9	880	0,123	111.8

Спецификация металла

№№ п/п	Наименование изделия	Марка издел.	Сеч. мм	Длина мм	Вес 1 шт кг	№№ черт.	Общая длина м	Общий вес кг
1	Армированный пояс на ▼м.-2,30 (-2,60)	—	416А-II	—	—	01/16	4210	6653,0
2		—	461-I	—	—	—"—	740	169,0
						Итого:		6822,0

Масштаб N | Адрес привязки

Гл. конструктор | Гл. инж. проекта | Гл. конструктор проекта | Нач. отд. | Гл. инж. | Гл. инж. | Гл. инж. | Гл. инж. | Гл. конструктор | Гл. инж. | Гл. конструктор | Руководитель проекта

Согласовано

Ленпроект

Шифр 8121

Ленинград 1972 г.

1972	9 эт. семисекционный жилой дом на 392 квартиры	Схема фундаментов дома. $R^н = 2{,}0$ кг/см² (Вариант с наружн. стенами из керамзитобетонных панелей толщиной 400 мм).	ПРОЕКТ 1Лг-606-7А	Лист КР-4

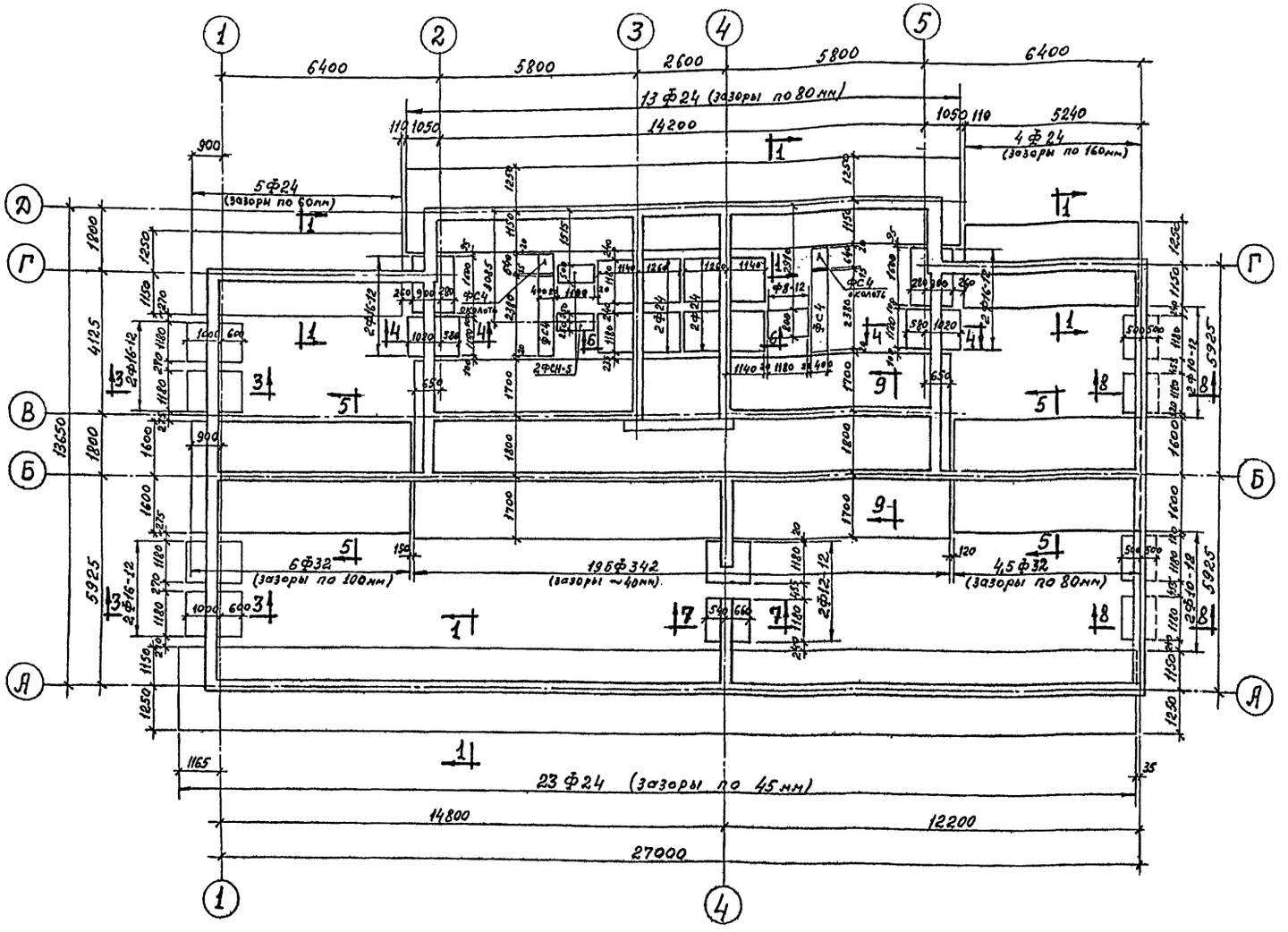

Спецификация сборных жел. бет. изделий

№№ п/п	Наименов. изделия	Марка изделия	Размеры в мм h	в	с	Вес 1 шт кг	№№ Тип. сер. ЦНИИЭП жилища 1965 г. вып. 1-116-1 б	К-во шт	Объем бетона 1 шт м³	Общ. объем м³
1	Железобетонные блоки подушки.	Ф8-12	300	800	1180	710	лист 51	1	0,283	0,28
2		Ф10-12	300	1000	1180	750	лист 43	4	0,30	1,20
3		БФ342	600	5200	780	4920	Секция 131 альбом 1	19	2,012	38,20
4		Ф16-12	300	1600	1180	1215	лист 19	8	0,486	3,90
5		Ф24	500	2400	1180	2845	лист 9	49	1,138	56,0
6		Ф32	500	3200	1180	4000	лист 1	10,5	1,60	16,80
7		Ф12-12	300	1200	1180	870	лист 35	2	0,347	0,70

Спецификация бет. изделий при заглублении h=1,65м

№№ п/п	Наименов. изделия	Марка изделия	Размеры в мм h	в	с	Вес 1 шт кг	№№ Тип. сер. ЦНИИЭП жилища 1965 г. вып. 1-116-1 б	К-во шт	Объем бетона 1 шт м³	Общий объем м³
1	Бетонные блоки фундаментов	ФС4	580	400	2380	1300	лист 3	2,5	0,543	1,40
2		ФСН5	280	500	1180	380	лист 10	2	0,159	0,32

Спецификация бет. изделий при заглублении h=1,95м

№№ п/п	Наименов. изделия	Марка изделия	Размеры в мм h	в	с	Вес 1 шт кг	№№ Тип. сер. ЦНИИЭП жилища 1965 г. вып. 1-116-1 б	К-во шт	Объем бетона 1 шт м³	Общий объем м³
1	Бетонные блоки фундаментов	ФС4	580	400	2380	1300	лист 3	2,5	0,543	1,40
2		ФСН5	280	500	1180	380	лист 10	2	0,159	0,32
3		ФСН4	280	400	1180	305	лист 9	12,5	0,127	15,90

Спецификация металла.

№№ п/п	Наименование изделия	Марка издел.	Сечение мм	Длина мм	Вес 1 шт кг	№№ серт	Общая длина м	Общий вес кг
1	Армированный пояс на ГН -2,30 (-2,44)	—	ф16А-II	—	—	01/16	598,0	945,0
2		—	ф6А-I	—	—	— " —	105,0	24,0
						Итого:		969,0

Примечания:

1. Основные примечания по устройству фундаментов см. лист КР-1.
2. При привязке, в зависимости от принятого заглубления фундаментов, одна из спецификаций бетонных блоков вычеркивается.

Мастерская № | Адрес привязки

Гл. конструктор проекта | Гл. инж. пр-та | Гл. конструктор | Гл. инж. | Нач. сект. | Руководитель группы | Проверил | Нормоконтролер | Составил

ЛЕНПРОЕКТ

Ширр 8121

У-1972г.

1972	9 этажный жилой дом на секционный квартир	План фундаментов для секции Т-I. R^{II}=1,5 кг/см²	ПРОЕКТ 1Лг-606-	Лист КР-5

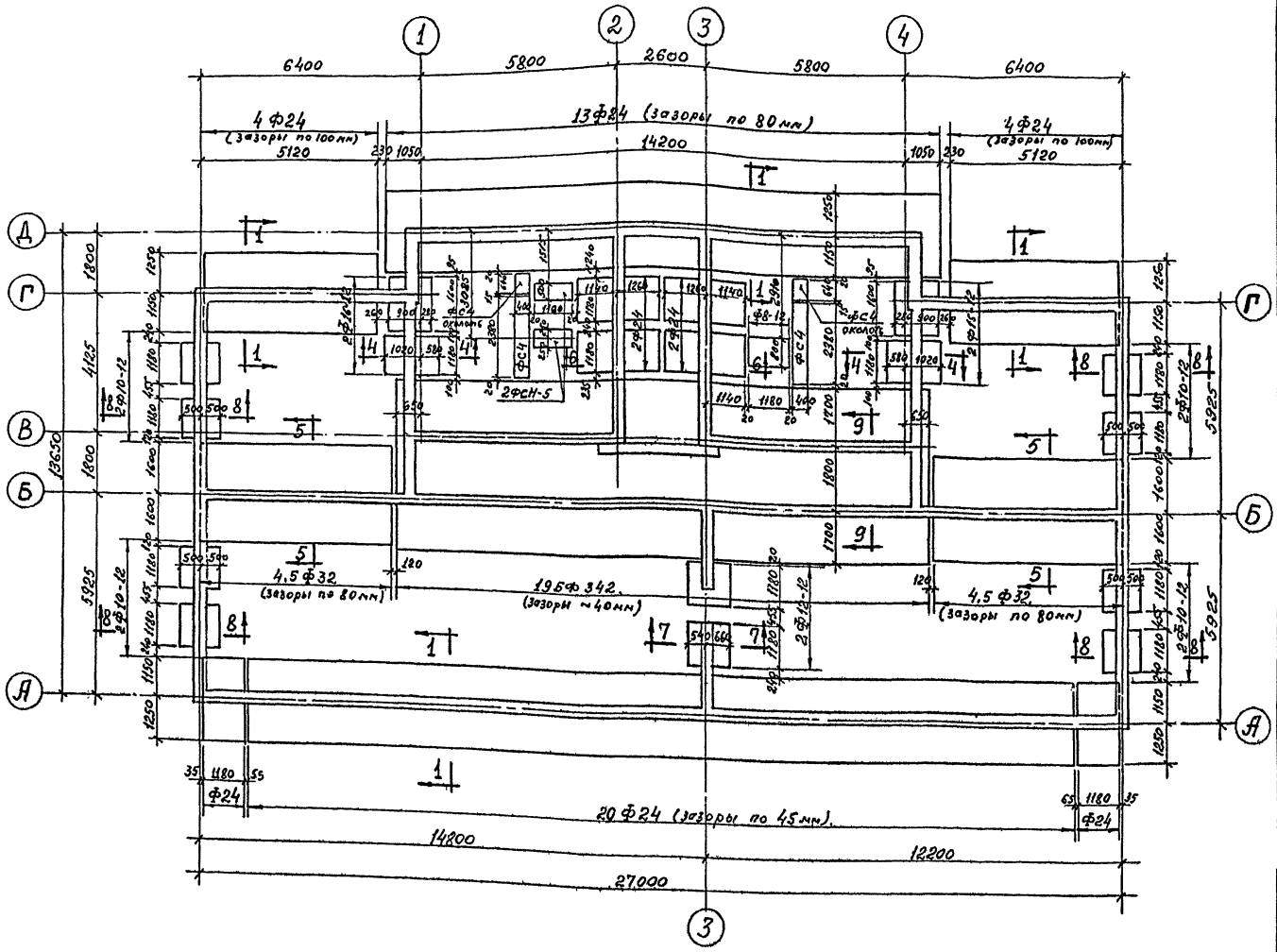

Спецификация сборных жел. бетонных изделий

NN п/п	Наименов. изделия	Марка изделия	Размеры в мм h	в	с	Вес 1 шт кг	NN тип. чертежа, инвентарный номер, год утверждения	К-во шт	Объем бетона 1 шт м³	Общий объем бетона м³
1	Железобетонные блоки подушки	Ф8-12	300	800	1180	710	лист 51	1	0,283	0,28
2		Ф10-12	300	1000	1180	750	лист 43	4	0,30	1,20
3		БФ342	600	5200	780	4320	Ленуниверсальный 1	19	2,012	38,2
4		Ф24	500	2400	1180	2845	лист 3	47	1,138	53,50
5		Ф32	500	3200	1180	4000	лист 1,	9	1,60	14,40
6		Ф16-12	300	1600	1180	1215	лист 19	4	0,486	2,00
7		Ф12-12	300	1200	1180	870	лист 35	2	0,347	0,70

Спецификация бет. изделий при заглублении h=1,65м

NN п/п	Наименов. изделия	Марка изделия	Размеры в мм h	в	с	Вес 1 шт кг	NN тип. чертежа, инвентарный номер, год утверждения	К-во шт	Объем бетона 1 шт м³	Общий объем бетона м³
1	Бетонные блоки фундаментов	ФС4	580	400	2380	1300	лист 3	2,5	0,543	1,40
2		ФСН5	280	500	1180	380	лист 10	2	0,159	0,32

Спецификация бет. изделий при заглублении h=1,95м

NN п/п	Наимен. изделия	Марка изделия	Размеры в мм h	в	с	Вес 1 шт кг	NN тип. чертежа, инвентарный номер, год утверждения	К-во шт	Объем бетона 1 шт м³	Общий объем бетона м³
1	Бетонные блоки фундаментов	ФС4	580	400	2380	1300	лист 3	2,5	0,543	1,40
2		ФСН5	280	500	1180	380	лист 10	2	0,159	0,32
3		ФСН4	280	400	1180	305	лист 9	125	0,127	15,90

Спецификация металла

NN п/п	Наименование изделия	Марка издел.	Сечен. мм	Длина мм	Вес 1 шт кг	NN черт.	Общая длина м	Общий вес кг
1	Арматурный пояс на отм. -2,1 (-2,4)	—	⌀16 А-II	—	—	01/16	598,0	945,0
2		—	⌀6 А-I	—	—	—"—	105,0	24,0
						Итого:		969,0

Примечания:

1. Основные примечания по устройству фундаментов см. лист КР-1.
2. При привязке, в зависимости от принятого заглубления фундаментов, одна из спецификаций бетонных блоков вычеркивается.

Мастерская N	Адрес привязки
Гл. конструк.	
привязал	
Инж. ОВ	
— " — ВК	
— " — ЭМ	
ИВТ	
согласовано	

ЛЕНПРОЕКТ

Гл. инж. проекта	—	Винокуров
Гл. инж. отд.	—	Полянцев
Гл. конструктор	—	Максимов
Н. сект.	Рожков	Н.Ц.
Руковод. практ.	Рожков	Н.Ц.
Гл. конструктор проекта	Рожков	Н.Ц.
Гл. инж. отд

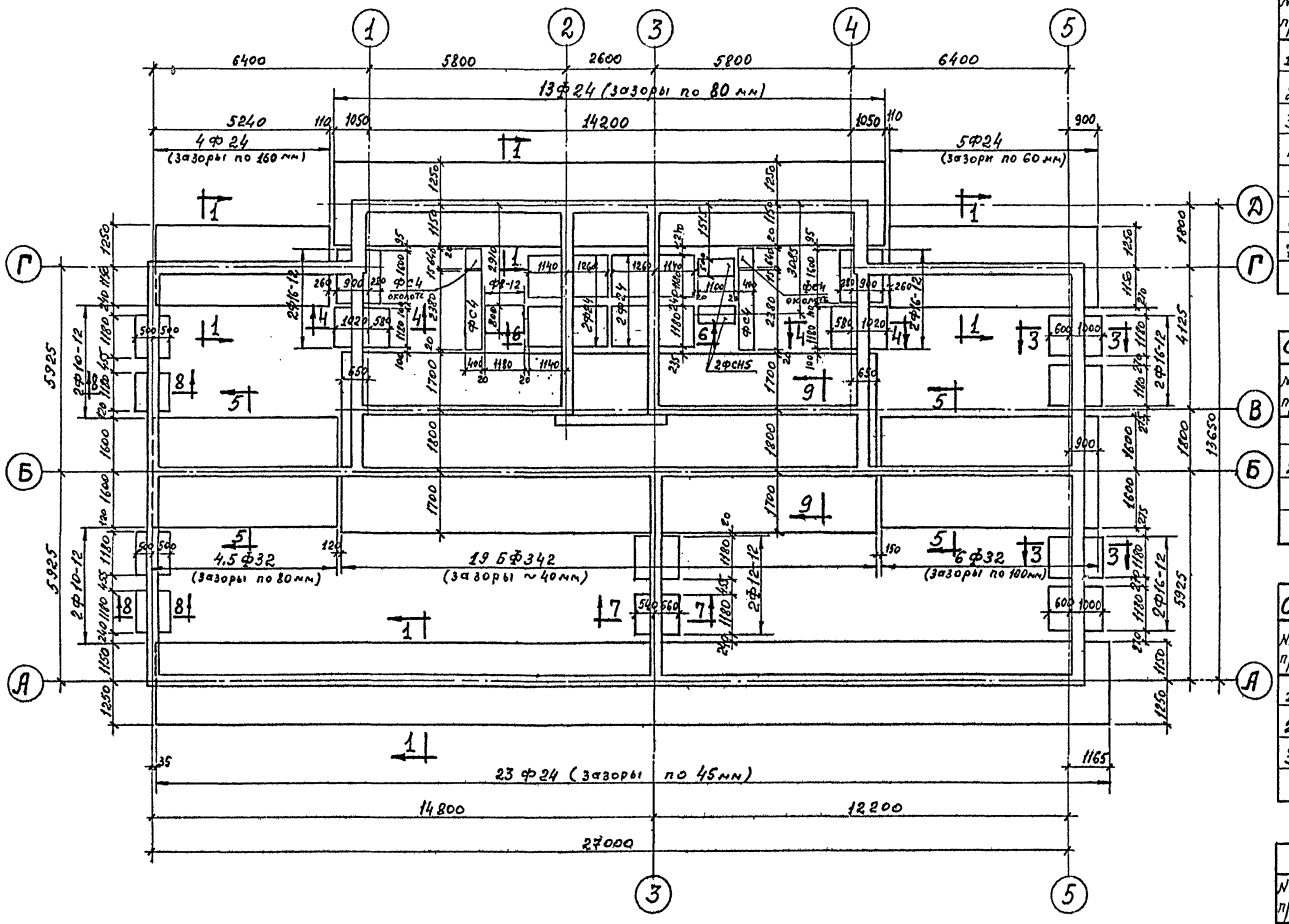

Спецификация сборных жел бетонных изделий

NN п/п	Наименов. изделия	Марка изделия	Размеры в мм h	в	l	Вес 1шт кг	NN типов ИИИ 901 и лист 1-1/16	К-во шт	Объем бетона 1шт м³	Общий объем бетона м³
1	Железобетонные блоки подушки	Ф8-12	300	800	1180	710	лист 51	1	0,283	0,28
2		Ф10-12	300	1000	1180	750	лист 43	4	0,30	1,20
3		БФ342	600	5200	780	4920	Ленэнниипроект альбом 1	19	2,012	38,20
4		Ф16-12	300	1600	1180	1215	лист 19	8	0,486	3,90
5		Ф24	500	2400	1180	2845	лист 9	49	1,138	55,80
6		Ф32	500	3200	1180	4000	лист 1	10,5	1,60	16,80
7		Ф12-12	300	1200	1180	870	лист 35	2	0,347	0,70

Спецификация бет. изделий при заглублении h=1,65м

NN п/п	Наименов. изделия	Марка изделия	Размеры в мм h	в	l	Вес 1шт кг	NN типов ИИИ 901 и лист 1-1/16	К-во шт	Объем бетона 1шт м³	Общий объем бетона м³
1	Бетонные блоки фундаментов	ФС4	580	400	2380	1300	лист 3	2,5	0,543	1,40
2		ФСН5	280	500	1180	380	лист 10	2	0,159	0,32

Спецификация бет. изделий при заглублении h=1,95

NN п/п	Наименов. изделия	Марка изделия	Размеры в мм h	в	l	Вес 1шт кг	NN типов ИИИ 901 и лист 1-1/16	К-во шт	Объем бетона 1шт м³	Общий объем бетона м³
1	Бетонные блоки фундаментов	ФС4	580	400	2380	1300	лист 3	2,5	0,543	1,40
2		ФСН5	280	500	1180	380	лист 10	2	0,159	0,32
3		ФСН4	280	400	1180	305	лист 9	125	0,127	15,90

Спецификация металла

NN п/п	Наименование изделия	Марка издел.	Сечен. мм	Длина мм	Вес 1шт кг	NN черт.	Общая длина м	Общий вес кг
1	Армированный пояс на ТН-2,30 (-2,60)	—	⌀16А-II	—	—	01/16	598,0	945,0
2		—	⌀6А-I	—	—	—"—	105,0	24,0
						Итого:		969,0

Примечания:

1. Основные примечания по устройству фундаментов см. лист КР-1.
2. При привязке, в зависимости от принятого заглубления фундаментов, одна из спецификаций бетонных блоков вычеркивается.

Мастерская N | Адрес привязки

Гл. конструктор мастерской | Привязал | Инж. ОВ | Инж. ВК | ЭЛ | ИПТ | Шифр | Дата

Согласовано

Шифр 8121

V-1972г

ЛЕНПРОЕКТ

Гл. инж. ин-та | Гл. конструктор ин-та | Мастерская N4 | Руководит. мастерской | Гл. констр. мастерской | Гл. арх. пр-та | Гл. констр. пр-та | Разработал | Проверил | Согласовано | Инж. ОВ | Инж. ВК | Инж. ЭЛ | Инж. РТТ | Дата | Рег. | Дальнейшего | Подпись | Фамилия

Винокуров | Ильина | Рысаков | Винокуров | Смирнов | Сидоров | Васильев

1972	9эт. жилой дом на квартир	План фундаментов для секции Т-IV $R^н$=1.5кг/см²	ПРОЕКТ 1Лг-606-	Лист КР-7

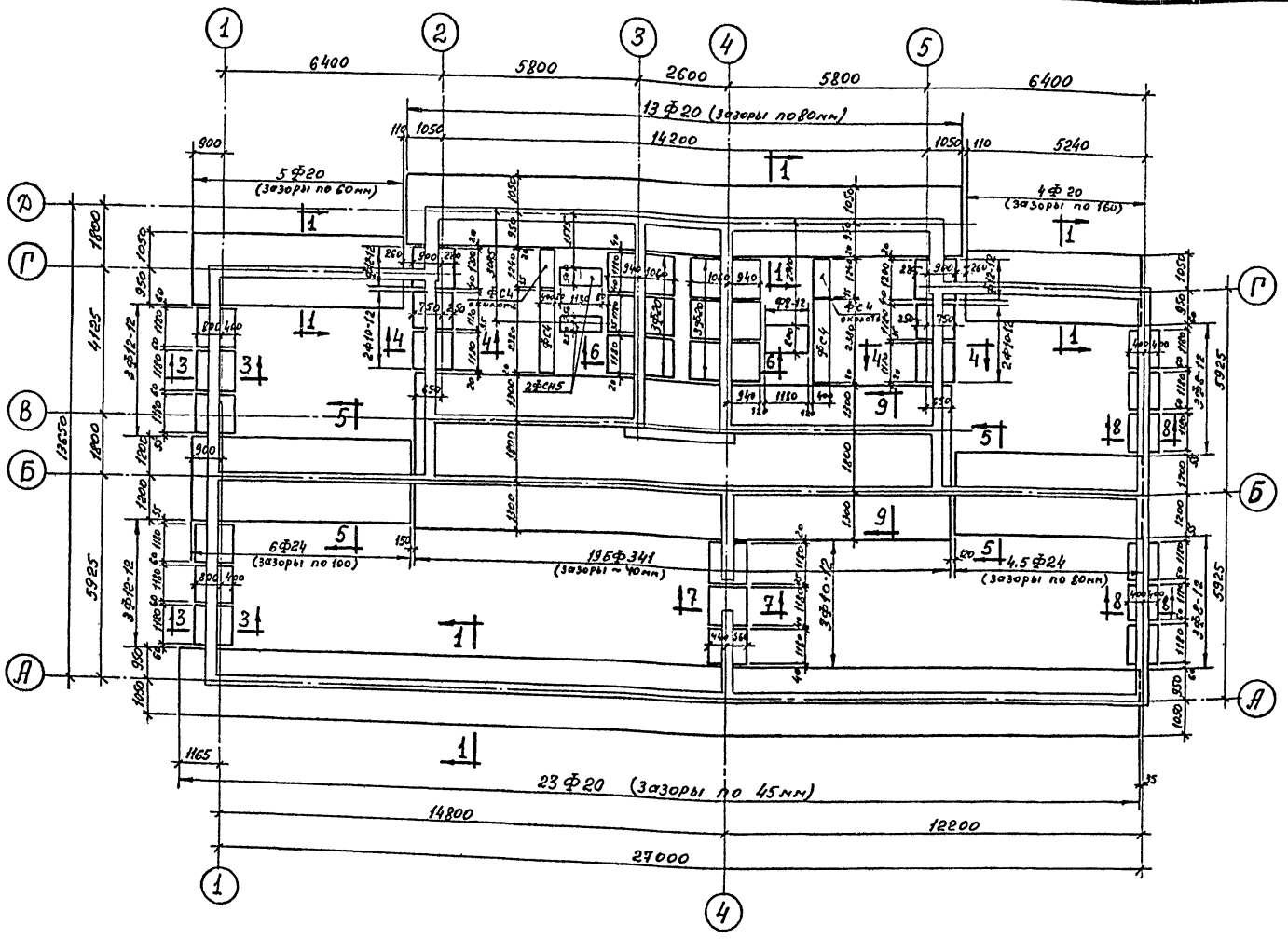

Спецификация сборных жел. бет. изделий

NN п/п	Наименов. изделия	Марка изделия	Размеры в мм h	в	е	Вес 1 шт кг	NN Тип, вып. Цинизп Ленпроект 1969 г. 1.1-116-1.1	К-во шт	Объем бетона 1 шт м³	Общ. объем бетона м³
1	Железобетонные блоки подушки	ФВ-12	300	800	1180	710	лист 51	7	0,283	2,0
2		Ф12-12	300	1200	1180	870	лист 35	8	0,347	2,80
3		Ф10-12	300	1000	1180	750	лист 43	7	0,30	2,10
4		Ф20	500	2000	1180	2440	лист 13	51	0,975	49,70
5		Ф24	500	2400	1180	2845	лист 9	10,5	1,138	12,0
6		БФ341	600	4400	780	4300	Ленэнергоальбом	19	1,75	33,30

Спецификация бет. изделий при заглублении h=1,65 м

NN п/п	Наименов. изделия	Марка изделия	Размеры в мм h	в	е	Вес 1 шт кг	NN Тип, вып. Цинизп Ленпроект 1969 г. 1.1-116-1.1	К-во шт	Объем бетона 1 шт м³	Общий объем м³
1	Бетонные блоки фундаментов	Фс4	580	400	2380	1300	лист 3	3	0,543	1,63
2		ФСН5	280	500	1180	380	лист 10	2	0,159	0,32

Спецификация бет. изделий при заглублении h=1,95 м

NN п/п	Наименов. изделия	Марка изделия	Размеры в мм h	в	е	Вес 1 шт кг	NN Тип, вып. Цинизп Ленпроект 1969 г. 1.1-116-1.1	К-во шт.	Объем бетона 1 шт м³	Общий объем бетона м³
1	Бетонные блоки фундаментов	Фс4	580	400	2380	1300	лист 3	3	0,543	1,63
2		ФСН5	280	500	1180	380	лист 10	2	0,159	0,32
3		ФСН4	280	400	1180	305	лист 9	125	0,127	15,90

Спецификация металла

NN п/п	Наименование изделия	Марка издел.	Сечен. мм	Длина мм	Вес 1 шт кг	NN черт.	Общая длина м	Общий вес кг
1	Армированный пояс на ▽Н.-2,30 (-2,60)	—	⌀16А-II	—	—	01/16	598,0	945,0
2		—	⌀6Н-I	—	—	—"—	105,0	24,0
						Итого:		969,0

Примечания:

1. Основные примечания по устройству фундаментов см. лист КР-2.
2. При привязке, в зависимости от принятого заглубления фундаментов, одна из спецификаций бетонных блоков вычеркивается.

Мастерская N

Адрес привязки

1972	9 этажный секционный жилой дом на квартир	План фундаментов для секции Т-I $R_0^н$=2,0 кг/см²	ПРОЕКТ 1Лг-606- Лист КР-8

ЛЕНПРОЕКТ
Шифр 8121
V·1972г

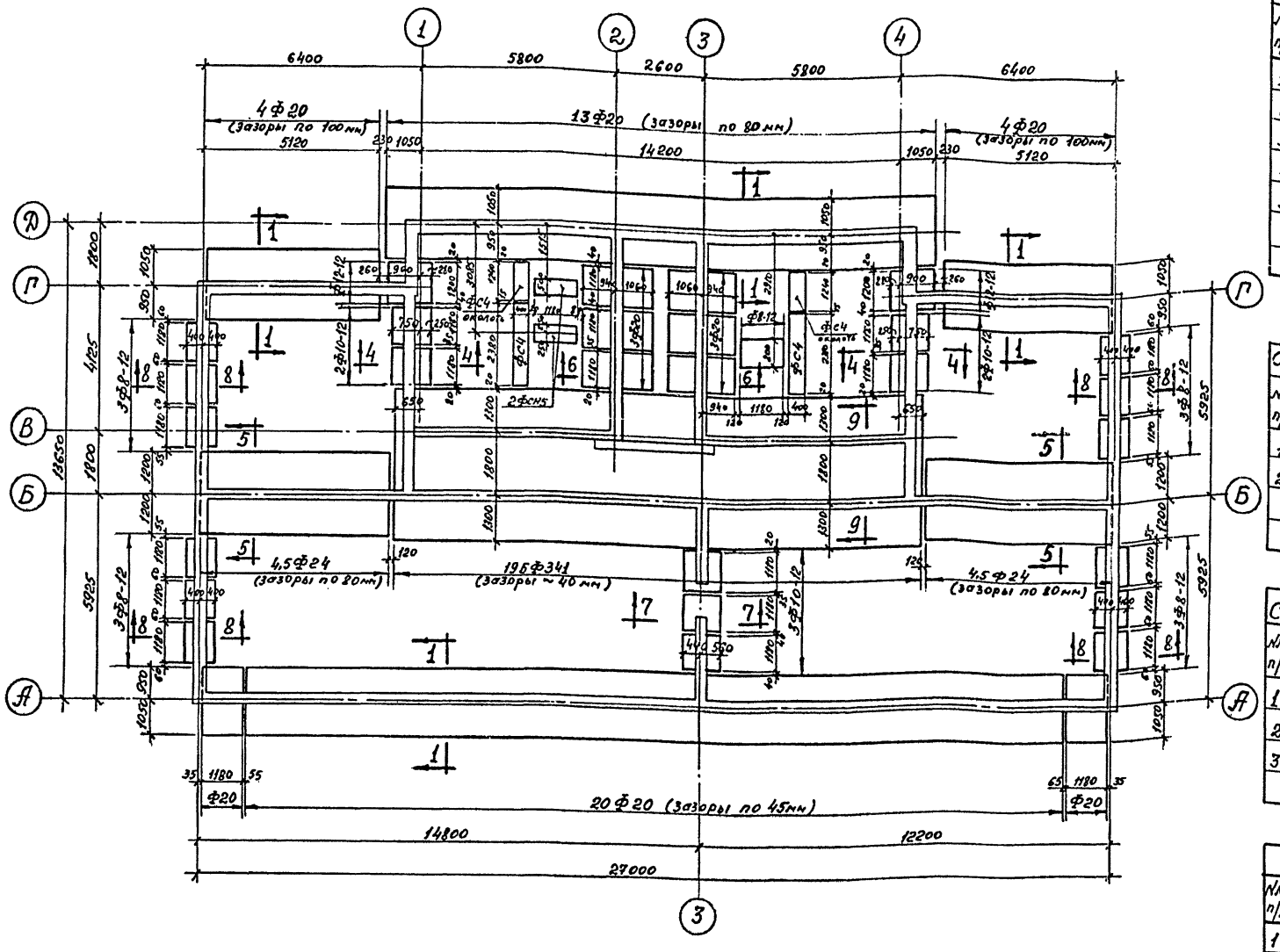

Спецификация сборных жел. бетонных изделий

NN п/п	Наименов. изделия	Марка изделия	Размеры в мм h	в	е	Вес 1 шт кг	NN тип. чер. Цилиндр. ж. Лицея 1965 г. т.1-112-1 в.1	К-во шт	Объем бетона 1 шт м³	Общий объем бетона м³
1	Железобетонные блоки подушки	Ф8-12	300	800	1180	710	лист 51	7	0,283	2,0
2		Ф10-12	300	1000	1180	750	лист 43	7	0,30	2,10
3		Ф20	500	2000	1180	2440	лист 13	49	0,975	47,80
4		Ф24	500	2400	1180	2845	лист 9	9	1,138	10,20
5		БФ341	600	4400	780	4300	Ленэнергоальбом 1	19	1,75	33,30
6		Ф12-12	300	1200	1180	870	лист 35	2	0,347	0,70

Спецификация бет. изделий при заглублении h=1,65м

NN п/п	Наименов. изделия	Марка изделия	Размеры в мм h	в	е	Вес 1 шт кг	NN тип. чер. Цилиндр. ж. Лицея 1965 г. т.1-116-1 в.1	К-во шт	Объем бетона 1 шт м³	Общий объем бетона м³
1	Бетонные блоки фундаментов	ФС4	580	400	2380	1300	лист 3	3	0,543	1,63
2		ФСН5	280	500	1180	380	лист 10	2	0,159	0,32

Спецификация бет. изделий при заглублении h=1,95м

NN п/п	Наимен. изделия	Марка изделия	Размеры в мм h	в	е	Вес 1 шт кг	NN тип. чер. Цилиндр. ж. Лицея 1965 г. т.1-116-1 в.1	К-во шт	Объем бетона 1 шт м³	Общий объем бетона м³
1	Бетонные блоки фундаментов	ФС4	580	400	2380	1300	лист 3	3	0,543	1,63
2		ФСН5	280	500	1180	380	лист 10	2	0,159	0,32
3		ФСН4	280	400	1180	305	лист 9	125	0,127	15,90

Спецификация металлов

NN п/п	Наименован. изделия	Марка издел.	Сечен. мм	Длина мм	Вес 1 шт кг	NN черт.	Общая длина м	Общий вес кг
1	Армированный поле на отм.-2,30 (-2,60)	—	ф16А-II	—	—	01/16	598,0	945,0
2		—	ф6А-I	—	—	—	105,0	24,0
						Итого:		969,0

Примечания:

1. Основные примечания по устройству фундаментов см. лист КР-2.
2. При привязке, в зависимости от принятого заглубления фундаментов, одна из спецификаций бетонных блоков вычеркивается.

Мастерская N | Адрес привязки

Гл. конструктор | Привязал | Инж. ОВ | ВК | ЭМ | ПТ | Шифр | Лист | Листов

ЛЕНПРОЕКТ
Гл. инж. проекта — Понизовкин
Гл. конструктор — Кисленко
Гл. конструктор мастерской — Васильев
Руководитель мастерской — Васильев

Проверил — Винокуров
Внесены изменения
Дата рег. — Должность — Подпись — Фамилия

Согласовано: Шиф. ОВ. — Инж. ВК. — Инж. ЭМ. — Инж. ПТ

Главный инженер — Дроздов — Винокуров
Главный архитектор — Сидоров — Синцерова
Главный конструктор — Сидоров — Васильев
Гл. конструктор проекта — Сидоров — Васильев
Гл. конструктор проекта — Сидоров — Васильев

Шифр 8121
У. 1972 г.

1972	9 этажный секционный жилой дом на квартир	План фундаментов для секции Т-II $R^{н}=2,0$кг/см²	ПРОЕКТ 1Лг-606-	Лист КР-9

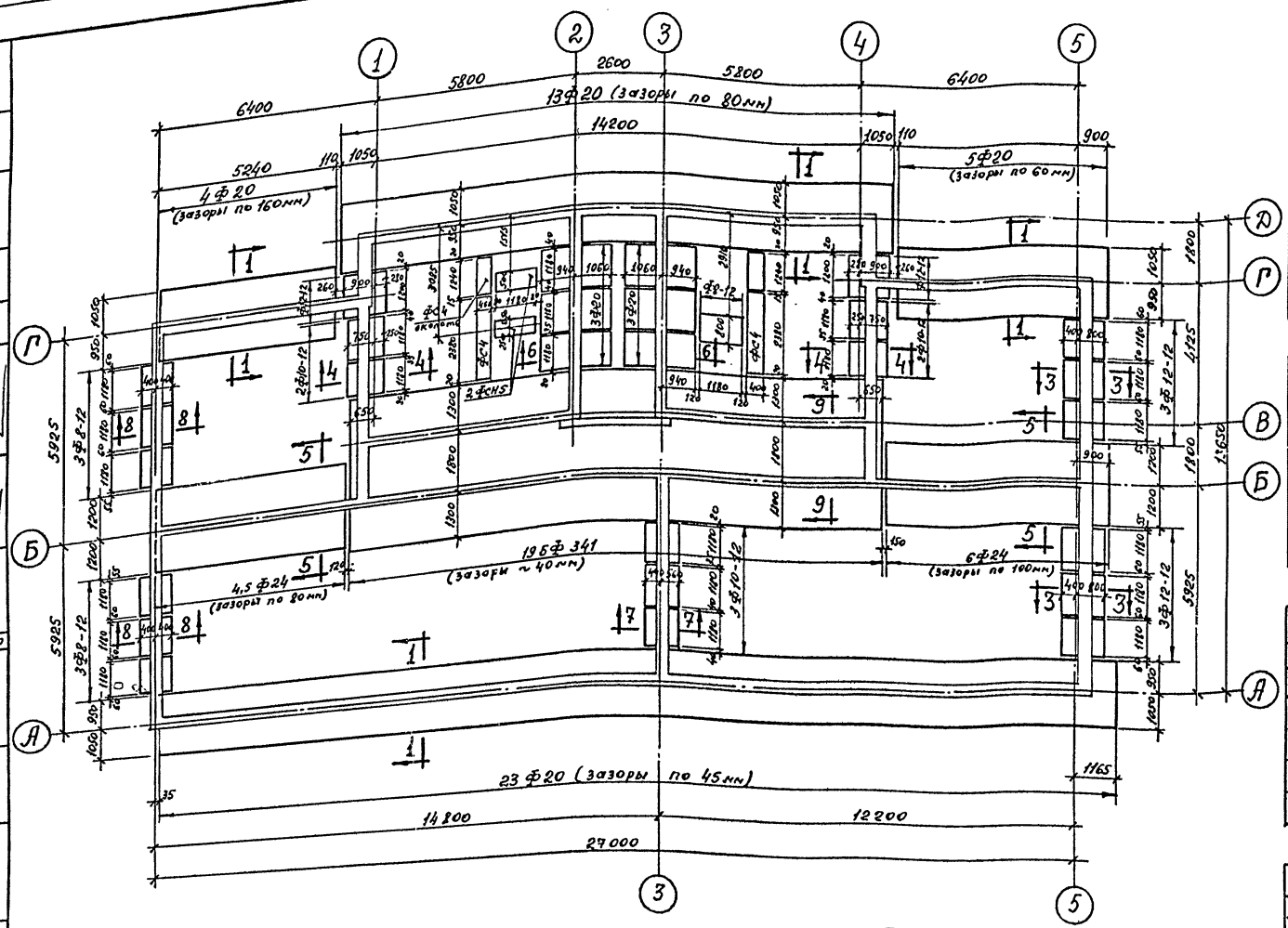

Спецификация сборных жел. бет. изделий

NN п/п	Наименов. изделия	Марка изделия	Размеры в мм h	в	е	Вес 1 шт кг	NN тип. кар. цилиндр. мод. 1965 г. 1.1-1	К-во шт	Объем бетона 1 шт м³	Общий объем бетона м³
1	Железобетонные блоки подушки	Ф8-12	300	800	1180	710	лист 51	7	0,283	2,0
2		Ф12-12	300	1200	1180	870	лист 35	8	0,347	2,80
3		Ф10-12	300	1000	1180	750	лист 43	7	0,30	2,10
4		Ф20	500	2000	1180	2440	лист 13	51	0,975	49,70
5		Ф24	500	2400	1180	2845	лист 9	10,5	1,138	12,0
6		БФ341	600	4400	780	4300	Ленэнергосталь альбом 1	19	1,75	33,30

Спецификация бет. изделий при заглублении h=1,65м

NN п/п	Наименов. изделия	Марка изделия	Размеры в мм h	в	е	Вес 1 шт кг	NN тип. кар. цилиндр. мод. 1965 г. 1.1-1	К-во шт	Объем бетона 1 шт м³	Общий объем бетона м³
1	Бетонные блоки фундаментов	ФС4	580	400	2380	1300	лист 3	3	0,543	1,63
2		ФСН5	280	500	1180	380	лист 10	2	0,155	0,32

Спецификация бет. изделий при заглублении h=1,95м

NN п/п	Наименов. изделия	Марка изделия	Размеры в мм h	в	е	Вес 1 шт кг	NN тип. кар. цилиндр. мод. 1965 г. 1.1-1	К-во шт	Объем бетона 1 шт м³	Общий объем бетона м³
1	Бетонные блоки фундаментов	ФС4	580	400	2380	1300	лист 3	3	0,543	1,63
2		ФСН5	280	500	1180	380	лист 10	2	0,155	0,32
3		ФСН4	280	400	1180	305	лист 9	125	0,127	15,90

Спецификация металла

NN п/п	Наименован. изделия	Марка издел.	Сечен. мм	Длина мм	Вес 1 шт кг	NN черт.	Общая длина м	Общий вес кг
1	Армированный пояс на отм. -2,30 (-2,60)	—	ф16А-II	—	—	01/16	598,0	945,0
2		—	ф6А-I	—	—	—"—	105,0	24,0
						Итого:		969,0

Примечания:

1. Основные примечания по устройству фундаментов см. лист КР-2.
2. При привязке, в зависимости от принятого заглубления фундаментов, одна из спецификаций бетонных блоков вычеркивается.

Мастерская N — Адрес привязки

Гл. конструктор мастерской — Привязал — Инж. ОВ — Инж. ВК — ИПТ — Согласовано — Дата

Гл. инж. института	Ломидзе		
Гл. конструктор института	Аникеенок		
Руков. мастерской	Васильев	Разработал	Смирнова
Гл. конструктор мастерской		Гл. арх. проекта	Винокуров
Гл. конструктор проекта	Аникеенок	Гл. конструктор проекта	Аникеенок
Руков. группы	Васильев	Руководитель группы	Васильев

Проверил — Внесены изменения

Инж. ОВ	Инж. ВК	Инж. ЭЛ	Инж. РТТ
Дата	Рег. N	Заимств.	Получил

Шифр 8121

У-1972г

1972	9 эт. жилой дом на квартир	План фундаментов для секции Т-IV R^{II}=2,0кг/см²	ПРОЕКТ 1Лг-606-	Лист КР-10

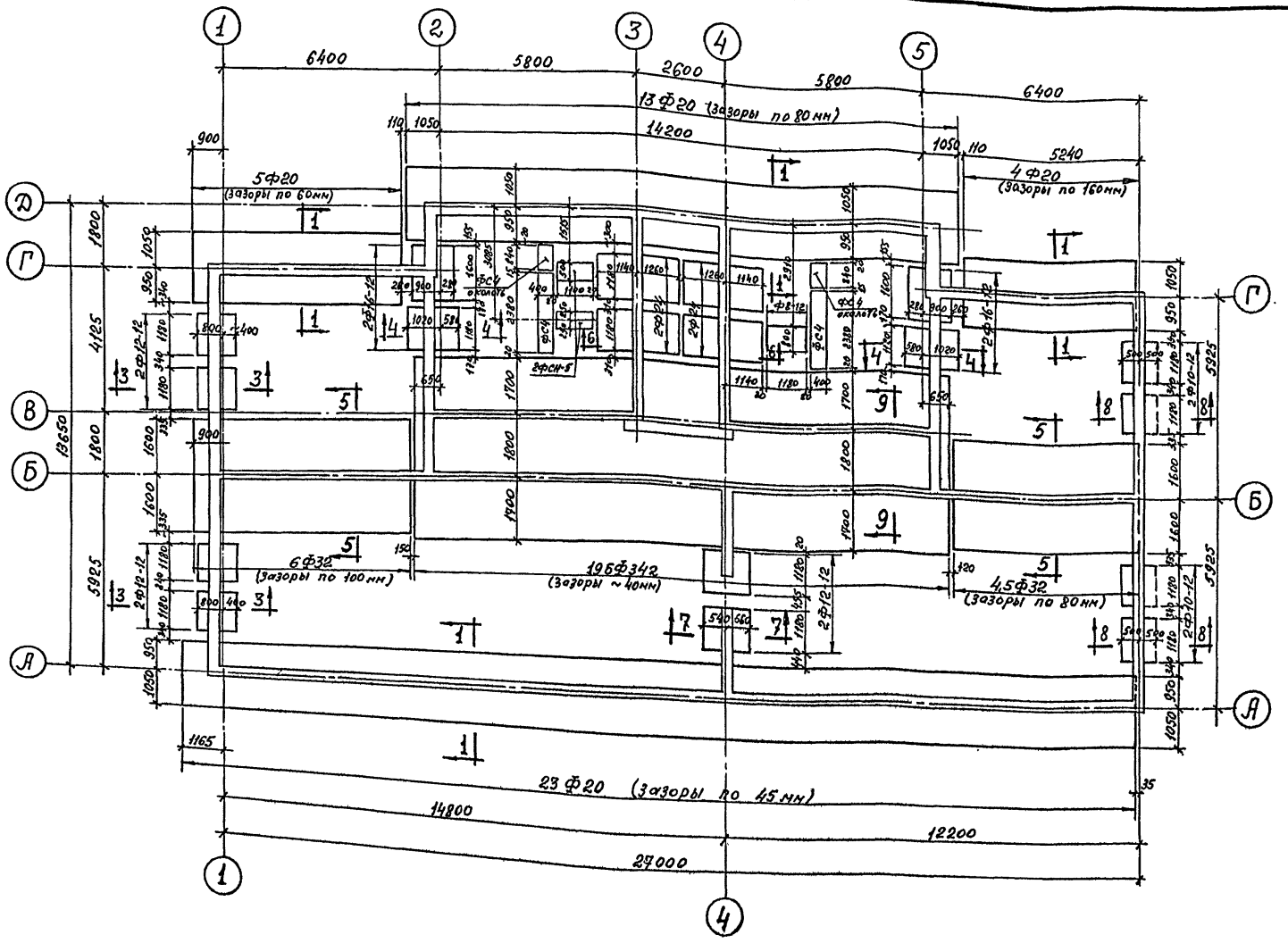

Примечания:

1. Основные примечания по устройству фундаментов см. лист КР-3.
2. При привязке, в зависимости от принятого заглубления фундаментов, одна из спецификаций бетонных блоков вычеркивается.

Спецификация сборных железобетонных изделий

NN п/п	Наименов. изделия	Марка издел.	Размеры в мм h	в	ℓ	Вес 1 шт кг	NN Тип. сер. ЦНИИЭП жилища 1965 г. 1-112-1.1	К-во шт	Объем бетона 1 шт м³	Общий объем бетона м³
1	Железобетонные блоки подушки.	Ф8-12	300	800	1180	710	лист 51	1	0,283	0,28
2		Ф10-12	300	1000	1180	750	лист 43	4	0,30	1,20
3		Ф12-12	300	1200	1180	870	лист 35	6	0,347	2,10
4		Ф16-12	300	1600	1180	1215	лист 19	4	0,486	1,90
5		Ф20	500	2000	1180	2440	лист 13	45	0,975	43,90
6		Ф24	500	2400	1180	2845	лист 9	4	1,138	4,60
7		Ф32	500	3200	1180	4000	лист 1	10,5	1,60	16,80
8		БФ342	600	5200	780	4920	Ленэнергопроект	19	2,012	38,20

Спецификация бет. изделий при заглублении h=1,65 м

NN п/п	Наименов. изделия	Марка издел.	Размеры в мм h	в	ℓ	Вес 1 шт кг	NN Тип. сер. ЦНИИЭП жилища 1965 г. 1-114-111	К-во шт	Объем бетона 1 шт м³	Общий объем бетона м³
1	Бетонные блоки фундаментов	ФС4	580	400	2380	1300	лист 3	3	0,543	1,60
2		ФСН5	280	500	1180	380	лист 10	2	0,159	0,32

Спецификация бет. изделий при заглублении h=1,95 м

NN п/п	Наименов. изделия	Марка издел.	Размеры в мм h	в	ℓ	Вес 1 шт кг	NN Тип. сер. ЦНИИЭП жилища 1965 г. 1-114-111	К-во шт	Объем бетона 1 шт м³	Общий объем бетона м³
1	Бетонные блоки фундаментов	ФС4	580	400	2380	1300	лист 3	3	0,543	1,60
2		ФСН5	280	500	1180	380	лист 10	2	0,159	0,32
3		ФСН4	280	400	1180	305	лист 9	125	0,127	15,90

Спецификация металла

NN п/п	Наименов. изделия	Марка издел.	Сечен. мм	Длина мм	Вес 1 шт кг	NN черт.	Общая длина м	Общий вес кг
1	Арнированный пояс на ур. -2,30 (-2,60)	—	416А-II	—	—	01/16	598,0	945,0
2		—	46А-I	—	—	—"—	105,0	24,0
						Итого:		969,0

Мастерская N | Адрес привязки

| | | | | | |

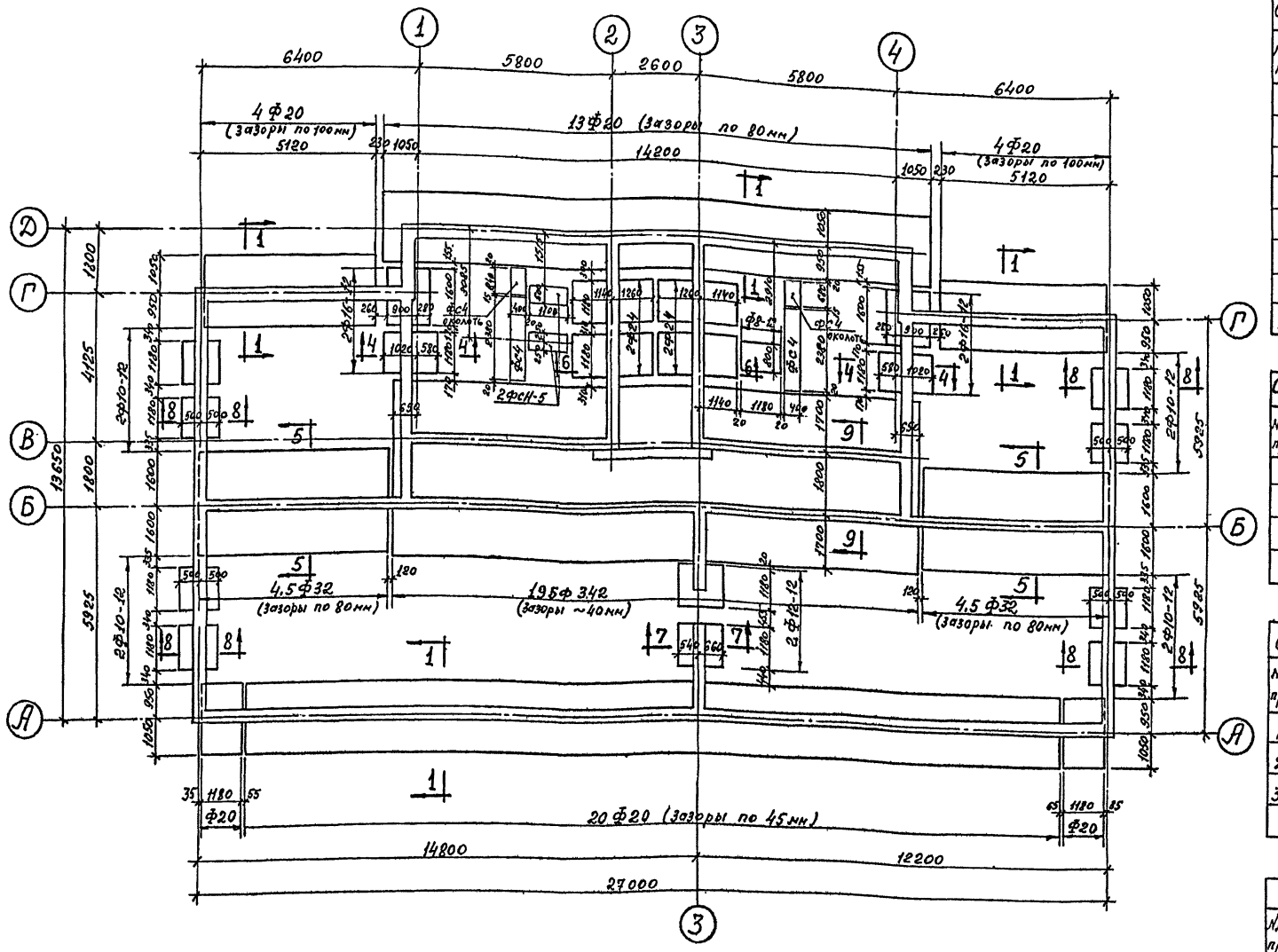

Спецификация сборных железобетонных изделий

NN п/п	Наименование изделия	Марка изделия	Размеры в мм h	b	l	Вес 1 шт кг	NN тип. чер. УНИИЭП минмонтажспецстроя и т.п.	К-во шт	Объем бетона 1 шт м³	Общий объем бетона м³
1	Железобетонные блоки подушки	Ф8-12	300	800	1180	710	лист 51	1	0,283	0,28
2		Ф10-12	300	1000	1180	750	лист 43	4	0,30	1,20
3		Ф16-12	300	1600	1180	1215	лист 19	4	0,486	2,00
4		Ф20	500	2000	1180	2440	лист 13	43	0,975	40,90
5		Ф24	500	2400	1180	2845	лист 9	4	1,138	4,60
6		Ф32	500	3200	1180	4000	лист 1	9	1,60	14,40
7		БФ 342	600	5200	780	4920	Легкинский альбом 1	19	2,012	38,20
8		Ф12-12	300	1200	1180	870	лист 35	2	0,347	0,70

Спецификация бет. изделий при заглублении h=1,65м

NN п/п	Наименование изделия	Марка изделия	Размеры в мм h	b	l	Вес 1 шт кг.	NN тип. чер. УНИИЭП мин. Лица и т.п. 1969г. а. 1-116-1.1	К-во шт	Объем бетона 1 шт м³	Общий объем бетона м³
1	Бетонные блоки фундаментов	ФС4	580	400	2380	1300	лист 3	3	0,543	1,60
2		ФСН5	280	500	1180	380	лист 10	2	0,159	0,32

Спецификация бет. изделий при заглублении h=1,95м

NN п/п	Наименов. изделия	Марка изделия	Размеры в мм h	b	l	Вес 1 шт кг	NN тип. чер. УНИИЭП мин. Лица и т.п. 1969г. а. 1-116-1.1	К-во шт	Объем бетона 1 шт м³	Общий объем бетона м³
1	Бетонные блоки фундаментов.	ФС4	580	400	2380	1300	лист 3	3	0,543	1,60
2		ФСН5	280	500	1180	380	лист 10	2	0,159	0,32
3		ФСН4	280	400	1180	305	лист 9	125	0,127	15,90

Спецификация металла

NN п/п	Наименование изделия	Марка издел.	Сечен. мм	Длина мм	Вес 1 шт кг	NN черт.	Общая длина м	Общий вес кг
1	Армированный пояс на ▽н.-2,30 (-2,60)	—	ф16А-II	—	—	01/16	598,0	945,0
2		—	ф6А-I	—	—	—"—	105,0	24,0
						Итого:		969,0

Примечания:

1. Основные примечания по устройству фундаментов см. лист КР-3.
2. При привязке, в зависимости от принятого заглубления фундаментов, одна из спецификаций бетонных блоков вычеркивается.

Мастерская N | адрес привязки

1972	9эт. жилой дом на квартир	План фундаментов для секции Т-II. $R^н$=1,5 кг/см². (Вариант с наружн. стенами из керамзитобетонных панелей толщиной 400мм).	ПРОЕКТ 1Лг-606-	лист КР-12

Шифр 8121
V-1972г

ЛЕНПРОЕКТ
Гл. инж. Шмитько
Гл. архитектор Романюк
Гл. конструктор Максимов
Руков. ф. лист Васильев
Проверил Виноградов
Внесены изменения
Разработал Смирнова
Гл. конструктор
Гл. архитектор
Гл. инж. пр.
Нач. отд.
Инж. ОВ
Инж. ВК
Инж. ЭМ
Инж. РТТ
Согласовано

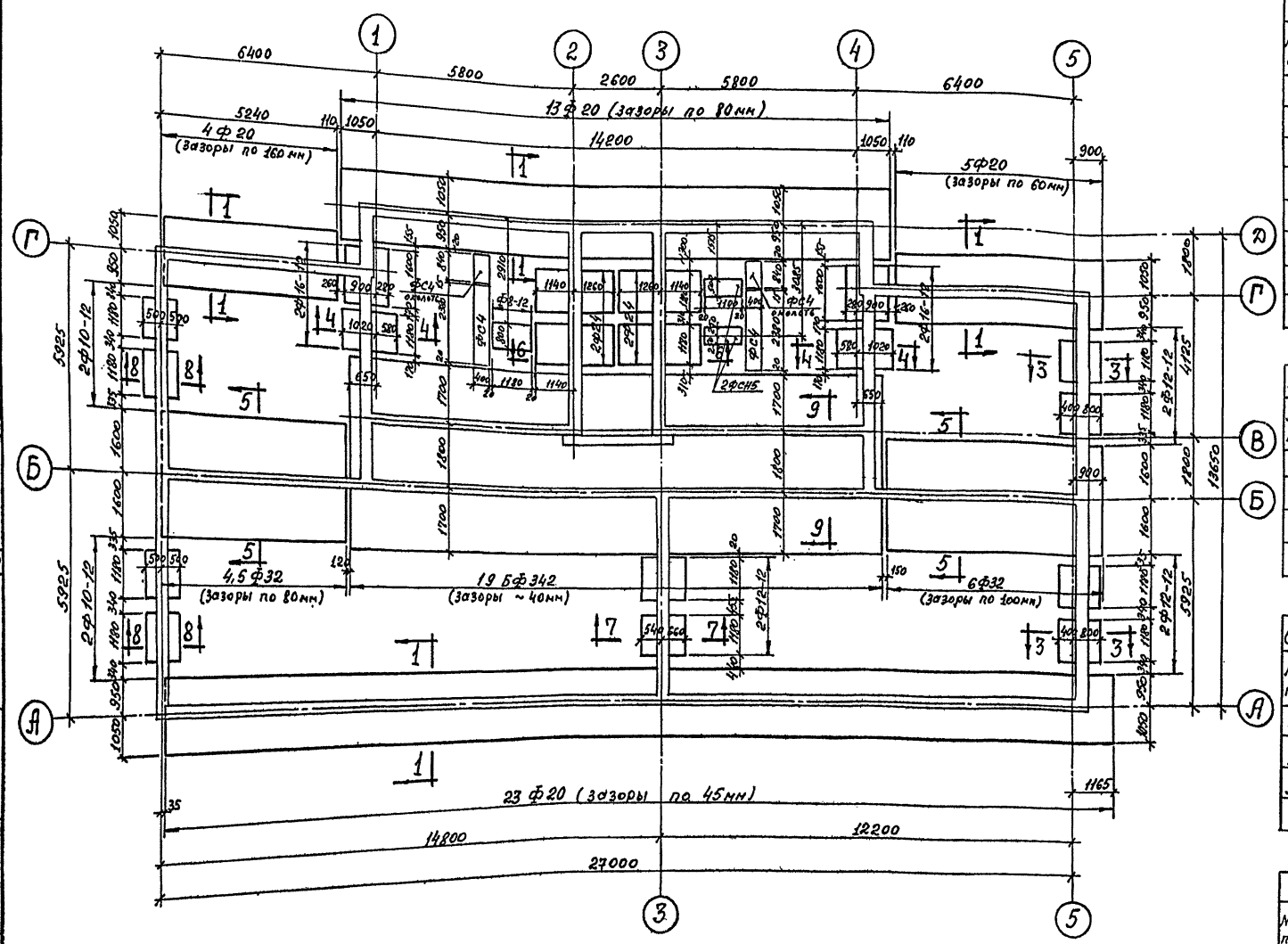

Спецификация сборных железобетонных изделий

NN п/п	Наименов. изделия	Марка изделия	Размеры в мм h	B	ℓ	Вес 1 шт кг	NN тип. чертежа ЦНИИЭП жилища 1965г.	К-во шт	Объем бетона 1 шт м³	Общий объем бетона м³
1	Железобетонные блоки подушки	Ф8-12	300	800	1180	710	лист 51	1	0,283	0,28
2		Ф10-12	300	1000	1180	750	лист 43	4	0,30	1.20
3		Ф12-12	300	1200	1180	870	лист 35	6	0,347	2,10
4		Ф16-12	300	1600	1180	1215	лист 19	4	0,486	1.90
5		Ф20	500	2000	1180	2440	лист 13	45	0,975	43,90
6		Ф24	500	2400	1180	2845	лист 9	4	1,138	4.60
7		Ф32	500	3200	1180	4000	лист 1	10,5	1,60	16,80
8		БФ342	600	5200	780	4920	Ленэнергоспецмонтаж	19	2,012	38,20

Спецификация бет. изделий при заглублении h=1,65м

NN п/п	Наименов. изделия	Марка изделия	Размеры в мм h	B	ℓ	Вес 1 шт кг	NN тип. чертежа ЦНИИЭП жилища 1965г.	К-во шт	Объем бетона 1 шт м³	Общий объем бетона м³
1	Бетонные блоки фундаментов	ФС4	580	400	2380	1300	лист 3	3	0,543	1,60
2		ФСН5	280	500	1180	380	лист 10	2	0,159	0,32

Спецификация бет. изделий при заглублении h=1,95м

NN п/п	Наименов. изделия	Марка изделия	Размеры в мм h	B	ℓ	Вес 1 шт кг	NN тип. чертежа ЦНИИЭП жилища 1965г.	К-во шт	Объем бетона 1 шт м³	Общий объем бетона м³
1	Бетонные блоки фундаментов	ФС4	580	400	2380	1300	лист 3	3	0,543	1,60
2		ФСН5	280	500	1180	380	лист 10	2	0,159	0,32
3		ФСН4	280	400	1180	305	лист 9	12,5	0,127	15,90

Спецификация металла

NN п/п	Наименование изделия	Марка издел.	Сечение мм	Длина мм	Вес 1 шт кг	NN черт.	Общая длина м	Общий вес кг
1	Армированный пояс на отм. -2,30 (-2,60)	—	416А-II	—	—	01/16	598,0	945,0
2		—	⌀6А-I	—	—	—"—	105,0	24,0
						Итого:		969,0

Примечания:

1. Основные примечания по устройству фундаментов см. лист КР-3.
2. При привязке, в зависимости от принятого заглубления фундаментов, одна из спецификаций бетонных блоков вычеркивается.

Мастерская N | Адрес привязки

Гл. конструктор | Привязал | Инж. ОВ | Инж. ВК | ЦТП | согласовано | ИТП

1972	9эт. жилой дом на квартир	План фундаментов для секции Т-IV. R^{II}=1,5 кг/см². (Вариант с наружн. стенами из керамзитобетонных панелей толщиной 400мм).	ПРОЕКТ 1Лг-606-	Лист КР-13

ЛЕНПРОЕКТ
Гл. инж. ин-та — Панфилов
Гл. конструктор ин-та — Жасинов
Мастерская N4 — Василев
Руков. гр. — Гл. конструктор проекта — Разработал — Главный — Синронов — Винокуров — Руслов — Шифр 8121 — IV-1972г

Проверил — Винокуров
Внесены изменения — Акт. рег. Главгосстроя Армении
Инж. ОВ — Инж. ВК — Инж. ЭМ — Инж. ВТ — Согласовано

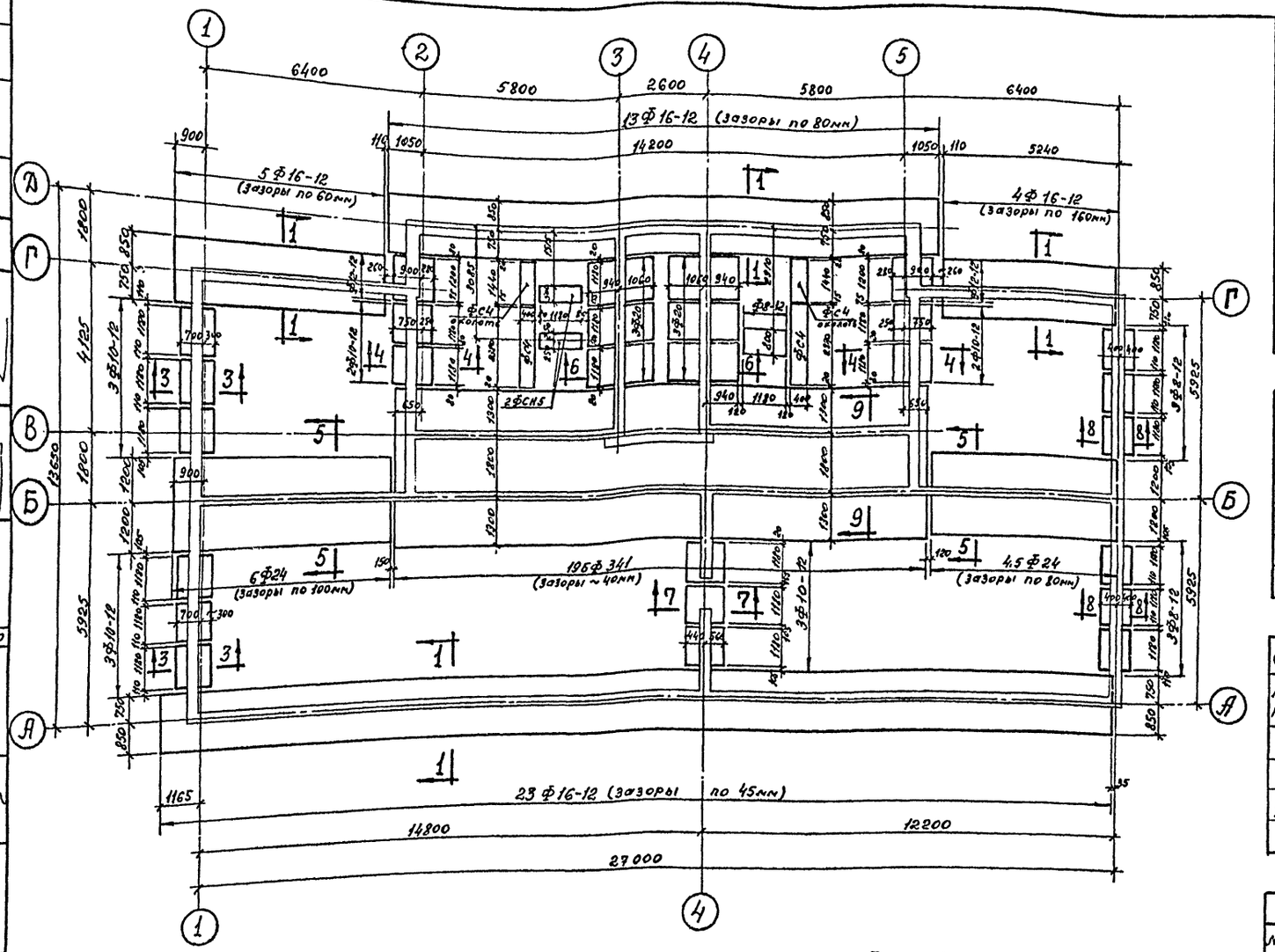

Спецификация сборных жел. бет. изделий

№№ п/п	Наименов. изделия	Марка изделия	Размеры в мм h	в	е	Вес 1 шт кг	№№ тип. кер. унифицир. листа 1969г. а.т-116-1.1	К-во шт	Объем бетона 1 шт м³	Общий объем бетона м³
1	Железобетонные блоки подушки	Ф8-12	300	800	1180	710	лист 51	7	0,283	2,0
2		Ф10-12	300	1000	1180	750	лист 43	13	0,30	3,90
3		Ф12-12	300	1200	1180	870	лист 35	2	0,347	0,70
4		Ф16-12	300	1600	1180	1215	лист 19	45	0,486	21,90
5		Ф20	500	2000	1180	2440	лист 13	6	0,975	5,90
6		Ф24	500	2400	1180	2845	лист 9	10,5	1,138	12,0
7		БФ341	600	4400	780	4300	Легенда на листе 1	19	1,75	33,30

Спецификация бет. изделий при заглублении h=1,65м

№№ п/п	Наименов. изделия	Марка изделия	Размеры в мм h	в	е	Вес 1 шт кг	№№ тип. кер. унифицир. листа 1969г. а.т-116-1.1	К-во шт	Объем бетона 1 шт м³	Общий объем бетона м³
1	Бетонные блоки фундаментов	ФС4	580	400	2380	1300	лист 3	3,5	0,543	1,90
2		ФСН5	280	500	1180	380	лист 10	2	0,159	0,32

Спецификация бет. изделий при заглублении h=1,95м

№№ п/п	Наименов. изделия	Марка изделия	Размеры в мм h	в	е	Вес 1 шт кг	№№ тип. кер. унифицир. листа 1969г. а.т-116-1.1	К-во шт	Объем бетона 1 шт м³	Общий объем бетона м³
1	Бетонные блоки фундаментов	ФС4	580	400	2380	1300	лист 3	3,5	0,543	1,90
2		ФСН5	280	500	1180	380	лист 10	2	0,159	0,32
3		ФСН4	280	400	1180	305	лист 9	125	0,127	15,90

Спецификация металла

№№ п/п	Наименование изделия	Марка издел.	Сечен. мм	Длина мм	Вес 1 шт кг	№№ черт.	Общая длина м	Общий вес кг
1	Армированный пояс на отм. -2,30 (-2,60)	—	ф16А-II	—	—	01/16	598,0	945,0
2		—	ф6А-I	—	—	—	105,0	24,0
						Итого:		969,0

Примечания:

1. Основные примечания по устройству фундаментов см. лист КР-4.
2. При привязке, в зависимости от принятого заглубления фундаментов, одна из спецификаций бетонных блоков вычеркивается.

Мастерская №

Адрес привязки

1972	9этажный секционный жилой дом на квартир	План фундаментов для секции Т-I $R^н$=2,0 кг/см² (Вариант с наруж. стенами из керамзитобетонных панелей толщиной 400 мм).	ПРОЕКТ 1Лг-606- лист КР-14

ЛЕНПРОЕКТ

Гл. инж. ин-та Полищук
Гл. конструктор Ноксинов
Рук. гр. Васильев
Рук. мастерской Васильев
Гл. конструктор проекта Винокуров
Гл. архитектор проекта Винокуров
Разработал Смирнова
Н. контр. Винокуров
Гл. инж. проекта Винокуров
Гл. инж. Винокуров
Гл. инж. Винокуров
Гл. инж.

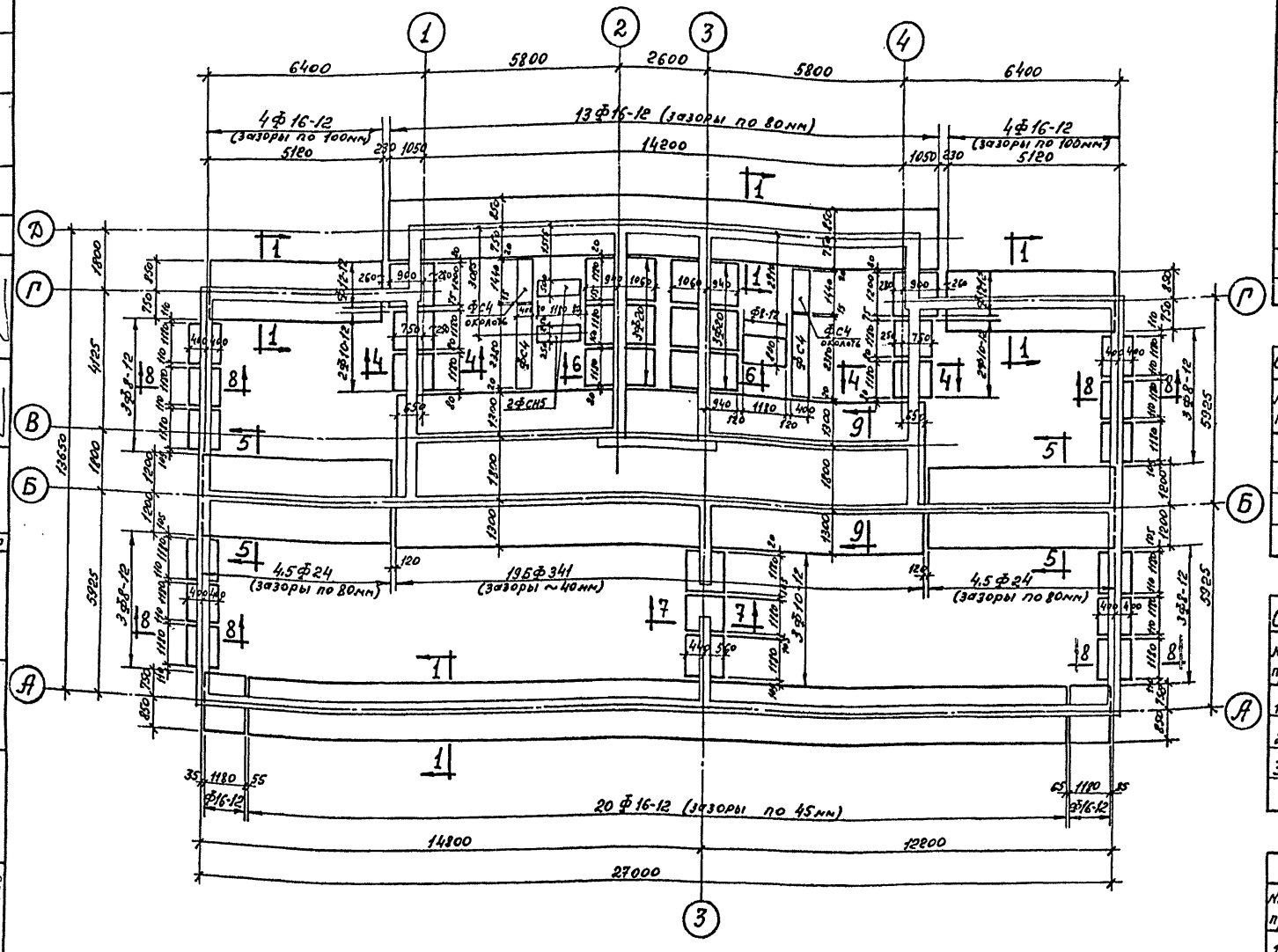

Спецификация сборных жел. бетонных изделий

NN п/п	Наименов. изделия	Марка изделия	Размеры в мм h	в	с	Вес 1 шт кг	NN Тип. чер. цилиндр. лица 1983г. а.1-112-1 в.1	К-во шт	Объем бетона 1 шт м³	Общий объем бетона м³
1	Железобетонные блоки подушки	ф8-12	300	800	1180	710	лист 51	7	0,283	2,0
2		ф10-12	300	1000	1180	750	лист 43	7	0,30	2,10
3		ф12-12	300	1200	1180	870	лист 35	2	0,347	0,70
4		ф16-12	300	1600	1180	1215	лист 19	43	0,486	20,90
5		ф20	500	2000	1180	2440	лист 13	6	0,975	5,90
6		ф24	500	2400	1180	2845	лист 9	9	1,138	10,20
7		бф341	600	4400	780	4300	Ленинский альбом 1	19	1,75	33,30

Спецификация бет. изделий при заглублении h=1,65м

NN п/п	Наименов. изделия	Марка изделия	Размеры в мм h	в	с	Вес 1 шт кг	NN Тип. чер. цилиндр. лица 1983г. а.1-116-1 в.1	К-во шт	Объем бетона 1 шт м³	Общий объем бетона м³
1	Бетонные блоки фундаментов	фс4	580	400	2380	1300	лист 3	3,5	0,543	1,90
2		фсн5	280	500	1180	380	лист 10	2	0,159	0,32

Спецификация бет. изделий при заглублении h=1,95м

NN п/п	Наимен. изделия	Марка изделия	Размеры в мм h	в	с	Вес 1 шт кг	NN Тип. чер. цилиндр. лица 1983г. а.1-116-1 в.1	К-во шт	Объем бетона 1 шт м³	Общий объем бетона м³
1	Бетонные блоки фундаментов	фс4	580	400	2380	1300	лист 3	3,5	0,543	1,90
2		фсн5	280	500	1180	380	лист 10	2	0,159	0,32
3		фсн4	280	400	1180	305	лист 9	125	0,127	15,90

Спецификация металла

NN п/п	Наименование изделия	Марка издел.	Сечен. мм.	Длина мм	Вес 1 шт кг	NN черт.	Общая длина м	Общий вес кг
1	Армированный пояс на ОТ.-2,30 (-2,80)	—	ф16А-II	—	—	01/16	598,0	945,0
2		—	ф6А-I	—	—	—н—	105,0	24,0
						Итого:		969,0

Примечания:

1. Основные примечания по устройству фундаментов см. лист КР-4.
2. При привязке, в зависимости от принятого заглубления фундаментов, одна из спецификаций бетонных блоков вычеркивается.

Мастерская N — Адрес привязки

		1972	9этажный секционный жилой дом на квартир	План фундаментов для секции Т-II R=2,0кг/см² (Вариант с наруж. стенами из керамзитобетонных панелей толщиной 400мм).	ПРОЕКТ 1Л-606-	Лист КР-15

ЛЕНПРОЕКТ

Гл. инж. пр-та Гинцбург
Гл. конс. пр-та Васильев
Руков. арх. гр. Настасская
Гл. арх. пр-та Кацнельсон
Гл. констр. пр-та Гинцбург

Проверил Винокуров
Внесены изменения
Зона | Рег. N | Дата | Подпись | Фамилия

Разработал Скворцова
Н. контр. Сидорова
Гл. спец. Винокуров
Гл. конс. пр-та Русаков
Гл. инж. пр-та Цыбина

Инж. ОВ. Инж. ВК. Инж. ЭО. Инж. ПТ

Шифр 8181
У-1972г

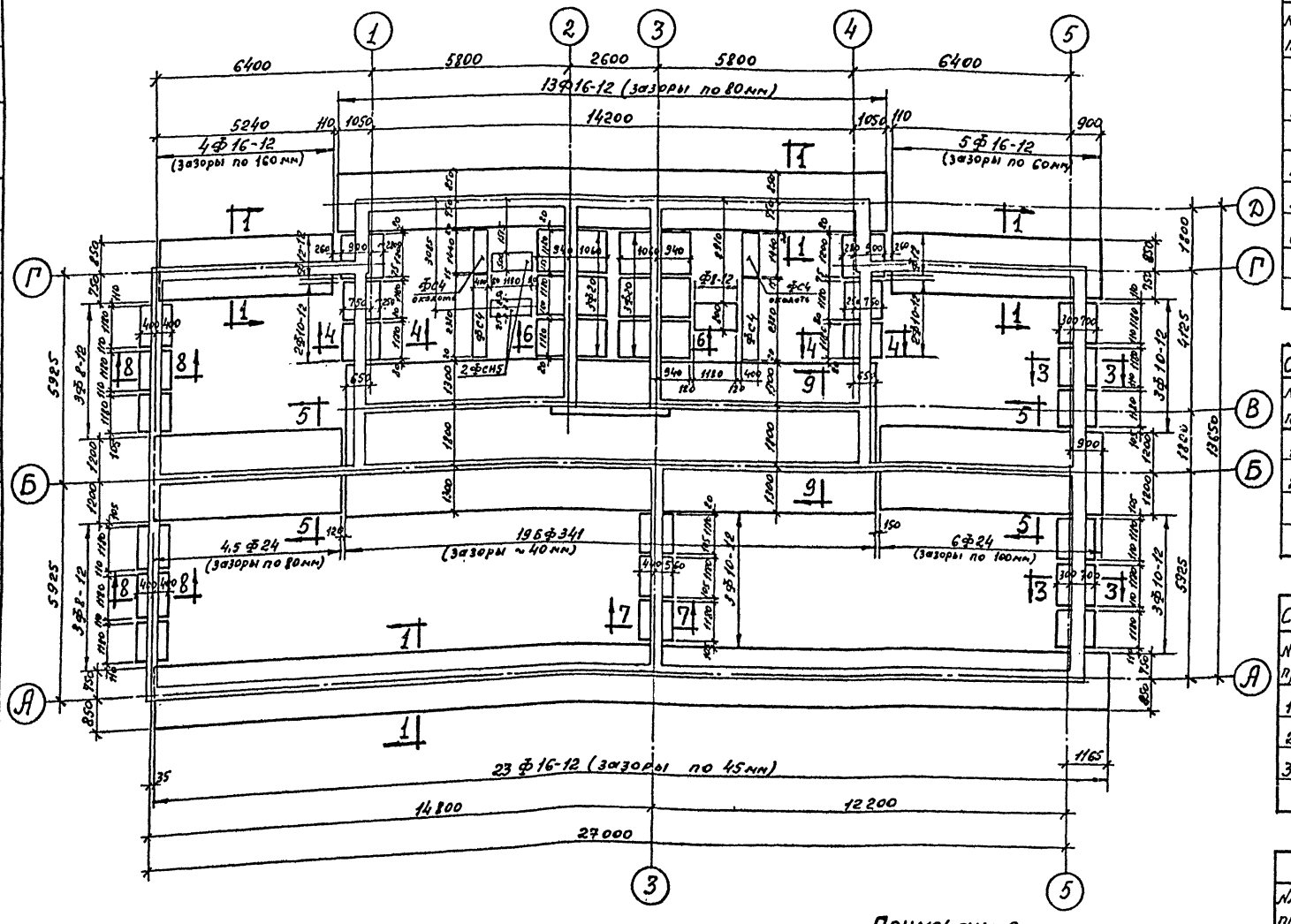

Примечания:

1. Основные примечания по устройству фундаментов см. лист КР-4
2. При привязке, в зависимости от принятого заглубления фундаментов, одна из спецификаций бетонных блоков вычеркивается.

Спецификация сборных жел. бет. изделий

NN п/п	Наименов. изделия	Марка изделия	Размеры в мм h	в	с	Вес 1 шт кг	NN Тип. сер. Цинизп жил. Лица 1969 г. вып. 1-112-1	К-во шт	Объем бетона 1 шт м³	Общ. объем бетона м³
1	Железобетонные блоки подушки	Ф8-12	300	800	1180	710	лист 51	7	0,283	2,0
2		Ф10-12	300	1000	1180	750	лист 43	13	0,30	3,90
3		Ф12-12	300	1200	1180	870	лист 35	2	0,347	0,70
4		Ф16-12	300	1600	1180	1215	лист 19	45	0,486	21,90
5		Ф20	500	2000	1180	2440	лист 13	6	0,975	5,90
6		Ф24	500	2400	1180	2845	лист 9	10,5	1,138	12,0
7		6Ф341	600	4400	780	4300	Ленинград. альбом 1	19	1,75	33,30

Спецификация бет. изделий при заглублении h=1,65м

NN п/п	Наименов. изделия	Марка изделия	Размеры в мм h	в	с	Вес 1 шт кг	NN Тип. сер. Цинизп жил. Лица 1969 г. вып. 1-116-1	К-во шт	Объем бетона 1 шт м³	Общ. объем бетона м³
1	Бетонные блоки фундаментов	ФС4	580	400	2380	1300	лист 3	3,5	0,543	1,90
2		ФСН5	280	500	1180	380	лист 10	2	0,159	0,32

Спецификация бет. изделий при заглублении h=1,95м

NN п/п	Наименов. изделия	Марка изделия	Размеры в мм h	в	с	Вес 1 шт кг	NN Тип. сер. Цинизп жил. Лица 1969 г. вып. 1-116-1	К-во шт	Объем бетона 1 шт м³	Общ. объем бетона м³
1	Бетонные блоки фундаментов	ФС4	580	400	2380	1300	лист 3	3,5	0,543	1,90
2		ФСН5	280	500	1180	380	лист 10	2	0,159	0,32
3		ФСН4	280	400	1180	305	лист 9	125	0,127	15,90

Спецификация металла

NN п/п	Наименован. изделия	Марка издел.	Сечен. мм	Длина мм	Вес 1 шт. кг	NN черт.	Общая длина м	Общий вес кг
1	Армированный пояс на отм. -2,30 (-2,60)	—	ф16А-II	—	—	01/16	598,0	945,0
2		—	ф6А-I	—	—	—"—	105,0	24,0
						Итого:		969,0

Мастерская N	Адрес привязки
Гл. конт. мост.	
Привязал	
Согласовано: Инж. ОВ	
Инж. ВК	
ИПТ	

Шифр | 2 этап

1972	9 этажный жилой дом на	секционный квартир	План фундаментов для секции Т-IV R^{II}=2,0кг/см² (Вариант с наружн. стенами из керамзитобетонных панелей толщиной 406мм).	ПРОЕКТ 1Лг-606- Лист КР-16

ЛЕНПРОЕКТ

Гл. инж. ин-та	Ландрилов	
Гл. констр. инж-ты	Максимов	
Рук. маст.	Васильев	
Рук. маст.		
Гл. констр. мост.		
Гл. арх. пр-тов		
Гл. констр. пр-тов		
Гл. инж. пр-тов	Синицова	
Гл. инж. пр-тов	Винокуров	

Проверил — Винокуров
Внесены изменения
Зам. рег. N | Зажигалов | Полтавский | Фролкин

Инженер Русаков Винокуров Синицова
Составлено: Инж. ОВ. Инж. ВК. Инж. ЭМ. Инж. ПТ

Шифр 8121
Т-1972г

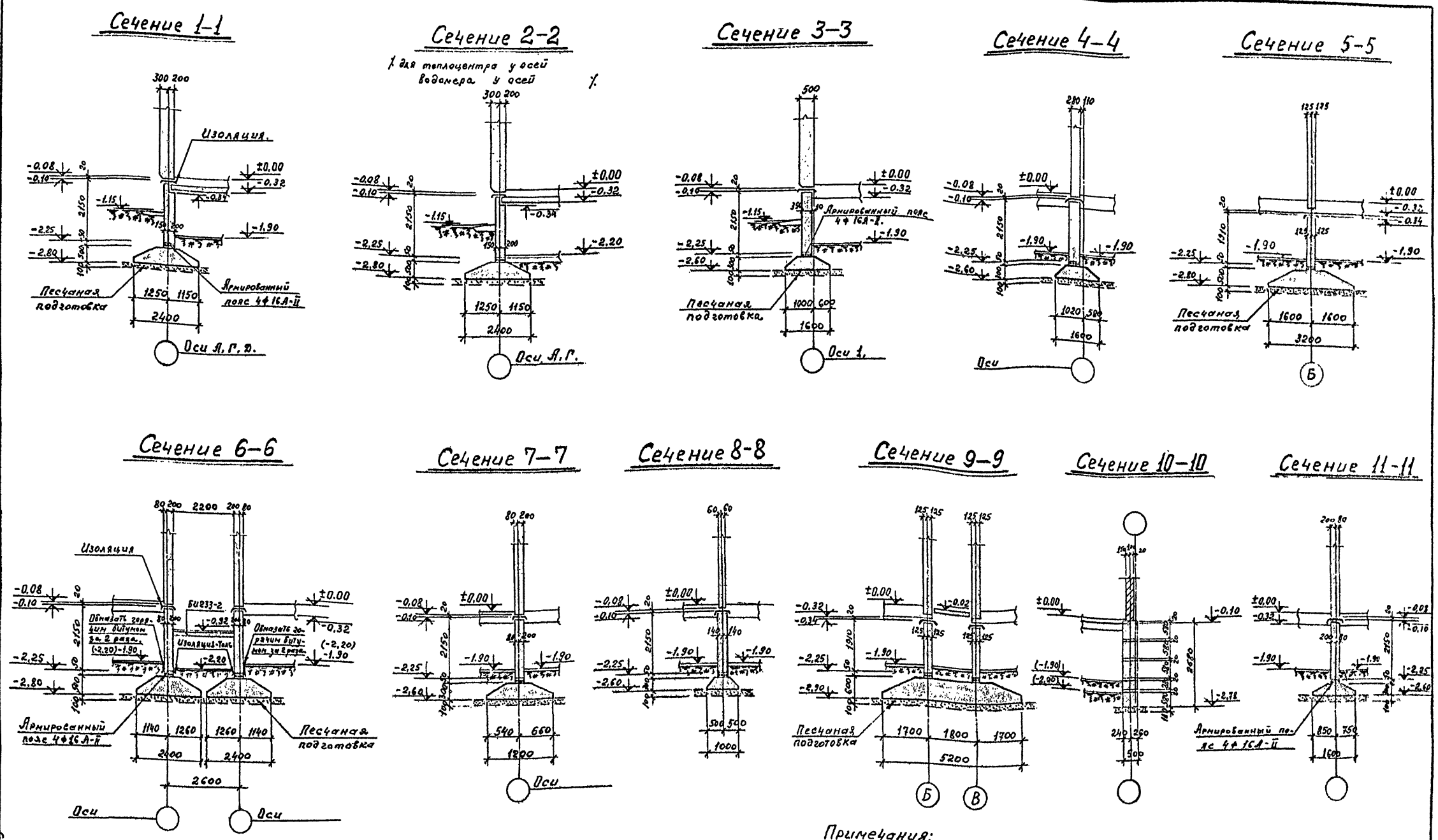

Примечания:

1. Планы фундаментов см. листы КР-5, КР-6, КР-7, КР-25
2. Развертки фундаментов и фундаменты под лестницы см. альбом 0/72.

Мастерская N		Адрес привязки	
Гл. констр. маст.			
Привязал			
Согласов: Инж. ОВ			
Инж. ВК			
ИПТ			
Шифр		Дата	

1972	9 эт. жилой дом на квартир	Сечения фундаментов при заглублении $h = 1,65$ м $R^н = 1,5$ кг/см².	ПРОЕКТ 1Лг-606-	Лист КР-17

ЛЕНПРОЕКТ

Гл. инж. ин-та	—	Панфилов
Гл. констр. ин-та	—	Максимов
Мастерская N 4		
Руковод. маст.		Васильев
Гл. констр. маст.		Ильина
Гл. арх. пр-та		Русаков
Гл. констр. пр-та		Винокуров
Разработал		Смирнова
Согласовано		
Инж. ОВ		
Инж. ВК		
Инж. ЭЛ		
Инж. РТТ		
Проверил		Винокуров
Внесены изменения		
Дата	Рег. N	Должность	Подпись	Фамилия

Шифр 8121
V-1972г

Сечение 1-1

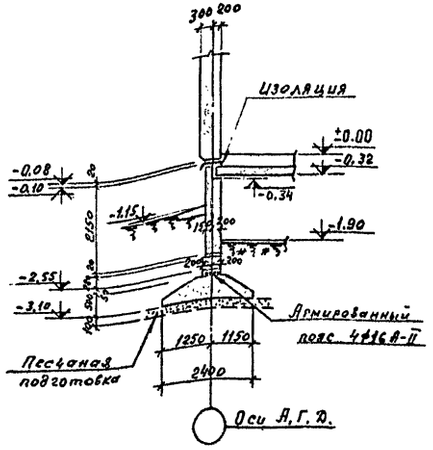

Сечение 2-2

1. для теплоцентра у осей 6 домера у. оссй 1.

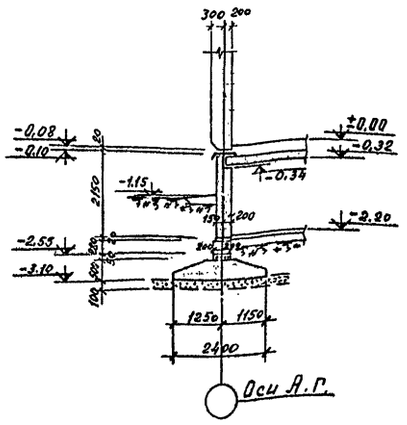

Сечение 3-3

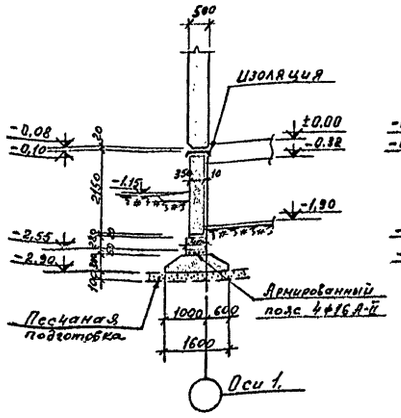

Сечение 4-4

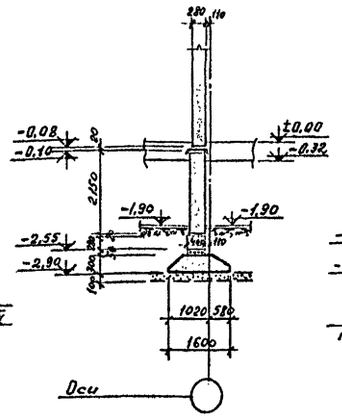

Сечение 5-5

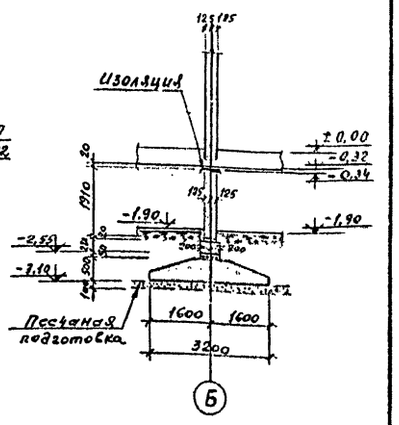

Сечение 6-6

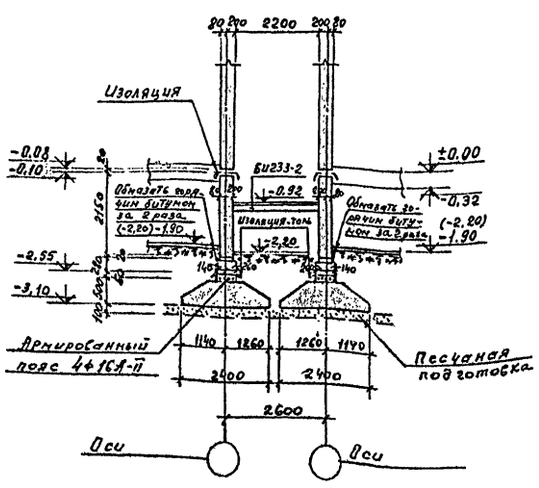

Сечение 7-7

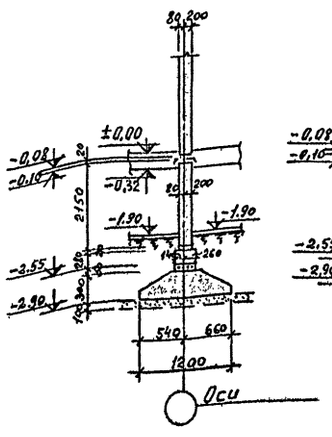

Сечение 8-8

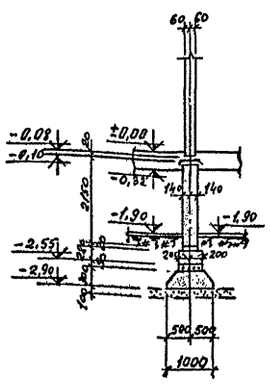

Сечение 9-9

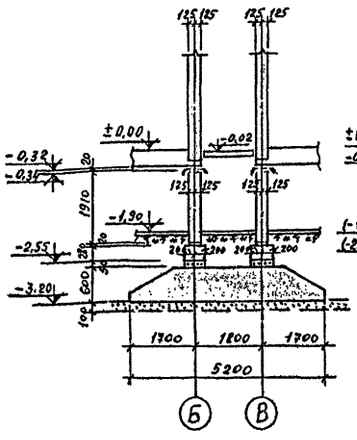

Сечение 10-10

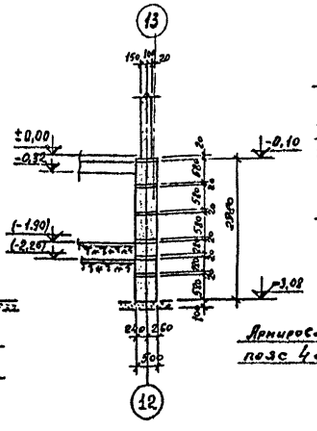

Сечение 11-11

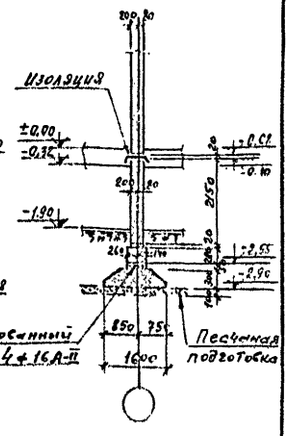

Примечания:

1. Планы фундаментов см. листы КР-5, КР-6, КР-7, КР-25.
2. Развертки фундаментов и фундаменты под лестницы см. альбом 0/72.

ЛЕНПРОЕКТ	Гл. инж. пр-та	Панфилов			
	Гл. констр. пр-та	Трахтенберг			
	Рук. гр.	Мастерская №			
	Конструктор	Васильев			
Шифр 8121					
У-1972 г					

Проверил Шинкуров. Внесены изменения по письму Главленинграда.
Согласовано: Инж. ОВ. Инж. ВК. Инж. ЭМ. Инж. ОПТ.
Главный инж. проекта Шинкуров. Гл. конструктор проекта Синицкий.
Гл. арх. пр-та Дуксов. Гл. констр. пр-та Шинкуров. Разработал Синицкий.

Мастерская №
Гл. инж. мастерской
Согласовано: Привязал. Инж. ОВ. Инж. ВК. ИОТ.
Адрес привязки
Шифр. Зак. №

1972	9 эт. жилой дом на квартир	Сечения фундаментов при заглублении h=1,95м R"=1,5 кг/см².	ПРОЕКТ 1Лг-606-	Лист КР-18

Сечение 1-1

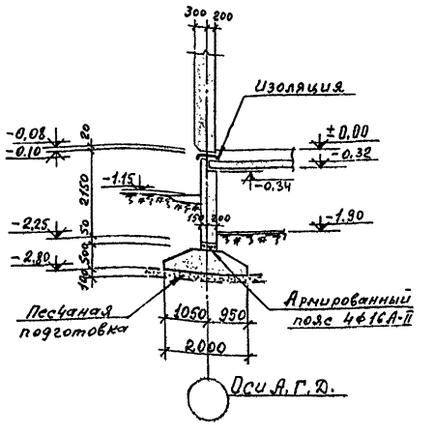

Сечение 2-2

1/ для теплоцентра у осей
водомера у осей 1/

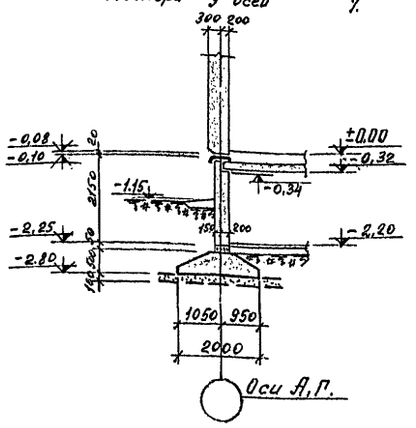

Сечение 3-3

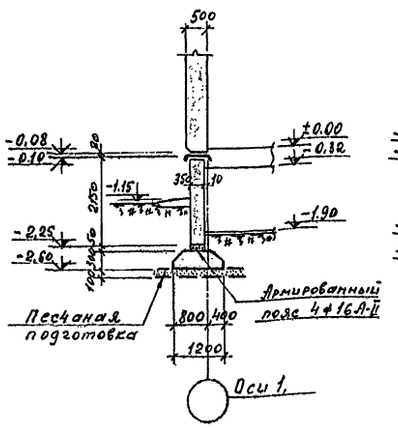

Сечение 4-4

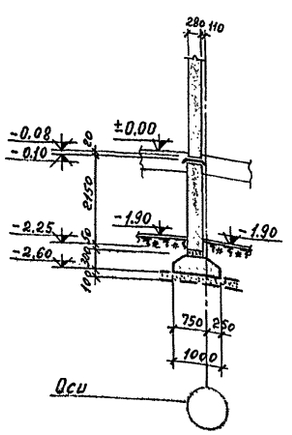

Сечение 5-5

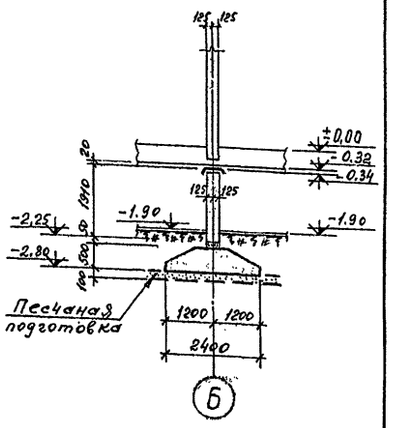

Сечение 6-6

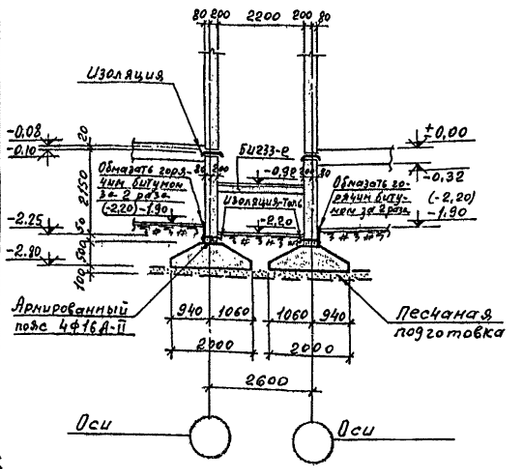

Сечение 7-7

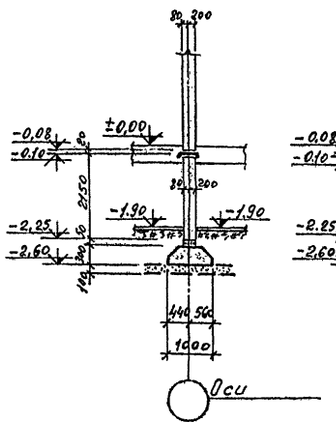

Сечение 8-8

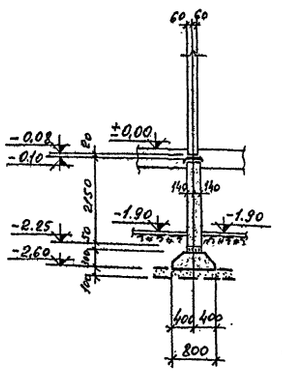

Сечение 9-9

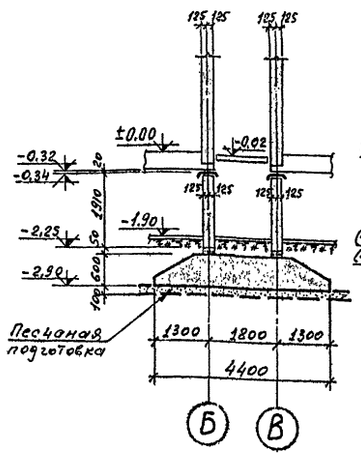

Сечение 10-10

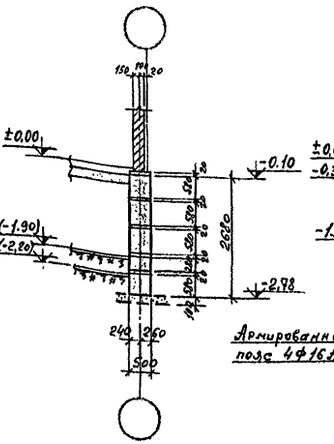

Сечение 11-11

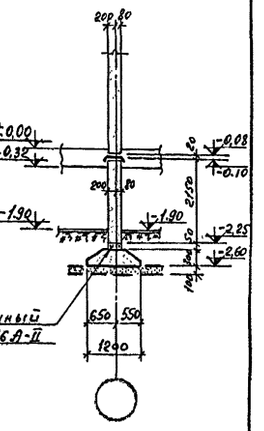

Примечания:

1. Планы фундаментов см. листы КР-8; КР-9; КР-10; КР-26.
2. Развертки фундаментов и фундаменты под лестницы см. альбом 0/72

Мастерская N		Адрес привязки	
Гл. кон. маст.			
Привязал			
Согласов: Инж. ОВ			
Инж. ВК			
ИПТ			
Шифр		Дата	

1972	9 эт. жилой дом на квартир	Сечения фундаментов при заглублении $h = 1{,}65$ м $R^н = 2{,}0$ кг/см².	ПРОЕКТ 1Лг-606- Лист КР-19

ЛЕНПРОЕКТ

Гл. инж. ин-та — Панфилов
Гл. констр. ин-та — Максимов
Мастерская N4
Руков. маст. — Васильев
Гл. констр. маст. — Ильина
Гл. арх. пр-та — Русаков
Гл. констр. пр-та — Винокуров
Разработал — Смирнова
Согласовано
Инж. ПБ
Инж. ВК
Инж. ЭЛ
Инж. РТТ
Проверил — Винокуров
Внесены изменения
Дата | Рег. N | Должность | Подпись | Фамилия

шифр 8121
V-1972г

Сечение 1-1

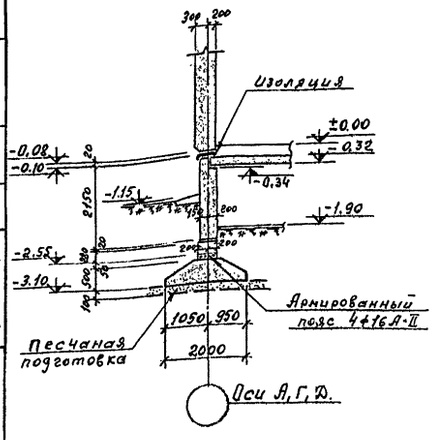

Сечение 2-2

1. для теплоцентра у осей
водомера у осей 1.

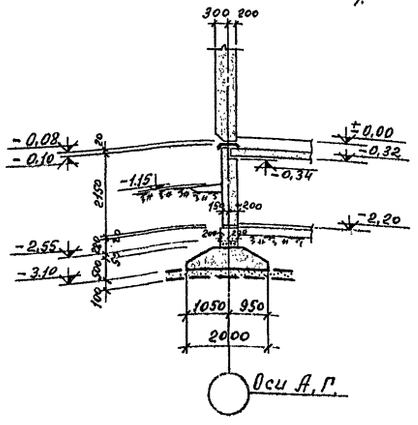

Сечение 3-3

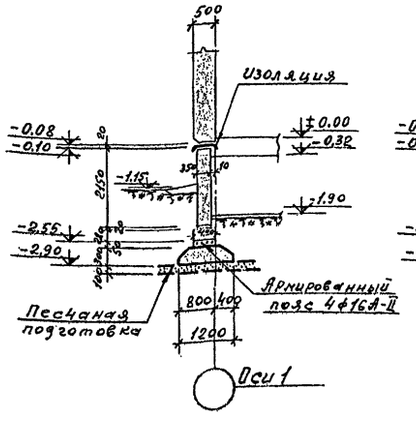

Сечение 4-4

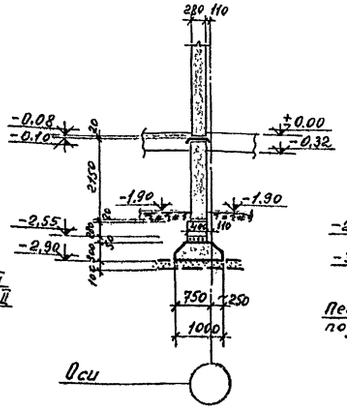

Сечение 5-5

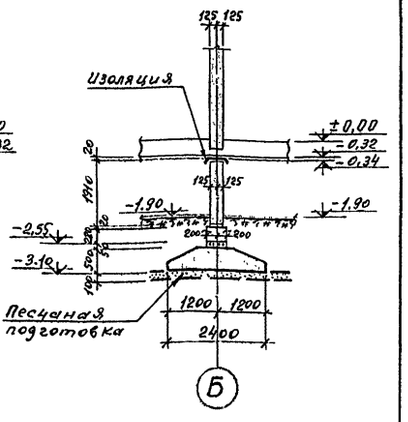

Сечение 6-6

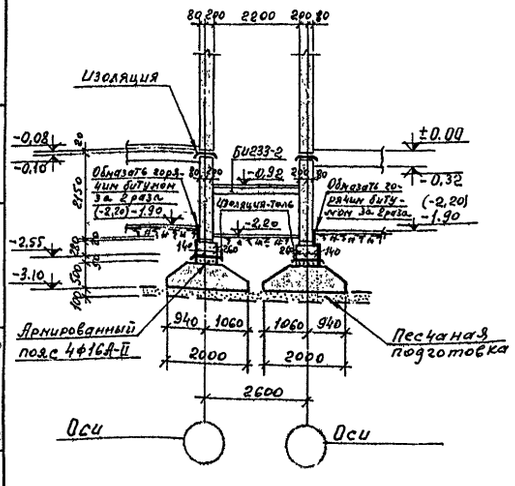

Сечение 7-7

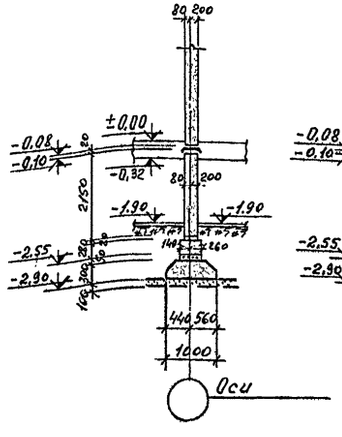

Сечение 8-8

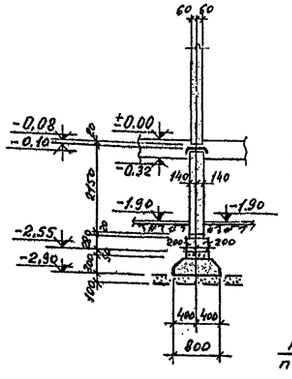

Сечение 9-9

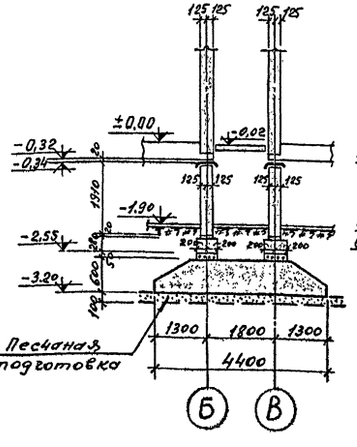

Сечение 10-10

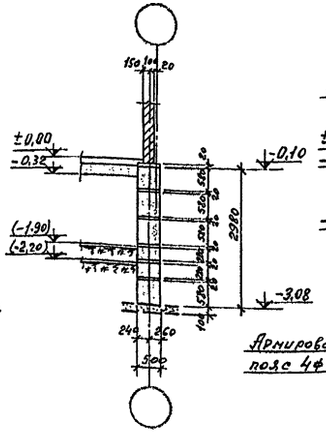

Сечение 11-11

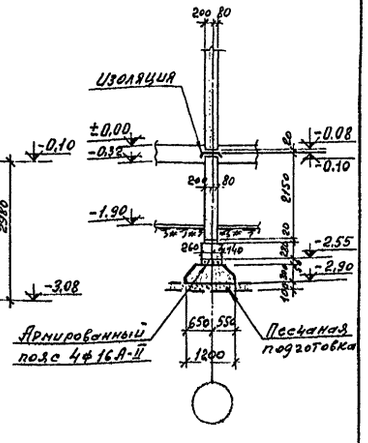

Примечания:

1. Планы фундаментов см. листы КР-8; КР-9; КР-10; КР-26.
2. Развертки фундаментов и фундаменты под лестницы см. альбом 0/72

Мастерская Н	Адрес привязки
Гл. конс. маст.	
Привязал	
Инж. ОВ	
Инж. ВК	
ШЭ	
ШЭС	
Шифр	Дата

1972	9эт. жилой дом на	квартир	Сечения фундаментов при заглублении h=1,95 м R=2,0 кг/см².

ПРОЕКТ 1Л-606-

Лист КР-20

ЛЕНПРОЕКТ

Гл. инж. ин-та — Панфилов
Гл. констр. ин-та — Наксинов
Мастерская № 4 — Васильев
Руков. груп. — Васильев

Гл. констр. маст. — Шимановский
Гл. арх.-пр-та — Русаков
Гл. констр. пр-та — Виноградов
Разработал — Смирнова

Инж. ОВ — Виноградов
Инж. ВК — Смирнова
ШЭ — Романцов
ШЭС — Романцов

Проверил — Виноградов
Внесены изменения — Романцов

Согласовано

Шифр 8121

Т - 1972г

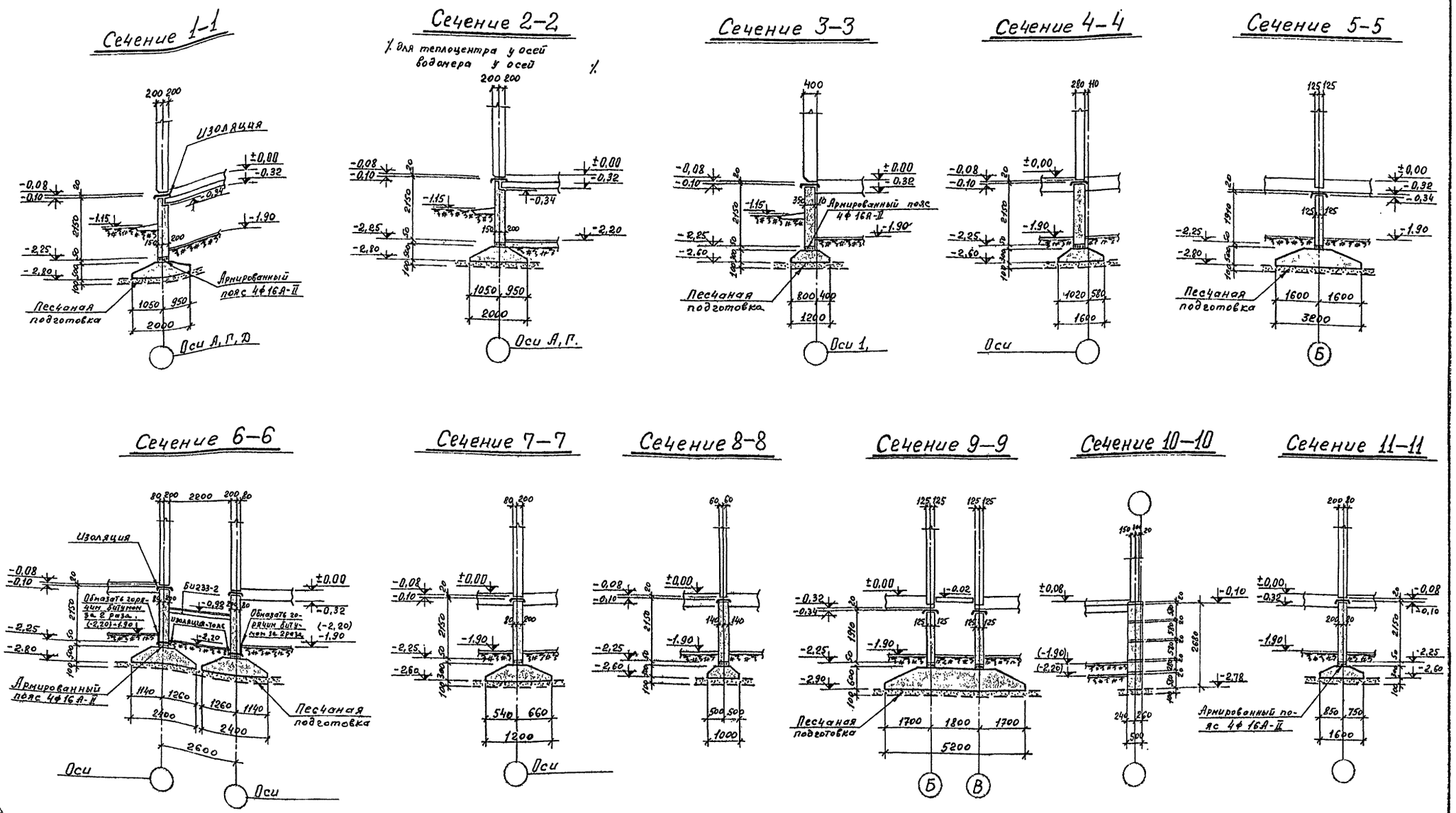

Примечания:

1. Планы фундаментов см. листы КР-11, КР-12, КР-13, КР-27.
2. Развертки фундаментов и фундаменты под лестницы см. альбом 0/72.

Мастерская N		Адрес привязки	
Гл. констр. мас.			
Привязан			
Согласов: Инж. ОВ, Инж. ВК, ИПТ		Шифр	Дата

1972	9 эт. жилой дом на квартир	Сечения фундаментов при заглублении h=1,65м $R^н$=1,5кг/см² (Вариант с наруж. стенами из керамзитобетонных панелей толщиной 400 мм)	ПРОЕКТ 1Лг-606- Лист КР-21

ЛЕНПРОЕКТ

Гл. инж. ин-та	—	Панфилов
Гл. конструктор	—	Максимов
Руковод. маст.		Васильев
Гл. конструктор		Ильина
Гл. арх. пр-та		Русаков
Гл. конструктор		Винокуров
Разработал		Смирнова
Согласовано: Инж. ОВ, Инж. ВК, Инж. ЭЛ, Инж. РТТ		
Проверил		Винокуров
Внесены изменения		
Дата	Рег. N	Подпись	Фамилия

Шифр 8121
V - 1972г

Сечение 1-1

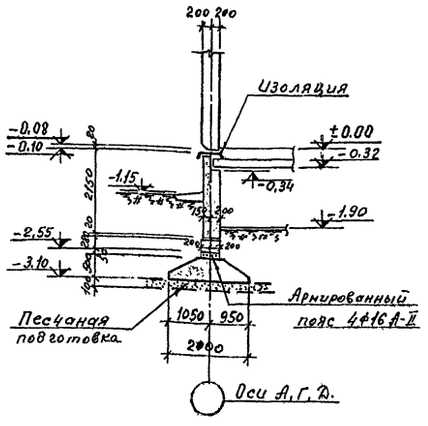

Сечение 2-2

Х для теплоцентра у осей
Водонера у осей Х

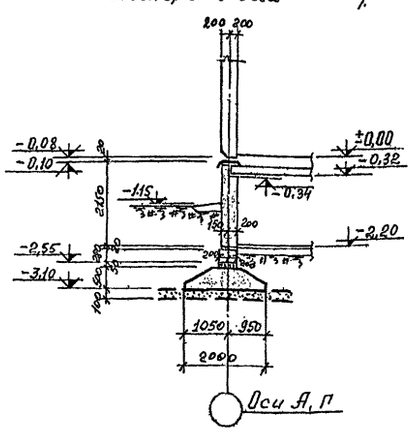

Сечение 3-3

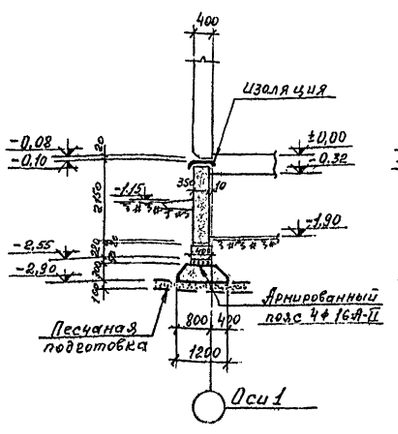

Сечение 4-4

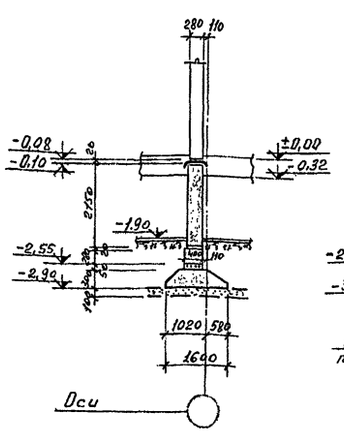

Сечение 5-5

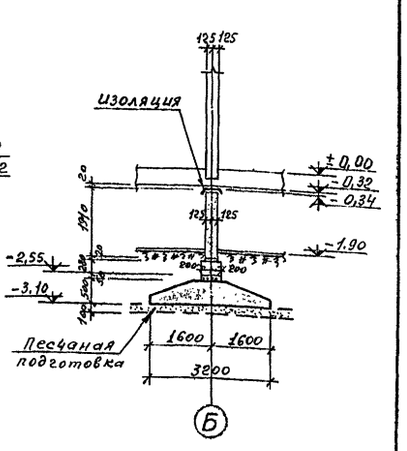

Сечение 6-6

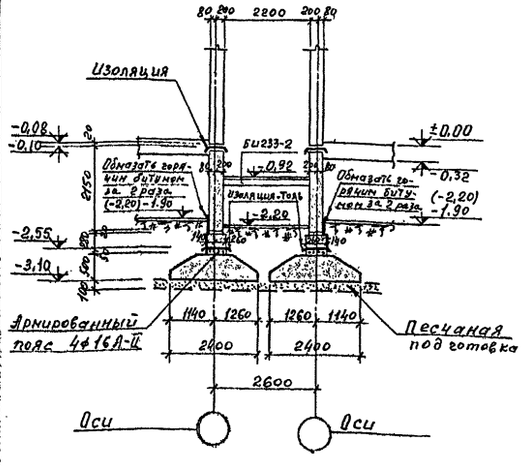

Сечение 7-7

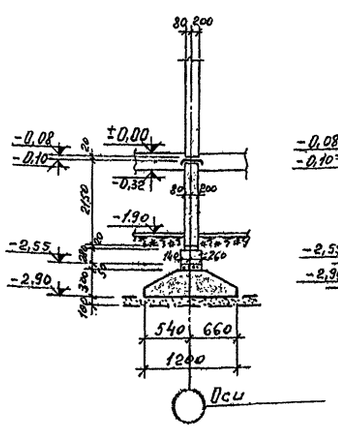

Сечение 8-8

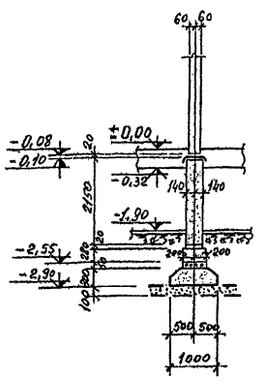

Сечение 9-9

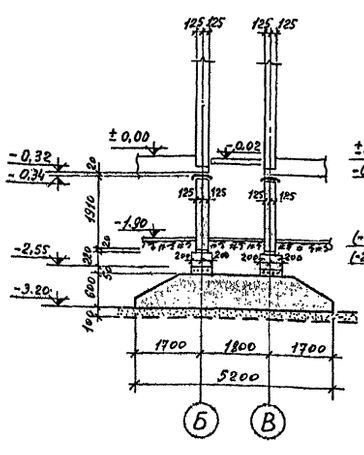

Сечение 10-10

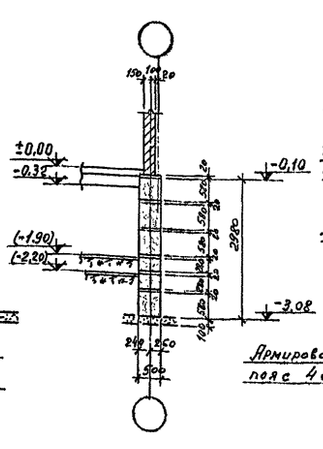

Сечение 11-11

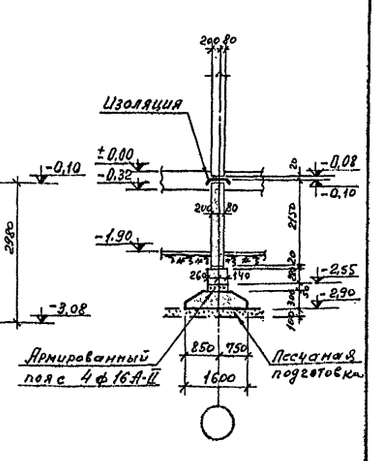

Примечания:

1. Планы фундаментов см. листы КР-11, КР-12, КР-13, КР-27.
2. Развертки фундаментов и фундаменты под лестницы см. альбом 0/72.

Мастерская N | Адрес привязки

Гл. конструктор | Привязал | Инж. ОВ | Инж. ВК | ОПУ | Согласовано

1979	9эт. жилой дом на квартир	Сечения фундаментов при заглублении h=1,95м $R^н$=1,5 кг/см². (Вариант с наружн. стенами из керамзитобетонных панелей толщиной 400 мм).	ПРОЕКТ 1Лг-606-	лист КР-22

ЛЕНПРОЕКТ
Гл. инж. пр-та Тапилов
Гл. инж. ин-та Максимов
Гл. констр. ин-та Мастерская N 4 Васильев
Руководитель мастерской
Проверил Винокуров
Внесены изменения
Дата Дегтярь Адаменко Софрина Зонилия
Инж. ОВ Инж. ВК Инж. ЭМ Инж. ОПТ
Согласовано
Шифр 8121
У - 1978г

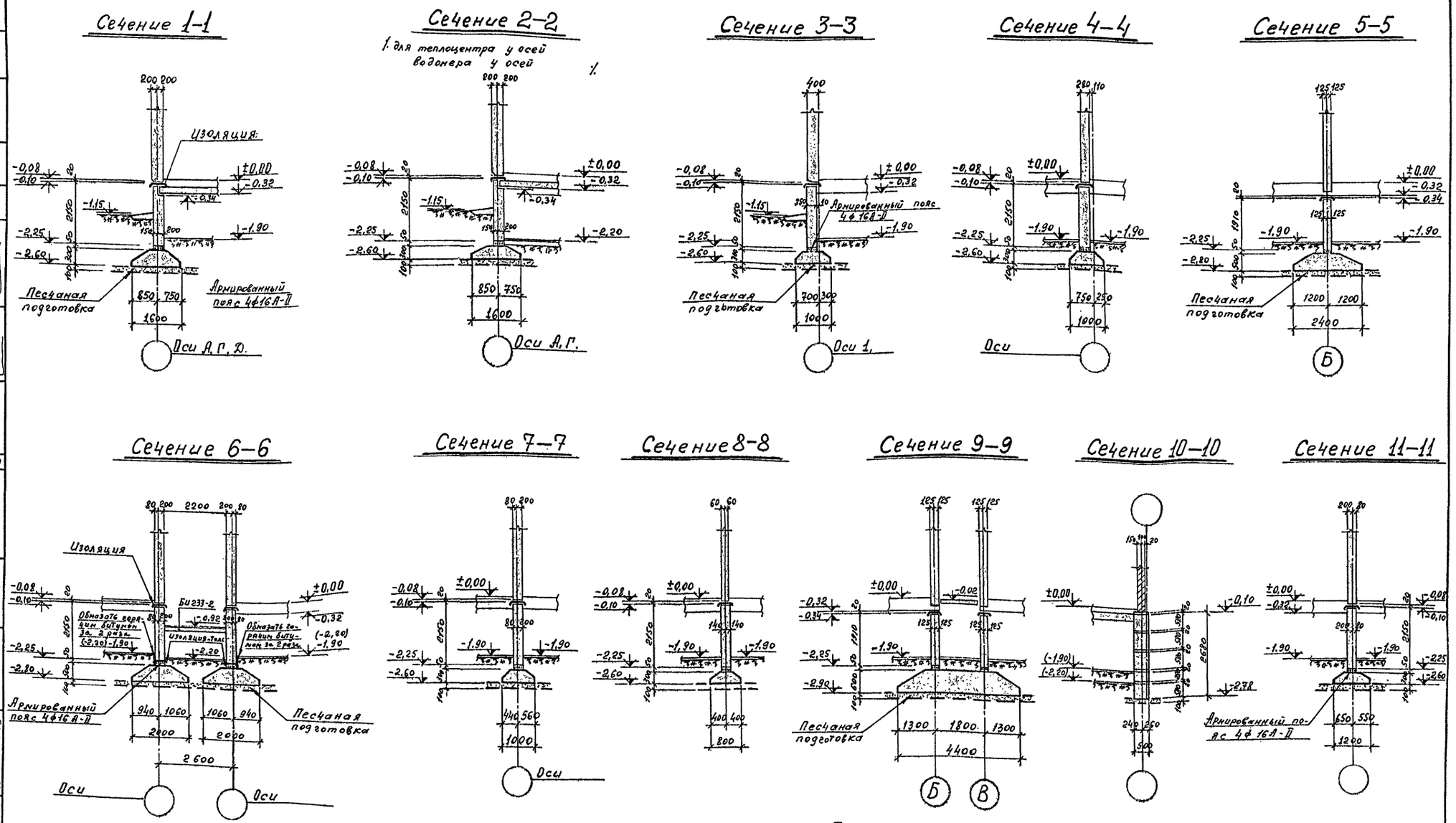

Примечания:

1. Планы фундаментов см. листы КР-14; КР-15; КР-16; КР-28.
2. Развертки фундаментов и фундаменты под лестницы см. альбом 0/72

Мастерская N		Адрес привязки	
Гл. кон. маст.			
Привязал			
Согласов. Инж. ОВ			
Инж. ВК			
ЦПТ			
Шифр		Дата	

1972	9 эт. жилой дом на квартир	Сечения фундаментов при заглублении h=1,45м; h=1,65м $R^{н}$=2,0кг (Вариант с наруж. стенами из керамзитобетонных панелей толщиной 400	ПРОЕКТ 1Лг-606-	Лист КР-23

ЛЕНПРОЕКТ

Гл. инж. ин-та — Панфилов
Гл. констр. ин-та — Максимов
Руков. маст. — Васильев
Мастерская N4

Гл. констр. маст. — Ильина
Гл. арх. пр-та — Русаков
Гл. констр. пр-та — Винокуров
Разработал — Смирнова

Согласован: Инж. ОВ. Инж. ВК. Инж. ЭЛ. Инж. РТТ

Проверил — Винокуров
Внесены изменения
Дата | Рег. N | Должность | Подпись | Фамилия

Шифр 8121
V-1972г

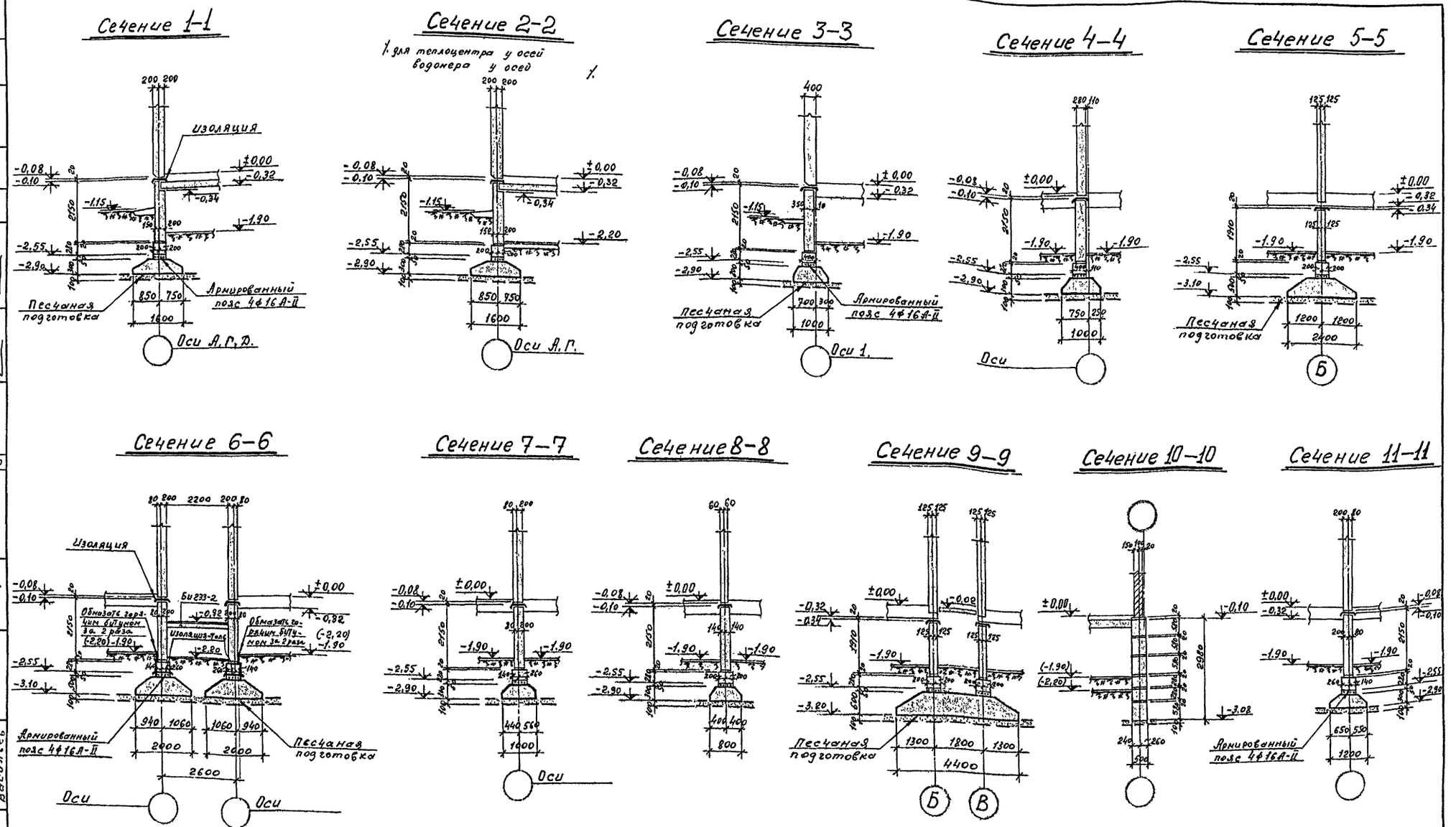

Примечания:

1. Планы фундаментов см. листы КР-14; КР-15; КР-16; КР-28.
2. Развертки фундаментов и фундаменты под лестницы см. альбом 0/72.

Мастерская N		Адрес привязки	
Гл. кон. маст.			
Привязал			
Инж. ОВ			
Инж. ВК			
ЦПТ			
согласов.		шифр	Дата

1972	9 эт. жилой дом на квартир	Сечения фундаментов при заглублении h=1,75м; h=1,95м $R^н$=2,0кг/см² (Вариант с наруж. стенами из керамзитобетонных панелей толщиной 400 мм).	ПРОЕКТ 1Лг-606-	Лист КР-24

ЛЕНПРОЕКТ

Гл. инж. ин-та	—	Панфилов
Гл. констр. ин-та	—	Максимов
Мастерская N4		
Руков. маст.		Васильев
Гл. констр. маст.		Ильина
Гл. арх. пр-та		Русаков
Гл. констр. пр-та		Винокуров
Разработал		Смирнова
Согласован		
Инж. ОВ		
Инж. ВК		
Инж. ЭЛ		
Инж. РТТ		
Проверил		Винокуров
Внесены изменения		
Дата	Рег. N	Должность	Подпись	Фамилия

Шифр 8121

V-1972г

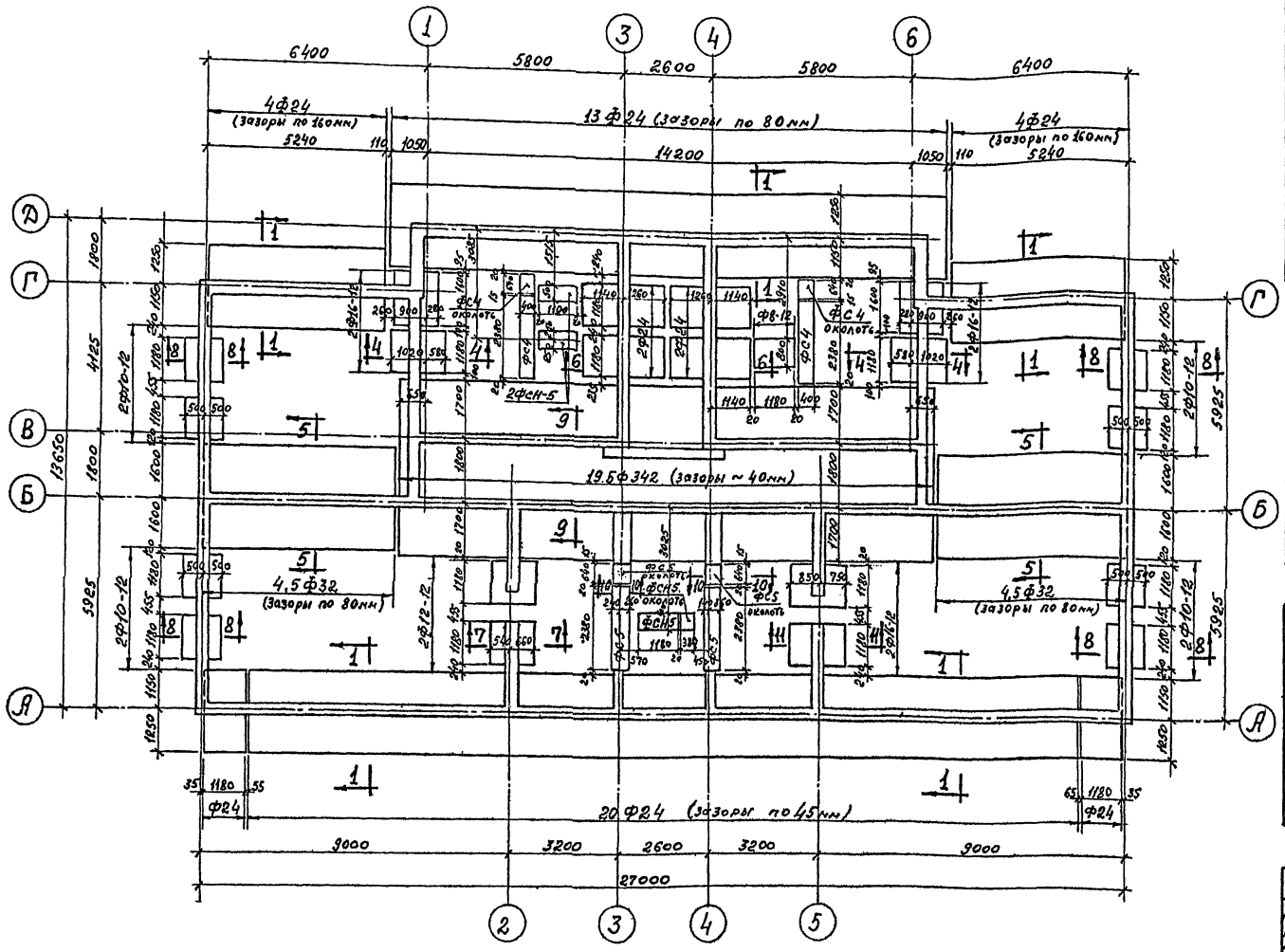

Спецификация сборных жел. бетонных изделий.

NN п/п	Наименов. изделия	Марка изделия	Размеры в мм h	в	е	Вес 1 шт кг	NN тип. вып. ЦНИИЭП жилища гр. и т.	Кол. шт	Объем бетона 1 шт м³	Общий объем бетона м³
1	Железобетонные блоки подушки	ф8-12	300	800	1180	710	лист 51	1	0,283	0,28
2		ф16-12	300	1600	1180	1215	лист 13	6	0,486	2,90
3		БФ342	600	5200	780	4920	Ленинский альбом 1	19	2,012	38,20
4		ф24	500	2400	1180	2845	лист 9	47	1,138	53,50
5		ф32	500	3200	1180	4000	лист 1.	9	1.60	14,40
6		ф12-12	300	1200	1180	870	лист 35	2	0,347	0,70

Спецификация бет. изделий при заглублении h=1,65

NN п/п	Наименов. изделия	Марка изделия	Размеры в мм. h	в	е	Вес 1 шт кг	NN тип. вып. ЦНИИЭП жилища гр. и т.	Кол. шт.	Объем бетона 1 шт м³	Общий объем бетона м³
1	Бетонные блоки фундаментов	фс4	580	400	2380	1300	лист 3	2,5	0,543	1,40
2		фсн5	280	500	1180	380	лист 10	3,5	0,159	0,56
3		фс5	580	500	2380	1630	лист 5	2,5	0,679	1,70

Спецификация бет. изделий при заглублении h = 1,95м

NN п/п	Наименов. изделия	Марка изделия	Размеры в мм h	в	е	Вес 1 шт кг	NN тип. вып. ЦНИИЭП жилища гр. и т.	Кол. шт	Объем бетона 1 шт м³	Общий объем бетона м³
1	Бетонные блоки фундаментов	фс4	580	400	2380	1300	лист 3	2,5	0,543	1,40
2		фсн5	280	500	1180	380	лист 10	8,5	0,159	1,40
3		фс5	580	500	2380	1630	лист 5	2,5	0,679	1,70
4		фсн4	280	400	1180	305	лист 9	130	0,127	16,50

Спецификация металла

NN п/п	Наименование изделия	Марка издел.	Сечен. мм	Длина мм	Вес 1 шт кг	NN черт.	Общ. длина м	Общий вес кг
1	Армированный пояс на ГН.-2,30 (-2,60)	—	ф16А-II	—	—	01/16	622,0	983,0
2		—	ф6А-I	—	—	—"—	110,0	25,0
						Итого:		1008,0

Примечания:

1. Основные примечания по устройству фундаментов см. лист КР-1.
2. При привязке, в зависимости от принятого заглубления фундаментов, одна из спецификаций бетонных блоков вычеркивается.

Мастерская N	Адрес привязки
Гл. конструктор	
привязал	
Гл. инж. ВК	
Гл. инж. ОВ	
ГИП	
согласовано	
Инвентарный	
Дата	

1972	9эт. жилой дом на квартир	План фундаментов для секции Т-III. R=1.5 кг/см²	ПРОЕКТ 1Лг-606-	Лист КР-25

Шифр 8121
У-1972г

ЛЕНПРОЕКТ

Гл. инж. пр-та	Панфилов	
Гл. констр. пр-та	Максимов	
Гл. инж. пр-та	Осипов	
Рук. арх. гр. N 4	Разгородова	
Рук. сект.	Васильев	
Гл. конструктор	Шишкина	
Гл. арх. пр-та	Русаков	
Гл. констр. пр-та	Виноградов	
	Сидорова	
Инж. ОВ		
Инж. ВК		
Инж. ЭМ		
Инж. СПТ		
Согласовано		

Виноградов
Проверил
Внесены изменения
Акт от рег. N

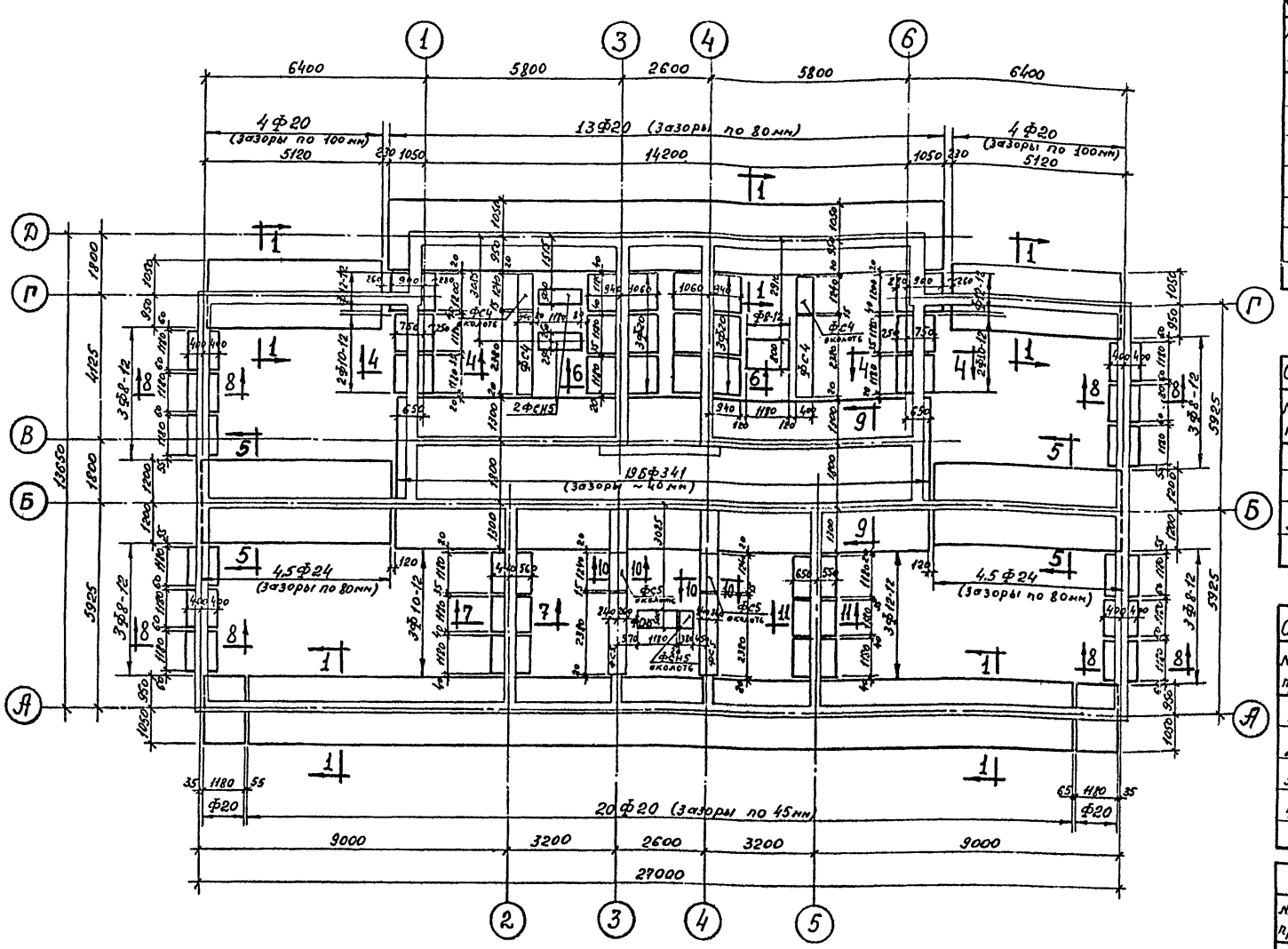
1
3
4
6
2
5
Д
Г
В
Б
А
6400
5800
2600
5800
6400
4Ф20 (зазоры по 100мм)
5120
13Ф20 (зазоры по 80мм)
14200
4Ф20 (зазоры по 100мм)
5120
19Ф341 (зазоры ~40мм)
4,5Ф24 (зазоры по 80мм)
4,5Ф24 (зазоры по 80мм)
20Ф20 (зазоры по 45мм)
Ф20
Ф20
9000
3200
2600
3200
9000
27000
13650
4125
1800
5925
2ФСН5
ФС5
ФС4
ФС4
ФС4
ФС5
ФС5
ФС5
ФС5
ФС4
ФС4
ФС4

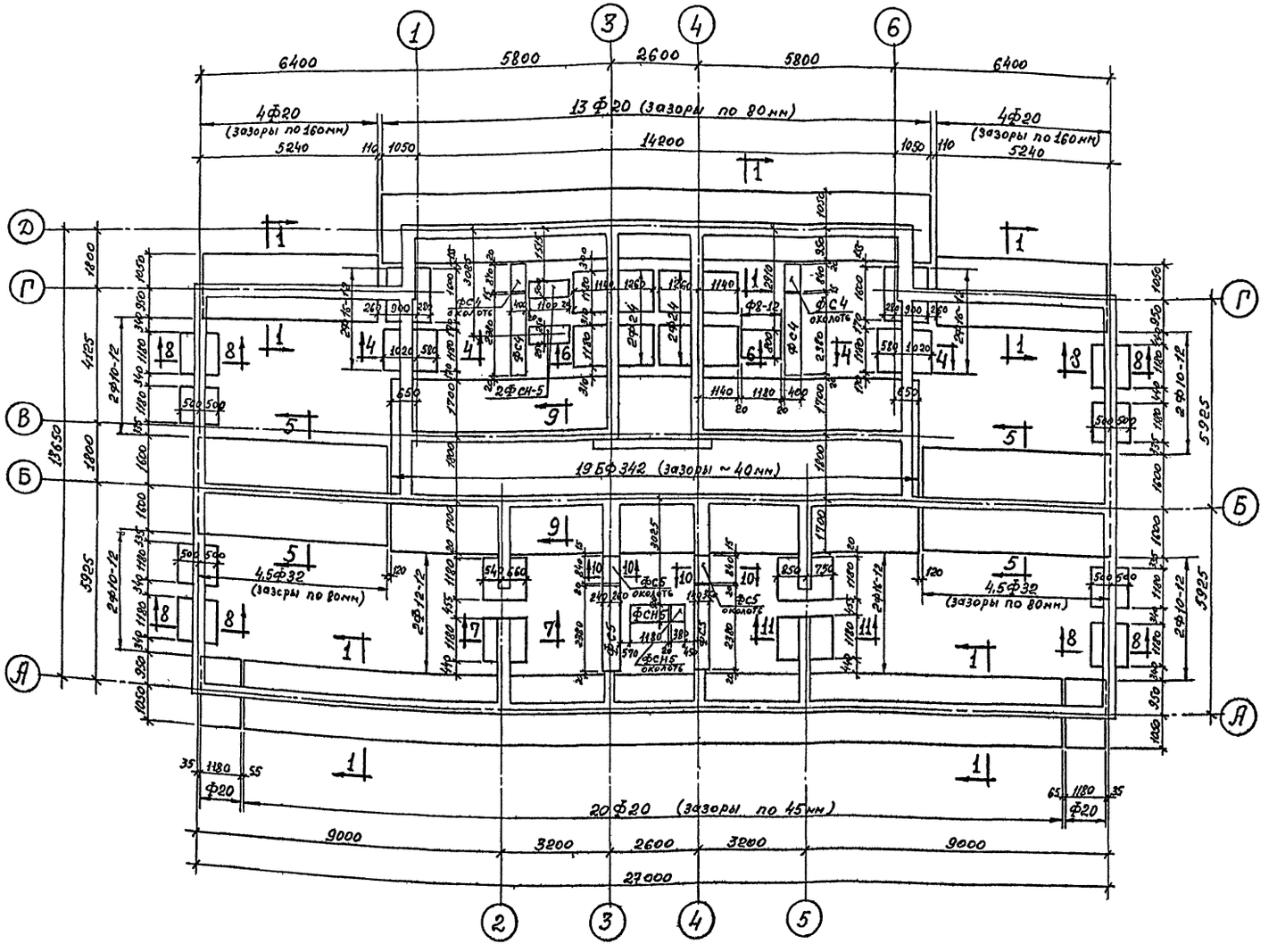

Спецификация сборных железобетонных изделий

NN п/п	Наименов. изделия	Марка изделия	Размеры в мм h	в	ℓ	Вес 1 шт кг	NN Тип.пр. и вып. Альбом 1969г. серия 1.112-11	К-во шт	Объем бетона 1 шт м³	Общий объем бетона м³
1	Железобетонные блоки подушки	Ф8-12	300	800	1180	710	лист 51	1	0,283	0,28
2		Ф16-12	300	1600	1180	1215	лист 19	6	0,486	2,90
3		Ф20	500	2000	1180	2440	лист 13	43	0,975	41,90
4		Ф24	500	2400	1180	2845	лист 9	4	1,138	4,60
5		Ф32	500	3200	1180	4000	лист 1	9	1,60	14,40
6		БФ342	600	5200	780	4920	Ленэлектро-монтаж альбом 1	19	2,012	38,20
7		Ф12-12	300	1200	1180	870	лист 35	2	0,342	0,70

Спецификация бет. изделий при заглублении h=1,65м

NN п/п	Наименов. изделия	Марка изделия	Размеры в мм h	в	ℓ	Вес 1 шт кг	NN Тип.пр. и вып. Альбом 1969г. серия 1.112-11	К-во шт	Объем бетона 1 шт м³	Общий объем бетона м³
1	Бетонные блоки фундаментов	ФС4	580	400	2380	1300	лист 3	3,0	0,543	1,63
2		ФСН5	280	500	1180	380	лист 10	3,5	0,159	0,56
3		ФС5	580	500	2380	1630	лист 5	3	0,679	2,0

Спецификация бет. изделий при заглублении h=1,95м

NN п/п	Наименов. изделия	Марка изделия	Размеры в мм h	в	ℓ	Вес 1 шт кг	NN Тип.пр. и вып. Альбом 1969г. серия 1.112-11	К-во шт	Объем бетона 1 шт м³	Общий объем бетона м³
1	Бетонные блоки фундаментов.	ФС4	580	400	2380	1300	лист 3	3	0,543	1,63
2		ФСН5	280	500	1180	380	лист 10	9	0,159	1,40
3		ФС5	580	500	2380	1630	лист 5	3	0,679	2,0
4		ФСН4	280	400	1180	305	лист 9	130	0,127	16,50

Спецификация металла.

NN п/п	Наименован. изделия	Марка издел.	Сечен. мм	Длина мм	Вес 1 шт кг	NN черт.	Общая длина м	Общий вес кг
1	Армированный пояс на ▼Н.-2,30 (-2,60)	—	⌀16А-II	—	—	01/16	622,0	983,0
2		—	⌀6А-I	—	—	—"—	110,0	25,0
						Итого:		1008,0

Примечания:

1. Основные примечания по устройству фундаментов см. лист КР-3.
2. При привязке, в зависимости от принятого заглубления фундаментов, одна из спецификаций бетонных блоков вычеркивается.

Мастерская N | Адрес привязки
Гл. конструктор мастерской
Привязал
Согласовал: Инж. ОВ, Инж. ВК, ИПТ
Дата

1979	9 эт. жилой дом на	квартир	План фундаментов для секции Т-III. $R^н$=1,5 кг/см² (Вариант с наружн. стенами из керамзитобетонных панелей толщиной 400мм).	ПРОЕКТ 1Лг-606-	лист КР-27

Гл. инженер проекта Винокуров
Гл. инж. 1ЦТ-72 Гольцблат
Гл. конструктор Шитов
Гл. конструктор мастерской Кучкарев
Руководитель мастерской Васильев
Шифр 8121
V-1972г

Проверил Шилина
Внесены изменения Общие
Дата Рег. N
Согласовано: Инж. ОВ, Инж. ВК, Инж. ЭМ, ИПТ
Общий вид
Разработал Сухов, Милонова
Гл. конструктор мастерской Ленпроект

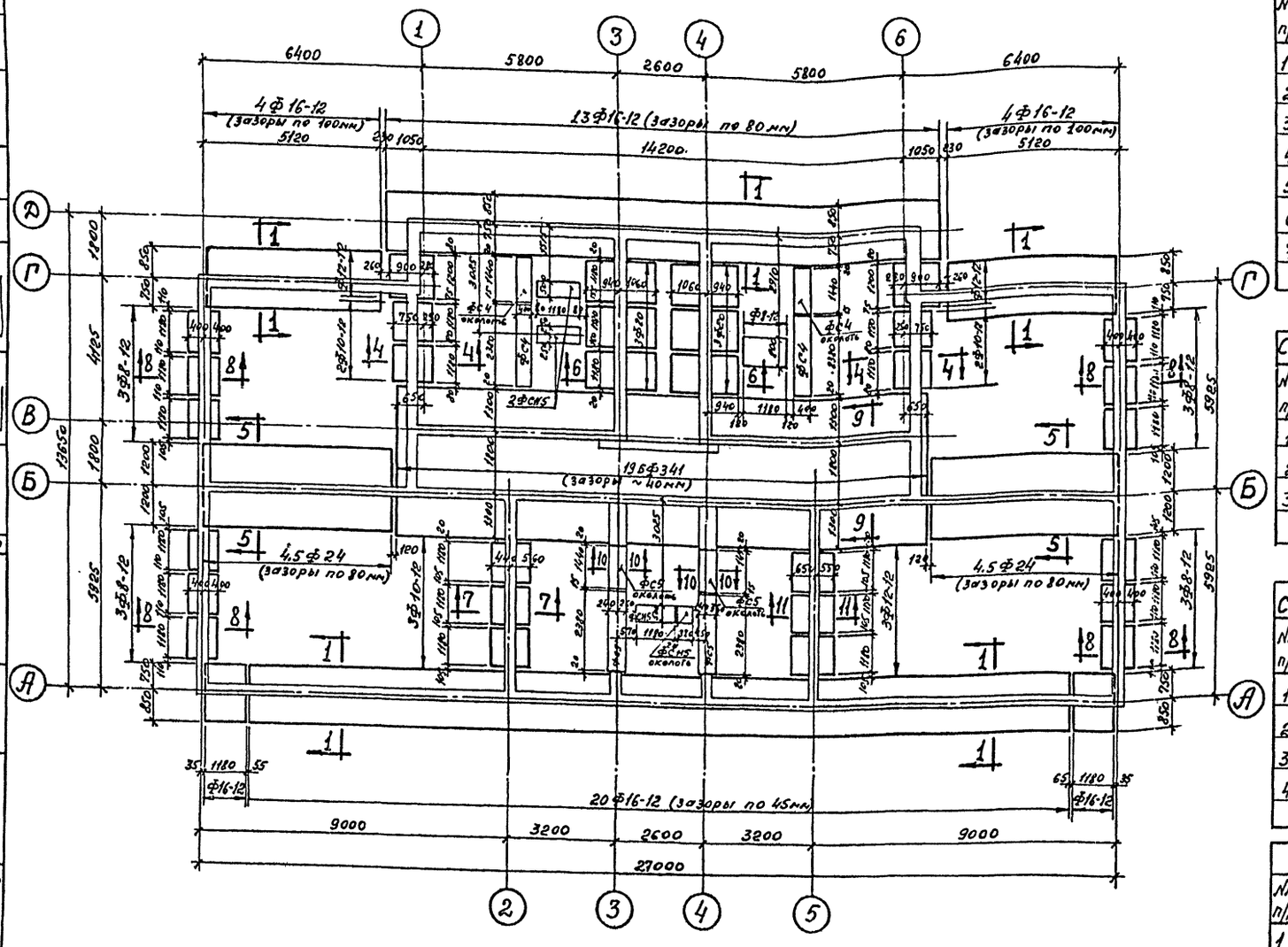

Спецификация сборных жел. бетонных изделий

NN п/п	Наименов. изделия	Марка изделия	Размеры в мм h	в	е	Вес 1 шт кг	NN тип. чер. (инв. N по альбому 1983) серия 1.112-1 вып. 1	К-во шт	Объем бетона 1 шт м³	Общий объем бетона м³
1	железобетонные блоки подушки	Ф8-12	300	800	1180	710	лист 51	1	0,283	0,28
2		Ф10-12	300	1000	1180	750	лист 43	7	0,30	2,10
3		Ф12-12	300	1200	1180	870	лист 35	5	0,347	1,70
4		Ф16-12	300	1600	1180	1215	лист 19	43	0,486	20,90
5		Ф20	500	2000	1180	2440	лист 13	6	0,975	5,90
6		Ф24	500	2400	1180	2845	лист 9	9	1,138	10,20
7		БФ341	600	4400	780	4300	Пензинская альбом 1	19	1,75	33,30

Спецификация бет. изделий при заглублении h=1,65м

NN п/п	Наименов. изделия	Марка изделия	Размеры в мм h	в	е	Вес 1 шт кг	NN тип. чер. (инв. N по альбому 1983) серия 1.112-1 вып. 1	К-во шт	Объем бетона 1 шт м³	Общий объем бетона м³
1	Бетонные блоки фундаментов	ФС4	580	400	2380	1300	лист 3	3,5	0,543	1,90
2		ФСН5	280	500	1180	380	лист 10	3,5	0,159	0,60
3		ФС5	580	500	2380	1630	лист 5	3,5	0,679	2,40

Спецификация бет. изделий при заглублении h=1,95м

NN п/п	Наимен. изделия	Марка изделия	Размеры в мм h	в	е	Вес 1 шт кг	NN тип. чер. (инв. N по альбому 1983) серия 1.112-1 вып. 1	К-во шт	Объем бетона 1 шт м³	Общий объем бетона м³
1	Бетонные блоки фундаментов	ФС4	580	400	2380	1300	лист 3	3,5	0,543	1,90
2		ФСН5	280	500	1180	380	лист 10	10	0,159	1,60
3		ФС5	580	500	2380	1630	лист 5	3,5	0,679	2,40
4		ФСН4	280	400	1180	305	лист 9	130	0,127	16,50

Спецификация металла

NN п/п	Наименование изделия	Марка издел.	Сечен. мм	Длина мм	Вес 1 шт кг	NN черт.	Общая длина м	Общий вес кг
1	Армированный пояс на Ф=2,30 (-2,60)	—	⌀16А-II	—	—	01/16	622,0	983,0
2		—	⌀6А-I	—	—	—	110,0	25,0
						Итого:		1008,0

Примечания:

1. Основные примечания по устройству фундаментов см. лист КР-4.
2. При привязке, в зависимости от принятого заглубления фундаментов, одна из спецификаций бетонных блоков вычеркивается.

Мастерская N	Адрес привязки
Гл. кон. мост.	
Привязал	
Согласовано: Инж. ОВ	
Инж. ВК	
ИПТ	

Инв. N подл. | Взам. инв. N | Подпись и дата

1972	9 этажный секционный жилой дом на квартир	План фундаментов для секции Т-III $R^н$=2,0кг/см² (Вариант с наруж. стенами из керамзитобетонных панелей толщиной 400 мм).	ПРОЕКТ 1Лг-606- лист КР-28

Проверил Винокуров
Внесены изменения
Гл. инж. Покрилов
Гл. констр. Наконечный
Мастерская N 4
Руков. гр. Васильев
Гл. констр. мост.
Гл. арх. пр-та
Гл. констр. пр-та
Разработал Смирнова
Инж. ОВ. Винокуров
Инж. ВК. Русаков
ИПТ Ушина
Составлен

ЛЕНПРОЕКТ

шифр 8121
У-1972г

План по 1-1

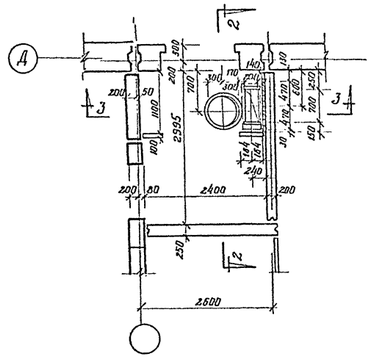

Разрез по 2-2

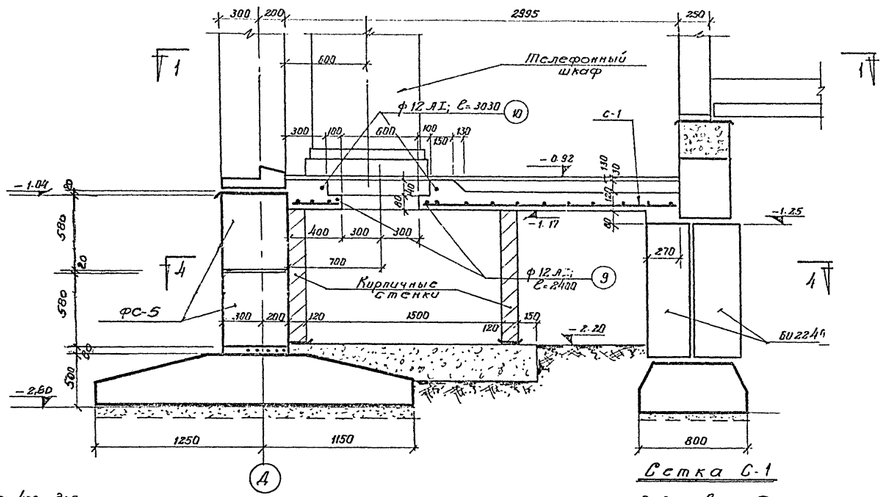

Разрез по 3-3

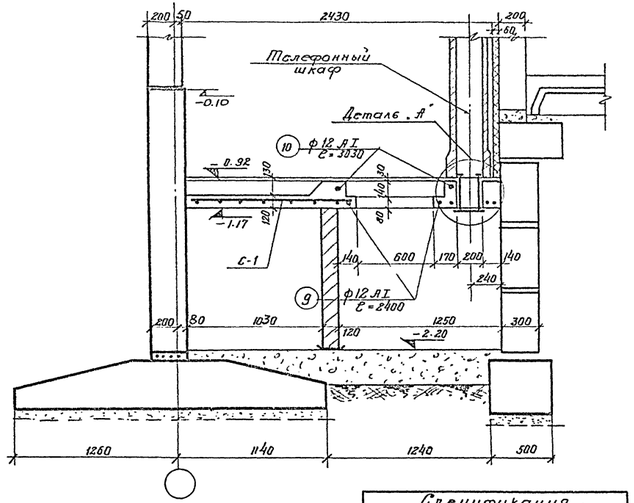

План технического подполья по 4-4

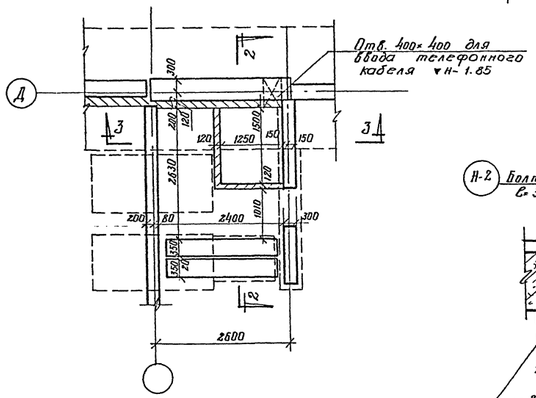

Деталь „А"

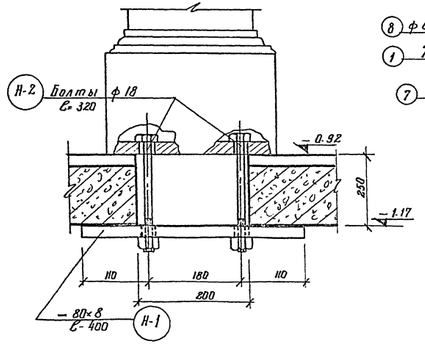

Сетка С-1

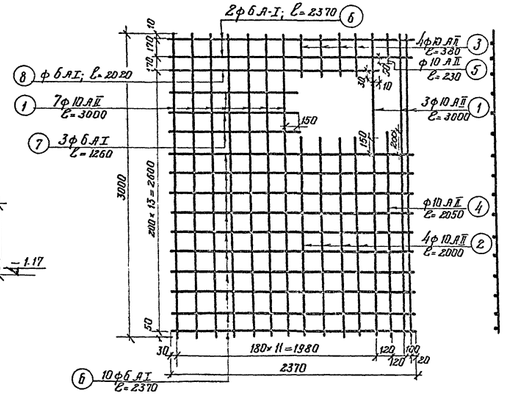

Отдельные стержни

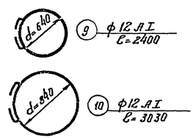

Спецификация на 1 сетку, отд. стерж.

Марка сетки	№ поз.	ф мм	Длина мм	Кол. шт.	Общ. длина м.	Выборка арматуры: ф мм	Общая длина м	Вес кг	Общ. вес сер. кг
С-1	1	10 А-II	3000	10	30.00	10 А-II	41.80	25.50	33.0
	2	10 А-II	2000	4	8.00	6 А-I	34.24	7.50	
	3	10 А-II	380	4	1.52				
	4	10 А-II	2250	1	2.05				
	5	10 А-II	230	1	0.23				
	6	6 А-I	2370	12	28.44				
	7	6 А-I	1260	3	3.78				
	8	6 А-I	2020	1	2.020				
Отд. стерж.	9	12 А-I	2400	1	2.40	12 А-I	2.40	2.12	
	10	12 А-I	3030	1	3.03	12 А-I	3.03	2.70	

Спецификация монолитных элементов

Марка эл-та	К-во эл.	Объем бет. 1 эл.	Общ. объем бет.	Вес армат. 1 эл.	Общ. вес арм.	Расход стали на 1 м³ бет.	Марка бето-на	№ чертежа
	шт	м³	м³	кг	кг			
Монолитная плита	1	1.20	1.20	37.90	37.90	34.5	200	—

Спецификация накладных деталей

№ п/п	Марка	Вес накладной кг.	К-во шт.	Общ. вес кг	№ черт.
1	Н-1	2.0	2	4.00	
2	Н-2	0.7	4	2.80	ГОСТ 5915-51
	Итого:			6.80	

Выборка арматуры в кг.

Марка стали						
Класс А-I			Класс А-II			Всего
ф6	ф12	—	ф10	—	—	кг
7.50	4.90	—	25.50	—	—	37.90

9-этажный жилой дом на	квартир	Детали устройства телефонного шкафа	Проект 11Г-606- КР-29 Лист 1972

Мастерская № Адрес привязки
Гл. констр.
Привязан
Инв. № подл.
Взам. инв. №
Подп. и дата
Инв. № дубл.

ГПИ Ленпроект
Гл. констр. проекта
Гл. архитектор проекта
Гл. инженер проекта
Гл. инженер
Начальник мастерской
Руководитель группы
Старший инженер
Инженер
Архитектор
Конструктор
Чертил

Шифр: 8121
Дата: 72

gost.e-ecolog.ru