Типовое проектное решение

В14-2-03.86

Здания

/модули/

из легких металлических конструкций для размещения производств по переработке сельскохозяйственной продукции на предприятиях минплодоовощхоза СССР

Альбом II

21274-02

цена 5-78

gost.e-ecolog.ru

ЦЕНТРАЛЬНЫЙ ИНСТИТУТ ТИПОВОГО ПРОЕКТИРОВАНИЯ
ГОССТРОЯ СССР

Москва. А-445. Смольная ул., 22

Сдано в печать I 198X года

Заказ № 422 Тираж 250 экз

ТИПОВОЕ ПРОЕКТНОЕ РЕШЕНИЕ

814-2-03.86

ЗДАНИЯ (МОДУЛИ) ИЗ ЛЕГКИХ МЕТАЛЛИЧЕСКИХ КОНСТРУКЦИЙ ДЛЯ РАЗМЕЩЕНИЯ ПРОИЗВОДСТВ ПО ПЕРЕРАБОТКЕ СЕЛЬСКОХОЗЯЙСТВЕННОЙ ПРОДУКЦИИ НА ПРЕДПРИЯТИЯХ МИНПЛОДООВОЩХОЗА СССР

АЛЬБОМ II

СОСТАВ ПРОЕКТА:

АЛЬБОМ I. ПОЯСНИТЕЛЬНАЯ ЗАПИСКА. СХЕМЫ КОМПОНОВОК.
АЛЬБОМ II. АРХИТЕКТУРНЫЕ РЕШЕНИЯ.
АЛЬБОМ III. КОНСТРУКЦИИ МЕТАЛЛИЧЕСКИЕ.
АЛЬБОМ IV. СТРОИТЕЛЬНЫЕ ИЗДЕЛИЯ.
АЛЬБОМ V. СМЕТЫ.
АЛЬБОМ VI. ВЕДОМОСТЬ ПОТРЕБНОСТИ В МАТЕРИАЛАХ.

РАЗРАБОТАН:

ПРОЕКТНЫМ ИНСТИТУТОМ №2 ГОССТРОЯ СССР
ГЛАВНЫЙ ИНЖЕНЕР ИНСТИТУТА В.П.ИЛЮХИН
ГЛАВНЫЙ ИНЖЕНЕР ПРОЕКТА О.Г.ЛЮБАВИН

ЦНИИПРОМЗДАНИЙ
ЗАМ.ДИРЕКТОРА С.М.ГЛИКИН
ЗАВ.ОТДЕЛОМ Г.М.СМИЛЯНСКИЙ

РАБОЧИЙ ПРОЕКТ
УТВЕРЖДЁН МИНПЛОДООВОЩХОЗОМ СССР
ПИСЬМОМ № 09-32-57/3265 ОТ 23 МАЯ 1985 г.

ВВЕДЁН В ДЕЙСТВИЕ
ПРОЕКТНЫМ ИНСТИТУТОМ №2 ГОССТРОЯ СССР
ПРИКАЗ № 78 ОТ 18 ИЮНЯ 1985 г.

Альбом II

Содержание альбома

Лист	Наименование	Страница
	Содержание альбома	2
1	Общие данные (начало)	3
2	Общие данные (окончание)	4
3	Здание (модуль) М48.48.6,0.4-1. План на отм. 0.000. План кровли	5
4	Здание (модуль) М48.48.6,04-1. Фасады 1-9,9-1,А-К,К-А. Разрезы 1-1,2-2	6
5	Здание (модуль) М48.48.6,0.4-1. Схемы расположения стеновых панелей и окон	7
6	Здание (модуль) М48.48.6,0.4-1. Схемы расположения стеновых панелей и окон. Спецификация	8
7	Здание (модуль) М48.48.6,0.4-1. Схема расположения панелей покрытия и водосточных воронок	9
8	Здание (модуль) М48.48.6,0.4-1. Схема расположения панелей покрытия и водосточных воронок. Спецификация	10
9	Здание (модуль) М48.48.6,0.3-2. План на отм. 0.000 План кровли	11
10	Здание (модуль) М48.48.6,0.3-2. Фасады 1-9, 9-1, К-А Разрезы 1-1, 2-2	12
11	Здание (модуль) М48.48.6,0.3-2. Схемы расположения стеновых панелей и окон	13
12	Здание (модуль) М48.48.6,0.3-2. Схемы расположения стеновых панелей и окон. Спецификация	14
13	Здание (модуль) М48.48.6,0. 3-2. Схема расположения панелей покрытия и водосточных воронок	15
14	Здание (модуль) М48.48.6,0.3-2. Схема расположения панелей покрытия и водосточных воронок. Спецификация	16
15	Здание (модуль) М48.48.6,0.3-3. План на отм. 0.000 План кровли	17
16	Здание (модуль) М48.48.6,0.3-3. Фасады 1-9, 9-1, А-К Разрезы 1-1, 2-2	18
17	Здание (модуль) М48.48.6,0.3-3. Схемы расположения стеновых панелей и окон	19
18	Здание (модуль) М48.48.6,0-3-3. Схемы расположения стеновых панелей и окон. Спецификация	20
19	Здание (модуль) М48.48.6,0.3-3. Схема расположения панелей покрытия и водосточных воронок	21
20	Здание (модуль) М48.48.6,0.3-3. Схема расположения панелей покрытия и водосточных воронок. Спецификация	22
21	Здание (модуль) М48.48.6,0.2-4. План на отм. 0.000 План кровли	23
22	Здание (модуль) М48.48.6,0.2-4. Фасады 9-1, К-А Разрезы 1-1, 2-2	24
23	Здание (модуль) М48.48.6,0.2-4. Схемы расположения стеновых панелей и окон	25
24	Здание (модуль) М48.48.6,0.2-4. Схемы расположения стеновых панелей и окон. Спецификация	26
25	Здание (модуль) М48.48.6,0.2-4. Схема расположения панелей покрытия и водосточных воронок	27
26	Здание (модуль) М48.48.6,0.2-4. Схема расположения панелей покрытия и водосточных воронок. Спецификация	28
27	Здание (модуль) М48.48.6,0. 2-5. План на отм. 0.000 План кровли	29
28	Здание (модуль) М48.48.6,0.2-5. Фасады А-К, 9-1 Разрезы 1-1, 2-2	30
29	Здание (модуль) М48.48.6,0.2-5. Схемы расположения стеновых панелей и окон	31
30	Здание (модуль) М48.48.6,0.2-5. Схемы расположения стеновых панелей и окон. Спецификация	32
31	Здание (модуль) М48.48.6,02-5. Схема расположения панелей покрытия и водосточных воронок	33
32	Здание (модуль) М48.48.6,0.2-5. Схема расположения панелей покрытия и водосточных воронок. Спецификация	34
33	Здание (модуль) М43.48.6,0.2-6. План на отм. 0.000 План кровли	35
34	Здание (модуль) М48.48.6,0.2-6. Фасады 1-9, К-А Разрезы 1-1, 2-2	36
35	Здание (модуль) М48,48.6,0.2-6. Схемы расположения стеновых панелей и окон.	37
36	Здание (модуль) М48.48.6,0. 2-6. Схемы расположения стеновых панелей и окон. Спецификация	38
37	Здание (модуль) М48.48.6,0.2-6. Схема расположения панелей покрытия и водосточных воронок	39
38	Здание (модуль) М48.48.6,0. 2-6. Схема расположения панелей покрытия и водосточных воронок. Спецификация	40
39	Здание (модуль) М48.48.6,0.2-7. План на отм. 0.000 План кровли	41
40	Здание (модуль) М48.48. 6,0. 2-7. Фасады 1-9, А-К Разрезы 1-1, 2-2	42
41	Здание (модуль) М48.48.6,0.2-7. Схемы расположения стеновых панелей и окон	43
42	Здание (модуль) М48.48.6,0.2-7. Схемы расположения стеновых панелей и окон. Спецификация	44
43	Здание (модуль) М48.48.6,0.2-7. Схема расположения панелей покрытия и водосточных воронок	45
44	Здание (модуль) М48.48.6,0.2-7. Схема расположения панелей покрытия и водосточных воронок. Спецификация	46
45	Здание (модуль) М48.48.6,0.1-8. План на отм. 0.000 План кровли	47
46	Здание (модуль) М45.48.6,0.1-8. Фасад К-А. Разрезы 1-1, 2-2	48
47	Здание (модуль) М48.48.6,0. 1-8. Схема расположения стеновых панелей и окон	49
48	Здание (модуль) М48.48.6,0. 1-8. Схема расположения панелей покрытия и водосточных воронок	50
49	Здание (модуль) М48.48.6,0.1-8. Схема расположения панелей покрытия и водосточных воронок. Спецификация	51
50	Здание (модуль) М48.48.6,0. 1-9. План на отм. 0.000 План кровли	52
51	Здание (модуль) М48.48.6,0.1-9. Фасад А-К Разрезы 1-1, 2-2	53
52	Здание (модуль) М48.48.6,0. 1-9. Схема расположения стеновых панелей и окон	54
53	Здание (модуль) М48.48.6,0. 1-9. Схема расположения панелей покрытия водосточных воронок	55
54	Здание (модуль) М48.48.6,0.1-9. Схема расположения панелей покрытия и водосточных воронок. Спецификация	56
55	Здание (модуль) М48.48.6,0.1-10. План на отм. 0.000 План кровли	57
56	Здание (модуль) М48.48.6,0.1-10. Фасад 9-1 Разрезы 1-1, 2-2	58
57	Здание (модуль) М48.48.6,0. 1-10. Схема расположения стеновых панелей и окон	59
58	Здание (модуль) М48.48.6,0.1-10. Схема расположения панелей покрытия и водосточных воронок	60
59	Здание (модуль) М48.48.6,0. 1-10. Схема расположения панелей покрытия и водосточных воронок. Спецификация	61
60	Здание (модуль) М48.48.6,0.0-11. План на отм. 0.000. Разрезы 1-1, 2-2 План кровли	62
61	Здание (модуль) М48.48.6,0. 0-11. Схема расположения панелей покрытия и водосточных воронок	63
62	Здание (модуль) М48.48.6,0.0-11. Схема расположения панелей покрытия и водосточных воронок. Спецификация	64
63	Здание (модуль) М48.48.6,0.1-12. План на отм. 0.000 План кровли	65
64	Здание (модуль) М48.48.6,0.1-12. Фасад 1-9 Разрезы 1-1, 2-2	66
65	Здание (модуль) М48.48.6,0.1-12. Схема расположения стеновых панелей и окон	67
66	Здание (модуль) М48.48.60.1-12. Схема расположения панелей покрытия и водосточных воронок	68
67	Здание (модуль) М48.48.6,0.1-12. Схема расположения панелей покрытия и водосточных воронок. Спецификация	69
68	Здание (модули) М48.48.6,0.4-1÷48.48.6,0.1-12. Схема расположения зенитных фонарей. Фрагмент I	70
69	Узлы 1÷11	71
70	Узлы 12÷21	72
71	Узлы 22÷31	73
72	Спецификация материалов по перегородкам на здание (модуль)	74

Инв. № подл. | Подпись и дата | Взам. инв. №

Альбом II

Ведомость основных комплектов рабочих чертежей.

Обозначение	Наименование	Примечание
-АР	Архитектурные решения	
-КМ	Конструкции металлические	

Ведомость ссылочных и прилагаемых документов.

Обозначение	Наименование	Примечание
	Ссылочные документы	
1.4322-17	Стены одноэтажных промышленных зданий из металлических трехслойных панелей с утеплителем из пенополиуретана	
1.435.2-20	Ворота распашные складчатые размерами 3,6х3,6 м; 4,2х4,2 м. 4,8х5,4 м.	
1.436.2-18	Двери стальные утепленные двупольные	
1.436-10	Окна алюминиевые для промышленных зданий с применением легких металлических конструкций	
2.460-17	Узлы покрытий одноэтажных производственных зданий с рулонными кровлями и стальными профилированными настилами	
ТУ36-2139-78	Панели двухслойные со стальными профилированными листами и утеплителем из пенополиуретана	
1.464-10	Фонари зенитные для производственных зданий из легких металлических конструкций.	
	Прилагаемые документы	
-ВМ АР	Ведомость потребности в материалах	
-АРИ	Строительные изделия	

Ведомость рабочих чертежей основного комплекта - АР.

Лист	Наименование	Примечание
1	Общие данные (начало)	
2	Общие данные (окончание)	
3	Здание (модуль) М48.48.6,0.4-1. Планна отм.0.000. План кровли	
4	Здание (модуль) М48.48.6,0.4-1. Фасады 1-9,9-1,А-К,К-А. Разрезы 1-1,2-2.	
5	Здание (модуль) М48,48.6,0.4-1. Схемы расположения стеновых панелей и окон	
6	Здание (модуль) М48,48.6,0.4-1. Схемы расположения стеновых панелей и окон. Спецификация.	
7	Здание (модуль) М48.48.6,0.4-1. Схема расположения панелей покрытия и водосточных воронок	
8	Здание (модуль) М48.48.6,0.4-1. Схема расположения панелей покрытия и водосточных воронок. Спецификация.	
9	Здание (модуль) М48.48.6.0.3-2. План на отм.0.000. План кровли	
10	Здание (модуль) М48.48.6,0.3-2. Фасады 1-9,9-1,К-А. Разрезы 1-1,2-2	
11	Здание (модуль) М48.48.6,0.3-2. Схемы расположения стеновых панелей и окон	
12	Здание (модуль) М48.48.6,0.3-2. Схемы расположения стеновых панелей и окон. Спецификация	
13	Здание (модуль) М48.48.6,0.3-2. Схема расположения панелей покрытия и водосточных воронок	
14	Здание (модуль) М48.48.6,0.3-2. Схема расположения панелей покрытия и водосточных воронок. Спецификация	
15	Здание (модуль) М48.48.6,0.3-3. План на отм.0.000. План кровли	
16	Здание (модуль) М48.48.6,0.3-3. Фасады 1-9,9-1,А-К. Разрезы 1-1,2-2	
17	Здание (модуль) М48.48.6,0.3-3. Схемы расположения стеновых панелей и окон	
18	Здание (модуль) М48.48.6,0.3-3. Схемы расположения стеновых панелей и окон. Спецификация	
19	Здание (модуль) М48.48.6,0.3-3. Схема расположения панелей покрытия и водосточных воронок	
20	Здание (модуль) М48.48.6,0.3-3. Схема расположения панелей покрытия и водосточных воронок. Спецификация	
21	Здание (модуль) М48.48.6,0.2-4. План на отм.0.000. План кровли	
22	Здание (модуль) М48.48.6,0.2-4. Фасады 9-1,К-А. Разрезы 1-1,2-2	
23	Здание (модуль) М48,48.6,0.2-4. Схемы расположения стеновых панелей и окон	
24	Здание (модуль) М48.48.6,0.2-4. Схемы расположения стеновых панелей и окон. Спецификация	
25	Здание (модуль) М48.48.6,0.2-4. Схема расположения панелей покрытия и водосточных воронок	
26	Здание (модуль) М48.48.6,0.2-4. Схема расположения панелей покрытия и водосточных воронок. Спецификация	
27	Здание (модуль) М48.48.6,0.2-5. План на отм.0.000. План кровли	
28	Здание (модуль) М48.48.6,0.2-5. Фасады А-К,9-1. Разрезы 1-1,2-2	
29	Здание (модуль) М48,48.6,0.2-5. Схемы расположения стеновых панелей и окон	
30	Здание (модуль) М48.48.6,0.2-5. Схемы расположения стеновых панелей и окон. Спецификация	
31	Здание (модуль) М48.48.6,0.2-5. Схемы расположения панелей покрытия и водосточных воронок	
32	Здание (модуль) М48.48.6,0.2-5. Схемы расположения панелей покрытия и водосточных воронок. Спецификация	
33	Здание (модуль) М48.48.6,0.2-6. План на отм.0.000. План кровли	
34	Здание (модуль) М48.48.6,0.2-6. Фасады 1-9,К-А. Разрезы 1-1,2-2	
35	Здание (модуль) М48.48.6,0.2-6. Схемы расположения стеновых панелей и окон	
36	Здание (модуль) М48.48.6,0.2-6. Схема расположения стеновых панелей и окон. Спецификация	
37	Здание (модуль) М48.48.6,0.2-6. Схема расположения панелей покрытия и водосточных воронок	
38	Здание (модуль) М48,48,6,0.2-6. Схема расположения панелей покрытия и водосточных воронок. Спецификация	
39	Здание (модуль) М48.48.6,0.2-7. План на отм.0.000. План кровли	
40	Здание (модуль) М48.48.6,0.2-7. Фасады 1-9,А-К. Разрезы 1-1,2-2	
41	Здание (модуль) М48.48.6,0.2-7. Схемы расположения стеновых панелей и окон	
42	Здание (модуль) М48.48.6,0.2-7. Схемы расположения стеновых панелей и окон. Спецификация	
43	Здание (модуль) М48.48.6,0.2-7. Схема расположения панелей покрытия и водосточных воронок.	
44	Здание (модуль) М48.48.6,0.2-7. Схема расположения панелей покрытия и водосточных воронок. Спецификация	
45	Здание (модуль) М48.48.6,0.1-8. План на отм.0.000. План кровли	
46	Здание (модуль) М48.48.6,0.1-8. Фасад К-А. Разрезы 1-1, 2-2.	
47	Здание (модуль) М48.48.6,0.1-8. Схема расположения стеновых панелей и окон.	
48	Здание (модуль) М48,48,6,0.1-8. Схема расположения панелей покрытия и водосточных воронок	
49	Здание (модуль) М48,48,6,0.1-8. Схема расположения панелей покрытия и водосточных воронок. Спецификация	
50	Здание (модуль) М48,48.6,0.1-9. План на отм.0.000. План кровли	
51	Здание (модуль) М48,48.6,0.1-9. Фасад А-К. Разрезы 1-1, 2-2	
52	Здание (модуль) М48,48.6,0.1-9. Схема расположения стеновых панелей и окон	
53	Здание (модуль) М48,48.6,0.1-9. Схема расположения панелей покрытия и водосточных воронок	
54	Здание (модуль) М48,48.6,0.1-9. Схема расположения панелей покрытия и водосточных воронок. Спецификация	
55	Здание (модуль) М48.48.6,0.1-10. План на отм.0.000. План кровли	
56	Здание (модуль) М48.48.6,0.1-10. Фасад 9-1. Разрезы 1-1, 2-2	
57	Здание (модуль) М48,48.6,0.1-10. Схема расположения стеновых панелей и окон	

Проект разработан в соответствии с действующими нормами и правилами и обеспечивает взрывную и пожарную безопасность при эксплуатации здания (сооружения) при соблюдении предусмотренных проектом мероприятий

Главный инженер проекта /Любавин/

Инв. № подл. | Подпись и дата | Взамен инв. №

Инв. №		
ГИП	Любавин	
Нач.отд.	Аронов	
Гл.конст	Иванов	
Гл.арх.	Никулин	
ГАП	Темуразян	
Рук.гр.	Смотрицкий	
Чертеж	Малютин	
Н.контр.	Никулин	

Привязан

ТП 814-2-03.86 -АР

Здания (модули) из легких металлических конструкций для минплодоовощхоза СССР.

Стадия	Лист	Листов
Р	1	72

Общие данные (начало).

Госстрой СССР. Проектный институт №2 г. Москва.

21274-02 4 Копировал: [signature] Формат

Альбом II

Ведомость рабочих чертежей основного комплекта

Лист	Наименование	Примечание
58	Здание(модуль)М48.48.6.0.1-10. Схема расположения	
	панелей покрытия и водосточных воронок	
59	Здание(модуль)М48.48.6.0.1-10.Схема расположения панелей	
	покрытия и водосточных воронок. Спецификация.	
60	Здание(модуль)М48.48.6.0.0-11. План на отм. 0.000. Разрезы 1-1, 2-2	
	План кровли.	
61	Здание(модуль)М48.48.6.0.0-11. Схема расположения	
	панелей покрытия и водосточных воронок	
62	Здание(модуль)М48.48.6.0.0-11. Схема расположения панелей	
	покрытия и водосточных воронок. Спецификация	
63	Здание(модуль)М48.48.6.0.1-12. План на отм. 0.000. План кровли	
64	Здание(модуль)М48.48.6.0.1-12. Фасад 1-9. Разрезы 1-1, 2-2.	
65	Здание (модуль) М48.48.6.0.1-12. Схема расположения стеновых	
	панелей и окон.	
66	Здание(модуль)М48.48.6.01-12. Схема расположения панелей	
	покрытия и водосточных воронок.	
67	Здание(модуль)М48.48.6.0.1-12. Схема расположения панелей	
	покрытия и водосточных воронок. Спецификация.	
68	Здания (модули) М48.48.6.0.1-4 ÷ 48.48.6.0.1-12. Схема расположения зенитных фонарей. Фрагмент	
69	Узлы 1 ÷ 11.	
70	Узлы 12 ÷ 21	
71	Узлы 22 ÷ 31	
72	Спецификация материалов по перегородкам на	
	здание (модуль).	

Ведомость спецификаций

Лист	Наименование	Примечание
3	Спецификация элементов заполнения проемов ворот и	
	дверей здания (модуля) М48.48.6.0.4-1.	
6	Спецификация к схемам расположения стеновых	
	панелей и окон здания (модуля) М48.48.6.0.4-1.	
8	Спецификация к схеме расположения панелей покрытия	
	и водосточных воронок здания (модуля) М48.48.6.04-1	
9	Спецификация элементов заполнения проемов	
	ворот и дверей здания (модуля) М48.48.6.0.3-2.	
12	Спецификация к схемам расположения стеновых	
	панелей и окон здания (модуля) М48.48.6.0.3-2.	
14	Спецификация к схеме расположения панелей покрыт-	
	тия и водосточных воронок здания (модуля) М48.48.6.03-2	
15	Спецификация элементов заполнения проемов ворот	
	и дверей здания (модуля) М48.48.6.0.3-3.	
18	Спецификация к схемам расположения стеновых	
	панелей и окон здания (модуля) М48.48.6.0.3-3.	
20	Спецификация к схеме расположения панелей покрытия	
	и водосточных воронок здания (модуля) М48.48.6.03-3.	
21	Спецификация элементов заполнения проемов	
	ворот и дверей здания (модуля) М48.48.6.0.2-4	
24	Спецификация к схемам расположения стеновых	
	панелей и окон здания (модуля) М48.48.6.0.2-4	
26	Спецификация к схеме расположения панелей покрыт-	
	тия и водосточных воронок здания (модуля) М48.48.6.02-4	
28	Спецификация элементов заполнения проемов	
	ворот и дверей здания (модуля) М48.48.6.0.2-5	
30	Спецификация к схемам расположения стеновых	
	панелей и окон здания (модуля) М48.48.6.0.2-5	
32	Спецификация к схеме расположения панелей покры-	
	тия и водосточных воронок здания (модуля) М48.48.6.02-5	
33	Спецификация элементов заполнения проемов	
	ворот и дверей здания (модуля) М48.48.6.0.2-6.	
36	Спецификация к схеме расположения стеновых	
	панелей и окон здания (модуля) М48.48.6.0.2-6	
38	Спецификация к схеме расположения панелей покры-	
	тия и водосточных воронок здания (модуля) М.48.48.6.0.2-6	
39	Спецификация элементов заполнения проемов	
	ворот и дверей здания (модуля М48.48.6.0.2-7.	
42	Спецификация к схемам расположения стеновых	
	панелей и окон здания (модуля) М48.48.6.0.2-7	
44	Спецификация к схеме расположения панелей покрытия	
	и водосточных воронок здания (модуля) М48.48.6.0.2-7	
45	Спецификация элементов заполнения проемов ворот	
	и дверей здания (модуля) М48.48.6.0.1-8.	
47	Спецификация к схеме расположения стеновых	
	панелей и окон здания (модуля) М48.48.6.0.1-8	
49	Спецификация к схеме расположения панелей покрытия	
	и водосточных воронок здания (модуля) М48.48.6.0.1-8	
50	Спецификация элементов заполнения проемов	
	ворот и дверей здания (модуля) М48.48.60.1-9	
52	Спецификация к схеме расположения стеновых	
	панелей и окон здания (модуля) М48.48.6.0.1-9	
54	Спецификация к схеме расположения панелей покры-	
	тия и водосточных воронок здания (модуля) М48.48.6.0.1-9	
55	Спецификация элементов заполнения проемов	
	ворот и дверей здания (модуля) М48.48.6.0.1-10	
57	Спецификация к схеме расположения стеновых	
	панелей и окон здания (модуля) М48.48.6.0.1-10.	
59	Спецификация к схеме расположения панелей покры-	
	тия и водосточных воронок здания (модуля) М48.48.61-10	
62	Спецификация к схеме расположения панелей покрытия	
	и водосточных воронок здания (модуля) М48.48.6.0.0-11	
63	Спецификация элементов заполнения проемов	
	ворот и дверей здания (модуля) М48.48.6.0.1-12	
65	Спецификация к схеме расположения стеновых	
	панелей и окон здания (модуля) М48.48.6.0.1-12.	
67	Спецификация к схеме расположения панелей покрытия	
	и водосточных воронок здания (модуля) М48.48.6.0.1-12	
68	Спецификация к схеме расположения зенитных	
	фонарей	
72	Спецификация материалов по перегородкам на	
	здание (модуль).	

1. Типовой проект здания (модуля) разработан применительно к следующим условиям строительства:
   - рельеф местности спокойный, площадка горизонтальная;
   - сейсмичность района до 6 баллов;
   - температура наружного воздуха: наиболее холодной пятидневки минус 30°С, средняя максимальная наиболее жаркого месяца плюс 26°С;
   - скоростной напор ветра для IV района 55 кг/м² (539 Па);
   - вес снегового покрова для III района 100 кг/м² (981 Па).
2. Здание (модуль) предназначено для эксплуатации в следующих условиях:
   - относительная влажность воздуха в помещении в холодный период года до 70%;
   - расчётная температура воздуха в помещении плюс 18°С
   - среда в помещении неагрессивная и слабоагрессивная;
   - категория производств по пожарной опасности "Д", "Г", "В".
3. Здание (модуль) одноэтажное, прямоугольное в плане, размерами в осях 48 х 48 м; высота до низа несущих конструкций 6,0 м.
4. Стены здания (модуля) из трёхслойных панелей типа "сэндвич" с утеплителем из пенополиуретана по серии 1.432.2-17; толщина панелей 91,6 мм, плотность утеплителя $\gamma = 55$ кг/м³
5. Заполнение оконных проёмов переплётами из алюминиевых сплавов по серии 1.436-10; переплёты должны быть защищены анодно-окисным покрытием толщиной 15-20 мкм.
6. Ворота распашные складчатые с калиткой по серии 1.435.2-20; открывание ворот ручное.
7. Двери стальные двупольные утеплённые по серии 1.436.2-18.
8. Фонари зенитные по серии 1.464-10.
9. Покрытие здания (модуля) из двухслойных панелей со стальным профилированным листом и утеплителем из пенополиуретана по ТУ 36-2139-78; толщина утеплителя 80 мм, плотность $\gamma = 50$ кг/м³.
10. Кровля малоуклонная с внутренним водостоком. Гидроизоляция кровли из армогидробутила по ТУ 21-27-96-82 приформованного к утеплителю в процессе изготовления панелей покрытия.
11. В комплект изделий здания (модуля) входят конструкции перегородок, спецификация на которые приведена на листе 77.
12. За отметку 0.000 принят уровень чистого пола здания, что соответствует абсолютной отметке ____.

Условные обозначения

М 48. 48. 6.0. 4 – I

- I — модуль
- 4 — размеры в плане (м)
- 6.0 — высота до низа балки (м)
- 4 — количество наружных стен (шт.)
- I — порядковый номер модуля

ГИП	Любавин		ТП 814-2-03.86 -АР
Нач.отд.	Аронов		Здание (модуль) из легких металлических конструкций для Минплодоовощхоза СССР
Гл.конс.	Иванов		
Гл.арх.	Никулин		Стадия Р; Лист 2; Листов
ГАП	Тейнуразян		
Рук.гр.	Слотрицкий		
Чертеж.	Малютин		Общие данные (окончание)
Н.контр.	Никулин		Госстрой СССР Проектный институт №2 г. Москва

Привязан

Инв. №

Инв. № подл. | Подпись и дата | Взамен инв. №

21274-02 5 Формат

Альбом II

План на отм. 0.000

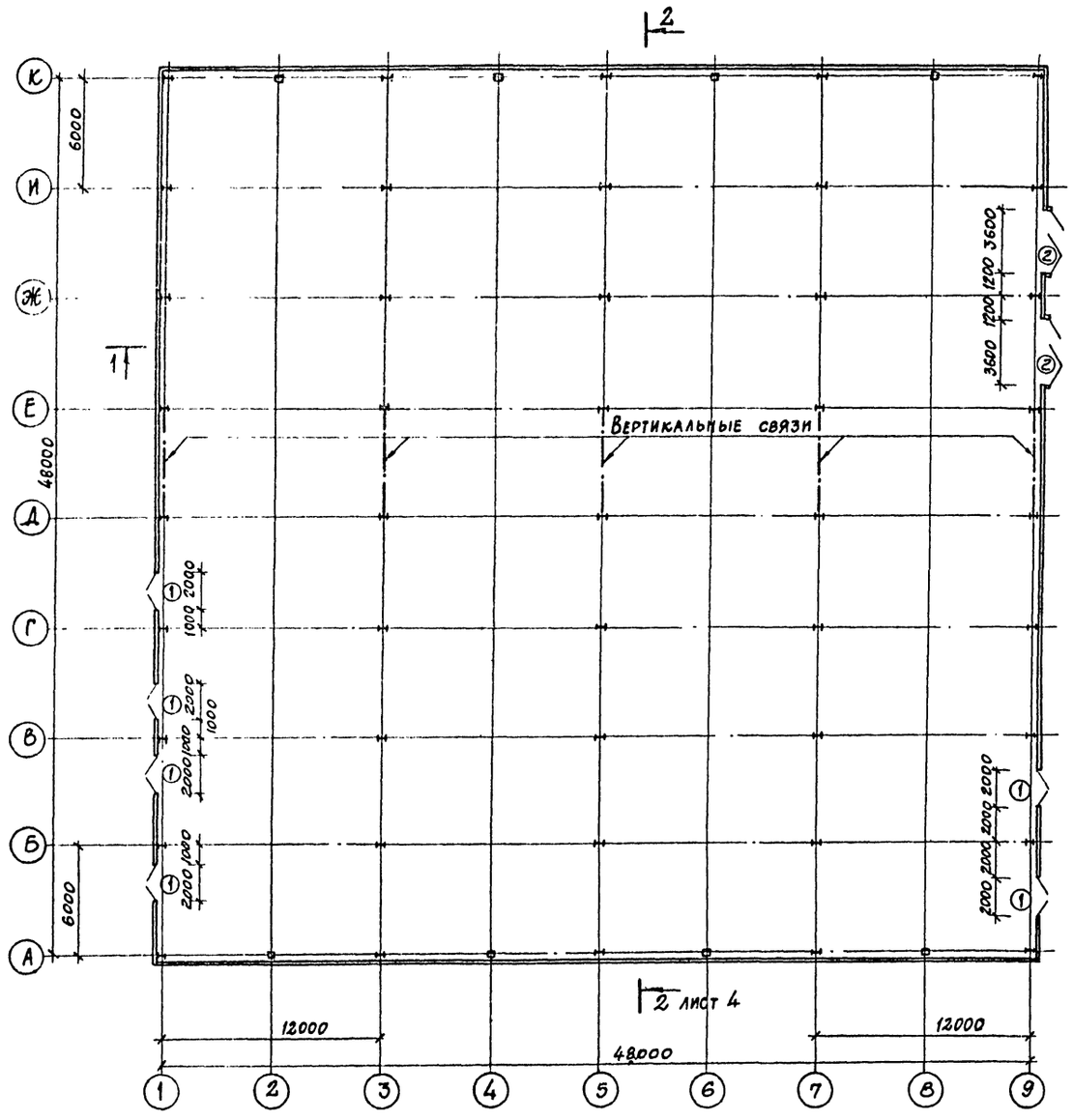

Спецификация элементов заполнения проемов ворот и дверей

Марка поз.	Обозначение	Наименование	Кол.	Масса ед. кг	Примечание
1	1.436.2-18	Дверь стальная ГДСУ-2,0×2,4	6		
2	1.435.2-20	Ворота РСВ-К 3,6×3,6	2		

План кровли

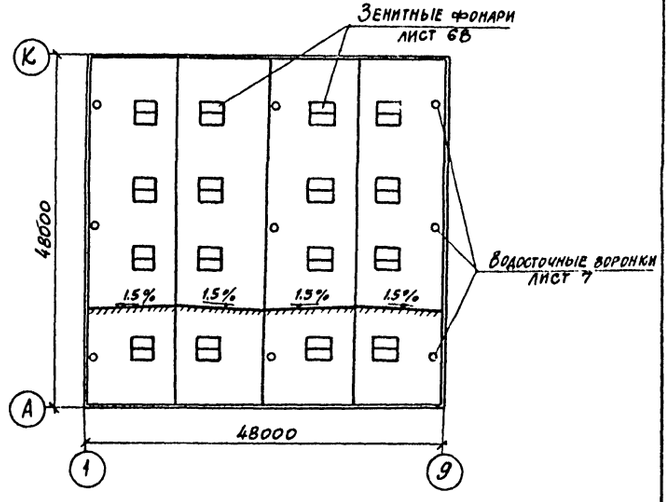

ГИП	Любавин		ТП 814-2-03.86 -АР
Нач.отд.	Аронов		Здания (модули) из легких металлических конструкций для минплодоовощхоза СССР
Гл.конст.	Иванов		
Гл.арх.отд.	Никулин		Здание (модуль) М48.48.6,0.4-1
Гл.арх.пр.	Тейнуразян		Стадия: Р; Лист: 3; Листов:
Рук.гр.	Смотрицкий		План на отм. 0.000 План кровли
Архит.	Князева		Госстрой СССР Проектный институт №2 г. Москва
Ст.техн.	Колпакова		
Н.контр.	Никулин		

Привязан

Инв. №

Инв.№ подл. | Подпись и дата | Взамен инв.№

24274-02 6 Копировал Формат

Альбом III

Фасад 1-9

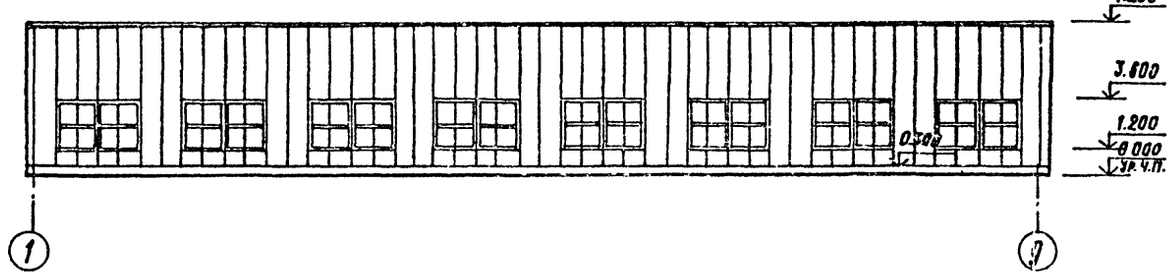

Фасад 9-1

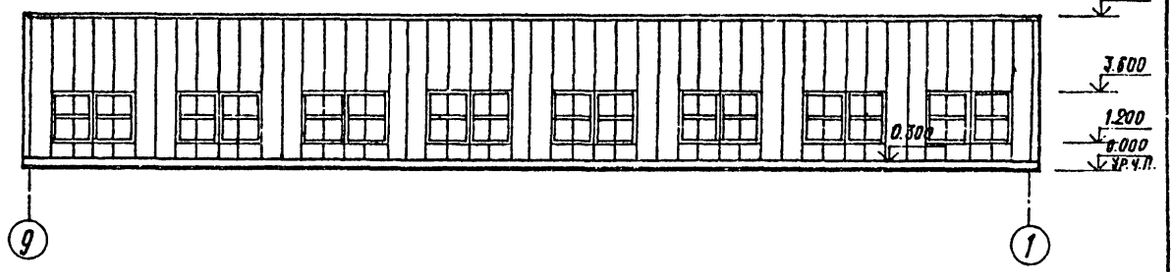

Фасад А-К

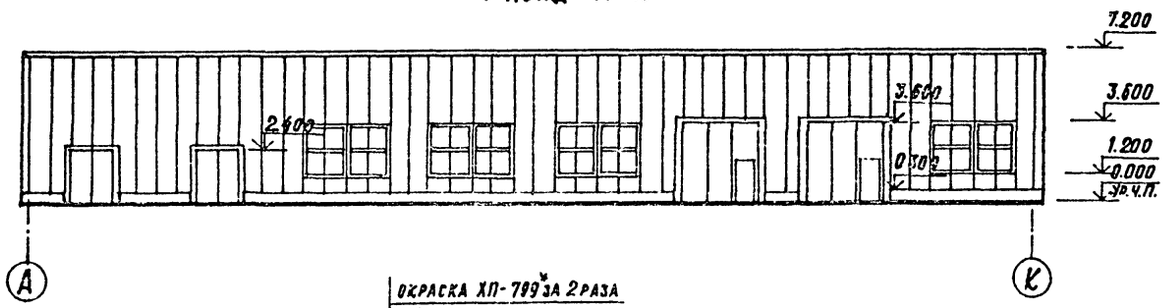

Фасад К-А

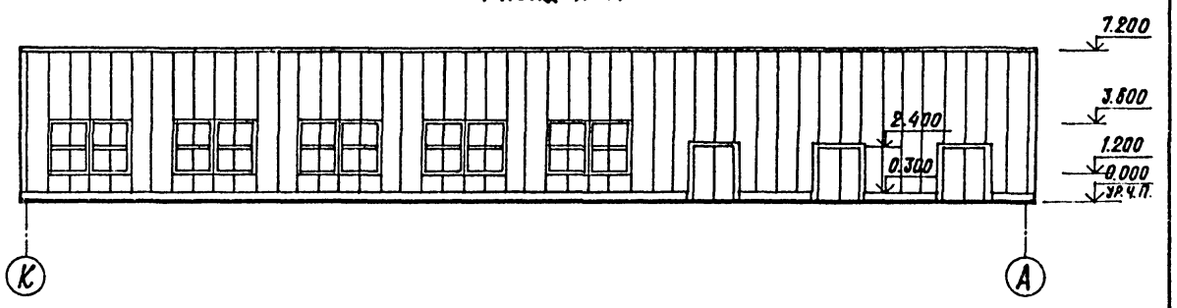

Окраска ХП-799 за 2 раза
Монопанель:
Армогидробутил АК-7-1 слой
Пенополиуретан-80
Стальной оцинкованный настил
по стальным прогонам

Разрез 1-1

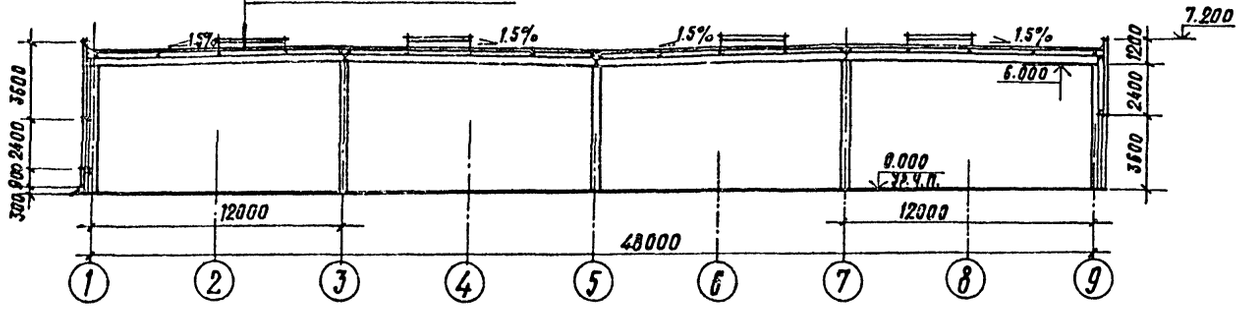

Разрез 2-2

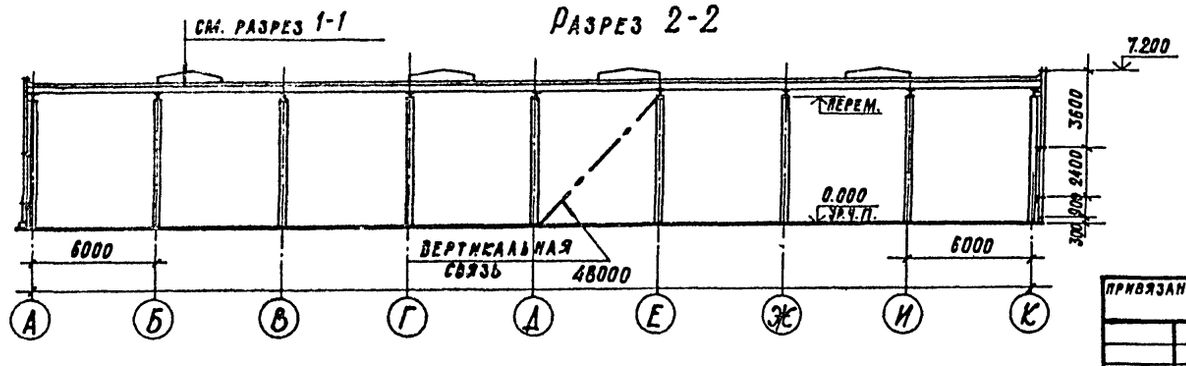

Привязан

Инв. №

ГИП	Любавин		
Нач. отд.	Аронов		
Гл. конс.	Иванов		
Н. арх. отд.	Никулин		
ГАП	Теймуразян		
Рук. гр.	Смотрицкий		
Ст. техн.	Колпакова		
Н. контр.	Никулин		

ТП 814-2-03.86 -АР

Здания (модули) из легких металлических конструкций для Минплодоовощхоза СССР

Здание (модуль) М 48.48.8.0.4-1

Стадия	Лист	Листов
Р	4	

Фасады 1-9, 9-1, А-К, К-А
Разрезы 1-1, 2-2.

Госстрой СССР
Проектный институт №2
г. Москва

Копировал 21274-02 7 Формат

Инв. № подл. | Подпись и дата | Взамен инв. №

Альбом II

Схемы расположения стеновых панелей и окон

По осям „А" и „К". (Схема 1)

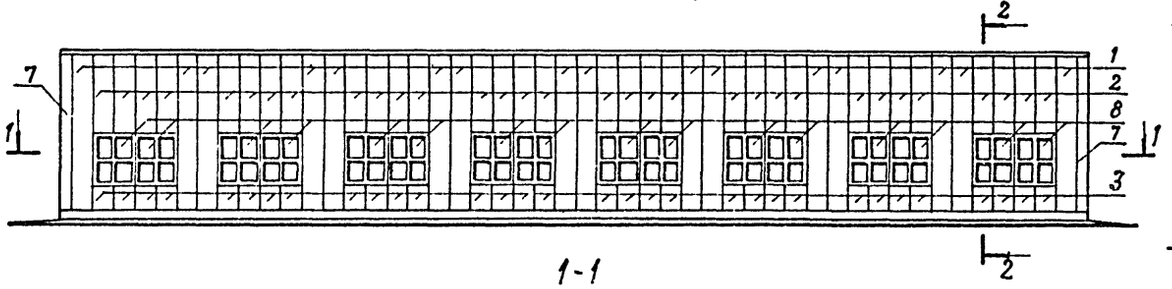

1-1

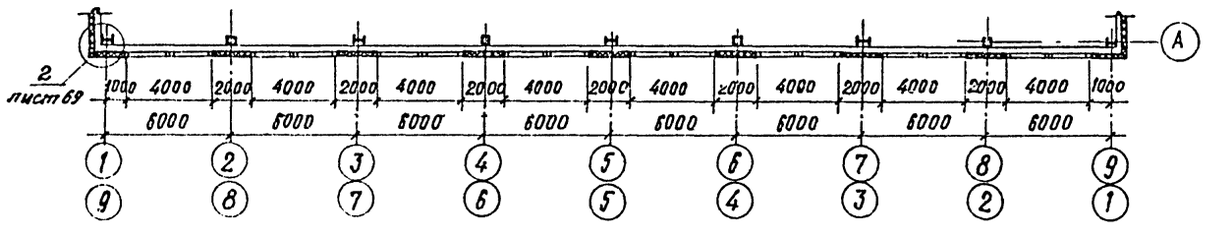

По оси „9" (Схема 2)

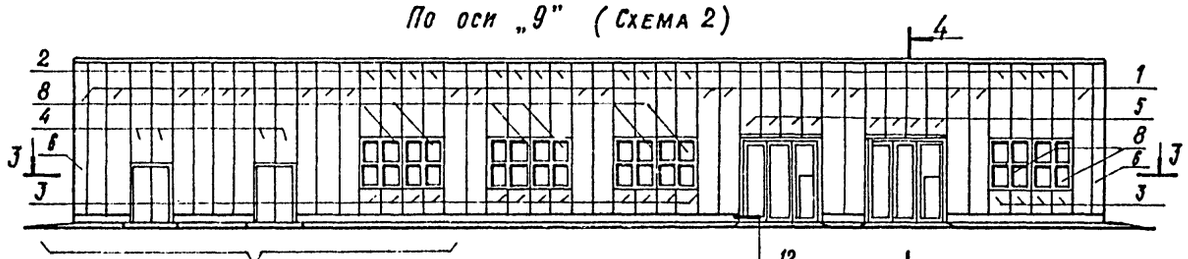

3-3

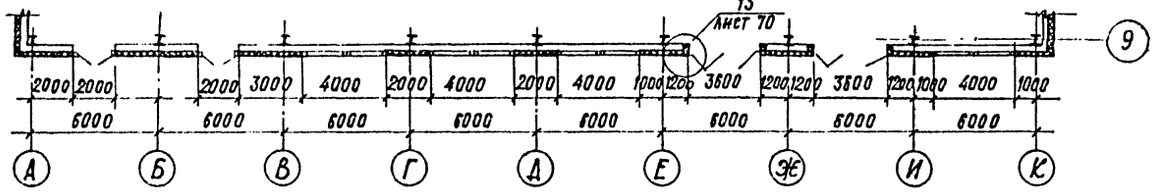

По оси „1". (Схема 3)

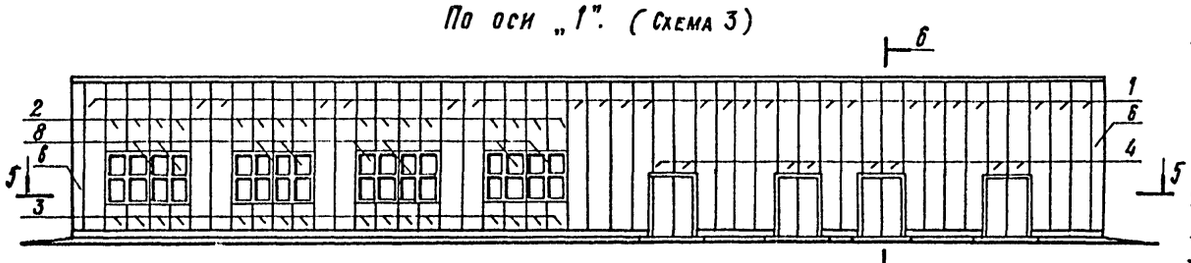

5-5

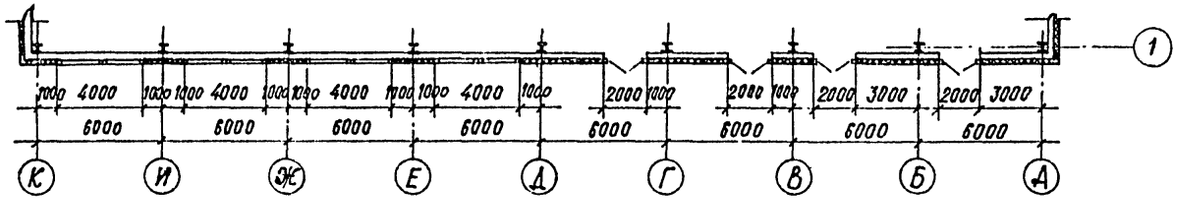

2-2

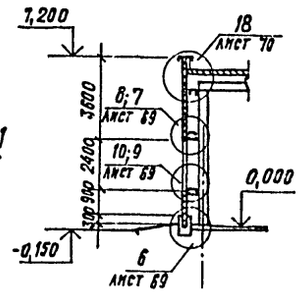

4-4

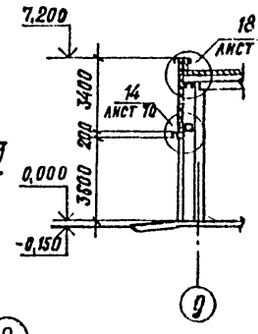

6-6

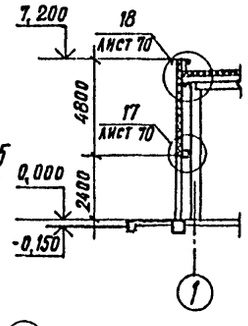

Крепление панелей. Фрагмент 1.

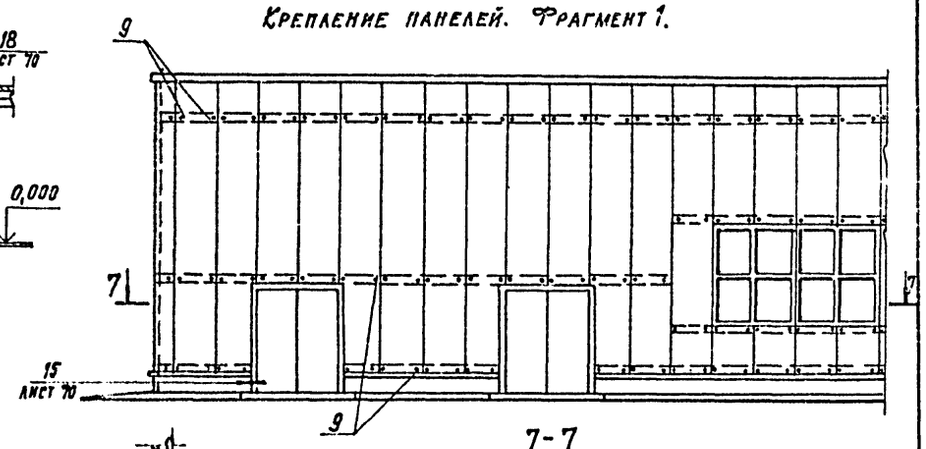

7-7

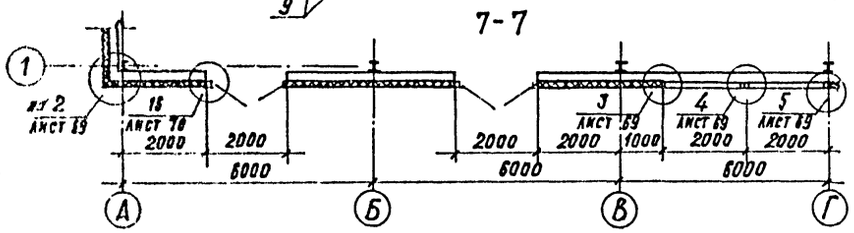

Зав. ОПОК	Смилянский		ТП 814-2-03.86		-АР
Гл. инж. пр	Драйчук		Здания (модули) из легких металлических конструкций для минплодоовощхоза СССР		
Рук. гр. арх	Гузеева		Здание (модуль) М48.48.6,0.4-1	Стадия: Р; Лист: 5; Листов:	
Ст. инж.	Кузнецова		Схемы расположения стеновых панелей и окон	ЦНИИПРОМЗДАНИЙ	
Н. контр	Драйчук				

Привязан

Инв. N

Инв. № подл. | Подпись и дата | Взам. инв. №

21274-02 8

Альбом II

Марка, поз.	Обозначение	Наименование	Кол. на схему 1	2	3	всего	Масса ед., кг	Примечание
		Металлические изделия						
	1.432.2-17.11.3.00	Панель стеновая						
1		1ПТС 688.1016.91-С0,8	32	20	24	76	134,2	
2		1ПТС 358.1016.91-С0,8	64	16	16	96	69,8	
3		1ПТС 88.1016.91-С0,8	64	16	16	96	17,2	
4		1ПТС 478.1016.91-С0,8	—	4	8	12	93,2	
5		1ПТС 338.1016.91-С0,8	—	8	—	8	65,9	
6		1ПТС 688.400.91-С0,8	—	2	2	4	53,7	
7		1ПТС 688.360.91-С0,8	4	—	—	4	48,3	
8	Серия 1.436-10/проект 149 ГСЛК	Окно 2,0×2,4; ПСтСп 20-24	32	8	8	48	118,1	
9	1.432.2-17.5-1 140	Комплект деталей КД2-4	800	312	312	1424	0,127	
10	1.432.2-17.1 1.2.02	Профиль стальной	—	13,8	13,8	27,6	2,96	м
11	1.432.2-17.1 1.2.03	Профиль стальной	—	13,8	13,8	27,6	1,81	м
12	1.432.2-17.5-1 020	Слив ПГ2-3	64,0	28,0	24,0	116,0	1,06	м
13	-АРИ-1	Слив МС1	16	4	4	24	4,02	
14	-АРИ-5	Слив МС5	128,0	32,0	32,0	192,0	0,9	м
15		Элемент						
	-АРИ-4	примыкания МС4	16	4	4	24	1,24	
16	-АРИ-3	Анкер МС3	96	24	24	144	0,48	
17	ГОСТ 103-76	Полоса 8×70×120						
		Сталь ВСт3кп2						
		ГОСТ 380-71*	96	24	24	144	0,53	
18	проект 149 (ГСЛК)	Элемент крепления						
	док. 149.01.00.00.07	L90×56×5,5; С=100						
		ГОСТ 8510-72*	96	24	24	144	0,62	
19	-АРИ-2	Элемент						
		примыкания МС2	16	4	4	24	2,2	
20	проект 149 (ГСЛК)	Элемент						
	док. 149.01.05.00.00	примыкания	64	16	16	96	1,42	
21	проект 149 (ГСЛК)	Элемент						
	док. 149.01.03.00.00	примыкания	32	8	8	48	1,85	
22	ГОСТ 22233-83	Полоса 2×45×2400						
		алюминий АД31-Т5	32	8	8	48	0,6	
23	АРИ-6	Слив МС6	96,8	36,4	36,4	169,6	1,7	м
24	ГОСТ 19772-74*	Гн. L 80×65×4,0		29,0	25,2	54,2	4,76	м

Марка, поз.	Обозначение	Наименование	Кол. на схему 1	2	3	всего	Масса ед., кг	Примечание
25	ГОСТ 103-76	Лист 2×100						
		Сталь ВСт3кп						
		ГОСТ 380-71*	—	23,6	19,2	42,8	1,97	м
26	-АРИ-7	Слив МС7	—	9,0	—	9,0	1,96	м
27	-АРИ-8	Слив МС8	—	9,0	—	9,0	0,5	м
28	ТУ 36-2142-78	Винт						
		самонарезающий						
		В6×25	770	560	400	1730		
29	ТУ 36-2088-78	Заклепка						
	или ОСТ 3413-017-78	комбинированная	440	410	430	1280		
30	ГОСТ 7798-70*	Болт М6×20	—	16	32	48		
31	ГОСТ 5915-70*	Гайка М6	—	16	32	48		
32	ГОСТ 11371-78	Шайба 6	—	32	64	96		
33	ГОСТ 10621-80	Винт 4×25,58,019	224	56	56	336		
34	ГОСТ 10621-80	Винт 3×10,58,019	1600	400	400	2400		
		Материалы						
35	ГОСТ 7338-77*	Пластина 1 из резины						
		лист ТМКЩ-М-3×50	76,8	19,2	19,2	115,2		м
36	ТУ6-05-221-367-76	Напыляемый пенополи-						
		уретан ППУ-17Н	0,55	0,18	0,21	0,94		м³
37	ГОСТ 2697-75	Пергамин П-300						
		С=95	160,8	64,4	64,4	289,6		м
38	ТУ6-02-775-73	Мастика силиконовая						
		„Эластосил 11-06"	0,016	0,007	0,006	0,029		м³
39	ГОСТ 3916-69	Подкладка из фанеры						
		сеч. 7×40×820	80	20	20	120		
40	ГОСТ 24454-80	Брусок 75×75×310		8	8	16		
41	1.432.2-17.5-1 100	Прокладка ПУ1н-1	160,8	64,4	64,4	289,6		м
42	1.432.2-17.1 1.2.01	Прокладка уплотнительная	—	13,8	13,8	27,6		м
43	1.432.2-17.3 00 Пзт.2	Прокладка уплотнительная	300,0	295,0	302,0	897,0		м
44	ТУ 38-105-1061-82	Клей Н88	0,004	0,001	0,001	0,006		м³

Спецификацию материалов по перегородкам см. лист 72.

Зав. отд.	Смилянский		ТП 814-2-03.86 -АР
Гл. инж. пр.	Дранчук		
Ст. инж.	Кузнецова		Здания (модули) из легких металлических конструкций для минплодоовощхоза СССР
Ст. инж.	Власова		Здание (модуль) М48.48.6,0.4-1
Н. контр.	Дранчук		Стадия Р; Лист 6; Листов
Привязан			Схемы расположения стеновых панелей и окон. Спецификация
Инв. №			ЦНИИПРОМЗДАНИЙ

Инв. № подл. | Подпись и дата | Взам. инв. №

Альбом II

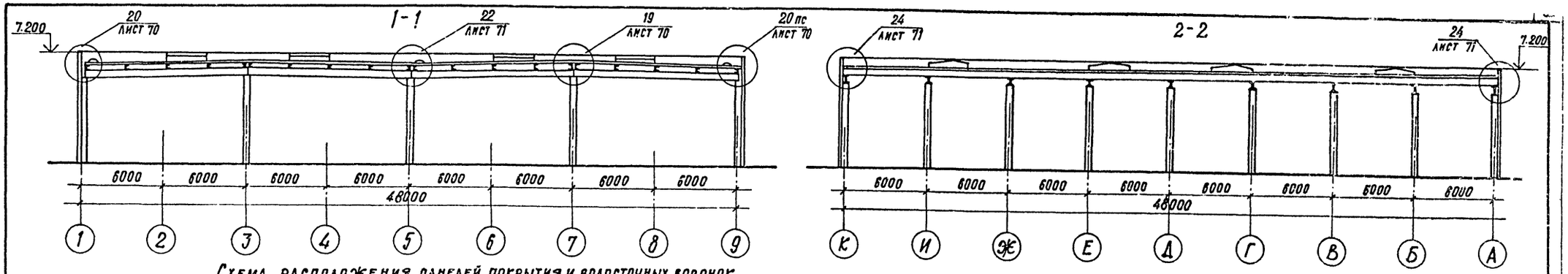

Схема расположения панелей покрытия и водосточных воронок

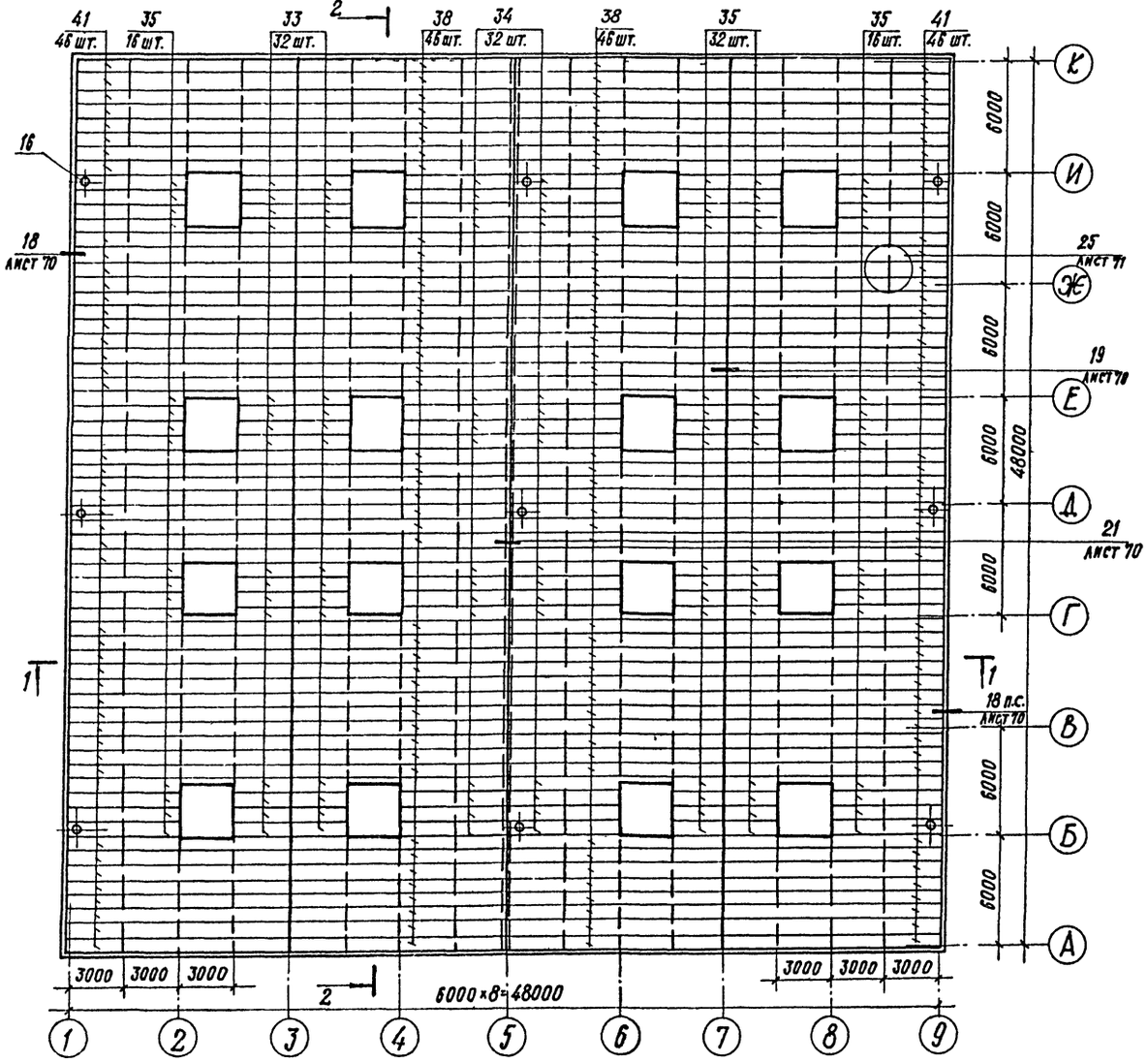

Зав. отд.	Поваляев		ТП 814-2-03.86 -АР
Зав. гр.	Миронов		Здания (модули) из легких металлических конструкций для мини-плодоовощхоза СССР
Ст. инж.	Синицына		Здание (модуль) М 48.48.6.0.4-1 — Стадия Р, Лист 7, Листов
Ст. техн.	Моргачева		Схема расположения панелей покрытия и водосточных воронок
Ст. техн.	Харитонова		ЦНИИПромзданий
Н. контр.	Синицына		

Привязан

Инв. №

Инв. № подл. | Подпись и дата | Взам. инв. №

Альбом №

Марка, поз.	Обозначение	Наименование	Кол.	Масса ед., кг	Примечание
		Документация			
		Пояснительная записка			
		Детали			
1		Элемент фасонный ЭФ1	72	5,89	шт
2		ЭФ2	36	7,22	
3		ЭФ3	18	0,22	
4	2.460-17.2 12	Фартук МС34 а = 580 мм	143	7,04	
5	21	Компенсатор МС47	72	4,01	
6	23	Костыль МС49	400	0,21	
7	24	Фартук, МС50 шириной 145 мм	143	4,33	
8	25	Поддон МС51	9	7,86	
		Стандартные изделия			
		Панели покрытия			
33		ПДС 304×78×14×0.8А	64	47,6	шт
34		ПДС 604×78×14×0.8А	32	94,6	шт
35		ПДС 632×78×14×08А	32	99,7	шт
38		ПДС11960×78×14×0,8А	92	187,8	шт
41		ПДС1224×78×14×0,8А	92	198,3	шт
16		Воронка водосточная ТУ 44-3-89-76	9	25,7	компл.
18		Гвоздь кровельный К3,5×40 ГОСТ 4030-63	800	0,00278	шт
19		с шайбой из белой жести ГОСТ 13345-78	400		шт
9		Болт М8×90 ГОСТ 7798-70*	400	0,05781	шт

Марка поз.	Обозначение	Наименование	Кол.	Масса ед., кг	Примечание
10		Гайка М8 ГОСТ 5915-70*	400		шт
11		Шайба Ш8 ГОСТ 11371-78	400		"
12		Болт М8×70 ГОСТ 7798-70*	400	0,03314	шт
13		Гайка М8 ГОСТ 5915-70*	400		"
14		Шайба Ш8 ГОСТ 11378-78	400		"
17		Гвоздь толевый 2,5×32 ГОСТ 4029-63	620	0,00128	шт
20		Заклепка комбинированная ЗК-12 ТУ36-2088-78	7500	0,00295	шт
15		Винт самонарезающий В6×25 ТУ36-2142-78	1960	0,0081	шт
		Материалы			
21		Уголок $\frac{Б63\times40\times5\ С\ 100\ ГОСТ\ 8510-72}{Ст\ 2\ сп\ ГОСТ\ 535-79}$	400	0,39	шт
22		Пенополиуретан заливочный 17Н ТУ6-05-221-367-76	8,9	50	м³
23		Наклонный бортик из пенополиуретана △ 150×150	200	0,6	пм
24		Доборный утеплитель из пенополиуретана	10,4	50	м³
25		Эластичная прокладка по форме профиля панели	300	1,5	п.м
26		Шнур асбестовый ф5мм ГОСТ 1779-72	843		кг
27		Доска $\frac{50\times140\ ГОСТ\ 24454-80}{II\ сорт\ сосна,\ ель\ \psi=10\pm2\%}$	1,4	500	м³
28		Гидробутил К-7 ТУ21-27-96-82	2240	1,6	м²
29		Мастика каучуковая КН-2 ГОСТ 24064-80	2146		кг
30		Клей-герметик „Эластосил 11-06" ТУ6-02-775-73	546		кг
31		Клей каучуковый 88-Н ТУ38-105540-73	19,3		кг
32		Эмаль ХП-799* ТУ84-618-75	961		кг
42		Брус $\frac{60\times60\ h=130\ ГОСТ\ 24454-80}{II\ сорт\ сосна,\ ель,\ \psi=10\pm2\%}$	36	500	шт

Инв. № подл. | Подпись и дата | Взам. инв. №

Зав. отд.	Повляев	
Зав. гр.	Миронов	
Ст. инж.	Синицына	
Ст. техн.	Моргачева	
Ст. техн.	Харитонова	
Н. контр.	Синицына	

Привязан:

Инв. №

ТП 814-2-03.86 -АР

Здания (модули) из легких металлических конструкций для Минплодоовощхоза СССР

Здание (модуль) М48.48.6,0.4-1

Стадия	Лист	Листов
Р	8	

Схема расположения панелей покрытия и водосточных воронок. Спецификация

ЦНИИПРОМЗДАНИЙ

Альбом II

План на отм. 0.000

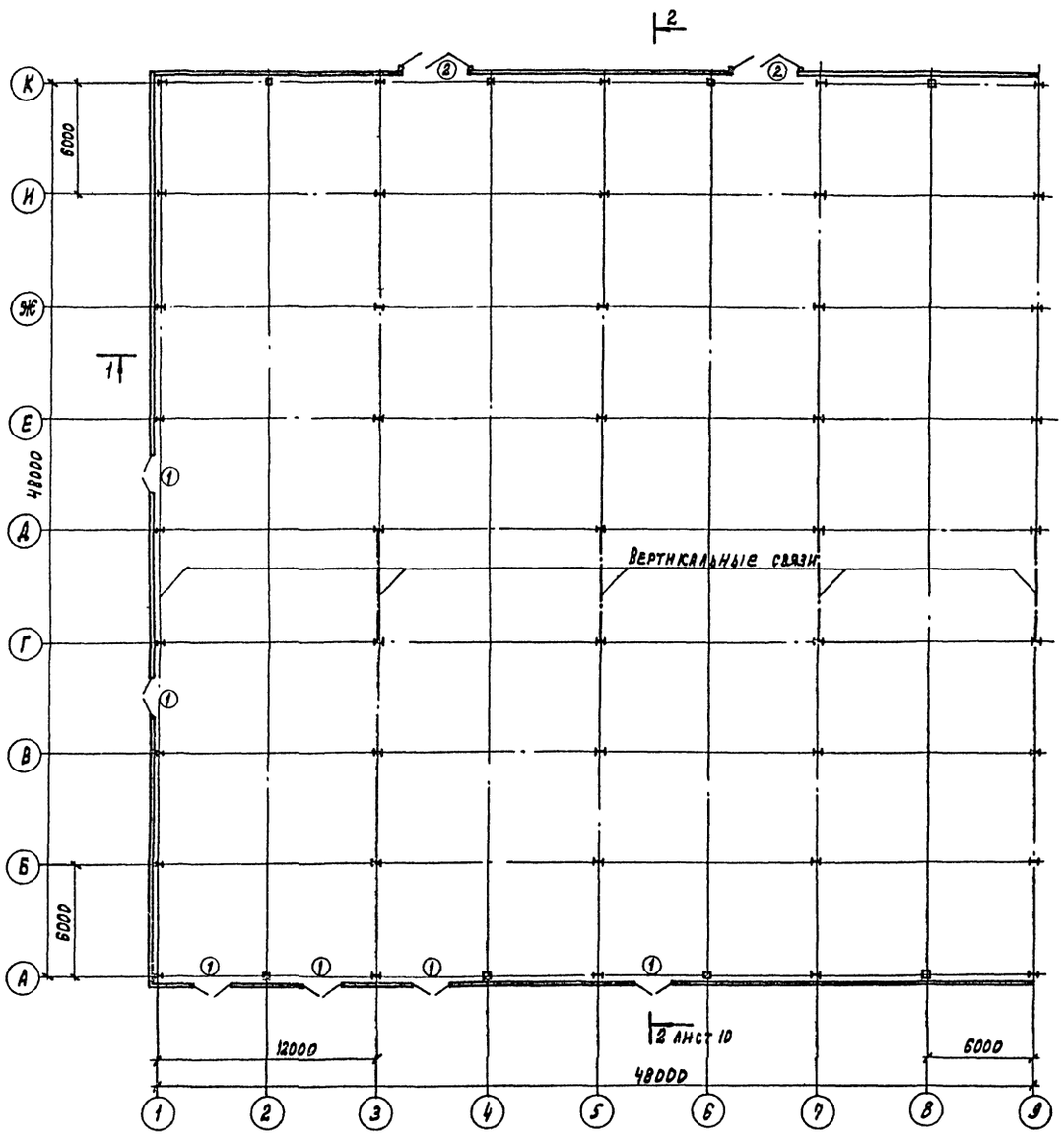

Спецификация элементов заполнения проемов ворот и дверей

Марка, поз.	Обозначение	Наименование	Кол.	Масса ед. кг	Примечание
1	1.436.2-18	Дверь стальная ДСУ-2,0х2,1	6		
2	1.435.2-20	Ворота РСФ-К 3,6х3,6	2		

План кровли

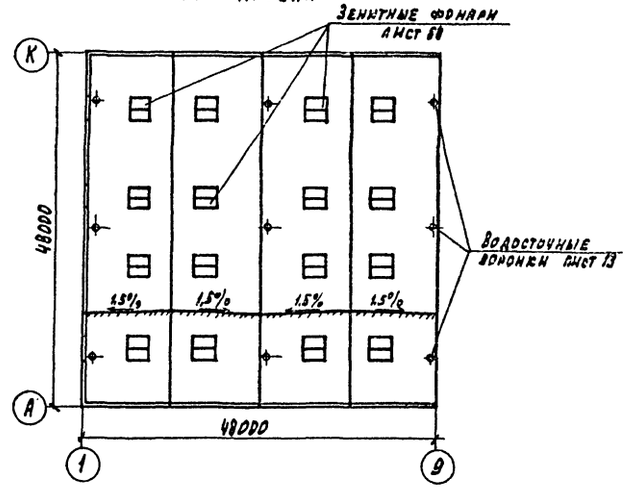

ГИП	Любавин		
Нач. отд.	Арронов		
Гл. конст.	Иванов		
Гл. арх. отд.	Нисулин		
Гл. арх. пр.	Теймуразян		
Рук. гр.	Спетницкий		
Архит.	Княжева		
Ст. техн.	Колпаков		
Н. контр.	Нисулин		

ТП 814-2-03.86 -АР

Здания (модули) из легких металлических конструкций для Минплодоовощхоза СССР

Здание (модуль) М 48.48.6, 0.3-2

Стадия	Лист	Листов
Р	9	

План на отм. 0.000. План кровли

Госстрой СССР Проектный институт № г. Москва

Привязан

Инв. №

Инв. № подл. | Подпись и дата | Взам. инв. №

21274-02 12 Копировал: Графская Формат

Альбом II

Фасад 1-9

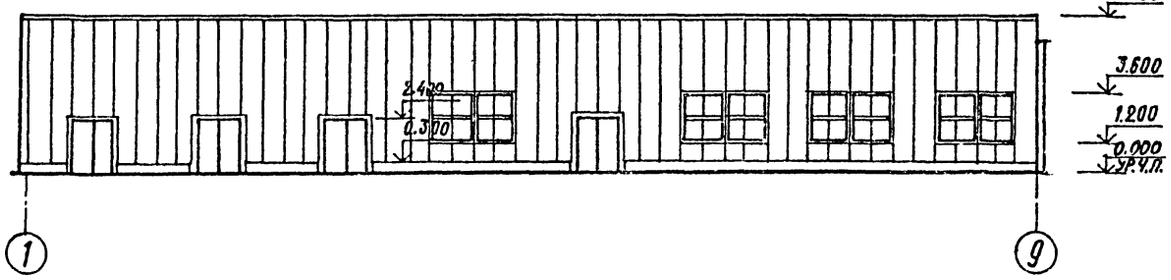

Фасад 9-1

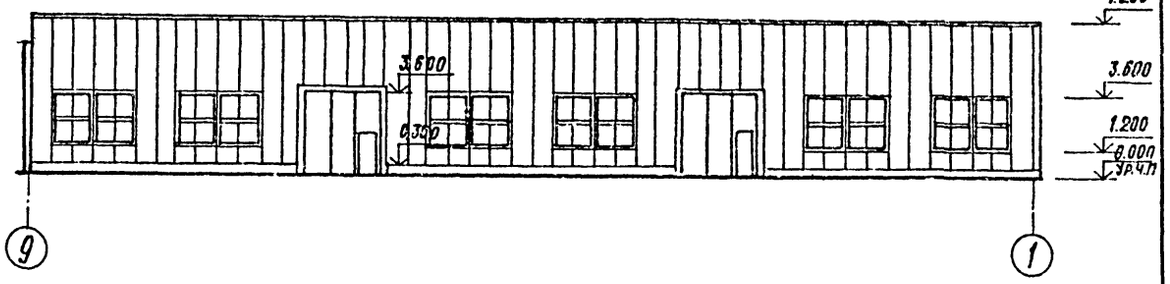

Фасад К-А

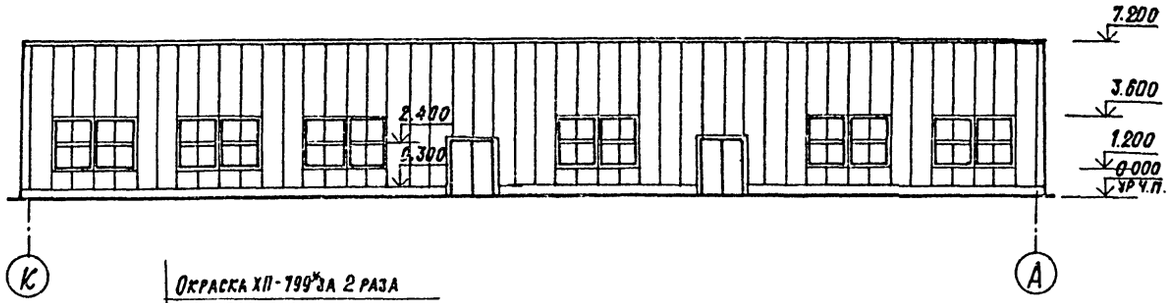

Окраска ХП-799 за 2 раза

МОНОПАНЕЛЬ:
АРМОГИДРОБУТИЛ АК-7-1 слой
ПЕНОПОЛИУРЕТАН - 80
СТАЛЬНОЙ ОЦИНКОВАННЫЙ НАСТИЛ ПО СТАЛЬНЫМ ПРОГОНАМ

Разрез 1-1

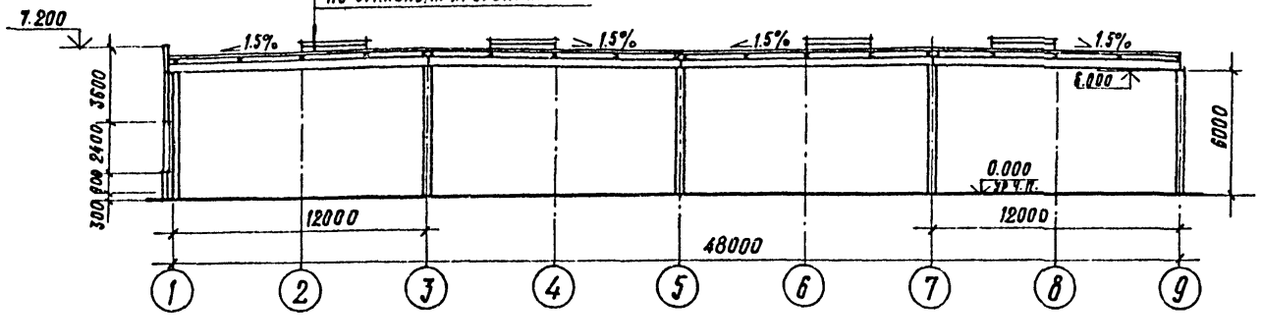

Разрез 2-2

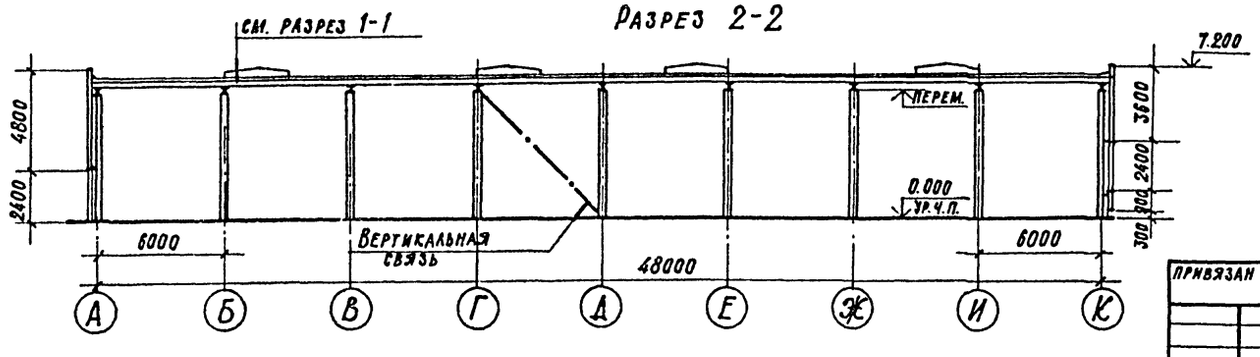

ГИП	Любавин	
Нач. отд.	Аронов	
Гл. конс.	Иванов	
Гл. арх. отд.	Никулин	
ГАП	Теймуразян	
Рук. гр.	Сиотрицкий	
Ст. техн.	Колпакова	
Н. контр.	Никулин	

ТП 814-2-03.86 -АР

Здания (модули) из легких металлических конструкций для Минплодоовощхоза СССР

Здание (модуль) М48.48.6.0.3-2

Стадия	Лист	Листов
Р	10	

Фасады 1-9, 9-1, К-А. Разрезы 1-1, 2-2.

Госстрой СССР ПРОЕКТНЫЙ ИНСТИТУТ №2 г. Москва

Привязан

Инв. №

Инв. № подл. | Подпись и дата | Взамен инв. №

Копировал: 21274-02 13 Формат

Альбом III

Схемы расположения стеновых панелей и окон

По оси „А" (Схема 1)

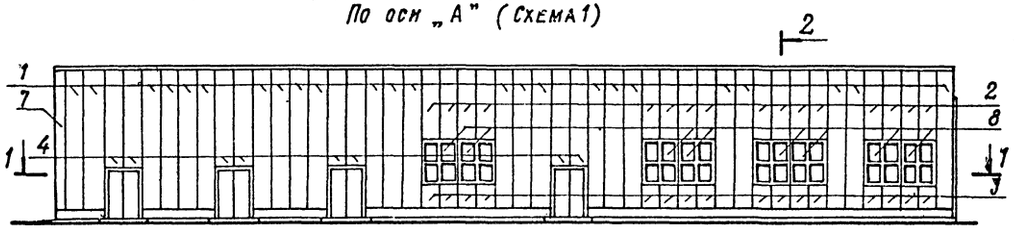

1-1

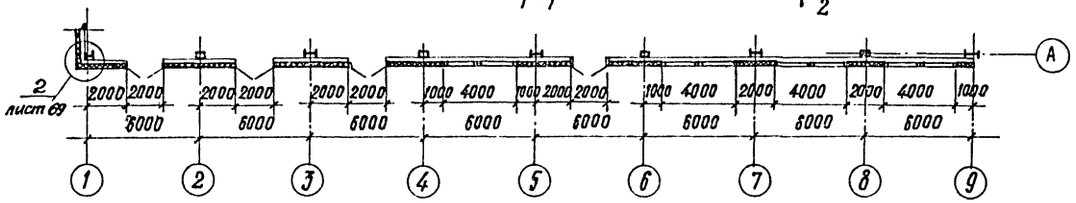

2-2

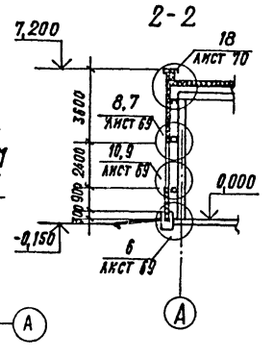

По оси „К" (Схема 2)

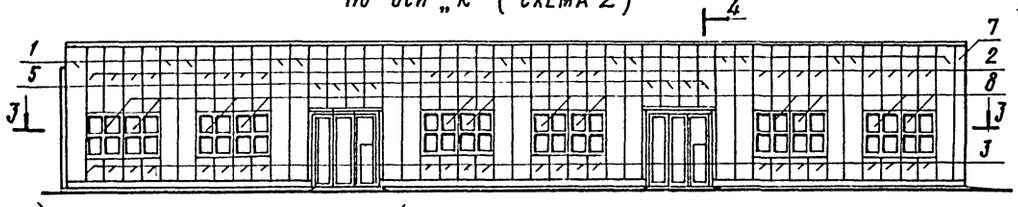

Фрагмент 1

3-3

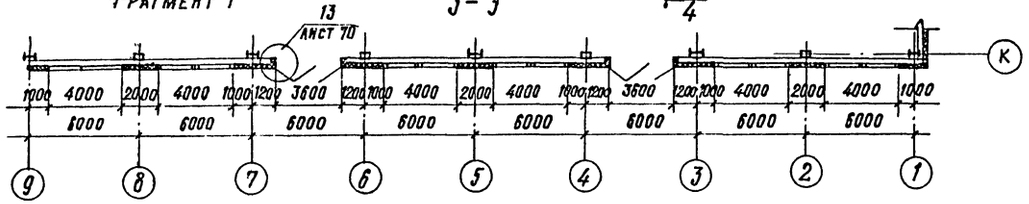

4-4

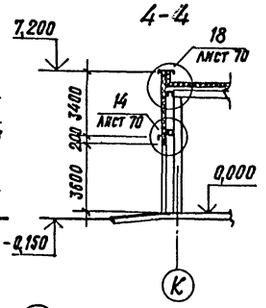

По оси „1" (Схема 3)

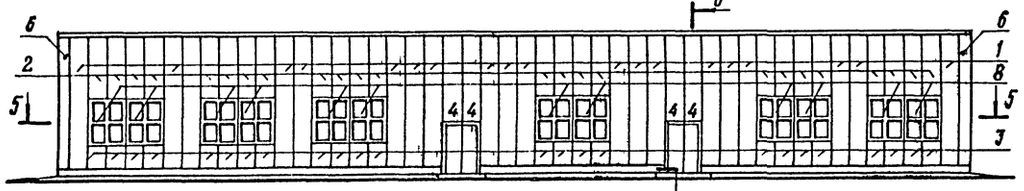

5-5

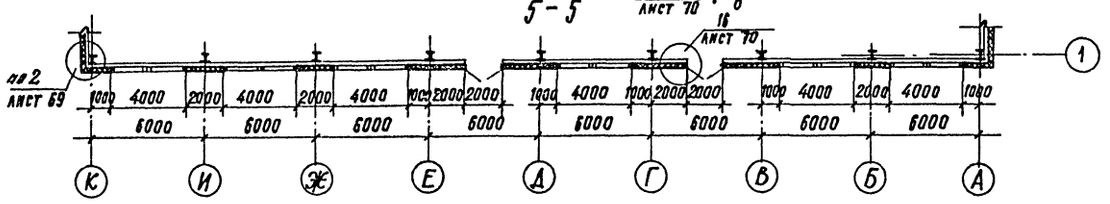

6-6

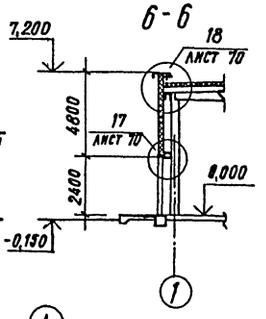

Крепление панелей. Фрагмент 1.

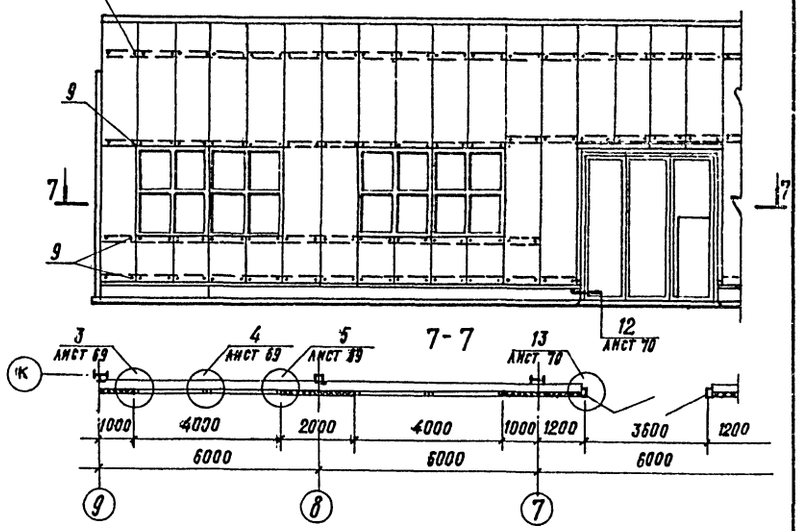

7-7

Зав. ОНВК	Синявский		
Гл. инж. пр.	Драйчук		
Рук. гр. арх.	Гузеева		
Ст. инж.	Кузнецова		
Н. контр.	Драйчук		

ТП 814-2-03.86 -АР

Здания (модули) из легких металлических конструкций для минплодоовощхоза СССР

Здание (модуль) М48.48.6.0.3-2

Стадия	Лист	Листов
Р	11	

Схемы расположения стеновых панелей и окон

ЦНИИПРОМЗДАНИЙ

Привязан

Инв. №

Инв. № подл. | Подпись и дата | Взам. инв. №

Альбом II

Марка, поз.	Обозначение	Наименование	Кол. на схему 1	2	3	Всего	Масса ед., кг	Примечание
		Металлические изделия						
	1.432.2-17.11.3.00	Панель стеновая						
1		1ПТС 688.1016.91-С0,8	24	16	20	60	134,2	
2		1ПТС 358.1016.91-С0,8	16	24	24	64	69,8	
3		1ПТС 88.1016.91-С0,8	16	24	24	64	17.2	
4		1ПТС 478.1016.91-С0,8	8	—	4	12	93,2	
5		1ПТС 338.1016.91-С0,8	—	8	—	8	65,9	
6		1ПТС 688.400.91-С0,8	—	—	2	2	53,7	
7		1ПТС 688.360.91-С0,8	1	1	—	2	48,3	
8	Серия 1.436-10 (проект 149 ГСМ)	Окно 2,0×2,4; ПСт СП 20-24	8	12	12	32	118,1	
9	1.432.2-17.5-1140	Комплект деталей КД2-4	310	350	360	1020	0,127	
10	1.432.2-17.1 1.2.02	Профиль стальной			13,8	13,8	2,96	м
11	1.432.2-17.1 1.2.03	Профиль стальной			13,8	13,8	1,81	м
12	1.432.2-17.5-1 020	Слив ПГ2-3	24,4	33,0	28,2	85,6	1,06	м
13	-АРИ-1	Слив МС1	4	6	6	16	4,02	
14	-АРИ-5	Слив МС5	32,0	48,0	48,0	128,0	0,9	м
15	-АРИ-4	Элемент						
		примыкания МС4	4	6	6	16	1,24	
16	-АРИ-3	Анкер МС3	24	36	36	96	0,48	
17	ГОСТ 103-76	Полоса 8×70×120						
		Сталь ВСт3кп2						
		ГОСТ 380-71*	24	36	36	96	0,53	
18	проект 149 (ГСЛК)	Элемент крепления						
	док 149.01.00.00.07	L90×56×5,5; ℓ=100						
		ГОСТ 8510-72	24	36	36	96	0,62	
19	-АРИ-2	Элемент примыкания МС2	4	6	6	16	2,2	
20	проект 149 (ГСЛК)	Элемент						
	док. 149.01.05.00.00	примыкания	16	24	24	64	1,42	
21	проект 149 (ГСЛК)	Элемент						
	док. 149.01.03.00.00	примыкания	8	12	12	32	1,85	
22	ГОСТ 22233-83	Полоса 2×45×2400						
		алюминий АД31-Т5	8	12	12	32	0,6	
23	-АРИ-6	Слив МС5	40,0	40,0	44,0	124,0	1,7	м
24	ГОСТ 19772-74*	Уголок 80×63×4,0	25,2	16,4	12,6	54,2	4,26	м

Спецификацию материалов по перегородкам см. лист 72

Марка, поз.	Обозначение	Наименование	Кол. на схему 1	2	3	Всего	Масса ед., кг	Примечание
25	ГОСТ 103-76	Полоса 2×100						
		Сталь ВСт3кп						
		ГОСТ 380-71	19,2	6,8	9,6	35,6	1,57	м
26	-АРИ-7	Слив МС7		9,0		9,0	1,96	м
27	-АРИ-8	Слив МС8		9,0		9,0	0,5	м
28	ТУ 36-2142-78	Винт самонаре-						
		зающий В6×25	495	680	495	1670		
29	ТУ 36-2088-78	Заклепка						
	или ОСТ 3413-017-78	комбинированная	200	200	490	890		
30	ГОСТ 7798-70*	Болт М6×20	32		16	48		
31	ГОСТ 5915-70*	Гайка М6	32		16	48		
32	ГОСТ 11371-78	Шайба 6	64		32	96		
33	ГОСТ 10621-80	Винт 4×25.58.019	56	84	84	224		
34	ГОСТ 10621-80	Винт 3×10.38.019	400	600	600	1600		
		Материалы						
35	ГОСТ 7338-77*	Пластина 1 из резины						
		лист ТМКЩ-М-3×50	38,4	19,2	19,2	76,8		м
36	ТУ6-05-221-367-76	Напыляемый пено-						
		полиуретан ППУ-17Н	0,25	0,35	0,32	0,92		м³
37	ГОСТ 2697-75	Пергамин П300; ℓ=95	64,4	73,0	72,2	209,6		м
38	ТУ6-02-775-73	Мастика силиконовая						
		„Эластосил 11-06"	0,013	0,015	0,014	0,042		м³
39	ГОСТ 3916-69	Подкладка из фанеры						
		сеч. 7×40×820	20	30	30	80		
40	ГОСТ 24454-80	Брусок 75×75×310		4	4	8		
41	1.432.2-17.5-1 100	Прокладка ПУ1Н-1	64,4	73,0	72,2	209,6		м
42	1.432.2-17.1 1,2 01	Прокладка уплотнител.			13,8	13,8		м
43	1.432.2-17.3 00 ПЗ т.2	Прокладка уплотнительная	302,0	295,0	300	897,0		м
44	ТУ 38-105-1061-82	Клей 88В	0,002	0,001	0,001	0,004		м³

Зав. отд.	Смилянский		ТП 814-2-03.86 АР
Гл. инж. пр.	Дранчук		
Ст. инж.	Кузнецова		Здания (модули) из легких металлических конструкций для минплодоовощхоза СССР
Ст. инж.	Власова		Здание (модуль) М48.48.6,0.3-2
Н. контр.	Дранчук		Стадия Р; Лист 12; Листов
Привязан			Схемы расположения стеновых панелей и окон. Спецификация
Инв. №			ЦНИИПРОМЗДАНИЙ

Инв. № подл. | Подпись и дата | Взам. инв. №

Альбом III

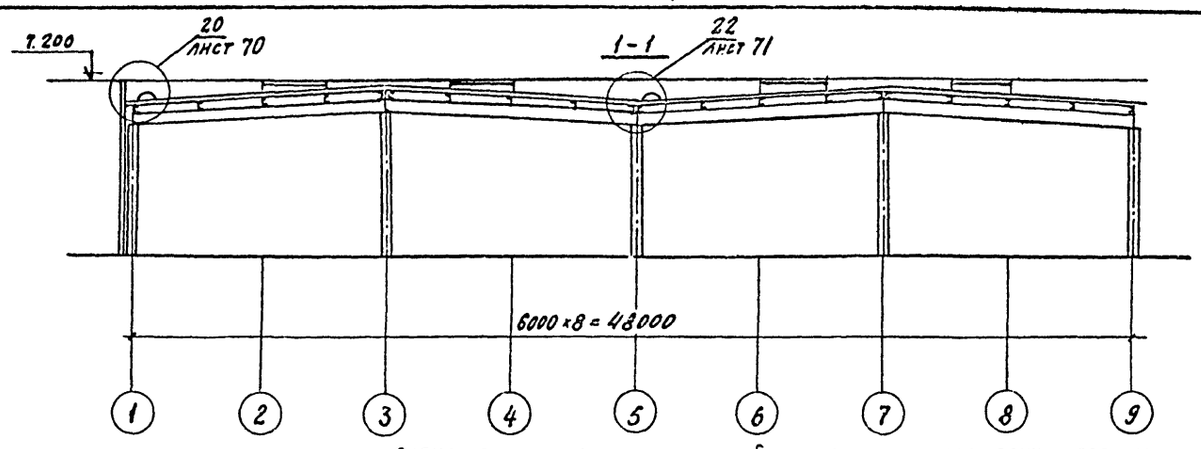

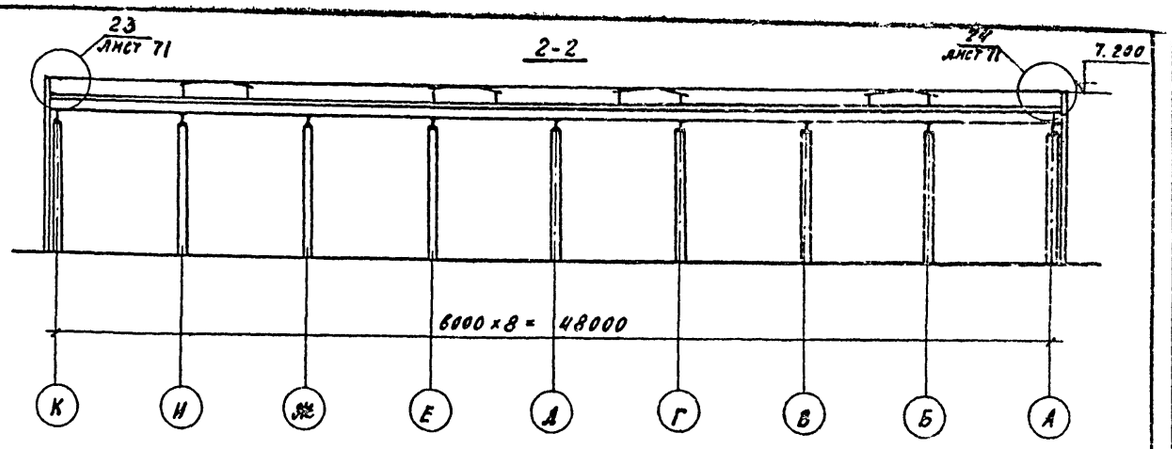

Схема расположения панелей покрытия и водосточных воронок

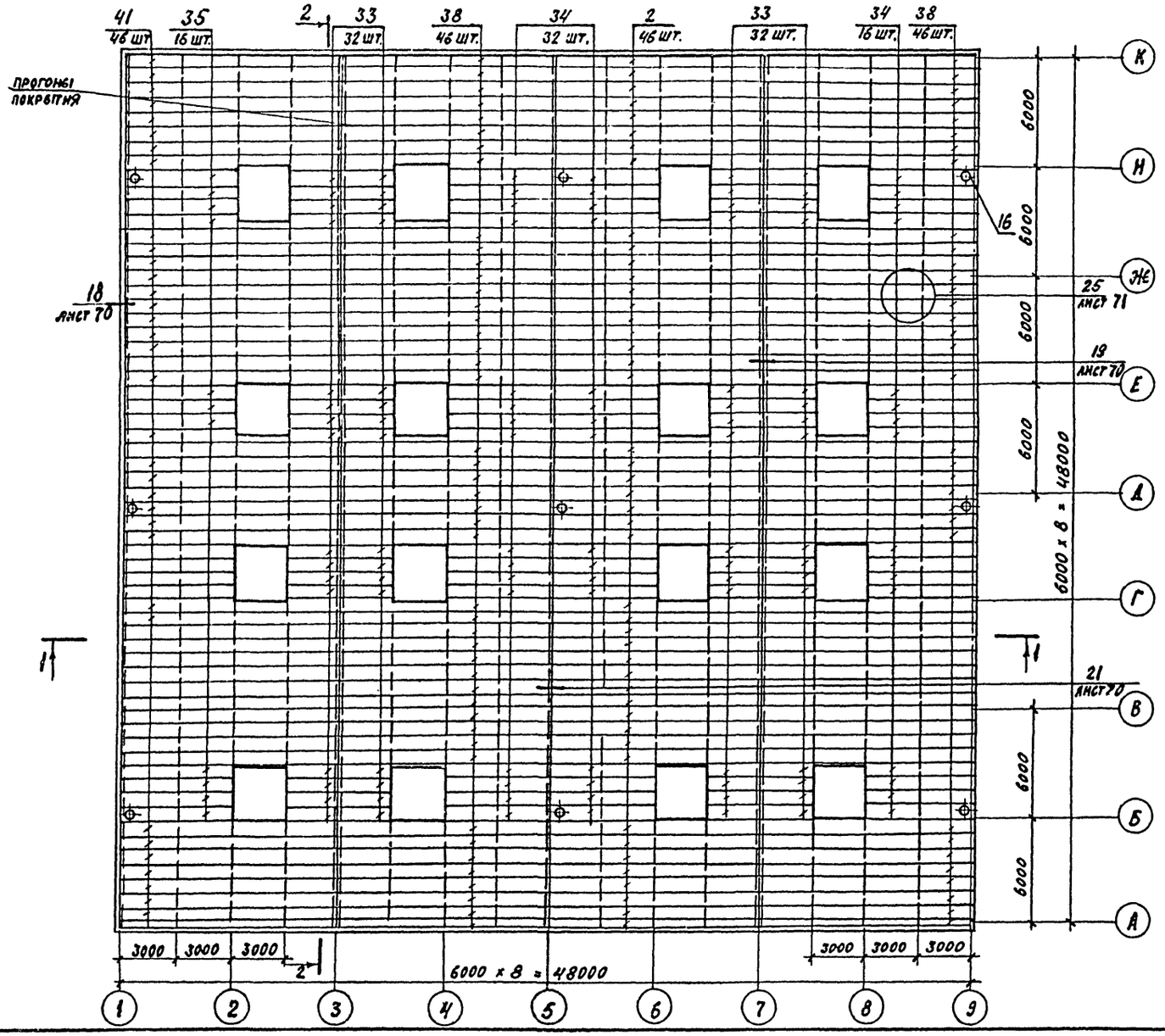

Зав. отд.	Поваляев		
Зав. гр.	Миронов		
Ст. инж.	Синицына		
Ст. техн.	Моргачева		
Ст. техн.	Харитонова		
Н. контр.	Синицына		

Привязан

Инв. №

ТП 814-2-03.86 АР

Здания (модули) из легких металлических конструкций для тепличных комбинатов СССР

Здание (модуль) И 48.48.6.0.3-2

Стадия	Лист	Листов
Р	13	

Схема расположения панелей покрытия и водосточных воронок

ЦНИПРОМЗДАНИЙ

Инв. № подл. | Подпись и дата | Взам. инв. №

21274-02 16

Альбом II

Марка, поз.	Обозначение	Наименование	Кол.	Масса ед. кг	Примечание
		Документация			
		Пояснительная записка			
		Детали			
1		Элемент фасонный ЭФ1	72	5.89	шт.
2		ЭФ2	54	7.22	
3		ЭФ3	18	0.27	
4	2.460-17.2 12	Фартук МС34 а=580 мм	108	7.04	
5	21	Компенсатор МС47	36	4.01	
6	23	Костыль МС49	300	0.21	
7	24	Фартук ширпной МС50 145 мм	108	4.33	
8	25	Поддон МС51	9	7.86	
		Стандартные изделия			
		Панели покрытия			
33		ПДС 304×78×14×0.8А	64	47.6	шт.
34		ПДС 604×78×14×0.8 А	48	94.7	шт.
35		ПДС 632×78×14×0.8А	16	99.7	шт.
38		ПДС 1196×78×14×0,8 А	138	187.8	шт.
41		ПДС 1224×78×14×0.8 А	46	198.3	шт.
16		Воронка водосточная ТУ 44-3-89-76	9	25.7	компл.
18		Гвоздь кровельный К3.5×40 ГОСТ 4030-63	600	0.00276	шт.
19		с шайбой из белой жести ГОСТ 13346-78	300		шт.
9		Болт М8×90 ГОСТ 7798-70*	300	0.06781	шт

Марка, поз.	Обозначение	Наименование	Кол.	Масса ед. кг	Примечание
10		Гайка М8 ГОСТ 5915-70*	300		шт.
11		Шайба Ш8 ГОСТ 11371-78	300		"
12		Болт М8×70 ГОСТ 7798-70*	300	0.03314	шт.
13		Гайка М8 ГОСТ 5915-70*	300		"
14		Шайба Ш8 ГОСТ 11378-78	300		"
17		Гвоздь толевый 2.5×32 ГОСТ 4029-63	465	0.00128	шт.
20		Заклепка комбинированная ЗК-12 ТУ36-2088-78	7200	0.00275	шт.
15		Винт самонарезающий 8б×25 ТУ 36-2142-78	2690	0.0081	шт.
		Материалы			
21		Уголок $\frac{63\times40\times5\ 2\text{-}100\ ГОСТ\ 8510\text{-}72}{Ст.\ 2\ сп\ ГОСТ\ 535\text{-}79}$	300	0.39	шт.
22		Пенополиуретан заливочный 17Н ТУ6-05-221-367-76	9.6	50	м³
23		Наклонный бортик из пенополиуретана Δ 150×150	150	0.6	п.м.
24		Доборный утеплитель из пенополиуретана	67	50	м³
25		Эластичная прокладка по форме профиля панели	350	1.5	п.м.
26		Шнур асбестовый ф 5 мм ГОСТ 1779-72	840		кг
27		Доска $\frac{50\times140\ ГОСТ\ 24454\text{-}80}{Сосна,\ ель\ 1:\ 10\pm2\%}$	1.0	500	м³
28		Гидровутол К-7 ТУ 21-27-96-82	2100	1.6	м²
29		Мастика каучуковая КН-2 ГОСТ 24064-80	2070		кг
30		Клей-герметик „Эласто-сил 11-06" ТУ6-02-775-73	540		кг
31		Клей каучуковый 88-Н ТУ 38-105540-73	23		кг
32		Эмаль ХП-799* ТУ 84-618-75	957		кг
42		Брус $\frac{60\times60\ h\ 130\ ГОСТ\ 24454\text{-}80}{Сосна,\ ель\ 1=10\pm2\%}$	36	500	шт.

Инв. № подл. | Подпись и дата | Взам. инв. №

Зав. отд.	Поваляев	
Зав. гр.	Миронов	
Ст. инж.	Синицына	
Ст. техн.	Маргачева	
Ст. техн.	Харитонова	
Н. контр.	Синицына	

Привязан:

Инв. №

ТП 814-2-03.86 -АР

Здания (модули) из легких металлических конструкций для инплодоовощхоза СССР

Здание (модуль) М 48.48.6,0.3-2

Стадия	Лист	Листов
Р	14	

Схема расположения панелей покрытия и водосточных воронок. Спецификация

ЦНИИПРОМЗДАНИЙ

Альбом II

План на отм. 0.000

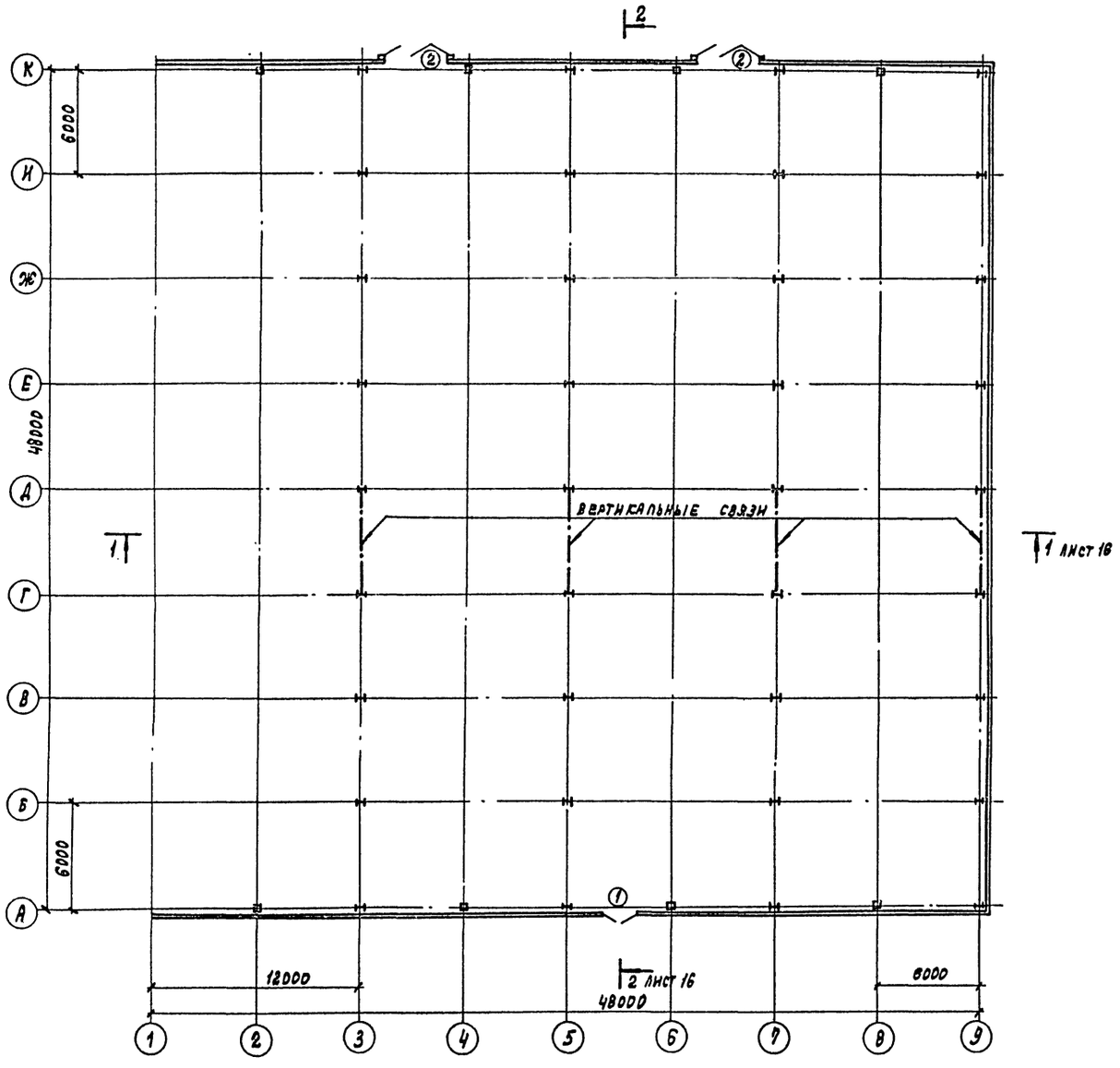

Спецификация элементов заполнения проемов ворот и дверей

Марка, поз.	Обозначение	Наименование	Кол	Масса ед. кг.	Примечание
1	1.436.2-18	Дверь стальная 2ДСУ-2,0×2,4	1		
2	1.435.2-2D	Ворота РСВ-К 3,6×3,6	2		

План кровли

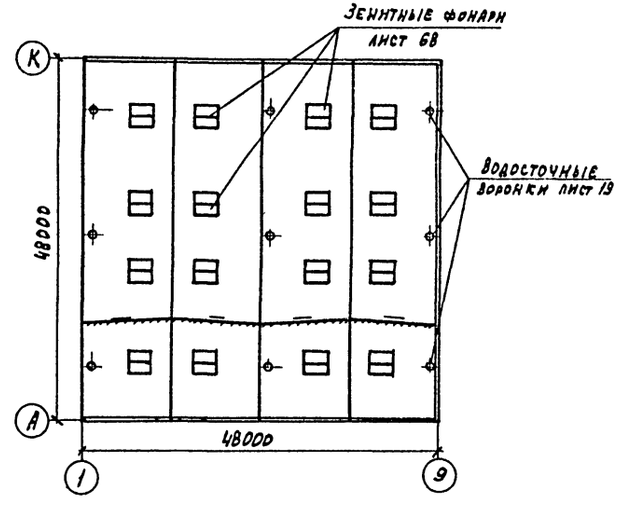

ГИП	Любавин		ТП 814-2-03.86 -АР
Нач. отд.	Аронов		Здания (модули) из легких металлических конструкций для мини-подовощхоза СССР
Гл. конст.	Иванов		
Гл. инж. пр.	Никулин		Здание (модуль) м 48.48.6, 03-3
Гл. арх. пр.	Тейтуразян		
Рук. гр.	Смотрицкий		Стадия: Р; Лист: 15; Листов:
Архит.	Княжева		
Ст. техн.	Колпакова		План на отм. 0.000. План кровли
Н. контр.	Никулин		Госстрой СССР Проектный институт №2 г. Москва

Привязан

Инв. №

Инв. № подл. | Подпись и дата | Взам. инв. №

24274-02 18 Копировал: Графская Формат

Альбом II

Фасад 1-9

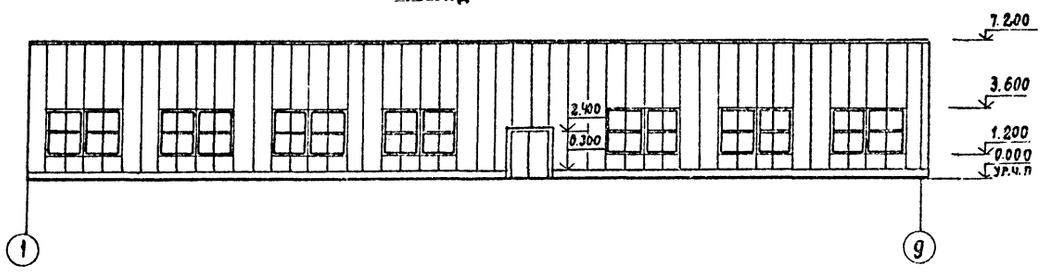

Фасад 9-1

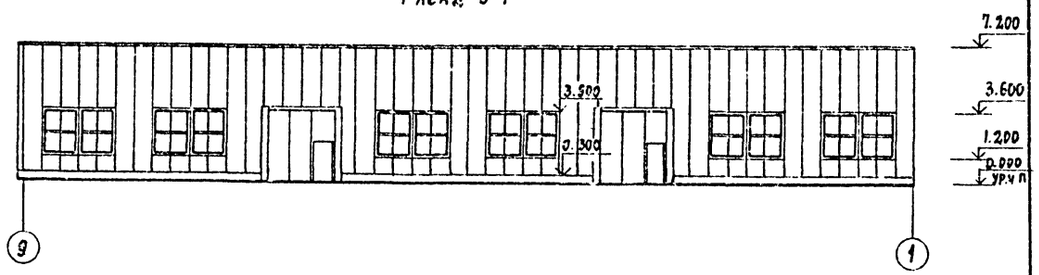

Фасад А-К

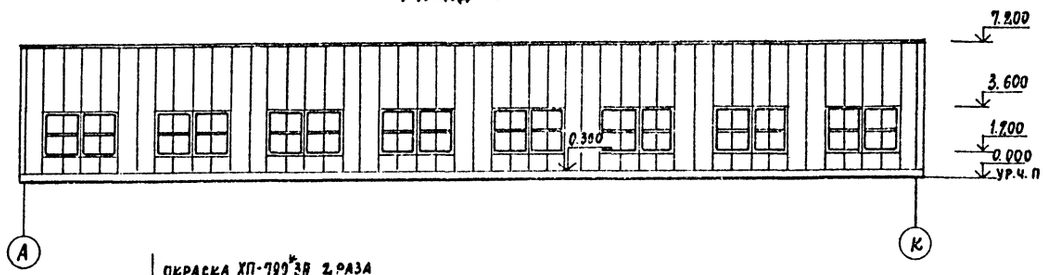

Разрез 1-1

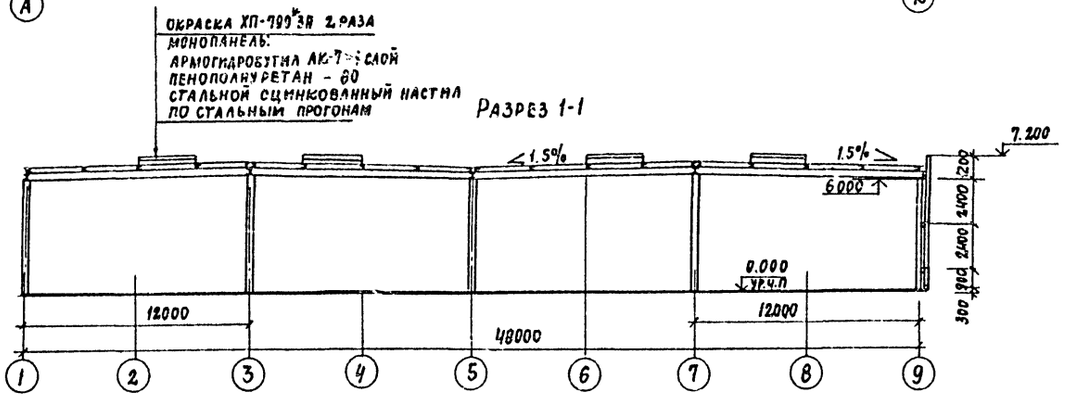

Разрез 2-2

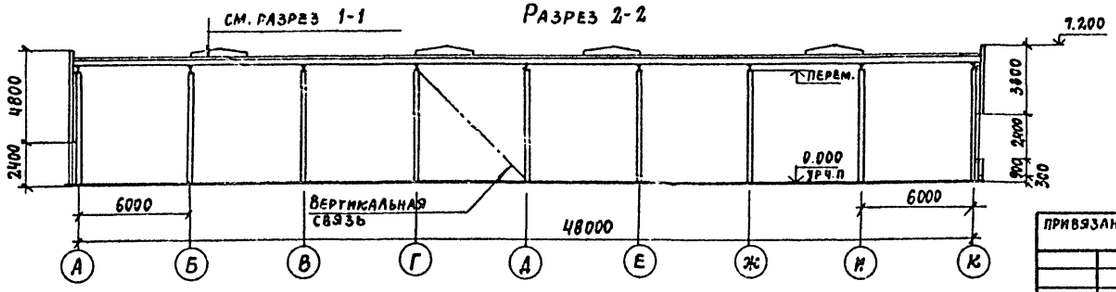

ГИП	ЛЮБАВИН	
Нач.отд.	АРОНОВ	
Гл.конс.	ИВАНОВ	
Гл.арх.отд	НИКУЛИН	
ГАП	ТЕЙМУРАЗЯН	
Рук.гр.	СМОТРИЦКИЙ	
Ст.техн.	КОЛПАКОВА	
Н.контр.	НИКУЛИН	

ПРИВЯЗАН

ИНВ. №

ТП 814-2-03.86 -АР

Здания (модули) из легких металлических конструкций для Минплодоовощхоза СССР

Стадия	Лист	Листов
Р	16	

Здание (модуль) М48.48.6,0.3-3

Фасады 1-9, 9-1, А-К. Разрезы 1-1, 2-2

Госстрой СССР ПРОЕКТНЫЙ ИНСТИТУТ №2 г. Москва

Инв. № подл. | Подпись и дата | Взам. инв. №

21274-02 19 Формат

Альбом II

Схемы расположения стеновых панелей и окон

По оси „А" (Схема 1)

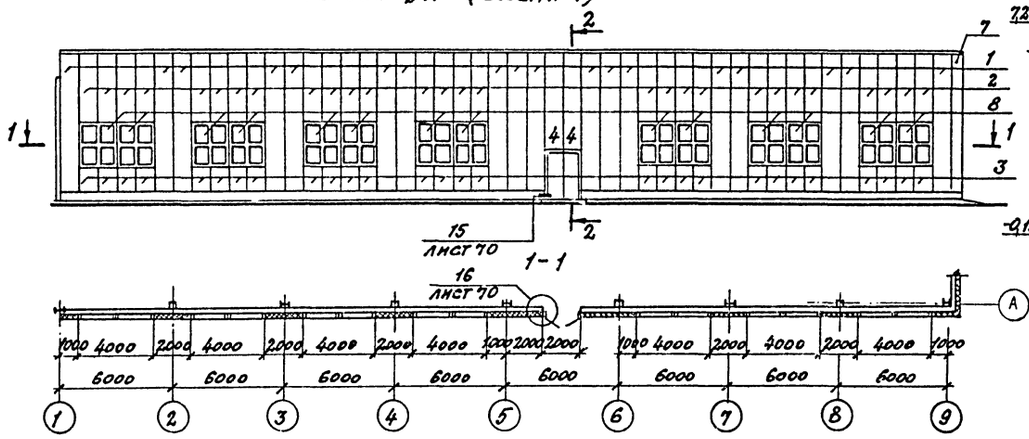

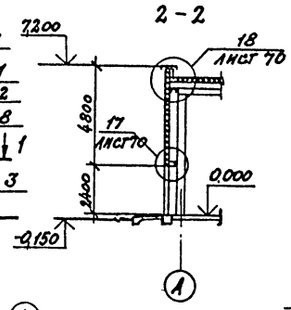

Крепление панелей. Фрагмент 1

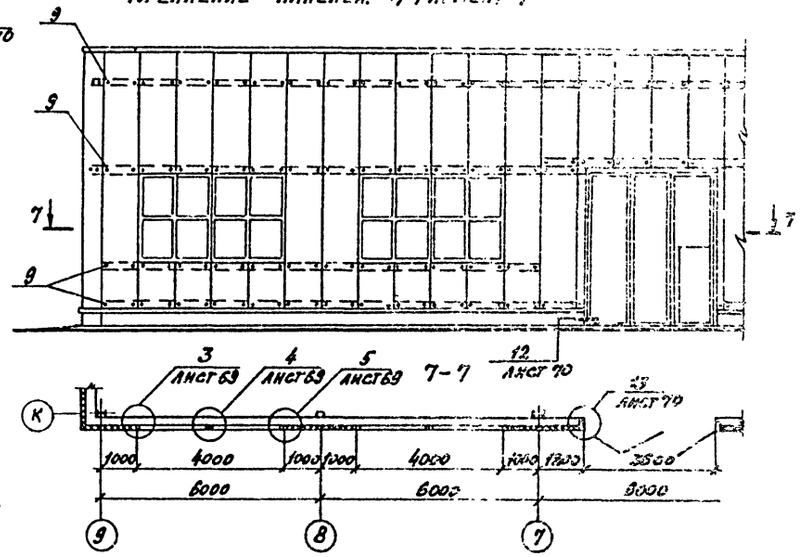

По оси „К" (Схема 2)

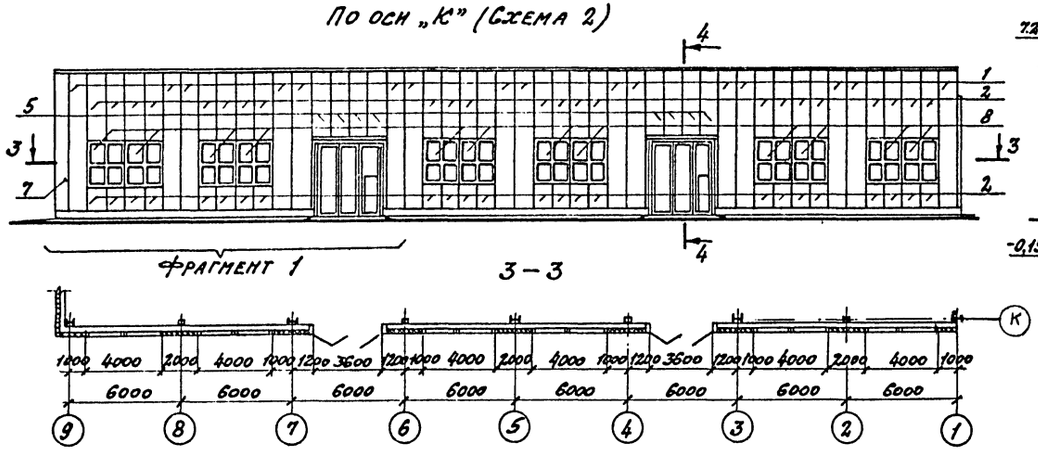

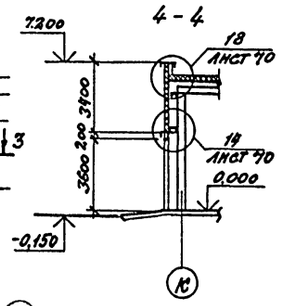

По оси „9" (Схема 3)

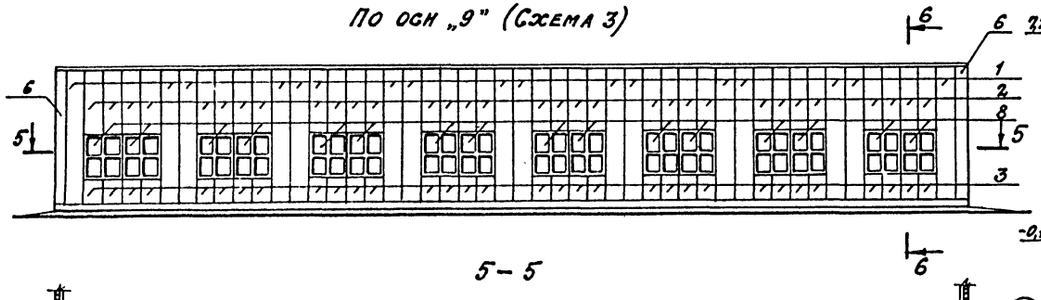

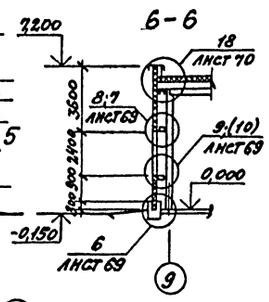

Зав. отдел	Смилянский		
Гл. инж. пр.	Дранчук		
Рук. гр.	Гузеева		
Ст. инж.	Кузнецова		
Н. контр.	Дранчук		

ТП 814-2-03.86 — АР

Здания (модули) из легких металлических конструкций для минплодоовощхоза СССР

Здание (модуль) М48.48.60.3-3

Стадия	Лист	Листов
Р	17	

Схемы расположения стеновых панелей и окон

ЦНИИПРОЗДАНИЙ

Привязан

Инв. №

Инв. № подл. | Подпись и дата | Взам. инв. №

21274-02 20

Альбом II

Марка, поз.	Обозначение	Наименование	Кол. на схему 1	2	3	Всего	Масса ед., кг	Примечание
		Металлические изделия						
	1.432.2-17.11.3.00	Панель стеновая						
1		1ПТС 688.1016.91-С0,8	18	16	16	50	134,2	
2		1ПТС 358.1016.91-С0,8	28	24	32	84	69,8	
3		1ПТС 88.1016.91-С0,8	28	24	32	84	17,2	
4		1ПТС 478.1016.91-С0,8	2	—	—	2	93,2	
5		1ПТС 338.1016.91-С0,8	—	8	—	8	65,9	
6		1ПТС 688.400.91-С0,8	—	—	2	2	53,7	
7		1ПТС 688.360.91-С0,8	1	1	—	2	48,3	
8	Серия 1.436-10 (проект 149 ГСЛК)	Окно 2,0×2,4; ПСТ СП20-24	14	12	16	42	118,1	
9	1.432.2-17.5-1140	Комплект деталей КД2-4	370	350	400	1120	0,127	
10	1.432.2-17.1 1.2.02	Профиль стальной			13,8	13,8	2,96	м
11	1.432.2-17.1 1.2.03	Профиль стальной			13,8	13,8	1,81	м
12	1.432.2-17.5-1 02.0	Слив ПГ 2-3	30,1	33,0	32,0	95,1	1,06	м
13	-АРИ-1	Слив МС1	7	6	8	21	4,02	
14	-АРИ-5	Слив МС5	56,0	48,0	64,0	168,0	0,9	м
15		Элемент						
	-АРИ-4	Примыкания МС4	7	6	8	21	1,24	
16	-АРИ-3	Анкер МС3	42	36	48	126	0,48	
17	Гост 103-76	Полоса 8×40×120						
		Сталь ВСт3кп2 Гост380-71*	42	36	48	126	0,53	
18	Проект 149 (ГСЛК)	Элемент крепления						
	Док. 149.01.00.00.07	L90×56×5,5; ℓ=100						
		Гост 8510-72*	42	36	42	128	0,62	
19	-АРИ-2	Элемент						
		примыкания МС2	7	6	8	21	2,2	
20	Проект 149 (ГСЛК)	Элемент						
	Док. 149.01.05.00.00	примыкания	28	24	32	84	1,42	
21	Проект 149 (ГСЛК)	Элемент						
	Док. 149.01.03.00.00	примыкания	14	12	16	42	1,85	
22	Гост 22233-83	Полоса 2×45×2400						
		Алюминий АД31-Т5	14	12	16	42	0,6	
23	АРИ-6	Слив МС6	46,1	40,2	46,4	134,7	1,7	м
24	Гост 19772-74*	Уголок 80×63×4,0	6,3	16,4		22,7	4,26	м

Марка, поз.	Обозначение	Наименование	Кол. на схему 1	2	3	Всего	Масса ед., кг	Примечание
25	Гост 103-75	Лист 2×100						
		Сталь ВСт3кп Гост380-71*	4,8	14,0		18,8	1,57	м
26	-АРИ-7	Слив МС7		9,0		9,0	1,96	м
27	-АРИ-8	Слив МС8		9,0		9,0	0,5	м
28	ТУ36-2142-78	Винт						
		Самонарезающий	390	565	390	1345		
		В6×25						
29	ТУ36-2088-78	Заклепка						
	или ОСТ 3413-017-78	комбинированная	200	200	500	900		
30	Гост 7798-70*	Болт М6×20	8			8		
31	Гост 5915-70*	Гайка М6	8			8		
32	Гост 11371-78	Шайба 6	16			16		
33	Гост 10621-80	Винт 4×25,58,019	100	84	112	296		
34	Гост 10621-80	Винт 3×10,58,019	700	600	800	2100		
		Материалы						
35	Гост 7338-77*	Пластина 1 из резины	33,6	28,8	38,4	100,8		м
		лист ТМКЩ-М-3×50						
36	ТУ6-05-221-367-76	Напенивaемый пено-						
		полиуретан ППУ-17Н	0,35	0,36	0,34	1,05		м³
37	Гост 2697-75	Пергамин П-300; ℓ=95	76,2	73,2	80,4	229,8		м
38	ТУ6-02-775-73	Мастика силиконовая						
		„Эластосил 11-06"	0,015	0,015	0,16	0,46		м³
39	Гост 3916-69	Подкладка из фанеры						
		сеч. 7×40×820	35	30	40	105		
40	Гост 24454-80	Брусок 75×75×310	2	2		4		
41	1.432.2-17.5-1 100	Прокладка ПУ1н-1	76,2	73,2	80,4	229,8		м
42	1.432.2-17.1 1.2.01	Прокладка уплотнительная			13,8	13,8		м
43	1.432.2-17.3 00 ПЗТ.2	Прокладка уплотнительная	305,0	295,0	300,0	900,0		м
44	ТУ38-105-1061-82	Клей Н88	0,002	0,001	0,002	0,005		м³

Спецификацию материалов по перегородкам см. лист 72

Зав. отдел	Смилянский	
Гл. инж. пр.	Дранчук	
Ст. инж.	Кузнецова	
Ст. инж.	Власова	
Н. контр.	Дранчук	

Привязан

Инв. №

ТП 814-2-03.86 - АР

Здания (модули) из легких металлических конструкций для Минплодоовощхоза СССР

Здание (модуль) М48,48.6.0.3-3

Стадия	Лист	Листов
Р	18	

Схемы расположения стеновых панелей и окон. Спецификация

ЦНИИПРОМЗДАНИЙ

Инв. № подл. | Подпись и дата | Взам. инв. №

21274-02 21

Альбом II

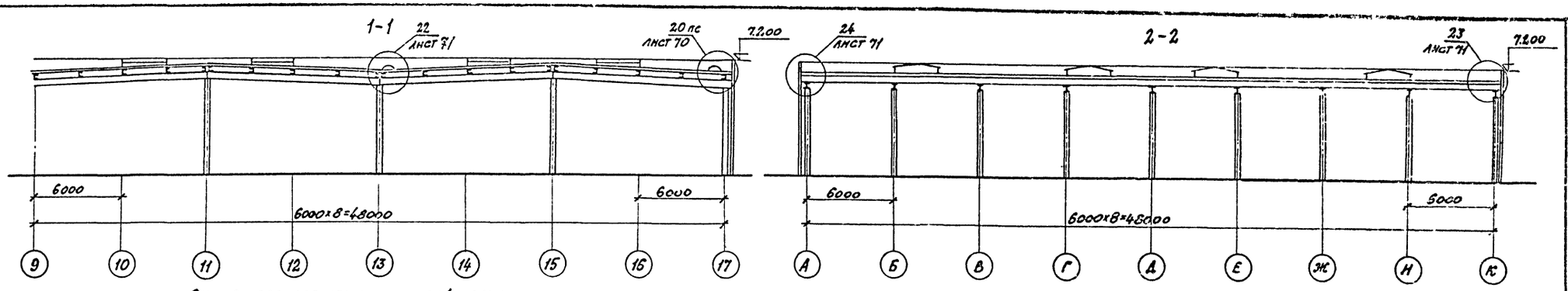

Схема расположения панелей покрытия и водосточных воронок

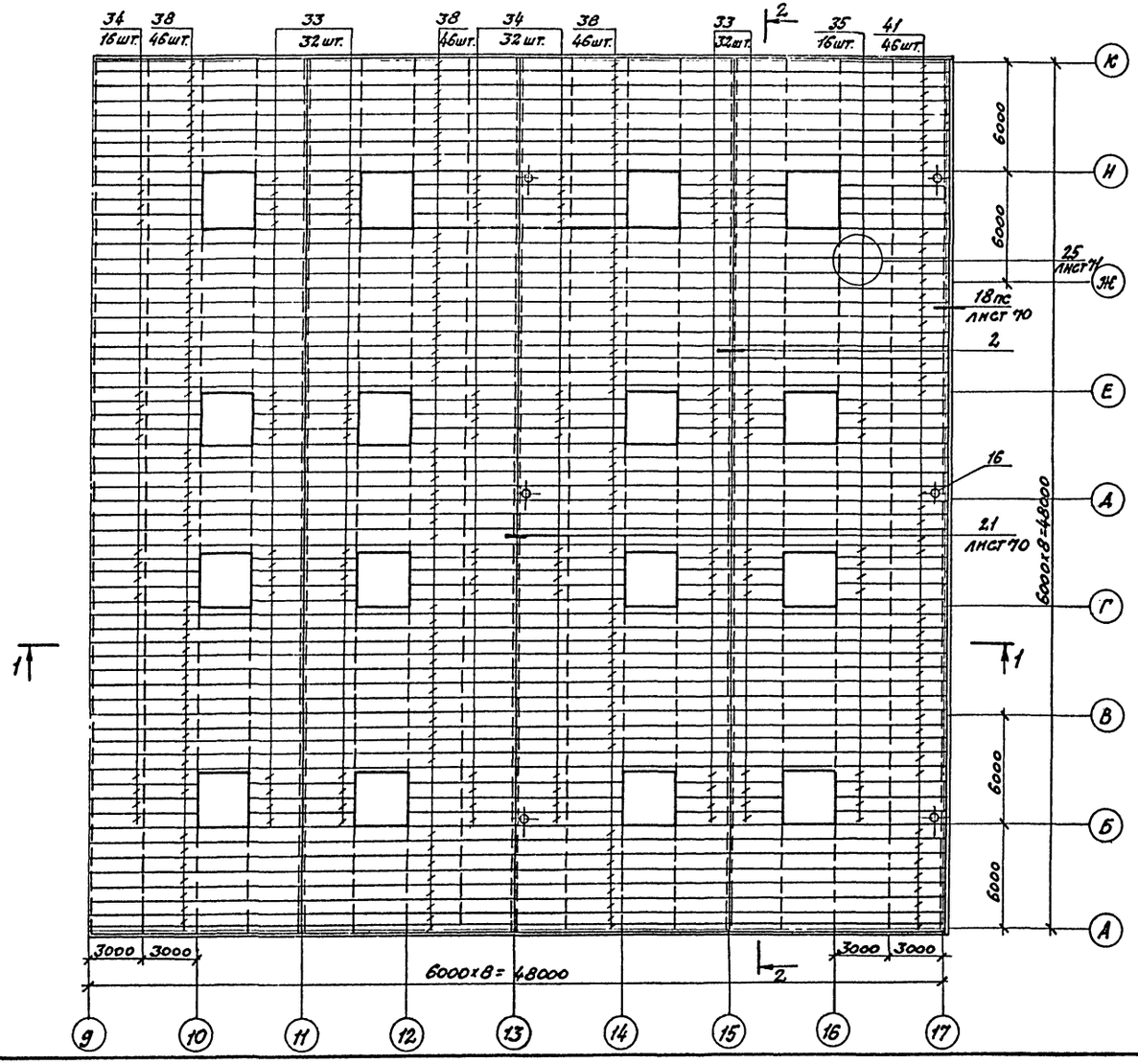

Привязан

Инв. №

Зав.отд.	Повалаев	
Зав.гр.	Миронов	
Ст.инж.	Синицына	
Ст.техн.	Моргачева	
Ст.техн.	Харитонова	
Н.контр.	Синицына	

ТП 814-2-03.86 -АР

Здания (модули) из легких металлических конструкций для Минплодоовощхоза СССР

Здание (модуль) М48,48.6.0.3-3

Стадия	Лист	Листов
Р	19	

Схема расположения панелей покрытия и водосточных воронок

ЦНИПРОМЗДАНИЙ

Инв.№ подл. | Подпись и дата | Взам.инв.№

21274-02 22

Альбом II

Марка поз.	Обозначение	Наименование	Кол.	Масса ед., кг.	Примечание
		Документация			
		Пояснительная записка			
		Детали			
1		Элемент фасонный ЭФ1	72	5.89	шт
2		ЭФ2	54	7.22	
3		ЭФ3	12	0.22	
4	2.460-17.2 12	Фартук МС34 а = 580 мм	104	7.04	
5	21	Компенсатор МС47	36	4.01	
6	23	Костыль МС49	300	0.21	
7	24	Фартук, МС50 шириной 145 мм	104	4.33	
8	25	Поддон МС51	6	7.86	
		Стандартные изделия			
		Панели покрытия			
33		ПДС304×78×14×0.8А	64	47.6	шт
34		ПДС604×78×14×0.8А	48	94.6	шт
35		ПДС632×78×14×0.8А	15	99.7	шт
38		ПДС1196×78×14×0.8А	138	187.8	шт.
41		ПДС1224×78×14×0.8-А	46	198,3	шт
16		Воронка водосточная ТУ 44-3-89-76	6	25,7	компл.
18		Гвоздь кровельный К3,5×40 ГОСТ 4030-63	600	0,00218	шт
19		С шайбой из белой жести ГОСТ 13345-78	300		шт
9		Болт М8×90 ГОСТ 7798-70*	300	0,06781	шт

Марка, поз.	Обозначение	Наименование	Кол.	Масса ед., кг.	Примечание
10		Гайка М8 ГОСТ 5915-70*	300		шт
11		Шайба Ш8 ГОСТ 11371-78	300		"
12		Болт М8×70 ГОСТ 7798-70*	300	0,03314	шт
13		Гайка М8 ГОСТ 5915-70*	300		"
14		Шайба Ш8 ГОСТ 11378-78	300		"
17		Гвоздь толевый 2,5×32 ГОСТ 4029-63	465	0,00128	шт
20		Заклепка комбинированная ЗК-12 ТУ36-2088-78	7200	0,00275	шт
15		Винт самонарезающий 86×25 ТУ36-2142-78	2690	0,0081	шт
		Материалы			
21		Уголок $\frac{\text{БСЗ}\times40\times5\text{ В}\cdot100\text{ ГОСТ 8510-72}}{\text{СТ 2 СП ГОСТ 535-79}}$	300	0,39	шт
22		Пенополиуретан заливочный 17Н ТУ6-05-221-367-76	9,5	50	м³
23		Наклонный бортик из пенополиуретана ◺ 150×150	150	0,6	п.м
24		Доборный утеплитель из пенополиуретана	67	50	м³
25		Эластичная прокладка по форме профиля панели	350	1,5	п.м.
26		Шнур асбестовый ф 5 мм ГОСТ 1779-72	837		кг
27		Доска II сорта $\frac{50\times140\text{ ГОСТ 24454-80}}{\text{СОСНА, ЕЛЬ } \varphi=10\pm2\%}$	1,0	500	м³
28		Гидробутил К-7 ТУ 21-27-96-82	2080	1,6	м²
29		Мастика каучуковая КН-2 ГОСТ 24064-80	2052		кг
30		Клей-герметик „Эластосил 11-06" ТУ6-02-775-73	532		кг
31		Клей каучуковый 88-Н ТУ38-105540-73	23		кг
32		Эмаль ХП-799 ТУ84-618-75	951		кг
42		Брус II сорта $\frac{60\times60\text{ h}=130\text{ ГОСТ 24454-80}}{\text{СОСНА, ЕЛЬ, } \varphi=10\pm2\%}$	24		шт

Зав. отд.	Поваляев	
Зав. гр.	Миронов	
Ст. инж.	Синицына	
Ст. техн.	Моргачева	
Ст. техн.	Харитонова	
Н. контр.	Синицына	

ТП 814-2-03.86 -АР

Здания (модули) из легких металлических конструкций для Минплодоовощхоза СССР

Здание (модуль) М 48.48.6,0.3-3

Стадия	Лист	Листов
Р	20	

Схема расположения панелей покрытия и водосточных воронок. Спецификация

ЦНИИПРОМЗДАНИЙ

Инв. № подл. | Подпись и дата | Взам. инв. №

Привязан:

Инв. №

Альбом II

План на отм. 0.000

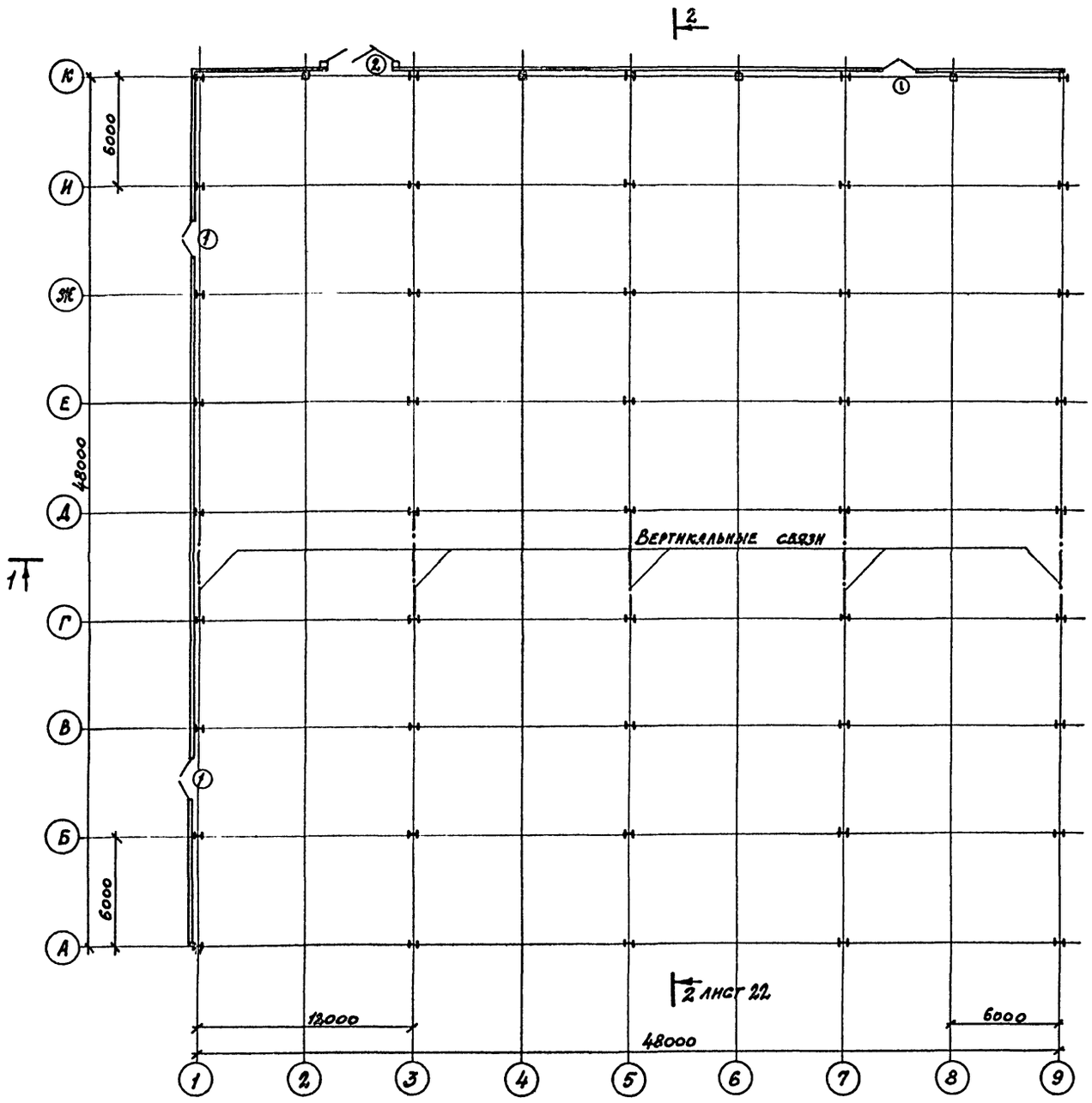

Спецификация элементов заполнения проемов ворот и дверей

Марка, поз.	Обозначение	Наименование	Кол.	Масса ед. кг.	Примечание
1	1.436.2-18	Дверь стальная 2 ДСУ-2.0х2.4	3		
2	1.435.2-20	Ворота РСВ-К 3,6х3,6	1		

План кровли

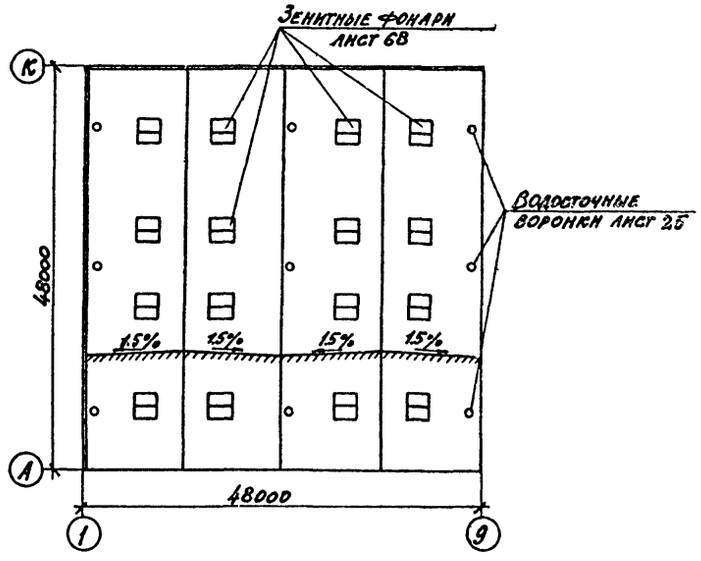

ГИП	Любавин		ТП 814-2-03.86 -АР
Нач.отд.	Аронов		Здания (модули) из легких металлических конструкций для минплодоовощхоза СССР
Гл.конст.	Иванов		
Гл.арх.отд.	Никулин		
Гл.арх.пр.	Темчуразян		
Рук.гр.	Смотрицкий		Здание (модуль) м 48.48.6,0.2-4 — Стадия: Р; Лист: 21; Листов:
Архит.	Княжева		
Ст.техн.	Колпакова		План на отм. 0.000. План кровли — Госстрой СССР Проектный институт №2 г. Москва
Н.контр.	Никулин		

Привязан

Инв.№

Инв.№ подл. | Подпись и дата | Взам.инв.№

Копировал: 21274-02 24 - формат

Альбом I

Фасад 9-1

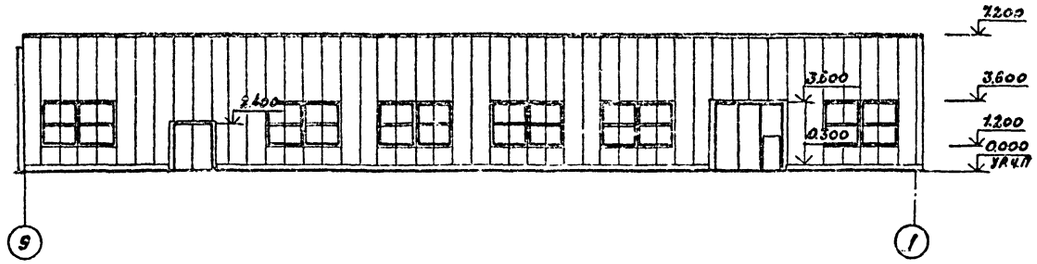

Фасад К-А

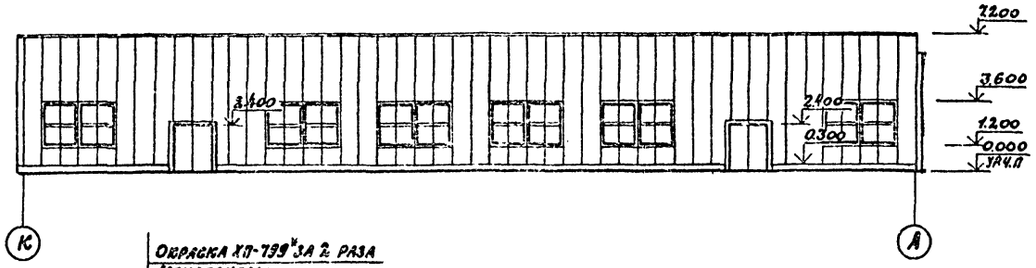

Окраска ХП-799* за 2 раза
Монопанель:
Армогидробутил АК-7 - 1 слой
Пенополиуретан - 80
Стальной оцинкованный настил по стальным прогонам

Разрез 1-1

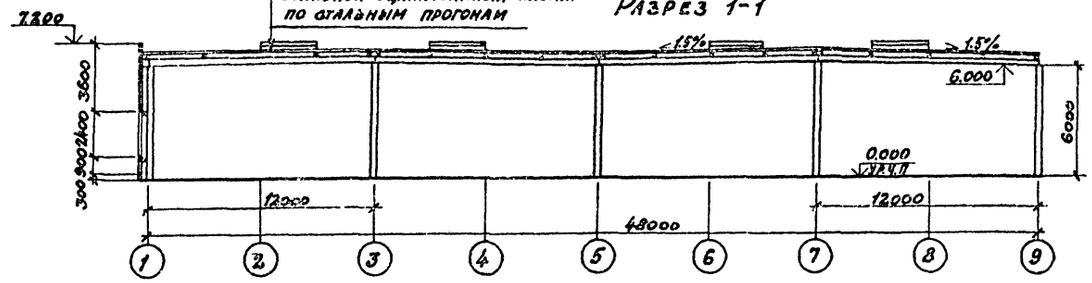

Разрез 2-2

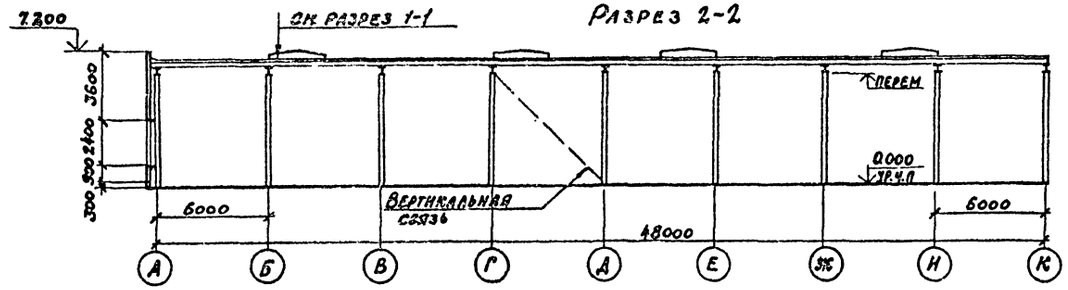

Гип.	Любавин		
Нач.отд.	Аронов		
Гл.конст.	Иванов		
Гл.арх.отд.	Никулин		
Рук.гр.ар.	Теймуразян		
Рук.гр.	Смотрицкий		
Архит	Княжева		
Ст.техн.	Колпакова		
Н.контр.	Никулин		

ТП 814-2-03.86 -АР

Здания (модули) из легких металлических конструкций для Минплодоовощхоза СССР

Здание (модуль) М 48.48.6,0. 2-4

Стадия	Лист	Листов
Р	22	

Фасады 9-1, К-А. Разрезы 1-1, 2-2.

Госстрой СССР ПРОЕКТНЫЙ ИНСТИТУТ №2 г. Москва

Привязан

Инв. №

Инв. № подл. | Подпись и дата | Взам. инв. №

Копировал 21274-02 25 формат

Альбом II

Схемы расположения стеновых панелей и окон

По оси „1" (схема 1)

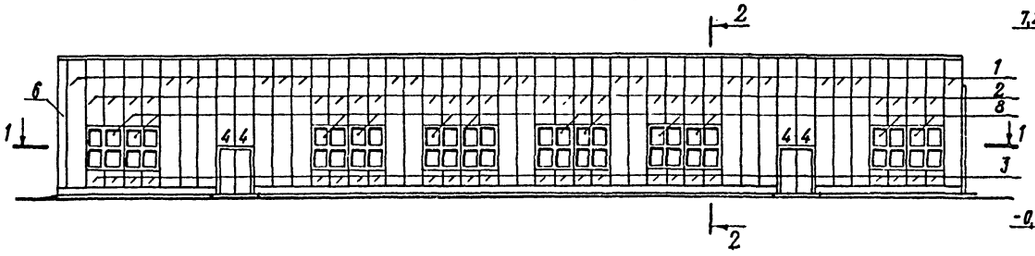

2-2

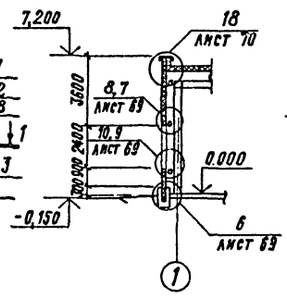

Крепление панелей. Фрагмент 1.

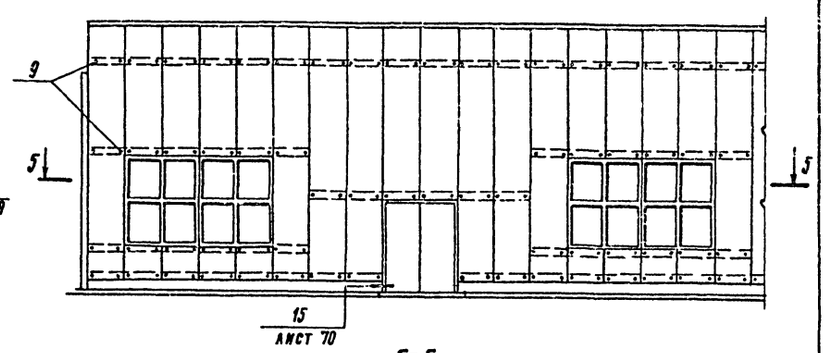

1-1

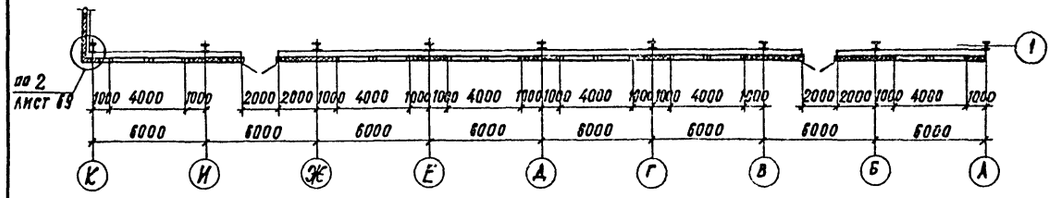

5-5

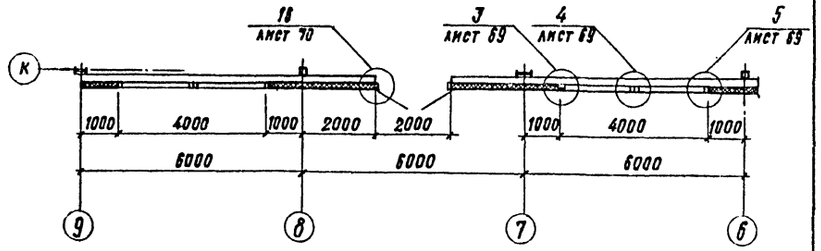

По оси „К" (схема 2)

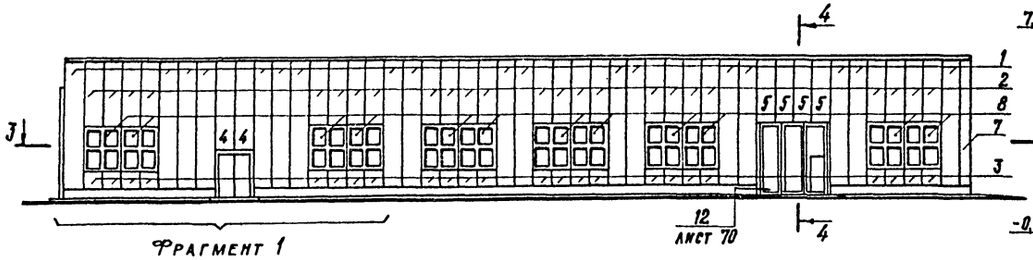

4-4

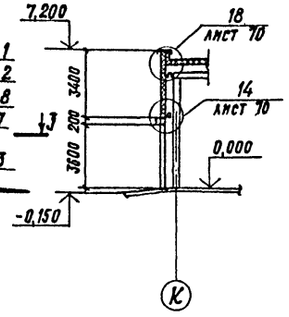

4-4

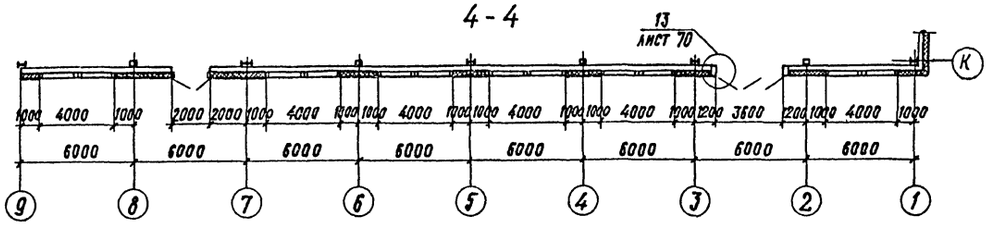

Зав. ОНОК	Смилянский		ТП 814-2-03.86 -АР
Гл. инж. пр	Драничук		Здания (модули) из легких металлических конструкций для минплодоовощхоза СССР
Ст. инж.	Кузнецова		Здание (модуль) М48.48.60.2-4 — Стадия: Р; Лист: 23; Листов:
Н. контр.	Драничук		Схемы расположения стеновых панелей и окон — ЦНИИПРОМЗДАНИЙ

Привязан

Инв. №

Инв. № подл. | Подпись и дата | Взам. инв. №

Альбом II

Марка поз.	Обозначение	Наименование	Кол. на схему 1	2	Всего	Масса ед., кг	Примечание
		Металлические изделия					
	1.432.2-17.11.3.00	Панель стеновая					
1		1ПТС 688. 1016.91 - С0.8	20	18	38	134,2	
2		1ПТС 358. 1016.91 - С0.8	24	24	48	69,8	
3		1ПТС 88. 1016.91 - С0.8	24	24	48	17,2	
4		1ПТС 478. 1016.91 - С0.8	4	2	6	93,2	
5		1ПТС 338. 1016.91 - С0.8	—	4	4	65,9	
6		1ПТС 688. 400.91 - С0.8	1	—	1	53,7	
7		1ПТС 688. 360.91 - С0.8	—	1	1	48,3	
8	Серия 1.436-10 (проект 149 ГСЛК)	Окно 2.0×2.4; ПСтСп 20-24	12	12	24	118,1	
9	1.432.2-17.5-1 140	Комплект деталей КД2-4	350	350	700	0,127	
10	1.432.2-17.1 1.2 02	Профиль стальной	—	6,9	6,9	2,96	м
11	1.432.2-17.1 1.2 03	Профиль стальной	—	6,9	6,9	1,81	м
12	1.432.2-17.5-1 020	Слив ПГ2-3	28,2	30,6	58,8	1,06	м
13	-АРИ-1	Слив МС1	6	6	12	4,02	
14	-АРИ-5	Слив МС5	48,0	48,0	96,0	0,9	м
15	-АРИ-4	Элемент					
		примыкания МС4	6	6	12	1,24	
16	-АРИ-3	Анкер МС3	36	36	72	0,48	
17	ГОСТ 103-76	Полоса 8×70×120					
		Сталь ВСт3 кп2 ГОСТ 380-71	36	36	72	0,53	
18	проект 149 (ТСЛК)	Элемент крепления					
	док. 149.01.00.00.07	∠90×56×5,5; ℓ=100					
		ГОСТ 8510-72*	36	36	72	0,62	
19	-АРИ-2	Элемент					
		примыкания МС2	6	6	12	2,2	
20	проект 149 (ТСЛК)	Элемент					
	док. 149.01.05.00.00	примыкания	24	24	48	1,42	
21	проект 149 (ТСЛК)	Элемент					
	док. 149.01.03.00.00	примыкания	12	12	24	1,85	
22	ГОСТ 22233-83	Полоса 2×45×2400					
		Алюминий АД31-Т5	12	12	24	0,6	
23	-АРИ-6	Слив МС6	44,0	42,1	86,1	1,7	м
24	ГОСТ 13772-74*	Уголок 80×65×4,0	12,6	14,5	27,1	4,26	м

Марка поз.	Обозначение	Наименование	Кол. на схему 1	2	Всего	Масса ед., кг	Примечание
25	ГОСТ 103-76	Лист 2×100					
		Сталь Ст.3 кп					
		ГОСТ 380-71*	9,6	11,8	21,4	1,57	м
26	-АРИ-7	Слив МС7	—	4,5	4,5	1,96	м
27	-АРИ-8	Слив МС8	—	4,5	4,5	0,5	м
28	ТУ 36-2142-78	Винт самонарезающий В6×25	400	485	885		
29	ТУ 36-2088-78	Заклепка					
	или ОСТ 3413-017-78	комбинированная	185	330	515		
30	ГОСТ 7798-70*	Болт М6×20	16	8	24		
31	ГОСТ 5915-70*	Гайка М6	16	8	24		
32	ГОСТ 11371-78	Шайба 6	32	16	48		
33	ГОСТ 10621-80	Винт 4×25, 58.019	84	84	168		
34	ГОСТ 10621-80	Винт 3×10. 58.019	600	600	1200		
		Материалы					
35	ГОСТ 7338-77*	Пластина 1 из резины					
		Лист ТМКЩ-М-3×50	28,8	28,8	57,6		м
36	ТУ6-05-221-367-76	Напенива емый пенополиуретан ППУ-17Н	0,29	0,32	0,61		м³
37	ГОСТ 2697-75	Пергамин П-300; ℓ=95	72,2	72,7	144,9		м
38	ТУ6-02-775-73	Мастика силиконовая					
		„Эластосил"-11-06	0,01	0,01	0,02		м³
39	ГОСТ 3916-69	Подкладка из фанеры					
		сеч. 7×40×820	30	30	60		
40	ГОСТ 24454-80	Брусок 75×75×310	2	1	3		
41	1.432.2-17.5-1 100	Прокладка ПУ1Н-1	72,2	72,7	144,9		м
42	1.432.2-17.1 1.2.01	Прокладка уплотнит.	—	6,9	6,9		м
43	1.432.2-17.3 00ПЗ Т.2	Прокладка уплотнит.	305,0	302,0	607,0		м
44	ТУ 38-105-1061-82	Клей Н88	0,001	0,001	0,002		м³

Спецификацию материалов по перегородкам см. лист 72.

Зав. отдел	Смилянский	
Гл. инж. пр.	Дрончук	
Ст. инж.	Кузнецова	
Ст. инж.	Власова	
Н. контр.	Дрончук	

ТП 814-2-03.86 -АР

Здания (модули) из легких металлических конструкций для Минплодоовощхоза СССР

Здание (модуль) М 48.48.6,0.2-4

Стадия	Лист	Листов
Р	24	

Схемы расположения стеновых панелей и окон. Спецификация

ЦНИИПРОМЗДАНИЙ

Инв. № подл. | Подп. и дата | Взам. инв. №

Привязан

Инв. №

21274-02 27

Альбом II

1-1

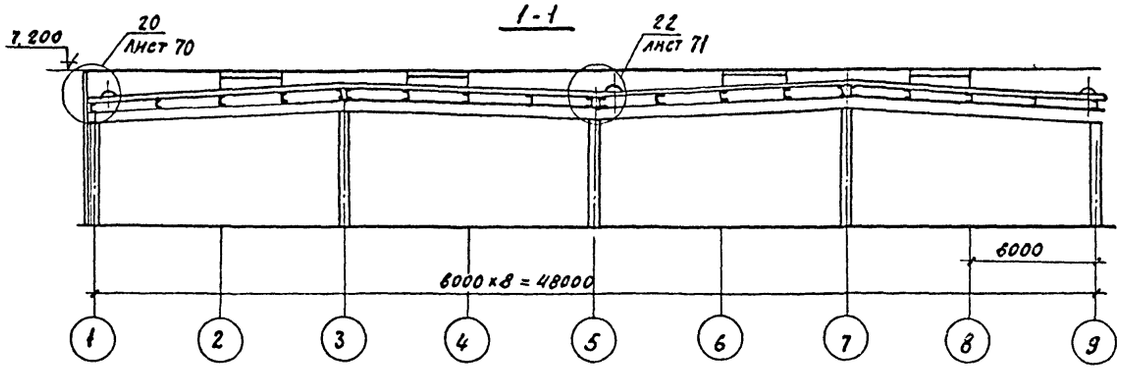

2-2

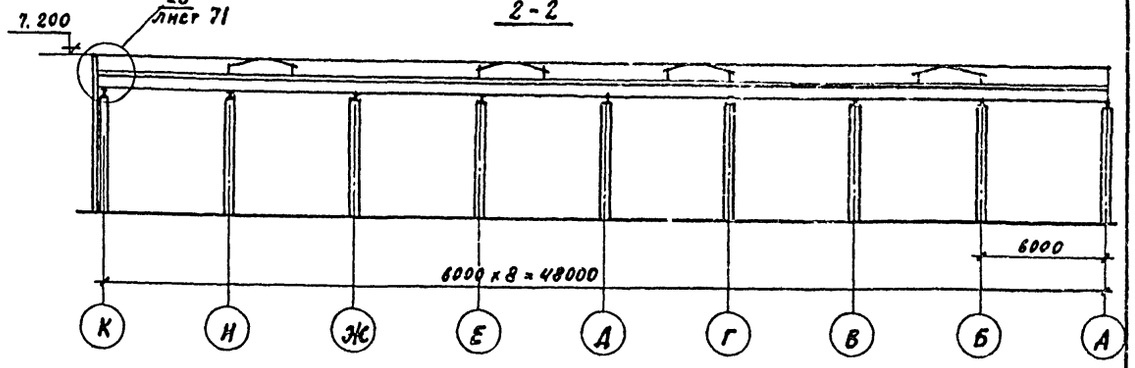

Схема расположения панелей покрытия и водосточных воронок

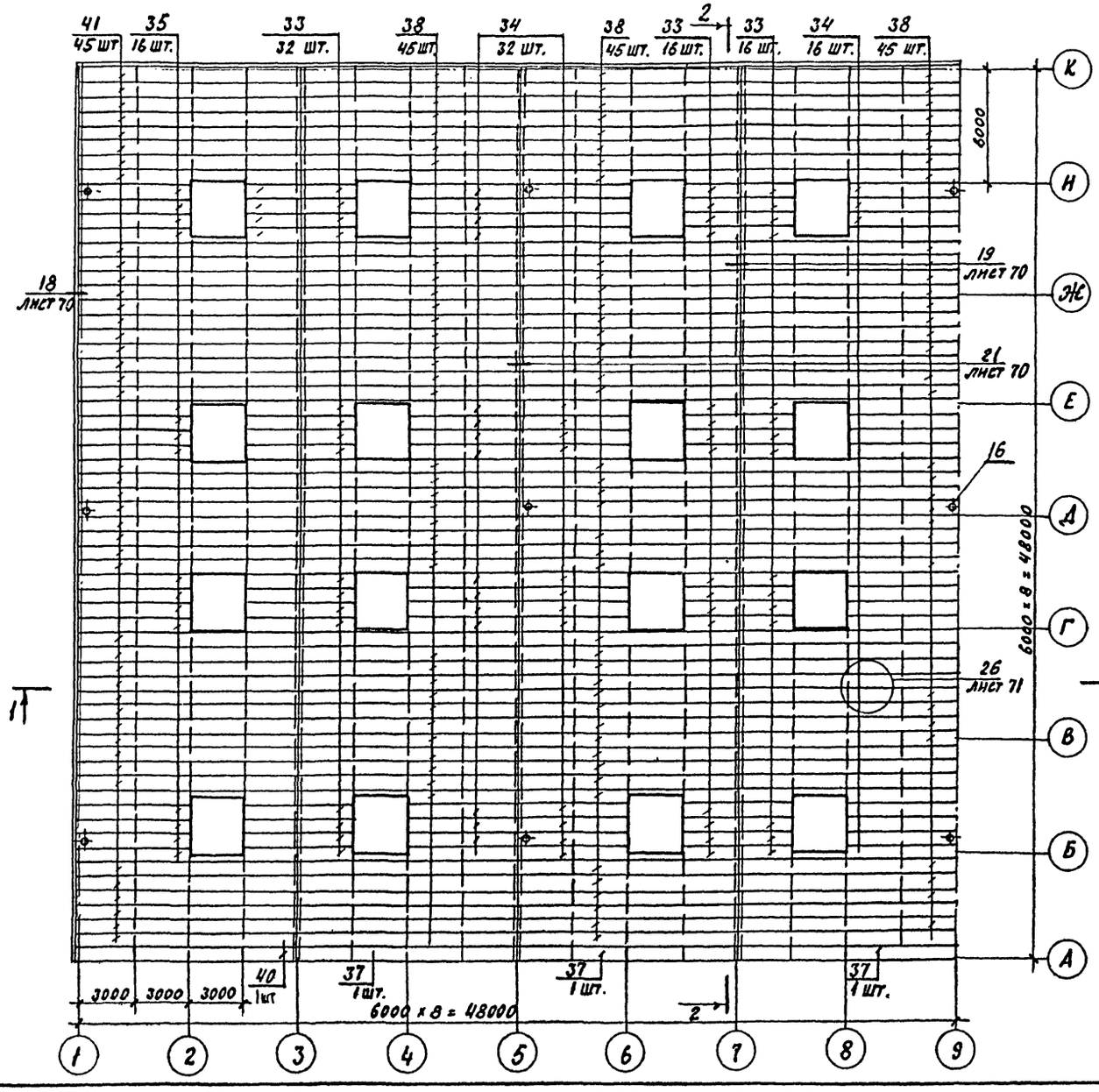

Инв. № подл. | Подпись и дата | Взам. инв. №

Привязан

Инв. №

Зав. отд.	Поваляев		
Зав. гр.	Миронов		
Ст. инж.	Спицына		
Ст. техн.	Норгачева		
Ст. техн.	Харитонова		
Н. контр.	Спицына		

ТП 814-2-03.86 -АР

Здания (модули) из легких металлических конструкций для минплодоовощхоза СССР

Здание (модуль) м 48.48.6.0.2-4

Стадия	Лист	Листов
Р	25	

Схема расположения панелей покрытия и водосточных воронок

ЦИНПРОМЗДАНИЙ

24274-02 28

Альбом II

Марка, поз.	Обозначение	Наименование	Кол.	Масса ед. кг	Примечание
		Документация			
		Пояснительная записка			
		Деталн			
1		Элемент фасонный ЭФ1	72	5.89	шт.
2		ЭФ2	54	7.22	
3		ЭФ3	12	0.22	
4	2.460-17.2 12	Фартук МС34 а. 580 мм	72	7.04	
5	21	Компенсатор МС47	36	4.01	
6	23	Костыль МС49	200	0.21	
7	24	Фартук МС50 ширпной 145 мм	72	4.33	
8	25	Поддон МС51	9	7.86	
		Стандартные изделия			
		Панелн покрытия			
33		ПДС384×78×14×0.8А	64	47.6	шт.
34		ПДС604×78×14×0.8А	48	946	шт.
35		ПДС632×78×14×0.8А	16	99.7	шт.
37		ПДС 1196×55×14×0.8А	3	129.7	
38		ПДС1198×78×14×0.8А	135	187.8	шт.
40		ПДС 1224×53×14×0.8А	1	133.1	
41		ПДС 1224×78×14×0.8А	46	198.3	шт.
16		Воронка водосточная ТУ 44-3-89-76	9	25.7	компл.
18		Гвоздь кровельный К3,5×40 ГОСТ 4030-63	400	0.00276	шт
19		с шайбой из белой жести ГОСТ 13345-78	200		шт
9		Болт М8×90 ГОСТ 7798-70*	200	0.0618	шт

Марка, поз.	Обозначение	Наименование	Кол.	Масса ед. кг	Примечание
10		Гайка М8 ГОСТ 5915-70*	200		шт.
11		Шайба Ш3 ГОСТ 11371-78	200		"
12		Болт М8×70 ГОСТ 7798-70*	200	0.053	шт.
13		Гайка М8 ГОСТ 5915-70*	200		"
14		Шайба Ш8 ГОСТ 11378-78	200		"
17		Гвоздь толевый 2.5×32 ГОСТ 4029-63	310	0.00128	шт.
20		Заклепка комбинированная ЗК-12 ТУ36-2088-78	7280	0.00275	шт.
15		Винт самонарезающий 6.6×25 ТУ36-2142-78	2690	0.0081	шт.
		Материалы			
21		Уголок $\frac{\text{Б63×40×5 С.100 ГОСТ 8510-72}}{\text{Ст. 2 сп ГОСТ 535-79}}$	200	0.39	шт.
22		Пенополиуретан заливочный 17Н ТУ6-05-221-367-76	9.0	50	м3
23		Наклонный бортик из пенополиуретана △ 150×150	100	0.6	п.м.
24		Доборный утеплитель из пенополиуретана	3.5	50	м3
25		Эластичная прокладка по форме профиля панели	350	1.5	п.м.
26		Шнур асбестовый ф5мм ГОСТ 1779-72	838		кг
27		Доска $\frac{\text{30×40 ГОСТ 24454-80}}{\text{Сосна, ель, У=10±2\%}}$	0.7	500	м3
28		Гидробутил К-7 ТУ 21-27-96-87	2020	1.6	м2
29		Изолятка каучуковая КН-2 ГОСТ 24064-80	1998		кг
30		Клей-герметик „Эластосил 11-05" ТУ6-02-775-73	525		кг
31		Клей каучуковый 88-Н ТУ38-105540-73	22,4		кг
32		Эмаль ХП-799 ТУ 84-618-75	961		кг
42		Брусок $\frac{\text{60×60 Л. 130 ГОСТ 24454-80}}{\text{Сосна, ель, У=10±2\%}}$	36		шт.

Инв. № подл.	Подпись и дата	Взам. инв. №	

Зав. отд.	Повдляев		ТП 814-2-03.86 —ДР
Зав. гр.	Миронов		Здания (модули) из легких металлических конструкций для Минплодовощхоза СССР
Ст. инж.	Спицына		
Ст. техн.	Марсачева		Здание (модуль) М 48.48.6, 0.2-4 — Стадия Р; Лист 26; Листов
Ст. техн.	Удинцова		
Н. контр.	Спицына		Схема расположения панелей покрытия и водосточных воронок. Спецификация — ЦНИИПРОМЗДАНИЙ

Привязан

Инв. №

Альбом II

План на отм. 0.000

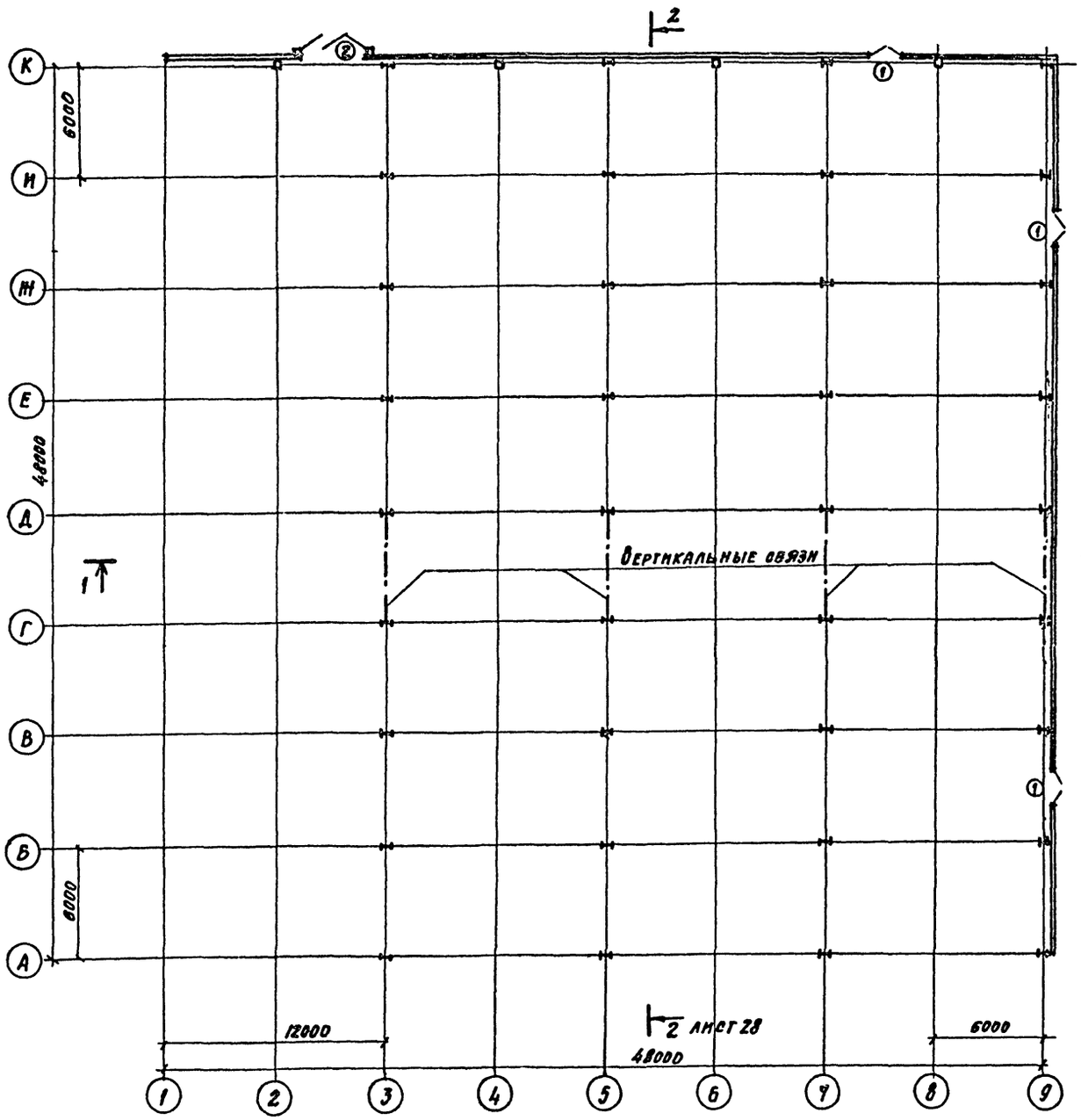

Спецификация элементов заполнения, проемов ворот и дверей

Марка, поз.	Обозначение	Наименование	Кол.	Масса ед. кг	Примечание
1	1.436.2-18	Дверь стальная 2 ДСУ-2.0·2.4	3		
2	1.435.2-20	Ворота РСВ-К 3.6·3.6	1		

План кровли

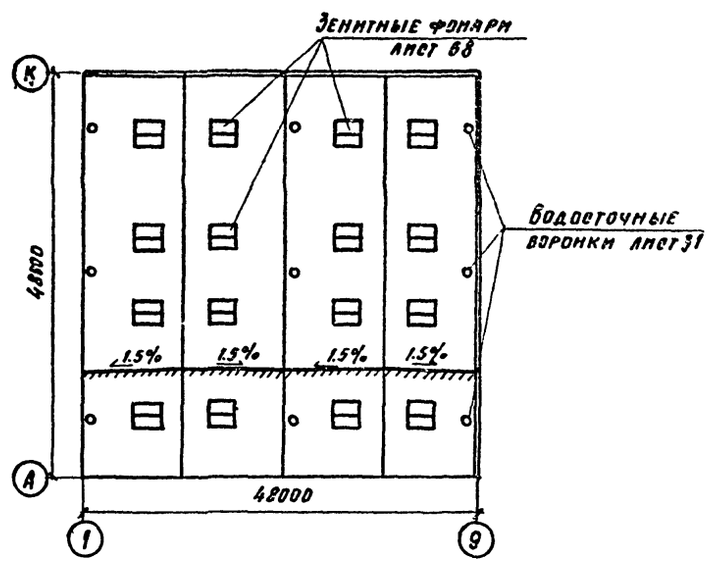

ГИП	Любавин		ТП 814-2-03.86 -АР
Нач. отд.	Аронов		Здания (модули) из легких металлических конструкций для Минплодоовощхоза СССР
Гл. конст.	Иванов		
Гл. арх. о.	Никулин		Здание (модуль) М 48.48.6, 0.2-5
Гл. арх. пр.	Темуразян		Стадия: Р; Лист: 27; Листов:
Рук. гр.	Смотрицкий		План на отм. 0.000 План кровли
Архит.	Князева		Госстрой СССР Проектный институт №2 г. Москва
Ст. техн.	Колпакова		
Н. контр.	Никулин		

Привязан

Инв. №

Инв. № подл. | Подп. и дата | Взам. инв. №

Копировал Союзпроект 21274-02 30 Формат

Альбом II

Фасад А-К

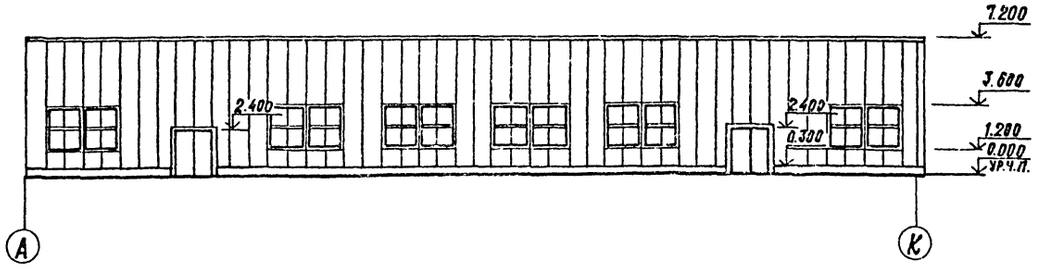

Фасад 9-1

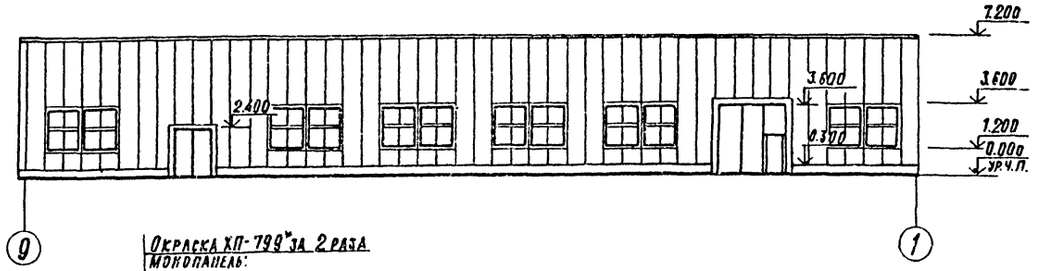

Окраска ХП-799 за 2 раза
Монопанель:
Армогидробутил АК-7-1 слой
Пенополиуретан-80
Стальной оцинкованный настил по стальному настилу

Разрез 1-1

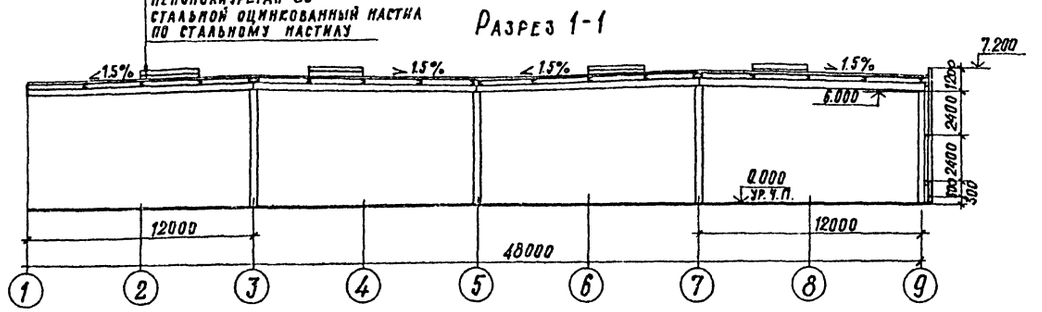

Разрез 2-2

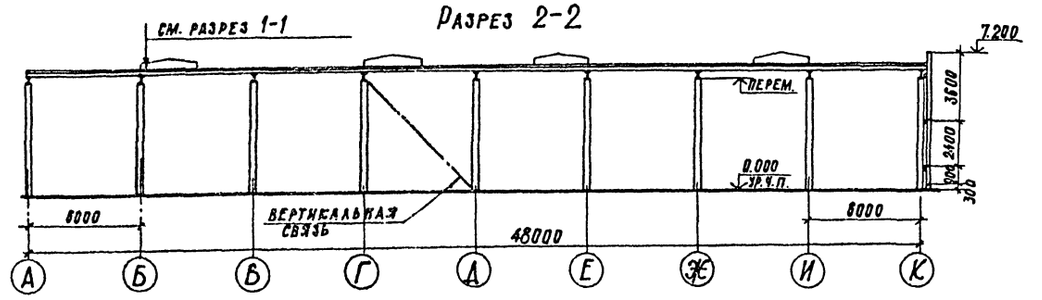

ГИП	Любавин	
Нач. отд.	Аронов	
Гл. конст.	Иванов	
Гл. арх. отд.	Никулин	
Гл. арх. пр.	Теймуразян	
Рук. гр.	Смотрицкий	
Архит.	Княжева	
Ст. техн.	Колпакова	
Н. контр.	Никулин	

ТП 814-2-03.86 -АР

Здания (модули) из легких металлических конструкций для Минплодоовощхоза СССР

Здание (модуль) М48.48.6,0.2-5

Стадия	Лист	Листов
Р	28	

Фасады А-К, 9-1.
Разрезы 1-1, 2-2.

Госстрой СССР
Проектный институт №2
г. Москва

Привязан

Инв. №

Инв. № подл. | Подпись и дата | Взамен инв. №

Копировал 21274-02 31 Формат

Альбом II

Схемы расположения стеновых панелей и окон

По оси „9" (схема 1)

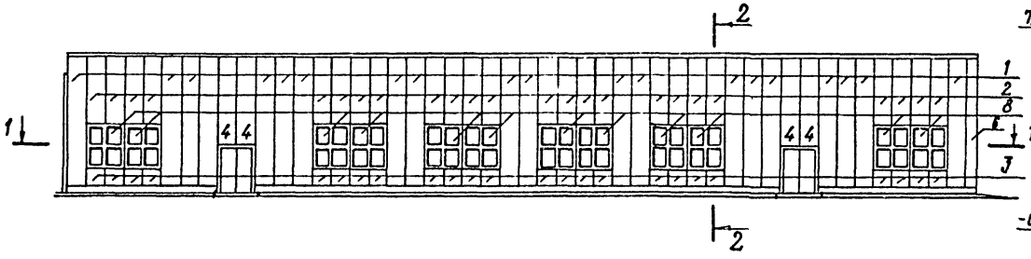

2-2

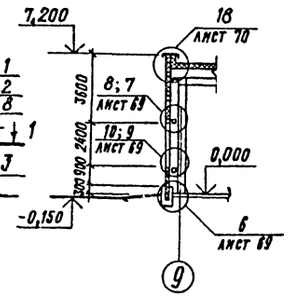

1-1

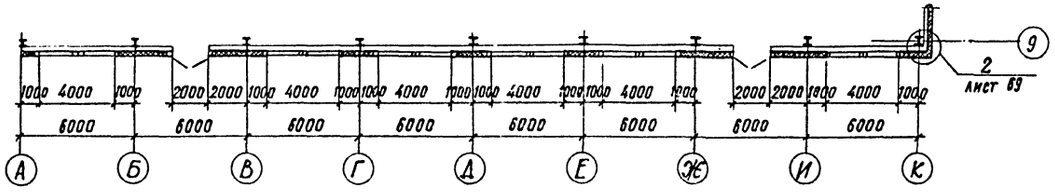

Крепление панелей. Фрагмент 1.

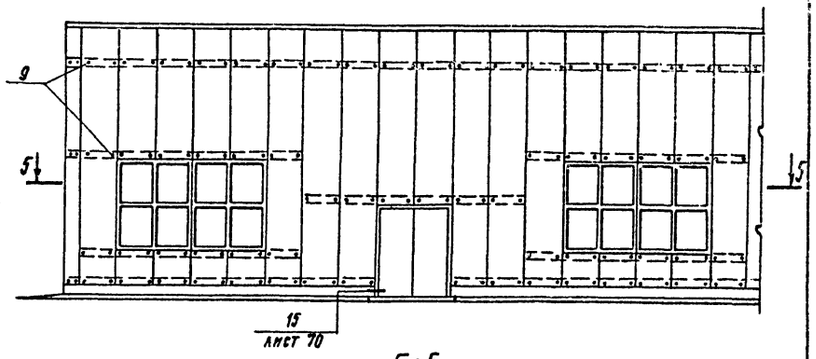

5-5

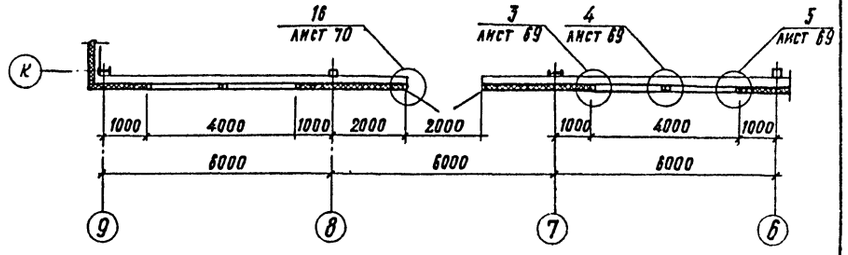

По оси „К" (схема 2)

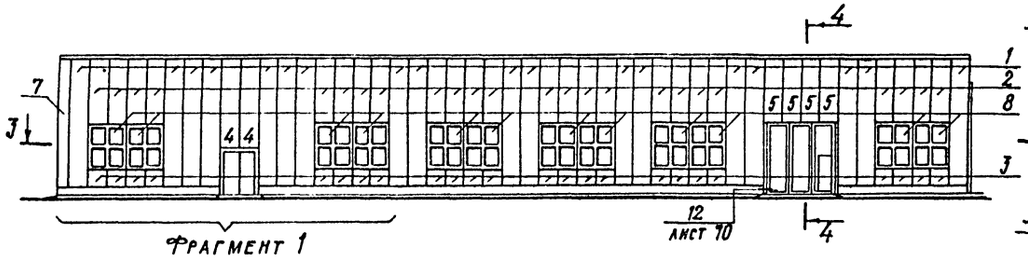

4-4

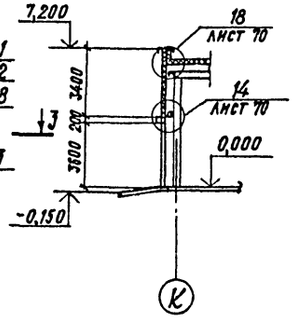

4-4

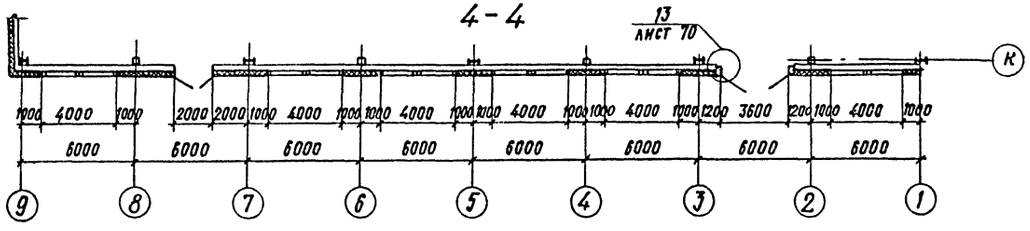

Зав. ОНОК	Смилянский		ТП 814-2-03.86 -АР
Гл. инж. пр.	Драпчук		Здания (модули) из легких металлических конструкций для минплодоовощхоза СССР
Ст. инж.	Кузнецова		Здание (модуль) М48.48.6,0.2-5 — Стадия: Р; Лист: 29; Листов:
Н. контр.	Драпчук		Схемы расположения стеновых панелей и окон — ЦНИИПРОМЗДАНИЙ

Привязан

Инв. №

Инв. № подл. | Подпись и дата | Взам. инв. №

Альбом II

Марка, поз.	Обозначение	Наименование	Кол. на схему 1	2	Всего	Масса ед., кг	Примечание
		Металлические изделия					
	1.432.2-17.11.3.00	Панель стеновая					
1		1ПТС 688.1016.91-С0,8	20	18	38	134,2	
2		1ПТС 358.1016.91-С0,8	24	24	48	69,8	
3		1ПТС 88.1016.91-С0,8	24	24	48	17,2	
4		1ПТС 478.1016.91-С0,8	4	2	6	93,2	
5		1ПТС 338.1016.91-С0,8	—	4	4	65,9	
6		1ПТС 688.400.91-С0,8	—	1	1	53,7	
7		1ПТС 688.360.91-С0,8	1	—	1	48,3	
8	Серия 1.436-10(проект 149ГСЛК)	Окно 2,0×2,4; ПСТСП 20-24	12	12	24	118,1	
9	1.432.2-17.5-1140	Комплект деталей КД2-4	350	350	700	0,127	
10	1.432.2-17.11.202	Профиль стальной	—	6,9	6,9	2,96	м
11	1.432.2-17.11.203	Профиль стальной	—	6,9	6,9	1,81	м
12	1.432.2-17.5-1020	Слив ПГ2-3	28,2	30,6	58,8	1,06	м
13	АРИ-1	Слив МС1	6	6	12	4,02	
14	АРИ-5	Слив МС5	48,0	48,0	96,0	0,9	м
15	АРИ-4	Элемент					
		Примыкания МС4	6	6	12	1,24	
16	АРИ-3	Анкер МС3	36	36	72	0,48	
17	ГОСТ 103-76	Полоса 8×70×120					
		ВСт.3 кп2 ГОСТ 380-71*	36	36	72	0,53	
18	Проект 149 ГСЛК	Элемент крепления					
	док. 149.01.00.00.07	L 30×56×6,5; l=100					
		ГОСТ 8510-72*	36	36	72	0,62	
19	АРИ-2	Элемент					
		примыкания МС2	6	6	12	2,2	
20	Проект 149 ГСЛК	Элемент					
	док. 149.01.05.00.00	Примыкания	24	24	48	1,42	
21	Проект 149 ГСЛК	Элемент					
	док. 149.01.03.00.00	Примыкания	12	12	24	1,85	
22	ГОСТ 22233-83	Полоса 2×45×2400					
		алюминий АД31-Т5	12	12	24	0,6	
23	-АРИ-6	Слив МС6	44,0	42,1	86,1	1,7	м
24	ГОСТ 19772-74*	Уголок 80×63×4,0	12,6	14,5	27,1	4,26	м

Спецификацию материалов по перегородкам см. лист 72

Марка, поз.	Обозначение	Наименование	Кол. на схему 1	2	Всего	Масса ед., кг	Примечание
25	ГОСТ 103-76	Лист 2×100					
		Сталь ВСт.3кп					
		ГОСТ 380-71*	9,6	11,8	21,4	1,97	м
26	-АРИ-7	Слив МС7		4,5	4,5	1,96	м
27	-АРИ-8	Слив МС8		4,5	4,5	0,5	м
28	ТУ36-2142-78	Винт самонарезающий В6×25	400	485	885		
29	ТУ36-2088-78	Заклепка					
	или ОСТ 3413-017-78	Комбинированная	185	330	515		
30	ГОСТ 7798-70*	Болт М6×20	16	8	24		
31	ГОСТ 5915-70*	Гайка М6	16	8	24		
32	ГОСТ 11371-78	Шайба 6	32	16	48		
33	ГОСТ 10621-80	Винт 4×25.58.019	84	84	168		
34	ГОСТ 10621-80	Винт 3×10.58.019	600	600	1200		
		Материалы					
35	ГОСТ 7338-77*	Пластина 1из резины					
		лист ТМКЩ-М-3×50	28,8	28,8	57,6		м
36	ТУ6-05-221-367-76	Напыляемый пенополиуретан ППУ-17Н	0,29	0,32	0,61		м³
37	ГОСТ 2697-75	Пергамин П-300; Г=95	72,2	72,7	144,9		м
38	ТУ6-02-775-78	Мастика силиконовая "Эластосил 11-06"	0,01	0,01	0,02		м³
39	ГОСТ 3916-69	Подкладка из фанеры					
		сеч. 7×40×820	30	30	60		
40	ГОСТ 24454-80	Брусок 75×75×310	2	1	3		
41	1.432.2-17.5-1100	Прокладка ПУ1Н-1	72,2	72,7	144,9		м
42	1.432.2-17.11.2.01	Прокладка уплотнит.	—	6,9	6,9		м
43	1.432.2-17.300ПЗ т.2	Прокладка уплотнит.	305,0	302,0	607,0		м
44	ТУ38-105-1061-82	Клей Н88	0,001	0,001	0,002		м³

Зав. ОНОК	Смиянский		ТП 814-2-03.86
Гл. инж. пр.	Дранчук		
Ст. инж.	Кузнецова		Здания (модули) из легких металлических конструкций для минплодоовощхоза СССР
Ст. инж.	Власова		Здание (модуль) М48.48.6.0.2-5 — Стадия Р, Лист 30, Листов
Н. контр.	Дранчук		Схемы расположения стеновых панелей и экон. Спецификация — ЦНИИПромзданий

Привязан

Инв. №

Инв. № подл. | Подпись и дата | Взам. инв. №

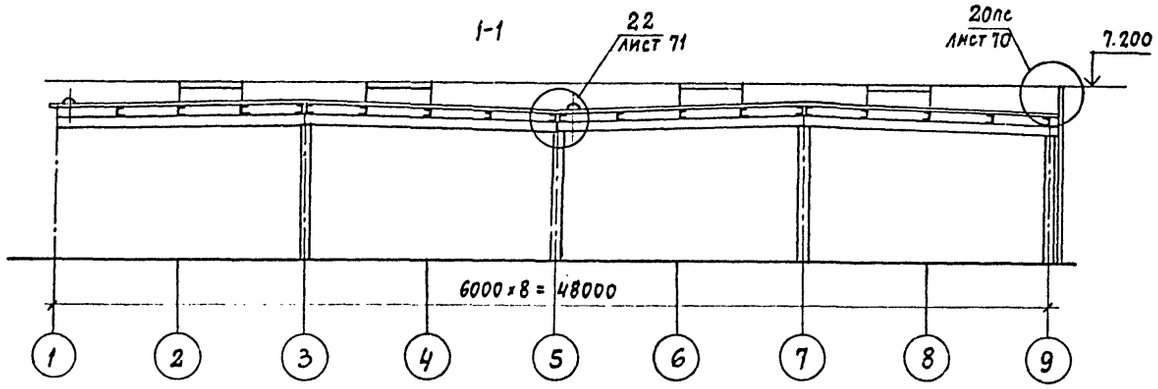

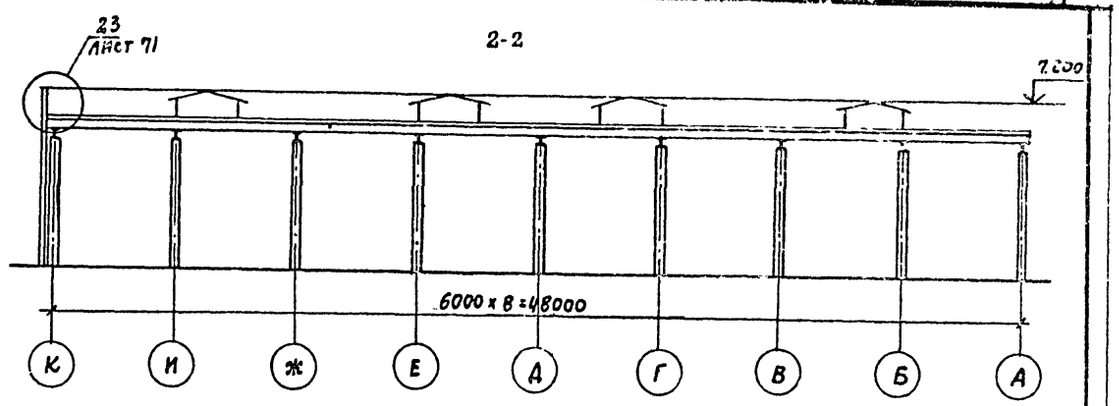

Схема расположения панелей покрытия и водосточных воронок

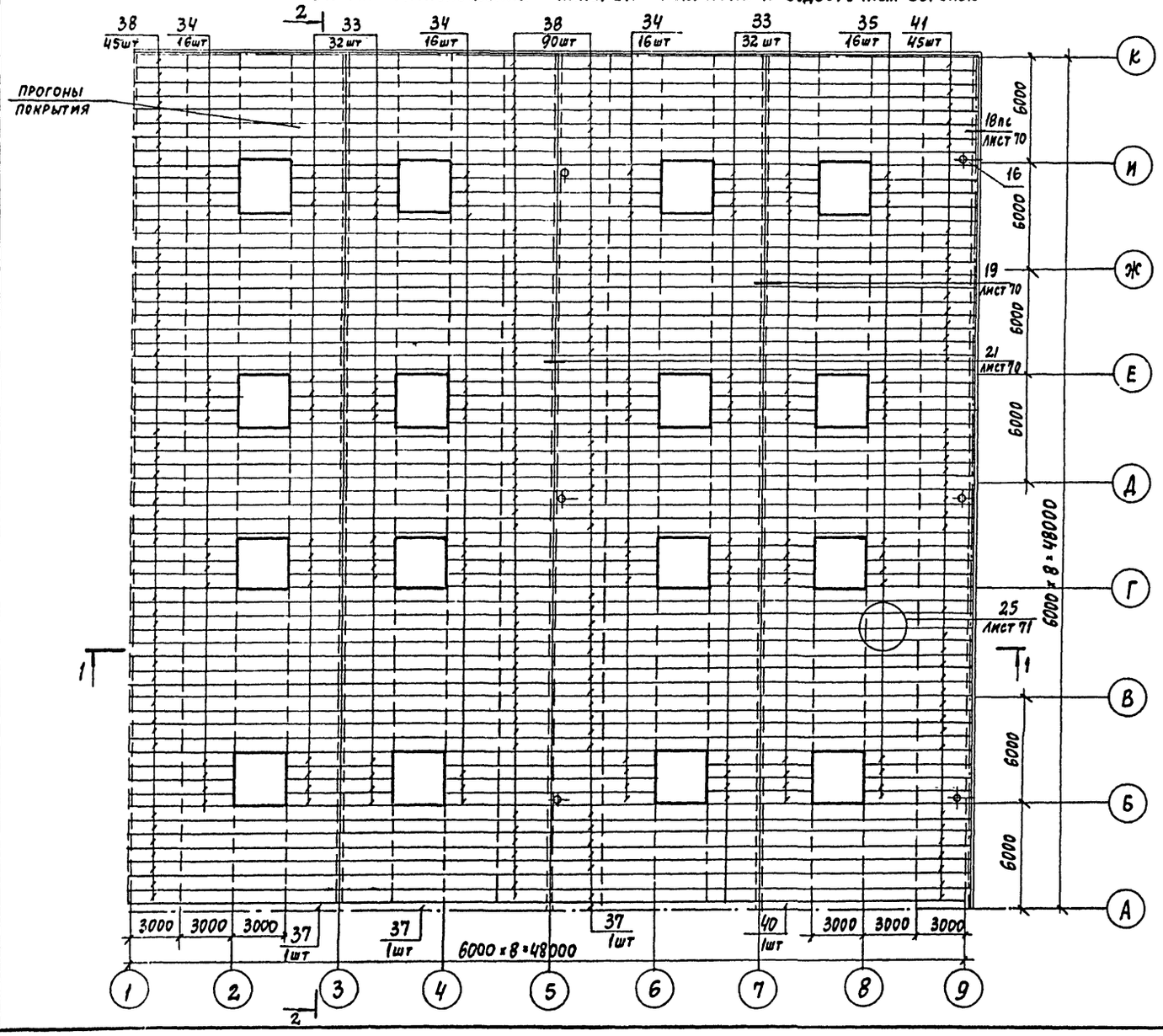

Зав.отд.	Поваляев		
Зав.гр.	Миронов		
Ст.инж.	Синицына		
Ст.техн.	Моргачева		
Ст.техн.	Харитонова		
Н.контр.	Синицына		

ТП 814-2-03.86 АР

Здания (модули) из легких металлических конструкций для Минплодоовощхоза СССР

Здание (модуль) М48.48.6,0.2-5

Стадия	Лист	Листов
Р	31	

Схема расположения панелей покрытия и водосточных воронок

ЦНИПРОМЗДАНИЙ

Привязан

Инв. №

Альбом II

Инв. № подл. | Подпись и дата | Взам. инв. №

21274-02 34

Альбом II

Марка, поз.	Обозначение	Наименование	Кол.	Масса ед., кг.	Примечание
		Документация			
		Пояснительная записка			
		Детали			
1		Элемент фасонный ЭФ1	72	5.89	шт.
2		ЭФ2	54	7.22	
3		ЭФ3	12	0.22	
4	2.460-17.2 12	Фартук МС34 а = 580 мм	72	7.04	
5	21	Компенсатор МС47	36	4.01	
6	23	Костыль МС49	200	0.21	
7	24	Фартук МС50 шириной 145 мм	72	4.33	
8	25	Поддон МС51	6	7.86	
		Стандартные изделия			
		Панели покрытия			
33		ПДС304×78×14×0.8А	64	47.6	шт.
34		ПДС604×78×14×0.8А	48	94.6	шт
35		ПДС632×78×14×0.8А	16	99.7	шт.
37		ПДС1196×55×14×0.8А	3	129.7	
38		ПДС1196×78×14×0.8А	135	187.8	шт.
40		ПДС1224×55×14×0.8А	1	133.1	
41		ПДС1224×78×14×0.8А	45	198.3	шт.
16		Воронки водосточная ТУ44-3-89-76	6	25.7	компл.
18		Гвоздь кровельный К3,5×40 ГОСТ 4030-63	400	0,00278	шт.
19		С шайбой из белой жести ГОСТ 13345-78	200		шт.
9		Болт М8×90 ГОСТ 7798-70*	200	0.06781	шт.

Марка, поз.	Обозначение	Наименование	Кол.	Масса ед., кг.	Примечание
10		Гайка М8 ГОСТ 5915-70*	200		шт.
11		Шайба Ш8 ГОСТ 11371-7	200		"
12		Болт М8×70 ГОСТ 7798-70*	200	0.03314	шт.
13		Гайка М8 ГОСТ 5915-70*	200		"
14		Шайба Ш8 ГОСТ 11378-78	200		"
17		Гвоздь толевый 2,5×32 ГОСТ 4029-63	310	0,00128	шт.
20		Заклепка комбинированная ЗК-12 ТУ36-2088-78	7200	0.00275	шт.
15		Винт самонарезающий 86×25 ТУ36-2142-78	2690	0.0081	шт
		Материалы			
21		Уголок $\frac{\text{Б63×40×5 Б-100 ГОСТ 8510-72}}{\text{Ст.2 сп ГОСТ 535-79}}$	200	0.39	шт.
22		Пенополиуретан заливочный 17Н ТУ6-05-221-367-76	89	50	м³
23		Наклонный бортик из пенополиуретана ◺ 150×150	100	0.6	п.м.
24		Доборный утеплитель из пенополиуретана	3.5	50	м³
25		Эластичная прокладка по форме профиля панели	350	1.5	п.м.
26		Шнур асбестовый Ф5мм ГОСТ 1779-72	838		кг
27		Доска II сорта $\frac{\text{50×140 ГОСТ 24454-80}}{\text{сосна, ель } \varphi = 10 \pm 2\%}$	0.7	500	м³
28		Гидробутил К-7 ТЧ21-27-96-82	2000	1.6	м²
29		Мастика каучуковая КН-2 ГОСТ 24064-80	1980		кг
30		Клей-герметик "Эластосил 11-06" Т46-02-775-73	521		кг
31		Клей каучковый 88-Н ТУ38-105540-73	22,5		кг
32		Эмаль ХП-799 ТУ84-618-75	961		кг
42		Брус II сорта $\frac{\text{60×60. R=130 ГОСТ 24454-80}}{\text{сосна, ель, } \varphi = 10 \pm 2\%}$	24		шт

Зав. отд.	Поваляев	
Зав. гр.	Миронов	
Ст. инж.	Синицына	
Ст. техн.	Маргачева	
Ст. техн.	Харитонова	
Н. контр.	Синицына	

ТП 814-2-03.86 -АР

Здания (модули) из легких металлических конструкций для Минплодоовощхоза СССР

Здание (модуль) М 48.48.6, 0.2-5

Стадия	Лист	Листов
Р	32	

Схема расположения панелей покрытия и водосточных воронок. Спецификация.

ЦНИИПРОМЗДАНИЙ

Инв. № подл. | Подпись и дата | Взам. инв. №

Привязан:

Инв. №

21274-02 35

Альбом II

План на отм. 0.000

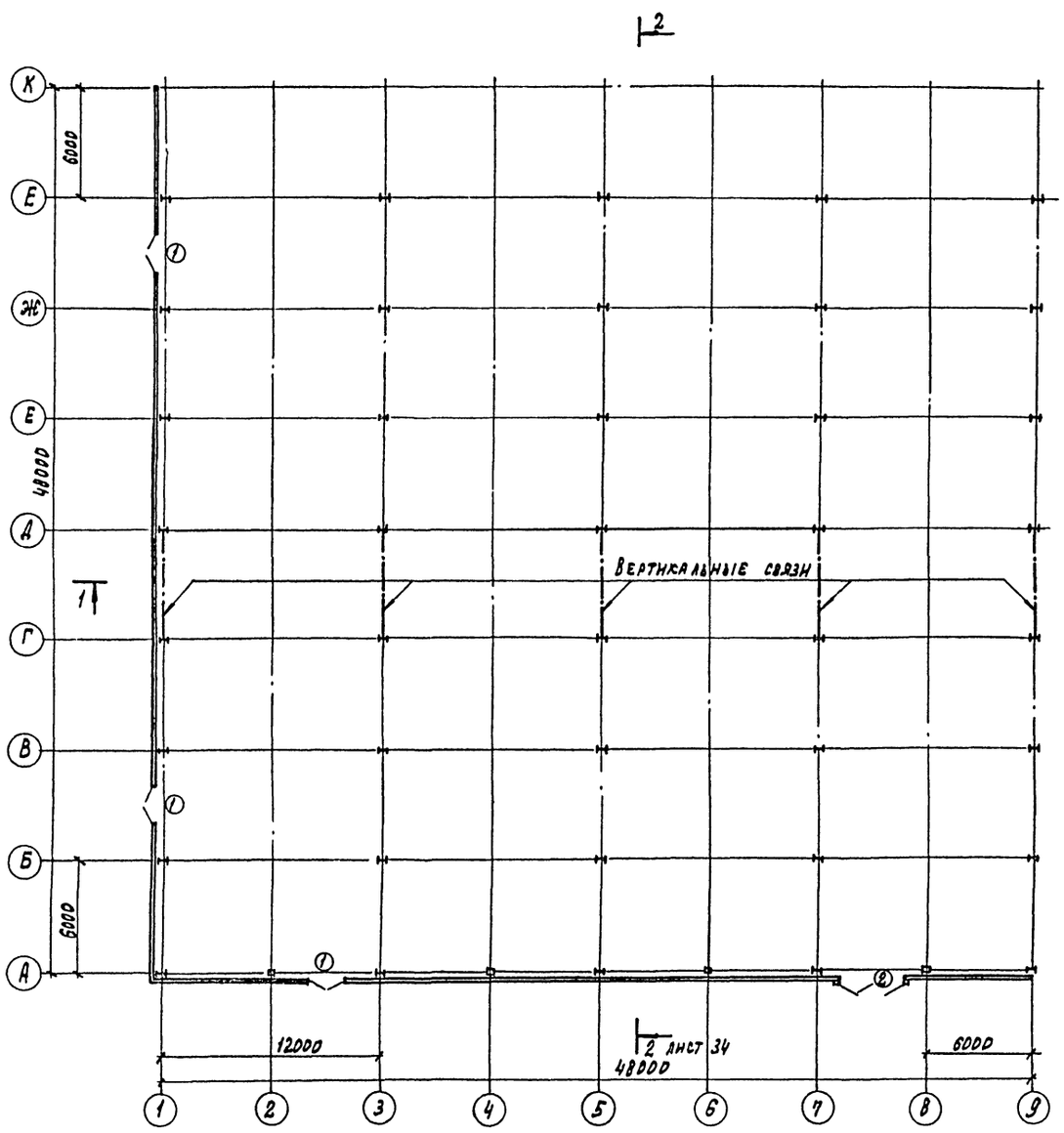

Т1 лист 34

Т2 лист 34

План кровли

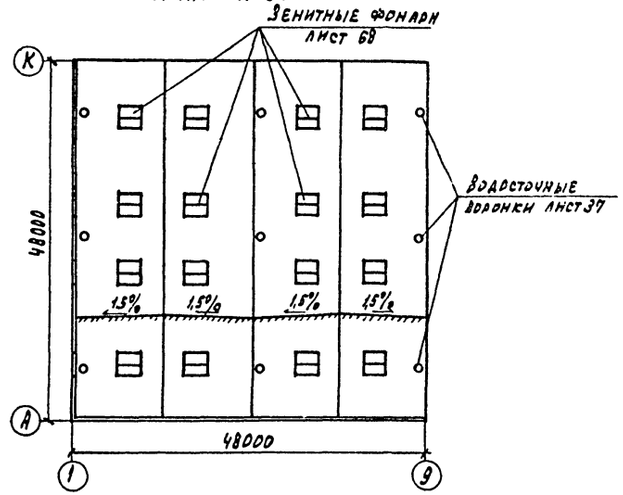

Спецификация элементов заполнения проемов ворот и дверей

Марка поз.	Обозначение	Наименование	Кол.	Масса ед. кг.	Примечание
1	1.436.2-18	Дверь стальная 2 ДСУ-2,0х2,4	3		
2	1.435.2-20	Ворота РСВ-Е 3,6х3,6	1		

ГИП	Любавин	ТП 814-2-03.86	-АР
Нач. отд.	Аронов		
Гл. конст.	Иванов	Здания (модули) из легких металлических конструкций для Минплодовощхоза СССР	
Гл. арх. пр.	Никулин		
Гл. арх. пр.	Теймуразян		
Рук. гр.	Смотрицкий	Здание (модуль) МЧВ. 48.6, О.2-6	Стадия: Р; Лист: 33; Листов:
Архит.	Княжева		
Ст. техн.	Колпакова		
Н. контр.	Никулин	План на отм. 0.000. План кровли	Госстрой СССР Проектный институт №2 г. Москва

Привязан

Инв. №

Инв. № подл. | Подпись и дата | Взамен инв. №

24274-02 36 Копировал: Графская Формат

Альбом II

ФАСАД 1-9

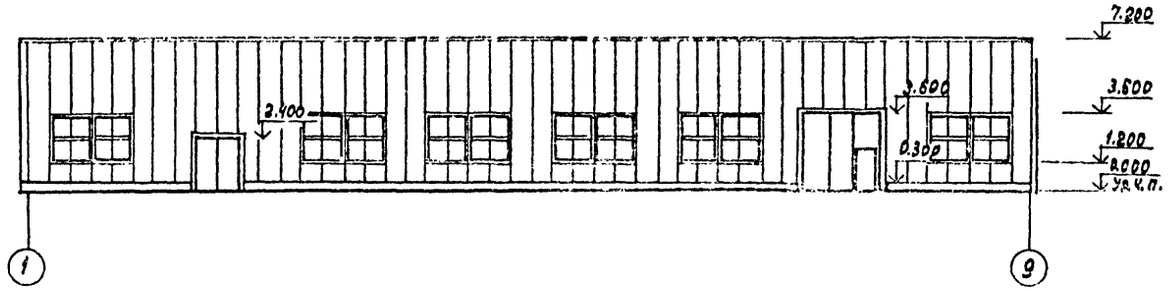

ФАСАД К-А

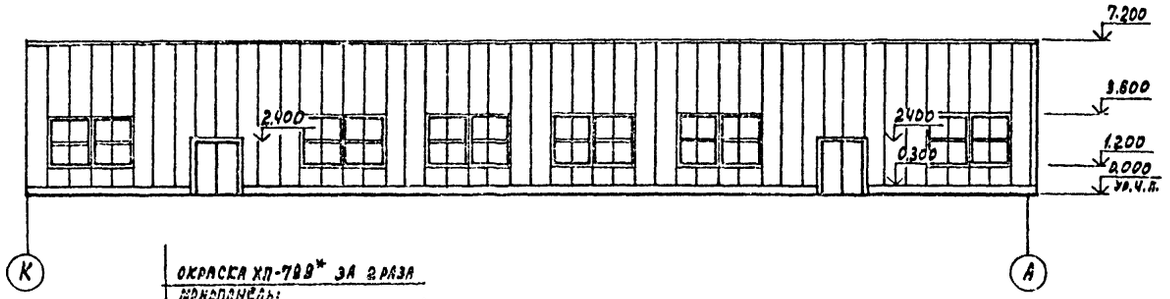

ОКРАСКА ХП-799* ЗА 2 РАЗА
МОНОПАНЕЛЬ:
АРМОГИДРОБУТИЛ АК-7 - 1 СЛОЙ
ПЕНОПОЛИУРЕТАН - 80
СТАЛЬНОЙ ОЦИНКОВАННЫЙ НАСТИЛ ПО СТАЛЬНЫМ ПРОГОНАМ

Разрез 1-1

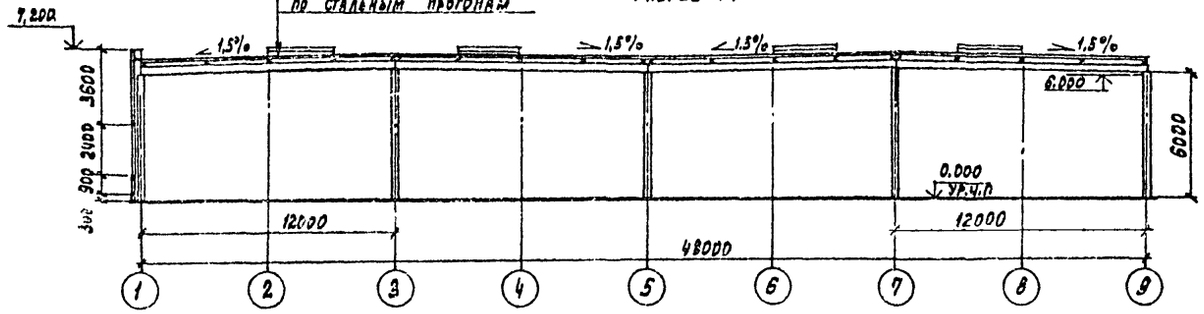

Разрез 2-2

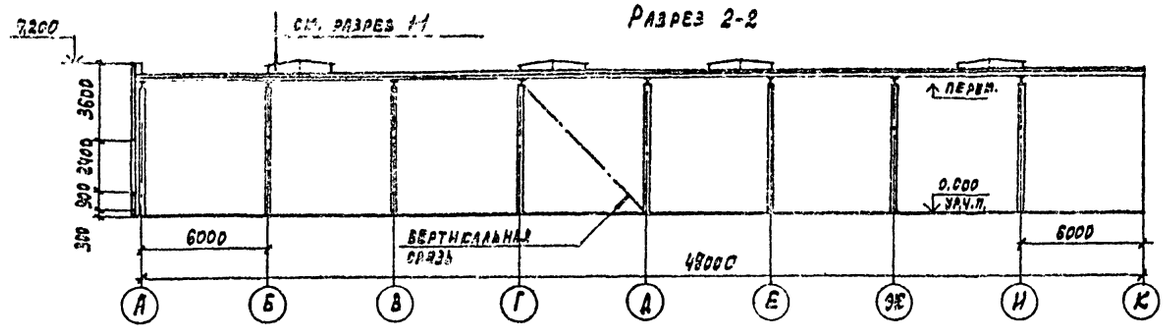

ГИП	Любавин		
Нач. отд.	Аронов		
Гл. конст.	Иванов		
Гл. арх. отд.	Никулин		
Гл. арх. пр.	Тейтуразян		
Рук. гр.	Смотрицкий		
Архит.	Княжева		
Ст. техн.	Колпакова		
Н. контр.	Никулин		

ТП 814-2-03.86 -АР

Здания (модули) из легких металлических конструкций для Минплодоовощхоза СССР

Здание (модуль)	Стадия	Лист	Листов
М48.48.6, 0.2-6	Р	34	

Фасады 1-9, К-А.
Разрезы 1-1, 2-2

Госстрой СССР
Проектный институт №2
г. Москва

Инв. № подл. | Подпись и дата | Взамен инв. №

Привязан

Инв. №

Тираж 21274-02 37 формат

Альбом II

Схемы расположения стеновых панелей и окон

По оси „1" (схема 1)

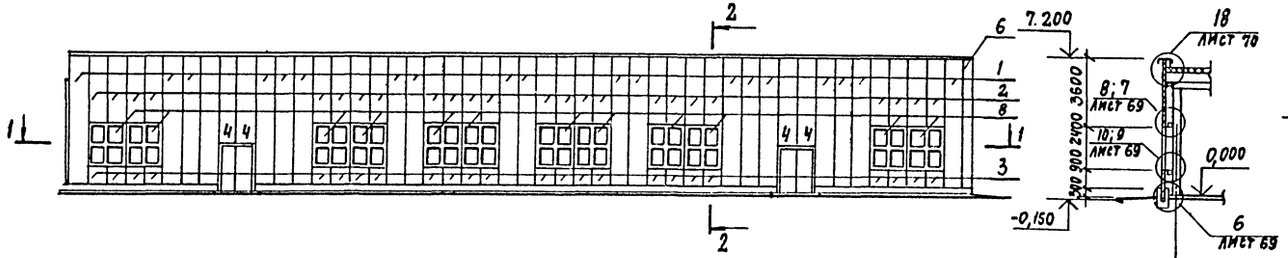

1-1

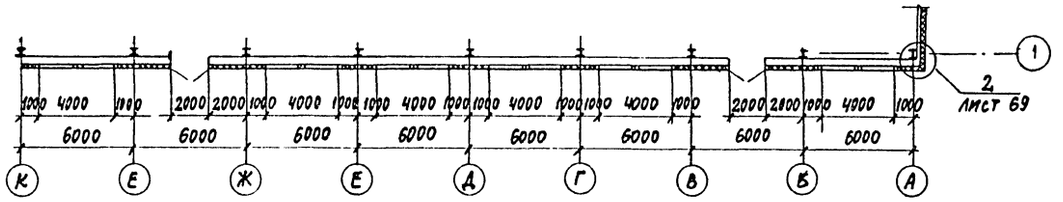

Крепление панелей. Фрагмент 1

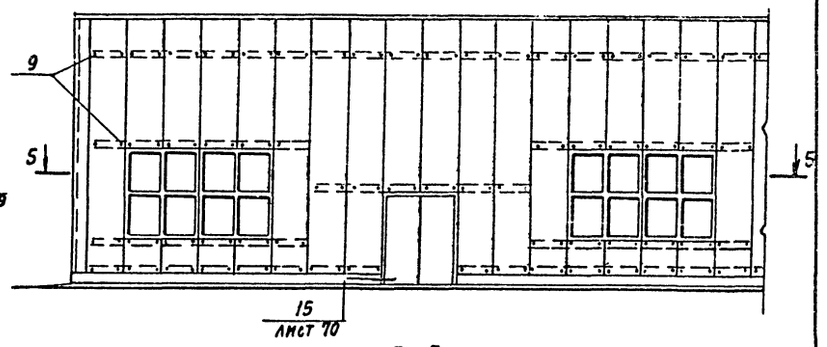

5-5

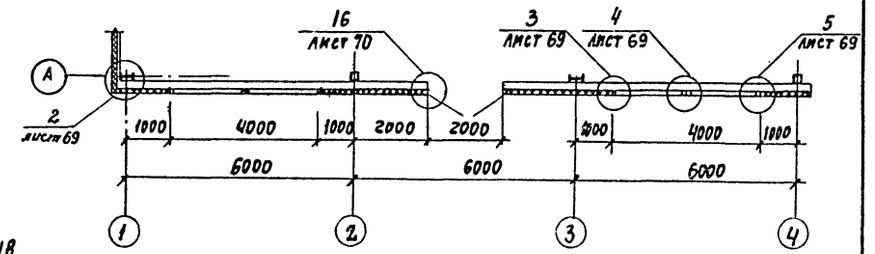

По оси „А" (схема 2)

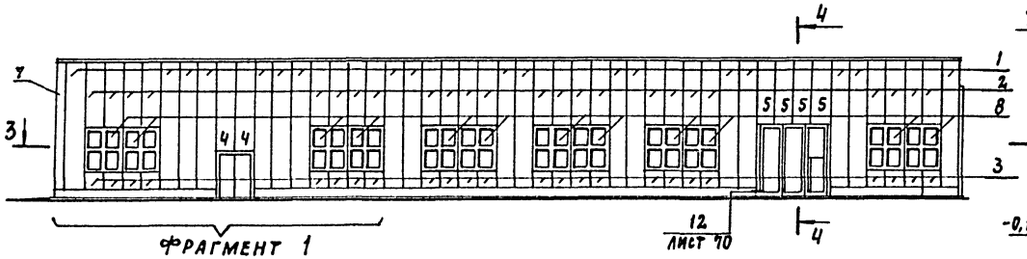

4-4

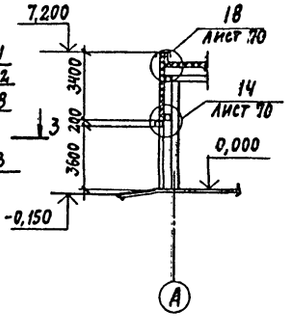

4-4

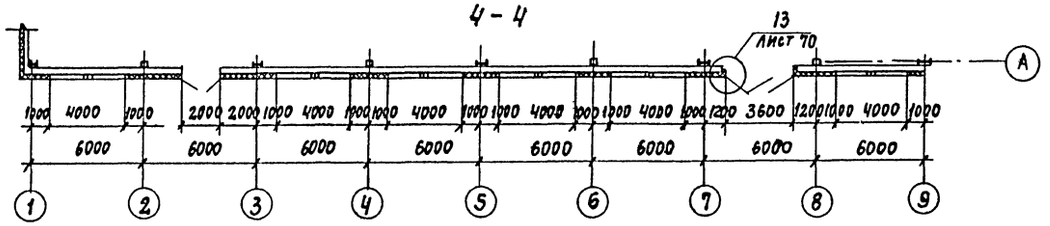

Зав.отдел	Смилянская		
Гл.инж.пр.	Дранчук		
Ст.инж.	Кузнецова		
Н.контр.	Дранчук		

ТП 814-2-03.86 –АР

Здания (модули) из легких металлических конструкций для минплодоовощхоза СССР

Здание (модуль) м48.48.6,0.2-6

Стадия	Лист	Листов
Р	35	

Схемы расположения стеновых панелей и окон

ЦНИИПРОМЗДАНИЙ

Привязан

Инв.№

Инв.№ подл. | Подпись и дата | Взам.инв.№

Альбом II

Марка, поз.	Обозначение	Наименование	Кол. на схему 1	2	Всего	Масса ед., кг	Примечание
		Металлические изделия					
	1.432.2-17.1 1.300	Панель стеновая					
1		1ПТС 688.1016.91-С0,8	20	18	38	134,2	
2		1ПТС 358.1016.91-С0,8	24	24	48	69,6	
3		1ПТС 88.1016.91-С0,8	24	24	48	17,2	
4		1ПТС 478.1016.91-С0,8	4	2	6	93,2	
5		1ПТС 338.1016.91-С0,8	–	4	4	65,9	
6		1ПТС 688.400.91-С0,8	1	–	1	53,7	
7		1ПТС 688.360.91-С0,8	–	1	1	48,3	
8	Серия 1.436-10 (проект 149 ГСАК)	Окно 2,0×2,4, ПСТ Сп 20-24	12	12	24	118,1	
9	1.432.2-17.5-1.140	Комплект деталей КД2-4	350	350	700	0,127	
10	1.432.2-17.11.202	Профиль стальной		6,9	6,9	2,96	м
11	1.432.2-17.11.203	Профиль стальной		6,9	6,9	1,81	м
12	1.432.2-17.5-1.020	Слив ПГ2-3	28,2	30,6	58,8	1,06	м
13	– АРИ-1	Слив МС1	6	6	12	4,02	
14	– АРИ-5	Слив МС5	48,0	48,0	96,0	0,9	м
15	– АРИ-4	Элемент					
		примыкания МС4	6	6	12	1,24	
16	– АРИ-3	Анкер МС3	36	36	72	0,48	
17	ГОСТ 103-76	Полоса 8×70×120					
		Сталь ВСт3кп2 ГОСТ 380-71*	36	36	72	0,53	
18	Проект 149 ГСАК	Элемент крепления					
	док. 148.01.00.00.07	∠ 90×56×5,5; ℓ=100					
		ГОСТ 8510-72*	36	36	72	0,62	
19	– АРИ-2	Элемент					
		примыкания МС2	6	6	12	2,2	
20	проект 149 ГСАК	Элемент					
	док. 149.01.05.00.00	Примыкания	24	24	48	1,42	
21	Проект 149 ГСАК	Элемент					
	док. 149.01.03.00.00	примыкания	12	12	24	1,85	
22	ГОСТ 22233-83	Полоса 2×45×2400					
		алюминий АД31-Т5	12	12	24	0,6	
23	– АРИ-6	Слив МС6	44,0	42,1	86,1	1,7	м
24	ГОСТ 19772-74*	Уголок 80×63×4,0	12,6	14,5	27,1	2,26	м

Спецификацию материалов по перегородкам см. лист 72

Марка, поз.	Обозначение	Наименование	Кол. на схему 1	2	Всего	Масса ед., кг	Примечание
25	ГОСТ 103-76	Лист 2×100					
		Сталь В Ст3кп					
		ГОСТ 380-71*	9,6	11,8	21,4	1,57	м
26	– АРИ-7	Слив МС7	–	4,5	4,5	1,96	м
27	– АРИ-8	Слив МС8	–	4,5	4,5	0,5	м
28	ТУ36-2142-78	Винт самонарезающий 8б×25	400	485	885		
29	ТУ36-2088-78	Заклепка					
	или ОСТ 3413-017-78	комбинированная	185	330	515		
30	ГОСТ 7798-70*	Болт М6×20	16	8	24		
31	ГОСТ 5915-70*	Гайка М6	16	8	24		
32	ГОСТ 11371-78	Шайба 6	32	16	48		
33	ГОСТ 10621-80	Винт 4×25.58.019	84	84	168		
34	ГОСТ 10621-80	Винт 3×10.58.019	600	600	1200		
		Материалы					
35	ГОСТ 7338-77*	Пластина 1 из резины					
		лист ТМКЩ-М-3×50	28,8	28,8	57,6		м
36	ТУ6-05-221-367-76	Напыляемый пенополиуретан ППУ-17Н	0,29	0,32	0,61		м3
37	ГОСТ 2697-75	Пергамин П-300; ℓ=95	72,2	72,7	144,9		м
38	ТУ6-02-775-73	Мастика силиконовая					
		«Эластосил 11-06»	0,01	0,01	0,02		м3
39	ГОСТ 3916-69	Подкладка из фанеры					
		сеч. 7×40×820	30	30	60		
40	ГОСТ 24454-80	Брусок 75×75×310	2	1	3		
41	1.432.2-17.5-1 100	Прокладка ПУ1Н-1	72,2	72,7	144,9		м
42	1.432.2-17.11.2.01	Прокладка уплотнит.	–	6,9	6,9		м
43	1.432.2-17.3 00 ПЗТ.2	Прокладка уплотнит.	305,0	302,0	607,0		м
44	ТУ38-105-1061-82	Клей Н88	0,001	0,001	0,002		м3

Зав. отд.	Смилянский	
Гл. инж. пр.	Дранчук	
Ст. инж.	Кузнецова	
Ст. инж.	Власова	
Н. контр.	Дранчук	

Привязан

Инв. №

ТП 814-2-03.86 – АР

Здания (модули) из легких металлических конструкций для Минпродовощхоза СССР

Здание (модуль) м48.48.6,0.2-6

Стадия	Лист	Листов
Р	36	

Схемы расположения стеновых панелей и окон. Спецификация

ЦНИИПРОМЗДАНИЙ

Инв. № подл. | Подпись и дата | Взам. инв. №

Альбом II

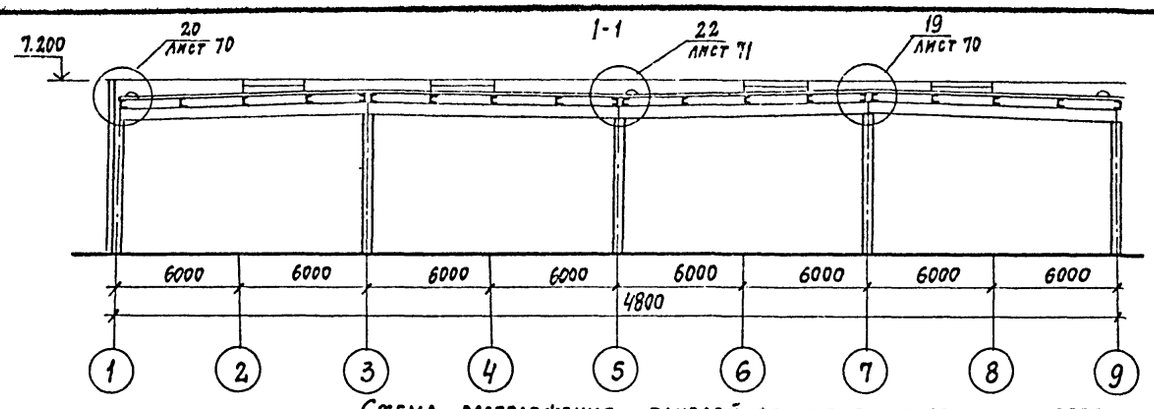

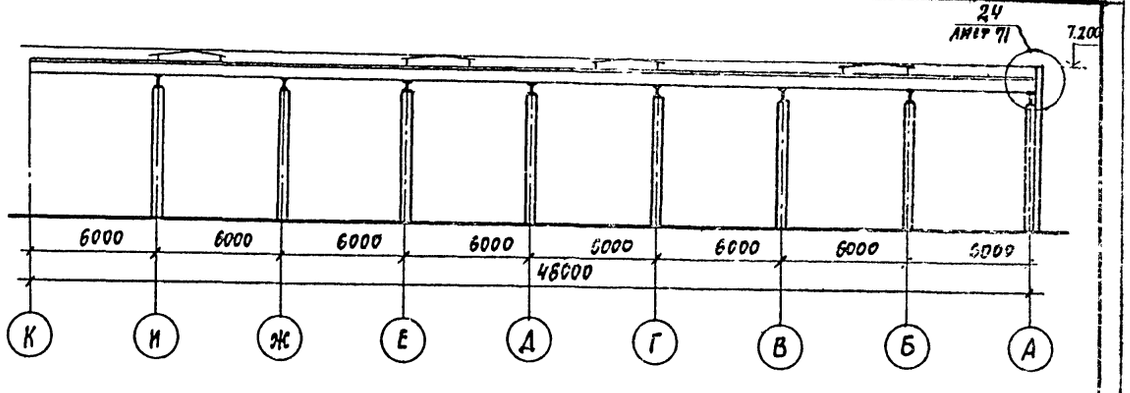

Схема расположения панелей покрытия и водосточных воронок

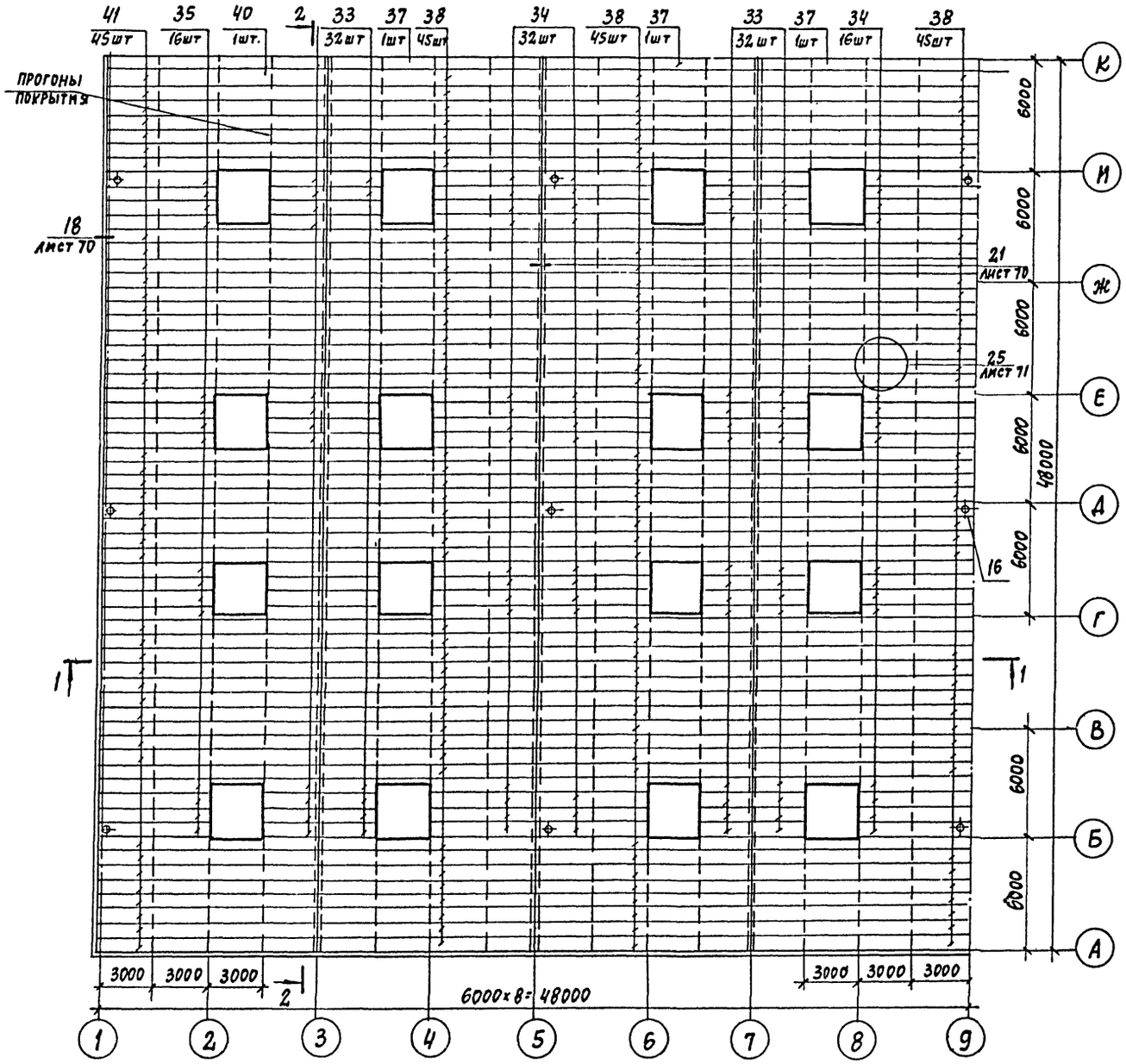

Зав. отд.	Поваляев		ТП 814-2-03.86 АР
Зав. гр.	Миронов		Здания (модули) из легких металлических конструкций для минплодоовощхоза СССР
Ст. инж.	Синицына		Здание (модуль) М48.48.6,0.2-6 — Стадия Р; Лист 37; Листов
Ст. техн.	Моргачева		Схема расположения панели покрытия и водосточных воронок
Ст. техн.	Харитонова		ЦНИПРОМЗДАНИЙ
Н. контр.	Синицына		

Привязан

Инв. №

Инв. № подл. | Подпись и дата | Взам. инв. №

Альбом II

Марка, поз.	Обозначение	Наименование	Кол.	Масса ед, кг	Примечание
		Документация			
		Пояснительная записка			
		Детали			
1		Элемент фасонный ЭФ1	72	5.89	шт.
2		ЭФ2	54	7.22	
3		ЭФ3	18	0.22	
4	2.460-17.2 12	Фартук МС34 d= 580 мм	72	7.04	
5	21	Компенсатор МС47	36	4.01	
6	23	Костыль МС49	200	0.21	
7	24	Фартук МС50 шириной 145 мм	72	4.33	
8	25	Поддон МС51	9	7.86	
		Стандартные изделия			
		Панели покрытия			
33		ПДС304×78×14×0.8А	64	47,6	шт.
34		ПДС604×78×14×0.8 А	48	94,6	шт.
35		ПДС632×78×14×0.8 А	16	99,7	шт.
37		ПДС1196×55×14×0.8 А	3	129,7	
38		ПДС1196×78×14×0.8 А	135	187,8	шт.
40		ПДС1224×55×14×0.8 А	1	133.1	
41		ПДС1224×78×14×0.8 А	45	198.3	шт.
16		Воронка водосточная ТУ44-3-89-76	9	25,7	компл.
18		Гвоздь кровельный К3,5×40 ГОСТ 4030-63	400	0,00278	шт.
19		С шайбой из белой жести ГОСТ 13345-78	200		шт.
9		Болт М8×90 ГОСТ 7798-70*	200	0,06781	шт.

Марка, поз.	Обозначение	Наименование	Кол.	Масса ед., кг	Примечание
10		Гайка М8 ГОСТ 5915-70*	200		шт.
11		Шайба Ш8 ГОСТ 11371-78	200		"
12		Болт М8×70 ГОСТ 7798-70*	200	0.03314	шт.
13		Гайка М8 ГОСТ 5915-70*	200		"
14		Шайба Ш8 ГОСТ 11378-78	200		"
17		Гвоздь толевый 2,5×32 ГОСТ 4029-63	310	0.00128	шт.
20		Заклепка комбинированная ЗК-12 ТУ36-2088-78	7200	0.00275	шт.
15		Винт самонарезающий В6×25 ТУ36-2142-78	2690	0.0081	шт.
		Материалы			
21		Уголок $\frac{Б63×40×5С=100 ГОСТ 8510-72}{Ст2 сп ГОСТ 535-79}$	200	0,39	шт.
22		Пенополиуретан заливочный 17Н ТУ6-05-221-367-76	9	50	$м^3$
23		Наклонный бортик из пенополиуретана Δ 150×150	100	0,6	п.м.
24		Доборный утеплитель из пенополиуретана	3,5	50	$м^3$
25		Эластичная прокладка по форме профиля панели	350	1,5	п.м.
26		Шнур асбестовый ф5 мм ГОСТ 1779-72	838		кг
27		Доска II сорта $\frac{50×118 ГОСТ 24454-80}{сосна, ель φ=10±2\%}$	0,7	500	$м^3$
28		Гидробутил К-7 ТУ21-27-96-82	2020	1,6	$м^2$
29		Мастика каучуковая КН-2 ГОСТ 24064-80	1998		кг
30		Клей-герметик „Эластосил 11-06" ТУ6-02-775-73	525		кг
31		Клей каучуковый 88-Н ТУ38-105540-73	22,4		кг
32		Эмаль ХП-799* ТУ84-618-75	961		кг
42		Брус II сорта $\frac{60×60 h=130 ГОСТ 24454-80}{сосна, ель, φ=10±2\%}$	36		шт.

Зав. отд.	Поваляев	
Зав. гр.	Миронов	
Ст. инж.	Синицына	
Ст. техн.	Моргачева	
Ст. техн.	Харитонова	
Н. контр.	Синицына	

ПРИВЯЗАН

ТП 814-2-03.86 -АР

Здания (модули) из легких металлических конструкций для Минплодоовощхоза СССР

Здание (модуль) М48, 48.6, 0.2-6

Стадия	Лист	Листов
Р	38	

Схема расположения панелей покрытия и водосточных воронок. Спецификация

ЦНИИПРОМЗДАНИЙ

Инв. № подл. | Подпись и дата | Взам. инв. №

Альбом II

План на отм. 0.000

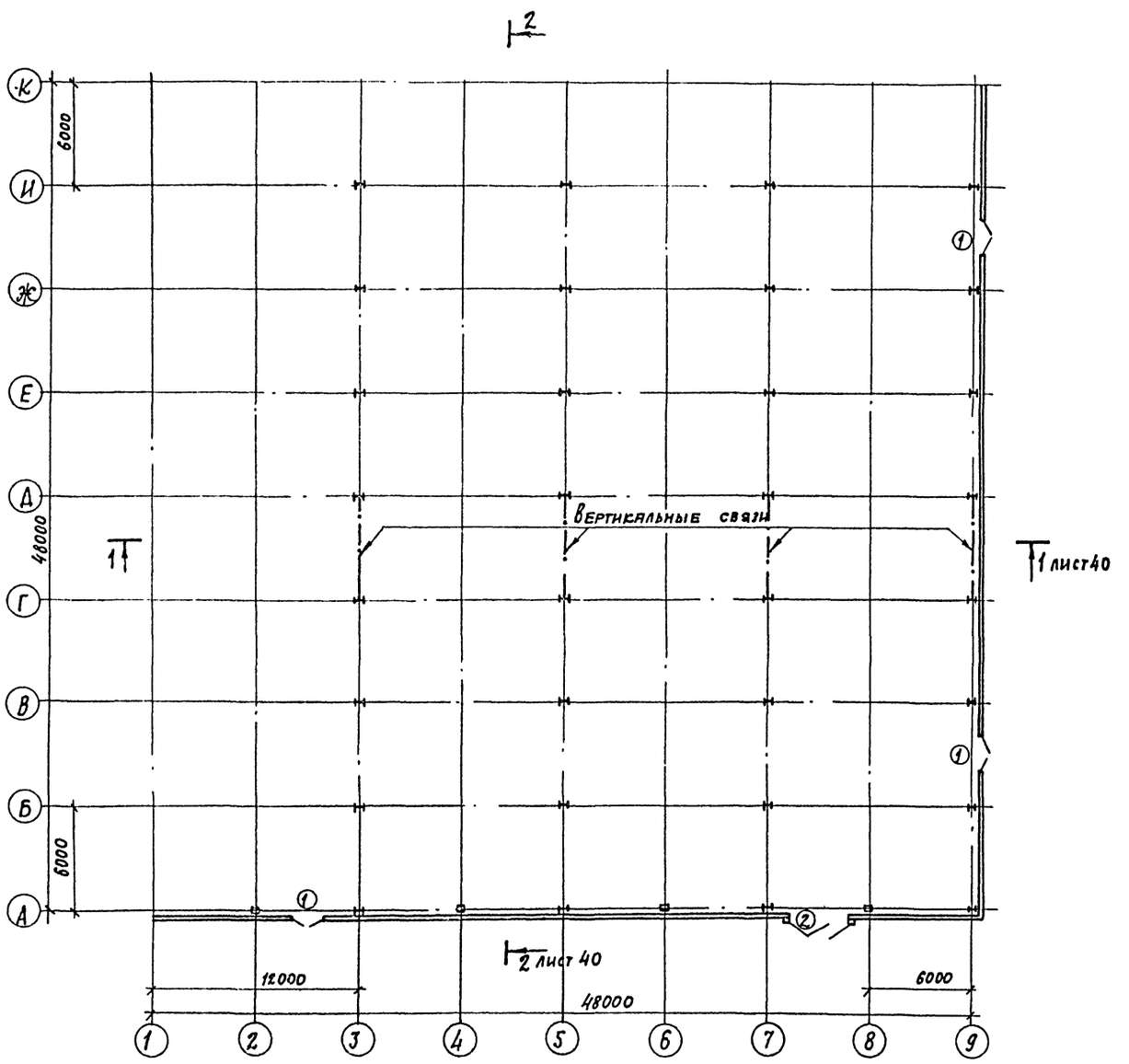

Спецификация элементов заполнения проемов ворот и дверей

Марка поз.	Обозначение	Наименование	Кол.	Масса ед. кг	Примечание
1	1.436.2-18	Дверь стальная 2ДСУ-2,0×2,4	3		
2	1.435.2-20	Ворота РСВ-К 3,6×3,6	1		

План кровли

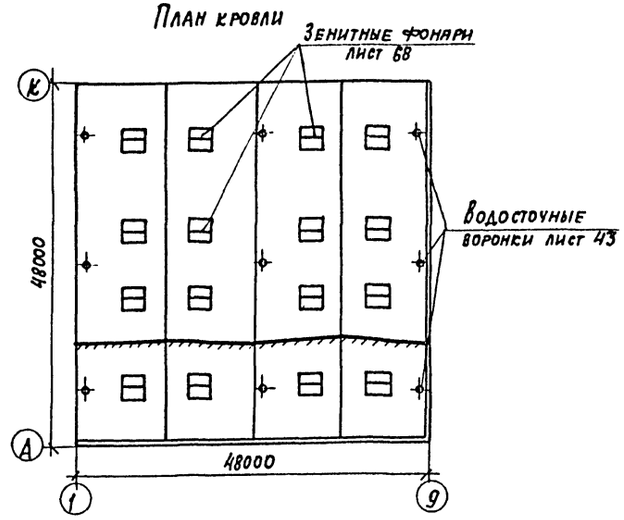

ГИП	Любавин		
Нач. отд.	Аронов		
Гл. конст.	Иванов		
Гл. арх. отд.	Никулин		
Гл. арх. пр.	Теймуразян		
Рук. гр.	Смотрицкий		
Архит.	Князева		
Ст. техн.	Колпакова		
Н. контр.	Никулин		

ТП 814-2-03.86 -АР

Здания /модули/ из легких металлических конструкций для Минплодоовощхоза СССР

Здание /модуль/ м48.48.6 0.2-7

Стадия	Лист	Листов
Р	39	

План на отм. 0.000
План кровли

Госстрой СССР Проектный институт №2 г. Москва

Привязан

Инв. №

Инв. № подл. | Подпись и дата | Взамен инв. №

Копировал: Ф-21274-02 42 Формат

Альбом II

Фасад 1-9

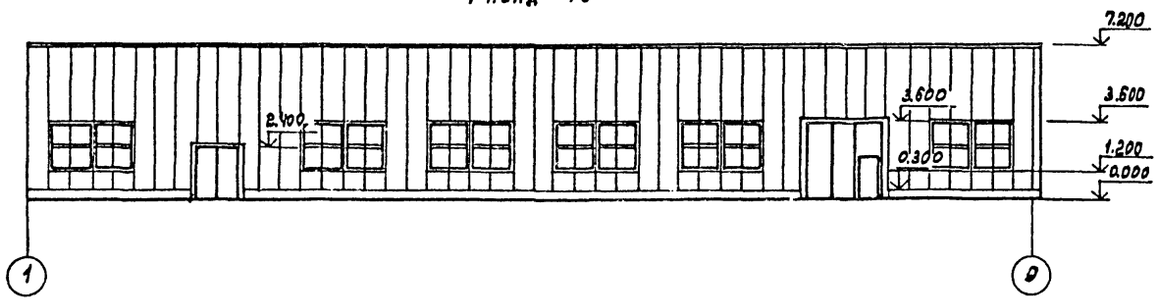

Фасад А-К



Окраска ХП-799 за 2 раза

Монопанель:
Армогидробутил АК-7-1 слой
Пенополиуретан – 80
Стальной оцинкованный настил по стальным прогонам

Разрез 1-1

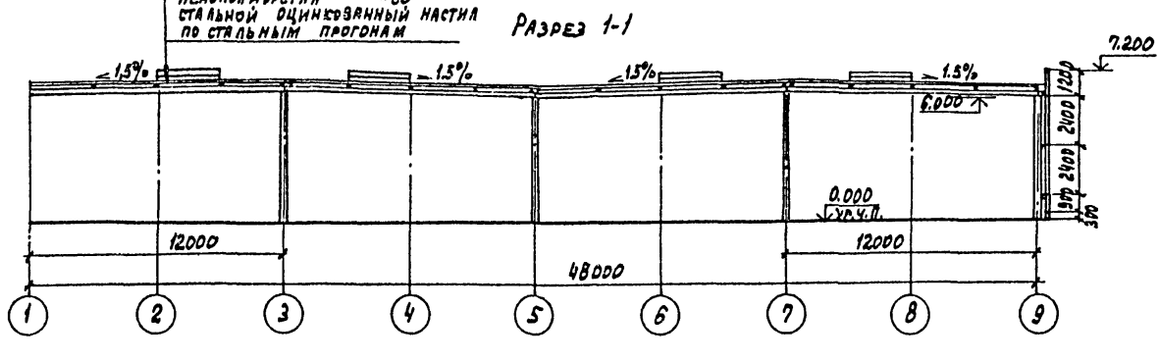

Разрез 2-2

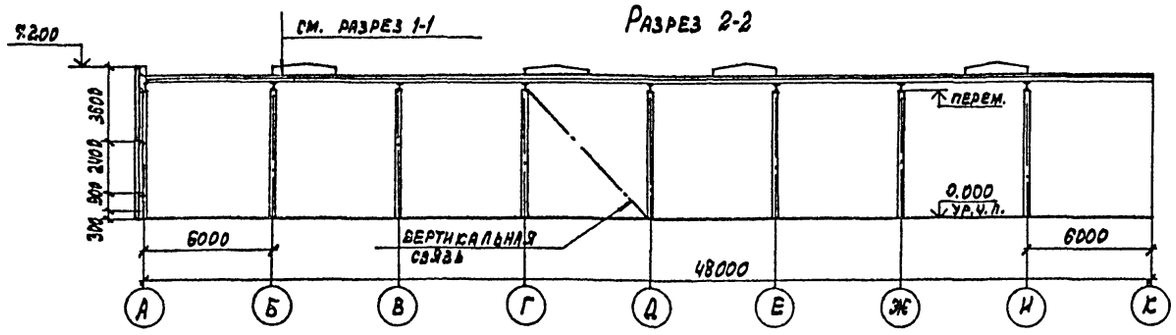

Привязан

Инв. №

Гл. инж. пр.	Любавин		ТП 814-2-03.86 -АР
Нач. отд.	Арнов		Здания (модули) из легких металлических конструкций для Минплодоовощхоза СССР
Гл. конст.	Иванов		Здание (модуль) М 48.48.6, 0.2-7
Гл. арх. отд.	Никулин		Стадия: Р; Лист: 40; Листов:
Гл. арх. пр.	Текнуразян		Фасады 1-9, А-К. Разрезы 1-1, 2-2
Рук. гр.	Смотрицкий		Госстрой СССР Проектный институт №2 г. Москва
Архит.	Князева		
Ст. техн.	Колпакова		
Н. контр.	Никулин		

Копировал: Графсервис 21274-02 43 Формат

Инв. № подл. | Подпись и дата | Взамен инв. №

Альбом II

Схемы расположения стеновых панелей и окон

По оси „9" (схема 1)

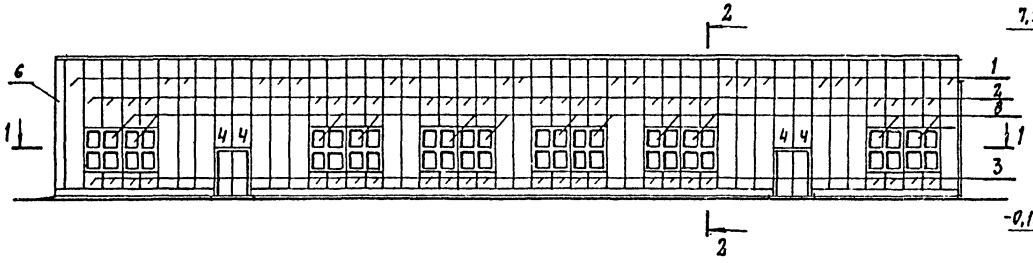

2-2

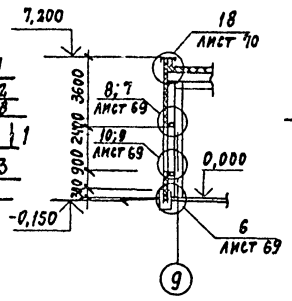

1-1

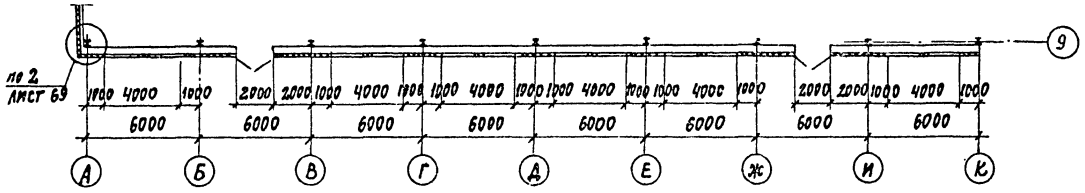

Крепление панелей. Фрагмент 1

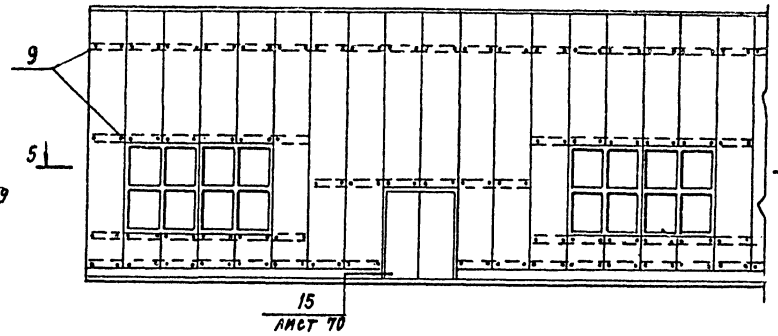

5-5

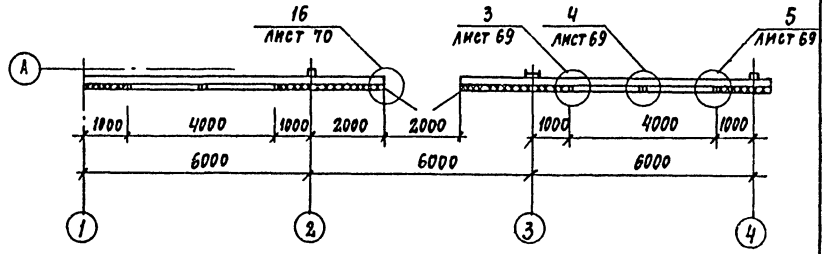

По оси „А" (схема 2)

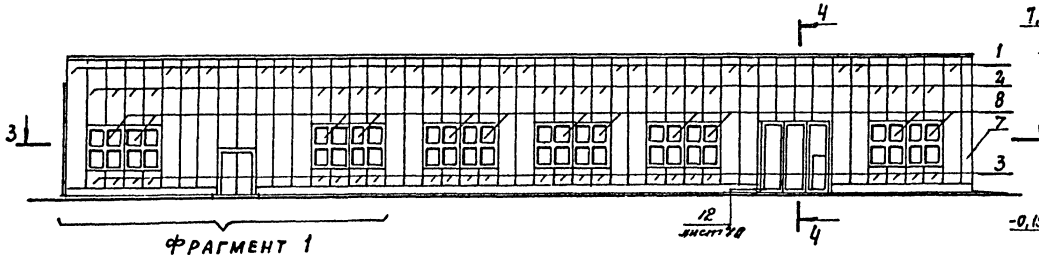

4-4

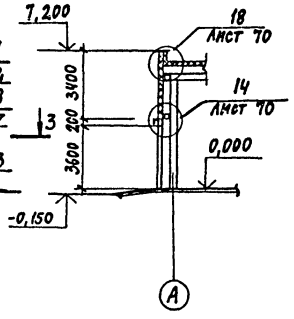

4-4

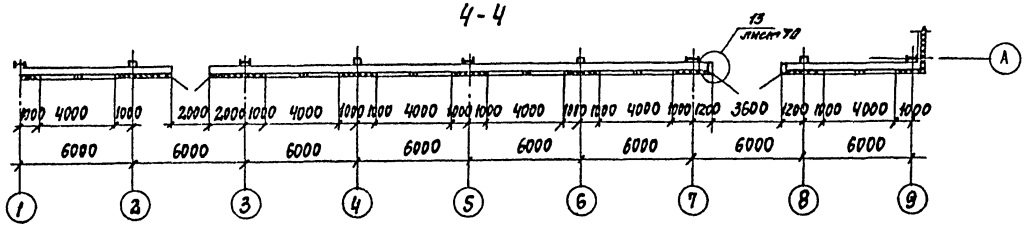

Зав. отд.	Смилянский		
Гл. инж. пр.	Дранчук		
Ст. инж.	Кузнецова		
Н. контр.	Дранчук		

Привязан

Инв. №

ТП 814-2-03.86 АР

Здания (модули) из легких металлических конструкций для минплодоовощхоза СССР

Здание (модуль) МЧ8.48.6,0.2-7

Стадия	Лист	Листов
Р	41	

Схемы расположения стеновых панелей и окон

ЦНИИПРОМЗДАНИЙ

Инв. № подл. | Подпись и дата | Взам. инв. №

Альбом II

Марка, поз.	Обозначение	Наименование	Кол. на схему 1	2	Всего	Масса ед. кг	Примечание
		Металлические изделия					
	1.432.2-17.11.3.00	Панель стеновая					
1		1ПТС 688.1016.91-С0,8	20	18	38	134,2	
2		1ПТС 358.1016.91-С0,8	24	24	48	69,8	
3		1ПТС 88.1016.91-С0,8	24	24	48	17,2	
4		1ПТС 478.1016.91-С0,8	4	2	6	33,2	
5		1ПТС 338.1016.91-С0,8	—	4	4	55,9	
6		1ПТС 688.400.91-С0,8	1	—	1	53,7	
7		1ПТС 688.360.91-С0,8	—	1	1	48,3	
8	Серия 1.436-10/(проект 149 ГСЛК)	Окно 2,0×2,4; ПСТСП20-24	12	12	24	118,1	
9	1.432.2-17.5-1140	Комплект деталей КД2-4	350	350	700	0,127	
10	1.432.2-17.11.2.02	Профиль стальной	—	6,9	6,9	2,95	м
11	1.432.2-17.11.2.03	Профиль стальной	—	6,9	6,9	1,81	м
12	1.432.2-17.5-1.020	Слив ПГ2-3	28,2	30,6	58,8	1,06	м
13	-АРИ-1	Слив МС1	6	6	12	4,02	
14	-АРИ-5	Слив МС5	48,0	48,0	96,0	0,9	м
15	-АРИ-4	Элемент					
		примыкания МС4	6	6	12	1,24	
16	-АРИ-3	Анкер МС3	36	36	72	0,48	
17	ГОСТ 103-76	Полоса 8×70×120					
		Сталь ВСт3кп2 ГОСТ 380-71*	36	36	72	0,53	
18	проект 149 ГСЛК	Элемент крепления					
	док. 149.01.00.00.07	L90×56×5,5; ℓ=100					
		ГОСТ 8510-72*	36	36	72	0,62	
19	-АРИ-2	Элемент					
		примыкания МС2	6	6	12	2,2	
20	проект 149 ГСЛК	Элемент					
	док. 149.01.05.00.00	примыкания	24	24	48	1,42	
21	проект 149. ГСЛК	Элемент					
	док. 149.01.03.00.00	примыкания	12	12	24	1,85	
22	ГОСТ 22233-83	Полоса 2×45×2400					
		алюминий АД 31-Т5	12	12	24	0,6	
23	-АРИ-6	Слив МС6	44,0	42,1	86,1	1,7	м
24	ГОСТ 19772-74*	Уголок 80×63×4,0	12,6	14,5	27,1	4,26	м

Спецификацию материалов по перегородкам см. лист 22.

Марка, поз.	Обозначение	Наименование	Кол. на схему 1	2	Всего	Масса ед. кг	Примечание
25	ГОСТ 103-76	Лист 2×100					
		сталь ВСт3кп					
		ГОСТ 380-71*	9,6	11,8	21,4	1,57	м
26	-АРИ-7	Слив МС7	—	4,5	4,5	1,96	м
27	-АРИ-8	Слив МС8	—	4,5	4,5	0,5	м
28	ТУ36-2142-78	Винт самонарезающий В6×25	400	485	885		
29	ТУ36-2088-78	Заклепка					
	или ОСТ3413-017-78	комбинированная	185	330	515		
30	ГОСТ 7798-70*	Болт М6×20	16	8	24		
31	ГОСТ 5915-70*	Гайка М6	16	8	24		
32	ГОСТ 11371-78	Шайба 6	32	16	48		
33	ГОСТ 10621-80	Винт 4х25.58.019	84	84	168		
34	ГОСТ 10621-80	Винт 3×10.58.019	600	600	1200		
		Материалы					
35	ГОСТ 7338-77*	Пластина 1 из резины					
		лист ТМКЩ-П-3×50	28,8	28,8	57,6		м
36	ТУ6-05-221-367-76	Напыляемый пенополиуретан ППУ-17Н	0,29	0,32	0,61		м³
37	ГОСТ 2697-75	Пергамин П-300; ℓ=95	72,2	72,7	144,9		м
38	ТУ 6-02-775-73	Мастика силиконовая „Элластосил 11-05"	0,01	0,01	0,02		м³
39	ГОСТ 3916-69	Подкладка из фанеры сеч. 7×40×820	30	30	60		
40	ГОСТ 24454-80	Брусок 75×75×310	2	1	3		
41	1.432.2-17.5-1.100	Прокладка ПУ1Н-1	72,2	72,7	144,9		м
42	1.432.2-17.11.2.01	Прокладка уплотнит.	—	6,9	6,9		м
43	1.432.2-17.3.00ПЗТ.2	Прокладка уплотнит.	305,0	302,0	607,0		м
44	ТУ38-105-1061-82	Клей Н 88	0,001	0,001	0,002		м³

Зав. отд.	Смилянский		
Гл. инж. пр.	Дранчук		
Ст. инж.	Кузнецова		
Ст. инж.	Власова		
Н. контр.	Дранчук		

ТП 814-2-03.86 -АР

Здания (модули) из легких металлических конструкций для Минплодоовощхоза СССР.

Здание (модуль) М48.48.6,0,2-7.

Стадия Р | Лист 42 | Листов

Схемы расположения стеновых панелей и окон. Спецификация.

ЦНИИпромзданий

Привязан:

Инв. №

Инв. № подл. | Подпись и дата | Взам. инв. №

Альбом II

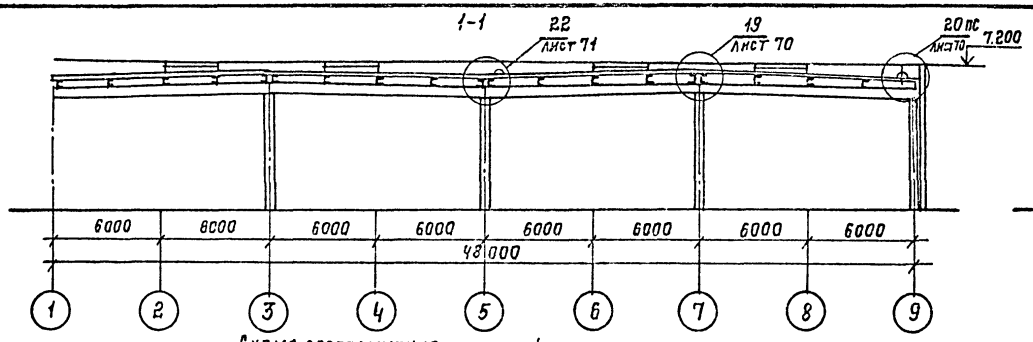

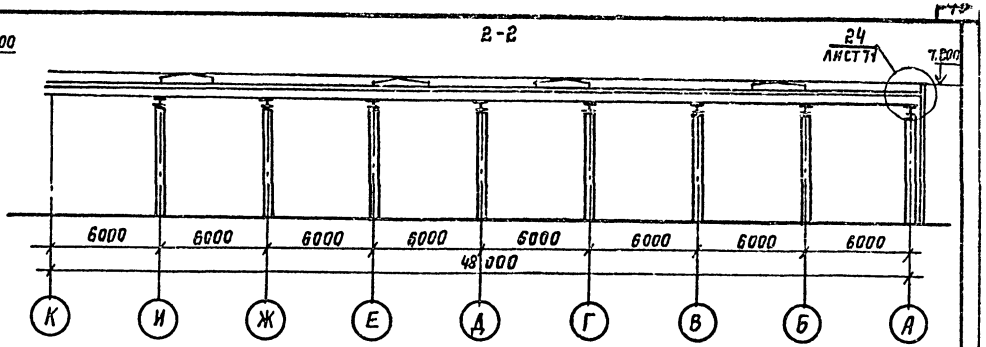

Схема расположения панелей покрытия и водосточных воронок.

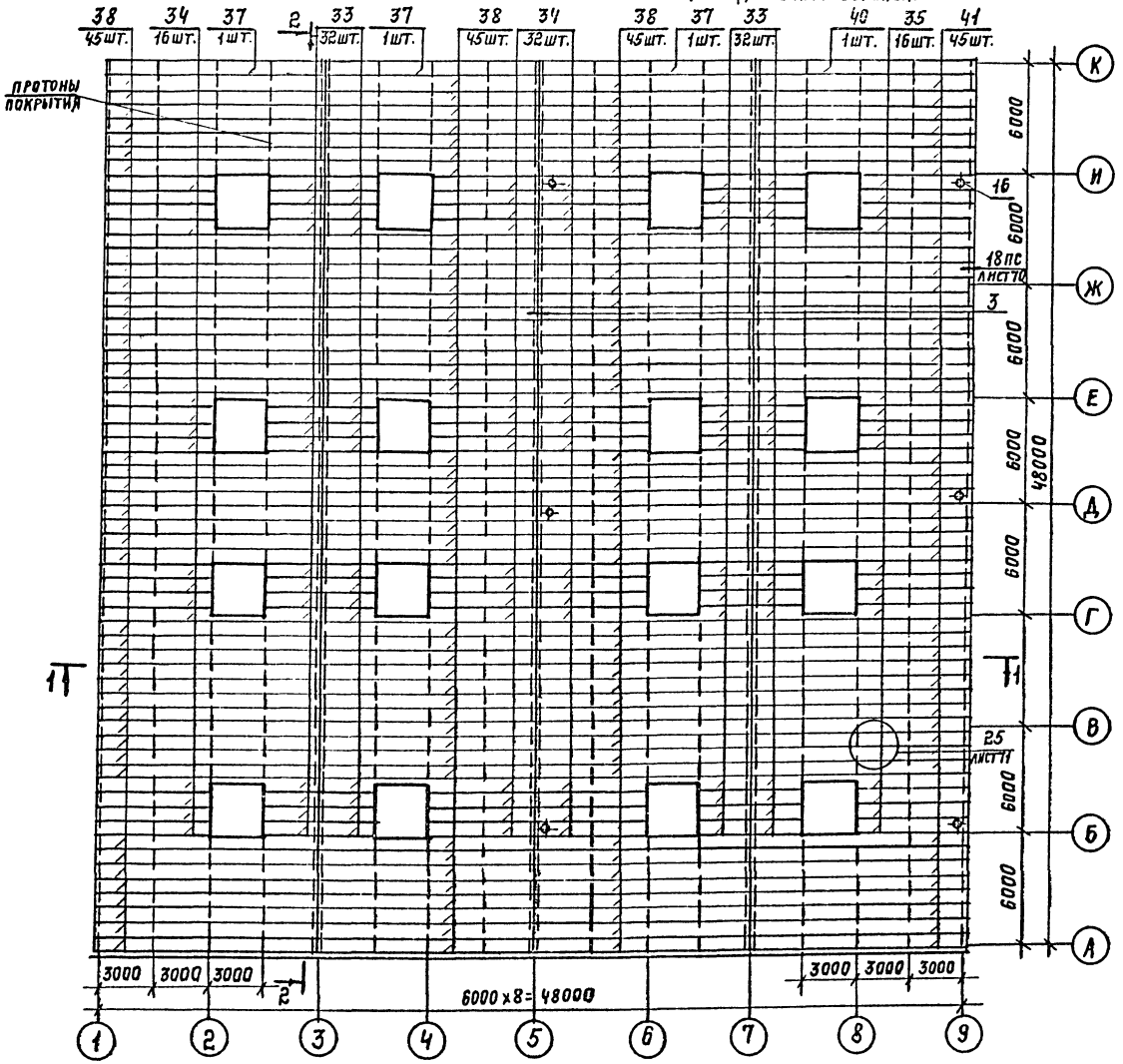

Зав. отд.	Поваляев		
Зав. гр.	Миронов		
Ст. инж.	Синицына		
Ст. техн.	Моргачева		
Ст. техн.	Харитонова		
Н. контр.	Синицына		

ТП 814-2-03.86 -АР

Здания (модули) из легких металлических конструкций для минплодоовощхоза СССР.

Здание (модуль) М48.48.6,0,2-7.

Стадия	Лист	Листов
Р	43	

Схема расположения панелей покрытия и водосточных воронок.

ЦНИПРОМЗДАНИЙ

Привязан:

Инв. №

Инв. № подл. | Подпись и дата | Взам. инв. №

Альбом II

Марка, поз.	Обозначение	Наименование	Кол.	Масса ед., кг	Примечание
		Документация			
		Пояснительная записка			
		Детали			
1		Элемент фасонный ЭФ1	72	5.89	шт
2		ЭФ2	54	7.22	
3		ЭФ3	12	0.22	
4	2.460-17.2 12	Фартук МС34 а = 580 мм	72	7.04	
5	21	Компенсатор МС47	36	4.01	
6	23	Костыль МС49	200	0.21	
7	24	Фартук МС50 шириной 145мм	72	4.33	
8	25	Поддон МС51	6	7.86	
		Стандартные изделия			
		Панели покрытия			
33		ПДС 304 × 78 × 14 × 0.8А	64	47.6	шт
34		ПДС604 - 78 × 14 × 0.8А	48	94.6	шт
35		ПДС 632 × 78 × 14 × 0.8А	16	99.7	шт
37		ПДС 1196 × 55 × 14 × 0,8А	3	129.7	
38		ПДС 1196 × 78 × 14 × 0,8А	135	187.8	шт
40		ПДС 1224 × 55 × 14 × 0.8А	1	133.1	
41		ПДС 1224 × 78 × 14 × 0.8А	45	198.3	шт
16		Воронка водосточная ТУ 44-3-89-76	6	25.7	компл.
18		Гвоздь кровельный К3.5×40 ГОСТ 4030-63	400	0.00878	шт
19		С шайбой из белой жести ГОСТ 13345-76	200		шт
9		Болт М8 × 90 ГОСТ 7798-70*	200	0.06781	шт

Марка, поз	Обозначение	Наименование	Кол.	Масса ед., кг	Примечание
10		Гайка М8 ГОСТ 5915-70*	200		шт
11		Шайба Ш8 ГОСТ 11371-78	200		"
12		Болт М8×70 ГОСТ 7798-70*	200	0.03314	шт
13		Гайка М8 ГОСТ 5915-70*	200		"
14		Шайба Ш8 ГОСТ 11378-78	200		"
17		Гвоздь толевый 2,5×32 ГОСТ 4029-63	310	0.00128	шт
20		Заклепка комбинированная ЗК-12 ТУ36-2088-78	7200	0.00275	шт
15		Винт самонарезающий 8б×2.5 ТУ36-2142-78	2690	0.0081	шт
		Материалы			
21		Уголок $\frac{6Б3\times40\times5\ В{:}100\ ГОСТ\ 8510-72}{Ст\ 2\ сп\ ГОСТ\ 535-79}$	200	0.39	шт
22		Пенополиуретан заливочный 17Н ТУ6-05-221-367-76	9.0	50	$м^3$
23		Наклонный бортик из пенополиуретана Δ 150×150	100	0.6	п.м
24		Доборный утеплитель из пенополиуретана	3.5	50	$м^3$
25		Эластичная прокладка по форме профиля панели	350	1.5	п.м.
26		Шнур асбестовый Ф 5мм ГОСТ 1779-72	838		кг
27		Доска обрезная $\frac{50\times140\ ГОСТ\ 24454-80}{сосна,\ ель\ 4:\ 10\pm2\%}$	0.7	500	$м^3$
28		Гидробутил К-9 ТУ21-27-96-82	2000	1.6	$м^3$
29		Мастика каучуковая КН-2 ГОСТ 24064-80	1980		кг
30		Клей-герметик „Эластосил 11-06" ТУ6-02-775-73	521		кг
31		Клей каучуковый 88-Н ТУ38-105540-73	22.4		кг
32		Эмаль ХП-799 ТУ84-618-75	961		кг
42		Брус обрезной $\frac{60\times60\ Б\cdot150\ ГОСТ\ 24454-80}{сосна,\ ель,\ 4:10\pm2\%}$	24		шт

Зав. отд.	Поваляев	
Зав. гр.	Миронов	
Ст. инж.	Синицына	
Ст. техн.	Маргачева	
Ст. техн.	Харитонова	
Н. контр.	Синицына	

ТП 814-2-03.86 АР

Здания (модули) из легких металлических конструкций для минплодовощхоза СССР

Здание (модуль) М48.48.6, 0.2-7

Стадия	Лист	Листов
Р	44	

Схема расположения панелей покрытия и водосточных воронок. Спецификация

ЦНИИПРОМЗДАНИЙ

Привязан:

Инв. №

Инв. № подл. | Подпись и дата | Взам. инв. №

Альбом II

План на отм. 0.000

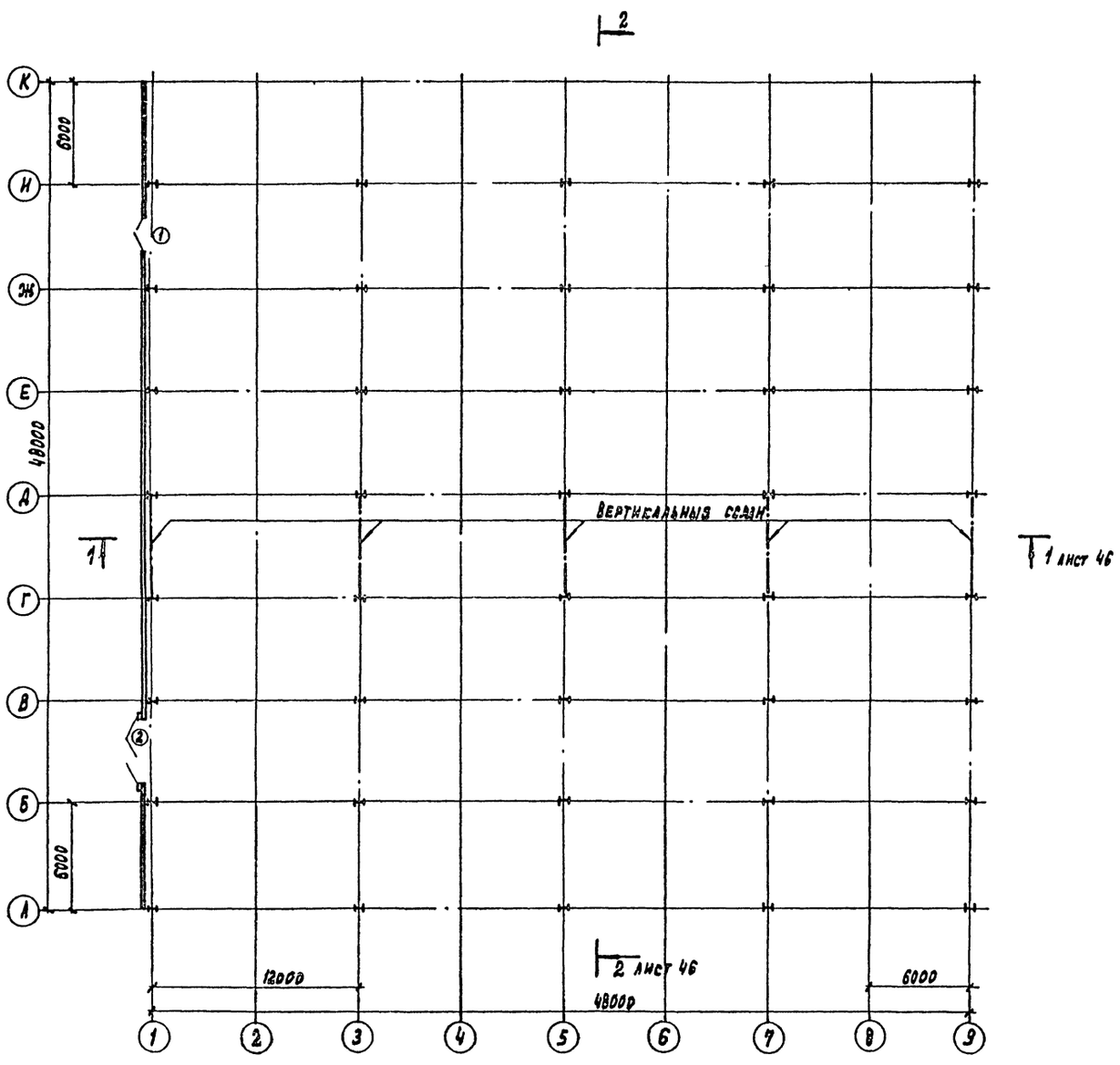

Спецификация элементов заполнения проемов ворот и дверей

Марка, поз.	Обозначение	Наименование	Кол.	Масса ед. кг.	Примечание
1	1.436.2-18	Дверь стальная 2 АСУ-2,0х2,4	1		
2	1.435.2-20	Ворота РСВ-К 3,6х3,6	1		

План кровли

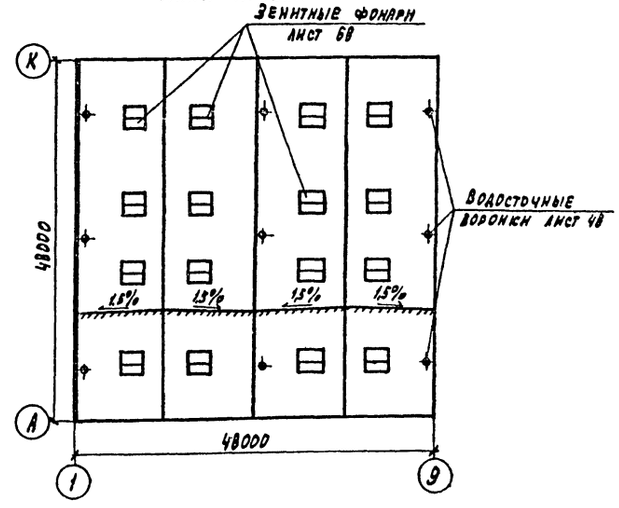

Гл.инж.пр.	Любавин		ТП 814-2-03.86 -АР
Нач.отд.	Арронов		Здания (модули) из легких металлических конструкций для минплодоовощхоза СССР
Гл.конст.	Иванов		
Гл.арх.гр.	Никулин		Здание (модуль) м 48.48.6, 0.1-В
Гл.арх.пр.	Теймуразян		
Рук.гр.	Смотрицкий		
Архит.	Княжева		План на отм. 0.000. План кровли.
Ст.техн.	Колпакова		
Н.контр.	Никулин		

Стадия	Лист	Листов
Р	45	

Госстрой СССР Проектный институт №2 г. Москва

Привязан

Инв. №

Инв. № подл. | Подпись и дата | Взам. инв. №

21274-02-48

Копировал: Графская

Формат А4

Альбом II

Фасад К-А

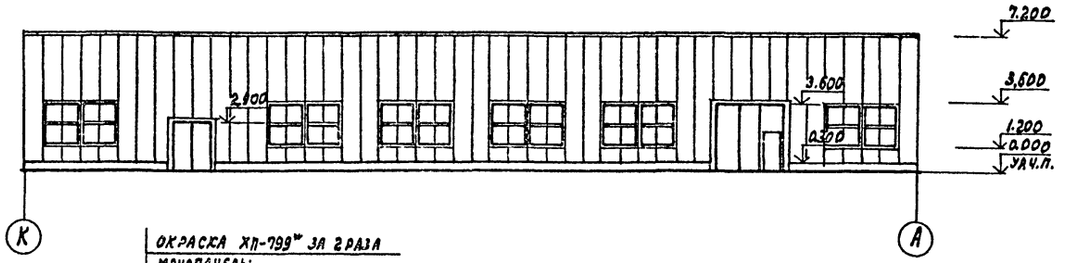

Окраска ХП-799 за 2 раза
Монопанель:
армогидробутил АК-7 - 1 слой
пенополиуретан - 80
стальной оцинкованный настил
по стальным прогонам

Разрез 1-1

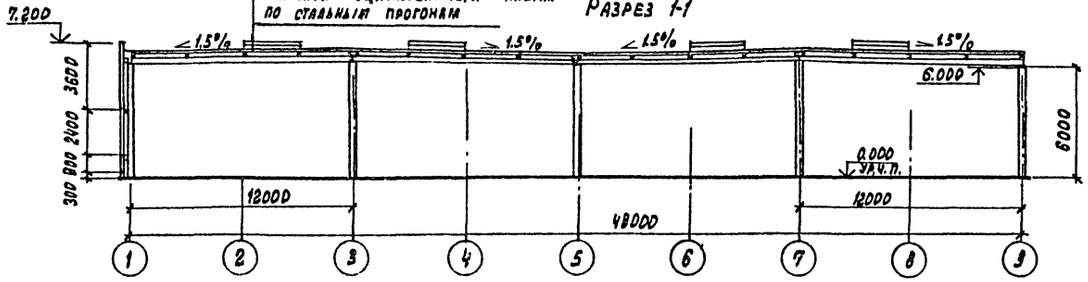

Разрез 2-2

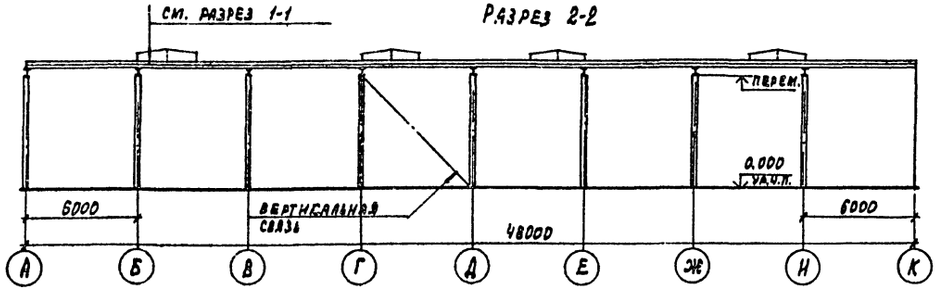

Гл.инж.пр.	Любавин		
Нач.отд.	Аронов		
Гл.конс.	Иванов		
Гл.арх.отд.	Хисуллин		
Гл.арх.пр.	Теймуразян		
Рук.гр.	Сторинцкий		
Архит.	Княжева		
Ст.техн.	Колпакова		
Н.контр.	Хисуллин		

ТП 814-2-03.86 -АР

Здания (модули) из легких металлических конструкций для минплодовощхоза СССР

Здание (модуль) м 48.48.6, 01-В

Стадия	Лист	Листов
Р	46	

Фасад К-А. Разрезы 1-1, 2-2

Госстрой СССР Проектный институт №2 г. Москва

Привязан

Инв. № подл. | Подпись и дата | Взам. инв. №

Инв. №

21274-02 49 Копировал: Графская Формат

Альбом II

Схема расположения стеновых панелей и окон

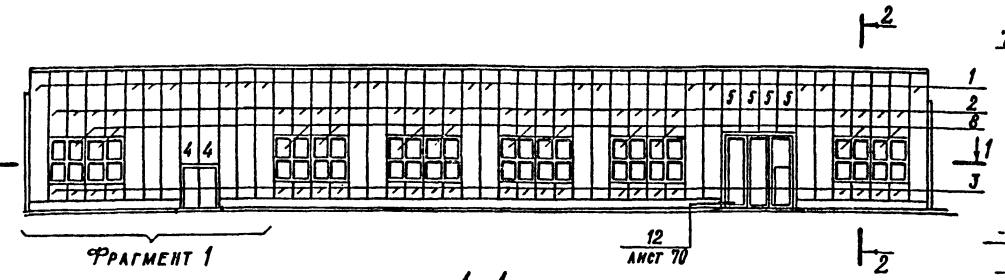

2-2

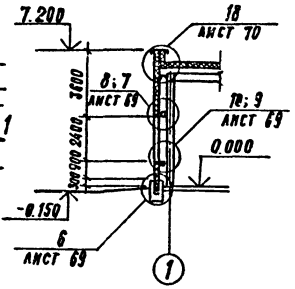

1-1

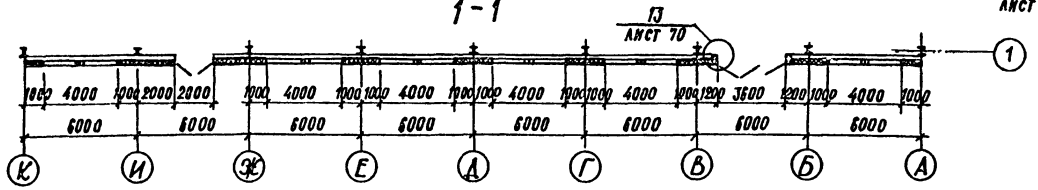

Крепление панелей. Фрагмент 1.

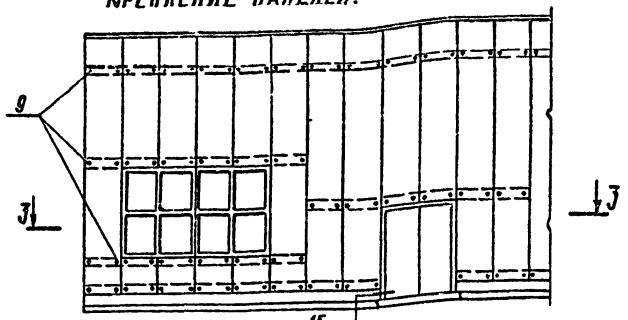

3-3

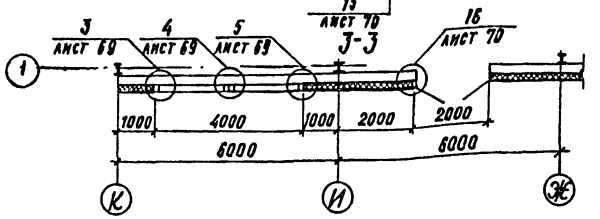

Спецификация к схеме расположения стеновых панелей и окон

Марка, поз.	Обозначение	Наименование	Кол.	Масса ед., кг	Примечание
		Металлические изделия			
	1.432.2-17.11.3.00	Панель стеновая			
1		1ПТС 688.1016.91-С0.8	18	134.2	
2		1ПТС 358.1016.91-С0.8	24	69.8	
3		1ПТС 88.1016.91-С0.8	24	17.2	
4		1ПТС 478.1016.91-С0.8	2	93.2	
5		1ПТС 338.1016.91-С0.8	4	65.9	
8	Серия 1.436-10 (проект 149 ГСПК)	Окно 2.0×2.4; ПСТ СП 20-24	12	118.1	
9	1.432.2-17.5-1140	Комплект деталей КД 2-4	360	0.127	
12	1.432.2-17.5-1020	Слив ПГ 2-3	30.6	1.06	м
13	-АРИ-1	Слив МС1	6	4.02	
14	-АРИ-5	Слив МС5	48.0	0.9	м
15	-АРИ-4	Элемент			
		примыкания МС4	6	1.24	
16	-АРИ-3	Анкер МС3	36	0.48	
17	ГОСТ 103-76	Полоса 8×70×120			
		Сталь ВСт3кп2			
		ГОСТ 380-71*	36	0.53	
18	проект 149 (УСАК)	Элемент			
	док. 149.01.00.00.07	крепления	24	0.62	
19	-АРИ-2	Элемент			
		примыкания МС2	6	2.2	
20	проект 149 (УСАК)	Элемент			
	док. 149.01.05.00.00	примыкания	24	1.42	
21	проект 149 (УСАК)	Элемент			
	докум. 149.01.03.00.00	примыкания	12	1.85	
22	ГОСТ 22233-83	Полоса 2×45×2400			
		алюминий АД 31-Т5	12	0.8	
23	-АРИ-6	Слив МС6	41.9	1.7	м
24	ГОСТ 19772-74*	Уголок 80×63×4,8	14.5	4.26	м
25	ГОСТ 103-76	Лист 2×100			
		Сталь ВСт3кп ГОСТ 380-71*	11.8	1.57	м
26	-АРИ-7	Слив МС7	4.5	1.96	м
27	-АРИ-8	Слив МС8	4.5	0.5	м
28	ТУ 36-2142-78	Винт самонарезающий В 6×25	485		
		Заклепка			
29	ТУ 36-2088-78	комбинированная	210		
	или ОСТ 3413-017-78				
30	ГОСТ 7798-70*	Болт М6×20	8		
31	ГОСТ 5915-70*	Гайка М6	8		
32	ГОСТ 11371-78	Шайба 6	16		
33	ГОСТ 10621-80	Винт 4×25.58.019	84		
34	ГОСТ 10621-80	Винт 3×10.58.019	600		
		Материалы			
35	ГОСТ 7338-77*	Пластина 1, из резины			
		лист ТМКЩ-М-3×50	28.8		м
36	ТУ6-05-221-367-76	Напыляемый пенополиуретан ППУ-17Н	0.33		м³
37	ГОСТ 2697-75	Пергамин П-300; В=95	12.5		
38	ТУ6-02-775-73	Мастика силиконовая „Эластосил 11-06"	0.015		м³
39	ГОСТ 3916-69	Подкладка из фанеры сеч. 7×40; l=820	30		
40	ГОСТ 24454-80	Брусок 75×75×310	4		
41	1.432.2-17.5-1100	Прокладка ПУ1Н-1	72.5		м
43	1.432.2-17.3 00 ПЗ таб.2	Прокладка уплотнител.	302		м
44	ТУ 38-105-1061-82	Клей Н88	0.001		м³

Спецификацию материалов по перегородкам см. лист 72

Зав. ОНОК	Синаянский		
Гл. инж. пр.	Драничук		
Ст. инж.	Кузнецова		
Ст. инж.	Власова		
Н. контр.	Драничук		

ТП 814-2-03.86 -АР

Здания (модули) из легких металлических конструкций для Минплодоовощхоза СССР

Здание (модуль) М.48.48.5.0.1-8

Стадия	Лист	Листов
Р	47	

Схема расположения стеновых панелей и окон

ЦНИИПРОМЗДАНИЙ

Привязан

Инв. №

Инв. № подл. | Подпись и дата | Взам. инв. №

Альбом II

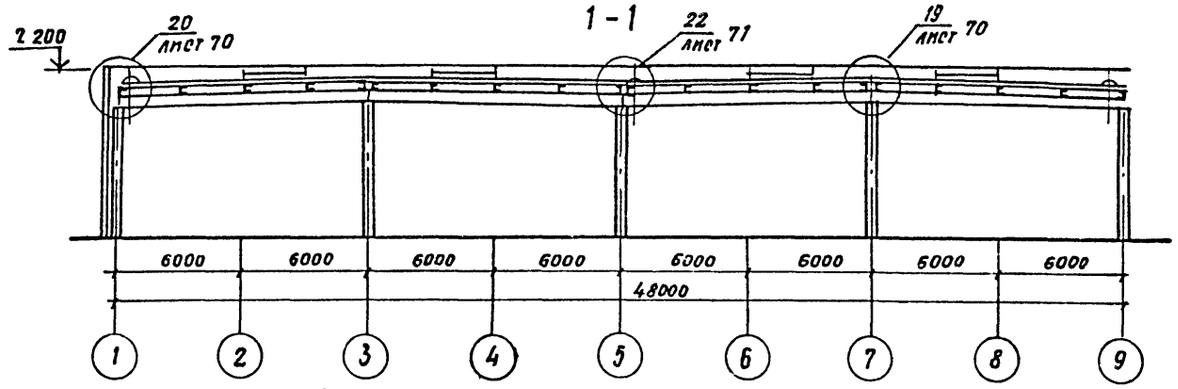

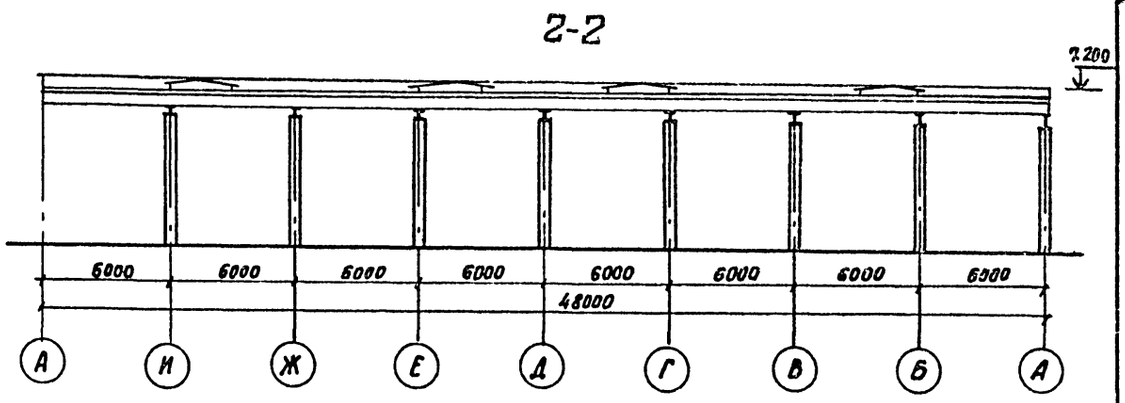

Схема расположения панелей покрытия и водосточных воронок

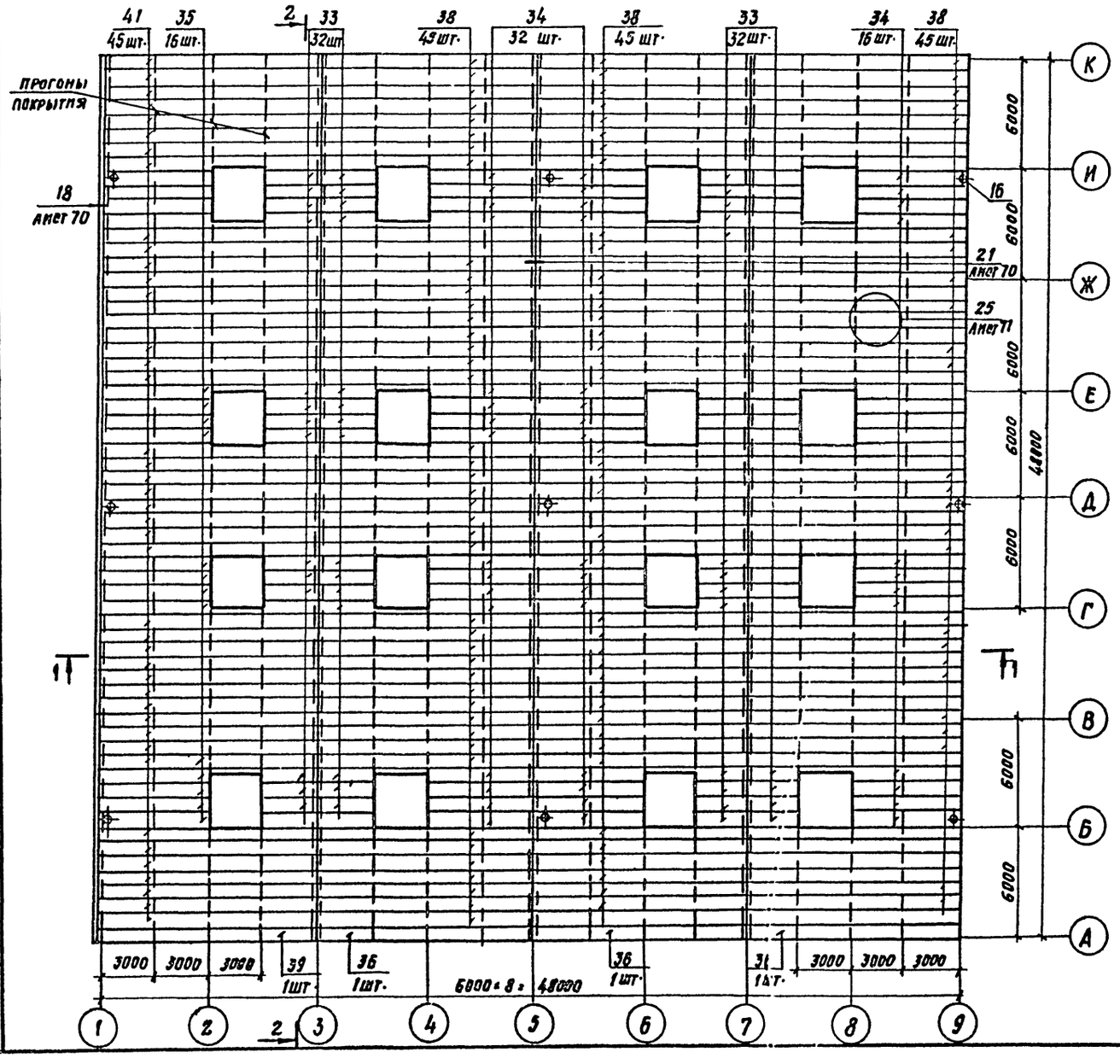

Зав. отд.	Поваляев		
Зав. гр.	Миронов		
Ст. инж.	Синицына		
Ст. техн.	Моргачева		
Ст. техн.	Харитонова		
Н. контр.	Синицына		

Привязан

Инв. №

ТП 814-2-03.86 АР-

Здания (модули) из легких металлических конструкций для Минплодоовощхоза СССР

Здание (модуль) М 48.48.6, 0.1-8

Стадия	Лист	Листов
Р	48	

Схема расположения панелей покрытия и водосточных воронок

ЦНИПРОМЗДАНИЙ

Инв. № подл. | Подп. и дата | Взам. инв. №

21274-02 51

Альбом II

Марка, поз.	Обозначение	Наименование	Кол.	Масса ед.кг.	Примечание
		Документация			
		Пояснительная записка			
		Детали			
1		Элемент фасонный ЭФ1	72	5,89	шт
2		ЭФ2	54	7,22	
3		ЭФ3	18	0,22	
4	2.460-17.2 12	Фартук МС34 α=586 мм.	36	7,04	
5	21	Компенсатор МС47	36	4,01	
6	23	Костыль МС49	100	0,21	
7	24	Фартук МС50 шириной 145мм.	36	4,33	
8	25	Поддон МС51	9	7,86	
		Стандартные изделия			
		Панели покрытия			
33		ПДС 304х78х14х0,8А	64	47,6	шт
34		ПДС 604х78х14х0,8А	48	94,6	шт
35		ПДС 632х78х14х0,8А	16	99,7	шт
36		ПДС1196х30х14х0,8А	3	71,4	
38		ПДС1196х78х14х0,8А	135	187,6	шт
39		ПДС1224х30х14х0,8А	1	73,2	
41		ПДС1224х78х14х0,8А	45	198,3	шт
16		Воронка водосточная ТУ44-3-89-76	9	25,7	компл.
18		Гвоздь кровельный К3,5х40 ГОСТ 4030-63	200	0,00278	шт.
19		с шайбой из белой жести ГОСТ 133.45-78	100		шт.
9		Болт М8х30 ГОСТ 7798-70*	100	0,06781	шт.

Марка, поз.	Обозначение	Наименование	Кол	Масса ед.кг	Примечание
10		Гайка М8 ГОСТ 5915-70*	100		шт
11		Шайба Ш8 ГОСТ 11371-78	100		"
12		Болт М8х70 ГОСТ 7798-70*	100	0,03314	шт
13		Гайка М8 ГОСТ 5915-70*	100		"
14		Шайба Ш8 ГОСТ 11378-78	100		"
17		Гвоздь толевый 2,5х32 ГОСТ 4029-63	155	0,00128	шт.
20		Заклепка комбинированная ЗК-12 ТУ36-2088-78	7200	0,00215	шт
15		Винт самонарезающий В6х25 ТУ36-2142-78	2690	0,0081	шт
		Материалы			
21		Уголок Б63х40х5 В-100 ГОСТ 8510-72 Ст.2сп ГОСТ 535-79	700	0,39	шт
22		Пенополиуретон заливочный 17Н ТУ6-05-221-367-76	8,4	50	м³
23		Наклонный бортик из пенополиуретона △ 150х150	50	0,6	п.м
24		Доборный утеплитель из пенополиуретана	1,8	50	м³
25		Эластичная прокладка по форме профиля панели	350	1,5	п.м.
26		Шнур асбестовый ф5мм. ГОСТ 1779-72	840		кг
27		Доска II сорт 50х140 ГОСТ 24454-80 сосна, ель Ф=10±2%	0,35	500	м³
28		Гидробутил К-7 ТУ21-27-35-82	2000	1,6	м²
29		Мастика каучуковая КН-2 ГОСТ 24064-80	1980		кг
30		Клей-герметик "Эластосил 11-06" ТУ6-02-775-73	514		кг
31		Клей каучуковый 88-Н ТУ38-105540-73	22,2		кг
32		Эмаль ХП-799 ТУ84-818-75	961		кг
42		Брус II сорт 60х60, l=1,30 ГОСТ 24454-80 сосна, ель Ф=10±2%	36		шт

Зав.отд	Поваляев		ТП 814-2-03.86 -АР
Зав.гр.	Миронов		Здания (модули) из легких металлических конструкций для мини-подовощхоза СССР.
Ст.инж.	Синицына		
Ст.техн.	Маргачева		Здание (модуль) М48.48.6, 0.1-8.
Ст.техн.	Хорнтонова		Стадия Р; Лист 49; Листов
Н.контр.	Синицына		Схема расположения панелей покрытия и водосточных воронок. Спецификация.
			ЦНИПРОМЗДАНИЙ

Привязан:

Инв. №

Инв.№ подл. | Подпись и дата | Взам.инв.№

Альбом II

План на отм. 0.000.

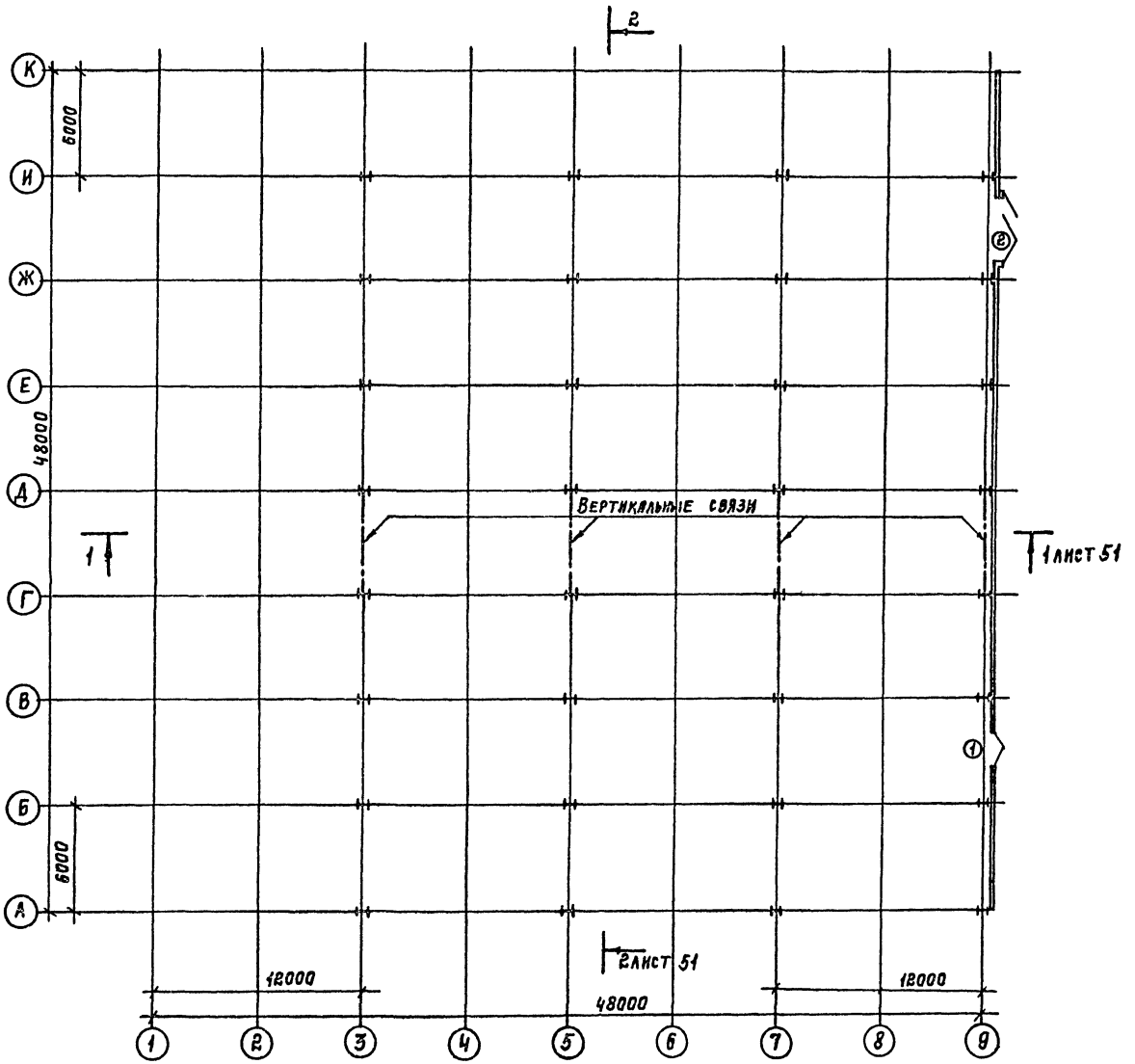

Спецификация элементов заполнения проемов ворот и дверей

Марка, поз.	Обозначение	Наименование	Кол.	Масса ед. кг	Примечание
1	1.436.2-18	Дверь стальная 2ДСУ-2,0х2,4	1		
2	1.435.2-20	Ворота РСВ-К3,6х3,6	1		

План кровли.

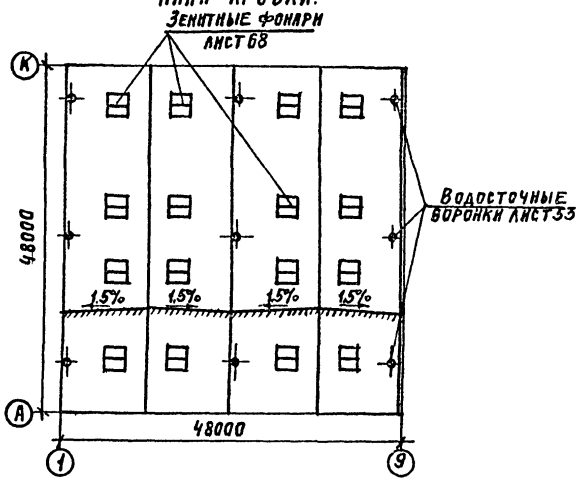

Гл.инж.пр.	Любавин		
Нач.отд.	Кронов		
Гл.конст.	Иванов		
Гл.арх.отд.	Никулин		
Гл.арх.пр.	Геймуразян		
Рук.гр.	Смотрицкий		
Архит.	Гляжева		
Ст.техн.	Колпакова		
Н.контр.	Никулин		

ТП 814-2-03.86 -АР

Здания (модули) из легких металлических конструкций для Минплодоовощхоза СССР.

Здание (модуль) М 48.48.6,0.1-9.

Стадия	Лист	Листов
Р	50	

План на отм. 0.000. План кровли.

Госстрой СССР. Проектный институт г. Москва.

Привязан

Инв. №

Инв. № подл. | Подпись и дата | Взамен инв. №

21274-02 53 Копировал: Тиглев. Формат

Альбом II

Фасад А-К.

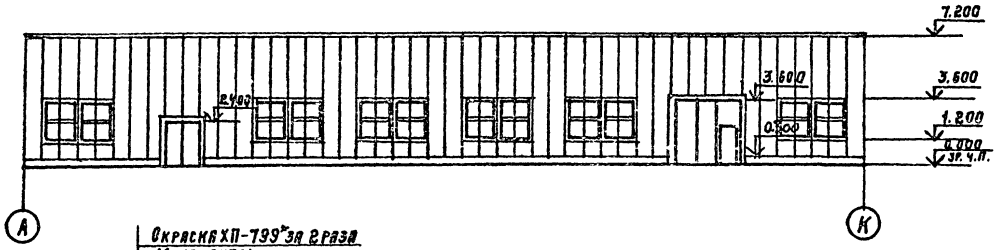

Окраска ХП-799 за 2 раза
Монопанель:
Армогидробутил АК-7-1 слой
Пенополиуретан - 80
Стальной оцинкованный настил
по стальным прогонам

Разрез 1-1.

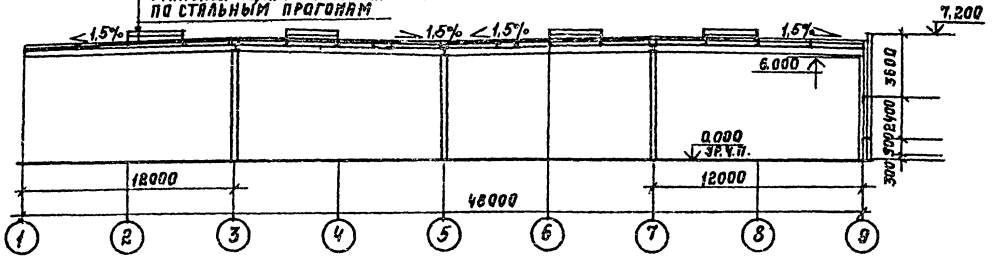

см. разрез 1-1.

Разрез 2-2.

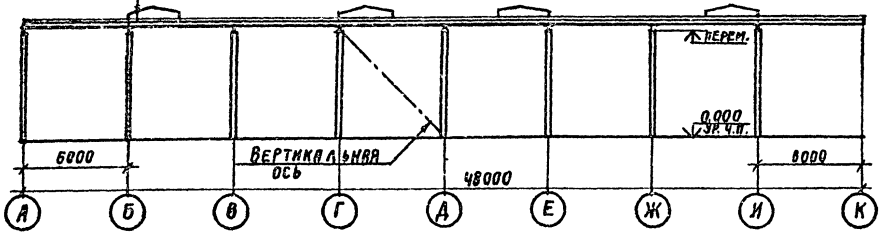

Гл. инж. пр.	Любавин		
Нач. отд.	Аронов		
Гл. конст.	Иванов		
Гл. арх. отд.	Никулин		
Гл. арх. пр.	Теймуразян		
Рук. гр.	Смотрицкий		
Архит.	Княжева		
Ст. техн.	Колпакова		
Н. контр.	Никулин		

ТП 814-2-03.86 -АР

Здания (модули) из легких металлических конструкций для Минплодоовощхоза СССР.

Здание (модуль) М 48.48.6.0.1-9.

Стадия	Лист	Листов
Р	51	

Фасад А-К. Разрезы 1-1, 2-2.

Госстрой СССР. Проектный институт № 2 г. Москва.

Привязан:

Инв. №

Инв. № подл. | Подпись и дата | Взамен инв.

21274-02 54

Копировал: Мелиш

Формат

Альбом II

Схема расположения стеновых панелей и окон

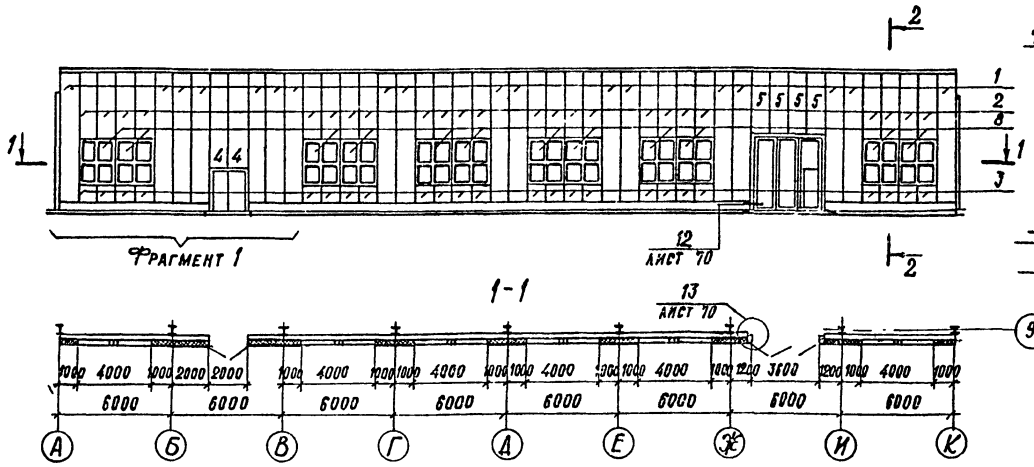

Крепление панелей. Фрагмент 1.

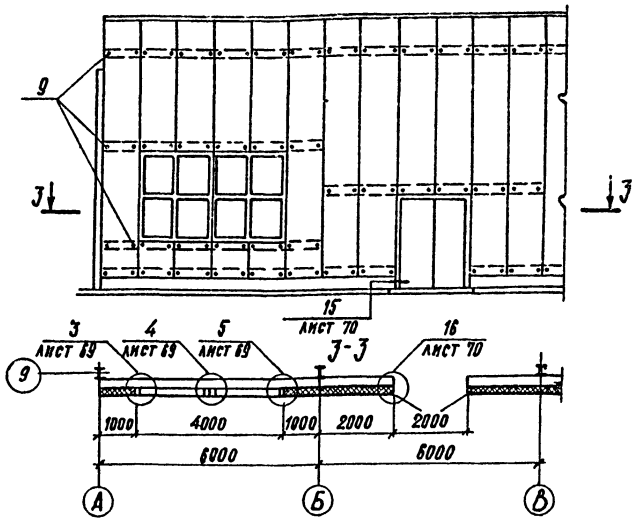

Спецификация к схеме расположения стеновых панелей и окон

Марка, поз.	Обозначение	Наименование	Кол.	Масса ед., кг	Примечание
		Металлические изделия			
	1.432.2-17.11.3.00	Панель стеновая			
1		1ПТС 688.1016.91-С0.8	18	134.2	
2		1ПТС 358.1016.91-С0.8	24	69.8	
3		1ПТС 88.1016.91-С0.8	24	17.2	
4		1ПТС 478.1016.91-С0.8	2	93.2	
5		1ПТС 338.1016.91-С0.8	4	65.9	
8	Серия 1.436-10 (проект 149 ГСЛК)	Окно 2.0×2.4; ПСт Сп 28-24	12	118.1	
9	1.432.2-17.5-1 140	Комплект деталей КД2-4	360	0.127	
12	1.432.2-17.5-1 020	Слив ПГ2-3	30.6	1.06	м
13	-АРИ-1	Слив МС1	6	4.02	
14	-АРИ-5	Слив МС5	48.0	0.9	м
15	-АРИ-4	Элемент			
		примыкания МС4	6	1.24	
16	-АРИ-3	Анкер МС3	36	0.48	
17	ГОСТ 103-76	Полоса 8×70×120			
		Сталь ВСт3кп2			
		ГОСТ 380-71*	36	0.53	
18	Проект 149 (ГСЛК)	Элемент			
	док. 149.01.00.00.07	крепления	24	0.62	
19	-АРИ-2	Элемент			
		примыкания МС2	6	2.2	
20	Проект 149 (ГСЛК)	Элемент			
	док. 149.01.05.00.00	примыкания	24	1.42	
21	проект 149 (ГСЛК)	Элемент			
	докум. 149.01.03.00.00	примыкания	12	1.85	
22	ГОСТ 22233-83	Полоса 2×45×2400			
		алюминий АД31-Т5	12	0.8	
23	-АРИ-6	Слив МС6	41.9	1.7	м
24	ГОСТ 19772-74*	Уголок 80×83×4,6	14.5	4,26	м
25	ГОСТ 103-76	Лист 2×100			
		сталь ВСт3кпГОСТ380-71	11.8	1,57	м
26	-АРИ-7	Слив МС7	4.5	1.96	м
27	-АРИ-8	Слив МС8	4.5	0.5	м
28	ТУ 36-2142-78	Винт самонарезающий В6×25	485		
29	ТУ 36-2088-78 или ОСТ 3413-017-78	Заклепка комбинированная	210		
30	ГОСТ 7798-70*	Болт М6×20	8		
31	ГОСТ 5915-70*	Гайка М6	8		
32	ГОСТ 11371-78	Шайба 6	16		
33	ГОСТ 10621-80	Винт 4×25.58.019	84		
34	ГОСТ 10621-80	Винт 3×10.58.019	600		
		Материалы			
35	ГОСТ 7338-77*	Пластина 1, из резины			
		лист. ТМКЩ-М-3×50	28.8		м
36	ТУ 6-05-221-367-76	Напыляемый пенополи-			
		уретан ППУ-17Н	0.33		м³
37	ГОСТ 2697-75	Пергамин П-300; δ=95	72.5		
38	ТУ 6-02-775-73	Мастика силиконовая			
		„Эластосил 11-06"	0.015		м³
39	ГОСТ 3916-69	Подкладка из фанеры			
		сеч. 7×40; ℓ=820	30		
40	ГОСТ 24454-80	Брусок 75×75×310	4		
41	1.432.2-17.5-1100	Прокладка ПУ1Н-1	72.5		м
43	1.432.2-17.3 ООПЗ таб.2	Прокладка уплотнительн.	302		м
44	ТУ 38-105-1061-82	Клей Н88	0.001		м³

Спецификацию материалов по перегородкам см. лист 22.

Зав. отд.	Смилянский		ТП 814-2-03.86 -АР
Гл. инж. пр.	Драничук		Здания (модули) из легких металлических конструкций для минплодоовощхоза СССР.
Ст. инж.	Кузнецова		Здание (модуль) М48.48.6,0.1-9
Ст. инж.	Власова		Стадия Р, Лист 52, Листов
Н. контр.	Драничук		Схема расположения стеновых панелей и окон — ЦНИИПРОМЗДАНИЙ

Привязан

Инв. №

Инв. № подл. | Подпись и дата | Взам. инв. №

Альбом II

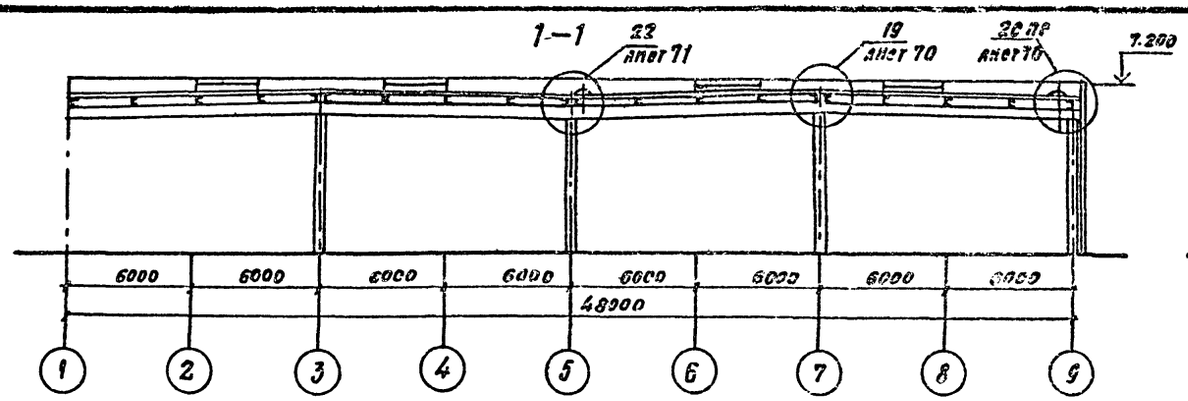

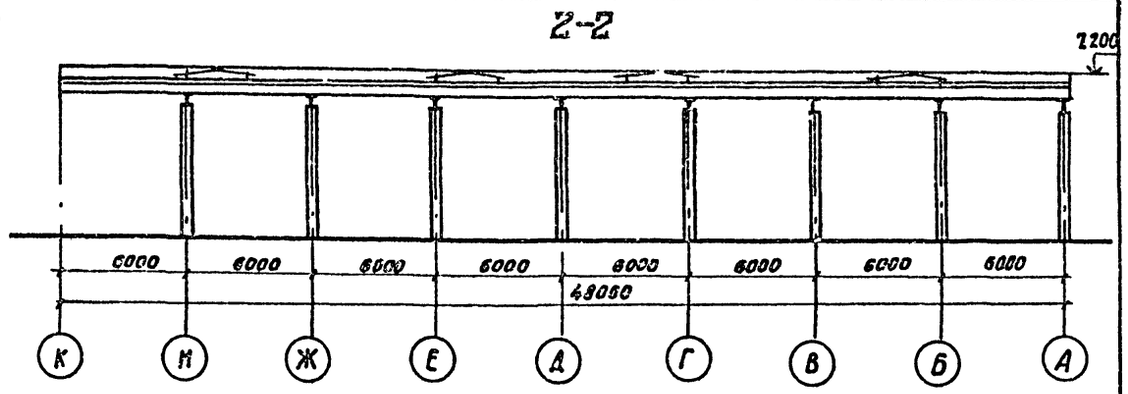

Схема расположения панелей покрытия и водосточных воронок

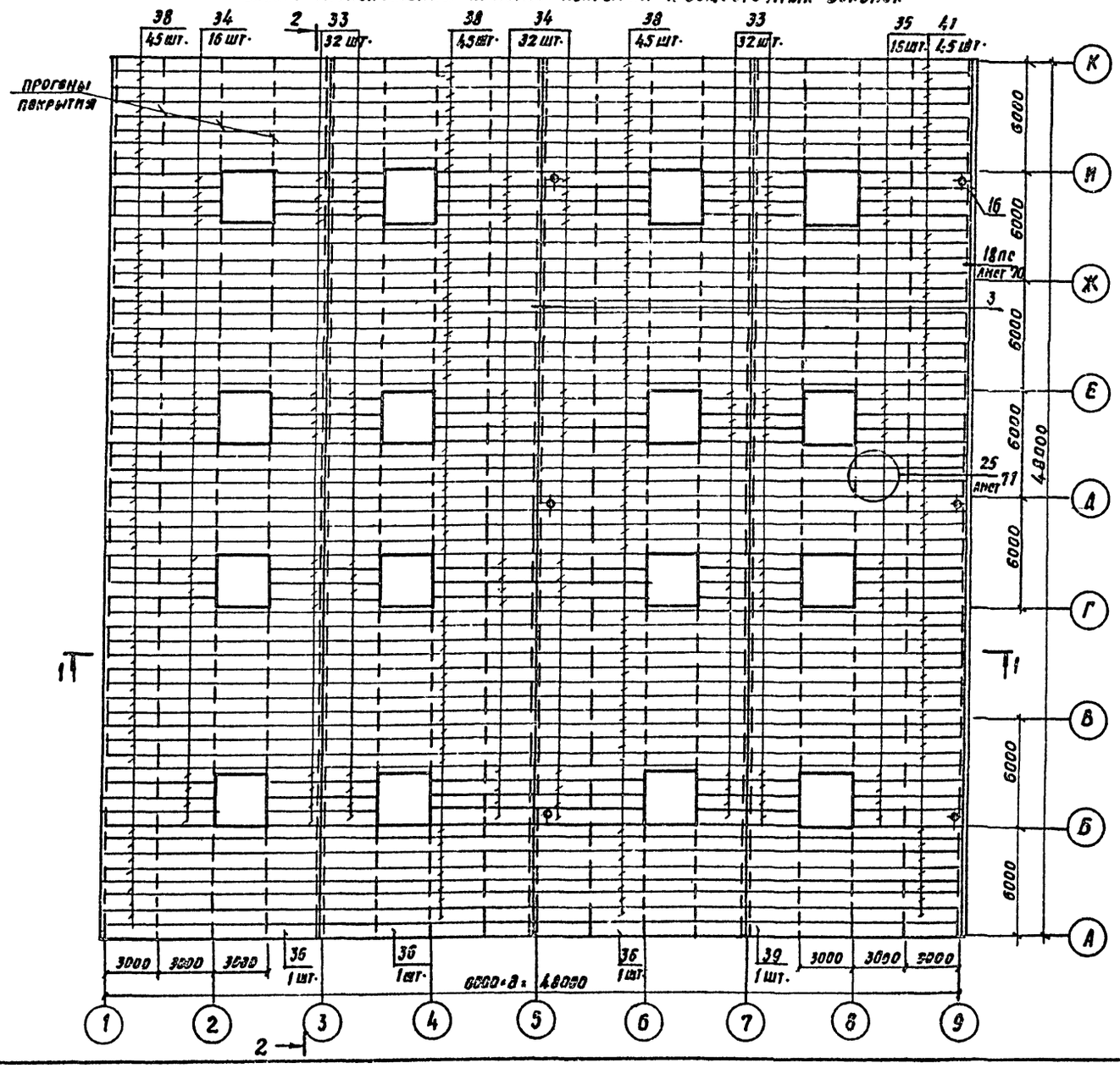

Зав. отд.	Повалаев	
Зав. гр.	Миронов	
Ст. инж.	Синицына	
Ст. техн.	Моргачева	
Ст. техн.	Харитонова	
Н. контр.	Синицына	

Привязан

Инв. №

ТП 814-2-03.86 —АР

Здания (модули) из легких металлических конструкций для Минплодоовощхоза СССР

Здание (модуль) М 48.48.6, 0.1-9

Стадия	Лист	Листов
Р	53	

Схема расположения панелей покрытия и водосточных воронок

ЦНИПРОМЗДАНИЙ

Инв. № подл. | Подп. и дата | Взам. инв. №

Альбом II

Марка, поз.	Обозначение	Наименование	Кол.	Масса ед., кг.	Примечание
		Документация			
		Пояснительная записка			
		Детали			
1		Элемент фасонный ЭФ1	72	5.39	шт.
2		ЭФ2	54	7.22	
3		ЭФ3	12	0.22	
4	2.460-17.2 12	Фартук МС34. а = 580 мм	36	7.04	
5	21	Компенсатор МС47	36	4.01	
6	23	Костыль МС48	100	0.21	
7	24	Фартук МС50 шириной 145 мм	36	4.33	
8	25	Поддон МС51	6	7.86	
		Стандартные изделия			
		Панели покрытия			
33		ПДС304×78×14×0.8А	64	47,6	шт.
34		ПДС604×78×14×0.8А	48	94,6	шт.
35		ПДС632×78×14×0.8А	16	99,7	шт.
36		ПДС1196×30×14×0.8А	3	71,4	
38		ПДС1196×78×14×0.8А	135	187.8	шт.
39		ПДС1224×30×14×0.8А	1	73.2	
41		ПДС1224×78×14×0.8А	45	198.3	шт.
16		Воронка водосточная ТУ44-5-89-76	6	25.7	компл.
18		Гвоздь кровельный К3,5×40 ГОСТ 4030-63	200	0,00278	шт.
19		С шайбой из белой жести ГОСТ 13345-78	100		шт.
9		Болт М8×90 ГОСТ 7798-70*	100	0.06781	шт.

Марка. поз.	Обозначение	Наименование	Кол.	Масса ед., кг.	Примечание
10		Гайка М8 ГОСТ 5915-70*	100		шт.
11		Шайба Ш8 ГОСТ 11371-78	100		"
12		Болт М8×70 ГОСТ 7798-70*	100	0.03314	шт.
13		Гайка М8 ГОСТ 5915-70*	100		"
14		Шайба Ш8 ГОСТ 11378-78	100		"
17		Гвоздь толевый 2,5×32 ГОСТ 4028-63	155	0,00128	"
20		Заклепка комбинированная ЗК-12 ТУ36-2088-78	7200	0,00275	шт.
15		Винт самонарезающий В6×25 ТУ36-2142-78	2690	0,0081	шт.
		Материалы			
21		Уголок $\frac{Б63×40×5Б=100 ГОСТ 8510-72}{СТ2 СП ГОСТ 53579}$	100	0,39	шт
22		Пенополиуретан заливочный 17Н ТУ6-05-221-367-76	8,3	50	м³
23		Наклонный бортик из пенополиуретана Δ 150×150	50	0,6	п.м.
24		Доборный утеплитель пенополиуретана	1,8	50	м³
25		Эластичная прокладка по форме профиля панели	350	1,5	п.м.
26		Шнур асбестовый Ф5мм ГОСТ 1779-72	840		кг
27		Доска II сорта $\frac{50×140 ГОСТ 24454-80}{СОСНА, ЕЛЬ Ф=10±2\%}$	0,35	500	м³
28		Гидробутил К-7 ТУ21-27-96-82	2000	1,6	м²
29		Мастика каучуковая КН-2 ГОСТ 24064-80	1980		кг
30		Клей-герметик „Эластосил 11-06" ТУ6-02-775-73	511		кг
31		Клей каучуковый 88-Н ТУ38-105540-73	22,2		кг
32		Эмаль ХП-799 ТУ84-618-75	961		кг
42		Брус II сорта $\frac{60×60 Л=130 ГОСТ 24454-80}{СОСНА, ЕЛЬ, Ф=10±2\%}$	24		шт

Зав. отд.	Поваляев	
Зав. гр.	Миронов	
Ст. инж.	Синицына	
Ст. техн.	Маргачева	
Ст. техн.	Харитонова	
Н. контр.	Синицына	

ТП 814-2-03.86 -АР

Здания (модули) из легких металлических конструкций для Минплодоовощхоза СССР

Здание (модуль) М48.48.6,0.1-9

Стадия	Лист	Листов
Р	54	

Схема расположения панелей покрытия и водосточных воронок. Спецификация.

ЦНИИПРОМЗДАНИЙ

Привязан:

Инв. №

Инв. № подл. | Подпись и дата | Взам. инв. №

Альбом II

План на отм. 0.000

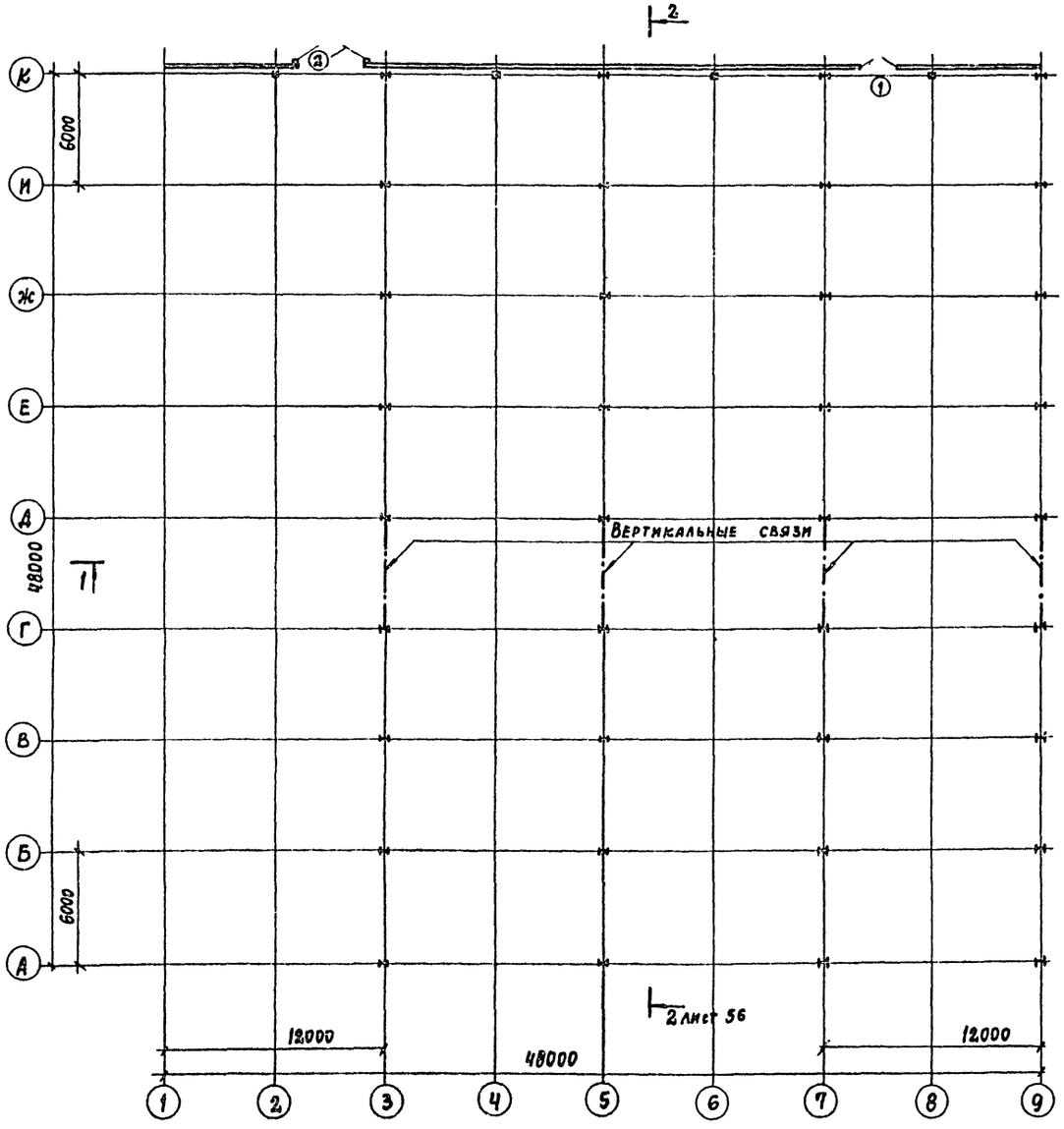

Спецификация элементов заполнения проемов ворот и дверей

Марка, поз	Обозначение	Наименование	Кол.	Масса ед. кг	Примечание
1	1.436.2-18	Дверь стальная 2 ДСУ-2,0×2,4	1		
2	1.435.2-20	Ворота РСВ-К 3,6×3,6	1		

План кровли

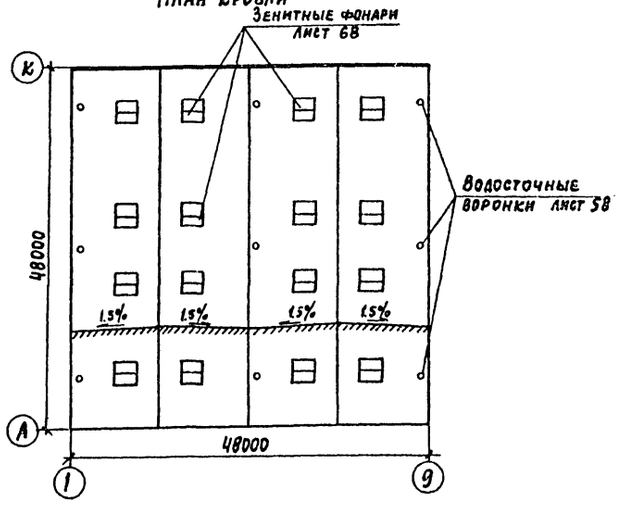

Гл. инж. пр.	Любавин		
Нач. отд.	Аронов		
Гл. конст.	Иванов		
Гл. арх. отд.	Никулин		
Гл. арх. пр.	Теймуразян		
Рук. гр.	Смогрицкий		
Архит.	Княжева		
Ст. техн.	Колпакова		
Н. контр.	Никулин		

Привязан

Инв. №

ТП 814-2-03.86 АР

Здания (модули) из легких металлических конструкций для Минплодоовощхоза СССР

Здание (модуль) МЧВ. 48.6,0.1-1

Стадия	Лист	Листов
Р	55	

План на отм. 0.100
План кровли

Госстрой СССР Проектный институт № 2 г. Москва

Инв. № подл. | Подпись и дата | Взам. инв. №

ФАСАД 9-1

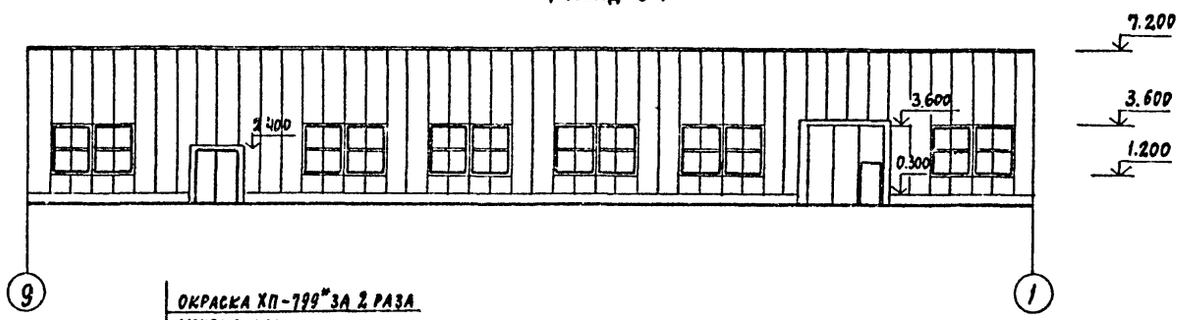

ОКРАСКА ХП-799 ЗА 2 РАЗА

МОНОПАНЕЛЬ:
АРМОГИДРОБУТИЛ АК-7-1 СЛОЙ
ПЕНОПОЛИУРЕТАН – 80
СТАЛЬНОЙ ОЦИНКОВАННЫЙ НАСТИЛ
ПО СТАЛЬНЫМ ПРОГОНАМ

РАЗРЕЗ 1-1

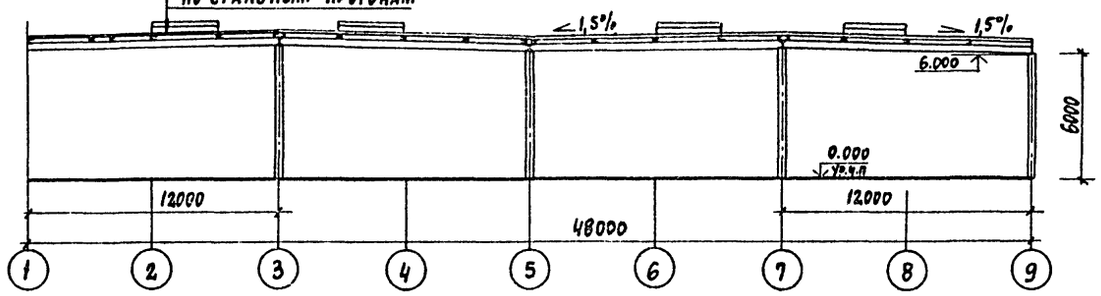

РАЗРЕЗ 2-2

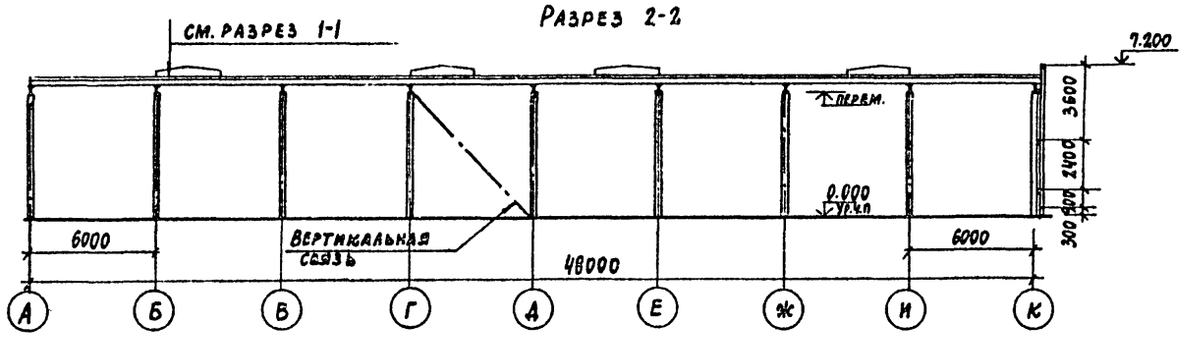

ПРИВЯЗАН

ИНВ. №

Гл. инж. пр.	Любавин	
Нач. отд.	Аронов	
Гл. конст.	Иванов	
Гл. арх. отд.	Никулин	
Гл. арх. пр.	Гейнуразян	
Рук. гр.	Смотрицкий	
Архит.	Княжева	
Ст. техн.	Колпакова	
Н. контр.	Никулин	

ТП 814-2-03.86 –АР

ЗДАНИЯ (МОДУЛИ) ИЗ ЛЕГКИХ МЕТАЛЛИЧЕСКИХ КОНСТРУКЦИЙ ДЛЯ МИНПЛОДОВОЩХОЗА СССР

ЗДАНИЕ (МОДУЛЬ) МЧВ. 48. 6,0. 1-10

Стадия	Лист	Листов
Р	56	

ФАСАД 9-1. РАЗРЕЗЫ 1-1, 2-2

Госстрой СССР
ПРОЕКТНЫЙ ИНСТИТУТ № 2
г. Москва

Инв. № подл. | Подпись и дата | Взам. инв. №

Альбом III

Схема расположения стеновых панелей и окон

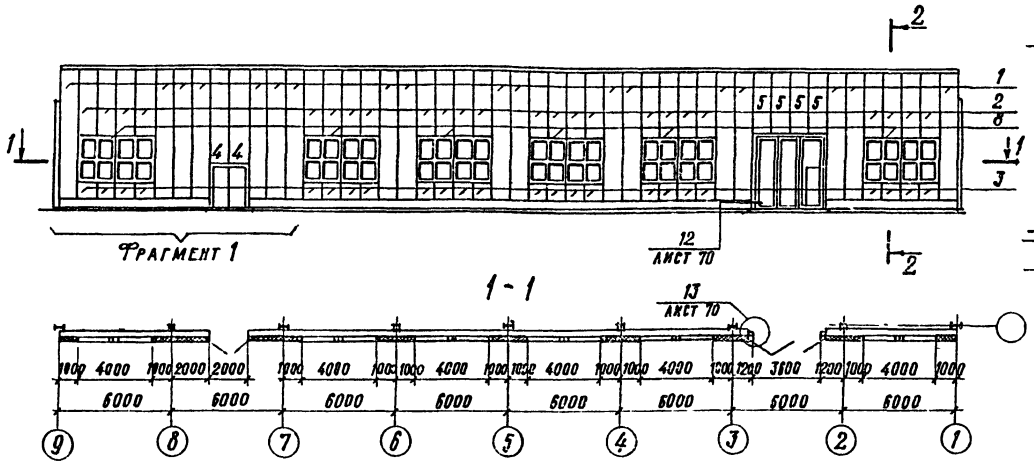

Крепление панелей. Фрагмент 1.

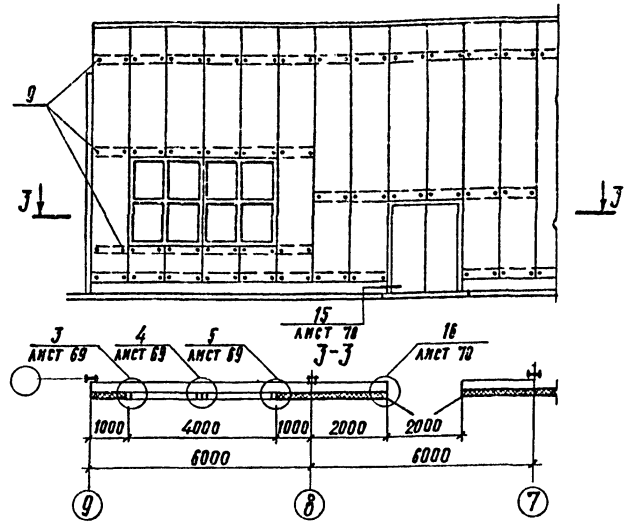

Спецификация к схеме расположения стеновых панелей и окон

Марка, поз.	Обозначение	Наименование	Кол.	Масса ед., кг	Примечание
		Металлические изделия			
	1.432.2-17.11.3.00	Панель стеновая			
1		1ПТС 688.1016.91-С0.8	18	134,2	
2		1ПТС 358.1016.91-С0.8	24	69,8	
3		1ПТС 88.1016.91-С0.8	24	17,2	
4		1ПТС 478.1016.91-С0.8	2	93,2	
5		1ПТС 338.1016.91-С0.8	4	65,9	
8	Серия 1.436-10(проект 149 (УСЛК)	Окно 2,0×2,4; ПСт Сп 20-24	12	118,1	
9	1.432.2-17.5-1 140	Комплект деталей КД 2-4	360	0,127	
12	1.432.2-17.5-1 020	Слив ПГ2-3	30,6	1,06	м
13	-АРИ-1	Слив МС1	6	4,02	
14	-АРИ-5	Слив МС5	48,0	0,9	м
15	-АРИ-4	Элемент			
		примыкания МС4	6	1,24	
16	-АРИ-3	Анкер МС3	36	0,48	
17	ГОСТ 103-75	Полоса 8×70×120			
		Сталь ВСт3кп2			
		ГОСТ 380-71*	36	0,53	
18	проект 149 (УСЛК)	Элемент			
	док. 149.01.00.00.07	крепления	24	0.62	
19	-АРИ-2	Элемент			
		примыкания МС2	6	2.2	
20	проект 149 (УСЛК)	Элемент			
	док. 149.01.05.00.00	примыкания	24	1.24	
21	проект 149 (УСЛК)	Элемент			
	док. 149.01.03.00.00	примыкания	12	1,85	
22	ГОСТ 22233-83	Полоса 2×45×2400			
		алюминий Ад 31-Т5	12	0.8	
23	-АРИ6	Слив МС6	41,9	1,7	м
24	ГОСТ 19772-74*	Уголок 80×80×4,0	14,5	4,26	м
25	ГОСТ 103-76	Лист 2×400			
		Сталь Ст3кп ГОСТ 380-71*	11,8	1,57	м
26	-АРИ-7	Слив МС7	4,5	1,96	м
27	-АРИ-8	Слив МС8	4,5	0,5	м
28	ТУ 36-2142-78	Винт самонарезающий В6×25	485		
29	ТУ 36-2088-78	Заклепка			
	или ОСТ 3413-017-78	комбинированная	210		
30	ГОСТ 7798-70*	Болт М6×20	8		
31	ГОСТ 5915-70*	Гайка М6	8		
32	ГОСТ 11371-78	Шайба 6	16		
33	ГОСТ 10621-80	Винт 4×25.58.019	84		
34	ГОСТ 10621-80	Винт 3×10.58.019	600		
		Материалы			
35	ГОСТ 7338-77*	Пластина 1, из резины			
		лист ТМКЩ-М-3×50	28,8		м
36	ТУ 6-05-221-367-76	Напыляемый пенополиуретан ППУ-17Н	0,33		м³
37	ГОСТ 2697-75	Пергамин П-300; б=95	72,5		м
38	ТУ 6-02-775-73	Мастика силиконовая „Эластосил 11-06"	0,015		
39	ГОСТ 3916-69	Подкладка из фанеры сеч. 7×40; С=820	30		
40	ГОСТ 24454-80	Брусок 75×75×310	4		
41	1.432.2-17.5-1 100	Прокладка ПУ1Н-1	72,5		м
43	1.432.2-17.3 00ПЗ т.2	Прокладка уплотнител.	302		м
44	ТУ 36-105-1061-82	Клей Н88	0,001		м³

Спецификацию материалов по перегородкам см. лист 72

Зав. ОПОК	Смилянский		ТП 814-2-03.86 -АР
Гл. инж. пр.	Драчук		Здания (модули) из легких металлических конструкций для Минплодоовощхоза СССР
Ст. инж.	Кузнецова		Здание (модуль) М48.48.6,01-10 — Стадия Р, Лист 57, Листов
Ст. инж.	Власова		Схема расположения стеновых панелей и окон — ЦНИИПРОМЗДАНИЙ
Н. контр.	Драчук		

Привязан

Инв. N

Инв. N подл. | Подпись и дата | Взам. инв. N

Альбом II

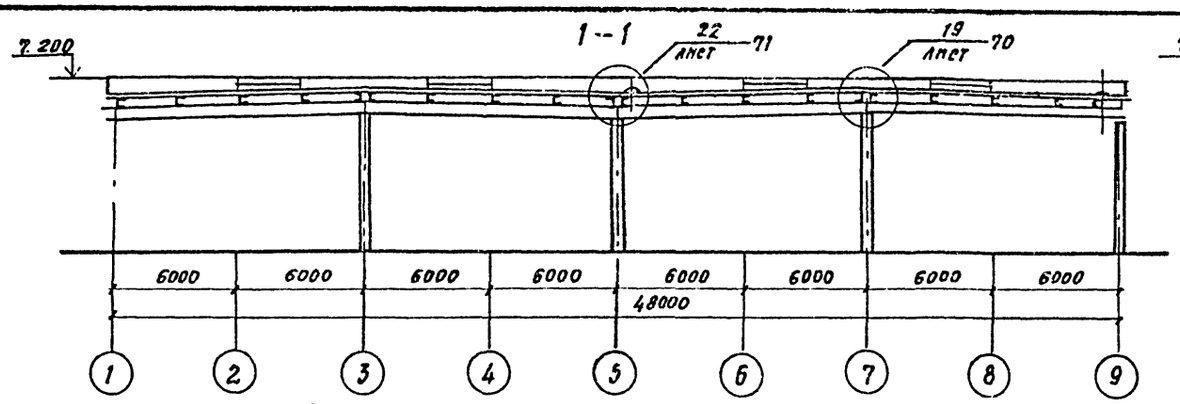

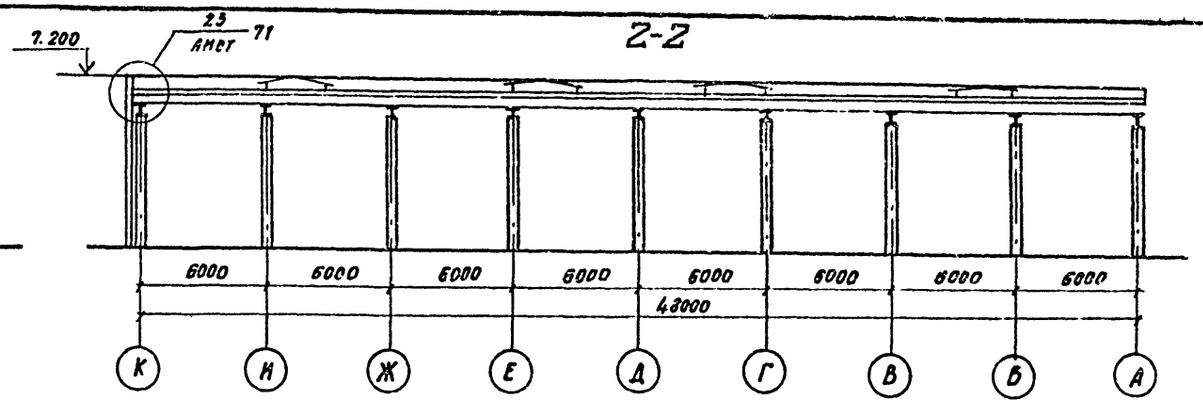

Схема расположения панелей покрытия и водосточных воронок

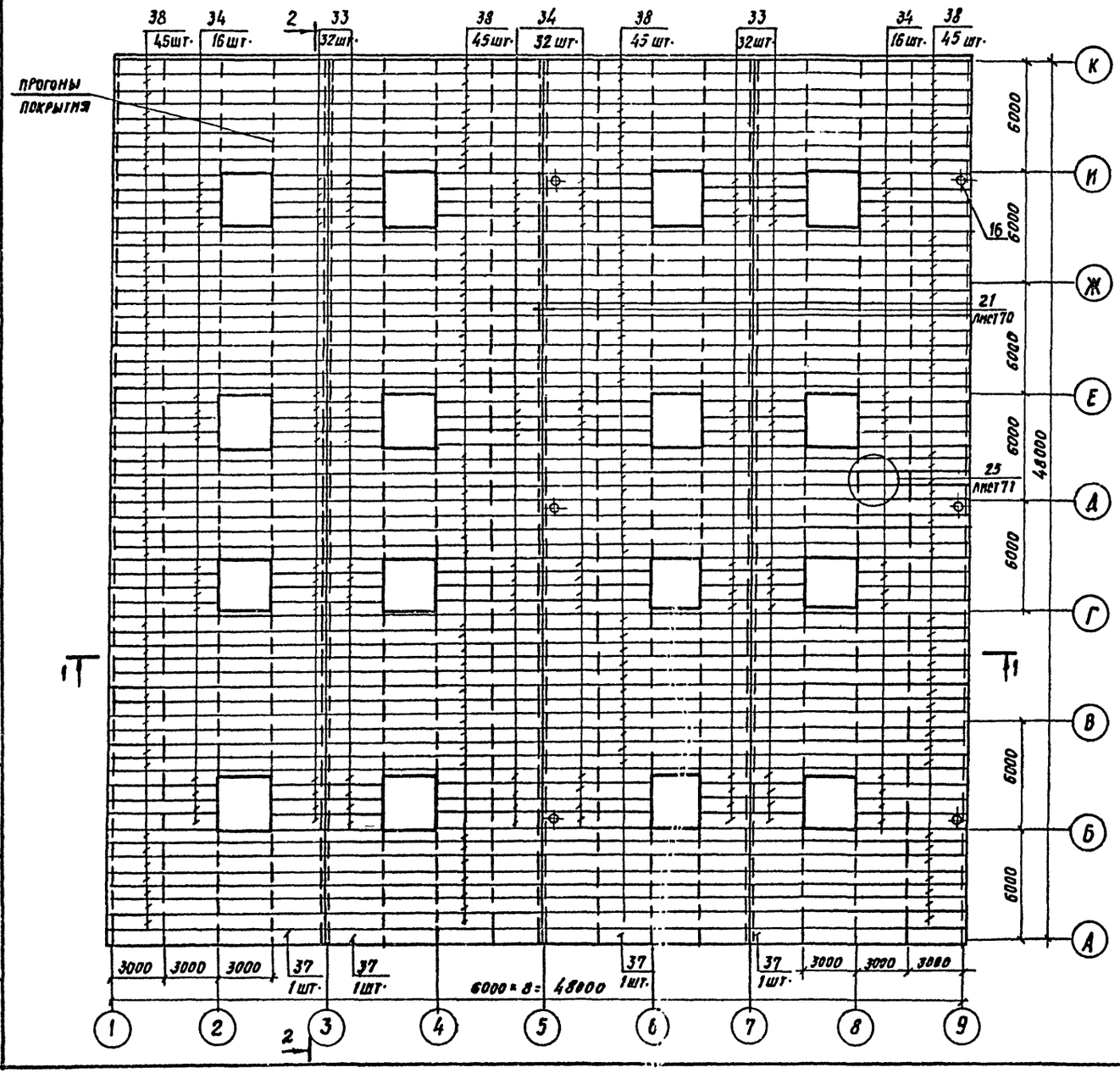

Зав. отд.	Поваляев		
Зав. гр.	Жиронов		
Ст. инж.	Синицына		
Ст. техн.	Моргачева		
Ст. техн.	Харитонова		
Н. контр.	Синицына		

Привязан

Инв. №

ТП 814-2-03.86 -АР

Здания (модули) из легких металлических конструкций для Минплодоовощхоза СССР

Здание (модуль) Д48.48.6.0.1-10

Стадия	Лист	Листов
Р	58	

Схема расположения панелей покрытия и водосточных воронок

ЦНИПРОМЗДАНИЙ

Инв. № подл. | Подпись и дата | Взам. инв. №

21274-02 61

Альбом II

Марка, поз.	Обозначение	Наименование	Кол.	Масса ед., кг.	Примечание
		Документация			
		Пояснительная записка			
		Детали			
1		Элемент фасонный ЭФ1	72	5.89	шт.
2		ЭФ2	72	7.22	
3		ЭФ3	12	0.22	
4	2.460-17.2 12	Фартук МС34 а = 580 мм	36	7.04	
5	21	Компенсатор МС47	—	4.01	
6	23	Костыль МС49	100	0.21	
7	24	Фартук МС50 шириной 145 мм	36	4.33	
8	25	Поддон МС51	6	7.86	
		Стандартные изделия			
		Панели покрытия			
33		ПДС 304×78×14×0.8А	64	47.6	шт.
34		ПДС 604×78×14×0.8А	64	94.6	шт.
37		ПДС 1196×55×14×0.8А	4	129.7	
38		ПДС 1196×78×14×0.8А	120	187.8	шт.
16		Воронка водосточная ТУ 44-9-89-76	6	25.7	компл.
18		Гвоздь кровельный К3,5×40 ГОСТ 4030-63	200	0.00278	шт.
19		С шайбой из белой жести ГОСТ 13345-78	100		шт.
9		Болт М8×90 ГОСТ 7798-70*	100	0.06781	шт.

Марка, поз.	Обозначение	Наименование	Кол.	Масса ед., кг.	Примечание
10		Гайка М8 ГОСТ 5915-70*	100		шт.
11		Шайба Ш8 ГОСТ 11371-78	100		"
12		Болт М8×70 ГОСТ 7798-70*	100	0.03314	шт.
13		Гайка М8 ГОСТ 5915-70*	100		"
14		Шайба Ш8 ГОСТ 11376-78	100		"
17		Гвоздь толевый 2,5×32 ГОСТ 4029-63	155	0.00128	шт.
20		Заклепка комбинированная ЗК-12 ТУ36-2088-78	7000	0.00275	шт.
15		Винт самонарезающий В6×25 ТУ36-2142-78	2790	0.0081	шт.
		Материалы			
21		Уголок $\frac{\text{Б63×40×5 С-100 ГОСТ 8510-72}}{\text{Ст.2 СП ГОСТ 535-79}}$	100	0.39	шт.
22		Пенополиуретан заливочный 17Н ТУ6-05-221-367-76	9,6	50	м³
23		Наклонный бортик из пенополиуретана Δ 150×150	50	0.6	пм.
24		Доборный утеплитель из пенополиуретана	1,8	50	м³
25		Эластичная прокладка по форме профиля панели	400	1.5	п.м.
26		Шнур асбестовый Ф5мм ГОСТ 1779-72	840		кг
27		Доска II сорта $\frac{\text{50×140 ГОСТ 24454-80}}{\text{сосна, ель } \varphi = 10 \pm 2\%}$	0,35	500	м³
28		Гидробутил К-7 ТУ71-27-96-82	2000	1.6	м²
29		Мастика каучуковая КН-2 ГОСТ 24064-80	1980		кг
30		Клей-герметик „Эластосил 71-06" ТУ6-02-775-73	511		кг
31		Клей каучуковый 88-Н ТУ38-105540-73	25,4		кг
32		Эмаль ХП-799* ТУ84-618-75	961		кг
42		Брус II сорта $\frac{\text{60×60 К=130 ГОСТ 24454-80}}{\text{сосна, ель, } \varphi = 10 \pm 2\%}$	24		шт.

Зав. отд.	Поваляев	
Зав. гр.	Миронов	
Ст. инж.	Синицына	
Ст. техн.	Маргачева	
Ст. техн.	Харитонова	
Н. контр.	Синицына	

ТП 814-2-03.86 -АР

Здания (модули) из легких металлических конструкций для Минплодоовощхоза СССР

Здание (модуль) М48.48.6,0.1-10

Стадия	Лист	Листов
Р	59	

Схема расположения панелей покрытия и водосточных воронок. Спецификация

ЦНИИПРОМЗДАНИЙ

Привязан:

Инв. №

Инв. № подл. | Подпись и дата | Взам. инв. №

21274-02 62

Альбом II

План на отм. 0.000

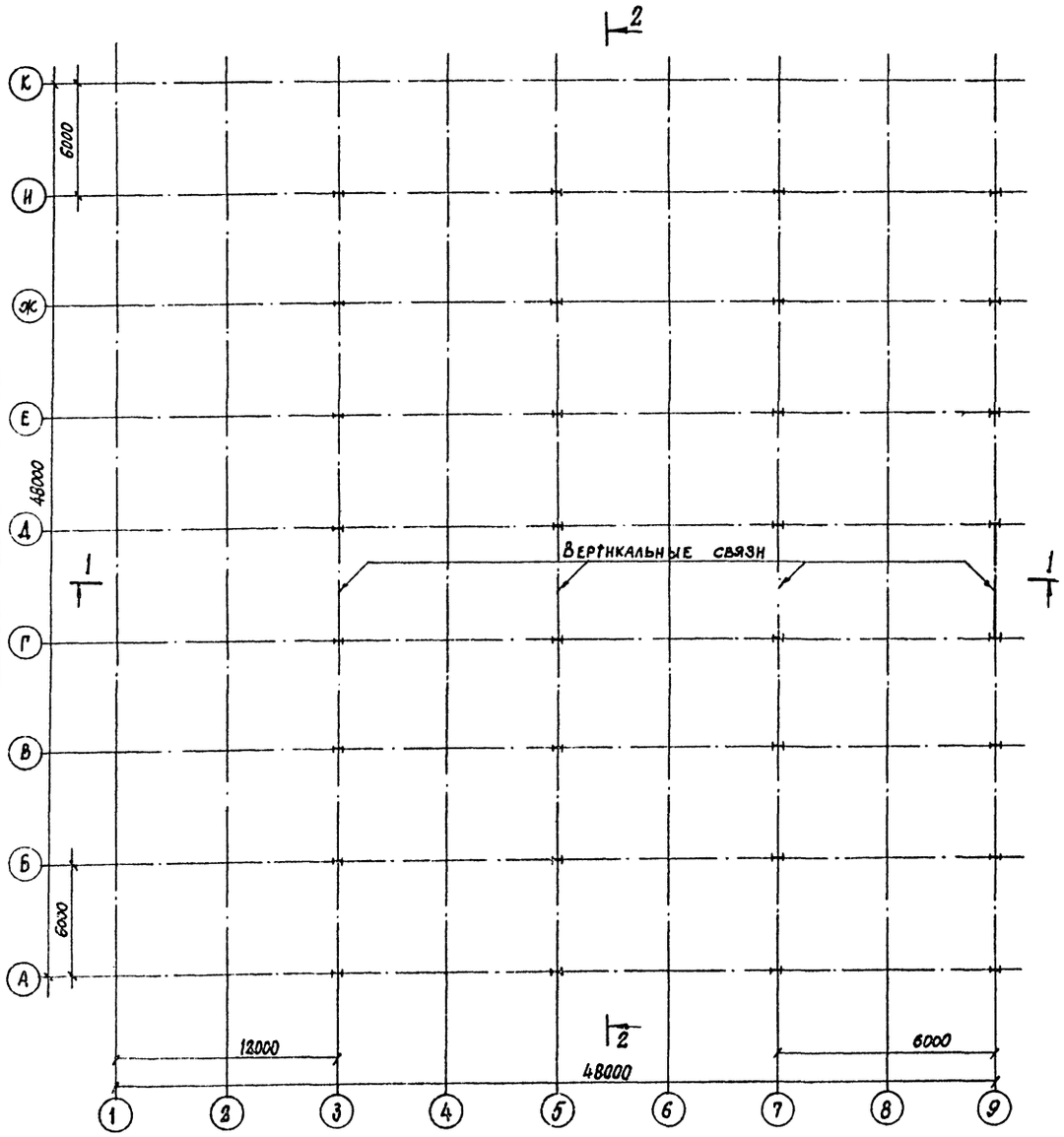

Окраска ХП-799 за 2 раза
Монопанель
Армогидробутил АК-7-1 слой
Пенополиуретан-60
Стальной оцинкованный настил
по стальным прогонам

Разрез 1-1

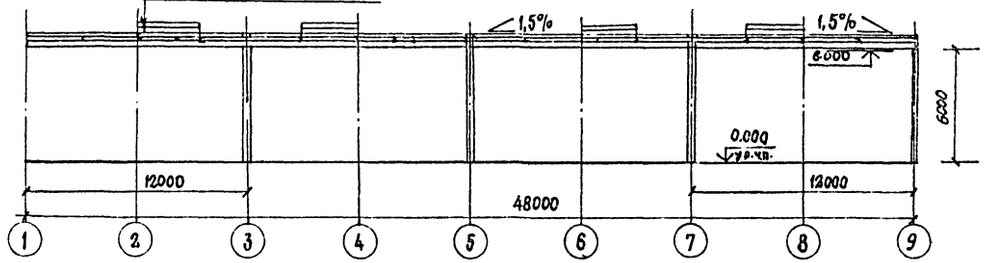

Разрез 2-2

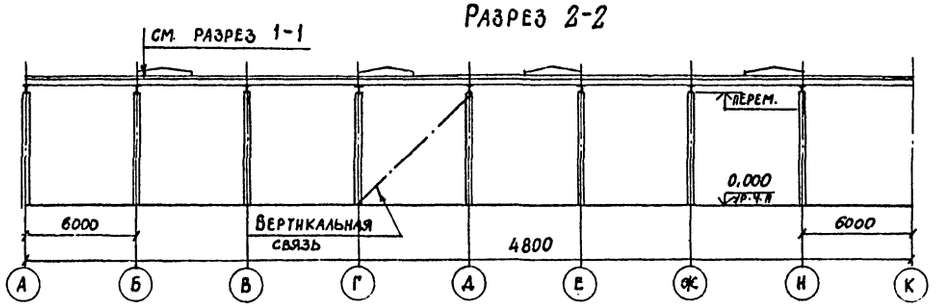

План кровли

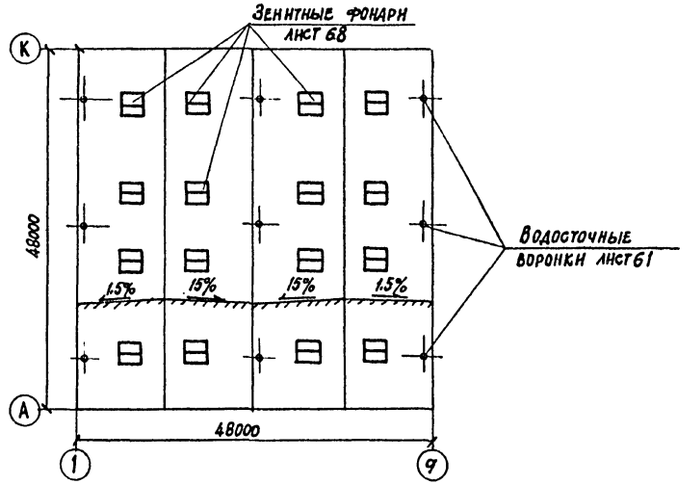

Гл. инж. пр.	Любавин		ТП 814-2-03.86
Нач. отд.	Аронов		
Гл. констр.	Иванов		Здания (модули) из легких металлических конструкций для Минпродовощхоза СССР
Гл. арх. отд.	Никулин		
Гл. арх. пр.	Теймуразян		
Рук. гр.	Смотрицкин		Здание (модуль) М 48.48.6,0.0-11
Ст. техн.	Колпакова		
Н. контр.	Никулин		План на отм. 0.000. Разрезы 1-1, 2-2. План кровли.

Стадия	Лист	Листов
Р	60	

Госстрой СССР Проектный институт № 2 г. Москва

Привязан

Инв. №

Инв. № подл. | Подпись и дата | Взам. инв. №

21274-02 63 Копировал: Герман Формат

Альбом II

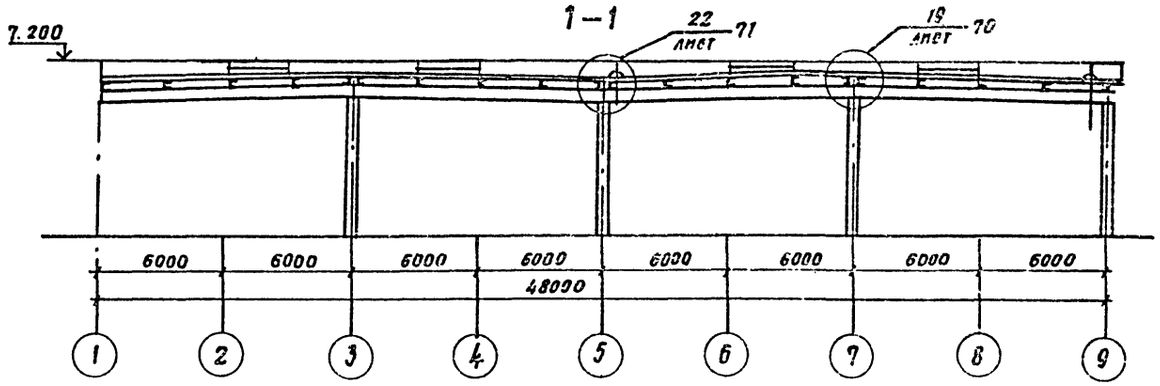

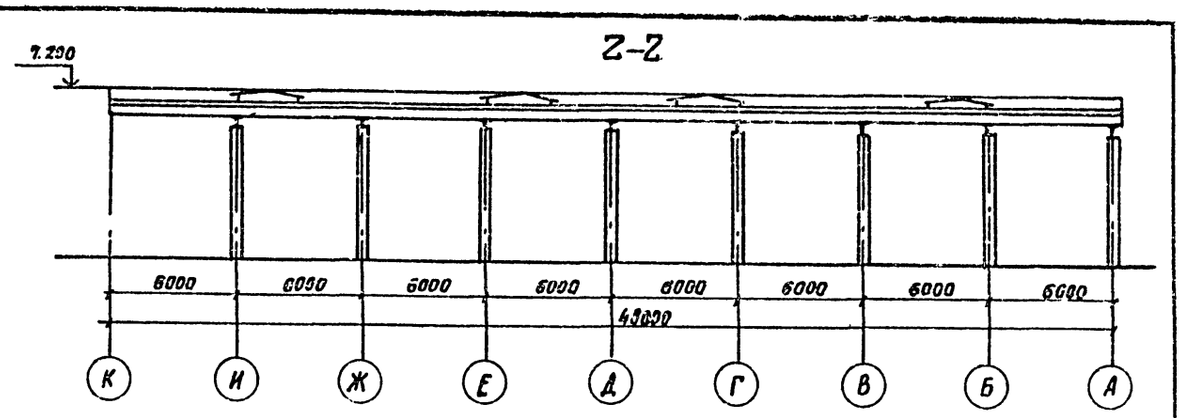

Схема расположения панелей покрытия и водосточных воронок

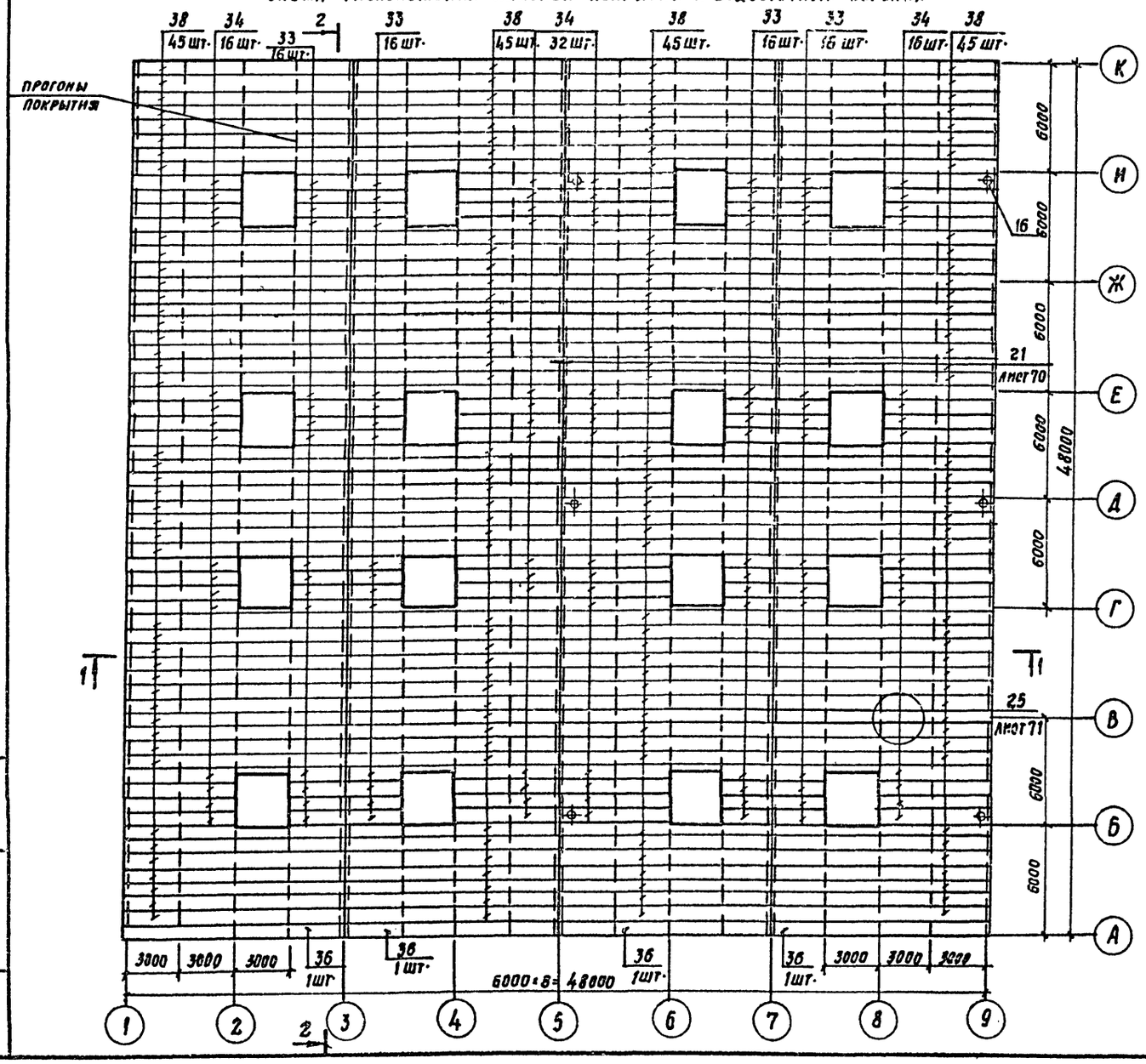

Инв. № подл.	Подп. и дата	Взам. инв. №	

Зав. отд.	Поваляев	
Зав. гр.	Миронов	
Ст. инж.	Синицына	
Ст. техн.	Моргачева	
Ст. техн.	Харитонова	
Н. контр.	Синицына	

Привязан

Инв. №

ТП 814-2-03.86 -АР

Здания (модули) легких металлических конструкций для Минплодоовощхоза СССР

Здание (модуль) М 48.48.6.0.0-11

Стадия	Лист	Листов
Р	61	

Схема расположения панелей покрытия и водосточных воронок

ЦНИПРОМЗДАНИЙ

Альбом II

Марка, поз.	Обозначение	Наименование	Кол.	Масса ед., кг.	Приме-чание
		Документация			
		Пояснительная записка			
		Детали			
1		Элемент фасонный ЭФ1	72	5.89	шт.
2		ЭФ2	72	7.22	
3		ЭФ3	12	0.22	
4	2.460-17.2 12	Фартук МС34 а = 580 мм	—		
5	21	Компенсатор МС47	—		
6	23	Костыль МС49	—	0.21	
7	24	Фартук МС50 шириной 145 мм.	—		
8	25	Поддон МС51	6	7.86	
		Стандартные изделия			
		Панели покрытия			
33		ПДС304×78×14×0.8А	64	47.6	шт.
34		ПДС604×78×14×0.8А	64	94.6	шт.
36		ПДС 1196×30×14×0.8А	4	71.4	
38		ПДС1196×78×14×0.8А	180	187.8	шт.
16		Воронка водосточная ТУ44-3-89-76	6	25.7	компл.
18		Гвоздь кровельный К3,5×40 ГОСТ 4030-63	—	0,00278	шт.
19		с шайбой из белой жести ГОСТ 13345-78	—		шт.
9		Болт М8×90 ГОСТ 7798-70*	—	0.06781	шт.

Марка, поз.	Обозначение	Наименование	Кол.	Масса ед., кг.	Приме-чание
10		Гайка М8 ГОСТ 5915-70*	—		шт.
11		Шайба Ш8 ГОСТ 11371-78	—		"
12		Болт М8×70 ГОСТ 7798-70*	—	0.03314	шт.
13		Гайка М8 ГОСТ 5915-70*	—		"
14		Шайба Ш8 ГОСТ 11378-78	—		"
17		Гвоздь толевый 2,5×32 ГОСТ 4029-63	—	000128	шт.
20		Заклепка комбинированная ЗК-12 ТУ36-2088-78	7000	0.00275	шт.
15		Винт самонарезающий 8,6×25 ТУ36-2142-78	2790	0.0081	шт.
		Материалы			
21		Уголок 63×40×5 Б-100 ГОСТ 8510-72 / Ст2сп ГОСТ 535-79	—	0.39	шт
22		Пенополиуретан заливочный 17Н ТУ6-05-221-367-76	9,0	50	м³
23		Наклонный вортик из пенополиуретана Δ 150×150	—	0.6	п.м.
24		Доборный утеплитель из пенополиуретана	—	50	м³
25		Эластичная прокладка по форме профиля панели	403	1.5	п.м.
26		Шнур асбестовый Ф 5мм ГОСТ 1779-72	840		кг
27		Доска II сорта 50×140 ГОСТ 24454-80 / сосна, ель, Ч=10±2%	—	500	м³
28		Гидробутил К-7 ТЧ 21-27-96-82	1875	1.6	м²
29		Мастика каучуковая КН-2 ГОСТ 24064-80	1890		кг
30		Клей-герметик «Эластосил 11-06» ТУ6-02-775-75	500		кг
31		Клей каучуковый 88-Н ТУ38-105540-73	26		кг
32		Эмаль ХП-799 ТУ84-618-75	961		кг
42		Брус II сорта 60×60 К=130 ГОСТ 24454-80 / сосна, ель, Ч=10±2%	24		шт.

Зав. отд.	Повлаяев		ТП 814-2-03.86 -АР
Зав. гр.	Миронов		Здания (модули) из легких металлических конструкций для Минплодоовощхоза СССР
Ст. инж.	Синицына		Здание (модуль) М48.48.6, 0.0-11
Ст. техн.	Моргачева		Стадия Р; Лист 62; Листов
Ст. техн.	Харитонова		Схема расположения панелей покрытия и водосточных воронок. Спецификация
Н. контр	Синицына		ЦНИИПромзданий

Привязан:

Инв. №

Инв.№ подл. | Подпись и дата | Взам. инв.№

Альбом II

План на отм. 0.000

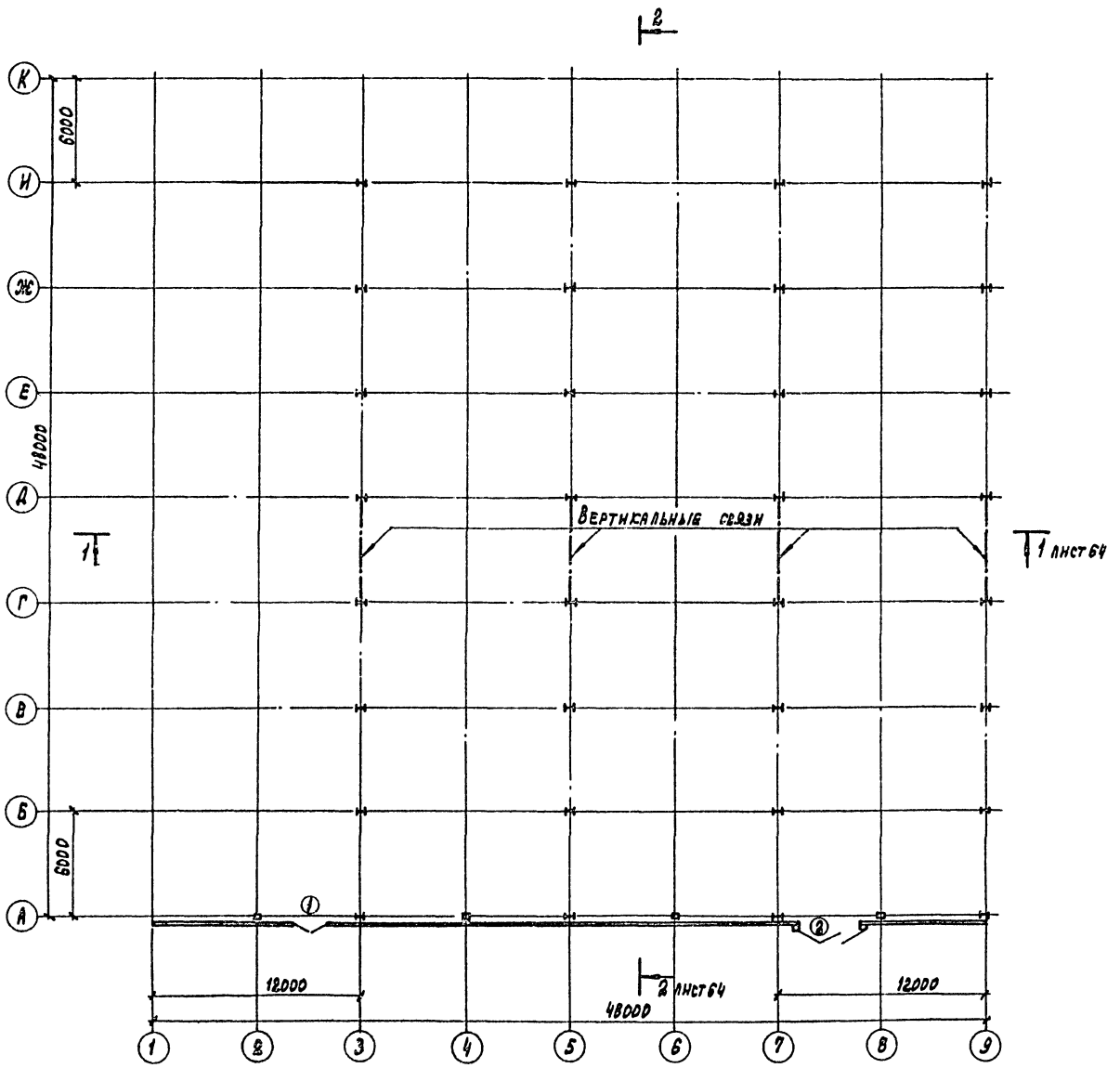

Спецификация элементов заполнения проемов ворот и дверей

Марка, поз.	Обозначение	Наименование	Кол.	Масса ед. кг	Примечание
1	1.436.2-18	Дверь стальная 2 ДСУ-2,0×2,4	1		
2	1.435.2-20	Ворота РСВ-К 3,6×3,6	1		

План кровли

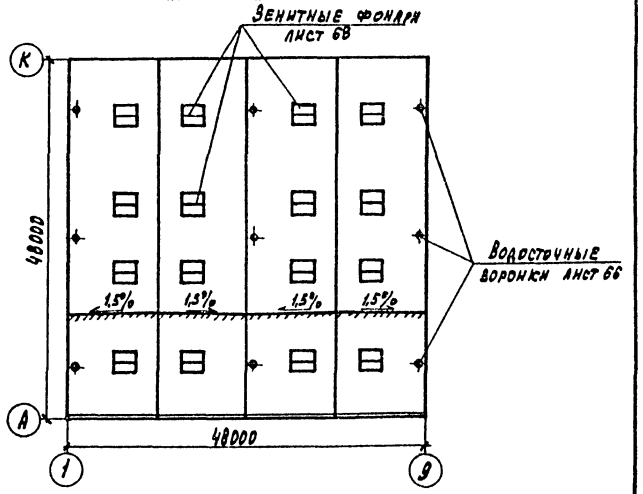

Гл. инж. пр.	Любавин		
Нач. отд.	Аронов		
Гл. конст.	Иванов		
Гл. арх. отд.	Никулин		
Гл. арх. пр.	Теймуразян		
Рук. гр.	Смотрицкий		
Архит.	Княжева		
Ст. техн.	Колпакова		
Н. контр.	Никулин		

ТП 814-2-03.86 -АР

Здания (модули) из легких металлических конструкций для Минплодоовощхоза СССР

Здание (модуль) М 48.48.6, 0.1-12

Стадия	Лист	Листов
Р	63	

План на отм. 0.000. План кровли

Госстрой СССР Проектный институт № 2 г. Москва

Привязан

Инв. №

Инв. № подл. | Подпись и дата | Взамен инв. №

21274-02 66 Копировал: Графская Формат

Альбом II

Фасад 1-9

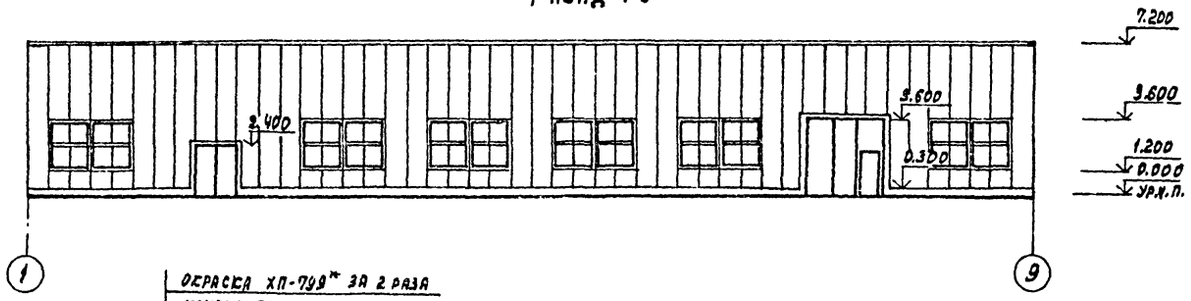

Окраска ХП-799* за 2 раза

Монопанель:

Армогидроизол АК-7 – 1 слой

Пенополиуретан – 80

Стальной оцинкованный настил по стальным прогонам

Разрез 1-1

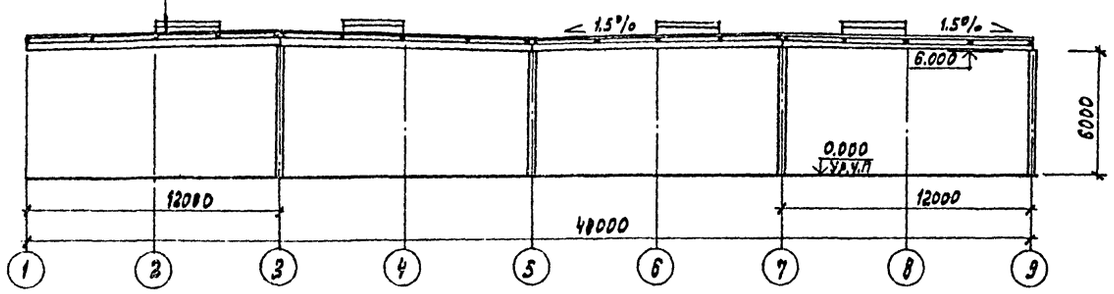

Разрез 2-2

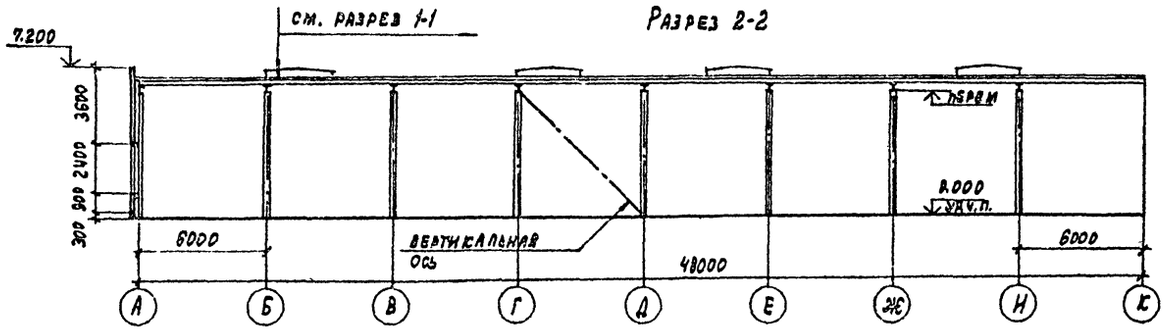

Привязан

Инв. №

Гл. инж. пр.	Любавин		ТП 814-2-03.86 -АР
Нач. отд.	Арнов		Здания (модули) из легких металлических конструкций для минплодоовощхоза СССР
Гл. конст.	Иванов		
Гл. арх. отд.	Никулин		Здание (модуль) м48.48.6, а1-12
Гл. арх. пр.	Теймуразян		Стадия: Р; Лист: 64; Листов:
Рук. гр.	Сотрицкий		Фасад 1-9. Разрезы 1-1, 2-2
Архит.	Княжева		Госстрой СССР Проектный институт №2 г. Москва
Ст. техн.	Колпакова		
Н. контр.	Никулин		

Инв. № подл. | Подпись и дата | Взамен инв. №

Калировал: Графская 24274-02 67 формат

Альбом II

Схема расположения стеновых панелей и окон

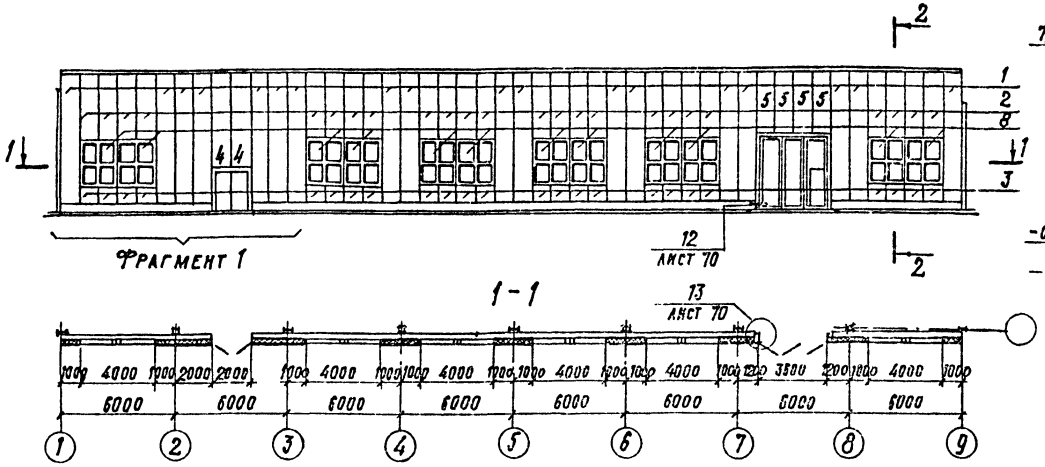

2-2

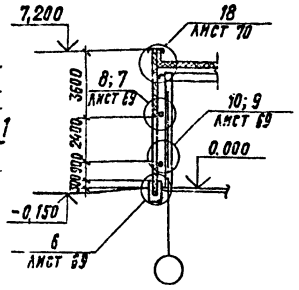

Крепление панелей. Фрагмент 1

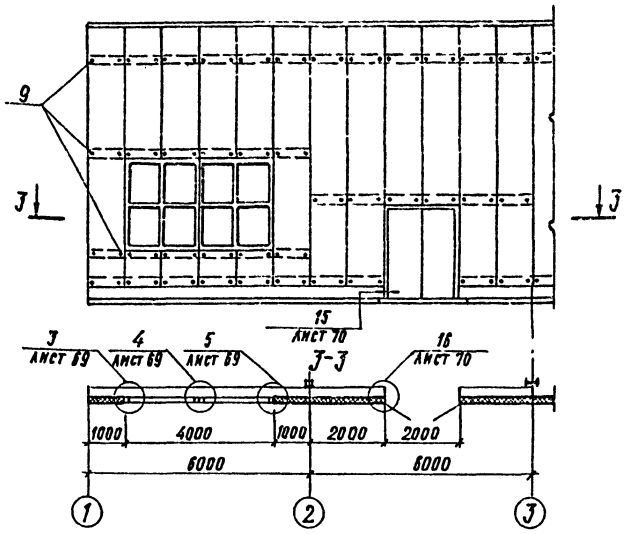

Спецификация к схеме расположения стеновых панелей и окон

Марка, поз.	Обозначение	Наименование	Кол.	Масса ед., кг	Примечание
		Металлические изделия			
	1.432.2-17.11.3.00	Панель стеновая			
1		1ПТС 688.1016.91-С0.8	18	134.2	
2		1ПТС 358.1016.91-С0.8	24	69.8	
3		1ПТС 88.1016.91-С0.8	24	17.2	
4		1ПТС 478.1016.91-С0.8	2	93.2	
5		1ПТС 338.1016.91-С0.8	4	65.9	
8	Серия 1.436-10 (проект 149 ГСАК)	Окно 2.0×24; ПСГСП 20-24	12	118.1	
9	Серия 1.432.2-17.5-1 140	Комплект деталей КД2-4	360	0.127	
12	1.432.2-17.5-1 020	Слив ПГ2-3	30.6	1.06	м
13	- АРИ-1	Слив МС1	6	4.02	
14	- АРИ-5	Слив МС5	48.0	0.9	м
15	- АРИ-4	Элемент			
		примыкания МС4	6	1.24	
16	-АРИ-3	Анкер МС3	36	0.48	
17	ГОСТ 103-76	Полоса 8×70×120			
		Сталь ВСт3кп2			
		ГОСТ 380-71*	36	0.53	
18	проект 149 (ГСАК)	Элемент			
	док. 149.01.00.00.07	крепления	24	0.62	
19	АРИ-2	Элемент			
		примыкания МС2	6	2.2	
20	проект 149 (ГСАК)	Элемент			
	док. 149.01.05.00.00	примыкания	24	1.42	
21	проект 149 (ГСАК)	Элемент			
	док. 149.01.03.00.00	примыкания	12	1.85	
22	ГОСТ 22233-83	Полоса 2×45×2400			
		алюминий АД31-Т5	12	0.8	
23	-АРИ-6	Слив МС6	41.9	1.7	м
24	ГОСТ 19772-74*	Уголок 80×63×4,0	14.5	4,26	м
25	ГОСТ 103-76	Лист 2×С0			
		Сталь ВСт3кп ГОСТ 380-71*	11.8	1,57	м
26	-АРИ-7	Слив МС7	4.5	1.96	м
27	-АРИ-8	Слив МС8	4.5	0.5	м
28	ТУ 36-2142-78	Винт самонарезающий В6×25	485		
29	ТУ 36-2088-78	Заклепка			
	или ОСТ 3413-017-78	комбинированная	210		
30	ГОСТ 7798-70*	Болт М6×20	8		
31	ГОСТ 5915-70*	Гайка М6	8		
32	ГОСТ 11371-78	Шайба 6	16		
33	ГОСТ 10621-80	Винт 4×25.58.019	84		
34	ГОСТ 10621-80	Винт 3×10.58.019	600		
		Материалы			
35	ГОСТ 7338-77*	Пластина 1 из резины			
		лист ТМКЩ-М-3×50	28.8		м
36	ТУ 6-05-221-367-76	Напыляемый пенополиуретан ППУ-17Н	0.33		м³
37	ГОСТ 2697-75	Пергамин П-300; В=95	72.5		м
38	ТУ 6-02-775-73	Мастика силиконовая „Эластосил 11-06"	2.015		м³
39	ГОСТ 3916-69	Подкладка из фанеры сеч. 7×40; ℓ=820	30		
40	ГОСТ 24454-80	Брусок 75×75×310	4		
41	1.432.2-17.5-1 100	Прокладка ПУ1н-1	72.5		м
43	1.432.2-17.3 00 ПЗт.2	Прокладка уплотнител.	302		м
44	ТУ 36-105-1061-82	Клей Н88	0.001		м³

Спецификацию материалов по перегородкам см. лист 72

Зав. ОНОК	Милянский		ТП 814-2-03.86 -АР
Гл. инж. пр.	Дранчук		Здания (модули) из легких металлических конструкций для минплодоовощхоза СССР
Ст. инж.	Кузнецова		Здание (модуль) М48.48.6.0.1-12 — Стадия Р, Лист 65, Листов
Н. контр.	Дранчук		Схема расположения стеновых панелей и окон — ЦНИИПРОМЗДАНИЙ

Привязан

Инв. №

Инв. № подл. | Подпись и дата | Взам. инв. №

Альбом II

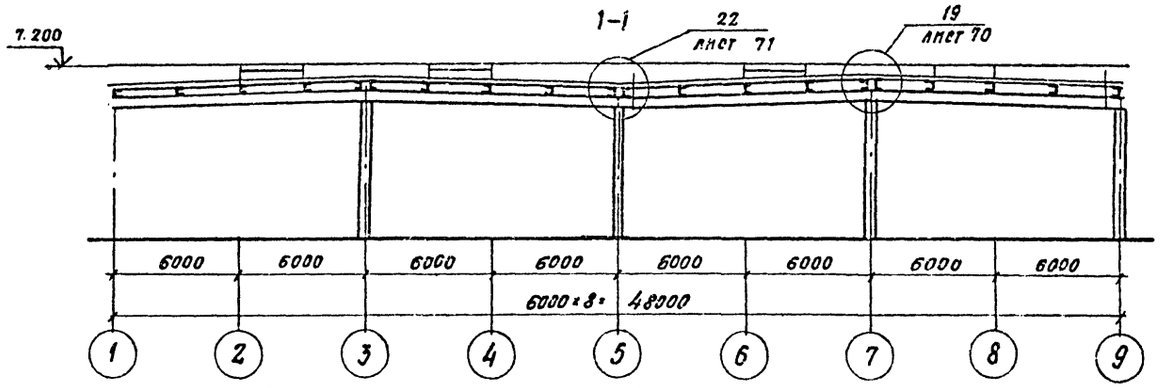

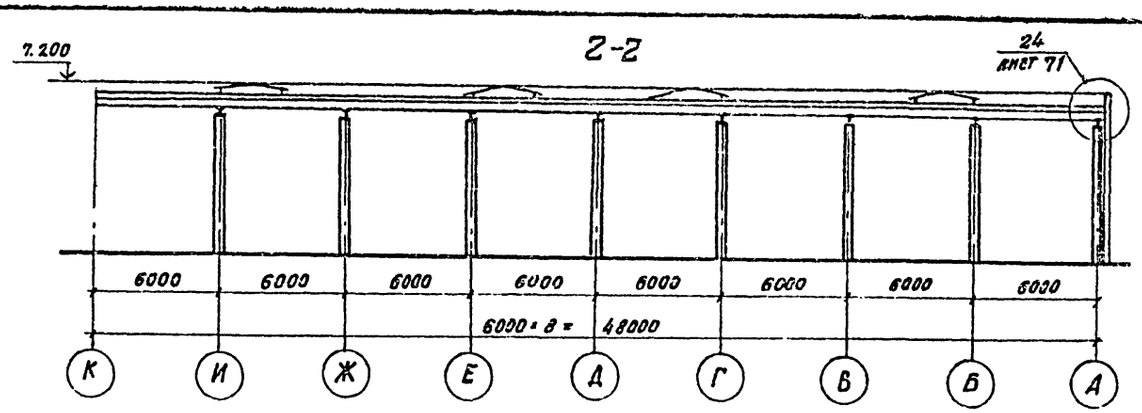

Схема расположения панелей покрытия и водосточных воронок

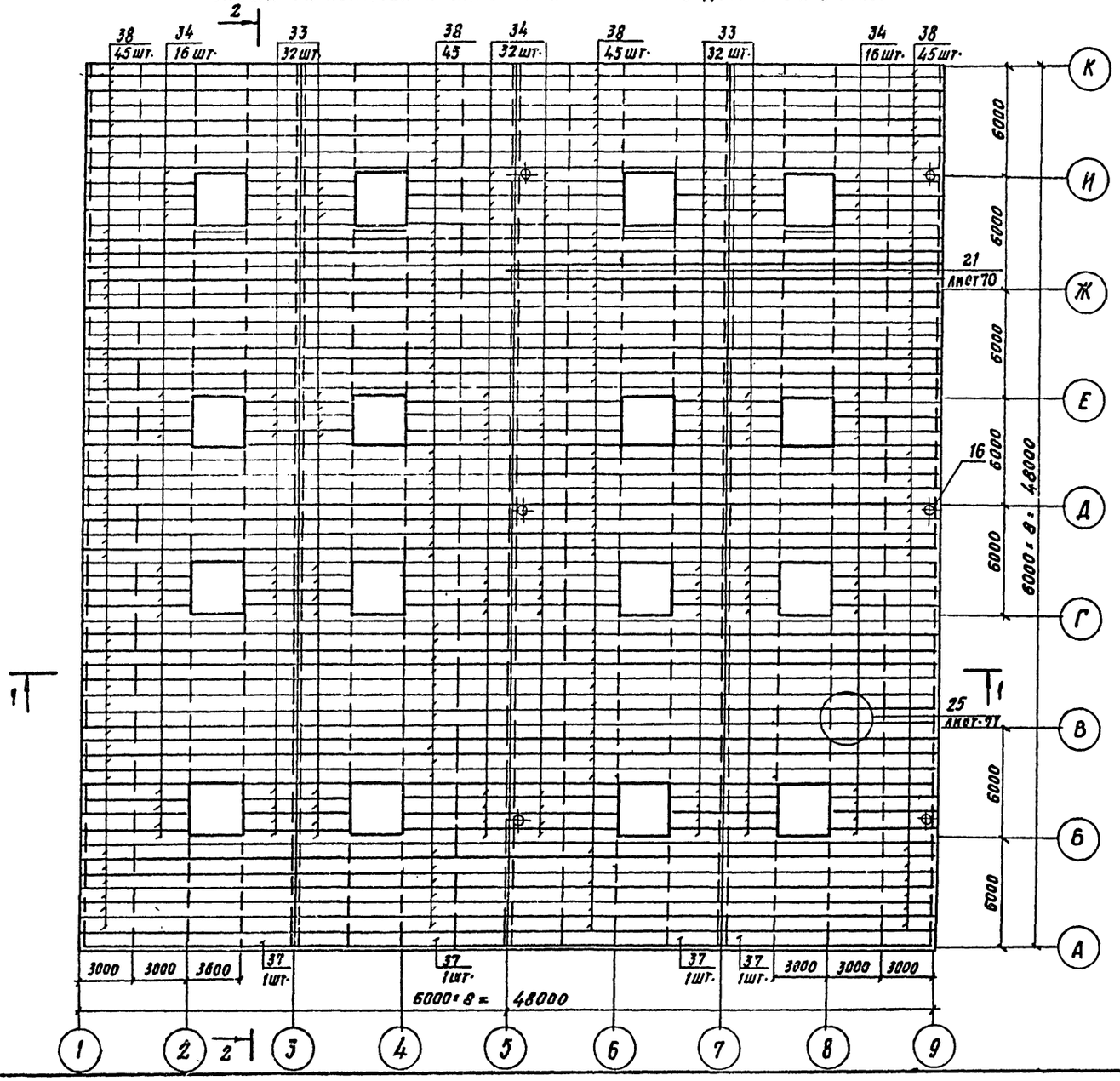

Привязан

Инв. №

Зав. отд.	Поваляев	
Зав. гр.	Миронов	
Ст. инж.	Синицына	
Ст. техн.	Маргачева	
Ст. техн.	Харитонова	
Н. контр.	Синицына	

ТП 814-2-03.86 -АР

Здания (модули) из легких металлических конструкций для Минплодовощхоза СССР

Здание (модуль) М 48.48.6,0.1-12

Стадия	Лист	Листов
Р	66	

Схема расположения панелей покрытия и водосточных воронок

ЦНИПРОМЗДАНИЙ

Инв. № подл. | Подп. и дата | Взам. инв. №

21274-02 69

Альбом II

Марка, поз.	Обозначение	Наименование	Кол.	Масса ед., кг.	Примечание
		Документация			
		Пояснительная записка			
		Детали			
1		Элемент фасонный ЭФ1	72	5.89	шт.
2		ЭФ2	72	7.32	
3		ЭФ3	12	0.32	
4	3.460-17.2 12	Фартук МС34 α = 580 мм	36	7.04	
5	21	Компенсатор МС47			
6	23	Костыль МС49	100	0.21	
7	24	Фартук МС50 шкрипной 145мм	36	4.33	
8	25	Поддон МС51	9	7.86	
		Стандартные изделия			
		Панели покрытия			
33		ПДС 304×78×14×0.8А	64	47.6	шт.
34		ПДС804×78×14×0.8А	64	94.6	шт.
37		ПДС 1196×55×14×0.8А	4	129.7	
38		ПДС 1196×78×14×0.8А	180	187.8	шт.
16		Воронка водосточная ТУ 44-3-89-76	9	23.7	компл.
18		Гвоздь кровельный К3,5×40 ГОСТ 4030-63	200	0.0015	шт.
19		С шайбой из белой жести ГОСТ 13345-78	100		шт.
9		Болт М8×90 ГОСТ 7798-70*	100	0.06781	шт.

Марка поз.	Обозначение	Наименование	Кол.	Масса ед., кг.	Примечание
10		Гайка М8 ГОСТ 5915-70*	100		шт.
11		Шайба Ш8 ГОСТ 11371-78	100		"
12		Болт М8×70 ГОСТ 7798-70*	100	0.03314	шт.
13		Гайка М8 ГОСТ 5915-70*	100		"
14		Шайба Ш8 ГОСТ 11378-78	100		"
17		Гвоздь толевый 2,5×32 ГОСТ 4029-63	155	0.00128	шт.
20		Заклепка комбинированная ЗК-12 ТУ36-2088-78	7000	0.00275	шт.
15		Винт самонарезающий 8б×25 ТУ36-2142-78	2790	0.0081	шт.
		Материалы			
21		Уголок $\frac{\text{б63×40×5 Б-100 ГОСТ 8510-72}}{\text{Ст.2 сп ГОСТ 535-79}}$	100	0.39	шт.
22		Пенополиуретан заливочный 17Н ТУ6-05-221-367-76	10	50	м³
23		Наклонный бортик из пенополиуретана Δ 150×150	50	0.6	п.м.
24		Доборный утеплитель из пенополиуретана	1,8	50	м³
25		Эластичная прокладка по форме профиля панели	400	1.5	п.м.
26		Шнур асбестовый ф5мм ГОСТ 1779-72	840		кг
27		Доска II сорта $\frac{\text{50×140 ГОСТ 24454-80}}{\text{сосна, ель } \Psi=10\pm 2\%}$	0,35	500	м³
28		Гидробутил К-7 ТУ21-27-96-82	2000	1.6	м²
29		Мастика каучуковая КН-2 ГОСТ 24064-80	1980		кг
30		Клей-герметик-эластосил 11-06 * ТУ6-02-775-73	611		кг
31		Клей каучуковый 88-Н ТУ38-105540-73	26		кг
32		Эмаль ХП-799* ТУ84-618-75	861		кг
42		Брус II сорта $\frac{\text{б0×80 } h=130 \text{ ГОСТ 24454-80}}{\text{сосна, ель, } \Psi=10\pm 2\%}$	36		шт.

Зав. отд.	Поваляев	
Зав. гр.	Миронов	
Ст. инж.	Синицына	
Ст. техн.	Моргачева	
Ст. техн.	Харитонова	
Н. контр.	Синицына	

Привязан.

Инв. №

ТП 814-2-03.86

Здания (модуль) из легких металлических конструкций для минплодоовощхоза СССР

Здание (модуль) м 48.48.6, 0.1-12

Стадия	Лист	Листов
Р	67	

Схема расположения панелей

ЦНИИПРОИЗДАНИЙ

Инв. № подл. | Подпись и дата | Взам. инв. №

21274-02 70

Альбом II

Схема расположения зенитных фонарей на покрытии (для всех модулей)

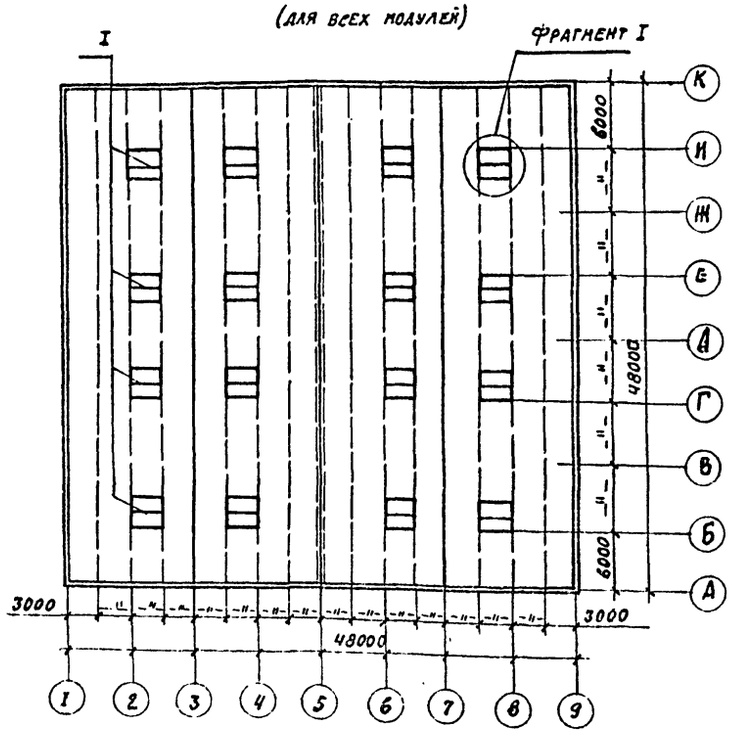

Фрагмент I

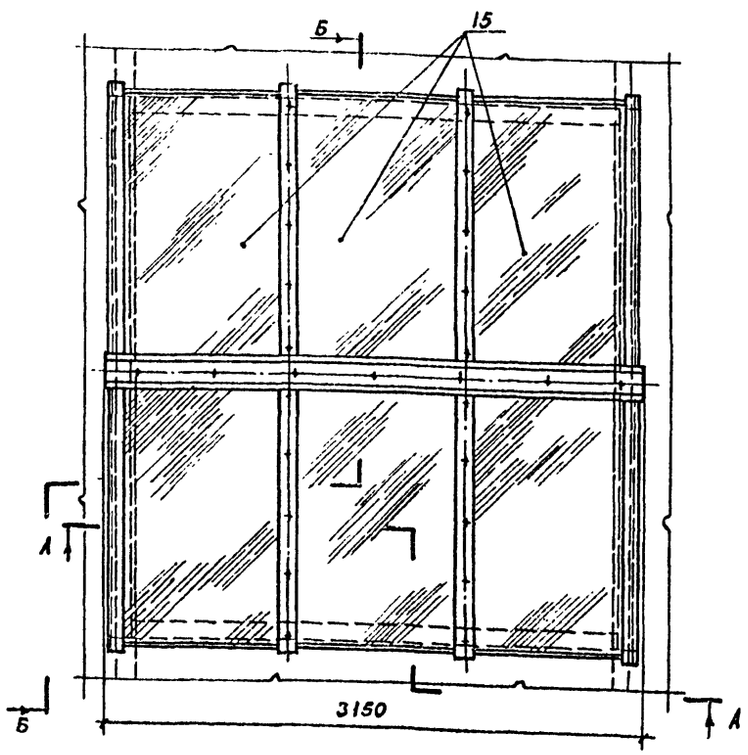

А - А

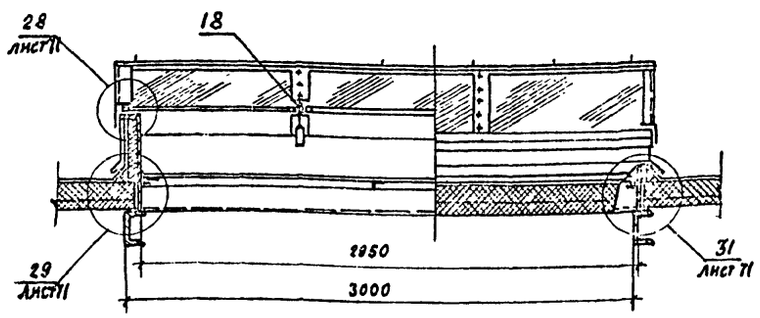

Б - Б

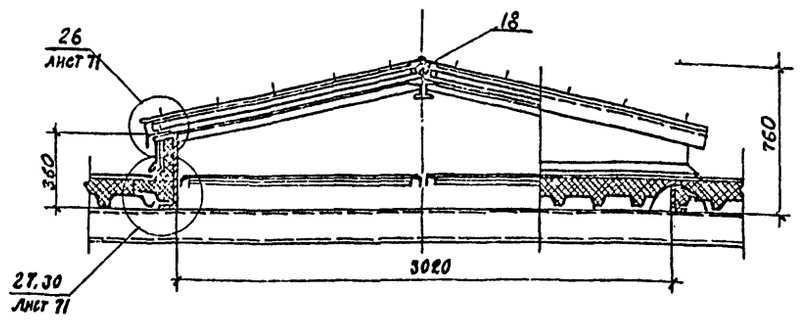

Спецификация к схеме расположения зенитных фонарей на покрытии одного модуля

Марка, поз.	Обозначение	Наименование	Кол.	Масса ед., кг	Примечание
1	ТУ 36-2210-79	Фонарь зенитный Зф-1	16	313,6	* по проекту А320-10/10
2		Нащельник МФ1	32	4,64	
3		Фартук МФ2	32	7,18	
4		Фартук МФ3	32	4,05	
5		Обвязка МФ4	32	3,96	
6		Обвязка МФ5	64	2,44	
7		Штапик МФ6	32	1,29	
8		Штапик МФ7	64	0,72	
9	ГОСТ 7798-70*	Болт М6х65.019	576	14,18	1000 шт.
10	ГОСТ 5915-70*	Гайка М6.5.019	576	2,44	-"-
11	ГОСТ 6958-78	Шайба 6.01.019	576	2,8	-"-
12	ТУ 36-2142-78	Винт самонарезающий			
		4,8х25	864	8,1	-"-
13	ТУ 36-2088-78	Заклепка комбинированная ЗК-12	352	2,75	-"-
14	ГОСТ 4030-63	Гвоздь кровельный К 3,5х60	1440	1,5	-"-

Марка, поз.	Обозначение	Наименование	Кол.	Масса ед., кг	Примечание
15	ГОСТ 24866-81	Стеклопакет СПК1 1640х1030 6-6/20			
		стекло оконное	96	50,7	
16	ТУ 38-1051386-80	Герметик тиоколовый марки УТ-32	16		кг
17	ТУ 38-105540-73	Клей 88-НП	27,7		кг
18	ГОСТ 4640-84	Вата минеральная			
		марки 100	0,48		м³
19	ТУ6-05-221-367-76	Пенополиуретан напенивающийся 17Н	2,0		м³
20		Утеплитель плитный из пенополиуретана	6,0		м³
21		Эластичная прокладка по форме профиля панели	6,1	1,5	п.м.
22	ТУ 6-02-775-73	Клей герметик "Эластосил У-06"	1,6		кг
23	ТУ 21-27-96-82	Гидробутил К-7	144	1,6	м²
24	ГОСТ 24064-80	Мастика каучуковая			
		КН-2 или КН-3	80	0,9	м²
25	ТУ 84-618-75	Эмаль ХП-799*	22,4		кг

* Проект А320-10/10 А (рабочие чертежи КМД) разработан институтом Гипроспецлегконструкция.

Завод-изготовитель зенитных фонарей Зф-I - Шадринский ЗОСМК.

Привязан

Инв. №

Зав. отд	Александров		ТП 814-2-03.86 -АР
ГИП	Артамонов		
Ст. инж.	Зубарев		Здания (модули) из легких металлических конструкций для Минплодовощхоза СССР
Н. контр	Артамонов		Модули 48.48.6,0.4-1 ÷ 48.48.6,0.1-12

Стадия	Лист	Листов
Р	68	

Схема расположения зенитных фонарей. Фрагмент I

ЦНИИПРОМЗДАНИЙ

Инв. № подл. | Подп. и дата | Взам. инв. №

21274-02 71

Альбом II

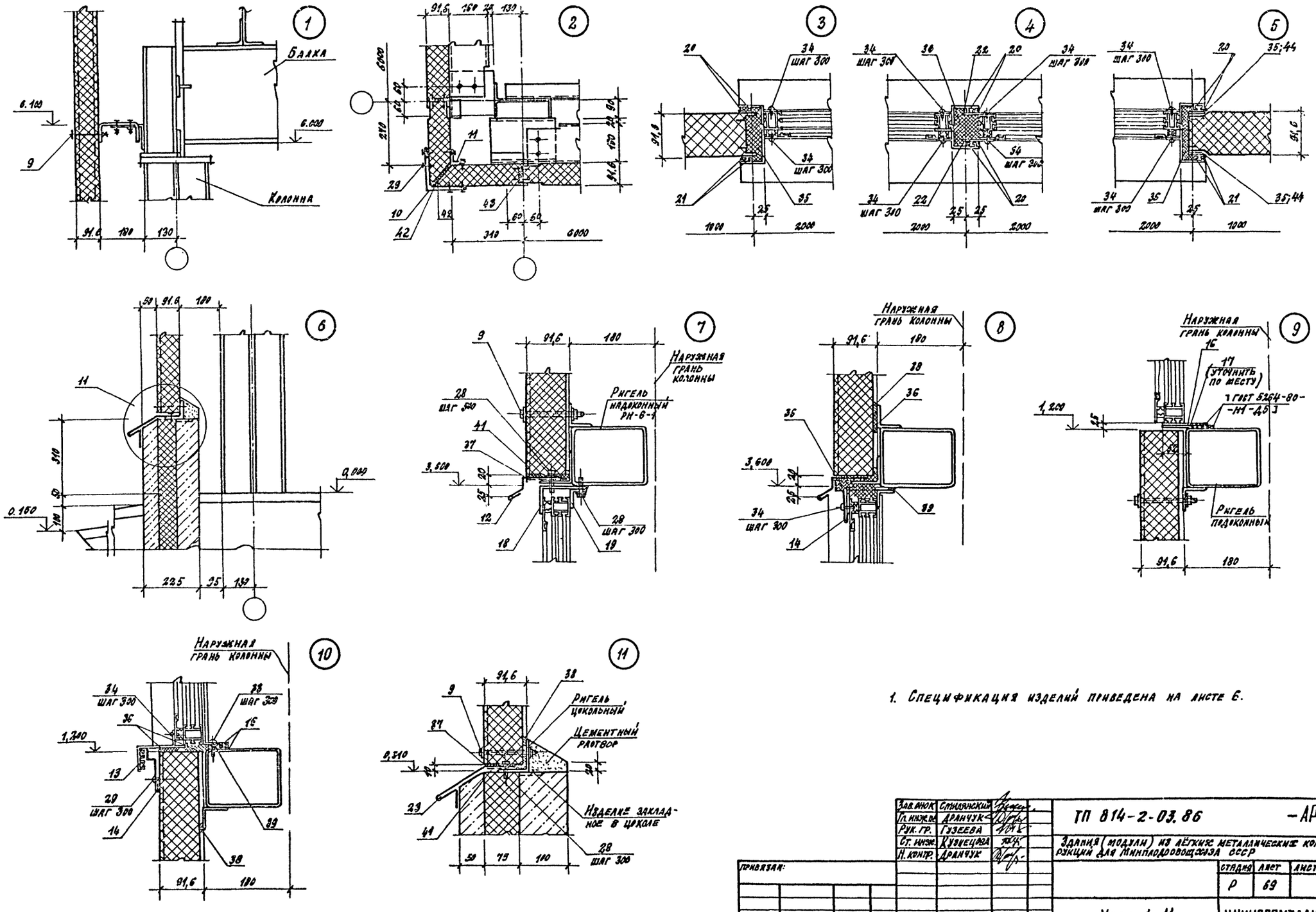

1. Спецификация изделий приведена на листе 6.

Зав. отдел	Смилянский		ТП 814-2-03.86 -АР
Гл. инж. пр.	Дранчук		
Рук. гр.	Гузеева		Здания (модули) из лёгких металлических конструкций для Минплодоовощхоза СССР
Ст. инж.	Кузнецова		
Н. контр.	Дранчук		

Стадия	Лист	Листов
Р	69	

Узлы 1÷11

ЦНИИПРОМЗДАНИЙ

Привязан:

Инв. №

Копировал: 21274-02 72 Формат

Инв. № подл. | Подпись и дата | Взамен инв. №

Альбом I

12

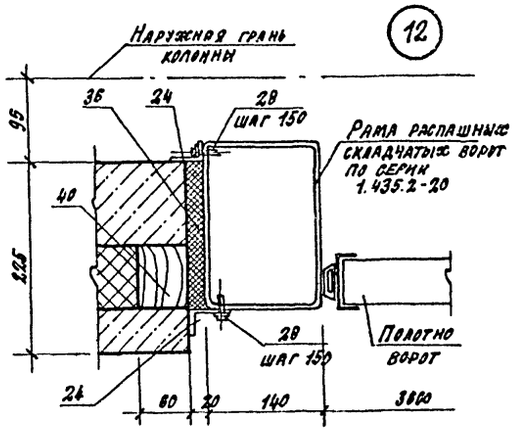

13

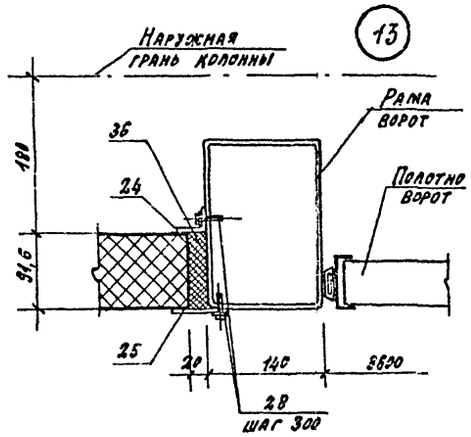

14

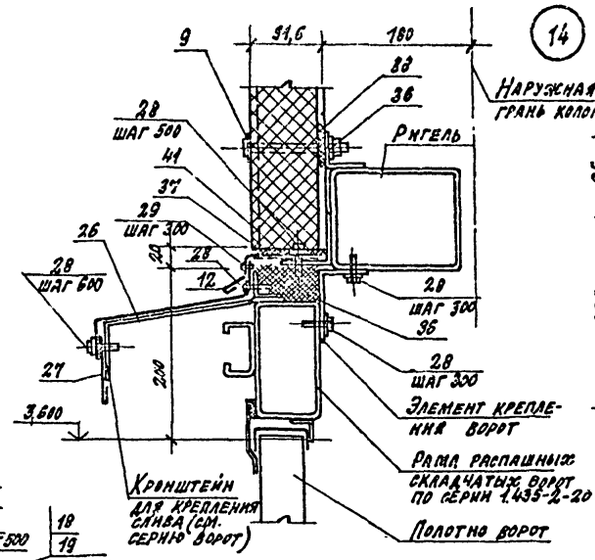

15

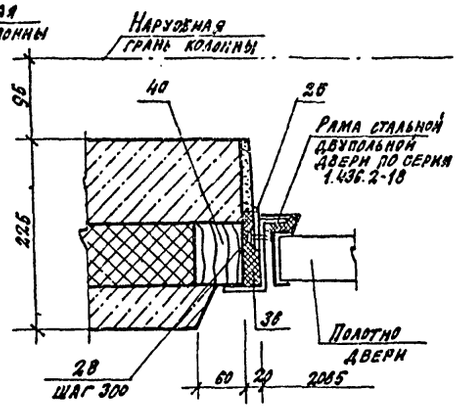

16

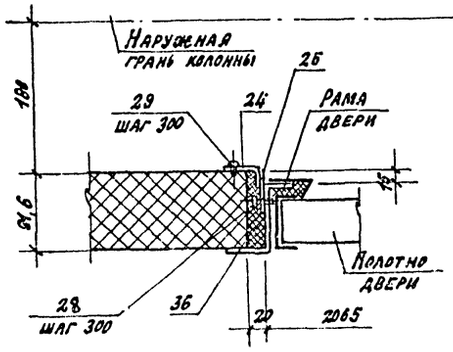

17

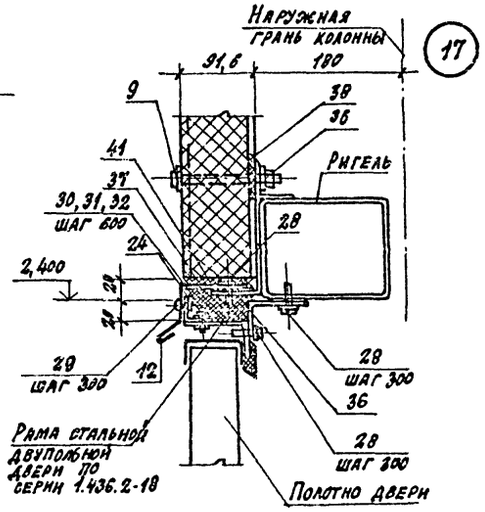

18

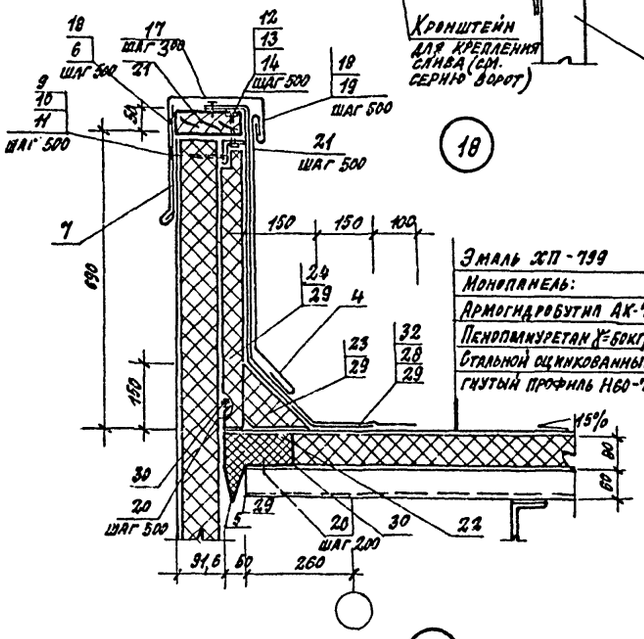

Эмаль ХП-799
Монопанель:
Армогидробутил АК-7
Пенополиуретан γ=60кг/м^3
Стальной оцинкованный гнутый профиль Н60-782-08

19

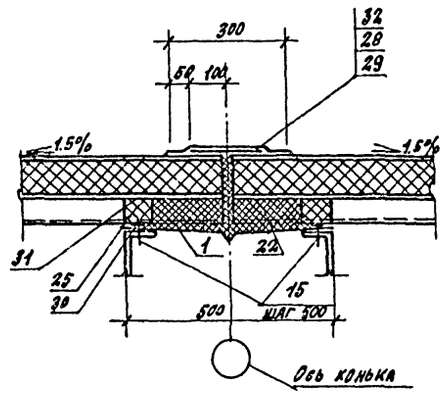

20

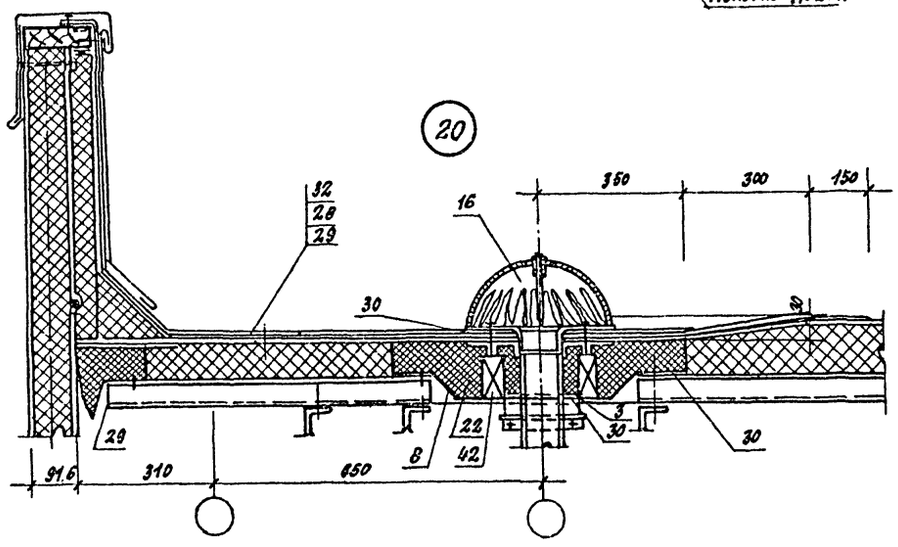

21

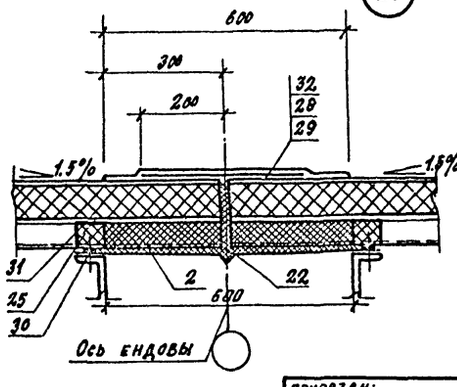

1. Спецификация изделий по узлам 12÷17 приведена на листе 6.
2. Спецификация изделий по узлам 18÷21 приведена на листе 8.

Зав. отд.	Поваляев		
Гл. инж. пр.	Дранчук		
Зав. гр.	Миронов		
Рук. гр.	Гузеева		
Ст. инж.	Кузнецова		
Ст. инж.	Синицына		
Ст. техн.	Моргачёва		
Ст. техн.	Харитонова		
Н. контр.	Дранчук		

ТП 814-2-03.86 -АР

Здания (модули) из легких металлических конструкций для Минплодоовощхоза СССР

Стадия	Лист	Листов
Р	10	

Узлы 12÷21

ЦНИИПРОМЗДАНИЙ

Привязан:

Инв. №

Инв. № подл. | Подпись и дата | Взамен инв. №

Копировал: 21274-02 73 Формат

Альбом II

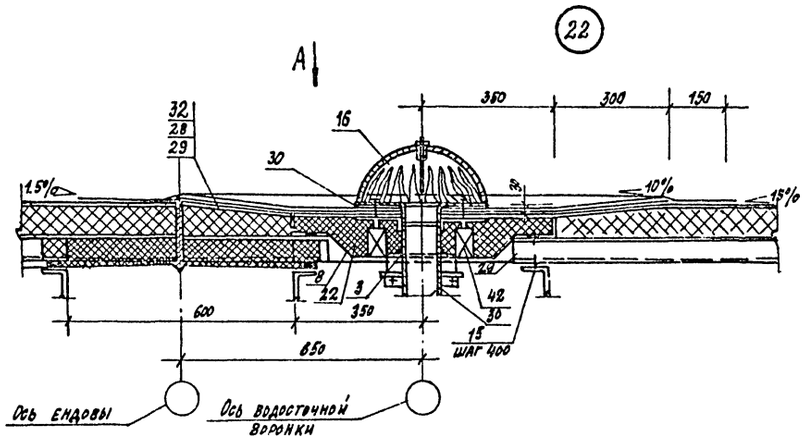

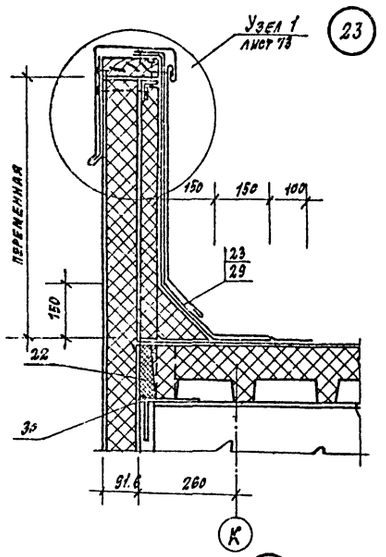

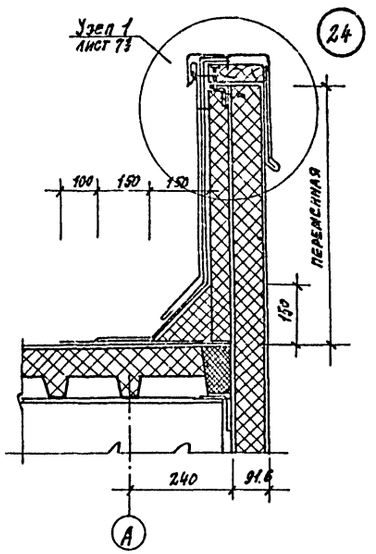

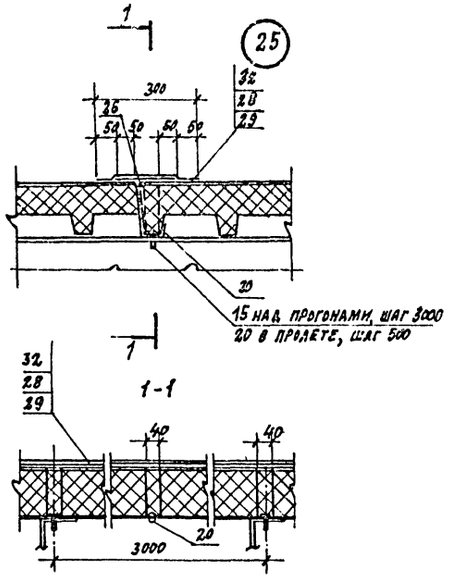

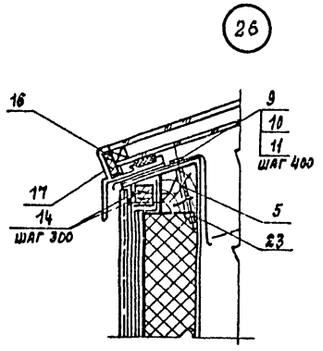

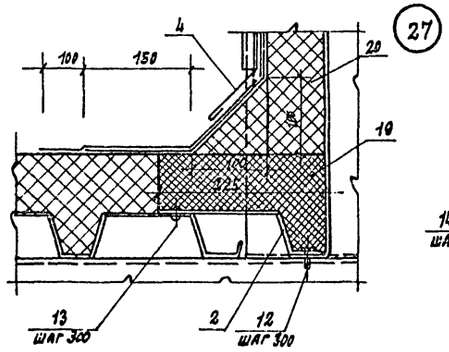

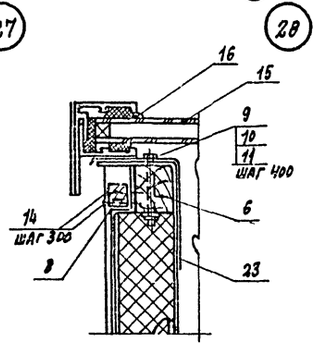

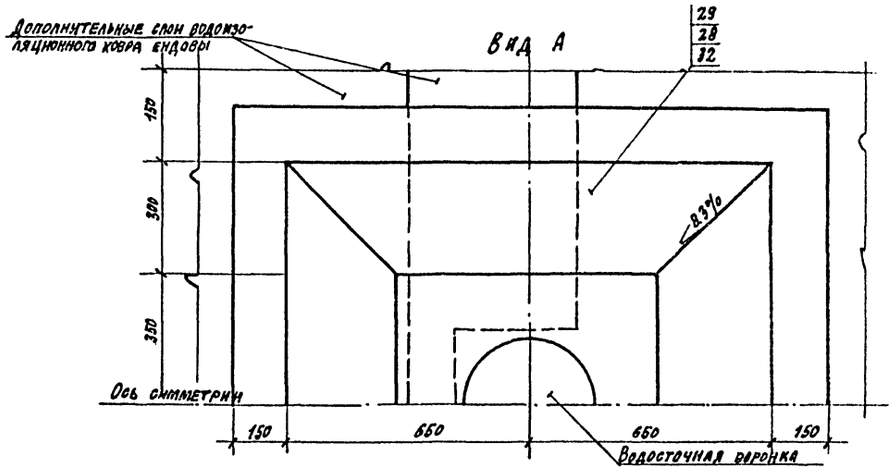

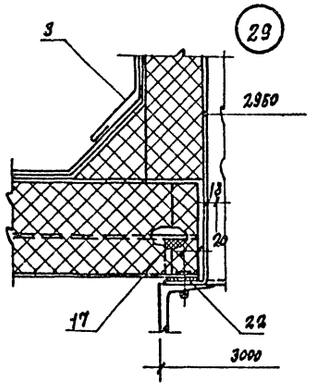

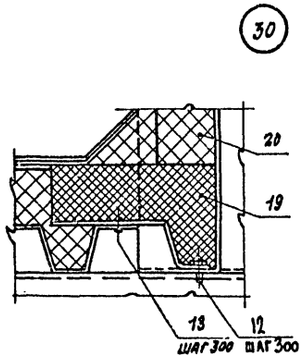

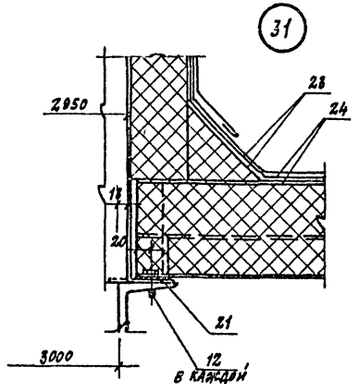

1. Спецификация изделий по узлам 22÷26 приведена на листе 8.
2. Спецификация изделий по узлам 26÷31 приведена на листе 68.

Зав. отд.	Поваляев		
Зав. отд.	Александров		
Д. инж. пр.	Артамонов		
Зав. гр.	Миронов		
Ст. инж.	Синицына		
Ст. инж.	Зубарев		
Ст. техн.	Мургачева		
Ст. техн.	Харитонова		
Н. контр.	Синицына		

ТП 814-2-03.86 АР

Здания (модули) из легких металлических конструкций для тепличных овощехозов СССР

Стадия	Лист	Листов
Р	71	

Узлы 22÷31

ЦНИИПРОМЗДАНИЙ

Привязан:

Инв. №

Инв. № подл. | Подпись и дата | Взам. инв. №

Копировал: 21274-02 74 Формат

Альбом II

Марка поз.	Обозначение	Наименование	Кол.	Масса ед. кг.	Примечание
1	1432.2-17.1 1.300	Панель стеновая			
		1ПТС Р.1016.61-С0.8	901		п.м
		в том числе: сталь	13200		кг
		ППУ γ=55кг/м^3	2970		кг
	ГОСТ 19904-74	Оцинкованная сталь δ=0,8	557		кг
	ТУ 14-1-3023-80	Сталь ВСт.3кп2	2490		кг
	1.432.2-17.5-1130	Комплект КД2-3	251		шт.
	ТУ 67-269-79	Винты самонарезающие			
		36х25 с			
	ТУ 67-73-79	шайбой из ПВХ	689		шт.
	ТУ36-2088-78	Заклепки комбинирован-			
		ные ЗК-12	1394		шт.
	ГОСТ 7798-70	Болты М16х70	239		шт.
	ГОСТ 5915-70*	с гайкой М16	239		шт.
	ГОСТ 11371-78	и шайбой	239		шт.
	ГОСТ 7798-70	Болты М12х150	16		шт.
	ГОСТ 5915-70*	с гайкой М12	16		шт.
	ГОСТ 11371-78	и шайбой	16		шт.
	ГОСТ 1145-80*	Шурупы 1,5х50	54		шт.
	ГОСТ 8242-75	Наличник тип			
		1 сеч. 74х13	12		п.м.
	ТУ6-05-221-367-76	Заливочный пенополи-			
		уретан ППУ-17Н	1.48		м^3
	ТУ 6-05-1688-74	Эластичный плитный			
		ППУ	1.04		м^3
		Гребенчатая про-			
		кладка	64		п.м.
	ГОСТ 16183-77*	Пакля смоляная			
		ленточная	0,02		м^3

Марка поз.	Обозначение	Наименование	Кол.	Масса ед. кг.	Примечание
	ТУ 84-246-75	Мастика АМ-0,5	0,32		м^3
	ГОСТ 1977-81	Прокладка из пористой			
		резины ПРП-30к30-400	4		п.м
	ГОСТ 618-73	Фольга алюмини-			
		евая 0,2мм.	0,5		м^2
	1.432.2-17.5-1100	Прокладка ПУ1н-1	920		п.м.
	1.432.2-17.5-1120	" ПУ2	2,4		п.м.
	1.432.2-17.5-1120-03	" ПУ2-4	4,8		п.м.
	1.432.2-17.5-1100-04	" ПУн-5	142		п.м.
	ТУ36-2139-78	Моноплнели			
		ПАС Р78.8-С 0.8	13.7		п.м.
	Серия 1.436.2-18	Дверь стальная			
		двупольная	2		шт.
	Серия 2.435-6	Дверь противопожар-			
		ная ПД4	1		шт.
	Серия 2.435-6	Дверь противопожар-			
		ная ПД1	1		шт.
	ГОСТ 14624-69	Дверь деревянная Д33	2		шт.

Инв.№ подл. | Подпись и дата | Взам.инв.№

ГИП	Любавин		ТП 814-2-03.86 -АР
Нач. отд.	Аронов		
Гл.констр.	Иванов		Здания (модули) из легких металлических конструкций для Минсельхозпищепрома СССР
Гл.арх.отд.	Никулин		
Гл.арх.пр.	Тер-Мурзян		Стадия Р; Лист 72; Листов
Рук.гр.ин.	Смотрицкий		
Техник	Волкова		
Н.контр.	Никулин		Спецификация материалов по перегородкам на здание (модуль)
			Госстрой СССР Проектный институт №2 г.Москва

21274-02 (15) Копировал Формат

gost.e-ecolog.ru