ТИПОВОЙ ПРОЕКТ
264-12-169

СЕЛЬСКИЙ КЛУБ

СО ЗРИТЕЛЬНЫМ ЗАЛОМ
НА 200 МЕСТ

АЛЬБОМ II

МЕХАНИЧЕСКОЕ ОБОРУДОВАНИЕ ЭСТРАДЫ

gost.e-ecolog.ru

КФ ЦКТП инв. N 7416/1

ЦЕНТРАЛЬНЫЙ ИНСТИТУТ ТИПОВОГО ПРОЕКТИРОВАНИЯ
ГОССТРОЯ СССР
КИЕВСКИЙ ФИЛИАЛ
г. Киев-57 ул. Эжена Потье № 12

37/14
Заказ № 5129 Инв. № 7416/2 Тираж 150

Сдано в печать 27/8 1973 г. Цена 1·37

ТИПОВОЙ ПРОЕКТ
264-12-169

СЕЛЬСКИЙ КЛУБ
СО ЗРИТЕЛЬНЫМ ЗАЛОМ НА 200 МЕСТ

СОСТАВ ПРОЕКТА

АЛЬБОМ I - ОБЩАЯ ПОЯСНИТЕЛЬНАЯ ЗАПИСКА
АРХИТЕКТУРНО-СТРОИТЕЛЬНЫЕ, САНИТАРНО-ТЕХНИЧЕСКИЕ ЧЕРТЕЖИ
ЭЛЕКТРОТЕХНИЧЕСКИЕ ЧЕРТЕЖИ
АЛЬБОМ II - МЕХАНИЧЕСКОЕ ОБОРУДОВАНИЕ ЭСТРАДЫ
АЛЬБОМ III - ЗАКАЗНЫЕ СПЕЦИФИКАЦИИ
АЛЬБОМ IV - СМЕТЫ

АЛЬБОМ II

РАЗРАБОТАН ИНСТИТУТОМ
„УКРНИИПГРАЖДАНСЕЛЬСТРОЙ"
ДИРЕКТОР ИНСТИТУТА /М. МЕЛЬНИКОВ/
ГЛ. АРХИТЕКТОР ПРОЕКТА /М. САГАН/

ТЕХНИЧЕСКИЙ ПРОЕКТ
УТВЕРЖДЕН ГОССТРОЕМ УССР
ПРИКАЗ №79 ОТ 11 АВГУСТА 1976 Г
РАБОЧИЕ ЧЕРТЕЖИ ВВЕДЕНЫ В ДЕЙСТВИЕ
УКРНИИПГРАЖДАНСЕЛЬСТРОЕМ
ПРИКАЗ №

КФ ЦИТП инв. N 7416/II

№ п/п	Форм.	Обозначение	Наименование	Куда входит	Кол.	Общ. к-во	№№ стр	Примечание
22	12	МО-04.00.00.00 сб	Киноэкран	МО-00.00.00.00	1	1	14	
23	11	МО-04.00.00.00	Спецификация	МО-00.00.00.00	1	1	7	
24	11	МО-04.00.00.01	Обрамление среднее	МО-04.00.00.00	10	10	15	
25	11	МО-04.00.00.02/03	Обрамление угловое	МО-04.00.00.00	4	4	15	
26	12	МО-04.01.00.00 сб	Каркас экрана	МО-04.00.00.00	1	1	14	
27	11	МО-04.01.00.00	Спецификация	МО-04.00.00.00	1	1	7	
28	11	МО-04.01.00.01	Дуга	МО-04.01.00.00	2	2	15	
29	11	МО-04.01.01.00 сб	Держатель	МО-04.01.00.00	32	32	11	
30	11	МО-04.01.01.00	Спецификация	МО-04.01.00.00	32	32	7	
31	11	МО-04.01.01.01	Угольник	МО-04.01.01.00	2	64	15	
32	11	МО-04.01.01.02	Планка	МО-04.01.01.00	1	32	11	
33	22	МО-05.00.00.00 сб	Механизм заштаривания окон лист 1	МО-00.00.00.00			16	
34	22		лист 2	МО-00.00.00.00			17	
35	11	МО-05.00.00.00	Спецификация	МО-00.00.00.00	1	1	7	

Изм	Лист	№ докум.	Подпись	Дата	МО-00.00.00.00.ПЧ	Стр. 2

Копир. Дм Формат 12

№№ п/п	Форм.	Обозначение	Наименование	Куда входит	Кол-во	Общ. к-во	№№ стр	Примечание
1	22		Титульный лист 1				1	
2	22		лист 2				2	
3	22	МО 00.00.00.00ПЧ	Перечень чертежей				3	
4	11	МО-00.00.00.00ПЗ	Пояснительная записка лист 1				4	
5	11		лист 2				4	
6	11		лист 3				4	
7	11	МО-00.00.00.00 ВМ	Ведомость материалов				4	
8	12	МО-00.00.00.00 ВС	Ведомость спецификаций				5	
9	12	МО-00.00.00.00.ВП	Ведомость покупных изделий				5	
10	22	МО-00.00.00.00 сб	Механическое оборудование зала и эстрады				8	
11	11	МО-00.00.00.00	Спецификация				6	
12	22	МО-01.00.00.00 сб	Антрактный раздвижной занавес лист 1	МО-00.00.00.00			9	
13	22		лист 2	МО-00.00.00.00	1	1	10	
14	11	МО-01.00.00.00	Спецификация	МО-00.00.00.00	1	1	6	
15	12	МО-02.00.00.00 сб	Раздержка	МО-00.00.00.00	9	9	11	
16	11	МО-02.00.00.00	Спецификация	МО-00.00.00.00	9	9	6	
17	11	МО-02.00.00.01	Крюк	МО-02.00.00.00	2	18	12	
18	11	МО-02.00.00.00	Направляющая	МО-02.00.00.00	1	9	12	
19	11	МО-02.00.03.00	Кольцо	МО-02.00.00.00	17	153	12	
20	22	МО-03.00.00.00 сб	Предэкранный занавес	МО-00.00.00.00	1	1	13	
21	11	МО-03.00.00.00	Спецификация	МО-00.00.00.00	1	1	6	

7416/II 3

Изм	Лист	№ докум.	Подпись	Дата	МО. 00.00.00.00.ПЧ			
Разраб.		Ландсман			Механическое оборудование зала и эстрады Перечень чертежей	Лит	Лист	Листов
Провер.		Олифир				РЧ	1	2
Н.контр.		Бычков				УНИИПГСС		
Утв.		Шрага						

Копир. Дм Формат 12

Пояснительная записка.

Эстрада зрительного зала функционально предназначена для проведения концертов художественной самодеятельности, торжественных заседаний и кинопоказа.

В зале и на эстраде предусмотрена установка следующего технологического оборудования:

I В зале:

1. Механизм зашторивания окон.
2. Выносное освещение.

II На эстраде:

1. Антрактно - раздвижной занавес.
2. Софиты 1-го и 2-го планов.
3. Предэкранный занавес.
4. Раздержки.
5. Киноэкран.

Все оборудование эстрады выполнено не подъемным, стационарно закрепленным под перекрытием эстрады.

Изм	Лист	N докум.	Подпись	Дата	МО-00.00.00.00 ПЗ			
Разраб.		Ландсман			Механическое оборудование эстрады. Пояснительная записка.	Лит.	Лист	Листов
Проверил		Олифир				р.ч.	1	1
Н.контр.		Бычков				УНИИПГСС		
Утв.		Шрага						

Инв. N подл. | Подпись и дата | Взам. инв. N | Инв. N дубл. | Подпись и дата | Типовой проект | Альбом 264-12-169

Формат 11

Раздержки

Раздержки предназначены для подвески падуг кулис и мягких декораций.

Раздержка представляет собой струну, по которым на кольцах могут перемещаться подвешенные мягкие декорации и другие.

Струны жестко закреплены на стенах эстрады.

Софиты.

Софиты предназначены для освещения игровой площадки равномерным светом

Софиты подвешены на металлической штанге (трубе) жестко закрепленной к перекрытию эстрады.

Киноэкран.

Для демонстрации кинофильмов на эстраде предусмотрена установка киноэкрана с размерами рабочего поля 5800 × 2450 мм.

Киноэкран расположен на расстоянии 1200 мм. от задней стены эстрады для обеспечения возможности прохода за ним.

Изм.	Лист	N докум.	Подпись	Дата	МО-00.00.00.00. ПЗ.	Стр. 2

Инв. N подл. | Подпись и дата | Взам. инв. N | Инв. N дубл. | Подпись и дата | Типовой проект | Альбом 264-12-169

Формат 11

Металлоконструкция экрана сварная из газовых труб. Со стороны зала каркас экрана по краям обшит фанерой, оббиваемой декоративной черной тканью.

Антрактовый раздвижной занавес.
Предэкранный занавес.
Механизм зашторивания окон.

В качестве дороги для занавесей и штор, а также приводного механизма, используется выпускаемый Ростовским-на-Дону Кинопеханическим заводом механизм предэкранного занавеса - МПЗ-1

В состав механизма предэкранного занавеса входят:

1. Лебедка с мотором и механическими концевыми выключателями.
2. Монорельс для подвески и транспортировки занавесей и штор.
3. Узлы подвески и транспортировка занавесей и штор

Изм.	Лист	N докум.	Подпись	Дата	МО-00.00.00.00. ПЗ	Стр. 3

Формат 11

NN п/п	Обозначение гост	Наименование	Материал	Ед. изм	К-во
1	гост 2590-71	Круг 5	Ст 3 гост 535-58*	кг.	1.6
2	гост 2590-71	Круг 6	Ст.3 гост 535-58*	кг.	26.0
3	гост 2590-71	Круг 16	Ст3 гост 535-58*	кг.	13.0
4	гост 3262-75	Труба 25	Ст3 гост 535-58*	кг.	1.5
5	гост 3262-75	Труба 32	Ст3 гост 535-58*	кг.	53
6	гост 103-76	Полоса 20×4	Ст3 гост 19282-73*	кг.	10
7	гост 7308-73	Шнур шторный ф4		п.м.	120
8		Полубархат черный.		м²	7.5

7416/II 4.

Изм	Лист	N докум.	Подпись	Дата	МО-00.00.00.00 ВМ			
Разраб.		Ландсман			Механическое оборудование эстрады ведомость материалов	Лит.	Лист	Листов
Проверил		Олифир				р.ч.	1	1
Н.контр.		Бычков				УНИИПГСС		
Утв.		Шрага						

Инв. N подл. | Подпись и дата | Взам. инв. N | Инв. N дубл. | Подпись и дата | Типовой проект | Альбом 264-12-169

Копировала

Формат 11

№ строк.	Наименование	Обозначение документа на поставку	Поставщик	Куда входит (обозначение)	Количество: на изделие	Количество: в комплекты	Количество: на регулирован.	Количество: Всего	Примеч
1	Механизм предэкранного занавеса для экрана шириной 15м	МПЗ-1	г. Ростов на-Дону Кинемеханический завод	МО-01.00.00.00 МО-03.00.00.00	1 1			1 1	
2	Механизм предэкранного занавеса для экрана шириной 10м	МПЗ-1	— " —	МО-05.00.00.00	1			1	
3	Упор конечный с планкой		— " —	МО-05.00.00.00	2			2	Дополнительные узлы из комплекта МПЗ-1
4	Упор конечный		— " —	МО-05.00.00.00	2			2	
5	Кабелка сваренная правая		— " —	МО-05.00.00.00	2			2	
6	Вант	ГОСТ 17475-72*		МО-04.00.00.00	56			56	
7	Рейка М16.5	ГОСТ 5915-70*		МО-02.00.00.00	4			4	
8	Шайба 13.01	ГОСТ 10906-66**		МО-02.00.00.00	2			2	

Изм.	Лист	N докум.	Подпись	Дата
Разраб.		Пандеман		
Провер.		Олифир		
Н. контр.		Бычков		
Утв.		Шраго		

МО-00.00.00.00. ВП

Механическое оборудование эстрады
Ведомость покупных изделий

Лит.	Лист	Листов
Р.Ч.	1	1

ЧНИИПГСС

Формат 12

№ строки	Обозначение	Наименование	Куда входит: Обозначение	Кол.	Общее кол.	Примечание
1	МО-00.00.00	Механическое оборудование зала и эстрады				
2	МО-01.00.00.00	Антрактовый раздвижной занавес	МО-00.00.00.00	1	1	
3	МО-02.00.00.00	Раздержка	МО-00.00.00.00	9	9	
4	МО-03.00.00.00	Предэкранный занавес	МО-00.00.00.00	1	1	
5	МО-04.00.00.00	Киноэкран	МО-00.00.00.00	1	1	
6	МО-04.01.00.00	Каркас экрана	МО-04.00.00.00	1	1	
7	МО-04-01.01.00	Держатель	МО-04.01.00.00	32	32	
8	МО-05.00.00.00	Механизм зашторивания окон	МО-00.00.00.00	1	1	

7416/II 5

Изм.	Лист	N докум.	Подпись	Дата
Разраб.		Пандеман		
Провер.		Олифир		
Н. контр.		Бычков		
Утв.		Шраго		

МО-00.00.00.00 ВС

Механическое оборудование эстрады
Ведомость спецификаций

Лит.	Лист	Листов
Р.Ч.	1	1

ЧНИИПГСС

Формат 12

Формат	Зона	Поз.	Обозначение	Наименование	Кол.	Примечание
				Документация		
22			МО-03.00.00.00	Сборочный чертеж		
				Сборочные единицы		
			МПЗ-1	Механизм предэкранного занавеса	1	
				в составе:		
		1	М.01.000	Лебедка	1	МПЗ-1 для ширины
		2	М.00.030	Рельс	2	
		3	М.00.010	Рельс	2	
		4	М.00.140	Блок наружный	2	
		5	М.00.190	Стойка	20	
		6	М.00.170	Каретка	36	
		7	М.00.180	Каретка спаренная	1	
		8	М.00.160	Упор	2	Комплект механизма экрана 15м
		9	М.00.150	Зажим	2	
		10	М.00.120	Блок дополнительный	1	
		11	М.00.360	Блок вертикальный	1	
		12	М.00.350	Блок	1	
		13	М.00.370	Кронштейн натяжной	1	
		14	М.00.320	Каретка спаренная	1	

Изм.	Лист	N докум.	Подп.	Дата
Разраб.		Линдеман		
Пров.		Улифир		
Н. контр.		Бычков		
Утв.		Шрага		

МО-03.00.00.00

Предэкранный занавес

Лит.	Лист	Листов
р.ч.	1	1

УНИИПГСС

Копировал

Формат 11

Формат	Зона	Поз.	Обозначение	Наименование	Кол.	Примечание
				Документация		
12			МО 02.00.00.00	Сборочный чертеж		
				Детали		
11		1	МО-02.00.01.00	Крюк	1	
11		2	МО-02.00.02.00	Направляющая	1	
11		3	М-02.00.03.00	Кольцо	17	
				Стандартные изделия		
		4		Гайка М 16.5 ГОСТ 5915-70*	4	0.033 кг
		5		Шайба 16.01 ГОСТ 10906-68*	2	0.3 кг

Альбом II

Типовой проект 264-12-169

Подпись и дата

Инв. N дубл.

Взам. Инв. N

Подпись и дата

Инв. N подл.

Изм.	Лист	N докум.	Подп.	Дата
Разраб.		Линдеман		
Пров.		Улифир		
Н. контр.		Бычков		
Утв.		Шрага		

МО-02.00.00.00

Раздержка.

Лит.	Лист	Листов
р.ч.	1	1

УНИИПГСС

Копировал

Формат 11

Формат	Зона	Поз.	Обозначение	Наименование	Кол.	Примечание
				Документация		
22			МО-01.00.00.00	Сборочный чертеж		
				Сборочные единицы		
			МПЗ-1	Механизм предэкранного занавеса	1	
				в составе:		
		1	М.01.000	Лебедка	1	МПЗ-1 для ширины
		2	М.00.030	Рельс	2	
		3	М.00.010	Рельс	2	
		4	М.00.140	Блок наружный	2	
		5	М.00.190	Стойка	20	
		6	М.00.170	Каретка	36	
		7	М.00.180	Каретка спаренная	1	Комплектны механизма 15м
		8	М.00.160	Упор	2	
		9	М.00.150	Зажим	2	
		10	М.00.120	Блок дополнительный	1	
		11	М.00.360	Блок вертикальный	1	
		12	М.00.350	Блок	1	
		13	М.00.370	Кронштейн натяжной	1	
		14	М.00.320	Каретка спаренная	1	

Изм.	Лист	N докум.	Подп.	Дата
Разраб.		Линдеман		
Пров.		Улифир		
Н. контр.		Бычков		
Утв.		Шрага		

МО-01.00.00.00

Антрактовый раздвижной занавес

Лит.	Лист	Листов
р.ч.	1	1

УНИИПГСС

Копировал

Формат 11

Формат	Зона	Поз.	Обозначение	Наименование	Кол.	Примечание
				Документация		
22			МО-00.00.00.00 СБ	Сборочный чертеж		
				Сборочные единицы		
22		1	МО-01.00.00.00	Антрактовый раздвижной занавес	1	
12		2	МО-02.00.00.00	Раздержка	9	
22		3	МО-03.00.00.00	Предэкранный занавес	1	
22		4	МО-04.00.00.00	киноэкран.	1	
22		5	МО-05.00.00.00	Механизм заштаривания окон	1	

Альбом II

Типовой проект 264-12-169

Подпись и дата

Инв. N дубл.

Взам. Инв. N

Подпись и дата

Инв. N подл.

7416/П6

Изм.	Лист	N докум.	Подп.	Дата
Разраб.		Линдеман		
Пров.		Улифир		
Н. контр.		Бычков		
Утв.		Шрага		

МО-00.00.00.00

Механическое оборудование эстрады

Лит.	Лист	Листов
р.ч.	1	1

УНИИПГСС

Копировал

Формат 11

Поз.	Обозначение	Наименование	Кол.	Примечание
		Документация		
	МО-05.00.00.00 сб	Сборочный чертеж		
		Сборочные единицы		
	МПЗ-1	Механизм предэкранного закавеса	1	
		в составе		
1	М-01.000	Лебедка	1	
2	М.00.070	Рельс	2	
3	М-00.010	Рельс	2	
4	М.00.140	Блок наружный	2	
5	М-00.190	Стойка	26	
6	М.00.170	Каретка	51	
7	М-00.180	Каретка спаренная	1	
8	М-00.160	Упор	2	
9	М.00.150	Зажим	2	
10	М-00.120	Блок дополнительный	1	
11	М-00.360	Блок вертикальный	1	
12	М-00.350	Блок	1	
13	М-00.370	Кронштейн натяжной	1	
14	М.00.320	Каретка спаренная	1	
15	М-00.130	Блок внутренний	6	
		Прочие изделия		
16		Упор конечный с планкой	2	Ш5
17		Упор консульный	2	
18		Каретка спаренная правая	2	

Комплект МПЗ-1 для ширины 12м

Комплект МПЗ-1 для ширины 18м

Альбом II. Типовой проект 264-12-169. Привязка к фасаду. Узлы и детали. Узлы крепления к стене. Узлы крепления к полу.

МО-05 00.00.00

Механизм защитирования окон

Разраб. Ломовской; Пров. Шифер; Н. контр. Бычков; Утв. Шапа

Лит. Р.Д. | Лист 1 | Листов 1

УНИИПГСС

Копировал. Формат А4

Поз.	Обозначение	Наименование	Кол.	Примечание
		Документация		
	МО-04.01.00.00 сб	Сборочный чертеж		
		Детали		
14	1	МО-04-01.01.01 Угольник	2	
14	2	МО-04.01.01.02 Планка	1	

Альбом II. Типовой проект 264-12-169. Привязка к фасаду. Узлы и детали. Узлы крепления к стене. Узлы крепления к полу.

МО-04 01.01.00

Держатель

Разраб. Ломовской; Пров. Шифер; Н. контр. Бычков; Утв. Шапа

Лит. Р.Д. | Лист 1 | Листов 1

УНИИПГСС

Копировал. Формат А4

Поз.	Обозначение	Наименование	Кол.	Примечание
		Документация		
	МО-04.01.00.00 сб	Сборочный чертеж		
		Сборочные единицы		
1	МО-04.01.01.00	Держатель	32	
		Детали		
2	МО-04.01.00.01	Дуга	2	
		Материалы		
		Труба Гост 3262-75		
3		Ду=32; l=4996	2	15,5 кг
4		Ду=25; l=150	4	0,36 кг

Альбом II. Типовой проект 264-12-169. Привязка к фасаду. Узлы и детали. Узлы крепления к стене. Узлы крепления к полу.

МО-04 01.00.00

Каркас экрана

Разраб. Ломовской; Пров. Шифер; Н. контр. Бычков; Утв. Шапа

Лит. Р.Д. | Лист 1 | Листов 1

УНИИПГСС

Копировал. Формат А4

Поз.	Обозначение	Наименование	Кол.	Примечание
		Документация		
12	МО-04.00.00.00 сб	Сборочный чертеж		
		Сборочные единицы		
12	1	МО-04.01.00.00 Каркас экрана	1	
		Детали		
	2	МО-04.00.01.00 Обрамление среднее	10	
	3	МО-04.00.02.00 Обрамление угловое	2	
	4	МО-04.00.03.00 Обрамление угловое	2	
		Стандартные изделия		
	5	Винт М5х10.5 ГОСТ 17475-72*	56	0,03 кг
		Материалы		
	6	Полубархат черный	25м²	
	7	Шнур шторный ф4 ГОСТ 7306-73	120м	

7416/12 7

Альбом II. Типовой проект 264-12-169. Привязка к фасаду. Узлы и детали. Узлы крепления к стене. Узлы крепления к полу.

МО-04 00.00.00

Киноэкран

Разраб. Ломовской; Пров. Шифер; Н. контр. Бычков; Утв. Шапа

Лит. Р.Д. | Лист 1 | Листов 1

УНИИПГСС

Копировал. Формат А4

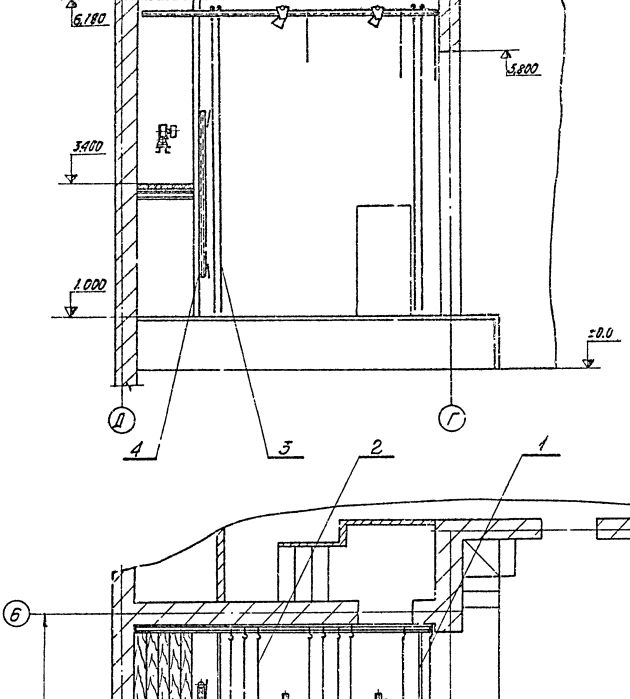

Экспликация подвесов

№№ плана	№№ подвеса	Наименование	Примеч.
„0"	1	Арлекин	
	2	Антрактовый раздвижной занавес	
	3	Падуга	
„I"	4	Софит 1[20] плана	
	5-7	Раздержки декорационные	
	8	Падуга	
„II"	9	Софит II[20] плана	
	10-11	Раздержки декорационные	
	12	Падуга	
	13	Предэкранный занавес	
	14	Киноэкран	

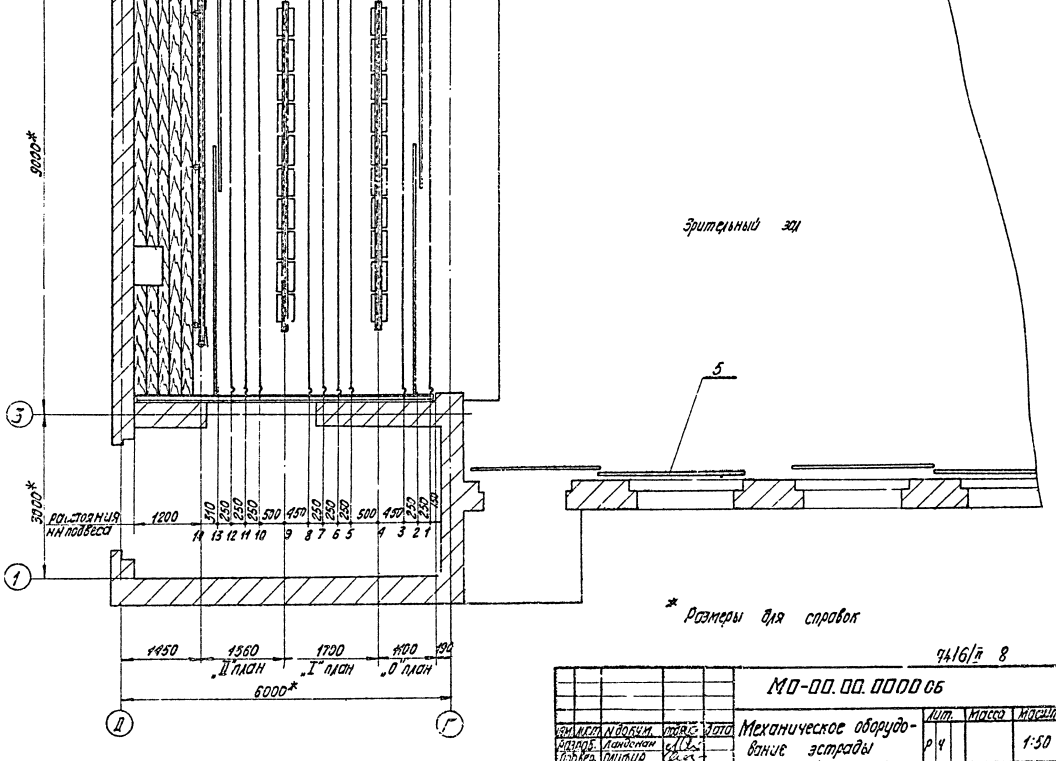

* Размеры для справок

9416/II 8

					МО-00.00.0000 СБ			
Изм.	Лист	N докум.	Подп.	Дата	Механическое оборудование эстрады Сборочный чертеж	Лит.	Масса	Масштаб
Разраб.		Ландокан				Р	4	1:50
Провер.		Олифир				Лист 1		Листов 1
Т.контр.		Вычков						
Н.контр.		Омельчук				УНИИПТСС		
Утв.		Шрага						

Копировал

Формат 22

А-А
М1:50

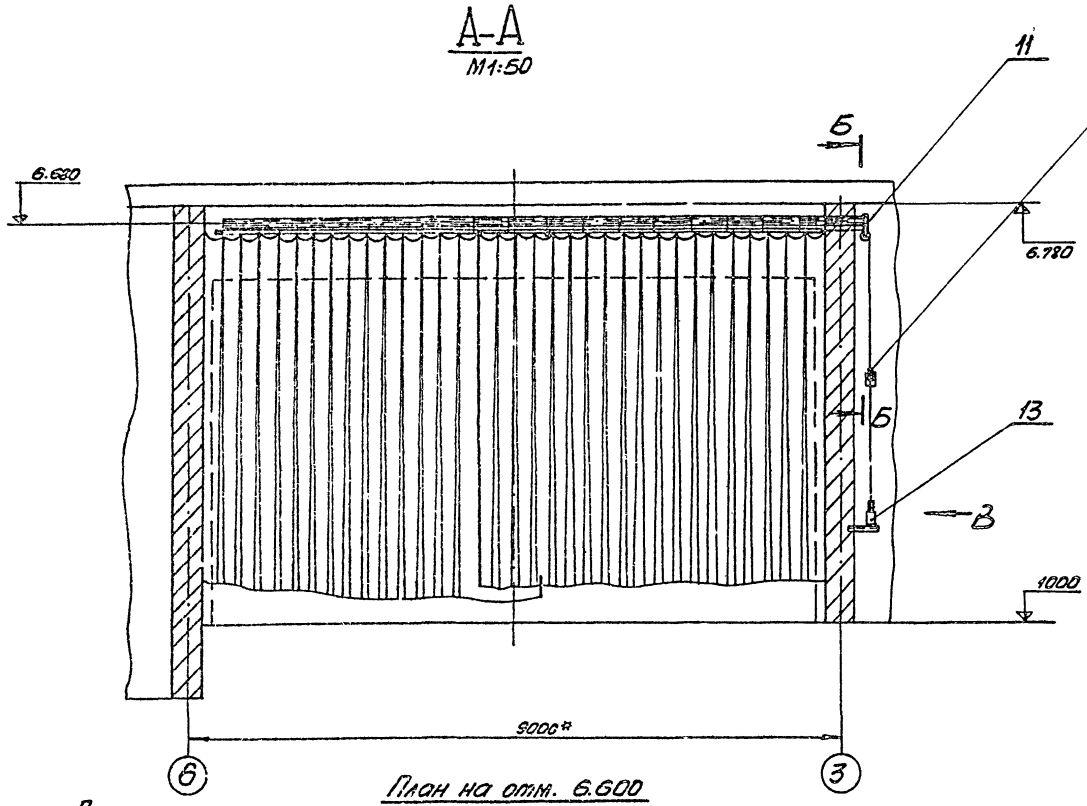

План на отм. 6.600
М1:25

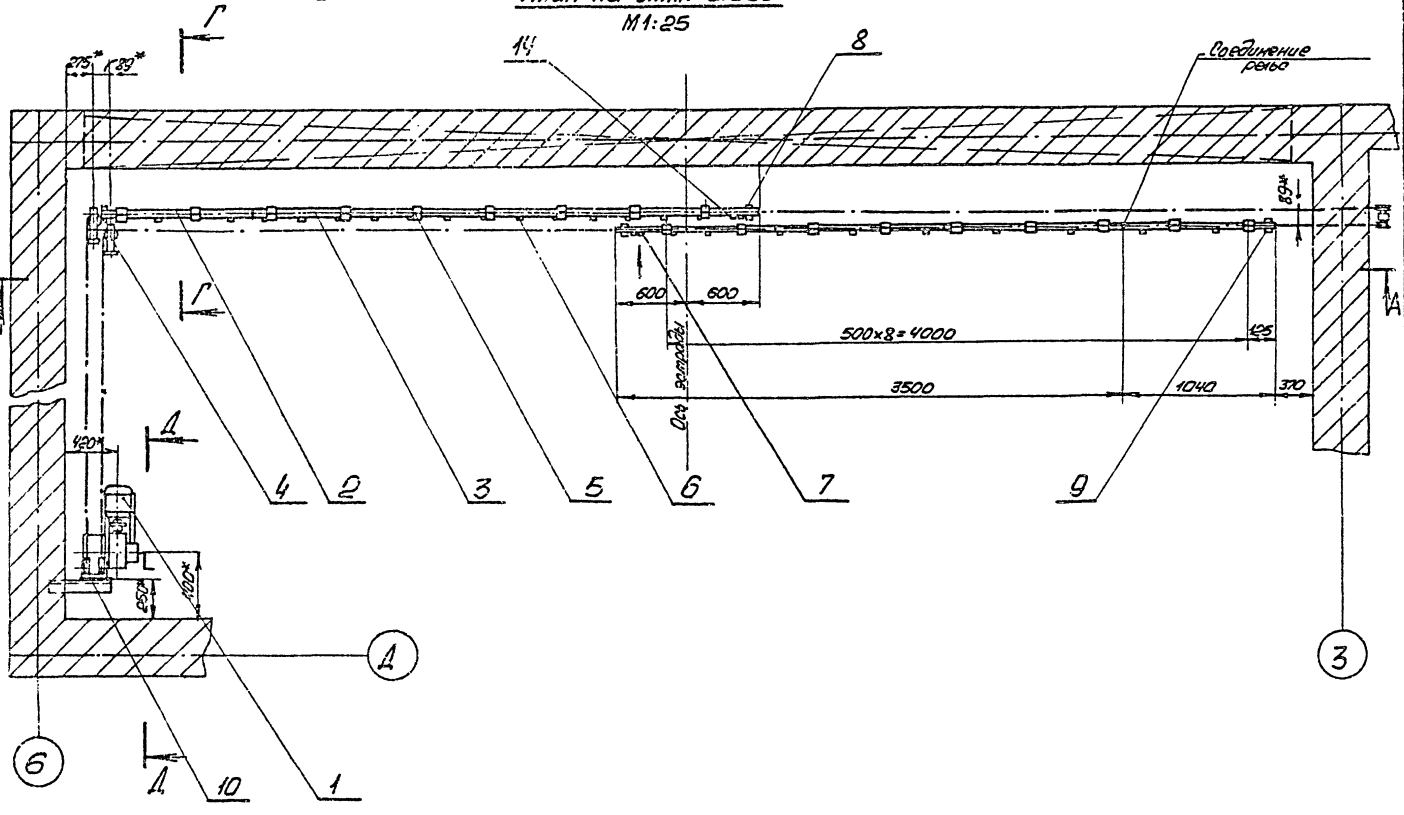

7416/II 9

1.* Размеры для справок

					МО-01.00.00.00 СБ	
Изм.	Лист	№ докум.	Подпись	Дата	Антрактовый раздвижной занавес Сборочный чертеж	Литера / Масса / Масштаб
Разраб.		Лапсман				1:25
Пров.		Олифир				1:50
Т. контр.		Быков				Лист 1 / Листов 2
Н. контр.		Онегычук				УНИИПГОС
Утв.		Широв				

Копировал:

Формат А2

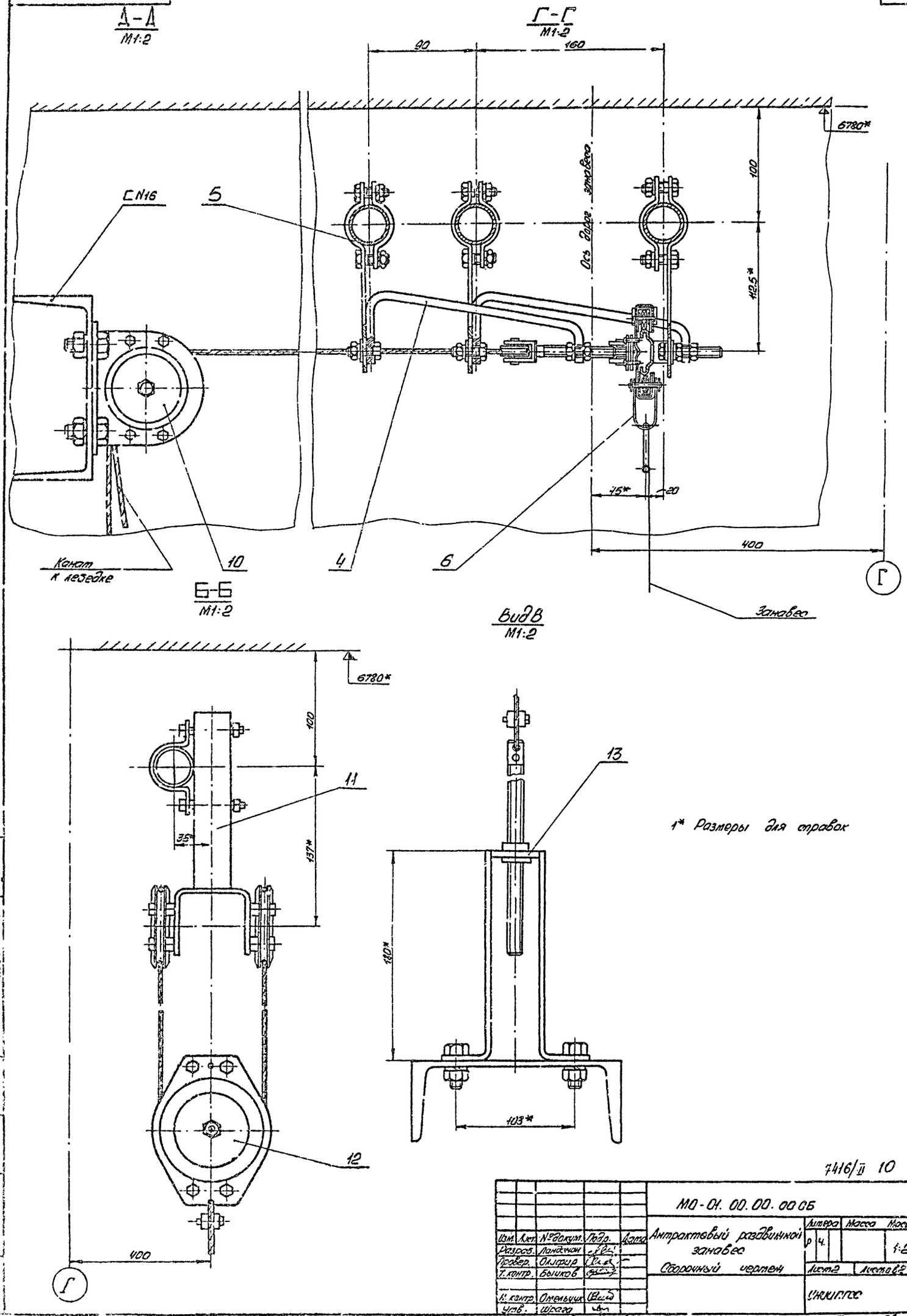

1* Размеры для справок

7416/II 10

					МО-01.00.00.00 СБ			
Изм.	Лист	№ докум.	Подп.	Дата	Антрактовый раздвижной занавес	Литера	Масса	Масштаб
Разраб.		Ландсман				Р	Ч.	1:2
Провер.		Олифир			Сборочный чертеж	Лист 2	Листов 2	
Т. контр.		Бычков						
Н. контр.		Омельчук				УНИИГГС		
Утв.		Шрага						

Копировал

Формат 2Б

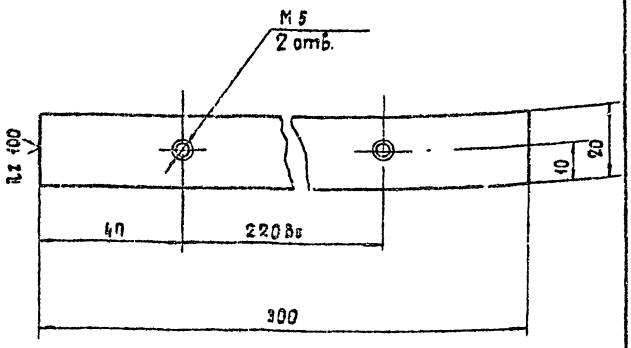

Острые кромки притупить.

Изм.	Лист	№ докум.	Подпись	Дата	МО - 04. 01. 01. 02			
Разработ.		Ландсман			Планка	Лит.	Масса	Масшт.
Проверил		Олифир					0.2	1:1
Т.контр.		Быков				Лист 1	Листов 1	
Н.контр.		Мельчук			Полоса 20×4 ГОСТ 103-76 / Ст.3 ГОСТ 19282-73	УНИИПРОМСС		
Утв.		Шрага						

Инв. № подл. | Подпись и дата | Взам. инв. № | Инв. № дубл. | Подпись и дата | Типовой проект 264-12-169 Альбом

Формат А4

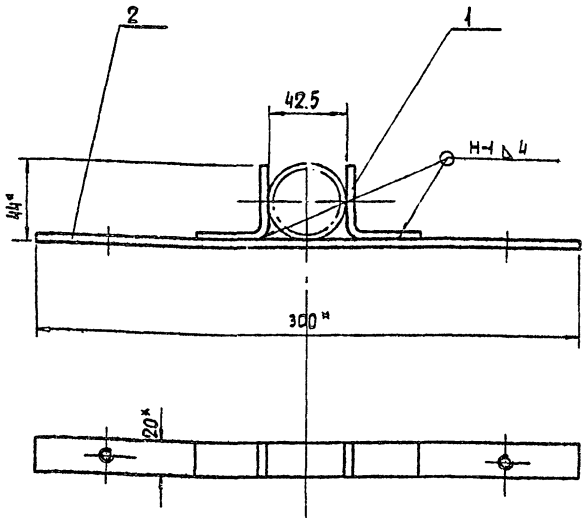

1. Сварку по ГОСТ 5264-69 производить электродом Э-42 по ГОСТ 9467-75.
2. Острые кромки притупить.
3 * Размеры для справок.

Изм.	Лист	№ докум.	Подпись	Дата	МО - 04. 01. 01. 00 сб.			
Разработ.		Ландсман			Держатель	Лит.	Масса	Масшт.
Проверил		Олифир			Сборочный чертеж.	Р.Ч.	0.30	1:2
Т.контр.		Быков				Лист 1	Листов 1	
Н.контр.		Мельчук				УНИИПРОМСС		
Утв.		Шрага						

Инв. № подл. | Подпись и дата | Взам. инв. № | Инв. № дубл. | Подпись и дата | Типовой проект 264-12-169 Альбом

Формат А1

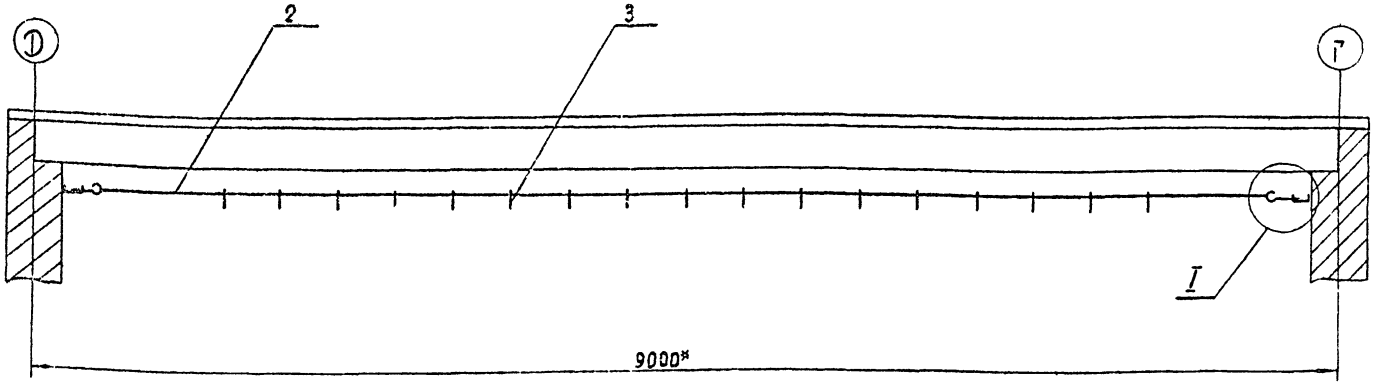

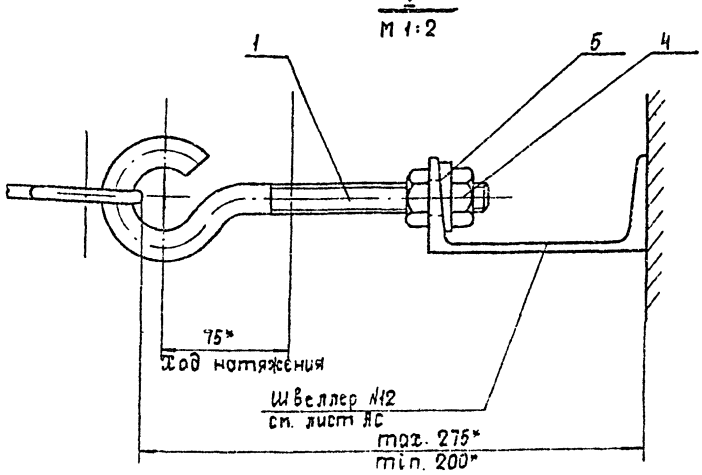

1. * Размеры для справок.
2. Отверстия ф17 в швеллере под крюк (деталь поз. 1) сверлить по месту при монтаже.

7416/II 11

Изм.	Лист	№ докум.	Подпись	Дата	МО - 02. 00 00. 00			
Разраб.		Ландсман			Раздержка	Лит.	Масса	Масшт.
Проверил		Олифир			сборочный чертеж.	Р.Ч.	4.43	1:25
Т.контр.		Быков				Лист 1	Листов 1	
Н.контр.		Мельчук				УНИИПРОМСС		
Утв.		Шрага						

Копировал:

Инв. № подл. | Подпись и дата | Взам. инв. № | Инв. № дубл. | Подпись и дата | Типовой проект 264-12-169 Альбом

Формат А2

МО-02.00.02.00

~ (V)

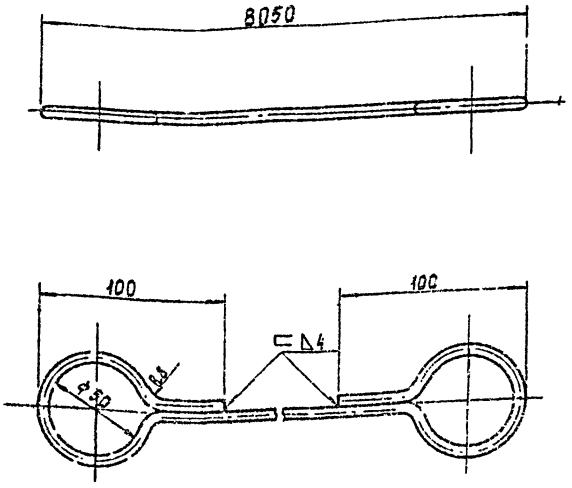

1. Сварка ручная электродуговая.
2. Электроды Э-42 по ГОСТ 9467-75.
3. Острые кромки притупить.

Изм.	Лист	№ докум.	Подпись	Дата
Разраб.		Пантелеман		
Проверил		Олифир		
Н.контр.		Бычков		
Н.контр.		Отельчук		
Утв.		Ирага		

МО-02.00.02.00

Направляющая.

Лит.	Масса	Масшт.
Р	2,8	1:2

Лист | Листов

Круг ⌀ ГОСТ 2590-71 / Ст.3 ГОСТ 535-58*

УНИИПРОМСС

Формат А1

Типовой проект 284-12-169 Альбом II

Инв. № подл. | Подпись и дата | Взам. инв. № | Инв. № дубл. | Подпись и дата

МО-02.00.03.00

~ (V) 12

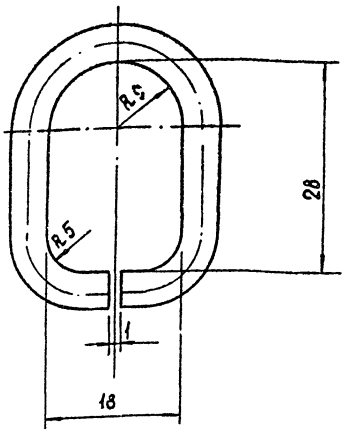

Острые кромки притупить.

Изм.	Лист	№ докум.	Подпись	Дата
Разраб.		Пантелеман		
Проверил		Олифир		
Н.контр.		Бычков		
Н.контр.		Отельчук		
Утв.		Ирага		

МО-02.00.03.00

Кольцо

Лит.	Масса	Масшт.
Р	0,01	2:1

Лист | Листов

Круг 5 ГОСТ 2590-71 / Ст.3 ГОСТ 535-58*

УНИИПРОМСС

Формат А1

Типовой проект 284-12-169 Альбом II

Инв. № подл. | Подпись и дата | Взам. инв. № | Инв. № дубл. | Подпись и дата

МО-02.00.01.00

~ (V)

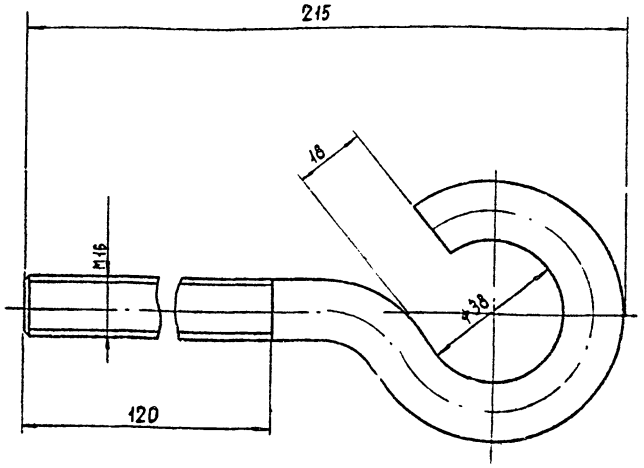

Острые кромки притупить.

7416/II 12

Изм.	Лист	№ докум.	Подпись	Дата
Разраб.		Пантелеман		
Проверил		Олифир		
Н.контр.		Бычков		
Н.контр.		Отельчук		
Утв.		Ирага		

МО-02.00.01.00

Крюк

Лит.	Масса	Масшт.
Р	0,7	1:1

Лист | Листов

Круг 16 ГОСТ 2590-71 / Ст.3 ГОСТ 535-58*

УНИИПРОМСС

Калькировал

Формат А1

Типовой проект 284-12-169 Альбом II

Инв. № подл. | Подпись и дата | Взам. инв. № | Инв. № дубл. | Подпись и дата

А-А

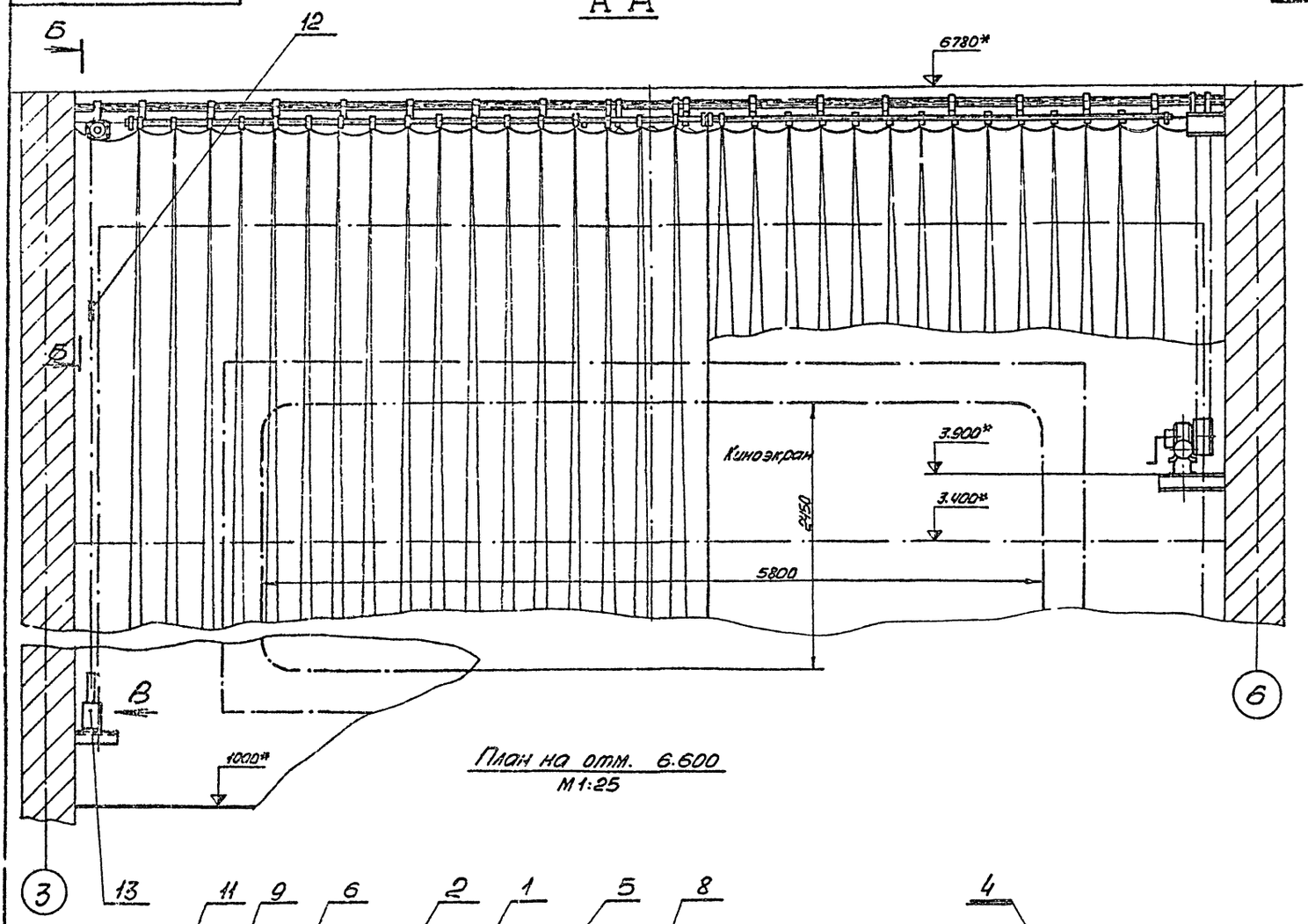

План на отм. 6.600
М 1:25

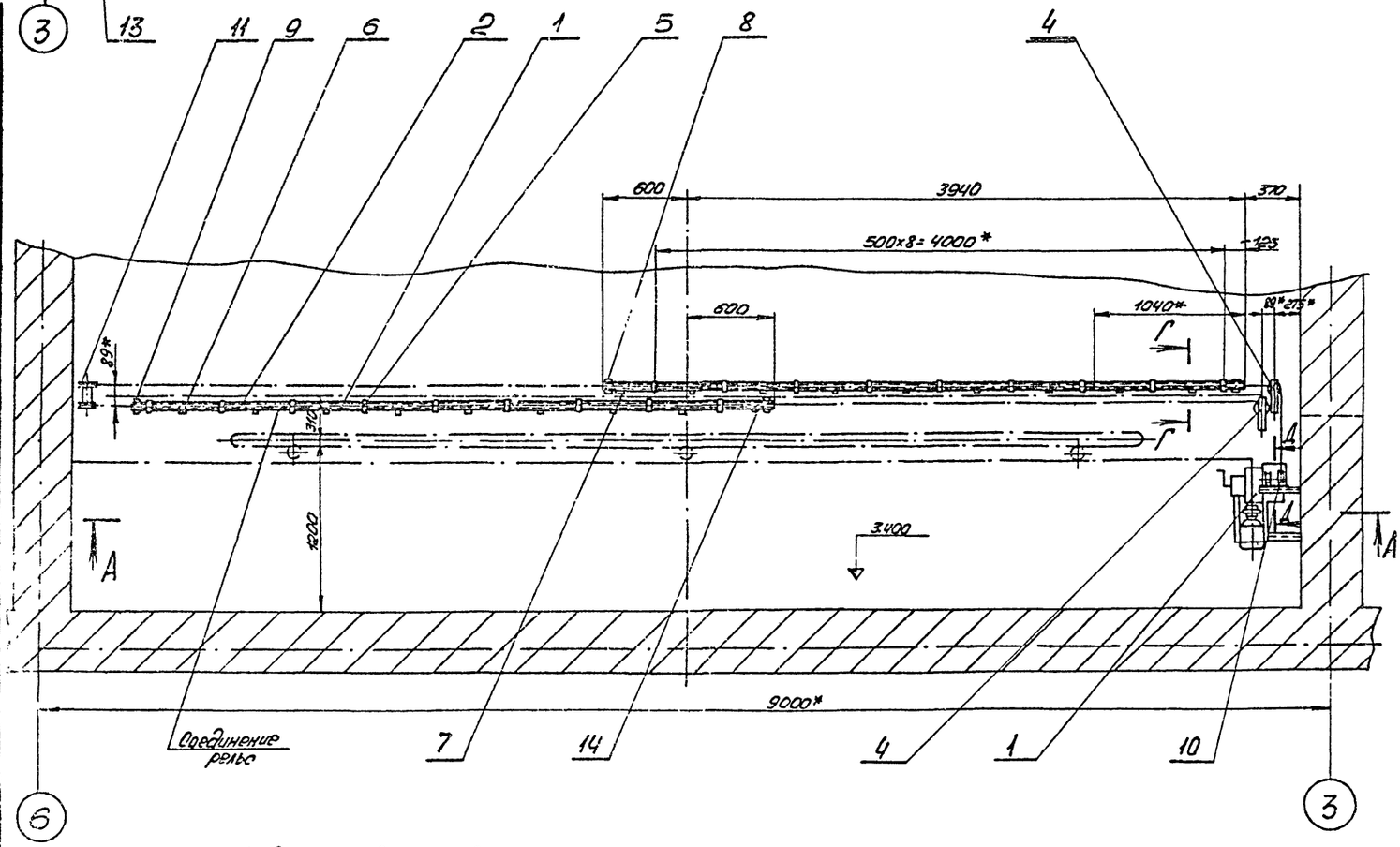

1* Размеры для справок

2. Разрезы Б-Б и Д-Д, вид В см. черт. МО-01.00 СБ, лист 2.

3. Разрез Г-Г см. черт. МО-01.00 СБ, лист 2.

7416/II 13

					МО-03.00.00.00 СБ			
Изм.	Лист	№ докум.	Подпись	Дата	Предэкранный занавес Сборочный чертеж	Литера	Масса	Масшт. 1:25
Разраб.		Ландман						
Провер.		Олифир				Лист 1	Листов 1	
Т.контр.		Бычков				УНИИПГСС		
Н.контр.		Омельчук						
Утв.		Шрага						

Копировал:

Формат 22

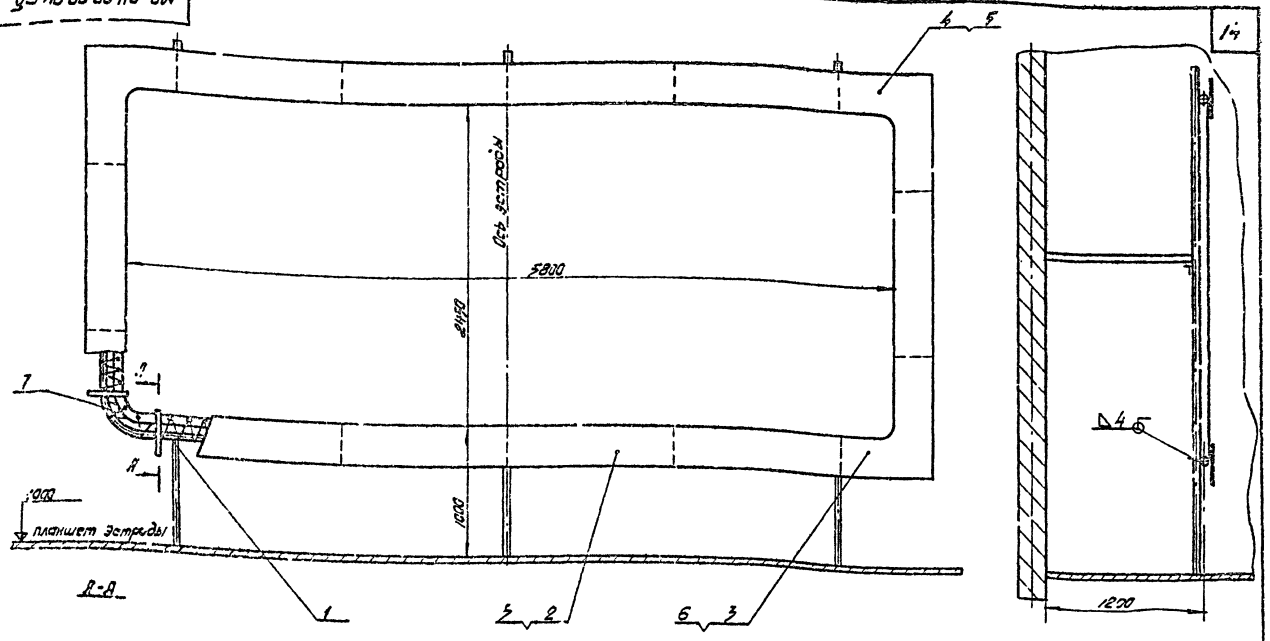

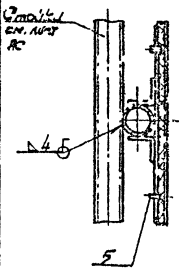

Обрамление экрана, черный полубархат, крепить к щитам мебельными гвоздями.

				МО-04.00.00.00 СБ		
Изм.	Лист	N докум.	Подпись	Дата		
Разраб.		Пандеман			Кинозкран сборочный чертеж	Лит. / Масса / Масштаб
Провер.		Олифир				Р / У / 93,0 / 1:25
Т.контр.		Быков				Лист 1 / Листов 1
Н.контр.		Омельчук			УНИИПГСС	
Утв.		Шрагер				

Формат 12

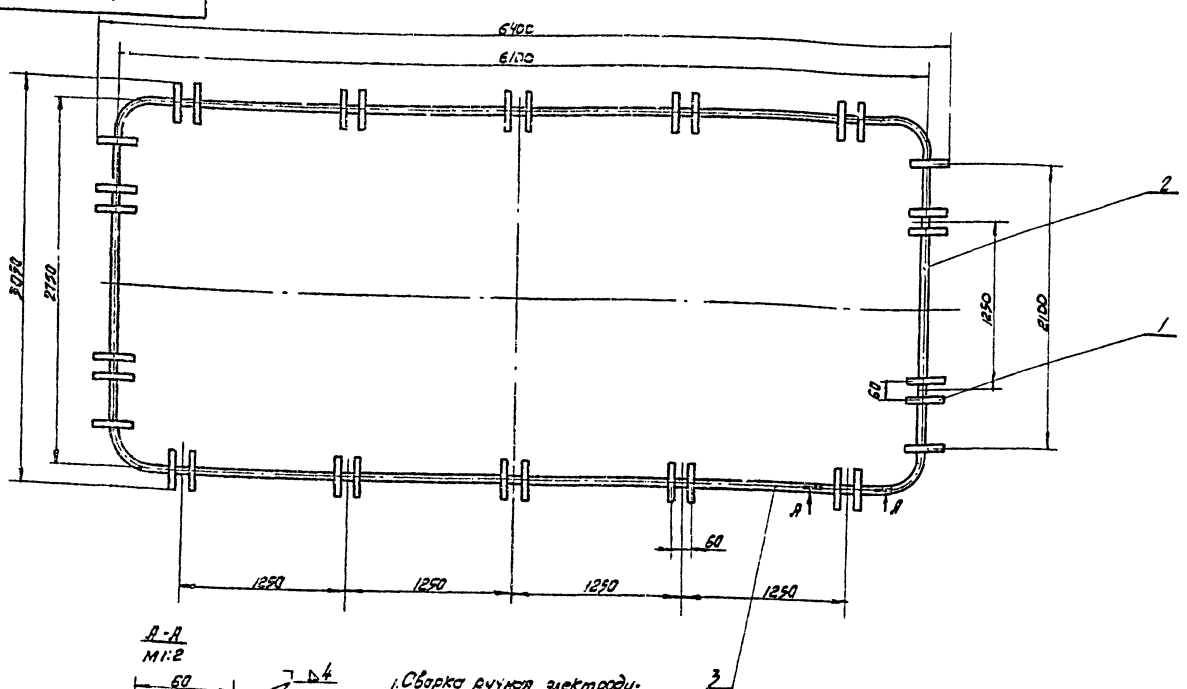

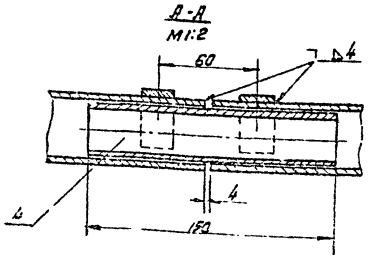

1. Сварка ручная электродуговая
2. Электроды Э-42 по ГОСТ 9467-75
3* Размеры для справок

7416/1.14

				МО-04.01.00.00 СБ		
Изм.	Лист	N докум.	Подпись	Дата		
Разраб.		Пандеман			Каркас экрана сборочный чертеж	Лит. / Масса / Масштаб
Провер.		Олифир				Р / У / 63,7 / 1:25
Т.контр.		Быков				Лист 1 / Листов 1
Н.контр.		Омельчук			УНИИПГСС	
Утв.		Шрагер				

Копировал

Формат 12

МО-04.00.00.01

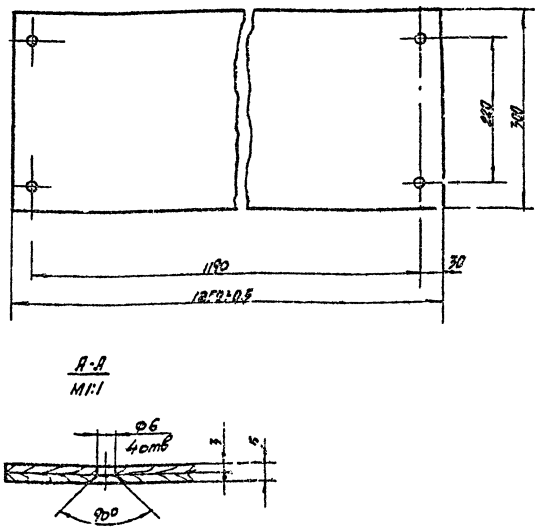

Изм.	Лист	N докум.	Подпись	Дата	МО-04.00.00.01		
Разраб.		Ландеман			Обрамление среднее	Лит	Масса	Масшт
Провер.		Олифир				Р	У	2.0	1:5
Т.контр.		Бычков				Лист 1	Листов 1
Н.контр.		Омельчук			Фанера S=5; ГОСТ 3916-69	УНИИПГСС	
Утв.		Шрага					

Формат 11

МО-04.00.00.02/03

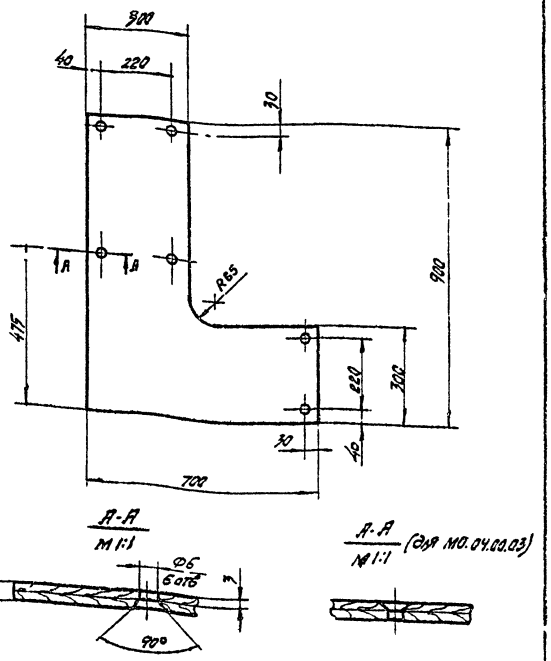

Изм.	Лист	N докум.	Подпись	Дата	МО-04.00.00.02/03		
Разраб.		Ландеман			Обрамление угловое	Лит	Масса	Масшт
Провер.		Олифир				Р	У	2.0	1:10
Т.контр.		Бычков				Лист 1	Листов 1
Н.контр.		Омельчук			Фанера S=5; ГОСТ 3916-69	УНИИПГСС	
Утв.		Шрага					

Формат 11

МО-04.01.00.01

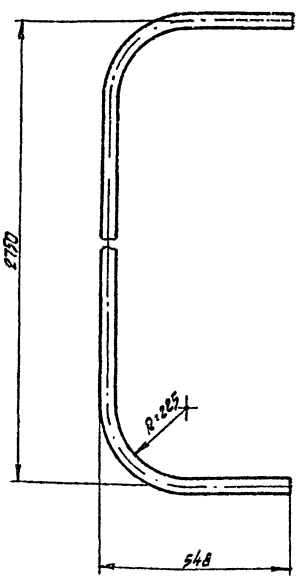

Изм.	Лист	N докум.	Подпись	Дата	МО-04.01.00.01		
Разраб.		Ландеман			Дуга	Лит	Масса	Масшт
Провер.		Олифир				Р	У	10.8	1:10
Т.контр.		Бычков				Лист 1	Листов 1
Н.контр.		Омельчук			Труба 32; ГОСТ 3262-75	УНИИПГСС	
Утв.		Шрага					

Формат 11

МО-04.01.01.01

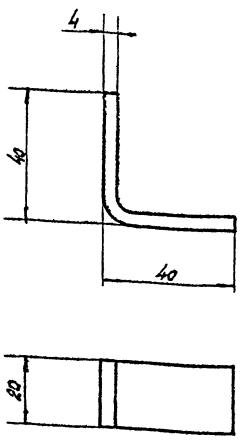

Острые кромки притупить

7416/II 15

Изм.	Лист	N докум.	Подпись	Дата	МО 04.01.01.01		
Разраб.		Ландеман			Угольник	Лит	Масса	Масшт
Провер.		Олифир				Р	У	0.05	1:1
Т.контр.		Бычков				Лист 1	Листов 1
Н.контр.		Омельчук			Полоса 20×4, ГОСТ 103-76 / Ст 3; ГОСТ 19282-73	УНИИПГСС	
Утв.		Шрага					

Формат 11

План на отм. 5.000
М 1:25

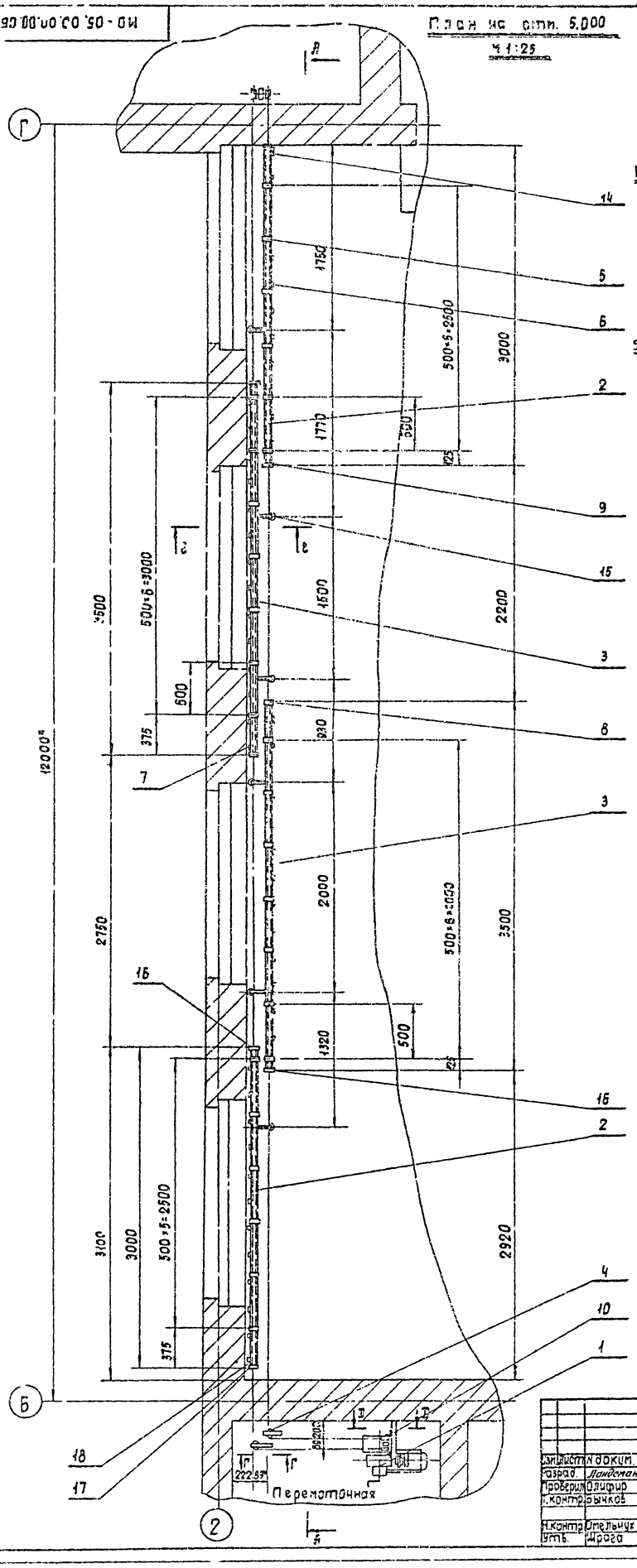

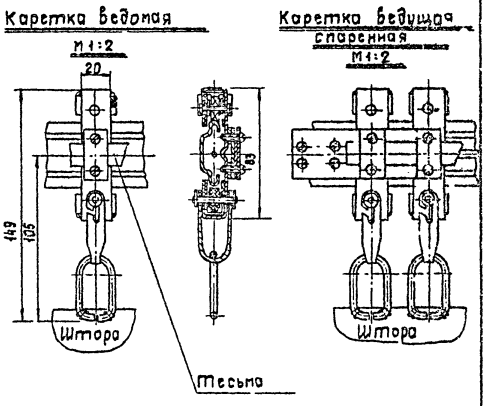

1* Размеры для справок.

2. Величина раскрытия штор-2200мм.

3. Разрезы Б-Б и Д-Д, вид В см. чертеж МО-01.00 сб. лист 2.

7416/II 16

				МО-05.00.00.00.СБ			
Изм.	Лист	N докум.	Подпись	Дата	Механизм заштоpивания окон. Сборочный чертеж.	Лит.	Масса	Масшт
Разраб.		Ландсман				Р.Ч.		1:25
Проверил		Олифир				Лист 1	Листов 2	
Н.контр.		Рычков				УНИИПГСС		
Н.контр.		Омельчук						
Утв.		Шрога						

Копировала:

Формат 22

А-А
М1:50

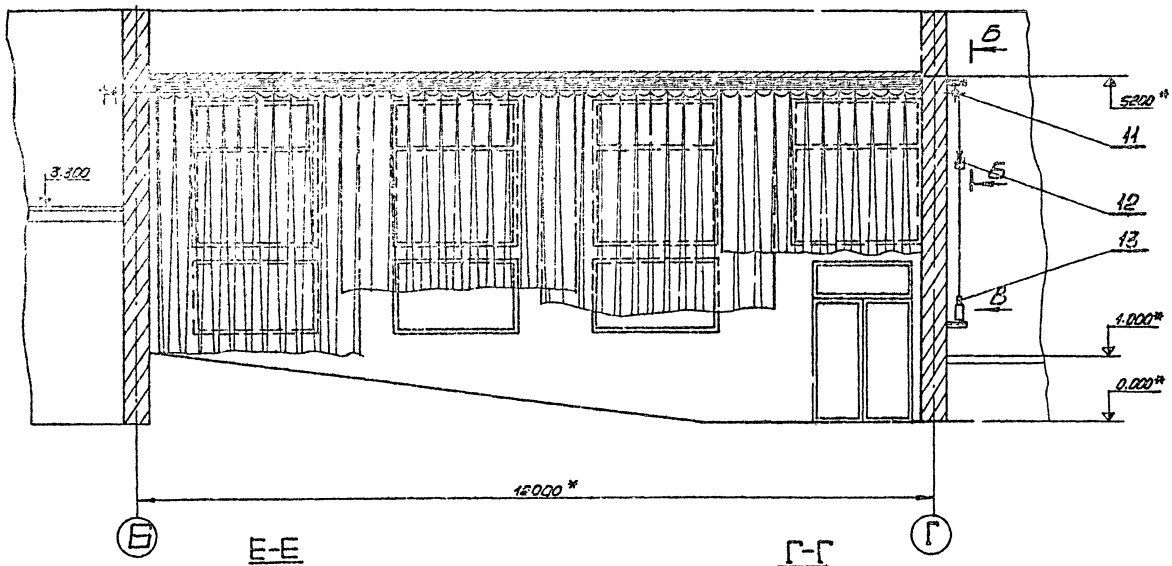

Е-Е
М1:2

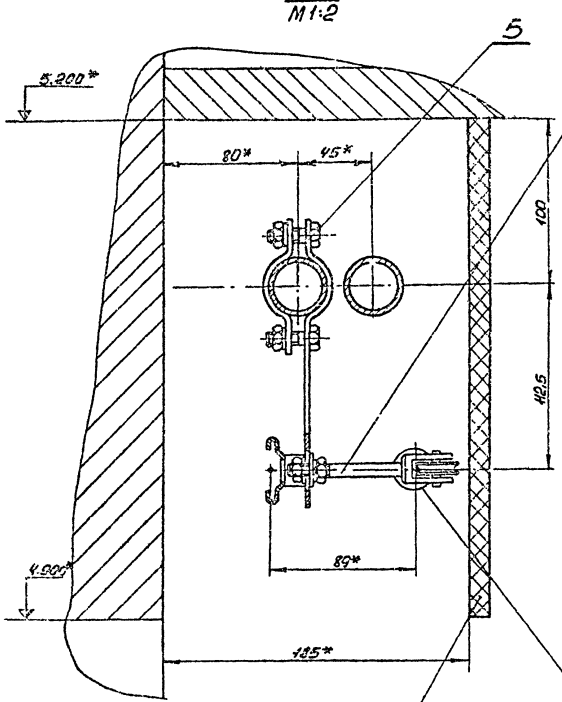

Г-Г
М1:2

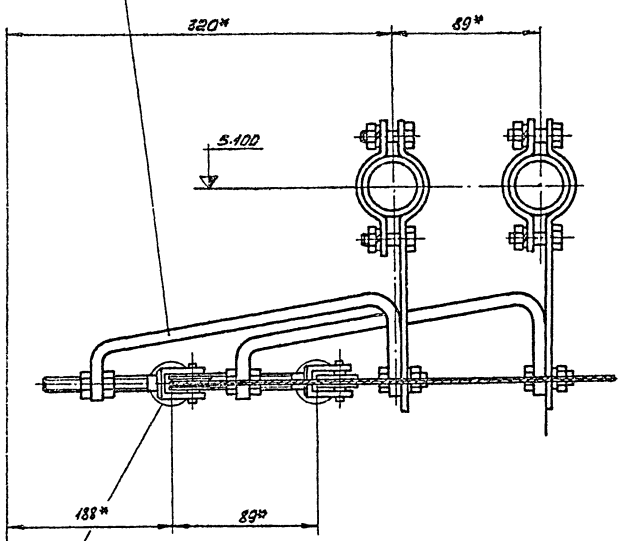

Отверстия в стенах по осям „Б" и „Г" ф20 для пропуска тросов выполнять по месту

1* Размеры для справок

7416/11 17

Изм.	Лист	№ докум.	Подпись	Дата	МО-05.00.00.00СБ		
Разраб.		Лайдентал			Механизм зашторивания окон	Литера	Масса	Масштаб
Провер.		Олигир				Р	4	1:50
Т.контр.		Бычков			Сборочный чертеж			1:2
Н.контр.		Омельчук				Лист 2	Листов 2	
Утв.		Шарко				УНИИПГОС		

Копировал

Формат А3

gost.e-ecolog.ru