ТИПОВОЙ ПРОЕКТ

264-12-169

СЕЛЬСКИЙ КЛУБ

СО ЗРИТЕЛЬНЫМ ЗАЛОМ НА 200 МЕСТ

На основании письма ин-та "Укрниипграждансельстрой" N 6443/3 от 30.12.85г. скорректированы стр. 1,3,1 дополнены стр. 52
6.01.85г. Архитектор

АЛЬБОМ I

ОБЩАЯ ПОЯСНИТЕЛЬНАЯ ЗАПИСКА, АРХИТЕКТУРНО-СТРОИТЕЛЬНЫЕ, САНИТАРНО-ТЕХНИЧЕСКИЕ ЧЕРТЕЖИ И ЭЛЕКТРОТЕХНИЧЕСКИЕ ЧЕРТЕЖИ

На основании письма от 28.XII.81 г. N 4851/3 института "Укрниипгражданстрой" внесены исправления в листы АР-3,4,5.

gost.e-ecolog.ru

ЦЕНТРАЛЬНЫЙ ИНСТИТУТ ТИПОВОГО ПРОЕКТИРОВАНИЯ
ГОССТРОЯ СССР
КИЕВСКИЙ ФИЛИАЛ
г. Киев-57 ул. Эжена Потье № 12

113/3
Заказ № 1731 Инв. № 7446/1 Тираж 100

Сдано в печать 26/Е 1963 г. Цена 7·06

ТИПОВОЙ ПРОЕКТ

264-12-169

СЕЛЬСКИЙ КЛУБ

СО ЗРИТЕЛЬНЫМ ЗАЛОМ НА 200 МЕСТ

СОСТАВ ПРОЕКТА:

АЛЬБОМ I - ОБЩАЯ ПОЯСНИТЕЛЬНАЯ ЗАПИСКА
АРХИТЕКТУРНО-СТРОИТЕЛЬНЫЕ САНИТАРНО-ТЕХНИЧЕСКИЕ. ЧЕРТЕЖИ И ЭЛЕКТРОТЕХНИЧЕСКИЕ ЧЕРТЕЖИ
АЛЬБОМ II - МЕХАНИЧЕСКОЕ ОБОРУДОВАНИЕ ЭСТРАДЫ
АЛЬБОМ III - ЗАКАЗНЫЕ СПЕЦИФИКАЦИИ
АЛЬБОМ IV - С М Е Т Ы

АЛЬБОМ I

РАЗРАБОТАН ИНСТИТУТОМ
„УКРНИИПГРАЖДАНСЕЛЬСТРОЙ"

ДИРЕКТОР ИНСТИТУТА /М. МЕЛЬНИКОВ/
ГЛ. АРХИТЕКТОР ПРОЕКТА /М. САГАН/

ТЕХНИЧЕСКИЙ ПРОЕКТ УТВЕРЖДЕН ГОССТРОЕМ УССР ПРИКАЗ №79 ОТ 11 АВГУСТА 1976 Г.
РАБОЧИЕ ЧЕРТЕЖИ ВВЕДЕНЫ В ДЕЙСТВИЕ УКРНИИПГРАЖДАНСЕЛЬСТРОЕМ ПРИКАЗ №258 ОТ 14 СЕНТЯБРЯ 1978 Г.

КФ ЦИТП инв. №7416/I

Типовой проект

Альбом

Наименование чертежей	Марка листа	N страницы альбома
1	2	3
Общая часть		
Обложка.		1
Титульный лист.		2
Содержание альбома.	1ч-2ч	3-4
Заглавный лист.	3	5
Перечень гостов и стандартов применяемых в проекте.	4ч	6
Схема генплана.	5	7
Пояснительная записка.	6-7-8	8-10
Архитектурно - строительные чертежи.		
Общие данные по марке АР	АР-1	11
Фасады в осях 2-10; Д-А; фрагмент фасада.	АР-2	12
Фасады в осях А-Д; 9-1. Спецификация столярных изделий.	АР-3	13
План I этажа; план подвала; *Наружная лестница в подвал*	АР-4	14
План II этажа; план крыши; фрагмент плана кинопроекционной.	АР-5	15
Разрезы 1-1; 2-2; 3-3; 4-4. *Таблица толщин стен.*	АР-6	16
Подвесной потолок; планы, разрезы, узлы, детали.	АР-7	17
Развертки вентканалов в осях В; 6; 7; 3; стен зрительного зала -2; 6; 7; 2;. Аванкамера; ВР-1; установка КЦЗ-90	АР-8	18
План эстрады. Развертки стен эстрады. 1-1; 2-2; 3-3; 4-4; 5-5. Спецификация ж.б. конструкций.	АР-9	19
Крыльца N1 N2 N3 N4; тамбур, касса; лестница деревянная АД-3.	АР-10	20
Монтажные схемы лестниц N2 и N3; Просцениум и деревянные лестницы ЛД-1 и ЛД-2.	АР-11	21
Рарн 29-42; рарт 29-20. Индивидуальные оконные блоки; окно кассы.	АР-12	22
Установка ворот ИВ-1; ИВ-2; Ворота; детали и узлы.	АР-13	23
Раздвижная перегородка; барьер гардероба.	АР-14	24
Монтажные узлы и детали санузлов. Привязка телеантенны и радиостойки.	АР-15	25
Общие данные по марке КЖ. Ведомость чертежей основного комплекта. Спецификация бетонных, ж.б. и металлических конструкций.	КЖ-1	26
План фундаментов.	КЖ-2	27
Сечения фундаментов.	КЖ-3	28
Маркировочная схема лотков и плит подпольных каналов.	КЖ-4	29
Маркировочная схема плит перекрытия на ▽3.300; ▽0.000	КЖ-5	30
Маркировочная схема плит покрытия.	КЖ-6	31
Маркировочные схемы перемычек I, II этажей и подвала.	КЖ-7	32

1	2	3
Монтажные планы подвесного потолка. Разбивочная схема подвесок. Сечения.	КЖ-8	33
Металлические конструкции сцены и зрительного зала.	КЖ-9	34
Сборные жел. бет. элементы: ПТТВ-12а30 2СТ-1; СТ-1, КСН-1; ОП5-2-1; НП5.2-60-4.5	КЖ-10	35
Сварные сетки С-1÷С-3. Каркасы КП-1; КР-1; КР-2. Металлические элементы. МН-1 + МН-13	КЖ-11	36
Металлические ограждения ОГ-1 + ОГ-7; элемент МН-30	КЖ-12	37
Опоры для крепления телеантены и радиостойки ОГ-1; ОГ-3. Металлические элементы МН-14÷МН-21.	КЖ-13	38
Технологические чертежи		
Расстановка мебели и оборудования.	ТХ-1	39
Санитарно - технические чертежи.		
Общие данные по марке ВК. План подвала.	ВК-1	40
Спецификация материалов. Условные обозначения.	ВК-2	41
План 1го этажа. План 2го этажа.	ВК-3	42
Схема холодного и горячего водоснабжения. Схема хоз-бытовой канализации. Разрезы ливневой канализации.	ВК-4	43
Технические указания. Спецификация материалов. Перечень применяемых серий типовых проектов. Перечень листов марки ОВ.	ОВ-1	44
Таблица теплопотерь и нагревательных приборов. Характеристика основного оборудования. Спецификация нагревательных приборов. Экспликация помещений и таблица воздухообмена.	ОВ-2	45
План подвала и подпольных каналов. План 1го этажа. Условные обозначения.	ОВ-3	46
План 2 этажа. Схемы П-1; П-2.	ОВ-4	47
План и разрезы венткамеры 1:50. Схемы В1; В2	ОВ-5	48
Схема системы отопления. Развертки стояков. Схемы обвязки калориферов.	ОВ-6	49

Лист скорректирован 16.01.85г Еремин архитектор

3

инв. N 7416/I

Изм.	Лист	N докум.	Подпись	Дата
Рук. МЗ		Еремин		
Гл.арх. МЗ		Штейнберг		
Гл.конст.		Либерман		
Гл.арх.пр.		Саган		
Разработ.		Гребешков		
Проверил		Саган		

ТП-264-12-169

Сельский клуб со зрительным залом на 200 мест.

Содержание альбома.

Лит.	Лист	Листов
Р	1ч	

Госстрой УССР Укрниипражданссельстрой

Согласовано:

Инв. N подл. | Подпись и дата

Наименование листа	Марка и номер	Номер страницы
1	2	3
Электротехническая часть		
Пояснительная записка	ЭЛ-1	50
Пояснительная записка. Условные обозначения. Скелетная схема	ЭЛ-2	51
Расчетно-монтажные схемы	ЭЛ-3	52
Спецификация	ЭЛ-4	53
План I этажа и подвала. Сети электроосвещения	ЭЛ-5	54
План II этажа. Сети электроосвещения. Расчетные схемы щитов	ЭЛ-6	55
План магистральных сетей I этажа. Силовое оборудование подвала. План щитовой	ЭЛ-7	56
План магистральных сетей II этажа. Расчетные схемы щитов	ЭЛ-8	57
Вводно-распределительное устройство. Опросный лист	ЭЛ-9	58
Молниезащита здания клуба	ЭЛ-10	59
Управление рабочим освещением зрительного зала. Принципиальная электрическая схема	ЭЛ-11	60
Управление аварийным и дежурным освещением. Блокировка общеобменной вентиляции с противопожарной сигнализацией		
Принципиальные электрические схемы	ЭЛ-12	61
Шкаф аварийного освещения. Общий вид	ЭЛ-13	62
Шкаф аварийного освещения. Схема соединений	ЭЛ-14	63
Управление лебедками зашторивания окон и антрактно-раздвижного занавеса. Принципиальные электрические схемы	ЭЛ-15	64
Автоматизация пожарной задвижки. Принципиальная электрическая схема управления.	АВК-1	65
Автоматизация пожарной задвижки. Пульт управления. Общий вид. Схема соединений.	АВК-2	66
Автоматизация пожарной задвижки. Схема внешних соединений. План трубных проводок.	АВК-3	67
Автоматизация приточных систем. Функциональная схема автоматизации.	АОВ-1	68
Автоматизация приточных систем. Принципиальная электрическая схема автоматизации	АОВ-2	69
Автоматизация приточных систем. Шкаф аппаратный. Общий вид. Монтажная схема.	АОВ-3	70
Автоматизация приточных систем. Схема внешних соединений. План сетей автоматики	АОВ-4	71
Автоматизация приточных систем. Спецификация приборов и средств автоматизации.	АОВ-5	72

1	2	3
Задание заводу-изготовителю		
Шкаф аварийного освещения. Общий вид.	ЭЛ-16	73
Шкаф аварийного освещения. Таблица технических данных электрооборудования.	ЭЛ-17	73
Шкаф аварийного освещения. Перечень надписей. Таблица.	ЭЛ-18	73
Шкаф аварийного освещения. Схема соединений.	ЭЛ-19	74
Автоматизация пожарной задвижки. Пульт управления. Общий вид	ЭЛ-20	75
Автоматизация пожарной задвижки. Пульт управления. Технические данные электрооборудования. Таблица.	ЭЛ-21	75
Автоматизация пожарной задвижки. Пульт управления. Перечень надписей. Таблица.	ЭЛ-22	75
Автоматизация пожарной задвижки. Пульт управления. Схема соединений.	ЭЛ-23	75
Связь и сигнализация		
Связь и сигнализация. Перечень чертежей. Пояснительная записка	СС-1	76
Пояснительная записка.	СС-2	77
Связь и сигнализация. Скелетная схема. Условные обозначения.	СС-3	78
Связь и сигнализация. Спецификация	СС-4	79
Связь и сигнализация I-го этажа.	СС-5	80
Связь и сигнализация II-го этажа	СС-6	81
Шкаф слаботочных устройств	СС-7	82
Кинотехнология		
Кинотехнология. Технические указания. Сводная спецификация. Ведомость чертежей.	КТ-1	83
Зал. Расчетные данные	КТ-2	84
Кинопроекционная. Перемоточная. Размещение оборудования	КТ-3	85
Кинопроекционная. Размещение оборудования	КТ-4	86
Кинопроекционное оборудование. Схема соединений	КТ-5	87
Оборудование звукофикации. Схема соединений	КТ-6	88
Таблица соединений.	КТ-7	89
Кинопроекционная. Схема расположения	КТ-8	90
Зал фойе. Музыкальный класс. Схема расположения	КТ-9	91
лист - вкладыш	АС-01	92

лист скорректирован 16.01.85г [подпись] архитектор

4

инв № 7416/1

ТП-264-12-169

Сельский клуб со зрительным залом на 200 мест.

Изм.	Лист	№ докум.	Подпись	Дата
Нач. эл. отд.		Шрава	[подпись]	
Гл. инж. пр.		Омельчук	[подпись]	
Рук. гр.		Козюн	[подпись]	
Разраб.		Кобзева	[подпись]	
Провер.		Козюн	[подпись]	

Содержание альбома

Лит.	Лист	Листов
Р	24	

Госстрой УССР
Укрмиитраждансельстрой

Типовой проект

Альбом

согласовано:

Инв. № подл. | Подпись и дата

Альбом

Типовой проект

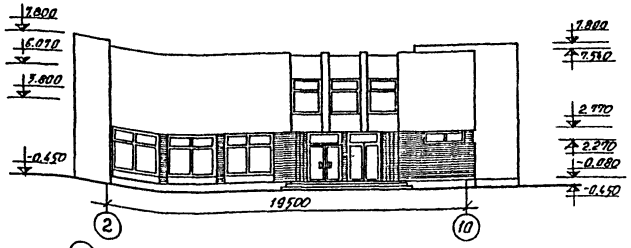

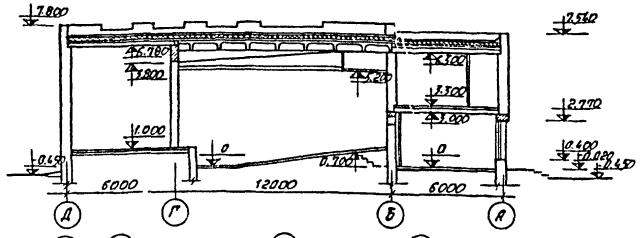

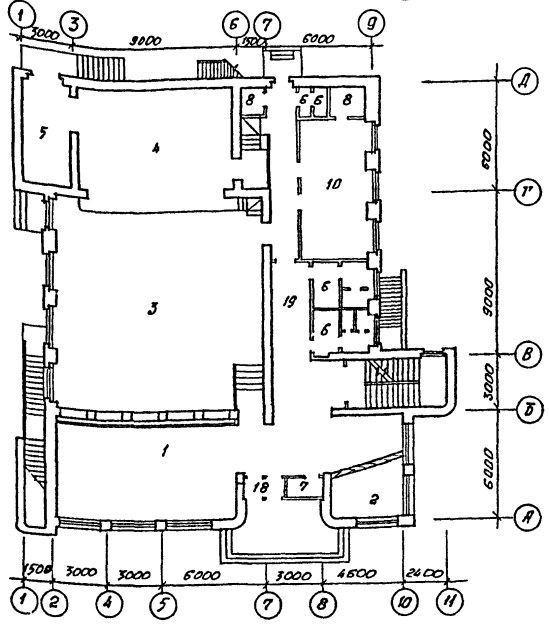

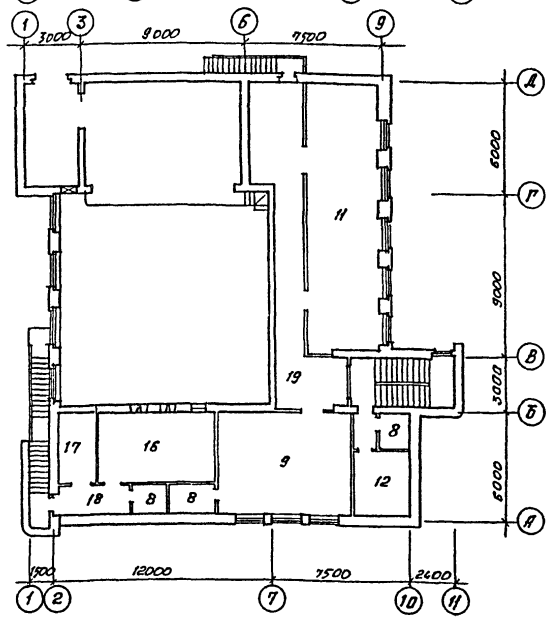

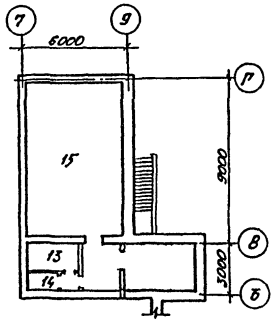

№ п/п	Перечень помещений	площ. м²
1	Вестибюль-фойе	91.88
2	Гардероб	13.33
3	Зрительный зал	134.32
4	Эстрада	30.27
5	Склад декораций	15.29
6	Санузлы	19.7
7	Касса	2.48
8	Кладовые	19.53
9	Классно-музыкальн. искусства	44.21
10	Артистическая	31.67
11	Библиотека	58.18
12	Щитовая	11.33
13	Аккумуляторная	5.44
14	Щелевая	1.90
15	Венткамера и теплопункт	45.52 –
16	Кинопроекционная	24.31
17	Перемоточная	7.51
18	Тамбуры	9.31
19	Коридоры.	64.73

Область применения	Характеристика строит. констр.	Инженерное оборудов.	Эксплуатационные показат.		Основные технико-экономические показатели.		Сметные показатели.	
Проект клуба предназначается для строительства во II и III климатических районах с расчетной зимней температурой наружного воздуха -20°-30° при обычных геологических условиях.	Фундаменты - бутобетонные стены - сплошная кладка из глиняного пустотелого кирпича пластического прессования с 18 пустотами и $R_{сж}$ 150 кг/см². Перекрытия и покрытия - сборные железобетонные многопустотные и ребристые панели по серии 1.141-1. вып.2 1.242-1 вып2; 1.242-2. Крыша - совмещенная невентилируемая. Перегородки - шлакобетонные гипсобетонные и кирпичные. Полы - мозаичные, дощатые, из линолеума, цементные, из керамических плиток, брусчатые (на эстраде). Двери - наружные по серии 1.135-1; Внутренние по ГОСТ 6629-74 Окна по серии 1.236-1	Водопровод - от наружной сети. Горячее водоснабжение от внешнего источника. Канализация в наружную сеть. Отопление от внешнего источника. Вентиляция - приточно-вытяжная механизир. Электрооборудование силовое и осветительное. Слабые токи - радио, телефон	Расход воды в сутки	2	Строительный объем в м³ (в т.ч. стр. объем подвала)	3852.31 (324.78)	Общая стоимость строительства в тыс. руб.	110.15
			Потребный напор на вводе в м.в.ст.	34.1	Объем на расчетную единицу в м³	18.69	Общая стоимость в т.ч. строительно-монтажных работ	82.04
			Расход тепла на горячее водоснабжение в ккал/час	5400	Площадь застройки в м²	502.48	в т.ч. оборудование	28.12
					Общая площадь в м² (в т.ч. площадь подвала)	644.75 (57.29)	Набели, инвентаря 1 м³ здания (руб)	21.94
			Расход тепла на отопление в ккал/ч	58629	рабочая площадь в м²	505.73	1 м² рабочей площ. (руб)	162.22
			Расход тепла на вентиляцию ккал/час	78231	$K_1 = \frac{\text{рабоч. пл.}}{\text{общ. пл.}}$	0.78	1 место в зале	410.0
					$K_2 = \frac{\text{строит. об}}{\text{рабоч. пл.}}$	7.63		

Типовой проект разработан в соответствии с действующими нормами и правилами и предусматривает мероприятия обеспечивающие взрывобезопасность и пожаробезопасность при эксплуатации здания. ГПИ АРХ. МГР-ТА, ГИСЛАГАН

Авторский коллектив

Архитекторы конструкторы

Гребешков В.И. Либерман И.Б. Ярославский Ю.

5

инв. N 7416/1

ТП № 264-12-169

Сельский клуб со зрительным залом на 200 мест

Изм.	Лист	№ докум.	Подп.	Дата
Рук. НЗ	Еременц			
Гл. арх.	Штейнберг			
Гл. конс.	Либерман			
Гл. арх. пр.	Сорин			
Разраб.	Колесниц			
Пров.	Гребешков			

Лит.	Лист	Листов
Р	3	

Заглавный лист

Госстрой УССР Госкомитет гражданского строительства

Инв. № подл. | Подпись и дата

Перечень ГОСТов и стандартов применяемых в проекте

Шифр стандарта	Наименование стандарта	№ листа, чертежа
	По архитектурно-строительному решению	
ГОСТ 6629-74	Двери деревянные для жилых и общественных зданий	
серия 1.236-1	Окна и балконные двери для общественных зданий	
серия 1.136-3 вып. 1	Окна и балконные двери для жилых зданий	
серия 1.135-1 альбом I, II	Двери деревянные входные и служебные для жилых и общественных зданий	
серия 2.230-1 в. 5	Детали стен и перегородок общественных зданий	
серия 2.260-1 вып. 3	Детали покрытий общественных зданий	
серия 1.136-1 вып. 1	Подоконные плиты	
Э 71-184 альб. III	„Унифицированные конструкции из алюминиевых сплавов". „Витражи общественных зданий"	
серия 1.242-1 вып. 2	Сборные железобетонные преднапряженные ребристые панели (тип „ТТ") для перекрытий и покрытий общественных зданий	
Серия 1.243-2	Плиты плоские железобетонные	
серия 1.139-1 вып. 1	Перемычки железобетонные сборные для жилых и общественных зданий	
серия 1.155-1 вып. 1	Ступени для жилых и общественных зданий	

Шифр стандарта	Наименование стандарта	№ листа, чертежа
Серия 1.250-1 вып. 1	Железобетонные лестницы общественных зданий	
серия 1.219-2	Лотки железобетонные	
серия ИИ-03-02 альб. 108	Железобетонные изделия	
серия 1.242-2	Плиты ребристые железобетонные	
ИС-01-09	Унифицированные сборные железобетонные панели	
1.141-1 вып. 2	Панели перекрытий железобетонные многопустотные	
1.141-1 вып. 10	——— " ———	
1.136-1 вып. 1	Плиты подоконные для жилых и общественных зданий	
1.225-1	Прогоны железобетонные	
1.465-7 вып. 3	Ж. б. стаканы ф 400, 700, 1000, 1400	
2.240-1	Детали перекрытий общественных зданий	

Шифр стандарта	Наименование стандарта	№ листа, чертежа
	По водопроводу, канализации, отоплению и вентиляции.	
ГОСТ 2.784-70	Обозначения условные графические. Элементы трубопроводов	
ГОСТ 2.786-70	Обозначения условные графические. Элементы санитарно-технических устройств	
ГОСТ 2.785-70	Обозначения условные графические. Арматура трубопроводная	
СН 460-74	Временная инструкция о составе и оформлении строительных, рабочих чертежей зданий и сооружений	
1.494-10	Решетки щелевые регулирующие типа Р	
2.190-1/72 в. 1	Узлы и детали инженерного оборудования жилых и общественных зданий для сельского строительства	
2.494-8 вып. 1	Гибкие вставки для центробежных вентиляторов	
4.904-12	Зонты и дефлекторы вентиляционных систем	
4.904-17	Клапаны перекидные утепленные для вентиляционных шахт	

Альбом

Типовой проект

Согласовано

Инв. № подл. | Подпись и дата

6

инв N 7416/1

Изм.	Лист	№ докум.	Подпись	Дата
Рук. М-3		Еремин		
Гл. арх. М-3		Штейнберг		
Гл. констр.		Либерман		
Гл. арх. пр.		Сагай		
Разраб.		Гребешков		
Провер.		Сагай		

ТПН № 264.12.169

Сельский клуб со зрительным залом на 200 мест

Лит.	Лист	Листов
Р	4	

Перечень ГОСТов и стандартов применяемых в проекте

Госстрой УССР Укрниитгражданстрой

Типовой проект

Альбом

Схема генплана М-1:500

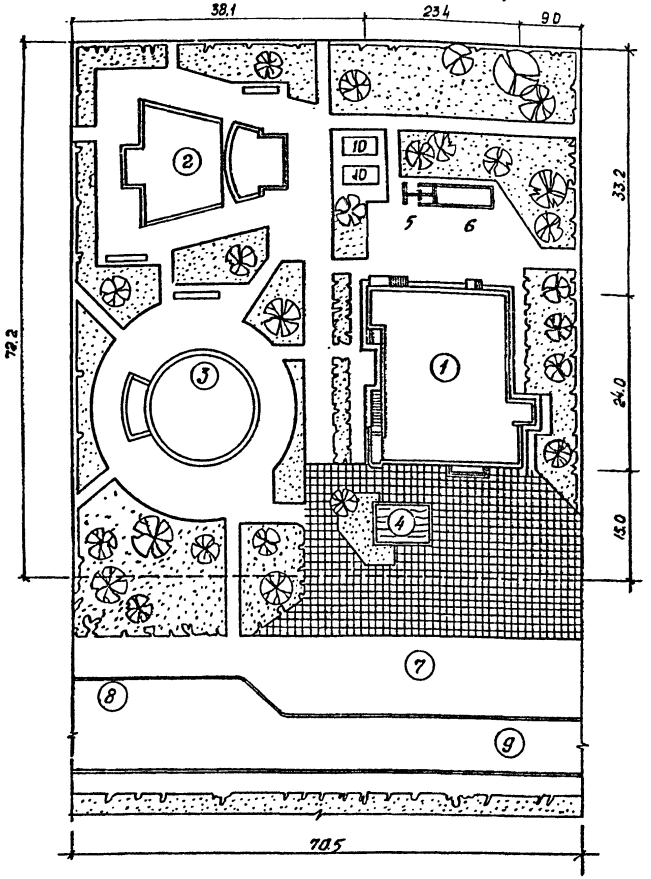

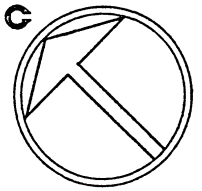

Экспликация

N/N	Наименование	N типового проекта
1	Клуб	тп №
2	Киноконцертная площадка	ТП 260-13-4 Киев ЗНИИЭП
3	Танцевальная площадка.	Альбом оборудования для мест массового отдыха Инв 4092/I Киевский филиал ЦИТП
4.	Декоративный бассейн	Инд. проект
5	Уборная с мусоросборником.	Повторн. применен „Укргорстройпроект"
6	Хозяйственный сарай	Повторн. применен „Укргорстройпроект"
7	Площадка перед клубом.	–
8.	Стоянка автомашин.	–
9.	Проезжая часть	–
10.	Пож. резервуар на 100 м3	ТП N4 - 18 - 840

Баланс территории

1. Площадь под застройку. 461.3 м²
2. Площадь под дорожки и проезды. 1218 м²
3. Площадь под зеленые насаждения 2442 м²
4. Площадь участка. 5111 м²

Условные обозначения.

- Асфальтовое покрытие
- Покрытие бетонными плитами
- Зеленые насаждения
- Кустарник декоративный
- Декоративные деревья.

Примечание:

Размеры на схеме генплана даны в метрах.

7

инв. N 7416/I

Изм.	Лист	N докум.	Подп.	Дата
Рук. М-3		Еремен		
Л. арх. М3		Штейнберг		
Л. конст.		Либерман		
Л. арх. пр.		Саван		
Разраб.		Колесник		
Провер.		Гребенков		

ТП № 264-12-169

Сельский клуб со зрительным залом на 200 мест

Лит.	Лист	Листов
Р	6	

Схема генплана

Госстрой УССР УкрНИИП граждансельстрой

Согласовано

Инв. N подл. | Подпись и дата

Рабочие чертежи типового проекта сельского клуба со зрительным залом на 200 мест разработаны институтом „УкрНИИПгражданселъстрой" на основании бюджетных работ Госгражданстроя Госстроя СССР на 1977 год в соответствии с техническим проектом, утвержденным Госстроем УССР (постановление №80 от 11 августа 1976 года), а также действующих в момент выпуска проектной документации строительных норм и правил.

В проекте предусмотренно оборудование здания центральным отоплением, водопроводом, канализацией вентиляцией, электрическими и слаботочными устройствами. Указания по их монтажу приведены в соответствующих разделах проекта.

Здание клуба относятся ко II классу, II степени долговечности, II степени огнестойкости и предназначено для строительства в сельской местности II и III климатических районах с расчетной зимней температурой наружного воздуха -20°, -30° С, с нормативной снеговой нагрузкой 150 кг/м², нормативным скоростным напором ветра 45 кг/м², сейсмичностью не более 6 балов, на однородных сухих непучинистых и непросадочных грунтах.

При привязке произвести корректировку к местным условиям в соответствии со СНиП

Генплан участка

В проекте приведена принципиальная схема генерального плана участка с функциональным зонированием в соответствии со СНиП II-Л.16-71

Генеральный план участка решается в каждом конкретном случае при привязке здания с учетом местных условий.

Участок должен быть полностью благоустроен

Благоустройство включает вертикальную планировку, искуственным покрытием проездов, тротуаров и хозяйственного двора, озеленение, строительство сооружений зоны отдыха и подсобных помещений.

Архитектурно-планировочное решение.

Здание запроектировано двухэтажным отдельно стоящим по компактной схеме, весь комплекс помещений размещен в одном объеме с четким функциональным зонированием.

Библиотека и класс музыкального искусства расположены на втором этаже, что позволит совмещать одновременно клубную работу со зрительными мероприятиями.

Архитектурно-пространственная композиция решена в наружных горизонтальных и вертикальных членениях в сочетании с более легкими архитектурными деталями.

Наружная отделка здания

Наружные поверхности стен здания выполнить с тщательным подбором лицевой поверхности кирпича и глубокой расшивкой швов.

На главном фасаде наружную поверхность поверхность стены I-го этажа до верха оконных проемов выполнить из отборного лицевого кирпича темных тонов с тщательной подборкой поверхности и последующей расшивкой швов.

Цоколь отделать набризгом цементным раствором желтых тонов.

Все деревянные и металлические элементы покрасить масляной краской светлых тонов за два раза.

Внутренняя отделка помещений

Внутренние поверхности кирпичных стен, шлакобетонные и кирпичные перегородки штукатурятся, а гипсоблочные перегородки затираются с последующей окраской в соответствии ведомости внутренних отделочных работ.

Оконные переплеты, дверные блоки и полотна, отопительные приборы и трубы окрасить масляной краской светлых тонов за 2 раза.

Ведомость внутренних отделочных работ

№№ п/п	Наименование помещений	Материал пола	Окраска панелей	Окраска стен	Окраска потолка	Примеч.
1	2	3	4	5	6	7
1	Вестибюль, гардероб	мозаичн.	—	мастичн.	клеевая улучшен.	
2	Библиотека	паркет	—	мастичн.	клеевая улучшен.	
3	Зрительный зал.	дощатый	—	мастичн.	клеевая улучшен.	
4	Эстрада, склад декораций	брусчат.	—	клеевая улучшен.	клеевая улучшен.	
5	Артистическая, класс музык. иск-ва	дощатый паркет	—	клеевая улучшен.	клеевая улучшен.	

Изм.	Лист	№ докум.	Подпись	Дата
Рук. М-3		Еремин		
Гл. арх. М-3		Штейнберг		
Гл. констр.		Либерман		
Гл. арх. пр.		Саган		
Разработ.		Гребешков		
Провер.		Саган		

ТП 264-12-169

Сельский клуб со зрительным залом на 200 мест

Лит.	Лист	Листов

Пояснительная записка

Госстрой УССР УкрНИИПгражданселъстрой г. Киев

7416/I 8

Инв. № подл. | Подпись и дата

Типовой проект

Альбом

1	2	3	4	5	6	7
6	Кинопроекционная перемоточная	керам.	масл. h=1.6м	маслян.	маслян	
7	Коридор I эт. II эт.	дощатый линолеум	масл. h=1.6м	клеев. клеевая улучш.	клеевая улучш.	
8	Уборные	керамич.	глазур. плитка	Известк.	Известк.	
9	Теплопункт, вентканера, щитовая	цементн.		известк.	известк.	
10	Аккумуляторная	керамич.	–	кислото-упорная	известк.	
11	Кладовые	дощат.	–	известк.	известк.	
12	Лестничн. клетки	керам.	–	мастич.	клеевая	

Конструктивные решения и технические указания к проекту.

Конструктивная схема здания.

Сельский клуб со зрительным залом на 200 мест – 2-х этажное здание с продольными и поперечными несущими кирпичными стенами. Под частью здания запроектирован подвал. Жесткость здания обеспечивается настилом перекрытий, лестничными клетками и поперечными стенами.

Фундаменты под наружные и внутренние стены запроектированы из монолитного бутобетона – бутовый камень марки „200", бетон марки „100".

Приведенные в проекте чертежи фундаментов являются примером решения, разработанным для грунтов со следующими характеристиками: $\varphi^н = 20°$; $C^н = 0{,}19$ кг/см²; $\gamma = 1800$ кг/м³.

При привязке проекта чертежи фундаментов подлежат переработке с учетом местных геологических и гидрогеологических условий, расчетных характеристик грунта, рельефа площадки, глубины промерзания и т.д.

Для облегчения привязки в проекте приводятся таблица нормативных нагрузок на фундаменты в уровне обреза цоколя.

Наружные стены выполнять из глиняного пустотелого кирпича пластического прессования с 18 пустотами и объемным весом $\gamma = 1450$ кг/м³.

Внутренние стены из полнотелого глиняного кирпича пластического прессования.

Кладку стен выполнять из кирпича марки „75" на растворе марки „25".

Перекрытия – из сборных ж.бет. панелей с круглыми пустотами. Швы между панелями, а также между панелями и стенами должны быть тщательно заделаны цементным раствором марки „100".

Панели анкерятся к стенам и между собой анкерами.

Покрытие над зрительным залом – из плит типа „П" длиной 1198 см с устройством подвесного потолка.

Перемычки – сборные железобетонные.

Лестницы – из сборных ж.бет. площадок и маршей.

Перегородки приняты следующие:

- из гипсовых плит – толщиной 80 мм
- кирпичные – толщиной 120 мм
- шлакоблочные – толщиной 90 мм

Полы – см. ведомость отделочных работ.

Крыша – совмещенная, невентилируемая с внутренним водостоком.

Кровля – рулонная. В качестве утеплителя применяется плитный пенобетон с объемным весом $\gamma = 300$ кг/м³. Для создания уклона кровли применен керамзит с объемным весом $\gamma = 500$ кг/м³.

Защита конструкций от коррозии, гниения и возгорания.

Защиту всех элементов от коррозии выполнять в соответствии с указаниями СНиП II-28-73.

Анкера плит перекрытия и покрытия покрываются цементным раствором.

Закладные детали в железобетонных конструкциях защищаются цинковым покрытием.

Все деревянные элементы, соприкасающиеся с каменной кладкой или железобетоном, укладываются по слою толя и тщательно антисептируются водными растворами фтористого и кремнефтористого натрия.

Все металлические конструкции должны быть окрашены масляной краской за 2 раза.

Указания по производству работ в зимних условиях.

Проект разработан для производства работ в летних условиях.

Строительные работы в зимних условиях должны производиться с соблюдением

инв.№ 7416/1

				ТП 264-12-169	
Изм.	Лист	N докум.	Подпись	Дата	Сельский клуб со зрительным залом на 200 мест
Рук. мз	Еремин				Лит. / Лист / Листов
Гл. арх. мз	Штейнберг				
Гл. констр.	Либерман				
Гл. арх. пр	Сорин				
Разработ.	Сребешков				Пояснительная записка
Проверил	Сорин				Госстрой УССР Укрниипроектсельстрой

Инв.№ подл. | Подпись и дата

требований разделов СНиП III-В, 1-70, СНиП III-В, 4-72, СНиП III-В, 14-72.

Рабочие чертежи, предназначенные к производству работ в зимних условиях, должны иметь указания проектной организации, выполнившей привязку проекта, о произведенной проверке конструкций и возможности их применения в зимних условиях.

Основные указания по производству работ в зимнее время.

1. Возведение фундаментов на замерзшем основании не допускается. Грунты основания должны быть защищены от промерзания как в период производства работ, так и после их окончания.
2. Бутобетонные монолитные фундаменты должны возводиться способами последующего замораживания, которые могут обеспечить накопление бетоном до замерзания на 50% его прочности (способом термоса, в термоактивной опалубке, в тепляках и т.д.).
3. Засыпку пазух производить талым грунтом только после устройства бетонной подготовки под полы, укладки перекрытия под подвалом и выполнения обмазочной гидроизоляции.
4. Замоноличивание швов между панелями перекрытия выполняется раствором марки „100" с добавками, обеспечивающие приобретение раствором на 25% прочности до его замораживания. Перед замоноличиванием швов производится их очистка от снега и наледи.
5. Монолитные конструкции выполнить способом, обеспечивающим приобретение бетоном 100% прочности до его замерзания.
6. Кирпичную кладку стен вести способом замораживания с последующим естественным оттаиванием кладки. Раствор должен быть приготовлен на портландцементе.

Марка раствора для внутренних и наружных стен назначается:

при t° до -20°С – марки „50"
при t° до -30°С – марки „75"

Возведение наружных стен из пустотелого кирпича (γ=1450 кг/м³) допускается методом замораживания при температуре ниже -20°С.

Температура раствора в момент его применения должна быть не ниже:

+10°С – при t° воздуха до -10°С
+15°С – при t° воздуха до -20°С
+20°С – при t° воздуха ниже -20°С

7. Особое внимание следует обращать на перевязку стен, плотность заполнения, горизонтальность перевязки швов, вертикальность кладки.
Толщина швов кладки должна быть не более 10-12мм.
Поливка кирпича и заливка швов жидким раствором запрещается.
8. В уровне перекрытия над подвалом уложить стальные связи из арматуры ф8АI в углах и местах пересечения и примыкания стен. Связи должны заходить в каждую из примыкающих стен на 1-1.5м и заканчиваться на концах анкерами.
9. Перед наступлением весенних оттепелей и на весь период оттаивания и последующего твердения кладки необходимо:

а) заделать монтажные гнезда, борозды и другие ослабления несущих конструкций;
б) удалить с перекрытий случайные, не предусмотренные проектом нагрузки (строительный мусор, остатки строительных материалов, снег);
в) все несущие перемычки в проемах наружных и внутренних стен, выполненных в зимних условиях, подпереть у опор стойками на встречных клиньях.
г) вести наблюдение за оттаиванием кладки с принятием, в случае необходимости, мер, обеспечивающих устойчивость конструкций.

инв. N 7416/1

Изм	Лист	N докум.	Подпись	Дата	ТП N 264-12-169		
Рук. М-3		Еремин			Сельский клуб со зрительным залом на 200 мест		
Гл. арх. М-3		Штейнберг				Лит.	Лист	Листов
Гл. констр.		Либерман					
Гл. арх. пр.		Саган			Пояснительная записка	Госстрой УССР Укрмиитраждансельстрой	
Разраб.		Гребенков					
Провер.		Саган					

Копировал: [illegible]

Согласовано:

Инв. N подл. | Подпись и дата

Альбом

Типовой проект

Перечень листов марки АР

Наименование листов	Марка листа	№ стр. альбома
Общие данные по марке АР	АР-1	
Фасады в осях 2-10; Д-А; фрагмент фасада	АР-2	
Фасады в осях А-Д; 9-1. Спецификация столярных изделий	АР-3	
План I этажа. План подвала. Наружная лестница в подвал.	АР-4	
План II этажа. План крыши. Фрагмент плана кинопроекционной	АР-5	
Разрезы 1-1; 2-2; 3-3; 4-4; Таблица толщин стен	АР-6	
Подвесной потолок. Планы, разрезы, узлы, детали	АР-7	
Развертки вентканалов в осях 8; 6; 7; 3 стен зрительного зала – Г; Б; 7; 2. Аванкамера ВР-1, КИЗ-90	АР-8	
План эстрады. Развертки стен 1-1, 2-2, 3-3, 4-4, 5-5. Спецификация ж.б. конструкций	АР-9	
Крыльца № 1, № 2, № 3, № 4. Тамбур. Касса. Лестница деревянная ЛД-3	АР-10	
Монтажные схемы лестниц № 2 и № 3. Просцениум и деревянные лестницы ЛД-1 и ЛД-2	АР-11	
РАРН 29-42; РАРТ 29-20. Индивидуальные оконные блоки, окно кассы	АР-12	
Установка ворот ИВ-1 и ИВ-2. Ворота. Детали и узлы	АР-13	
Раздвижная перегородка. Барьер гардероба	АР-14	
Монтажные узлы и детали санузлов. Привязка телеантенны и радиостойки	АР-15	

Условные обозначения ссылок принятые на чертежах марки АР

2.244-1 / 1-245 — Номер серии альбома / слева номер выпуска, справа номер детали

2 / АР-19 — Номер детали / Номер листа альбома на котором изображена деталь

Сводная спецификация столярных изделий

№ п/п	Наименование изделий	Марки изделий	Размеры мм: ширина	Размеры мм: высота	К-во изделий: I эт.	К-во изделий: II эт.	К-во изделий: всего	Стандарт или лист проекта	Примеч.
1	2	3	4	5	6	7	8	9	10
	Оконные блоки	ОС 18-18В	1758	1757	3	5	8	серия 1.236-1	
		ОС 21-12В	1173	2057	1	1	2	—"—	
		ОС 18-12В	1173	1757	—	2	2	—"—	
		ОС 12-12Л	1131	1162	2	—	2	—"—	
		ИО-1	1880	1050	3	—	3	лист АР-12	
		ИО-2	1880	2250	—	4	4	лист АР-12	
		ИО-3	2440	2320	3	—	3	лист АР-12	
		ИО-4	1530	2057	—	3	3	лист АР-12	
		ИО-5	2170	450	3	—	3	лист АР-12	
		ИО-6	1176	840	—	1	1	лист АР-12	
	Окно кассы	О-1	670	700		—	1	лист АР-12	
	Дверные блоки								
	внутренние	ДО 24-19	1872	2371	1	1	2	ГОСТ 6629-74	
		ДО 24-15	1472	2371	—	1	1	—"—	
		ДГ 21-10	970	2071	1	2	3	—"—	
		ДГ 21-10Л	970	2071	2	—	2	—"—	
		ДГ 21-8	770	2071	—	3	3	—"—	
		ДГ 21-8ЛП	770	2071	2	—	2	—"—	
		ДГ 21-7	670	2071	6	3	9	—"—	
		ДГ 21-7П	670	2071	1	—	1	—"—	
		ДГ 21-7Л	670	2071	3	—	3	—"—	
		ДГ 21-9	870	2071	—	—	2	—"—	подвал
		ДГ 24-15	1472	2371	1	—	1	—"—	
		ДГ 21-8Л	770	2071	—	—	2	—"—	подвал
		ДК 24-19	1898	2371	1	—	1	—"—	
	Дверные блоки	ДВ 5.9-7/3	1476	2088	1	—	1	серия 1.135-1 А-I	утеплен.
	наружные	ДВ 8-2/8	886	2088	—	1	3	1.135-1; А-I	подвал
		БС 22-09	875	2199	—	1	1	серия 1.236-1	
	Ворота	ИВ-1	2000	3000	1	—	1	лист АР-13	
		ИВ-2	2000	3000	1	—	1	лист АР-13	
		ИД-1	1176	776	—	1	1	лист АР-12	
		ДСУ-8	886	1888	1	—	1	серия 1.135-1 А II	
		ДТ-8	886	2088	—	—	3	—"—	подвал
		ДЛ-9	1000	1300	—	1	1	—"—	
		ЩС-1	1100	1000	—	—	1	лист АР-12	
		ВР-1	1460	670	—	—	5	лист АР-8	инд.
		ДТ-9	986	2088	1	—	1	Серия 1.135-1 А-II	

Перечень марок рабочих чертежей

Наименование чертежей проекта	Марка
Архитектурные чертежи	АР
Технологические чертежи	ТХ
Конструкции железобетонные	КЖ
Отопление и вентиляция	ОВ
Водопровод и канализация	ВК
Электрооборудование	ЭП
Слаботочные устройства	СУ
Кинотехнология	КТ

Примечание

Спецификацию сборных железобетонных и металлических изделий смотри лист КЖ-1, КЖ-2.

11

инв № 7416/I

Изм.	Лист	№ докум.	Подпись	Дата
Рук. М-3		Еремин		
Гл. арх. М-3		Штейнберг		
Гл. констр.		Либерман		
Гл. арх. пр.		Саган		
Разраб.		Гребешков		
Провер.		Саган		

ТП № 264.12.169 АР

Сельский клуб со зрительным залом на 200 мест

Лит.	Лист	Листов
Р	1	

Общие данные по марке АР

Госстрой УССР Укрниипражданссельстрой

Согласовано:

Инв. № подл. | Подпись и дата

Альбом

Типовой проект

Согласовано:

Инв.№ подл. | Подпись и дата

Фасад в осях 2-10

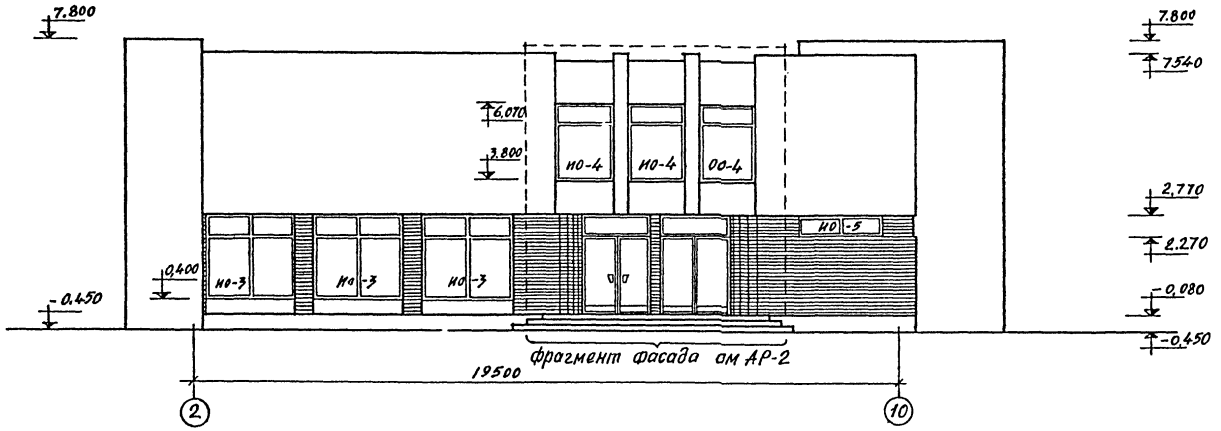

Фасад в осях Д-А

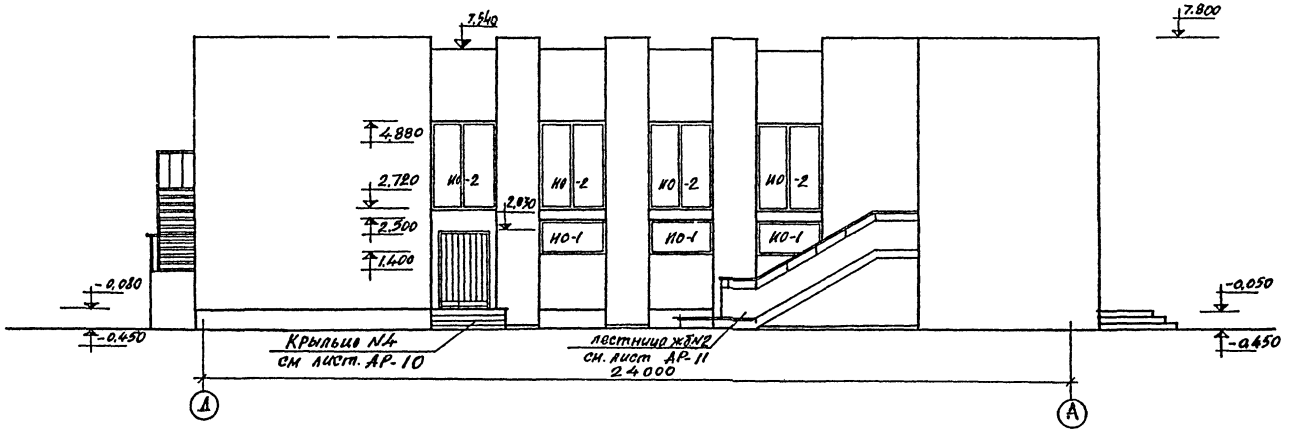

Фрагмент фасада

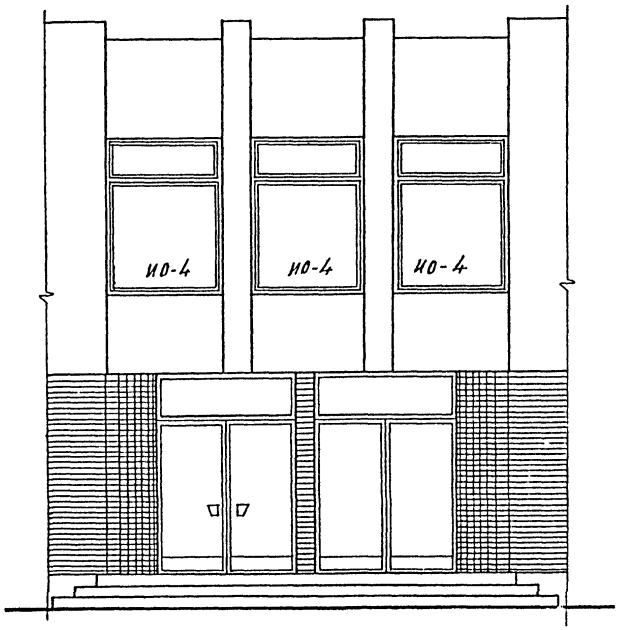

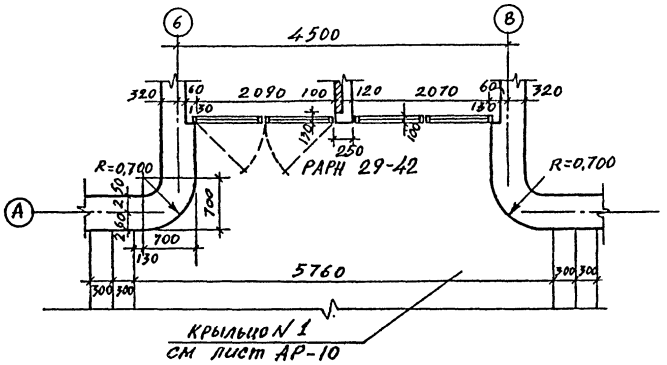

Примечания:

1. Настоящий лист рассматривать совместно с листом АР-4; АР-5.
2. Указания по наружной отделке здания см. Часть I лист N5

12

инв.№ 7416/1

				ТПП№ 264-12-169	АР
				Сельский клуб со зрительным залом на 200 мест	
Изм.	Лист	N докум.	Подпись	Дата	
Рук. м-з		Еремин			
Гл. арх. м-з		Штейндерг			
Гл. констр.		Либерман			
Гл. арх. пр.		Саган			
Разраб.		Гребешков			
Проверил		Саган			

Лит.	Лист	Листов
Р	2	

Фасады в осях 2-10; Д-А
Фрагмент фасада

Госстрой УССР
Укр. НИИПгражданселькстрой

Альбом
Типовой проект
Согласовано:
Инв. № подл. | Подпись и дата

Фасад в осях А-Д

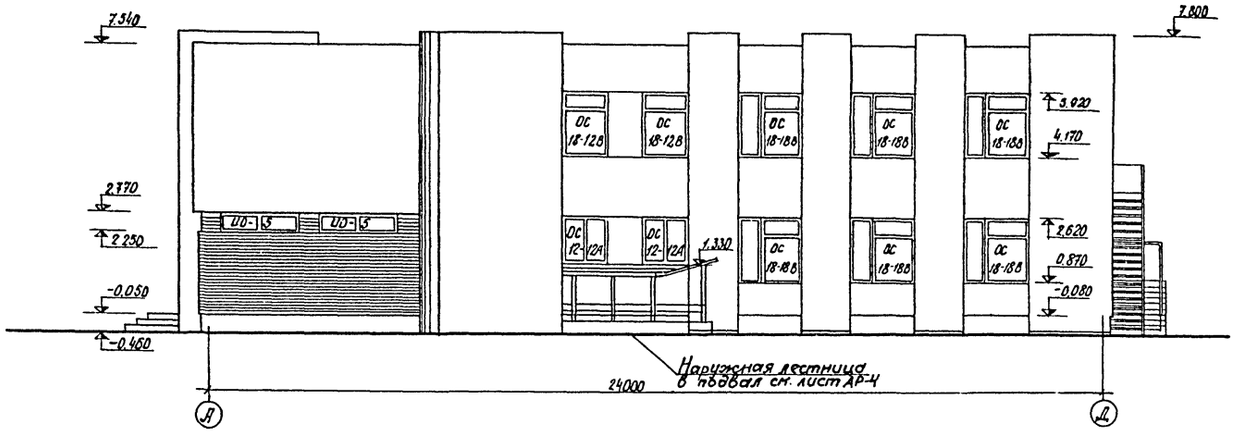

Фасад в осях 9-1

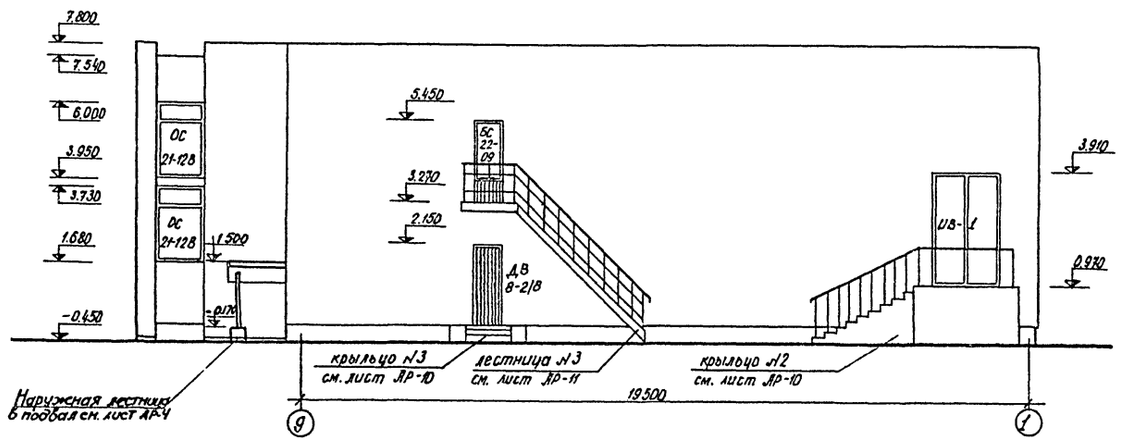

Спецификация столярных изделий

№ п/п	Наименование изделий	Марки изделий	Размеры проема мм: ширина	Размеры проема мм: высота	Размеры мм: ширина	Размеры мм: высота	К-во изделий: 1 эт.	К-во изделий: 2 эт.	К-во изделий: всего	Стандарт или лист проекта	Примечан.
1	2	3	4	5	6	7	8	9	10	11	12
	Оконные блоки	ОС 18-18В	1820	1820	1758	1757	3	5	8	серия 1.236-1	
		ОС-21-12В	1220	2120	1173	2057	1	1	2	—"—	
		ОС 18-12В	1220	1820	1173	1757	–	2	2	серия 1.236-1	
		ОС 12-12А	1220	1220	1131	1162	2	–	2	серия 1.136-3 в.2	
		ДО-1	1930	1100	1880	1050	3	–	3	лист АР-12	
		ДО-2	1930	2230	1880	2250	–	4	4	лист АР-12	
		ДО-3	2490	2370	2440	2320	3	–	3	лист АР-12	
		ДО-4	1580	2270	1530	2057	–	3	3	лист АР-12	
		ДО-5	2230	500	2170	450	3	–	3	лист АР-12	
		ДО-6	1200	800	1176	840	1	–	1	лист АР-12	
	Дверные блоки	ДО 24-19	1910	2370	1872	2371	1	1	2	ГОСТ 6629-74	
	внутренние	ДО 24-15	1510	2370	1472	2371	–	1	1	—"—	
		ДГ 21-10	1010	2070	970	2071	1	2	3	—"—	
		ДГ 21-10Л	1010	2070	970	2071	2	–	2	—"—	
		ДГ 21-8	810	2070	770	2071	–	3	3	—"—	
		ДГ 21-8Л	810	2070	770	2071	2	–	2	—"—	
		ДГ 21-7	710	2070	670	2071	6	3	9	—"—	
		ДГ 21-7П	710	2070	670	2071	1	–	1	—"—	
		ДГ 21-7Л	710	2070	670	2071	3	–	3	—"—	
		ДГ 21-9	910	2070	870	2071	–	–	2	—"—	подвал
		ДГ-24-15	1510	2370	1472	2371	1	–	1	—"—	
		ДГ 21-8Л	810	2070	770	2071	–	–	2	—"—	подвал
		ДГ-24-19	1910	2370	1998	2371	1	–	1	—"—	
	Дверные блоки	ДВ 5.9-7/8	1550	2095	1476	2088	1	–	1	1.135-1	утеплен.
	наружные	ДВ 8-2/8	950	2095	886	2088	1	1	3		подвал
		БС 22-09	920	2220	875	2199	–	1	2	серия 1.136-3(61)	
		РЯРН 29-42	4380	3010	4280	2970	1	–	1	лист АР-12	
		РЯРТ 29-20	2090	3000	4990	2950	1	–	1	лист АР-12	
	Ворота	ВВ-1	2050	3000	2000	3000	1	–	1	лист АР-13	
	—"—	ВВ-2	2050	3000	2000	3000	1	–	1	лист АР-13	
		ВД-1	1200	800	1176	776	–	1	1	лист АР-12	
	Окно кассы	ДО-1	690	720	670	700	–	1	1	лист АР-12	
		ДСУ-8	950	1895	886	1888	1	–	1	серия 1.135-1. Вып	
		ДТ-8	950	2095	886	2088	–	3	6	—"—	подвал (3)
		ДЛ-9	1000	1300	986	1288	–	1	1	серия 1.136-2	обить кр. сталью
		ВЦ-1	–	–	1100	1000	–	–	1	лист АР-12	
	Вент. решетка	ВР-1	–	–	1450	670	–	–	5	лист АР-8	
		ДТ-9	1010	2070	986	2088	1	–	1	Серия 1.135-1 А-II	

13

Инв. № 7416/Т

Примечания

1. Настоящий лист рассматривать совместно с листами АР-4 и АР-5.
2. Указания по наружной отделке здания смотри часть I лист 5.

Внесены исправления 28.XII.71 г.

Изм.	Лист	№ докум.	Подпись	Дата
Рук. М-3		Еремин		
Гл. арх. М-3		Штейнберг		
Гл. констр.		Либерман		
Гл. арх. пр.		Согран		
Разраб.		Гредешков		
Проверил		Согран		

ТП № 264-12-169 АР

Сельский клуб со зрительным залом на 200 мест

Лит.	Лист	Листов
Р	3	

Фасады в осях А-Д; 9-1. Спецификация столярных изделий

Госстрой УССР Укрниигражданстрой

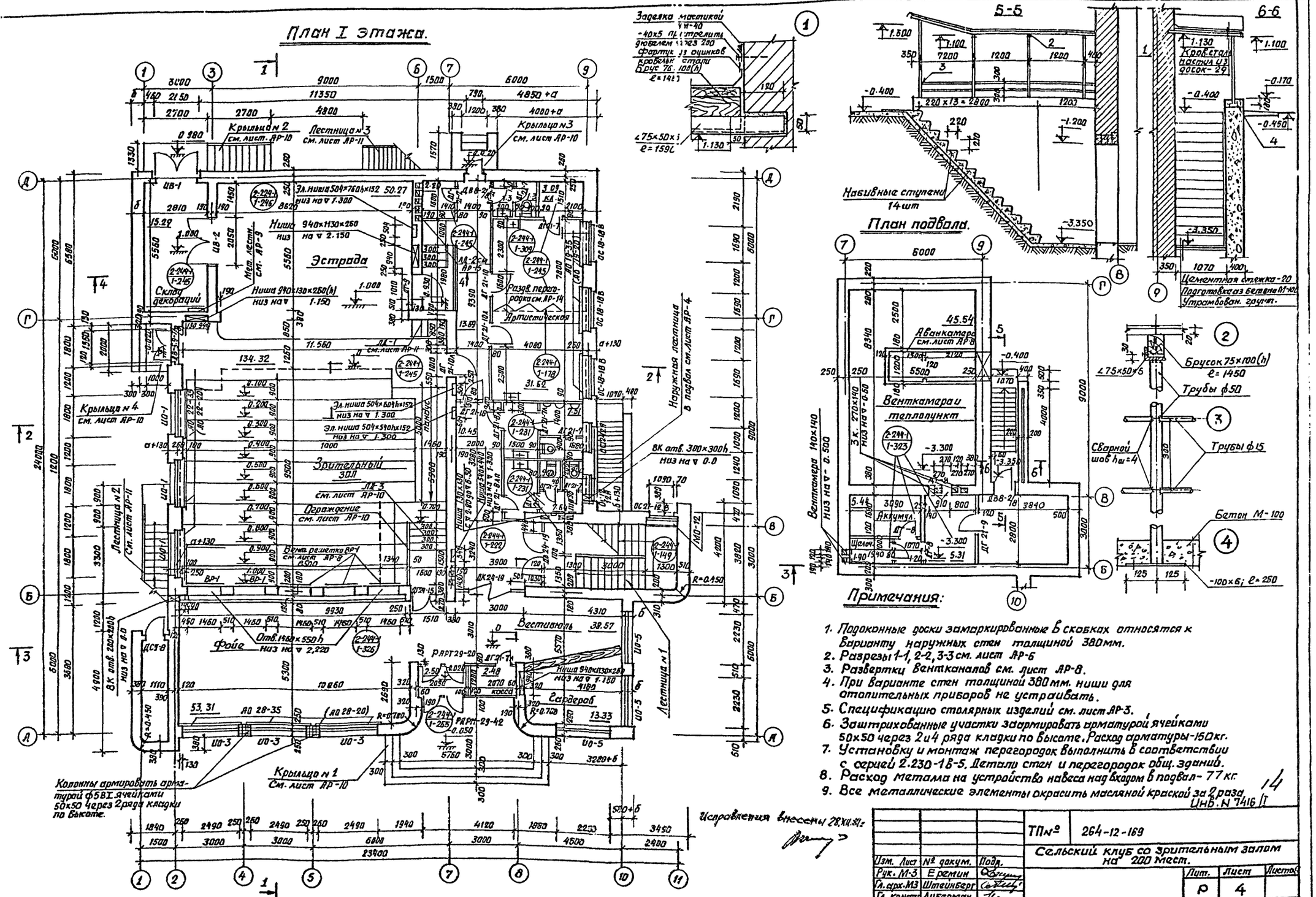

			ТП №	264-12-169	
			Сельский клуб со зрительным залом на 200 мест.		
Изм.	Лист	№ докум.	Подп.		
Рук. М-3		Еремин		Лит. Р	Лист 4
Гл. арх. М3		Штейнберг			
Гл. констр		Либерман			
Гл. арх. пр		Саган			
Разработ		Гребешков		План I этажа. План подвала. Наружная лестница в подвал.	Госстрой УССР УкрНИИПгражданстрой
Проверил		Саган			

Альбом

Типовой проект

Согласовано

Инв. № подл. | Подпись и дата

Фрагмент плана кинопроекционной

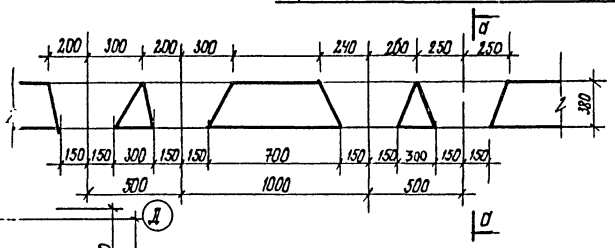

а - а

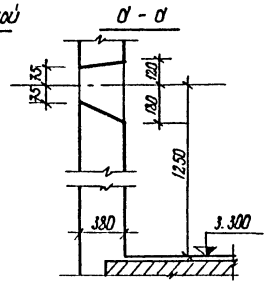

План крыши

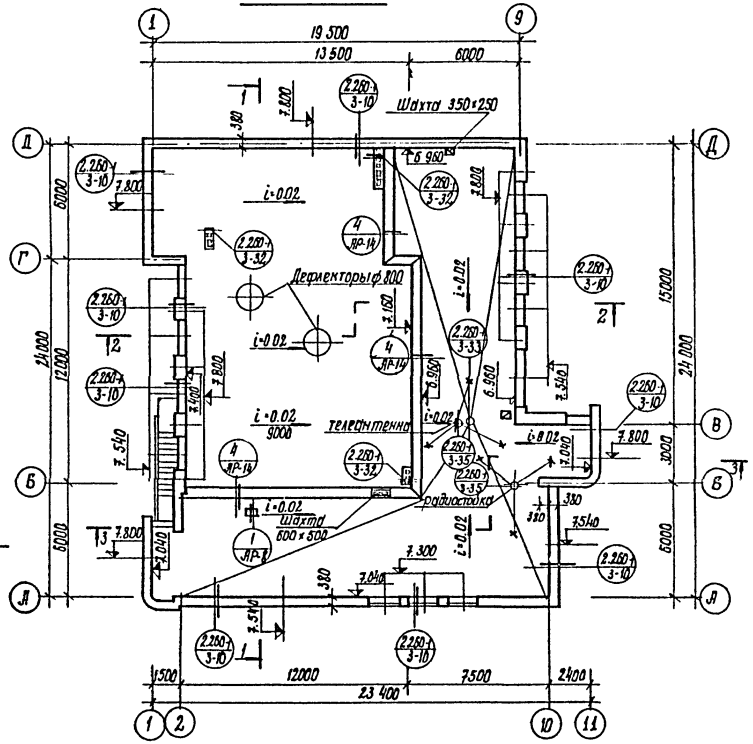

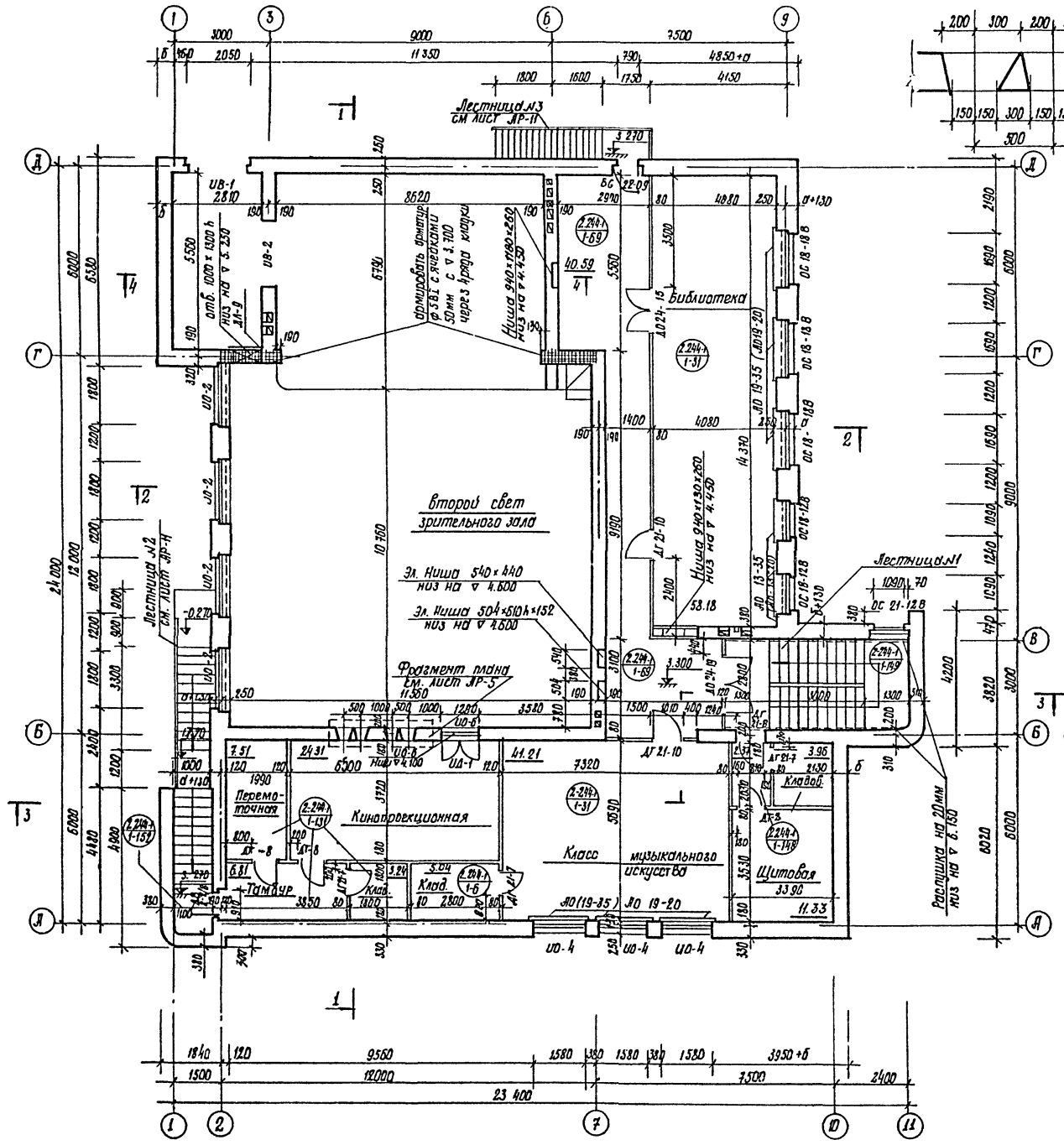

Примечания:

1. Общие примечания по плану II эт. см. лист АР-4
2. Привязку стоек радио и телеантены см. лист АР-15

Внесены исправления 28.XII.81г.

15

Инв. № 7416/1

				ТП № 264-12-169	АР
				Сельский клуб со зрительным залом на 200 мест	
Изм.	Лист	№ докум.	Подпись	Дата	Лит. / Лист / Листов: Р / 5 /
Рук. М-3		Еремин			
Гл. архит.		Штейнберг			
Гл. констр.		Либерман			
Гл. архтр.		Саган			
Разраб.		Гребешков			План II го этажа
Проверил		Саган			План крыши. Фрагмент плана кинопроекционной
					Госстрой УССР Укрниипгражданельстрой.

Разрез 1-1

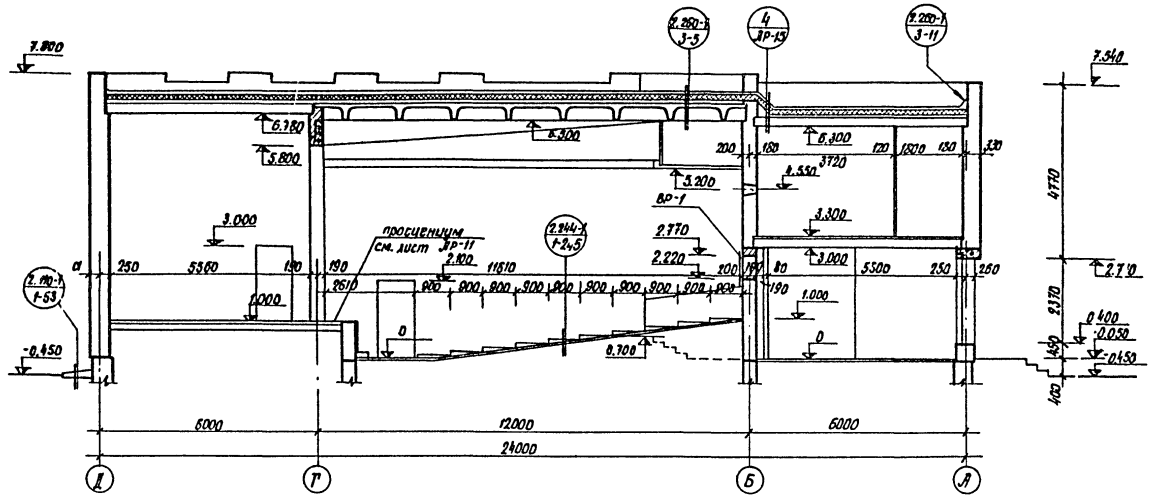

Разрез 4-4

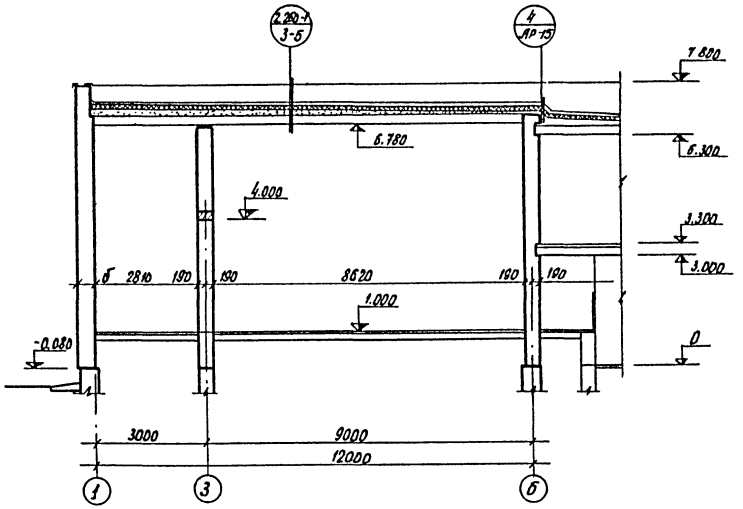

Разрез 3-3

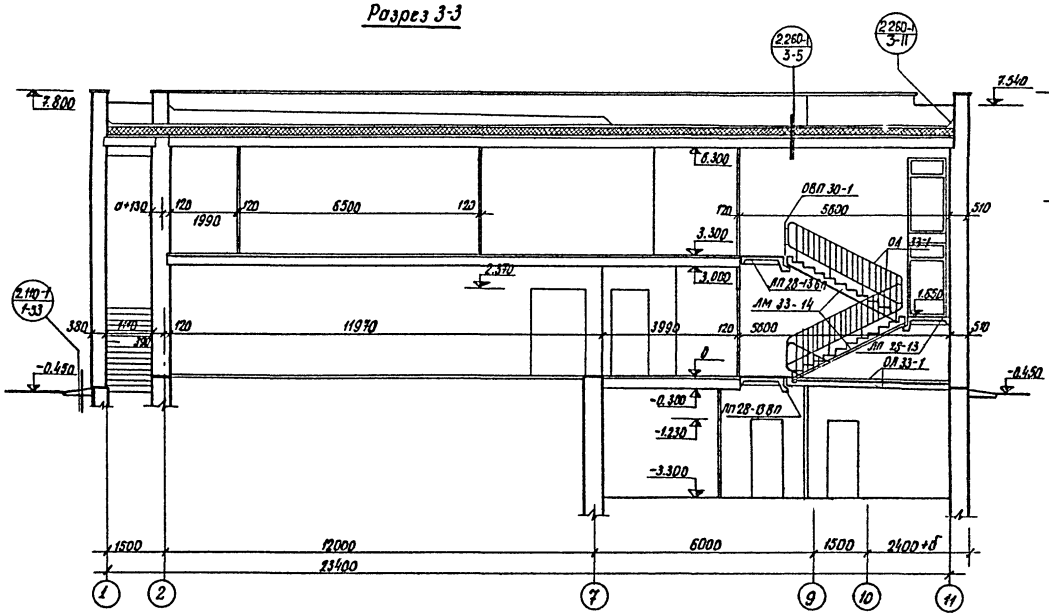

Разрез 2-2

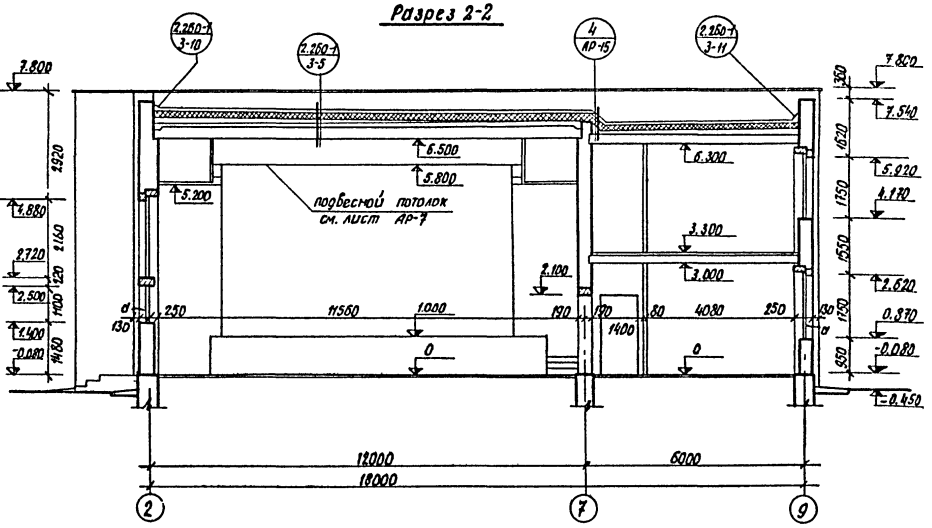

Обозначение	t°C -20°	t°C -30°
а	130	260
б	380	510

Примечания

1. Линии разрезов см. лист АР-4 и АР-5.
2. Спецификацию сборных ж.б. изделий смотри лист АР-9.

Инв. N 7416/I 16

Изм.	Лист	№ докум.	Подпись	Дата
Рук. М-3		Еремин		
Гл. арх. №3		Штейнберг		
Гл. констр.		Либерман		
Гл. арх. пр.		Саган		
Разраб.		Гребешков		
Провер.		Саган		

ТП № 264-12-169 АР

Сельский клуб со зрительным залом на 200 мест

Лит.	Лист	Листов
Р	6	

Разрезы 1-1; 2-2; 3-3; 4-4 Таблица толщин наружных стен.

Госстрой УССР Укрмиипрагражданселькстрой

Типовой проект

Альбом

Согласовано

Инв. № подл. | Подпись и дата

Альбом

Типовой проект

Согласовано:

Инв. № подл. | Подпись и дата

План ходовых мостиков

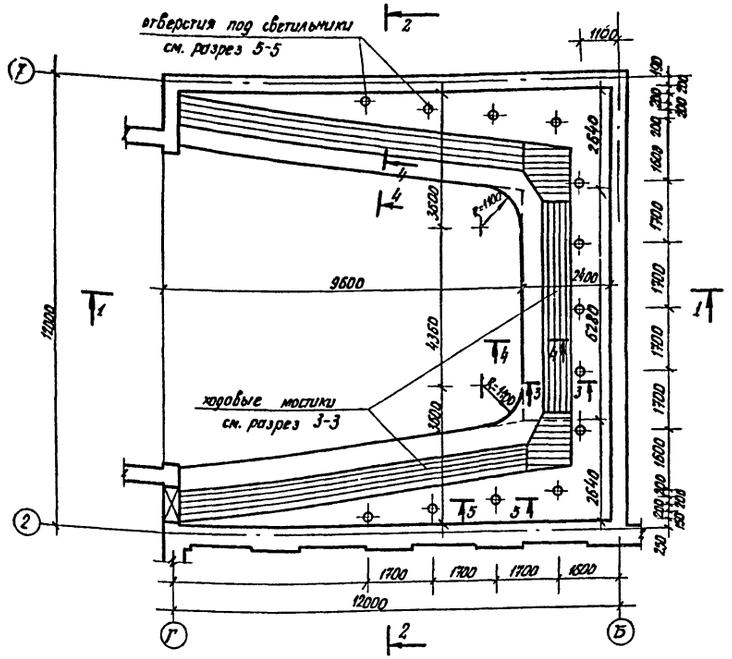

План подвесного потолка

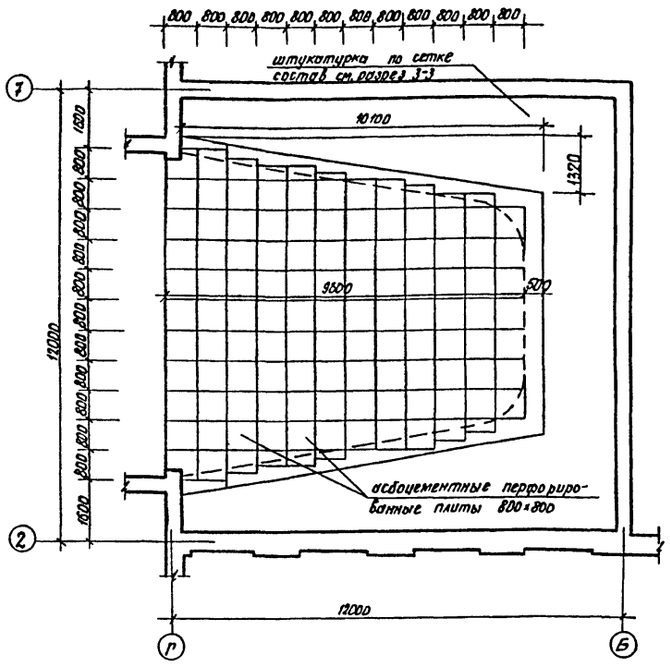

5-5

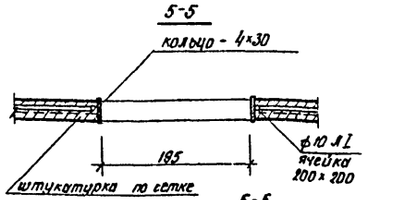

Б-Б

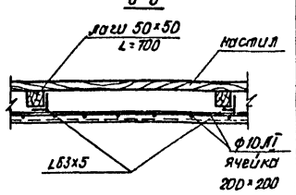

Конструкция ходовых мостиков

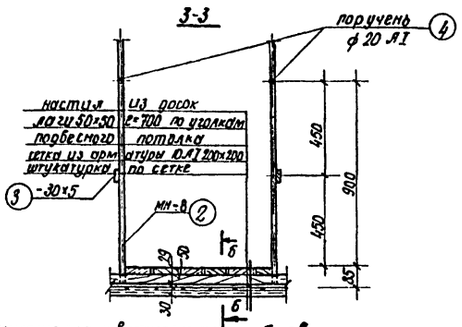

Разрез 1-1

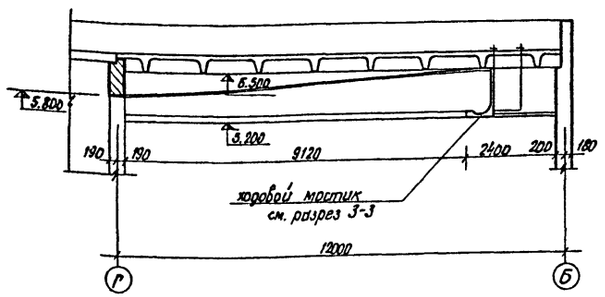

4-4

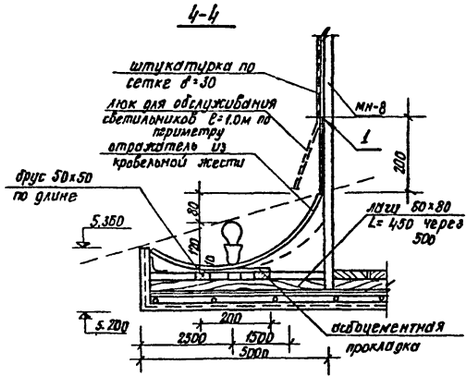

Размещение осветительных приборов

Узел 1

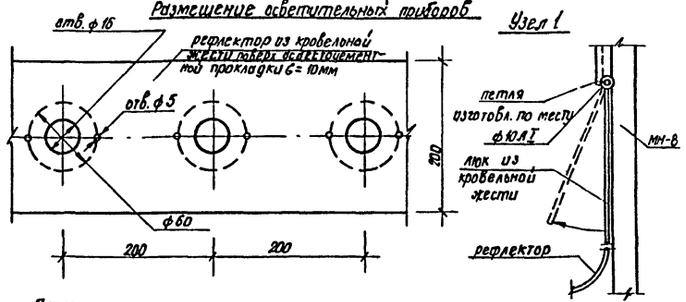

Примечания:

1. Монтажные чертежи металлических конструкций подвесного потолка см. листы КЖ-8
2. Все деревянные конструкции подвергнуть глубокой пропитке антипиренами.
3. Отражатель света светильников окрасить масляной краской за 2 раза.
4. Количество асбоцементных перфорированных плит (800×800) — 114 штук.
5. К подвесному потолку перед штукатуркой прикрепить сетку из арматуры ф 10 AI с ячейками 200×200. Расход арматуры ф 10 AI по ГОСТ 5781-75 - 5070кг.
6. В подвесном потолке отражатель выполнить из кровельной стали δ= 1.2 мм. Расход кровельной стали δ= 1.2мм по ГОСТ 17715-72 — 195.0кг
7. Расход древесины на лаги и брусья подвесного потолка — 0.65м³.

Разрез 2-2

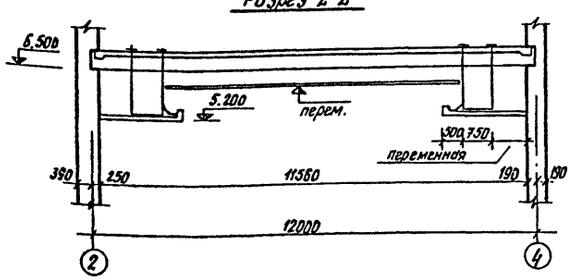

Инв. № 7416/I 17

					Т.П № 264-12-169	АР
					Сельский клуб со зрительным залом на 200 мест	
Изм.	Лист	№ докум.	Подпись	Дата		Лит. / Лист / Листов
Рук. М-3		Еремин				Р / 7 /
Гл. арх. М-3		Шнейберг				
Гл. констр.		Либерман				
Гл. арх. пр.		Согин				
Разраб.		Гребешков			Подвесной потолок. Планы, разрезы, узлы, детали	Госстрой УССР Укрмонтажгражданстрой
Провер.		Согин				

Развертки вентиляционных каналов по осям В:6:7:3

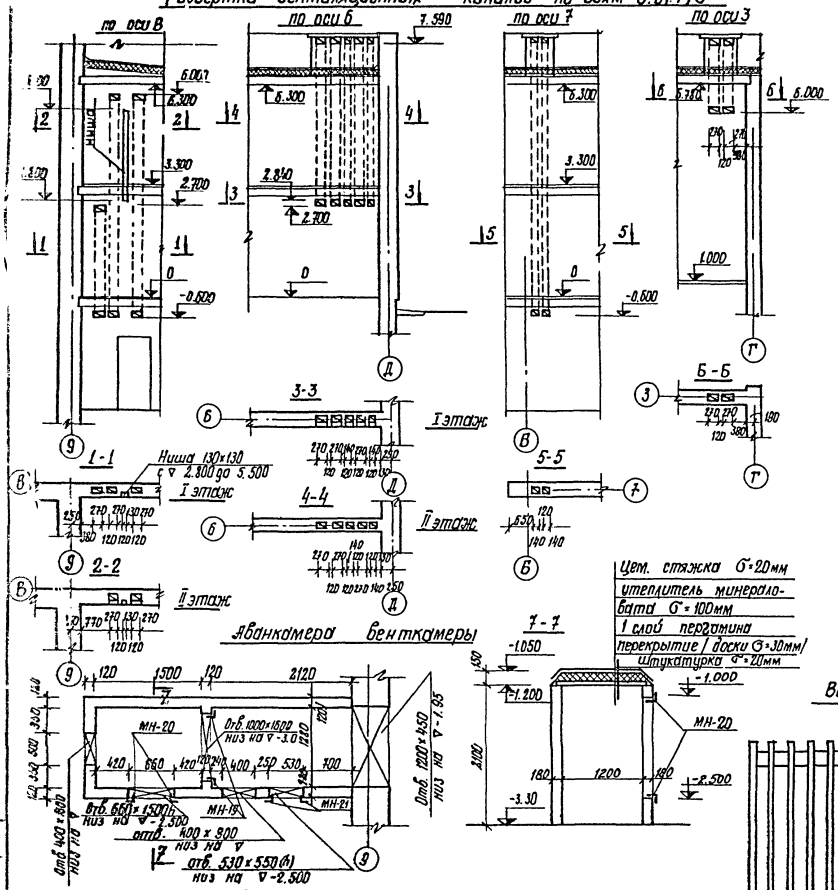

Установка крышного вентилятора КЦ3-90

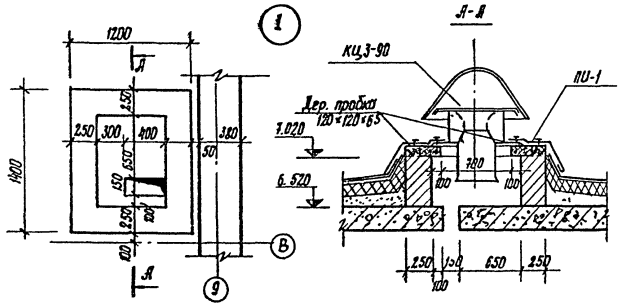

Развертка по оси „1"

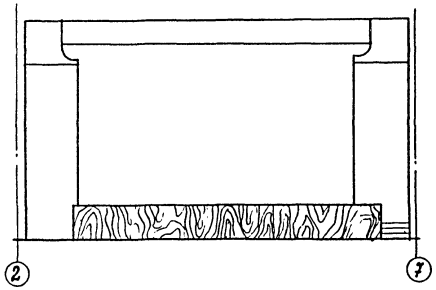

Развертка по оси „6"

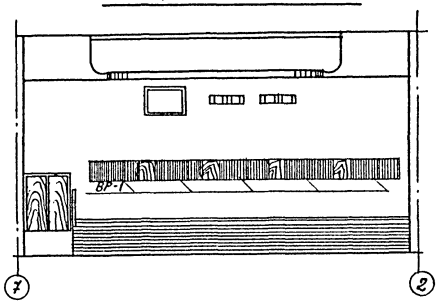

Развертка по оси „7"

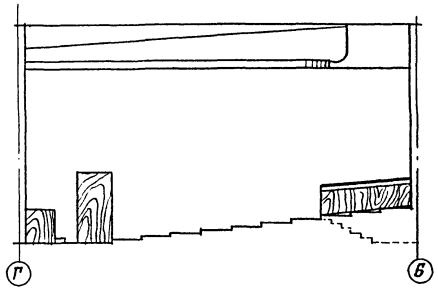

Развертка по оси „2"

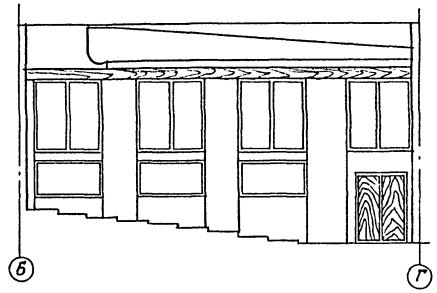

Вентиляционная решетка ВР-1

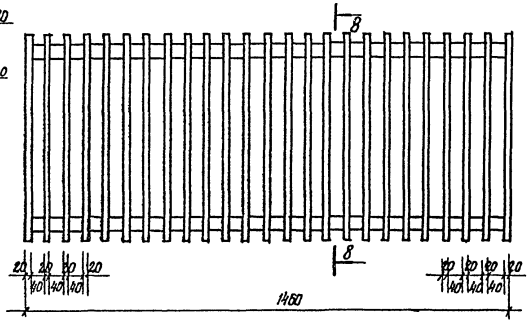

В-В

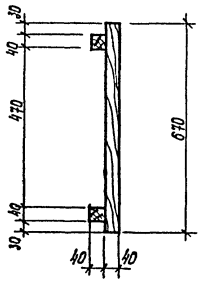

Примечания:

1. Материал столярных изделий - древесина хвойных пород с влажностью не более 12%
2. Изготовление, приемку, хранение и транспортирование выполнить по ГОСТ 475-70.
3. Объем древесины дан в черновых заготовках.
4. Настоящий лист рассматривать совместно с планами этажей см. лист АР-4 и АР-5
5. Установку подвесн. метал. коробов см. лист ОВ-3, ОВ-2 и ОВ-4.
6. Внутреннюю поверхность вент. каналов тщательно затереть цем. раствором.
7. Аванкамеру венткамеры утеплить см. примечание лист ОВ-5.

Спецификация

Марка	Объем древесины $м^3$
ВР-1 (5шт)	0.023×5=1,15

Инв. Н-7416/I 18

Изм.	Лист	N докум.	подпись	дата
Рук. М3		Еремин		
Гл. арх. М-3		Штейнберг		
Гл. констр.		Либерман		
Гл. арх. пр.		Саган		
Разработ.		Гребешков		
Проверил		Саган		

ТП N 264-12-169 АР

Сельский клуб со зрительным залом на 200 мест.

Лит.	Лист	Листов
Р	8	

Развертки вентканалов по осям В; 6; 7; 3. стен зрит. зала - Г; 6; 7; 2 Аванкамера; ВР-1; Установка КЦ 3-90

Госстрой УССР Укрниипгражданселькоро

Согласовано

Инв. № подл. | Подпись и дата

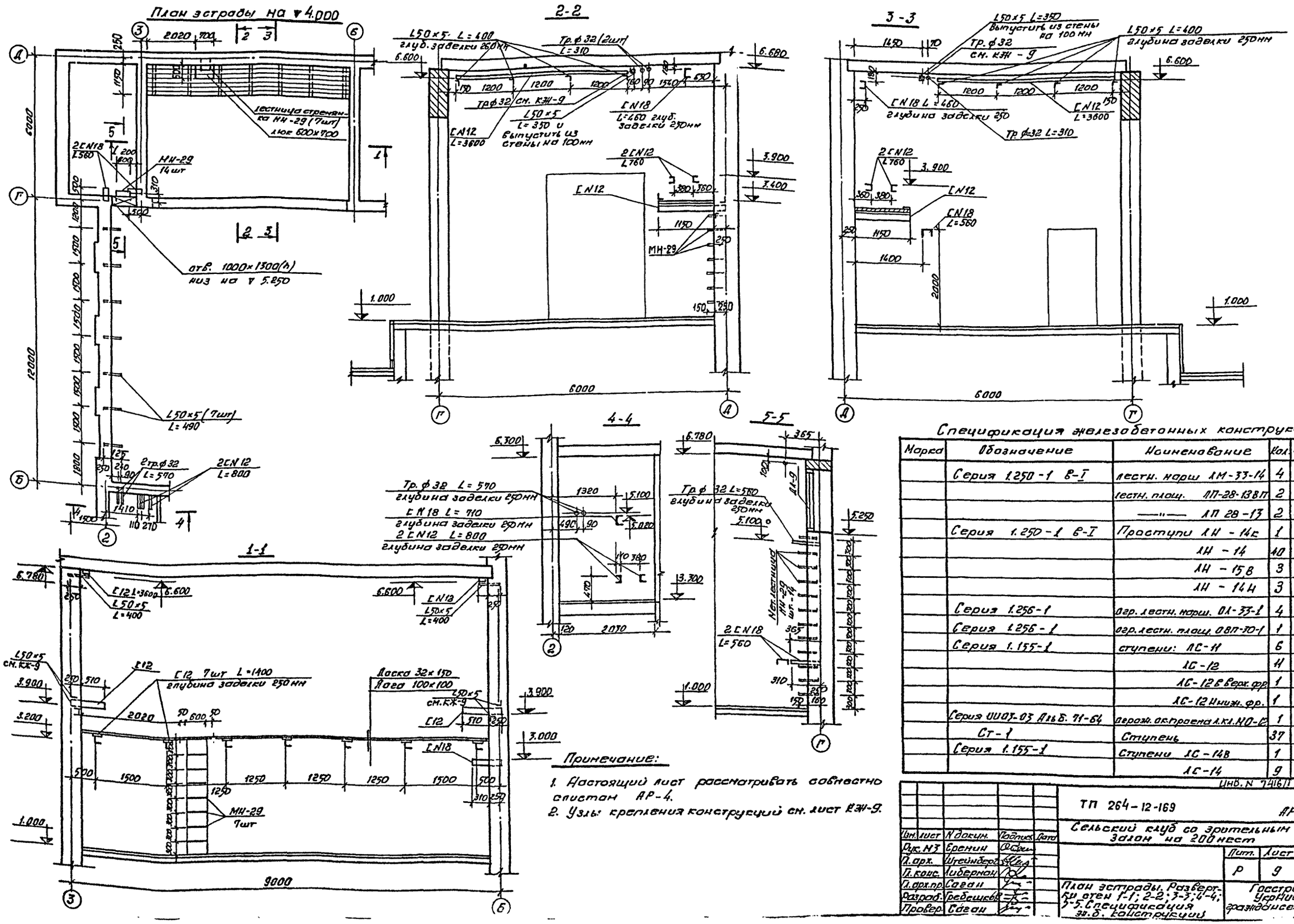

Спецификация железобетонных конструкций

Марка	Обозначение	Наименование	Кол.	Примеч.
	Серия 1.250-1 в-I	лестн. марш ЛМ-33-14	4	1.417т
		лестн. площ. ЛП-28-13ВП	2	1.011т
		—"— ЛП 28-13	2	0.855т
	Серия 1.250-1 в-I	Проступи ЛН-14к	1	
		ЛН-14	40	
		ЛН-15В	3	
		ЛН-14Н	3	
	Серия 1.256-1	огр. лестн. марш. ОЛ-33-1	4	0.039
	Серия 1.256-1	огр. лестн. площ. ОВП-30-1	1	0.019
	Серия 1.155-1	ступени: ЛС-11	6	0.113
		ЛС-12	11	0.133
		ЛС-12 в верх. фр.	1	0.105
		ЛС-12 Н нижн. фр.	1	0.068
	Серия ИИ03-03 Альб. 71-64	огражд. ок. проема л.кл. МО-12	1	0.05
	Ст-1	Ступень	37	
	Серия 1.155-1	Ступени ЛС-14В	1	0.115
		ЛС-14	9	0.150

Инв. N 7416/1 19

Примечание:

1. Настоящий лист рассматривать совместно с листом АР-4.
2. Узлы крепления конструкций см. лист КЖ-9.

Изм.	Лист	N докум.	Подпись	Дата
Рук. МЗ		Еремин		
Гл. арх.		Штейнберг		
Гл. конс.		Либерман		
Гл. арх. пр.		Саган		
Разраб.		Гребешков		
Провер.		Саган		

ТП 264-12-169 АР

Сельский клуб со зрительным залом на 200 мест

Лит.	Лист	Листов
Р	9	

План эстрады. Развертки стен 1-1; 2-2; 3-3; 4-4; 5-5. Спецификация ж.б. конструкций

Госстрой УССР УкрНИИП граждансельстрой

Типовой проект

Альбом

Инв. N подл. | Подпись и дата

Крыльцо №1; тамбур; касса

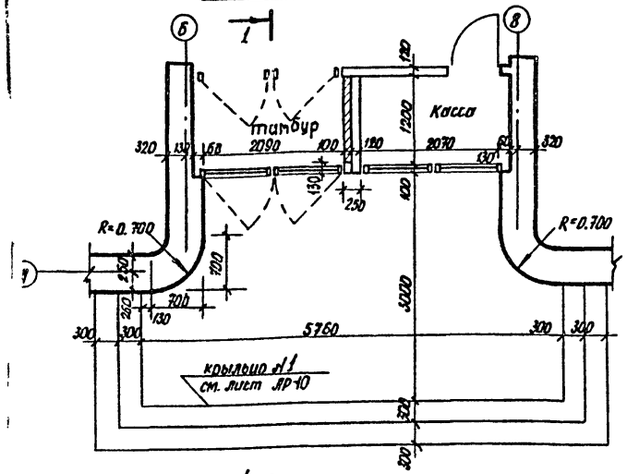

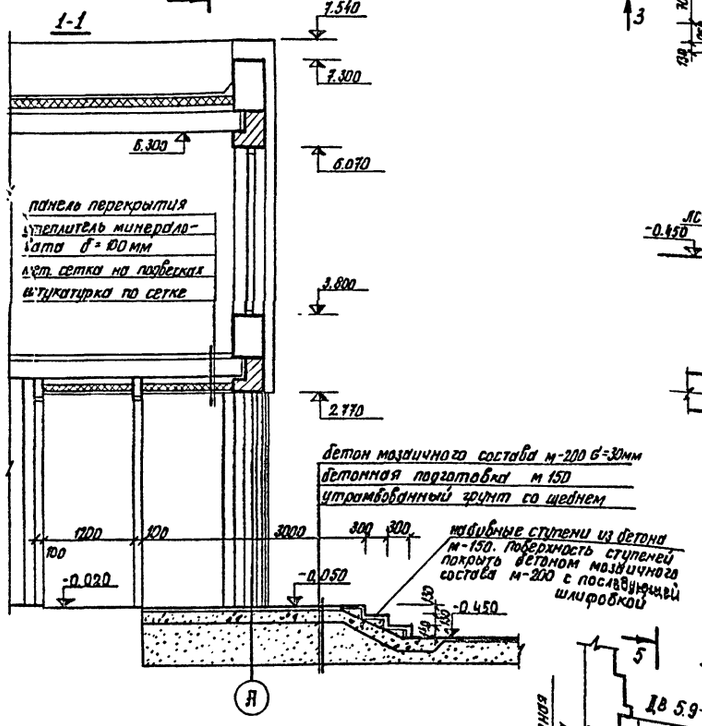

Примечания:

1. Несущие элементы лестницы (тетива, ступени) изготавливаются из древесины двойных пород влажностью не > 18%.
2. Все элементы изделий должный быть гладко остроганы в местах соединений плотно пригнаны.
3. Расход древесины определен по чертежам заготовкам.

Крыльцо №2

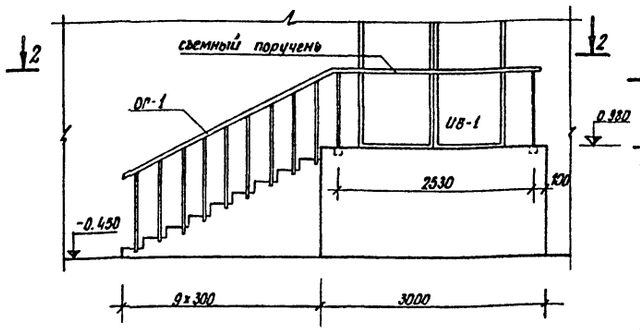

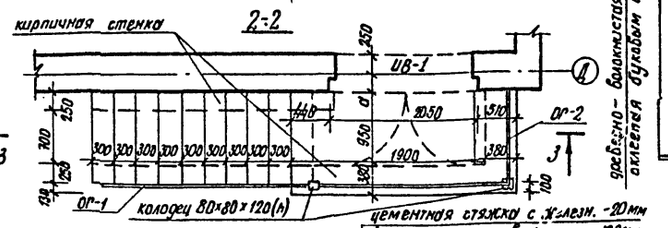

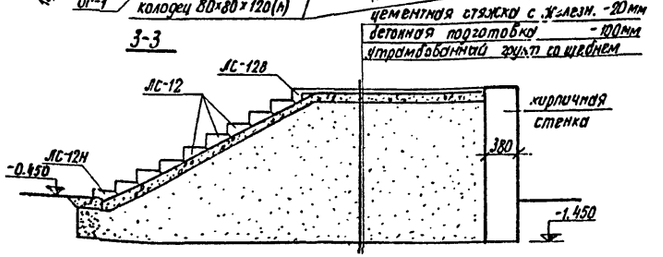

Крыльцо №3

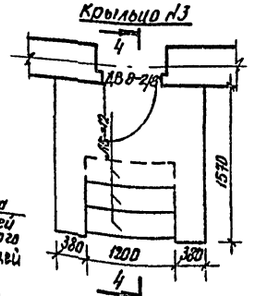

4-4

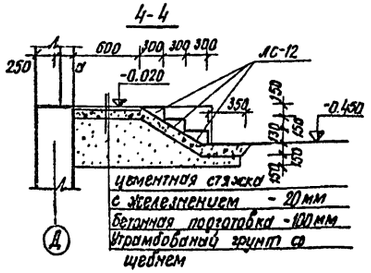

Крыльцо №4

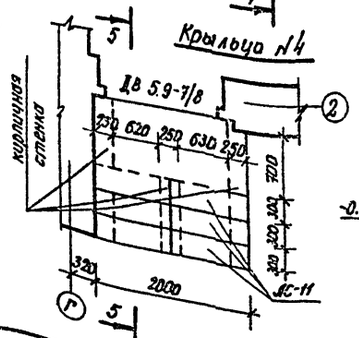

5-5

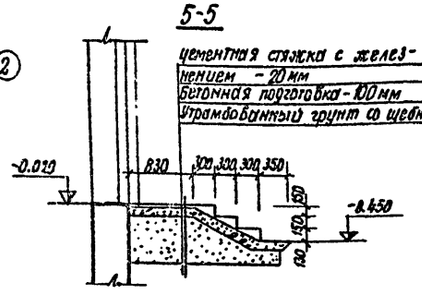

Лестница деревянная ЛЗ-3

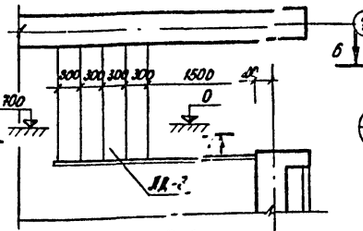

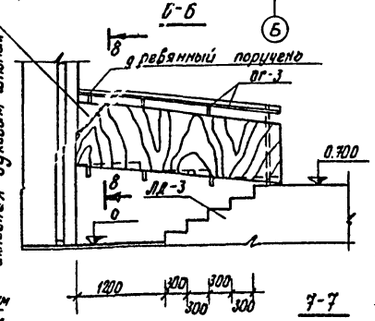

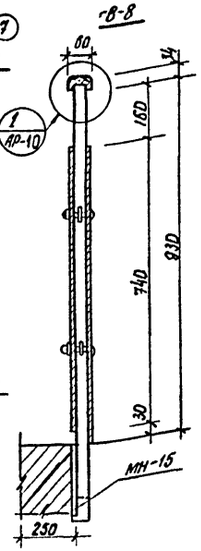

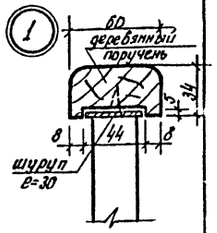

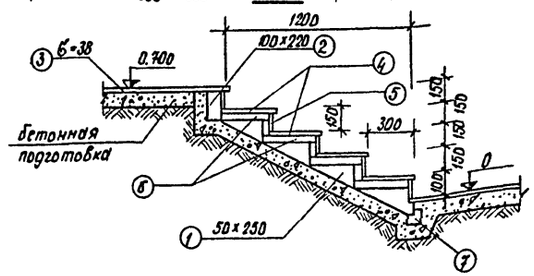

Спецификация древесины

№№ поз.	Наименов. элементов	Категория	Сечен. (b×h) мм	Длина мм	К-во шт.	Общ. длина м	Объем м³
1	Тетива	II	50×250	1500	4	6.0	0.075
2	Балка	I	100×200	1500	2	3.0	0.070
3	Настил	II	150×38	—	—		
4	Ступень	II	300×38	1500	8	12.0	0.110
5	Подступенок	I	38×150	1500	10	15.0	0.090
6	Ребро	II	50×50	1500	20	30.0	0.080
7	Упорный брус	I	100×100	1500	2	3.0	0.030

Инв. N 7416/I 20

Изм.	Лист	№ докум.	Подпись	Дата
Рук. М-3	Еремин			
Гл. арх. М-3	Штейнберг			
Гл. констр.	Либерман			
Гл. арх. пр.	Сагдин			
Разработ.	Серебряков			

ТП № 264-12-169 ЛР

Сельский клуб со зрительным залом на 200 мест

Лит.	Лист	Листов
Р	10	

Крыльцо №1; №2; №3; №4. Тамбур. Касса. Лестница деревянная ЛЗ-3

Укрмлитграждансельстрой

Типовой проект

Согласовано

Инв. № подл. | Подпись и дата | Взам. инв. №

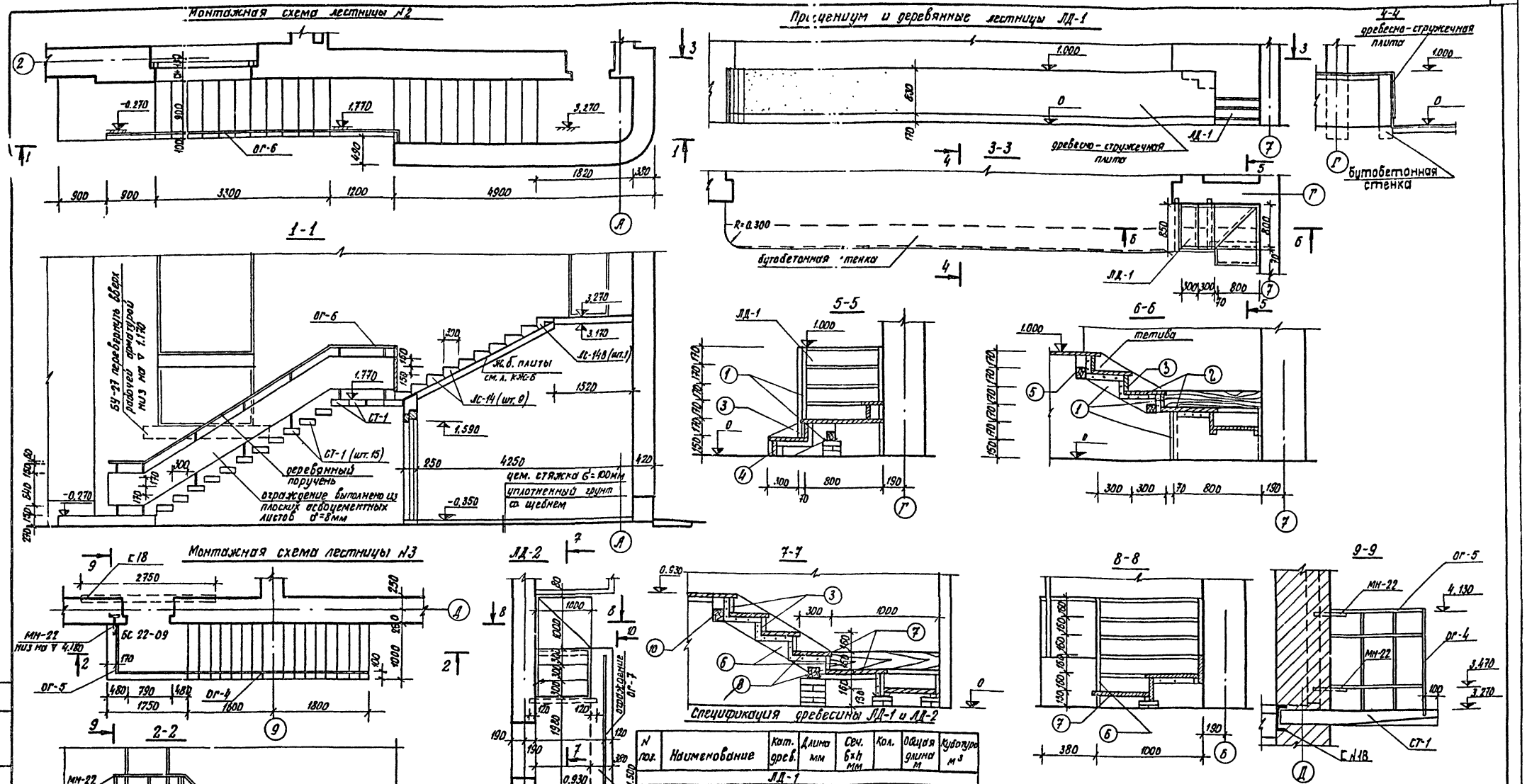

Спецификация древесины ЛД-1 и ЛД-2

№ поз.	Наименование	Кат. древ.	Длина мм	Сеч. b×h мм	Кол.	Общая длина м	Кубатура м³
	ЛД-1						
1	Тетива	II	—	δ=50	—	—	0.038
2	Проступь	II	800	δ=38	—	—	0.044
3	Подступенок	II	—	δ=38	—	—	0.030
4	Рейка	II	—	50×50	—	5.0	0.022
5	Балка	II	900	100×100	3	2.7	0.015
	Всего	II	—	—	—	—	0.149
	ЛД-2						
6	Тетива	II	—	δ=50	—	—	0.048
7	Проступь	II	1000	350×38	3	3.0	0.068
8	Подступенок	II	—	δ=38	—	—	0.038
9	Рейка	II	—	50×50	6	6.0	0.027
10	Балка	II	1240	100×100	—	2.480	0.025
	Всего	II	—	—	—	—	0.201

Примечания

1. Настоящий лист рассматривать совместно с листом АР-4.
2. Спецификацию сборных ж.б. изделий см. лист АР-16.
3. Асбоцементные листы для ограждения лестницы принять по ГОСТ 929-59.

Инв. № 7416/I 21

ТП № 264-12-169 АР

Сельский клуб со зрительным залом на 200 мест

Изм.	Лист	№ докум.	Подпись	Дата
Рук. М-3		Еромин		
Гл. арх. М-3		Штейнберг		
Гл. констр.		Либерман		
Гл. арх. пр.		Саган		
Разраб.		Гребешков		
Провер.		Саган		

Лит.	Лист	Листов
Р	11	

Монтажные схемы лестниц №2 и №3. Просцениум и деревянные лестницы ЛД-1 и ЛД-2

Укрниипгражданселькстрой

Согласовано

Инв. № подл. | Дата и подпись

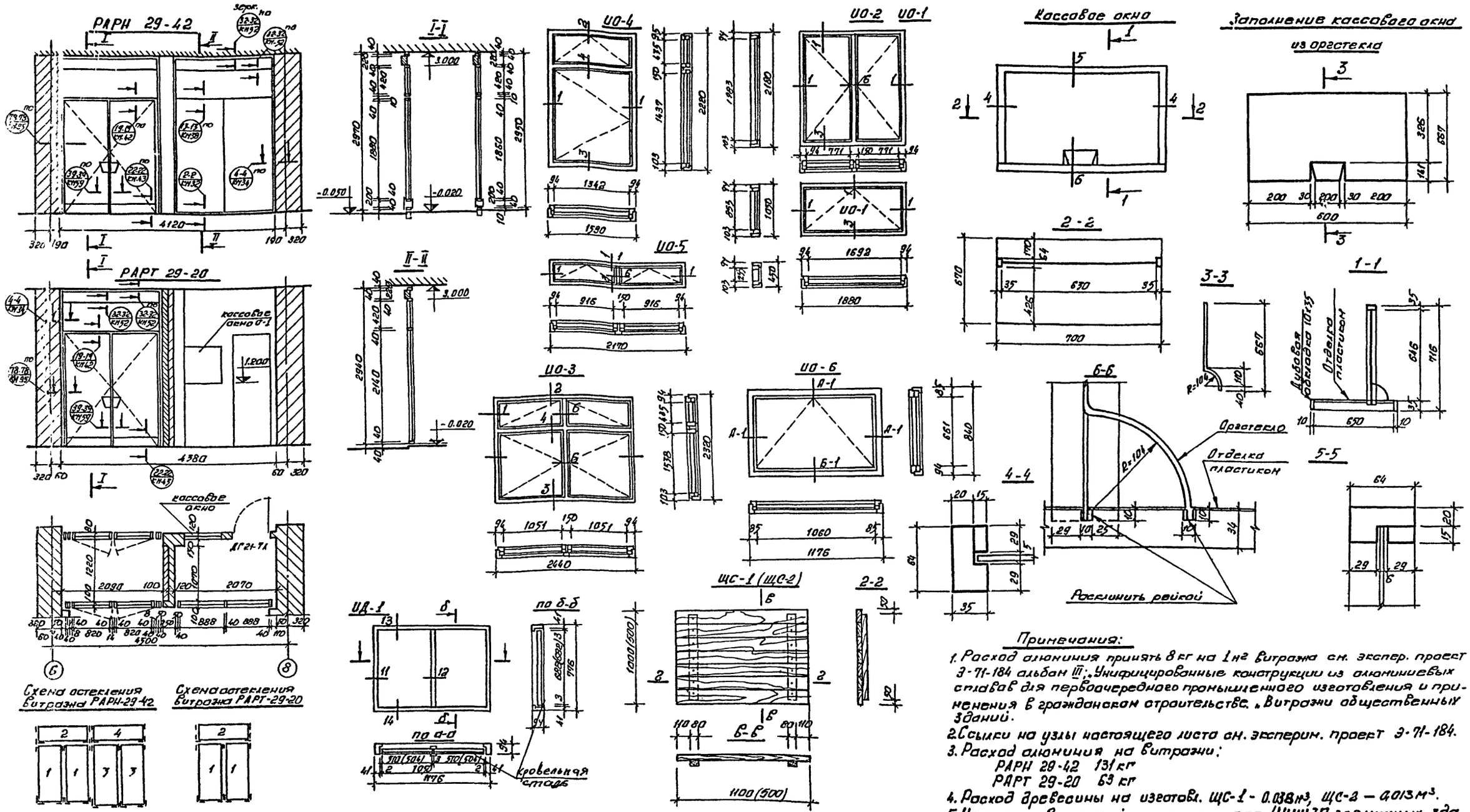

Примечания:

1. Расход алюминия принять 8 кг на 1 м² витража см. экспер. проект Э-71-184 альбом III; „Унифицированные конструкции из алюминиевых сплавов для первоочередного промышленного изготовления и применения в гражданском строительстве. „Витражи общественных зданий.
2. Ссылки на узлы настоящего листа см. эксперим. проект Э-71-184.
3. Расход алюминия на витражи:
   РАРН 29-42 131 кг
   РАРТ 29-20 63 кг
4. Расход древесины на изготовл. ЩС-1 - 0.038 м³, ЩС-2 — 0.013 м³.
5. Чертежи витражей распространяет УНИИЭП зрелищных зданий и спортивных сооружений им. Б.С. Мезенцева Госгражданстроя (Москва, проспект Вернадского, 29).
6. Подоконные плиты в скобках даны для варианта стен при t° = 20°С

Спецификация неполированного стекла по ГОСТ 1380-68

N п/п	Марка	Размеры мм А	Размеры мм В	К-во шт	площадь м² Един.	площадь м² Общ	Примечан.
1	C_1	1870	810	4	1.51	6.05	
2	C_2	410	1910	2	0.78	1.57	
3	C_3	2040	878	2	1.79	3.58	
4	C_4	410	1890	1	0.77	0.77	
5	$П_1$	—	—	54	—	—	Прокладки резиновые

Спецификация ж.б. изделий

Марка	Обозначение	Наименование	Кол.	Примеч.
	Серия 1-136-1. Вып. 1	АО 19-35 (АО 19-20)	12	0.075 / 0.043
	—"—	АО 28-35 (АО 28-20)	3	0.11 / 0.063
	—"—	АО 22-35 (АО 22-20)	3	0.087 / 0.050
	—"—	АО 13-35 (АО 13-20)	5	0.051 / 0.029

Инв. N 7416/I 22

Изм.	Лист	N докум.	Подпись	Дата
Рук. МЗ-		Еремин		
Гл. арх. М-3		Штейнберг		
Гл. конст.		Либерман		
Гл. арх. пр.		Саган		
Разраб.		Гребешков		
Провер.		Саган		

ТП 264-12-169 АР

Сельский клуб со зрительным залом на 200 мест

Лит.	Лист	Листов
Р	12	

РАРН 29-42; РАРТ 29-20 индивидуальные оконные блоки ИД-1; ЩС-1, ЩС-2 окно кассы

Госстрой УССР Укр НИИП гражданскельстрой

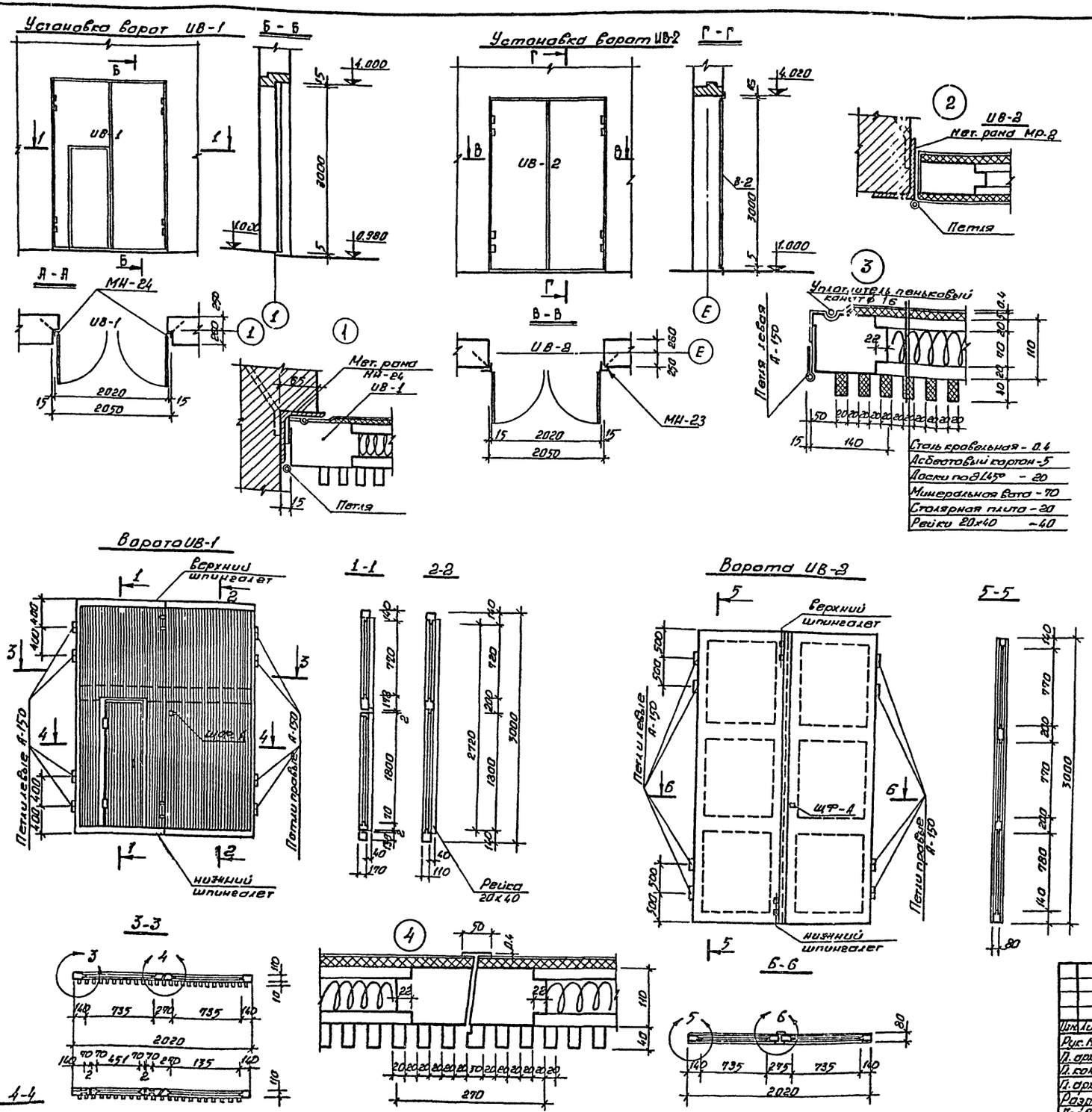

Сталь кровельная - 0.4
Асбестовый картон - 5
Доски под ∠45° - 20
Минеральная вата - 70
Столярная плита - 20
Рейки 20х40 - 40

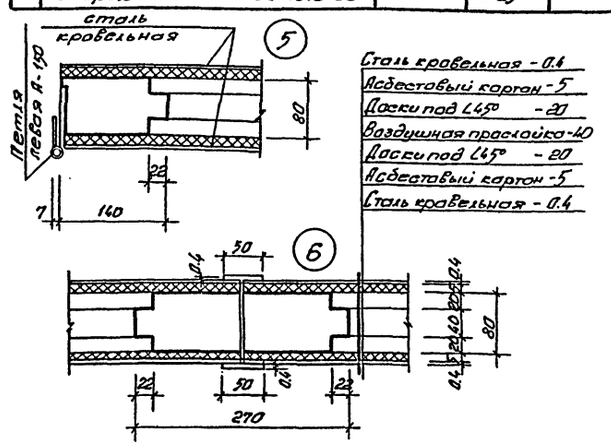

Сталь кровельная - 0.4
Асбестовый картон - 5
Доски под ∠45° - 20
Воздушная прослойка - 40
Доски под ∠45° - 20
Асбестовый картон - 5
Сталь кровельная - 0.4

Спецификация на 1 изделие

№ п/п	Наименование	Ед. изм.	В-1	В-2
1.	Сталь кровельн. б=0.4 ГОСТ 8075-58*	м²	6.00	12.00
2.	Асбест. картон б=5 —"— 2850-58*	м³	0.020	0.03
3.	Доски h=20	м³	0.075	0.090
4.	Обвязочный брусок 140 х 110	—"—	0.120	—
	—"— 70 х 110	—"—	0.032	—
	—"— 140 х 80	—"—	—	0.136
5.	Средние брусья 200 х 110	—"—	0.046	—
	—"— 200 х 80	—"—	—	0.045
6.	Планка метал. 50х40 ГОСТ 167-57*	м	1.55	4.8
7.	Петли правые А-150 ГОСТ 5088-72	шт	4	4
	—"— левые А-150 —"—	шт	4	4
8.	Шурупы 5х70 1145-70*	шт	50	50
9.	Шпингалет верха ШВ-А	шт	1	1
10.	—"— нижн. ШН-А	шт	1	1
11.	Щеколда фалевая ШФ-А	шт	1	1
12.	Пеньковый канат	м	5.8	—
13	Столярная плита d=20	м²	26	—
14	Минеральная вата ГОСТ 4640-66	м³	0.25	—

Примечания:

1. Установку металлических рам ворот МР-1 и МР-2 производить в процессе кладки.
2. Металл приварить к металлической раме монтажным швом $h_ш = 3$.
3. Древесина - сосна с влажностью не более 25%.
4. Кровельную сталь проолифить с 2х сторон.

23
инв. N 7416/I

Изм.	Лист	N докум.	Подп.	Дата	ТП 264-12-169 АР
Рук. М-3		Еремин			Сельский клуб со зрительным залом на 200 мест
Гл. арх. М-3		Штейнбер			Лит Р / Лист 15 / Листов
Гл. конс.		Либерман			
Гл. арх. пр.		Саган			Установка ворот ИВ-1; ИВ-2 Ворота ИВ-1; ИВ-2; Детали и узлы
Разраб.		Гребешков			Госстрой УССР УкрНИИП гражданселстрой
Провер.		Саган			

Альбом
Типовой проект
Инв. № подл. | Подпись и дата

Раздвижная перегородка

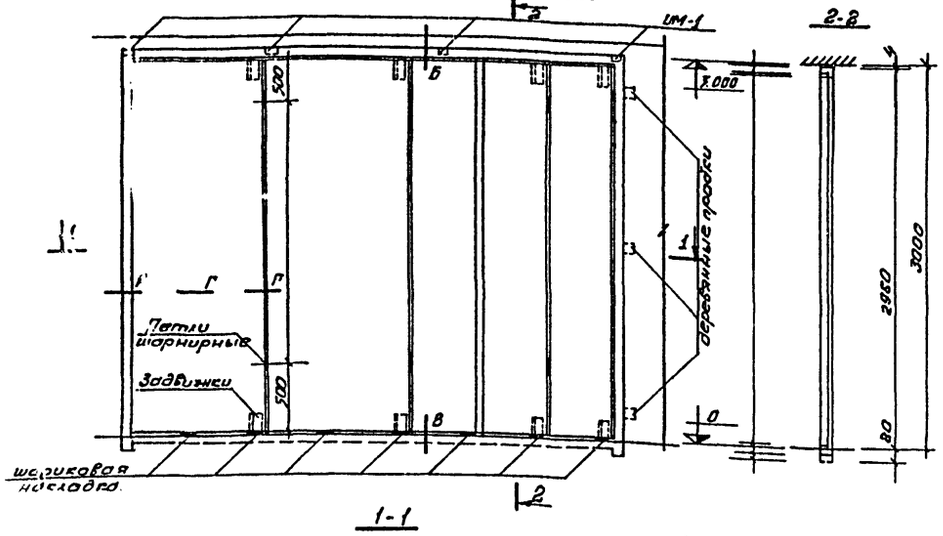

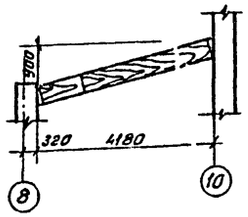

Барьер гардероба.

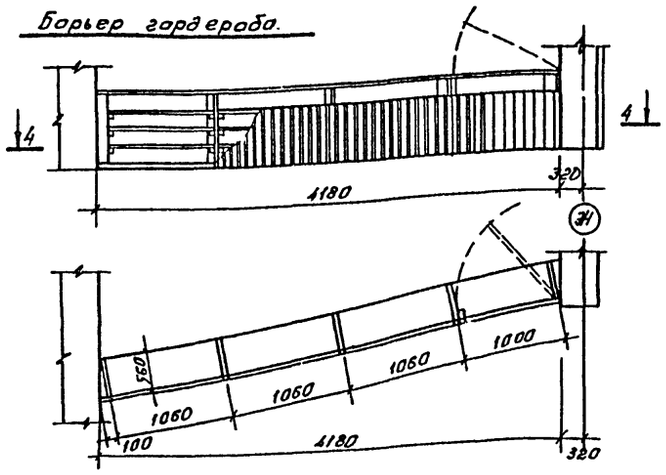

Деталь облицовки

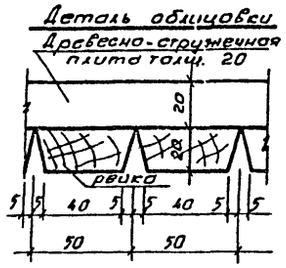

5-5

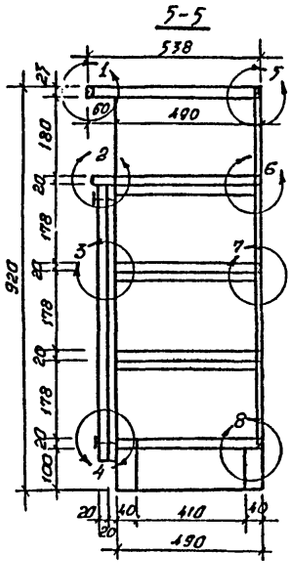

1-1

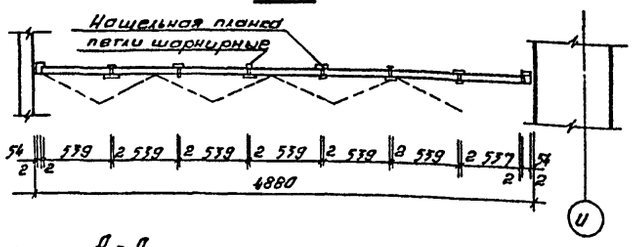

Поперечная щека

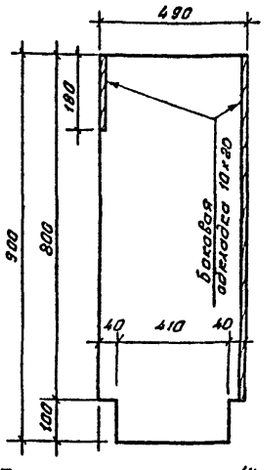

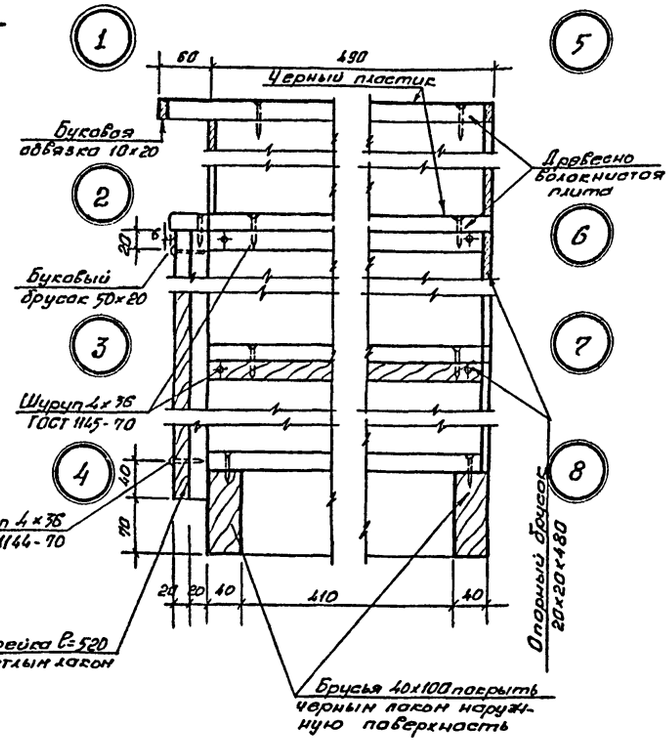

Примечания:

1. Настоящий лист рассматривать совместно с листом АР-4.
2. Барьер гардероба выполняется из древесно волокнистой плиты, толщиной 19мм на шурупах (с потайной головкой).
3. Верхняя и вторая полки накрываются пластиком на клею и обкладываются буковым шпаликом, покрытым светлым лаком.
4. Торцевые щеки стоек отделываются буковым шпоном и покрываются светлым лаком.
5. Фасадная стенка стойки отделывается сосновой лакированной рейкой, которая крепится к древесно-стружечной плите на 2х шурупах (с круглой головкой).
6. Облицовочная рейка стыкуется вплотную.
7. Расход древесины на изготовление раздв. перегородки:

Столярный щит	— 7шт	0.27 м³
Нащельник	— 6шт	0.03 —"—
Наличники	—	0.099 —"—
Обвязка	—	0.05
Всего		0.37 м³

8. Вес ИМ-1 0.2 кг

А - А

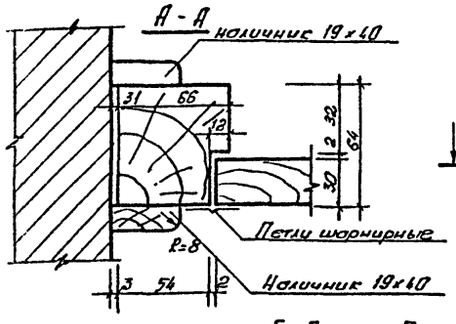

В - В

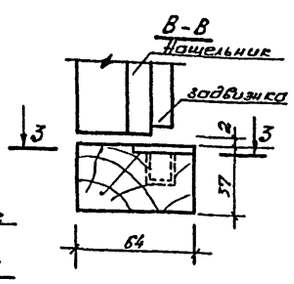

Б - Б

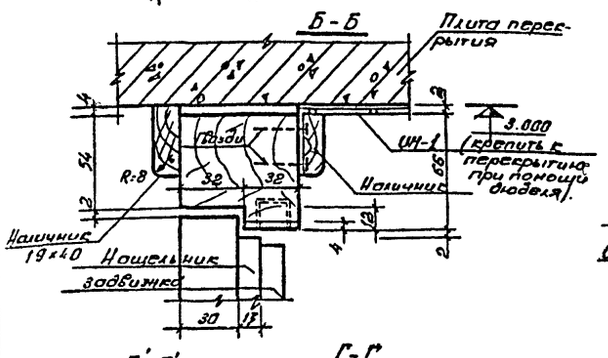

3-3

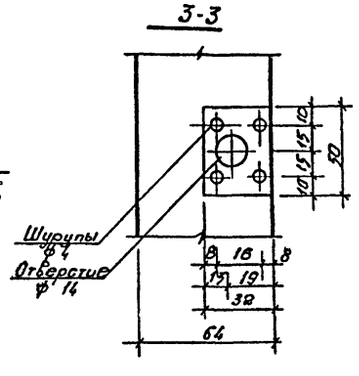

Г'-Г'

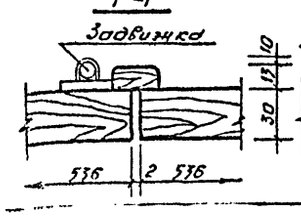

Г-Г

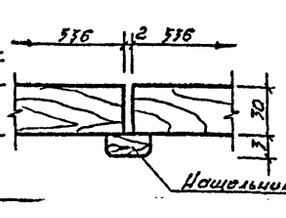

ИМ-1

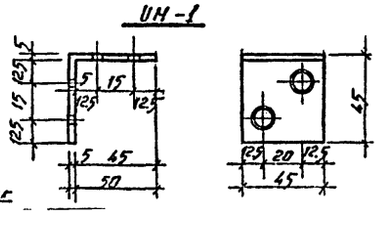

Таблица расхода материалов

Элемент	Сечение мм	Количество пог.м.	Количество м², м³	Материал	Примечания
Брусок	40х100	9.0	0.035 м³	сосна	покрыть черным лаком
Буковая обвязка	10х20	32.0	0.009 м³	бук	
Опорный брусок	20х20	10.50	0.030 м³	бук	покрыть обвяз. ным лаком
Облицовочная рейка	50х20	57.0	0.05 м³	сосна	покрыть светлым лаком
Древесно-стружечная плита	толщ. 20	—	13.5 м²	—	
Буковый брусок	50х20	4.20	0.006 м³	бук	
Пластик черный	толщ. 3	—	6.0 м²	—	наклеивается после монтажа.
Поперечина щека	20х800 4 шт	шт 5	0.05 м³	сосна	

ТП № 264-12-169 АР			
Сельский клуб со зрительным залом на 200 мест			
	Лит	Лист	Листов
	Р	14	
Раздвижная перегородка. Барьер гардероба.	Госстрой УССР Укрниипроектсельстрой		
Рук.МЗ Еренин			
Гл.арх.МЗ Штейнберг			
Гл. конс. Либерман			
Гл.арх.пр. Сагал			
Разраб. Гредешков			
Провер. Сагал			

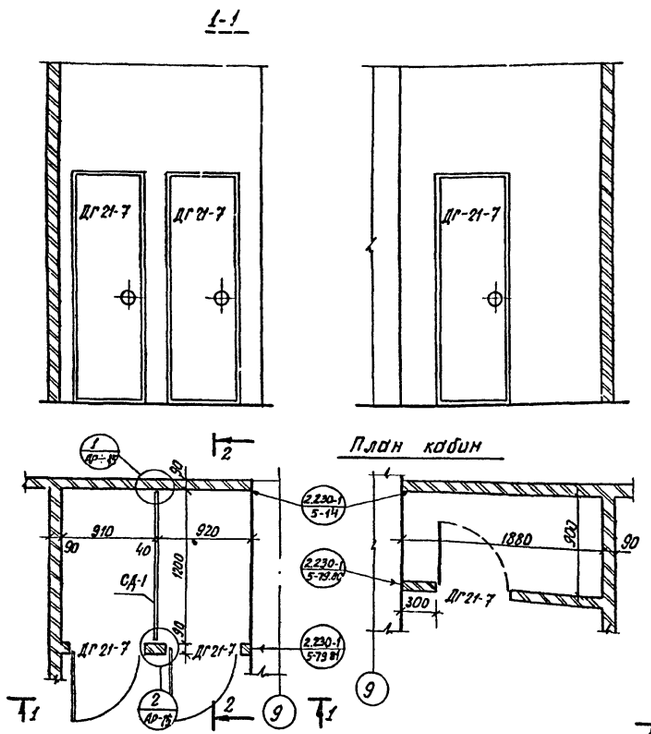

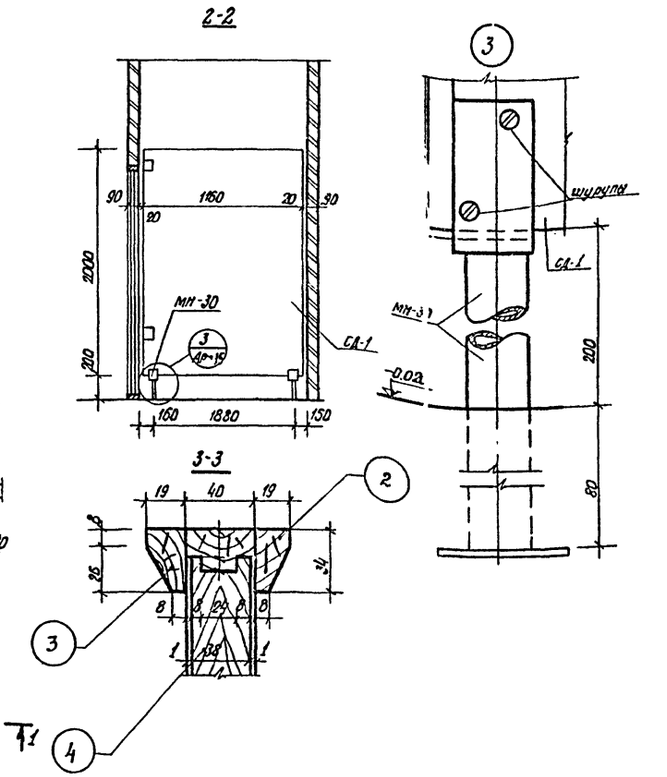

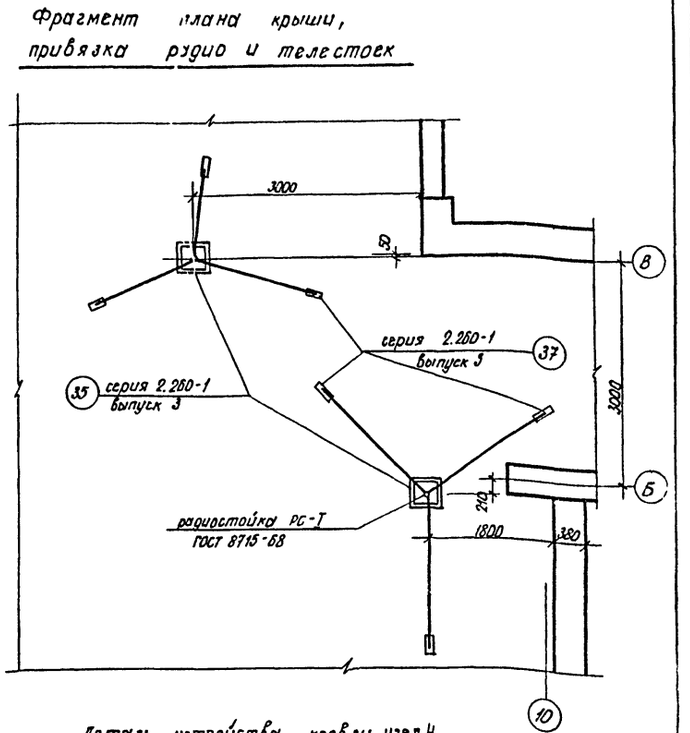

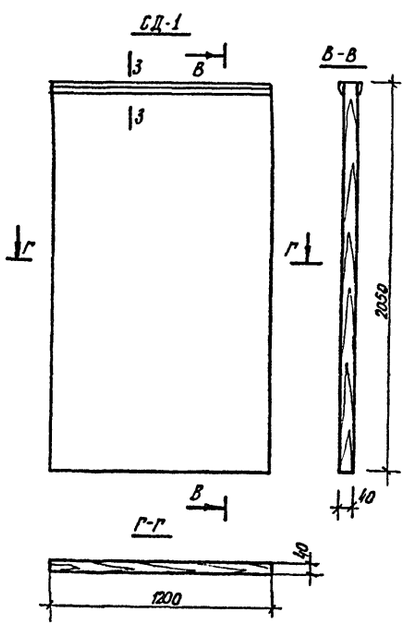

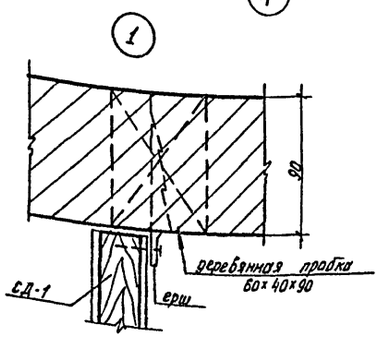

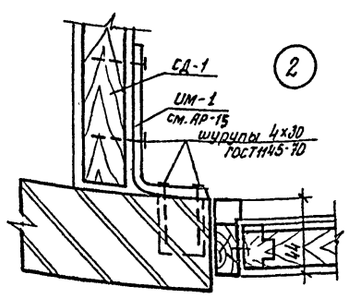

Спецификация изделий из древесины

№№ п/п	Наименование	Марка	Длина	Объем	К-во шт.	Материал
1	Щит кабины санузла	СД-1	—	—	1	
2	Брус 44×158	—	—	0.002		сосна
3	Брус 44×85	—	—	0.001		сосна
4	Обвязка 20×30	—	6.5	0.004		сосна
5	Брусок 19×34		30	0.003		сосна
6	Полотно		15×2.05	3.10м²		дерево-плита

Спецификация изделий из металла

№№ п/п	Марка	К-во шт.
1	ИМ-1	2
2	МН-30	2
3	Ерш	2

Деталь устройства кровли, узел 4

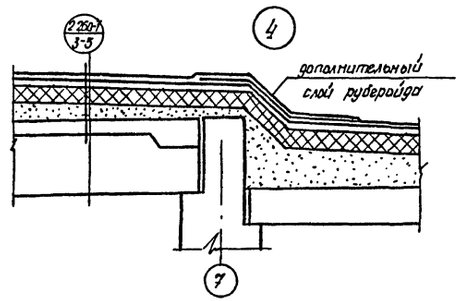

Примечания

1. Данный лист рассматривать совместно с листами АР-4, АР-5.
2. После установки, двери и щиты кабин санузлов окрасить масляной краской за 2 раза.

25

Инв. № 7416

Изм.	Лист	№ докум.	Подпись	Дата	ТП № 264-12-169 АР			
					Сельский клуб со зрительным залом на 200 мест			
Рук. М-3		Еремин				Лит.	Лист	Листов
Гл. арх. М-3		Штейнберг				Р	15	
Гл. констр.		Либерман						
Гл. арх. пр.		Саган			Монтажные узлы и детали санузлов. Узел 4. Привязка радио и телестоек	Госстрой УССР Укрниипгражданстрой		
Разраб.		Гребешков						
Провер.		Саган						

Типовой проект

Согласовано

Инв. № подл. | Подпись и дата

Ведомость основных комплектов рабочих чертежей.

Обозначение	Наименование	Примеч.
АР-	Архитектурно-строительные решения	
КЖ-	Конструкции железобетонные	

Ведомость чертежей основного комплекта.

Обозначение	Наименование	Примечан.
КЖ-1	Общие данные по марке КЖ. Ведомость чертежей основного комплекта. Спецификация бетонных ж.б. и металлических конструкций.	
КЖ-2	План фундаментов	
КЖ-3	Сечения фундаментов	
КЖ-4	Маркировочная схема потков и плит подпольных каналов.	
КЖ-5	Маркировочные схемы плит перекрытий на ▽ 3.300; ▽ 0.000	
КЖ-6	Маркировочная схема плит покрытия.	
КЖ-7	Маркировочные схемы перемычек I и II этажей, подвала.	
КЖ-8	Монтажные планы подвесного потолка. Разбивочная схема подвесок. Сечения.	
КЖ-9	Металлические конструкции эстрады и зрительного зала.	
КЖ-10	Сборные ж.б. элементы ПТТ8-12а, 3а-2 СТ-1 СТ-1, КСИ-1 ОП5-2-1. НП 5.2-60-4.5-1	
КЖ-11	Сварные сетки С-1 ÷ С-3 Каркасы КП-1, КР-1, КР-2. Металлические эл-ты МН-1 ÷ МН-13; МН-22.	
КЖ-12	Металлические ограждения ОГ-1 ÷ ОГ-7; Элемент МН-30	
КЖ-13	Опоры для крепления телеант. ОТ-1 и радиостойки ОТ-2 Металлические элементы МН-14 ÷ МН-29.	

Ведомость примененных и ссылочных документов

Обозначение	Наименование	Примечание
Серия 1.242-1, Вып.2	Сборные железобетонные преднапряженные ребристые панели (типа „П") для перекрытий и покрытий общ. зданий	
Серия 1.243-2	Плиты плоские железобетонные.	
Серия 1.139-1, Вып.1	Перемычки железобетонные сборные для жилых и общественных зданий.	
Серия 1.141-1 Вып.1 и 10	Плиты железобетонные.	
Серия 1.250-1, Вып.1	Железобетонные лестницы общественных зданий.	
Серия 1.219-2	Лотки железобетонные.	
Серия ИИ-03-02, альб. 108	Железобетонные изделия	
Серия 1.242-2.	Плиты ребристые железобетонные.	

Сводная спецификация бетонных и железобетонных конструкций.

Марка	Обозначение	Наименование	Кол.	Примеч.
	Серия 1.219-2	Лоток Л8-9-11.9	1	0.47т
		—"— Л8-15-6.4	21	0.35т
		—"— Л8-15-11.9	22	0.80т
	Серия ИС-01-04 Вып.2	—"— Л7	3	1.72т
	Серия 1.219-2	—"— Л12.5-15-11.9	4	0.80т
	Серия 1.243-2	Плита ПТП8-11-9	54	0.198т
		—"— ПТП12.5-8-6	39	0.096т
	Серия ИС-01-04 Вып.2.	—"— П3	3	1.080т
		—"— ПТП12.5-11-9	8	0.198т
	Серия 1.141-1 Вып.2	Плита ПС60-15	52	2.800т
		—"— ПС60-12	9	2.110т
	Серия 1.141-1 Вып.10	—"— ПС30-15	12	1.425т
		—"— ПС30-12	4	1.080т
	Серия 1.242-1 Вып.2	—"— ПТТ8-120.30-2ст	2	9.8т
	Серия 1.242-1. Вып2. ал. лист КЖ-10	—"— ПТТ8-120.30-2ст-1	2	9.8т
	Серия 1.242-2 альб. лист КЖ-6	—"— ПРП8-60-15-1	1	2.5т
	Серия 1.243-2	—"— ПТП12.5-16-14	6	0.448т
	КЖ-10	—"— ПИ-1	1	0.1т
	Серия ИИ-03-02 альб. 108	Подушка ОП5-2-1	16	0.045т
	Серия 1.465-7 Вып.6.	Стакан СШ-10	2	0.20т
		—"— СШ4-1	1	0.088т
	Серия ИИ-03-02 альб. 108	Подушка ОП6-4	10	0.133т
	Серия 1.139-1 Вып.1	Перемычка БУ-30	8	0.410т
		—"— БУ-27	12	0.160т
		—"— БУ-19	12	0.130т
		—"— БУ-15	24	0.105т
		—"— БУ-13	13	0.085т
		—"— Б24	11(9)	0.105т
		—"— Б22	34(4)	0.095т
		—"— Б18	18(17)	0.075т
		—"— Б15	21(15)	0.065т
		—"— Б13	36	0.025т
	Серия ИИ-03-02 ал. 108	Прогон П36	12	0.430т
	Серия 1.225-1	—"— НП5.2-90-7.5	1	4.850т
		—"— НП5.2-60-4.5	2	2.080т
	Серия 1.225-1. альб. л. КЖ-10	—"— НП5.2-60-4.5-1	2	2.080т
	Серия 1.136-1 Вып.1	Подоконная плита АО19-35(АО19-20)	12	
		—"— АО28-35(АО28-20)	3	
		—"— АО22-35(АО22-20)	3	
		—"— АО13-35(АО13-20)	5	
	Серия 1.250-1 Вып.1	Лестничный марш ЛМ-33-14	4	1.417т
		—"— площадка ЛП28-13ВП	1	1.011т
		—"— ЛП28-13	3	0.855т
	Серия 1.155-1 Вып.1	Ступени ЛС-11	6	0.113т
		—"— ЛС-12	11	0.133т
		—"— ЛС-12В	1	0.105т
		—"— ЛС-12Н	1	0.068т
	Альбом лист КЖ-10	—"— СТ-1	37	0.175т
	Серия 1.155-1 Вып.1	—"— ЛС-14В	1	0.115т
		—"— ЛС-14	9	0.150т
	Лист КЖ-10	Кольцо КСИ-1	1	0.61т
	Серия 3.900-2 Вып.5	—"— КС10-2-1	2	0.61т
	Серия 1.219-2	Лоток Л12.5-15-6.4	7	0.35т

Сводная спецификация металлических конструкций

Марка	Обозначение	Наименование	Кол.	Примеч.
	КЖ-11	Металлический эле-нт МН-1	7	
		—"— МН-2	7	
		—"— МН-3	7	
		—"— МН-4	7	
		—"— МН-5	7	
		—"— МН-6	7	
		—"— МН-7	7	
		—"— МН-8	89	
		—"— МН-12	8	
		—"— МН-13	1	
	КЖ-13	—"— МН-16	4	
		—"— МН-17	4	
		—"— МН-19	1	
		—"— МН-20	1	
		—"— МН-21	1	
	КЖ-11	—"— МН-22	2	
	КЖ-13	—"— МН-23	1	
		—"— МН-24	1	
		—"— МН-25	1	
		—"— МН-26	28	
		—"— МН-27	8	
		—"— МН-28	8	
		—"— МН-29	22	
	Серия 2.240-1 Вып.2	Соединит. элемент ММ-10	68	
		—"— ММ-11	26	
	КЖ-11	Сетка С-1	20	21.3кг
	КЖ-9	Металлоконструкции сцены (ком)	1	592.0кг
	КЖ-12	Ограждение лестниц ОГ-1	1	61.19кг
		—"— ОГ-2	1	15.17кг
		—"— ОГ-3	1	19.23кг
		—"— ОГ-4	1	66.2кг
		—"— ОГ-5	1	9.83кг
		—"— ОГ-6	1	39.65кг
	Серия 1.256-1	Ограждение ОЛ-33-1	4	0.039т
		—"— ОВП 30-1	1	0.019т
	Серия ИИ 03-03 Альб. 71-64	—"— МО-12	1	0.05т
	КЖ-13	Опора для крепления телеантены ОТ-1	1	47.75кг
		Опора для крепления радиостойки ОТ-2	1	30.76кг
	КЖ-8	Подвесной потолок на ▽5.800÷6.500	–	890.0кг
		—"— на ▽5.200		461.0кг
	КЖ-13	Зонт	1	0.18кг
	АР-12	Витраж РАРН29-42	1	13.1кг
		—"— РАРТ29-20	1	63кг
	КЖ-12	Ограждение лестницы ОГ-7	1	26.72кг
	АР-14, АР-15	Металлический элемент ИН-1	6	0.25кг
	АР-15	—"— МН-30	2	1.5кг

Сводная спецификация бетонных и железобетонных конструкций

Марка	Обозначение	Наименование	Кол.	Примеч.
	Серия 1.250-1 Вып.1	Проступь ЛН14К	1	
		ЛН15В	5	
		ЛН14	20	

инв. N 7416/1

Изм	Лист	N докум.	Подпись	Дата
Рук. М-3		Еремин		
Гл. конс.		Либерман		
Гл. арх. пр.		Саган		
Рук. гр. кон.		Ярославский		
Разраб.		Дыкуха		
Провер.		Путкорадзе		

ТП N264-12-169 -КЖ

Сельский клуб со зрительным залом на 200 мест

Лит.	Лист	Листов
Р	1	13

Общие данные по марке КЖ. Ведомость чертежей основного комплекта. Спецификация бетонных, ж.б. и металлических конструкций.

Госстрой УССР УкрНИИП гражданстрой г. Киев

План фундаментов

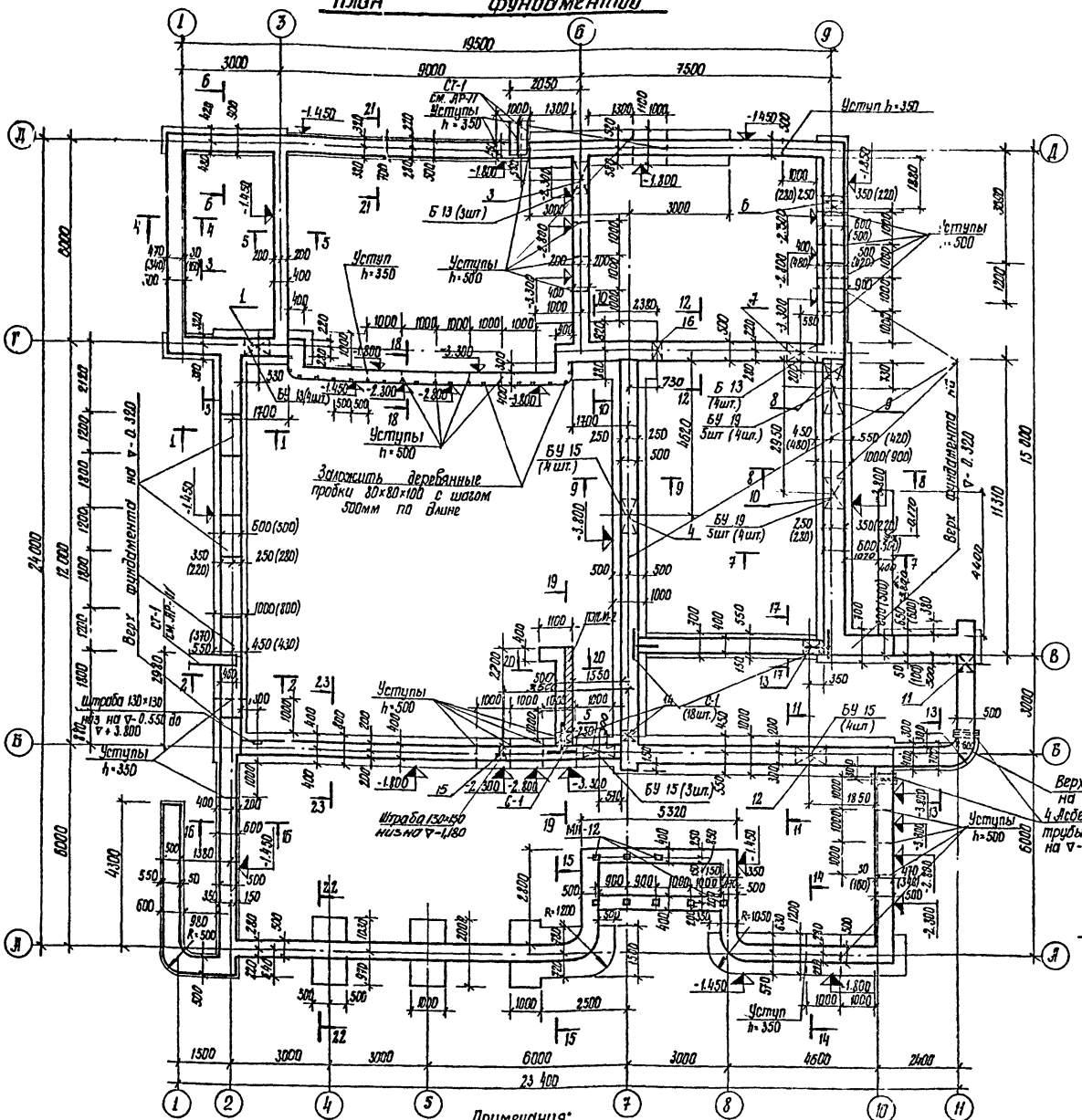

Таблица нагрузок на 1п.м. фундаментов наружных стен на ∇-0.080

Сечение	Нагрузка в т/п.м. при толщине наружных стен.		
	640мм	510мм	380мм
2-2	12.6	11.2	
3-3		10.17	8.75
6-6	—	10.58	—
7-7	20.19	19.31	—
13-13	—	14.65	13.87
14-14	—	17.32	17.07
15-15	—	22.72	22.02
16-16	—	8.25	

Таблица нагрузок на 1п.м. фундаментов внутренних стен на ∇-0.080.

Сечение	Нагрузка в т/п.м. при толщине внутренних стен.	
	510мм	380мм
5-5	—	5.9
9-9	—	21.09
10-10	—	31.11
11-11	—	19.5
17-17	—	13.21
19-19	—	11.29

Таблица отверстий

N отв.	Размеры в×h, мм.	Отметка низа	Назначение
1	790×800	-0.95	ОВ, ВК
2	960×800	0.05	ОВ, ВК
3	960×800	-0.95	ОВ, ВК
4	1000×500	-1.030	ОВ
5	960×800	-0.95	ОВ
6	400×400	-1.500	ВК
7	960×800	-1.200	ОВ, ВК
8	400×400	-2.500	ВК
9	1460×450	-1.600	ОВ, ВК
10	1200×450	-1.950	ОВ
11	600×400	-2.500	В1
12	960×800	-0.95	ВК, ОВ
13	460×600	-0.900	ОВ, ВК
14	400×400	-1.430	В
15	100×200	-1.180	В
16	200×300	-0.700	К

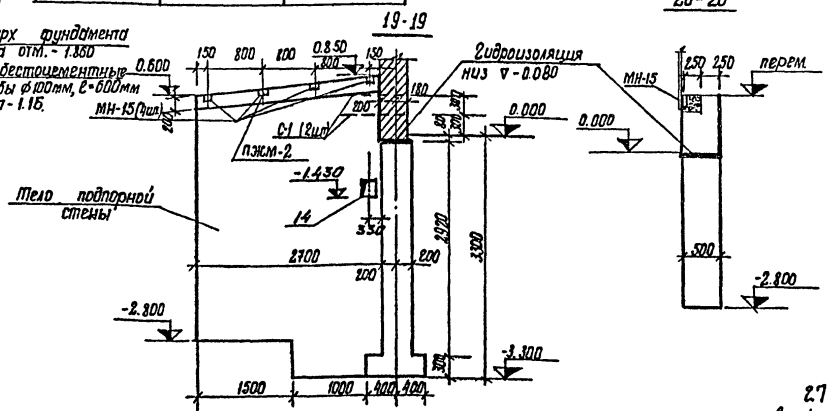

Примечания:

1. За условную отметку 0 принят уровень чистого пола 1го этажа, что соответствует абсолютной отметке на генплане.
2. Основанием под фундаменты служат грунты со следующими характеристиками: $\gamma = 1800$ кг/м³; $C^н = 0.19$ кг/см²; $\varphi^н = 20°$.
3. Материал фундаментов - бутобетон: бут марки 200°; бетон марки 100°.
4. Размеры в скобках даны для варианта стен толщиной 380мм.
5. Гидроизоляцию стен в уровне пола 1го этажа выполнять из 2х слоев гидроизола на битумной мастике, в уровне пола подвала - из слоя цементного раствора состава 1:2 толщиной 2см. Вертикальная гидроизоляция выполняется горячим битумом за 2 раза.
6. Расход сеток С-1-20шт. см. лист КЖ-11.
7. Спецификацию сборных ж. бетонных элементов см. лист КЖ-4.

27
инв N 741Gh

Изм	Лист	№ докум.	подпись	дата
Рук. М-3		Еремин		
Гл. констр.		Либерман		
Гл. арх. пр.		Соган		
Рук. гр. кон.		Ярославский		
Разработ.		Дыкуха		
Проверил		Преображенский		

ТП N 264-12-169 -КЖ.

Сельский клуб со зрительным залом на 200 мест.

Лит	Лист	Листов
Р	2	

План фундаментов.

Госстрой УССР Укрниитграждансельстрой г. Киев

Типовой проект

Согласовано

Инв. № подл. | Подпись и дата

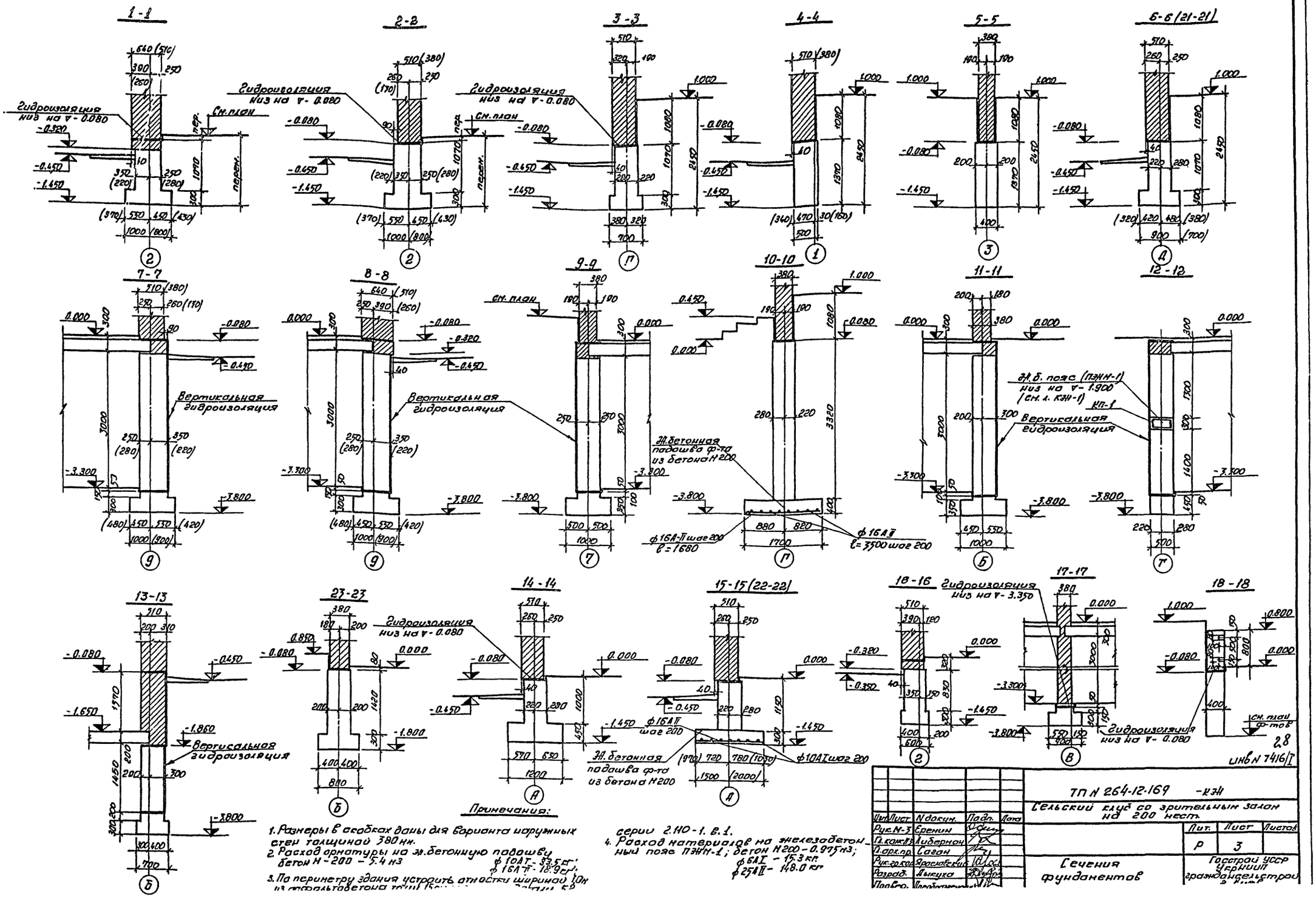
1-1
2-2
3-3
4-4
5-5
6-6 (21-21)
7-7
8-8
9-9
10-10
11-11
12-12
13-13
23-23
14-14
15-15 (22-22)
16-16
17-17
18-18
Гидроизоляция низ на ∇ - 0.080
Вертикальная гидроизоляция
Ж.б. пояс (ПЭНМ-1) низ на ∇ - 1.900 (см. л. КЭН-1)
Ж.бетонная подошва ф-та из бетона М200
Гидроизоляция низ на ∇ - 3.350
см. план
перем.
ф16А-II шаг 200 ℓ=1680
ф16АII ℓ=3500 шаг 200
ф16АII шаг 200
ф10АI шаг 200
Примечания:
1. Размеры в скобках даны для варианта наружных стен толщиной 380 мм.
2. Расход арматуры на ж.бетонную подошву бетон М-200 - 5.4 м3
ф10АI - 33.5 кг
ф16АII - 18.9 кг
3. По периметру здания устроить отмостки шириной 10м из асфальтобетона
серии 2.110-1. в.1.
4. Расход материалов на железобетонный пояс ПЭНМ-1; бетон М200 - 0.975 м3;
ф6АI - 15.3 кг
ф25АII - 148.0 кг
ТП N 264-12-169 -КЭН
Сельский клуб со зрительным залом на 200 мест.
Сечения фундаментов
Гостстрой УССР Укрниипгражданстрой
Лит. Р
Лист 3
Листов
Инв N 7416/I
Рук. М-3 Еремин
Гл. конс. Либерман
Гл. арх. пр. Саган
Разраб. Лыкуха
Подп. Дата

Альбом

Типовой проект

Согласовано

Инв. № подл. | Подпись и дата

Маркировочная схема лотков и плит подпольных каналов

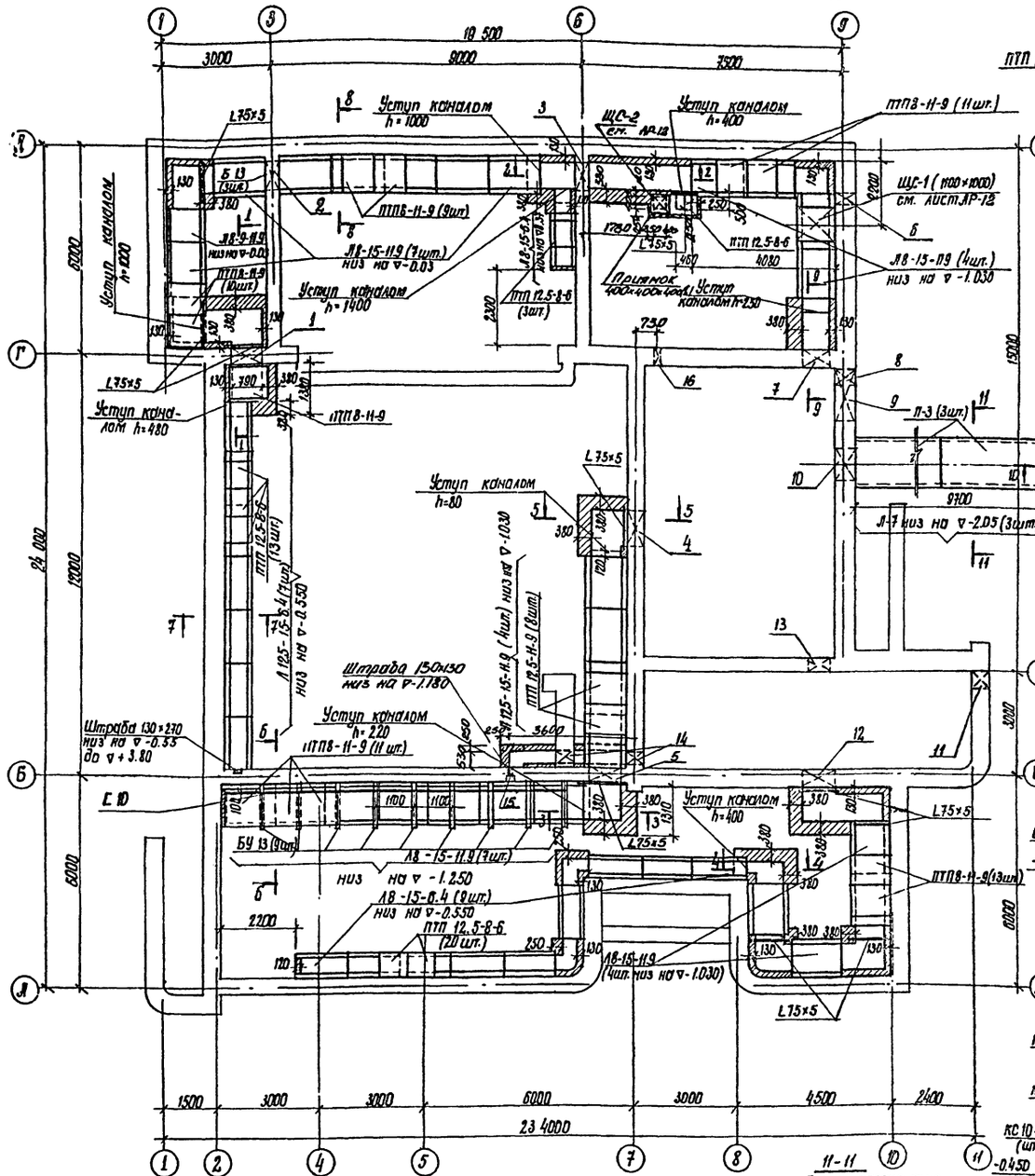

1-1

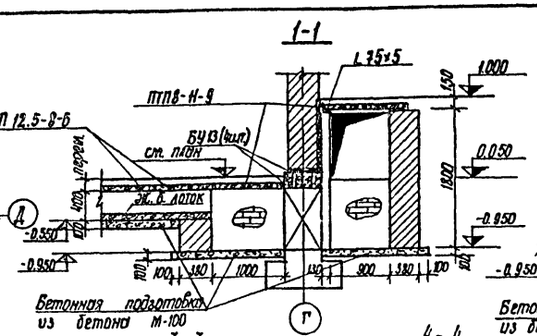

2-2

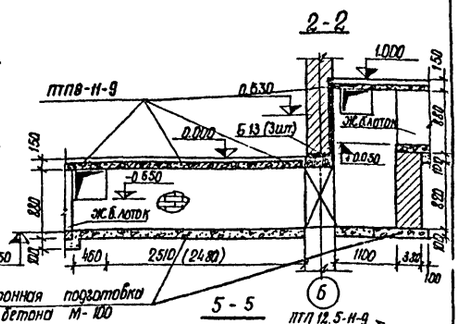

3-3

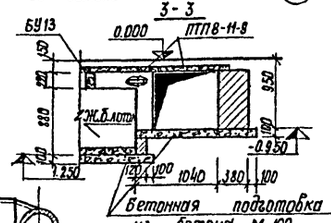

4-4

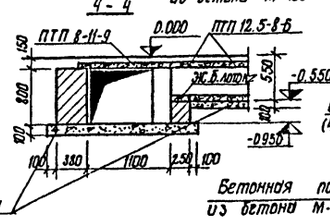

5-5

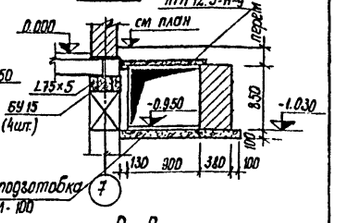

6-6

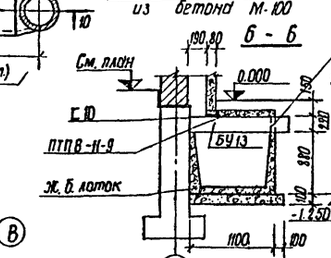

7-7

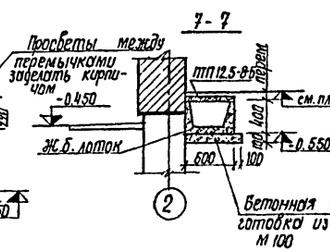

8-8

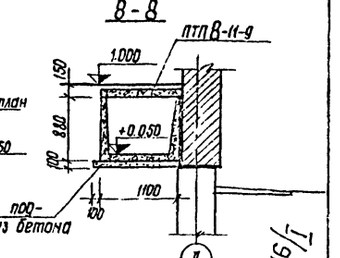

9-9

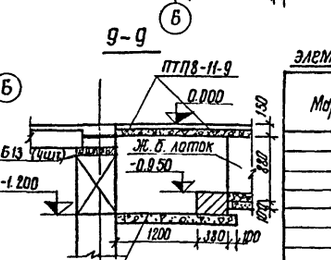

10-10

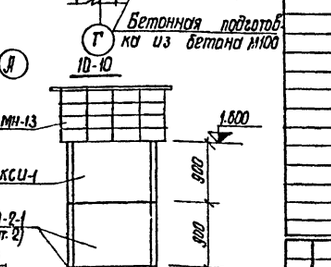

11-11

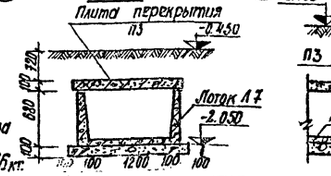

Спецификация сборных железобетонных элементов к маркировочным схемам расположенным на листе

Марка	Обозначение	Наименование	Кол.	Примечан.
	Маркировочная схема лотков и плит подпольных каналов.			
	Серия 1.219-2.	Лоток Л 12.5-15-6.4	7	0.35
	—"—	—"— Л8-15-6.4	21	0.35
	—"—	—"— Л 12.5-15-11.9	4	0.80
	—"—	—"— Л8-15-11.9	22	0.80
	—"—	—"— Л8-9-11.9	1	0.47
	Серия 1.243-2	Плита ПТП8-11-9	54	0.198
	—"—	—"— ПТП12.5-11-9	8	0.198
	—"—	—"— ПТП 12.5-8-6	39	0.096
	ИС-01-04 вып. 2	Лоток А7	3	1.720
	—"—	Плита П3	3	1.080
	Серия 1.139-1. вып.1	Перемычка Б13	13	0.085
	—"—	—"— Б15	14	0.105
	—"—	—"— Б19	10(8)	0.130
	—"—	—"— Б13	10	0.025
	Лист КЖ-10	Кольцо КСИ-1	1	0.610
	Серия 3.900-2 вып.5	—"— КС 10-9-1	2	0.610
	Лист КЖ-11	Металлический элемент МН-13	1	2.9
	Лист АР-12	Щит съемный ЩС-1/ЩС-2	1/1	

Инв. № подл.

Примечания:

1. Данный лист рассматривать совместно с листами КЖ-2; КЖ-3
2. Повороты и переходы по высоте выполнять из обыкновенного кирпича пластического прессования марки „75" на растворе марки „25"
3. Плиты перекрытия каналов укладывать на растворе марки „25"
4. Все поверхности каналов и приямков, соприкасающиеся с грунтом, обмазать битумом за 2 раза
5. Для устройства перегородки уложить швеллер 10. Расход металла - 96 кг.
6. Для устройства покрытия в местах поворотов каналов уложить L75×5. Расход металла - 67.85 кг.

		ТП N 264-12-169	-КЖ
		Сельский клуб со зрительным залом на 200 мест.	
Изм. Лист	N докум.	Подпись	Дата
Рук. М-3	Еремин		
Гл. констр.	Либерман		
Гл. арх. пр.	Сазан		
Рук. гр. конс.	Ярославский		
Разработал	Дыкухо		
Проверил	Преображенский		

Лит.	Лист	Листов
Р	4	

Маркировочная схема лотков и плит подпольных каналов.

Госстрой УССР Укрниитяжпромстальконструкция г. Киев.

7416/1

Маркировочная схема плит перекрытия на отм. 3.300

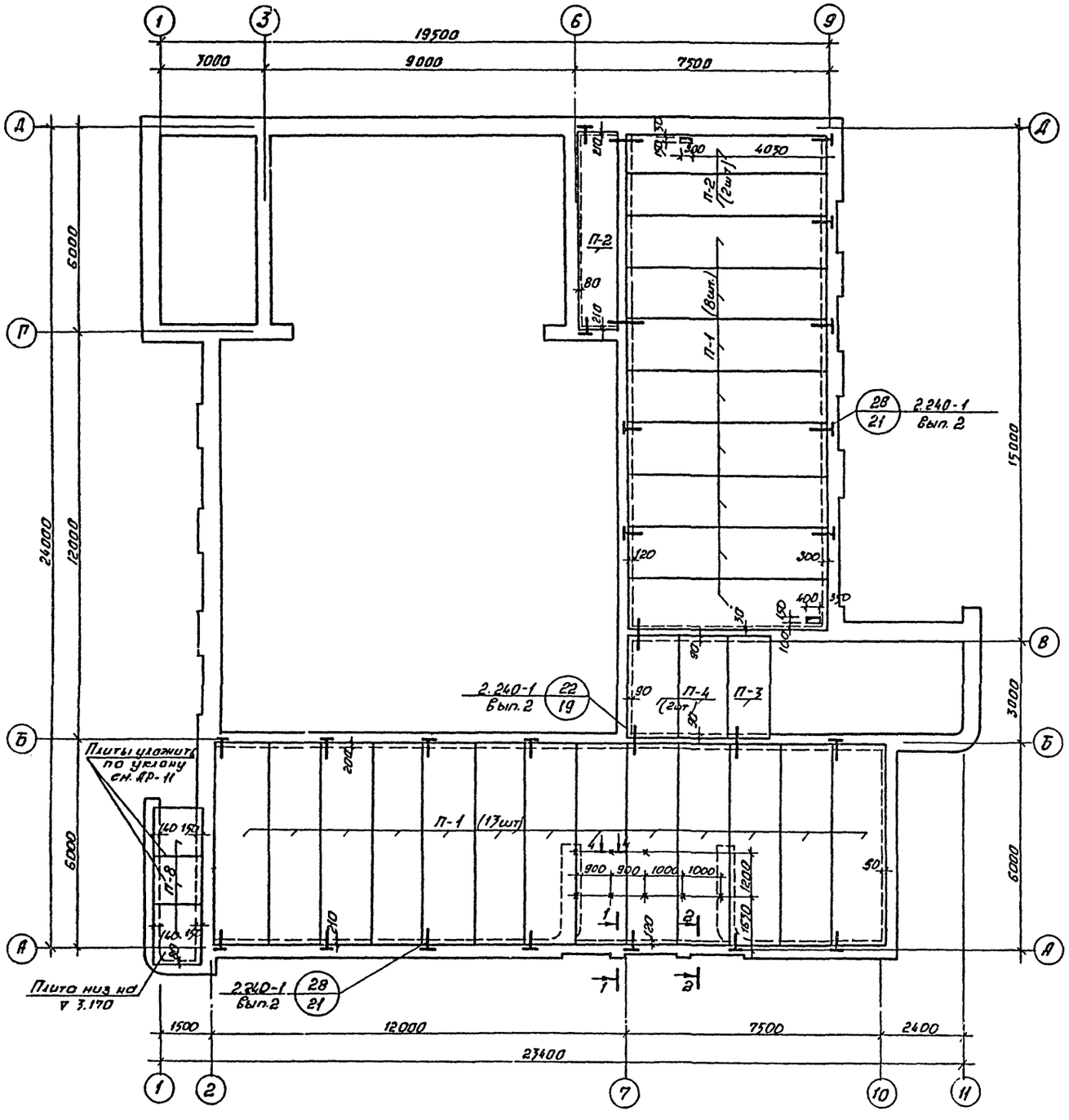

Маркировочная схема плит перекрытия на отм. 0.000

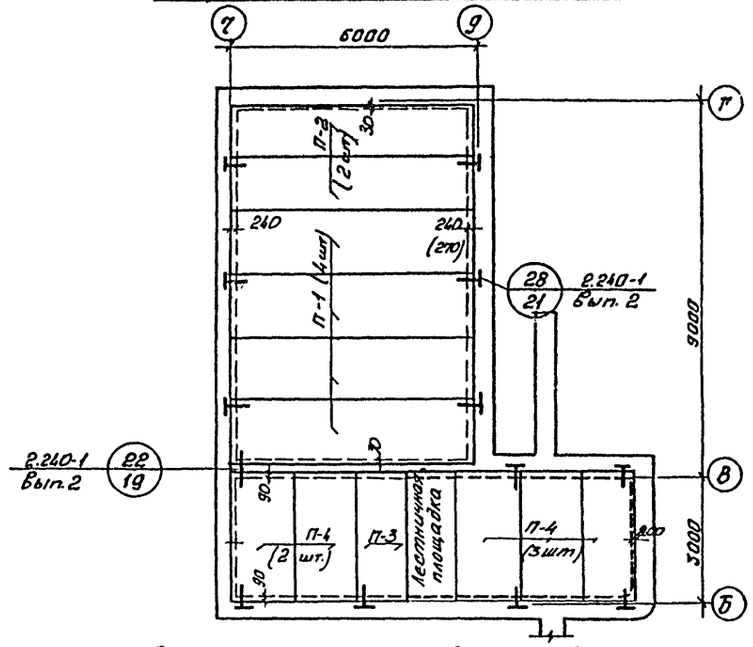

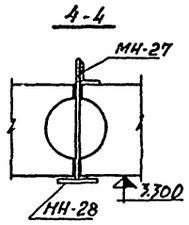

Спецификация элементов к маркировочным схемам расположенных на листе.

Марка	Обозначение	Наименование	Кол.	Примеч.
		Маркировочная схема плит перекрытия на отм. 3.300		
П-1	1.141-1 Вып. 2	Плита ПС 60-15	21	2.800
П-2	1.141-1 Вып. 2	—"— ПС 60-12	3	2.110
П-3	1.141-1 Вып. 10	—"— ПС 30-12	1	1.080
П-4	—"—	—"— ПС 30-15	2	1.425
П-8	1.243-2	—"— ПТП 12.5-16-14	3	0.448
		Маркировочная схема плит перекрытия на отм. 0.000		
П-1	1.141-1 Вып. 2	Плита ПС 60-15	4	2.800
П-2	1.141-1 Вып. 2	—"— ПС 60-12	2	2.110
П-3	1.141-1 Вып. 10	—"— ПС 30-12	1	1.080
П-4	1.141-1 Вып. 10	—"— ПС 30-15	5	1.425

Спецификация узлов

Марка узла	К-во узлов Подв.	К-во узлов I эт.	Марка соед. детали	Количество шт. на 1 узел	Количество шт. Всего Подв.	Количество шт. Всего I эт.	Масса, кг 1 детали	Масса, кг Всего Подв.	Масса, кг Всего I эт.	Серия или лист проекта.
28/21	8	21	МН-10	1	8	21	0.45	3.6	9.45	2.240-1 Вып. 2
22/19	1	5	МН-11 (в=0.45м)	2	2	10	0.28	0.56	2.8	2.240-1 Вып. 2
Сеч. 1-1	—	2	МН-16	1	—	2	2.2	—	4.4	
Сеч. 1-1	—	2	МН-17	1	—	2	1.45	—	2.9	
Сеч. 4-4	—	8	МН-27	1	—	8	0.38	—	3.04	
—"—	—	8	МН-28	1	—	8	0.63	—	5.04	

30

ЦНБ. N 7416/I

Примечания:

1. Данный лист рассматривать совместно с листом КЖ-6.
2. Сечения 1-1 и 2-2 см. лист КЖ-6.

Изм.	Лист	N докум.	Подп.	Дата
Рук. М-3		Еремин		
Гл. конст.		Либерман		
Гл. арх. пр.		Саган		
Рук. гр. кон.		Ярославский		
Разраб.		Дыкуха		
Провер.		Путкарадзе		

ТП N 264-12-169 КЖ

Сельский клуб со зрительным залом на 200 мест

Лит.	Лист.	Листов
Р	5	

Маркировочные схемы плит перекрытия на отм. 3.300 и 0.000

Госстрой УССР Укрниип гражданскельстрой

7416/I

Альбом

Типовой проект

Согласовано:

Инв. № подл. | Подпись и дата

Маркировочная схема плит покрытия

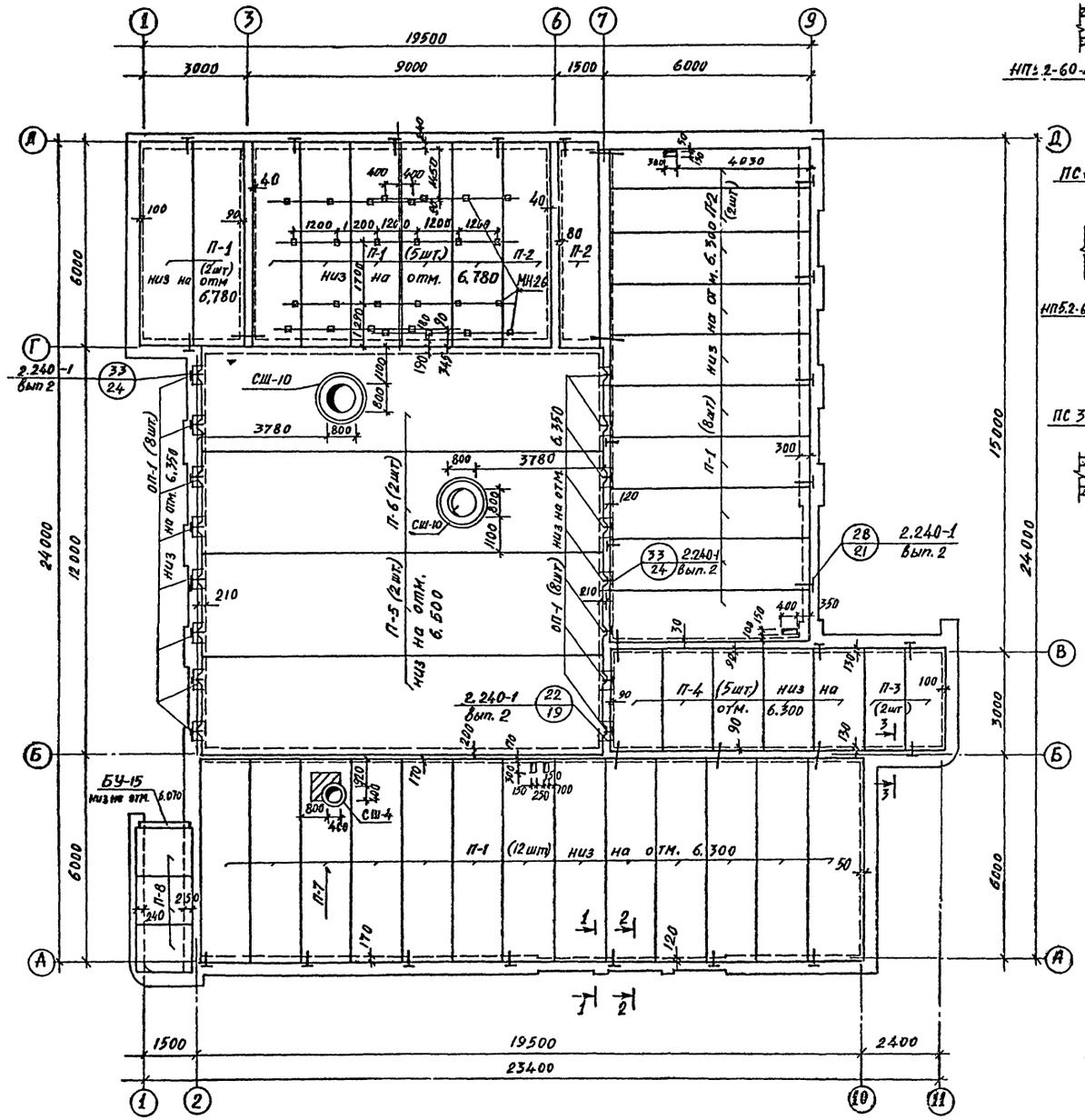

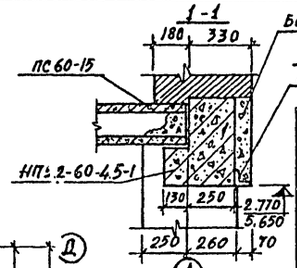

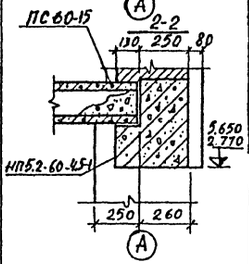

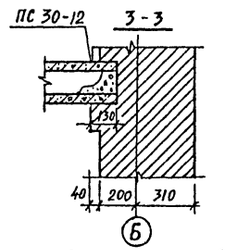

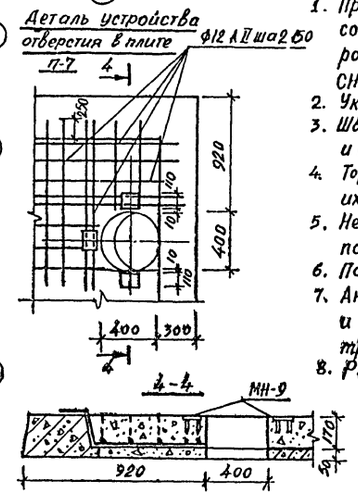

Спецификация элементов к маркировочным схемам расположенных на листе

Марка	Обозначение	Наименование	К-во	Примеч
	Маркировочная схема плит покрытия			
П-1	1.141-1 вып. 2	Плита ПС 60-15	27	2.800
П-2	—"—	—"— ПС 60-12	4	2.110
П-3	1.141-1 вып. 10	—"— ПС 30-12	2	1.030
П-4	—"—	—"— ПС 30-15	5	1.425
П-5	1.242-1 вып. 2	—"— ПТТ8-120.30-2 ОТ	2	3.8
П-6	1.242-1 вып. 2, альбом лист	—"— ПТТ8-120.30-2 СТ-1	2	3.8
П-7	1.242-2	—"— ПРП8-60-15-1	1	2.5
СШ-10	1.465-7 вып. 3	Стакан СШ-10	2	0.20
СШ-4	—"—	—"— СШ-4	1	0.088
ОП-1	ИН-03-02 альб. 108	Подушка ОП-5-2-1	16	0.045
П-8	1.243-2	ПТП12.5-16-14	3	0.443
БУ-15	1.139-1 вып. 1	БУ-15	1	0.108

Спецификация узлов

Марка узла	К-во узлов	Марка сбор. детали	К-во шт. на 1 узел	К-во шт. Всего	Масса, кг 1 дет.	Масса, кг Всего	Серия или лист проекта
28/21	23	МН-10	1	23	0,45	10,35	2.240-1 вып. 2
22/19	7	МН-11 (l=0,45м)	2	14	0,28	3,92	2.240-1 вып. 2
Сеч. 1-1	2	МН-16	1	2	2,2	4,4	КЖ-13
	2	МН-17	1	2	1,45	2,9	—"—
33/24	16	МН-10	1	16	0,45	7.2	2.240-1 вып. 2
Сеч 4-4	1	МН-9	3	3	1,34	4,02	КЖ-11
	28	МН-26	1	28	0,78	21,84	КЖ-13

Примечания:

1. При подборе панелей по несущей способности учтена их совместная работа между собой на нагрузки от перегородок, идущих вдоль панелей в соответствии со СНиП II-21-75
2. Укладку панелей производить на растворе марки „50".
3. Швы между панелями очистить от строительного мусора и тщательно заделать цементным раствором марки „100"
4. Торцы панелей заделать бетоном марки „150" на глубину их опирания.
5. Необходимые отверстия просверлить в пределах пустот панелей, не нарушая ребер.
6. После монтажа панелей монтажные петли отогнуть.
7. Антикоррозийную защиту металлических элементов и и сварных соединений выполнять в соответствии с требованиями СНиП II-28-73.
8. Расход арматуры ф12 А II - 10.7 кг.

31

инв. № 7416/Т

					ТП №264-12-169	-КЖ
					Сельский клуб со зрительным залом на 200 мест	
Изм.	Лист	№ докум.	Подпись	Дата		Лит. / Лист / Листов
Рук. М-3		Еремин				Р / 6 /
Гл. констр. МА		Либерман				
Гл. арх. пр-та		Саган				
Рук. гр.		Ярославский			Маркировочная схема плит покрытия	Госстрой УССР УкрНИИПграждансельстрой
Разработал		Дыхуа				
Проверил		Пухарадзе				

7416/Т

Маркировочная схема перемычек I этажа

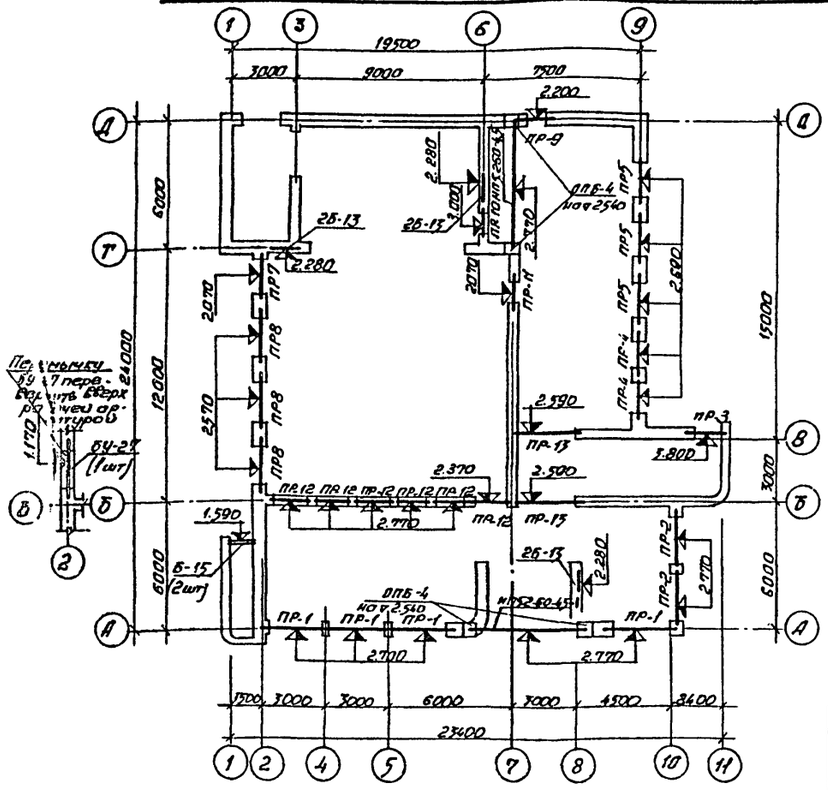

Маркировочная схема перемычек II этажа

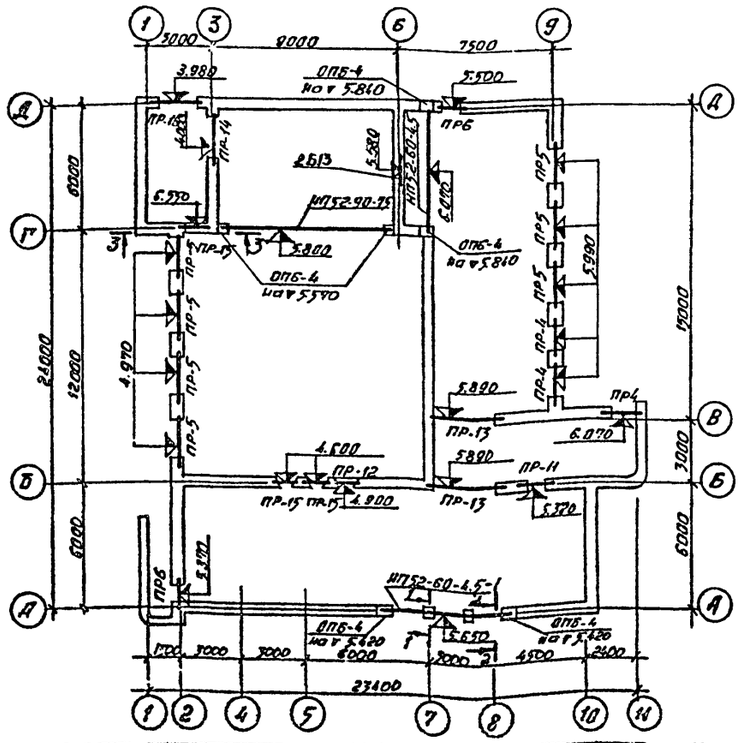

Маркировочная схема перемычек подвала

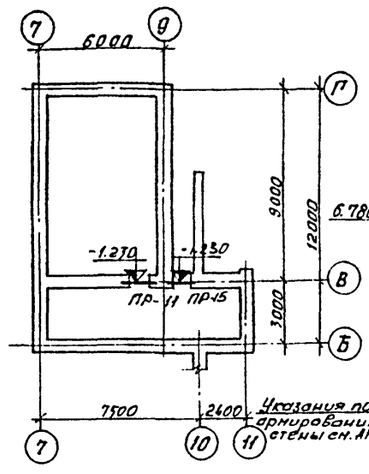

Схема размещения МН-16, МН-17 на прогоне НП5.2-60-4.5-1

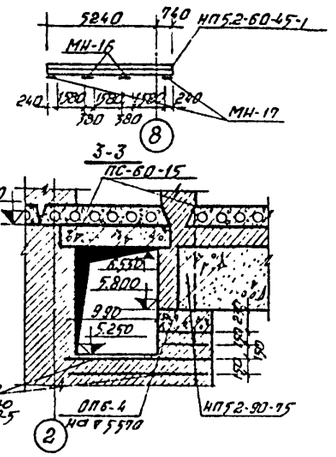

Указания по армированию стены см. АР-5

Спецификация элементов к маркировочным схемам расположенных на листе.

Марка	Обозначение	Наименование	Кол.	Примеч.
		Маркировочная схема перемычек I этажа		
	1.139-1 Вып.1	Перемычка БУ-30	8	0.410
	—"—	—"— БУ-27	4	0.160
	—"—	—"— БУ-19	8	0.170
	—"—	—"— БУ-15	5	0.105
	—"—	—"— Б-24	8/6	0.105
	—"—	—"— Б-22	18/12	0.095
	—"—	—"— Б-18	16/15	0.075
	—"—	—"— Б-15	10/7	0.065
	—"—	—"— Б-13	13	0.025
	ИИ03-02 альб. 108	Прогон П36	6	0.430
	1.225-1	—"— НП5.2-60-4.5	1	2.080
	—"—	—"— НП5.2-60-4.5-1	1	2.080
	Серия ИИ 03-02 альб. 108	Опорная подушка ОПБ-4	4	0.133
		Маркировочная схема перемычек II этажа		
	1.139-1 Вып.1	Перемычка БУ-27	8	0.160
	—"—	—"— БУ-19	4	0.130
	—"—	—"— БУ-15	5	0.105
	—"—	—"— Б-24	3	0.105
	—"—	—"— Б-18	2	0.075
	—"—	—"— Б-22	16/9	0.095
	—"—	—"— Б-15	9/6	0.065
	—"—	—"— Б-13	17	0.025
	ИИ03-02 альб. 108	Прогон П36	6	0.430
	1.225-1	—"— НП5.2-90-7.5	1	4.850
	—"—	—"— НП5.2-60-4.5	1	2.080
	—"—	—"— НП5.2-60-4.5-1	1	2.080
	Серия ИИ03-02 альб. 108	Опорная подушка ОПБ-4	6	0.133
		Маркировочная схема перемычек подвала		
	1.139-1 Вып. 1	Перемычка БУ-15	3	0.085
	—"—	—"— Б 13	3	0.025

Примечание:

1. Сечения 1-1; 2-2 см. лист КЖ-6

7416/I

Ведомость перемычек

Перемычки					Элементы перемычки			
Марка по проекту	Схема сечения	Кол. мест Под.	1 эт.	2 эт.	Марка	Обозначение	Кол. штук при толщ. наруж. стен 510	380
ПР-1	БУ-30, см. план	—	4	—	БУ-30	Серия 1.139-1 Вып.1	2	2
ПР-2	Б-24, см. план	—	2	—	Б-24	—"—	4	3
ПР-3	Б-15, см. план	—	1	—	Б-15	—"—	4	3
ПР-4	см. план, Б-15, БУ-19	—	2	3	БУ-19	—"—	1	1
					Б-15	—"—	3	2
ПР-5	см. план, БУ-27, Б-22	—	3	7	БУ-27	Серия 1.139-1 Вып.1	1	1
					Б-22	—"—	2	1
ПР-6	см. план, Б-13	—	—	2	Б-13	—"—	4	4
ПР-7	см. план, Б-18	—	1	—	Б-18	—"—	4	3
ПР-8	см. план, Б-22	—	3	—	Б-22	—"—	4	3
ПР-9	см. план, БУ-15, Б-13	—	1	—	БУ-15	—"—	1	1
					Б-13	—"—	3	3
ПР-10	см. план, Б-13	—	1	—	Б-13	—"—	3	3
ПР-11	см. план, БУ-15, Б-13	1	1	1	БУ-15	—"—	2	2
					Б-13	—"—	1	1
ПР-12	см. план, БУ-19, Б-18	—	6	1	БУ-19	—"—	1	1
					Б-18	—"—	2	2
ПР-13	см. план, П36	—	2	2	П36	Серия ИИ-03-02 ал. 108	3	3
ПР-14	см. план, Б-24	—	—	1	Б-24	Серия 1.139-1 Вып. 1	3	3
ПР-15	см. план, БУ-15, Б-13	1	—	3	БУ-15	—"—	1	1
					Б-13	—"—	2	2
ПР-16	см. пр-5	—	—	1	БУ-27	—"—	1	1
					Б-22	—"—	2	2

Инв. N 7416/I

32

ТП N 264-12-169 — КЖ

Сельский клуб со зрительным залом на 200 мест

Изм.	Лист	N докум.	Подп.	Дата
Рук. М-3		Еремин		
Гл. арх. М-3		Либерман		
Гл. арх. пр.		Саган		
Рук. гр. кон.		Ярославский		
Разраб.		Дыкуха		
Провер.		Путкарадзе		

Лит.	Лист	Листов
Р	7	

Маркировочные схемы перемычек I, II этажей и подвала

Госстрой УССР Укр НИИП гражданскельстрой г. Киев.

Альбом

Типовой проект

Согласовано

Инв. № подл. | Подпись и дата

Монтажный план подвесного потолка на отм. 5800 ÷ 6500.

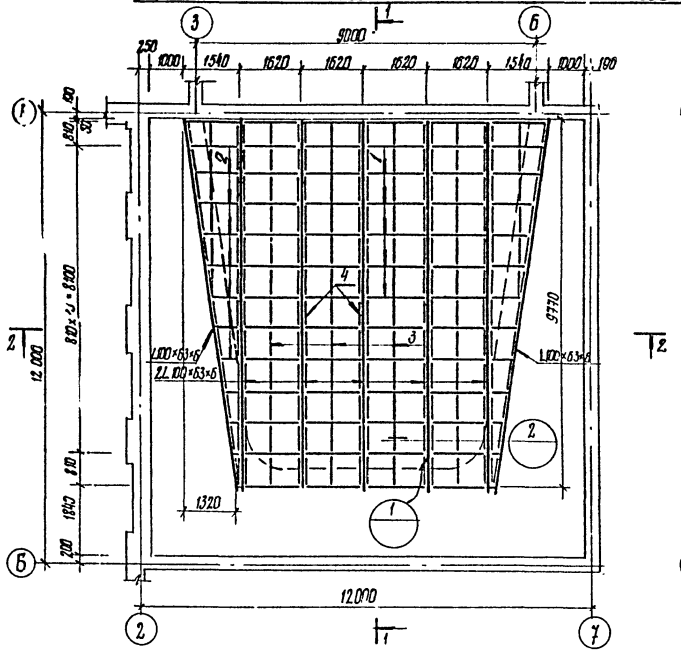

Разбивочная схема подвесок

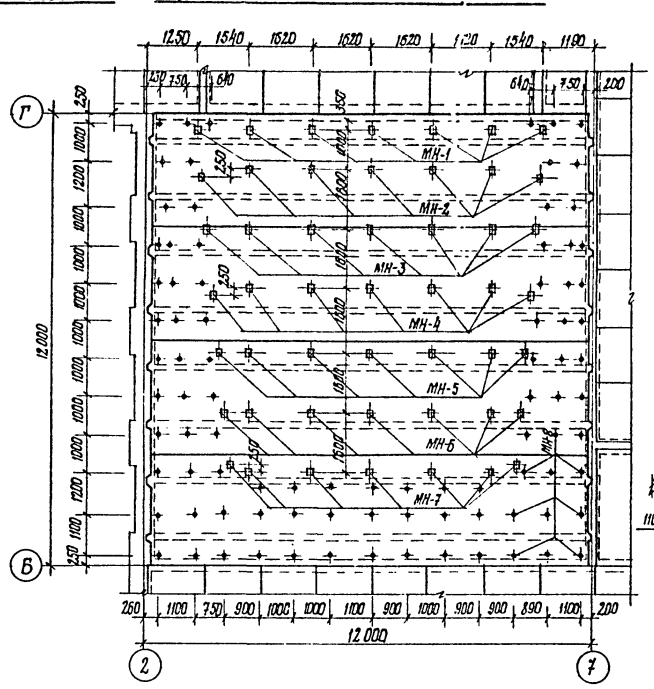

2 - 2

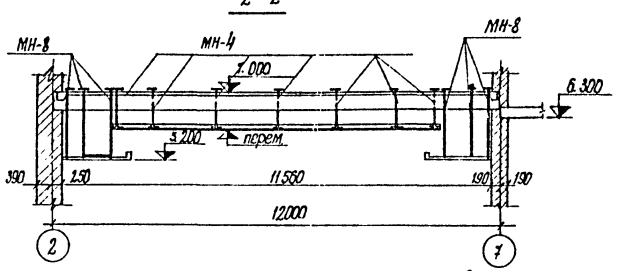

Спецификация древесины

№ поз.	Наименование	Кат. древ	Длина мм.	Сеч. b×h мм.	Кол.	Общая длина м.	Кубатура м³
1	Балки	II	1560	60×100	52	81,25	0.488
2	——"——	II	от 1450 до 180 через 100	60×100	13×13	21.3	0.128
3	Рейки	II	740	50×25	60	44.4	0.055
4	Опорные бруски	II	740	50×50	144	106.5	0.228

5 - 5

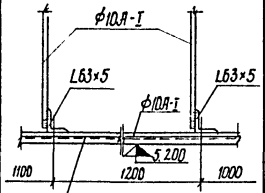

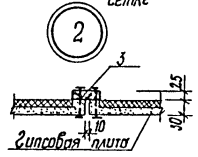

Спецификация металлических изделий на лист.

Наименование изделий	Марка изделий	Кол-во штук	Вес, кг	Стандарт или лист проекта
Подвесной потолок на отм. 5800 ÷ 6.500	МН-1	7	1.8	КЖС-11
	МН-2	7	1.73	
	МН-3	7	1.67	
	МН-4	7	1.61	
	МН-5	7	1.55	
	МН-6	7	1.48	
	МН-7	7	1.42	
	L100×63×6	118 п.м.	890.0	
Подвесной потолок на отм. 5.200	МН-8	89	2.19	КЖС-11
	L63×5	96 п.м.	461.0	

Монтажный план подвесного потолка на отм. 5.200

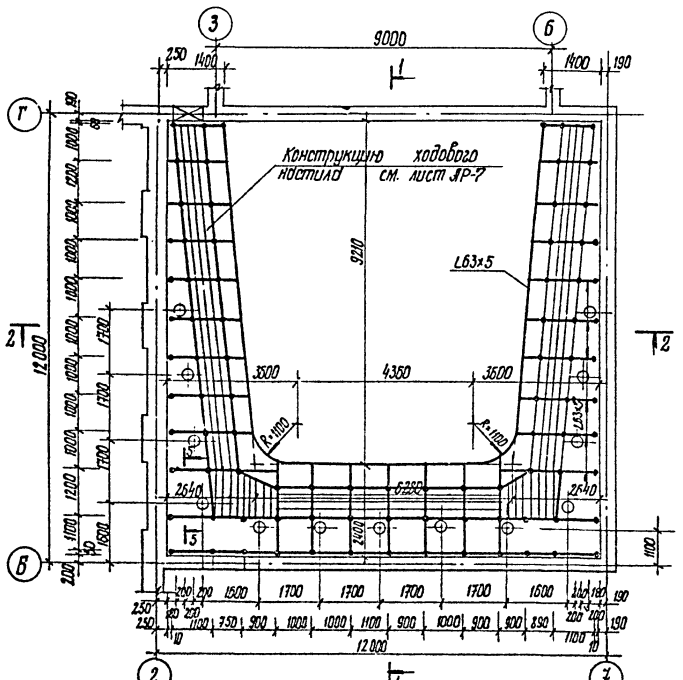

1 - 1

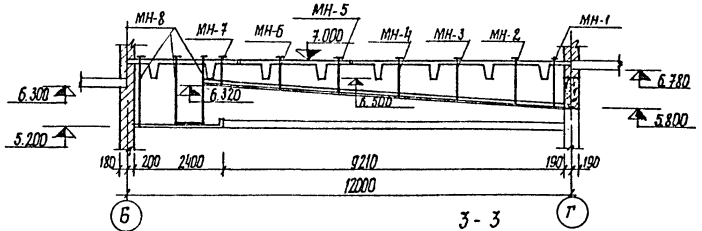

3 - 3

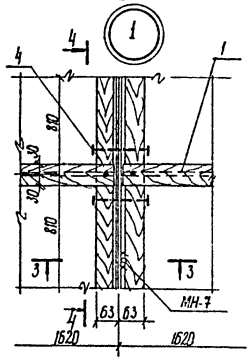

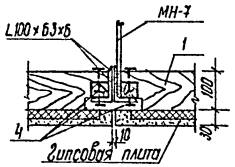

4 - 4

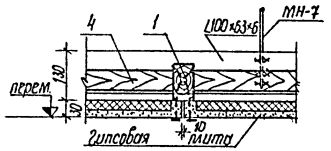

Примечания:

1. Устройство подвесного потолка производить после монтажа перегородок.
2. Отверстия в плитах для подвесок сверлить, не нарушая ребер.
3. Сварку вести электродами Э-42. Высоту шва принять по наименьшей толщине свариваемых элементов.
4. План раскладки перфорированных плит см. лист АР-7
5. Все деревянные элементы подвесного потолка пропитать антипиренами.

35

7416/1

Изм.	Лист	N докум.	Подпись	Дата
Рук. М-3		Еремин		
Гл. констр.		Либерман		
Гл. арх. пр.		Сагон		
Рук. гр. КЖ		Ярославский		
Разработал		Дыкина		
Проверил		Путкарадзе		

ТП N 264-12-169 -КЖС

Сельский клуб со зрительным залом на 200 мест

Лит	Лист	Листов
Р	8	

Монтажные планы подвесного потолка. Разбивочная схема подвесок. Сечения.

Госстрой УССР Укрниипроектсельстрой г. Киев.

Монтажные планы металлических конструкций эстрады и зрительного зала.

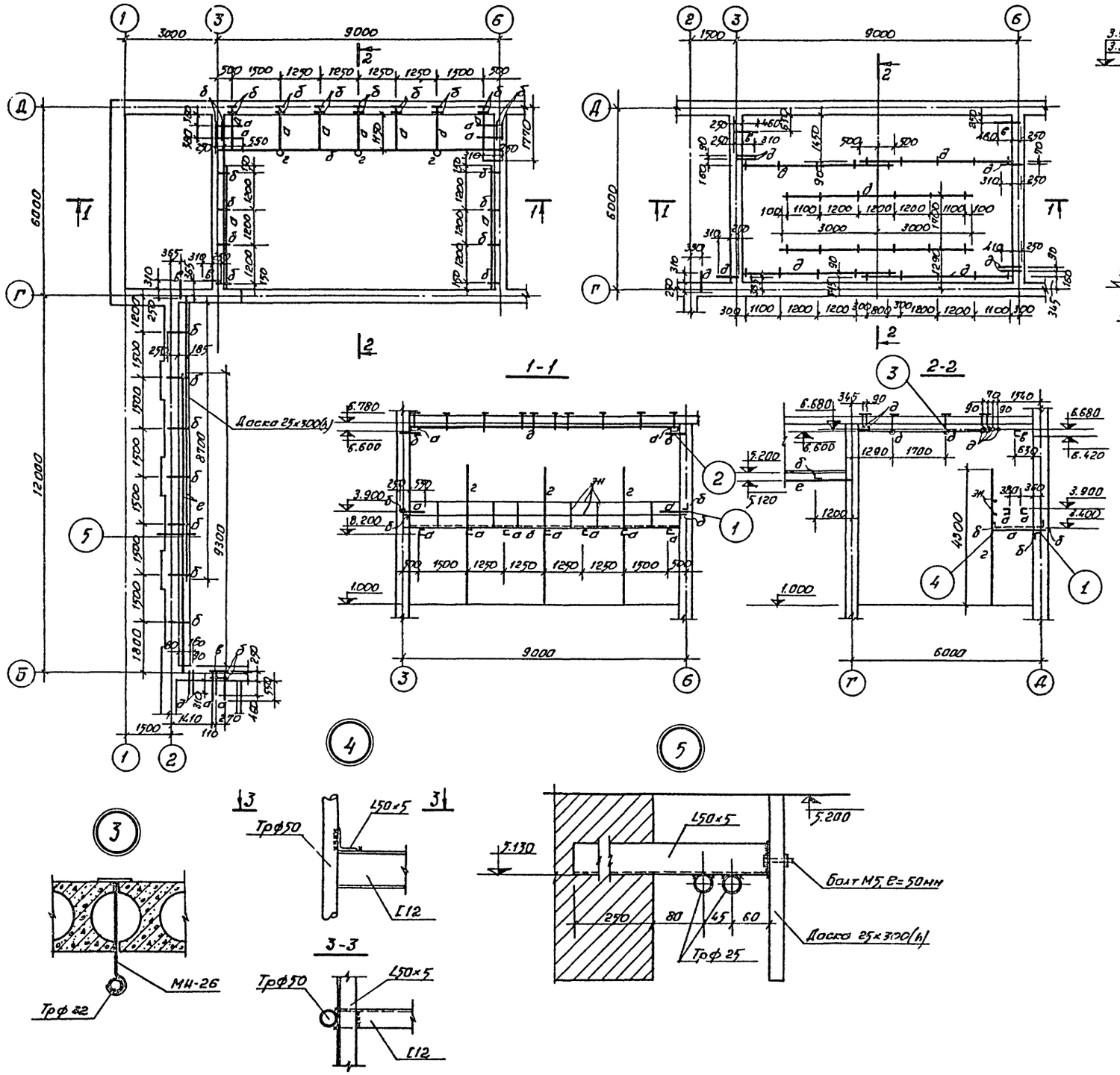

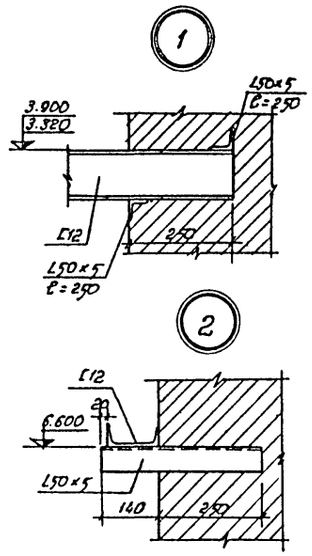

Таблица элементов				
Марка эл-та	Сечение		Масса эл-та кг	Примечание
	Эскиз	состав		
а	[	[12	225.0	ГОСТ 8240-72
б	L	L50×5	43.0	ГОСТ 8509-72
в	[	[18	44.0	ГОСТ 8240-72
г	○	Тр ф 50	63.0	ГОСТ 3262-75
д	○	Тр ф 32	115.0	—"—
е	○	Тр ф 25	44.0	—"—
ж	•	ф 20 А I	58.0	ГОСТ 2590-71

Примечания

1. Стальные конструкции приняты из стали марки В. Ст. 3 кп2. по ГОСТ 380-71.
2. Сварку стальных конструкций производить электродами типа Э42.
3. Все металлические конструкции должны быть окрашены в соответствии с требованиями СНиП II-28-73 „Защита строительных конструкций от коррозии" и СНиП III-18-75 „Металлические конструкции. Правила производства и приемки работ."

7416/II 34

инв. N 7416/

Изм.	Лист	N докум.	Подп.	Дата
Рук. МЗ		Еремин		
Гл. конс.		Либерман		
Гл. арх. пр.		Сагач		
Рук. ер. кон.		Ярославский		
Разраб.		Древаль		
Провер.		Питкарадзе		

ТП N264-12-169 КЭН

Сельский клуб со зрительным залом на 200 мест

Лит	Лист	Листов
Р	9	

Металлические конструкции эстрады и зрительного зала.

Госстрой УССР Укр НИИП гражданскельстрой г. Киев

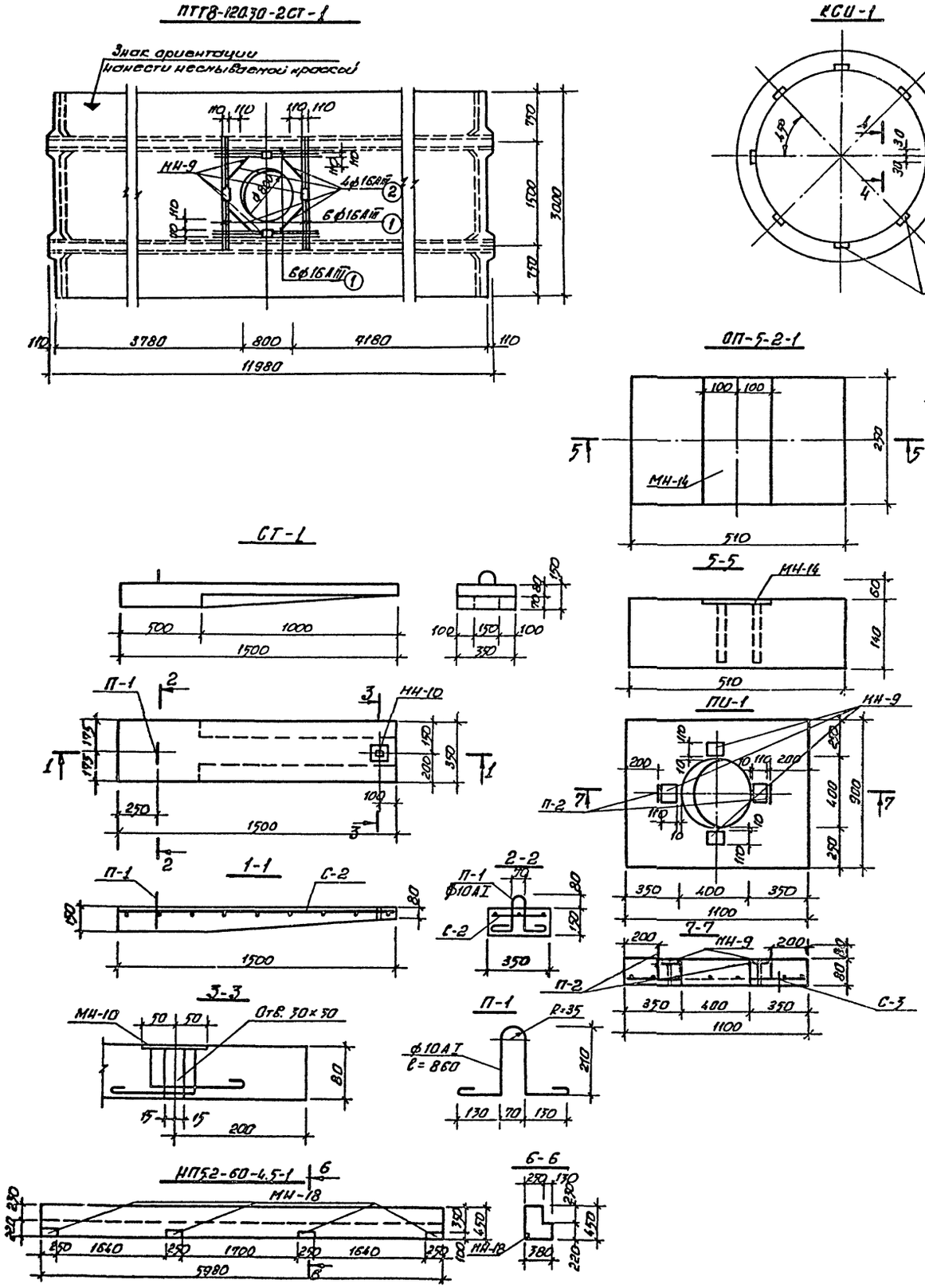

Спецификация элементов сборной конструкции

Формат	Зона	Поз.	Обозначение	Наименование	К-во на испол. шт						Примечание
				Сборочные единицы и детали							
			КЭН-11	Сетка арматурн. С-2	—	—	—	—	1	—	
			КЭН-11	—"— С-3	—	1	—	—	—	—	
			КЭН-10	Петля П-1	—	—	—	—	1	—	
			КЭН-10	—"— П-2	—	2	—	—	—	—	
			КЭН-11	Изделие закладн. МН-9	—	4	—	4	—	—	
			КЭН-11	—"— МН-10	—	—	—	—	1	—	
			КЭН-11	—"— МН-11	—	—	—	—	—	8	
			КЭН-13	—"— МН-14	—	—	1	—	—	—	
		1-2		Отдельные стержни	—	—	—	16	—	—	
				Изделие закладн. МН-18	4	—	—	—	—	—	
				Материалы							
				Бетон марки 400		—	—	3.89	—	—	м3
				—"— 300		—	—	—	0.07	—	м3
				—"— 200		0.05	0.02	—	—	0.24	м3

Марка	Литера
НП5.2-60-4.5-1	Р
ПИ-1	Р
ОП-1	Р
ПТТ8-120.30-2СТ-1	Р
СТ-1	Р
КСИ-1	Р

Ведомость стержней на один элемент

Марка элемента	№ поз.	Эскиз	ф мм	Длина мм	Кол. шт.
ПТТ8-120.30-2СТ-1	1	1400	16АIII	1400	12
	2	600	16АIII	600	4

Выборка стали на один элемент, кг

Марка эл-та	Арматурные изделия: Арматурная сталь ГОСТ 5781-61*, Класс АI, ф мм 10	8	6	Класс АIII, ф мм 16		Итого	Профильная сталь 5ВI			Итого	Закладные изделия: Профильная сталь δ=6	δ=8	δ=10	Арматур. сталь ГОСТ 5781-61*, Класс АI, ф мм 10/6	12АII	10АII	Итого	Всего
СТ-1	0.46	1.96	2.21	—	—	4.63	—	—	—	—	0.47	—	—	0.73	—	—	1.20	5.83
ПТТ8-120.30-2СТ-1 (дополнит. арматура)	—	—	—	30.4	—	30.4	—	—	—	—	—	—	4.48	—	—	0.88	5.36	35.76
ПИ-1	—	—	—	6.34	—	6.34	0.6	—	—	0.6	—	—	4.48	—	—	0.88	5.36	12.30
ОП-6-2-1	—	—	—	—	—	—	—	—	—	—	—	3.0	—	—	0.64	—	3.64	3.64
КСИ-1	—	—	—	—	—	—	—	—	—	—	2.4	—	—	1.12	—	—	3.52	3.52
НП5.2-60-4.5-1	—	—	—	—	—	—	—	—	—	—	4.72	—	—	—	2.56	—	7.28	7.28

Альбом

Типовой проект

Согласовано:

Инв. № подл. | Подпись и дата

35

Инв. № 7416/I

Изм.	Лист	N докум.	Подп.	Дата
Рук. МЗ		Еремин		
Гл. конс. МЗ		Либерман		
Гл. арх. пр.		Саган		
Рук. гр. кон.		Ярославский		
Разраб.		Дыкуха		
Провер.		Путкорадзе		

ТП N 264-12-169 — КЭН

Сельский клуб со зрительным залом на 200 мест

Лит.	Лист	Листов
Р	10	

Сборные железобетонные элементы: ПТТ8-120.30-2СТ-1; СТ-1; КСИ-1; ПИ-1, ОП5-2-1, НП5.2-60-4.5-1

Госстрой УССР Укрниип гражданскельстрой г. Киев

7416/I

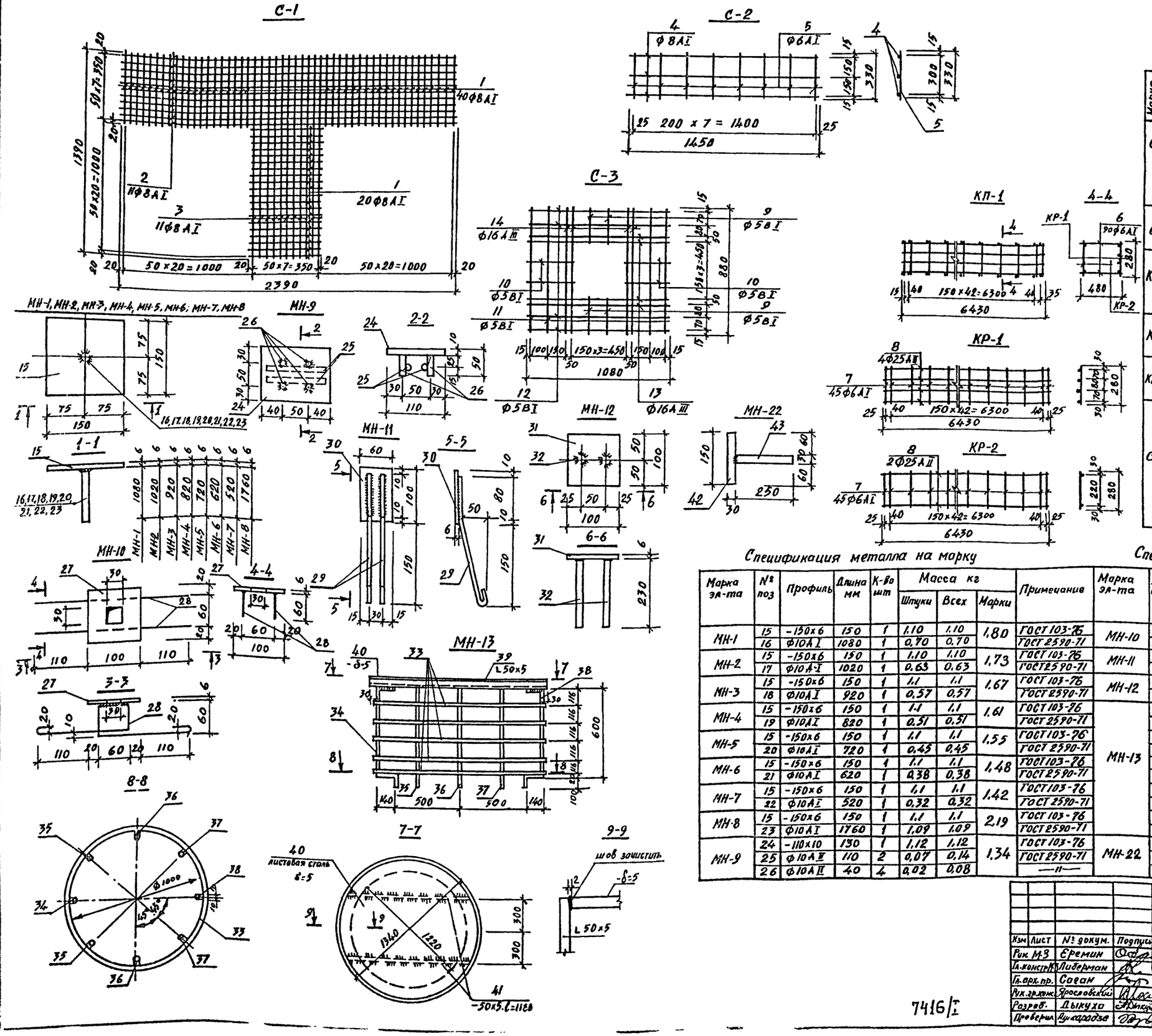

Ведомость стержней на один элемент

Марка эл-та	Поз.	Эскиз или сечение	ф, мм	длина, мм.	Кол
С-1	1	540	8AI	390	60
	2	2540	8AI	2540	8
	3	1540	8AI	1540	8
С-2	4	1450	8AI	1450	3
	5	330	6AI	330	8
КП-1		КР-1	—	—	1
		КР-2	—	—	1
	6	480	6AI	480	90
КР-1	7	280	6AI	280	45
	8	6430	25AII	6430	4
КР-2	7	См выше	6AI	280	45
	8	6430	25AII	6430	2
С-3	9	240	5BI	240	4
	10	340	5BI	340	4
	11	880	5BI	880	4
	12	1080	5BI	1080	4
	13	1080	16AIII	1080	4
	14	880	16AIII	880	4

Спецификация металла на марку

Марка эл-та	№ поз	Профиль	Длина мм	К-во шт	Масса кг: Штуки	Всех	Марки	Примечание
МН-1	15	-150×6	150	1	1,10	1,10	1,80	ГОСТ 103-76
	16	ф10AI	1080	1	0,70	0,70		ГОСТ 2590-71
МН-2	15	-150×6	150	1	1,10	1,10	1,73	ГОСТ 103-76
	17	ф10AI	1020	1	0,63	0,63		ГОСТ 2590-71
МН-3	15	-150×6	150	1	1,1	1,1	1,67	ГОСТ 103-76
	18	ф10AI	920	1	0,57	0,57		ГОСТ 2590-71
МН-4	15	-150×6	150	1	1,1	1,1	1,61	ГОСТ 103-76
	19	ф10AI	820	1	0,51	0,51		ГОСТ 2590-71
МН-5	15	-150×6	150	1	1,1	1,1	1,55	ГОСТ 103-76
	20	ф10AI	720	1	0,45	0,45		ГОСТ 2590-71
МН-6	15	-150×6	150	1	1,1	1,1	1,48	ГОСТ 103-76
	21	ф10AI	620	1	0,38	0,38		ГОСТ 2590-71
МН-7	15	-150×6	150	1	1,1	1,1	1,42	ГОСТ 103-76
	22	ф10AI	520	1	0,32	0,32		ГОСТ 2590-71
МН-8	15	-150×6	150	1	1,1	1,1	2,19	ГОСТ 103-76
	23	ф10AI	1760	1	1,09	1,09		ГОСТ 2590-71
МН-9	24	-110×10	130	1	1,12	1,12	1,34	ГОСТ 103-76
	25	ф10AII	110	2	0,07	0,14		ГОСТ 2590-71
	26	ф10AII	40	4	0,02	0,08		—"—

Спецификация металла на марку

Марка эл-та	№ поз	Профиль	Длина мм	К-во шт	Масса кг: Штуки	Всех	Марки	Примечание
МН-10	27	-100×6	100	1	0,47	0,47	1,29	ГОСТ 103-76
	28	ф10AI	660	2	0,41	0,82		ГОСТ 2590-71
МН-11	29	ф6AI	300	2	0,07	0,14	0,44	—"—
	30	-60×6	100	1	0,3	0,3		ГОСТ 103-76
МН-12	31	-100×6	100	1	0,47	0,47	0,67	—"—
	32	ф12AII	230	2	0,20	0,20		ГОСТ 2590-71
МН-13	33	ф10AI	4815	5	2,56	12,80	106,18	—"—
	34	ф20AI	940	1	2,32	2,32		—"—
	35	ф20AI	930	2	2,3	4,6		—"—
	36	ф20AI	920	2	2,27	4,54		—"—
	37	ф20AI	910	2	2,25	4,50		—"—
	38	ф20AI	900	1	2,22	2,22		—"—
	39	L50×5	4210	1	15,9	15,9		ГОСТ 8509-72
	40	-δ=5	1,41м	1	55,3	55,3		ГОСТ 103-76
	41	-50×5	1180	2	2,3	4,6		—"—
МН-22	42	-30×6	150	1	0,21	0,21	0,56	ГОСТ 103-76
	43	-30×6	250	1	0,35	0,35		—"—

36

ИНБ N 7416/1

Изм	Лист	№ докум.	Подпись	Дата
Рук. М.З		Еремин		
Гл. констр.		Либерман		
Гл. арх. пр.		Саган		
Рук. гр. конс.		Ярославский		
Разраб.		Дыкуха		
Проверил		Лукарадзе		

ТП N 264-12-169 -КЖ

Сельский клуб со зрительным залом на 200 мест

Лит	Лист	Листов
Р	11	

Сварные сетки С-1÷С-3. Каркасы КП-1; КР-1; КР-2. Металлические элементы МН-1÷МН-13 МН-22.

Госстрой УССР Укрмитгражданселькстрой г. Киев

7416/I

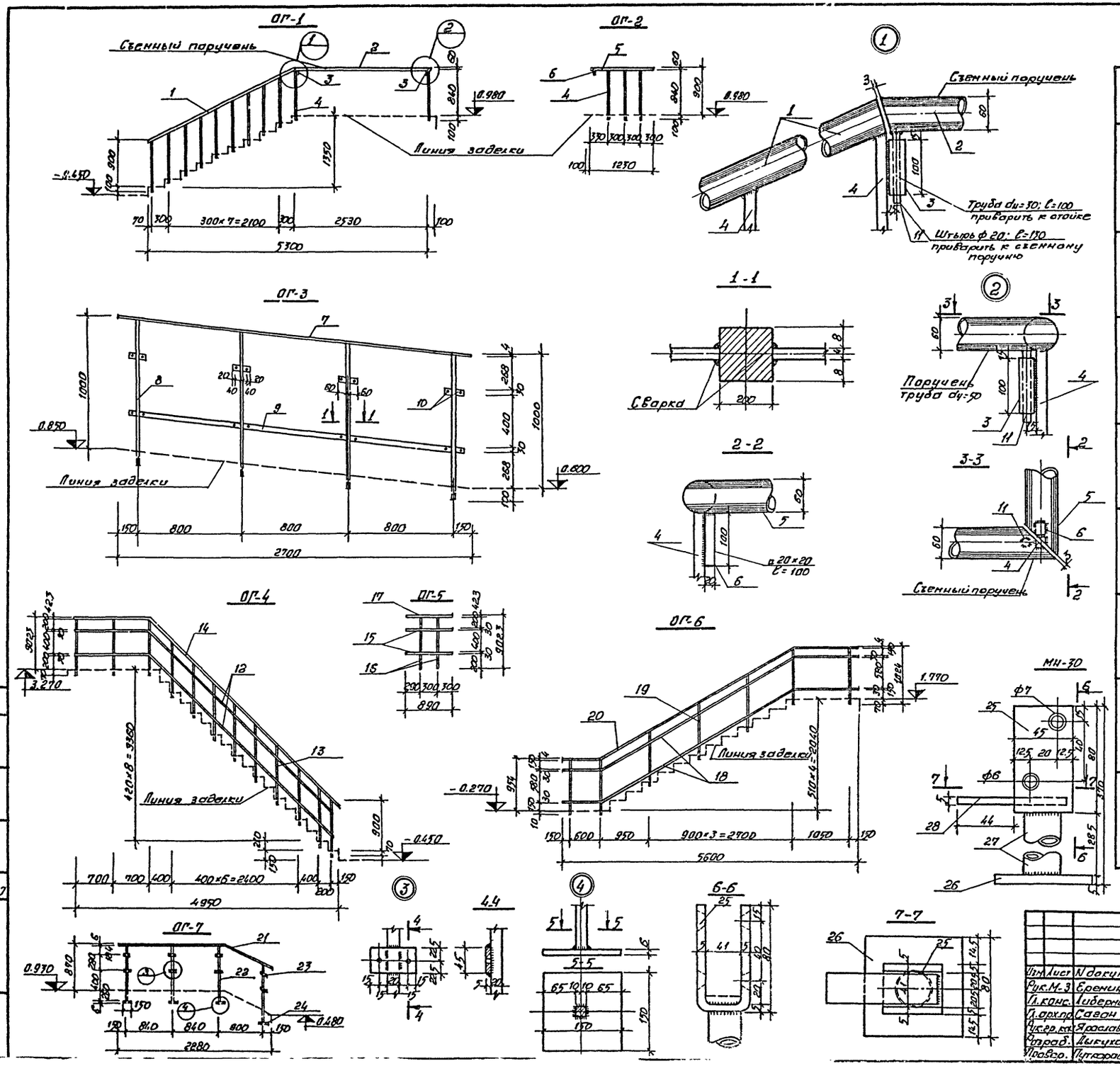

Спецификация металла на марку.

Марка эл-та	N поз.	Профиль	Длина мм	К-во шт	Масса кг Штуки	Масса кг Всех	Масса кг Марки	Примечание
ОГ-1	1	Труба dу=50	3110	1	15.18	15.18	61.19	
	2	Труба dу=50	2530	1	12.40	12.40		
	3	Труба dу=20	100	2	0.17	0.34		
	4	□20×20	940	11	2.95	32.45		
	11	ф20 А-I	130	2	0.41	0.82		
ОГ-2	4	□20×20	940	3	2.95	8.86	15.17	
	5	Труба dу=50	1230	1	6.00	6.00		
	6	□20×20	100	1	0.31	0.31		
ОГ-3	7	-30×4	2710	1	2.55	2.55	19.23	
	8	□20×20	1100	4	3.46	13.85		
	9	-30×4	780	3	0.756	2.27		
	10	-30×4	60	10	0.056	0.56		
ОГ-4	12	-30×4	12.4п.м.	—	—	11.6	66.2	
	13	□20×20	930	12	2.92	35.0		
	14	Труба dу=32	6.5п.м.	—	—	19.60		
ОГ-5	15	-30×4	890	2	0.84	1.58	9.83	
	16	□20×20	860	2	2.7	5.4		
	17	Труба dн=32	890	1	2.75	2.75		
ОГ-6	18	-30×4	12.3п.м.	—	—	11.5	39.65	
	19	□20×20	1020	7	3.2	22.4		
	20	-30×4	6.5п.м.	—	—	5.75		
ОГ-7	21	-50×6	3030	1	7.2	7.2	26.72	
	22	□20×20	1124	4	3.5	14.0		
	23	-45×5	80	8	0.14	1.12		
	24	-150×6	150	4	1.1	4.4		
МН-30	25	-45×5	200	1	0.34	0.34	1.50	
	26	-80×5	80	1	0.25	0.25		
	27	Труба dн=32	285	1	0.82	0.82		
	28	-40×5	80	1	0.09	0.09		

37

ЧНВ N 7416/I

7416/I

ТП 264-12-169 -КЭН

Сельский клуб со зрительным залом на 200 мест

Изм.	Лист	N докум.	Подп.	Дата
Рук.М-3		Еремин		
Гл.конс.		Либерман		
Гл.арх.пр.		Савон		
Рук.гр.кат.		Ярославский		
Разраб.		Дыкуха		
Провер.		Путкорадзе		

Лит.	Лист	Листов
Р	12	

Металлические ограждения ОГ-1÷ОГ-7; элемент МН-30.

Госстрой УССР УкрНИИП гражданскельстрой г. Киев.

Альбом

Типовой проект

Согласовано

Инв.N подл. | Подпись и дата

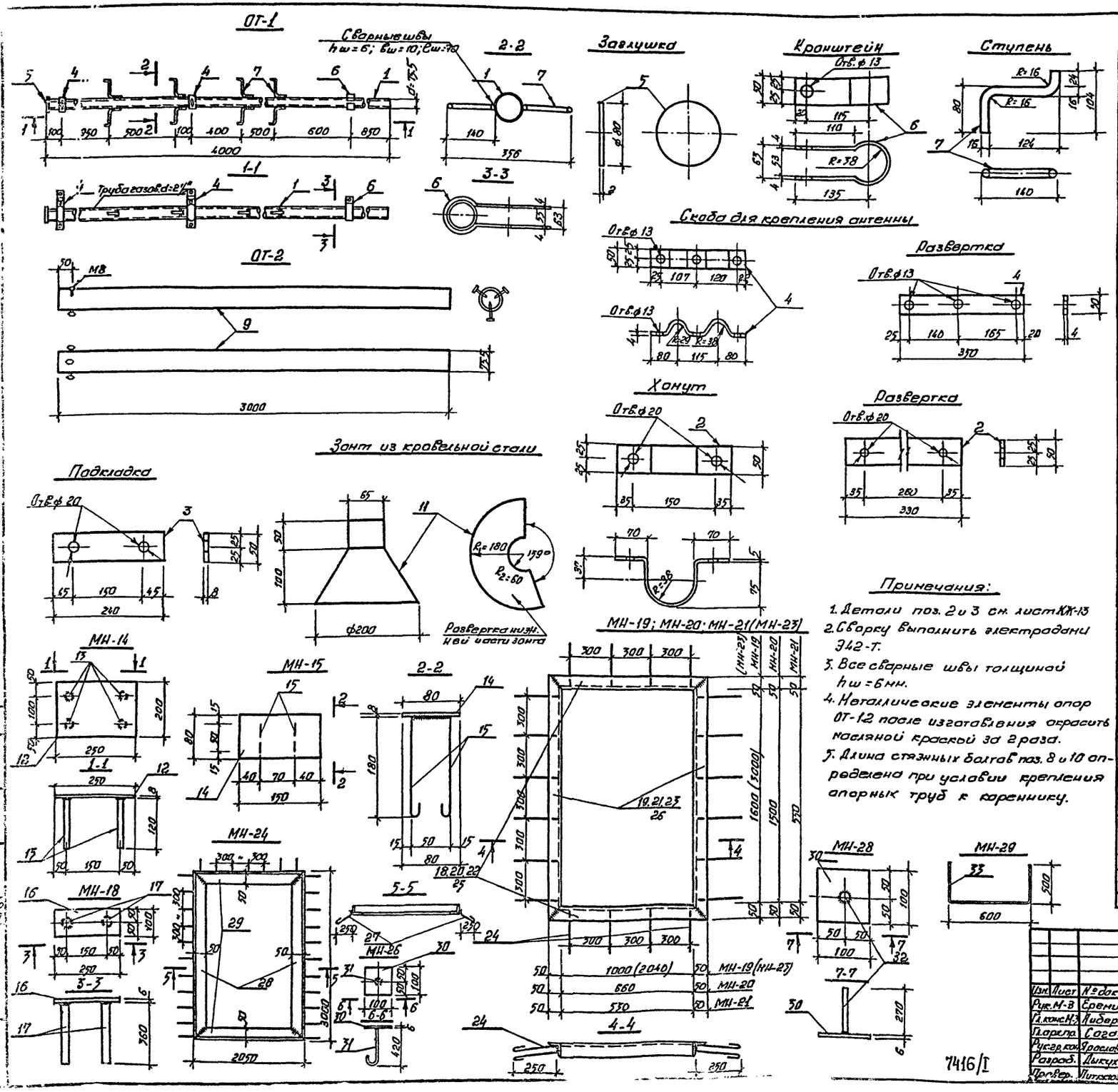

Спецификация металла на марку.

Марка эл-та	№ поз.	Профиль	Длина мм	К-во шт.	Масса кг: Штуки	Масса кг: Всех	Масса кг: Марки	Примечание
ОТ-1	1	ф 2½"	4000	1	28.20	28.20	47.75	ГОСТ 3262-75
	2	-50×5	330	3	0.65	1.95		
	3	-50×8	240	6	0.75	4.50		
	4	-50×4	350	4	0.55	2.20		
	5	Сталь листовая δ=2мм		1	0.08	0.08		
	6	-50×4	400	1	0.62	0.62		
	7	ф16	220	8	0.35	2.80		
	8	Стяжные болты ф16	700	6	1.24	7.40		
Зонт	11	Оцинкованная кровельная сталь δ=0.32мм		0.078 м²	0.18	0.18	0.18	
ОТ-2	9	ф2½"	3000	1	21.15	21.15	30.76	ГОСТ 3262-75
	2	-50×5	330	3	0.65	1.95		
	3	-50×8	240	6	0.75	4.50		
	10	Стяжные болты ф16	500	4	0.79	3.16		
МН-27		L50×5	100	1	0.38	0.38	0.38	ГОСТ 8509-72
МН-28	30	-100×6	100	1	0.47	0.47	0.63	ГОСТ 103-75
	32	ф10АI	270	1	0.16	0.16		ГОСТ 2590-71
МН-14	12	-200×8	250	1	3.0	3.0	3.64	ГОСТ 103-76
	13	ф12АII	120	4	0.16	0.64		ГОСТ 2590-71
МН-15	14	-80×8	150	1	0.75	0.75	0.97	ГОСТ 103-76
	15	ф6АI	530	2	0.11	0.22		ГОСТ 2590-71
МН-16		L75×5	380	1	2.2	2.2	2.2	ГОСТ 8509-72
МН-17		L75×5	250	1	1.45	1.45	1.45	—"—
МН-18	16	-100×6	250	1	1.18	1.18	1.82	ГОСТ 103-76
	17	ф12АII	360	2	0.32	0.64		ГОСТ 2590-71
МН-19	18	L50×5	1100	2	4.15	8.30	23.7	ГОСТ 8509-72
	19	L50×5	1700	2	6.4	12.8		—"—
	24	ф6АI	600	20	0.13	2.6		ГОСТ 2590-71
МН-20	20	L50×5	710	2	2.67	5.34	19.74	ГОСТ 8509-72
	21	L50×5	1600	2	6.03	12.06		—"—
	24	ф6АI	600	18	0.13	2.34		ГОСТ 2590-71
МН-21	22	L50×5	630	2	2.37	4.74	10.68	ГОСТ 8509-72
	23	L50×5	650	2	2.45	4.90		—"—
	24	ф6АI	600	8	0.13	1.04		ГОСТ 2590-71
МН-23	24	ф6АI	600	36	0.13	4.68	44.1	ГОСТ 2590-71
	25	L50×5	2140	2	8.07	16.14		ГОСТ 8509-72
	26	L50×5	3100	2	11.69	23.38		—"—
МН-24	27	ф6АI	300	29	0.07	2.03	40.11	ГОСТ 2590-71
	28	L50×5	3000	2	11.31	22.62		ГОСТ 8509-72
	29	L50×5	2050	2	7.73	15.46		—"—
МН-25		C18	2500	1	40.75	40.75	40.75	ГОСТ 8240-72
МН-26	30	-100×6	100	1	0.47	0.47	0.78	ГОСТ 103-76
	31	ф10АI	500	1	0.31	0.31		ГОСТ 2590-71
МН-29	33	ф20АI	1600	1	3.95	3.95	3.95	—"— 38

Примечания:

1. Детали поз. 2 и 3 см. лист КЖ-13
2. Сварку выполнить электродами Э42-Т.
3. Все сварные швы толщиной hш=6мм.
4. Металлические элементы опор ОТ-12 после изготовления окрасить масляной краской за 2 раза.
5. Длина стяжных болтов поз. 8 и 10 определена при условии крепления опорных труб к кареннику.

инв. N 7416/1

Изм.	Лист	№ докум.	Подп.	Дата
Рук. М-3		Еремин		
Гл. конс. М-3		Либерман		
Гл. арх. пр.		Саган		
Рук. гр. кон.		Ярославский		
Разраб.		Дыкуха		
Пр. пер.		Питкоходзе		

ТПН 264-12-169 -КЖ

Сельский клуб со зрительным залом на 200 мест

Лит.	Лист	Листов
Р	13	

Опоры для крепления телеантенны ОТ-1 и радиостойки ОТ-2, металлические элементы МН-14 ÷ МН-29

Госстрой УССР УкрНИИП гражданстрой г. Киев

7416/I

Альбом

Типовой проект

Зрительный зал и артистическая

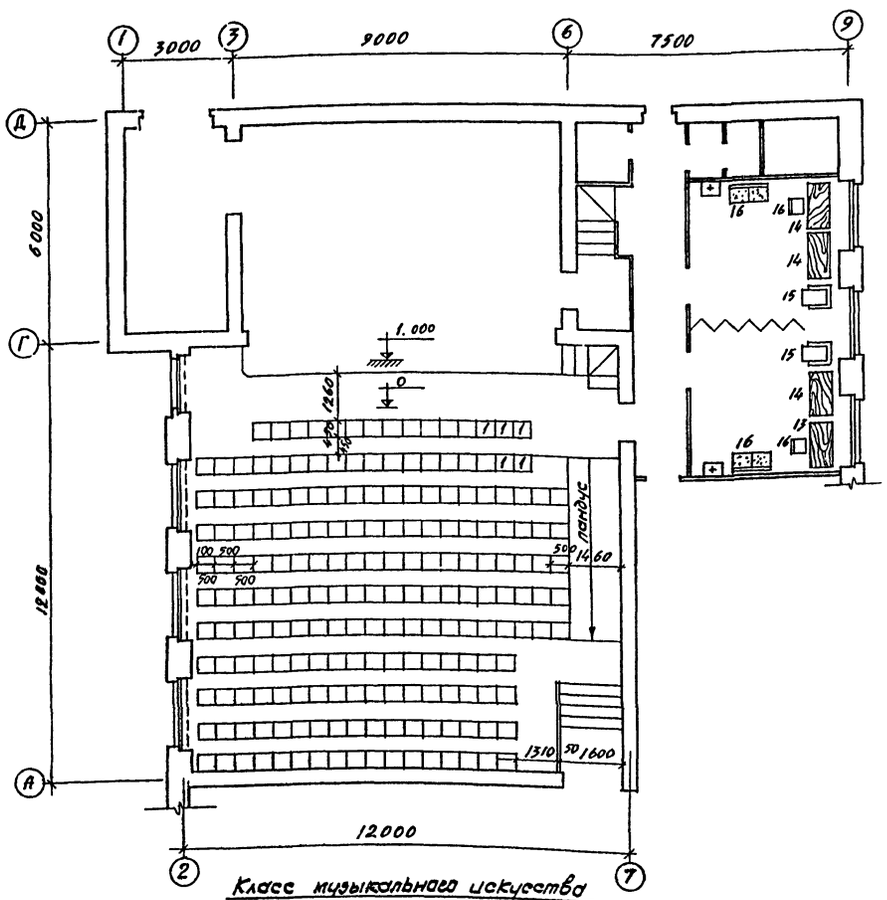

Библиотека - читальня

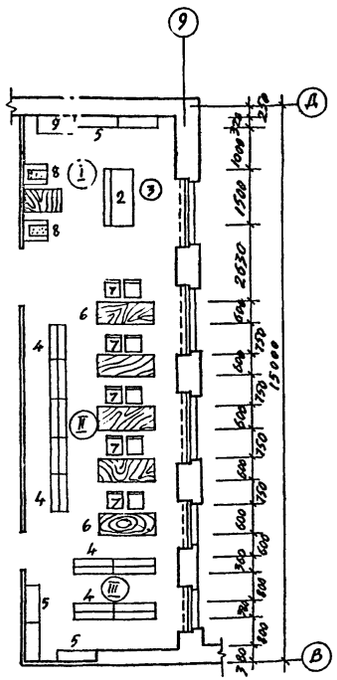

Класс музыкального искусства

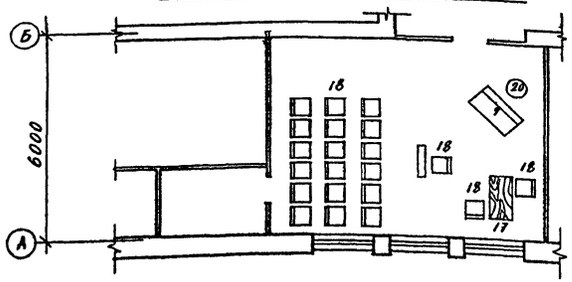

Спецификация оборудования

N п/п	Наименование	Габариты в мм	К-во	Завод изготовитель или проектная орг. разр. п-т
	Зрительный зал			
1	Кресло театральное	460×460×850	200	Торговая сеть
	Библиотека - читальня			
2	Кафедра выдачи литературы МВ-8	1500×660×940	1	Альбом мин. культуры „Библ. мебель" М-72
3	Стул подъемно-поворотный СК-3	480×480	1	Калаховский опытно-мех. завод
4	Стелаж двухсторонний /двенадцатиполочн./ МБ-11	1035×440×1950	18	Альб. мин. культуры „Библ. мебель" М-72
5	Стелаж односторонний /шестиполочный/ МБ-13	1035×270×1970	5	—"—
6	Стол читательский двухместный ММБ-2	1500×600×730	5	Чертежи биб.-ки им. Ленина
7	Стул читательский Ж-6112-730	480×500×880	10	Меб. фирма „Рига" г. Рига
8	Кресло ММБ-26	590×740×750	2	Альб. мин. культуры РСФСР „Библ. мебель" Москва-72
9	Шкаф каталожный	970×500×1172	1	Чертежи биб-ки им. Ленина
10	Цветочница		1	Индивид. изготовл.
11	Столик для газетных подшивок ММБ-23	900×600×830	1	Чертежи биб-ки им. Ленина
12	Столик для выкладки новинок литературы ММБ-20	1100×500×520	1	—"—
	Артистическая			
13	Стол руководителя		1	Главмебельпром
14	стол для занятий		3	—"—
15	Кресло		2	—"—
16	Стул		6	—"—
	Класс музыкального искусства			
17	Стол рукововителя		1	Главмебельпром
18	Стул		21	—"—
19	Пианино		1	—"—
20	Стул винтовой		1	—"—

Примечание:

1. Кресла в зрительном зале неподвижно прикрепить к полу.

Перечень функциональных зон библиотеки

I Аванзал с кафедрой выдачи литературы, каталогом, местами для чтения, периодики.
II Читальный зал
III Книгохранилище абонемента с открытым доступом к фондам.

Согласовано:

Инв. № подл. | Подпись и дата

39

инв. N 7416/I

Изм	Лист	№ докум.	Подпись	Дата
Рук. М-3		Еремин		
Гл. арх. М3		Штейнберг		
Гл. констр		Либерман		
Гл. арх. пр.		Сагон		
Разраб.		Гробешков		
Проверил		Сагон		

ТПN 264-12-169 ТХ

Сельский клуб со зрительным залом на 200 мест

Лит.	Лист	Листов
Р	1	

Расстановка мебели и оборудования

Госстрой УССР УкрНИИПграждансельстрой

7416/I

Технические указания

Водоснабжение

Водоснабжение клуба предусматривается от водопроводной сети поселка. Вводы водопровода запроектированы из чугунных водопроводных труб d=100, укладываемых ниже глубины промерзания грунта, на глубине 1,8м от поверхности земли. Ввод водопровода предусматривается в помещение подвала. Для учета расхода холодной воды на вводе устанавливается водомер ВКМС-20, для горячей воды - ВКМС-20Г. В здании запроектирована объединенная система холодного водоснабжения для хозяйственно-питьевых и пожарных целей.

Внутренняя водопроводная сеть запроектирована из стальных водогазопроводных оцинкованных и электросварных труб, прокладываемых по стенам помещений. Вода подводится ко всем санитарным приборам и поливочным кранам. Пожарные краны устанавливаются в деревянных шкафчиках на высоте 1,35м от пола. Шкафчики размером 820×820×190 мм.

Горячее водоснабжение осуществляется от наружных сетей горячего водоснабжения совместно с вводом теплосети. Магистральные трубопроводы холодной и горячей воды, прокладываемые в каналах, изолируются. Подача воды к кинопроекторам проектируется отдельной ниткой от узла ввода. При невозможности создания свободного напора (10м) у кинопроекторов, при привязке, предусмотреть установку насоса только для кинопроекционной.

Канализация.

Сточные воды от клуба отводятся в наружную сеть канализации поселка. Внутренняя канализационная сеть проектируется из чугунных канализационных труб d=100 и 50мм. Канализационные стоки отводятся от всех санитарных приборов, к которым подводится вода. Для чистки сети предусматриваются ревизии и прочистки. Вентиляция сети осуществляется посредством вытяжных стояков, выводимых выше крыши на 0,7м.

Ведомость применяемых в чертежах комплекта „ВК" гостов серий и типовых материалов		
Шифр	Наименование	N листов чертежей и стр. текста
ГОСТ 2.784-70	Обозначения условные графические. Элементы трубопроводов.	
ГОСТ 2.786-70	Обозначения условные графические. Элементы санитарно-технических устройств	
ГОСТ 2.785-70	Обозначения условные графические. Арматура трубопродная.	
СН 460-74	Временная инструкция о составе и оформлении строительных рабочих чертежей зданий и сооружений	

Ведомость чертежей основного комплекта „ВК"		
N листов	Наименование листа	Примечан.
1	Общие данные по марке „ВК". План подвала.	
2	Спецификация материалов. Условные обозначения.	
3	План 1го этажа. План 2го этажа.	
4	Схема водоснабжения. Схема канализации. Схема водосточного выпуска.	

Охлаждающая вода от кинопроекторов отводится на отмостку под лестничным маршем.

Ливневая канализация.

Для отвода ливневых и талых вод с кровли здания устраивается внутренний водосток. В целях предотвращения поступления холодного воздуха в водосточную сеть, при открытом выпуске на отмостку, на выпуске устанавливается стальной гидравлический затвор.

Стояки водостоков монтируются из чугунных канализационных труб. Выпуск ливневых вод предусматривается на отмостку на расстоянии 0,15м от уровня земли.

Водосточные воронки принимаются типа Вр-9.

Монтаж внутреннего водопровода и канализации выполнять в соответствии с СНИП III-28-75.

План подвала

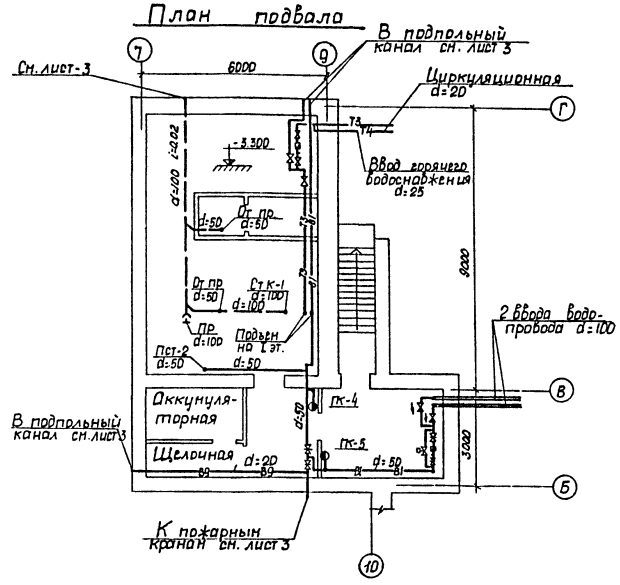

Основные показатели по марке „ВК"			
N п/п	Наименование показателей	Ед. изм.	К-во
1	Расход холодной воды на хоз-бытовые и противопожарные нужды.	л/сек	5,9
2	Суточный расход воды при норме водопотребления 10 л/сут.	м³/сут	2,0
3	Необходимый напор на вводе	м. вод.ст	18
4	Расход сточных вод	л/сек	2,1

40

Инв N 7416/I

Изм	Лист	N документа	Подпись	Дата
Рук. М-3		Еремин		
Гл. арх. М-3		Штейнберг		
Гл. арх. пр		Саган		
Рук. гр.		Китник-Ковалев		
Разработ.		Нигрей		
Проверил		Китник-Ковалев		

ТП N264-12-169 ВК

Сельский клуб со зрительным залом на 200 мест

Лит	Лист	Листов
Р	1	4

Общие данные по марке ВК. План подвала.

Госстрой УССР Укрниипроджансельстрой г. Киев

7416/I

Марка	Обозначение	Наименование	Кол.	Примечание
		Канализация		
	ГОСТ 6942.3-69	1. Трубы чугунные канализационные		
		(в здании) d=100 п.м.	34	13.4
		(в земле) d=100 п.м	4	13.4
		(в здании) d=50 п.м.	20	5.9
	ГОСТ 6942.10-69	2. Ревизии d=100 шт.	2	8.0
	ГОСТ 6942.2-69	3. Отвод 135° d=100 шт.	8	3.7
		d=50 шт.	8	1.6
	ГОСТ 6942.8-69	4. Отвод 90° d=100 шт.	6	5.1
		d=50 шт.	6	2.1
	ГОСТ 6942.17-69	5. Тр-к прямой 90° d=50×50 шт.	8	5.0
		d=100×100 шт.	3	7.7
		6. Тр-к прямой переходной d=100×50 шт.	2	6.8
	ГОСТ 6942.6-69	7. Патрубок переходной d=100×50	1	
		Крест 90° d=100×100 шт.	1	
	ГОСТ 14355-69	8. Унитаз „Компакт" тарельчатый		
		с косым выпуском шт.	4	
	ГОСТ 14360-69	9. Умывальник прямоугольный		
	ГОСТ 19802-74	керамический со спинкой с		
		бутылочным сифоном, выпуском,		
		настольным смесителем шт.	5	
	ГОСТ 755-72	10. Писсуары керамические		
		настенные шт.	3	
	ТУ 21-01-395-70	11. Кран писсуарный d=15 шт.	3	
	ГОСТ 6942.22-69	12. Тр-к косой 45° d=100×50 шт.	2	3.1
	ГОСТ 6942.24-69	13. Тр-к косой 45° d=100×100 шт.	4	8.8
		Ливневая канализация		
	ГОСТ 6942.3-69	1. Трубы чугунные канализацион-		
		ные d=100 п.м.	10	13.4

Марка	Обозначение	Наименование	Кол.	Примечание
		2. Гидравлический затвор из		
		стальных труб d=100 шт.	1	
	ГОСТ 5525-61**	3. Патрубок фланец-раструб		
		d=100 шт.	1	13.6
	ГОСТ 6942.6-69	4. Отвод 135° d=100 шт.	8	3.7
	ГОСТ 6942.22-69	5. Тр-к косой 45° d=100×100 шт.	1	8.4
	ГОСТ 6942.30-69	6. Ревизия d=100 шт.	1	8.0
		7. Воронка Вр-9 d=100 шт.	1	
	ГОСТ 8963-75	8. Пробки для прочисток d=100 шт.	1	1.40
		Водопровод (горячий)		
	15кч 18р	1. Вентили запорные муфтовые d=25	1	
		d=20 шт.	1	
	ГОСТ 3262-75	2. Трубы стальные водогазопро-		
		водные d=25 п.м.	12	2.39
		d=20 п.м	10	1.66
		d=15 п.м	25	1.28
		3. Водомер ВКСМ-20Г компл.	1	Водомер-1; манометр-1; сдвижной кран-1
		4. Изоляция труб минераловатны-		
		ми изделиями и слоем пергамина м³	0.13	
		5. Оштукатуривание труб асбесто-		
		цементным р-ром по металличес-		
		кой сетке м²	7	
		6 Вентиль запорный муфтовый d=15	3	
		Водопровод (холодный)		
	30ч 906бр	1. Задвижки параллельные с выдви-		
		жным шпинделем с электроприво-		
		дом ф 100 шт.	1	на обводной линии
	15кч 18р	2. Вентили запорные муфтовые d=25 шт.	2	2.39

Марка	Обозначение	Наименование	Кол.	Примечание
	То же	То же d=20 шт.	2	1.66
		d=15 шт.	6	1.28
	16ч 11р	3. Обратные клапаны d=100/d=70 шт.	2/2	1.4
	ГОСТ 5525-61**	4. Трубы чугунные напорные d=100 п.м.	5	8.3
	ГОСТ 10704-63*	5. Трубы стальные водогазопровод-		
		ные оцинкованные d=50 п.м	80	4.88
		d=25 п.м.	3	2.39
		d=20 п.м.	18	1.66
		d=15 п.м.	29	1.28
		6. Водомер ВКСМ-20 шт.	1	Водомер-1; манометр-1; сдвижной кран-1
		7. Кран поливочный ф 25 шт.	2	
		8. Шланги резиновые l=20м шт.	2	
		9. Изоляция труб минераловатны-		
		ми изделиями и слоем пергамина м³	0.95	
		10. Оштукатуривание труб асбесто-		
		цементным р-ром по металлической		
		сетке м²	43	
		11. Краны пожарные со шкафчиком		
		и рукавом l=20м шт.	7	
		12 Трубы стальные водогазо-		
	ГОСТ 10704-63*	проводные d=100 п.м	7	
	То же	13 То же d=70 п.м	4	
	30ч 6бр	14 Задвижки чугунные ф=50	2	

Примечание

1. Количество канализационных труб указано в спецификации с учетом чугунной фасонины.

Условные обозначения

—В1—	Хоз-питьевой водопровод	dц	Диаметр циркуляционного водопровода	Ум-1	Умывальник
—Т3—	Горячий водопровод	d_x^2	Диаметр производственного водопровода	Пл.кр.-1	Поливочный кран
—Т4—	Циркуляционный водопровод	Ст.В-1	Стояк хоз-питьевого водопровода	ПК-1	Пожарный кран
—В9—	Производственный водопровод	Ст.ГВ-1	Стояк горячего водопровода	Вр-1	Водосточная воронка
—К1—	Хоз-бытовая канализация	Ст.Л.-1	Стояк ливневой канализации	КК.-1	Канализационный колодец
—К2—	Ливневая канализация	П.ст-1	Противопожарный стояк	R	Ревизия
dx	Диаметр хоз-питьевого водопровода	Ст.К.-1	Стояк хоз-бытовой канализации	Отв.135°	Отвод 135°
dг	Диаметр горячего водопровода	Ун-1	Унитаз	Тр.45°	Тройник косой 45°
—К3—	Канализация от кинопроекторов	d	Диаметр хоз-бытовой канализации		

Типовой проект

Альбом

Согласовано

Подпись и дата

Инв. № подл.

41

инв. N 7415/Т

Изм.	Лист	№ докум.	Подпись	Дата
Рук. М-3		Еремин		
Гл.арх. М-3		Штейнберг		
Гл.арх.пр.		Саган		
Рук. гр.		Кипнис-Ковалева		
Разработ.		Нигрей		
Проверил		Кипнис-Ковалева		

ТП № 264-12-169 ВК

Сельский клуб со зрительным залом на 200 мест

Лит.	Лист	Листов
Р	2	

Спецификация материалов. Условные обозначения

Госстрой УССР Укрниитраждансельстрой г. Киев

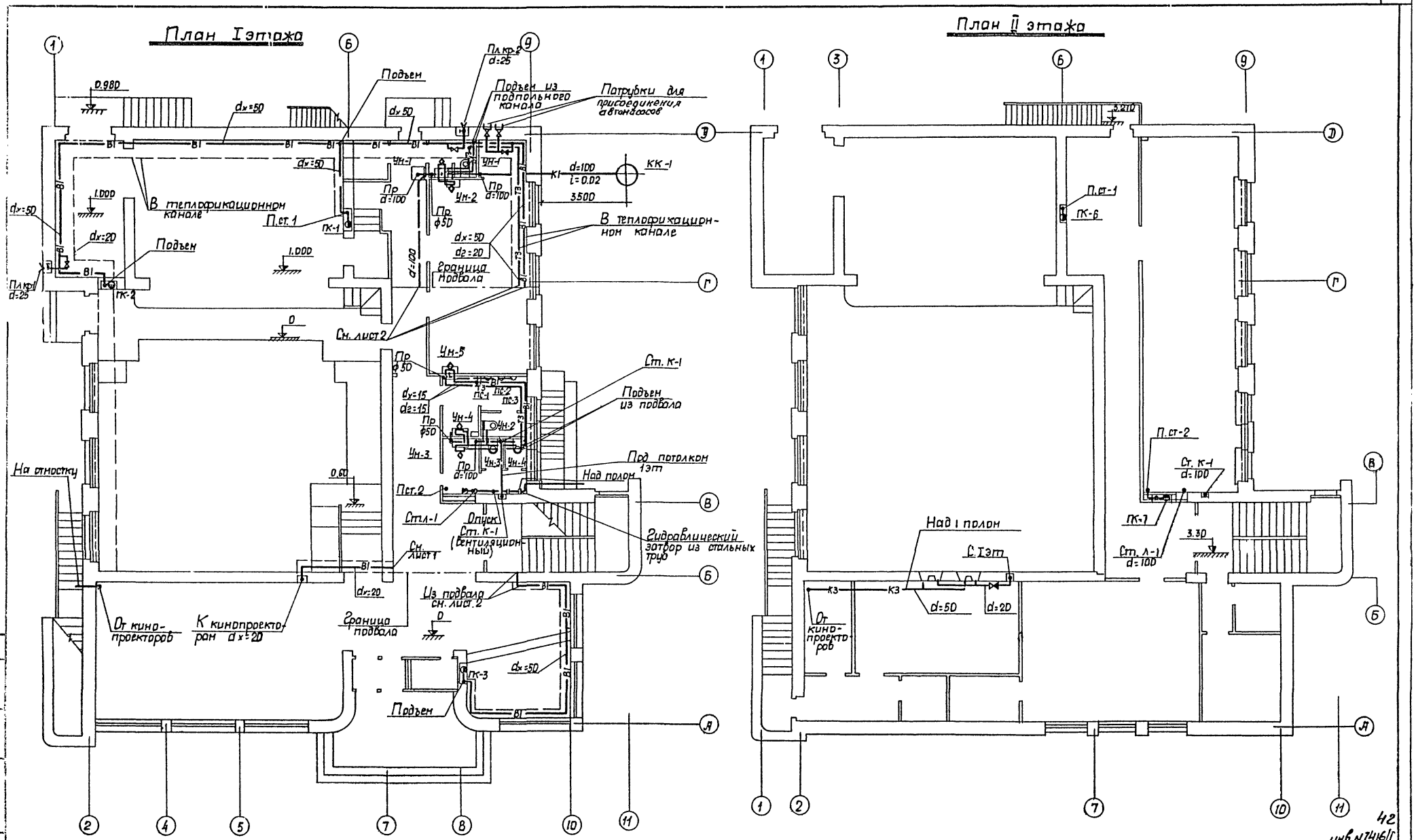

42

инв. N 7416/1

Изм	Лист	N документ	Подпись	Дата
Рук. Н-3		Еремин		
Гл. арх. Н-3		Штейнберг		
Гл. арх. пр.		Саган		
Рук. гр.		Китник-Ковалева		
Разработ.		Нигрей		
Проверил		Китник-Ковалева		

ТП N 264-12-169 ВК

Сельский клуб со зрительным залом на 200 мест

Лит	Лист	Листов
Р	3	

План I этажа
План II этажа

Госстрой УССР
Укрниипгражданселькстрой
г. Киев

Типовой проект

согласовано

Инв. N подл. | Подпись и дата

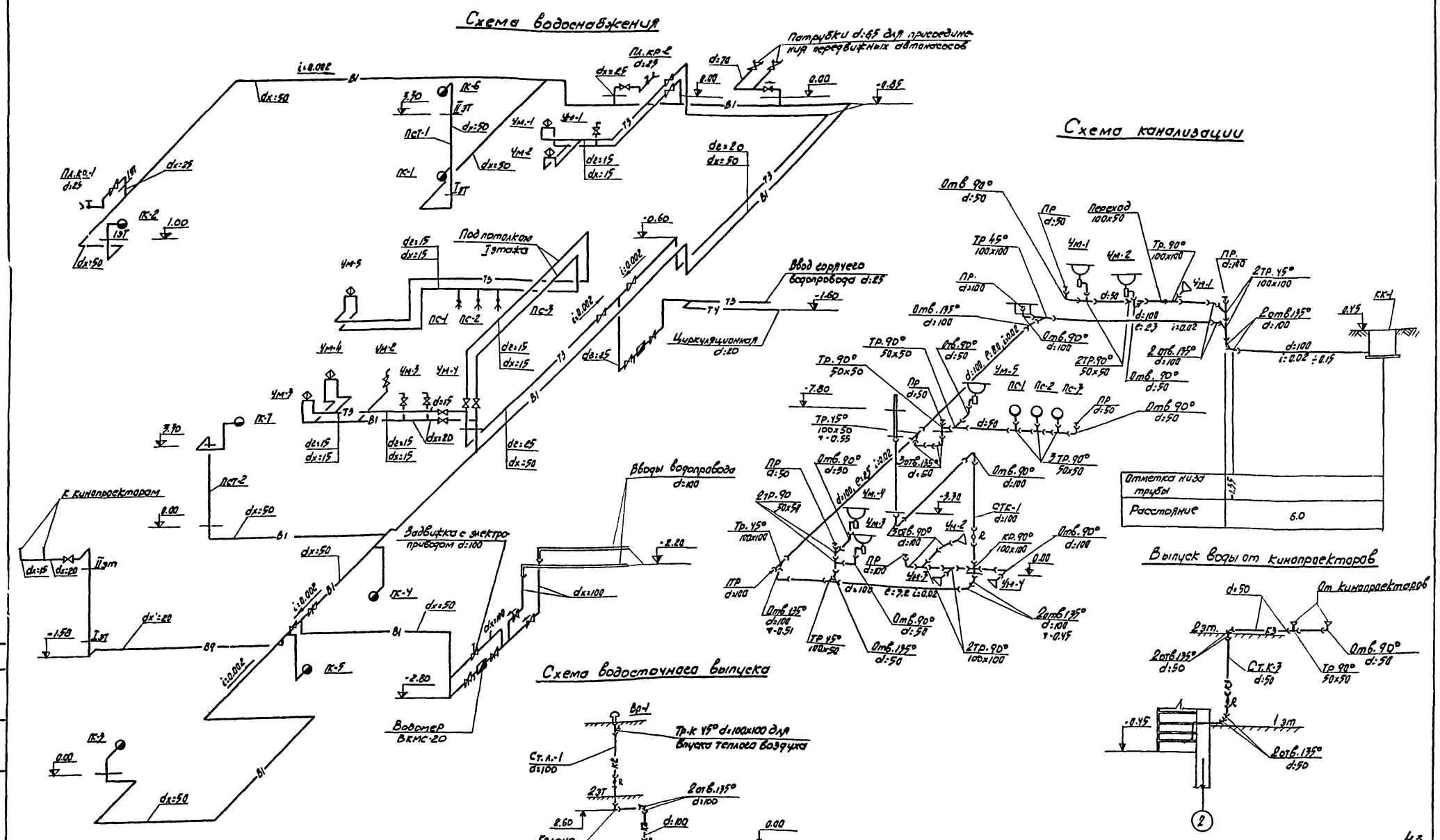

Инв. N 7416/I

					ТП 264-12-169 ВК
Изм	Лист	N докум	Подпись	Дата	Сельский клуб со зрительным залом на 200 мест
Рук. М-3		Еремин			
Гл. арх. М-3		Штейнберг			Лит. Р / Лист 4 / Листов
Гл. арх. пр.		Саган			
Рук. груп.		Кинис-Ковалев			Схема водоснабжения. Схема канализации. Схема водосточного выпуска
Разработ.		Нигрей			Госстрой УССР УкрНИИПроектсельстрой г. Киев
Проверил		Кинис-Ковалев			

Согласовано

Типовой проект

Инв. N подл. | Подпись и дата

Типовой проект

Технические указания

Отопление: Проект отопления разработан для стен из глиняного пустотелого кирпича пластического прессования $\gamma = 1450\ кг/м^3$ при расчетных зимних температурах наружного воздуха $t_н = -20°C$; $t_н = -25°C$; $t_н = -30°C$. Система отопления принята двухтрубная с нижней разводкой с одно и двухсторонним присоединении приборов. Разводка магистралей принята тупиковая. Расчетные параметры теплоносителя - воды приняты 95-70°С. Подключение системы отопления к внешним тепловым сетям производится непосредственно через узел управления. Узел управления расположен в помещении теплопункта. В качестве нагревательных приборов приняты радиаторы „М 140-АР", конвекторы типа „Комфорт". Подающие и обратные трубопроводы прокладываются в подпольных каналах. Удаление воздуха из системы отопления производится через краны типа „Маевского", устанавливаемые на каждом верхнем приборе. Стояки и приборы окрасить масляной краской за 2 раза. Трубы расположенные в подпольных каналах окрашиваются антикоррозийным битумным лаком, изолируются полуцилиндрами из минеральной ваты на синтетическом связывающем и оштукатуриваются асбестоцементным раствором по металлической сетке. Монтаж системы отопления производить согласно действующих норм на санитарно-техническое оборудование зданий и сооружений, правил производства и приемке работ СНиП III-28-75.

Вентиляция. Вентиляция проектируется приточно-вытяжная с искусственным и естественным побуждением. Расчетные температуры в помещениях и кратность воздухообмена приняты согласно СНиП II-Л 16-71. В зрительной части проектируется приточная вентиляция с механическим побуждением для зрительного зала (П-1.) Вытяжка из зрительного зала естественная. Удаление воздуха осуществляется из верхней зоны через дефлекторы Т-23. Для помещений артистической, библиотеки, класса музыкального искусства предусматривается приточная вентиляция с механическим побуждением (П-2). Вытяжка из этих помещений естественная через внутренние каналы. В кинопроекционной предусматривается механическая вытяжка от кинопроекторов с установкой крышного вентилятора. Приточный воздух для кинопроекционной подогревается в приточном шкафу ПШ-1. Приточный воздух систем П-1; П-2. В зимнее время подается подогретым в калориферах. Для системы П-1 принята типовая приточная камера ПК-25 по серии 3.904-15.

Перечень принимаемых серий типовых проектов

№ серии	Наименование
1.494-10	Решетки щелевые регулирующие типа Р
2.190-1/72 в.1	Узлы и детали инженерного оборудования жилых и общественных зданий для сельского строительства
2.494-8 в.1	Гибкие вставки для центробежных вентиляторов
2.190-1/72	Зонты и дефлекторы вентиляционных систем
4.904-17	Клапаны перекидные утепленные для вентиляционных шахт
Серия 3.904-15	Приточные вентиляционные камеры производительностью от 3.5 до 150 тыс. м³/час
серия 3.904-11	Утепленные воздушные заслонки
2.190-1/72	Двери герметические
серия 2.494-1 в.1	Узлы прохода вентиляционных вытяжных через перекрытие промышленных зданий

Перечень листов марки ОВ

№№	Наименование листов	Марка
1	Технические указания. Спецификация материалов. Перечень применяемых серий типовых проектов	ОВ-1
2	Таблица теплопотерь и нагревательных приборов. Характеристика основного вентиляционного оборудования. Спецификация нагревательных приборов	ОВ-2
3	План подпольных каналов. План 1 этажа. Условные обозначения	ОВ-3
4	План 2 этажа. Схемы П1; П2; ВЕ 1, ВЕ2 Деталь крепления утепленного клапана и дефлектора	ОВ-4
5	План и разрезы венткамеры м 1:50 Схемы В1; В2	ОВ-5
6	Схема системы отопления. Развертки стояков. Схемы обвязки калориферов. Комплектовочная ведомость нагревательных приборов	ОВ-6

Спецификация материалов

Марка	Обозначение	Наименование	Кол.	Примеч.
		Отопление		
1	ГОСТ 10704-63*	Греденка из эл. сварных труб $d=159\times4.5$ $\ell=900$ мм.	2	
2		Тепловой узел НП-3 комп.	1	ТС-01-15 вып. 2
3	ГОСТ 10704-63*	Трубы стальные сварные $d=76\times3$ п.м.	8	
4	—"—	То же $d=57\times3$ п.м	18	
5	ГОСТ 3262-75	Трубы стальные водогазопроводные $d=50$ п.м	15	
6	—"—	То же $d=40$ п.м.	52	
7	—"—	То же $d=32$ п.м	127	
8	—"—	То же $d=25$ п.м.	75	
9	—"—	То же $d=20$ п.м.	48	
10	—"—	То же $d=15$ п.м.	78	
11	11ч6бр	Краны проходные муфтовые $d=40$ шт.	4	
12	—"—	То же $d=25$ шт.	6	
13	15кч18р	Вентиль запорный муфтовый $d=20$ шт.	5	
14	30ч6бр	Задвижка параллельная с выдвижным шпинделем $d=50$ шт.	8	
15	КРД	Кран двойной регулировки $d=20$ шт.	8	
16	—"—	То же $d=15$ шт.	18	
17	15кч877др-С88	Вентиль запорный фланцевый, с электромагнитной защелкой $d=50$ шт.	1	
18	—"—	То же $d=25$ шт.	1	
19	М 140-АО	Радиаторы отопительные экм	95	
20	Н-15	Конвекторы типа „Комфорт" экм.	17.3	
21	Н-15А	То же экм.	7.14	
22		Краны для выпуска воздуха конструкции Маевского"	18	
23	БКФ-2	Ручной насос шт.	1	
24		Масляная окраска труб и нагревательных приборов $м^2$	91	
25		Антикоррозийная окраска труб битумным лаком $м^2$	53	
26		Изоляция полуцилиндрами из минеральной ваты на синт. вяжущ. $м^3$	4	
27		Оштукатуривание изолируемых труб асбестоцементным раствором по металлической сетке $м^2$	84	
		Вентиляция		
1	П1, П2	Приточные системы	2	См. лист ОВ-4
2	В1, В2	Крышный вентилятор КЦ3-90 №4 шт.	2	
3		Электродвигатель АОЛ2-11-6 №2.0 кВт $n=920$ об/мин		
4	ГОСТ 8075-56	Воздуховод из тонколистовой оцинкованной стали $\delta=0.7$ мм 200×200 п.м.	6	
5	серия 1.494-10	Решетки щелевые регулирующие тип Р150 шт.	8	
6	—"—	То же Р200 шт.	16	

7	2.190-1/72	Приточный шкаф ПШ-1 шт.	1	
8	ГОСТ 7402-74	Вентилятор вытяжной тип ВК-7-44 „Сатал" шт.	1	
9	серия 2.190-1/72	Асбоцементные утепленные шахты разм. 500×600 $h=700$	1	
10	—"—	То же 350×250 $h=700$ шт.	1	
11	серия 4.904-12	Дефлектор $d=800$ Т-23 шт.	2	
12	серия 2.190-1/72	Асбоцементный короб 400×200 п.м.	6	
13	—"—	То же 200×200 п.м.	2	
14	—"—	То же 200×150 п.м	5	
15		Клапан перекидной утепленный разм. 500×500 (h) шт.	1	
16		Клапан перекидной утепленный $d=700$	2	
17		Решетка разм. 350×300 (h) из прибалки ⌀ 3 мм, ячейка 25×25×5 с пределителем 10×10 мм	1	7
18		Зонт 500×600	1	14.8
19		Зонт 250×250	1	6.5

Согласовано:

Инв. № подл. | Подпись и дата | Взам. инв. №

44

Инв. N 7416/1

						ТП № 264-12-189		ОВ
						Сельский клуб со зрительным залом на 200 мест		
Гип	Лист	№ докум.	Подпись	Дата			Лит.	Лист	Листов
Рук. М-3		Еремин					Р	1	6
Гл. спец. М-3		Шпейдберг							
Гл. спец. пр.		Сагал							
Рук. гр.		Кипнис-Коваленко							
Разраб.		Бондарчук				Технические указания. Спецификация материалов. Перечень применяемых серий типовых проектов. Перечень листов марки ОВ	Укрнитпроектсельстрой г. Киев	
Проверил		Кипнис-Коваленко							

Таблица теплопотерь и нагревательных приборов

$t_н$		101	102	103	104	105	106	107	108	109	110	111	111а	112	113	ЛК	201	202	203	204	205	206	207	208
-20°	Теплопотери	5074	4201	183	700	221	513	1742	543	552	454	1464	1273	4275	7789	3417	1062	3934	323	5467	421	274	1330	622
	К-во секций нагревательных приборов	14/14	12/13	3	4	3	3	3/4	3	3	3	8	7	—	22/22	8/8	6	6/6/5	3	—	3	3	7	4
	К-во конвекторов типа „Комфорт"	—	—	—	—	—	—	—	—	—	—	—	—	3	—	—	—	—	—	3	—	—	—	—
-25°	Теплопотери	5787	4700	209	796	250	586	1958	619	631	516	1669	1441	4824	8874	3899	1212	4511	365	6252	479	312	1508	708
	К-во секций нагревательных приборов	16/16	15/13	3	4	3	3	4/4	3	4	3	9	8	—	18/18	11/11	7	7/6/6	3	—	3	3	8	4
	К-во конвекторов типа „Комфорт"	—	—	—	—	—	—	—	—	—	—	—	—	3	—	—	—	—	—	4	—	—	—	—
-30°	Теплопотери	6525	5200	234	892	280	657	2175	694	708	576	1872	1608	5395	9957	4374	1359	4973	409	6911	601	349	1693	787
	К-во секций нагревательных приборов	18/18	16/16	3	5	3	4	5/4/4	4	4	3	10	9	—	19/19/18	13/13	8	7/7/7/8	3	—	4	3	10	5
	К-во конвекторов типа „Комфорт"	—	—	—	—	—	—	—	—	—	—	—	—	3	—	—	—	—	—	4	—	—	—	—

Характеристика основного вентиляционного оборудования

№ системы	К-во систем	Наименование обслуживаемых помещений	Место расположения системы	Вентиляторы: тип	серия	№	Схема испол.	Модель, бращ.	L м³/час	H кгс/м²	n об	Электродвигатели: серия	N квт.	n об/мин	Калориферы: модель	n кг/ч/м	Температура теплоносителя от	до
П1	1	Зрительный зал, фойе, вестибюль	в подвале	4/б	Ц4-70	6	1	Л0	7200	50	950	А02-31-6	1.5	950	КВБ7-П		-19	+20
П2	1	Артистическая, библиотека, класс музыкального искусства	в подвале	4/б	Ц4-70	25	1	Л0	955	70	2800	АОЛ 22-2	0.6	2800	КВБ6-П		-19	+20°
В1	1	Кинопроекционная, перемоточная	на крыше	4/б	КЦ3-90	4	1	—		20	920	АОЛ2-11-6	0.4	920	—	—	—	—
В2	1	Санузлы	на крыше	4/б	КЦ3-90	4	1	—		20	920	АОЛ2-11-6	0.4-	920	—	—	—	—

Спецификация нагревательных приборов

Наименование	Ед. изм	К-во при $t_н$ -20°	-25°	-30°	Примечание
Радиаторы чугунные типа „М140-АО"	шт.	209	239	270	Московский чугунолитейный завод им. Войкова
	экм.	73	84	95	
	м²	63	72	81	
Конвекторы отопительные типа „Комфорт" Н-15	шт.	6	7	7	По материалам УВД Ворошиловоградской области
	экм.	21	25	25	

Экспликация помещений и таблица воздухообмена

№№ пом.	Наименование помещений	К. пр.	Объем приточного воздуха м³/час	К. в.	Объем удаляемого воздуха м³/час
101	Склад декораций	—	—	1.0	102
103	Кладовая	—	—	1.0	7
105	Санузлы	—	—	100 м³/ч на 1 ум.	100
106	Кладовая	—	—	1.0	10
107	Артистическая	2	191	3	287
108	Санузлы	—	—	100 м³/ч на 1 ум.	400
109	Санузлы	—	—	100 м³/ч на 1 ум.	200
110	Вестибюль	3	707	—	—
111	Гардероб	—	—	2	98
111а	Касса	—	—	1.5	9.0
113	Фойе	3	504	—	—
114	Зрительный зал	20 м³/ч на 1 чел.	4000	20 м³/ч на 1 чел.	400
201	Библиотека	2	524	3	550
203	Класс музыкального искусства	2	250	2	250
204	Кинопроекционная	3	1035	3	435
205	Перемоточная			2	42

Основные показатели проекта

№№	Наименование показателей	Размерность и числовое значение показателей $t_н$ -20°С	-25°С	-30°С
1	Расход тепла на отопление	47034 ккал/час	53314 ккал/час	59429 ккал/час
2	То же на вентиляцию	60175 ккал/час	66795 ккал/час	78231 ккал/час
3	То же на горячее водоснабжение	5400 ккал/час	5400 ккал/час	5400 ккал/час
4	Общий расход тепла	112609 ккал/час	120109 ккал/час	143060 ккал/час
5	Давление в системе отопления	325 мм.в.ст	325 мм.в.ст	341 мм.в.ст

45

Инв. № 7416/1

				ТП № 264-12-169 08
				Сельский клуб со зрительным залом на 200 мест
Изм.	Кол.	№ докум.	Подпись	Дата
Рук. М-3		Еремин		
Гл. арх. М-3		Штейнберг		
Гл. арх. пр.		Сагдан		
Рук. гр.		Хитрик-Хмелева		
Разработ.		Бондарчук		
Проверил		Хитрик-Хмелева		

Лит	Лист	Листов
Р	2	6

Вентиляция, теплопотери и нагревательных приборов. Характеристика основного оборудования. Спецификация нагревательных приборов. Экспликация помещений и таблица воздухообмена

Госстрой УССР Укрпитграждансельстрой г. Киев

Альбом

Типовой проект

Согласовано

Инв. № подл. | Подп. и дата

План подвала и подпольных каналов

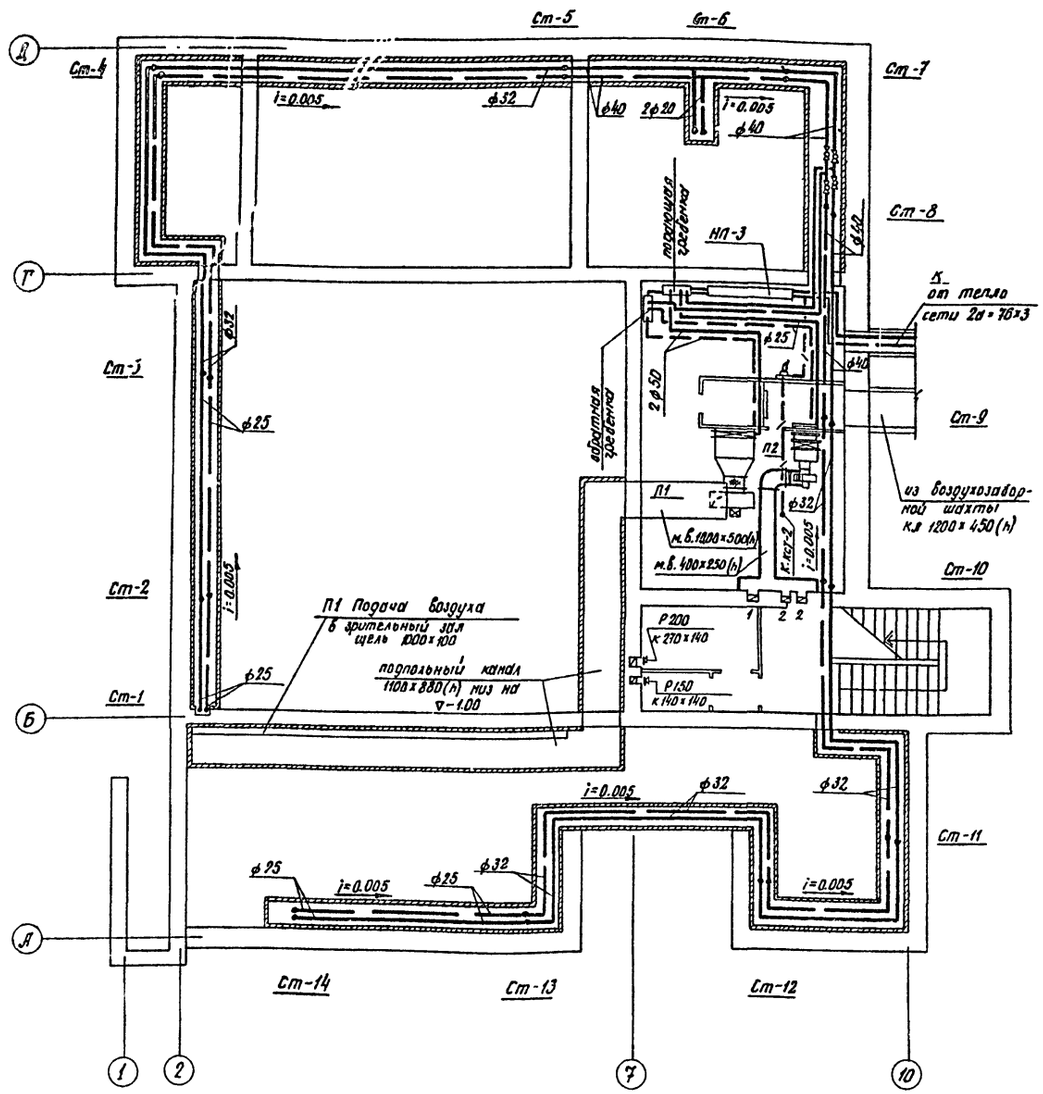

План 1 этажа

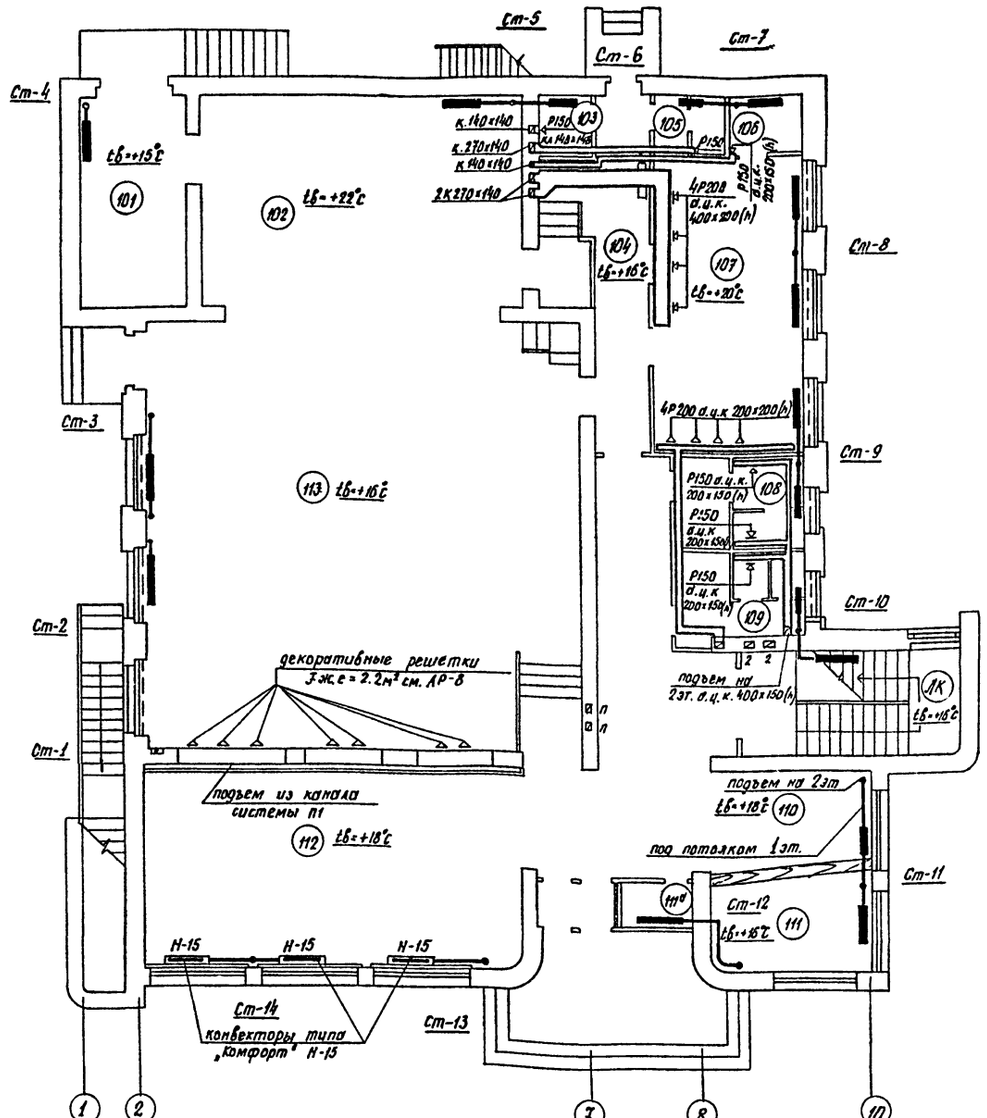

Условные обозначения

- Трубопровод подающий
- Трубопровод обратный
- Конвекторы отопительные типа „Комфорт"
- Радиатор типа „М 140-АО"
- Вентиль обыкновенный
- Кран пробочный
- Кран двойной регулировки
- Задвижка
- Спускной тройник
- Р200 — Решетки щелевые регулирующие типа Р
- а.ц.к. — Асбоцементный короб
- П-1 — Приточная система № 1
- В-1 — Вытяжная система № 1
- ВЕ — Вытяжка естественная
- Осевой вентилятор
- м.в. — Воздуховод из оцинкованной или кровельной стали
- а.ц.к. — Короб (приставной) асбестоцементный
- в.к — Клапан обратный муфтовый

46

Инв. № 7416/I

Изм.	Лист	№ докум.	Подпись	Дата	ТП № 264-12-169		ОВ
					Сельский клуб со зрительным залом на 200 мест		
Рук. М-3		Еремин				Лит.	Лист	Листов
Гл. арх. М-3		Штейнберг				Р	3	6
Зл. арх. пр.		Саган						
Рук. гр.		Кипнис-Ковалева			План подвала и подпольных каналов. План 1 этажа. Условные обозначения	Укрниипгражданселстрой г. Киев	
Разработ.		Бондарчук					
Провер.		Кипнис-Ковалева					

Копир. Стельмашик

Альбом

Типовой проект

План 2 этажа

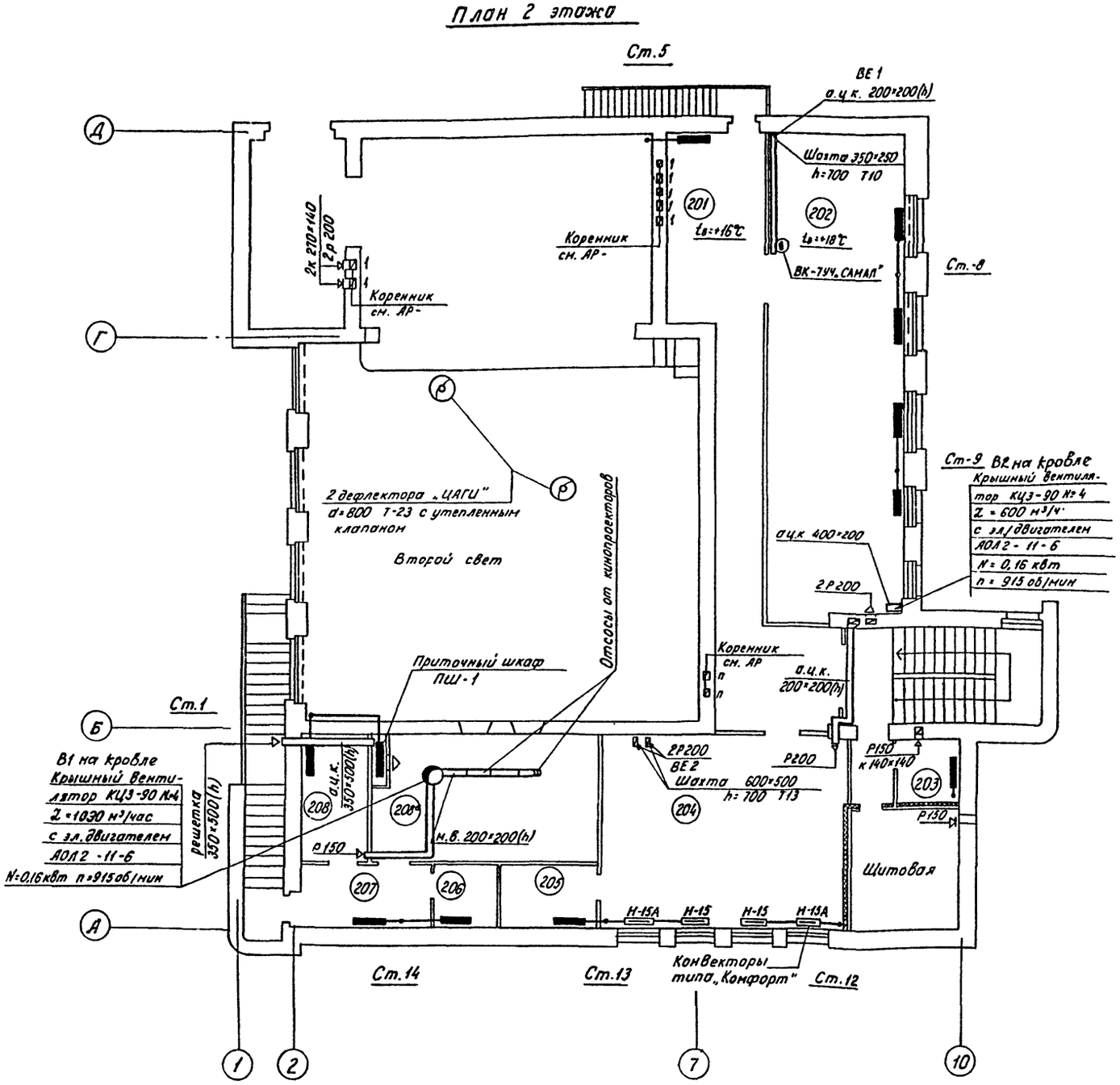

Схема П1

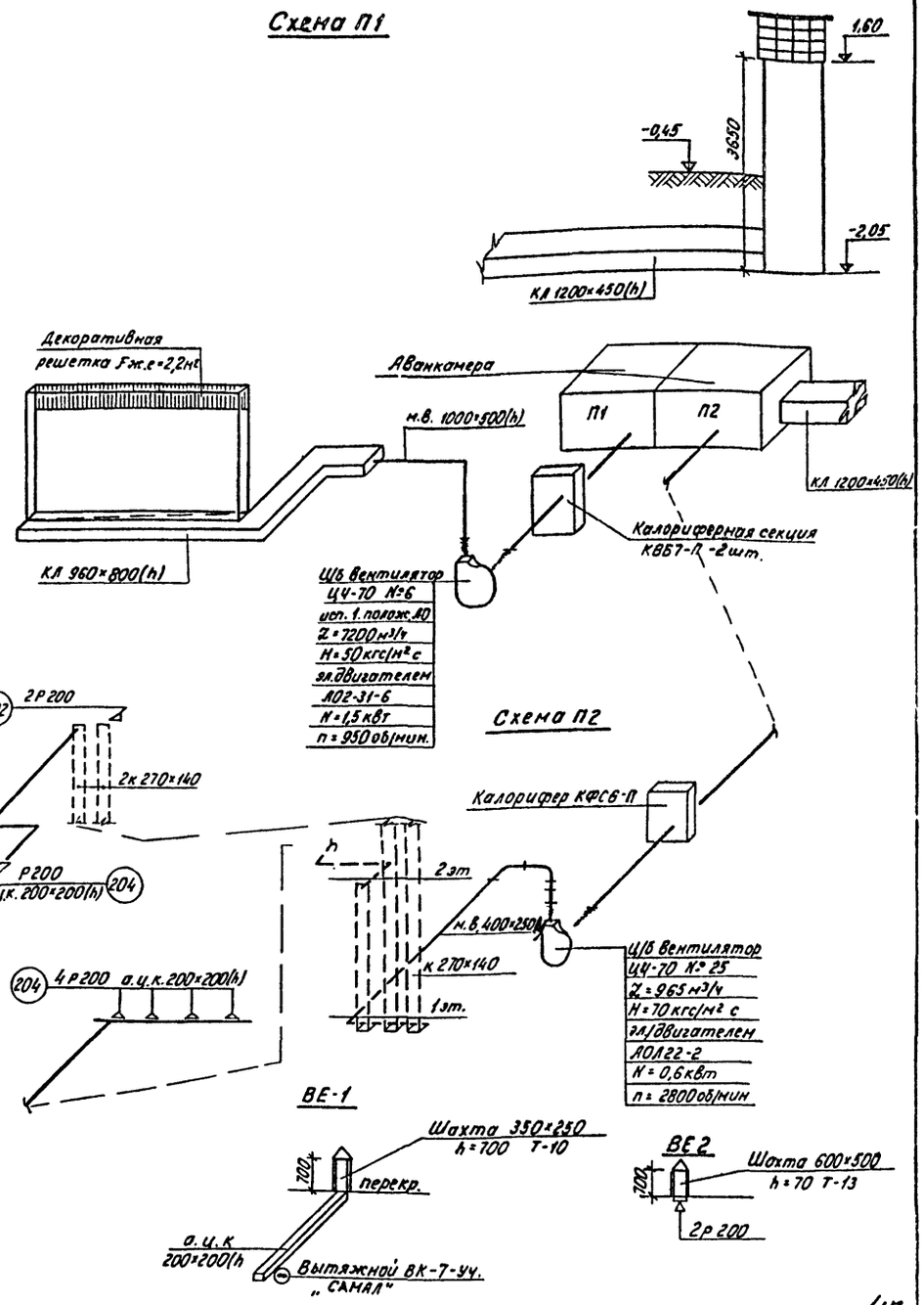

47

Инв. № 7416/1

					ТП № 264-12-169	ОВ
					Сельский клуб со зрительным залом на 200 мест	
Изм.	Лист	№ докум.	Подпись	Дата		
Рук. Н-Э		Еремин				
Гл. арх. Н-Э		Штейнберг				
Гл. арх. пр.		Саган				
Рук. группы		Кипнис-Кавалева				
Разработал		Бондарук				
Проверил		Кипнис-Кавалева				

Лит.	Лист	Листов
ОВ	4	5

План 2 этажа
Схемы П-1; П-2.

Госстрой УССР
Укрнииграждансельстрой
г. Киев

Согласовано:

Инв. № подл. | Подпись и дата

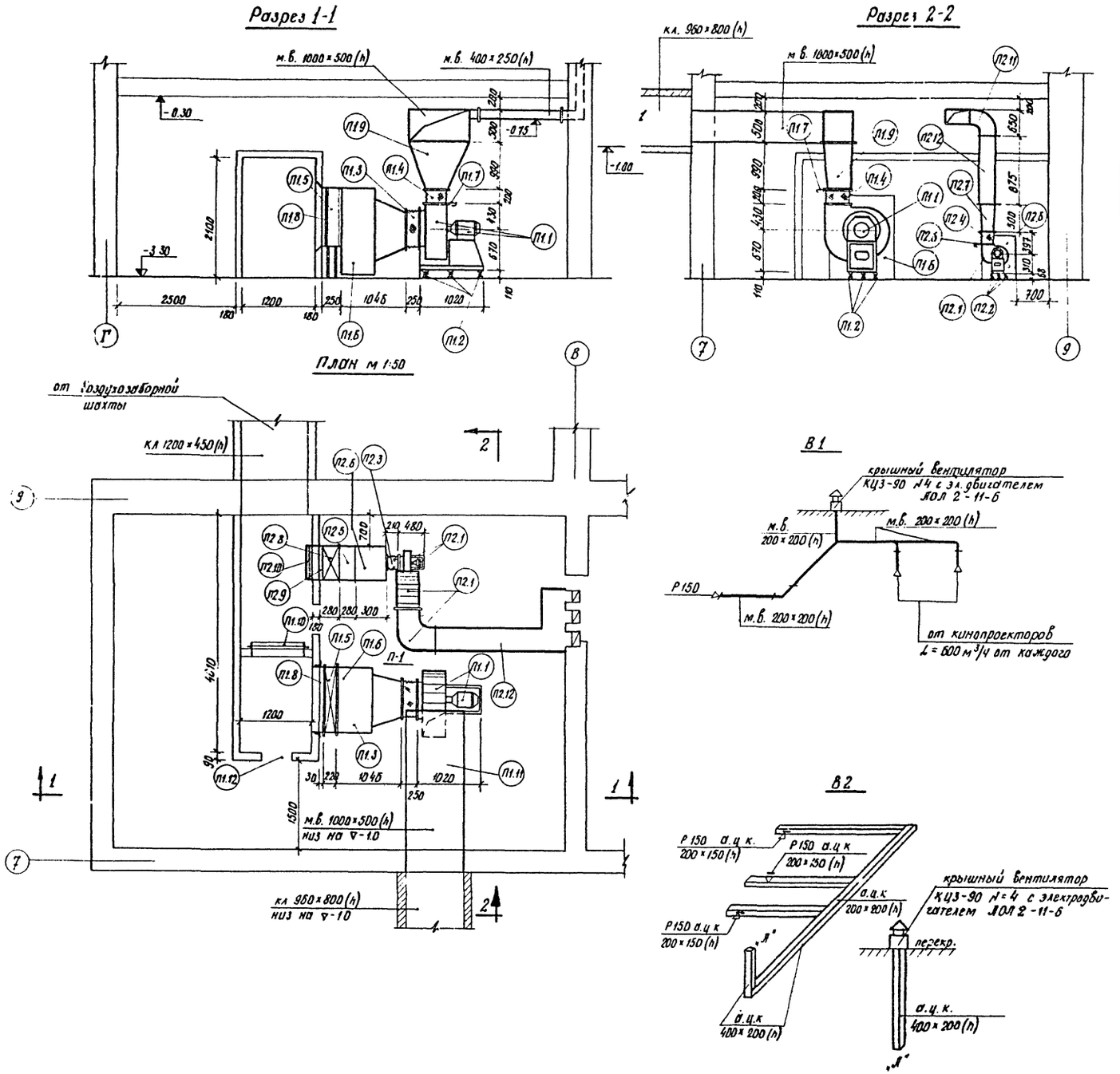

Спецификация материалов

Марка	Обозначение	Наименование	Кол.	Примечание
		Приточная система П1 тип 1ПК10		
П1.1	Л6. 3100-1	Вентилятор Ц4-70 №6 полож. ЛО2=1200 м³/ч H=5 кгс/м² с эл/двигателем ЛО2-31-6 N=5 кВт. n=950 об/мин компл.	1	191 кг
П1.2	ДО41	Виброизоляторы шт.	5	
П1.3	серия 2.494.-8	Вставка гибкая ВГВ шт.	1	11.3 кг
П1.4	—"—	Вставка гибкая ВГН шт.	1	12.17 кг
П1.5	серия 3.904-15	Калориферная секция КВБ7-П шт.	1	262 кг
П1.6	серия 3.904-15	Соединительная секция шт.	1	121 кг
П1.7	серия 3.904-3	Шибер к вентилятору шт.	1	3.8 кг
П1.8		Закладной фланец из L90×56×6 и полосовой стали -50×4	1	8.27 кг
П1.9	ГОСТ 8075-56**	Переход из тонколистовой оцинкованной стали δ=0.7мм 420×420 на 500×1000 (h)	1	
П1.10	серия 3.904-11	Утепленная воздушная заслонка КВУ 1000×1600	1	132.5 кг
П1.11	ГОСТ 8075-56**	Воздуховод из тонколистовой оцинкованной стали 1000×500 (h) п.м.	6	
П1.12	серия 2.190-1/72	Двери герметические Д 0.9×0.4 шт.	1	18 кг
		Приточная система П2		
П2.1	Л2, 5095-2а	Вентилятор Ц4-70 №2.5 исп.1 полож. по L=965 м³/ч H=70 кгс/м² с эл/двигателем ЛОЛ 22-2 N=0.6 кВт n=2800 об/мин компл.	1	32 кг
П2.2	ДО38	Виброизоляторы шт.	5	2.75 кг
П2.3	серия 2.494-8	Вставка гибкая ВГВ шт.	1	2.3 кг
П2.4	—"—	Вставка гибкая ВГН шт.	1	2.53 кг
П2.5	ГОСТ 7201-70	Калорифер КВС6-П шт.	1	66.0 кг
П2.6	ГОСТ 8075-56**	Переход из тонколистовой оцинкованной стали 390×390×500 (h) шт.	1	
П2.7	—"—	То же 420×420 на 400×250 шт.	1	
П2.8	—"—	То же 390×600 на 600×1000 l=250	1	
П2.9		Закладной фланец из L90×56×6 и полосовой стали -50×4	1	8.27 кг
П2.10	серия 3.904-11	Утепленная воздушная заслонка КВУ 600×1000 шт.	1	63.7 кг
П2.11	ГОСТ 8075-56**	Отвод из тонколистовой оцинкованной стали 400×250 l=650 шт.	4	
П2.12	—"—	Воздуховод из тонколистовой оцинкованной стали 400×250 (h) п.м.	7	
П2.13	серия 4904-62	Двери герметические Д 0.9×0.4	1	18 кг
П2.14		Подставки под калорифер шт.	4	9.2 кг

Примечание

В подвале венткамера оббивается минеральной ватой δ=50 мм и оштукатуривается по металлической сетке штукатуркой ЛЦП.

48

Инв № 7416/I

Изм.	Лист	№ докум.	подпись	дата
Рук. М-3		Еремин		
Гл. арх. М-3		Штейнберг		
Гл. арх. пр.		Саган		
Рук. гр.		Кипнис-Ковалева		
Разраб.		Бондарчук		
Проверил		Кипнис-Ковалева		

ТП № 264-12-169 ОВ

Сельский клуб со зрительным залом на 200 мест

Лит	Лист	Листов
Р	5	6

План и разрезы вентакамеры м 1:50. Схемы В1, В2

Укрниипражданселострой г. Киев

Альбом

Типовой проект

Схема системы отопления

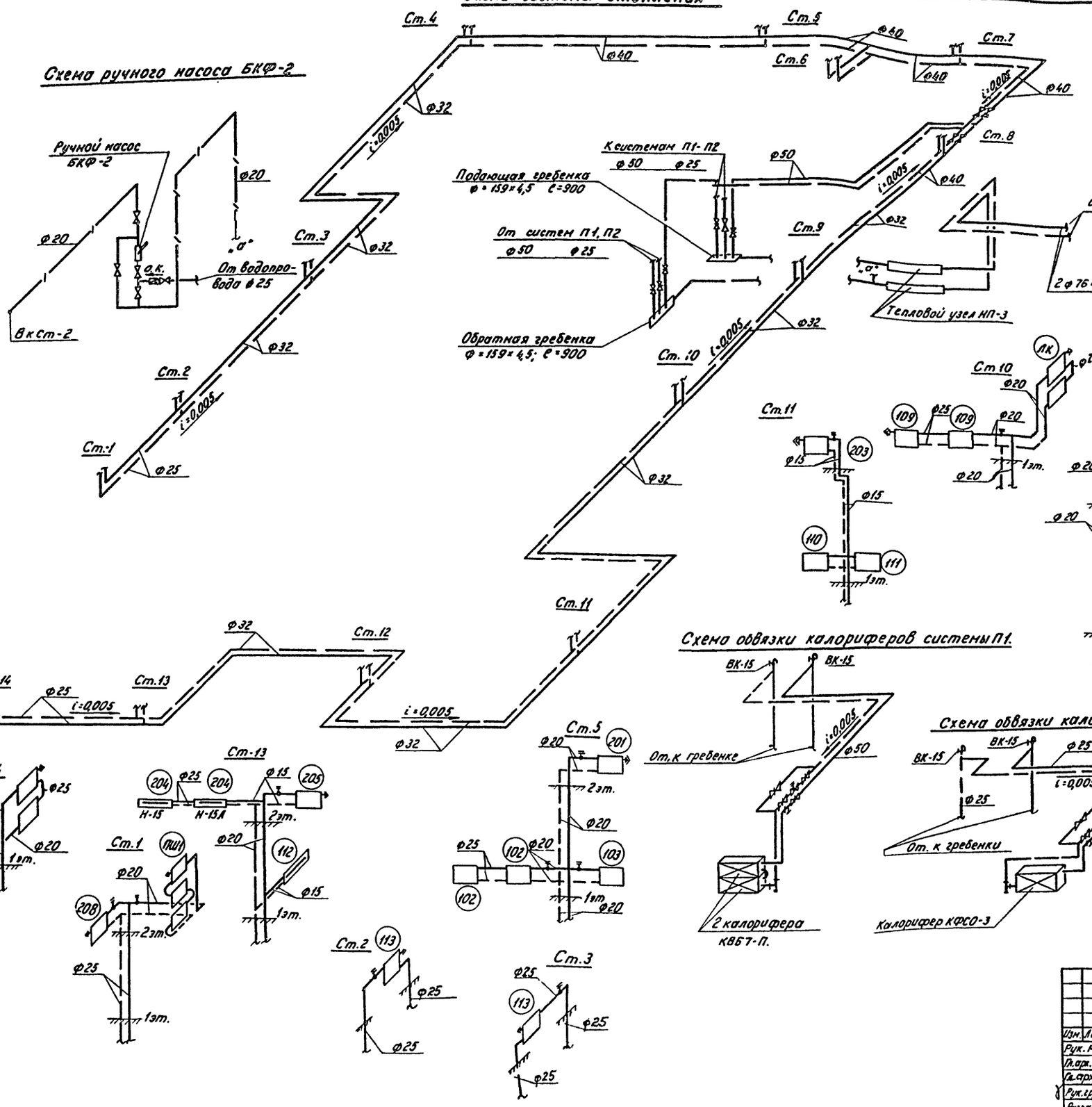

Схема ручного насоса БКФ-2

Схема обвязки калориферов системы П1.

Схема обвязки калорифера системы П2

Комплектовочная ведомость нагревательных приборов радиаторы „М140-АО"

$t_н$	3	4	5	6	7	8	9	10	11	12	13	14	16	18	22
-20°C	11	3	1	4	2	3	—	—	—	1	1	4	1	—	2
-25°C	8	6	—	2	3	2	1	—	2	—	1	—	5	1	—
-30°C	5	6	3	—	3	2	1	2		—	2	—	2	3	2

$t_н$	25	28
-20	—	—
-25	2	—
-30	—	2

49

Инв. N 7416/1

Изм.	Лист	№ докум.	Подпись	Дата
Рук. Н-3		Еремин		
Гл. арх. Н-3		Штейнберг		
Гл. арх. пр.		Саган		
Рук. группы		Кипнис-Кавалева		
Разработал		Бондарчук		
Проверил		Кипнис-Кавалева		

ТП № 264-12-169 ОВ

Сельский клуб со зрительным залом на 200 мест

Лит.	Лист	Листов
ОВ	6	6

Схема системы отопления. Развертки стояков. Схемы обвязки калориферов

Госстрой УССР Укрнииграждансельстрой г. Киев

Согласовано:

Инв. N подл. | Подпись и дата

Содержание проекта

№ п/п	Наименование листа	Марка и номер
1	Содержание проекта. Пояснительная записка	ЭЛ-2
2	Пояснительная записка. Условные обозначения. Скелетная схема	ЭЛ-3
3	Расчётно-монтажные схемы	ЭЛ-4
4	Спецификация	ЭЛ-5
5	План I этажа и подвала. Сети электроосвещения	ЭЛ-6
6	План II этажа. Сети электроосвещения. Расчётные схемы щитов	ЭЛ-7
7	План магистральных сетей I этажа. Силовое оборудование подвала. План щитовой	ЭЛ-8
8	План магистральных сетей II этажа. Расчетные схемы щитов	ЭЛ-9
9	Вводно-распределительное устройство. Опросный лист	ЭЛ-10
10	Молниезащита здания клуба	ЭЛ-11

Пояснительная записка

I. Электроснабжение

Расчетная мощность всех токоприемников клуба составляет 60,94 кВт. В том числе: силовых токоприемников - 18,42 кВт, электроосвещение здания - 30,48 кВт, сценического освещения - 12,04 кВт.

Питание сельского дома культуры предусматривается двумя фидерами 380/220 В, которые подводятся к вводному щиту, установленному в щитовой.

Главный распределительный щит состоит из 3-х шкафов: вводного ВРУ-8-1 и двух распределительных типа ВРУ-Р13 одностороннего обслуживания.

Каждая секция шин питается своими кабельными вводами.

Учет электроэнергии осуществляется на вводной панели щита.

II. Силовое электрооборудование

Силовыми потребителями являются: киноустановка, электродвигатели лебедок антрактно-раздвижного занавеса, предэкранного занавеса, затемнивания окон, электродвигатели вентиляционных систем.

Распределение электроэнергии осуществляется от главного распределительного щита.

Сеть силового оборудования выполняется проводом АПВ, ПВ расчетных сечений в стальных водогазопроводных трубах, прокладываемых в полу и по стене. Проектом предусматривается отключение общеобменной вентиляции при пожаре от датчиков ДТЛ.

III. Электроосвещение

В клубе предусмотрено 2 вида освещения: а) рабочее (в том числе и дежурное); б) аварийное (для продолжения работы и для эвакуации).

Рабочим освещением обеспечиваются все помещения клуба. Дежурное освещение запроектировано в зрительном зале, библиотеке, вестибюле, коридорах. Ремонтное освещение напряжением 36 В переменного тока предусматривается в щитовой, в венткамере. Питание аварийного освещения осуществляется от аккумуляторной батареи, включение предусмотрено автоматически при исчезновении напряжения на вводно-распределительном устройстве. Аварийное освещение для продолжения работы предусмотрено в помещении кинопроекционной, щитовой, на сцене, в кассе. Аварийное освещение для эвакуации предусмотрено в зрительном зале, вестибюле, в коридоре и лестничных клетках. Светильники аварийного освещения обозначены специальными знаками.

Освещение выходов из помещений по пути эвакуации зрителей из зрительного зала питается переменным током напряжением 36 В.

Источником света служат лампы накаливания и люминесцентные. Величины освещенности приняты по действующим нормам искусственного освещения.

Осветительная арматура выбрана в соответствии с характером освещаемых помещений.

В зрительном зале осуществлено плавное регулирование светового потока источников света при помощи темнителя света типа ТС-5 (в щитовой).

Управление рабочим освещением зрительного зала осуществляется с эстрады и кинопроекционной, дежурным - из щитовой и с эстрады.

Управление освещением остальных помещений осуществляется с групповых щитов или выключателями, установленными у входа в помещение. Питание групповых щитов электроосвещения осуществляется от главного распределительного щита из щитовой.

В качестве групповых щитков приняты щиты серии СУ 9400. Установка групповых щитков производится в специальных нишах (предусмотренных в строительной части проекта).

IV. Электроосвещение эстрады

Освещение эстрады подразделяется на 3 вида: а) постановочное; б) аварийное; в) рабочее.

Постановочное освещение эстрады осуществляется стационарной и переносной аппаратурой.

Стационарное освещение состоит из: а) верхнего освещения; б) бокового выносного освещения; в) нижнего выносного. Верхнее освещение осуществляется тремя плановыми софитами. Длины софитных ферм, их взаимное расположение и конструкции приведены в рабочих чертежах механического оборудования эстрады.

В качестве осветительной аппаратуры верхнего освещения используются четырехкамерные софиты типа РСП-4к.

Боковое выносное освещение осуществляется прожекторами типа ПР-0,5-115, устанавливаемыми на специальных конструкциях по обеим сторонам зрительного зала.

Для нижнего выносного освещения предусматривается рампа. Для возможности включения переносной аппаратуры предусмотрена установка штепсельных розеток на планшете сцены.

Инв. № 7416/1

				ТП 264-12-169 ЭЛ		
				Сельский клуб со зрительным залом на 200 мест		
Изм.	Лист	№ докум.	Подпись	Дата		
Н-к отд.		Шрага			Лит.	Лист	Листов
Гл. спец. эл.		Омельчук			Р	1	2
Рук. гр.		Казюн					
Разработ.		Кобзева			Содержание проекта. Пояснительная записка	Госстрой УССР Укрниипроектсельстрой г. Киев	
Проверил		Казюн					

Копировал

Питание постановочного и рабочего освещения эстрады осуществляется от щита эстрады. Аварийное освещение эстрады осуществляется от щита аварийного освещения клуба. Вся проводка в пределах эстрады выполняется проводами с медными жилами. Проводка к софитам выполняется с помощью гибких сценических лент на основе провода марки ПРГ-500 с медными жилами.

V. Заземление.

Проектом предусматривается устройство защитного заземления.
Заземлению подлежат корпуса электродвигателей и пусковых аппаратов, шкафы и распределительные щитки, щиты с аппаратурой и клеммниками, а также неметаллические конструкции, которые могут оказаться под напряжением при неисправности электроосветительной аппаратуры. В качестве заземляющих проводников используются металлические трубы электропроводки, а так же нулевые провода и нулевые жилы кабелей.

VI Молниезащита.

Пояснительная записка к проекту молниезащиты дана на листе ЭЛ-11.
По устройству молниезащиты клуб относится к III категории согласно СН-305-7?

Примечания

1 В месте расположения пожводоемов необходимо при привязке проекта предусмотреть установку световых или флюоресцирующих указателей по ГОСТУ 12 009-75 Световые указатели подключаются к сети освещения лестничных клеток или наружного освещения, включающихся автоматически в ночное время.
2 На указателях должны быть следующие надписи: для водоемов: N водоема, объем воды, количество машин, которые могут одновременно подъехать, надписи ПВ.

Условные обозначения

NN п/п	Условные обозначения	Наименование
1	2	3
1		Главный распределительный щит
2		Щит групповой рабочего освещения
3		—"— —"— дежурного освещения
4		—"— силовой
5		—"— сигнального освещения
6		Ящик с понизительным трансформатором
7		Розетка штепсельная двухполюсная
8		То же, в брызгозащищенном исполнении
9		Выключатель клавишный для скрытой проводки в нормальном исполнении
10		То же, сдвоенный
11		То же, в брызгозащищенном исполнении
12		Светильник с лампой накаливания подвесной
13		То же, настенный
14		То же, потолочный
15		То же, патрон стенной
16		То же, встроенный в подвесной потолок

1	2	3
		Светильник люминесцентный потолочный
		Световой указатель типа „Выход"
		Софит 4х камерный, зеркальный, с разбивкой на цвета: красный, синий, желтый, зеленый
		Прожектор бокового освещения
		Электродвигатель
		Пускатель магнитный
		Кнопка управления
		Выключатель трехполюсный в герметическом исполнении
		Ящик управления ЯУ
		Линия сети рабочего освещения
		—"— дежурного освещения
		—"— аварийного освещения
		—"— сигнального освещения
		Цепи управления
	а б в г д	а) Линия приходит сверху —"— уходит вверх —"— уходит вниз —"— приходит сверху вниз —"— —"— снизу вверх

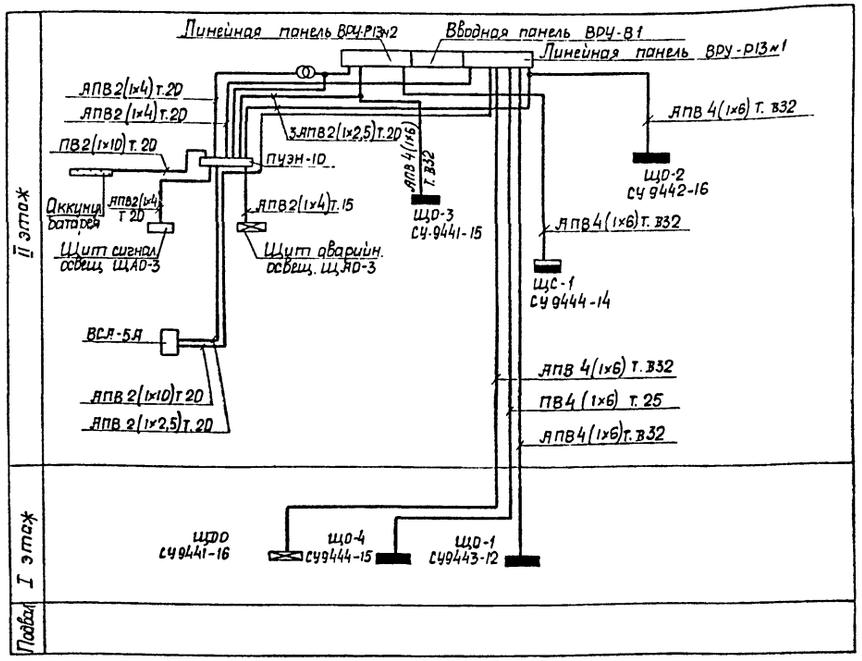

Альбом

Типовой проект

согласовано

Инв.N подл. | Подпись и дата

51
Инв.N 7416/1

Изм	Лист	N докум.	Подпись	Дата
Н-к отдела		Шрага		
Гл спецэл		Онельчук		
Рук.гр.		Козюн		
Разработ		Кобзева		
Проверил		Козюн		

ТП 264-12-169 ЭЛ

Сельский клуб со зрительным залом на 200 мест

Лит	Лист	Листов
Р	2	23

Пояснительная записка. Условные обозначения. Скелетная схема

Госстрой УССР Укрниипгражданстрой

Копировала Онель

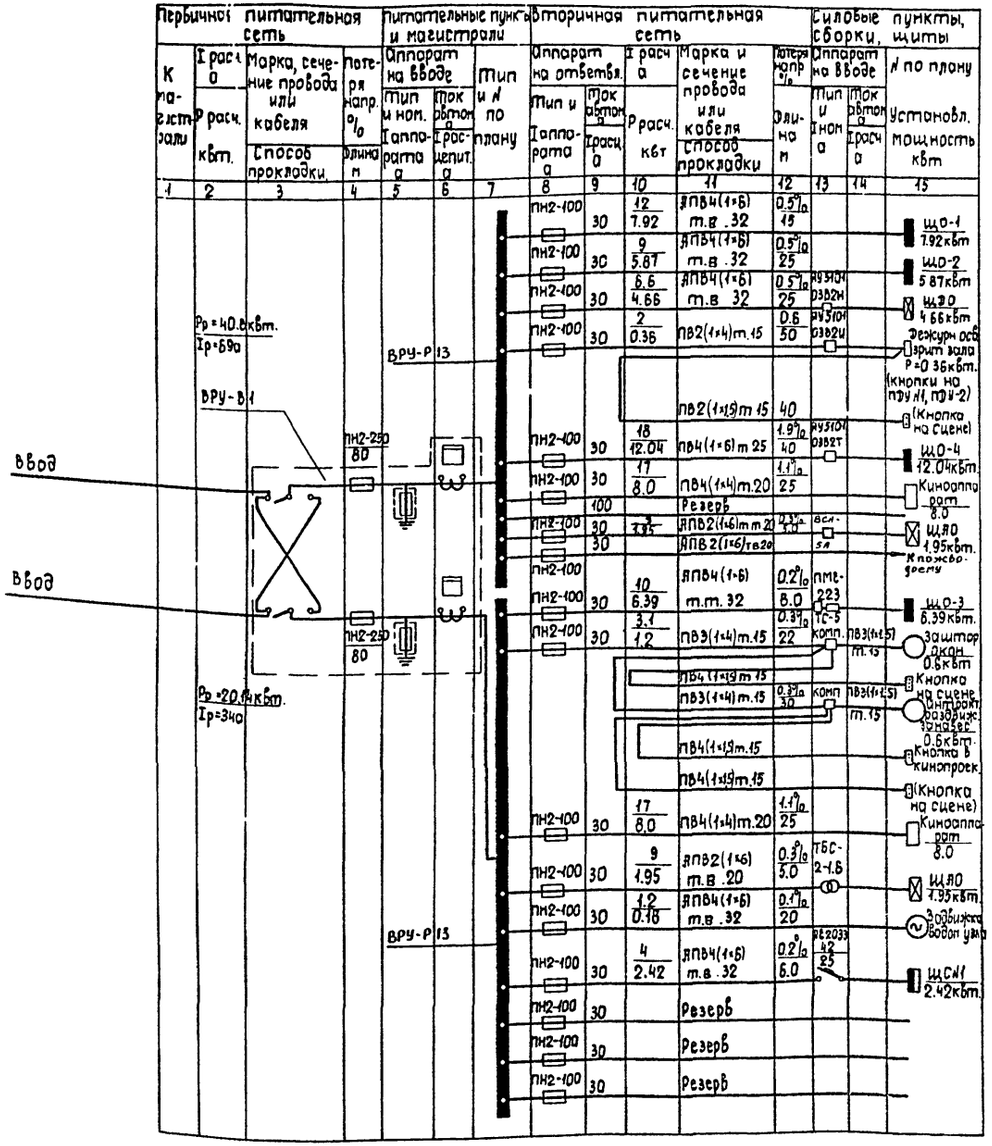

Щит	Автомат	Группа	Pр кВт	Iр а	Марка, сечение провода способ прокладки	L м.	м кВт/м	ΔU %	Назначение группы
ЩО-1 СУ 9443-12 Pр=7.92кВт. Iр=12а	А-3161 15	1	0.78	3.1	АППВС 2×2.5	10	7.9	0.4	Артистическая
	А-3161 15	2	0.24	1.0	АППВС 2×2.5	10	2	0.1	Лестница
	А-3161 15	3	0.48	2.1	АНРГ 2×2.5ск.	15	6.9	0.3	Венткамера, теплопункт.
	А-3161 15	4	0.2	0.9	АППВС 2×2.5	8	2	0.1	Концентр. пожс. сигнализации.
	А-3161 15	5	0.36	1.1	АППВС 2×2.5	10	3	0.1	Санузлы
	А-3161 15	6	2.4	11	АППВС 2×2.5	10	2.4	0.1	Вестибюль
	А-3161 15	7	0.5	2.2	АППВС 2×2.5	15	12	0.6	Козырек
	А-3161 15	8	0.48	2.1	АППВС 2×2.5	16	8.0	0.4	Коридор
	А-3161 15	9	0.36	1.1	АНРГ 2×2.5	23	8.1	0.4	Аккумуляторн. щелочная
	А-3161 15	10	0.24	1.0	АППВС 2×2.5	17	4.08	0.2	Входы
	А-3161 15	11	0.36	1.1	АППВС 2×2.5	15	5.4	0.3	Штепсельные розетки
	А-3161 15	12	1.54	7.0	АППВС 2×2.5	10	15	0.7	Вестибюль
	А-3161 15								Резерв
	А-3161 15								Резерв

Щит	Автомат	Группа	Pр кВт	Iр а	Марка, сечение провода способ прокладки	L м.	м кВт/м	ΔU %	Назначение группы
ЩО-2 СУ 9442-16 Pр=5.87кВт Iр=9а	А-3161 15	1	2.08	9.5	АППВС 2×2.5	10	20	1.0	Библиотека
	А-3161 15	2	0.62	2.5	АППВС 2×2.5	8	5	0.3	Коридор
	А-3161 15	3	0.52	2.2	АНРГ 2×2.5ск.	10	5	0.3	Щитровая
	А-3161 15	4	1.44	6.8	АППВС 2×2.5	5	7.2	0.4	Класс музык. искусства.
	А-3161 15	5	0.22	0.9	АППВС 2×2.5	12	3	0.1	Входы
	А-3161 15	6	0.45	2.0	ПВ 2(1×2.5)т.15	15	6.8	0.5	Кинопроекцион. перемоточная
	А-3161 15	7	0.54	2.3	АППВС 2×2.5	10	5	0.3	Штепсельные розетки
	А-3161 15	8	0.2	0.9	АППВС 2×2.5	10	2	0.1	Звонок
	А-3161 15	9							Резерв
	А-3161 15	10							Резерв.

Инв. N 7416/1 52

					ТП 264-12-169		ЭЛ
					Сельский клуб со зрительным залом на 200 мест.		
Изм.	Лист	N докум.	Подпись	Дата			
Нач.отд.		Шрагер				Лит.	Лист	Листов
Гл.спец.эл.		Омельчук				Р.	3	13
Рук.гр.		Козюн						
Разраб.		Кобзева			Расчётно - монтажные схемы.	Госстрой УССР Укрниипграждансельстрой г.Киев.	
Проверил		Козюн					

Копировал: Ив

№№ п/п	Наименование	Тип, марка, гост.	Техническая характеристика	Вд. изм.	К-во	Примечание
1	2	3	4	5	6	7
	I. Электроосвещение. щиты, аппараты.					
1	Щит групповой осветительный на 13 автоматов А-3161 Iр-15а и 1 автомат А-3163 Iр-15а	СУ 9443-12		шт.	1	ХЭМЗ
2	Тоже, на 9 автоматов А-3161 Iр-15а и 1 автомат А-3163 Iр-15а.	СУ 9442-16		"	1	ХЭМЗ
3	Тоже, на 6 автоматов А3161 Iр-15а	СУ 9441-15		"	1	
4.	Тоже, на 15 автоматов А3163 Iр-15а и 1 автомат А3161 Iр-15а	СУ 9444-15		"	1	
5	Тоже, групповой осветительный на 3 А3161 Iр-15а; А-3163 Iр-15а	СУ9441-16		"	1	ХЭМЗ
6	Тоже, групповой на 3 автомата АБ-25 Iр-15а	ЩОА-3		"	2	
7	Выпрямительное устройство	ВСА-5А		"	1	
8.	Аккумуляторная батарея	4НЖ-60	40в	"	8	
9	Трансформатор понизительный	ТБС-1.6	220/36 в. 1.6 кВа	"	1	
10	Ящик с понизительным трансформатором.	ЯТП-0.25	220/36в 250 ва	"	1	
11	Темнитель	ТС-5		"	1	з-д „Гостеа свет" г. Москва
	II. Установочная арматура.					
1	Выключатель клавишный однополюсный для скрытой проводки.	Индекс 02360	6а 250в	шт.	5	
2	Тоже, сдвоенный	Индекс 02980	—"—	"	11	
3	Тоже, однополюсный в брызгозащищенном исполнении.	Индекс 02620	—"—	"	18	
4	Розетка штепсельная для скрытой проводки в нормальном исполнении.	Индекс 03210	—"—	"	14	
5	Тоже, в брызгозащищенном исполнении.		—"—	"	5	
6	Планшетная штепсельная коробка на четыре штепсельных соединения.	ШТС-40		"	1	
7	Патрон потолочный		6а, 250в	"	120	
8	Переходная софитная коробка.	КК-10		"	4	
9	Клеммная коробка	СК-24		"	1	
10	Звонок громкого боя на 220в. с кнопкой	ЗВП-220		"	2	
11	Кнопка для звонка.			"	3	
	III. Осветительная арматура.					
1	Светильник люминисцентный потолочный двухламповый.	ЛСО 02 2×40		шт.	17	Амурский светотех. з-д
2	Тоже,	ЛПО13 4×40		"	23	"
3	Тоже, четырехламповый	ЛПО02 4×40		"	27	Рижский светотех. з-д
4	Тоже, встроенный в потолок с зеркальной лампой.	СВП-200А		"	13	
5	Тоже, подвесной.	ПО-21		"	6	
6	Тоже, уплотненный.	НСП02×100		"	10	Свердловский упп/1 вос.
7	Тоже,	НСПО3×60		"	16	
8	Тоже, потолочный	ПЛ-11		"	29	
9	Тоже, подвесной повышенной надежности против взрыва.	Н4БН-150		"	7	
10	Тоже, настенный уплотненный	БКВ-60		"	5	
11	Световой указатель „Выход".	СУВ		"	10	
12	Лампа переносная с защитной сеткой и шнуром.			"	2	
13	Прожектор ПР-05-115 с лампой ПЖ-220-500 мощн. 500 вт.			"	6	
14	Четырехкамерный световой прибор.	РСП-4К		"	20	
	IV. Источники света					
1	Лампа люминесцентная	ЛБ40-4	220в 40вт.	шт.	234	
2	Стартер	СК-220		"	234	
3	Лампа прожекторная	ПЖ-220-500	220в. 500вт.	"	6	
4.	Лампа накаливания	Б220-150	220в 150вт.	"	3	
5	Тоже,	Б220-100	220в 100вт.	"	24	
6	Тоже,	Б-220 60	220в. 60вт.	"	25	
7	Тоже,	Б-220 40	220в 40вт.	"	6	
8	Тоже,	Б-220 25	220в 25вт.	"	38	
9	Тоже, зеркальная	ЗК 220-150	220в. 150вт.	"	13	
10	Тоже, крептоновая.	НБК-220-100	220в 100вт.	"	80	
	V. Провода, трубы.					
1	Провод с алюминиевыми жилами, с полихлорвиниловой изоляцией сеч. 6мм².	АПВ		м.	300	
2	Тоже, сеч. 4мм².	"		"	20	
3	Тоже, сеч. 2.5мм²	"		"	1260	
4	Тоже, плоский сеч. 2×4мм.²	АППВС		"	50	
5	Тоже, плоский сеч. 3×2.5мм².	"		"	130	
6	Тоже, сеч. 2×2.5	"		"	700	
7	Тоже, с медными жилами с полихлорвинил. изоляцией сеч. 6мм².	ПВ		"	160	
8	Тоже, сеч. 4мм²	"		"	220	
9	Тоже, сеч. 2.5мм².	"		"	280	
10	Тоже, сеч. 1.5мм².	"		"	90	
11	Тоже, с гибкой медной жилой с поливинилхлоридной изоляц. одножильной сеч.	ПГВ		"	400	
12	Кабель с резиновой изоляцией в полихлоридной оболочке с медными жилами сеч. 2×2.5мм².	ВРГ		"	40	
13	Тоже, с алюминиевыми жилами сеч. 2×2.5мм².	АНРГ		"	40	
14	Кабель гибкий, сеч. 2×2.5мм².	КРПТ		"	40	
15	Труба стальная водогазопроводная легкая с условным проходом 25мм. (скрыто).	ГОСТ 3262-75		"	40	
16	Тоже, 20мм.	"		"	80	
17	Тоже, 15мм.	"		"	180	
18	Труба стальная электросварная тонкостенная нар. диам. 20мм. толщ. ст. 1.6	ГОСТ 10704-76		м.	75	
19	Тоже, 20мм. толщ. ст. 1.6 пластмассовая винипластов.	"		"	70	
19а	Тоже, 32 мм. толщ. ст. 2				70	
20	Пожарный рукав			м.	25	
21	Провод ПРКС сеч. 1.5мм².			"	3	
	VI Силовое электрооборудование, материалы.					
1	Вводно-распределительное устройство, состоящее из вводной панели ВРУ-В1 и двух распределительных ВРУ-Р13	ВРУ-В1 ВРУ-Р13	См. опросный лист ЭЛ	компл	1	Главэлектромонтаж.
2	Выключатель пакетный в герметическом исполнении	ГПВМ-3-10	6, 3а 380в	шт.	4	
3	Ящик управления с кнопкой	ЯУ5101 03В2Н		"	1	
4	Тоже,	ЯУ5101 03В2И		"	1	
5	Тоже,	ЯУ5101 03В2Т		"	1	
6	Тоже,	ЯУ5101 03В2Ж		"	1	
7	Тоже,	ЯУ5101 03В2П		"	1	
8	Тоже,	ЯУ5101 03В2Б		"	2	
9	Магнитный пускатель.	ПМЕ-223	Ик 2206	"	1	
10	Автоматический выключатель Iрасц.-25а	АЕ 2033-42		"	1	
11	Щит силовой на 6 автоматов А3163 Iрасц.-15а	СУ 9444-14		"	1	ХЭМЗ
12	Кнопочный пост	ПКЕ-722-2		"	5	
13	Тоже,	ПКЕ 222-343		"	2	
14	Провод с алюминиевыми жилами с полихлорвиниловой изоляцией сеч. 6мм².	АПВ		м.	80	
15	Тоже, сеч. 2.5мм².	"		"	260	
16	Тоже, с медными жилами с полихлорвиниловой изоляцией сеч. 4мм.²	ПВ		"	210	
17	Тоже, сеч. 1.5	"		"	1000	
18	Труба стальная водогазопроводная легкая с условным проходом 20мм.	ГОСТ 3262-75		"	40	
19	Тоже, 15мм.	"		"	280.	
20	Труба стальная электросварная (тонкостенная) нар. диам. 32 толщ. ст. 2	ГОСТ 10704-76		"	100	
21	Клеммная коробка	СК-4		шт.	1	
22	Шкаф аварийного освещения.	ПУЭН-10		"	1	см. лист ЭЛ-14

Инв. N 7416/I 53

Изм.	Лист.	N докум.	Подпись	Дата
Нач. отд.		Шрага		
Гл. спец. эл.		Омельчук		
Рук. гр.		Козюн		
Разработ.		Кобзева		
Проверил		Козюн		

ТП 264-12-169 ЭЛ

Сельский клуб со зрительным залом на 200 мест.

Лит.	Лист	Листов
Р	4	23

Спецификация

Госстрой УССР Укрниипгражданселстрой г. Киев.

Копировала:

Типовой проект

Альбом

Согласовано:

Инв. N подл. | Подпись и дата

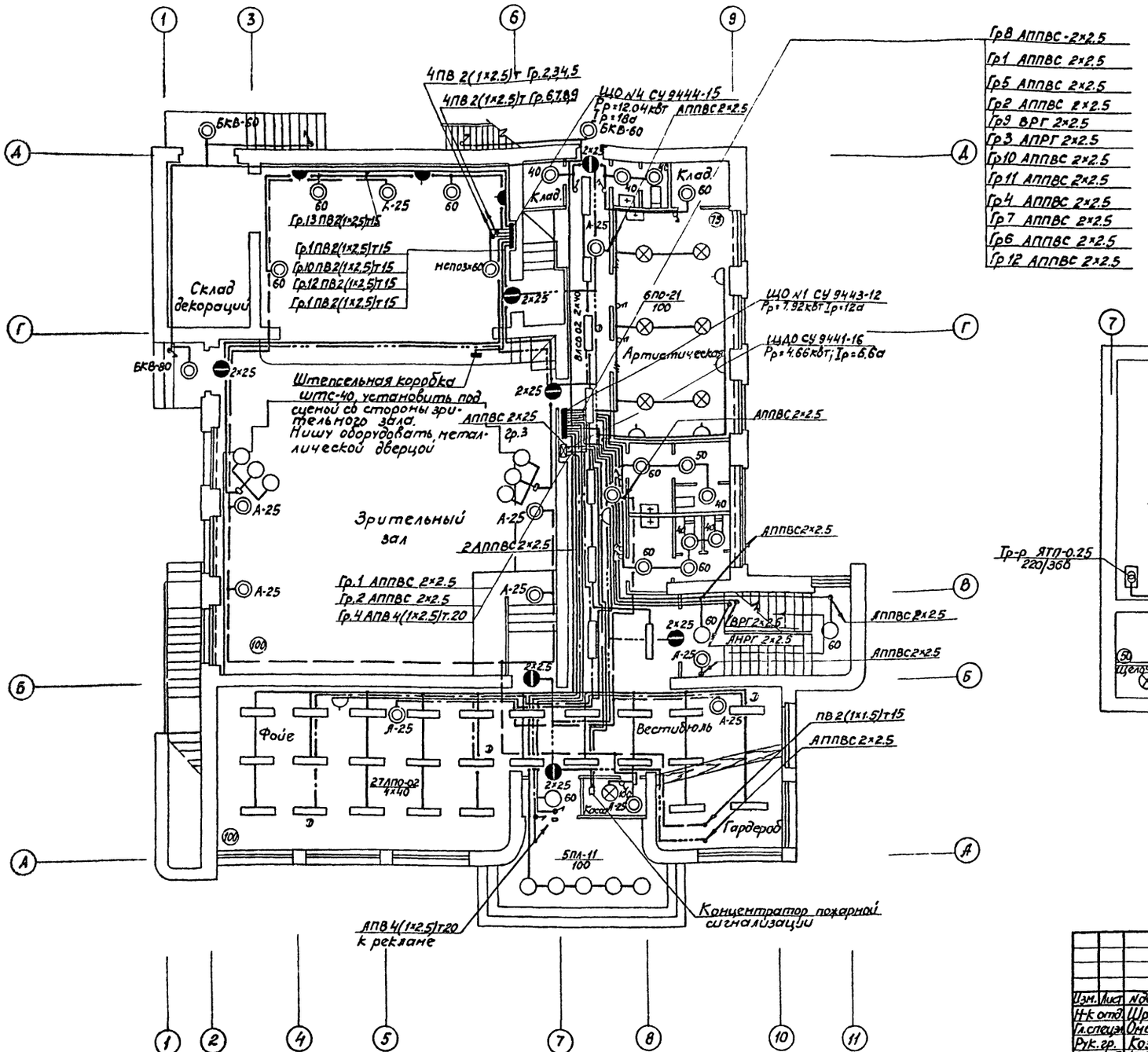

Примечания

1. Примечания, условные обозначения см. листы ЭЛ-2, ЭЛ-3.
2. Спецификацию см. лист ЭЛ-5.

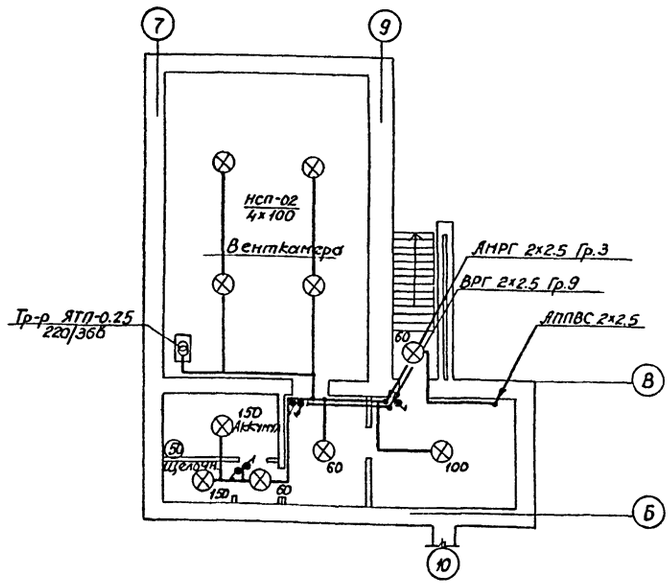

54
Инв. Н 7416/I

					ТП 264-12-169		ЭЛ	
					Сельский клуб со зрительным залом на 200 мест			
Изм.	Лист	№докум.	Подпись	Дата		Лит.	Лист	Листов
Н-к отд.		Шрага				р	5	23
Гл.спец.		Омельчук						
Рук.гр.		Козюн						
Разраб.		Кобзева			План I этажа и подвала. Сети электроосвещения.	Госстрой УССР Укрниипграждансельстрой г. Киев		
Провер.		Козюн						

Типовой проект

Согласовано:
Гл. ... Саган
Рук. гр. ОЭ
Рук. гр. ВК

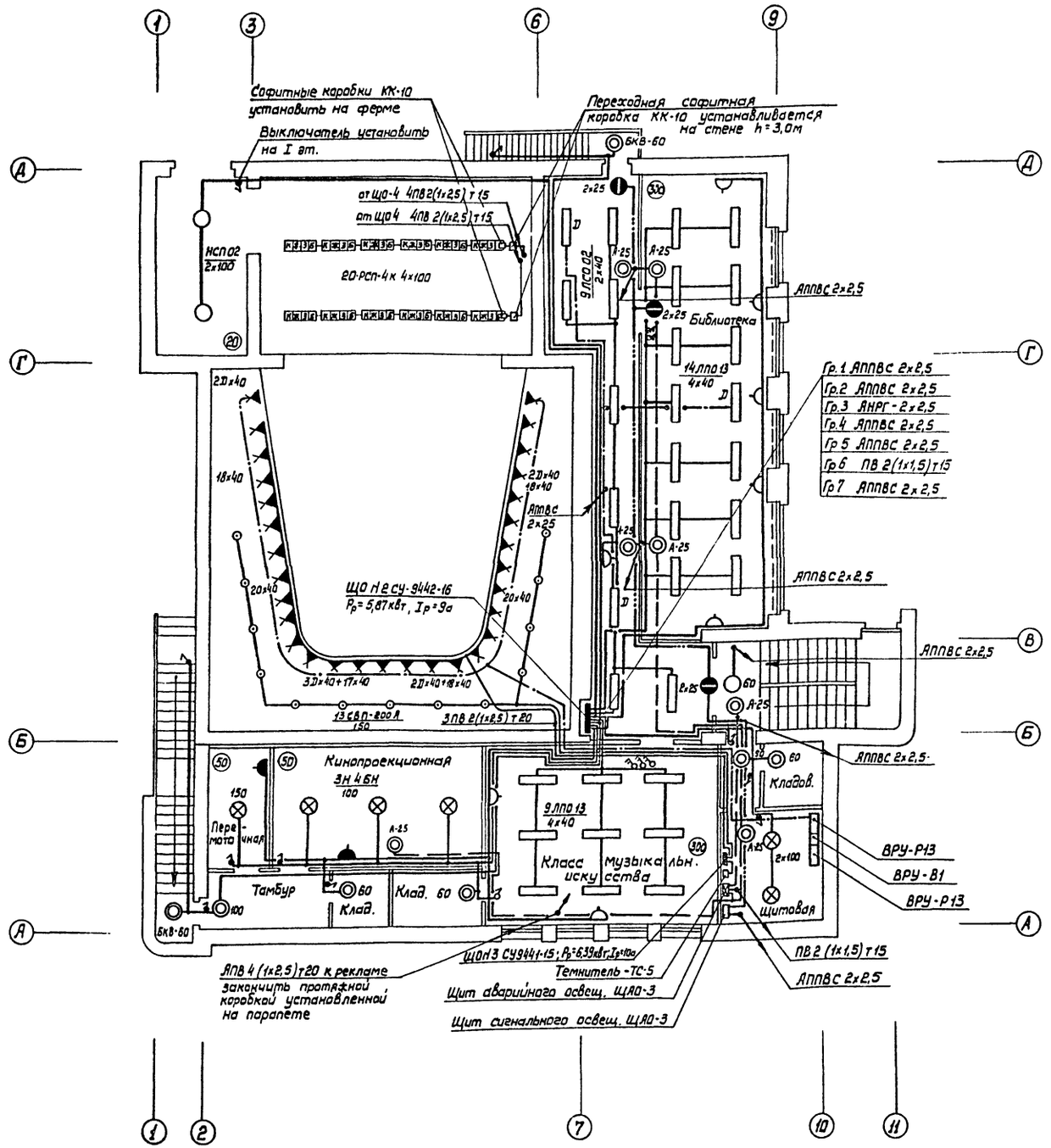

Щит	Автомат	Группа	Рр кВт	Iр а	Марка, сечение провода, способ прокладки	L м	м кВт/м	Δu %	Наименование группы
ЩО-3 СУ9441-15 Рр=6,89кВт Iр=10а	А-3161 15	1	1,95	9,0	АПВ 2(1х2,5) т15	15	29,5	1,0	Освещение зрител. зала (встроен. свет)
	А-3161 15	2	1,4	6,0	3АПВ 2(1х2,5) т20	10	16	0,6	—"— (карнизное)
	А-3161 15	3	1,6	7,0					—"—
	А-3161 15	4	1,44	6,0					—"—
	А-3161 15	5							Резерв
	А-3161 15	6							Резерв

Щит	Автомат	Группа	Рр кВт	Iр а	Марка, сечение провода, способ прокладки	L м	м кВт/м	Δu %	Наименование группы
ЩО-4 СУ9444-15 Рр=12,04кВт Iр=18а	А-3161 15	1	0,24	1,1	ПВ 2(1х2,5) т15	8	2	0,2	Рабочее освещение эстрады
	А-3161 15	2	1,0	4,5	ПГВ 2(1х2,5)	8	4,8	0,3	Софиты
	А-3161 15	3	1,0	4,5	ПГВ 2(1х2,5)	8	4,8	0,3	Софиты
	А-3161 15	4	1,0	4,5	ПГВ 2(1х2,5)	10	6,0	0,4	Софиты
	А-3161 15	5	1,0	4,5	ПГВ 2(1х2,5)	10	6,0	0,4	Софиты
	А-3161 15	6	1,0	4,5	ПГВ 2(1х2,5)	10	6,0	0,4	Софиты
	А-3161 15	7	1,0	4,5	ПГВ 2(1х2,5)	12	7,2	0,5	Софиты
	А-3161 15	8	1,0	4,5	ПГВ 2(1х2,5)	12	7,2	0,5	Софиты
	А-3161 15	9	1,0	4,5	ПГВ 2(1х2,5)	14	8,4	0,6	Софиты
	А-3161 15	10	1,5	6,0	ПВ 2(1х2,5) т15	20	10	0,7	Боковой софит
	А-3161 15	11	1,5	6,0	ПВ 2(1х2,5) т15	13	6,5	0,5	Боковой софит
	А-3161 15	12	0,3	1,4	ПВ 2(1х2,5) т15	10	3	0,2	Штепсельная коробка
	А-3161 15	13	0,5		ПВ 2(1х2,5) т15				Штепсельная розетка
	А-3161 15	14							Резерв
	А-3161 15	15							Резерв
	А-3163 15	16							Резерв

Примечания

1. Примечания, условные обозначения см. листы ЭЛ-2; ЭЛ-3.
2. Спецификацию см. лист ЭЛ-5.
3. Связь между софитными коробками, установленными на стене и на софитной ферме, выполнить проводом ПГВ 8 (1х2,5) в пожрукаве.

55

Инв. н 7416/I

Изм.	Лист	№ докум.	Подпись	Дата	Тп. 264-12-169 ЭЛ		
					Сельский клуб со зрительным залом на 200 мест		
Н-к. отд.		Шрага				Лит.	Лист	Листов
Гл. спец. эл.		Омельчук				Р	6	23
Рук. гр.		Козюн						
Разраб.		Кобзева			План II этажа Сети электроосвещения. Расчетная схема щитов	Госстрой УССР Укрниипроэкспортсельстрой		
Проверил		Козюн						

Согласовано:
Гл. арх. Сагин
Рук. гр. ОВ Кипнис
Рук. гр. В.Г. Ковалёва

Альбом

Типовой проект

Инв. № подл. | Подп. и дата

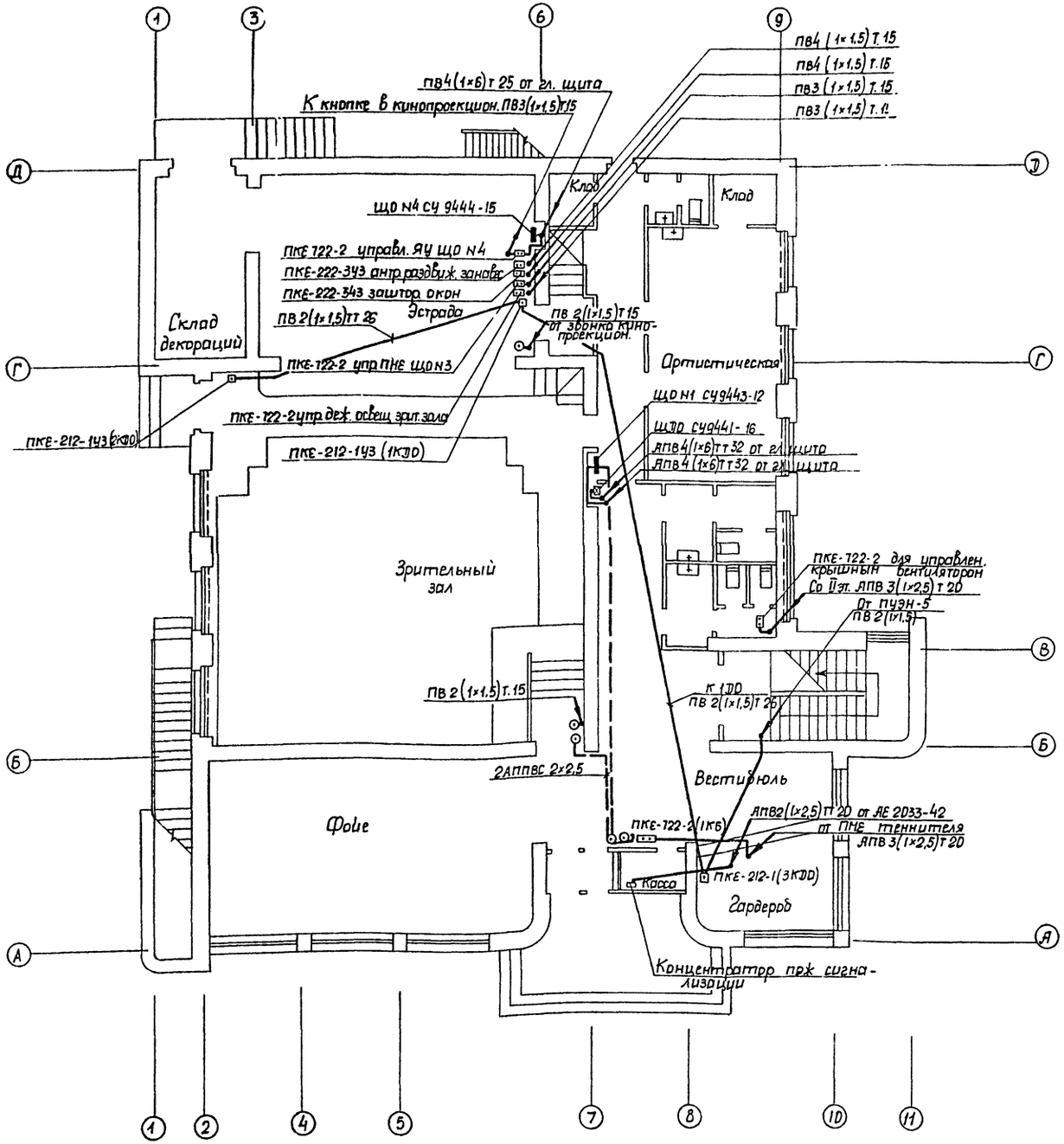

План щитовой в м1:50

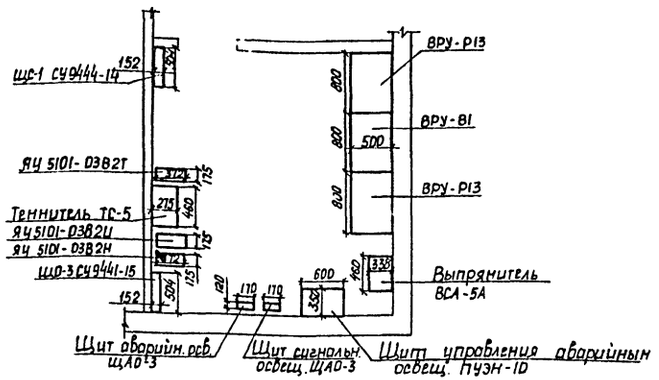

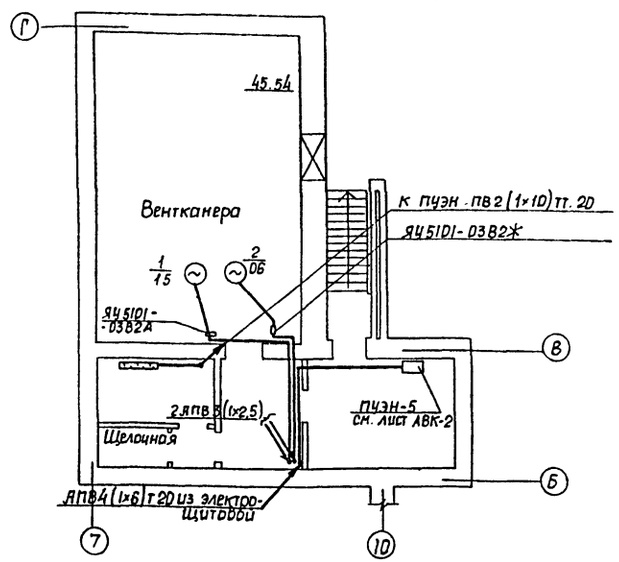

Примечания

1. Примечания, условные обозначения см. листы ЭЛ-2; ЭЛ-3.
2. Спецификацию см. лист ЭЛ-5.

56

Инв. № 7416/1

					ТП 264-12-169		ЭЛ
					Сельский клуб со зрительным залом на 200 мест		
Изм.	Лист	№ докум.	Подпись	Дата		Лит.	Лист	Листов
Н. контр.		Шрага				Р	7	23
Гл. спец. эл.		Онельчук						
Рук. гр.		Козюн						
Разраб.		Кобзева						
Проверил		Козюн						
					План магистральных сетей 1 этажа. Силовое оборудование подвала. План щитовой.	Госстрой УССР Укрнииграждансельстрой г. Киев	

Инв. № подл. | Подпись и дата | Взам. инв. №

Ал. 3ЭЛ
Ал. 2ЭЛ
Ал. 1ЭЛ

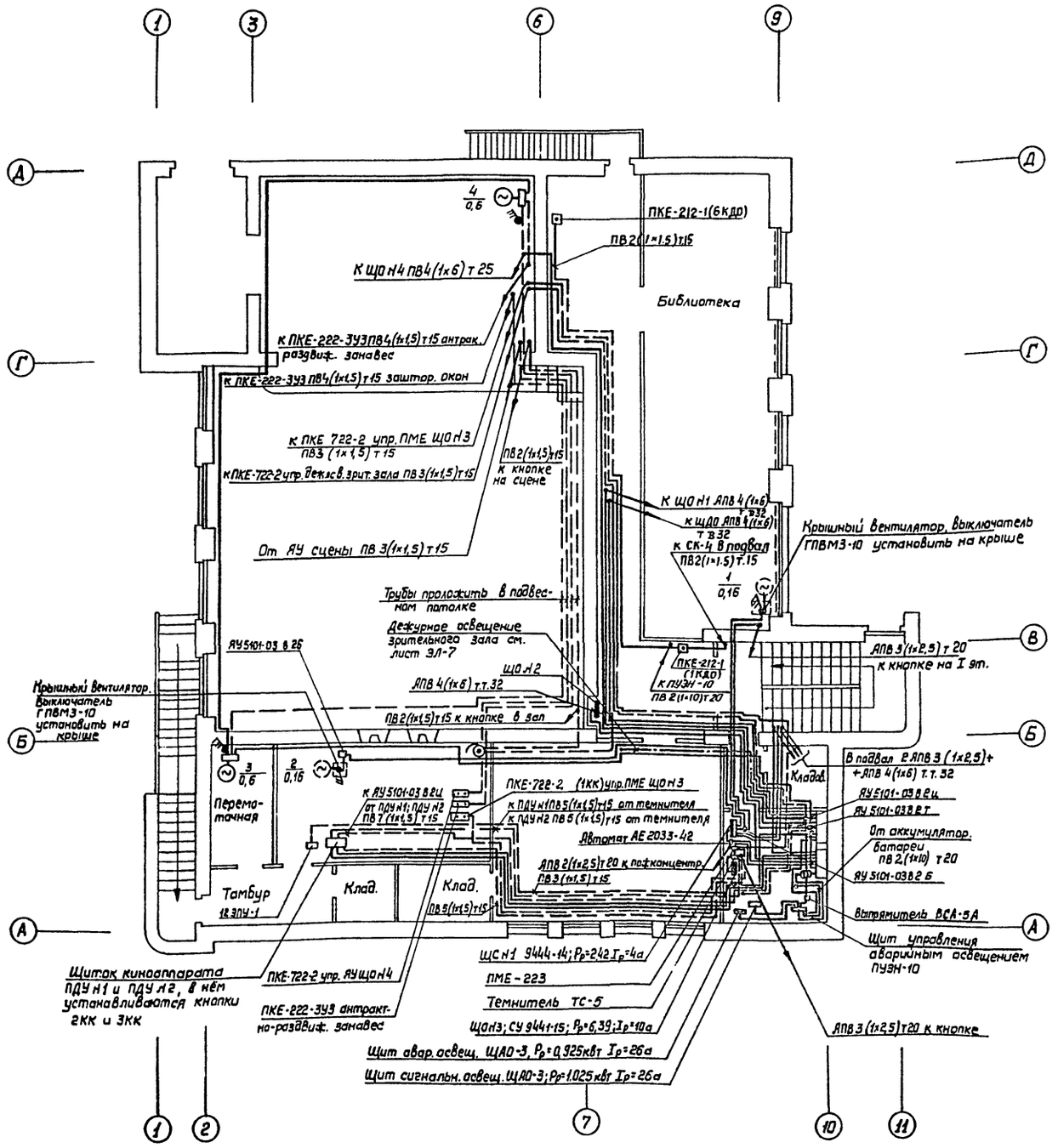

Щит	Автомат	Группа	Pp квт	Ip а	Марка, сечение провода, способ прокладки	L м	м квт/м	ΔU %	Наименование группы
ЩДО СУ9441-16 Pp=4,66 квт Ip=6,6 а	А-3161 15	1	0,2	0,9	АППВС 2×2,5	12	2,4	0,1	Концентратор пож-сигнализации
	А-3161 15	2	0,32	1,4	АППВС 2×2,5	15	4,8	0,3	II этаж
	А-3161 15	3	0,64	3	АППВС 2×2,5	12	7,7	0,4	II этаж
	А-3163 15	4	3,5	5,3	АПВ 4(1×2,5)т20	50	175	1,5	Реклама

Щит аварийного освещения ЩАО-3 Pp=0,925 квт Ip=26 а									
	АБ-25 15	1	0,5	12	АППВС 2×2,5	5	2,5	4,8	Лестничные клетки
	АБ-25 15	2	0,3	7,2	АППВС 2×2,5	10	3	5,5	Коридоры I и II эт. вестибюль
	АБ-25 15	3	0,125	3,4	ПВ 2(1×4)т15	20	2,5	4,8	Зрительный зал, сцена

Щит сигнального освещения ЩАО-3 Pp=1,025 квт Ip=26 а									
	АБ-25 15	1	0,35	8,7	АППВС 2×2,5	13	3,55	6,1	I этаж
	АБ-25 15	2	0,15	3,7	АППВС 2×2,5	15	2,2	4,0	II этаж
	АБ-25 15	3	0,525	13	АППВС 2×4	10	5	5,5	Пожкраны

ЩС-1 СУ9444-14 Pp=2,42 квт Ip=4 а									
	А-3163 15	1	0,16	1,1	АПВ 4(1×2,5)т20	18	3,88	0,1	Крышный вентилят.
	А-3163 15	2	0,16	1,1	АПВ 4(1×2,5)т20	15	2,4	0,1	Крышный вентилятор
	А-3163 15	3	1,5	3,8	АПВ 4(1×2,5)т20	12	18	0,1	ПС-1
	А-3163 15	4	0,6	1,9	АПВ 4(1×2,5)т20	15	9,0	0,1	ПС-2
	А-3163 15	5							Резерв
	А-3163 15	6							Резерв

Примечания

1. Примечания, условные обозначения см. листы ЭЛ-2; ЭЛ-3
2. Спецификацию см. лист ЭЛ-5.

57
Инв. N 7416/I

Изм.	Лист	№ докум.	Подпись	Дата
Н-к. отд.		Шрага		
Гл. спец. эл.		Омельчук		
Рук. гр.		Козюн		
Разработ.		Кобзева		
Проверил		Козюн		

ТП 264-12-169 ЭЛ

Сельский клуб со зрительным залом на 200 мест

Лит.	Лист	Листов
Р	8	23

План магистральных сетей II этажа. Расчетные схемы щитов

Госстрой УССР Укрниипроджансельстрой г. Киев

Альбом

Типовой проект

Согласовано:
Гл. арх. Сагин
Рук. гр. ОВ Кипнис
Рук. гр. ВК Ковалёва

Инв. № подл. | Подп. и дата

Схема межкабельных соединений																				
Схема ВРУ	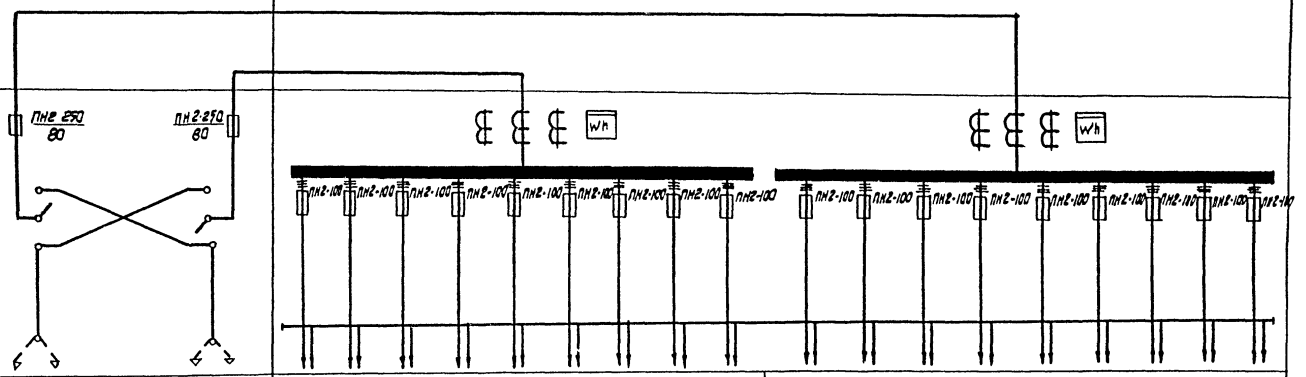																			
Тип панели	ВРУ-В1		ВРУ-Р13									ВРУ-Р13								
NN групп			1	2	3	4	5	6	7	8	9	1	2	3	4	5	6	7	8	9
Номенальный ток расцепителя; а	силовой ввод	Осветительный ввод	30	30	30	30	30	30	30	30	30	30	30	30	30	30	30	30	30	30
Каталожный N автомата			—									—								
Тип и технические данные счетчика			СА 4У-И 672 380/220									СА 4У-И 672 380/220 в								
Тип и технические данные трансформатора тока			ТК-20 75/5; 0.5									ТК-20 75/5; 0.5								

58

Инв. N 7416/I

				ТП 264-12-169	ЭЛ
Изм.	Лист	N докум.	Подпись	Дата	Сельский клуб со зрительным залом на 200 мест
Нач. эл. отд.	Шрага				Лит. Р / Лист 9 / Листов 23
Гл. инж. пр.	Омельчук				
Рук. груп.	Козюн				Вводно-распределительное устройство. Опросный лист
Разраб.	Кобзева				Госстрой УССР
Провер.	Козюн				Укр. НИИ Гражданстрой г. Киев

Альбом

Типовой проект

Примечания:

1 Для защиты здания клуба от прямых ударов молнии на крыше здания укладывается металлическая сетка из круглой стали Ф8мм.

2 Металлическая сетка посредством заземляющего спуска (круглая сталь Ф10) соединяется с электродами (угловая сталь 50х50х5), которые забиваются на глубину 1м от уровня земли.

3 Заземляющие спуски защищаются металлическим уголком на высоте 1.4м от уровня земли.

4 Электроды заземления соединяются между собой соединительной полосовой сталью (полосовая сталь 40х4)

5 Все соединения молниезащитного устройства произвести сваркой.

6 Молниезащитная сетка и токоотводы покрываются антикоррозийной краской за 2 раза

7 Металлическое обрамление труб соединяется с молниезащитной сеткой.

8 Для замера сопротивления контура заземления на токоотводах на высоте 1.5м от уровня земли устраиваются болтовые соединения

9 При сдаче объекта в эксплуатацию необходимо замерить сопротивление растиканию тока и если оно окажется более 20ом, добавить недостающее количество электродов

10 Согласно СН-305-69 сетка укладывается под ребристой асбофанерой.

М 1:200

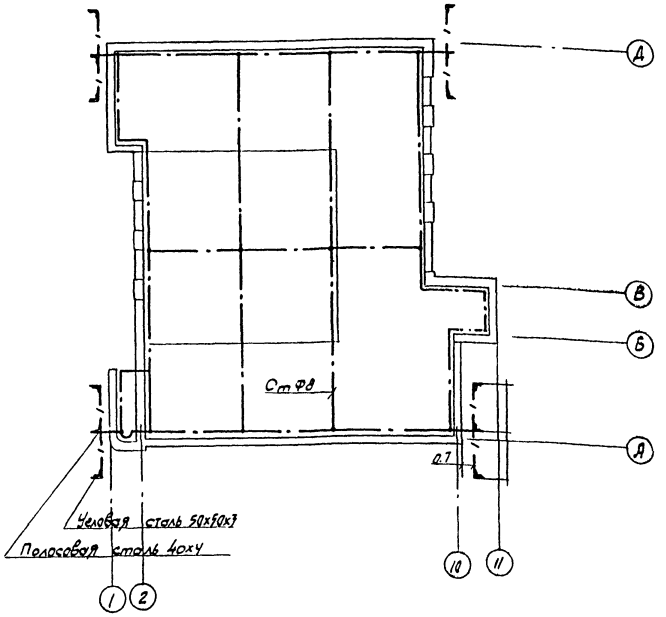

Таблица выбора заземлителей

Грунт	Удельные сопротивления грунта ом·см.	Заземлитель состоящий из уголков, соединенных полосовой сталью	
		длина полосовой стали	колич. электродов
Глина	0.6·10⁴	—	1
Суглинок	1·10	3	2
Чернозем	2.10⁴	9	3
Супесок	4.10	12	4
Песок	7.10	18	5

Спецификация

N п/п	Условн. обозн.	Наименование	Ед-ца изм.	Количество
1	L	Угловая сталь 50х5х5; l=2.5м	м/кг	30/113.1
2	—·—	Полосовая сталь 40х4	"	24/30.24
3	—·—	Круглая сталь Ф8 мм	м	320
4		Металлический уголок 25х25х4; l=1.4	шт	4
5		Круглая сталь Ф10мм	м	60
6		Болт М8 с гайкой и шайбой	шт	4 59

Инв. N 7416/1

Изм.	Лист	N докум.	Подпись	Дата
Нжл. отд.		Шрага		
Вл. спец. эл.		Омельчук		
Рук. груп.		Казюн		
Разработ.		Кобзева		
Проверил		Козюн		

ТП 264-12-169 ЭЛ

Сельский клуб со зрительным залом на 200мест

Лит	Лист	Листов
Р	10	23

Молниезащита здания клуба

Госстрой УССР Укр.НИИПрофсельстрой г. Киев

Инв. N подл. | Подпись дата

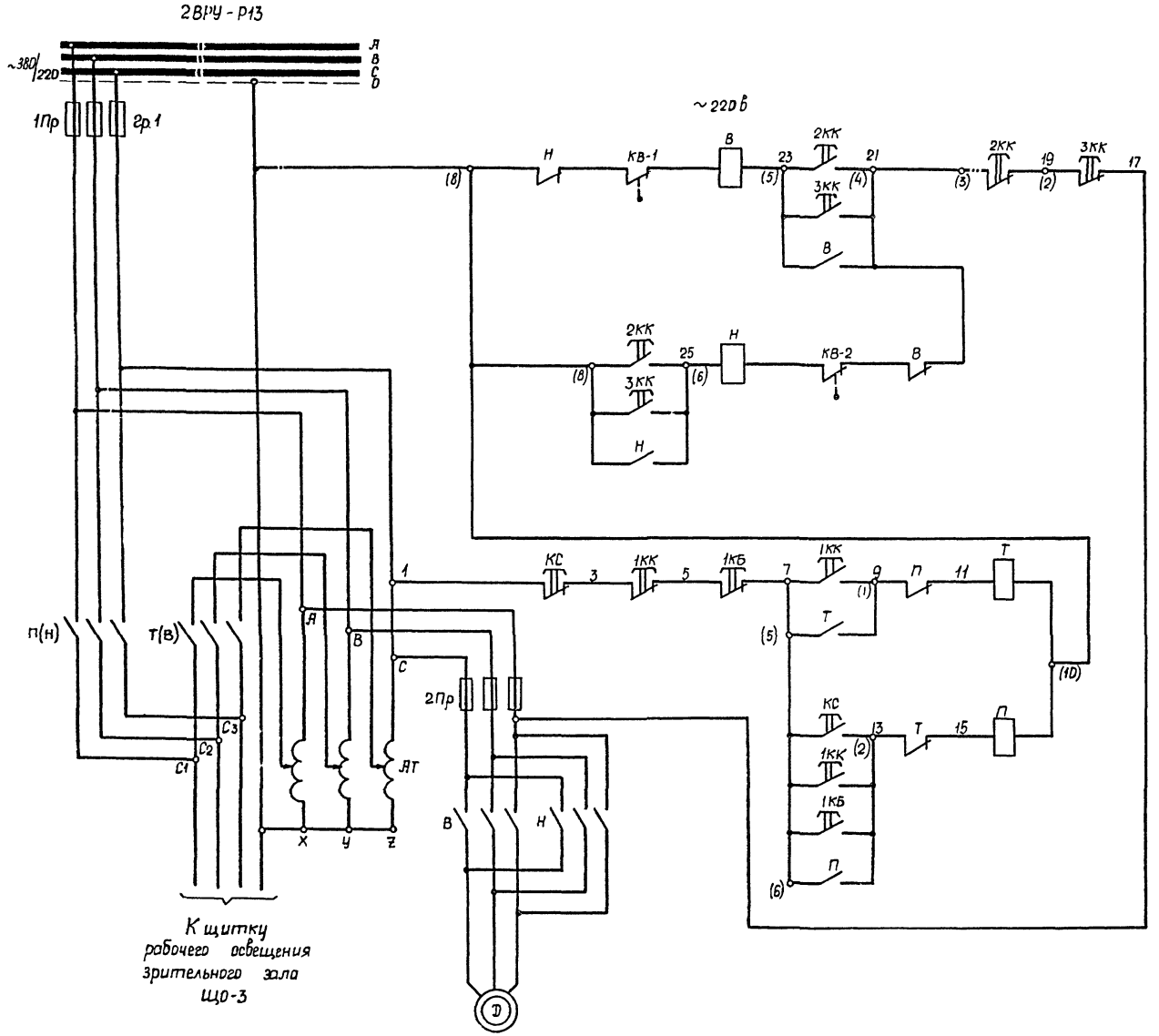

Примечания:

1. Управление рабочим освещением зрительного зала осуществляется: из кинопроекционной кнопкой ПКЕ-222-3У3(1КК) и с пультов дистанционного управления 55ПДУ (2КК,3КК) кинотехнологического оборудования; билетером кнопкой ПКЕ-722-2У3(КБ), со сцены кнопкой ПКЕ-722-2У3(КС).

Перечень электроаппаратуры						
Поз	Обозначение	Наименование	Тип	Кол-во	Техническая характеристика	Примеч.
		Щитовая				
	П(Н), Т(В)	Пускатель магнитный	ПМЕ-223	1	~380 В, 23а Uупр ~220В	
	1ПР	Предохранитель	ПН-2-100	3	Iн.в =30 А	на ВРУ Р13
	D	Электродвигатель	АОЛ-011/4	1	50 Вт, 380/220В	Темнитель света ТС-5М
	Ат	Автотрансформатор		1	380/220 В 10 КВА	
	В, Н	Реле промежуточное	РПТ-100	2		
	КВ-1 КВ-2	Выключатель конечный		2		
	2Пр	Предохранитель		3		
		Кинопроекционная				
	1КК	Пост управления кнопочный	ПКЕ-222-3У3	1	Надпись „темнитель-напрямую-стоп"	
	2КК,3КК	Пульт дистанционного управления	55 ПДУ	2	см. проект кинотехнологии	
		У билетера				
	КБ	Пост управления кнопочный	ПКЕ-722-2У3	1		
		На сцене				
	КС	Пост управления кнопочный	ПКЕ-722-2У3	1		

Инв. N 7416/I 60

Изм.	Лист	N докум.	Подпись	Дата
Нач. элот.		Шрага		1977
Гл. инж. пр.		Онельчук		
Рук. гр.		Орлович		
Разработ.		Рудь		
Проверил		Орлович		

ТП 264-12-169 ЭЛ

Сельский клуб со зрительным залом на 200 мест

Лит	Лист	Листов
Р	11	23

Управление рабочим освещением зрительного зала. Принципиальная электрическая схема.

Госстрой УССР Укрниипгражданселстрой

Схема управления аварийным освещением

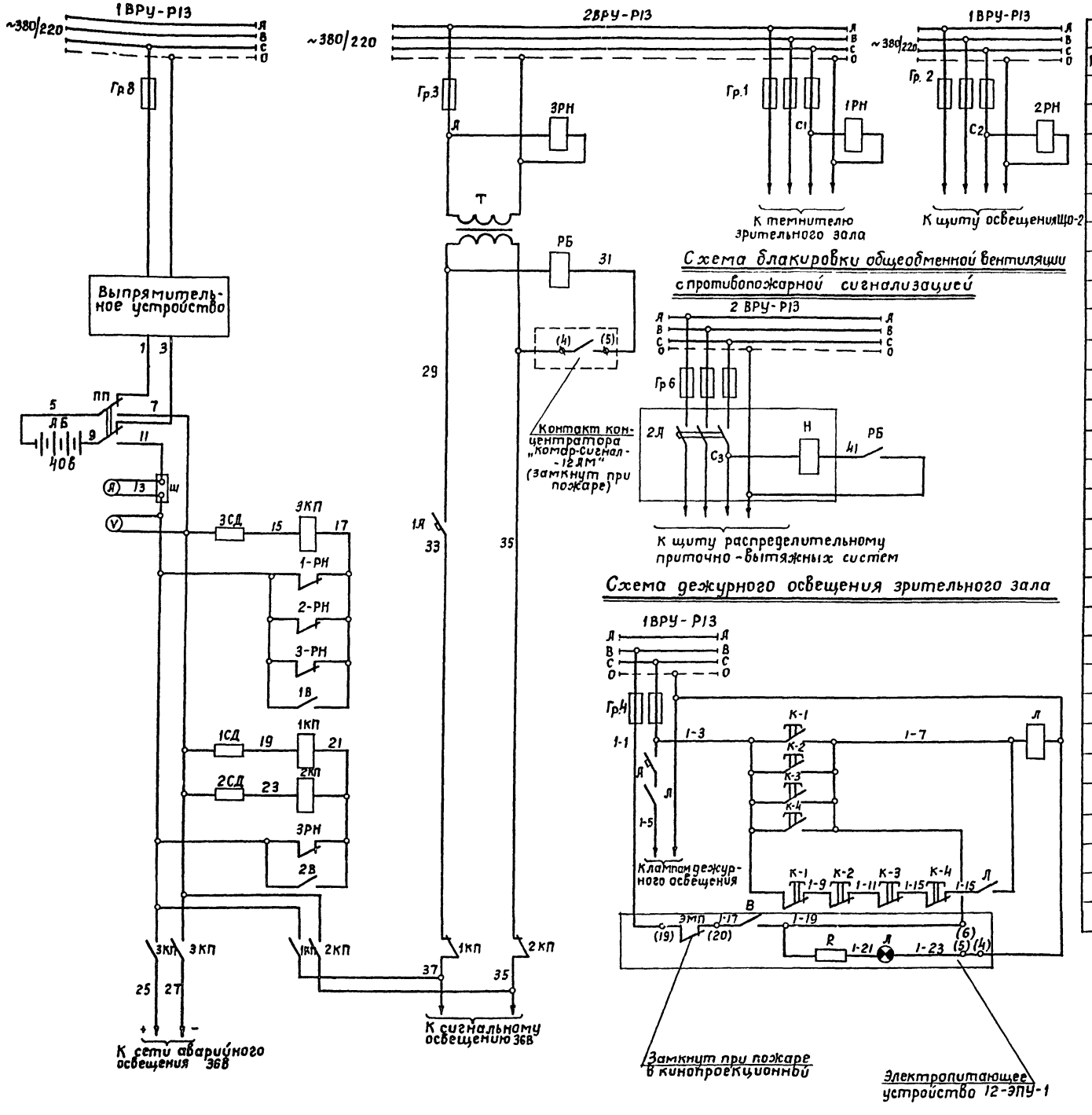

Схема блокировки общеобменной вентиляции с противопожарной сигнализацией

Схема дежурного освещения зрительного зала

Перечень электроаппаратуры

Поз.	Обозначение	Наименование	Тип	Кол-во	Техническая характеристика	Примечание
		В шкафу аварийного освещения				
	1А	Автоматический выключатель однополюсный	А3161	1	Iр = 25А	
	1СД÷3СД	Сопротивление трубчатое	ПЭ-15	3	R=10ом P=15вт	
	V	Вольтметр постоянного тока	М-325	1	Шкала 0÷50в	
	А	Амперметр постоянного тока	М-325	1	Шкала 0÷75А	Сшунтом 75шс
	1В÷2В	Пакетный выключатель	ПВМ-1-10	2	Vн=250в; Iн=10А	
	ПП	Пакетный переключатель	ППМ-2-60/Н2	1	Vн=250в Iн=60А	
	1КП-2КП	Контактор двухполюсный	КПД-131	2	V=24в; Iн=60А 1-3К+1-РК	
	3КП	Контактор двухполюсный	КПД-121	1	V=24в; Iн=60А 23К	
	1РН÷3РН	Реле электромагнитное универсальное	РПУ-2-36-040	3	V=220в 4РК	
	РБ	То же	РПУ-2-362003	1	V=36в 23К	
		В кинопроекционной				
	К-1, К-2	Пульт дистанционного управления	55ПДУ	2	см. проект кинотехнологии	
	ЭПУ	Электропитающее устройство	12ЭПУ-1	1		
		На сцене				
	К-3	Пост управления кнопочный	ПКЕ-722-2У3	1		
		В аккумуляторной				
	АБ	Батарея аккумуляторная	4НЖ-60	8	Uн=5В С=60а/час	
		В щитовой				
	2А	Выключатель автоматический с дистанционным расцепителем	АЕ-2033-42	1		
	Т	Трансформатор понижающий	ТБС-2-1.6	1	220/36в N=380ва	
	ВУ	Выпрямительное устройство	ВСА-5А	1	~220в, Vпост=0÷65в Iпост=12А	
	А	Выключатель автоматический		1	Jр=0,36А	Комплектно ЯУ5101-03В2И
	Л	Пускатель магнитный	ПМЕ-111	1	Jн=10А	
	К-4	Блок-приставка	„Пуск" „Стоп"	1		

61

Инв. № 7416/I

Изм.	Лист	№ докум.	Подпись	Дата	ТП 264-12-169 -ЭЛ			
					Сельский клуб со зрительным залом на 200 мест			
Нач. эл. отд.		Шрага		1977		Лит.	Лист	Листов
Гл. инж. пр.		Омельчук				Р	12	23
Рук. гр.		Орлович						
Разраб.		Рудь			Управление аварийным и дежурным освещением. Блокировка общеобменной вентиляции с противопожарной сигнализацией. Принципиальные электрические схемы	Госстрой УССР УкрНИИПгражданстрой г. Киев		
Проверил		Орлович						

Альбом

Типовой проект

Согласовано:

Инв. № подл. | Подпись и дата

Фасад

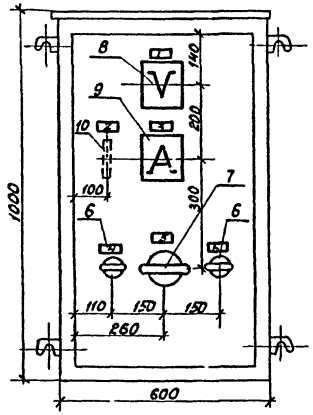

Задняя стенка
(вид со снятой дверью)

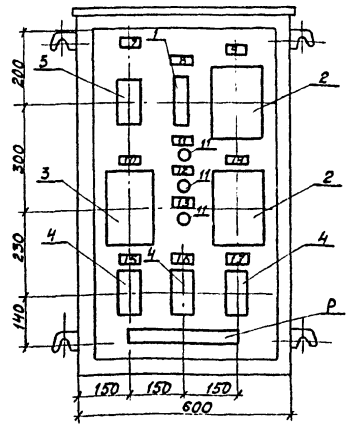

Примечание:

1. По данному чертежу изготовить один шкаф типа ПУЭН-10 глубиной 367мм.
2. Схему соединений см. лист ЭЛ-15.
3. Принципиальную схему см. лист ЭЛ-13.

Таблица технических данных электрооборудования

Поз.	Панель	Обозначение по схеме	Наименование	Кол.	Тип	Номин. данные цепей: Главной V_1 в	Главной J_a	Упр. V_1 в	Данные по заказу и дополнительные технические данные	Примечание
1		А	Выключатель автоматический	1	А-3161	220			Однополюсный	
2		1-КП 2-КП	Контактор постоянного тока	2	КПД-131	110	60	24	Двухполюсный 1зк; 1-рк	
3		3-КП	Контактор постоянного тока	1	КПД-121	110			Двухполюсный 2-3к	
4		1РН 2РН 3РН	Реле электромагнитное универсальное	3	РПУ-2-360403	220			4р. конт.	
5		РБ	Реле электромагнитное универсальное	1	РПУ-2-362003	36			2з конт.	
6		1В 2В	Выключатель пакетный	2	ПВМ1-10	250	10		Однополюсный	
7		ПП	Переключатель пакетный	1	ППМ2-60/Н2	250	60		Двухполюсный	
8		V	Вольтметр постоянного тока	1	М-325				Шкала 0÷50В	
9		А	Амперметр постоянного тока	1	М-325				Шкала 0÷75А	
10		Ш	Шунт	1	75шс					
11		1СД 2СД 3СД	Резистор проволочный	3	ПЭ-15				15вт; R=10ом	

Перечень надписей в рамках

Панель	Надпись	Обозн. по схеме	Место надписи	Текст надписи	Примечание
	1	V	Табличка	Сеть аварийного освещения	
	2	Ш	—"—	Шунт амперметра	
	3	А	—"—	Сеть аварийного освещения	
	4	1В	—"—	Аварийное освещение „Вкл.-Откл."	
	5	ПП	—"—	Аккумуляторная батарея „Подзаряд – Работа"	
	6	2В	—"—	Сигнальное освещение „Вкл.-Откл."	
	7	РБ	—"—	Блокировка при пожаре РБ	
	8	А	—"—	Сигнальное освещение	
	9	1КП	—"—	1КП	
	10	3КП	—"—	3КП	
	11	1СД	—"—	1СД	
	12	2СД	—"—	2СД	
	13	3СД	—"—	3СД	
	14	2КП	—"—	2КП	
	15	1РН	—"—	Контроль напряжения 1РН	
	16	2РН	—"—	Контроль напряжения 2РН	
	17	3РН	—"—	Контроль напряжения 3РН	

62
инв. N 7416/I

Изм.	Лист	N документ	Подпись	Дата
Нач. эл. отд.		Шрага		1977
Гл. инж. пр.		Омельчук		
Рук. гр.		Орлович		
Разраб.		Рудь		
Провер.		Орлович		

ТП 264-12-169 ЭЛ

Сельский клуб со зрительным залом на 200 мест.

Лит.	Лист	Листов
Р	13	23

Шкаф аварийного освещения. Общий вид.

Госстрой УССР
Укрниипгражданселькстрой

Альбом

Типовой проект

согласовано:

Инв. N подл. | Подпись и дата

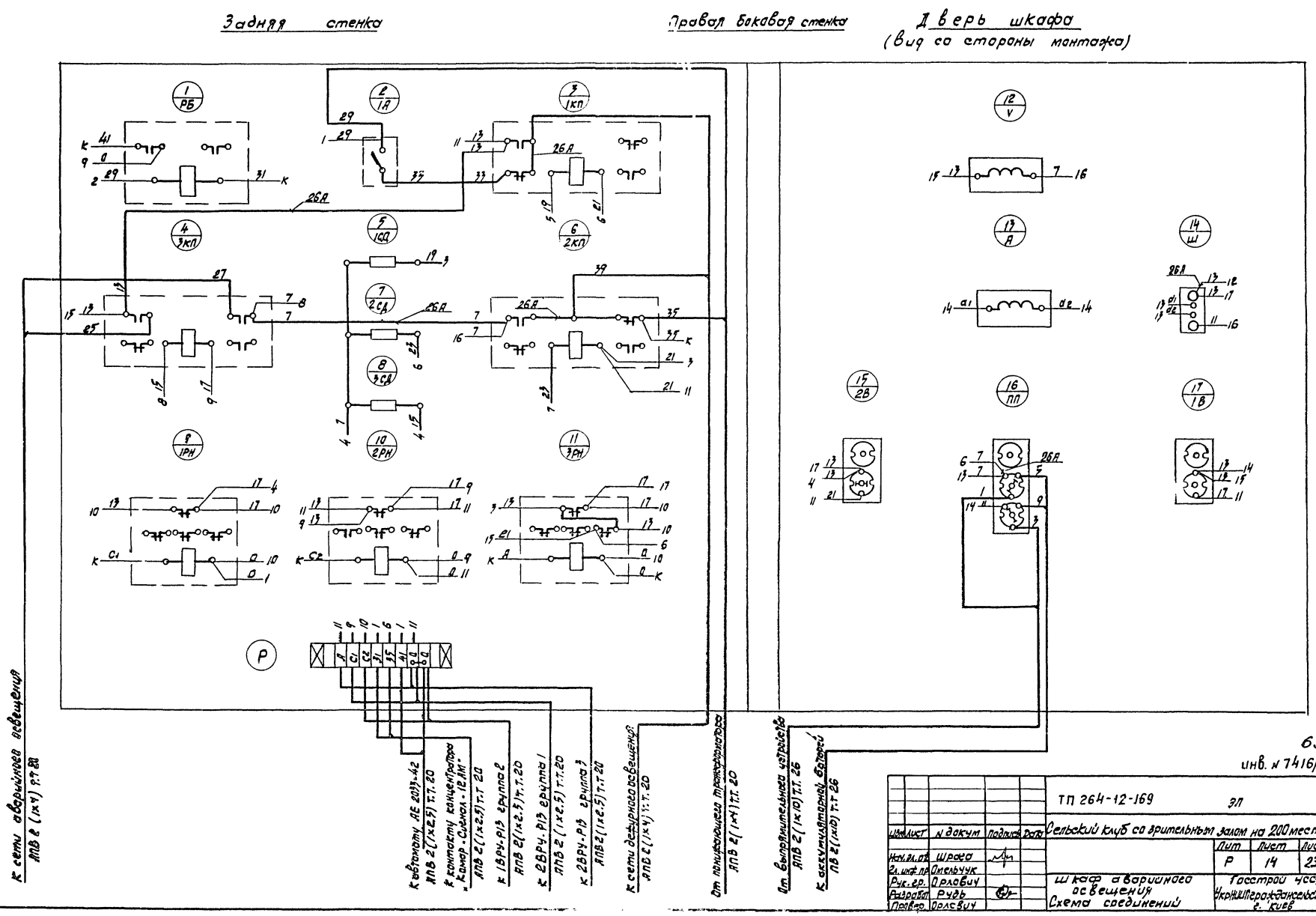

63

инв. № 7416/I

				ТП 264-12-169	ЭЛ
Изм.	Лист	№ докум.	Подпись	Дата	Сельский клуб со зрительным залом на 200 мест
Нач. эл. отд.		Шрага			Лит. Р / Лист 14 / Листов 23
Гл. инж. пр.		Омельчук			
Рук. гр.		Орлович			Шкаф аварийного освещения. Схема соединений
Разработ.		Рудь			Госстрой УССР Укрниипроэкспедстрой г. Киев
Провер.		Орлович			

Согласовано

Альбом

Типовой проект

Инв. № подл. | Подпись и дата

Типовой проект Альбом

Принципиальная схема управления лебедкой антрактно-раздвижного занавеса

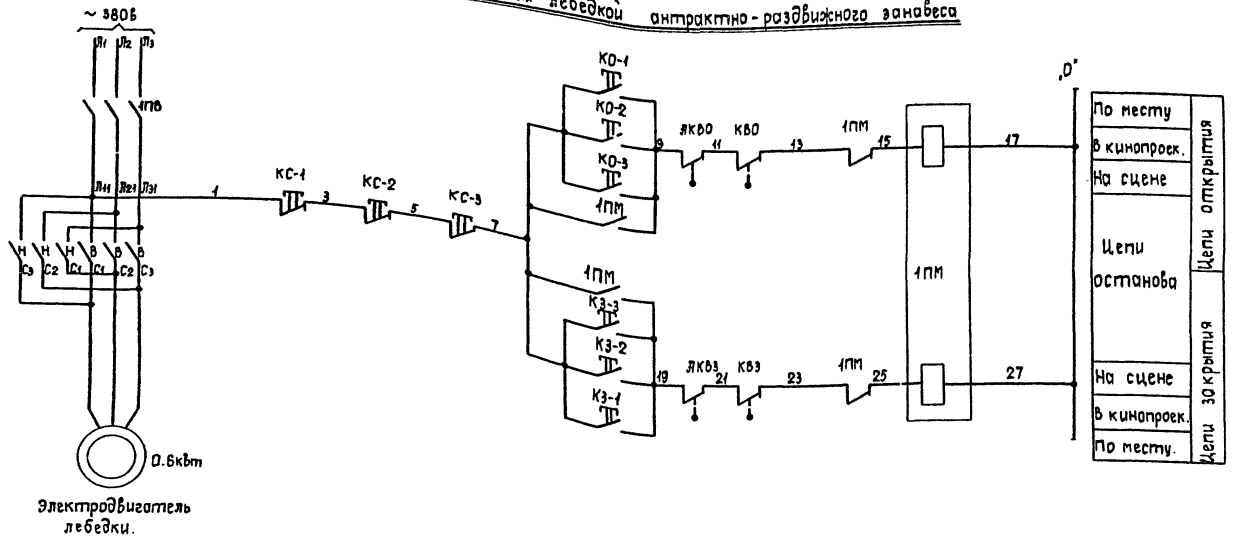

Принципиальная схема управления лебедкой занавеса окон.

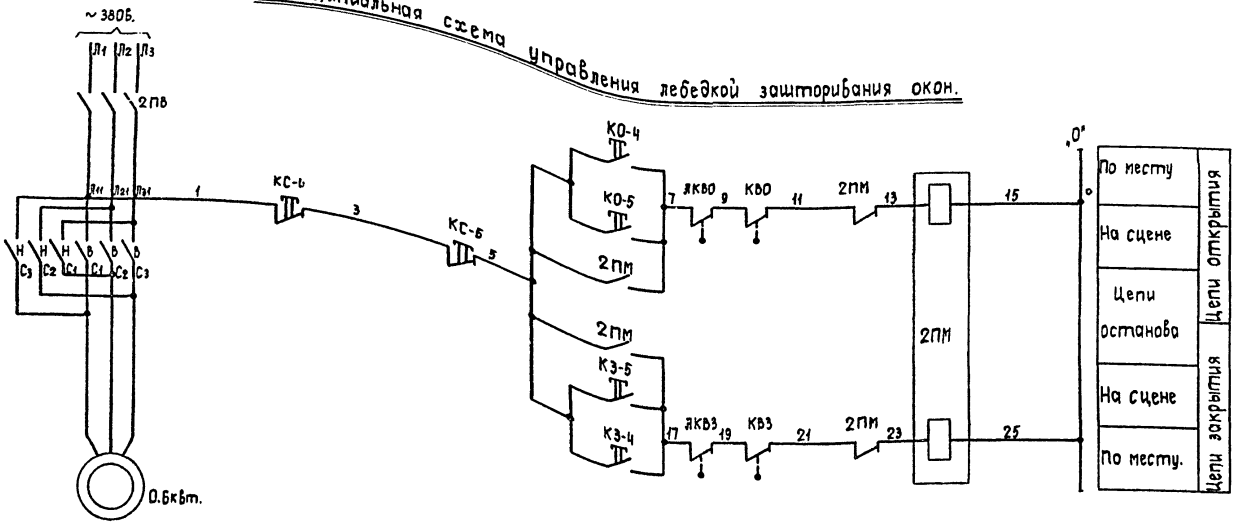

Примечание.

1. Управление антрактно-раздвижным занавесом осуществляется со сцены кнопкой ПКЕ-223-3У3 (КС-3; КО-3; КЗ-3) и из кинопроекционной кнопкой ПКЕ-222-3У3 (КС-2; КО-2; КЗ-2).
2. Управление лебедкой механизма зашторивания окон осуществляется со сцены кнопкой ПКЕ-222-3У3 (КС-5; КО-5; КЗ-5).
3. Ограничение хода занавеса ЯРЗ и зашторивания окон при его закрывании и открывании производится контактами микровыключателей КВЗ; КВО, а аварийная остановка занавеса микровыключателями ЯКВО, ЯКВЗ входящими в комплект командоаппарата лебедок.

Перечень электроаппаратуры.

Поз.	Обозначение	Наименование	Тип	Кол.	Техническая характеристика	Примеч
		По месту у лебедок механизма МПЗ-1.				
	1ПМ 2ПМ	Пускатель магнитный защищенного исполнения реверсивный.		2		Комплектно с МПЗ-1.
	КС-1 КС-4 КО-1 КО-4 КЗ-1 КЗ-4	Кнопочная станция 3Е-штифтовая защищенного исполнения		2		
	КВЗ, КВО ЯКВЗ, ЯКВО	Микровыключатель		4		
	1ПВ 2ПВ	Выключатель пакетный герметический.	ГПВМЗ-10	2	Ja=10a	
		В помещении кинопроекционной.				
	КО-2 КС-2 КЗ-2	Пост управления кнопочный в защищен. исполнении.	ПКЕ-222-3У3	1	~500В I=6a.	
		На сцене				
	КС-3; КС-5 КО-3; КО-5 КЗ-3; КЗ-5	Пост управления кнопочный 3Е штифтовой в защищенном исполнении.	ПКЕ-222-3У3	2	~500В. I=6a	

64

инв. № 7416/1

					ТП 264-12-169		ЭЛ
					Сельский клуб со зрительным залом на 220 мест.		
Изм.	Лист	№ докум.	Подпись	Дата			
Нач. отд.		Шрага		1977		Лит.	Лист	Листов
Гл. инж. пр		Омельчук				Р	15	23
Рук. гр.		Орловин						
Разработал		Рудь			Управление лебедками антрактно-раздвижного занавеса и зашторивания окон. Принципиальные электрические схемы.	Госстрой УССР Укрниипроектсельстрой г. Киев.	
Проверил		Орловин.					

Согласовано:

Инв. № подл. | Подпись и дата

Принципиальная схема управления электрофицированной задвижкой

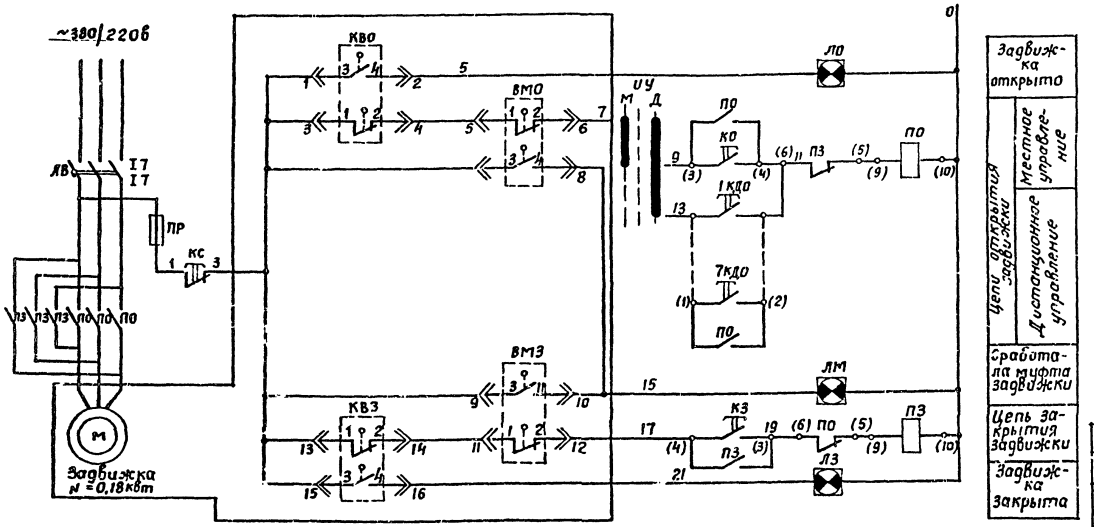

Состав проекта автоматизации пожарной задвижки

№№ п/п	Наименование листа	Марка
1	Принципиальная электрическая схема	АВК-1
2	Пульт управления Общий вид. Схема соединений	АВК-2
3	Схема внешних соединений План трубных проводок	АВК-3

Примечания:

1. Проектом предусмотрено управление электрофицированной задвижкой местное и дистанционное.
   Выбор режима производится избирателем Управления ИУ с пульта управления.
2. Местное управление предусмотрено с пульта управления
3. Дистанционное управление предусмотрено кнопкой ПКЕ-212-1, расположенной у пожарных кранов.

Перечень электроаппаратуры

Поз	Обозначение	Наименование	Тип	Кол	Техническая характеристика	Примечание
		Пульт управления ПУЭН-5				
	АВ	Автоматический выключатель	АК-63-3МГ	1	Jр = 1.6А	
	ПО ПЗ	Пускатель магнитный реверсивный	ПМЕ-113	1	Jнз=1.25А	
	ПР	Предохранитель	ПРС-6-П	1	Jпл.вст.=2А	
	ИУ	Универсальный переключатель с рукояткой ревельверного типа	УП-5311-С225	1		
	КО; КС; КЗ	Пост управления кнопочный	ПКЕ-112-3У3	1		Открыто стоп закрыто
	ЛО; ЛМ; ЛЗ	Табло световое с лампой типа РНЦ-220/10	ТСМ	3	220в	
		Аппаратура по месту				
	1КДО÷7КДО	Пульт управления кнопочный	ПКЕ-212-1У3	7		65

инв. № 7416/1

Изм	Лист	№ докум	Подпись	Дата
Нач. зд.		Шрага		1977
Гл. инж.		Омельчук		
Рук. гр.		Орлович		
Разраб.		Рудь		
Проверил		Орлович		

ТП 264-12-169 -АВК

Сельский клуб со зрительным залом на 200 мест

Лит.	Лист	Листов
Р	1	3

Автоматизация пожарной задвижки. Принципиальная электрическая схема

Госстрой УССР Укрмиинтеражконсельстрой г.Киев

Альбом

Типовой проект

Согласовано

Инв. № подл. | Подпись и дата

Типовой проект Альбом

Согласовано:

Инв. № подл. | Подпись и дата

Общий вид

м1:10

Вид спереди
Дверь не показана

Дверь шкафа
Вид спереди

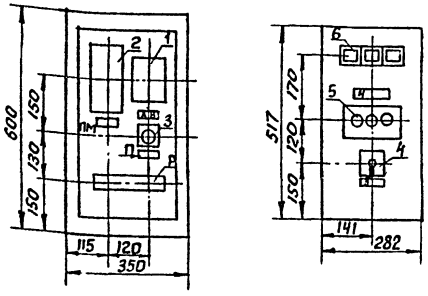

1. По данному чертежу изготовить один шкаф типа ПУЭН-5 глубиной 267мм

Перечень надписей в рамках

Панель	Надпись	Обозначение по схеме	Место надписи	Текст надписи	Примечание
	1	ЛО	Табло	Задвижка - открыта	
	2	ЛМ	—"—	Сработала муфта предельного момента	
	3	ЛЗ	—"—	Задвижка закрыта	
	4	КО КС КЗ	Табличка	Откр. - Стоп - Закрыть	
	5	УУ	—"—	Избиратель	
			На ключе	Местное - О - Дистанционное	

Схема соединений

Шкаф со снятой дверью
(вид спереди)

Дверь шкафа
(вид сзади)

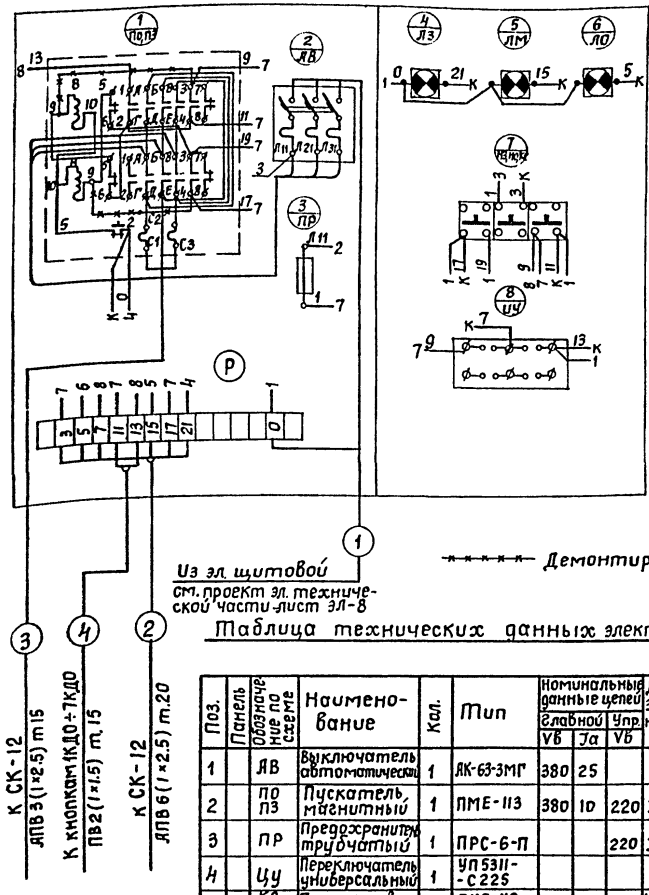

Таблица технических данных электрооборудования

Поз.	Панель	Обозначение по схеме	Наименование	Кол.	Тип	Номинальные данные цепей главной Vв	Iа	Упр Vв	Данные по заказу и дополнительные технические данные	Примечание
1		ЯВ	Выключатель автоматический	1	АК-63-3МГ	380	25		Iр = 1,6 А	
2		ПО ПЗ	Пускатель магнитный	1	ПМЕ-113	380	10	220	Iн.э. = 1.25 А	
3		ПР	Предохранитель трубчатый	1	ПРС-6-П			220	Iп.в. = 2 А	
4		УУ	Переключатель универсальный	1	УП 5311-С225					
5		КО КС КЗ	Пост управления кнопочный	1	ПКЕ-112-3У3				Штифт "Стоп" красный	"Откр." "Стоп" "Закр."
6		ЛО ЛМ ЛЗ	Табло световое малое	3	ТСМ			220		66

инв. № 7416/1

Изм.	Лист	№ докум.	Подпись	Дата
Нач. эл. отд.		Шрага		
Гл. инж. пр.		Омельчук		
Рук. гр.		Орлович		
Разраб.		Рудь		
Пробер.		Орлович		

ТП 264-12-169 ЯВК

Сельский клуб со зрительным залом на 200 мест

Лит.	Лист	Листов
Р	2	3

Автоматизация пожарной задвижки. Пульт управления. Общий вид. Схема соединений

Госстрой УССР УкрНИИПроектсельстрой г. Киев

Задвижка электрофицированная 304 906бр

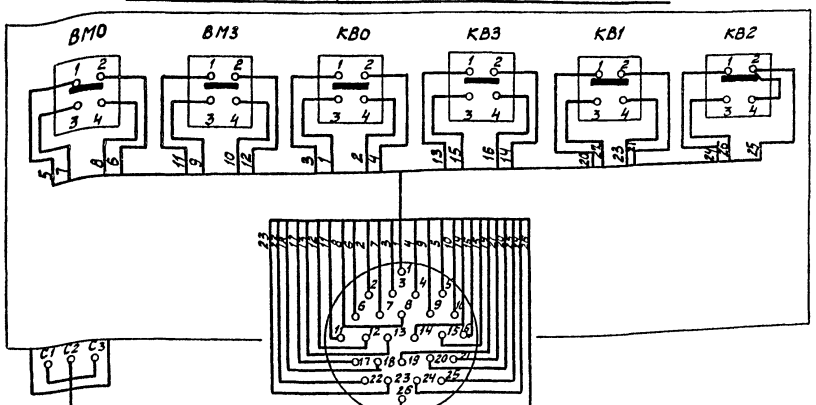

Выкопировка из плана подвала

М 1:50

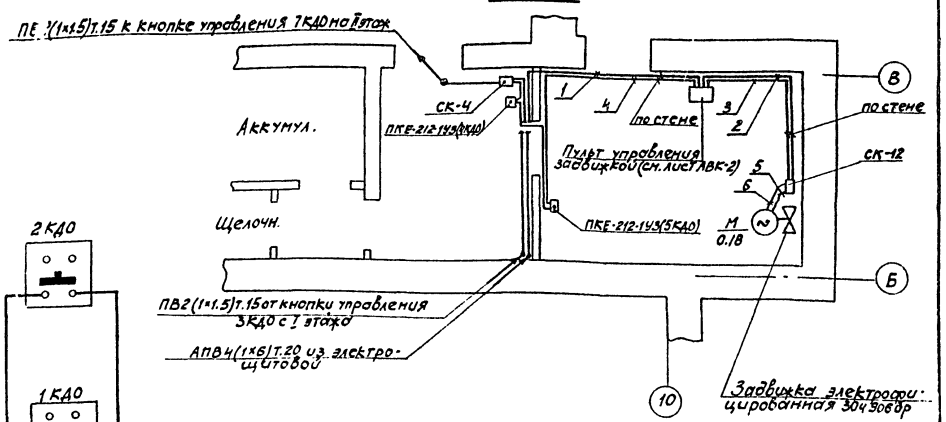

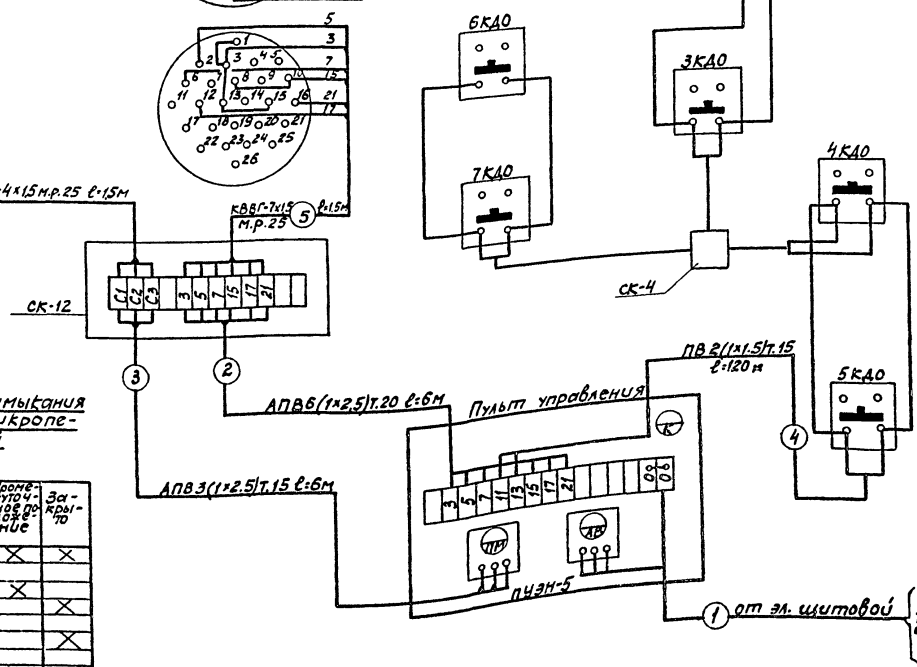

Диаграмма замыкания контактов микропереключателей

Обозначение	Контакты микропереключат.	Открыто	Промежуточное положение	Закрыто
КВ0	1-2		X	X
	3-4	X		
КВ3	1-2	X	X	
	3-4			X
КВ1	1-2	X		
	3-4			X
КВ2	1-2	X		
	3-4			
ВМ0	1-2		X	X
	3-4	X		
ВМ3	1-2	X	X	
	3-4			X

Спецификация

Поз.	Наименование	Марка тип, ГОСТ	Ед. изм.	К-во	Примечание
	Электрооборудование				
1	Пульт управления пожарной задвижкой	ПУЭН-5	шт.	1	см. лист АВК-2
2	Пост управления кнопочный	ПКЕ-212-1У3	шт.	7	
	Кабельная продукция, трубы и монтажные изделия				
1	Коробка соединительная	СК-12	шт.	1	
2	Коробка соединительная	СК-4	шт.	1	
3	Кабель контрольный с медными жилами в полихлорвиниловой изоляции сеч. 4×1.5 мм²	КВВГ	м	2	
4	Кабель контрольный с медными жилами в полихлорвиниловой изоляции сеч. 7×1.5 мм²	КВВГ	м	2	
5	Провод с медной жилой в поливинилхлоридной изоляции сеч. 1×1.5 мм²	ПВ	-"-	245	
6	Провод с алюминиевой жилой в поливинилхлоридной изоляции сеч. 1×2.5 мм²	АПВ	-"-	60	
7	Труба стальная электросварная с резьбой dн=26×1.8 мм	ГОСТ 10704-76	-"-	6	
8	Тоже, dн=18×1.5 мм	ГОСТ 10704-76	-"-	130	
9	Металлорукав гибкий негернетический Двн=28.5 мм	РЗ-Ц-Х	-"-	3	

67

Инв. № 7416/I

Изм.	Лист	№ докум.	Подп.	Дата
Н.к.эл.отд.		Шрага		1977
Гл.инж.пр.		Омельчук		
Рук.гр.		Орлович		
Разраб.		Рудь		
Провер.		Орлович		

ТП 264-12-169 АВК

Сельский клуб со зрительным залом на 200 мест

Лит.	Лист	Листов
Р	3	3

Автоматизация пожарной задвижки. Схема внешних соединений. План трубных проводок.

Госстрой УССР Укрмилпрагражданселькстрой г. Киев

7416/I

Альбом

Типовой проект

согласовано:

Инв. № подл. | Подпись и дата

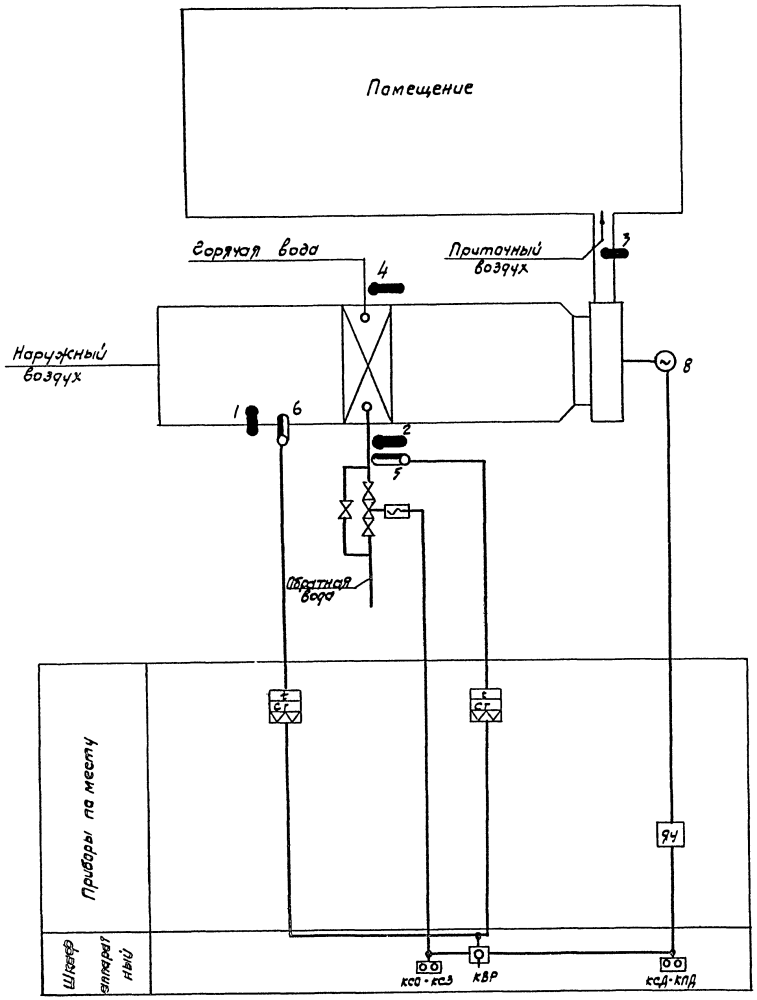

Пояснительная записка

Проектом предусмотрено:

а) местное деблокированное управление приточным вентилятором кнопкой на ЯУ;

б) Сблокированное управление со шкафа аппаратного ША в венткомере,

в) аварийное отключение приточного вентилятора при замораживании калорифера.

В проекте разработана защита калорифера от замораживания для приточных систем ПС-1, ПС-2 при работающем и неработающем вентиляторе.

В зимний период при неработающем вентиляторе и температуре воздуха перед калорифером ниже +3°С открывается соленоидный вентиль на обратном трубопроводе теплоносителя и закрывается при температуре выше +3°С

При нажатии кнопки „Пуск" в режиме „Зима" автоматически включается 3х минутный прогрев калорифера перед включением приточного вентилятора.

При работающем вентиляторе при понижении температуры теплоносителя в обратном трубопроводе ниже +30°С и температуре воздуха перед калорифером ниже +3°С вентилятор отключается.

Состав проекта

№№ п/п.	Наименование листа	Марка
1	Функциональная схема автоматизации Состав проекта.	АОВ-1
2	Принципиальная схема автоматизации	АОВ-2
3	Общий вид шкафа аппаратного. Монтажная схема	АОВ-3
4	Схема внешних соединений План сетей автоматики	АОВ-4
5	Спецификация приборов и средств автоматизации.	АОВ-5

Примечание:

1. Номера приборов соответствуют позициям спецификации на приборы и средства автоматизации.
2. Функциональная схема выполнена для приточной системы ПС-1, для системы ПС-2 схема аналогична.

68

Инв. № 7416/I

Изм.	Лист	N докум.	Подпись	Дата	ТП 264-12-169 АОВ			
					Сельский клуб со зрительным залом на 200 мест			
Нач. эл. отд.		Шраго				Лит	Лист	Листов
Рук. гр.		Орлович				Р	1	5
Разработ.		Березанская			Автоматизация приточных систем. Функциональная схема автоматизации Состав проекта	Госстрой УССР УкрНИИПерафдансельстрой г. Киев		
Проект.		Рудь						
Проверил		Орлович						

Копир

Альбом

Типовой проект

Инв. № подл. | Подпись дата

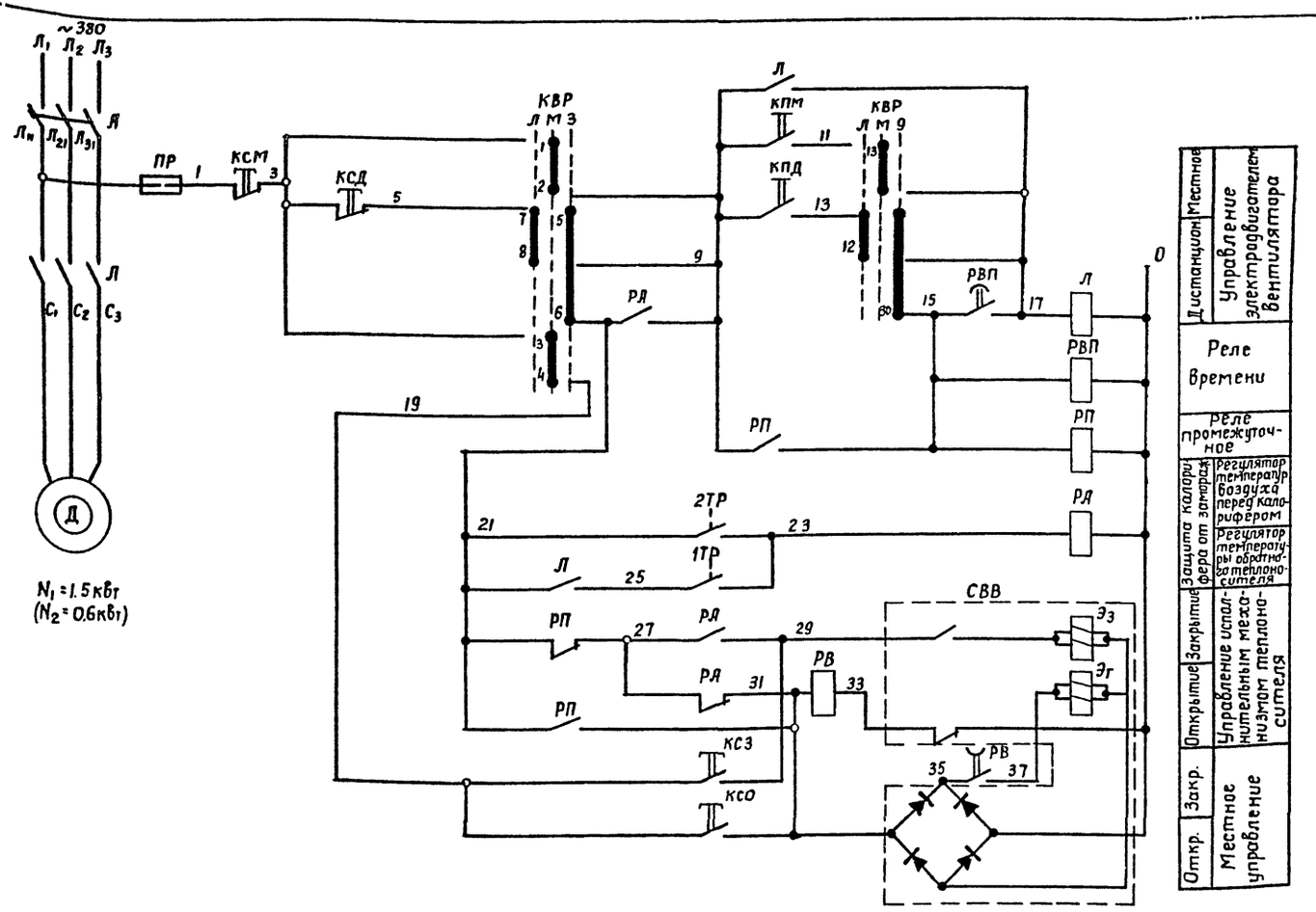

Примечание:

1. Данная схема выполнена для приточной системы ПС-1, для приточной системы ПС-2 схема аналогична.
В скобках указаны данные для приточной системы ПС-2

Перечень аппаратуры						
№№ п/п	Обозначен	Наименование	Тип	Кол.	технич. характеристика	Примеч.
Шкаф аппаратный						
1	РП; РЯ	Реле электромагнитное унифицированное	РПУГ-360523	2	~220в 2п. конт.	
2	РВП	Реле времени пневматическое	РВП22-3121-00У4	1	~220в	
3	РВ	То же	РВП22-3122-00У4	1	~220в	
4	1КПД-1КСД	Пост управления кнопочный	ПКЕ-612-2	1		
5	КСЗ; КСО	То же	ПКЕ-112-1	2		
6	КВР	Переключатель кулачковый с револьвер рукояткой	ПКУ-3-12С4018	1		
7	Пр	Предохранитель	ПРС-6-П	1	~220в 6а	
Ящик управления ЯУ5101-03В2Л (03В2-ж)						
1	Я	Выключатель автоматический	АЕ2036-Р	1	~500в	
2	Л	Пускатель магнитный	ПМЕ-111	1		
3	КПМ-КСМ	Блок-приставка „Пуск"-„Стоп"	3БКЕ сб.21-2 3БКЕ сб.23-4	1		
Приборы по месту						
1	1ТР	Устройство терморегулирующее дилотометрическое электрическое	ТУДЭ-2	1	0°С ÷ +100°С	
2	2Тр	То же	ТУДЭ-1	1	-30°С ÷ +40°С	
3	СВВ	Вентиль запорный с эл. магнитным прибором	15кч.877бр-СВВ	1		Заказ в сантехн. части проч.

Диаграмма замыкания контактов ключа выбора режима КВР

ПКУ-3-12С4018			
Соединение контактов	Способ фиксации. Положение рукоятки		
	-45°	0	+45°
1-2	—	×	—
3-4	—	×	—
5-6	—	—	×
7-8	×	—	—
9-10	—	—	×
11-12	×	—	—
13-14	—	×	—
15-16	×	—	×
	Лето	Местн.	Зима

Регулятор температуры 1ТР

ТУДЭ-2	
Обозначение контактов	Температура обратного теплоносителя
	0 +30°С +100°С

Регулятор температуры 2ТР

ТУДЭ-1	
Обозначение контактов	Температура воздуха перед калорифером
	-30°С +3°С +40°С

69
инв. № 7416/I

Изм	Лист	№ докум.	Подпись	Дата
Нач.эл.отд		Шрага		1977
Гл. инж.пр		Омельчук		
Рук. гр.		Орлович		
Разраб.		Рудь		
Провер.		Орлович		

ТП 264-12-169 - АОВ

Сельский клуб со зрительным залом на 200 мест

Лит.	Лист	Листов
Р	2	5

Автоматизация приточных систем. Принципиальная электрическая схема автоматизации

Госстрой УССР
УкрНИИПграждансельстрой
г. Киев

Копировал: [illegible] /Куц/

Альбом

Типовой проект

Согласовано:

Инв. № подл. | Подпись и дата

Общий вид шкафа аппаратного ША

Дверь шкафа (вид спереди) | Правая боковая стенка | Задняя стенка шкафа (вид со снятой дверью)

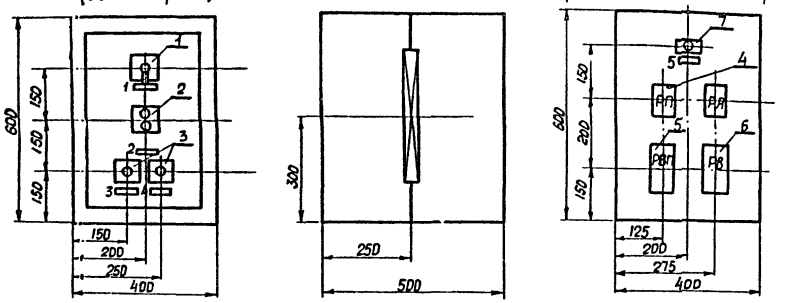

N	Надпись	Кол
1	Местный - Лето-Зима	1
2	Соленоидный вентиль на теплоносителе	1
3	Открыть	1
4	Закрыть	1
5	~220в	1

Примечание

1. Принципиальную схему автоматизации см. лист АОВ-2.
2. По данному чертежу изготовить два шкафа.

Монтажная схема шкафа аппаратного ША

Задняя стенка | Правая боковая стенка | Дверь шкафа

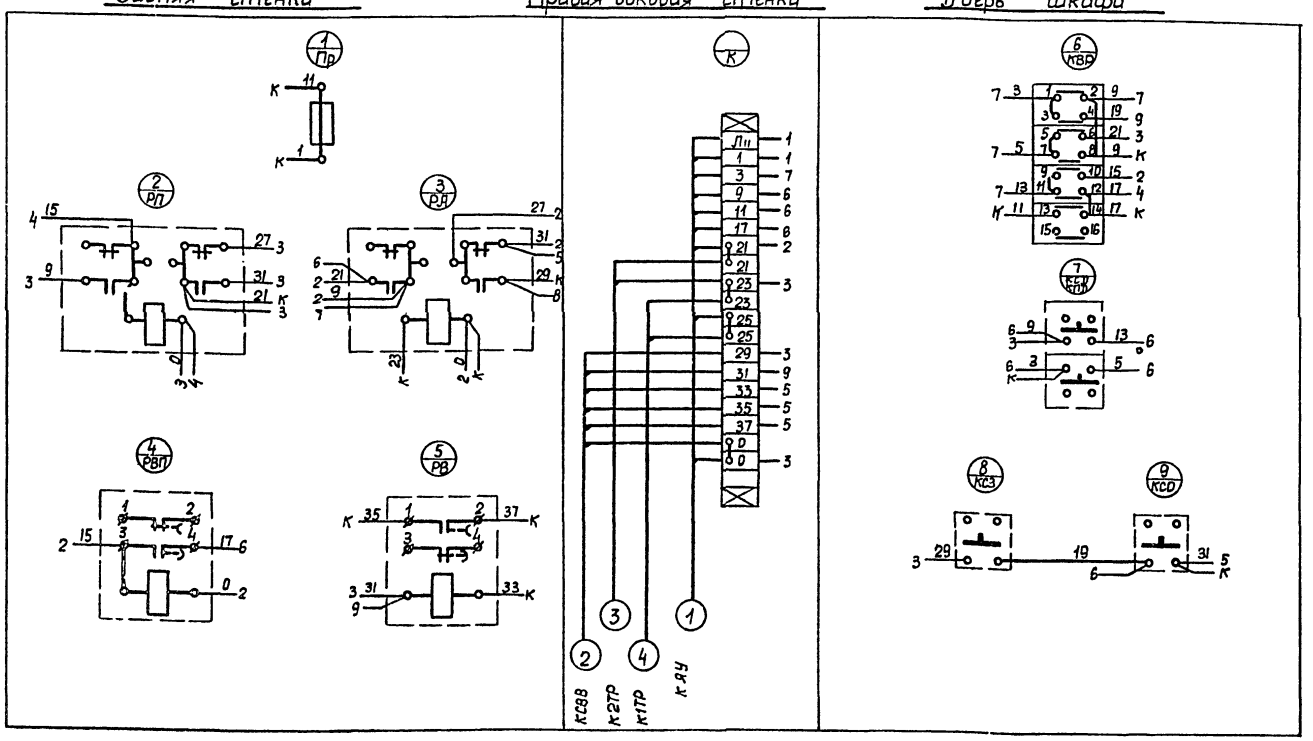

Перечень аппаратуры

Позиция	Наименование и тех. характеристика	Тип	Кол.	N установок черт.	Примеч.
1	Переключатель кулачковый с рукояткой револьверного типа	ПКУ-3-12С 4018	1		
2	Пост управления кнопочный двухштифтовый	ПКЕ-612-2	1		
3	То же, одноштифтовый	ПКЕ-112-1	2		
4	Реле электромагнитное унифицированное	РПУ2-360023	2		
5	Реле времени пневматическое	РВП 22-3121-00У4	1		
6	То же	РВП 22-3122-00У4	1		
7	Предохранитель	ПРС-6-П	1		

Спецификация

Поз	Обозначение	Наименование	Кол.	Примеч.
1	ЩШМ 600×400×500 ГОСТ 3244-68	Щит шкафной малогабаритный	1	
2	РПМ-55×20	Рамка для надписей	5	
3	РЗ-20	Рейка зажимов	1	
4	ПГВ	Провод гибкий с медной жилой сеч. 1×1,3мм²	50м	

70

инв. № 7416/I

Изм	Лист	N докум.	Подпись	Дата
Нач.эл.от.		Шрага		
Глинж.пр.		Онельчук		
Рук.гр.		Орловий		
Разработ.		Рудь		
Проверил		Орловий		

ТП 264-12-169 АОВ

Сельский клуб со зрительным залом на 200 мест

Лит	Лист	Листов
Р	3	5

Автоматизация приточных систем. Общий вид шкафа аппаратного. Монтажная схема

Госстрой УССР Укрниипражданселькстрой

Копировала Фишер

Альбом

Типовой проект

Согласовано

Инв. N подл. | Подпись и дата

Альбом

Типовой проект

Агрегат или аппарат	Терморегулятор	Терморегулятор	Вентиль на трубопроводе теплоносителя	Ящик управления
Параметр	Температура	Температура	Управление	Управление
Среда	Вода	Воздух	—	—
Место установки прибора	Обратный трубопровод теплоносителя	Камера калорифера	Обратный трубопровод теплоносителя	Венткамера
№ установочных чертежей				
№ поз. или условн. обозн.	5	6	СВВ	ЯУ

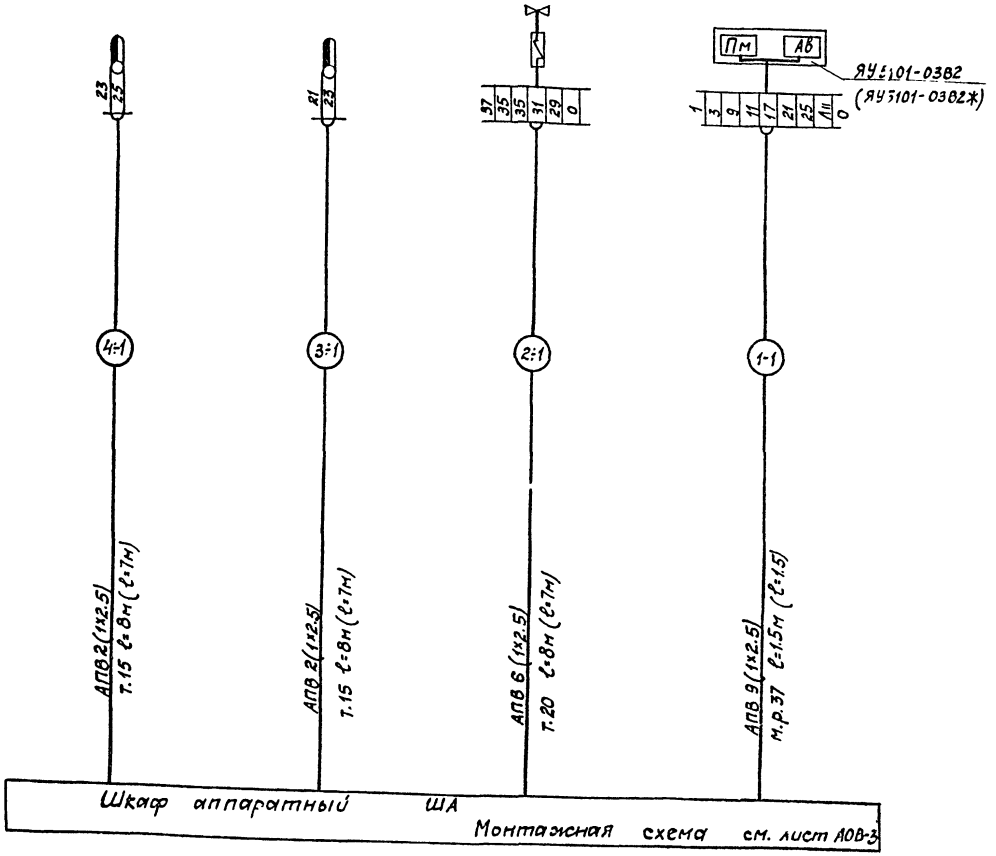

План венткамеры

М1:50

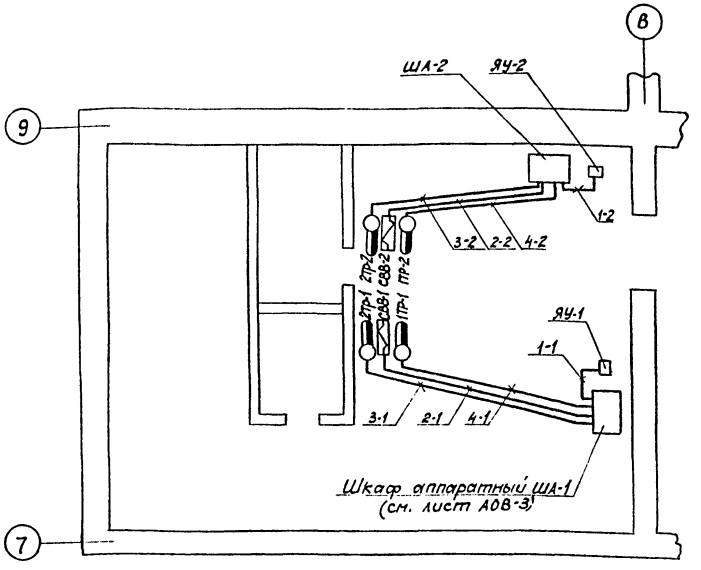

Спецификация

Поз.	Наименование	Размер Марка ГОСТ	Ед. изм.	К-во	Примеч.
1.	Провод с алюминиевыми жилами с полихлорвиниловой изоляцией сеч. 2.5мм²	АПВ ГОСТ 6323-71	м	185	
2.	Труба стальная электросварная ф20×1.6мм	ГОСТ 10704-76	м	30	
3.	То же, ф26×1.8мм	——— " ———	м	15	
4.	Рукав неметаллический негерметический Рбм=37мм	РЗ-Ц-Х	м	9	

Примечание:

1. Позиции приборов и средств автоматизации указаны по спецификации см. лист АОВ-5.
2. Данная схема внешних соединений выполнена для приточной системы ПС-1.
3. Для приточной системы ПС-2 схема аналогична, с соответствующей заменой индекса маркировки трасс „1" на „2".
4. В скобках указаны длины трубных трасс для приточной системы ПС-2.
5. Количество материалов указаные в спецификации даны для приточных систем ПС-1 и ПС-2.

Изм.	Лист	№ докум.	Подпись	Дата
Нач. отд.		Шрага		
Рук. гр.		Орлович		1977
Разраб.		Березанская		
Проект.		Рудь		
Провер.		Орлович		

ТП N264-12-169 - АОВ

Сельский клуб со зрительным залом на 200 мест

Лит.	Лист.	Листов
Р	4	5

Автоматизация приточных систем. Схема внешних соединений. План сетей автоматики.

Госстрой УССР Укрниигражданстрой

инв N 7416/1

71

Согласовано:

Инв. № подл. | Подпись и дата

NN позиций по функц.	Общесоюзный шифр изделия	Наименование параметра среда отвора импульса	Предельное значение параметра	Место установки	Наименование и характеристика	Тип модель	К-во по проекту: На I агрегат	К-во по проекту: На все агрегаты	Факт. треб. изделий (заполн. стройкой)	Завод-изготовитель	Стоимость по схеме: Един.	Стоимость по схеме: Общая	Примечание
1	2	3	4	5	6	7	8	9	10	11	12	13	14
1		Температура воздуха перед калорифером	-30°С + 35°С	Воздуховод перед калорифером	Термометр технический тип Б, угол 90°; N2, пределы измерения от -35°С до +50°С, длина верхней части 220мм, длина нижней части 450мм. Цена деления шкалы 0.5°С в оправе типа А по ГОСТ'у 3029-75	Б 90° N2-0.5 -220-450мм ГОСТ 2823-73	1	2		Клинский термометровый завод			
2		Температура обратного теплоносителя	70°С	Обратный трубопровод теплоносителя	Термометр технический тип А, N3, пределы измерения от 0°С до +100°С, длина верхней части 220мм, длина нижней части 160мм, цена деления шкалы 1°С, в оправе типа и по ГОСТ'у 3029-75	А N3-1а -220-160мм ГОСТ 2823-73	1	2		—"—			
4		—"—		Трубопровод горячей воды	—"— —"—	—"—	1	2		—"—			
3		Температура приточного воздуха		Воздуховод после вентилятора	Термометр технический типа Б, угол 90°, N1, пределы измерения от 0°С до 30°С длина верхней части 220мм, длина нижней части 450мм, цена деления шкалы 0.5°С в оправе типа А по ГОСТ'у 3029-75	Б 90° N1-0.5° -220-450мм ГОСТ 2823-73	1	2		—"—			
6		Температура воздуха перед калорифером	-30°С ÷ +35°С	Воздуховод перед калорифером	Терморегулирующее устройство дилатометрическое электрическое с размыкающимися контактами. Диапазон настройки от -30°С до +40°С	ТУДЭ-1	1	2		Завод „Тепло-автомат" г. Харьков			
5		Температура обратного теплоносителя	70°С	Обратный трубопровод теплоносителя	Терморегулирующее устройство дилатометрическое электрическое с размыкающимися контактами Диапазон настройки 0°С до +100°С	ТУДЭ-2	1	2		—"—			
7		Регулирование теплопроизводительности калорифера		Обратный трубопровод теплоносителя	Вентиль запорный фланцевый с электромагнитным приводом и электромагнитной защелкой Напряжение переменного тока 220в Диаметр условного прохода 25мм	15кч 877бр-СВВ	1	2		Ленинградский арматурный завод им. Лепсе			Учтен в технической части проекта

72
инв N 7416/I

Изм.	Лист	N докум.	Подпись	Дата
Нач. эл.		Шрага		1977
Рук. гр.		Орлович		
Разраб.		Березанская		
Провер.		Орлович		
Проект.		Рудь		

ТП 264-12-169 -А08

Сельский клуб со зрительным залом на 200 мест

Лит.	Лист	Листов
Р	5	5

Автоматизация приточных систем. Спецификация приборов и средств автоматизации

Госстрой УССР
Укрниипгражданселькстрой

7416/I

Инв. N подл. | Подпись и дата

Фасад

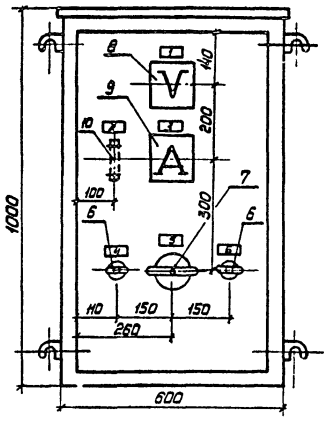

Задняя стенка
(вид со снятой дверью)

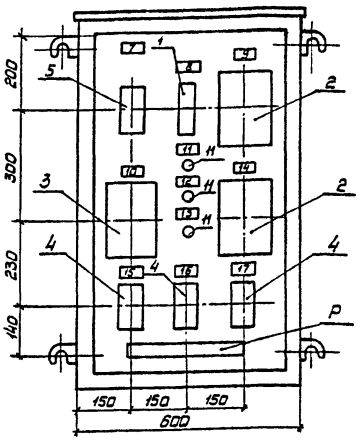

Примечание:

1. По данному чертежу изготовить один шкаф типа ПУЭН-10 глубиной 367 мм.
2. Схему соединений см. лист ЭЛ-17.

Изм	Лист	№ докум.	Подпись	Дата	ЭЛ
					Сельский клуб со зрительным залом на 200 мест
Нач. эл. отд.		Шрага			Лит. Р / Лист 16 / Листов 23
Гл. инж. пр.		Омельчук			
Рук. гр.		Орлович			Шкаф аварийного освещения. Общий вид
Разработ.		Рудь			Госстрой УССР Укрниипграждансельстрой г. Киев
Проверил		Орлович			

Поз.	Панель	Обозначение по схеме	Наименование	Кол.	Тип	Номин. данные цепей: главной V в	главной Z а	Упр. V в	Данные по заказу и дополнительные технические данные	Примечание
1		А	Выключатель автоматический	1	А-3161	220			Однополюсный	
2		1-КП 2-КП	Контактор постоянного тока	2	КПД-131	110	60	24	Двухполюсный 1 з.к. і 1-РК.	
3		3-КП	Контактор постоянного тока	1	КПД-121	110			Двухполюсный 2-3 К	
4		1РН 2РН 3РН	Реле электромагнитное универсальное	3	РПУ-2-360403	220			4 р конт.	
5		РБ	Реле электромагнитное универсальное	1	РПУ-2-362003	36			2 з конт.	
6		1В 2В	Выключатель пакетный	2	ПВМ 1-10	250	10		Однополюсный	
7		ПП	Переключатель пакетный	1	ППМ2-60/Н2	250	60		Двухполюсный	
8		V	Вольтметр постоянного тока	1	М-325				Шкала 0÷50В	
9		А	Амперметр постоянного тока	1	М-325				Шкала 0÷75 А	
10		Ш	Шунт	1	75 ШС					
11		1СД 2СД 3СД	Резистор проволочный	3	ПЭ-15				15Вт; R=10ом	

Изм.	Лист	№ докум.	Подпись	Дата	ЭЛ
					Сельский клуб со зрительным залом на 200 мест
Нач. эл. отд.		Шрага			Лит. Р / Лист 17 / Листов 23
Гл. инж. пр.		Омельчук			
Рук. гр.		Орлович			Шкаф аварийного освещения. Таблица технических данных электрооборудования
Разраб.		Рудь			Госстрой УССР Укрниипграждансельстрой г. Киев
Проверил		Орлович			

Панель	Надпись	Обозн. по схеме	Место надписи	Текст надписи	Примечание
	1	V	Табличка	Сеть аварийного освещения	
	2	Ш	—"—	Шунт амперметра	
	3	А	—"—	Сеть аварийного освещения	
	4	1В	—"—	Аварийное освещение „Вкл.-Откл."	
	5	ПП	—"—	Аккумуляторная батарея „Подзаряд-Работа"	
	6	2В	—"—	Сигнальное освещение „Вкл.-Откл."	
	7	РБ	—"—	Блокировка при пожаре РБ	
	8	А	—"—	Сигнальное освещение	
	9	1КП	—"—	1КП	
	10	3КП	—"—	3КП	
	11	1СД	—"—	1СД	
	12	2СД	—"—	2СД	
	13	3СД	—"—	3СД	
	14	2КП	—"—	2КП	
	15	1РН	—"—	Контроль напряжения 1РН	
	16	2РН	—"—	Контроль напряжения 2РН	
	17	3РН	—"—	Контроль напряжения 3РН	

73

инв.№ 7416/I

Изм.	Лист	№ докум.	Подпись	Дата	ТП 264-12-169 ЭЛ
					Сельский клуб со зрительным залом на 200 мест
Нач. эл. отд.		Шрага			Лит. Р / Лист 18 / Листов 23
Гл. инж. пр.		Омельчук			
Рук. гр.		Орлович			Шкаф аварийного освещения. Перечень надписей. Таблица
Разраб.		Рудь			Госстрой УССР Укрниипграждансельстрой г. Киев
Проверил		Орлович			

Копировал

Альбом

Типовой проект

Согласовано:

Инв.№ подл. | Подпись и дата

Задняя стенка

Правая боковая стенка

Дверь шкафа
(вид со стороны монтажа)

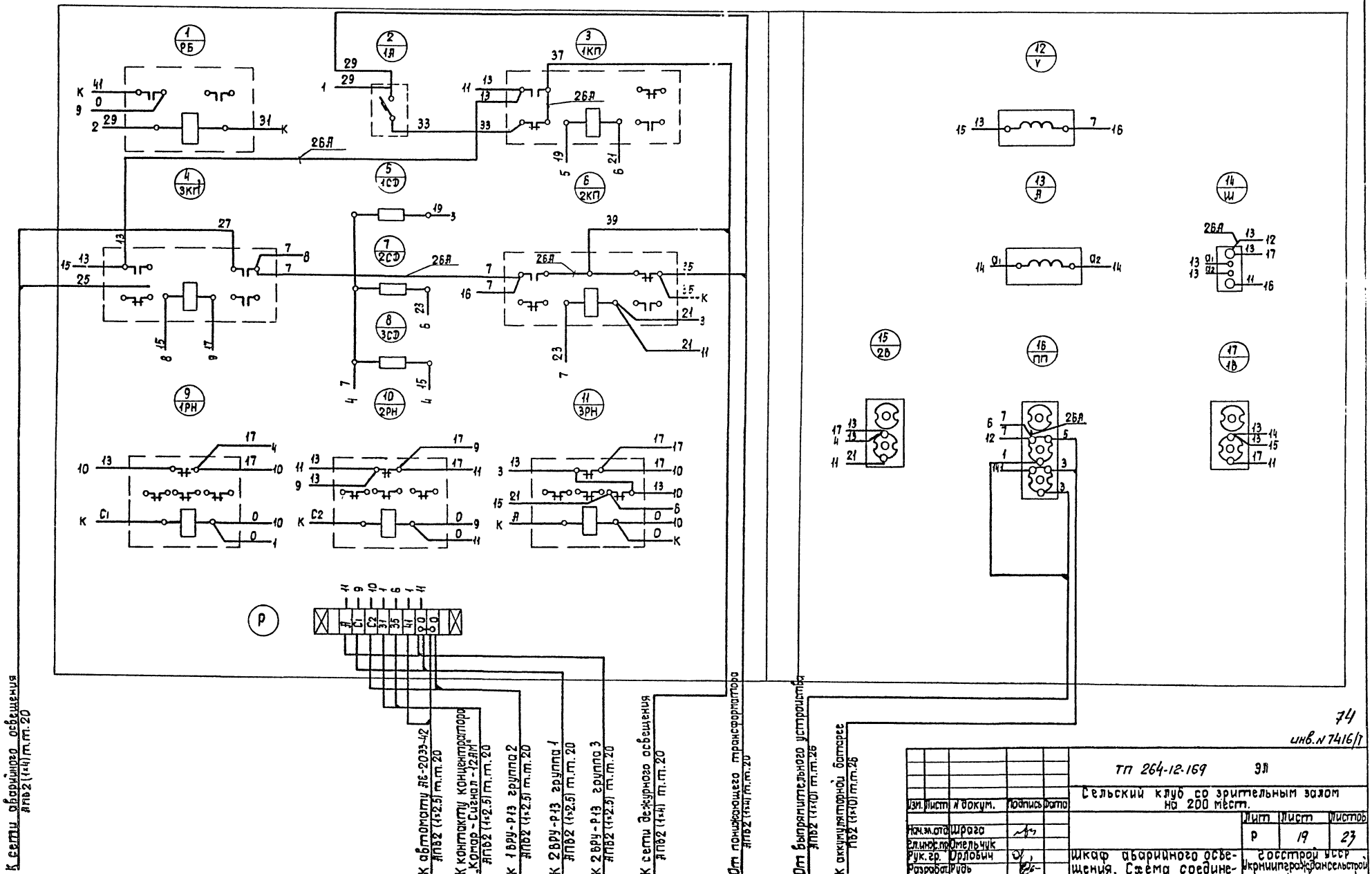

74

инв.№ 7416/1

Изм.	Лист	№ докум.	Подпись	Дата	ТП 264-12-169	ЭЛ
Нач.эт.отд		Шрага			Сельский клуб со зрительным залом на 200 мест.	
Гл.инж.пр.		Омельчук				
Рук.гр.		Орлович			Шкаф аварийного освещения. Схема соединений.	Лит. Р; Лист 19; Листов 23
Разработал		Рудь				Госстрой УССР Укрниипроектсельстрой г. Киев
Проверил		Орлович				

Копировал: [illegible]

М 1:10

Вид спереди
Дверь не показана

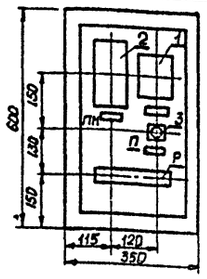

Дверь шкафа
Вид спереди

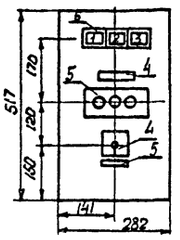

1. По данному чертежу изготовить один шкаф типа ПУЭН-5 глубиной 267мм.

Изм.	Лист	N докум.	Подпись	Дата
Нач.эл.отд		Шрага		
Гл.инж.пр		Омельчик		
Рук.гр.		Орловин		
Разраб.		Рудь		
Проверил		Орловин		

Сельский клуб со зрительным залом на 200 мест

Лит	Лист	Листов
Р	20	23

Автоматизация пожарной задвижки. Пульт управления. Общий вид.

Госстрой УССР Укрниигражданельстрой г. Киев

Позиция	Панель	Обозначение по схеме	Наименование	Кол.	Тип	Номинальные данные цепей (главной) Uв	Iэ	Uтр	Данные по заказу и дополнительные технические данные	Примечание
1		АВ	Выключатель автоматический	1	АК-63-МГ	380	25		Iр = 1.6А	
2		ПО ПЗ	Пускатель магнитный	1	ПМЕ-113	380	10	220	Iнэ = 1.25А	
3		ПР	Предохранитель	1	ПРС-6-П			220	Iп.в = 2А	
4		ИУ	Переключатель универсальный	1	УП 5314-С225					
5		КО КС КЗ	Пост управления кнопочный	1	ПКЕ-112-3У3				Штифт стоп - красный	"Откр." "Стоп" "Закр."
6		ЛО ЛМ ЛЗ	Табло светового	3	ТСМ			220		

Изм.	Лист	N докум.	Подпись	Дата
Нач.эл.отд		Шрага		
Гл.инж.пр		Омельчик		
Рук.гр.		Орловин		
Разраб		Рудь		
Проверил		Орловин		

Сельский клуб со зрительным залом на 200 мест

Лит	Лист	Листов
Р	21	23

Автоматизация пожарной задвижки Пульт управления. Технические данные электрооборудования. Таблица.

Госстрой УССР Укрниигражданельстрой г. Киев

Панель	Надпись	Обозначение по схеме	Место надписи	Текст надписи	Примечание
	1	ЛО	табло	Задвижка открыта	
	2	ЛМ	—"—	Сработала муфта предельного момента	
	3	ЛЗ	—"—	Задвижка закрыта	
	4	КО КС КЗ	таблички	Откр.-Стоп.-Закрыто	
	5	ИУ	—"—	Извиратель	
			на ключе	Местное-О-Дистанционное	

Изм.	Лист	N докум.	Подпись	Дата
Нач.эл.отд		Шрага		
Гл.инж.пр		Омельчик		
Рук.гр.		Орловин		
Разработал		Рудь		
Проверил		Орловин		

Сельский клуб со зрительным залом на 200 мест

Лит	Лист	Листов
Р	22	23

Автоматизация пожарной задвижки. Пульт управления. Перечень надписей. Таблица.

Госстрой УССР Укрниигражданельстрой г. Киев

Шкаф со снятой дверью (Вид спереди)

Дверь шкафа

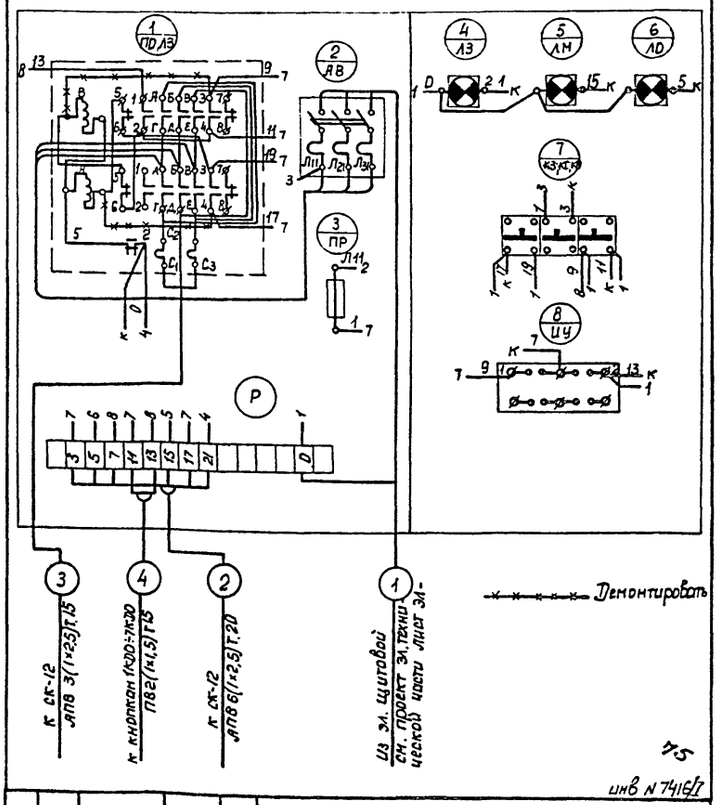

инв N 7416/7

ТП 264-12-169

Изм.	Лист	N докум.	Подпись	Дата
Нач.эл.отд		Шрага		
Гл.инж.пр		Омельчик		
Рук.гр.		Орловин		
Разработ		Рудь		
Провер		Орловин		

Сельский клуб со зрительным залом на 200 мест

Лит	Лист	Листов
Р	23	23

Автоматизация пожарной задвижки. Пульт управления. Схема соединений.

Госстрой УССР Укрниигражданельстрой г. Киев

Типовой проект

Альбом

Перечень чертежей.

№№ п/п	Наименование	Марка, лист.
1	Связь и сигнализация. Перечень чертежей.	
	Пояснительная записка.	СС-1
2.	Пояснительная записка.	СС-2
3.	Связь и сигнализация. Скелетная	
	схема. Условные обозначения.	СС-3
4.	Связь и сигнализация. Спецификация.	СС-4
5.	Связь и сигнализация I^го этажа.	СС-5
6.	Связь и сигнализация II^го этажа.	СС-6
7.	Шкаф слаботочных устройств.	СС-7

Пояснительная записка.

Слаботочная часть рабочих чертежей сельского клуба со зрительным залом на 200 мест разработана на основании утвержденного технического проекта и архитектурно-строительной части проекта.

Проектом предусматривается:

1. Телефонизация.
2. Электрочасофикация.
3. Радиофикация.
4. Телевидение.
5. Автоматическая пожарная сигнализация.

I. Телефонизация:

Телефонная сеть здания включается в телефонную сеть Министерства связи в соответствии с техническими условиями. Ввод в здание выполняется кабелем в асбестоцементной трубе диаметром 100 мм. предусматриваемой архитектурно-строительной частью проекта.

Емкость кабельного ввода - 5×2. Марка кабеля должна решаться проектом внешней связи.

Для подключения телефонных аппаратов на 1^м этаже в монтажном шкафу слаботочных устройств устанавливается телефонная распределительная коробка типа КРТП-10.

Абонентская проводка к телефонным аппаратам прокладывается в стояках и в трубах в подготовке пола проводом марки ТРП 1×2×0.5.

Телефонный стояк выполняется в стальной электросварной трубе.

Места установки телефонных аппаратов указаны на планах этажей.

II. Электрочасофикация.

Первичные электрочасы типа ПКЛ-3-24 устанавливаются в помещении кинопроекционной на 2^м этаже.

В помещениях сельского клуба устанавливаются вторичные электрочасы.

В качестве ответвительных коробок используются универсальные коробки типа УК-2П.

Электрочасовые проводки выполняются проводом марки ПРППМ 2×1.2 в трубах в подготовке пола и и скрыто под штукатуркой.

III. Радиофикация.

В здании сельского клуба оборудуется внутренняя распределительная сеть, которая подключается к радиотрансляционной сети Министерства связи.

На крыше здания устанавливается трубстойка типа РС-I габаритом 1.8м. Опорное крепление для установки трубстойки, предусматривается архитектурно-строительной частью проекта.

Вертикальная прокладка по стоякам выполняется проводом марки ПТПЖ 2×1.2 в стальной электросварной трубе. Распределительная сеть - в трубе в подготовке пола проводом ПТПЖ 2×1.2. В качестве оконечных устройств используются розетки с плоскими контактами типа У-86-РМ.

Радиорозетки устанавливаются в металлических подштукатурных коробках типа КП-4 с декоративной крышкой У-89-ЛМ.

Ответвительные универсальные коробки типа УК-2П размещаются на каждом этаже в шкафах слаботочных устройств, ограничительные типа УК-2С в местах ответвлений к комнатным проводкам трассы абонентских проводок и места установки громкоговорителей, типа 0.25 ГД-II приведены на планах этажей.

Звукофикация клуба предусматривается кинотехнологическим разделом проекта.

Согласовано

Инв. № докум. | Подпись и дата

7416/I

76
инв. № 7416/I

Изм.	Лист	№ докум.	Подпись	Дата	ТП 264-12-169 СС Сельский клуб со зрительным залом на 200 мест.	Лит.	Лист	Листов
Нач. отд.		Шрага					1	7
Гл. спец. зл.		Омельчук			Связь и сигнализация. Перечень чертежей. Пояснительная записка.	Госстрой УССР Укрниипераждансельстрой г. Киев.		
Рук. гр.		Петерук						
Разраб.		Бух						
Проверил		Петерук						

IV. Телевидение

Для приема телевизионных передач в здании оборудуется телевизионная сеть. На крыше устанавливаются телевизионные антенны АТВК.

Конструктивное выполнение антенн, в зависимости от числа принимаемых каналов и частотного диапазона, выбирается при привязке проекта.

Электрическое соединение антенн разных частотных диапазонов осуществляется в коробке фильтра сложения сигналов типа КФСТ-IV. Телевизионная сеть выполняется в стояке коаксиальным кабелем марки РК-75-4-15 с установкой распределительных коробок типа КРТ-6 в шкафу слаботочных устройств.

Для электропитания унифицированного телевизионного оборудования УТО переменным током напряжением 220в электрической частью проекта предусматривается установка штепсельной розетки.

V. Пожарная сигнализация

Настоящий раздел разработан на основании архитектурно-строительной части проекта, в соответствии с „Рекомендациями по применению электрической пожарной сигнализации" и техническими условиями ВМСН-14-73.

Система электрической пожарной сигнализации предназначена для централизованного обнаружения загорания и сообщения о месте его возникновения на пункт наблюдения.

Выносное сигнальное устройство устанавливается с фасадной стороны здания. Лампа на устройстве окрашивается в красный цвет. Система пожарной сигнализации работает круглосуточно.

В качестве приемного устройства в кассе на 1м этаже предусматривается установка концентратора малой емкости „Комар-Сигнал 12АМ."

Фиксирование сигналов осуществляется одновременным включением общестанционной лампы, номерных ламп, присвоенных каждому лучу, звонком и счетчиком. Предусмотрена возможность передачи сигнала тревоги на ПЦМ по телефонной паре.

Питание концентратора - от щита дежурного освещения, в случае пропадания напряжения, автоматически включается резервное питание от другого источника переменного тока через выпрямитель КВ-24м. Отключение общеобменной вентиляции и подключение к электрическому источнику питания предусмотрено электротехнической частью проекта. В качестве пожарных извещателей приняты датчики ДТЛ, устанавливаемые на потолке защищаемых помещений на расстоянии не более 2х метров от стенки и 4х метров между собой, с учетом размещения светильников по месту. Абонентские сети прокладываются проводом марки ППВС 2×1 скрыто под штукатуркой, в зрительном зале - в подвесном потолке в трубах проводом ТРП 1×2×0.5.

Общие указания

Работы по монтажу и эксплуатации слаботочных устройств и сетей должны выполняться в строгом соответствии с действующими правилами и нормами Министерства связи СССР.

Альбом

Типовой проект

согласовано:

Инв. № подл. | Подпись и дата

77
инв. N 7416/I

Изм.	Лист	N докум.	Подпись	Дата	ТП 264-12-169 СС			
					Сельский клуб со зрительным залом на 200 мест			
						Лит.	Лист	Листов
Нач. отд.		Шрага					2	7
Гл. спец.		Омельчук						
Рук. гр.		Тетерук						
Разраб.		Бух			Пояснительная записка	Госстрой УССР Укрниитгражданстрой		
Провер.		Тетерук						

7416/I

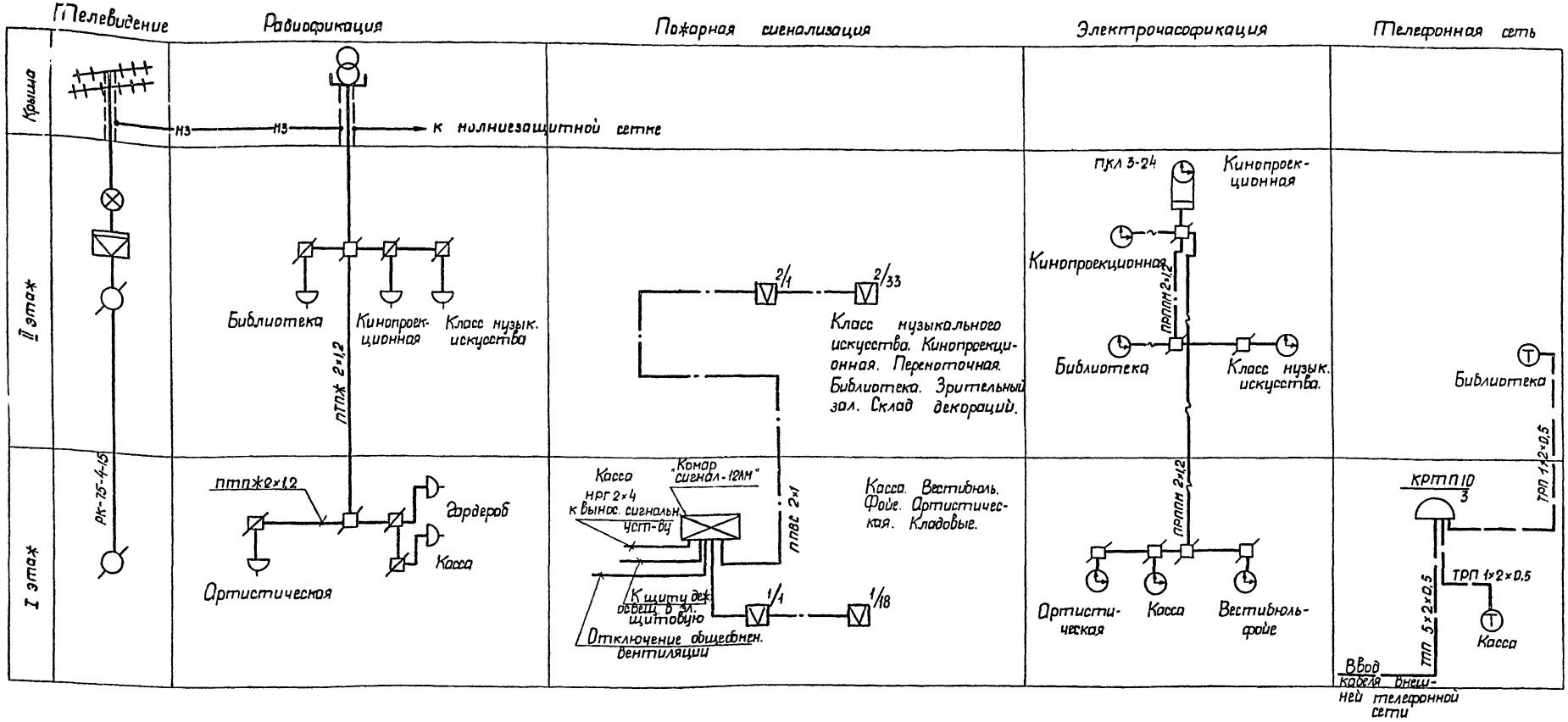

Условные обозначения

- Трубостойка радиотрансляционной сети
- Трансформатор абонентский
- Электропервичные часы
- Датчик тепловой
- Концентратор малой емкости
- Выносное сигнальное устройство
- Коробка ответвительная
- Антенны телевизионные приемные
- Коробка фильтра сложения телевизионных сигналов
- Унифицированное телевизионное оборудование в корпусе
- Электровторичные часы
- Телефонный аппарат АТС
- Розетка штепсельная радиотрансляционной сети
- Коробка распределительная телевизионная
- КРТП-10/3 — Коробка телефонная распределительная с указанием к-ва занятых пар
- Провода и кабели в стояке направляются сверху вниз или снизу вверх
- Коробка ответвительная (универсальная)
- Коробка ограничительная (универсальная)
- Труба стальная эл. сварная
- МЗ — Провод молниезащиты
- Кабель телевизионной сети и радиофикации
- Провод пожарной сигнализации
- Кабель телефонной сети
- Провод телефонной сети
- Провод электрочасовой сети

7416/I

Изм.	Лист	N докум.	Подпись	Дата
Нач. отд.		Шрага		
Гл. спец. эл.		Онельчук		
Рук. гр.		Петерик		
Разработ.		Бух		
Проверил		Петерик		

ТП 264-12-169 СС

Сельский клуб со зрительным залом на 200 мест

Лит	Лист	Листов
	3	7

Связь и сигнализация. Скелетная схема. Условные обозначения.

Госстрой УССР Укрниипераждансельстрой

78 инв. N 7416/I

Альбом

Типовой проект

Согласовано

Инв. N подл. | Подпись и дата

№№ п/п	Наименование	Тип, марка	Ед. изм.	Кол. шт	Завод изготовит	ГОСТ	Примечание
1	2	3	4	5	6	7	8
	Телефонизация						
1	Аппарат телефонный	ТАН-70	шт	2	Телефонный з-д г. Пермь		
2	Коробка телефонная распределительная	КРТП-10		1	з-д „Промсвязь" г. Ахтырка	ГОСТ 8525-67	изготавливается по чертежу лист СС-7
3	Шкаф слаботочных устройств			2			
4	Провод телефонный распределительный с медными жилами и полиэтил. изоляц. однопар.	ТРП1×2×0.5	м	50		ГОСТ 6437-65	
5	Кабель телефонный в полиэтиленовой изоляции в поливинилхлоридной оболочке с медн. жилами	ТПП 5×2×0.5	"	15			
6	Труба стальная электросварная с наружным диам. 32мм		м	15		ГОСТ 10704-76	
7	То же, диаметром 26мм		"	50		"	
	Электрочасофикация						
1	Часы электропервичные	ПКЛ 3-24	шт	1	з-д эл.часов. г. Ленинград	ГОСТ 7412-68	
2	Блок питания	БП 24-1	"	1			
3	Часы электровторичные	ВП-300-24-2х	"	5	з-д эл.часов. г. Ленинград	ГОСТ 7412-68	
4	То же	ВП-400-24-9х	"	1	"	"	
5	Коробка универсальная ответвительная	УК-2П	"	7	з-д „Промсвязь" г. Ахтырка	ГОСТ 10040 62	
6	Коробка подштукатурная	КП-4	"	7			
7	Провод с медными жилами в полиэтиленовой изоляции	ПРППМ2×1.2	м	90		ТУ16-505.045-70	
8	Труба стальная электросварная с наружным диаметром 26мм		м	90		ГОСТ 10704-76	
	Радиофикация						
1	Трубостойка, габарит 1.8м	РС-I	шт	1		ГОСТ 8715-68	
2	Трансформатор абонентск.	ТАГ-10ТМ	"	1	з-д „Промсвязь"		
3	Громкоговоритель абонентск.	0,25ГД-II	"	6		ГОСТ 5961-66	
4	Розетка штепсельная с плоскими контактами	У-86РМ	"	6		СТУ 104241-62	
5	Крышка декоративная	У-89АМ	"	6			
6	Коробка универсальная ответвительная для радиотрансляционных линий	УК-2П	"	2		ГОСТ 10040-62	
7	То же, ограничительная	УК-2С	"	6		"	
8	Коробка подштукатурная	КП-4	"	6			

1	2	3	4	5	6	7	8
9	Провод трансляционный с полиэтиленовой изоляцией	ПТПЖ 2×1.2	м	100		ГОСТ 10234-62	
10	Провод для радиофикации атмосферостойкий одножильн.	ПВЖ 1×1.4	"	15			
11	Проволока круглая ф8мм		м	30		ГОСТ 14085-68	для молниезащ.
12	Труба стальная электросварная с наруж. диам. 26мм		"	100		ГОСТ 10704-76	
	Пожарная сигнализация						
1	Концентратор малой емкости	комар сигнал 12 ДМ	шт	1			
2	Выпрямитель	КВ-24М	"	1			
3	Светильник сельскохозяйств	ПСХ-75	"	1			
4	Сирена сигнальная	СС-1	"	1			
5	Датчик тепловой	ДТЛ	"	51			
6	Коробка ответвительная	КО-1	"	25			
7	Труба резиновая, диам. 16мм		м	10			
8	Металлорукав, диам. 25мм	РЗ-Ц-Х	"	5			
9	Кабель телефонный	ТПП10×2×0,5	"	3		ТУ16 505-81-70	
10	Провод	ТРП 1×2×0,5	"	130		ГОСТ 6437-65	
11	Провод установочный	ПВ1×4	"	25		ГОСТ 6323-71	
12	Кабель силовой	НРГ 2×4	"	5		ГОСТ 433-58	
13	Провод	ППВС 2×1	"	370			
14	Коробка распределительная	КРТП-10	шт	1		ГОСТ 8525-67	
15	Труба стальная эл.сварная с наруж. диам. 26мм		м	140		ГОСТ 10704-76	
	Телевидение						
1	Антенна приемная телевизионная	АТВК	шт	1			
2	Коробка фильтра сложения телесигналов	КФСТ-IV	"	1			
3	Коробка распределительная	КРТ-6	"	2			
4	Унифицированное телевизионное оборудование в корпусе КТУ-4А	УТО	"	1			
5	Кабель коаксиальный	РК-75-4-15	м	10		ГОСТ 11326-22-71	
6	Труба стальная эл.сварная с наруж. диам. 26мм		"	10		ГОСТ 10704-76	

Альбом

Типовой проект

Согласовано:

Инв. № подл. | Подпись и дата

79
Инв. № 7416/I

Изм.	Лист	№ докум.	Подпись	Дата
Нач. отд.		Шрага		
Гл. спец. эл.		Омельчук		
Рук. гр.		Тетерук		
Разработ.		Бух		
Проверил		Тетерук		

ТП 264-12-169 - СС

Сельский клуб со зрительным залом на 200 мест

Лит	Лист	Листов
	4	7

Связь и сигнализация. Спецификация

Госстрой УССР
УкрНИИПеражданселстрой г. Киев

7416/I

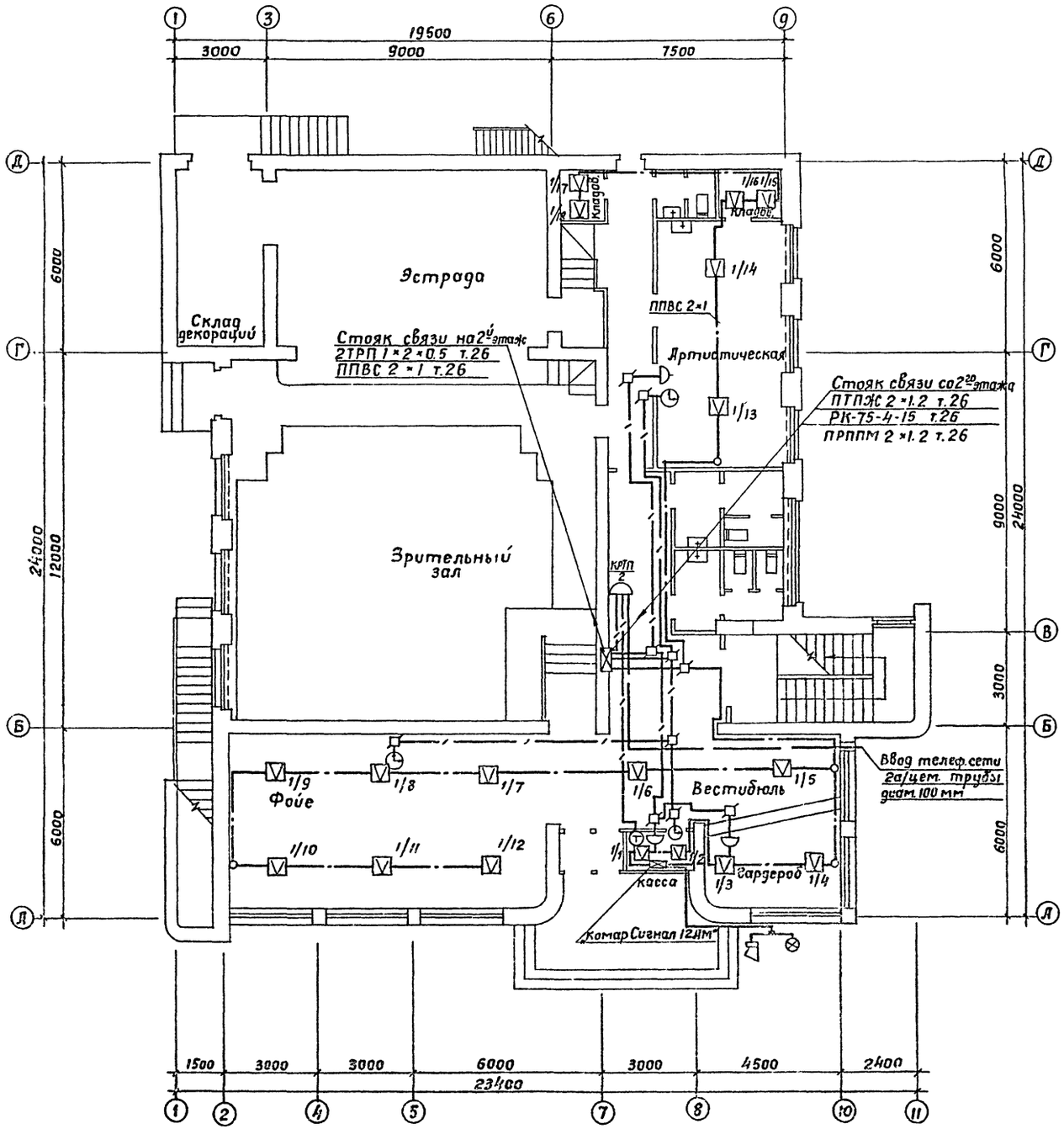

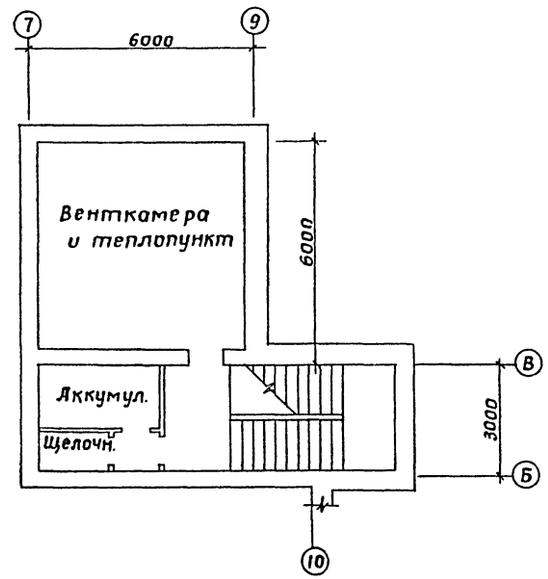

80
инв. N 7416/I

					ТП 264-12-169 -СС	
					Сельский клуб со зрительным залом на 200 мест	
Изм.	Лист	N докум.	Подпись	Дата		Лит / Лист / Листов
Нач. отд.		Шрага				5 / 7
Гл. спец. эл.		Омельчук				
Рук. гр.		Тетерук				
Разработ.		Кулуновский			Связь и сигнализация I го этажа	Госстрой УССР УкрНИИПгражданстрой г. Киев
Проверил		Тетерук				

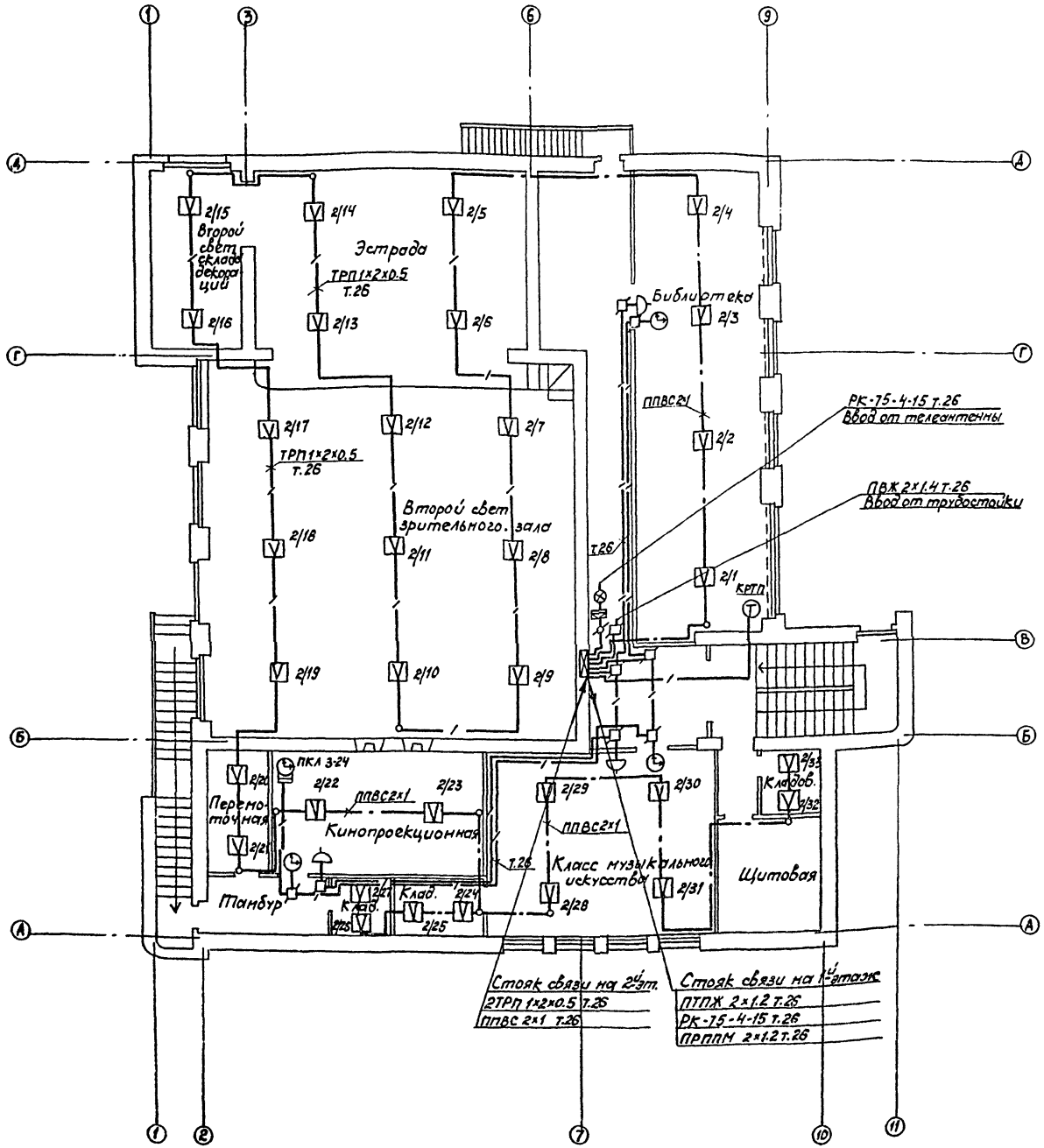

Альбом

Типовой проект

Инв. № подл. | Подпись и дата | Взам. инв. № | Автор тр. | Сагал

81

инв № 7416/I

Изм.	Лист	№ докум.	Подпись	Дата	ТП 264-12-169 СС		
					Сельский клуб со зрительным залом на 200 мест		
Нач. отд.	Шрага					Лит.	Лист	Листов
Гл. спец.	Омельчук						6	7
Рук. гр.	Тетерук							
Разраб.	Килумовская				Связь и сигнализация II-го этажа	Госстрой УССР Укрниипгражданстрой	

7416/I

Ниша с установленной арматурой

М1:5

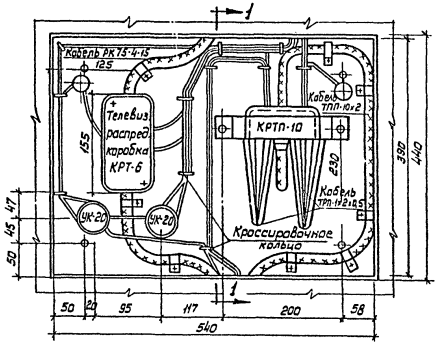

Разрез 1-1

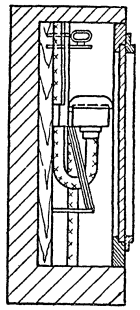

Разрез 2-2

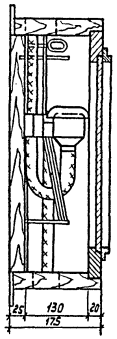

Кроссировочное кольцо

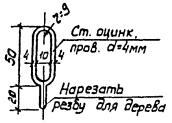

Шкаф с установленной арматурой

М 1:5

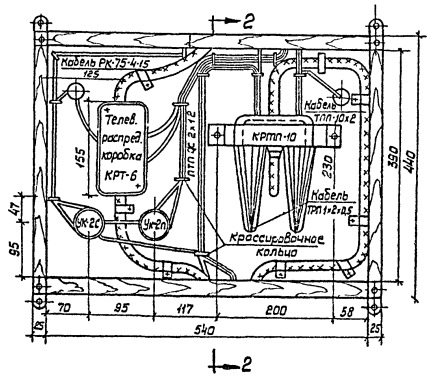

Фасад

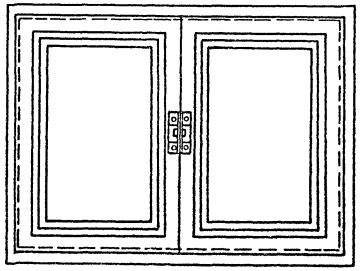

Примечания:

1. Настоящий чертеж выполнен на основании чертежа разработанного институтом Цниипграждансельстрой. (Узлы и детали инженерного оборудования для сельского строительства", выпуск V, слаботочные устройства, 1972 г).
2. Шкаф изготавливается из сухой сосновой древесины.
3. Внешнее оформление шкафа выполняется в соответствии с архитектурным оформлением помещений, в которых устанавливаются шкафы.
4. Крепление шкафа осуществляется на деревянных пробках, вмазанных в стену на алебастровом растворе.

Альбом

Типовой проект

Согласовано:

Изм.	Лист	№ докум.	Подпись	Дата
Нач. отд.		Шрага		
Гл. спец. эл.		Омельчук		
Рук. гр.		Тетерук		
Разработ.		Кулиновская		
Провер.		Тетерук		

ТП 264.12/169 СС

Сельский клуб со зрительным залом на 200 мест

Лит.	Лист	Листов
	7	7

Шкаф слаботочных устройств

Госстрой УССР Укрниипграждансельстрой г. Киев

7416/I

82

инв. N 7416/I

Пояснительная записка

Кинотехнологический раздел проекта разработан в соответствии с: „Рекомендациями по техническому основанию и переоснащению киноустановок", „Р-кино 1-67", СНиП II-л 16-71 „Клубы. Нормы проектирования", „Правилами устройства электроустановок" и рабочими чертежами архитектурно-строительной части проекта.

В типовом проекте клуба на 200 мест предусматривается: демонстрация 35мм широкоэкранных, кашетированных и обычных фильмов с фотографической фонограммой, звукоусиление речи и концертных программ, звукооформление театральных постановок, одновременное обслуживание различными звуковыми программами помещений зала, вестибюля-фойе, класса музыкального искусства, артистической и комнаты передового опыта и культуры быта.

Киноустановка оборудована двумя постами аппаратуры типа 23 КПК с фокусными расстояниями объективов: широкий экран f=130мм, кашетированный экран f=85мм и обычный экран f=110 мм,

Питание кинопроекционной и звуковоспроизводящей аппаратуры осуществляется через распределительное устройство 60РУК-90-380.

Ксеноновые лампы проекторов питаются от выпрямителей 59-ВУК-90У и работают в режиме двух киловат

Связь кинопроекционной зрительного зала осуществляется с помощью регулятора громкости 60К-31 (в зале) и пультов дистанционного управления 55-ПДУ (в кинопроекционной.)

Проекция предусматривается на плоский экран ЭБМ-П размером 5,8х2,45м.

Для звуковоспроизведения применен комплект устройства „Звук 4х25К" (первый вариант) Пульт управления 100К 27 устанавливается в кинопроекционной перед открывающимся окном в зал. На время демонстрации фильмов окно закрывается противопожарной заслонкой.

Установленная мощность токоприемников 7квт, напряжение 380/220 cos φ=0.6.

Электрические сети выполняются проводами марки ПВ, звуковые линии ПВ и ПМПЭВ и прокладываются в стальных трубах открыто в полу и в подах стен.

Аппаратура киноустановки и звукофикации заземляется. Электросиловое оборудование киноустановки заземляется от распределительного устройства 60 РУК-90-380 проводом ПВ. Стальные трубы электропроводки заземляются также от распред устройства и не должны иметь гальванической связи с оборудованием киноустановки со стороны оборудования. Корпус шкафа оконечных усилителей подсоединяется к отдельному контуру заземления проводом ПВ.

Для заземления звуковоспроизводящего устройства предусматривается отдельный контур заземления с сопротивлением не более 4 ом, не связанный с общим контуром заземления электроустановок здания. Внешние контуры заземления предусматриваются в привязке проекта с учетом удельного сопротивления грунта.

Монтажные работы выполнять в соответствии с действующими „Правилами устройства электроустановок" и „Правилами организации производства".

Сводная спецификация

Марка	Обозначение	Наименование	Кол	Примечание
	23 КПК	Кинопроектор 35мм	2	
	РО 504-1	Объектив f=130мм	2	
	РО 502-1	Объектив f=110мм	2	
	Ж-54	Объектив f=85мм	2	
	60РУК-90-380	Устройство распределительное	1	
	59-ВУК-90У	Выпрямитель	2	
	„Звук 4х25К"	К-т звуковой аппаратуры	1	
	16 КПЗ-2	Автозаслонка	2	
	55-ПДУ	Пульт дист. управления	2	
	35 П-5м	Перематыватель	1	
	ФС-10	Фильмостат	2	
	МГ-209м (Комета)	Магнитофон бытовой	1	
	ЧИН-3	Набор контрольно-инспектор.	1	
	35Л-1	Пресс для склейки	1	
	НИП-3м	Комплект инструментов	1	
	ЭБМ-П	Экран 5.8 х 2.45	1	
	КК-4	Стул киномеханика	2	
	МРТЦ 42-141-63	Шкаф для инструмента	1	
		Стол	1	
	ОУ-5	Огнетушитель	3	
		Очки защитные	2	
		Перчатки диэлектрические	2	
	ПКЕ-722-2	Пост кнопочный	1	
	БУН-60М	Бра	3	
	РШ-Ц-2-С	Разетка	2	
ПВ-660		Провод 1х1.5мм²	530м	
"		" 1х2.5мм²	950м	
"		" 1х4 мм²	170м	
"		" 1х2.5 мм²	20м	
ПМПЭВ		Кабель 2х0.35мм²	280м	
ЛЦМ	ГОСТ 3262-75 Ф15	Труба стальная	180м	
ЛЦМ	" Ф25	"	450м	
ЛЦМ	" Ф40	"	15м	
Я	ГОСТ 7338-65	Резина техническая t=10мм	2шт	
		Приточные и сливные штуцеры	4шт	
ВГ-5	ГОСТ 8318-54	Рукав резиново-тканевый Ф12мм	4м	
	ГОСТ 4997-68	Коврик диэлектрический	5шт	
ПК-20		Коробка протяжная	8шт	
	ст.3 t=3мм	" 500х200х100	1	
ПК-15		"	14	
ПК-10		"	20	
У-196		Коробка установочная	13	

Ведомость чертежей

Формат	Лист	Обозначение	Наименование	Примечание
22	1	КТ-1	Заглавный лист	
"	2	КТ-2	Зал. Расчетные данные	
"	3	КТ-3	Кинопроекционная. Перемотачная. Размещение оборуд.	
"	4	КТ-4	Кинопроекционная. Размещение оборудования	
"	5	КТ-5	Кинопроекционное оборуд. Схема соединений	
"	6	КТ-6	Оборудование звукофикации Схема соединений	
"	7	КТ-7	Таблица соединений	
"	8	КТ-8	Кинопроекционная Схема расположения	
"	9	КТ-9	Зал. Фойе. Музыкальный класс Схема расположения	

7416/I 83

инв N 7416/I

Изм	Лист	N докум.	Подпись	Дата
Нач. эл. отд.		Шрага		
Гл. инж. пр.		Омельчук		
Рук. груп.		Тетерчук		
Разработ.		Смертев		
Проверил		Тетерчук		

ТП 264-12-169 КТ

Сельский клуб со зрительным залом на 200 мест

Лит	Лист	Листов
	1	9

Заглавный лист

Госстрой УССР Укрнипиграждансельстрой г. Киев

Формат 22

Альбом

Типовой проект

Инв. N подл. | Подпись и дата

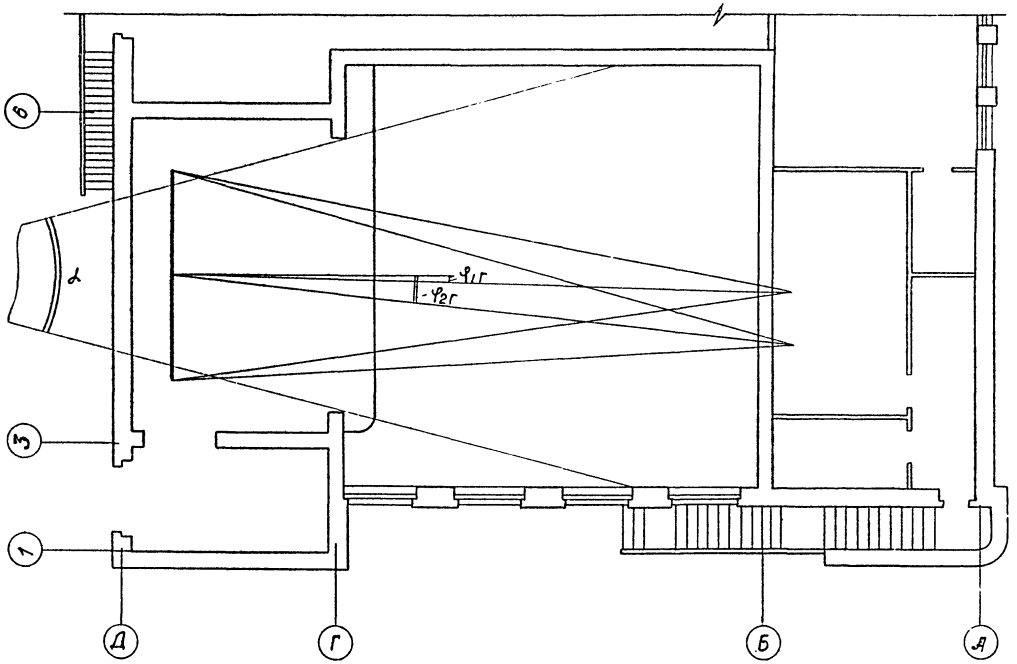

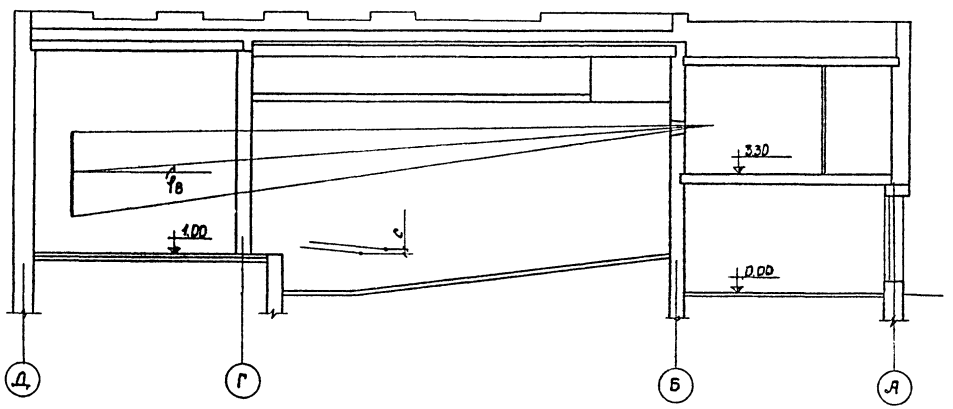

NN п/п	Наименование	Условн. обозн.	Ед. изм.	Показатель	Примечание	
	I. Зрительный зал					
1	Расстояние от красной линии до наиболее удаленного зрительск. места	Д	м	11.99		
2	Расстояние от красной линии до зрительского места 1го ряда	Д₁	м	2.49		
3	Расстояние от экрана до зрительского места наиболее удаленного ряда	Дэ	м	16.45		
4	Проекционное расстояние	П	м	17.33		
5	Горизонтальный угол, образованный сторонами, проходящими через боковые грани портала	α	град	30°		
6	Вертикальный угол между лучом зрения и плоскостью планшета сцены	В	—"—	4°		
7	Превышение луча зрения	С	м	0,12		
8	Вертикальный угол проекции	$\varphi_в$	град	4°30'		
9	Горизонтальный угол проекции	$\varphi_{1г}$ $\varphi_{2г}$	—"—	1°42' 6°31'		
10	Расстояние от нижнего проекционного луча до пола	Б	м	>1,9		
11	Объем зала	V	м³	~1000		
12	Расчетная эл. мощность звуковоспроизводящего оборудования	Рэл	вт	14		
	II Киноэкран			Широкий	Кашетир	Обычный
1	Фокусное расстояние объектива	f	мм	130	85	110
2	Коэффициент определяющий ширину экрана	К	-	0.326	0,249	0,187
3	Ширина рабочего поля киноэкрана	Ш	м	5,6	4,28	3,24
4	Высота рабочего поля киноэкрана	В	м	2,4	2,4	2,4
5	Площадь рабочего поля киноэкрана	S	м²	13,5	11,5	7,8
6	Требуемый световой поток кинопроектора	Fтр	лм	1860	1580	1080
7	Световой поток кинопроектора	F	лм	4500	4.500	4.500

84
инв. N 7416/1

Изм	Лист	N докум.	Подп.	Дата	тп 264-12-169 КТ		
					Сельский клуб со зрительным залом на 200 мест		
						Лит	Лист	Листов
Нач.отд.		Шрага					2	9
Гл.спец.		Омельчук			Зал. Расчетные данные.	Госстрой УССР Укрниипгражданселькстрой	
Рук.гр.		Петерук					
Разраб.		Смертев					
Провер.		Петерук					

Копировала Фурмак

Альбом

Типовой проект

с о г л и с о в а н о

Подпись и дата

Инв. N дубл.

Типовой проект

Альбом

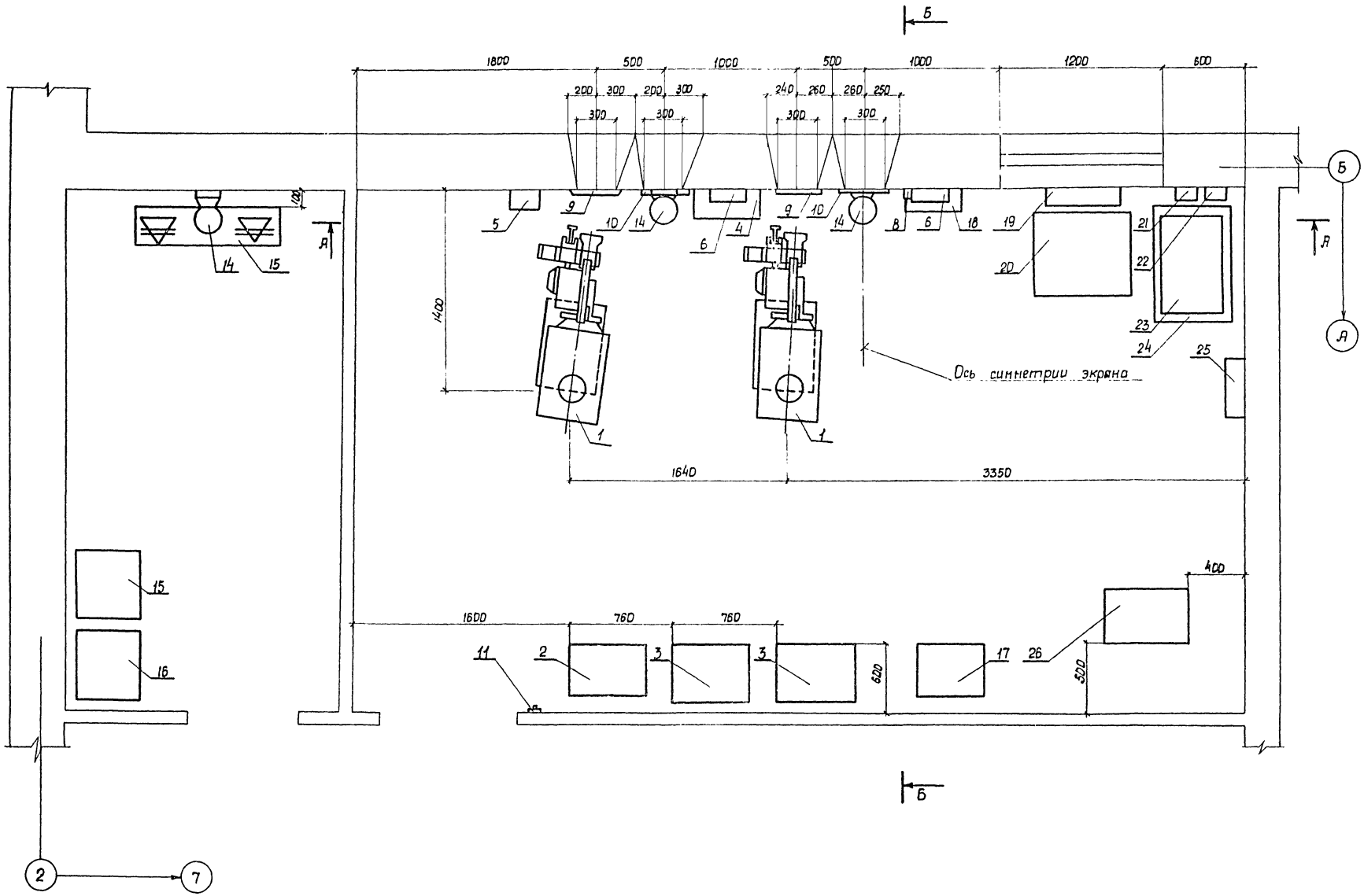

Данный лист рассматривать с листом КТ-4.

85
инв. N 7416/I

					ТП 264-12-169 КТ			
					Сельский клуб со зрительным залом на 200 мест			
Изм.	Лист	N докум.	Подпись	Дата		Лит.	Лист	Листов
Нач. отд.		Шрага					3	9
Гл. спец. эк.		Омельчук			Кинопроекционная. Перемоточная. Размещение оборудования	Госстрой УССР Укрниипгражданстрой		
Рук. гр.		Петерук						
Разработ.		Смертев						
Проверил		Петерук						

Копировала Фрицк.

Инв. N подл. | Подпись и дата | Взам. инв. N | Согласовано

Альбом

Типовой проект

А - А

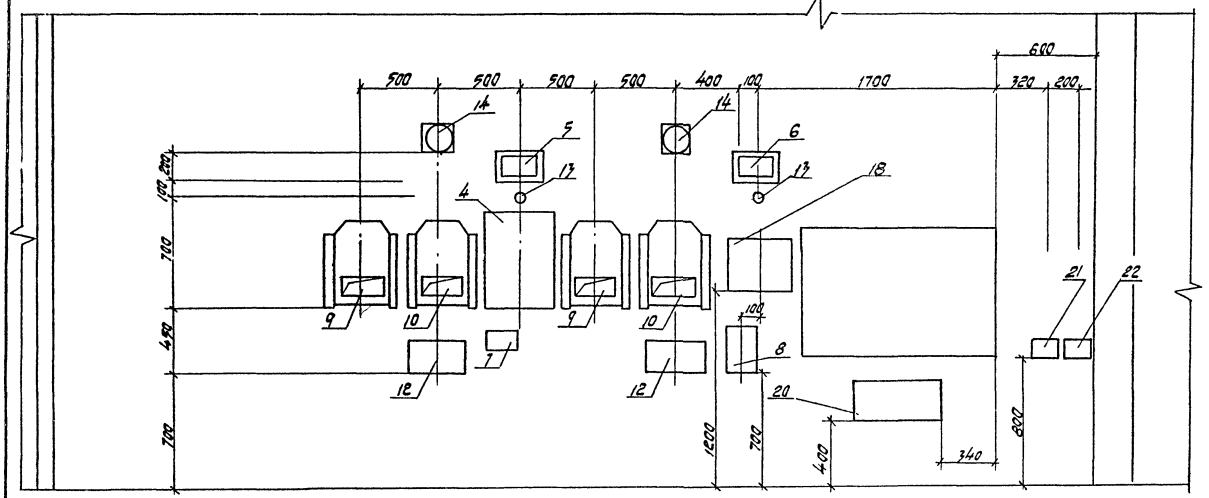

Б - Б

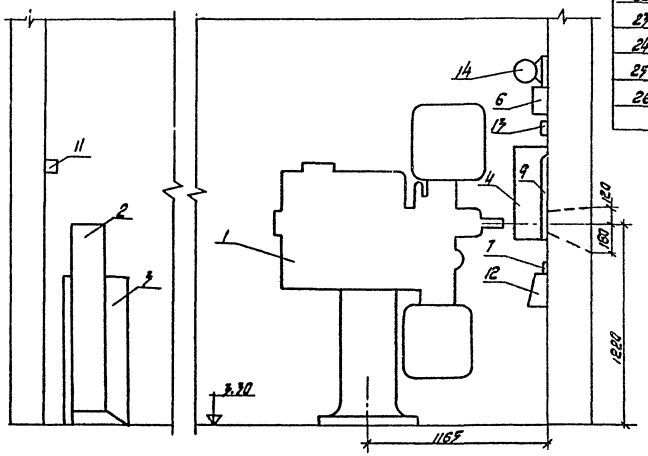

14	БУН-60м	Бра	3		поз обозначен	Обозначение	Наименование	Кол.	Примечание
15	35П-5м	Автоперематыватель	1		1	23 КПК	Кинопроектор	2	
16	ФС-10	Фильмостат	2		2	60-РУК 90-380	Устройство распределит.	1	
17	МРТЦ 42-141-63	Шкаф инструмент.	1		3	59 ВУК-90У	Выпрямитель	2	
18	6К 231	Щит коммутации микрофон	1		4	50У 99	Шкаф предварит. усилит.	1	
19	100К 27	Пульт управления	1		5	15 М89	Шкаф пит. звукочит. лампы	1	
20	6К 203	Коробка включения пульта	1		6	25А-46	Громкоговоритель контр.	2	
21	6К 207	Коробка включения магнитофон	1		7	БК-179	Коробка переходная	1	
22	6К 237	Щит питания магнитофон.	1		8	12 ЭПУ-1	Устройство электропит.	1	из к-та 16 КПЗ-2
23	МГ-209М	Магнитофон	1		9	16-ЭПО-1	Автозаслонка проекц. окна	2	
24		Стол	1	покупное изделие	10	16-ЭПО-1	Автозаслонка смотров. окна	2	
25	40К37	Шкаф питания и коммутации	1		11	05Н-14	Кнопка выключ. автозаслонки	1	
26	50У 111	Шкаф оконечных усилителей	1		12	55ПДУ-1	Пульт дистацион. управления	2	
					13	0327	Розетка штепсельная	2	

1. Данный лист рассматривать с листом КТ-3

86

инв. N 7416/5

Изм	Лист	N докум	Подпись	Дата
Нач. отд.		Шрога		
Гл. инж. пр.		Омельчук		
Рук. груп		Тетерук		
Разраб		Смертев		
Проверил		Тетерук		

ТП 264-12-169 КТ

Сельский клуб со зрительным залом на 200 мест

Лит.	Лист	Листов
	4	9

Кинопроекционная Размещение оборудования

Госстрой УССР УкрНИИтеражданстрой г. Киев

Согласовано

Гл. арх. пр. Саган

Инв. N подл. | Подпись дата

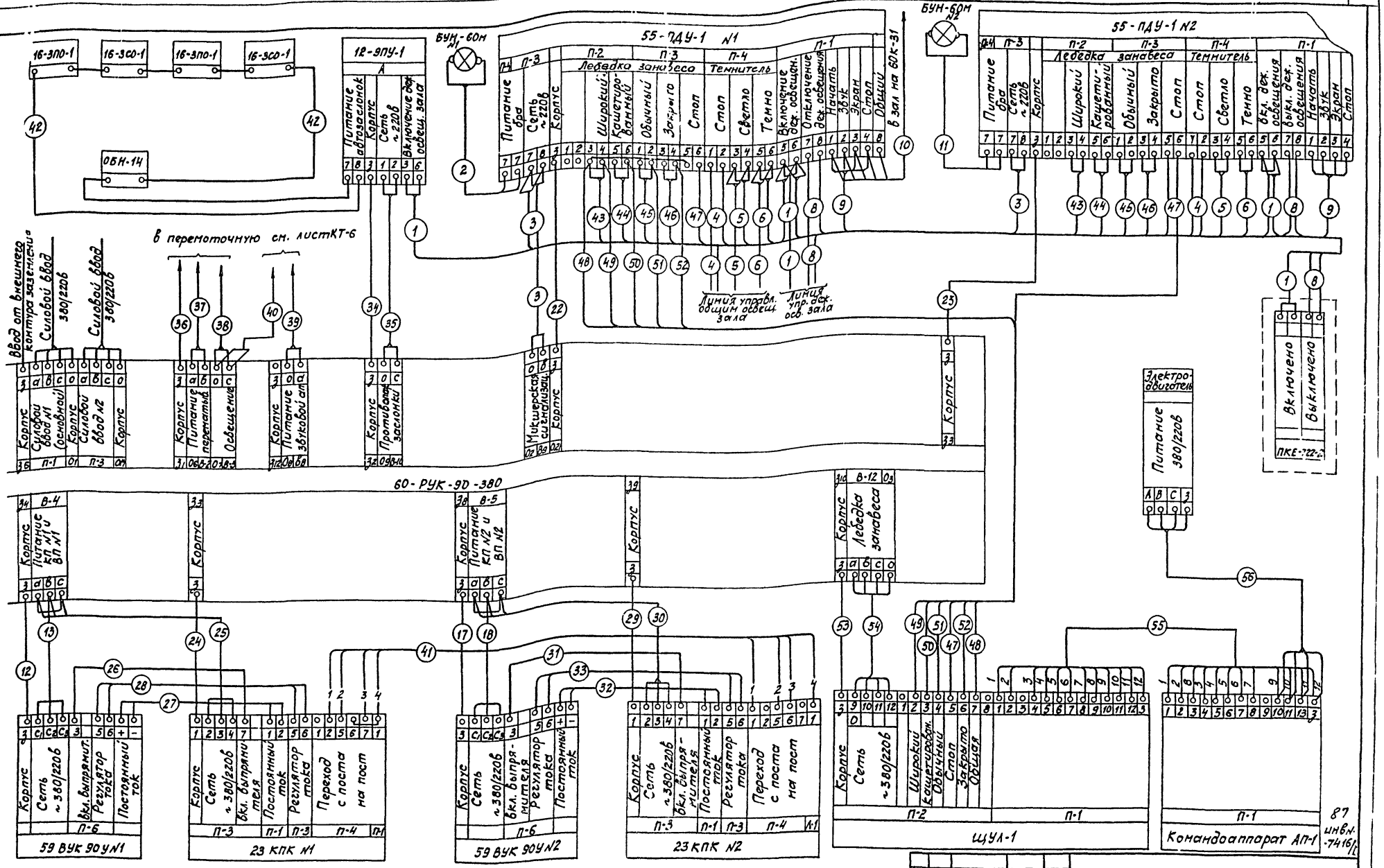

60 - РУК - 90 - 380 - распределительное устройство
59 - ВУК - 90У - выпрямитель
55 - ПДУ - пульт дистанционного управления
12 - ЭПУ - электропитающее устройство
16 - ЗПО-1, 16-ЗСО-1 - автозаслонки
23 - КПК - кинопроектор стационарный 35мм
БУН-60М - бра
35П-5 - автоперематыватель 35мм ф/копий
60К-31 - пульт регуляторов громкости из к-та „Звук-4х25К"
ОБН-14 - кнопка автозаслонок
ПКЕ-722-2 - кнопочная станция
„Звук-4х25К" - комплект звуковоспроизводящей аппаратуры
ЩУЛ-1 - щиток управления механизмом

Изм.	Лист	№ докум.	Подпись	Дата
Нач. эл. отд.		Шрага		
Гл. спец.		Онельчук		
Рук. гр.		Тетерук		
Разраб.		Смертев		
Провер.		Тетерук		

ТП 264-12-169 КТ

Сельский клуб со зрительным залом на 200 мест

Лит.	Лист	Листов
	5	9

Кинопроекционное оборудование. Схема соединений.

Госстрой УССР
Укрниипгражданселстрой

7416/I

Согласовано:

Инв. № подл. | Подпись и дата

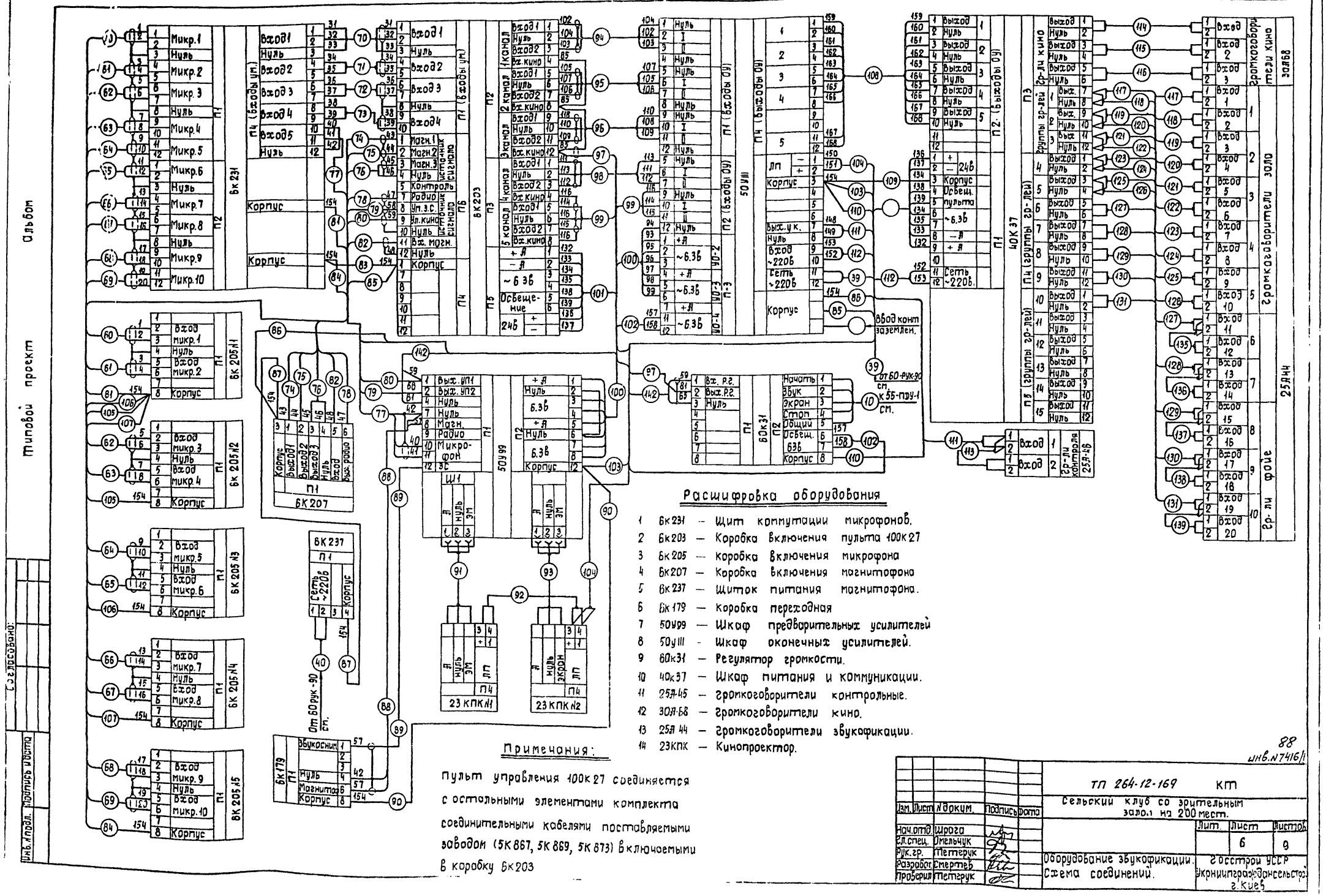

Расшифровка оборудования

1 6К231 — Щит коммутации микрофонов.
2 6К203 — Коробка включения пульта 100К27
3 6К205 — Коробка включения микрофона
4 6К207 — Коробка включения магнитофона
5 6К237 — Щиток питания магнитофона.
6 6К179 — Коробка переходная
7 50У99 — Шкаф предварительных усилителей
8 50У111 — Шкаф оконечных усилителей.
9 60К31 — Регулятор громкости.
10 40К37 — Шкаф питания и коммуникации.
11 25А-45 — Громкоговорители контрольные.
12 30А-68 — Громкоговорители кино.
13 25А44 — Громкоговорители звукофикации.
14 23КПК — Кинопроектор.

Примечания:

Пульт управления 100К27 соединяется с остальными элементами комплекта соединительными кабелями поставляемыми заводом (5К867, 5К869, 5К873) включаемыми в коробку 6К203

88
инв. № 7416/1

					ТП 264-12-169 КТ			
Изм.	Лист	№ докум.	Подпись	Дата	Сельский клуб со зрительным залом на 200 мест.			
Нач. отд.		Шрага				Лит.	Лист 6	Листов 9
Гл. спец.		Омельчук						
Рук. гр.		Петерук						
Разработ.		Смертяев			Оборудование звукофикации. Схема соединений.	Госстрой УССР Укрниипроектсельстрой г. Киев		
Проверил		Петерук						

№ линии	Откуда идет	Куда идет	Данные провода: Марка	К-во и сечен.	Длина в м	Примеч.
1	2	3	4	5	6	7
1	12ЭПУ-1	55-ПДУ-1 ПКБ-122-2	ПВ-660	2(1×1,5)	8,5	
2	55ПДУ-1 N1	БУН-60М N1	—"—	2(1×1,5)	1,5	
3	60 Рук-90-380	55-ПДУ-1	—"—	2(1×1,5)	6	
4	55ПДУ-1 N1	55-ПДУ-1 N2	—"—	2(1×1,5)	7,5	
5	55ПДУ-1 N1	55-ПДУ-1 N2	—"—	2(1×1,5)	7,5	
6	55ПДУ-1 N1	55-ПДУ-1 N2	—"—	2(1×1,5)	7,5	
7						
8	55ПДУ-1 N1	55 ПДУ-1 N2 ПКБ-122-2	ПВ-660	2(1×1,5)	11,5	
9	55 ПДУ-1 N1	55ПДУ-1 N2	—"—	4(1×1,5)	15	
10	55 ПДУ-1 N1	60К-31	—"—	5(1×1,5)	18,5	
11	55 ПДУ-1 N2	БУН-60М N2	—"—	2(1×1,5)	1,5	
12	60 Рук-90-380	59 ВУК-90У N1	—"—	1×4	1,5	
13	60 Рук-90-380	59-ВУК-90У N1	—"—	3(1×2,5)	1,5	
14						
15						
16						
17	60-Рук-90-380	59-ВУК-90У N2	ПВ-660	1×4	10	
18	60-Рук-90-380	59-ВУК-90У N2	—"—	3(1×2,5)	10	
19						
20						
21						
22	60-Рук-90-380	55ПДУ-1 N1	ПВ-660	1×4	6	
23	60-Рук-90-380	55 ПДУ-1N2	—"—	1×4	6	
24	60-Рук-90-380	23 КПК N1	—"—	1×4	6	
25	60-Рук-90-380	23 КПК N1	—"—	3(1×2,5)	6	
26	59-ВУК-90УN1	23 КПК N1	—"—	1×1,5	5	
27	59-ВУК-90У N1	23 КПК N1	—"—	2(1×2,5)	5	
28	59-ВУК-90У N1	23 КПК N1	—"—	2(1×1,5)	5	
29	60-Рук-90-380	23 КПК N2	—"—	1×4	2,5	
30	60-Рук-90-380	23 КПК N2	—"—	3(1×2,5)	2,5	
31	59-ВУК-90УN2	23 КПК N2	—"—	1×1,5	5,5	
32	59-ВУК-90У N2	23 КПК N2	—"—	2(1×2,5)	5,5	
33	59-ВУК-90УN2	23 КПК N2	—"—	2(1×1,5)	5,5	
34	60-Рук-90-380	12-ЭПУ-1	—"—	1×4	7	
35	60-Рук-90-380	12-ЭПЧ-1	—"—	2(1×1,5)	7	
36	60-Рук-90-380	35-П5М	—"—	1×4	12	
37	60-Рук-90-380	35-П5М	—"—	2(1×1,5)	12	
38	60-Рук-90-380	БУН-60М N3	—"—	2(1×1,5)	12	
39	60-Рук-90-380	5D-У111	—"—	2(1×2,5)	17	
40	60-Рук-90-380	БК-237	—"—	2(1×2,5)	4,5	

1	2	3	4	5	6	7
41	23КПК N1	23КПК N2	ПВ-660	4(1×2,5)	1,5	
42	12ЭПУ-1	ОБН-14 16-ЗПО-1	—"—	2(1×1,5)	12	
43	55-ПДУ-1 N1	55-ПДУ-1 N2	ПВ-660	2(1×1,5)	1,5	
44	—"—	—"—	—"—	2(1×1,5)	1,5	
45	—"—	—"—	—"—	2(1×1,5)	1,5	
46	—"—	—"—	—"—	2(1×1,5)	1,5	
47	55-ПДУ-1 N1	55-ПД-1 N2 ЩУЛ-1	—"—	1×1,5	30,5	
48	55-ПДУ-1 N1	ЩУЛ-1	—"—	1×1,5	30,5	
49	—"—	—"—	—"—	1×1,5	30,5	
50	—"—	—"—	—"—	1×1,5	30,5	
51	—"—	—"—	—"—	1×1,5	30,5	
52	—"—	—"—	—"—	1×1,5	30,5	
53	60-Рук-90-380	ЩУЛ-1	—"—	1×4	36	
54	—"—	—"—	—"—	4(1×2,5)	36	
55	ЩУЛ-1	АП-1	—"—	12(1×1,5)	5	
56	АП-1	эл двигат.	—"—	4(1×1,5)	1	
57						
58						
59						
60	БК 231	БК-205 N1	ПМПЭВ	2×0,5	17	
61	—"—	—"—	—"—	2×0,5	17	
62	БК 231	БК205 N1	—"—	2×0,5	23	
63	—"—	—"—	—"—	2×0,5	23	
64	БК 231	БК 205 N3	—"—	2×0,5	23	
65	—"—	—"—	—"—	2×0,5	23	
66	БК 231	БК 205 N4	—"—	2×0,5	23	
67	—"—	—"—	—"—	2×0,5	23	
68	БК 231	БК 205 N5	—"—	2×0,5	12	
69	—"—	—"—	—"—	2×0,5	12	
70	БК 231	БК 203	—"—	2×0,5	1,5	
71	—"—	—"—	—"—	2×0,5	1,5	
72	—"—	—"—	—"—	2×0,5	1,5	
73	—"—	—"—	—"—	2×0,5	1,5	
74	БК 203	БК 207	—"—	2×0,5	1,5	
75	—"—	—"—	—"—	2×0,5	1,5	
76	—"—	—"—	—"—	2×0,5	1,5	
77	БК 231	5D У99	—"—	2×0,5	60	
78	БК 203	БК-207	—"—	2×0,5	1,5	
79	БК 203	5D У99	—"—	2×0,5	60	
80	—"—	—"—	—"—	2×0,5	6,0	
81	БК 231	БК 205 N1	ПВ-660	1×4	29,5	
82	БК 203	БК 207	ПМПЭВ	2×0,5	1,5	

1	2	3	4	5	6	7
83	БК 203	БК 231	ПВ-660	1×4	1,5	
84	БК 231	БК 205 N4	—"—	1×4	12	
85	5D У111	БК 203	—"—	1×4	3,5	
86	5D У111	БК 203	—"—	1×4	4,5	
87	БК 207	БК 237	—"—	1×4	0,5	
88	5D У-99	БК 179	ПМПЭВ	2×0,5	1,0	
89	—"—	—"—	—"—	2×0,5	1,0	
90	—"—	—"—	ПВ-660	1×4	1,0	
91	23КПК N1	5D У99	ПМПЭВ	2×0,5	4,5	
92	23 КПК N1	23 КПК N2	ПВ-660	2(1×2,5)	1,5	
93	23 КПК N2	5D У99	ПМПЭВ	2×0,5	3,0	
94	БК 203	5У111	—"—	2×0,5	3,5	
95	—"—	—"—	—"—	2×0,5	3,5	
96	—"—	—"—	—"—	2×0,5	3,5	
97	БК 203	60К-31	—"—	2×0,5	9,5	
98	БК 203	5D У 111	—"—	2×0,5	3,5	
99	—"—	—"—	—"—	2×0,5	3,5	
100	5D У111	5D У 99	ПВ-660	7(1×2,5)	7,5	
101	40К37	БК 203	—"—	8(1×1,5)	3,0	
102	5D У111	60К31	—"—	2(1×1,5)	14,0	
103	5D У111	5D У99	—"—	1×4	7,5	
104	5D У111	23КПК N2	—"—	2(1×4)	8,0	
105	БК 205 N1	БК 205 N2	—"—	1×4	5,0	
106	БК 205 N1	БК 205 N3	—"—	1×4	5,0	
107	БК 205 N1	БК 205 N4	—"—	1×4	5,0	
108	5D У111	40 К37	—"—	10(1×2,5)	2,5	
109	—"—	—"—	—"—	1×4	2,5	
110	5D У111	60К31	—"—	1×4	14,0	
111	5D У111	25А 46 N1	—"—	2(1×1,5)	6,0	
112	5D У111	40 К37	—"—	2(1×2,5)	2,5	
113	25А 46 N1	25А 46 N2	—"—	2(1×1,5)	2,0	
114	40К37	3DА 68 N2	—"—	2(1×2,5)	3,6	
115	40К37	3DА 68 N2	—"—	2(1×2,5)	3,6	

1	2	3	4	5	6	7
116	40К37	3DА68 N3	ПВ-660	2(1×2,5)	3,6	
117	40К37	25А44 N1	—"—	2(1×2,5)	3,0	
118	40К37	25А44 N2	—"—	2(1×2,5)	2,5	
119	40К37	25А44 N3	—"—	2(1×2,5)	3,0	
120	40К37	25А44 N4	—"—	2(1×2,5)	2,5	
121	40К37	25А44 N5	—"—	2(1×2,5)	2,7	
122	40К37	25А44 N6	—"—	2(1×2,5)	2,2	
123	40К37	25А44 N7	—"—	2(1×2,5)	2,4	
124	40К37	25А44 N8	—"—	2(1×2,5)	2,0	
125	40К37	25А44 N9	—"—	2(1×2,5)	2,1	
126	40К37	25А44 N10	—"—	2(1×2,5)	1,7	
127	40К37	25А44 N11	—"—	2(1×2,5)	3,0	
128	40К37	25А44 N13	—"—	2(1×2,5)	7,0	
129	40К37	25А44 N15	—"—	2(1×2,5)	5,0	
130	40К37	25А44 N17	—"—	2(1×2,5)	12,0	
131	40К37	25А44 N19	—"—	2(1×2,5)	8	
132						
133						
134						
135	25А44 N11	25А44 N12	—"—	2(1×1,5)	6,0	
136	25А44 N13	25А44 N14	—"—	2(1×1,5)	6,0	
137	25А44 N15	25А44 N16	—"—	2(1×1,5)	6,0	
138	25А44 N17	25А44 N18	—"—	2(1×1,5)	6,0	
139	25А44 N19	25А44 N20	—"—	2(1×1,5)	3,0	
140						
141						
142	5D У99	60К31	ПМПЭВ	2×0,5	1,5	

Согласовано

Инв. № подл. | Подпись и дата

89
Инв. N 7416/1

ТП 264-12-169 КТ

Сельский клуб со зрительным залом на 200 мест

Изм.	Лист	N докум.	Подпись	Дата
Нач. отд.		Шрога		
Гл. специ.		Онельчик		
Рук. гр.		Петерцик		
Разработ.		Смертев		
Проверил		Петерцик		

Таблица соединений

Лит	Лист	Листов
	7	9

Госстрой УССР Укрниипроагропромстрой

7416/1

Копировала

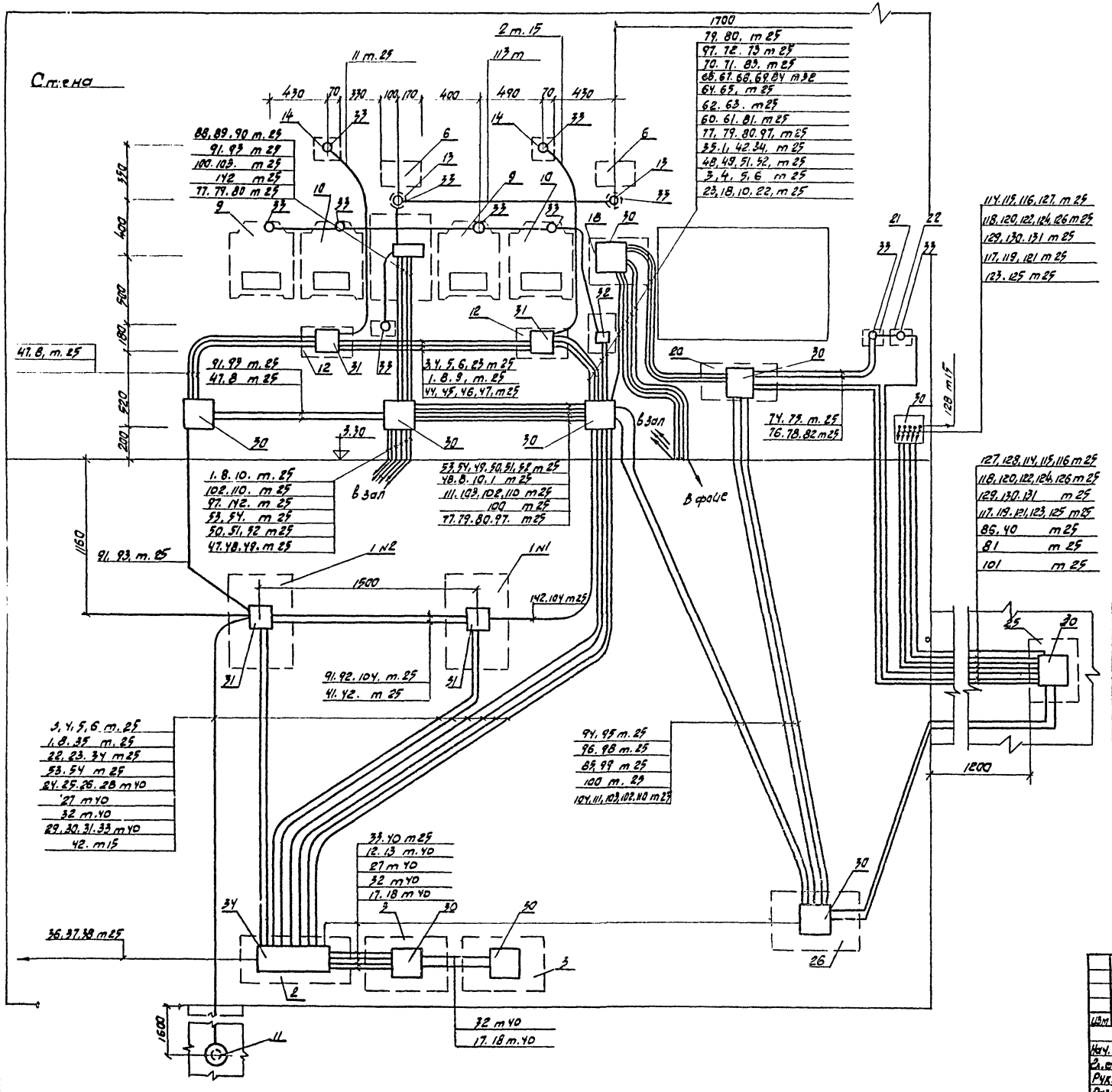

Примечания

1. Лист рассматривать совместно с листом КТ-9
2. Перечень оборудования см. лист КТ-4

поз обознач.	Обозначение	Наименование	Кол.	Примеч.
30	ПК-20	Коробка протяжная	10	
31	ПК-15	Коробка протяжная	4	
32	ПК-10	Коробка протяжная	15	
33	У-196	Коробка установочная	13	
34		Коробка протяжная	1	из ст-3 б=3 300×200×100

90

инв. № 7416/1

Изм	Лист	№ докум.	Подпись	Дата	ТП 264-12-169 КТ
					Сельский клуб со зрительным залом на 200 мест
Нач. отд. эл.		Шрага			Лит / Лист 8 / Листов 9
Гл. спец. эл.		Омельчук			
Рук. груп.		Тетерук			Кинопроекционная. Схема расположения
Разработ.		Смертев			Госстрой УССР УкрНИИПроектсельстрой г. Киев
Провер.		Тетерук			

Альбом

Типовой проект

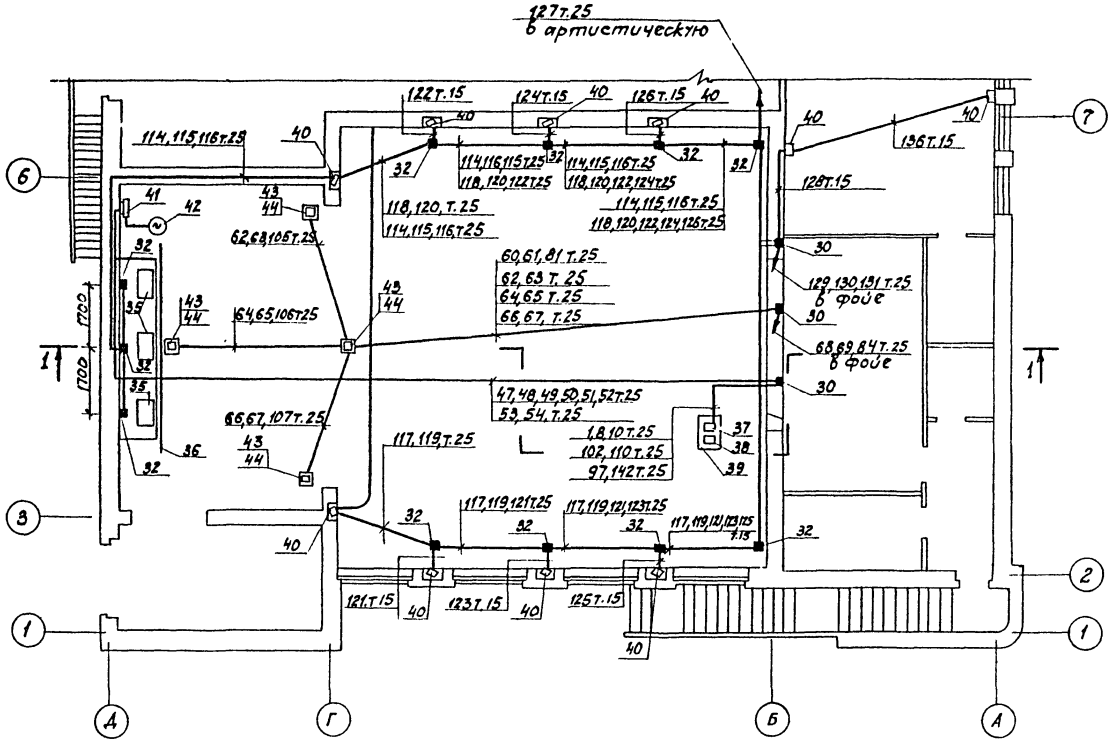

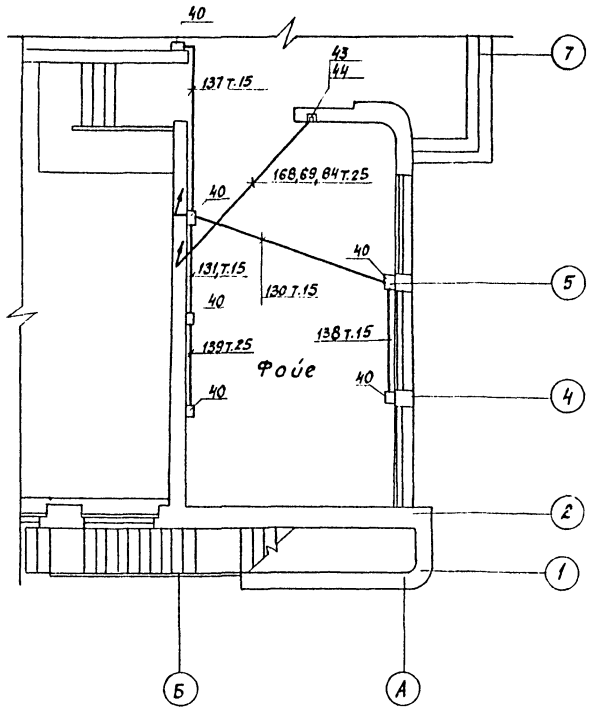

1-1

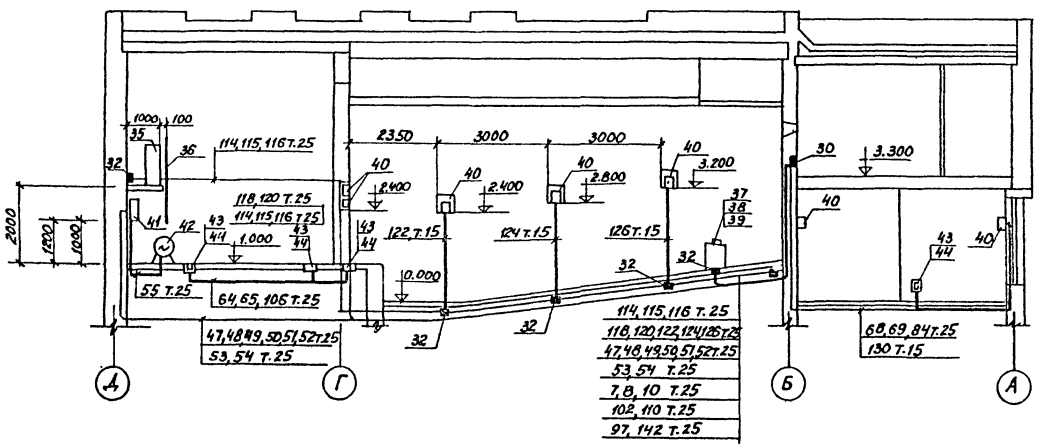

Поз. обозначение	Обозначение	Наименование	К-во	Примечан.
35	30А - 68	Громкоговоритель кино	3	
36	ЭПБ - N1	Экран кино	1	
37	60к - 31	Регулятор громкости	1	
38	ПКЕ - 722-2	Кнопка управл. деж. освещ.	1	
39		Стол	1	Покупн. изд.
40	25А-44	Громкоговоритель	25	звукофикация
41	щул-1	Щит управлен. лебедкой	1	Из к-та МПЗ-1
42		Лебедка	1	Из к-та МПЗ-1
43		Лючок	5	
44	6К 205	Коробка включен. микрофон	5	

Согласовано:

Инв. № подл. | Подпись и дата

91

инв. № 7416/1

Изм.	Лист	№ докум.	Подп.	Дата	ТП 264-12-169 КТ		
					Сельский клуб со зрительным залом на 200 мест		
Нач. отд.	Шрага					Лист	Листов
Гл. спецэл.	Омельчук					9	9
Рук. гр.	Тетерук						
Разраб.	Смертев				Зал. Фойе. Музыкальный класс. Схема расположения.	Госстрой УССР Укрниипгражданстрой	
Провер.	Тетерук						

Типовой проект 264-12-169 откорректирован на основании задания, утвержденного Госстроем УССР 6.09.1983 г., в соответствии с письмом Госгражданстроя от 13.10.1980г № ГФ-4-2832 и „Методическими указаниями по внесению дополнений в типовые проекты общественных зданий", утвержденных Госгражданстроем 12.03.1981г., с целью повышения тепловой защиты здания.

Корректировка произведена только в части повышения уровня тепловой защиты здания, в соответствии с требованиями СНиП-II-3-79. Вопросы соответствия конструкций, ГосТов на материалы, оборудование, трубопроводы и т.д., а также строительным нормам и правилам действующим на период корректировки проекта не рассматривались.

Повышение уровня тепловой защиты не повлияло на область применения проекта.

Корректировка проекта произведена для температуры наружного воздуха -20°С, -25°С, -30°С.

Отопление запроектировано для температуры -20°С, -25°С, -30°С.

Изменения отражены в Альбомах V, VI.

Состав проекта.

Альбом I – Общая пояснительная записка, архитектурно-строительные, санитарно-технические и электротехнические чертежи.
Альбом II – Механическое оборудование эстрады
Альбом III – Заказные спецификации
Альбом IV – Сметы
Альбом V – Мероприятия, повышающие тепловую защиту здания.
Альбом VI – Сметы по мероприятиям, повышающим тепловую защиту здания.

Сопоставительная таблица расходов тепла ккал/час

Расч. темп °С	Ранее разработанный проект				Откорректированный проект			
	на отопление	на вентиляцию и тепловые завесы	на горячее водоснабжение	Всего	на отопление	на вентиляцию и тепловые завесы	на горячее водоснабжение	Всего
-20	47034	60175	5400	112609	42255	60175	5400	107830
-25	53314	66795	5400	125509	48450	66795	5400	120645
-30	59429	78231	5400	143060	53060	78231	5400	136691

7416/I (92)

			264-12-169-АС	
Привязан	Рук.М-3	Ищенко	Сельский клуб со зрительным залом на 200 мест	
	Гл.сп.Кон.	Либерман		
	Гл.сп.арх.	Штейнберг		
	ГАП	Нестеров		Стадия Р, Лист 01, Листов 1
	ГИП	Лисиков		
	Рук.гр.	Ерохина		
	Рук.гр.ОВ	Гиллер	Лист-вкладыш	Госстрой УССР Укрниигражданстрой г.Киев
	Разраб.	Пенделюк		

Инв.№ подл. | Подпись и дата | Взам.инв.№

gost.e-ecolog.ru