ТИПОВОЙ ПРОЕКТ
264-12-134

СЕЛЬСКИЙ КЛУБ С ЗАЛОМ НА 200 МЕСТ С АДМИНИСТРАТИВНЫМИ ПОМЕЩЕНИЯМИ

СОСТАВ ПРОЕКТА

Альбом I-Архитектурно-строительные чертежи
Альбом II-Чертежи по отоплению, вентиляции, водопроводу и канализации. Электротехнические чертежи. Чертежи по связи и сигнализации.
Альбом III-Чертежи по кинотехнологии, кинотехнике, электроакустике, постановочному освещению эстрады и механооборудованию.
Альбом IV-Сметы
Альбом V-Заказные спецификации

Применённые материалы:
Типовой проект №264-12-132. Сельский клуб на 150 мест с административными помещениями. Альбом IV-Чертежи механооборудования-Распространяется ЦИТП, г. Москва.
Альбом V-Чертежи нестандартного электрооборудования-Распространяется ЦИТП, г. Москва

АЛЬБОМ III

13071-03
ЦЕНА 1-62
Утвержден Госгражданстроем на стадии технического проекта Приказом №311 от 28 декабря 1973 г.

Разработан и введен в действие ЦНИИЭП гражданселькстроем Приказом № 427 от 14 октября 1974 г

gost.e-ecolog.ru

ЦЕНТРАЛЬНЫЙ ИНСТИТУТ ТИПОВОГО ПРОЕКТИРОВАНИЯ
ГОССТРОЯ СССР

Москва, А-445, Смольная ул., 22

Сдано в печать 1975 года

Заказ №0409 Тираж 700 экз

NN п/п	Наименование	NN листов	NN страниц
1	Титульный лист		1
2	Содержание альбома	1	2
	I Кинотехнология, кинотехника		
	и электродкустика		
3	Пояснительная записка	2	3
4.	Пояснительная записка /продолжение/. Спецификация		
	оборудования и материалов	3	4
5.	План зала с расположением кинотехнологического и электродкус-		
	тического оборудования. Результаты по расчету экранов. Кинотех-		
	нологические показатели зрительного зала.	КТ-1	5
6.	Разрез 1-1 с расположением кинотехнологического		
	оборудования	КТ-2	6
7.	План кинодппаратной с расположением кинотехнологи-		
	ческого оборудования	КТ-3	7
8.	Расположение оборудования на передней стене кинопроек-		
	ционной. Разрез 2-2. Перечень оборудования, указан-		
	ного на чертежах	КТ-4	8
9	Кабельный журнал электродкустической и кинотехнологи-		
	ческой сети	КТ-5	9
10	Раскладка труб с проводами на плане кинодппаратной и		
	передней стене кинопроекционной	КТ-6	10
11.	Схема внешних соединений электродкустического		
	оборудования „Звук 1-25-3"	КТ-7	11
12.	Схема внешних соединений кинотехнологического		
	оборудования.	КТ-8	12
13.	Схема внешних соединений комплекта 37КЗТП-1	КТ-9	13
14.	Киноустановка с ксеноном - 1 м. Блок-схема	КТ-10	14

NN п/п	Наименование	NN листов	NN страниц
	II. Постановочное освещение		
15.	Постановочное освещение. Пояснения к проекту.		
	Спецификация	ПО-1	15
16.	Постановочное освещение. Технологическая таблица.		
	Расчетная схема	ПО-2	16
17.	Постановочное освещение. Схема подключения осветите-		
	льных приборов. ~~Конструкция щита осветителя.~~	ПО-3	17
18.	Постановочное освещение. План зала с эстрадой	ПО-4	18
19.	Постановочное освещение. Разрез I-I. План аппаратной	ПО-5	19
20	Постановочное освещение. Установка планшетной короб-		
	ки в ниче	ПО-6	20
	III. Механооборудование сцены		
21	Пояснительная записка	21	21
22	Механическое оборудование эстрады. Сборочный чертеж М20-00-00 СБ	МО-1	22
23	Механическое оборудование эстрады. Сборочный чертеж М20-00-00 СБ	МО-2	23
24	Механическое оборудование эстрады. Сборочный чертеж М20-00-00 СБ	МО-3	24
25	Механическое оборудование эстрады. Сборочный чертеж М20-00-00 СБ	МО-4	25
26	Механическое оборудование эстрады. Сборочный чертеж М20-00-00СБ	МО-5	26

Тема 1-3-3/8 Арх № 1737-110

Пояснительная записка
к кинотехнологической, кинотехнической и электроакустической частям проекта.

I Общая часть

Рабочие чертежи разработаны на основании:

1 Технического проекта утвержденного Госкомитетом по гражданскому строительству и архитектуре при Госстрое СССР;

2 Архитектурно-строительной части проекта.

В рабочих чертежах учтены требования, заложенные в нормах проектирования клубов. СН и П II-л. 16-71

Проектируемый зал является залом многоцелевого назначения: концерты, собрания, лекции.

Зал кинофицируется для показа удожественных, научно-популярных и документальных фильмов.

Киноаппаратная состоит из кинопроекционной, перемоточной и тамбура.

Вход из киноаппаратной производится в служебный коридор.

II Киноэкран. Системы кинопоказа

В зрительном зале обеспечивается демонстрация широкоэкранных, широкоэкранных с кашетирующим кадром и обычных кинофильмов на плоском киноэкране из беломатового пластиката марки ЭПБ-П. Размер изображения при различных системах кинопоказа составляет:

1 Широкоэкранные кинофильмы 7×2,95 м.

2 Обычные кинофильмы 3,96×2,9 м

3 Кинофильмы с кашетирующим кадром 5,24×2,8 м.

Киноэкран устанавливается стационарно на расстоянии 1,3 м. от передней стены зала. Положение нижней кромки экрана на расстоянии 1,5 м. от планшета эстрады обеспечивает хорошую видимость экрана с каждого места зрительного зала.

Конструкторские чертежи установки экрана разработаны в механической части проекта, результаты расчетов киноэкранов и кинотехнологические показатели зрительного зала сведены в таблицу на листе кт-1

III Кинотехнологическое оборудование.

В соотвестствии с расчетом в кинопроекционной устанавливаются кинопроекторы типа „Ксенон-1м" с ксеноновым осветителем мощностью 1 квт.

Питание ксеноновой лампы осуществляется от выпрямителя 53 вук-50.

Электропитание токоприемников киноаппаратной осуществляется от распределительного устройства типа 46 рук-50, устанавливаемого в кинопроекционной.

В целях пожарной безопасности кинопроекционная оборудуется комплектом противопожарных заслонок типа 16 кпз-2.

Для связи с залом у каждого кинопроектора устанавливается пульт дистанционного управления типа 55 пдУ-1. Перематыватель с электроприводом типа 35 п-5 устанавливается в перемоточной.

Для воспроизведения звука при демонстрации фильмов предусматривается установка комплекта серии „Звук 1-25-3."

Комплект обеспечивает воспроизведение фотографической фонограммы 35 мм нормальной или широкоэкранной фильмокопии, а также воспроизведение грамофонных записей и работу от микрофона, магнитофона и радиоприемника.

Два громкоговорителя типа 30А-68, которыми укомплектован „Звук 1-25-3", устанавливаются за экраном на специальном помосте.

IV Звукоусиление и электроакустика

При звукофикации зала, который оборудуется комплектом системы „Звук" (для обеспечения воспроизведения фотографической фонограммы 35 мм нормальной или широкоэкранной фильмокопии), наиболее целесообразно для электроакустического оборудования зала применить аппаратуру родственную по построению.

Для обеспечения вышеуказанных требований проектом предусматривается установка звукотехнической двухканальной аппаратуры типа 37-КЗТП-1, предназначенной для небольших клубов и домов культуры. Комплект полностью отвечает требованиям указанным на листе кт-9

1974	Сельский клуб с залом на 200 мест с административными помещениями	Пояснительная записка	Типовой проект 264-12-134	Альбом III	Лист 2

Граждансельстрой г. Москва

Рук. мастер. Гл. инж. маст. Гл. арх. пр-та ГИП кинотехн. Ст. техник

Колотнев Власов Крылова Киреев

13071-03 3

Тема Б-1-3-3/8 АРСМ Г-1737-111

Комплект аппаратуры 37-КЗТП-1 имеет в своем составе микрофоны, усилители и громкоговорители.
Для обеспечения воспроизведения магнитных фонограмм, а также записи и перезаписи фонограмм, предусматривается установка двух магнитофонов типа „Комета 201 м"
Восемь громкоговорителей типа 37-ГД-1 из комплекта „37-КЗТП-1" устанавливаются по периметру зала.

V. Заземление

В соответствии с требованиями правил устройства электроустановок (ПУЭ гл. 1-7), для обеспечения безопасности людей, все металлические части оборудования, нормально не находящиеся под напряжением, должны быть заземлены.
В электроустановках с глухозаземленной нейтралью, при замыканиях на заземленные части должно быть обеспечено быстрое и надежное автоматическое отключение. С этой целью, в электроустановках до 1000 в с глухозаземленной нейтралью, обязательна металлическая связь корпусов электрооборудования с заземленной нейтралью электроустановки. Заземление корпусов электрооборудования без металлической связи с нейтралью трансформатора запрещается. В соответствии с вышеизложенным, электрооборудование киноустановки должно иметь защитное заземление. Для защитного заземления киноустановки, должно применяться одно общее заземляющее устройство, которое рассчитывается при проектировании электроснабжения.
Ввод магистрали заземления в киноустановку от главного распределительного щита до распределительного устройства 46рук-50 выполняется совместно с магистралью питания. Ответвления от распределительного устройства 46рук-50 для заземления кинотехнологического оборудования выполняются отдельными изолированными медными проводами сечением 4мм².
Заземление звуковоспроизводящего оборудования серии „Звук" осуществляется в точном соответствии с заводской схемой внешних соединений.

Рук мастер. Гл инж. маст. Гл арх пр-та Гип кинотехн. Ст. техник — Дмитрук, Колотиев, Власов, Крылова, Киреев

ЦНИИЭП гражданскельстрой г. Москва

Спецификация оборудования

4

N N п/п	Наименование	Един. изм.	Кол-во	Тип	Примечание
1	Кинопроектор широкоэкранный	компл	2	Ксенон-1м	Ломо г. Ленинград
а)	Объектив для обычной проекции f=90мм.	шт	2	ОКП5-90-1	Ломо г. Ленинград
б)	Объектив для широкоэкр проекции f=100мм.	шт	2	ОКП1-100-1	Ломо г. Ленинград
в)	Объектив для кашетиров. фильмов f=65мм.	шт	2	ОКП2-65-1	Ломо г. Ленинград
2	Насадка анаморфотная	шт	2	35НАП-2-4	Ломо г Ленинград
3	Звуковоспроизводящее устройство	компл	1	Звук1х25-3	Кинап г. Самарканд
4	Распределительное устройство	шт	1	46РУК-50	Кинап г. Самарканд
5	Выпрямитель	шт	2	53ВУК-50	Кинап г. Самарканд
6	Комплект противопажарных заслонок	компл	1	16КП3-2	Кинап г. Самарканд
7	Фильмостат	шт	2	ФС-10	Кинодеталь. г. Минск
8	Перематыватель с эл. приводом	компл	1	35П-5	Киномеханический з-д г. Новгород
9	Экран из беломатового пластиката размером 7×2,95м	шт	1	ЭПБ-П	Вискозный з-д г. Калинин
10	Пульт дистанционного управления	шт	2	55ПДУ-1	Кинап. г Самарканд
11	Пресс для склейки 35мм фильмов	шт	1	35ПКС	Кинап. г. Одесса
12	Лупа контроля перфорации 35мм кинопленки	шт	1	СО-301-1	Ломо г. Ленинград
13	Люксметр	шт	1	1-ЛКП	КЭМЗ г. Москва
14	Шкаф для измерительных приборов	шт	1	ПРТУ141-55	З-д мед. оборуд г. Львов
15	Стул киномеханика	шт	2	——	Киномеханические мастерские г. Москва
16	Розетка штепсельная	шт	4	У-86-АМ	Союзглавэлектро
17	Бра местного освещения	шт	4	БКВ-60	Союзглавэлектро
18	Выключатель для скрытой проводки	шт	4	У-85-АМ	Союзглавэлектро
19	Магнитофон „Комета"	шт	2	Комета-201м	
20	Электроакустическое устройство	компл	1	37КЗТП-1	Кинап г. Самарканд

Спецификация материалов

N N п/п	Наименование	Един изм.	Кол-во	Марка	Сечение или условный проход
1	Провод в полихлорвиниловой изоляции	м	660	ПВ	1.5
2	Провод в полихлорвиниловой изоляции	м	200	ПВ	2.5
3	Провод в полихлорвиниловой изоляции	м	100	ПВ	4
4	Кабель микрофонный	м	50	КММ-2	2х0.35
5	Труба стальная	м	4	ГОСТ3262-62	15
3	Труба стальная	м	200	ГОСТ3262-62	20
7	Труба стальная	м	20	ГОСТ3262-62	25
8	Труба стальная	м	40	ГОСТ3262-62	32

1974	Сельский клуб с залом на 200 мест с административными помещениями	Пояснительная записка (продолжение) Спецификация оборудования и материалов	Типовой проект 264-12-134	Альбом III	Лист 3

13071-03 4

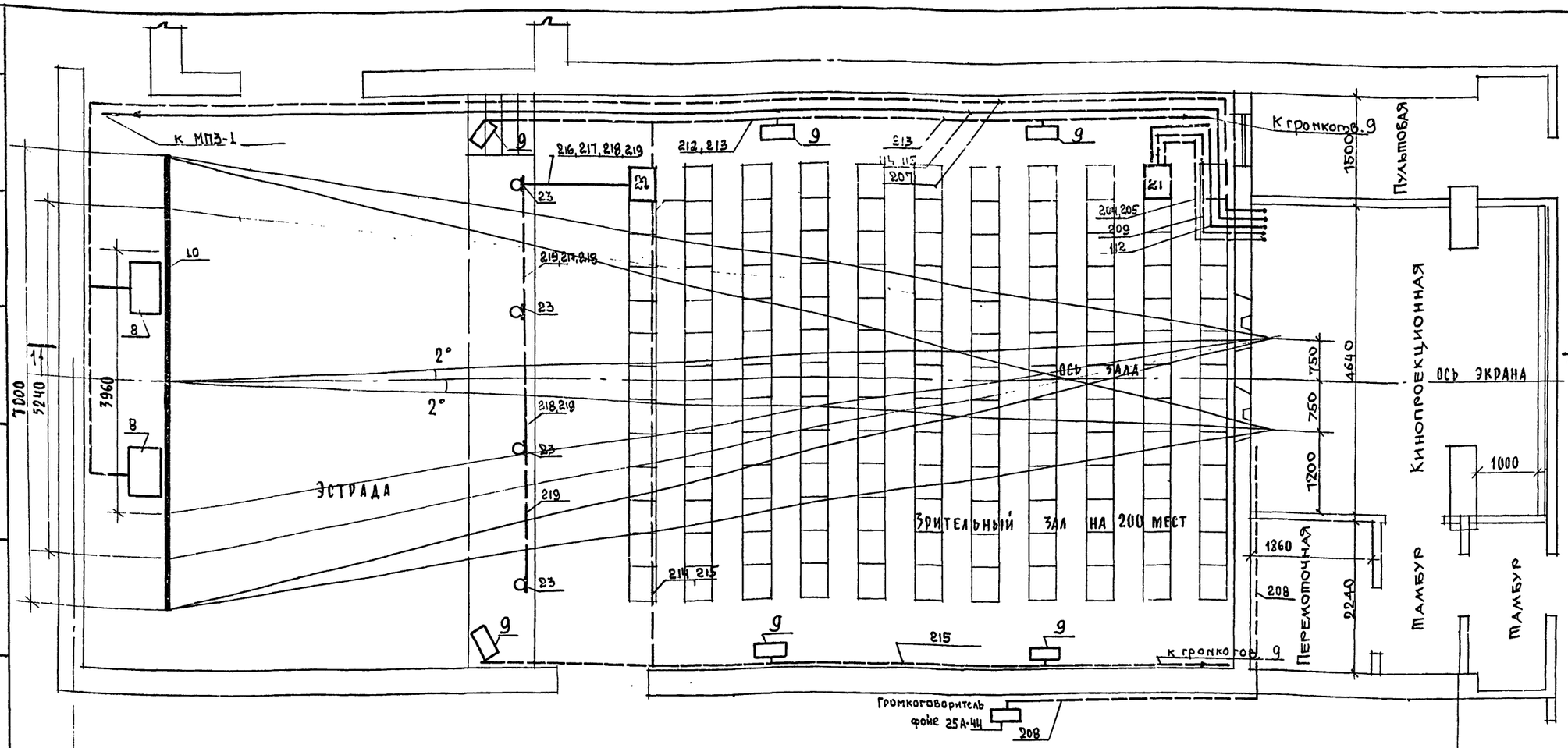

Примечания

1. Перечень оборудования указан на чертеже КТ-4.
2. Кабельный журнал на листе КТ-5.

Результаты по расчету экранов. Кинотехнологические показатели зрительного зала.

N N п/п	Наименование	Услов обозн	Ед изм	Экраны Обыч	Кашет	Широк
1	Расстояние от спинки сидения последнего ряда до экрана	$l_э$	м	19.2	19.2	19.2
2	Проекционное расстояние	$l_{пр}$	м	16.04	16.04	16.04
3	Ширина экранов	$ш_э$	м	3.96	5.24	7
4	Высота экранов	$в_э$	м	2.7	2.8	2.95
5	Площадь экранов	$S_э$	м²	11,5	14,6	20
6	Световой поток	F	л.м	1570	2050	2800
7	Радиус кривизны экранов	R	л	Плоский		
8	Фокусное расстояние	f	мм	90	65	100
9	Яркость экрана	B	нит	35	35	35
10	Линейное увеличение	β	-	190	250	325

N N п/п	Наименование	Услов обозн	Ед. изм	Экраны Обыч.	Кашет	Широк
11	Горизонтальный угол образуемый лучом зрения зрителя с крайнего места 1 ряда, направленного на удаленную вертикальную кромку экрана, с плоскостью экрана	α	градус	40°	40°	40°
12	Угол отклонения оптической оси кинопроектора от нормали в центре экрана в горизонтальной плоскости	Угор.	градус	2°	2°	2°
13	То же в вертикальной плоскости	Увер.	градус	2°	2°	2°
14	Расстояние от экрана до спинки сидения 1го ряда зрительных мест	p	м	7.6	7.6	7.6
15	Относительная ширина экрана.	$ш_э/l_э$	—	0.23	0.3	0.98
16	Относительное приближение зрителя к экрану	$p/ш_э$	—	1.9	1.46	1.1

1974	Сельский клуб с залом на 200 мест с административными помещениями	План зала с расположением кинотехнологического и электроакустического оборудования. Результаты по расчету экранов. Кинотехнологические показатели зрительного зала.	Типовой проект 284-12-134	Альбом III	Лист КТ-1

ЦНИИЭП гражданских зданий г. Москва

Рук. мастер. Дмитрук
Гл. инж. маст. Колорнев
Гл. арх. пр-та Власов
Гип кинотехн. Крылова
Ст. техник Киреев

13071-03 5

Разрез I-I (м 1:50)

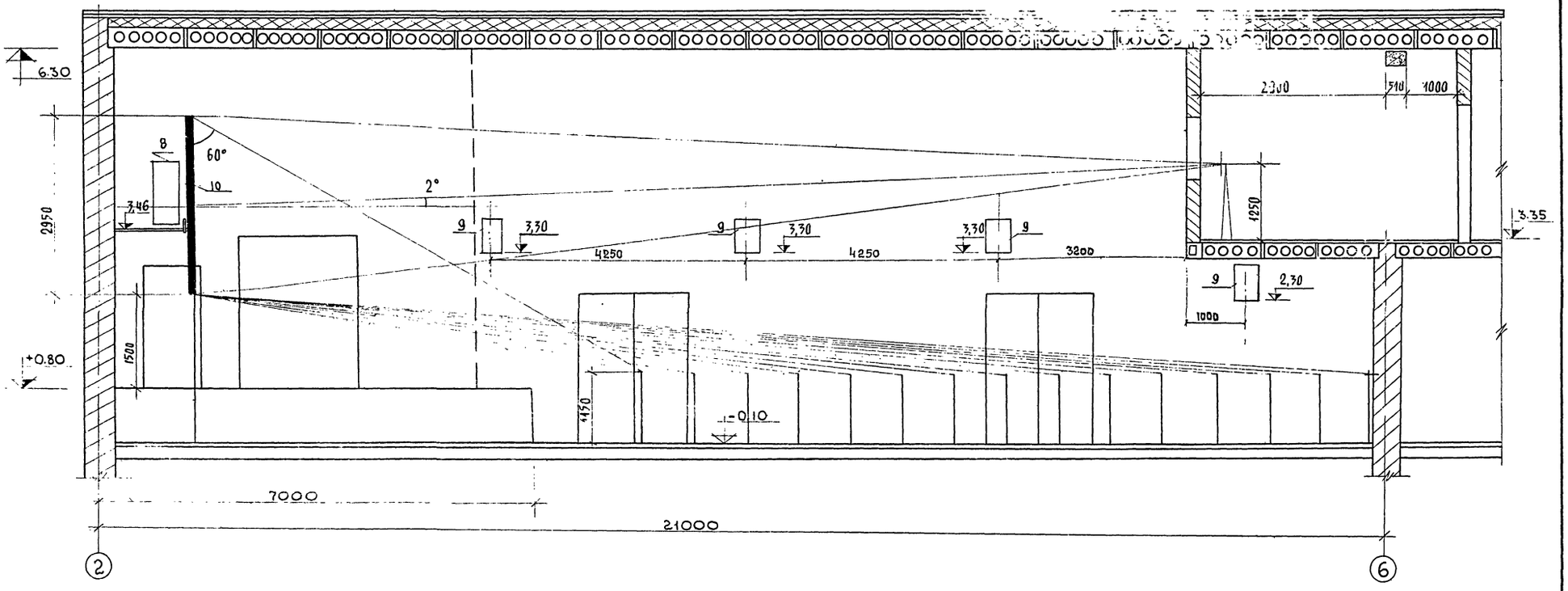

Разбивка проекционных окон (м 1:20)

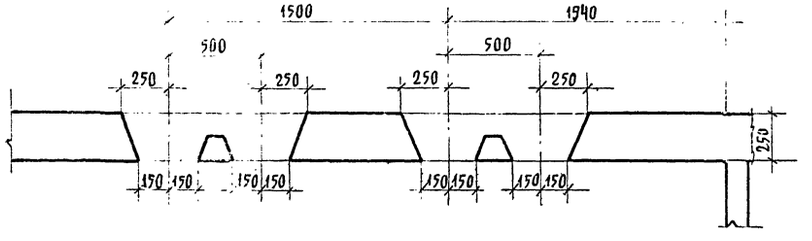

Перечень оборудования на листе КТ-4

1974	Сельский клуб с залом на 200 мест с административными помещениями.	Разрез I-I с расположением кинотехнологического оборудования.	Типовой проект 264-12-134	Альбом III	Лист КТ-2

ЦНИИЭП Гражданстройпроект г. Москва

Гл. инж. проекта
Гл. арх. пр-та
Гип кинотехн
Ст. техник

13071-03 6

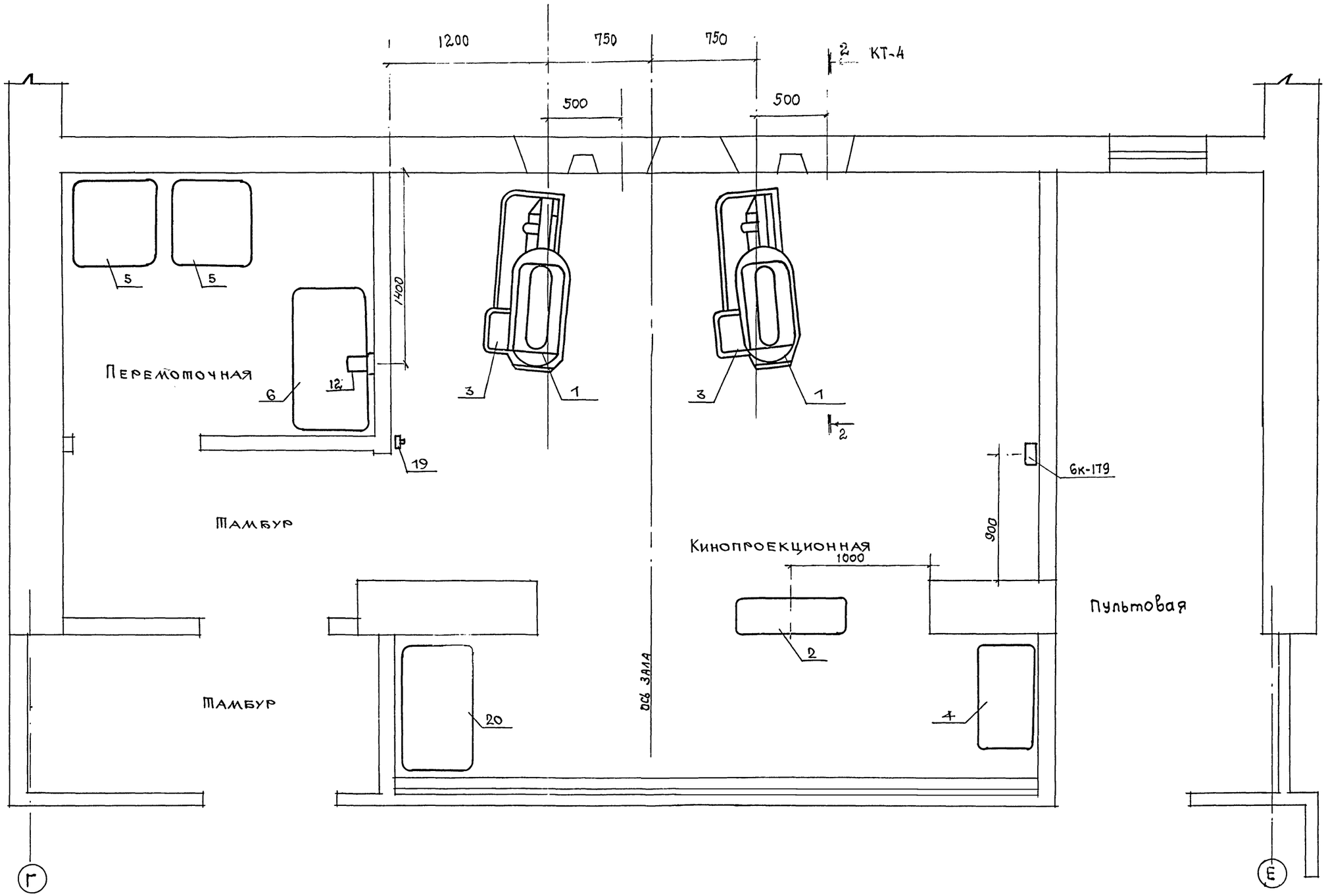

Перечень оборудования на листе кт-4

1974	Сельский клуб с залом на 200 мест с административными помещениями	План киноаппаратной с расположением кинотехнологического оборудования.	Типовой проект 264-12-134	Альбом III	Лист кт-3

ЦНИИЭП гражданскельстроя г. Москва

Рук. мастер
Гл. инж. маст
Гл. арх. пр-та
ГИП кинотехн
Ст. техник

13071-03

Передняя стена кинопроекционной

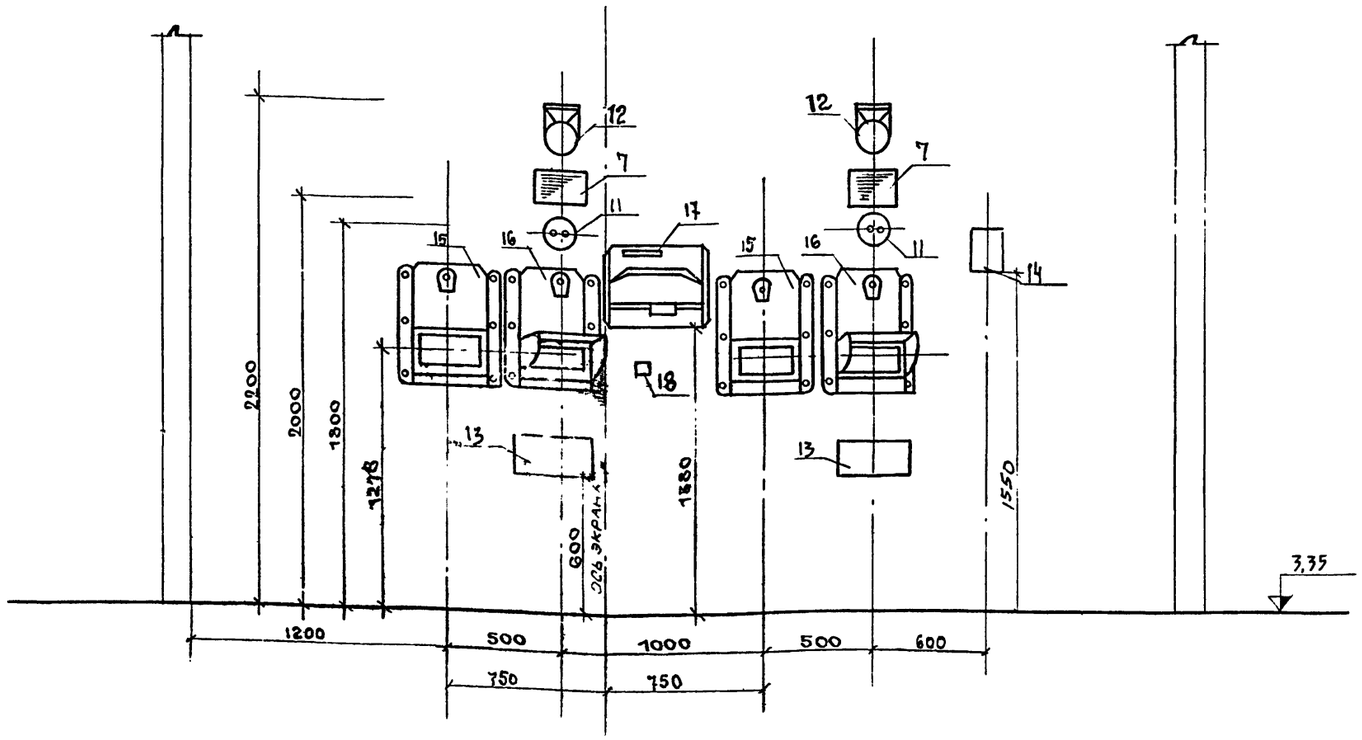

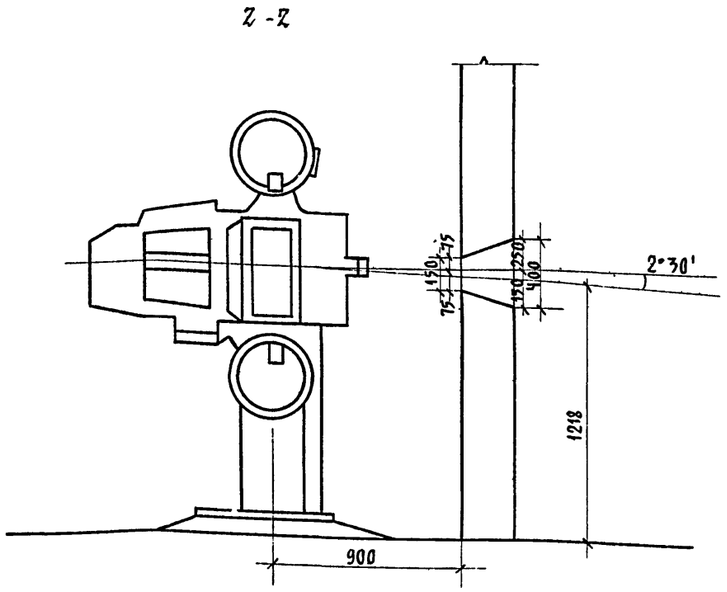

Перечень оборудования указанного на чертежах.

N N п/п	Наименование	Ед. изм	К-во	Тип
1	Кинопроектор	комп	2	Ксенон-1м
2	Распределительное устройство	шт	1	46РУК-50
3	Выпрямитель	шт	2	53ВУК-50
4	Шкаф для хранения объективов	шт	1	мед. обор.
5	Фильмостат	шт	2	ФС-10
6	Перематыватель	шт	1	35-П5
7	Громкоговоритель контрольный	шт	2	25А-44
8	Громкоговоритель заэкранный	шт	2	30А-68
9	Громкоговоритель зала	шт	8	37ГД-1
10	Экран из беломатового перфорированного пластиката	шт	1	9ПБ-П
11	Штепсельная розетка	шт	2	У-86-АМ

N N п/п	Наименование	Ед. изм	К-во	Тип
12	Бра	шт	3	ВКВ-60
13	Пульт дистанционного управления	шт	2	55ПДУ-1
14	Электропитающее устройство	шт	1	12ЭПУ-1
15	Заслонка проекционного окна	шт	2	ЗПО-1
16	Заслонка смотрового окна	шт	2	ЗСО-1
17	Усилитель	шт	1	50У-55
18	Коробка	шт	1	6К-177
19	Кнопка отключения автозаслонок	шт	1	06-Н-14
20	Шкаф для хранения инструментов	шт	1	
21	Регулятор громкости	шт	1	60К-31
22	Пульт управления	шт	1	37ПУ-1
23	Микрофон	шт	4	

1974	Сельский клуб с залом на 200 мест с административными помещениями	Расположение оборудования на передней стене кинопроекционной. Разрез 2-2. Перечень оборудования указанного на чертежах.	Типовой проект 264-12-134	Альбом III	Лист кт-4

ЦНИИЭП Гражданскельстрой г. Москва
Рук. мастер — Дмитрук
Гл. инж. маст. — Колотнев
Гл. арх. пр-та — Власов
Гипкинотехн — Крылова
Ст. техник — Киреев

N N по плану	Начало	Конец	Марка провода	Сечение	Длина	Способ прокладки	Условный диаметр трубы в мм	Длина трубы	Наименование линий
101,102	Силовой и осветительный вводы	см. проект	элек	трооборудования					
103	46-РУК-50	„Ксенон-1м" N1	пв	4(1×2.5)	6	т	20	7	Питание кинопроектора
104	46-РУК-50	„Ксенон-1м" N2	пв	4(1×2.5)	8	т	20	8	Питание кинопроектора
105	46-РУК-50	12 ЭПУ-1	пв	2(1×1.5)	5	т	20	5	Питание 12 ЭПУ-1
106	12 ЭПУ-1	„Ксенон-1м" N1, N2, 163ПО, 163СО	пв	2(1×1.5)	18	т	20	20	Питание противопожарных заслонок
107	46-РУК-50	50У-55	пв	2(1×1.5)	6	т	20	8	Питание к-та „Звук 1-25-3"
108	46-РУК-50	55 ПДУ-1 N1 N N2	пв	2(1×1.5)	7	т	20	7	Питание пульта дистанц. управления
109	55 ПДУ-1 N1	Бра N1	пв	2(1×1.5)	2	т	15	1	Питание бра местного освещения
110	55 ПДУ-1 N2	Бра N2	пв	2(1×1.5)	2	т	15	1	Питание бра местного освещения
111	„Ксенон-1м" N1	„Ксенон-1м" N2	пв	4(1×1.5)	6	т	20	2	Переход с поста на пост
112	55 ПДУ-1 N1, N2	60К-31	пв	5(1×1.5)	15	т	25	15	Линия сигнализации
113	46-РУК-50	Бра перемоточной	пв	2(1×1.5)	8	т	20	8	Бра перемоточной
114	46-РУК-50	Лебедка МПЗ-1	пв	4(1×1.5)	35	т	32	35	Питание лебедки занавеса
115	55 ПДУ-1 N1, N2	Лебедка МПЗ-1	пв	7(1×1.5)	35	т	см. п. 114	–	Линия управления лебедкой занавеса
116	46-РУК-50	35П-5	пв	2(1×1.5)	8	т	см. п. 113	–	Линия питания перематывателя
201	50У-55	6К-177	КММ-2 пв Р-К-75-4-16	1(2×0.35) 2(1×1.5) 1(4×0.5)	1	т	20	1	Линия входа ФЭУ
202	50У-55	6К-179	КММ-2 пв	2(2×0.35) 2(1×1.5)	6	т	20	8	Линия „микрофон" „радио". звукосниматель
203	50У-55	„Ксенон-1м" N1 N N2	пв	2(1×4)	8	т	20	8	Линия л. п. (ламп просвечивания)
204	50У-55	60К-31	КММ-2	1(2×0.35)	15	т	20	15	Линия „микрофон"
205	50У-55	60К-31	КММ-2 пв	2(2×0.35) 1(1×1.5)	15	т	см. п. 204		Линия выносного регулятора громкости
206	50У-55	0.15 ГА-III-2	пв	2(1×1.5)	2	т	15	2	Линия контрольных громкоговорителей
207	50У-55	30А-68	пв	2(1×2.5)	35	т	20	35	Линия заэкранных громкоговорителей
208	50У-55	25А-44	пв	2(1×2.5)	30	т	20	30	Линия громкоговорителя фойе
209	50У-55	60К-31	пв	2(1×1.5)	15	т	20	15	Линия питания от 50У-55
210	46-РУК-50	Силовое электрооборудов	пв	1(1×4)	15	т	вместе с л. питания	–	Линия заземления

1974	Сельский клуб с залом на 200 мест с административными помещениями	Кабельный журнал электроакустической и кинотехнологической сети	Типовой проект 264-12-134	Альбом III	Лист кт-5

ЦНИИЭП гражданскельстрой г. Москва

Рук. мастер.		Комитет	
Гл. инж. маст.		Колотнев	
Гл. арх. пр-та		Власов	
Гип кинотехн.		Крылова	
Ст. техник		Киреев	

13071-03 0

Передняя стена кинопроекционной

Условные обозначения.

- Сеть заземления
- Сеть электроакустическая
- Сеть кинотехнологическая

Примечания:

Перечень оборудования указан на листе КТ-4.

Кабельный журнал на листе КТ-5.

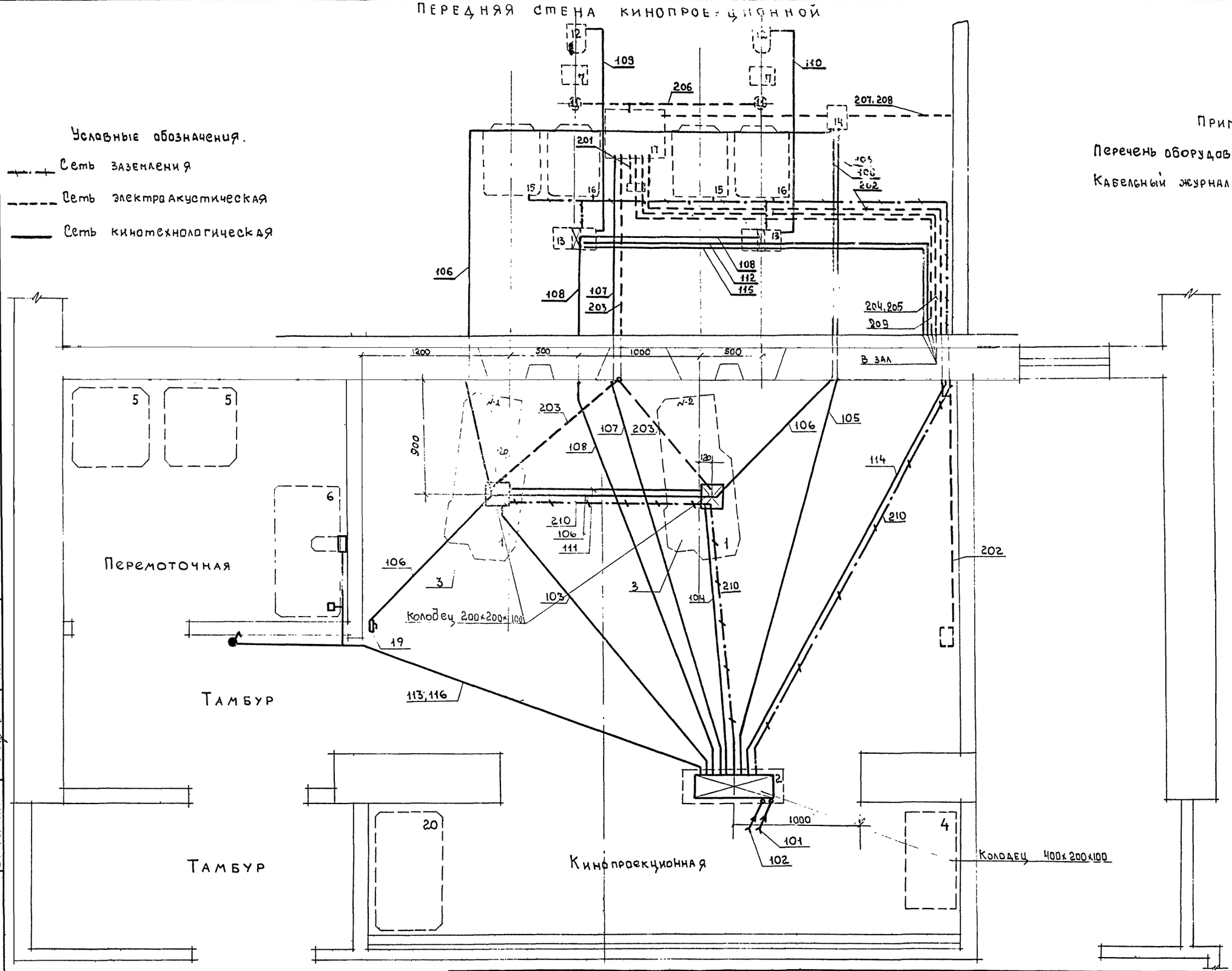

1974	Сельский клуб с залом на 200 мест с административными помещениями.	Раскладка труб с проводами на плане киноаппаратной и передней стене кинопроекционной.	Типовой проект 264-12-134	Альбом III	Лист КТ-[illegible]

Гл. инж. маст. Власов
Гл. арх. пр-та Крылова
Гип кинотехн. Киреев
Ст. техник
Копиров
г. Москва

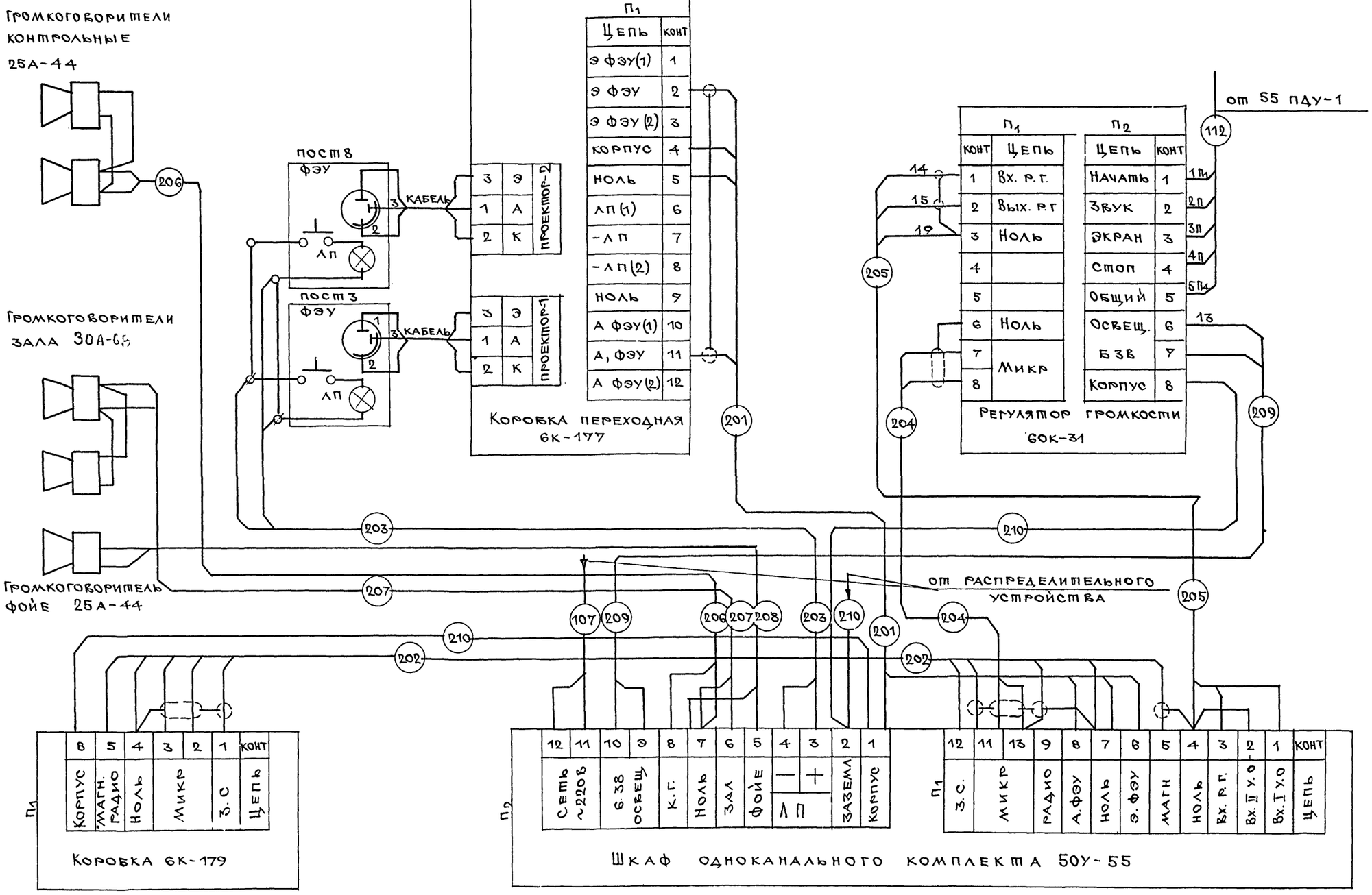

ГИП	Колотнек		
Гл. инж. маст			
Гл. арх. пр-та	Власов		
Гл. конструктор	Крылова		
Ст. техник	Киреев		

ЦНИИЭП Граждансельстроя г. Москва

1974	Сельский клуб с залом на 200 мест с административными помещениями	Схема внешних соединений электроакустического оборудования „Звук 1-25-3"	типовой проект 264-12-134	альбом III	лист КТ-7

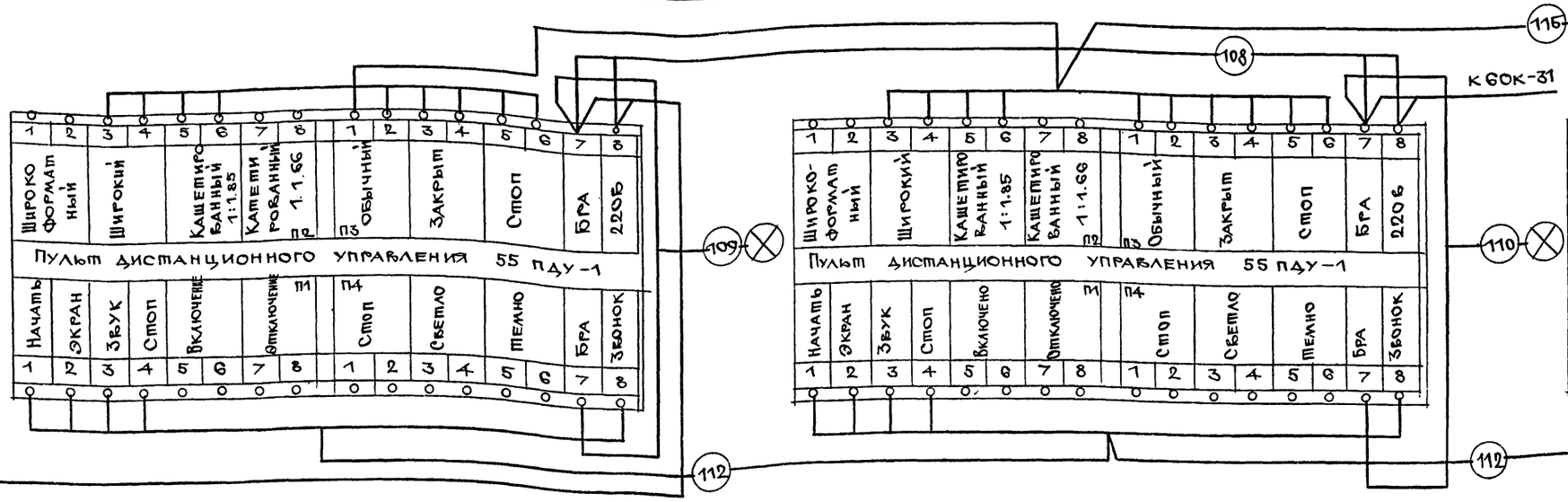

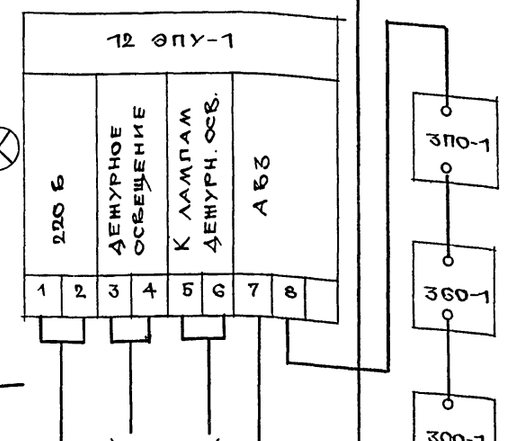

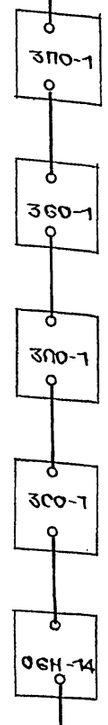





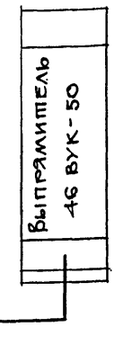



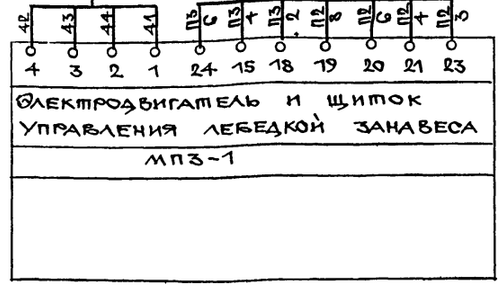

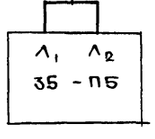

Схема уточняется по заводским чертежам

1974	Сельский клуб с залом на 200 мест с административными помещениями	Схема внешних соединений кинотехнологического оборудования.	типовой проект 264-12-134	альбом III	лист КТ-8

ГИПКИНОТЕХН. КРЫЛОВА
СТ. ТЕХНИК КИРЕЕВ
г. Москва

13071-03 12

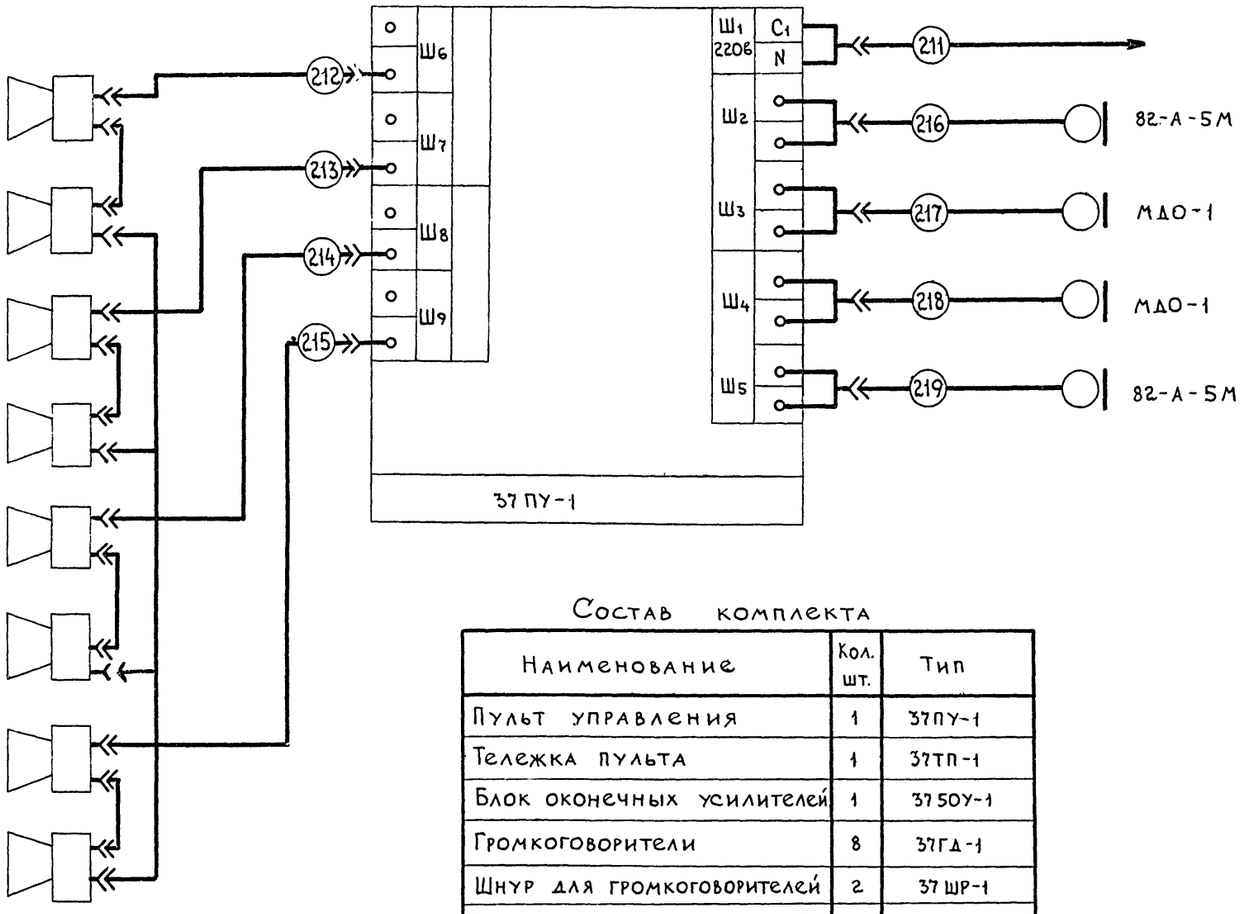

Состав комплекта

Наименование	Кол. шт.	Тип
Пульт управления	1	37ПУ-1
Тележка пульта	1	37ТП-1
Блок оконечных усилителей	1	37 50У-1
Громкоговорители	8	37ГД-1
Шнур для громкоговорителей	2	37 ШР-1
Шнур для громкоговорителей	4	37ШУТ-1
Шнур сетевой	1	37ШС-1
Шнур микрофонный	2	37 ШМ-1
Шнур микрофонный	2	37ШМ-2
Микрофон динамический	2	82А-5М
Микрофон остронаправленный	2	МДО-1
Стойка микрофонная	2	11А 13

Кабельный журнал электроакустической сети

№№ по плану	Начало	Конец	Марка провода	Сечение	Длина м.	Способ п-ки	Наименование линий
211	Щ.О.	37ПУ-1	37ШС-1	шланг	10	на скобах	Линия подключения комплекта
212	37ПУ-1	37ГД-1	37ШГ-1	—"—	7	—"—	Линия громкоговорителей гр. 1
213	37ПУ-1	37ГД-1	37ШГ-1	—"—	15	—"—	Линия громкоговорителей гр. 2
214	37ПУ-1	37ГД-1	37ШУГ-1 37ШТ-1	—"—	22	—"—	Линия громкоговорителей гр. 3
215	37ПУ-1	37ГД-1	37ШТ-1 37ШГ-1	—"—	28	—"—	Линия громкоговорителей гр. 4
216	37ПУ-1	82А-5М	37ШМ-2	—"—	15	—"—	Линия подключения микрофонов
217	37ПУ-1	МДО-1	37ШМ-1	—"—	18	—"—	—"—
218	37ПУ-1	МДЕ-1	37ШМ-3	—"—	21	—"—	—"—
219	37ПУ-1	82-А-5М	37ШМ-2	—"—	23	—"—	—"—

Комплект 37 КЗТП-1 обеспечивает:

1. Усиление речей ораторов.
2. Обеспечение музыкальными программами праздничных собраний.
3. Обеспечение прямого усиления при выступлениях ансамбля, солистов, театрального коллектива и т.п.
4. Воспроизведение грамофонных и магнитофонных записей.

Комплект может обеспечить звучание как по монофонической, так и по двухканальной стереофонической системе.

ГИПРОГРАЖДАНСЕЛЬСТРОЙ г. Москва	Рук. мастерск. Дмитрук				
	Гл. инж. проекта Колотнев				
	Гл. арх. гр-та Власов				
	Гл. инж. гр-та Крылова				
	Ст. техник Киреев				
1974	Сельский клуб с залом на 200 мест с административными помещениями	Схема внешних соединений комплекта 37 КЗТП-1	Типовой проект 264-12-134	Альбом III	Лист КТ-9

Гальгас. Кардашова
Кафедр. Копировал
Техник.

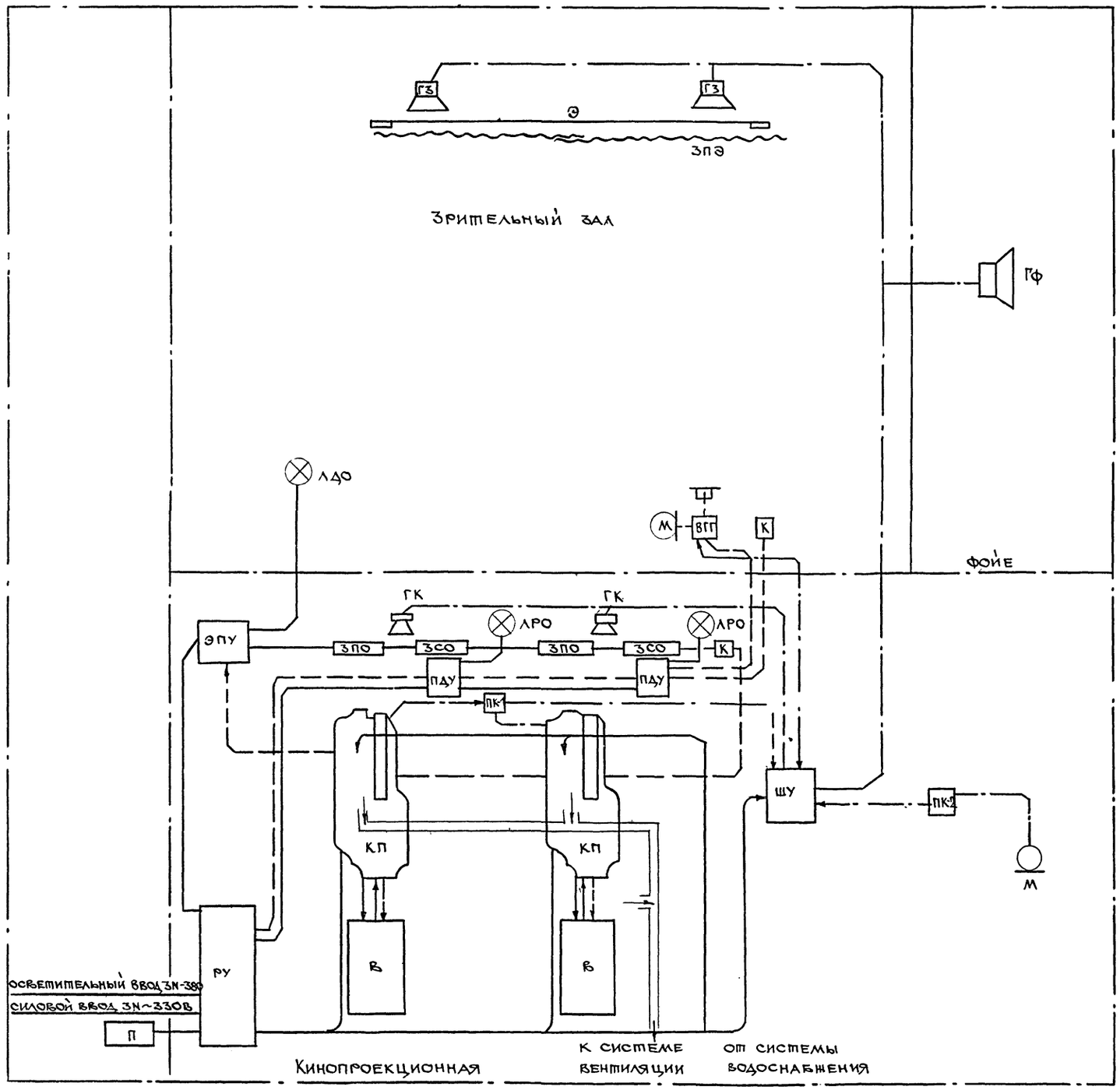

Условные обозначения

- ——— линия питания
- — — — линия управления
- —·— линии звуковые

Обозн	Наименование	Тип	Кол.	Примечан.
П	Перематыватель	ЗБП-5	1	
Т	Телефон			
К	Кнопка управления дежурн. светом		1	
ЭПУ	Электропитающее устройство	12ЭПУ-1		Комплект.
К	Кнопка	ОБ-Н14	1	
ЗСО	Заслонка смотрового окна	16-ЗСО-1	2	16-КПЗ-2
ЗПО	Заслонка проекционного окна	16-ЗПО-1	2	
М	Микрофон	——	1	
ГК	Громкоговоритель контрольный	0.15-ГД-III	2	
ГФ	Громкоговоритель фойе	25А-44	1	
ГЗ	Громкоговоритель заэкран.	30А-68	2	
ПК-2	Переходная коробка	6К179	1	Комплект
ПК-1	Переходная коробка	6К177	1	„Звук 1-25-3"
ВГГ	Регулятор громкости	60К31	1	
ШУ	Шкаф усилительный одноканального комплекта	50У55	1	
РУ	Электрораспределительное устройство	46-РУК-50	1	
В	Выпрямитель	53-ВУК-50	2	
КП	Кинопроектор стационарный	„Ксенон-1м"	2	

Экспликация оборудования

1974	Сельский клуб с залом на 200 мест с административными помещениями	Киноустановка с „Ксенон-1м" Блок-схема	Типовой проект 264-12-134	Альбом III	Лист кт-10

ЦНИИЭП гражданскельстрой г. Москва

Гл. инж. маст. Гл. арх. пр-та Гипкинотехн. Ст. техник

Длиппук Колотнев Власов Крылова Кяреев

13071-03

Тема Б-1-3-3/8 Арх № 9-17-7-122

ПОСТАНОВОЧНОЕ ОСВЕЩЕНИЕ

ПОЯСНЕНИЯ К ПРОЕКТУ

Постановочное освещение эстрады клуба осуществляется стационарной и переносной осветительной аппаратурой, выпускаемой в СССР.

Стационарное освещение состоит из:

1) Верхнего освещения в пределах эстрады;
2) Верхнего выносного освещения;
3) Бокового выносного освещения.

Верхнее освещение выполняется 2-мя попланными софитами, набранными из 3-х камерной арматуры КС-3 (по 10 шт. в каждом).

Верхнее выносное освещение осуществляется выносным софитом, состоящим из 9 прожекторов типа ПР-05-150.

Боковое выносное освещение выполняется прожекторами ПР-05-150 и ПР-05-115, которые устанавливаются на специальных конструкциях по обоим сторонам зрительного зала, и подключаются через штепсельные разъемы ШТС-40. В случае необходимости, при постановке вместо них могут быть установлены прожекторы ПР-300м и ПРУ-1-212м.

Проект предусматривает переносную съемно-накладную рампу.

Для возможности подключения переносной аппаратуры в планшете эстрады предусмотрены лючковые штепсельные коробки с разъемами ШТС-40.

Рабочее освещение предусматривается на эстраде (используются камеры белого света попланных софитов), за экраном и в складе декораций. Аварийное освещение выполняется в проекте электрооборудования здания. Для плавного изменения светового потока ламп рабочего освещения зала при включении и отключении предусматривается темнитель света ТС-6. Управление темнителем - с планшета, из кинопроекционной, со щитка билетера и по месту.

Управление постановочным освещением производится из пультовой, со щита осветителя. Питание щита осветителя - от ГРЩ из электрощитовой.

Напряжение питающей сети - 380/220 вольт в системе с глухозаземленной нейтралью трансформатора. Напряжение на лампах постановочного, рабочего и дежурного освещения - 220 вольт.

Вся проводка в пределах эстрады и склада декораций выполняется проводом марки ПВ в стальных трубах (в пределах зала трубы прокладываются скрыто), а также кабелем марки КРПТ.

Все металлические нетоковедущие части электрооборудования подлежат заземлению. Для заземления использовать нулевой провод электросети и стальные трубы проводки (толщина стенки ≥ 1.5 мм).

Электромонтажные работы необходимо выполнять в строгом соответствии с „Правилами устройства электроустановок" изд. 1966 г.

Нестандартное оборудование см. в альбоме V проекта 264-12-132.

СПЕЦИФИКАЦИЯ

NN п/п	Усл. обоз.	Наименование	Ед. изм	Колич.	Примеч.
1	■	Щиток групповой осветительный типа СУ9445-15			
		на 25 автоматов А3161 с расцепителями 15 А и			ХЭМЗ
		на 1 автомат А3163 с расцепителем 50 А	шт.	1	г. Харьков
2		Темнитель света типа ТС-6, 10 ква, 380/220 в	"	1	Гостеасвет "Москва"
3		Пульт осветителя (по черт.)	"	1	ПО-НЭ
4		Шкаф управления рабочим освещен. зала (по черт.)	"	1	ПО-НЭ
5		Шкаф билетера (по черт.)	"	1	ПО-НЭ
6		Рампа-софит-подсвет 4-х камерн. типа РСП-4К	"	10	Предпр.
7		Софит 3-х камерный типа КС-3	"	20	Тюменьск. облисполк.
8		Прожектор театральный универсальный типа			
		ПРУ-1-212 М мощностью 1000 вт	"	2	—"—
9		Прожектор театральный типа ПР-05-150 мощн. 500 вт	"	20	—"—
10		То же с плоско-выпуклой линзой типа ПР-05-115	"	6	—"—
11		Прожектор малогабаритный типа ПР-300м мощн. 300 вт	"	2	—"—
12		Подсвет нижний типа НП-2	"	4	—"—
13	○	Светильник рудничный норм. типа РН-60	"	2	Союзглав-электро
14	○	То же типа РН-200	"	2	—"—
15		Приставка театральная эффектная типа ПРЭ-1	"	1	Гостеасвет
16		Приставка длиннофокусная типа ПД-440	"	1	Предпр. Тюмен. обл.
17		Лампа прожекторная типа ПЖ 220-1000, 1000 вт, 220 в	"	2	Союзглав. электро
18		Лампа прожекторная типа ПЖ 220-500, 500 вт, 220 в	"	30	—"—
19		Лампа накаливания норм. типа НГ220-200, 200 вт, 220 в	"	62	—"—
20		То же типа НБ220-40, 220 в, 40 вт	"	2	—"—
21		Лампа накаливания криптоновая типа НБК200-100, 100 вт, 220 в	"	40	—"—
22		Лампа кинопроекционная типа К220-300, 220 в, 300 вт	"	2	—"—
23		Светофильтр разрезной синего цвета типа СС-1	кв.м	2.5	Магазины
24		Светофильтр разрезной красного цвета типа КС-1	"	2.5	ВТО
25		Обойма съемная конденсорная типа ОСК-2-150м	шт.	2	Предприят.
26		Штатив театральный до 15 кг типа ШТУ-1	"	4	Тюменьск.
27		То же тяжелый до 30 кг типа ШТУ-2	"	2	облисполкома
28		Штатив-подставка театральный типа ШП	"	4	—"—
29	◪	Коробка штепсельная на 6 разъемов ШТС-40 (по черт.)	"	2	ПО-НЭ
30	◪	Коробка штепс. планшетная на 4 разъема ШТС-40 (по черт.)	"	3	ПО-НЭ
31		Конструкция для установки осветителя (по черт.)	"	1	ПО-НЭ
32		Разъем театральный штепсельный лючковый типа ШТС-40л	"	30	Гостеасвет
33		То же переходной типа ШТС-40П	"	3	г. Москва
34	⌐	Выключатель однополюсный брызгонепроницаемый, 250 в, 6 А, инд. 262	"	2	Союзглав
35	▬	Выключатель автоматический типа АП50-3МТ, ток расц. 2,5 А	"	1	Электро
36	▭	Кнопка управления 3-х штифтовая типа КУ-122-3М	"	2	—"—
37		Провод медный марки ПВ сеч. 10 мм²	м	80	—"—
38		То же сеч. 1.5 мм²	"	1000	—"—
39		То же сеч. 2.5 мм²	"	750	—"—
40		Провод теплостойкий для зарядки арм. марки ПРКС сеч. 1.5 мм²	"	150	—"—
41		Кабель переносной гибкий марки КРПТ сеч. 1(2×1.5) мм²	"	80	—"—
42		То же сеч. 1(3×1.5) мм²	"	40	—"—
43	Т18	Труба стальная тонкостенная Ø 32 мм по ГОСТ 10704-63	"	20	Минчермет
44	Т25	То же Ø 25 мм	"	220	СССР
45	Т32	То же Ø 18 мм	"	90	—"—
46	МР18	Металлорукав гибкий марки РЗ-ЦХ Ø 18 мм	"	20	—"—
47	-□-	Коробка стальная ответвительная типа У994	шт	10	Главэлектромонтаж
48	-□-	То же типа У995	"	20	—"—

1974	Сельский клуб с залом на 200 мест с административными помещениями	Постановочное освещение. Пояснения к проекту. Спецификация.	Типовой проект 264-12-134	Альбом III	Лист ПО-1

ЦНИИЭП гражданскельстрой г. Москва

Рук. мастерс. Гл. инж. маст. Гл. арх. пр-та Гл. инж. пр-та Рук. группы

Дмитрук Колотнев Власов Крылова Черняховский

Техник Проверил

Гришина Черняховский

Согласовано Гл. инж. пр-та Г. Бородкин

13071-03

Тема Б-1-3-3/8 Арх № 9-1737-123

Согласовано: Г. В. Бородкин; Гл. инженер ПРЭО

Киреев; Черняховский

Ст. техник; Проверил

Дмитрук; Колотнев; Власов; Крылова; Черняховский

Рук. мастер; Гл. инж. маст; Гл. арх. пр-та; Гл. инж. пр-та; Рук. группы

ЦНИИЭП гражданскельстрой г. Москва

Технологическая таблица

N N линий	Наименование потребителей	Цвет светофильтра	К-во точек	Мощность, квт: 1 точка	Мощность, квт: всех точек	Количество и тип аппаратуры
1	Рампа	К	10	0.1	1.0	
2	—— " ——	С	10	0.1	1.0	10 шт. РСП-4К
3	—— " ——	Б	20	0.1	2.0	
4	Софит I плана	К	10	0.2	2.0	
5	—— " ——	С	10	0.2	2.0	10 шт. КС-3
6	—— " ——	Б	10	0.2	2.0	
7	Софит II плана	К	10	0.2	2.0	
8	—— " ——	С	10	0.2	2.0	10 шт. КС-3
9	—— " ——	Б	10	0.2	2.0	
10	Выносной софит	К	3	0.5	1.5	
11	—— " ——	С	3	0.5	1.5	9 шт. ПР-05-150
12	—— " ——	Б	3	0.5	1.5	
13	Боковое выносное, левая стор.	У	2	—	1.0	Сменная
14	—— " ——	У	2	—	1.0	Прожекторная аппаратура
15	—— " ——	У	2	—	1.0	через ШТС-40
16	Боковое выносное, правая стор.	У	2	—	1.0	Сменная
17	—— " ——	У	2	—	1.0	Прожекторная аппаратура
18	—— " ——	У	2	—	1.0	через ШТС-40
19	Планшет эстады, левая стор.	У	2	—	2.0	Переносная
20	—— ——	У	2	—	2.0	Аппаратура через ШТС-40
21	Планшет эстрады, правая стор.	У	2	—	2.0	Переносная аппаратура
22	—— " ——	У	2	—	2.0	через ШТС-40
23	Рабочее освещ. склада декорац.	Б	2	0.2	0.4	РН-200
24	Заэкранное пространство	Б	2	0.04	0.08	РН-60
	Итого:				35,0	

Условные обозначения.

К — красный цвет

С — синий цвет

Б — белый цвет

У — условный цвет

Расчетная схема щита осветителя СУ9445-15

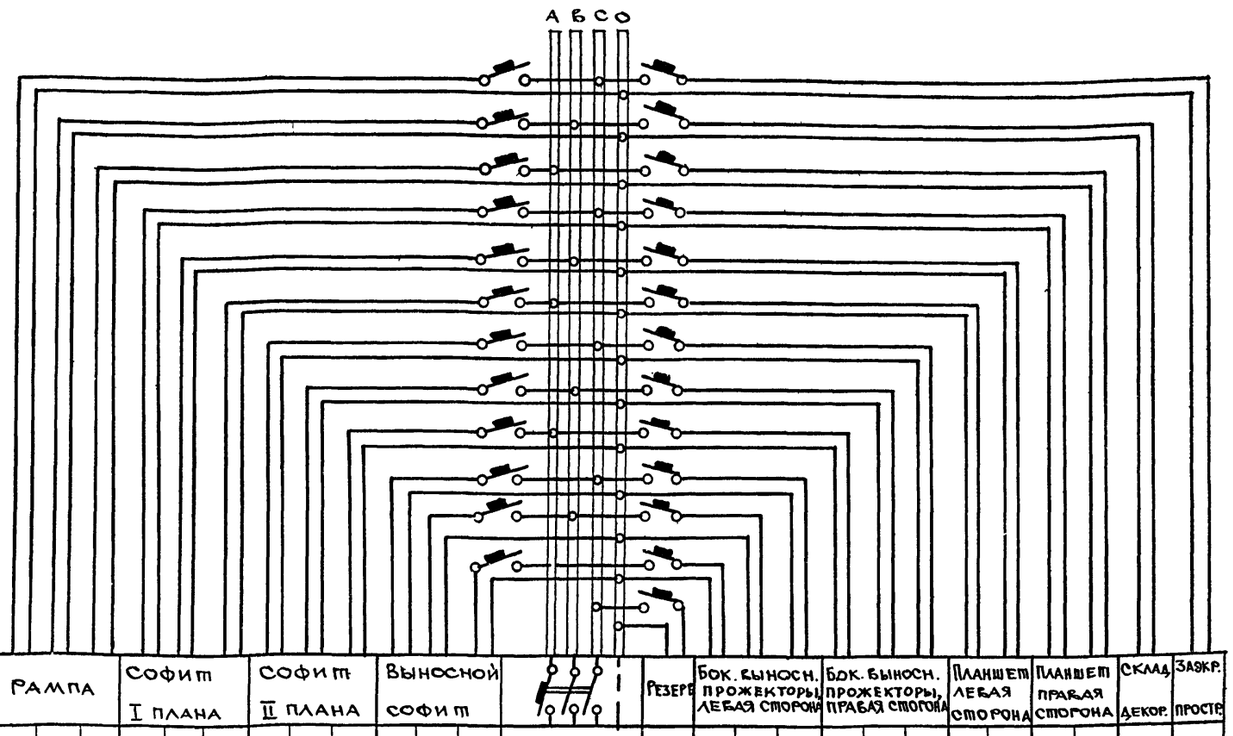

Наименование / Линия	Рампа			Софит I плана			Софит II плана			Выносной софит				Резерв	Бок. выносн. прожекторы, левая сторона			Бок. выносн. прожекторы, правая сторона			Планшет левая сторона		Планшет правая сторона		Склад декор.	Заэкр. простр.
Цвет светофильтра	К	С	Б	К	С	Б	К	С	Б	К	С	Б	—	—	У	У	У	У	У	У	У	У	У	У	Б	Б
Номер линии	1	2	3	4	5	6	7	8	9	10	11	12		—	13	14	15	16	17	18	19	20	21	22	23	24
Номер трубы	П1			П2			П3			П4			—	—	П5			П6			П7		П8		П9	П10
Ф трубы, мм	25			25			25			25			Ø32	—	25			25			18		18		18	18
Марка провода	ПВ	ПВ	ПВ	ПВ	ПВ	ПВ	ПВ	ПВ	ПВ	ПВ	ПВ	ПВ	ПВ	—	ПВ	ПВ	ПВ	ПВ	ПВ	ПВ	ПВ	ПВ	ПВ	ПВ	ПВ	ПВ
Сечение в мм²	2(1x2,5)	2(1x2,5)	2(1x2,5)	2(1x2,5)	2(1x2,5)	2(1x2,5)	2(1x2,5)	2(1x2,5)	2(1x2,5)	2(1x2,5)	2(1x2,5)	2(1x2,5)	4x10	—	2(1x1,5)	2(1x1,5)	2(1x1,5)	2(1x1,5)	2(1x1,5)	2(1x1,5)	2(1x2,5)	2(1x2,5)	2(1x2,5)	2(1x2,5)	2(1x1,5)	2(1x2,5)
Расчетная длина в м	30	30	30	20	20	20	22	22	22	16	16	16		—	21	21	21	14	14	14	34	34	26	26	19	25
Мощность, квт	1.0	1.0	2.0	2.0	2.0	2.0	2.0	2.0	2.0	1.5	1.5	1.5	35.0	—	1.0	1.0	1.0	1.0	1.0	1.0	2.0	2.0	2.0	2.0	0.4	0.08
Ток, А	4.5	4.5	9.1	9.1	9.1	9.1	9.1	9.1	9.1	6.8	6.8	6.8	37	—	4.5	4.5	4.5	4.5	4.5	4.5	9.1	9.1	9.1	9.1	1.8	0.3
Потеря напряжен. %	0.9	0.9	0.9	1.2	1.2	1.2	1.2	1.2	1.2	0.7	0.7	0.7		—	1.0	1.0	1.0	0.6	0.6	0.6	1.8	1.8	1.5	1.5	0.4	0.08
Тип автомата	А3161												А3163	А3161												
Ток расцепителя, А	15												50	15												

от ГРЩ. из электрощитовой

$P_у$ = 35.0 квт.

K_c = 0.7

$P_р$ = 24.4 квт.

Примечания:

1) Автомат А3163 на щитке СУ9445-15 установить в соответствии со схемой.
2) На щитовых автоматах нанести маркировку белой нитроэмалью по назначению и цветам линий.

1974	Сельский клуб с залом на 200 мест с административными помещениями	Постановочное освещение. Технологическая таблица. Расчетная схема.	Типовой проект 264-12-134	Альбом III	Лист ПС-2

13071-03 16

Схема подключения осветительных приборов

Софит II плана (10 шт. КС-3)

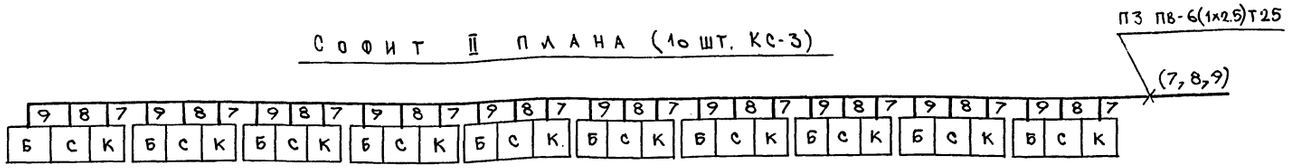

Софит I плана (10 шт. КС-3)

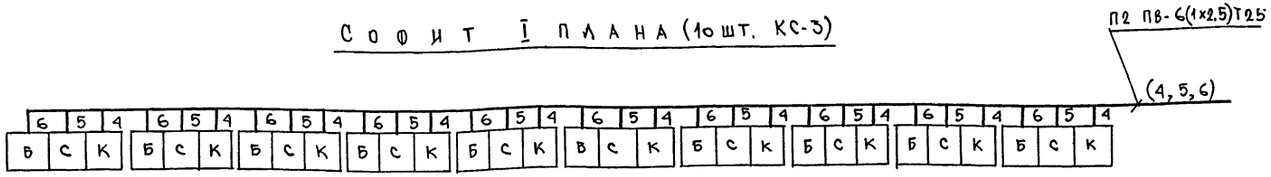

Рампа (10 шт. РСП-4К)

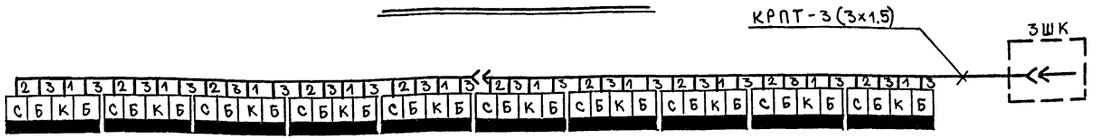

Выносной софит

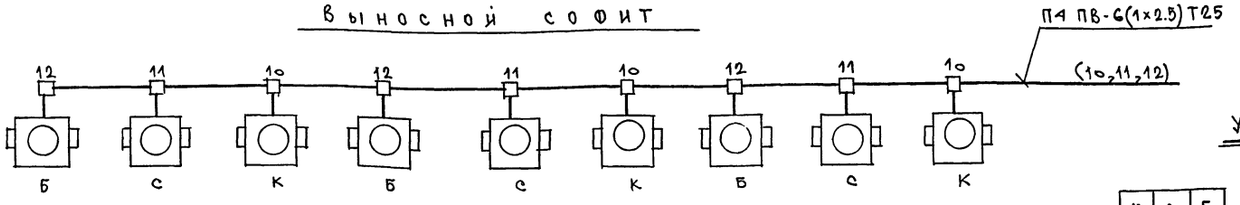

Условные обозначения

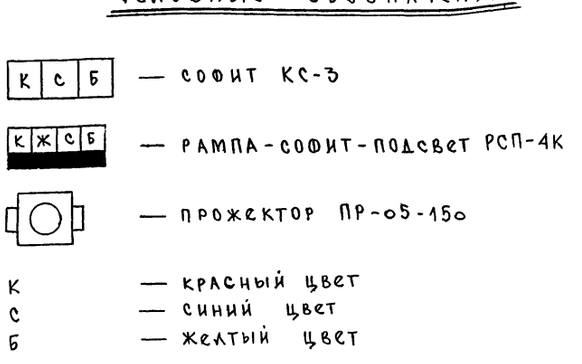

Штепсельные включения

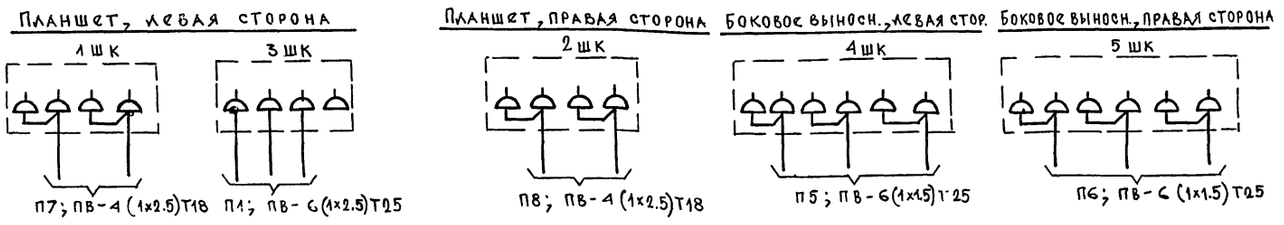

Гражданстройпроект г. Москва	Рук. мастерской				
	Гл. инж. маст.				
	Гл. арх. пр-та				
	Гл. инж. пр-та				
	Рук. гр. ОПиТ				
	Дирекц.	Черняховский			
	Гл. технолог	Проверил			
	Гл. конструктор	Проверил

План зала с эстрадой (М1:50)

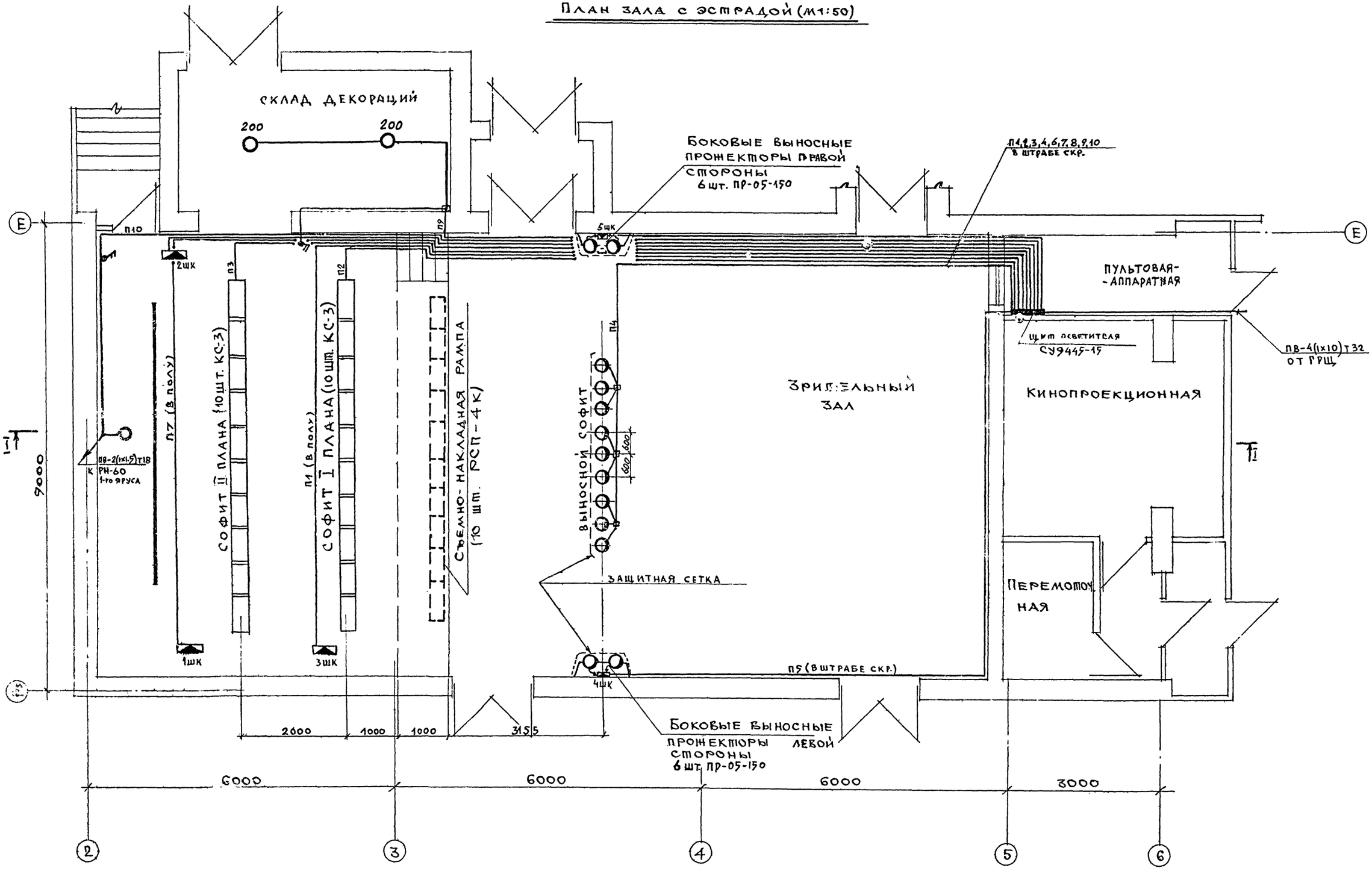

1974	Сельский клуб с залом на 200 мест с административными помещениями	Постановочное освещения План зала с эстрадой	Типовой проект 264-12-134	Альбом III	Лист ПО-4

ЦНИИЭП гражданстрой г. Москва

Рук. мастер | Гл. инж. маст. | Гл. арх. пр-та | Гл. инж. пр-та | Рук. группы

Дмитрук | Колотнев | Власов | Крылова | Черняховский

Ст. техник | Проверил

Согласовано

Гл. инж. пр. Э.О. | Черняховский | Бородкин

Тема 1-3-3-3 Арх. № Б-1737-124

13071-03

Разрез I-I (М 1:50)

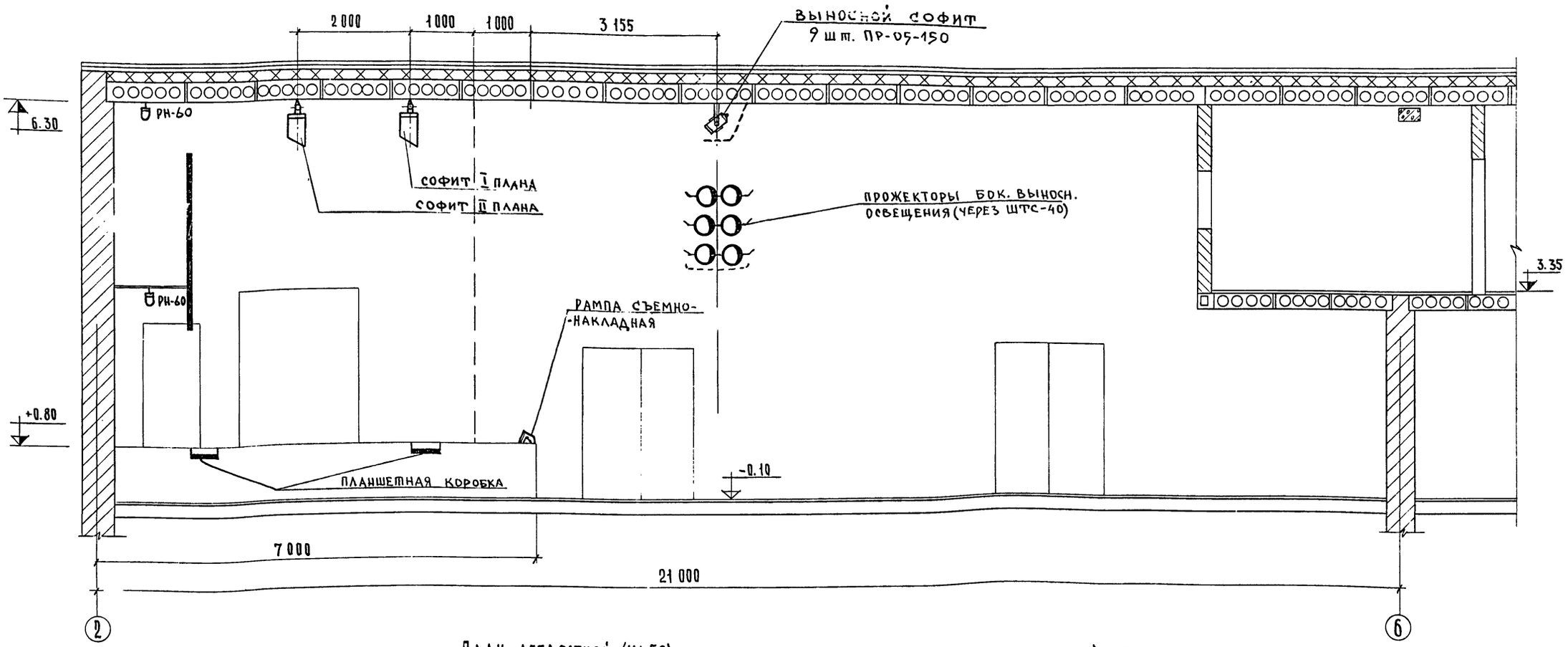

План аппаратной (М1:50)

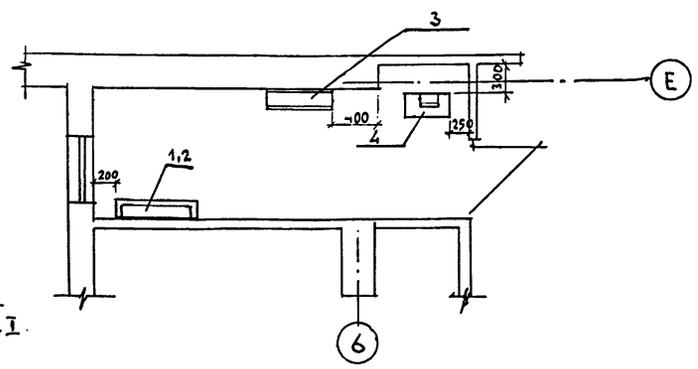

Экспликация.

1. Щит осветителя СУ9445-15
2. Пульт осветителя
3. Шкаф рабочего освещения зала
4. Темнитель света ТС-6; 10КВА.

Примечание:

Конструкции для установки поплан-ных софитов см. в проекте механооборудования эстрады, для установки выносного софита и бок. выносных прожекторов – в архитектурно-строительной части, альб. I.

1974	Сельский клуб с залом на 200 мест с административными помещениями	Постановочное освещение. Разрез I-I. План аппаратной	Типовой проект 264-12-134	Альбом III	Лист ПО-5

Гражданстрой г. Москва

Рук. мастерск. Дмитрук; Гл. инж. маст. Колитнев; Гл. арх. пр-та Власов; Гл. инж. пр-та Крылова; Рук. группы Черняловский

Ст. техник Проверил Копировал

Согласовано

Гл. инж. пр. ЭО Г. Бородкин

Кирпич Черняховский; Андрющенко

Арх N 737:125

Тема Б-1-3-3/8 Арх № 9.1737-127

Разбивка гнезд в планшете

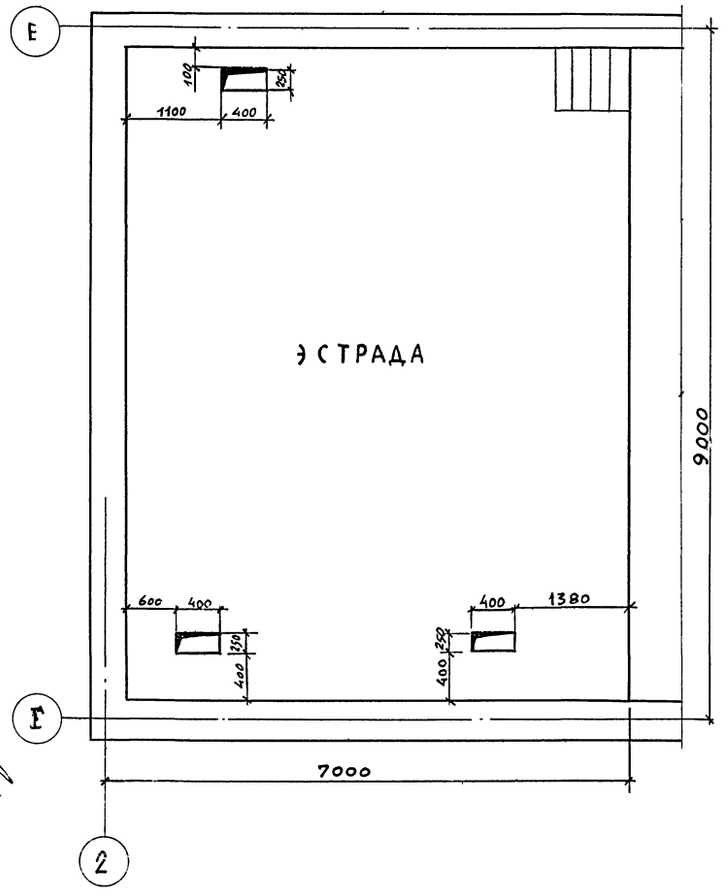

Установка планшетной коробки (разрез А-А) М 1:2

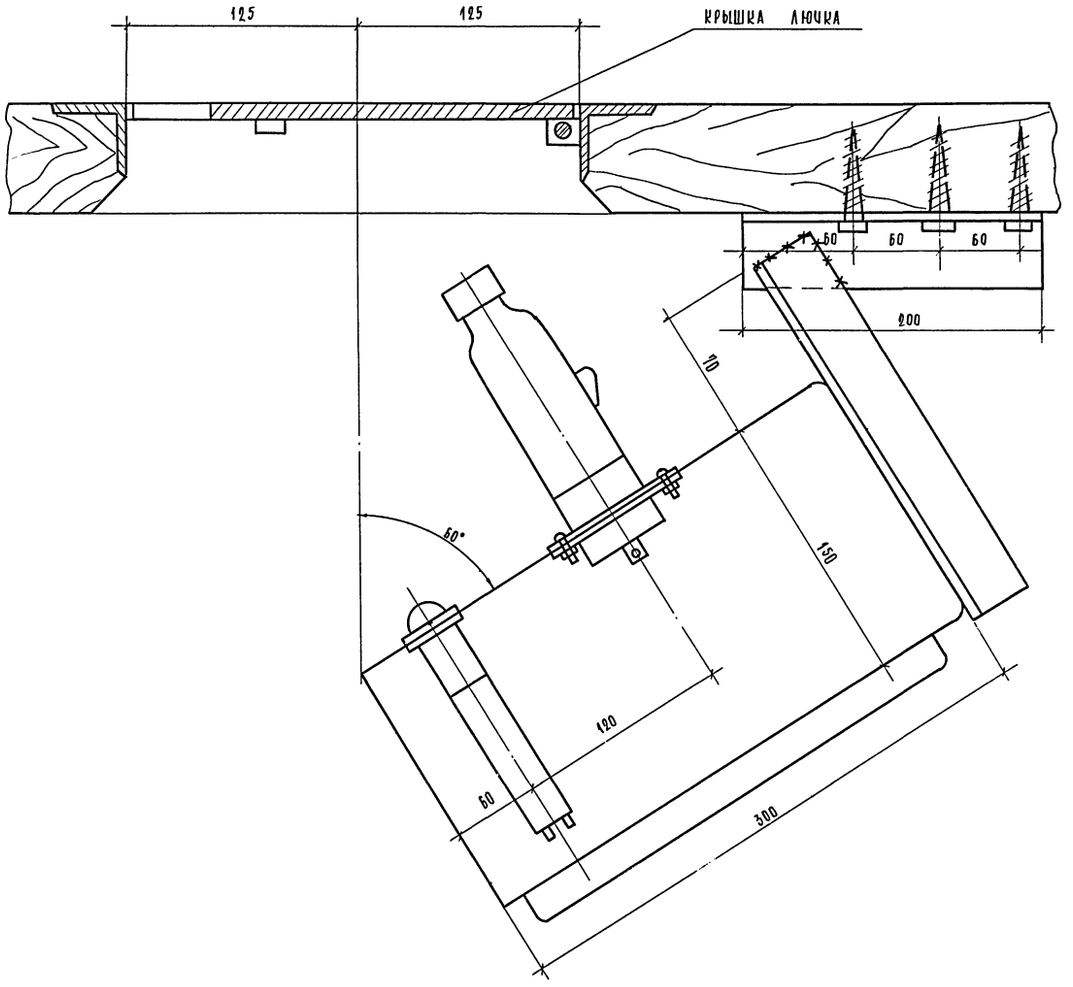

Примечания:

1. Конструкция кронштейна сварная. Варить электродом марки Э-42. по ГОСТ 9466-60 $h_ш = 4$ мм
2. Кронштейн приварить к коробке.

1974	Сельский клуб с залом на 200 мест с административными помещениями.	Постановочное освещение. Установка планшетной коробки в лючке	Типовой проект 264-12-134	Альбом III	Лист ПО-6

Цниэп гражданпсельстрой г. Москва

Рук. мастерской | Гл. инж. мастерской | Гл. арх. пр-та | Гл. инж. пр-та | Рук. группы

Дмитрук | Колотнев | Шишков | Власов | Черняховский

Техник | Проверил | Копировал

Шрамкова | Черняховский | Иванова

13071-03 2С

Пояснительная записка

Эстрада типа Б с залом на 200 мест предназначается для проведения постановок художественной самодеятельности с учетом габаритов эстрады, для концертов и эстрадных представлений, а также для показа широкоформатных обычных фильмов и фильмов с кашетированным кадром.

В соответствии с этими задачами, требованиями норм проектирования „Клубы СН и П II-Л 16-71" и заданием на проектирование разработано технологическое механическое оборудование эстрады.

При принятых, согласно заданию на проектирование размерах эстрады: а) ширина эстрады в осях – 9 м.
б) глубина эстрады в осях – 7 м.
в) высота эстрады – 5,4 м.

Технологическое механическое оборудование решено следующим образом: эстрада разбивается на три игровых плана, условной границей которых приняты оси софитных подъемов
I план имеет глубину – 1.0 м.
II план имеет глубину – 2.0 м.
III план имеет глубину – 3.0 м.

Такая перспективная разбивка на планы принята по технологическим соображениям.

По всем планам эстрада оборудуется:

А/ Антрактным раздвижным занавесом	– 1 компл.
Б/ Декорационными подъемами	– 3 компл.
В/ Стационарными софитами	– 2 компл.
Г/ Поплавным занавесом	– 1 компл.
Д/ Падугой	– 2 компл.
Е/ Киноэкраном	– 1 компл.
Ж/ Предэкранным занавесом	– 1 компл.

I Антрактный раздвижной занавес

Для открывания и закрывания портала эстрады предусмотрен антрактный раздвижной занавес с электроприводом.

Для передвижения полотнищ занавеса используется комплект механизма предэкранного занавеса МПЗ-1, выпускаемый Ростовским на Дону киномеханическим заводом. Мощность электродвигателя – 0,6 квт., число оборотов – 1410 об/мин. напряжение – 220/380 вольт, передаточное отношение редуктора i=41.

Механизм предэкранного занавеса МПЗ-1 выпускается в комплекте с дорогой, каретками, блоками и канатом. Полотнища занавеса подвешиваются к кольцам, передвигающимся по натянутым тросам. Тросы натягиваются между стендами с помощью стяжек. Под раму лебедки для снижения шума подкладываются резиновые прокладки – амортизаторы.

II. Декорационные подъемы

Декорационные подъемы предназначаются для осуществления смены художественного сценического оформления действий, картин, эпизодов спектакля.

Декорационный подъем представляет из себя уравновешенную систему, одной частью которой является подвешенная на стальных канатах штанга с прикрепленной декорацией, другой частью – подвешенный противовес, передвигающийся в жестких направляющих.

К верхнему и нижнему концам противовеса прикреплены ветви тягового каната из пеньки.

Декорационные подъемы принимаются с простой /неполиспастной/ подвеской противовесов. Подъем и опускание декораций производится вручную за пеньковый канат. Грузоподъемность (брутто) декорационного подъема принимается 300 кг. Расстояние между осями подъемов принимается равным 500 мм.

Штанга подъема, выполненная из водогазопроводной трубы ⌀60 мм., подвешивается на 4х стальных канатах ⌀6.5 мм. Многоручьевые блоки для подвеса штанги устанавливаются на балках штанкетной площадки, смонтированной горизонтально на 0,5 м. ниже нижней точки низа покрытия.

Направляющие (шпунты) для противовесов выполнены сварными из угловой стали и ограждаются сетчатым ограждением от уровня планшета эстрады до высоты 2.0 м.

Вес декорационного противовеса Q = 300 кг.

III. Стационарные софиты.

Стационарные софиты смонтированы на трубе, прикрепленной к балкам штанкетной площадки, и предназначены для общего и лучевого освещения эстрады.

IV Поплавный занавес

Поплавный занавес (раздержка) с ручным приводом монтируется на II плане эстрады. Занавес состоит из фермы – дороги, подвешиваемой к штанге декорационного подъема. По дороге передвигаются каретки, к кольцам которых подвешиваются полотнища занавеса.

V. Падуга

Падуга предназначена для укрытия софитов от зрителей. Падуга выполнена из плотной материи на подкладке. По верхней кромке падуги пришиваются вязки для крепления к штанге декорационного подъема.

По нижней кромке падуги пришивается карман для рейки. Рейка вставляется для строгости горизонтальной линии и натяжки ткани во избежание складок.

VI. Киноэкран.

Киноэкран с размером рабочего поля 6.65 х 2.80 м. выполнен плоским и установлен стационарно на расстоянии 1200 мм. от задней стены эстрады. Каркас киноэкрана выполнен сварным из водогазопроводных труб. На каркас натянуто с помощью шторного шнура полотно экрана из пластиката марки ЭПБ-П. Киноэкран без обрамления.

Сзади киноэкрана смонтирована площадка для установки громкоговорителей.

Со стороны экрана площадка имеет ограждение высотой 1 м. На площадку для громкоговорителей ведет лестница – стремянка.

VII Предэкранный занавес

На расстоянии 200 мм. перед экраном располагается предэкранный занавес.

Предэкранный занавес служит для открывания и закрывания плоскости киноэкрана, а также для изменения размеров киноэкрана по ширине. Предэкранный занавес выполнен по схеме и конструкции, аналогичным антрактному раздвижному занавесу. Дорога предэкранного занавеса монтируется на трубах, прикрепленных к швеллерам балок штанкетной площадки.

Привод предэкранного занавеса монтируется на консолях заделанных в стену. Крайние и промежуточные положения занавеса защищены конечными выключателями, расположенными на дороге предэкранного занавеса и на лебедке.

В проекте использованы чертежи типового проекта № 264-12-132 „Сельский клуб с залом на 150 мест с административными помещениями". Альбом IV – Чертежи механооборудования", с заменой пояснительной записки и чертежей общего вида М19-00-000 СБ листы 1÷5 на пояснительную записку и чертежи общего вида М20-00-000 листы 1÷5, указанные в данном альбоме.

г. Москва

ГИП					
ГА Д					
ГА ТМ	ПР-ТА				
ГИ МЕХАНООБ.					

Инв.№ подл.	Подпись и дата	Взам.инв.№	Инв.№ дубл.	Подпись и дата	

Тема 5-1-3-3/8
Арх № 5-1737-129

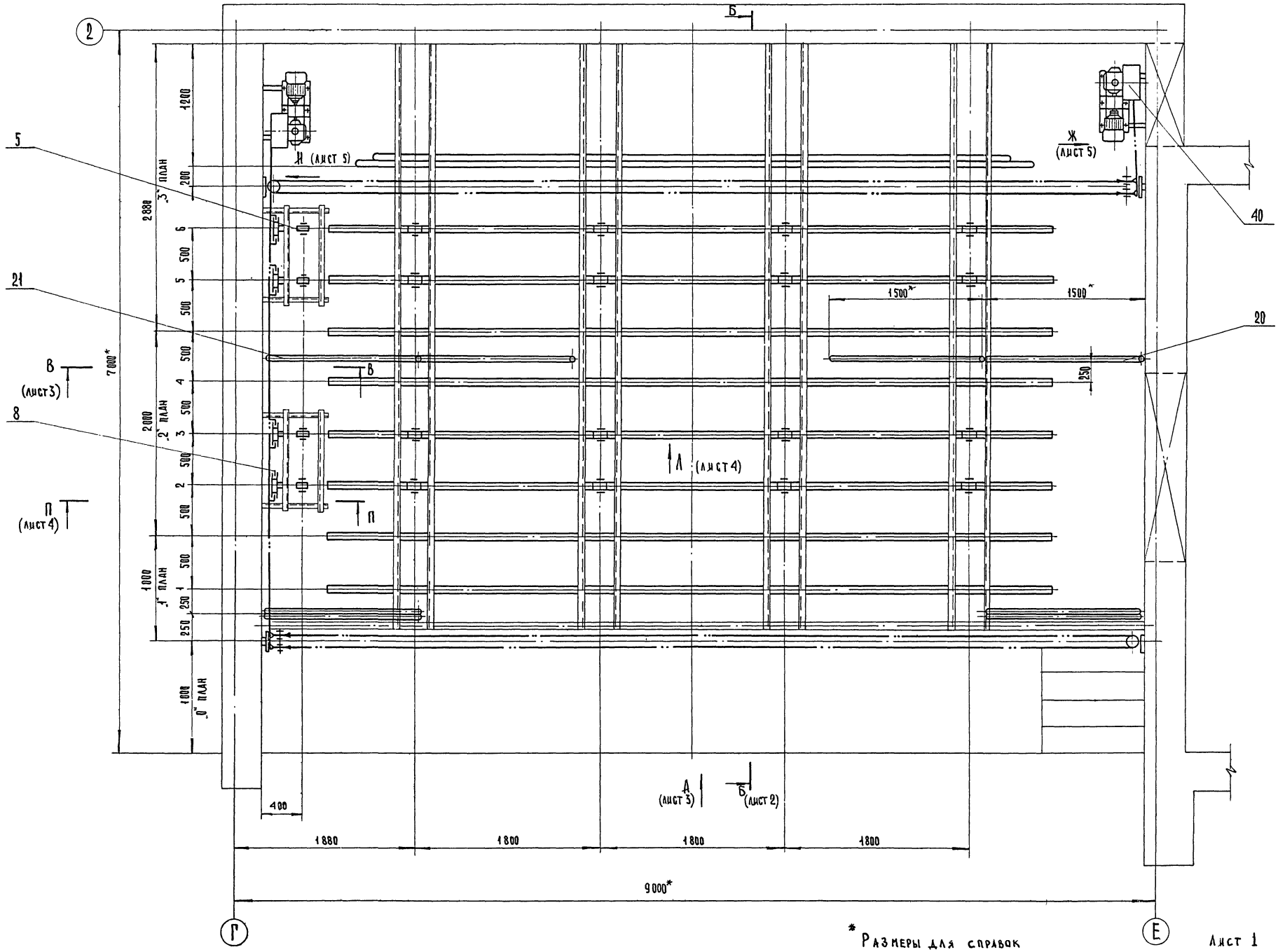

* Размеры для справок

Лист 1 Листов 5

Взамен листа М19-00-000 лист 1
Типовой проект 264-12-132

1974	Сельский клуб с залом на 200 мест с административными помещениями	Механическое оборудование эстрады. Сборочный чертеж М20-00-00 Сб.	Типовой проект 264 12 134	Альбом III	Лист МО-1

ЦНИИЭП гражданскельстрой г. Москва

Рук. мастерск. Гл. инж. маст. Гл. арх. пр-та Гл. инж. пр-та Гип механооб.

Дмитриев Колотыгов Власов Шипилов Просолов

Ст. инженер Ст. техник Копировал

Ступин Дмитриева Андриенко

13071-03 22

6-6 (лист 1)

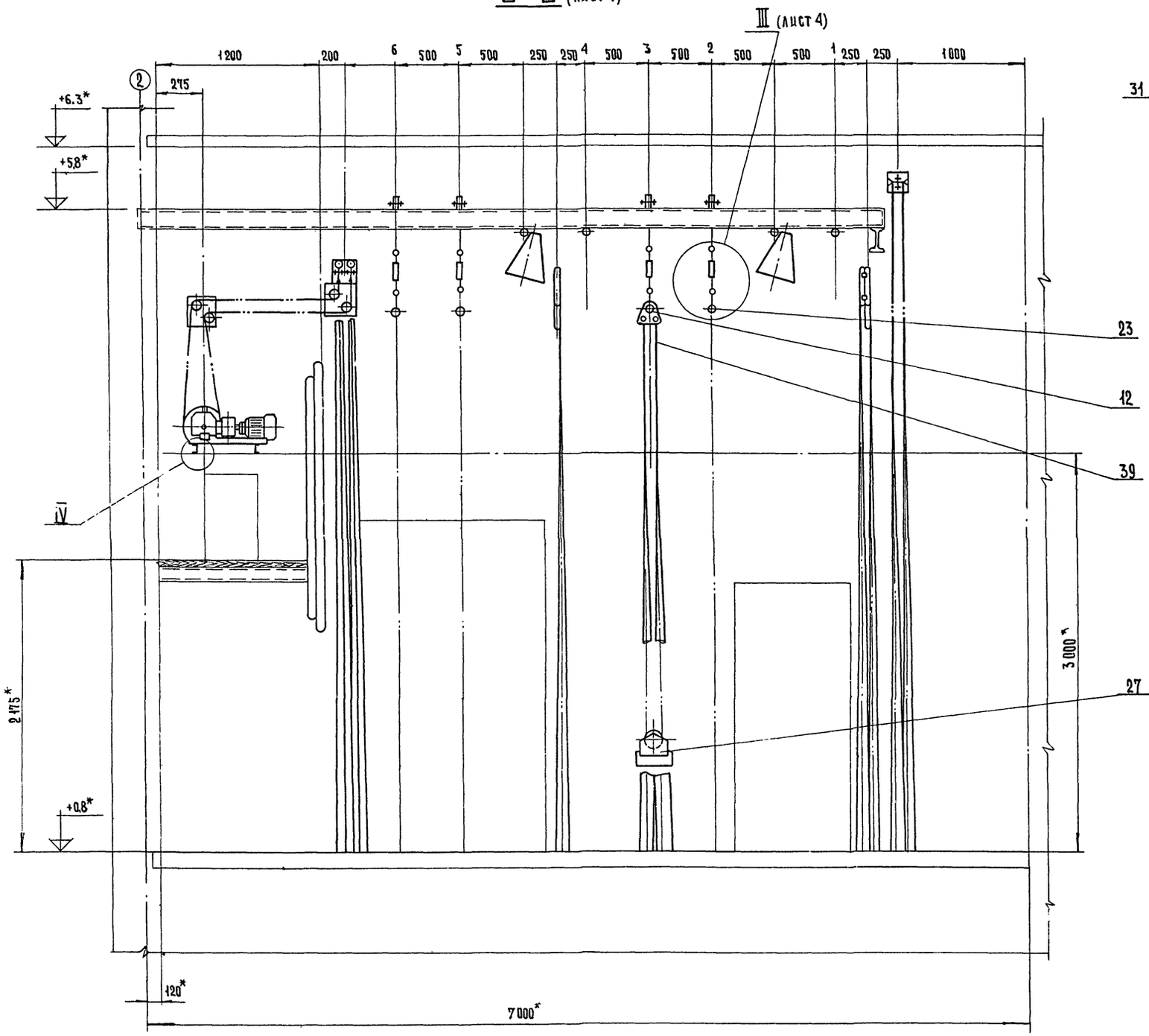

IV
М 1:1

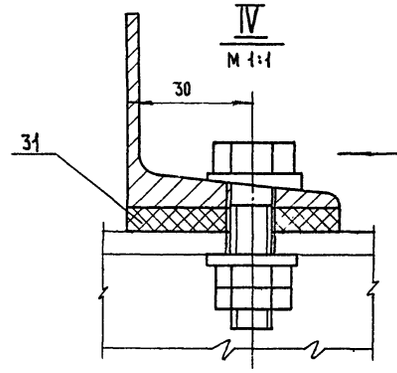

Вид Р
М 1:1

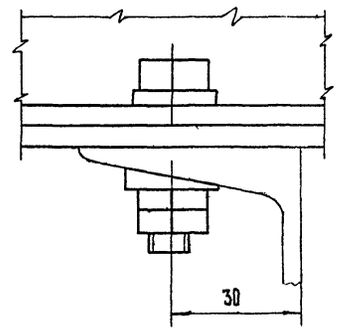

Технические требования

1. *Размеры для справок.
2. Наибольшая грузоподъемность попланного занавеса - 300 кг., декорационного подъема - 300 кг.
3. Навеску грузовых канатов производить при поднятом до наивысшего положения противовесе и опущенных до уровня планшета дороге занавеса, штанге декорационного подъема.
4. Грузоподъемность софитной штанги с прожекторами ~ 150 кг.
5. Изделия поз. NN 1,2,3,4,5,6,7,9,10,11,13,14,15,16,17,27 может изготовить Саратовский механический завод театрального и библиотечного оборудования по шифру завода, указанному в спецификации механического оборудования эстрады.
6. Остальные технические требования по ТУ.
7. Цвет полотна занавесей принимать в соответствии с интерьером зала.

Техническая характеристика

1. Привод подъемов ручной.
2. Оборудование для предэкранного и антрактного раздвижного занавесов поставляется Ростовским киномеханическим заводом (г. Ростов на Дону)

Привод МПЗ-1. Электродвигатель АОЛ-31-4 М; N=0,6 квт.; n=1410 об./мин.
Редуктор РЧ-80; i=41; барабан Дб=250 мм; nб=24,4 об./мин;
тяговое усилие - 125 кг.

Взамен листа М19-00-000 лист 3
Типовой проект 264-12-132

лист 2 листов 5

1974г.	Сельский клуб с залом на 200 мест с административными помещениями	Механическое оборудование эстрады. Сборочный чертеж М20-00-000 СБ	Типовой проект 264-12-134	Альбом III	Лист МС-3

1.3071-123

ЦИИЭП Гражданстрой г. Москва
ГАП Стрижевский
ГА. отд. пр-тА Дмитриева
Гл. инж. пр-тА Андриенко
ГИП механооб. Просолов
Н. контр. Щипилов
Ст. техник Власов
Копировал

Тема 5-1-3-3/8
Арх. № 5-1737-131

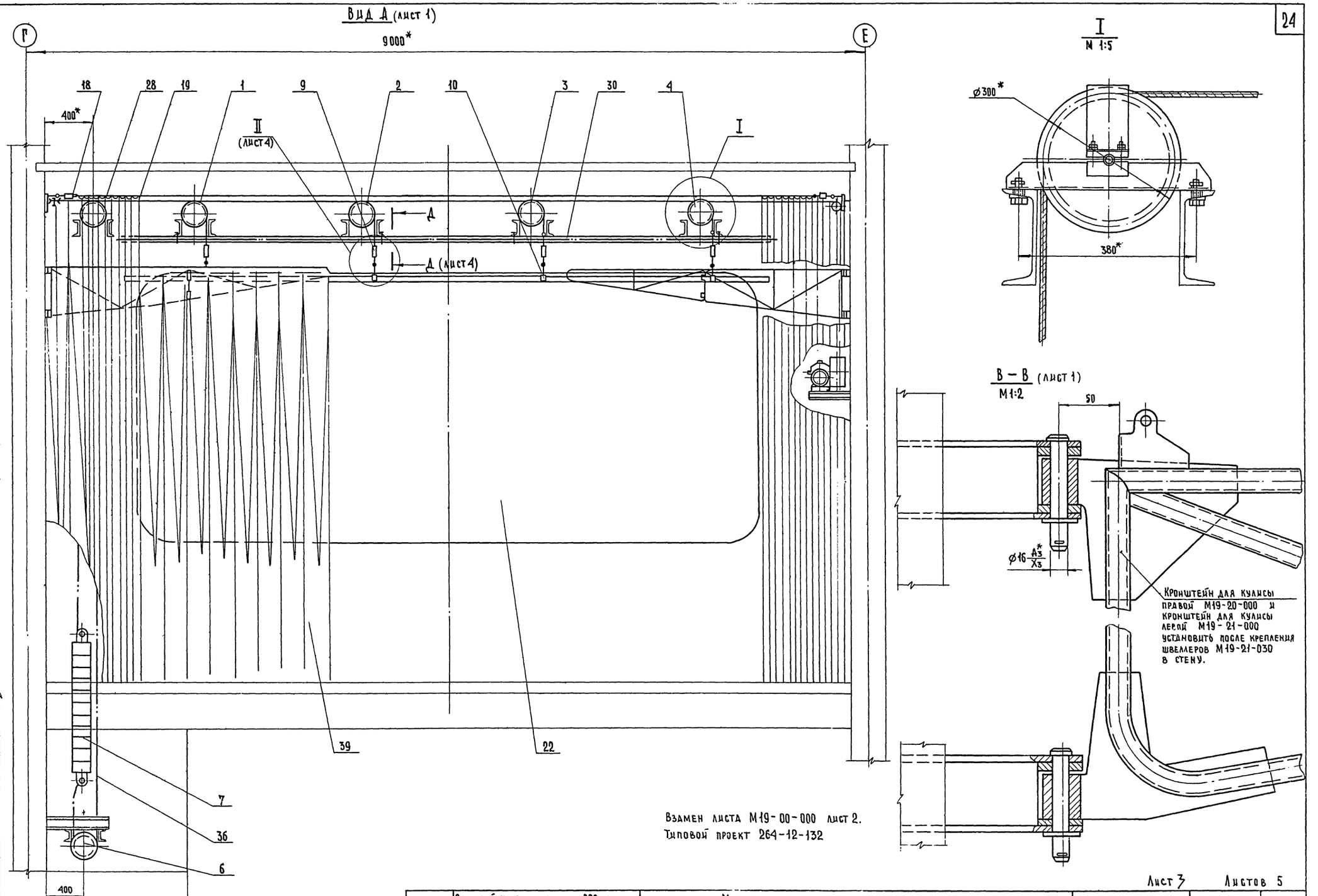

Взамен листа М19-00-000 лист 2.
Типовой проект 264-12-132

Лист 3 Листов 5

1974	Сельский клуб с залом на 200 мест с административными помещениями	Механическое оборудование эстрады. Сборочный чертеж. М20-00-000 Сб	Типовой проект 264-12-134	Альбом III	Лист МО-3

Рук. мастерск. Гл. инж. маст. Гл. арх. пр-та Гл. инж. пр-та ГИП механооб.
Дмитрюк Колотнев Владов Шипилов Просолов
Ст. техник Копировал
Ступин Дмитриева Андриенко
Цицэп Гражданскельстрой г. Москва

13071-03

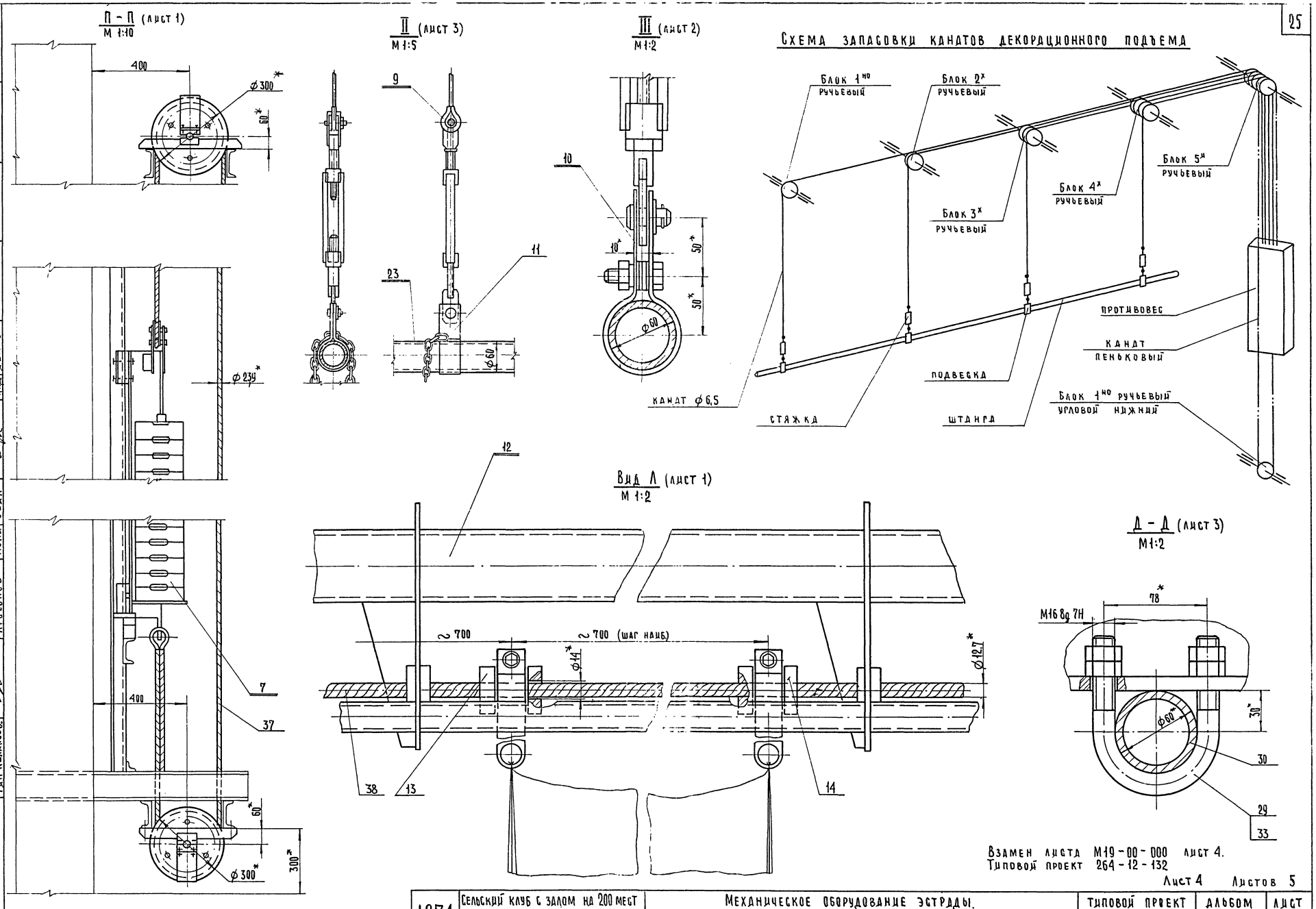

Взамен листа М19-00-000 лист 4.
Типовой проект 264-12-132

Лист 4 Листов 5

1974	Сельский клуб с залом на 200 мест с административными помещениями	Механическое оборудование эстрады. Сборочный чертеж М20-00-000	Типовой проект 264-12-134	Альбом III	Лист М0-

ЕМА 1-3-3/8 Арх.№ 737-132

Гл. инж. маст. Колотнев
Гл. арх. пр-та Власов
Гл. инн. пр-та Шипилов
Гип механооб. Просолов
Ст. техник Копировал
Дмитриева Андриенко

Гражданстрой г. Москва

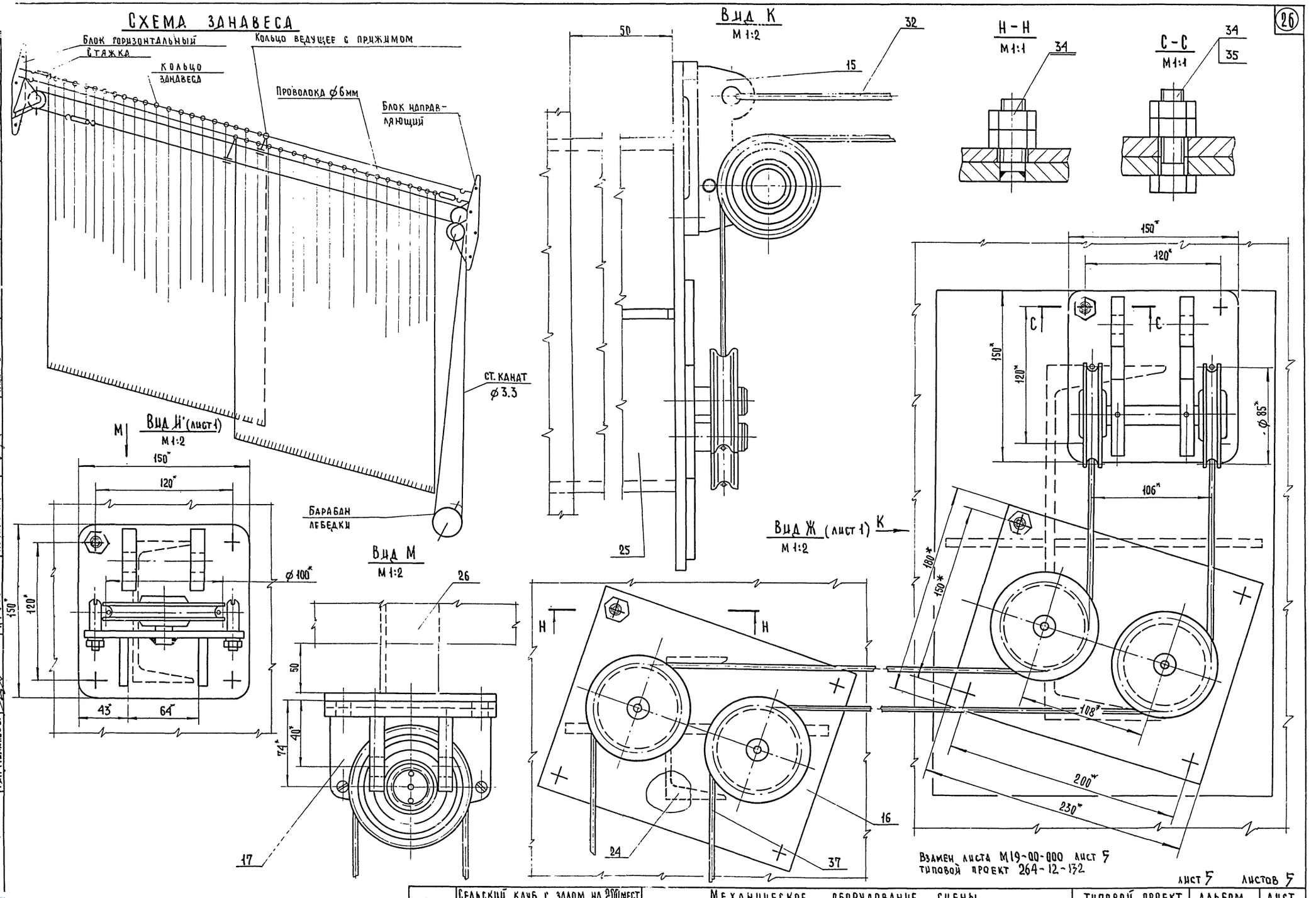

1974	Сельский клуб с залом на 200 мест с административными помещениями	Механическое оборудование сцены Сборочный чертеж М 20 - 00 - 000 Сб.	Типовой проект 264-12-134	Альбом III	Лист МО-5

Рук. мастерск. | Гл. инж. маст. | Гл. арх. пр-та | Гл. инж. пр-та | Гип механооб. | Дмитрук | Колотнев | Власов | Шипилов | Просолов | Ст. инженер | Ст. техник | Копировал | Ступин | Дмитриева | Андриенко

ЦНИИ Гражданскстрой Москва

gost.e-ecolog.ru

13071-03 26