ТИПОВОЙ ПРОЕКТ
264-12-134

СЕЛЬСКИЙ КЛУБ
С ЗАЛОМ НА 200 МЕСТ
С АДМИНИСТРАТИВНЫМИ ПОМЕЩЕНИЯМИ

Альбом I

13071-01

gost.e-ecolog.ru

ТИПОВОЙ ПРОЕКТ
264-12-134

СЕЛЬСКИЙ КЛУБ С ЗАЛОМ НА 200 МЕСТ С АДМИНИСТРАТИВНЫМИ ПОМЕЩЕНИЯМИ

СОСТАВ ПРОЕКТА

Альбом I - Архитектурно - строительные чертежи
Альбом II - Чертежи по отоплению, вентиляции, водопроводу и канализации. Электротехнические чертежи. Чертежи по связи и сигнализации.
Альбом III - Чертежи по кинотехнологии, кинотехнике, электроакустике, постановочному освещению эстрады и механооборудованию.
Альбом IV - Сметы
Альбом V - Заказные спецификации
Альбом VI - (дополнительный) мероприятия, повышающие уровень тепловой защиты здания
Альбом VII - (дополнительный) сметы к мероприятиям, повышающим уровень тепловой защиты здания

ПРИМЕНЕННЫЕ МАТЕРИАЛЫ:

Типовой проект № 264-12-132. Сельский клуб на 150 мест с административными помещениями. Альбом IV - Чертежи механооборудования - Распространяется ЦИТП г. Москва.
Альбом V - Чертежи нестандартного электрооборудования - Распространяется ЦИТП, г. Москва

АЛЬБОМ I

13071-01
ЦЕНА 2-86
Утвержден Госгражданстроем
на стадии технического проекта
Приказ № 311 от 28 декабря 1973 г.

Разработан и введен в действие
ЦНИИЭП гражданстроем
Приказом № 491 от 14 октября 1974 г.

Тема Б-1-3-3/8 Арх № 7-1737-36

NN п.п.	Наименование листов	NN листов	NN страниц
1	Титульный лист	1	1
2	Содержание альбома	2	2
3	Пояснительная записка	3	3
4	Пояснительная записка	4	4
5	Ведомость отделочных работ	5	5
6	Заглавный лист	6	6
	Архитектурно-строительные чертежи ниже 0		
7	План фундаментов и подпольных каналов	АСН-1	7
8	Сечения фундаментов 1-1÷22-22	АСН-2	8
9	Сечения фундаментов 23-23÷33-33. Таблица нагрузок	АСН-3	9
10	План подвала. План перемычек подвала. План перекрытия подвала. Лестница в подвал. Приямок.	АСН-4	10
11	Венткамера. План. Разрезы.	АСН-5	11
	Архитектурно-строительные чертежи выше 0		
12	План 1го этажа	АС-1	12
13	План 2го этажа	АС-2	13
14	Фасады в осях 1-8; 8-1; Ж-А; А-Ж	АС-3	14
15	Разрезы 1-1; 2-2; 3-3	АС-4	15
16	Сечения 7-7 ÷ 15-15. Деревянные щиты ЩД-1÷ЩД-3	АС-5	16
17	Лестницы в осях 1-2 и Д-Г	АС-6	17
18	Крыльцо N4	АС-7	18
19	План покрытия эстрады. План кирпичных столбиков. Разрезы 1-1 ÷ 6-6. Узлы 1 ÷ 4. Спецификация.	АС-8	19
20	Крепление оборудования сцены. Монтажные схемы балок. Закладные детали. Узлы.	АС-9	20
21	Крепление сценического оборудования. Узлы. Спецификация металла.	АС-10	21
22	Развертки каналов по осям „В", „2", „Е", „7", „Д", „5", „6", „Г"	АС-11	22
23	План перекрытия. План покрытия. План кровли.	АС-12	23
24	Планы перемычек 1го и 2го этажей.	АС-13	24
25	Монтажные узлы 1 ÷ 11	АС-14	25
26	Монтажные узлы 12 ÷ 15. Сечения 16-16÷19-19; 1-1÷8-8. Спецификация металла на монолитные участки.	АС-15	26
27	Архитектурные узлы 1 ÷ 10	АС-16	27
28	Ограждения площадок и лестниц ОП-1, ОП-2, ОП-3, ОЛ-4, ОЛ-5	АС-17	28
29	Металлические ограждения МОЛ-1 и МОП-1	АС-18	29
30	Металлические изделия БМ-1, БМ-2, РМ-1÷РМ-5, М-3, М-2, А-1÷А-Б, С-6	АС-19	30
31	Опорные подушки ИОП-1; ИОП-2. Ступень СП-1. Плита ИП-1	АС-20	31
32	Монолитная железобетонная балка ЖБ-1	АС-21	32
33	Двери ИДУТ-1, ИД-1. Узлы. Сечения. Спецификация.	АС-22	33
34	Планы почтового отделения и библиотеки с расстановкой и спецификацией технологического оборудования	АС-23	34
35	Библиотечная мебель. Стеллажи ОБ-11, ОБ-12	АС-24	35
36	Сводная спецификация железобетонных изделий.	АС-25	36
37	Сводная спецификация металла и деревянных изделий.	АС-26	37

Рук. мастерск. Дмитрук
Гл. инж. мастер. Колотнев
Гл. арх. пр-та Власов
Гл. инж. пр-та Шипилов
Исполнитель Кошелева
Копировал Гришина

ЦНИИЭП гражданскельстрой г. Москва

1974	Сельский клуб с залом на 200 мест с административными помещениями	Содержание альбома	Типовой проект 264-12-134	Альбом I	Лист 2

13071-01 2

Тема
Б-1-3-3/8
Арх. №
5-1737-37

Пояснительная записка

Типовой проект разработан мастерской №3 ЦНИИЭП гражданселъстрой авторским коллективом:

авторы проекта

архитекторы Ковалев П.Н., Власов Б.И

инженеры Шипилов Б.И., Кошелева Н.Б.

В разработке проекта принимали участие

инженеры-технологи	Крылова М.С., Черняховский А.Г., Просолов Л.Д.
инженеры по отоплению и вентиляции	Крайнова Л.А.
инженер по электрооборудованию	Бородкин Г.В.
инженер по водопроводу и канализации	Березина Н.И.
инженер по слабым токам	Щеглова Н.Н.
инженер по сметам	Комлева Л.Д.

Условия строительства и характеристика здания.

Здание сельского клуба с залом на 200 мест с административными помещениями разработано для следующих условий строительства: климатические районы - I В подрайон, II и III районы с расчетной зимней температурой наружного воздуха -20°С, -30°С, -40°С, исключая районы сейсмические, вечной мерзлоты, с просадочными грунтами и горными выработками. Зона влажности - нормальная.

Геологические условия - спокойный рельеф, грунтовые воды отсутствуют, грунты непучинистые.

Нормативное давление на грунт под подошвой фундаментов по расчету для $\gamma_{гр}=1800$ кг/м³; $\varphi^{н}=20°$; $C^{н}=0{,}19$ кг/см².

Нормативный скоростной напор ветра - 45 кг/м² (III ветровой район).

Нормативная снеговая нагрузка - 150 кг/м² (IV снеговой район).

Класс здания - II. Степень долговечности - II. Степень огнестойкости - II.

Планировочная отметка земли - 0.450 (условно). Ориентация - свободная.

Здание оборудуется следующими санитарно-техническими системами: отопление, вентиляция, холодное водоснабжение, канализация, электроснабжение, слаботочные устройства.

Архитектурная часть.

Примерная схема генерального плана разработана на основании „Правил и норм планировки и застройки населенных мест СН и П II-К.2-62.

Прилагаемые схемы генерального плана участка являются рекомендацией. Здание сельского клуба располагается на участке со спокойным рельефом в парке или на площади, имеющей подъездные пути.

Объемное решение здания и равнозначная трактовка всех его фасадов позволяет располагать здание как на угловых, так и на фронтальных участках. На участке сельского клуба предусматриваются зоны: спортивная, отдыха и хозяйственная. Территория участка благоустраивается и озеленяется.

Объемно-планировочное решение.

Здание клуба отражает его роль, как сооружения идейной и культурной значимости, формирующего центр сельского населенного пункта.

Планировка здания обеспечивает изолированную и совместную работу зрелищной и клубной части, а также административной группы и отделения связи. Принятый композиционный прием размещения административной части над клубной позволяет получить крупномасштабный объем при четком разделении основных групп помещений по уровням.

В 1ом этаже расположены: фойе - вестибюль, зрительный зал размером 9×14 м с эстрадой типа „Б", а также часть клубных помещений; отделение связи, сельский совет, объединенные общим вестибюлем.

На 2ом этаже расположена библиотека на 5000 томов, связанная с вестибюлем открытой в 1ом этаже лестницей, а также размещаются помещения конторы хозяйства, часть клубных помещений, помещение электросвязи. Вход в холл второго этажа осуществляется по закрытой лестнице.

Отделка здания.

1. Наружная. Стены фасадов облицовываются лицевым кирпичом с расшивкой швов. Снаружи в оконных проемах предусмотрены сливы из оцинкованной стали. Оконные переплеты и наружные двери окрашиваются масляной краской за два раза.
2. Выступающие элементы здания (пилястры) штукатурить под последующую покраску полихлорвинилацетатными красками. Цвет колера №5.
   Горизонтальные простенки между окнами I и II эт. штукатурятся с последующей покраской в цвет колера №80.
3. Внутренняя - по таблице.

Примерная схема генплана

м 1:500

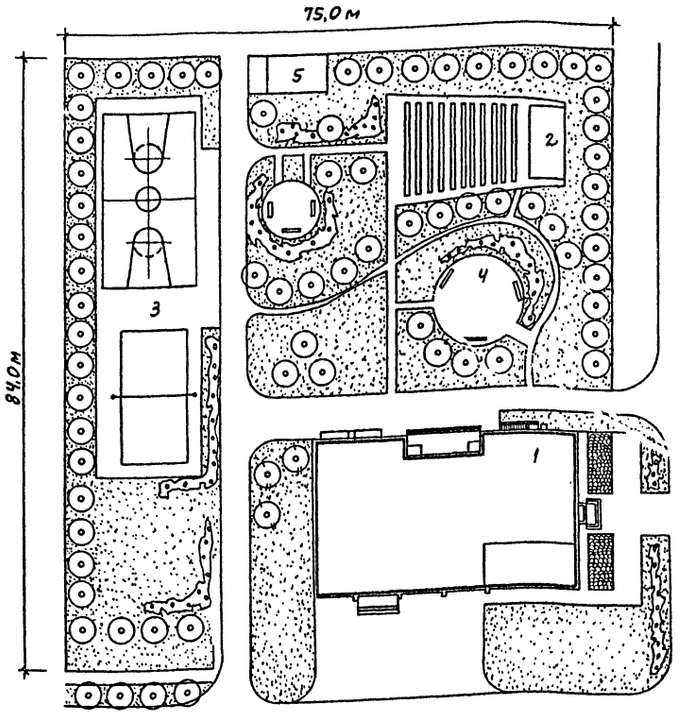

Экспликация сооружений

1. Проектируемое здание клуба
2. Летняя эстрада
3. Спортплощадка
4. Площадка для отдыха
5. Хозяйственный склад

Условные обозначения

- Деревья
- Кустарник
- Газон
- Цветник
- Садовая скамья

Примечание

Площадь участка - 0,63 га

1974	Сельский клуб с залом на 200 мест с административными помещениями.	Пояснительная записка	Типовой проект 264-12-134	Альбом I	Лист 3

Дмитрук, Колотнев, Власов, Шипилов

Рук. маст. | Гл. инж. маст. | ГАП | ГИП

ЦНИИЭП гражданселъстрой г. Москва

Тема Б-4-3-3/8 Арх № 9-1737-38

Конструктивные решения.

Здание клуба в плане прямоугольник размером 21×36 м. с несущими продольными и поперечными стенами. Пространственная жесткость здания обеспечивается совместной работой горизонтальных дисков перекрытий и стен продольных и поперечных.

Фундаменты. Приведенные в альбоме чертежи фундаментов являются примером решения. Фундаменты ленточные, бутобетонные /бутовый камень „М-150", бетон „М-100"/.

Материал стен. Наружные стены из пустотелого глиняного кирпича „М-75" на растворе „М-25" с облицовкой фасадов пустотелым лицевым кирпичом ГОСТ 7484-69 Внутренние стены из обыкновенного глиняного кирпича „М-75" на растворе „М-25". Кладка цоколя наружных стен ниже гидроизоляционного слоя из обыкновенного глиняного кирпича „М-100" (ГОСТ 530-71) на растворе „М-50". Морозостойкость кирпича на глубину 25 см. для внешней части кладки наружных стен должна решаться при привязке проекта в соответствии с п.п. 2,3 СНиП II-В 2-71. Раствор – цементно-известковый.

Перемычки. Сборные железобетонные по серии 1.139-1 вып.1. Тип перемычек и количество выбирается при привязке проекта и зависит от толщины наружных стен /см. листы АС-13, АС-12/.

Перекрытия. Предварительно напряженные панели с круглыми пустотами длиной 2980, 5980 по серии 1.141-1; длиной 8860 по серии 1.241-1.

Перегородки между помещениями приняты из гипсовых плит толщиной 80 мм. по ГОСТ 6428-52 /γ = 1300 кг/м³/ на гипсовом растворе. Перегородки в санузлах из обыкновенного глиняного кирпича „М-75" ГОСТ 531-71 на цементно-известковом растворе „М-25".

Крыша из сборных железобетонных панелей длиной 2980, 5980, 8860 по серии 1.141-1, 1.241-1; кровля рулонная /смотри деталь 4 лист АС-16/. Уклон кровли создается с помощью разуклонки из керамзитового гравия γ = 300 кг./м³. Крыша совмещенная, невентилируемая. Водосток внутренний. Утеплитель - пенобетон γ = 300 кг./м³ /см. таблицу 2/. Дополнительные указания по производству работ. даны на архитектурно-строительных чертежах.

Противопожарные мероприятия.

Здание клуба обеспечивается противопожарным водопроводом из расчета 2 струи на 2,5 л./сек. Зрительный зал имеет 2 самостоятельных выхода непосредственно наружу. Кинопроекционная изолирована от зрительного зала и имеет выход в коридор 2го этажа через 2 тамбура с противопожарными дверями. Проем в складе декораций защищается дверью с пределом огнестойкости 0,75 часа. Все деревянные элементы внутри здания и снаружи обрабатываются антипиренами.

Указания по производству работ в зимних условиях.

Монтаж элементов, кладку стен и столбов вести по проекту организации производства работ, разрабатываемому строительной организацией, и указаниям соответствующих глав СНиП III-В. 4-72, II-В. 2-71, III-В. 1-70, III-В. 16-73.

Фундаменты выполняются либо из сборных бетонных блоков, либо монолитными из бетона марки „100" /с применением способов, обеспечивающих достижение монолитным бетоном не менее 50% прочности до его замораживания/.

Кирпичную кладку стен, возводимых методом замораживания, /растворы только на портландцементе и без химических добавок/ разрешается производить при соблюдении следующих условий:

а) при температуре от -4° до -20° с повышением марки раствора на одну ступень; при температуре от -20° до -30° – на две. При этом при наступлении периода оттаивания не допускать возведения свободно стоящих стен, а те участки, которые возведены и не раскреплены к этому периоду перекрытиями, должны быть раскреплены временными распорками;

б) вертикальные швы в кладке столбов, участков под перемычками, балками должны заполняться раствором;

в) панели перекрытий должны закрепляться сразу после окончания кирпичной кладки. Не допускается скопление временных нагрузок на перекрытиях;

г) в уровнях покрытия уложить стальные связи из арматуры ⌀8 AI из расчета 1 стержень на каждые 13 см. ширины стены. Связи укладываются в углах и пересечениях стен и должны заходить в каждую из примыкающих стен на 1,5 м. и заканчиваться анкерами;

д) подсыпка под полы, засыпка пазух котлованов и подпорных стен траншей запрещается;

е) под прогоны и несущие перемычки поставить временные разгрузочные стойки на клиньях на всех этажах, кроме верхнего;

ж) под опорами несущих перемычек и прогонов пять рядов кладки армировать сетками из стержней ⌀4 BI с ячейкой 50×50 в каждом шве.

Указания по привязке проекта

При привязке чертежи фундаментов подлежат изменению применительно к геологическим, гидрогеологическим и климатическим условиям.

Для облегчения привязки приводится таблица нормативных нагрузок на фундаменты (лист АСН-3). Ниже приведены следующие таблицы:

Таблица 1.

Толщина наружных стен „а" (сплошная кладка) помещений с нормальной влажностью воздуха $f_в$=50-60% и $t_в$ = 18° С

Материал стен / Расчетные зимние t°С наружного воздуха	-20°	-30°	-40°
Глиняный пустотелый кирпич γ=1450 кг./м³ ГОСТ 6316-55	380	510	510

Таблица 2

Толщина слоя утеплителя на расчетные t° наружного воздуха

Утеплитель / Расчетная t°С наружного воздуха	-20°	-30°	-40°
Пенобетон, газобетон γ=300 кг./м³	100	140	160

Перечень серий, примененных в проекте

Серия	Выпуск альбом	1	2	1	2
1.135-1	1	1.465-7	5	1.136-1	1
1.135-1	2	1.241-1	2	2.260-1	3
1.141-1	2	2.130-1	1	1.137-3	1
1.141-1	10	2.230-1	5	1.236-1	1
1.139-1	1	2.244-1	1	КЭ01-58	2
ИИ03-02	108	2.140-1	1	1.141-1	6
1.250-1	1	2.250-2	1	1.241-1	1
ИИ03-02	15-64	2.219-1	1	1.137-3	1
1.155-1	1	КЭ-03-1	КМД		

Рук. мастерской | Гл. инж. маст. | Гл. арх. пр-та | Гл. инж. пр-та | А. Митрук | Колотнев | Власов | Шипилов

ЦНИИЭП Гражданстрой г. Москва

1974 г.	Сельский клуб с залом на 200 мест с административными помещениями	Пояснительная записка	Типовой проект 264-12-134	Альбом I	Лист 4

13071-01

Тема Б-1-3-3/8 Арх№ 5-1737-39

Внутренняя отделка

Наименование помещений	Тип пола серия ТД	Тип отделки: потолки, марши	стены, колонны, перегородки: характеристика отделки	№ колера	Заполнение проема: окна — характер отделки	№ колера	двери — характер отделки	№ колера
1	2	3	4	5	6	7	8	9
К л у б								
Вестибюль - фойе, гардеров	2.244-1 / 1-308	клеевая окраска	масляная окраска h = 2.8 м от пола	3	изнутри - покрытие белой масляной краской; снаружи - штапик белой, переплеты колером № 64		покрытие лаком	
Площадки лестниц клуба и административных помещений	2.244-1 / 1-126	—"—	—"—	112	—"—		—"—	
Зрительный зал	2.244-1 / 1-249	—"—	силикатная окраска h = 6 м от пола, выше - клеевая окраска	83	—"—		—"—	
Эстрада	см. лист АС-8	—"—	—"—	83	—"—		—"—	
Кружковая-танцевальная	2.244-1 / 1-41	—"—	окраска силикатной краской h = 2.8 м от пола, выше - клеевая окраска	41	—"—		—"—	
Кружковая оркестровая и хоровая, артистическая	2.244-1 / 1-273	—"—	—"—	41	—"—		—"—	
Библиотека, кружковая драматичес. и политического просвещения, коридоры, холл	2.244-1 / 1-63; 1-196	—"—	—"—	41	—"—		—"—	
Душевые	2.244-1 / 1-143	масляная окраска	глазурованная плитка h = 1.8 м от пола, выше - масляная окраска		—"—		—"—	
Санузлы	2.244-1 / 1-309	известковая побелка	глазурованная плитка h = 1.8 м. Выше - известковая побелка		—"—		—"—	
Кладовая мебели	2.244-1 / 1-309	клеевая окраска	силикатная окраска h = 2.8 м выше - клеевая окраска	41	—"—		—"—	
Склад декораций	2.244-1 / 1-249	—"—	—"—	83	—"—		—"—	
Кинопроекционная, перемоточная с тамбуром, пультовая	2.244-1 / 1-136	масляная окраска	масляная окраска	29	—"—		—"—	
Административные помещения								
Санузлы	2.244-1 / 1-143	известковая побелка	глазурованная плитка h = 1.8 м. Выше - известковая побелка		—"—		—"—	
Операционный зал	2.244-1 / 1-308	клеевая окраска	окраска силикатной краской h = 2.8 м от пола. Выше клеевая окраска	92	—"—		—"—	
Помещение обработки почты	2.244-1 / 1-271	—"—	—"—	92	—"—		—"—	
Кладовая ценностей, помещение сушки одежды	2.244-1 / 1-271	—"—	масляная окраска h = 2.8 м от пола выше - клеевая окраска	92	—"—		—"—	
Вестибюль	2.244-1 / 1-308; 1-223	—"—	—"—	3	—"—		—"—	
Помещения сельсовета; коридор	2.244-1 / 1-198	—"—	силикатная окраска h = 2.8 м. от пола выше клеевая окраска	110; 3	—"—		—"—	
Помещения конторы хозяйства; коридор	2.244-1 / 1-63	—"—	—"—	110; 41	—"—		—"—	
Помещение электросвязи	2.244-1 / 1-63	—"—	—"—	110	—"—		—"—	
П о д в а л								
Техническое подполье	2.244-1 / 1-341							
Аккумуляторная, щелочная, тамбуры	см. деталь „1"	окраска щелочноупорной краской	окраска щелочноупорной масляной краской		окраска щелочноупорной масляной краской стекло матовое или покрытое белой клеевой краской			
Венткамера, насосная, коридор	—"—	известковая побелка	известковая побелка				—"—	
Венткамера кинопроекционной	2.244-1 / 1-196	—"—	—"—				—"—	

Наружная отделка

Наименование	Тип отделки
стены	облицовка лицевым кирпичом под расшивку
стены, выступающие пилястры	штукатурка с последующим покрытием поливинилацетатной краской
окна	окраска масляной краской белого цвета за 2 раза
двери	покрытие бесцветным масляным лаком
деревянные ограждения	

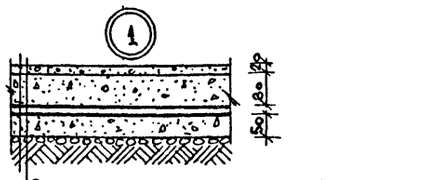

Покрытие пола из бетона М-200
подстилающий слой из бетона М-100
2 слоя гидроизола на битумной мастике
стяжка из бетона М-150
слой гравия, втрамбованный в грунт

Примечания

1. Рецептура приготовления колеров для окраски помещений принята по альбому колеров авторы: В.К. Краукалис, М.Я. Рудзите, О.Я. Ямстре. Издательство литературы по строительству Ленинград 1967г.
2. Цвет пола в помещениях при всех вариантах покраски помещений может быть светлосерым, серозеленым, желтым, желтозеленым.
3. Плинтусы окрашивать в цвет пола.
4. Оконные переплеты внутренние откосы, подоконные доски окрашивать в светлые тона.

Рук. мастерск.	Дмитрук
Гл. инж. маст.	Калотнеъ
Гл. арх. пр-та	Власов
Гл. инж. пр-та	Шипилов
Исполнитель	Кошелева

Копировал

Граждансельстрой г. Москва

1974	Сельский клуб с залом на 200 мест с административными помещениями	Ведомость отделочных работ	Типовой проект 264-12-134	Альбом I	Лист 5

13071-01 5

Тема 6-1-3-3/8 Арх. № 5-1737-40

Согласовано: Багрянцев, Комлева; Нач. отд. ИО, Нач. сметн. отд.; Кошелева; Дмитрук, Колотнев, Власов, Шипилов

Рук. маст., Гл. инж. маст., ГАП, ГИП

ЦНИИЭП гражданскельстрой г. Москва

Фасад в осях 1-8

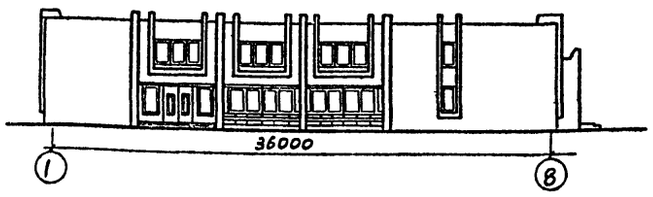

Фасад в осях А-Ж

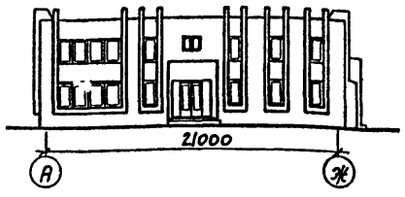

Разрез 1-1

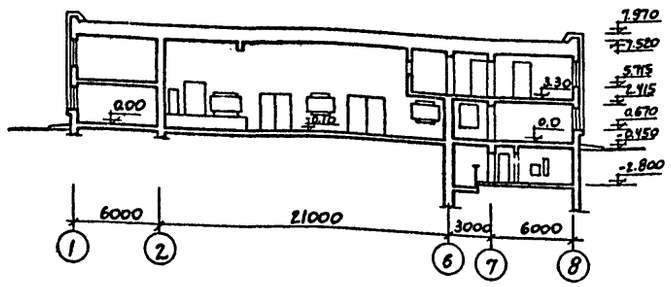

План 1-го этажа

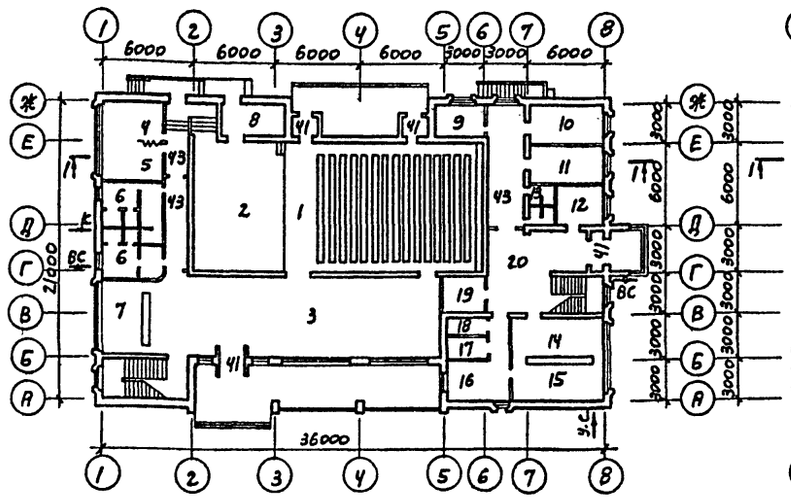

План 2-го этажа

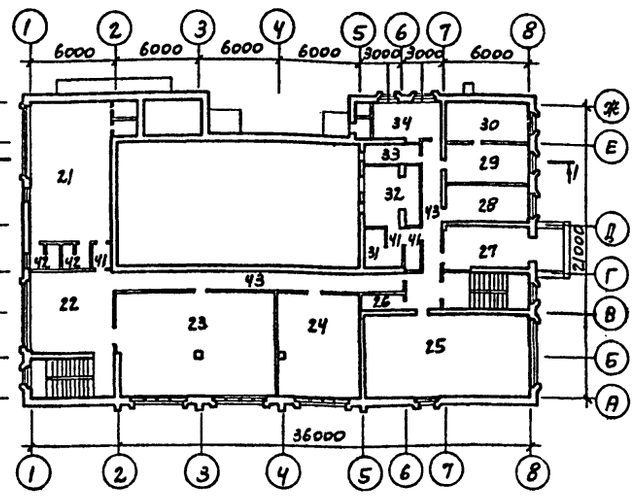

План подвала

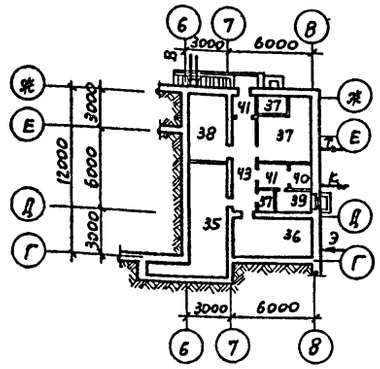

Экспликация помещений

П/Н	Наименование помещений	Площ. м²
1	2	3
1	Зрительный зал	118,5
2	Эстрада типа „Б"	59,3
3	Вестибюль-фойе	114,6
4	Кружковая оркестр. и хоровая	13,4
5	Артистическая	13,3
6	Туалеты для посетителей	23,34
7	Гардероб	18,00
8	Склад декораций и мебели	14,20
9	Секретарь	10,4
10	Кабинет председателя	17,2
11	Бухгалтерия	14,9
12	Милиция	10,4
13	Служебные туалеты	5,92
14	Почта	20,0
15	Операционный зал почты	21,2
16	Помещение обработки почты	18,0
17	Кладовая ценностей	4,5
18	Сушка одежды	3,0
19	Гардероб	9,0
20	Вестибюль	32,7
21	Кружок танцев	57,86+3,96
22	Холл	32,8
23	Библиотека	83,3
24	Драматический кружок	43,0
25	Электросвязь	67,6
26	Хоз. кладовая	3,66
27	Комната счетных работников	15,0
28	Комн. общ. организаций	18,0
29	Комн. секретаря. Архив	13,2
30	Руковод. хозяйства	18,0
31	Перемоточная	4,16
32	Кинопроекционная	19,2
33	Пультовая	6,6
34	Комната специалистов	14,96
35	Техническое подполье	26,7
36	Электрощитовая	14,8
37	Венткамера	24,4
38	Насосная	13,50
39	Аккумуляторная	5,4
40	Щелочная	4,18
41	Тамбуры	21,60
42	Душевые	7,33
43	Коридоры	102,05

Гл. арх. проекта Подписи

Гл. инж. проекта

Типовой проект разработан в соответствии с действующими строительными нормами и правилами и предусматривает мероприятия, обеспечивающие взрывопожарную и пожарную безопасность при эксплуатации здания.

Гл. инж. пр. Подпись Шипилов

Область применения

Проект предназначен для строительства в IB подрайоне, II и III климатических районах с расчетной зимней температурой наружного воздуха -20°, -30°, -40°С, исключая районы вечной мерзлоты, просадочных грунтов, сейсмических и горных выработок.

Состав проекта.

Альбом I - Архитектурно-строительные чертежи.
Альбом II - Чертежи по отоплению, вентиляции, водопроводу и канализации. Электротехнические чертежи. Чертежи по связи и сигнализации.
Альбом III - Чертежи по кинотехнологии, кинотехнике, электроакустике, постановочному освещению. Эстрады и механооборудованию.
Альбом IV - Сметы.
Альбом V - Заказные спецификации.

Примененные материалы:

Типовой проект 264-12-134 „Сельский клуб на 150 мест с административными помещениями."
Альбом IV - Чертежи механооборудования.
Альбом V - Чертежи нестандартного электрооборудования. Распространяется ЦИТП г. Москва

Основные показатели

Строительный объем	м³	5744,5
в т.ч. подвал	"	309,2
на одного зрителя	"	28,7
$K_2 = \frac{\text{строительный объем}}{\text{рабочая площадь}}$		5,9
Площадь застройки	м²	526,6
Общая площадь	"	1138,0
в т.ч. подвал	"	75,5
Рабочая площадь	"	974,0
на одного зрителя	"	4,9
$K_1 = \frac{\text{рабочая площадь}}{\text{общая площадь}}$		0,86

Расход материалов

Цемента	т	210,8
Стали	"	22,2
Бетона	м³	259,7
Железобетона	"	206,0
в т.ч. сборного	"	198,5
Лесоматериалов	"	52,5
Кирпича	тыс. шт.	298,6

Строительные конструкции

Фундаменты - ленточные бутобетонные (бут М-150, бетон М-100).
Стены - наружные, внутренние, цоколь - кирпичный.
Прогоны - сборные железобетонные по серии ИИ-03-02, альбом 108. Типоразмеров - 3.
Покрытия и перекрытия - сборные железобетонные панели с круглыми пустотами по сериям 1.141-1, выпуск 2.10, типоразмеров - 9 по серии 1.241-1, выпуск 1, типоразмеров - 3.
Лестницы - сборные железобетонные по серии 1.250-1 выпуск 1, типоразмеров - 1.
Крыша - совмещенная, невентилируемая с рулонной кровлей.
Полы - дощатые, линолеум, паркетные, бетонные, из керамической плитки, мозаичные.
Окна - со спаренными или двойными переплетами по серии 1.236-1, типоразмеров - 4.
Двери внутренние - по серии ИИ-03-01 альбом 49, типоразмеров - 5.
Двери наружные - по серии 1.135-1 альбомы I, II, типоразмеров - 5.
Наибольший вес конструкции - панель перекрытия - 3,1 т

Эксплуатационные показатели

Расход воды л/сек. - 1,39+5,0
" " м³/сут. - 4,88
" тепла ккал/ч. - 202040
в том числе:
на отопление ккал/ч. - 89440
на вентиляцию ккал/ч. - 86600
на горячее водоснабжение ккал/ч. - 23000
Потребная мощность электроэнергии квт. - 63,15

Инженерное оборудование

Водопровод - хозяйственно-питьевой, противопожарный от наружной сети.
Канализация - хозяйственно-фекальная в наружную сеть.
Отопление - от наружных сетей.
Вентиляция - естественная вытяжная и приточно-вытяжная с механическим побуждением.
Горячее водоснабжение - от наружных сетей.
Электроснабжение - люминисцентное, лампы накаливания.
Слаботочные устройства - радио, телефон, часофикация, охранно-пожарная сигнализация.
Кинотехнология.

Сметная стоимость

	Тыс. руб.
Общая	148,97
Строительно-монтажных работ	117.20
Оборудования	31,77
1м³ здания	20,40 руб
1м² общей площади	120,33 "
1м² рабочей площади	102,98 "
На одно место	744,85 "
Трудовые затраты:	
Возведения здания чел.-дня	3440,7
Возведения 1м³ здания "	0,60

Типовой проект

Утвержден Госкомитетом по гражданскому строительству и архитектуре от 28 декабря 1973 г. Приказ № 311

Введен в действие Приказ № 42/т от 14 октября 1974 г.

1974	Сельский клуб с залом на 200 мест с административными помещениями.	Заглавный лист.	Типовой проект 264-12-134	Альбом I	Лист 6

13071-01 6

Тема Б-1-3-3/8 Арх. № 9-1737-41

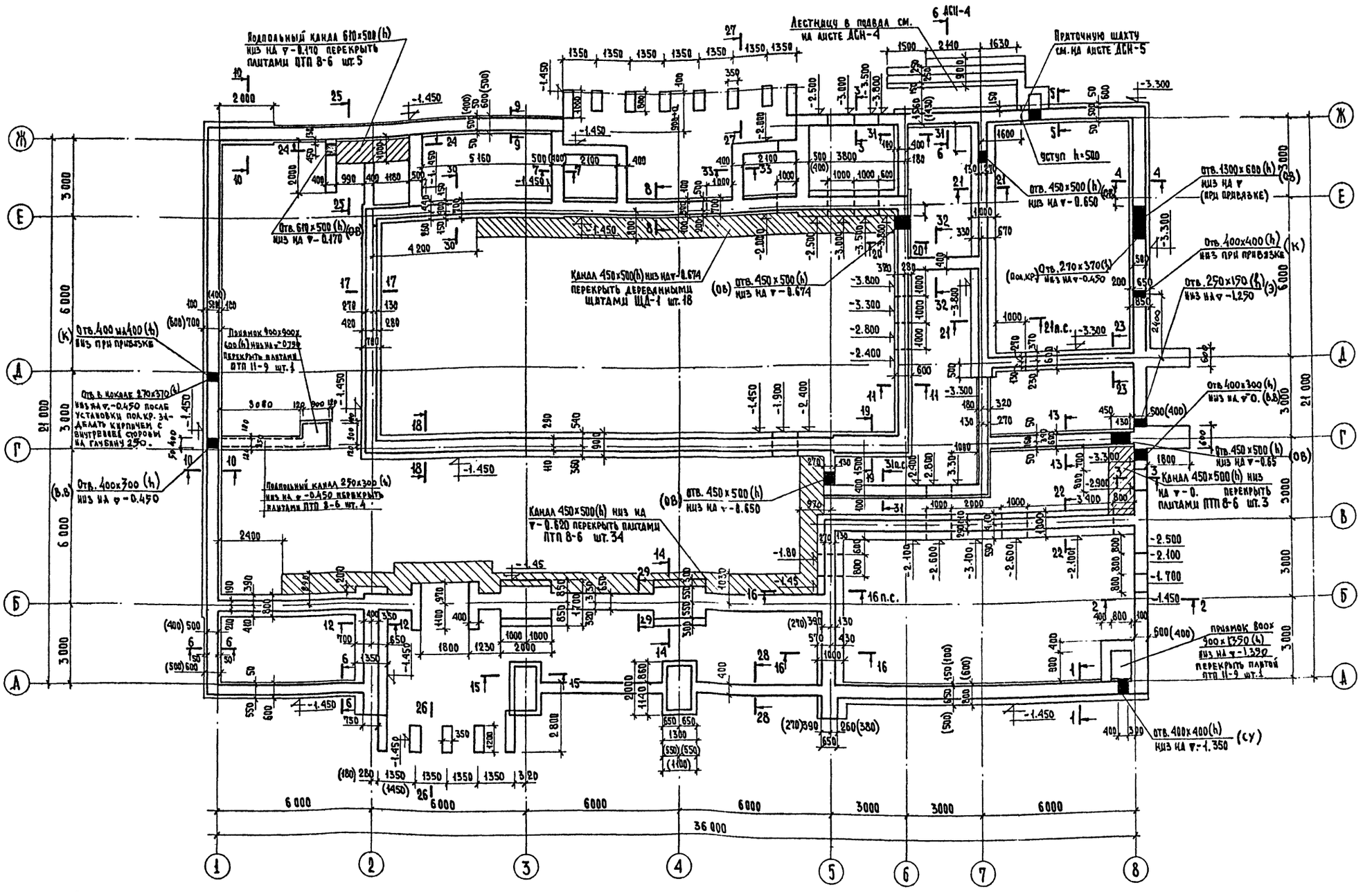

Примечания

1. Основные примечания см. на листе АСН-3.
2. Размеры в скобках даны для фундаментов под стену a = 380 мм.
3. Данный лист см. совместно с листом АСН-2.

1974	Сельский клуб с залом на 200 мест с административными помещениями	План фундаментов и подпольных каналов	Типовой проект 264-12-134	Альбом	Лист АСН-1

ЦНИИЭП Гражданстрой г. Москва

Гл. инж. института Рук. мастерской Гл. инж. мастерской Гл. арх. проекта Гл. инж. проекта

Белаев, Дмитрук, Колотнев, Власов, Шипилов

Исполнитель

Кирюшина

Согласовано: Гл. инж. пр-та О.В. Гл. инж. пр-та В.К. Гл. инж. пр-та Э.О. Рук. сект. Э.С.

Крайнова, Березина, Бородкин, Щеглова

Андриенко

Копировал

1.271-01

Тема
5-1-3-3/8
Арх N
5-1737-42

1-1, 6-6, 10-10

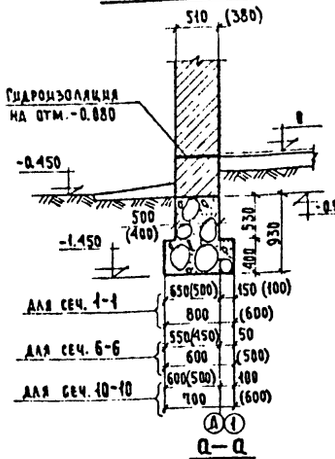

2-2, 3-3

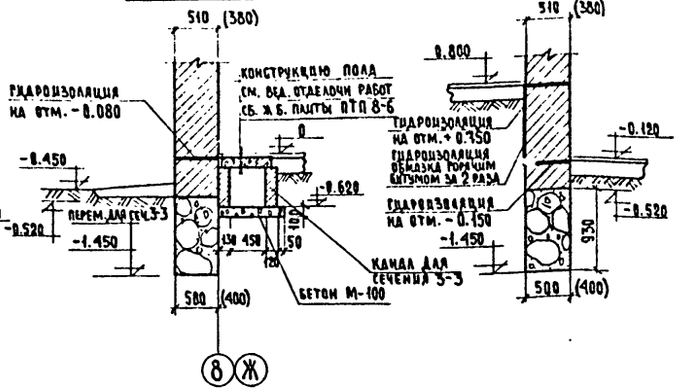

7-7

8-8

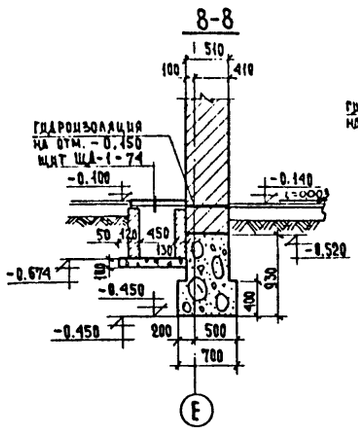

9-9

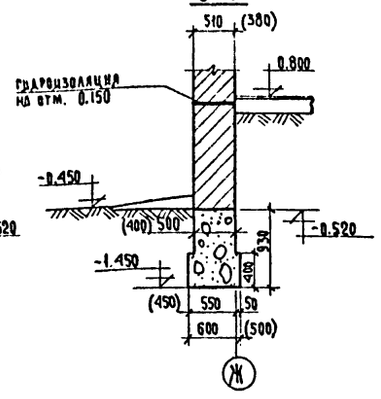

12-12

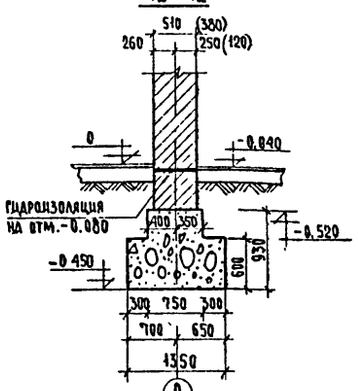

14-14

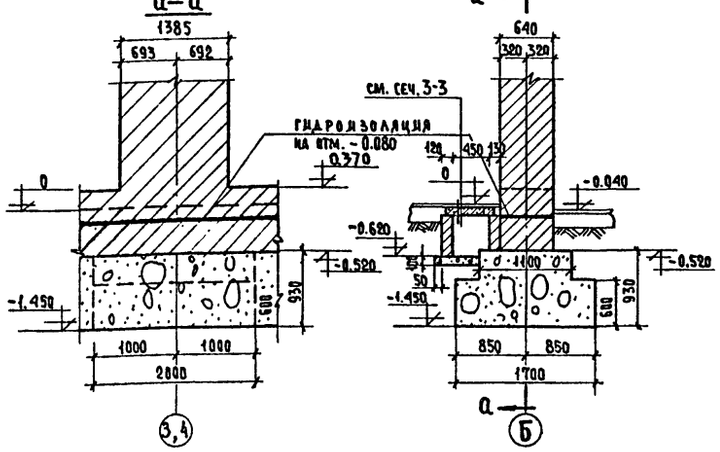

15-15

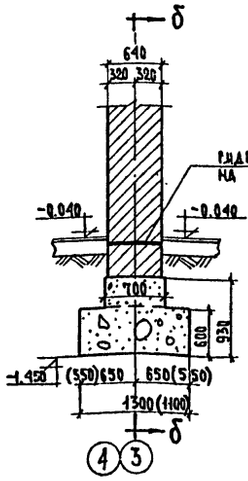

б—б

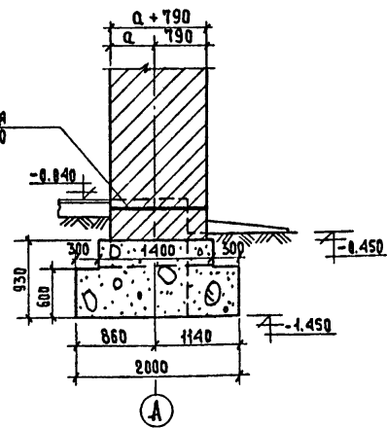

16-16

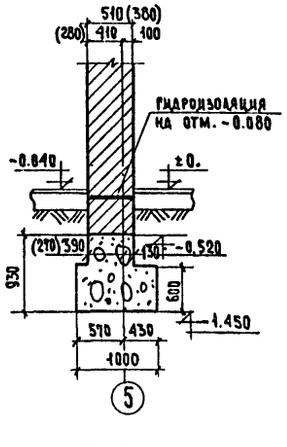

17-17, 18-18

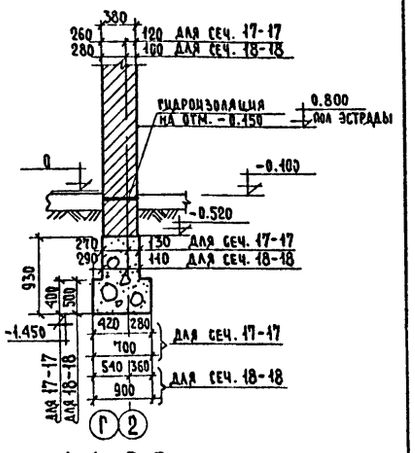

11-11, 19-19

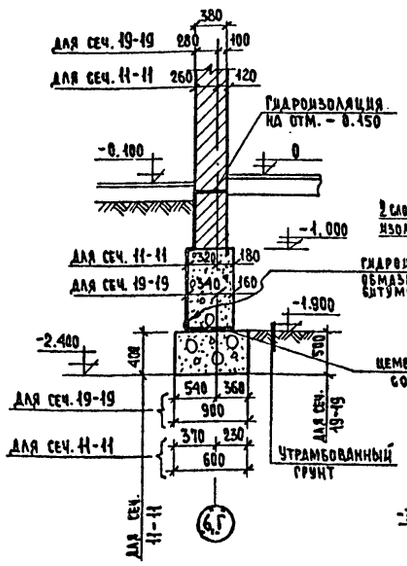

20-20

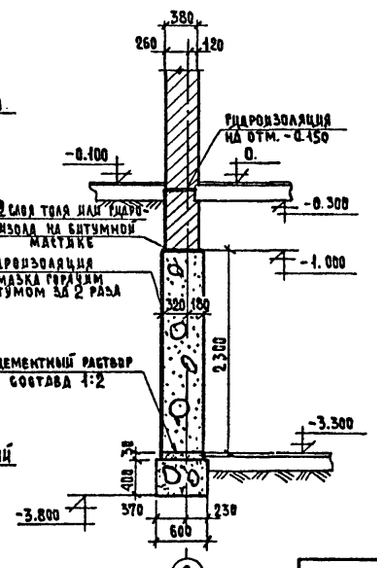

21-21

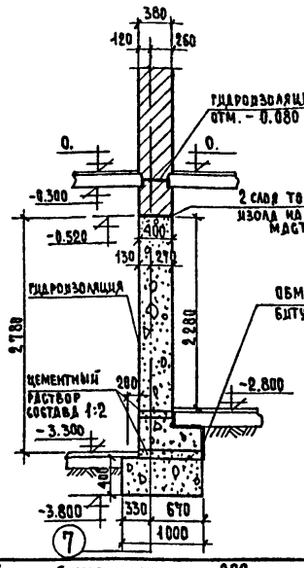

13-13

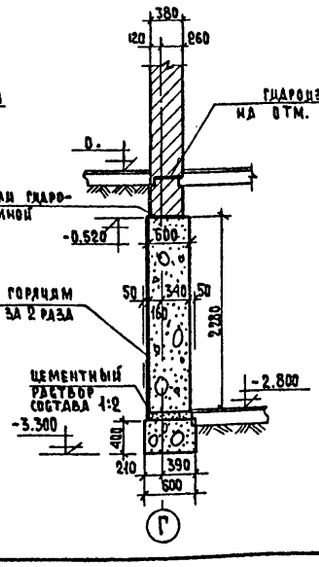

22-22

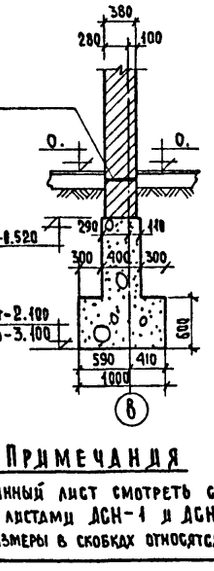

4-4, 5-5

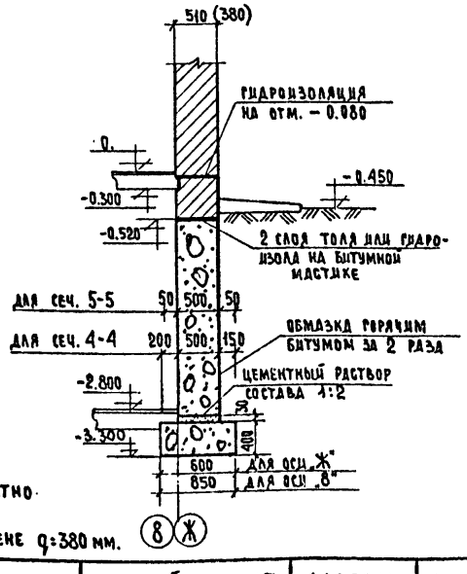

Примечания

1. Данный лист смотреть совместно с листами ДСН-1 и ДСН-3
2. Размеры в скобках относятся к стене δ=380 мм.

ЦНИИЭП гражданстроя г. Москва	Рук. мастерской Дмитрук; Гл. инж. мастерск. Колотиев; Гл. арх. пр-та Шипилов; Гл. инж. пр-та; Рук. гр. архит. Дорошкая; Исполнитель Кирюшина; Андриенко; Копировал	1974	Сельский клуб с залом на 200 мест с административными помещениями	Сечения фундаментов 1-1 ÷ 22-22	Типовой проект 264-12-134 · Альбом I · Лист ДСН-2

13071-018

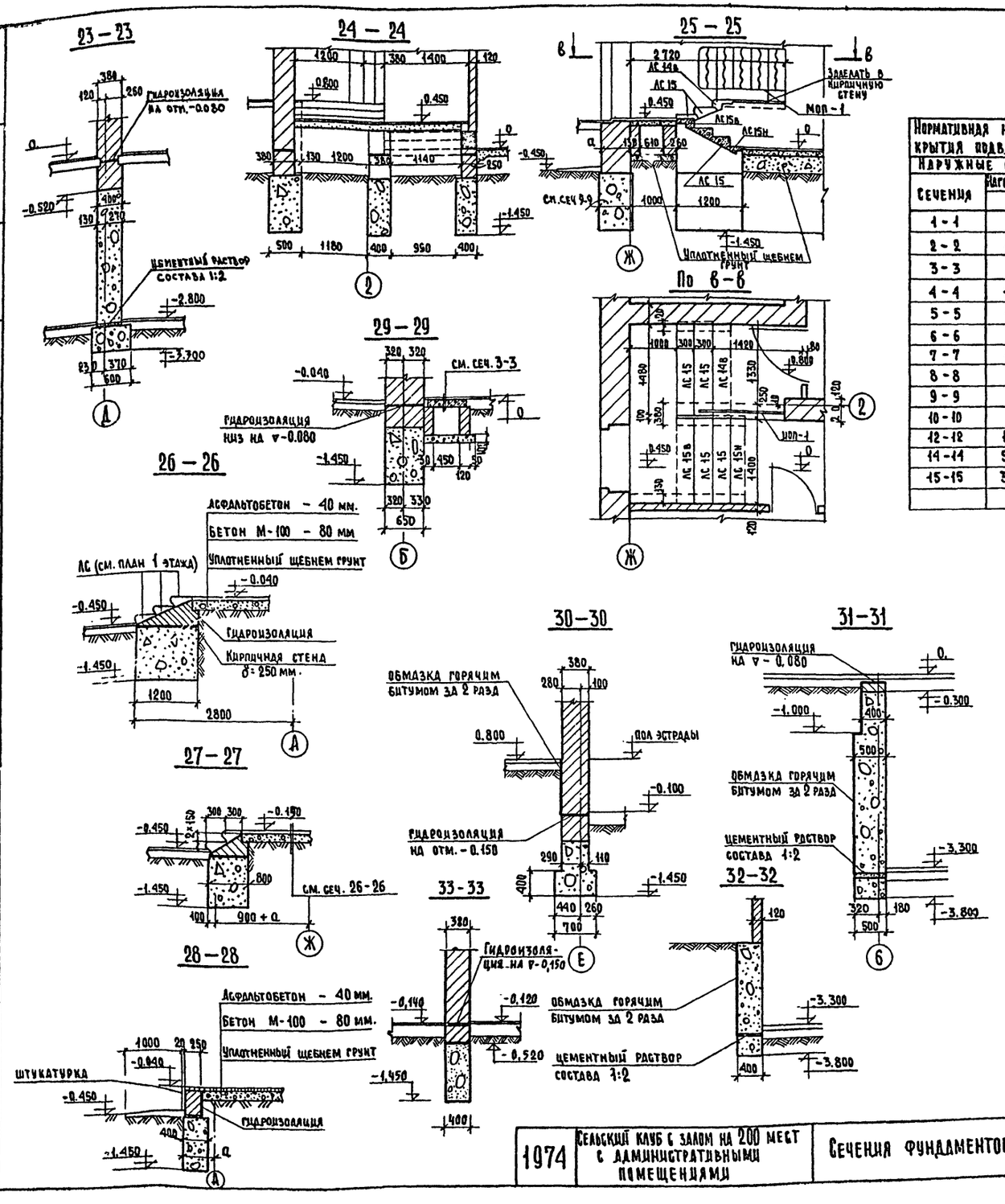

Нормативная нагрузка на уровне пола 1-го этажа (для сечений по подвалу – на уровне низа плит перекрытия подвала – 0.300) в т/п.м и т. Ширина подошвы фундамента								
Наружные стены из пустотелого кирпича (ГОСТ) γ=1600 кг/м³						Внутренние стены из красного кирпича (ГОСТ 530-71) γ=1800 кг/м³		
Сечения	Нагрузка при толщине стены		Ширина подошвы ф-ов при толщине стены		Примечания	Сечения	Нагрузка	Ширина подошвы фунд-та
	380	510	380	510				
1-1	8.78	10.33	600	800		16-16	12.00	1000
2-2	4.06	5.80	400	500	Конструктивно	17-17	8.51	700
3-3	6.66	8.21	400	500		18-18	11.23	900
4-4	10.67	12.41	850	850		19-19	12.72	900
5-5	4.56	6.12	500	600	Конструктивно	20-20; 11-11	7.61	600
6-6	5.87	7.61	500	600		21-21	13.40	1000
7-7	4.56	6.12	400	600	Конструктивно	22-22	13.40	1000
8-8	9.00	9.00	700	700	Толщина стены постоянная при всех т.н.	23-23	8.61	600
9-9	6.73	8.24	500	600		13-13	7.90	600
10-10	7.40	8.91	600	700				
12-12	19.40	20.00	1350	1350				
14-14	50.90	50.90	1700 × 2000	1700 × 2000	Нагрузка в т.			
15-15	30.16	35.36	1100 × 2000	1300 × 2000	— " —			

Примечания:

1. Фундаменты запроектированы для сухих непучинистых непросадочных грунтов с характеристиками φ=20°; C=0.19 кг/см²; γ=1.8 т/м³; E=150 кг/см².
2. Площадка строительства со спокойным рельефом.
3. Грунтовые воды отсутствуют.
4. Временная нагрузка на поверхность земли 1000 кг/м².
5. Материал фундаментов – бутовый камень М-150; бетон М-100.
6. Горизонтальная гидроизоляция стен в уровне пола 1-го этажа из 2-х слоев рубероида на битумной мастике; стен в уровне пола подвала и столбов цементный раствор состава 1:2-30 мм; вертикальная гидроизоляция стен подвала и канал выполняется обмазочной горячего битума за 2 раза по грунтовке из 40% раствора битума в бензине.
7. Стены выше фундаментов до отметки гидроизоляции выкладывать из полнотелого красного хорошо обожженного кирпича пластического прессования (ГОСТ 530-71) марки 100 на цементно-песчаном растворе марки „50". Марка кирпича по морозостойкости должна быть не ниже МРЗ 35.
8. Плиты перекрытия каналов укладываются по слою цементно-песчаного раствора М-50.
9. Металлические балки на углах каналов перед монтажом окрашиваются битумом за 2 раза.
10. По верху плит перекрытия каналов устраиваются полы согласно ведомости отделочных работ.
11. В местах пересечения каналов с перегородками и стенами помещений после пропуска сантехнических труб заделать канал бетоном М-100 толщиной 100 мм.
12. Над отверстиями положить арматуру Ø 10 А I шаг 100 мм.
13. Обратную засыпку, особенно в местах примыкания крылец, производить послойно толщиной 200-300 мм. с проливкой водой и трамбованием после монтажа плит перекрытия над подвалом.
14. По периметру здания устраивается отмостка шириной 1 м. из литого асфальта по щебеночной подготовке.

1974	Сельский клуб с залом на 200 мест с административными помещениями	Сечения фундаментов 23-23÷33-33 Таблица нагрузок.	Типовой проект 264-12-134	Альбом I	Лист АСН-3

Тема 6-1-3-3/6 Арх. № 5-1737-43

Рук. мастерск. | Гл. инж. маст. | Гл. арх. пр-та | Гл. инж. пр-та | Ст. инженер | Гл. инж. маст. | Гл. арх. пр-та | Гл. инж. пр-та | Ст. инженер | Ст. инж. | Исполнитель | Кирюшина

ЦНИИЭП Гражданселстрой г. Москва

13071-01 9

Тема 5-1-3-3/8
Арх. № 5-1737-44

План подвала

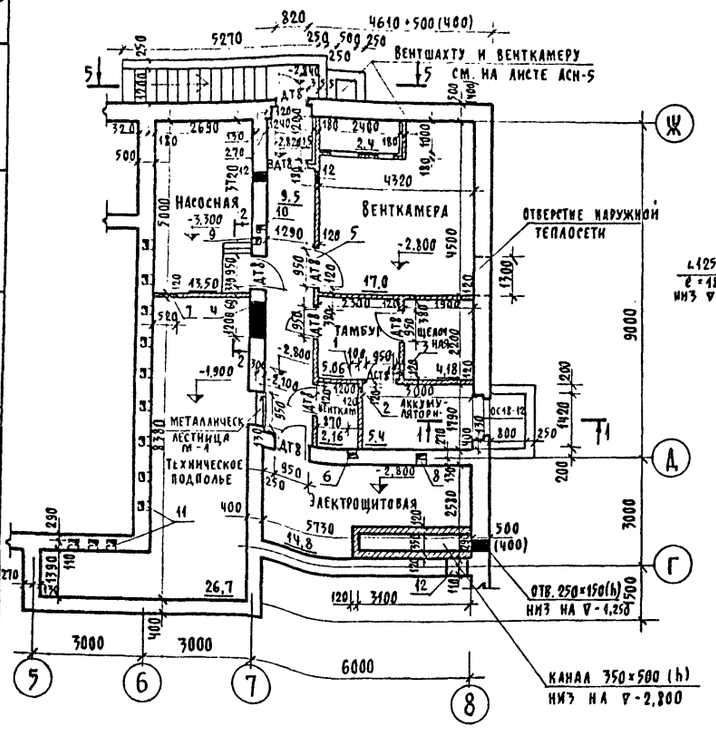

План перемычек подвала

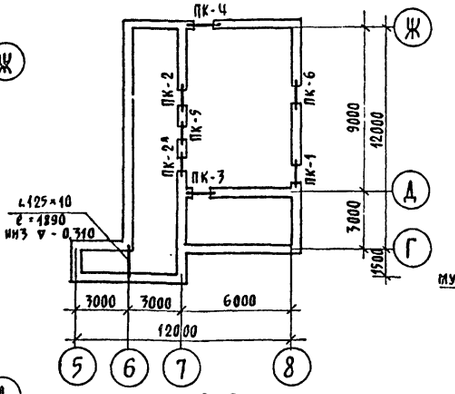

План перекрытия подвала

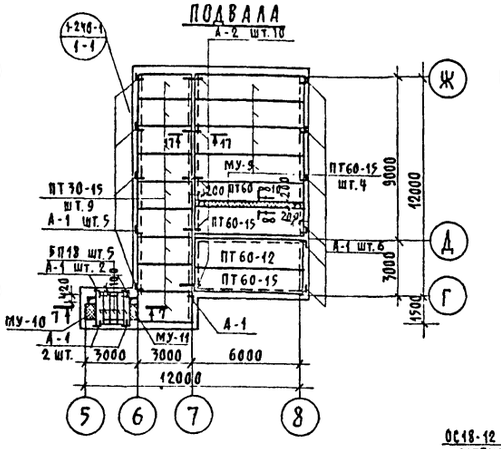

1-1

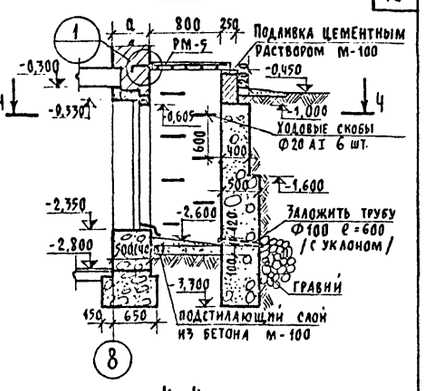

2-2

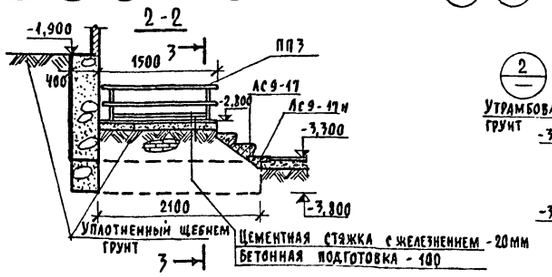

3-3

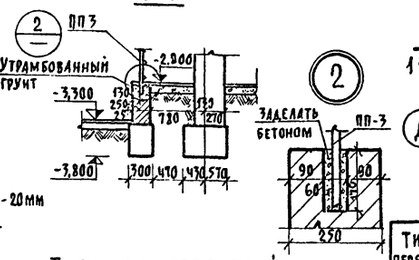

4-4

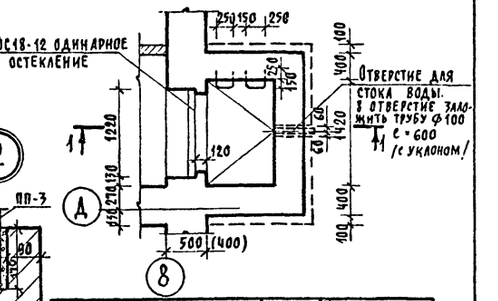

5-5

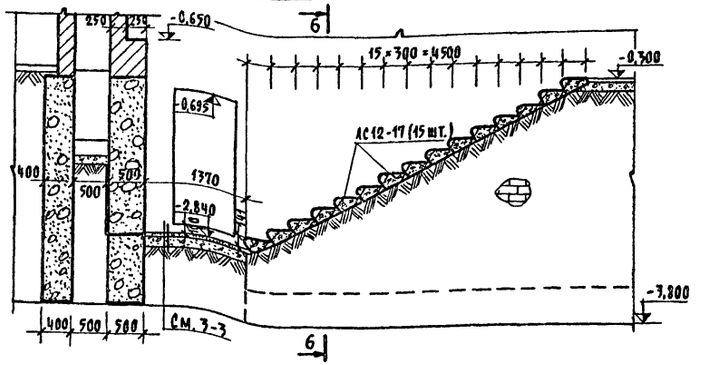

6-6

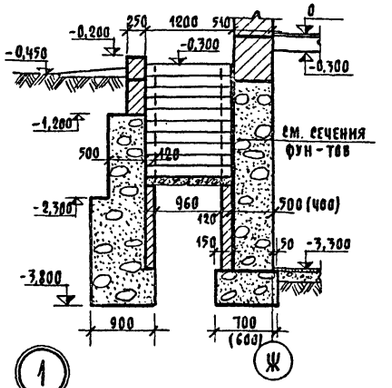

7-7

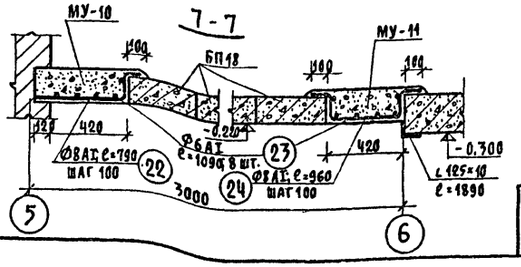

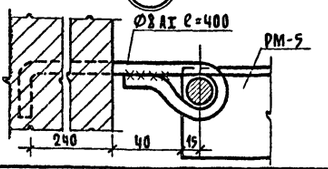

Таблица отверстий

№№ пп	Размер отверстий	Отметка низа	
1	d=200	-0,650	ОВ
2	d=125	-0,663	ОВ
3	d=100	-0,650	ОВ
4	1200×320(h)	-0,620	ОВ
5	1800×320(h)	-0,620	ОВ
6	160×150(h)	-0,515	ОВ
7	520×420(h)	-1,040	ОВ
8	200×200	-0,550	ОВ
9	150×150	-0,450	ОВ
10	170×170(h)	-0,550	ОВ
11	270×200(h)	-0,850	ОВ
12	450×500(h)	-0,650	ОВ

1. Спецификацию на монолитные участки МУ-9÷МУ-11 см. на листе АС-15.
2. Ограждение ППЗ и металлическую лестницу М-1 см. серию КЭ-03-1.
3. Раму РМ-5 см. на листе АС-19.
4. Развертки каналов см. лист АС-11.
5. Размеры в скобках даны для d=380.
6. Сечение 17-17 см. лист АС-15.
7. Все металлические перемычки оштукатурить по сетке.

Тип перем.	Сечение	Марка	Кол-во шт. при толщ. нар. стен 380	510
ПК-1 шт. 1		БУ19	1	1
		Б15	2	3
ПК-2 шт. 1		БУ15	2	2
ПК-2А шт. 1		Б13	1	1
ПК-3 шт. 1		Б13	3	3
ПК-4 шт. 1		Б13	3	4
ПК-5 шт. 1		С27 ℓ=1600	2	2
ПК-6 1 шт.		БУ19	1	1
		Б15	2	3

Согласовано: Гл. инж. пр. ОВ — Крайнова; Гл. инж. пр. ВК — Березина; Гл. инж. пр. ЭО — Бородкин

Рук. мастерск. — Амитрук; Гл. инж. маст. — Колотнев; Гл. арх. пр-та — Власов; Гл. инж. пр-та — Щипилов; Инженер — Кошелева

ЦНИИЭП Гражданскельстрой г. Москва

1974	Сельский клуб с залом на 200 мест с административными помещениями	План подвала. План перемычек подвала. План перекрытия подвала. Лестница в подвал. Приямок	Типовой проект 264-12-134	Альбом I	Лист АСН-4

13071-01 10

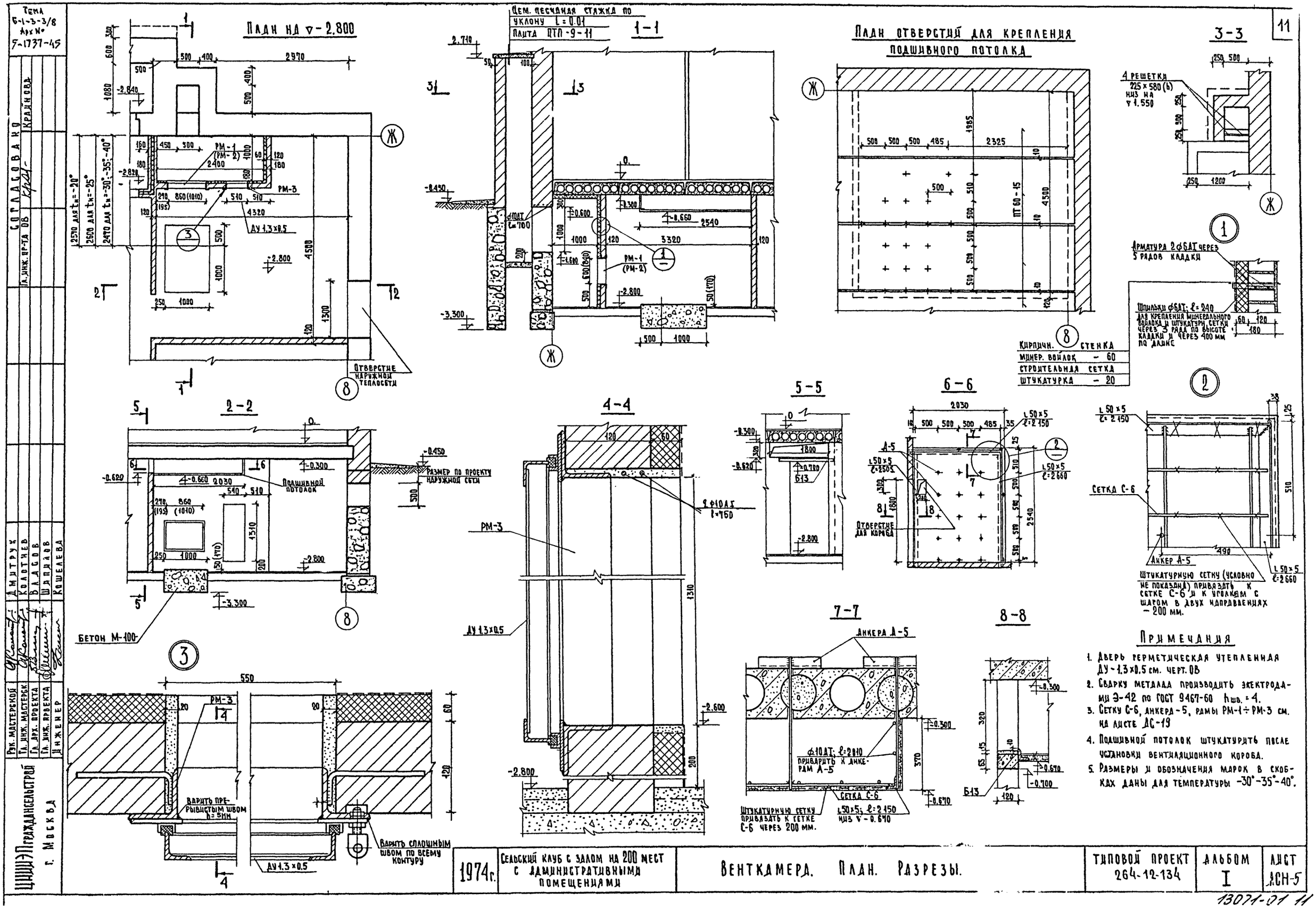

Тема 6-1-3-3/8 Арх № 5-1737-45
СОГЛАСОВАНО
Гл. инж. пр-та ОВ
Крайнова
Рук. мастерской
Гл. инж. мастерск
Гл. арх. проекта
Гл. инж. проекта
Инженер
Дмитрук
Колотнев
Власов
Шипилов
Кошелева
ЦНИИЭП гражданскельстрой г. Москва
План на ▽-2.800
1-1
Цем. песчаная стяжка по уклону L=0.01
Плита ПТП-9-11
План отверстий для крепления подшивного потолка
3-3
4 решетки 225×580 (h) низ на ▽1.550
Арматура 2ф6АТ через 5 рядов кладки
Шпильки ф6АТ; ℓ=240 для крепления минерального войлока и штукатурн. сетки через 3 ряда по высоте кладки и через 400 мм по длине
Кирпичн. стенка
Минер. войлок - 60
Строительная сетка
Штукатурка - 20
2-2
Подшивной потолок
Размер по проекту наружной сети
Бетон М-100
4-4
5-5
6-6
Отверстие для короба
Сетка С-6
Анкер А-5
Штукатурную сетку (условно не показана) привязать к сетке С-6 и к уголкам с шагом в двух направлениях - 200 мм.
7-7
Анкера А-5
Сетка С-6
Штукатурную сетку привязать к сетке С-6 через 200 мм.
8-8
Варить прерывистым швом h=5мм
Варить сплошным швом по всему контуру
Примечания
1. Дверь герметическая утепленная ДУ-1.3×0.5 см. черт. ОВ
2. Сварку металла производить электродами Э-42 по ГОСТ 9467-60 hшв.=4.
3. Сетку С-6, анкера-5, рамы РМ-1÷РМ-3 см. на листе ДС-19
4. Подшивной потолок штукатурить после установки вентиляционного короба.
5. Размеры и обозначения марок в скобках даны для температуры -30°-35°-40°.
1974 г.
Сельский клуб с залом на 200 мест с административными помещениями
Венткамера. План. Разрезы.
Типовой проект 264-12-134
Альбом I
Лист АСН-5
13071-01 11

ТИПЫ 6-1-3-3/8 Арх.№ 5-1737-46

СОГЛАСОВАНО

Гл.инж.пр-ра	Ю.Кайнова	
Гл.инж.пр-та	В.Березина	
Гл.инж.отд.	Э.Бородкина	
Рук.сект.	Ю.С.	Щ.Егорова

Гл.инж.ин-та	Кошелева	
Рук.мастерс.	Ю.Б.	Л.Митрук
Гл.инж.маст.	В.К.	Н.Колотнев
Гл.арх.пр-та	Э.О.	В.Власов
Гл.инж.пр-та	Ю.С.	Ю.Шипилов
Рук.сект.	Ю.С.	Г.Гришина

Исполнитель — Конышевал

Гражданстройпроект г. Москва

Крыльцо №1

Крыльцо №2

Крыльцо №3

Кружковая оркестровая и хоровая

Артистическая

Склад декораций и мебели

Эстрада тип "Б"

Вестибюль – фойе

Гардероб

Ниша 3,0×1,5

Ниша 4,0×1,5

Ниша 3,0×0,54

Ниша 3,0×1,7

Ниша 3,0×1,4

Лестница

Секретарь

Ожидание

Кабинет председателя

Бухгалтерия

Вестибюль

Касса

Сушка одежды

Почта

Помещение обработки почты

Операционный зал

Набивные бетонные ступени

№№ п.п	Размер отверстий в мм	Отметка низа	
1	200×300h	2.65о	ОВ
2	150×150	2.85о	ОВ
3	150×150	2.55о	ОВ
4	150×150	2.85о	ОВ
5	200×300h	2.65о	ОВ
6	820×820	о.95о	ВК
7	150×150	о.8оо	ОВ

Примечания

1. Отметке пола 1-го этажа соответствует отметка 0.
2. Наружные стены выполняются из пустотелого кирпича М-75 на цементно-известковом растворе М-25.
3. Внутренние стены выполняются из полнотелого красного кирпича М-75 (ГОСТ 530-71) на растворе М-25.
4. При кладке стен заложить металлические элементы для крепления механического оборудования на эстраде и осветительной аппаратуры в зале.
5. Устройство полов и внутренние отделочные работы производить только после окончания монтажа коммуникаций и устройства кровли.
6. Полы в санузлах и душевых выполняются на 20 мм ниже пола основных помещений.
7. Развертки стен с вентиляционными каналами см. на листе АС-11.
8. Штрабы ВК и ЭО после монтажа оборудования закрываются асбестоцементными листами или дощатой стенкой с последующей штукатуркой.
9. При кладке стен для крепления оконных и дверных коробок заложить деревянные антисептированные вкладыши (4 шт. на проем).
10. В местах опирания прогонов П6о, стены и столбы армировать сеткой 4ВI с ячейкой 100×100 в каждом ряду кладки с отметки 2,00 м в 1 этаже и с отметки 5,3о во 2 этаже. 11. Разрезы 1-1 см. на листе АСН-3

1974	Сельский клуб с залом на 200 мест с административными помещениями	План 1 этажа	Типовой проект 264-12-134	Альбом I	Лист АС-1

13071-01 12

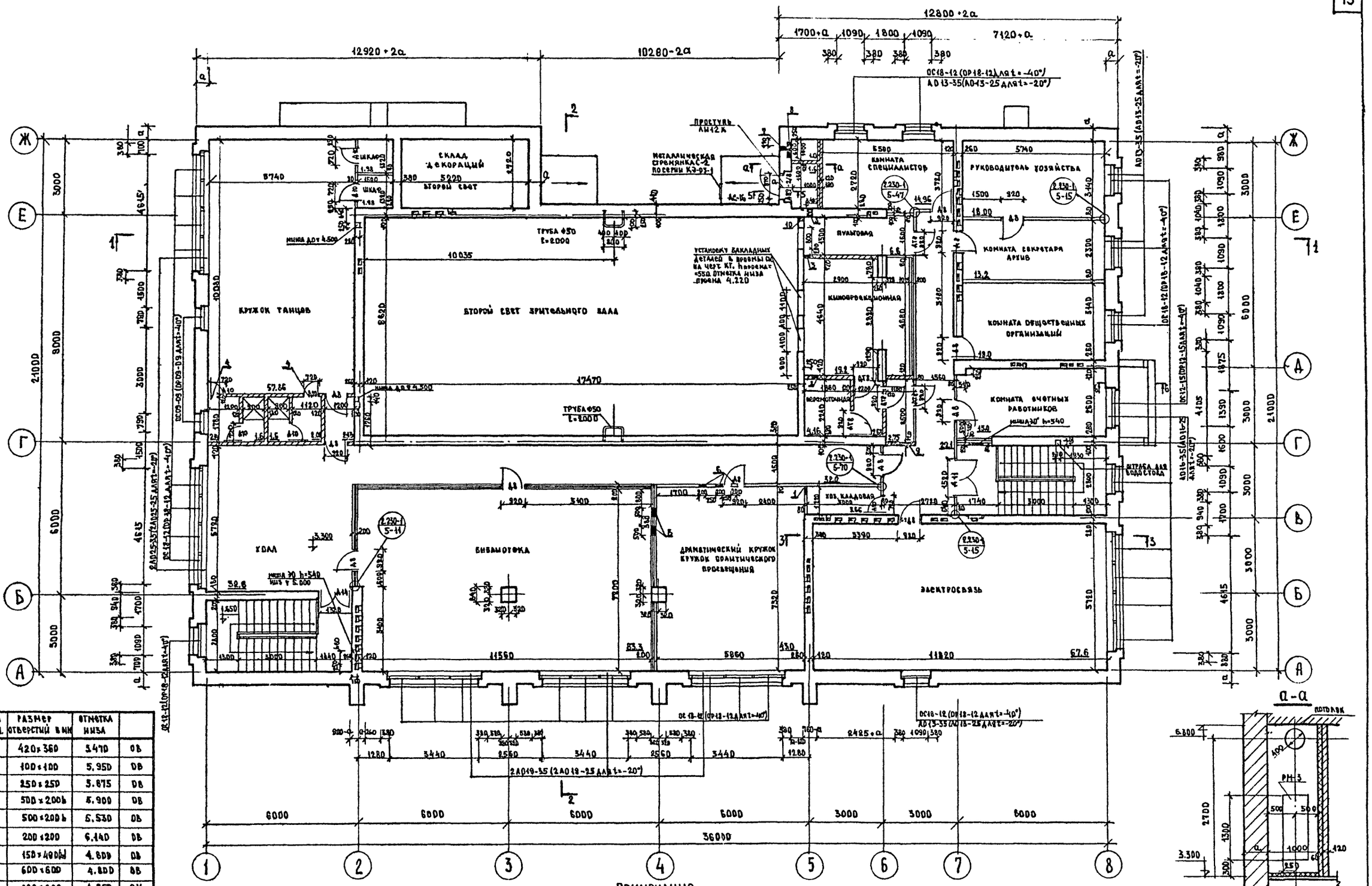

№ п.п.	Размер отверстий в мм	Отметка низа	
1	420×360	5.470	ОВ
2	100×100	5.950	ОВ
3	250×250	5.875	ОВ
4	500×200h	5.900	ОВ
5	500×200h	5.530	ОВ
6	200×200	6.140	ОВ
7	150×400(h)	4.800	ОВ
8	600×600	4.800	ОВ
9	820×820	4.650	ВК
10	70×120(h)	6.180	

Примечание.

1. Сечение 5-5; 6-6 см. на листе АС-16. 2. Основные примечания см. на плане 1-го этажа.

1974г.	Сельский клуб с залом на 200 мест с административными помещениями	План 2 этажа	Типовой проект 264-12-134	Альбом I	Лист АС-2

ЦНИИЭП гражданстройстрой г. Москва

Гл. инж. ин-та Котелева; Рук. вод. мастерс. Беляев; Гл. инж. маст. Дмитрук; Гл. арх. пр-та Колотнев; Гл. инж. пр-та Власов; Рук. сект. Шипилов

Согласовано: Гл. инж. пр-та ОВ Крайнова; Гл. инж. пр-та ВК Березина; Гл. инж. пр-та ЭО Бородкин; Рук. сект. ЭС Щеглова

Тема 1-3-3/8 Арх. № 9-VI37-47

13071-01 13

Тема Б-1-3-3/8 Арх.N 7-1737-48

Фасад в осях 1-8

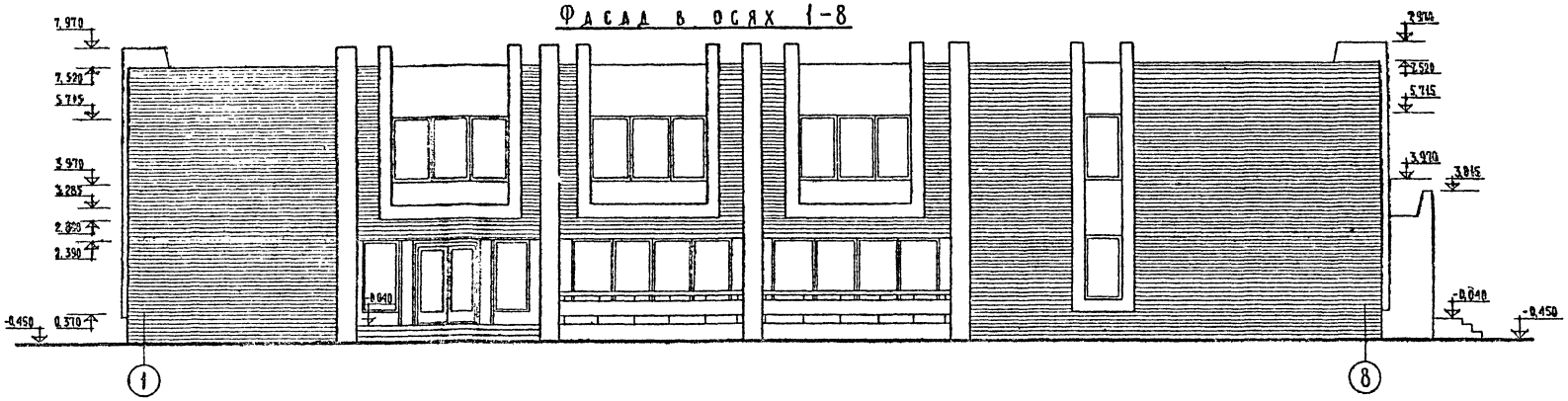

Фасад в осях 8-1

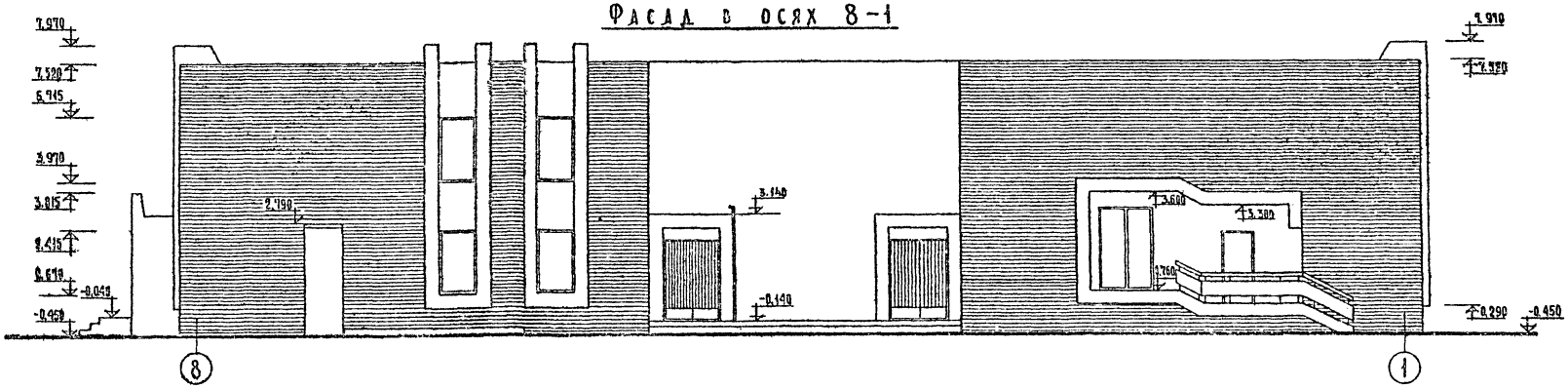

Фасад в осях Ж-А

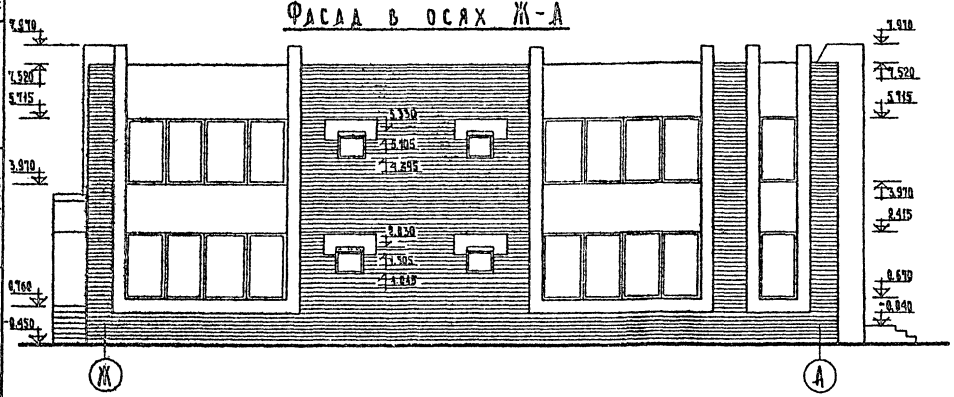

Фасад в осях А-Ж

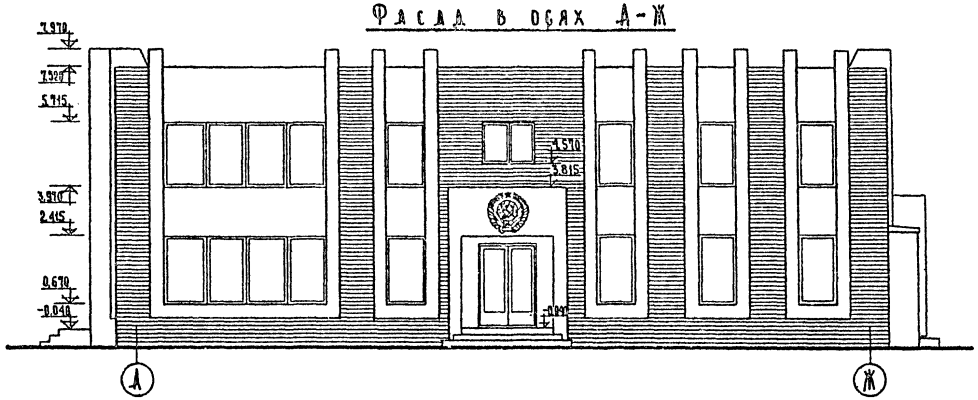

1974г.	Сельский клуб с залом на 200 мест с административными помещениями	Фасады в осях 1-8; 8-1; Ж-А; А-Ж.	Типовой проект 264-12-134	Альбом I	Лист АС-3

Рук. мастерской	Дмитрук	
Гл. инж. мастерск.	Колотиев	
Гл. арх. пр-та	Васильев	
Гл. инж. пр-та	Шипилов	
Исполнитель	Кошелева	

ЦНИИЭП гражданстроя г. Москва

13071-01 14

Тема 5-1-3-3/8 Арх.N 5-1737-49

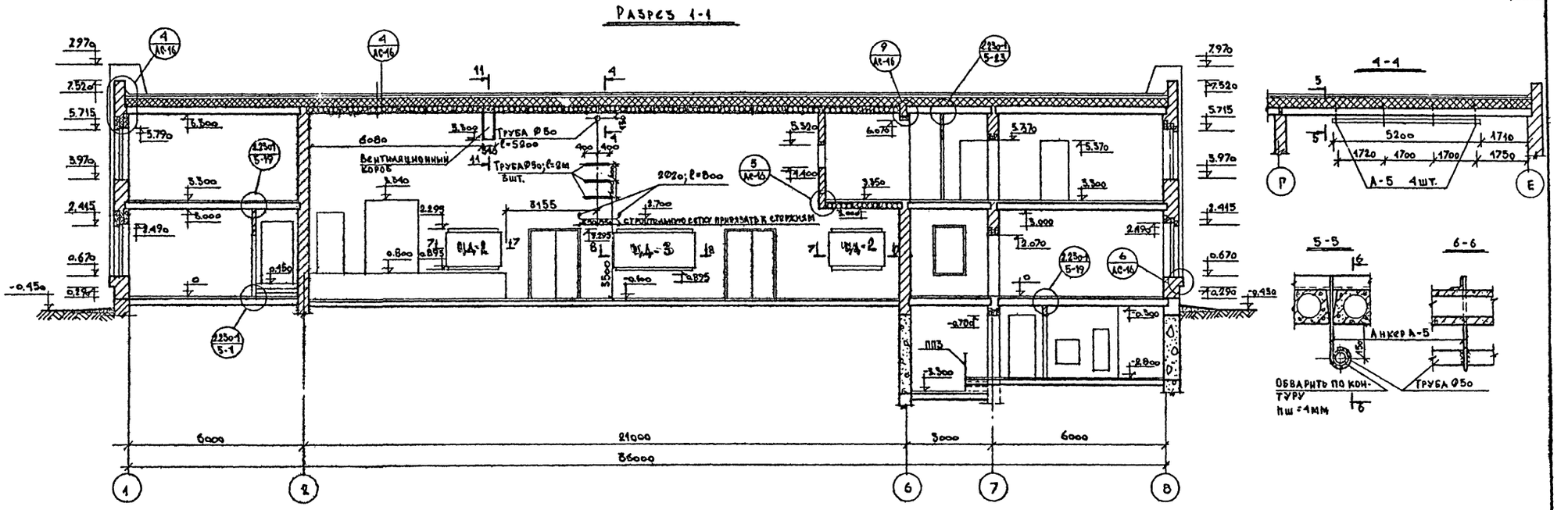

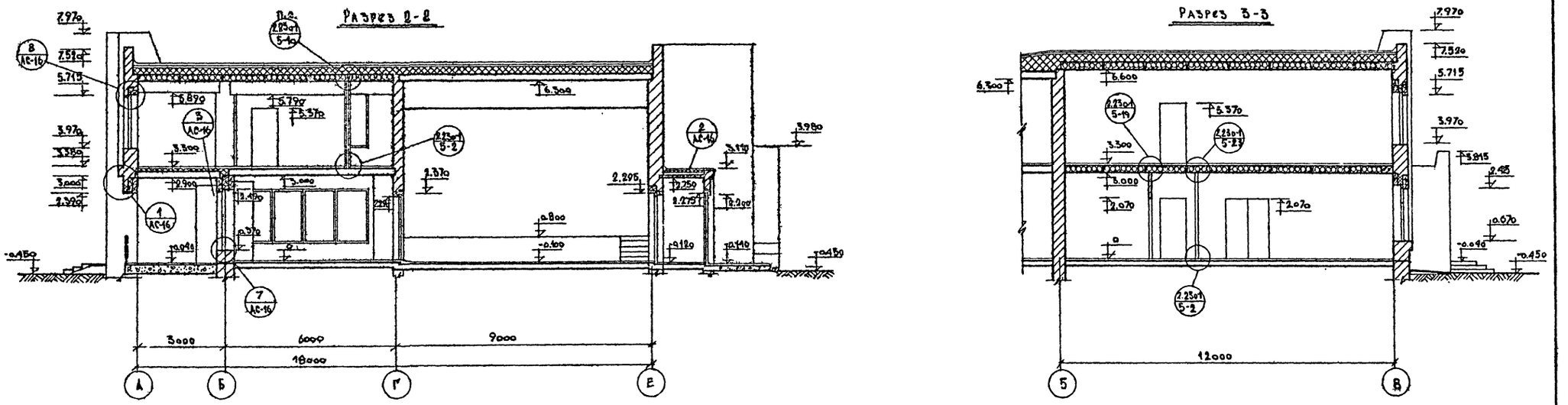

Примечание

Сечения 7-7; 8-8; 11-11 смотри на листе АС-5

1974	Сельский клуб с залом на 200 мест с административными помещениями	Разрезы 1-1; 2-2; 3-3	Типовой проект 264-12-134	Альбом I	Лист АС-4

Гл. инж. ин-та Гл. инж. пр-та Гл. арх. пр-та Гл. инж. мастер. Рук. мастерской Гл. инж. ин-та

Беляев Дмитрук Колотнев Власов Шипилов Исполнитель Копировал Кошелева Гришина

ЦНИИП Граждансельстрой г. Москва

13071-01 1

Тема Б-1-3-3/8 Арх. № 9-1737-70

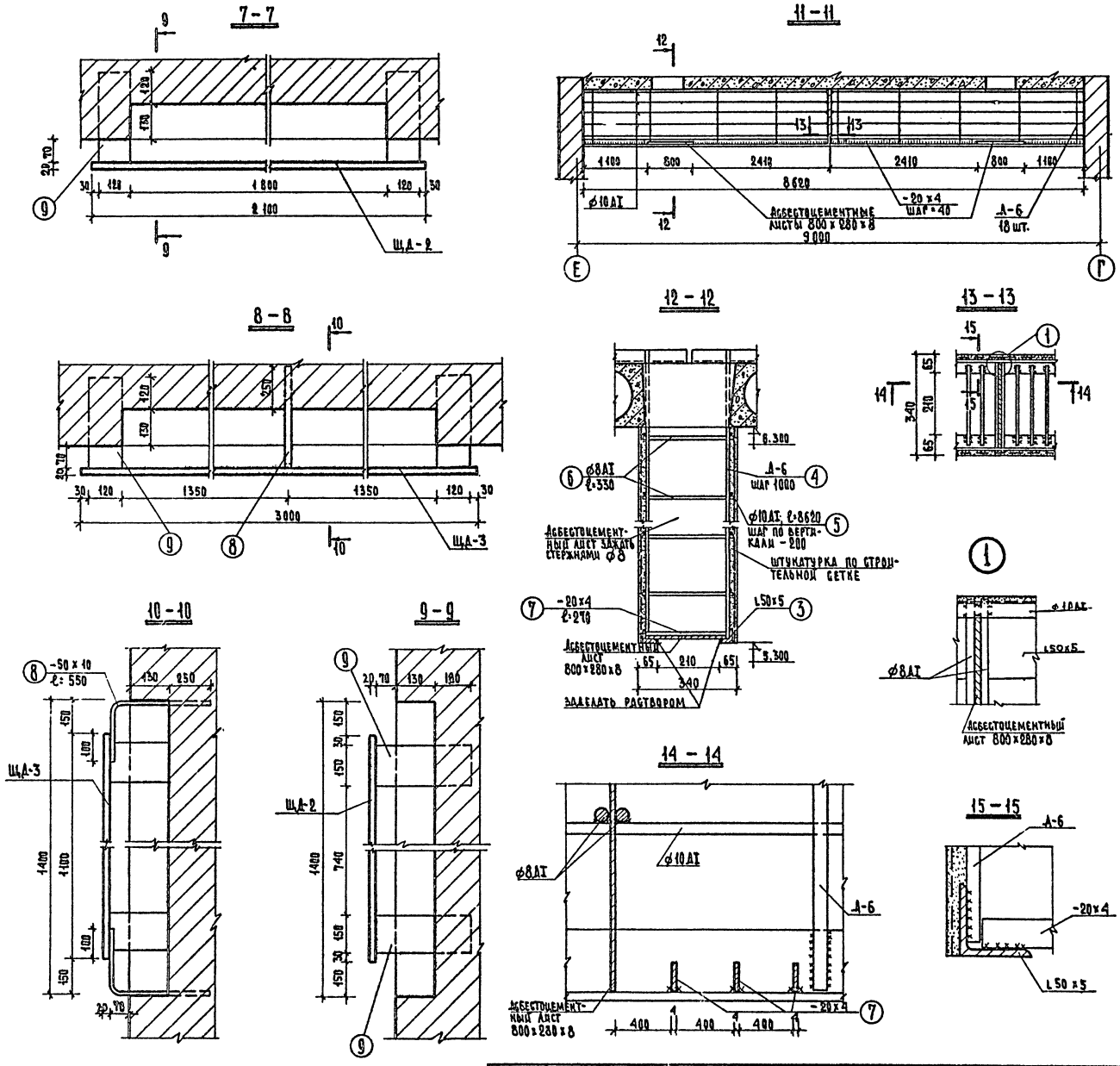

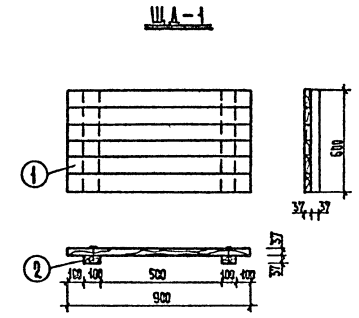

Спецификация древесины

NN поз.	Наименован.	Сечение мм.	Длина мм.	К-во шт.	Общая длина м	Объем м³
1	ЩД-1 Доска	100 x 37	900	6	5.4	0.020
2	ЩД-1 "	100 x 37	600	2	1.2	0.0045
	ЩД-2 Древесно-стружечная плита	20 x 1100	2100	2	4.2	0.0924
	ЩД-3	20 x 1100	3000	1	3.0	0.066
9		150 x 120	320	12	3.84	0.0691

Спецификация металла

NN поз.	Марка или сечен.	Длина 1 поз.	К-во шт.	Общая длина, м.	Общий вес, кг.
3	∠50 x 5	8 620		17,4	65,6
4	А - 6		18		34,4
5	ф10 А I	8 620	10	86,2	53,2
6	ф8 А I	330	10	3,3	13,0
7	-20 x 4	270	178	48,1	3,04
8	-40 x 10	550	2	1,1	3,45

Примечания

1. 7-7; 8-8 и 11-11. см. лист АС-4
2. Сварку производить электродами Э-42 по ГОСТ 9467-60 толщина шва h = 4 мм.

1974	Сельский клуб с залом на 200 мест с административными помещениями	Сечения 7-7 ÷ 15-15. Деревянные щиты ЩД-1 ÷ ЩД-3	Типовой проект 254-12-134	Альбом I	Лист АС-5

Рук. мастерской Гл. инж. мастерск. Гл. арх. проекта Гл. инж. проекта Исполнитель — Амитрук, Колотнев, Власов, Шипилов, Кошелева

Гражданскстрой г. Москва

13071-01 16

Тема Б-1-3-3/8 Арх № 5-1737-51

Разрез I-I м 1:50

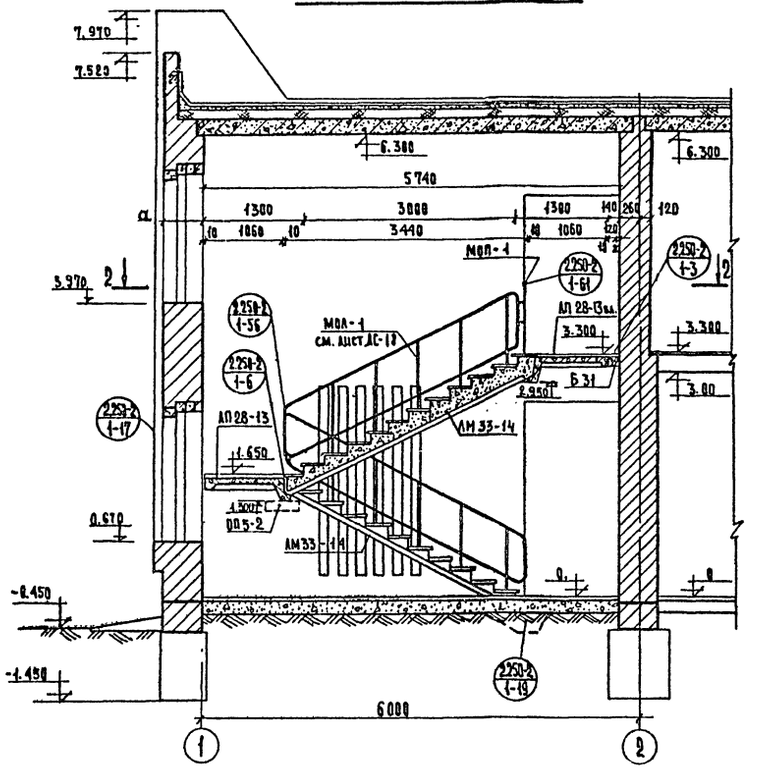

Разрез II-II

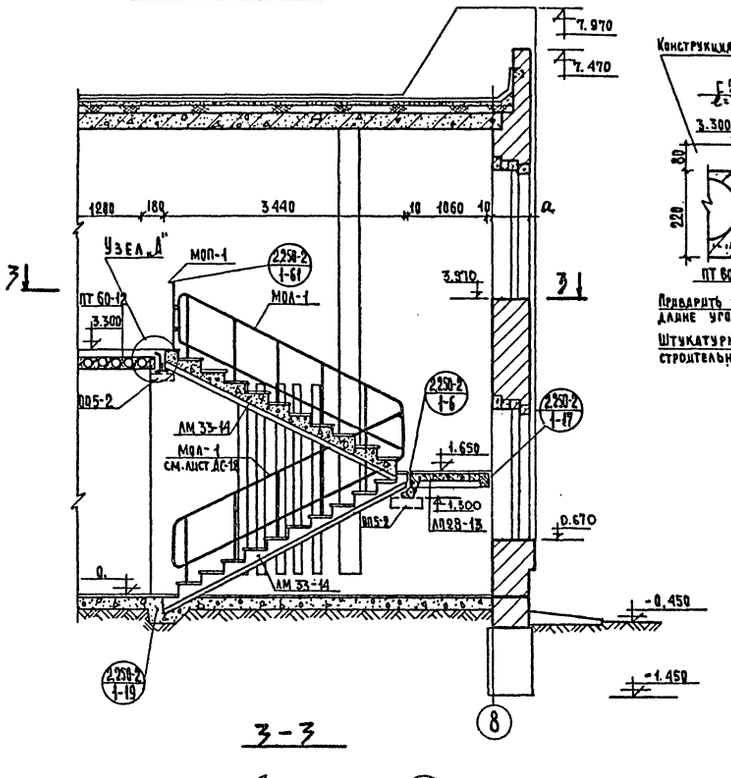

Узел „А" м 1:10

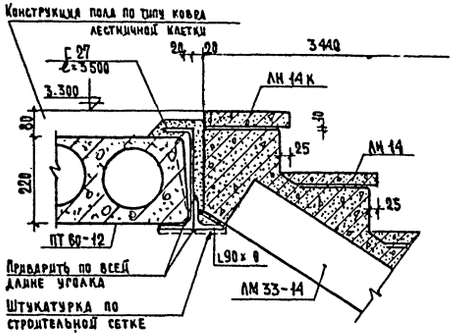

Металлическая балка БМ 1 м 1:10

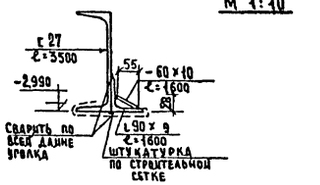

2-2

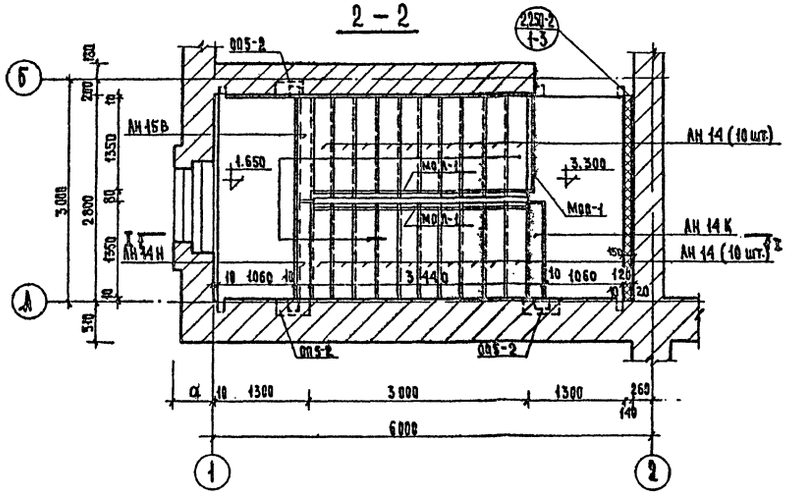

3-3

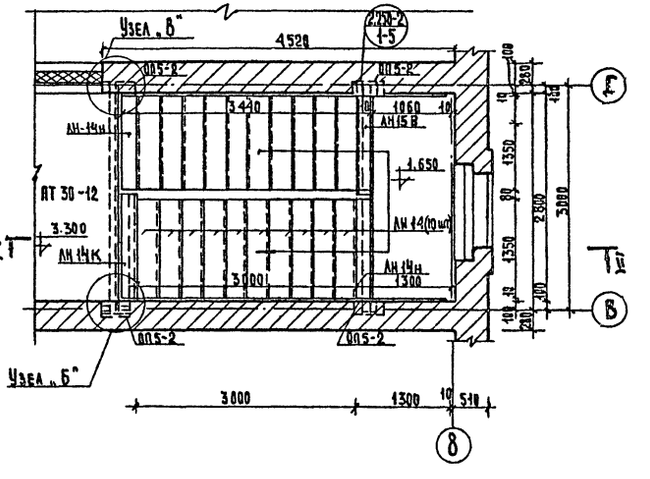

Узел „В"

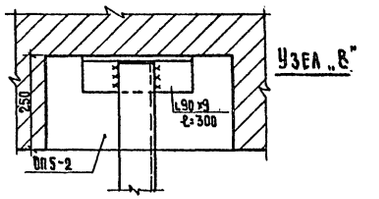

Узел „Б"

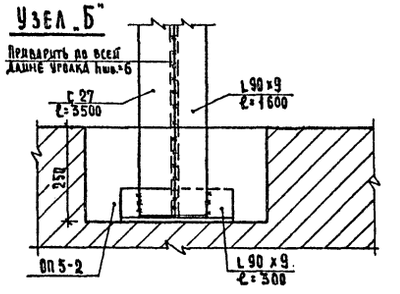

Примечания

1. Данный лист смотреть совместно с листами АС-1, АС-2.

1974 г.	Сельский клуб с залом на 200 мест с административными помещениями	Лестницы в осях 1-2 и В-Г	Типовой проект 264-12-134	Альбом I	Лист АС-6

ЦНИИЭП Гражданстрой г. Москва

Рук. мастерской, Гл. инж. мастерск., Гл. арх. проекта, Гл. инж. проекта, Рук. гр. арх.

Амитрук, Колотнев, Власов, Шипилов, Дорицкая

Исполнитель, Проверил, Копировал

Кирюшина, Шипилов, Андриенко

I - I

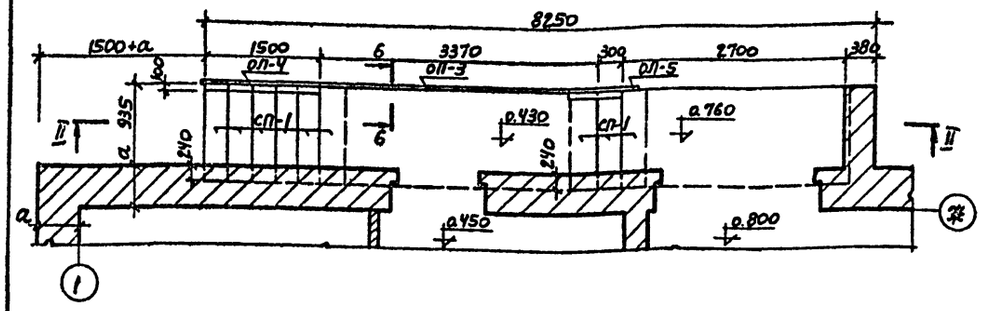

II - II

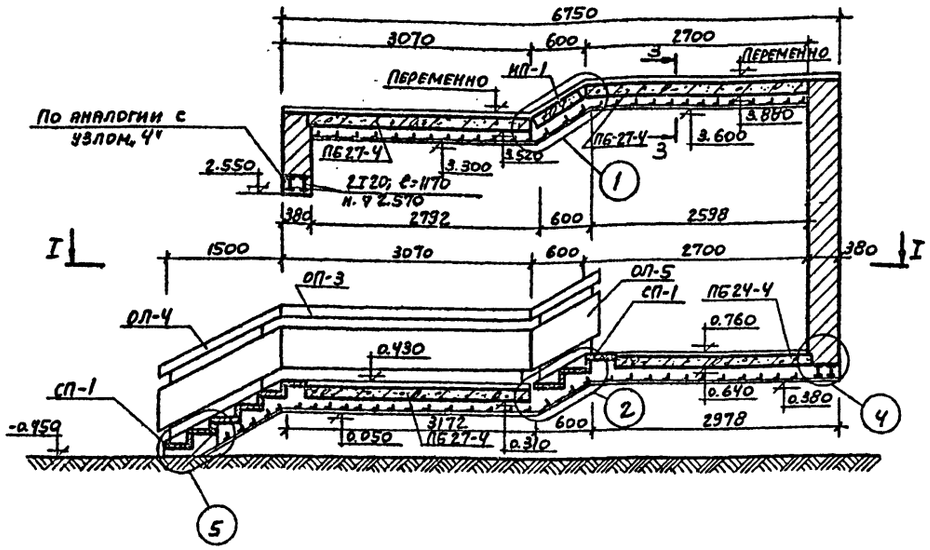

1

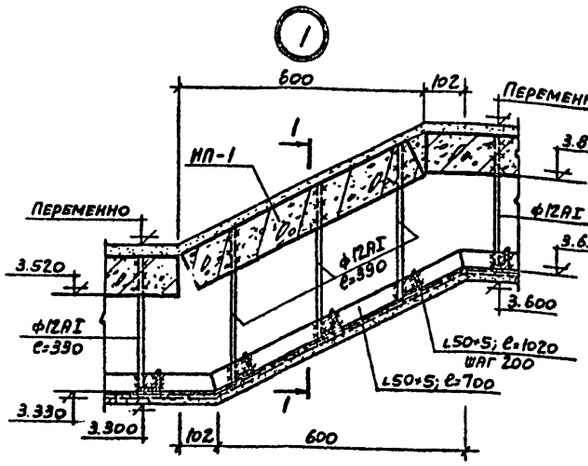

1-1

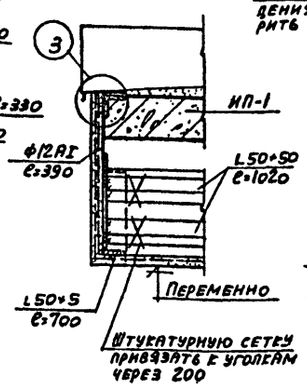

6 - 6

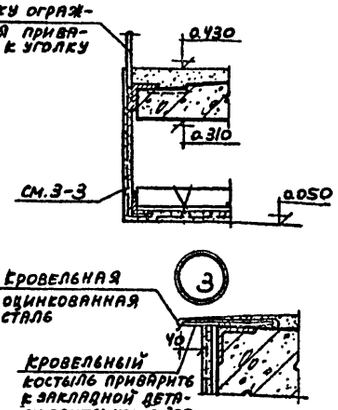

2

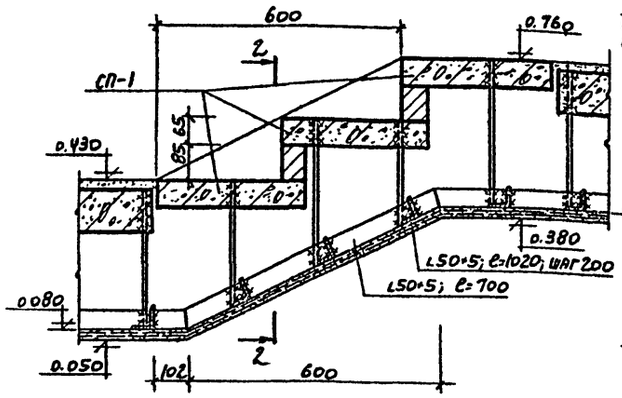

2-2

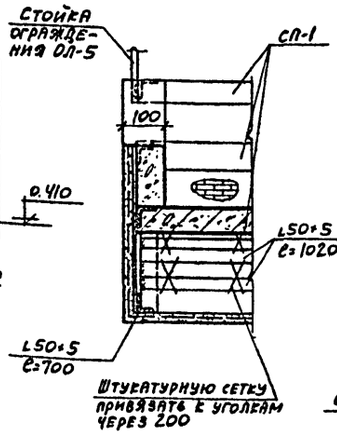

4

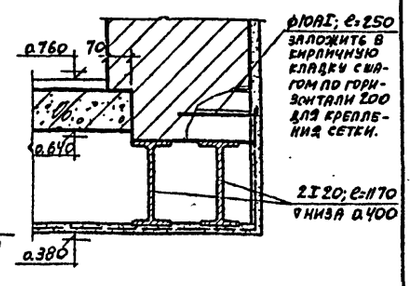

5

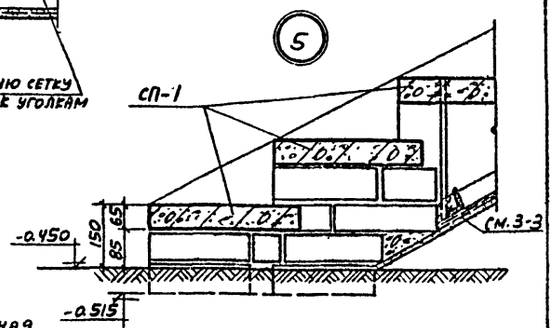

3 - 3

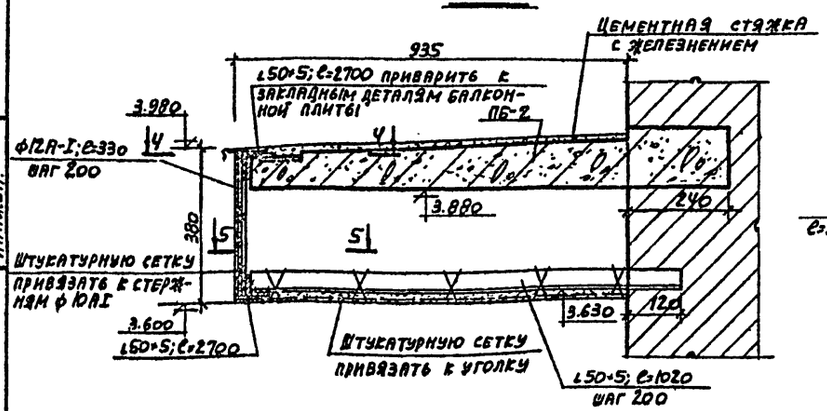

4 - 4

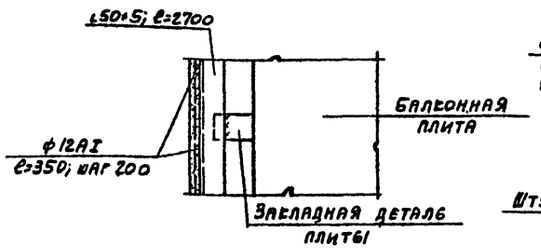

5 - 5

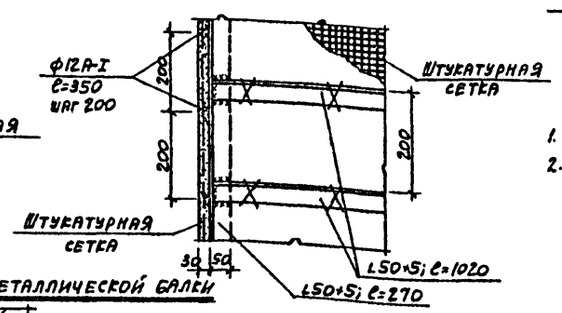

Примечания

1. Плиту ИП-1 и ступени СП-1 см. лист АС-20.
2. Ограждения ОП-4, ОП-5 и ОП-3 см. лист АС-17.

ЦНИИЭП гражданстельстрой г. Москва	Рук. маст. Дмитрук Гл. инж. маст. Колотнев ГИП Власов Инженер Шипилов, Кошелева	1974	Сельский клуб с залом на 200 мест с административными помещениями.
		Крыльцо № 4	
		Типовой проект 264-12-134	Альбом I
		Лист АС-7	

Тема Б-1-3-3/8
Арх. № 5-1737-93

План покрытия эстрады

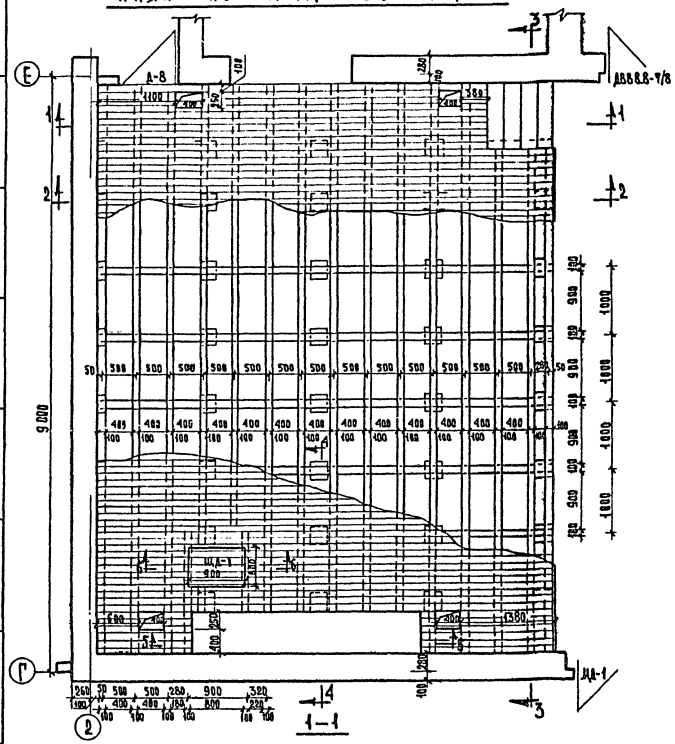

План кирпичных столбиков

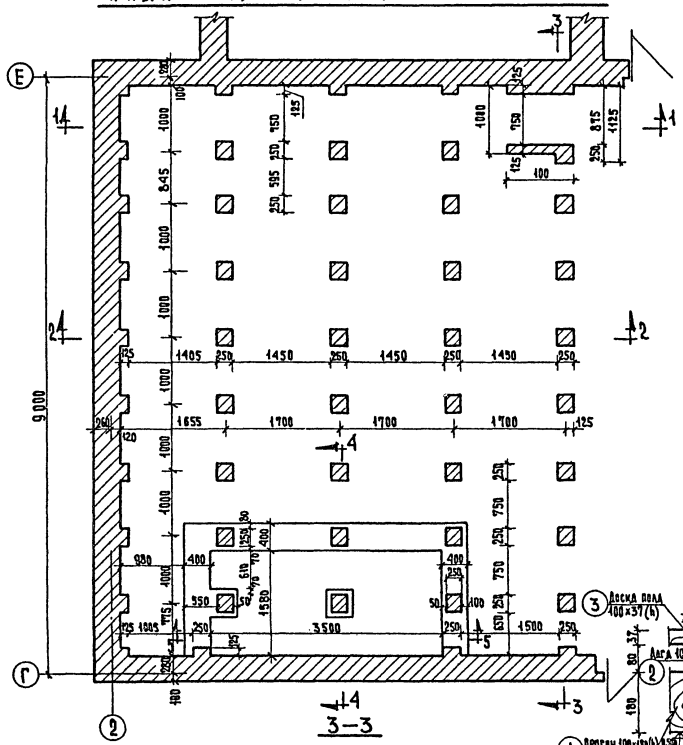

4-4

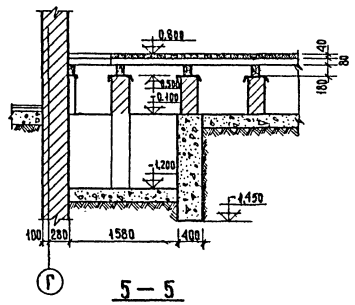

5-5

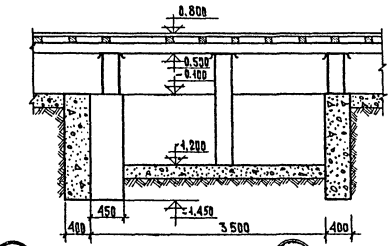

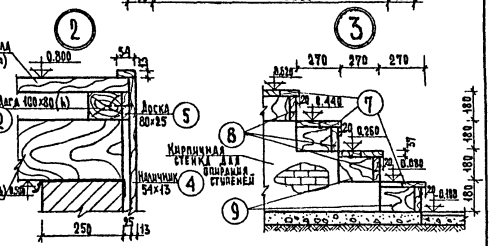

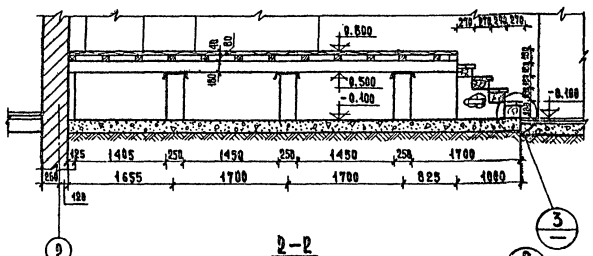

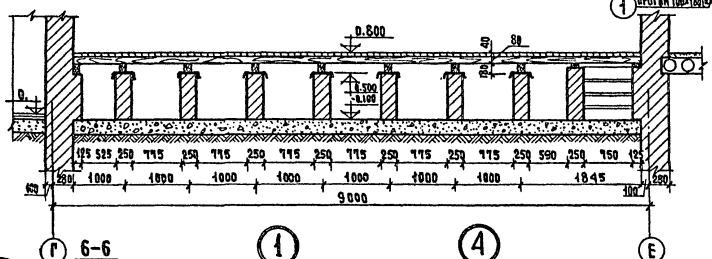

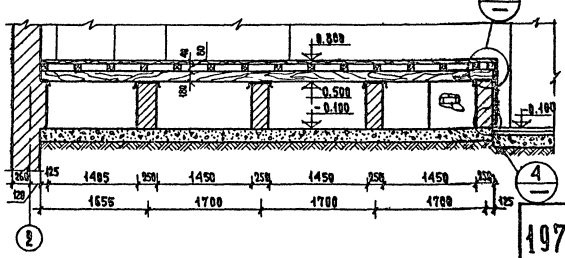

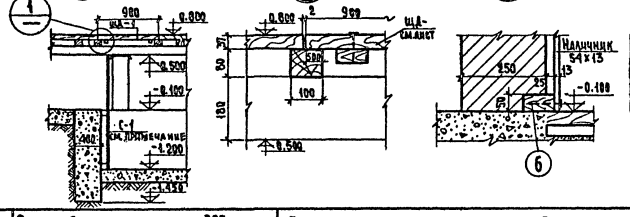

Марка	Размеры мм	К-во шт.
Щ.Д-1	900×600	1

Спецификация древесины

NN п/п	Наименование	Сечение	Длина мм.	К-во шт.	Общая длина м.	Объем м³
1	Прогон	100×180	6880	10	68.800	1,24
2	Лага	100×80	8620	15	127.0	1,15
3	Доска пола	100×37	6880	86	592.0	2,19
4	Наличник	54×13	900	141	127.0	0,089
5	Доска	80×25	7820	1	7.80	0,016
6	Доска	100×50	7820	1	7.80	0,039
7	Доска	150×37	1000	8	8.00	0,045
8	Доска	140×37	1000	5	5.00	0,026
9	Доска	140×37	210	10	2.100	0,011

Примечания

1. Деревянные изделия антисептировать (глубокая пропитка антипиренами).
2. Стремянку С-1 (по серии К9-03-1) укоротить до 2х метров

1974	Сельский клуб с залом на 200 мест с административными помещениями	План покрытия эстрады. План кирпичных столбиков. Разрезы 1-1 ÷ 6-6. Узлы 1÷4. Спецификация.	Типовой проект 264-12-134	Альбом I	Лист АС-8

Рук. мастерской — Гл. инж. мастерск. — Гл. арх. пр-та — Гл. инж. пр-та
Дмитрук — Колотнев — Власов — Шипилов
Исполнитель — Копировал
Панфилова — Андриенко
Гл. инж. — Техн.-осветитель
Согласовано — Продолов — Черняховский

ЦНИИЭП Гражданстрой г. Москва

13071-01 19

ТЕМА Б-1-3-3/8 Арх № 5-1737-94

ПЛАН СЦЕНЫ М 1:100

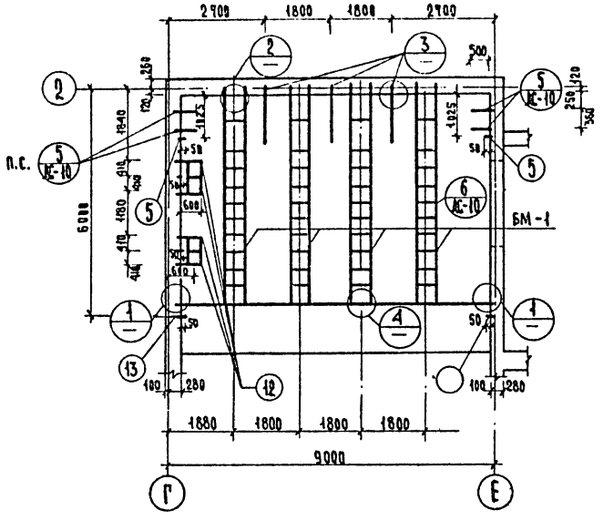

РАЗВЕРТКА СТЕНЫ ПО ОСИ 2 М 1:100

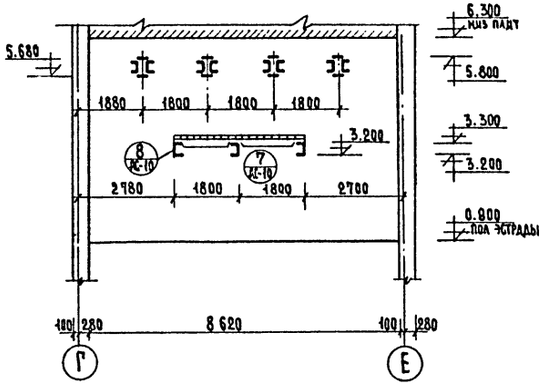

РАЗВЕРТКА СТЕНЫ ПО ОСИ Е М 1:100

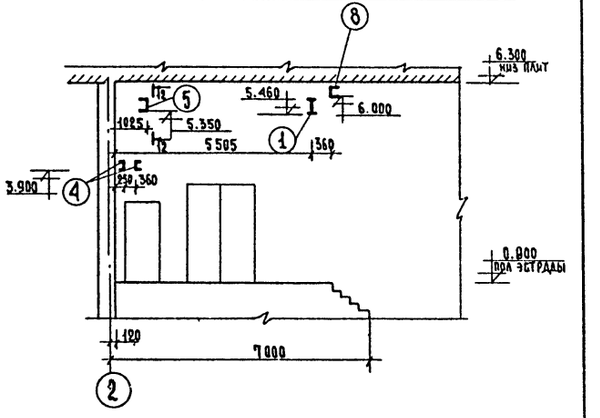

РАЗВЕРТКА СТЕНЫ ПО ОСИ Г М 1:50

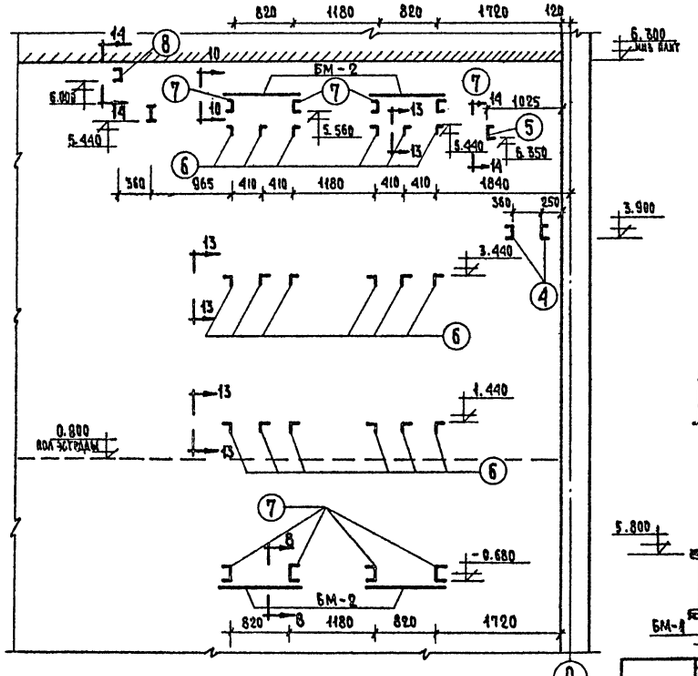

1-1 М 1:20

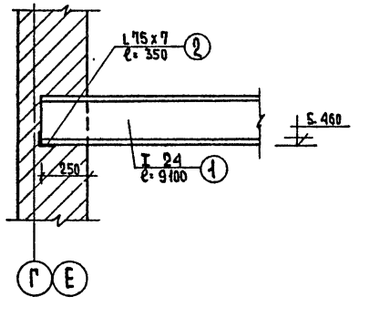

5-5 М 1:20

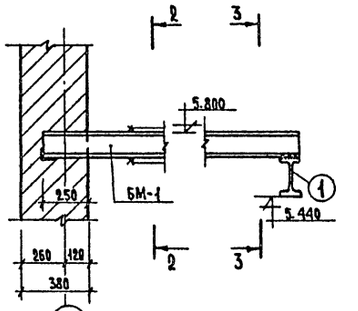

6-6

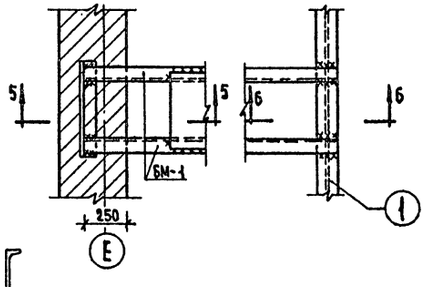

4-4 М 1:20

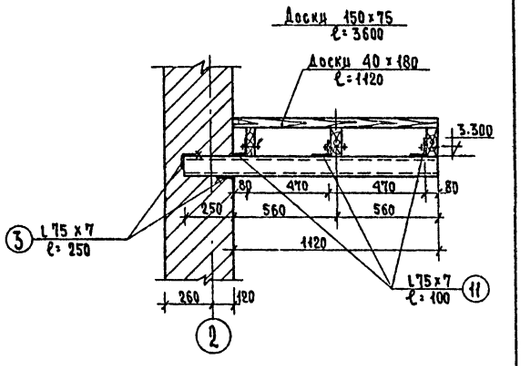

1 М 1:20

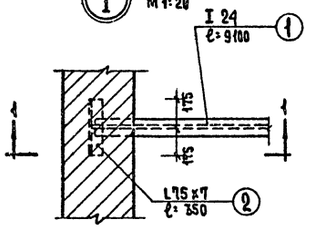

2-2 М 1:10

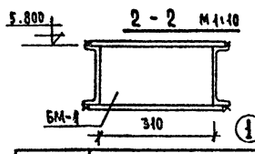

3-3

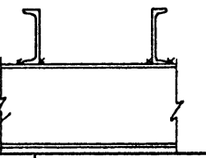

3

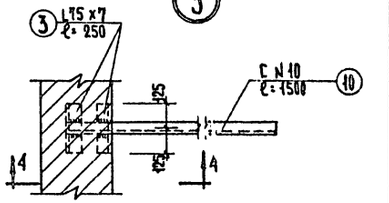

ПРИМЕЧАНИЯ:

1. Данный лист смотреть совместно с листами АС-10
2. Сварку производить электродами Э-42. Толщина сварного шва $h_ш$ = 5 мм.
3. После сварки произвести окраску зачищенных узлов масляной краской за 2 раза

1974	Сельский клуб с залом на 200 мест с административными помещениями	Крепление оборудования сцены. Монтажные схемы балок. Закладные детали. Узлы.	Типовой проект 264-12-134	Альбом I	Лист АС-9

ЦНИИЭП Гражданстрой г. Москва

Рук. мастерской, Гл. инж. мастерск., Гл. арх. проекта, Гл. инж. проекта, Р. — Дмитрук, Колотнев, Власов, Шипилов

Исполнитель — Кирюшина

Гл. инж. пр. МО — Прозолов

Согласовано

Дидриенко

Копировал

130-01 20

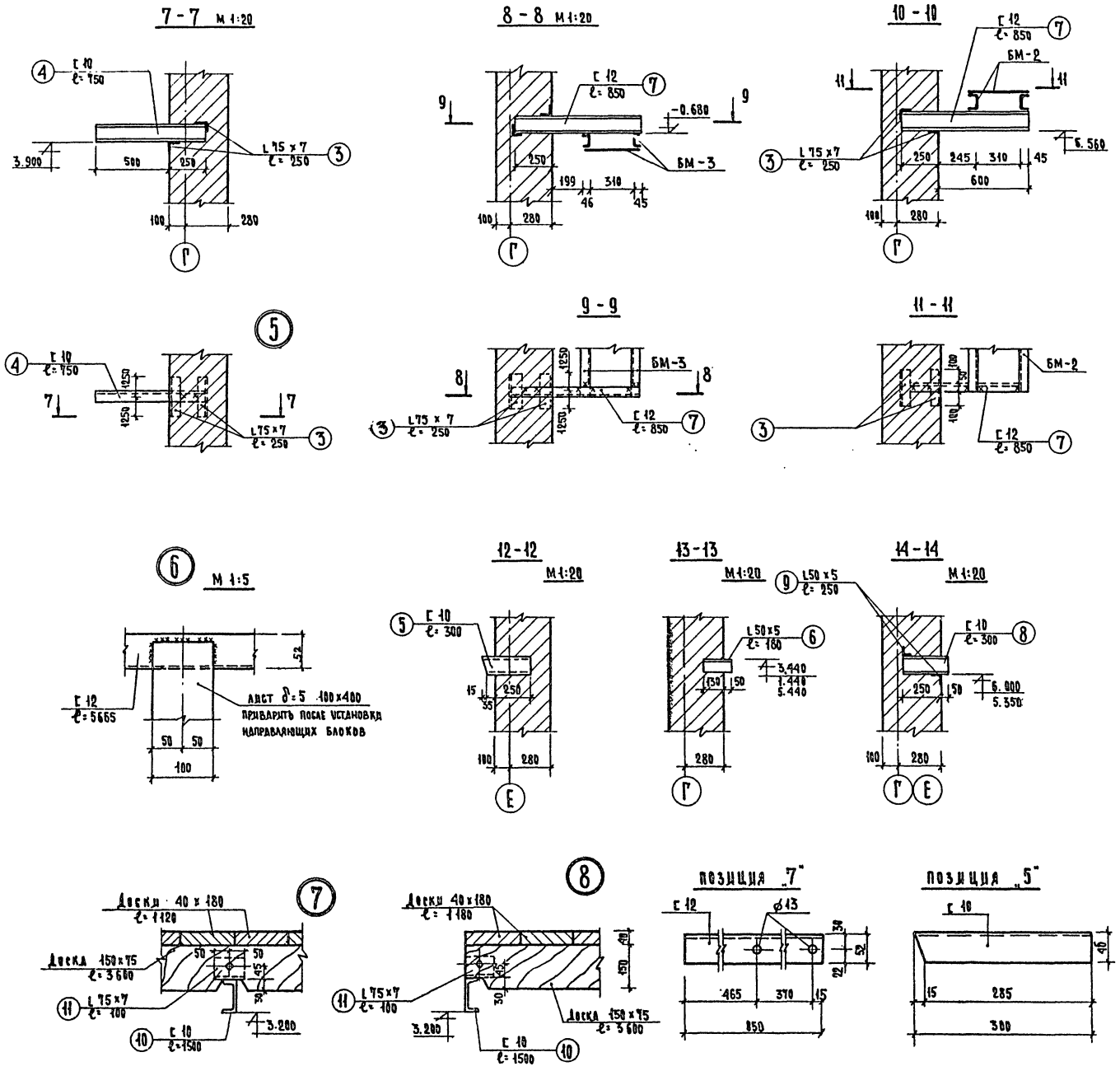

Спецификация металлических элементов						
Марка элемента	NN поз.	Эскиз	Кол. шт.	Вес 1 эл-та кг.	Общий вес кг.	Серия или лист проекта
БМ-1			4			лист АС-19
БМ-2			4			—"—
Отдельные позиции	1	I24; ℓ=9100	1	242.0	242.0	без чертежа
	2	L75×7; ℓ=350	2	3.9	7.8	—"—
	3	L75×7; ℓ=250	30	1.9	32.7	—"—
	4	C10; ℓ=750	4	6.5	26.0	—"—
	5	C10; ℓ=300	2	2.6	5.2	—"—
	6	L50×5; ℓ=180	18	0.7	12.6	—"—
	7	C12; ℓ=850	8	8.7	7.0	—"—
	8	C10; ℓ=300	2	2.6	5.2	—"—
	9	L50×5; ℓ=250	4	1.0	4.0	—"—
	10	C10; ℓ=1500	3	15.3	45.9	—"—
	11	L75×7; ℓ=100	3	0.8	2.4	—"—

Объем древесины 0,2 м³.

Примечания

1. Монтажную схему см. лист АС-9.
2. При монтаже поз. 2,3,9,11 приварить к позициям 1,4,7,8,10 в соответствии с узлами 1,3,5,7,8 и сечениями 8-8, 10-10, 14-14 по всей длине свариваемых элементов швом h=5 мм.
3. Материал конструкций ВК ст.3 КП2 по ГОСТ 380-71.

1974	Сельский клуб с залом на 200 мест с административными помещениями	Крепление сценического оборудования. Узлы. Спецификация металла.	Типовой проект 264-12-134	Альбом I	Лист АС-10

Тема Б-1-3-3/8 Арх № 9-1737-99

Цицилэп Гражданскельстрой г. Москва

Рук. мастерской, Гл. инж. мастерск., Гл. арх. проекта, Гл. инж. проекта — Дмитрук, Колотнев, Власов, Шипилов

Исполнитель — Кирюшина

Копировал — Андриенко

13071-01 21

РАЗВЕРТКИ КАНАЛОВ

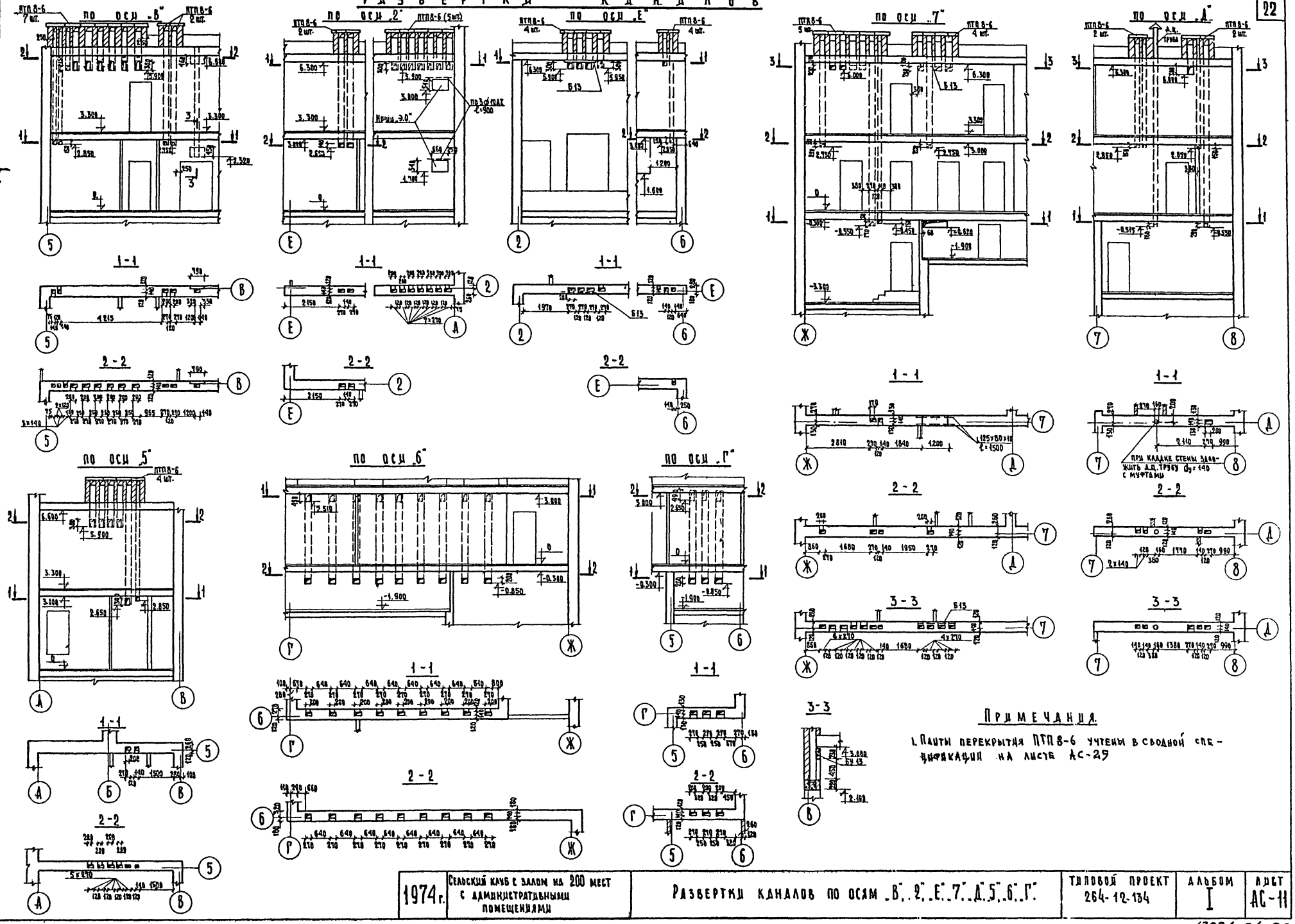

ПРИМЕЧАНИЯ.

1. Плиты перекрытия ПТП 8-6 учтены в сводной спецификации на листе АС-29

1974 г.	Сельский клуб с залом на 200 мест с административными помещениями	Развертки каналов по осям „В", „2", „Е", „7", „Д", „5", „6", „Г"	Типовой проект 264-12-134	Альбом I	Лист АС-11

ТЕМА В-1-3-3/8 Арх. № 9-1737-76

СОГЛАСОВАНО: Гл. инж. пр. О.В. Кравчина; Гл. инж. пр. В.К. Березина; Гл. инж. пр. Э.О. Бородкин; Рук. сект. У.С. Щеглова

Рук. мастерской Гл. инж. маст. Амитрук; Гл. арх. пр-та Колотнев; Гл. инж. пр-та Власов; Исполнитель Шипилов; Кошелева

ЦНИИЭП гражданскельстрой г. Москва

13071-01 22

Тема 6-1-3-3/8 Арх. № 5-1737-57

Согласовано: Крайнова, Березина, Бородкина, Щеглова

ГИП ОВ, ГИП ВК, ГИП ЭО, Рук. сект. ЭС

Дмитрук, Колотнев, Власов, Шипилов, Кошелева

Рук. маст., Гл. инж.-маст., ГАП, ГИП, Инжен.

ЦНИИЭП гражданскельстрой г. Москва

План перекрытия

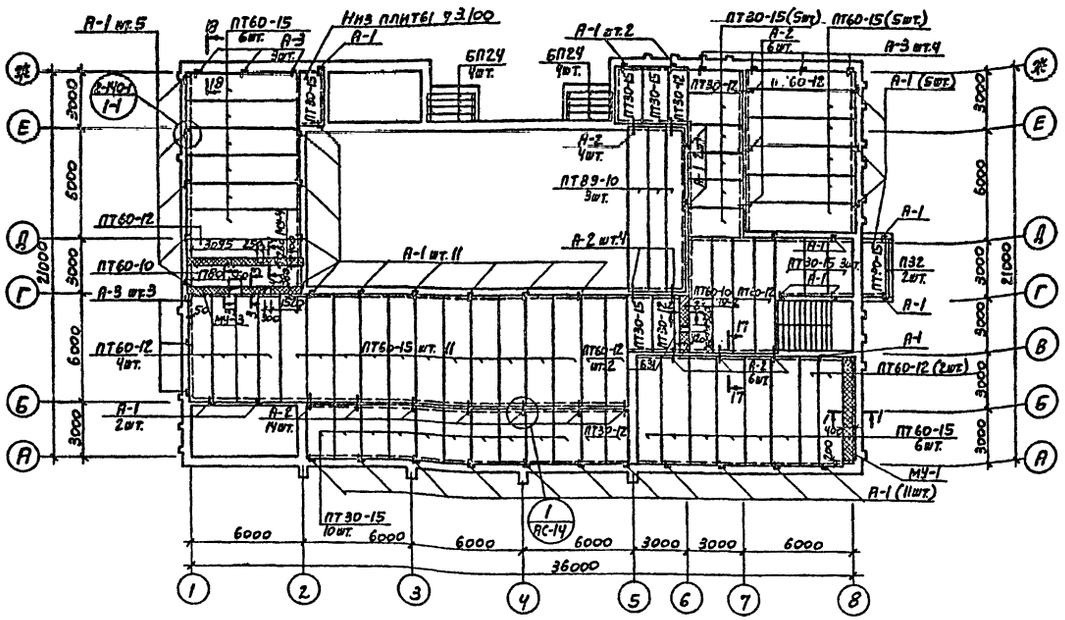

План кровли

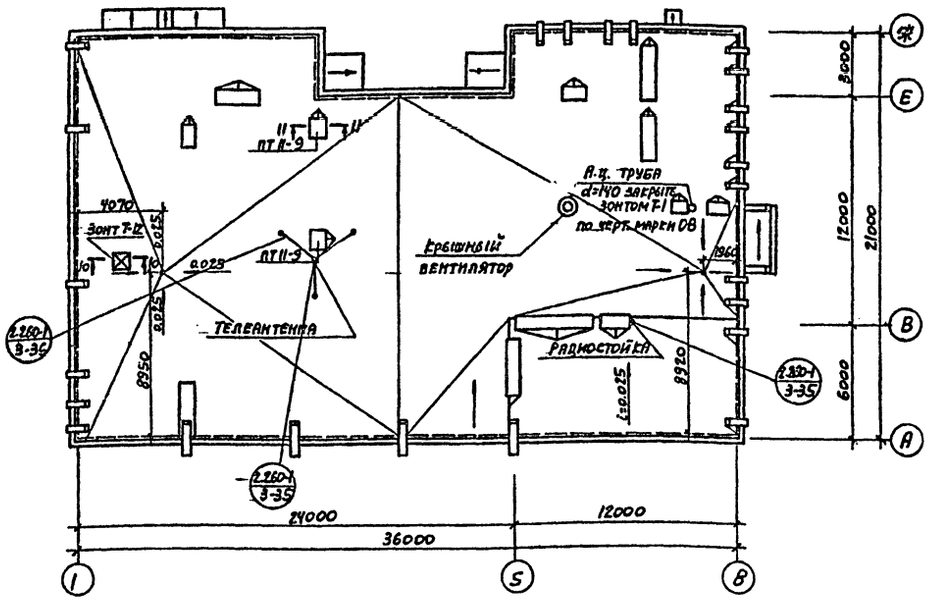

План покрытия

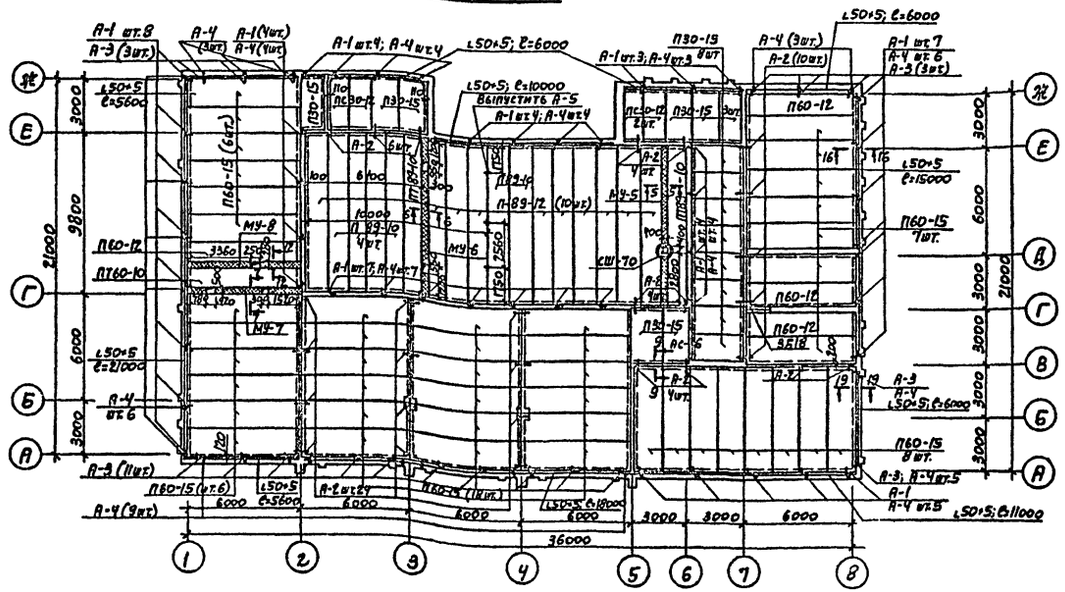

10-10

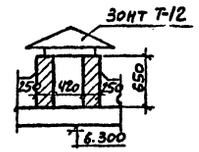

11-11

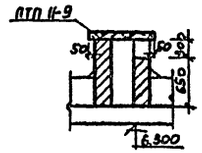

Характеристика монолитных участков						
Наименов. монолитных участков	Марка бетона	Объем бетона м³	Вес металла кг	Расход металла на 1м³ бетона	Общий вес м.у. кг.	Примечан.
МУ-1	200	0,495	26,3	53,2	1240	
МУ-2	"	0,248	15,52	62,6	6200	
МУ-3	"	0,430	28,6	66,4	1076	
МУ-4	"	0,506	60,29	119,0	1265	
МУ-5	"	0,756	49,43	75,6	1890	
МУ-6	"	0,520	38,42	74,2	1300	
МУ-7	"	0,580	32,48	56,0	1450	
МУ-8	"	0,354	28,88	81,6	885	
МУ-9	"	0,235	58,08	164,0	586	См. лист АСН-4
МУ-10	"	0,104	4,96	49,6	260	—"—
МУ-11	"	0,090	6,0	66,7	225	—"—

Примечания

1. Сечение 9-9 см. лист АС-16.
2. Сечения 1-1 ÷ 7-7; 16-16 ÷ 18-18 см. лист АС-15.

1974	Сельский клуб с залом на 200 мест с административными помещениями	План перекрытия. План покрытия. План кровли.	Типовой проект 264-12-134	Альбом I	Лист АС-12

ТЕМА Б-1-3-3/8 АРХ №2 5-1737-58

I ЭТАЖ

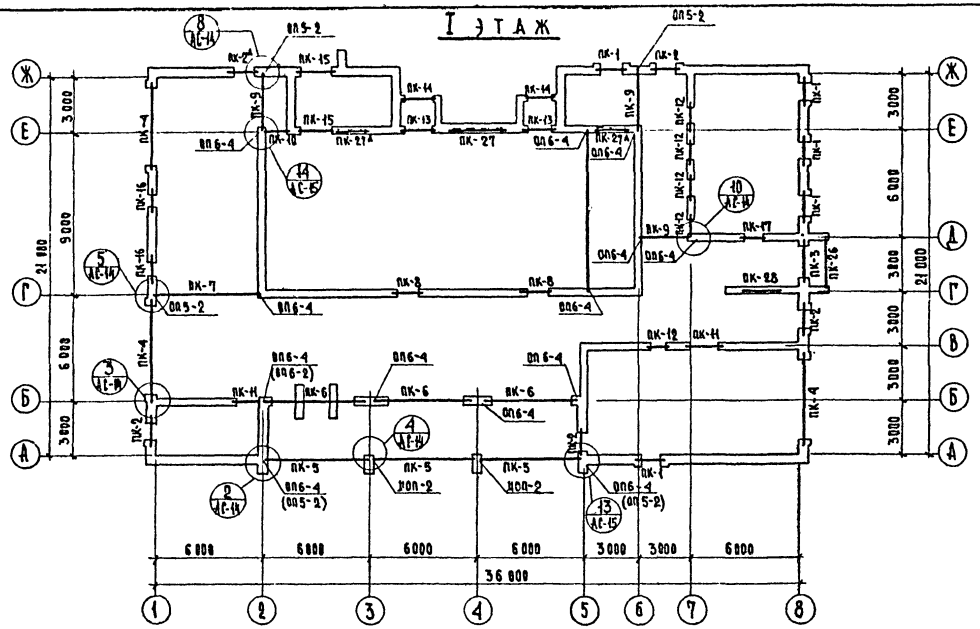

II ЭТАЖ

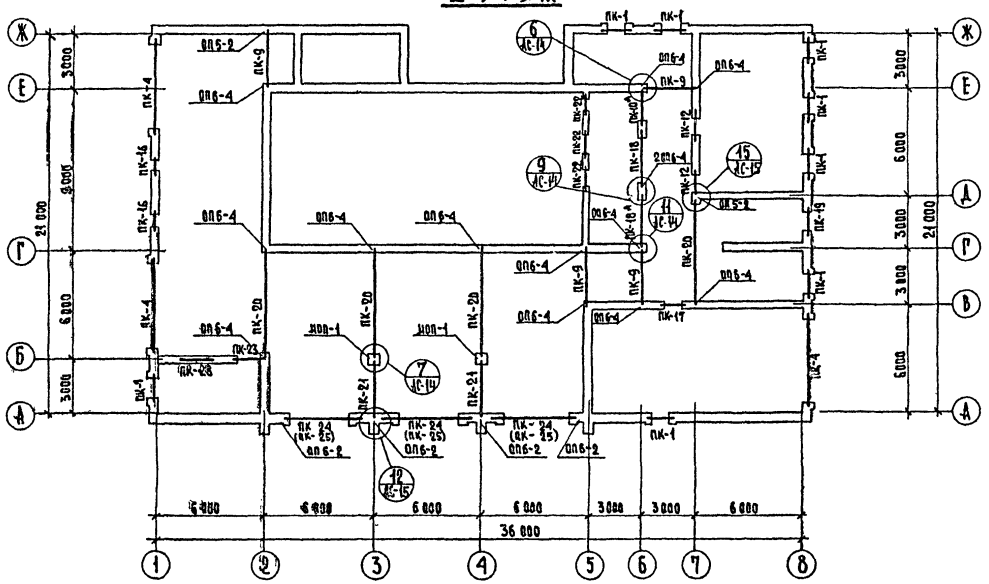

ПК-27 шт. 1	2.295 Б-31 Б-22 (Е)	Б 31	1	1
ПК-27А шт. 2		Б-22	1	1
ПК-28 шт. 2	3.070 БУ 19 (Г Б)	БУ-19	1	1

Тип перем.	Сечение	Марка	К-во шт. при толщ. наружной стены 380	510
ПК-1 шт. 13	5.790 2.490 БУ 19 5.715 2.415 Б 15 (8 Ж А 1)	БУ 19	1	1
		Б 15	2	3
ПК-2 шт. 4	5.790 2.490 2.330 для ПК-2А Б 15 Б 13 5.715 2.415 2.475 для ПК-2А (1 5 8 Ж)	Б 15	3	4
ПК-2А шт. 1		Б 13	3	4
ПК-3 шт. 1	2.380 Б 22 2.305 (8)	Б 22	3	4
ПК-4 шт. 6	5.790 2.490 монолитный участок только для а=510 5.715 2.415 П 60 (1 8)	П 60	2	2
ПК-5 шт. 3	5.510 П 60 2.390 20 (А) см. узел „1" лист АС-16 5.380 П 60 150 (А)	П 60	2	2
ПК-6 шт. 3	2.390 П 60 2.490 (Б)	П 60	3	3
ПК-7 шт. 1	2.490 П 60 100 100 (Г)	П 60	1	1
ПК-8 шт. 2	2.295 БУ 24 2.370 Б 22 (Г)	БУ 24	1	1
		Б 22	1	1
ПК-9 шт. 7	П 32 5.890 2.590 (А 2 5 6 Е)	П 32	1	1
ПК-10 шт. 1	6.070 2.870 для ПК-10 БУ 19 Б 15 Б 18 для ПК-10А (6 Е)	БУ 19	1	1
		Б 15	2	2
ПК-10А шт. 1		БУ 19	1	1
		Б 18	2	2
ПК-11 шт. 2	2.710 2.070 для ПК-10 Б 18 БУ 19 (В Б)	БУ 19	2	2
		Б 18	1	1
ПК-12 шт. 7	2.070 5.370 Б 13 БУ 15 (В 7)	БУ 15	2	2
		Б 13	1	1

Тип перем.	Сечение	Марка	К-во шт. при толщ. наружной стены 380	510
ПК-13 шт. 2	2.295 БУ 24 2.220 Б 22 (Е)	БУ 24	1	1
		Б 22	1	2
ПК-14 шт. 2	2.735 2.275 2.200 Б 22	Б 22	3	3
ПК-15 шт. 2	3.340 3.415 Б 22 (Е Ж)	Б 22	3	4
ПК-16 шт. 4	5.190 1.890 5.330 2.030 5.265 1.965 БУ 15 Б 15 Б 13 выполнять по аналогии с узлом „1" см. лист АС-16 (1)	БУ 15	1	1
		Б 15	1	1
		Б 13	1	2
ПК-17 шт. 2	2.070 5.370 БУ 15 Б 13 (А В)	БУ 15	1	1
		Б 13	2	2
ПК-18 шт. 1	2.590 П 32 П 28 Б 31 Б 27 (Б)	Б 31	1	1
		П 32	2	2
ПК-18А шт. 1		Б 27	1	1
		П 28	2	2
ПК-19 шт. 1	5.790 БУ 19 5.715 Б 18 (В)	Б 18	2	3
		БУ 19	1	1
ПК-20 шт. 4	5.790 П 60 (2 3 4 7)	П 60	2	2
ПК-21 шт. 2	5.890 П 32 (3 4)	П 32	2	2
ПК-22 шт. 3	4.770 5.320 Б 13	Б 13	2	2
ПК-23 шт. 1	5.370 Б 18 (Б)	Б 18	3	3
ПК-24 шт. 3 для а=510	5.715 5.790 БП 7-1 (А)	БП 7-1	-	1
ПК-25 шт. 3 для а=380	5.715 5.790 БП 6-1 (А)	БП 6-1	1	-
ПК-26 шт. 1	П 32 2.415	П-32	2	2

1974	Сельский клуб с залом на 200 мест с административными помещениями	Планы перемычек 1го и 2го этажей.	Типовой проект 264-12-134	Альбом I	Лист АС-13

Рук. мастерской Дмитрук
Гл. инж. мастерской Колотнев
Гл. арх. проекта Вадасов
Гл. инж. проекта Шипилов
Инженер Кошелева

ЦНИИЭП гражданстрой г. Москва

13077-01 24

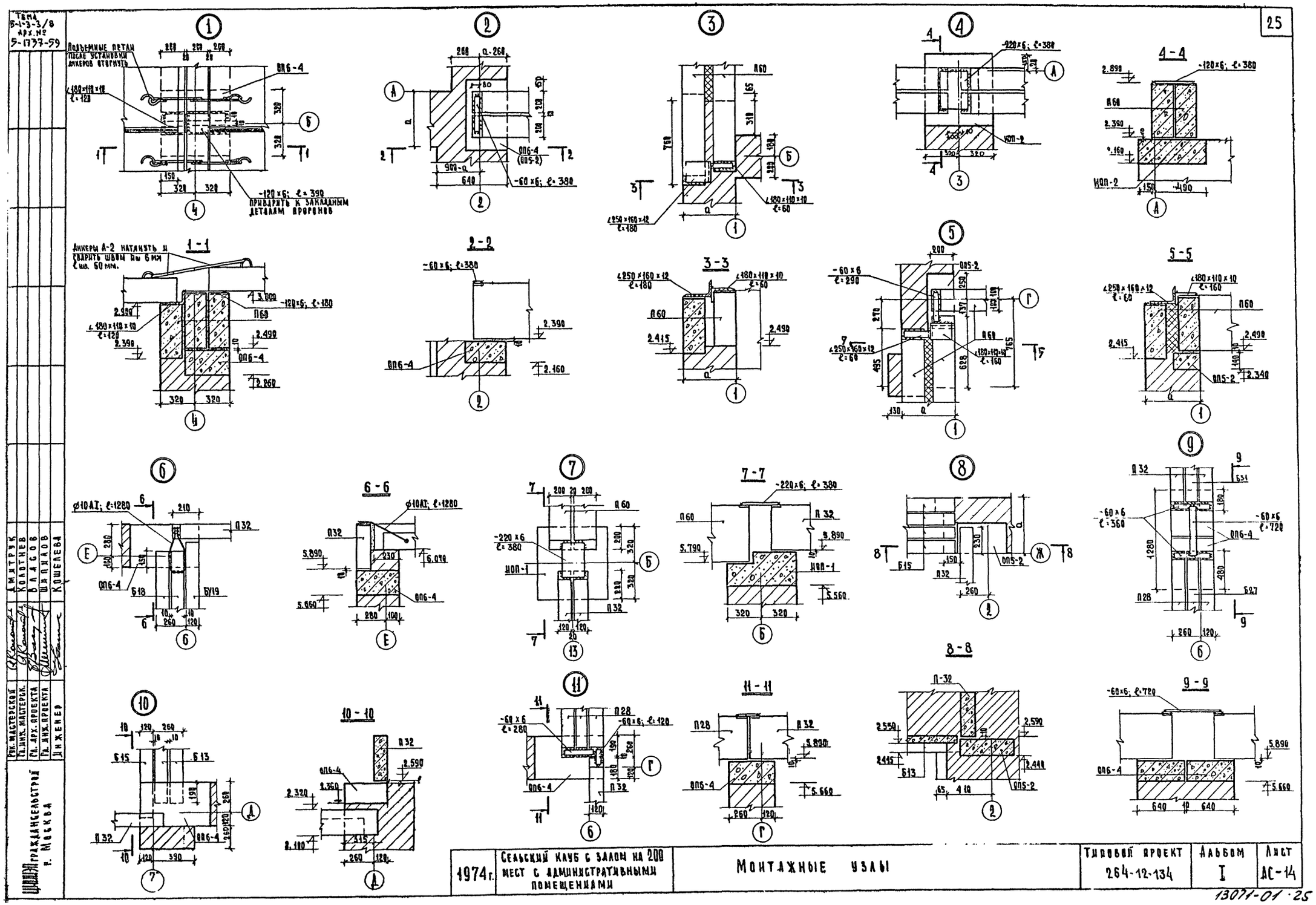

Тема 5-1-3-3/8 Арх. № 5-1737-59
Подъемные петли после установки анкеров отогнуть
Анкеры А-2 натянуть и сварить швы по 6 мм с шв. 60 мм.
Приварить к закладным деталям проронов
1-1
2-2
3-3
4-4
5-5
6-6
7-7
8-8
9-9
10-10
11-11
Гражданстрой г. Москва
Рук. мастерской
Гл. инж. мастерск.
Гл. арх. проекта
Гл. инж. проекта
Инженер
Амитрук
Колотнев
Власов
Шипилов
Кошелева
1974 г.
Сельский клуб с залом на 200 мест с административными помещениями
Монтажные узлы
Типовой проект 264-12-134
Альбом I
Лист АС-14
13071-01·25

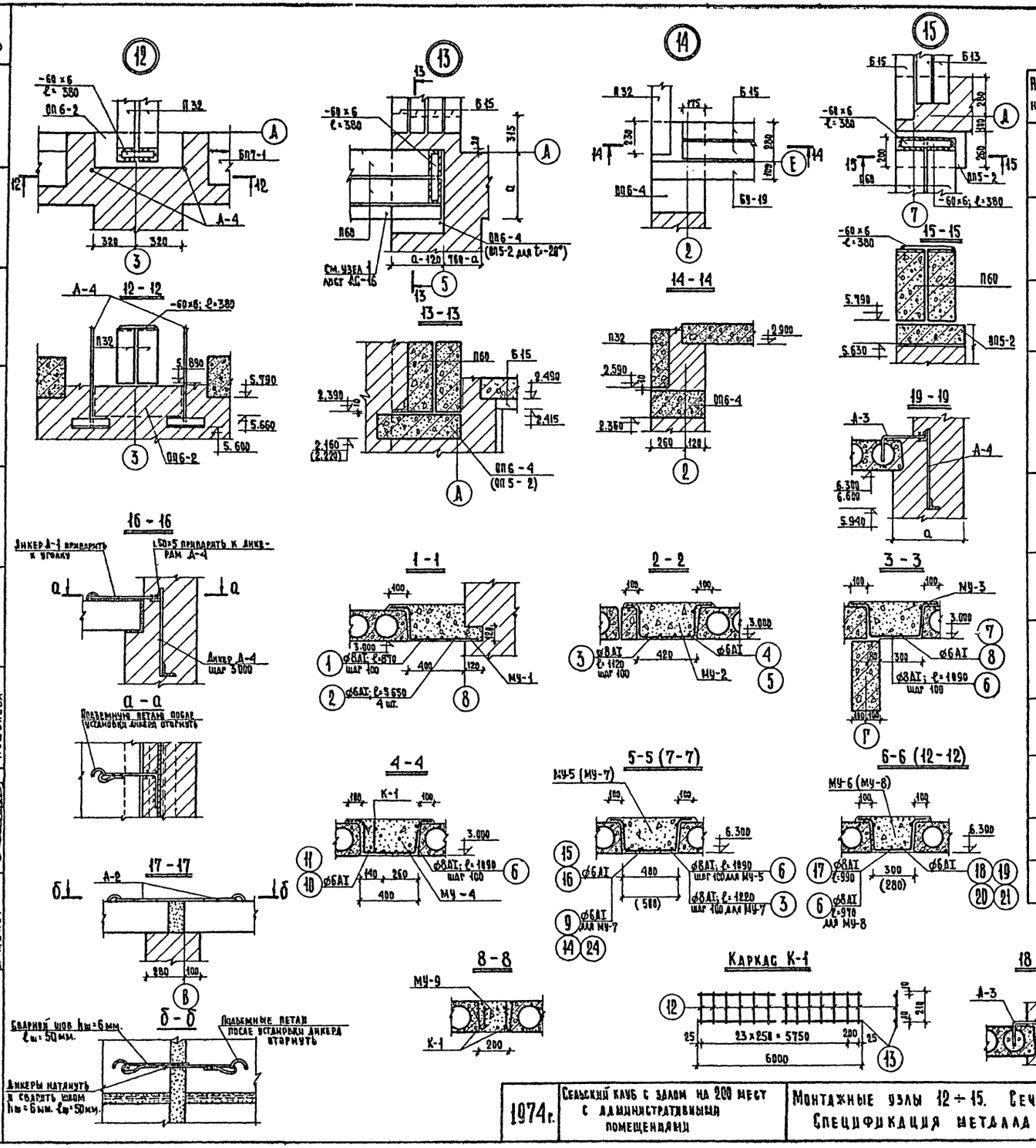

Наименован.	Марка эл-та	№№ поз.	Эскиз	⌀ или сечение	Длина поз. мм.	Вес поз. кг.	К-во шт.	Длина всех поз. м.	Вес всех позиц. кг.	Общий вес кг.
МУ-1		1	160 / 210 / 590	⌀8 AI	870	0,344	58	50,5	20,0	26,3
		2	—	⌀6 AI	5 650	1,25	5	28,3	6,30	
МУ-2		3	160 / 210 / 380 / 160	⌀8 AI	1 120	0,443	27	30,2	11,95	15,52
		4	—	⌀6 AI	1 120	0,248	6	6,72	1,49	
		5	—	⌀6 AI	1 560	0,347	6	9,36	2,08	
МУ-3		6	160 / 210 / 350 / 160	⌀8 AI	1 090	0,430	58	63,3	22,9	28,6
		7	—	⌀6 AI	1 640	0,364	10	16,4	3,64	
		8	—	⌀6 AI	1 860	0,41	5	9,3	2,06	
МУ-4		6	160 / 210 / 350 / 160	⌀8 AI	1 090	0,430	56	61,0	22,1	60,29
		10	—	⌀6 AI	3 215	0,714	6	19,5	4,27	
		11	—	⌀6 AI	2 655	0,566	6	22,0	4,88	
	К 1 1 шт.	12	—	⌀10 AI	210	0,130	25	5,25	3,24	
		13	—	⌀22 AI	6 000	17,9	2	12,0	25,8	
МУ-5		6	160 / 210 / 350 / 160	⌀8 AI	1 090	0,430	88	96,0	38,0	49,43
		15	—	⌀6 AI	2 920	0,648	6	17,5	3,88	
		16	—	⌀6 AI	5 680	1,26	6	34,0	7,55	
МУ-6		17	160 / 210 / 250 / 160	⌀8 AI	990	0,392	80	79,3	31,4	38,42
		18	—	⌀6 AI	1 320	0,293	8	10,6	2,36	
		19	—	⌀6 AI	5 260	1,17	4	21,0	4,66	
МУ-7		3	160 / 210 / 480 / 160	⌀8 AI	1 120	0,481	52	63,5	25,0	32,48
		9	—	⌀6 AI	900	0,20	6	5,4	1,2	
		14	—	⌀6 AI	1 640	0,364	6	9,84	2,18	
		24	—	⌀6 AI	3 040	0,675	6	18,5	4,1	
МУ-8		6	160 / 210 / 260 / 160	⌀8 AI	1 090	0,395	60	60,0	23,7	28,88
		20	—	⌀6 AI	3 480	0,763	4	13,9	3,06	
		21	—	⌀6 AI	2 390	0,53	4	9,56	2,12	
МУ-9	К 1 2 шт.	13	—	⌀22 AI	6 000	17,9	4	24,0	51,6	58,08
		12	—	⌀10 AI	210	0,130	50	10,5	6,48	
МУ-10		22	160 / 210 / 520	⌀8 AI	790	0,312	12	9,5	3,75	4,96
		23	—	⌀6 AI	1 090	0,242	5	5,45	1,21	
МУ-11		25	160 / 210 / 380 / 160	⌀8 AI	960	0,380	12	11,5	4,55	6,0
		23	—	⌀6 AI	1 090	0,242	6	6,55	1,45	

Примечания.

1. Сечения 1-1 ÷ 7-7 см. на листе АС-12.
2. Сечение 8-8 см. на листе АСН-4.

1974 г.	Сельский клуб с залом на 200 мест с административными помещениями	Монтажные узлы 12 ÷ 15. Сечения 16-16 ÷ 19-19; 1-1 ÷ 8-8. Спецификация металла на монолитные участки.	Типовой проект 264-12-134	Альбом I	Лист АС-15

Тема Б-1-3-3/8 Арх № 9-1737-60

Цицин Гражданскстрой г. Москва

Рук. мастерской — Дмитрук
Гл. инж. мастерск. — Колотнев
Гл. арх. пр-та — Власов
Гл. инж. пр-та — Шипилов
Инженер — Кошелева

13071-01 26

ТЕМА Б-1-3-3/8 Арх. № 9-1737-61

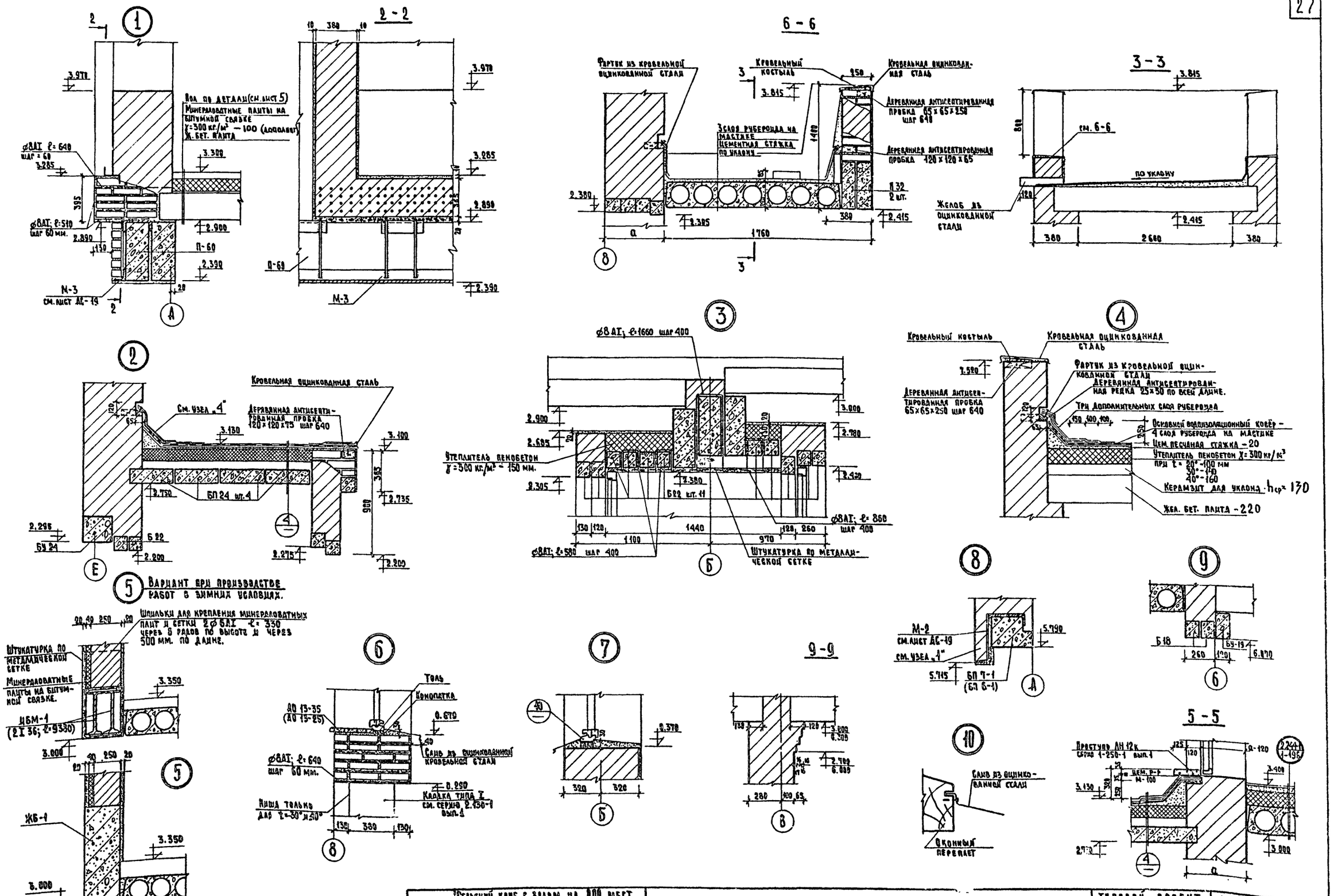

1974	Сельский клуб с залом на 200 мест с административными помещениями	Архитектурные узлы 1 ÷ 10	Типовой проект 264-12-134	Альбом	Лист АС-16

Рук. мастерской — Дмитрук; Гл. инж. мастерск. — Колотнев; Гл. арх. проекта — Власов; Гл. инж. проекта — Шипилов; Инженер — Кошелева; Копировал — Андриенко

ЦНИИЭП Гражданскельстрой г. Москва

13071-01 27

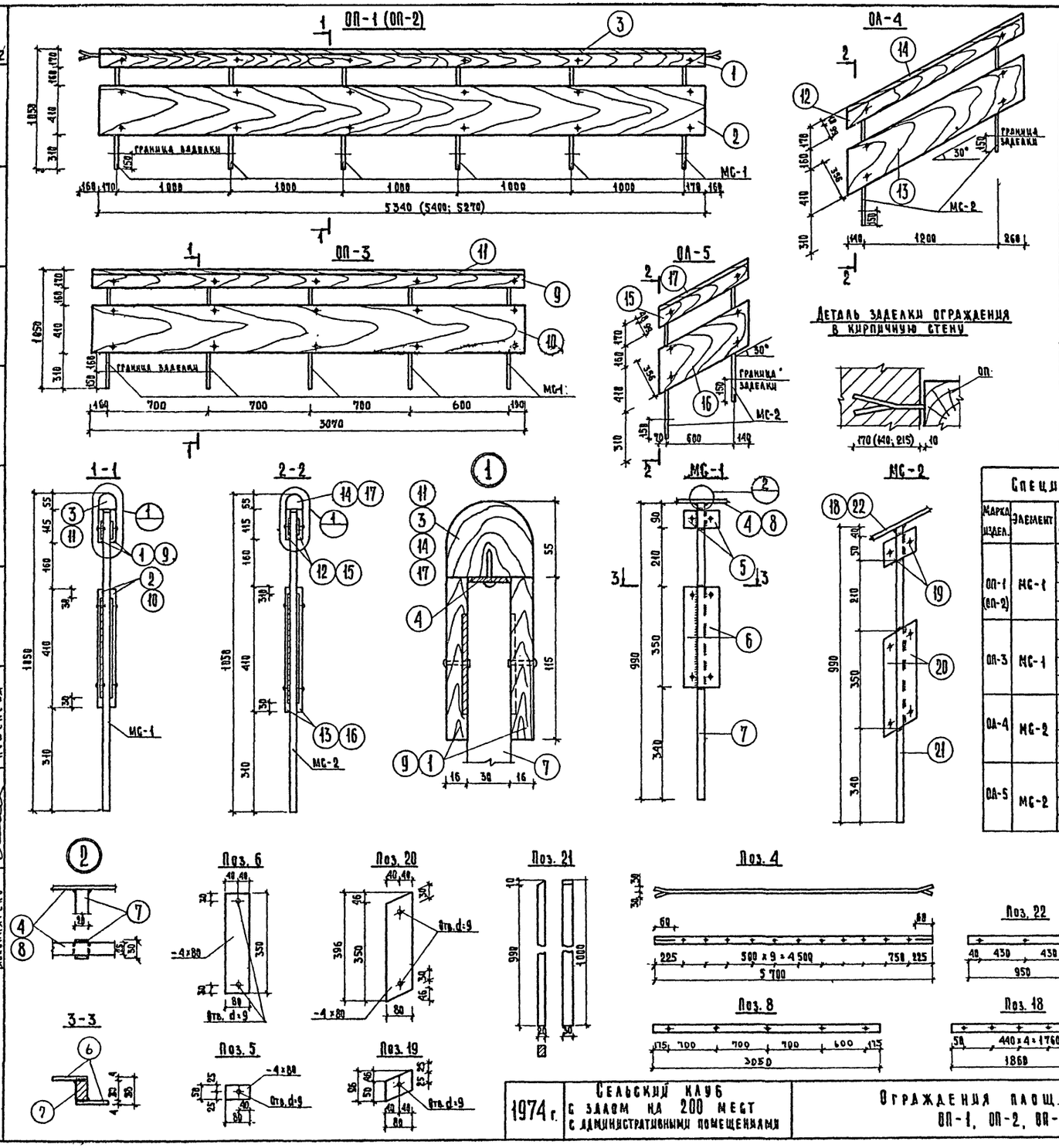

Деталь заделки ограждения в кирпичную стену

Спецификация древесины на 1 изделие

Марка		№№ поз.	Наименование	Сечение мм.	Длина поз. мм.	К-во шт.	Общая длина м.	Расход древесины, м³ на 1 поз.	Расход древесины, м³ всего	Расход древесины, м³ на марку
ОП-1		1	ограждение площадки	16 x 115	5340	2	10,68	0,0099	0,0198	0,1080
		2		16 x 410	"	2	"	0,0350	0,0700	
		3		55 x 62	"	1	"	0,0182	0,0182	
ОП-2	при толщ. стены 380	1	"	16 x 115	5400	2	10,80	0,0099	0,0198	0,1092
		2		16 x 410	"	2	"	0,0355	0,0710	
		3		55 x 62	"	1	"	0,0184	0,0184	
	при толщине стены 510	1		16 x 115	5270	2	10,52	0,0097	0,0194	0,1064
		2		16 x 410	"	2	"	0,0345	0,0690	
		3		55 x 62	"	1	"	0,0180	0,0180	
ОП-3		9	"	16 x 115	3070	2	6,14	0,0057	0,0114	0,0623
		10		16 x 410	"	2	"	0,0202	0,0404	
		11		55 x 62	"	1	"	0,0105	0,0105	
ОП-4		12	ограждение лестницы	16 x 99	1910	2	3,82	0,00303	0,0061	0,0347
		13		16 x 356	2060	2	4,12	0,0118	0,0236	
		14		55 x 48	1878	1	1,88	0,0050	0,0050	
ОП-5		15	"	16 x 99	995	2	1,99	0,0016	0,0032	0,0187
		16		16 x 356	1140	2	2,28	0,0065	0,0130	
		17		55 x 48	960	1	0,96	0,0025	0,0025	

Спецификация металла на 1 изделие

Марка издел.	Элемент	№№ поз.	Сечение	Длина мм.	К-во шт. на марку	Общая длина м.	Вес в кг. 1 поз.	Вес в кг. всех	Вес в кг. марки	Примечание	Выборка металла на 1 марку: Сечение	Длина м.	Вес кг.
ОП-1 (ОП-2)	МС-1	4	− 5×25	5700	1	5.70	5,54	5,54	45,6		− 5×25	5,70	5,54
		5	− 4×80	50	12	0.60	0,126	1,51			− 4×80	4,80	12,05
		6	− 4×80	350	12	4.2	0,88	10,54			− 20×30	5,94	28,0
		7	− 20×30	990	6	5,94	4,67	28,0					
ОП-3	МС-1	8	− 5×25	3050	1	3,05	2,98	2,98	35,44		− 5×25	3.05	2,98
		5	− 4×80	50	10	0,5	0,126	1,26			− 4×80	4,0	10,06
		6	− 4×80	350	10	3.5	0,88	8,80			− 20×30	4,95	23,4
		7	− 20×30	990	5	4,95	4,67	23,4					
ОП-4	МС-2	18	− 5×25	1860	1	1,86	1,80	1,80	16,21		− 5×25	1,86	1,80
		19	− 4×80	96	4	0,39	0,241	0,964			− 4×80	1,98	4,964
		20	− 4×80	396	4	1,59	0,995	4,0			− 20×30	2,00	9,44
		21	− 20×30	1000	2	2,0	4,72	9,44					
ОП-5	МС-2	22	− 5×25	950	1	0,95	0,92	0,92	15,33		− 5×25	0,95	0,92
		19	− 4×80	96	4	0,39	0,241	0,964			− 4×80	1,98	4,964
		20	− 4×80	396	4	1,59	0,995	4,0			− 20×30	2,0	9,44
		21	− 20×30	1000	2	2,0	4,72	9,44					

Примечания

1. Деревянные поручни выполнять из сосны с покрытием лаком.
2. Спецификация древесины дана в черновых заготовках.
3. Материал металлических конструкций – сталь ВСТ.3 КП2 по ГОСТ 380-71.
4. Сварку производить электродами Э-42 по ГОСТ 9467-60.
5. Сварные швы поз. 4; 8; 18; 22 – 6 мм. Все остальные швы – 4 мм.
6. Размеры в скобках указаны для ОП-2

1974 г.	Сельский клуб с залом на 200 мест с административными помещениями	Ограждения площадок и лестниц ОП-1, ОП-2, ОП-3, ОА-4, ОА-5.	Типовой проект 264-12-134	Альбом I	Лист АС-17

Тема Б-1-3-3/8 Арх.№ 9-1737-62

Гл. инж. мастерской | Гл. арх. проекта | Гл. инж. проекта | Исполнитель | Дмитрук | Колотнев | Ковалев | Шипилов | Кошелева | Копировал | Андриенко

ЦНИИЭП гражданскельстрой г. Москва

13071-01 28

Тема Б-1-3-3/8 Арх. № 7-1737-63

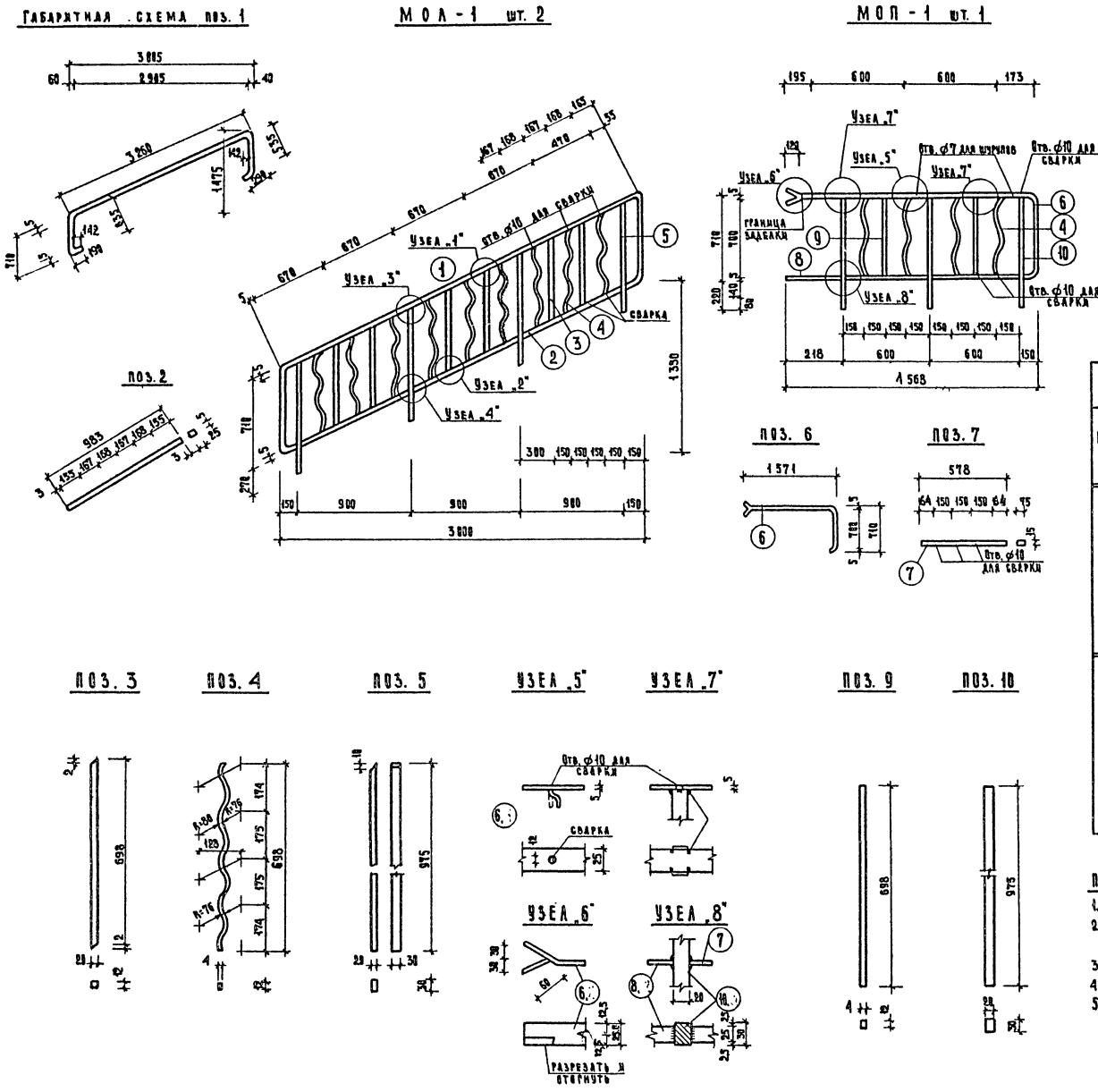

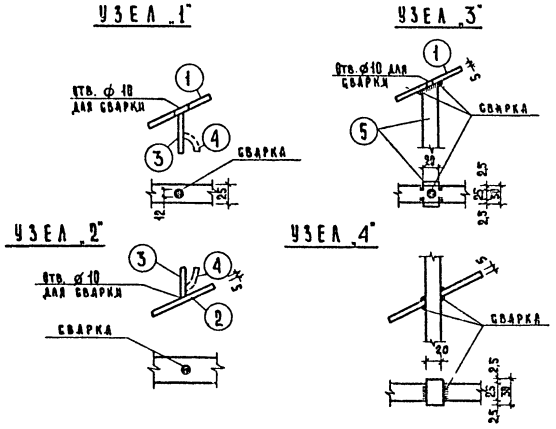

Спецификация металла на 1 штуку каждой марки										Выборка стали 1 шт. каждой марки			
Марка	№ поз.	Сечение	Длина мм.	Кол-во шт.	Общая длина м.	Вес в кг. 1 шт.	Вес в кг. всего	Вес в кг. марки	Примечание	Сечение	Длина м.	Вес кг.	ГОСТ
МОЛ 1 шт.	1	-5×25	5005			4,90		30,45 + 2% = 31,1		-5×25			103-57*
	2	-5×25	983			0,97				-4×12			
	3	-4×12	700			0,26				-20×30			
	4	-4×12	975			0,28							
	5	-20×30				4,59							
МОП 1 шт.	6	-5×25	2330			2,16		18,25 + 2% = 18,6		-5×25			103-57*
	7	-5×25	578			0,57				-4×12			
	8	-5×25	260			0,26				-20×30			
	9	-4×12	698			0,26							
	10	-20×30	975			4,35							
	4	-4×12	975			0,28							

Примечания:

1. Сварные швы поз. 5, 10 - 6 мм., все остальные швы - 4 мм.
2. Сварка элементов ограждений может производиться без специально просверленных отверстий.
3. Общий вид лестниц см. на листе АС-6
4. Сварку производить электродами Э-42 по ГОСТ 9467-60.
5. Материал конструкций ВСт.3 КП 2 по ГОСТ 380-71.

1974	Сельский клуб с залом на 200 мест с административными помещениями.	Металлические ограждения МОЛ-1 и МОП-1.	Типовой проект 264-12-134	Альбом I	Лист АС-18

Цифр ЭП гражданскельстрой г. Москва

Рук. мастерской — Дмитрук; Гл. инж. мастерск. — Колотнев; Гл. арх. пр-та — Власов; Гл. инж. пр-та — Шипилов; Рук. гр. арх. — Дрогицкая; Исполнитель — Кирюшина

13071-01 29

ТЕМА 1-3-3/8 Арх.№ 1737-64

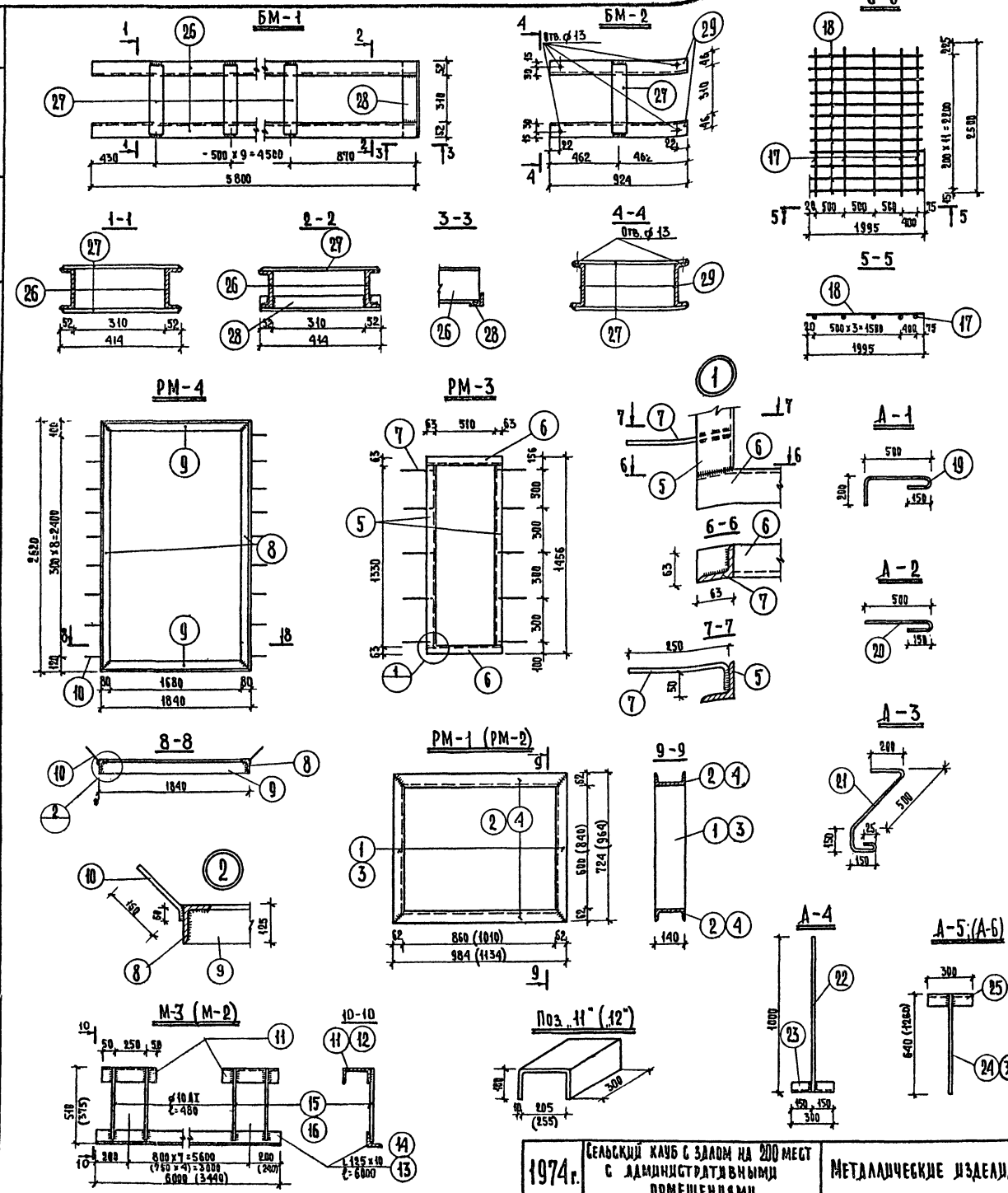

Спецификация металла на 1 изделие										Выборка металла на 1 марку		
Марка	№№ поз.	Сечение	Длина мм.	К-во шт.	Общая длина м.	Вес в кг 1 поз.	Вес в кг всех	Вес в кг марки	Примечание	Сечение	Длина м	Вес кг.
РМ-1	1	[14	724	2	1,448	8,9	17,8	42,0		[14	3,416	42,0
	2	[14	984	2	1,968	12,1	24,2					
РМ-2	3	[14	964	2	1,928	11,85	23,7	51,66		[14	4,196	51,66
	4	[14	1134	2	2,268	13,98	27,96					
РМ-3	5	L 63×4	1330	2	2,66	5,2	10,4	16,03		L63×4	4,38	15,36
	6	L 63×4	636	2	1,72	2,48	4,96			⌀6AI	3,00	0,670
	7	⌀6AI	300	10	3,00	0,067	0,670					
РМ-4	8	L125×80×10	2620	2	5,24	40,6	81,2	140,64		L125×80×10	8,92	138,2
	9	L125×80×10	1840	2	3,68	28,5	57,0			⌀10AI	3,96	2,44
	10	⌀10AI	220	18	3,96	0,136	2,44					
М-3	11	-300×10	410	8	3,28	9,62	77,0	241,7		-300×10	2,4	77,0
	13	-125×10	6000	1	6,00	114,5	114,5			L125×10	6,00	114,5
	15	⌀10AI	510	16	8,16	0,314	50,2			⌀10AI	8,16	50,2
М-2	12	-300×10	460	5	2,3	10,8	54,0	122,72		-300×10	2,3	54,0
	14	-125×10	3440	1	3,44	66,4	66,4			L125×10	3,44	66,4
	16	⌀10AI	375	10	3,75	0,232	2,320			⌀10AI	3,75	2,32
С-6	17	⌀10AI	2500	5	12,5	1,545	7,72	22,42		⌀10AI	36,44	22,42
	18	⌀10AI	1995	12	23,94	1,230	14,7					
А-1	19	⌀10AI	860	1	0,86	0,531	0,531	0,531		⌀10AI	0,86	0,531
А-2	20	⌀10AI	660	1	0,66	0,406	0,406	0,406		⌀10AI	0,66	0,406
А-3	21	⌀10AI	1060	1	1,06	0,655	0,655	0,655		⌀10AI	1,06	0,655
А-4	22	⌀10AI	1000	1	1,00	0,617	0,617	1,747		⌀10AI	1,00	0,617
	23	L 50×5	300	1	0,30	1,130	1,130			L50×5	0,30	1,130
А-5	24	⌀10AI	640	1	0,64	0,396	0,396	1,526		⌀10AI	0,64	0,396
	25	L 50×5	300	1	0,30	1,130	1,130			L50×5	0,30	1,130
БМ-1	26	[12	5800	2	11,6	60,4	120,8	182,64		[12	11,6	120,08
	27	-100×10	400	20	8,0	3,14	60,28			-100×10	8,0	60,28
	28	L 50×5	414	1	0,414	1,56	1,56			L50×5	0,414	1,56
БМ-2	29	[10	924	2	1,85	7,91	15,82	22,10		[10	1,85	15,82
	27	-100×10	400	2	0,8	3,14	6,28			-100×10	0,8	6,28
РМ-5	30	L 50×5	1620	1	1,62	6,16	6,16	25,35		L50×5	3,34	12,70
	31	L 50×5	860	2	1,72	3,27	6,54			⌀16AI	2,53	12,65
	32	⌀16AI	1600	5	8,0	2,53	12,65					
А-6	25	L50×5	300	1	0,30	1,130	1,13	1,91		L50×5	0,3	1,13
	33	⌀10AI	1260	1	1,26	0,18	0,78			⌀10AI	1,26	0,78

Примечания

1. Материал металлических конструкций – сталь в.ст.3 КП2 по ГОСТ 380-71.
2. Сварку производить электродами Э-42 по ГОСТ 9467-60 $h_ш$ – 4 мм.

1974 г.	Сельский клуб с залом на 200 мест с административными помещениями	Металлические изделия БМ-1; БМ-2; РМ-1÷РМ-5; М-3; М-2; А-1÷А-6; С-6	Типовой проект 264-12-134	Альбом I	Лист АС-19

ЦНИИЭП Гражданстрой г. Москва

Рук. мастерск. Гл. инж. маст. Гл. арх. пр-та Гл. инж. пр-та Инженер — Дмитрук, Колотнев, Власов, Шипилов, Кошелева

13071-01 30

Тема Б-1-3-3/8 Арх. № 5-1737-65

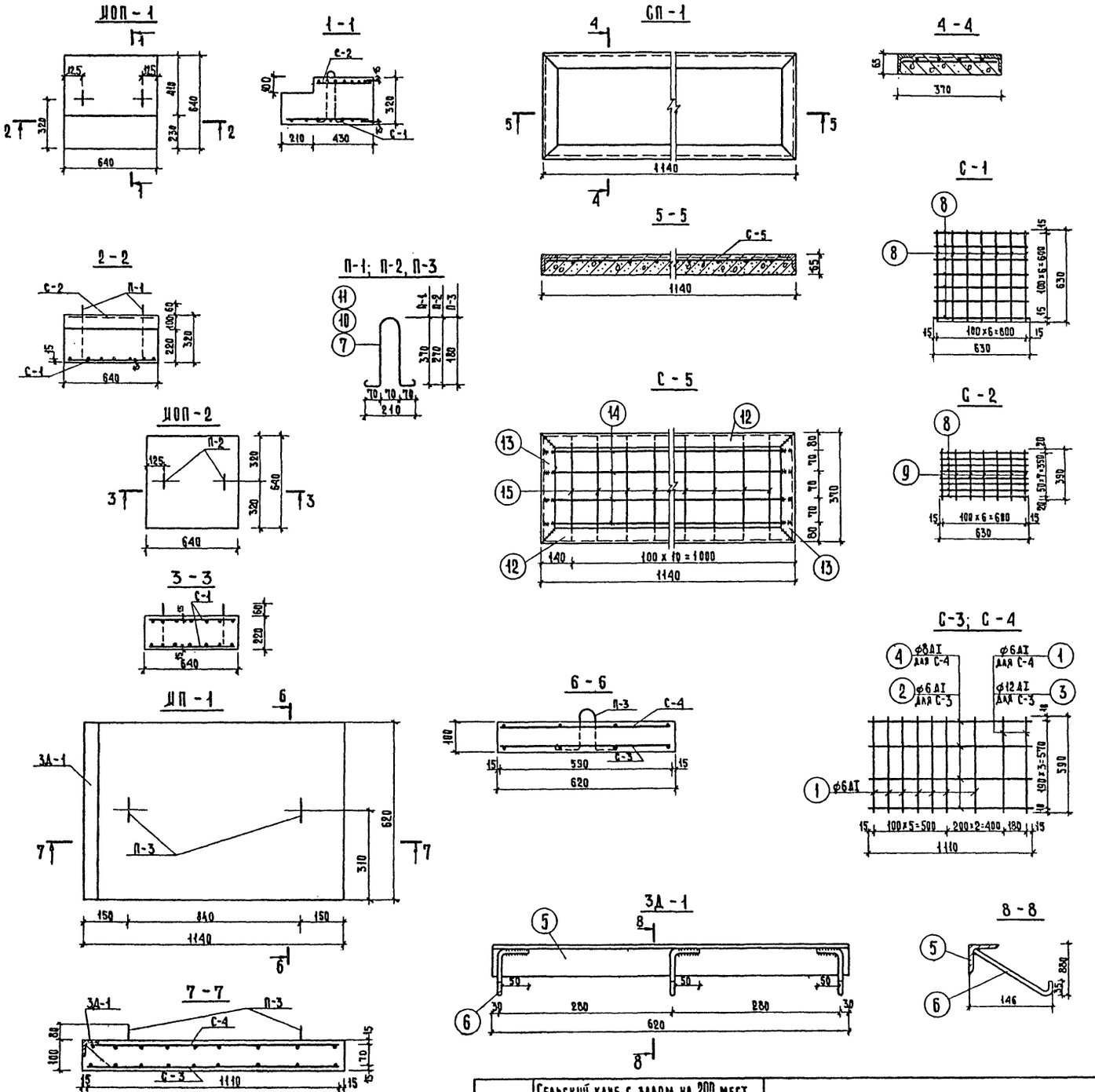

Спецификация металла на 1 штуку каждой марки								
Наименов.	Марка	№№ поз.	Сечен.	Длина мм.	К-во шт.	Общая длина м.	Вес, кг. позиций	Вес, кг. марки
ИП-1	С-3	1	⌀5ВI	590	2	1,18	0,182	3,482
		2	⌀5ВI	1110	7	7,77	1,2	
		3	⌀12АIII	590	4	2,36	2,1	
	С-4	1	⌀5ВI	590	9	5,31	0,820	2,580
		4	⌀8АIII	1110	4	4,44	1,76	
	3Д-1	5	L50×5	620	1	0,62	2,34	2,785
		6	⌀10АI	240	3	0,72	0,445	
	П-3	7	⌀10АI	640	2	1,28	0,790	0,790
ИОП-1	С-1	8	⌀10АI	630	14	8,82	5,45	5,45
	С-2	8	⌀10АI	630	8	5,04	3,15	4,835
		9	⌀10АI	390	7	2,73	1,685	
	П-1	10	⌀8АI	1020	2	1,04	0,41	0,41
ИОП-2	С-1	8	⌀10АI	630	14	8,82	5,45	5,45
	П-2	11	⌀8АI	820	2	1,64	0,65	0,65
СП-1		12	L63×6	1140	2	2,28	13,05	17,29
		13	L63×6	370	2	0,74	4,24	
	С-5	14	⌀8АI	1120	4	4,48	1,77	2,705
		15	6АI	350	12	4,20	0,935	

Характеристика изделий						
Марка изделий	Марка бетона	Объем бетона м³	Вес металла кг.	Расход металла на 1м³ бетона	Общий вес изделия кг	Примечание
ИОП-1	200	0,117	10,7	91,5	280	
ИОП-2	200	0,09	11,55	128,6	227	
ИП-1	200	0,065	9,64	148,0	156	
СП-1	200	0,03	20,0	888,0	72	

Примечания

1. Сварку производить электродами Э-42 по ГОСТ 9467-60.
2. На верхней грани ступеней СП-1 несмываемой краской поставить индекс „В" /верх/.
3. В опорных подушках и плите петли привязать к продольным стержням.

1974	Сельский клуб с залом на 200 мест с административными помещениями	Опорные подушки ИОП-1, ИОП-2. Ступень СП-1. Плита ИП-1.	Типовой проект 264-12-134	Альбом I	Лист АС-20

ЦНИИЭП Гражданстрой г. Москва

Рук. мастерск. Гл. инж. маст. Гл. арх. пр-та Гл. инж. пр-та Инженер

Дмитрук Колотнев Власов Шипилов Кошелева

Копировал

Андриенко

13071-01 31

Тема Б-1-3-3/8 Арх N 5-1737-66

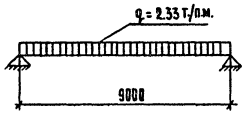

АРМИРОВАНИЕ БАЛКИ

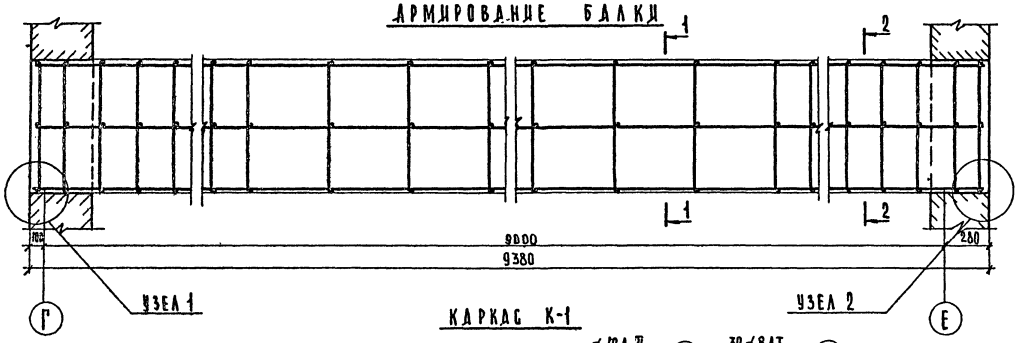

КАРКАС К-1

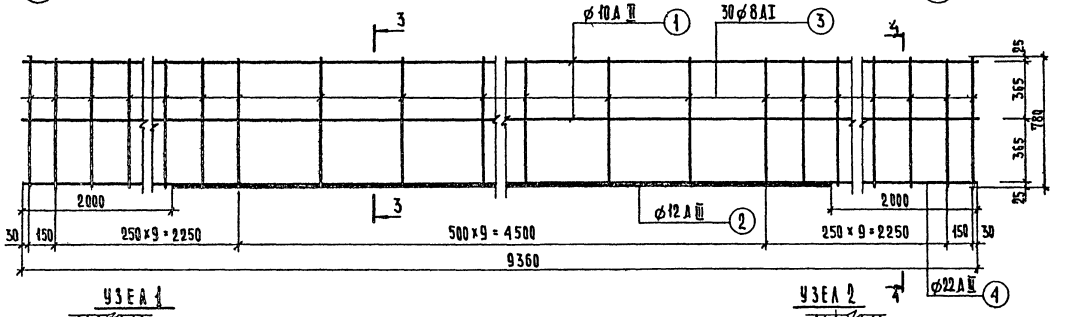

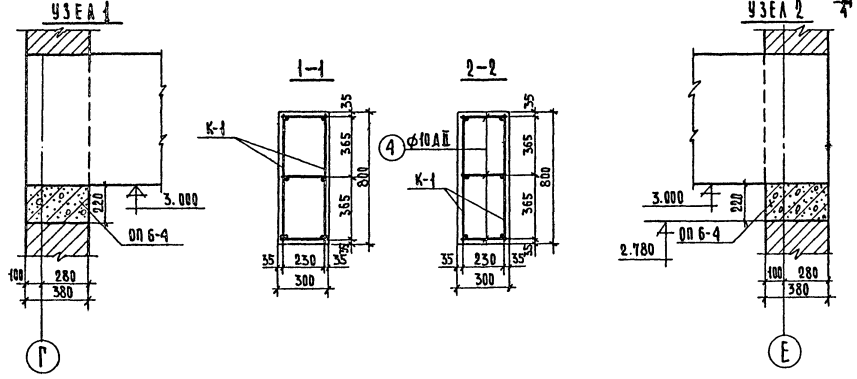

СПЕЦИФИКАЦИЯ МЕТАЛЛА НА 1 ЭЛЕМЕНТ

НАИМЕНОВ ЭЛЕМЕНТА	МАРКА	N N ПОЗ	ДИАМЕТР ИЛИ СЕЧ. ММ	ДЛИНА ПОЗИЦИЙ ММ	КОЛ-ВО ПОЗИЦИЙ ШТ.	ОБЩАЯ ДЛИНА М	ОБЩИЙ ВЕС ПОЗИЦИЙ КГ.	ВЕС ОДНОЙ МАРКИ	ВЕС ВСЕХ МАРОК КГ.	ОБЩ. ВЕС КГ.
ЖБ-1	К-1 шт. 2	1	ø10А II	9360	2	18.72	11.57	45.14	90.28	93.60
		2	ø12А III	9360	1	5.36	8.32			
		4	ø22А III	9360	1	9.36	16.0			
		3	ø8АI	780	30	23.40	9.25			
	Соединительн. стержни	5	ø8АI	280	30	8.4	3.32	3.32	3.32	

РАСХОД МАТЕРИАЛОВ

N N П.П.	МАРКА ЭЛЕМ-ТА	МАРКА БЕТОНА	РАСХОД МАТЕР НА 1 ЭЛЕМЕНТ БЕТОНА $м^3$	СТАЛИ КГ.	К-ВО ЭЛ-ТОВ	СОДЕРЖАНИЕ СТАЛИ В 1 $м^3$ БЕТОНА	ВЕС ЭЛ-ТА Т
1	ЖБ-1	200	2.25	93.60	1	41.6	5.62

ВЫБОРКА АРМАТУРЫ

ø ИЛИ СЕЧЕНИЕ	ЖБ-1 ДЛИНА, М.	ВЕС, КГ.
ø8АI	54.8	21.82
ø10А II	37.44	23.14
ø12А III	10.72	16.64
ø22А III	18.72	32.00

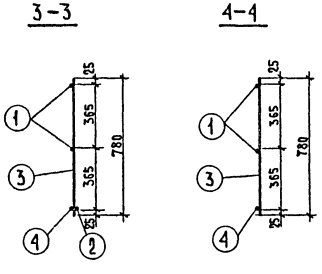

ПРИМЕЧАНИЕ

1. Армирование монолитных ж.б. конструкций производится сварными каркасами и сетками.
2. Сварку каркасов и сеток производить контактной точечной сваркой в соответствии с СН 393-69 или электродами Э-42 по ГОСТ 9467-60.

1974 г.	Сельский клуб с залом на 200 мест с административными помещениями	Монолитная железобетонная балка ЖБ-1	Типовой проект 264-12-134	Альбом I	Лист АС-21

ЦНИИЭП Гражданстрой г. Москва

Рук. мастерской — Амитрук
Гл. инж. маст. — Колотнев
Гл. арх. пр-та — Власов
Гл. инж. пр-та — Шипилов

13071-01 32

Тема
Б-1-3-3/8
Арх. №
5-1737-67

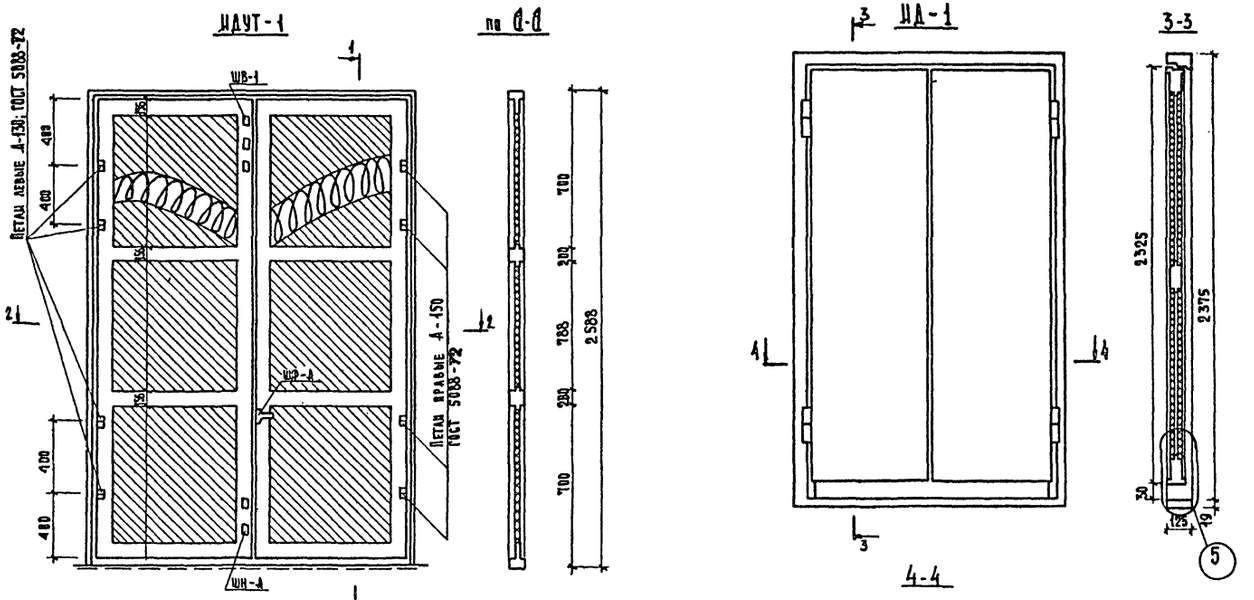

№№ п.п.	ГОСТ	Наименование	Ед. изм.	Кол-во	Вес в кг. на ед.	Вес в кг. общий
1	8075-56	Сталь кровельная δ=0,4	м²	4,6	3,17	14,6
2	2850-58	Асбест. картон δ=5	"	4,0	—	—
3	—	Доски δ=20	м³	0,20	—	—
4	—	Обвязочный брус 140 x 110	"	0,20	—	—
5	—	Средние брусья 200 x 110	"	0,5	—	—
6	—	Войлок-минераловата на битумной связке М-100	"	0,30	—	—
7	103-57	Планка металлическая 50 x 4	м	2,2	1,57	—
8	5088-72	Петли правые А-150	шт.	4	—	—
9	5088-72	Петли левые А-150	"	4	—	—
10	1145-70	Шурупы 5x70	"	30	—	—
11	—	Шпингалет верхний ШВ-А	"	4	—	—
12	—	Шпингалет нижний ШН-А	"	1	—	—
13	—	Щеколда фалевая ШФ-А	"	1	—	—
14	—	Уплотняющая прокладка	"	7,0	—	—
15	—	Планка металлич. из -40x4 ℓ=150	"	0,6	0,19	0,114

№№ п.п.	Наименование	Ед. изм.	Кол-во
1	Древесина коробки	м³	0,10
2	Дубовая обкладка	м³	0,09
3	Столярная плита	м²	6,5
4	Дубовый шпон	м²	5,5
5	Губчатая резина	м²	3,0
6	Резиновая прокладка	п.м.	2,0
7	Полоса ст. 40 x 4	п.м.	1,4
8	Петли дверные	шт.	4
9	Замок дверной	шт.	1
10	Ручки дверные	шт.	2

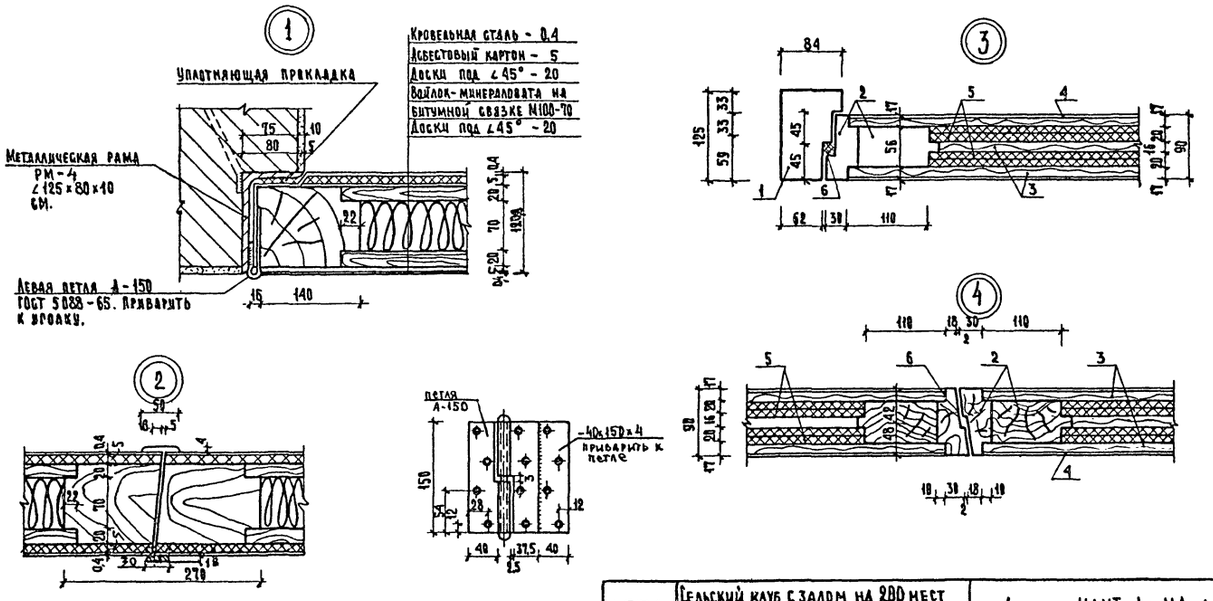

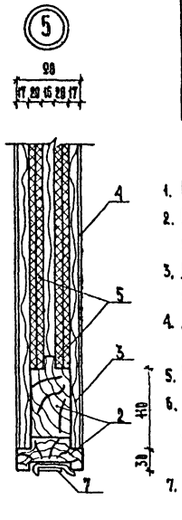

Примечания

1. Расход древесины определен по черновым заготовкам.
2. Все деревянные элементы выполнять из древесины хвойных пород с влажностью не выше 12%.
3. Изготовление, приемку, хранение и транспортирование выполнять по ГОСТу 475-70.
4. Древесное полотно ИД-1 покрыть светлым масляным лаком за 2 раза.
5. Кровельную сталь проллифить с 2х сторон.
6. К петлям А-150 ГОСТ 5088-72 приварить пластинку 40x150x4 для правых - с правой стороны, для левых - с левой стороны.
7. Металлическую раму РМ-4 см. на листе АС-19

1974г.	Сельский клуб с залом на 200 мест с административными помещениями	Двери ИДУТ-1; ИД-1. Узлы. Сечения. Спецификация	Типовой проект 264-12-134	Альбом I	Лист АС-22

ЦНИИЭП гражданскельстрой г. Москва

Рук. мастерской | Гл. инж. мастерск. | Гл. арх. проекта | Гл. инж. проекта | Исполнитель | Дмитрук | Колотнев | Ковалев | Шипилов | Кошелева | Копировал | Андриенко

13071-01 3

Тема Б-1-3-3/8 Арх. № 5-1737-68

Почтовое отделение

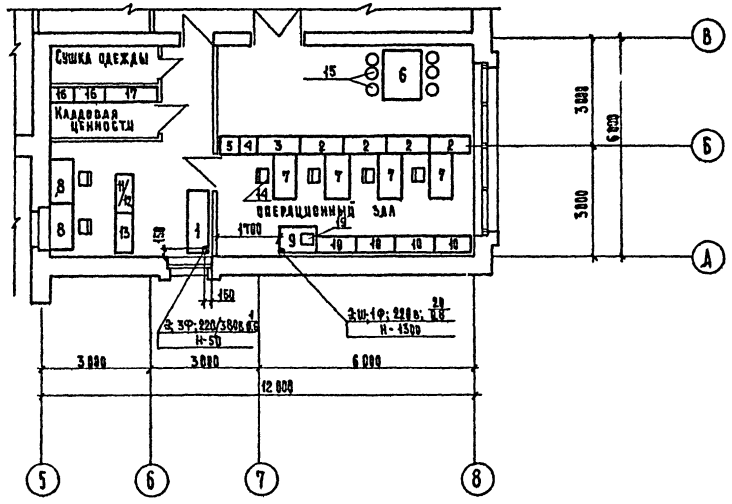

Библиотека

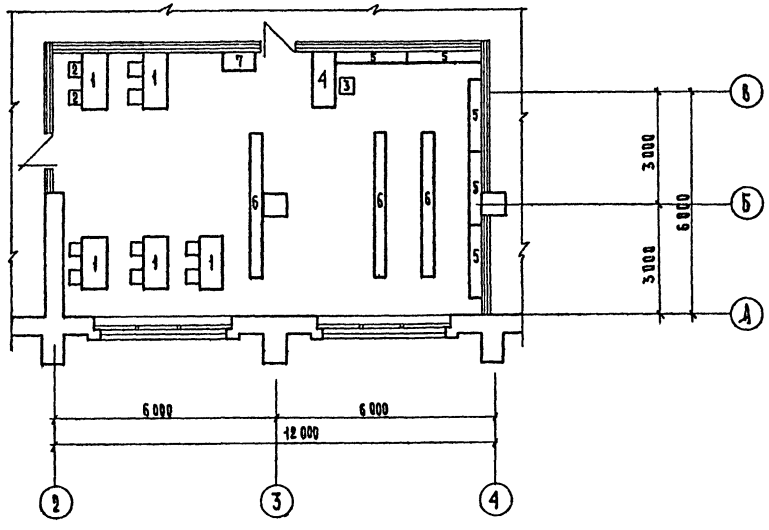

Спецификация оборудования

№№ п.п.	Наименование оборудования	Тип, марка	Кол-во	Габаритные размеры в мм.	Завод-изготовитель или № типового проекта
	Почтовое отделение				
1	Транспортер для люков обмена почты	ТВГ	1	1750×620×572 Эл. дв. АО-2-11-4 N=0,6 квт	1-ый Харьковский опытный з-д "Промсвязь"
2	Основная секция барьера	ОН-12-527/1	4	1200×420×1100	
3	Секция барьера для приема посылок	ОН-12-527/4	1	1200×420×1100	
4	Секция барьера малая	ОН-12-527/2	1	500×420×1100	
5	Секция барьера с дверкой	ОН-12-527/3	1	600×420×1100	
6	Стол для каллектуры	ОН-12-527/9	1	1450×1000×740	
7	Стол рабочий с тумбой	ОН-12-527/6	4	1200×600×740	
8	Стол для почтальона	ОН-12-527/10	3	1200×680×1040	п/я Д-1655 г. Талдом Моск. обл.
9	Тумба для штемпелевания	ОН-12-527/11	1	1040×725×1070	
10	Шкаф для документов	ОН-12-527/12	4	1120×430×1880	
11	Шкаф д/сорт. писем секц. нижняя	ОН-12-527/13	1	1100×550×760	
12	Шкаф д/сорт. писем секц. верхняя	ОН-12-527/14	1	1100×280×1160	
13	Шкаф для сортировки печати	ОН-12-527/16	1	1120×430×1880	
14	Стул рабочий	ОН-12-521/20	8	518×518×800/930	— и —
15	Табурет	ОН-12-527/21	6	⌀35 с H-400	— и —
16	Несгораемый шкаф	СТУ 36-17-40-64	2	650×450×1480 h	з-д Металлоштамп г. Уфа
17	Стеллаж деревянный		1	1500×500×2000 h	изготовить на месте
18	Окно для обмена почты	ТООП-ВОА-2	1	1160×1410	г. Москва Е-484 п/я В-8684
19	Электроплитка бытовая N=0,8 квт.	Бытовая	1		торговая сеть
	Библиотека				
1	Стол читательский (конторский) двухместный	[illegible]	5	1500×600×730	торговая сеть
2	Стул жесткий		10	454×420×740	торговая сеть
3	Кресло рабочее		1	520×480×710	торговая сеть
4	Кафедра выдачи книг (стол письменный)	[illegible]	1	1500×620×978	торговая сеть
5	Стеллаж универсальный односторонний	ОБ-12	5	2000×300×1800	черт. АС-24
6	Стеллаж универсальный двухсторонний	ОБ-11	3	1954×300×1800	черт. АС-24
7	Шкаф каталожный (конторский)	[illegible]	1	970×500×1644	торговая сеть

1974	Сельский клуб с залом на 200 мест с административными помещениями	План почтового отделения и библиотеки с расстановкой и спецификацией технологического оборудования.	Типовой проект 284-12-134	Альбом I	Лист АС-23

ЦНИИЭП гражданстроя г. Москва

Рук. мастерской Дмитрук
Гл. инж. мастерск. Колотнев
Гл. арх. проекта Власов
Гл. инж. проекта Шипилов

13071-01-34

ТБМА Б-1-3-3/8 Арх. № 9-1737-69

ЦЦШШ ГПГражданстройпроект г. Москва

Гл. инж. проекта		Дмитрук
Гл. инж. маст.		Колотнев
Гл. арх. пр-та		Васьев
Гл. инж. пр-та		Шпидлов
Исполнитель		Пачикова

Копировал | Формат А4

Инв. № подл. | Подпись и дата | Взам. инв. №

Ахардиенко

ОБ-11

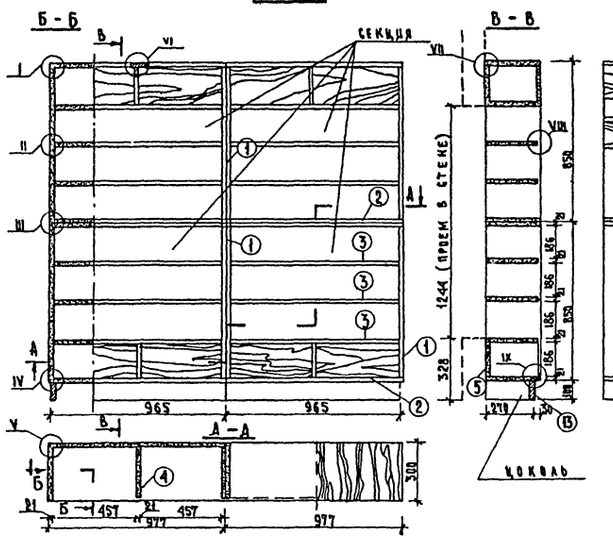

ОБ-12

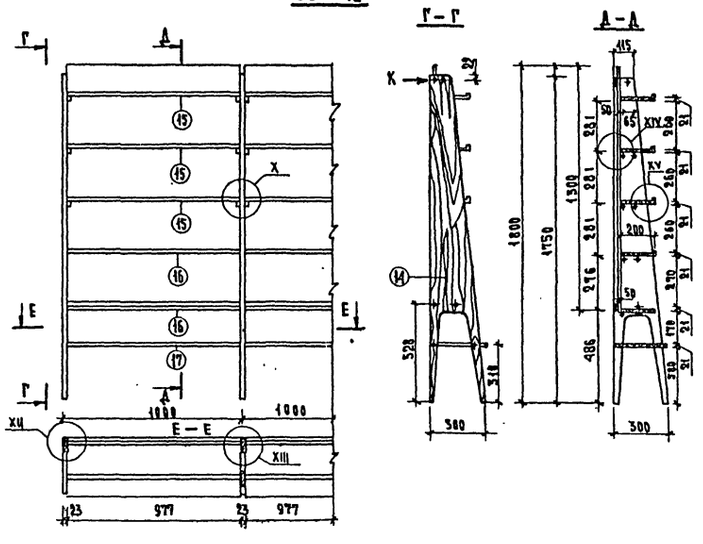

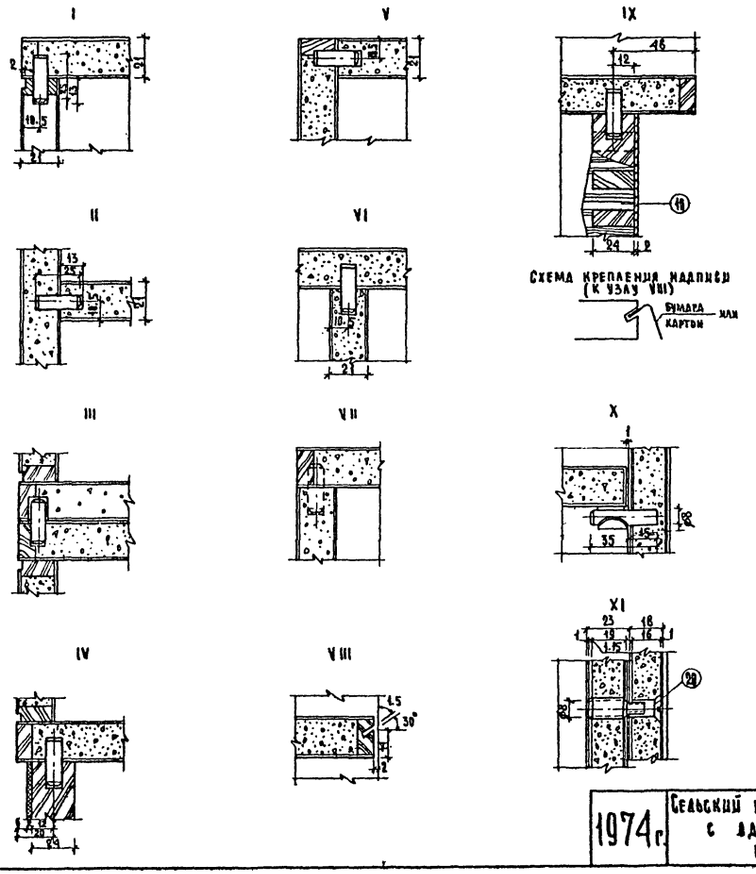

Спецификация древесины на 1 изделие

Марка	№№ поз.	Наименование	Материал	Сечение мм.	Длина мм.	Кол-во шт.	Общая длина м.	Расход древес.
		Секция						
ОБ-11	1	Стенка вертик.	стр. плита	388×21	808	2	1.62	0.49 м³
	2	Стенка горизонт.	—"—	388×21	977	2	1.96	0.59 м³
	3	Полка	—"—	298×21	955	3	2.82	3.85 м³
	4	Перегородка	—"—	186×21	975	1	0.28	0.06 м³
	5	Стенка задняя	—"—	186×21	935	1	0.91	1.88 м³
	6	Шкант	др. тв. лист	ф8	25	118		
		Цоколь						
	8	Брусок продольн.	древ. хвойн.	100×24	964	1	0.96	0.002 м³
	9	Брусок поперечн.	—"—	100×24	268	2	0.54	0.001 м³
	10	Обкладка продольн.	алюминий	100×2	965	1	0.97	—
	11	Обкладка поперечн.	—"—	100×2	268	2	0.54	—
ОБ-12	12	Задняя стенка	стр. плита	977×10	1300	2	2.60	2.53 м³
	13	Брусок	др. тв. лист	45×19	977	4	1.96	0.002 м³
	14	Стойка	стр. плита	388×23	1750	3	5.25	1.57 м³
	15	Полка	стр. плита	200×21	977	6	5.88	1.2 м³
	16	Полка	—"—	200×21	977	4	3.92	0.8 м³
	17	Полка	—"—	300×21	977	2	1.96	0.6 м³
	18	Шкант	др. тв. лист	ф8	23	24		

Спецификация метизов и фурнитуры

№№ поз.	Наименование	К-во шт.	Нормаль ГОСТ
19	Скоба шарнир.	12	М 7
20	Винт специальный	4	М 14
21	Стяжка	10	М 17
22	Втулка	8	М 18
23	Бортик откидной	6	П-1
24	Шуруп 2×20	24	ГОСТ 1145-70
25	Шуруп 4×25	28	ГОСТ 1145-70

Примечания

1. Изготовление, приемку, хранение, транспортировку выполнять по ГОСТ 475-70.
2. Технические требования см. ГОСТ 11 214-65.
3. Все изделия отделываются изнутри и снаружи строганой фанерой.
4. Изделия лакируют нитролаком НЦ-312 под цвет натуральной древесины с последующей раскладировкой.
5. Фурнитура должна быть никелированной или воронененной.

1974 г.	Сельский клуб с залом на 200 мест с административными помещениями.	Библиотечная мебель. Стеллажи ОБ-11, ОБ-12.	Типовой проект 264-12-134	Альбом I	Лист АС-24

13071-01 35

Тема Б-1-3-3/8 Арх N 5-1737-70

Наименование элемента	Серия или лист проекта		Марка элемента	Вес элемента кг.	Количество штук: подвал 380	подвал 510	1 этаж 380	1 этаж 510	2 этаж 380	2 этаж 510	Общее количество 380	Общее количество 510
1	2		3	4	5	6	7	8	9	10	11	12
Панели перекрытий многопустотные	Серия 1.141-1	вып. 2	ПТ 60-15	2800	6		28				34	34
			ПТ 60-12	2110	1		12		1		14	14
		в.6	ПТ 60-10	1740	1		3		1		5	5
		в.2	П 60-15	2800					45		45	45
			П 60-12	2110					4		4	4
		в.10	П 30-15	1425					16		16	16
			ПС 30-12	1080					4		4	4
			ПТ 30-15	1425	9		13				22	22
			ПТ 30-12	1080			5				5	5
	Серия 1.241-1	в.1	ПТ 89-10	2558			3		2		5	5
			П 89-10	2558					6		6	6
			П 89-12	3100					10		10	10
Плиты перекрытия каналов	Серия ИИ-03-02 А.15-64		ПТП 11-9		2		1		2		5	5
			ПТП 8-6		50				38		88	88
Балконные плиты	Серия 1.137-3 вып.1		ПБ 27-4	873			3				3	3
			ПБ 24-4	773			1				1	1
Прогоны	Серия ИИ 03-02 альбом 108		П 60	1500			19	22	14	17	33	39
			П 32	380			7		10		17	17
			П 28	250					2		2	2
Перемычки	Серия КЭ-01-58 в. 2		БП 7-1	1100						3	3	3
			БП 6-1	900					3		3	3
	Серия 1.139-1 вып. 1		БУ 24	335			4				4	4
			БУ 19	130	2		11		11		24	24
			БУ 15	105	2		13		7		22	22
			Б 31	205			2		2		4	4
			Б 27	115					1		1	1
			Б 22	95			26				26	26
			Б 18	75			2		10	11	12	13
			Б 15	65	4	6	26	35	18	26	48	67
			Б 13	25	10	11	11	14	12	14	33	39
			БП 24	325			8				8	8
			БП 18	240	5						5	5
Плиты подоконные	Серия 1.136-1 вып. 1		ДО 13-25	37			7		6		13	
			ДО 13-35	51				7		6		13
			ДО 25-35	93				6		6		12
			ДО 25-25	70			6		6		12	

1	2	3	4	5	6	7	8	9	10	11	12
—"—	—"—	ДО 16-35	63						1		1
		ДО 16-25	45					1		1	
		ДО 19-35	75						6		6
		ДО 19-25	54					6		6	
Лестничные марши	Серия 1.250-1 вып. 1	ЛМ 63-14	1417			2		2		4	4
Лестничные площадки		ЛП 28-13	855			2		1		3	3
Проступи		ЛН 12к	25					1		1	1
		ЛН 14	38			40				40	40
		ЛН 14к	30			2				2	2
		ЛН 14н	25			2				2	2
		ЛН 15в	33			2				2	2
		ЛН 15н	28			1				1	1
Ступени	Серия 1.155-1 вып.1	ЛС 15	168			6	4			6	4
		ЛС 15н	85			1				1	1
		ЛС 15в	130			1				1	1
		ЛС 14в	115			1				1	1
		ЛС 14	150			21	26			21	26
		ЛС 18	192			2				2	
		ЛС 12-17	130	15						15	15
		ЛС 9-17	100	2						2	2
		ЛС 9-17н	53	1						1	1
Опорная подушка	Лист АС-20	ИОП-2	227			2				2	2
Опорные подушки	Серия ИИ-03-02 альбом 108	ОП 6-4	133			10	13		14	10	27
		ОП 6-2	88			1			4	1	4
		ОП 5-2	45			12	10		2	12	12
Опорная подушка	Лист АС-20	ИОП-1	280					2		2	2
Плита		ИП-1	156			1				1	1
Ступень		СП-1	72			9				9	9
Монолитные участки	Лист АС-12	МУ-1				1				1	1
		МУ-2				1				1	1
		МУ-3				1				1	1
		МУ-4				1				1	1
		МУ-5						1		1	1
		МУ-6						1		1	1
		МУ-7						1		1	1
		МУ-8						1		1	1
		МУ-10		1						1	1
		МУ-11		1						1	1
		МУ-9		1						1	1
	Лист АС-21	ЖБ-1				1				1	1
Стакан	Серия 1.465-7 вып. 7	СШ-70а						1		1	1

Рук. мастерской — Дмитрук
Гл. инж. маст. — Колотнев
Гл. арх. пр-та — Власов
Гл. инж. пр-та — Шипилов
Составил — Козелева

ЦНИИЭП Гражданстрой г. Москва

1974 г. Сельский клуб с залом на 200 мест с административными помещениями

Сводная спецификация железобетонных изделий.

Типовой проект 264-12-134 | Альбом I | Лист АС-25

13071-01 36

Тема 6-1-3-3/8 Арх. № 5-1737-71

Спецификация деревянных изделий

Наименование элемента		Серия или лист проекта	Марка	Количество штук: Подвал 380	Подвал 510 -30°	Подвал 510 -40°	1 этаж 380	1 этаж 510 -30°	1 этаж 510 -40°	2 этаж 380	2 этаж 510 -30°	2 этаж 510 -40°	Общее количество 380	Общее количество 510 -30°	Общее количество 510 -40°
Оконные блоки	Со спаренными переплетами	1.236-1	ОС18-12		1		21	21	—	29	29		51	50	
			ОС12-15							1	1		1	1	
			ОС09-09				2	2		2	2		4	4	
			ОС21-12				10	10					10	10	
	С разделными переплетами		ОР18-12						21			29			50
			ОР12-15									1			1
			ОР09-09						2			2			4
			ОР21-12						10						10
Дверные блоки	Внутренние	ИИ03-01 а.49	Д6					2						2	
			Д8					15			12			27	
			Д10					10			7			17	
			Д11					1			1			2	
			Д14					1			1			2	
	Наружные	1.135-1 а.2	ДВВ8.8-7/8					4						4	
			ДВ9-2/8					1			1			2	
			ДВВ8.8-3					4						4	
	Служебные	1.135-1 альбом II	ДГ-8		7						5			12	
			ДСТ-8		1									1	
		Лист АС-22	ИДЧТ-1					2						2	
			ИД-1					2						2	
Радиаторные щиты		Лист АС-5	ЩД-1		18			1						19	
			ЩД-2					1						1	
			ЩД-3					2						2	
Ограждения площадок		Лист АС-17	ОП-1					1						0,108	
			ОП-2					1					0,1092	0,1064 м³	
			ОП-3					1						0,0623 м³	
Ограждение лестниц			ОЛ-4					1						0,347 м³	
			ОЛ-5					1						0,0187 м³	
Покрытие эстрады		Лист АС-8												4,81 м³	

Спецификация металла

Наименование	Серия или лист проекта	Марка или сечение	Колич-во шт. или п.м.	Вес одной штуки кг	Общий вес кг
1	2	3	4	5	6
Анкер	Лист АС-19	А-1	108	0,531	57,4
		А-2	92	0,406	36,4
		А-3	29	0,655	19,0
		А-4	63	1,747	111,0
		А-5	24	1,526	36,6
		А-6	18	1,910	34,4
Рамы для венткамеры	Лист АС-19	РМ-1	1 для а=380	42,0	42,0 для а=380
		РМ-2	1 для а=510	51,66	51,66 для а=510
		РМ-3	2	32,06	32,06
	Лист АС-19	РМ-4	2	140,64	281,3
		РМ-5	1	25,35	25,35
		М-2	3	122,72	368,0
		М-3	3	241,7	725,0
Стремянка	Серия КЭ-03-1 КМД	С-1	1	58,0	58,0
	Лист АС-19	БМ-1	4	182,64	731,0
		БМ-2	4	22,10	88,4
Лестничный марш	Серия КЭ-03-1 КМД	М-1	1	22,0	22,0
Ограждение площадки		ПП-3	1	15,0	15,0
Стремянка		С-2	1	58,0	58,0
Ограждение лестницы	Лист АС-18	МОЛ-1	4	31,1	124,4
Ограждение площадки		МОП-1	3	18,6	55,8
"	Лист АС-17	ОП-1	1	45,6	45,6
"		ОП-2	1	45,6	45,6
"		ОП-3	1	15,44	15,44
Ограждение лестницы		ОЛ-4	1	16,21	16,21
		ОЛ-5	1	15,33	15,33
	Лист АС-19	С-6	1	22,42	22,42
Детали крепления перегородок	Серия 2.230-1 вып. 5	ММ-1	82	0,55	45,1
		ММ-3	57	0,44	25,1
		ММ-10	19	0,21	4,0
		ММ-13	66	0,12	79,1
		К-5	ℓ=341м		75,0
	Серия 2.260-1 вып. 3	ММ-1	3	7,12	21,4
Опорная труба		ММ-2	2	13,5	27,0
	8239-72	I 20	4,7м		98,7
		I 24	9,1м		248,0
	8240-72	C 12	7,84м		81,5
		C 10	9,2м		79,0
		C 27	5,5м		97,0
	8510-72	L 125×80×10	3,0м		46,5
		L 180×110×10	0,34м		7,55
		L 250×160×12	0,24м		9,1
	8509-72	L 50×5	211,4м		796,0
		L 125×10	5,1м		97,5
		L 90×9	2,2м		26,8
		L 75×7	10,9м		87,0
	2590-71	ф 10АI	107,7м		66,4
		ф 8	20,0м		12,3
		ф 6	244м		54,2
		ф 20	16,7м		41,3
		ф 12	2,2м		19,6
	103-57	- 120×6	0,56м		3,17
		- 60×6	4,1м		11,6
		- 220×6	0,76м		7,87
		- 60×10	1,6м		7,56
		- 20×4	48,1м		30,4
	8732-70	Труба ф50	17,2м		
		Труба ф100	0,6м		
	103-57	- 40×10	1,1м		3,45

Дмитрук, Колотнев, Власов, Шипилов, Кошелева

Рук. маст., Гл. инж. маст., ГАП, ГИП, Составил

ЦНИИЭП Гражданселстрой г. Москва

1974	Сельский клуб с залом на 200 мест с административными помещениями.	Сводная спецификация металла и деревянных изделий.	Типовой проект 264-12-134	Альбом I	Лист АС-26

Лист вкладыш является аннотацией к типовому проекту сельского клуба с залом на 200 мест № 264-12-134

Типовой проект откорректирован с целью повышения тепловой защиты здания на основании утвержденного задания Госгражданстроя от 23.09.81 г.

Корректировка выполнена в соответствии с выпущенными Госгражданстроем „Методическими указаниями по внесению дополнений в типовые проекты общественных зданий, направленных на повышение тепловой защиты", согласованные ЦИТП Госстроя СССР от 12 марта 1981 г.

Для сохранения и частичного расширения областей применения откорректированного типового проекта выпущены дополнительные альбомы к составу действующего типового проекта.

Состав проекта

откорректированного с целью повышения уровня тепловой защиты здания:

Альбом I Архитектурно-строительные чертежи

Альбом II Чертежи по отоплению, вентиляции, водопроводу и канализации. Электротехнические чертежи Чертежи по связи и сигнализации

Альбом III Чертежи по кинотехнологии, кинотехнике, электроакустике, постановочному освещению эстрады и механооборудованию

Альбом IV Сметы

Альбом V Заказные спецификации

Альбом VI (дополнительный) Мероприятия, повышающие уровень тепловой защиты здания

Альбом VII (дополнительный). Сметы к мероприятиям, повышающим уровень тепловой защиты зданий.

Область применения действующего типового проекта сохраняется для t° наружного воздуха -20°С; -30°С и -35°С вместо -40°С. Кроме того, в проекте даны варианты наружных стен из кирпича глиняного пустотелого с применением гипсоперлитовой штукатурки для t° наружного воздуха -20°С; -30°С; -40°С

При этом измененные паспортные данные расхода тепла для t° наружного воздуха -30°С = 80500 ккал/час

В альбоме VI (дополнительный) приведены следующие данные:

1 Таблица толщин стен для t° наружного воздуха, при которых действующий типовой проект сохраняется
2 Таблица вариантов толщин наружных стен с применением гипсоперлитовой штукатурки для t° наружного воздуха -20°С, -30°С, -40°С.
3 Таблица толщин утеплителя для t° наружного воздуха -20°С; -30°С; -40°С.
4 Фасады и оконные блоки для t° наружного воздуха -40°С после корректировки
5 Дополнительные чертежи марки ОВ для t° наружного воздуха -20°С; -25°С; -30°С; -35°С; -40°С.

Корректировка выполнена в соответствии с требованиями СНиП II-3-79 и письма Госгражданстроя за № ГФ-4-2832 от 13.X 1980 г.

1981	Сельский клуб с залом на 200 мест с административными помещениями	Лист вкладыш	Типовой проект 264-12-134	Альбом I	Лист АС-01А

ЦНИИЭП Граждансельстрой г. Москва

Рук. маст. Ходжибеков
Гл. инж. маст. Кашкин
Гап Кувакин
Гип Кравченко

ЦЕНТРАЛЬНЫЙ ИНСТИТУТ
ТИПОВОГО ПРОЕКТИРОВАНИЯ ГОССТРОЯ СССР
МИНСКИЙ ФИЛИАЛ

220600, г.Минск, ул.К.Маркса, 32

Сдано в печать 26.05 1987 г.
Заказ № 4и Тираж 280 экз.
Инв.№ 13071/1

gost.e-ecolog.ru