ТИПОВОЙ ПРОЕКТ
264-12-65/75.2

КЛУБ
С ЗАЛОМ НА 300 МЕСТ

АЛЬБОМ V

ИЗДЕЛИЯ ЗАВОДСКОГО ИЗГОТОВЛЕНИЯ

I8603-05
ЦЕНА I-29

gost.e-ecolog.ru

ЦЕНТРАЛЬНЫЙ ИНСТИТУТ ТИПОВОГО ПРОЕКТИРОВАНИЯ
ГОССТРОЯ СССР

Москва, А-445, Смольная ул., 22
Сдано в печать X 1983 г.
Заказ № 11258 Тираж 500 экз.

ТИПОВОЙ ПРОЕКТ
264-12-65/75.2

КЛУБ
С ЗАЛОМ НА 300 МЕСТ

СОСТАВ ПРОЕКТА

Альбом I - Архитектурно-строительные чертежи
Альбом II - Санитарно-технические, электротехнические чертежи и слаботочные устройства
Альбом III - Кинотехнология, электроакустика, постановочное освещение и механооборудование
Альбом IV - Нестандартизированное электрооборудование
Альбом V - Изделия заводского изготовления
Альбом VI - Сметы
Альбом VII - Задание заводу-изготовителю

АЛЬБОМ V

Утвержден Госстроем РСФСР
на стадии проектного задания
Постановление №8 от 28 октября 1968 г.

Гл. инженер института В.М. Беляев
Гл. архитектор проекта Ю.В. Горохов

Разработан и введен в действие.
ЦНИИЭП граждансельстроем
Приказ № 8/т от 18.2. 1983 г.

18603-05 2 орг. №5-90395

СОДЕРЖАНИЕ АЛЬБОМА V

NN п/п	Наименование листа	Марки NN лист	NN стр.
1	Титульный лист	—	1
2	Содержание альбома V	1	2
	Деревянные изделия		
3	Оконный блок ИОС-1	ИД-1	3
4	Оконный блок ИОС-1 Сечения.	ИД-2	4
5	Оконный блок ИОР-1	ИД-3	5
6	Оконный блок ИОР-1 Сечения.	ИД-4	6
7	Дверной блок ДН-1	ИД-5	7
8	Дверной блок ДН-3	ИД-6	8
9	Дверной блок ДН-5	ИД-7	9
10	Дверной блок ДН-5 Сечения.	ИД-8	10
11	Дверной блок ИДВ-1	ИД-9	11
12	Несгораемая дверь в бутафорскую ИДБ-2	ИД-10	12
13	Элементы витражей главного фасада В-1,		
	В-2, В-3, В-4, В-5, В-4а, В-5а	ИД-11	13
14	Элементы витражей главного фасада В-1а,		
	В-2а, В-3.1а, В-3.2а, В-8, В-9, В-6, В-7.	ИД-12	14
15	Витражи главного фасада. Сечения.	ИД-13	15
16	Витражи главного фасада В-1а, В-2а,		
	В-3.1а, В-3.2а, В-6, В-7, В-8, В-9. Спецификации.	ИД-14	16
17	Витражи главного фасада В-1, В-2, В-3,		
	В-4, В-5, В-4а, В-5а Спецификации.	ИД-15	17
18	Витражная рама В-10С	ИД-16	18
19	Витражная рама В-11С	ИД-17	19
20	Витражные рамы В-10С, В-11С. Сечения.	ИД-18	20
21	Витражная рама В-10Р	ИД-19	21
22	Витражная рама В-11Р	ИД-20	22
23	Витражные рамы В-10Р, В-11Р. Сечения.	ИД-21	23
24	Вентиляционные решетки	ИД-22	24
	Железобетонные изделия		
25	Сливы. Плиты П-1 и П-2П (П-2А)	ИЖ-1	25
26	Ступень СП-1 и плита площадки МП-1 (МП-1А)		
	лестниц №2 и №3	ИЖ-2	26
27	Плита площадки МП-1. Арматурные изделия.	ИЖ-3	27
28	Ступень СП-1. Арматурные изделия.		
	Каркас К-1 для монолитных заделок.	ИЖ-4	28
	Металлические изделия		
29	Ограждение лестничных площадок ОЛК-28-2	ИМ-1	29
30	Несгораемая дверь в бутафорскую.		
	Металлические детали.	ИМ-2	30
31	Анкеры для крепления конструкций.	ИМ-3	31
32	Металлические детали крепления кабин санузла	ИМ-4	32

ОКОННЫЙ БЛОК СО СПАРЕННЫМИ ПЕРЕПЛЕТАМИ ИОС-1

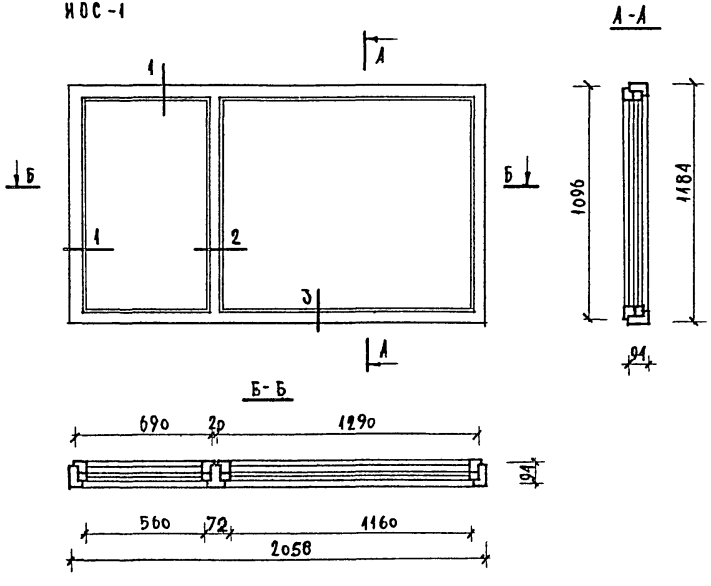

Сечения см. лист ИД-2

СПЕЦИФИКАЦИЯ ДРЕВЕСИНЫ

NN поз.	Наименование	Сечение мм	Длина мм	Кол. шт.	Общая длина м	Расход древесины м³	
						1 элем.	Общий
1	Брусок коробки вертикальн.	57×94	1184	2	2.37	0.008	0.016
2	Брусок коробки горизонт.	57×94	2060	2	4.12	0.016	0.032
3	Брусок коробки вертикальн.	72×94	1184	1	1.18	0.008	0.008
4	Брусок обвязки вертикальн.	65×42	1124	4	4.50	0.0044	0.0176
5	Брусок обвязки вертикальн.	51×42	1096	4	4.38	0.003	0.012
6	Брусок обвязки горизонт.	65×42	1290	2	2.58	0.0051	0.0102
7	Брусок обвязки горизонт.	51×42	1262	2	2.52	0.0038	0.0076
8	Брусок обвязки горизонт.	65×42	690	2	1.38	0.0013	0.0026
9	Брусок обвязки горизонт.	51×42	662	2	1.32	0.001	0.002
10	Раскладка вертикальн.	12×15	986	8	7.89	0.0005	0.0040
11	Раскладка горизонт.	12×15	1100	4	4.40	0.0006	0.0024
12	Раскладка горизонт.	12×15	500	4	2.0	0.0003	0.0012
	Итого древесины:						0.1156
	Петли А-75 ГОСТ 5088-72					Правые 2 шт. / Левые 3 шт.	
	Петли А-100 ГОСТ 5088-72					Правые 2 шт. / Левые 3 шт.	
	Фиксаторы открывания окон					2 шт.	
	Угольники оконные 100 ГОСТ 5091-72					16 шт.	
	Прокладка уплотняющая 6.9 м						
	Завертки оконные врезные ГОСТ 5090-73					4 шт.	
	Стекло оконное 584×1015 - 2 шт. полщ. 4 мм						
	Стекло оконное 1174×1015 - 2 шт. полщ. 4 мм						

1982	Клуб с залом на 300 мест	Оконный блок ИОС-1	Типовой проект 264-12-65/75.2	Альбом V	Лист ИД-1

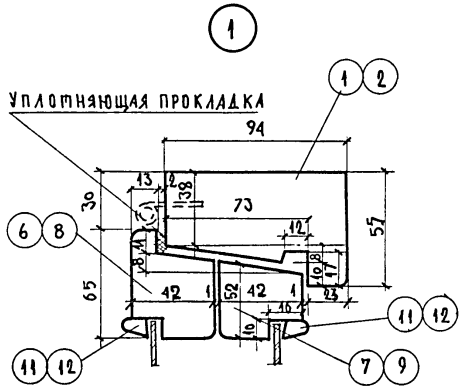

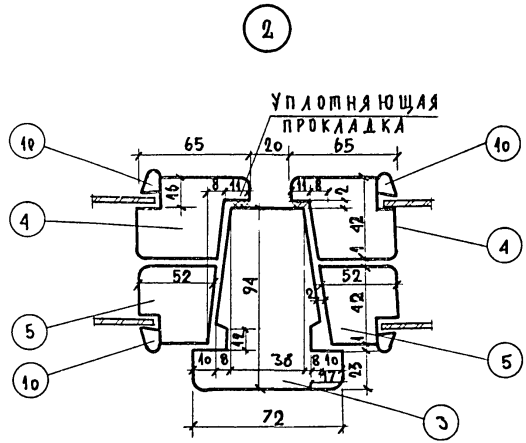

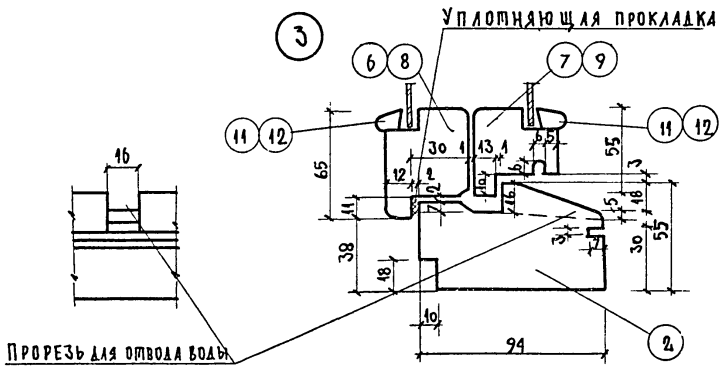

1. Общий вид, разрезы, спецификацию древесины оконного блока см. лист ИД-1
2. Все узлы технические условия и условия приемки и транспортировки выполнять в соответствии с серией 1.236-1.

1982	Клуб с залом на 300 мест	Оконный блок ИОС-1. Сечения	Типовой проект 264-12-65/75.2	Альбом V	Лист ИД-2

18603-05 5

Оконный блок с раздельными переплетами

ИОР-1

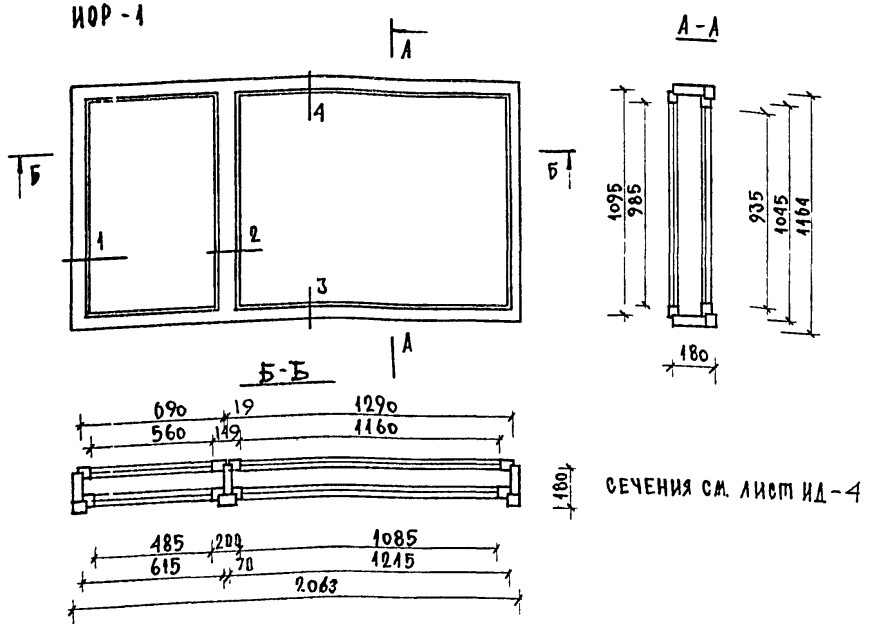

Сечения см. лист ИД-4

Спецификация древесины

NN поз.	Наименование	Сечение мм	Длина мм	Кол. шт.	Общая длина м	Расход древес. м³ на 1 элем.	Расход древес. м³ Общий
1	Брусок коробки вертикальн.	54×142	1164	2	2.33	0.009	0.0180
2	Брусок коробки вертикальн.	54×92	1164	2	2.33	0.0058	0.0116
3	Брусок коробки вертикальн.	63×142	1164	1	1.16	0.0100	0.0100
4	Брусок коробки верхний горизонт.	54×142	2070	1	2.07	0.0160	0.0160
5	Брусок коробки верхний горизонт.	54×92	2070	1	2.07	0.0100	0.0100
6	Брусок коробки нижний горизонт.	54×142	2070	1	2.07	0.0160	0.0160
7	Брусок коробки нижний горизонт.	44×142	2070	1	2.07	0.0120	0.0120
8	Брусок обвязки вертикальн.	52×65	1095	4	4.40	0.0037	0.0148
9	Брусок обвязки вертикальн.	52×65	1057	4	4.26	0.0036	0.0144
10	Брусок обвязки горизонт.	52×65	1290	2	2.58	0.0044	0.0088
11	Брусок обвязки горизонт.	52×65	1215	2	2.43	0.0041	0.0082
12	Брусок обвязки горизонт.	52×65	690	2	1.40	0.0023	0.0046
13	Брусок обвязки горизонт.	52×65	615	2	1.24	0.0021	0.0042
14	Сливной брусок	19×22	1085	1	1.09	0.0004	0.0004
15	Сливной брусок	19×22	485	1	0.49	0.0002	0.0002
16	Раскладка вертикальн.	10×16	985	4	3.96	0.0002	0.0008
17	Раскладка вертикальн.	10×16	935	4	3.76	0.0001	0.0004
18	Раскладка горизонт.	10×16	1160	2	2.32	0.0002	0.0004
19	Раскладка горизонт.	10×16	1085	2	2.18	0.0002	0.0004
20	Раскладка горизонт.	10×16	560	2	1.12	0.0001	0.0002
21	Раскладка горизонт.	10×16	485	2	0.98	0.0001	0.0002
22	Брусок коробки вертик.	54×116	1164	1	1.16	0.0070	0.0070
	Итого древесины:						0.1586

	Стекло оконное толщ. 4мм 574×999 - 1 шт.; 499×961 - 1 шт.
	1174×999 - 1 шт.; 1099×961 - 1 шт.
	Петли А-75 ГОСТ 5088-72 правые 2 шт. / левые 3 шт.
	Петли А-100 ГОСТ 5088-72 правые 2 шт. / левые 3 шт.
	Фиксаторы открывания окон 2 шт.
	Угольники оконные 100 ГОСТ 5091-72 16 шт.
	Прокладка уплотняющая 6.9 м
	Завертки оконные врезные ГОСТ 5090-73 - 4 шт.

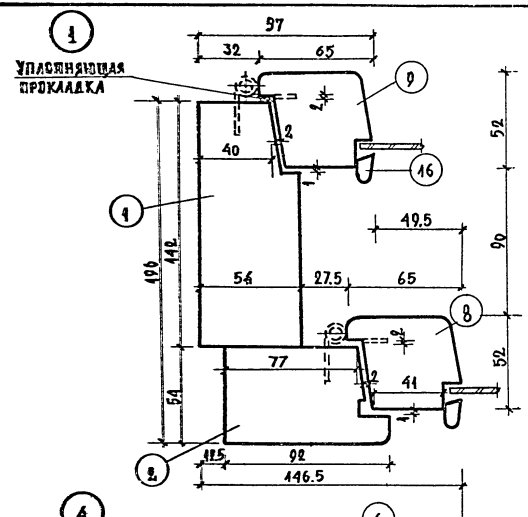

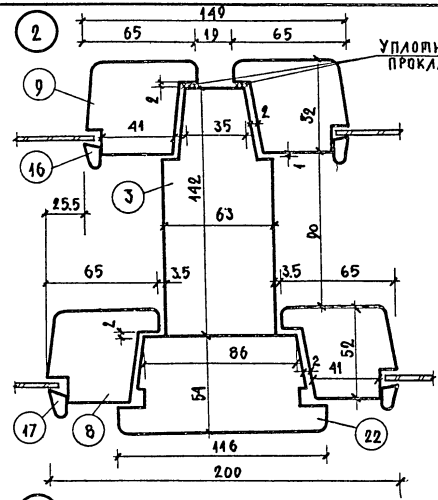

Общий вид, разрезы, спецификацию древесины оконного блока см. лист ИД-3.

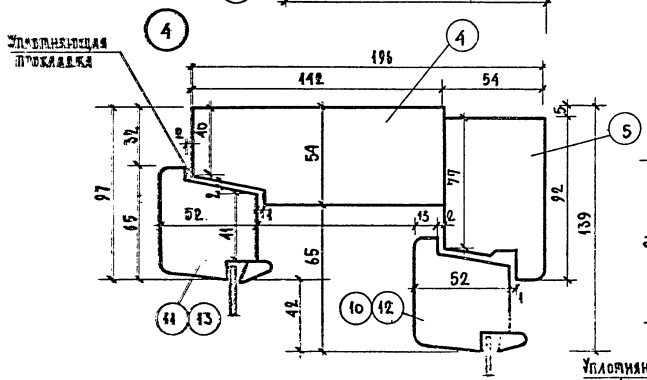

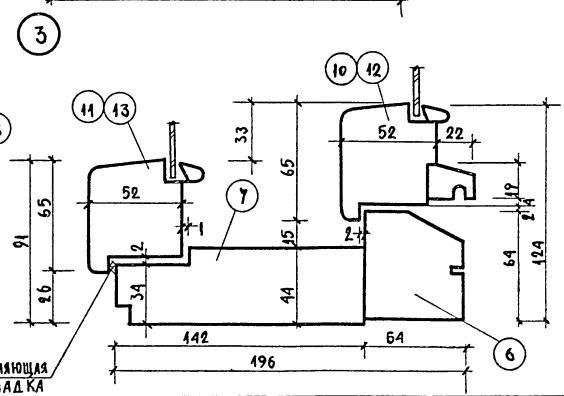

1989	Клуб с залом на 300 мест	Оконный блок ИОР-1 Сечения	Типовой проект 264-12-65/75.2	Альбом V	Лист ИД-4

18603-05 7

Дверной блок наружный ДН-1

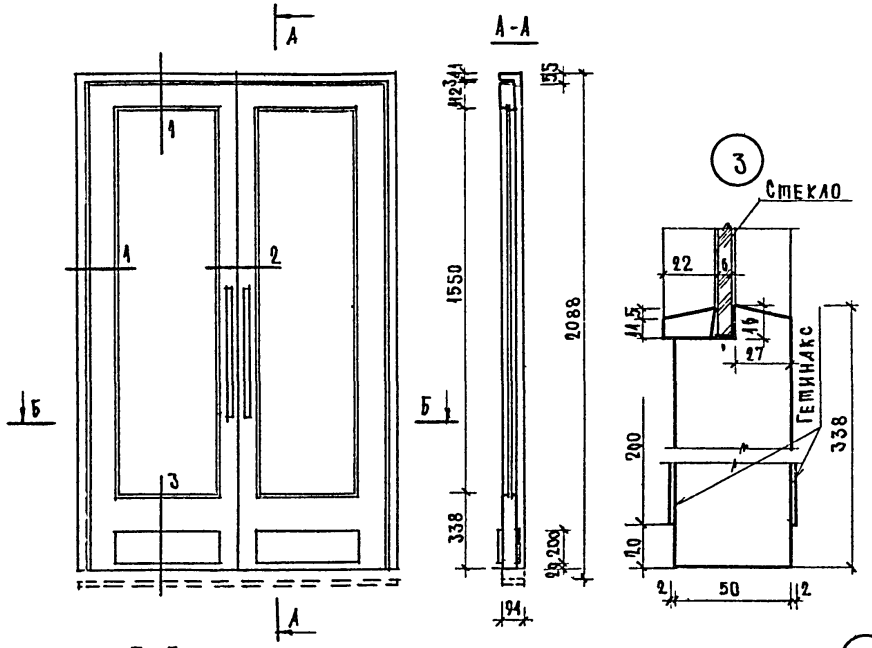

Спецификация древесины

NN поз.	Наименование	Сечение мм	Длина мм	Кол. шт.	Общая длина м	Расход древес. м³ 1 элем.	Расход древес. м³ Общая
1	Брусок коробки горизонт.	94×55	1454	1	1.46	0.0075	0.0075
2	Брусок коробки вертик.	94×55	2088	2	4.18	0.0108	0.0216
3	Брусок обвязки горизонт.	112×50	689	2	1.38	0.0004	0.0008
4	Брусок обвязки вертик.	112×50	2000	2	4.00	0.0112	0.0224
5	Брусок обвязки вертик.	112×50	2000	2	4.00	0.0112	0.0224
6	Раскладка горизонт.	22×16	497	4	1.99	0.0002	0.0008
7	Раскладка вертикальн.	22×16	1582	4	6.33	0.0006	0.0024
8	Дверное полотно толщ. 50 мм 689×2000 = 1.38×2 = 2.76 м²						
					Итого:		0.0779
9	Стекло толщ. 5 мм 495×1580 – 2 шт.						
10	Петля левая А-150 ГОСТ 5088-72			3			
11	Петля правая А-150 ГОСТ 5088-72			3			
12	Ручка дверная серия 1.135-1 Ал.I			4			
13	Останов-фиксатор серия 1.135-1 Ал.I			2			
14	Уплотняющая прокладка п.м.			9.3			

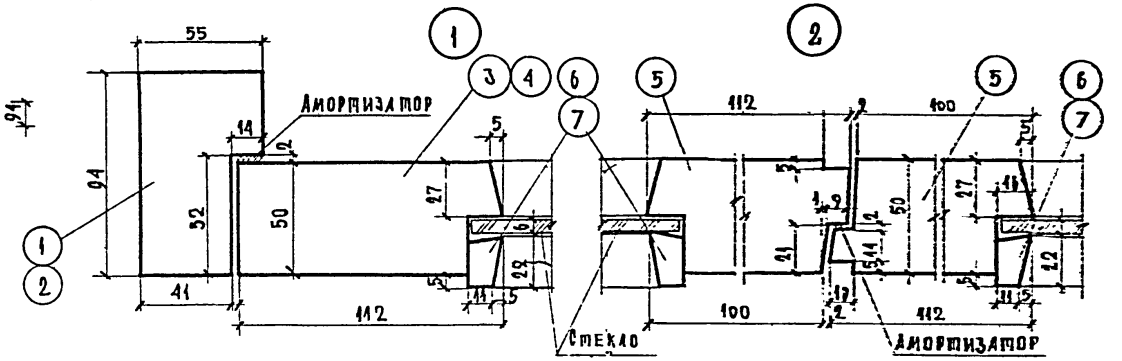

1982	Клуб с залом на 300 мест	Дверной блок ДН-1	Типовой проект 264-12-65/75.2	Альбом V	Лист ИД-5

Дверной блок наружный ДН-3

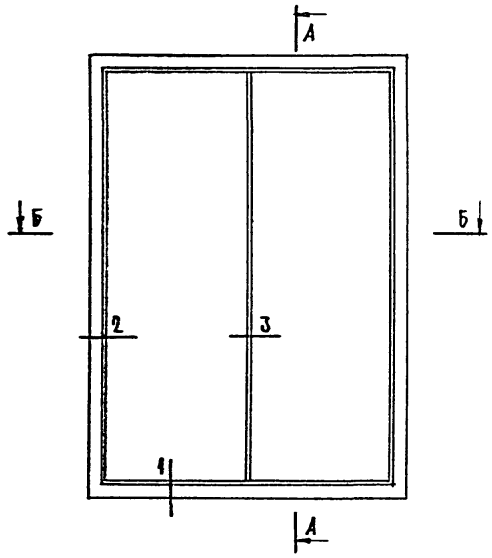

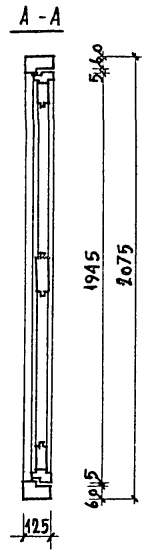

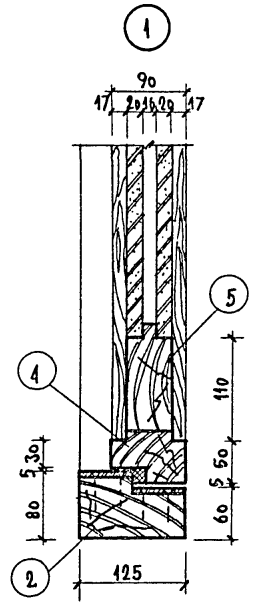

Спецификация древесины

№№ поз.	Марка по катал.	Наименование	Сечение мм	Длина мм	Кол. шт	Общая длина м.	Расход древес. м³ на элем.	Расход древес. м³ общий
		ДН-3						
1		Брусок коробки вертикальн.	84×125	2075	2	4.15	0.0314	0.0622
2		Брусо коробки горизонтальн.	84×125	1480	2	2.95	0.0221	0.0442
3		Брусок коробки вертикальн.	40×90	1945	2	3.89	0.0097	0.0194
4		Брусок коробки горизонтальн.	60×90	681	4	2.72	0.0054	0.0216
5	Полотно дверное полуш. 90мм. 681×1945=1.32×2 = 2.64м²							
6	Петля правая А-150 ГОСТ 5088-72				3			
7	Петля левая А-150 ГОСТ 5088-72				3			
8	Ручка дверная серия 1.435-1 Вып. I				4			
9	Останов.-фиксатор серия 1.435-1 Вып I				2			
10	Прубчатая резина п.м.				9.2			

Б-Б

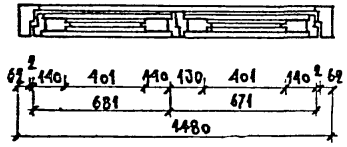

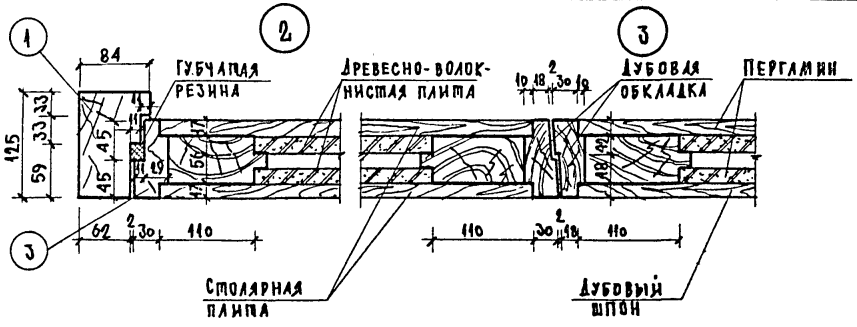

1982	Клуб с залом на 300 мест	Дверной блок ДН-3	Типовой проект 264-12-65/75.2	Альбом V	Лист ИД-6

Дверной блок ДН-5

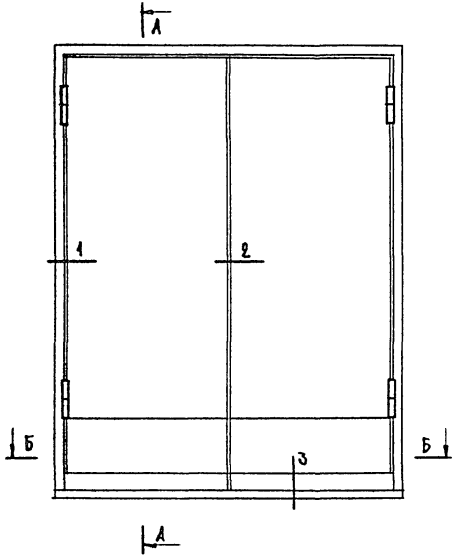

А-А

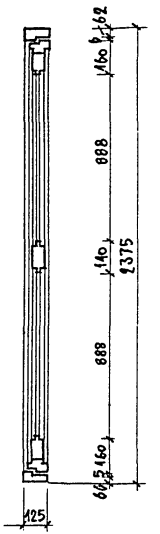

Б-Б

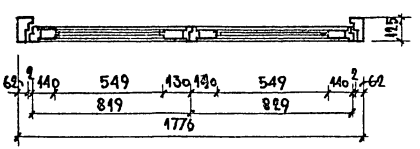

Спецификация древесины

NN поз	Наименование	Сечение мм	Длина мм	К-во шт.	Общая длина м	Расход древ. м³ на 1 изд.	Расход древ. м³ общий
1	Брусок коробки вертик.	84×125	2375	2	4.75	0.029	0.058
2	Брусок коробки горизон.	84×125	1776	2	3.80	0.022	0.044
3	Дубовая обкладка верт.	40×90	2196	4	8.80	0.009	0.036
4	Дубовая обкладка гориз.	40×90	1776	4	3.52	0.003	0.012
5	Брусок полотна вертик.	56×110	2116	4	8.50	0.018	0.072
6	Брусок полотна гориз.	56×110	729	4	3.21	0.005	0.020
7	Брусок полотна средн.	56×110	729	1	0.80	0.008	0.008
	Итого:						0.025
8	Древесно-волокн. плита толщ. 5мм×4 (549×888)×4 шт. – 2.08 м²						
9	Столярная плита толщ. 16 мм (770×2156)×2 шт = 3.54 м²						
10	Петля левая А-150 ГОСТ 5088-72			2			
11	Петля правая А-150 ГОСТ 5088-72			2			
12	Ручка дверная серия 1.135-1 вып.1			4			
13	Прокладка уплотняющая п.м.			8.3			

Спецификация металла

NN поз	Сечение мм	Длина мм	Кол-во шт.	Вес кг		
				1 п.м.	1 изд.	Всего
14	-60×4	1630	2	1.88	3.08	6.16

Сечения см. лист ИД-8

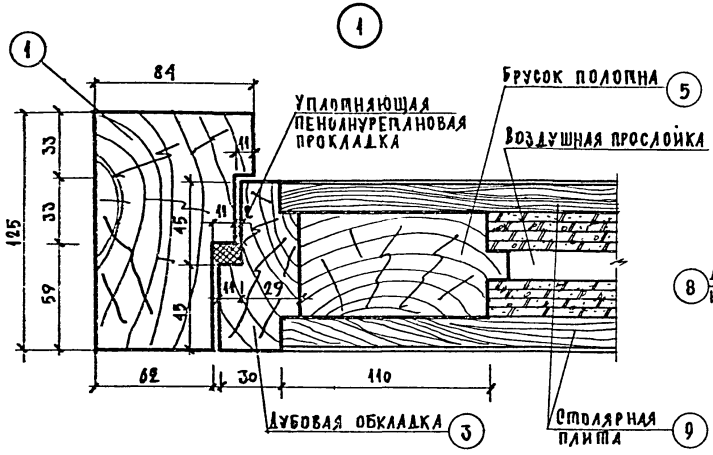

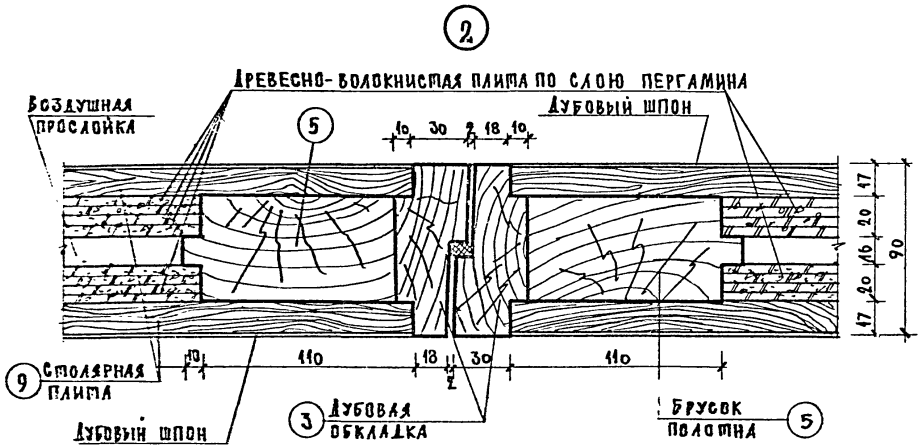

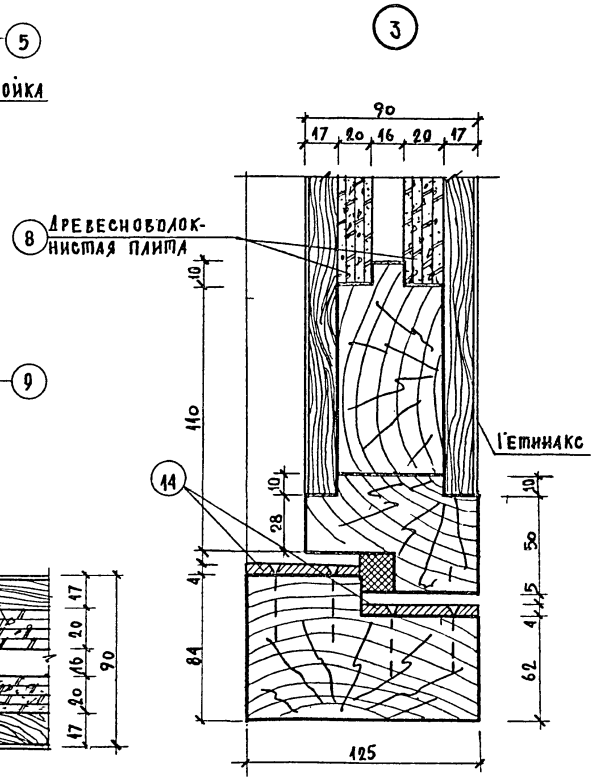

1082	Клуб с залом на 300 мест	Дверной блок ДН-5. Сечения.	Типовой проект 264-12-[illegible]/75.2	Альбом V	Лист ИД-8

18603-05 11

ИДВ-1 ДВЕРНОЙ БЛОК

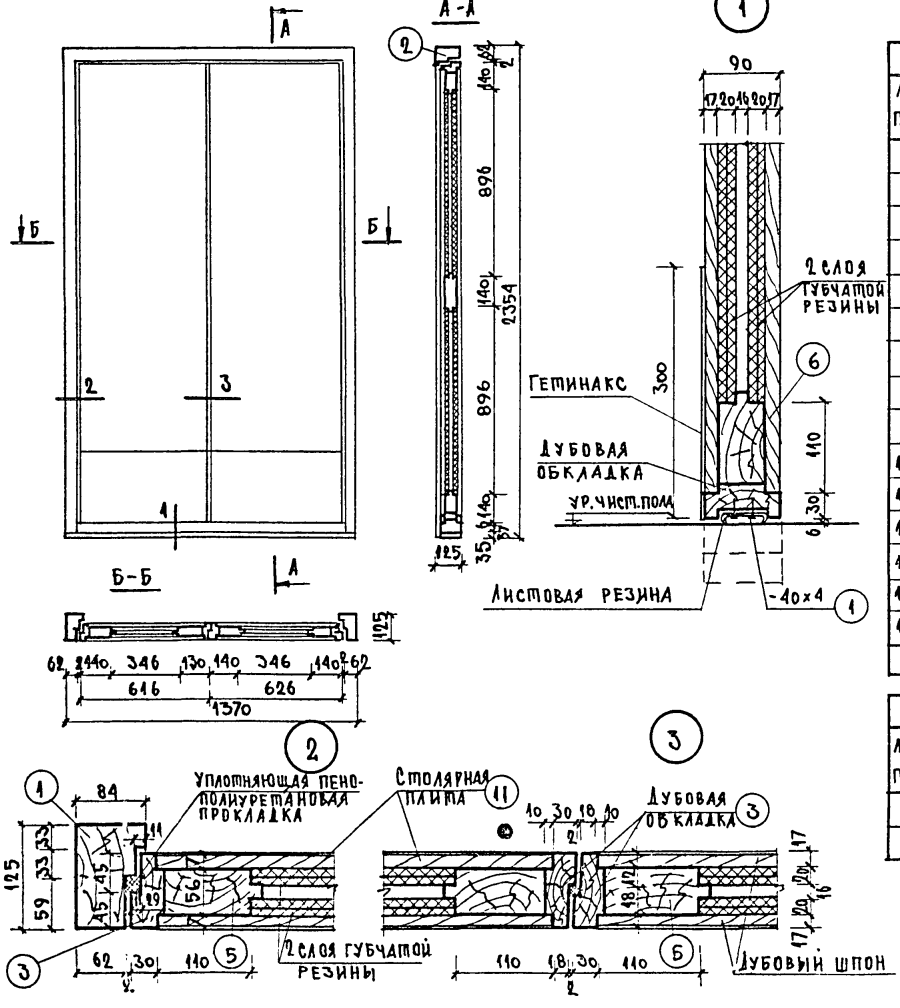

Спецификация древесины

NN поз.	Наименование	Сечен. мм	Длина мм	К-во шт	Общ. длина м	Расход древес. м³ на 1 элем.	Расход древес. м³ общий
1	Брусок коробки вертикал.	84×125	2354	2	2.71	0.025	0.050
2	Брусок коробки горизонт.	84×125	1370	1	1.37	0.014	0.014
3	Дубовая обкладка вертик.	40×90	2242	4	8.85	0.008	0.032
4	Дубовая обкладка гориз.	40×90	1242	1	1.242	0.0015	0.0015
5	Брусок полотна вертик.	56×110	2152	4	8.61	0.013	0.052
6	Брусок полотна горизонт.	56×110	566	4	2.26	0.0035	0.014
7	Брусок полотна средний	56×110	566	1	0.566	0.0044	0.0044
8	Монтажная доска	40×125	1370	1	1.37	0.0069	0.0069
9	Губчатая резина толщ. 10мм	(346×896)×16 шт. = 4.96 м²					
10	Листовая резина толщ. 4мм	(120×1250)×1 шт. = 0.15 м²					
11	Столярная плита толщ. 16мм	(568×2155)×4 шт. = 4.88 м²					
12	Петля лезая А-150 ГОСТ 5088-72			2			
13	Петля правая А-150 ГОСТ 5088-72			2			
14	Ручка дверная серия 1.135-1 альбом 1			4			
15	Уплотняющая прокладка П.М.			7.44			
	Итого древесины:						0.1778

Спецификация металла

NN поз.	Сечение мм	Длина мм	Кол-во шт.	Вес, кг на 1 п.м.	Вес, кг на 1 элем.	Вес, кг всего
1	-40×4	1370	1	1.26	1.73	1.73

1982	Клуб с залом на 300 мест	Дверной блок ИДВ-1	Типовой проект 264-12-65/75.2	Альбом V	Лист ИД-9

18603-05 12

Щит несгораемой двери

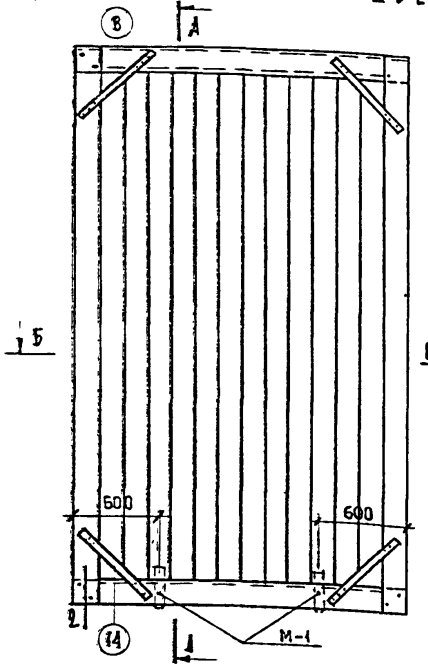

А-А

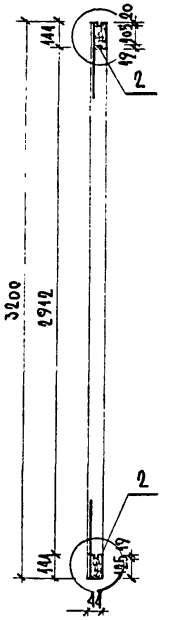

Дверь обитая кровельным железом

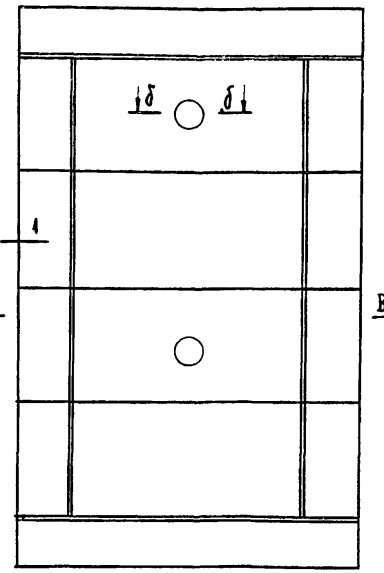

Б-Б

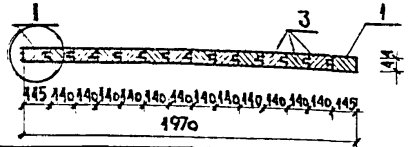

В-В

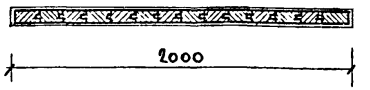

Спецификация древесины

№№ п/п	Наименование	Сечение мм	Длина мм	Кол. шт	Общая длина м	Расход м³ на 1 элем	Расход м³ общий
1	Доски обвязки вертик.	50×150	3200	2	6.40	0.024	0.048
2	Доски обвязки горизонт.	50×150	2000	2	3.90	0.0150	0.030
3	Доски	50×150	1950	12	35.40	0.022	0.264

1. Данный лист см. совместно с листом ИМ-2 альбом V и с листом АС-13 альбом I
2. Размеры в мм

1 (вариант 1)

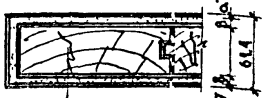

Доска - 44
Асбестовый картон-8
Кровельная сталь-0.7

1 (вариант 2)

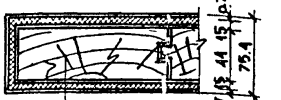

Доска - 44
Войлок смоченный в глиняном растворе 15
Кровельная сталь-0.7

2

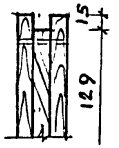

Б-Б (вариант 1)

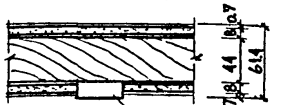



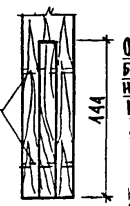

Шпонка

Отверстия должны быть наглухо закрыты накладками из кровельной стали припаянными тремником или оловом

Б-Б (вариант 2)



1982	Клуб с залом на 300 мест	Несгораемая дверь в бутафорскую ИДБ-2	Типовой проект 264-12-65/75.2	Альбом V	Лист ИД-10

Витражная рама В-1

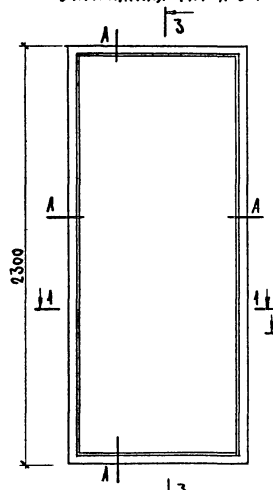

Витражная рама В-2

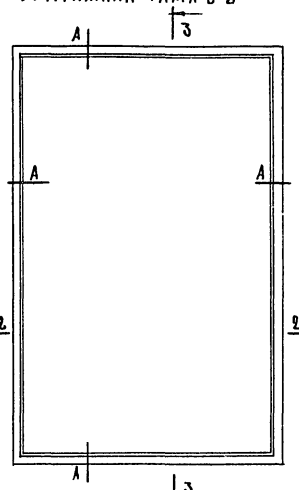

3-3

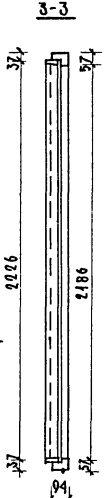

Витражная рама В-3

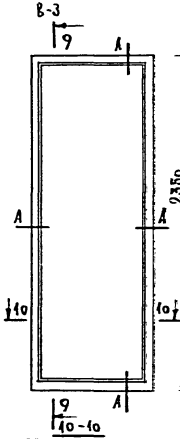

9-9

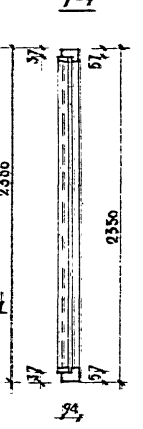

10-10

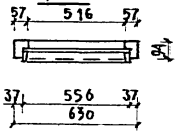

Сечения А,Б и Е см. лист ИЛ-13

1-1

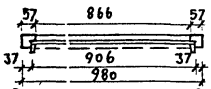

2-2

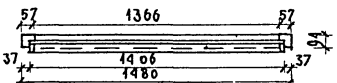

Витражная рама В-4

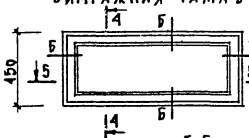

Витражная рама В-5

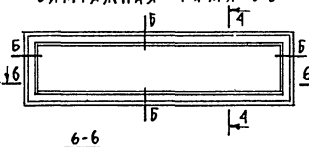

5-5

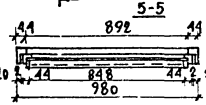

6-6

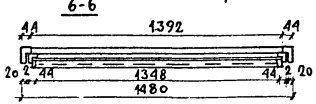

4-4

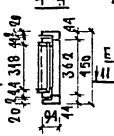

Витражная рама В-4а

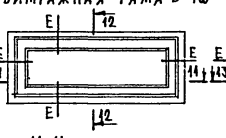

Витражная рама 5а

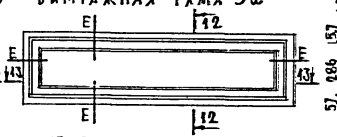

12-12

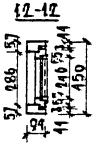

11-11

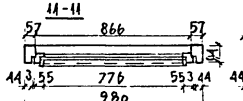

13-13

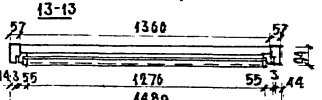

1982	Клуб с залом на 300 мест	Элементы витражей главного фасада В-1, Б-2, В-3, В-4, В-5, В-4а, В-5а	Типовой проект 264-12-65/75.2	Альбом V	Лист ИЛ-11

8603-05 14

Витражная рама В-1а

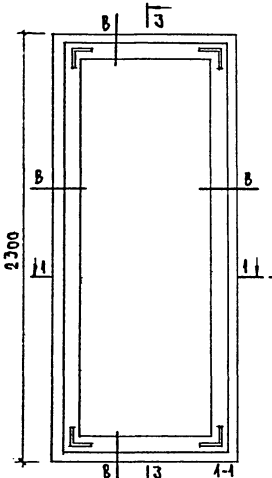

Витражная рама В-2а

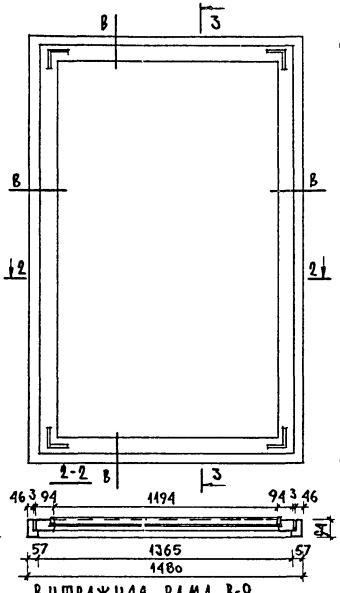

Витражная рама В-3ла - левая

Витражная рама В-3па - правая

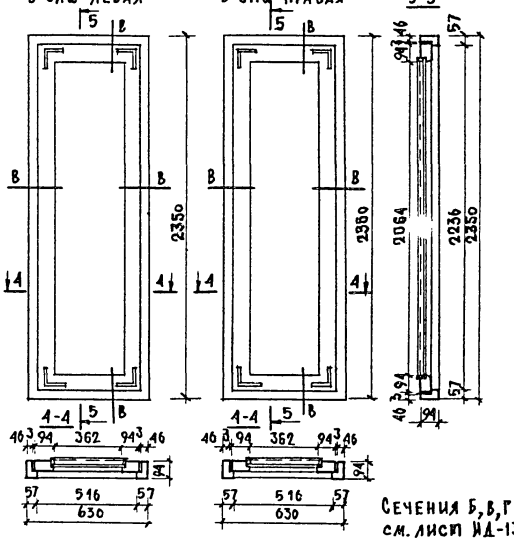

Сечения Б, в, Г и Д см. лист ИД-13

Витражная рама В-8

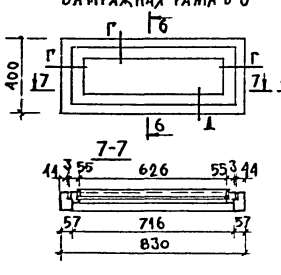

Витражная рама В-9

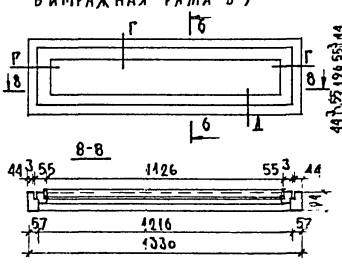

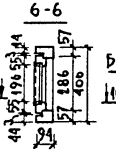

Витражная рама В-6

Витражная рама В-7

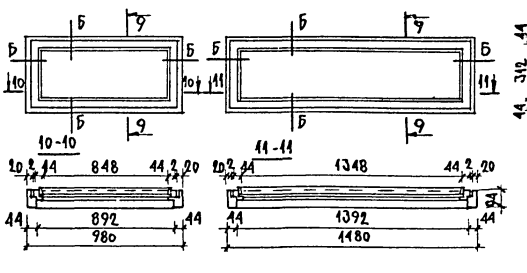

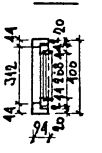

1982	Клуб с залом на 300 мест	Элементы витражей главного фасада В-1а, В-2а, В-3ла, В-3па, В-8, В-9, В-6, В-7	Типовой проект 264-12-65/75.2	Альбом V	Лист ИД-12

18603-05 15

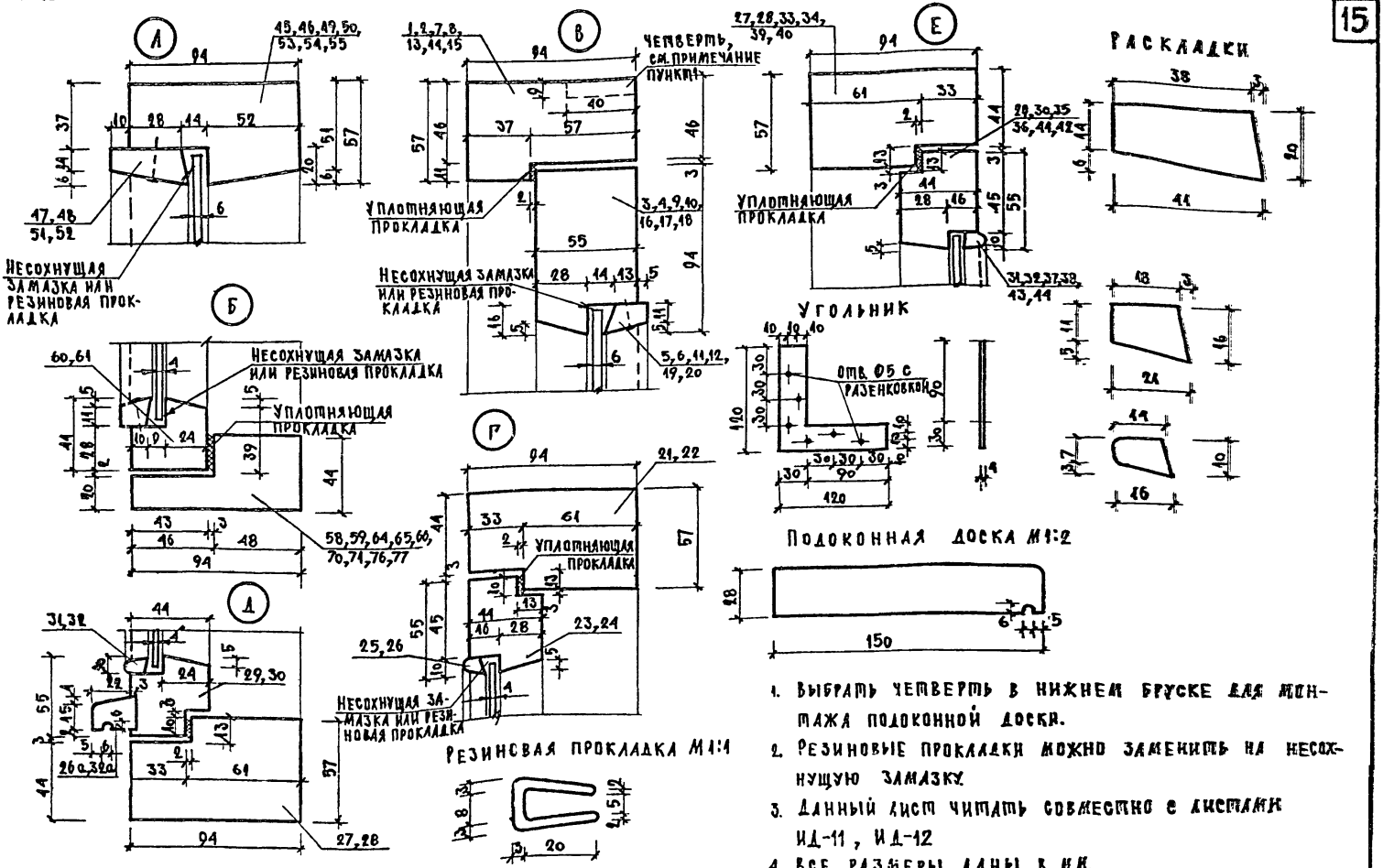
А
Б
В
Г
Д
Е
Несохнущая замазка или резиновая прокладка
Уплотняющая прокладка
Несохнущая замазка или резиновая прокладка
Несохнущая замазка или резиновая прокладка
Четверть, см. примечание пункт 1
Несохнущая замазка или резиновая прокладка
Уплотняющая прокладка
Несохнущая замазка или резиновая прокладка
Несохнущая замазка или резиновая прокладка
Уплотняющая прокладка
Несохнущая замазка или резиновая прокладка
Несохнущая замазка или резиновая прокладка
Уплотняющая прокладка
Несохнущая замазка или резиновая прокладка
Несохнущая замазка или резиновая прокладка
Несохнущая замазка или резинов

NN поз.	Наименование	Сечение мм	Длина мм	Кол. шт.	Общая длина м	Расход древес. м³ на 1 изд.	Расход древес. м³ общий
1	2	3	4	5	6	7	8
	В-1а						
1	Брусок коробки горизонт.	94×57	980	2	1.96	0.0060	0.0120
2	Брусок коробки вертик.	94×57	2300	2	4.60	0.0138	0.0276
3	Брусок обвязки горизонт.	94×55	900	2	1.80	0.0054	0.0108
4	Брусок обвязки вертик.	94×55	2202	2	4.40	0.0132	0.0264
5	Раскладка горизонт.	21×16	756	2	1.51	0.0003	0.0006
6	Раскладка вертик.	21×16	2046	2	4.09	0.0010	0.0020
	Итого:						0.0794
	Угольник вес 1 шт. 0.23 кг			4			
	Петли А-100 ГОСТ 5088-72 правые - 3 шт.						
	Завертки оконные врезные ГОСТ 5090-73 - 2 шт.						
	Уплотняющая прокладка - 6.56 м						
	Стекло оконное 738×2058 - 1 шт.						
	В-2а						
7	Брусок коробки горизонт.	94×57	1480	2	2.96	0.0088	0.0176
8	Брусок коробки вертик.	94×57	2300	2	4.60	0.0138	0.0276
9	Брусок обвязки горизонт.	94×55	1400	2	2.80	0.0084	0.0168
10	Брусок обвязки вертик.	94×55	2202	2	4.40	0.0132	0.0264
11	Раскладка горизонт.	21×16	1244	2	2.48	0.0006	0.0012
12	Раскладка вертик.	21×16	2046	2	4.09	0.0010	0.0020
	Итого:						0.0916
	Угольник вес 1 шт 0.23 кг			4			
	Петли А-100 ГОСТ 5088-72 правые - 3 шт.						
	Завертки оконные врезные ГОСТ 5090-73 - 2 шт.						
	Уплотняющая прокладка 7.56 м						
	Стекло оконное 1220×2058 - 1 шт.						
	В-3Ла, В-3Па						
13	Брусок коробки горизонт.	94×57	630	4	2.52	0.0035	0.0140
14	Брусок коробки вертик.	94×57	2350	2	4.70	0.0126	0.0252
15	Брусок коробки вертик.	94×57	2350	2	4.70	0.0126	0.0252
16	Брусок обвязки горизонт.	94×55	550	4	2.22	0.0029	0.0116
17	Брусок обвязки вертик.	94×55	2252	2	3.47	0.0117	0.0234
18	Брусок обвязки вертик.	94×55	2252	2	3.47	0.0117	0.0234
19	Раскладка горизонт.	21×16	362	4	1.45	0.0001	0.0004
20	Раскладка вертик.	21×16	2090	4	8.36	0.0007	0.0028
	Итого на 2 изделия						0.1260
	Угольник вес 1 шт. - 0.23 кг			8			
	Петли А-100 ГОСТ 5088-72 правые - 3 шт. левые - 3 шт.						
	Завертки оконные врезные ГОСТ 5090-73 - 4 шт.						
	Уплотняющая прокладка 5.21 м						
	Стекло оконное 388×2090 - 2 шт.						

1	2	3	4	5	6	7	8
	В-6						
21	Брусок коробки горизонт.	94×57	980	2	1.96	0.0060	0.0120
22	Брусок коробки вертик.	94×57	400	2	0.80	0.0024	0.0048
23	Брусок обвязки горизонт.	55×44	882	2	1.76	0.0017	0.0034
24	Брусок обвязки вертик.	55×44	306	2	0.61	0.0018	0.0036
25	Раскладка горизонт.	16×10	792	2	1.58	0.0004	0.0008
26	Раскладка вертик.	16×10	216	2	0.43	0.0001	0.0002
26а	Сливная доска	25×19	886	1	0.88	0.0004	0.0004
	Итого:						0.0252
	Завертки оконные врезные ГОСТ 5090-73 - 2 шт.						
	Уплотняющая прокладка 2.76 м						
	Стекло оконное 640×210 - 1 шт.						
	В-7						
27	Брусок коробки горизон.	94×57	1480	2	2.96	0.0088	0.0176
28	Брусок коробки вертик.	94×57	400	2	0.80	0.0024	0.0048
29	Брусок обвязки горизонт.	55×44	1386	2	2.77	0.0041	0.0082
30	Брусок обвязки вертик.	55×44	306	2	0.61	0.0009	0.0018
31	Раскладка горизонт.	16×10	1296	2	2.59	0.0006	0.0012
32	Раскладка вертик.	16×10	216	2	0.43	0.0001	0.0002
32а	Сливная доска	25×19	1366	1	1.36	0.0007	0.0007
	Итого:						0.0345
	Завертки оконные врезные ГОСТ 5090-73 - 2 шт.						
	Уплотняющая прокладка 3.76 м						
	Стекло оконное 1140×210 - 1 шт.						
	В-8						
33	Брусок коробки горизонт.	94×57	830	2	1.66	0.0049	0.0098
34	Брусок коробки вертик.	94×57	400	2	0.80	0.0024	0.0048
35	Брусок обвязки горизонт.	55×44	736	2	1.47	0.0022	0.0044
36	Брусок обвязки вертик.	55×44	306	2	0.61	0.0009	0.0018
37	Раскладка горизонт.	16×10	646	2	1.29	0.0003	0.0006
38	Раскладка вертик.	16×10	216	2	0.43	0.0001	0.0002
	Итого:						0.0246
	Завертки оконные врезные ГОСТ 5090-73 - 2 шт.						
	Уплотняющая прокладка 2.46 м						
	Стекло оконное 862×282 - 1 шт.						
	В-9						
39	Брусок коробки горизон.	94×57	1330	2	2.66	0.0079	0.0158
40	Брусок коробки вертик.	94×57	400	2	0.80	0.0024	0.0048
41	Брусок обвязки горизонт.	55×44	1236	2	2.47	0.0037	0.0074
42	Брусок обвязки вертик.	55×44	306	2	0.61	0.0009	0.0018
43	Раскладка горизонт.	16×10	1446	2	2.29	0.0005	0.0010
44	Раскладка вертик.	16×10	216	2	0.43	0.0001	0.0002
	Итого:						0.0310
	Завертки оконные врезные ГОСТ 5090-73 - 2 шт.						
	Уплотняющая прокладка - 3.46 м						
	Стекло оконное 1362×282 - 1 шт.						

NN поз.	Наименование	Сечение мм	Длина мм	Кол. шт.	Общая длина м	Расход древес. м3 1 элем	Расход древес. м3 общая
1	2	3	4	5	6	7	8
	В-1						
45	Брусок коробки горизонт.	94×57	980	2	1.96	0.0060	0.0120
46	Брусок коробки вертик.	94×57	2300	2	4.60	0.0138	0.0376
47	Раскладка горизонт.	41×20	906	2	1.91	0.0010	0.0020
48	Раскладка вертик.	41×20	2226	2	4.45	0.0026	0.0052
	Итого:						0.0568
	Стекло оконное 900×2220 – 1 шт.						
	В-2						
49	Брусок коробки горизонт.	94×57	1480	2	2.96	0.0088	0.0176
50	Брусок коробки вертик.	94×57	2300	2	4.60	0.0138	0.0376
51	Раскладка горизонт.	41×20	1406	2	2.81	0.0016	0.0032
52	Раскладка вертик.	41×20	2226	2	4.45	0.0026	0.0052
	Итого:						0.0636
	Стекло оконное 1400×2220 – 1 шт.						
	В-3						
53	Брусок коробки горизонт.	94×57	630	2	1.26	0.0035	0.0070
54	Брусок коробки вертик.	94×57	2350	1	2.35	0.0098	0.0098
55	Брусок коробки вертик.	94×57	2350	1	2.35	0.0098	0.0098
56	Раскладка горизонт.	41×20	556	2	1.11	0.0005	0.0010
57	Раскладка вертик.	41×20	2276	2	4.55	0.0015	0.0030
	Итого						0.0306
	Стекло оконное 550×2270 – 1 шт.						
	В-4						
58	Брусок коробки горизонт.	94×44	980	2	1.96	0.0049	0.0098
59	Брусок коробки вертик.	94×44	450	2	0.80	0.0020	0.0040
60	Брусок обвязки горизонт.	44×43	936	2	1.87	0.0023	0.0046
61	Брусок обвязки вертик.	44×43	406	2	0.71	0.0009	0.0018
62	Раскладка горизонт.	21×16	880	2	1.76	0.0004	0.0008
63	Раскладка вертик.	21×16	350	2	0.60	0.0002	0.0004
	Итого:						0.0214
	Петли А-100 ГОСТ 5088-72 правые – 2 шт.						
	Завертки оконные врезные ГОСТ 5090-73 – 2 шт.						
	Фрамужный прибор – 1 шт.						
	Уплотняющая прокладка 2.86 м						
	Стекло оконное 862×332						
	В-5						
64	Брусок коробки горизонт.	94×44	1480	2	2.96	0.0074	0.0148
65	Брусок коробки вертик.	94×44	450	2	0.80	0.0020	0.0040
66	Брусок обвязки горизонт.	44×43	1436	2	2.87	0.0036	0.0072
67	Брусок обвязки вертик.	44×43	406	2	0.71	0.0009	0.0018
68	Раскладка горизонт.	21×16	1380	2	2.76	0.0007	0.0014
69	Раскладка вертик.	21×16	350	2	0.60	0.0002	0.0008
	Итого:						0.0300

1	2	3	4	5	6	7	8
	Петли А-100 ГОСТ 5088-72 правые – 2 шт.						
	Завертки оконные врезные ГОСТ 5090-73 2 шт.						
	Фрамужный прибор – 1 шт.						
	Уплотняющая прокладка – 3.86 м						
	Стекло оконное 1362×332						
	В-4а						
70	Брусок коробки горизонт.	94×44	980	2	1.96	0.0041	0.0082
71	Брусок коробки вертик.	94×44	450	2	0.90	0.0020	0.0040
72	Брусок обвязки горизонт.	44×43	886	2	1.77	0.0020	0.0040
73	Брусок обвязки вертик.	44×43	356	2	0.71	0.0009	0.0018
74	Раскладка горизонт.	21×16	796	2	1.59	0.0004	0.0008
75	Раскладка вертик.	21×16	300	2	0.60	0.0002	0.0004
	Итого:						0.0392
	Петли А-100 ГОСТ 5088-72 правые – 2 шт.						
	Завертки оконные врезные ГОСТ 5090-73 – 2 шт.						
	Уплотняющая прокладка 2.86 м						
	Стекло оконное 790×260						
	В-5а						
76	Брусок коробки горизонт.	94×44	1480	2	2.96	0.0066	0.0132
77	Брусок коробки вертик.	94×44	450	2	0.90	0.0020	0.0040
78	Брусок обвязки горизонт.	44×43	1386	2	2.77	0.0032	0.0064
79	Брусок обвязки вертик.	44×43	356	2	0.71	0.0009	0.0018
80	Раскладка горизонт.	21×16	1296	2	2.59	0.0006	0.0012
81	Раскладка вертик.	21×16	300	2	0.60	0.0002	0.0004
	Итого:						0.0270
	Петли А-100 ГОСТ 5088-72 правые – 2 шт.						
	Завертки оконные врезные ГОСТ 5090-73 – 2 шт.						
	Уплотняющая прокладка 3.86 м						
	Стекло оконное 1290×260						

г. Москва

Рук. гр. арх. | Шишенкова | Копиров. | Пришина

1982	Клуб с залом на 300 месту	Витражи главного фасада В-1, В-2, В-3, В-4, В-5, В-4а, В-5а, спецификации	Типовой проект 264-12-65/75.2	Альбом V	Лист ИД-15

18603-05 18

Витражная рама со спаренными переплетами
В-10с

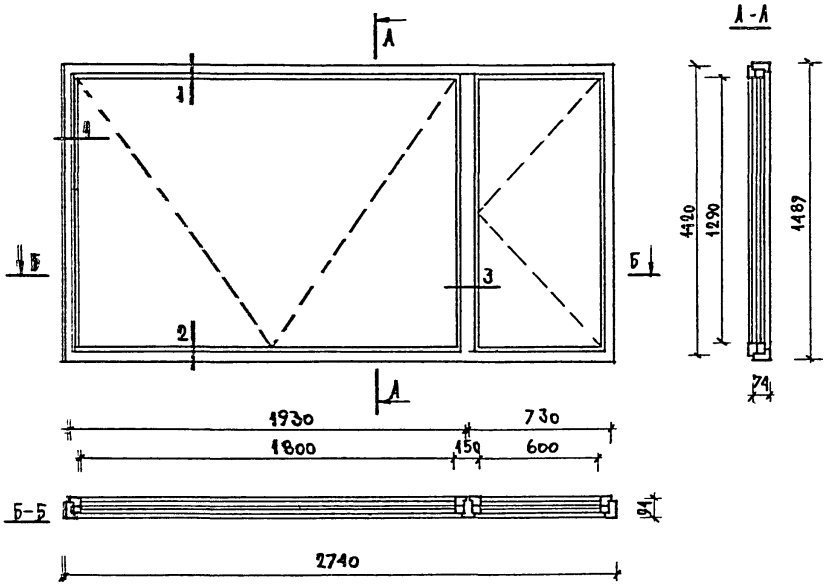

Сечения см. лист ИД-18

Спецификация древесины

№№ поз.	Наименование	Сечение мм	Длина мм	Кол. шт.	Общая длина м	Расход древес. м3 на 1 дел.	Расход древес. м3 общий
1	Брусок коробки вертик.	94×57	1489	2	2.98	0.0089	0.0178
2	Брусок коробки гориз.	94×57	2740	2	5.48	0.0164	0.0328
3	Брусок коробки вертик.	94×74	1489	1	1.49	0.0119	0.0119
4	Брусок обвязки вертик.	65×43	1420	4	5.68	0.0098	0.0196
5	Брусок обвязки вертик.	54×43	1395	4	5.58	0.0042	0.0168
6	Брусок обвязки горизон.	65×43	1930	2	3.86	0.0067	0.0134
7	Брусок обвязки горизон.	54×43	1902	2	3.80	0.0057	0.0114
8	Брусок обвязки горизон.	65×43	730	2	1.46	0.0025	0.0050
9	Брусок обвязки горизон.	54×43	702	2	1.40	0.0021	0.0042
10	Раскладка вертик.	12×15	1340	8	10.48	0.0034	0.0032
11	Раскладка горизонт.	12×15	1820	4	3.64	0.0025	0.0020
12	Раскладка горизонт.	12×15	620	4	1.24	0.0063	0.0012
					Итого:		0.1393

	Петли А-75 ГОСТ 5088-72	Правые	3 шт.
		Левые	2 шт.
	Петли А-100 ГОСТ 5088-72	Правые	3 шт.
		Левые	2 шт.
	Угольники оконные 100 ГОСТ 5091-72 - 16 шт.		
	Прокладка уплотняющая 8.40 м		
	Завертки оконные врезные ГОСТ 5090-73 - 4 шт.		
	Стекло оконное 1826×1270 - 2 шт. толщ. 4мм		
	Стекло оконное 626×1270 - 2 шт. толщ. 4мм		

Витражная рама со спаренными переплетами
В -11с

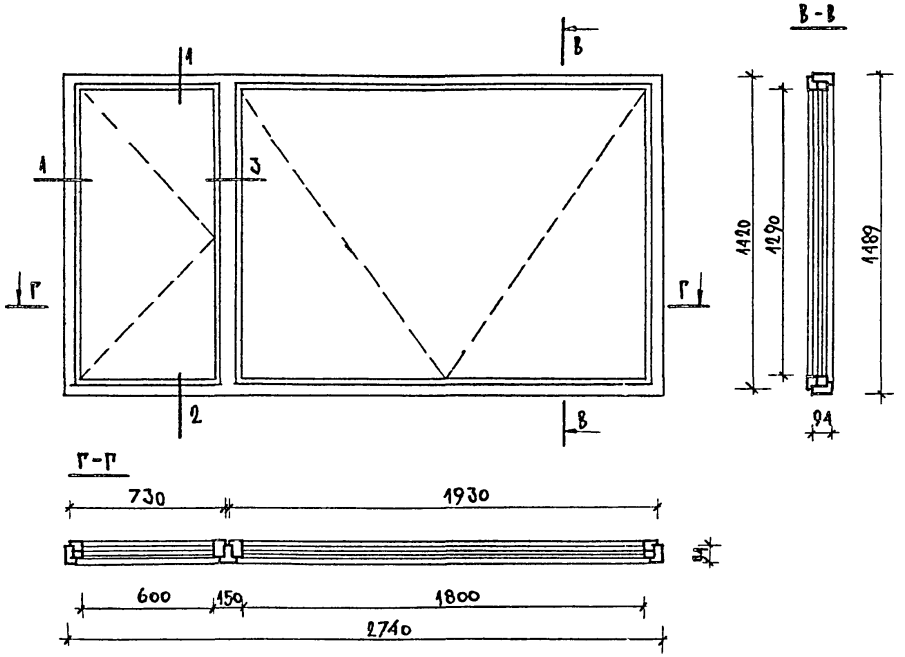

Сечения см. лист ИД-18

Спецификация древесины

NN поз.	Наименование	Сечение мм	Длина мм	Кол. шт.	Общая длина м	Расход древ. м³ 1 элем	Расход древ. м³ общая
1	Брусок коробки вертик.	94×57	1489	2	2.98	0.0089	0.0178
2	Брусок коробки горизонт.	94×57	2740	2	5.48	0.0164	0.0328
3	Брусок коробки вертик.	94×74	1489	1	1.49	0.0119	0.0119
4	Брусок обвязки вертик.	65×43	1420	4	5.68	0.0049	0.0196
5	Брусок обвязки вертик.	51×43	1395	4	5.58	0.0042	0.0168
6	Брусок обвязки горизонт.	65×43	1930	2	3.86	0.0067	0.0134
7	Брусок обвязки горизонт.	51×43	1902	2	3.80	0.0057	0.0114
8	Брусок обвязки горизонт.	65×43	730	2	1.46	0.0025	0.0050
9	Брусок обвязки горизонт.	51×43	702	2	1.40	0.0021	0.0042
10	Раскладка вертик.	12×15	1310	8	10.48	0.0004	0.0032
11	Раскладка горизонт.	12×15	1820	4	3.64	0.0005	0.0020
12	Раскладка горизонт.	12×15	620	4	1.24	0.0003	0.0012
					Итого:		0.1393

	Петли А-75 ГОСТ 5088-72 правые 2 шт. левые 3 шт.
	Петли А-100 ГОСТ 5088-72 правые 2 шт. левые 3 шт.
	Угольники оконные 100 ГОСТ 5091-72 - 16 шт.
	Прокладка уплотняющая 8.40 м.
	Завертки оконные врезные ГОСТ 5090-73 - 4 шт.
	Стекло оконное 626×1276 - 2 шт. толщ. 4 мм
	Стекло оконное 1826×1276 - 2 шт. толщ. 4 мм

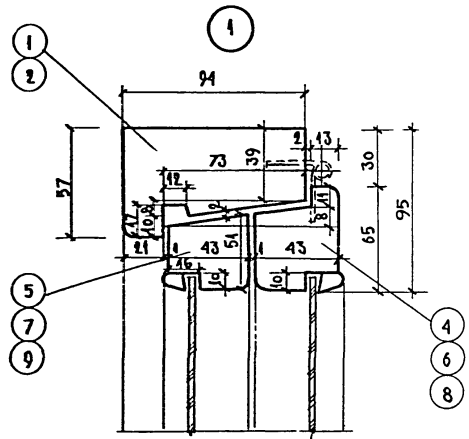

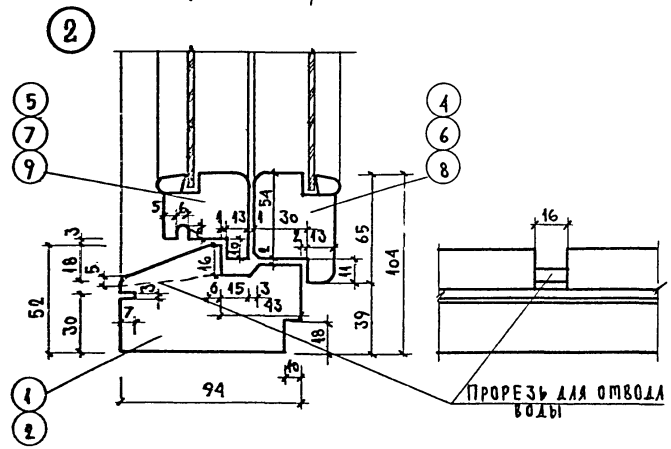

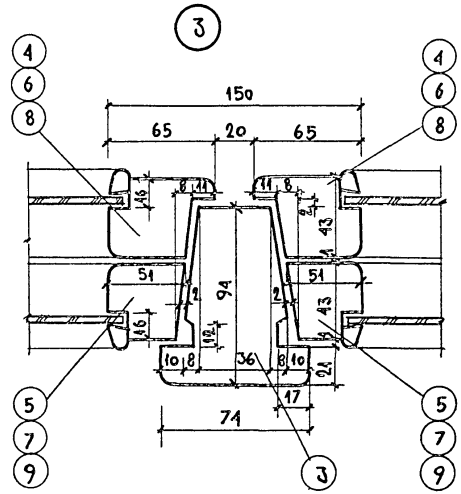

1. Общий вид, разрезы, спецификацию древесины оконного блока см. листы ИД-16, ИД-17

1982	Клуб с залом на 300 мест	Витражные рамы В-10с, В-11с. Сечения.	Типовой проект 264-12-65/75.2	Альбом V	Лист ИД-18

18603-05 24

ВИТРАЖНАЯ РАМА С РАЗДЕЛЬНЫМИ ПЕРЕПЛЕТАМИ В-10Р

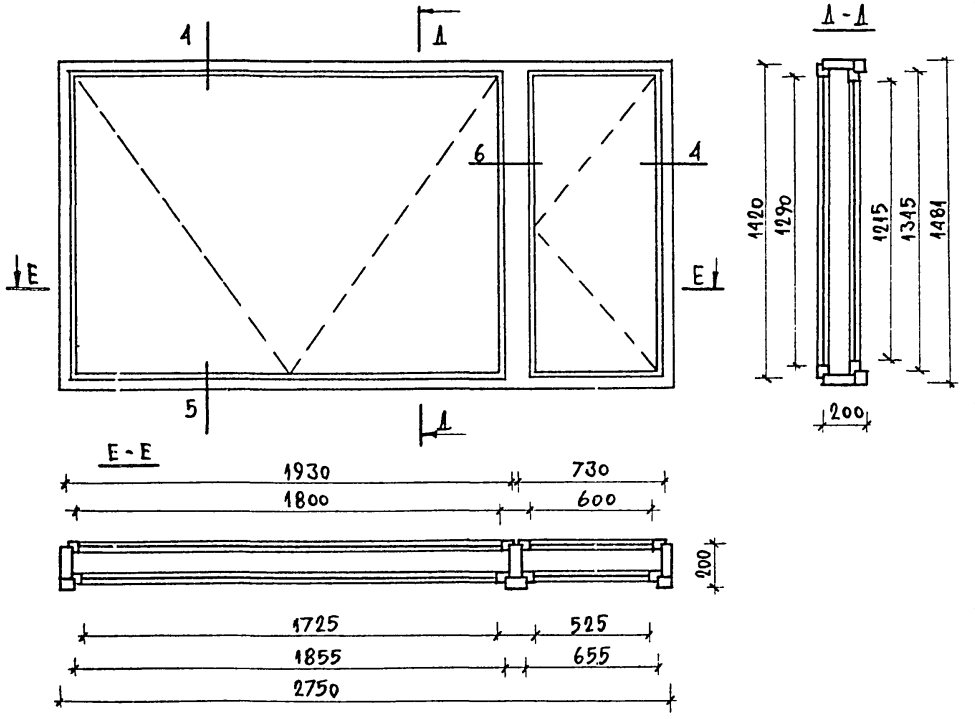

СЕЧЕНИЯ СМ. ЛИСТ ИД-21

	ПРОКЛАДКА УПЛОТНЯЮЩАЯ 8.40 М
	ЗАВЕРТКИ ОКОННЫЕ ВРЕЗНЫЕ ГОСТ 5090-73-4 ШТ.
	СТЕКЛО ОКОННОЕ ТОЛЩ. 4 ММ 1826×1276-1 ШТ; 1760×1210-1 ШТ.
	626×1276-1 ШТ; 560×1210-1 ШТ.

СПЕЦИФИКАЦИЯ ДРЕВЕСИНЫ

NN поз.	НАИМЕНОВАНИЕ	СЕЧЕНИЕ ММ.	ДЛИНА ММ	КОЛ. ШТ.	ОБЩАЯ ДЛИНА М	РАСХОД ДРЕВЕС. М³ 1 ЭЛЕМ	РАСХОД ДРЕВЕС. М³ ОБЩИЙ
1	БРУСОК КОРОБКИ ВЕРТИК.	143×57	1481	2	2.56	0.0133	0.0266
2	" " "	94×57	1481	2	2.56	0.0089	0.0178
3	" " "	143×64	1481	1	2.56	0.0155	0.0155
4	" " "	117×57	1481	1	2.56	0.0105	0.0106
5	БРУСОК КОРОБКИ ГОРИЗОНТ.	143×57	2750	1	2.75	0.0247	0.0247
6	" " "	94×57	2750	1	2.75	0.0165	0.0165
7	" " "	143×44	2750	1	2.75	0.0206	0.0206
8	" " "	64×57	2750	1	2.75	0.0115	0.0115
9	БРУСОК ОБВЯЗКИ ВЕРТИК.	65×55	1420	4	5.68	0.0059	0.0236
10	" " "	65×55	1345	4	5.38	0.0056	0.0024
11	БРУСОК ОБВЯЗКИ ГОРИЗОНТ.	65×55	1930	2	3.86	0.0081	0.0162
12	" " "	65×55	1855	2	3.91	0.0077	0.0154
13	" " "	65×55	730	2	1.46	0.0030	0.0060
14	" " "	65×55	655	2	1.31	0.0028	0.0056
15	СЛИВНОЙ БРУСОК	25×19	1725	1	1.73	0.0012	0.0012
16	" "	25×19	525	1	0.53	0.0003	0.0003
17	РАСКЛАДКА ВЕРТИК.	12×15	1310	4	5.24	0.0004	0.0016
18	" "	12×15	1235	4	4.94	0.0003	0.0012
19	РАСКЛАДКА ГОРИЗОНТ.	12×15	1820	2	3.64	0.0005	0.0010
20	" "	12×15	1745	2	3.49	0.0005	0.0010
21	" "	12×15	620	2	1.24	0.0002	0.0004
22	" "	12×15	545	2	1.09	0.0002	0.0004
					ИТОГО:		0.2401

	ПЕТЛИ А-75 ГОСТ 5088-72 ПРАВЫЕ 3 ШТ. ЛЕВЫЕ 2 ШТ.
	ПЕТЛИ А-100 ГОСТ 5088-72 ПРАВЫЕ 3 ШТ. ЛЕВЫЕ 2 ШТ.
	УГОЛЬНИКИ ОКОННЫЕ 100 ГОСТ 5091-72 – 16 ШТ.

1982	КЛУБ С ЗАЛОМ НА 300 МЕСТ	ВИТРАЖНАЯ РАМА В-10Р	ТИПОВОЙ ПРОЕКТ 264-12-65/75.2	АЛЬБОМ V	ЛИСТ ИД-19

18603-05 22

Витражная рама с раздельными переплетами В-11р

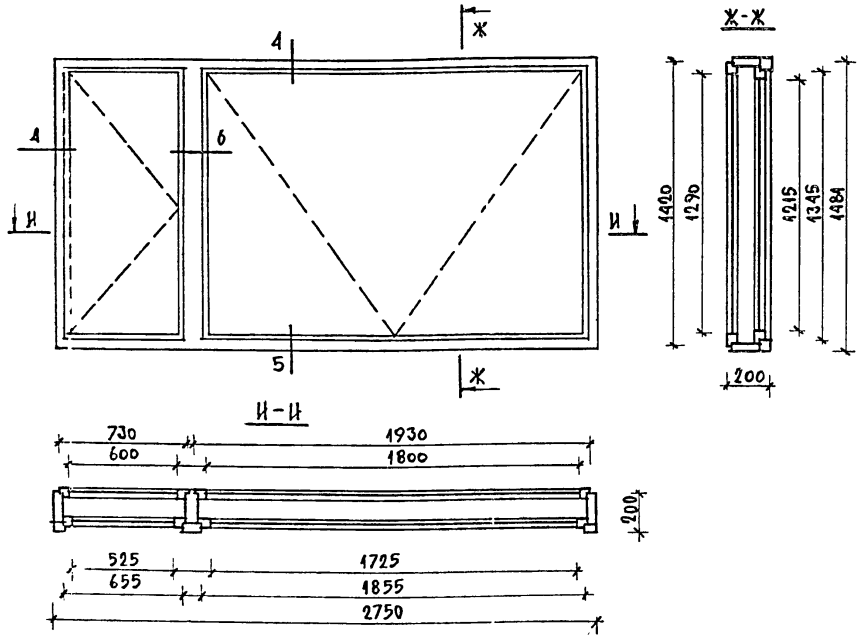

Сечения см. лист ИД-21

	Прокладка уплотняющая 8.40 м
	Завертки оконные врезные ГОСТ 5090-73 4 шт.
	Стекло оконное толщ. 4мм 626×1276-1шт; 560×1210-1шт. 1826×1276-1шт; 1760×1210-1шт

Спецификация древесины

№№ поз	Наименование	Сечение мм	Длина мм	Кол. шт.	Общая длина м	Расход древес. м³ 1 элем	Расход древес. м³ общий
1	Брусок коробки вертик.	143×57	1481	2	2.96	0.0133	0.0266
2	" " "	94×57	1481	2	2.96	0.0089	0.0178
3	" " "	143×64	1481	1	2.96	0.0155	0.0155
4	" " "	117×57	1481	1	2.96	0.0106	0.0106
5	Брусок коробки горизонт.	143×57	2750	1	2.75	0.0247	0.0247
6	" " "	94×57	2750	1	2.75	0.0165	0.0165
7	" " "	143×44	2750	1	2.75	0.0206	0.0206
8	" " "	64×57	2750	1	2.75	0.0115	0.0115
9	Брусок обвязки вертик.	65×55	1420	4	5.68	0.0059	0.0236
10	" " "	65×55	1345	4	5.38	0.0056	0.0224
11	Брусок обвязки горизонт.	65×55	1930	2	3.86	0.0081	0.0162
12	" " "	65×55	1855	2	3.71	0.0077	0.0154
13	" " "	65×55	730	2	1.46	0.0030	0.0060
14	" " "	65×55	655	2	1.31	0.0028	0.0056
15	Сливной брусок	25×19	1725	1	1.73	0.0012	0.0012
16	" "	25×19	525	1	0.53	0.0003	0.0003
17	Раскладка вертик.	12×15	1310	4	5.24	0.0004	0.0016
18	" "	12×15	1235	4	4.94	0.0003	0.0012
19	Раскладка горизонт.	12×15	1820	2	3.64	0.0005	0.0010
20	" "	12×15	1745	2	3.49	0.0005	0.0010
21	" "	12×15	620	2	1.24	0.0002	0.0004
22	" "	12×15	545	2	1.09	0.0002	0.0004
	Итого:						0.2401

	Петли А-75 ГОСТ 5088-72 правые 2 шт. / левые 3 шт.
	Петли А-100 ГОСТ 5088-72 правые 2 шт. / левые 3 шт.
	Угольники оконные 100 ГОСТ 5091-72 - 16 шт.

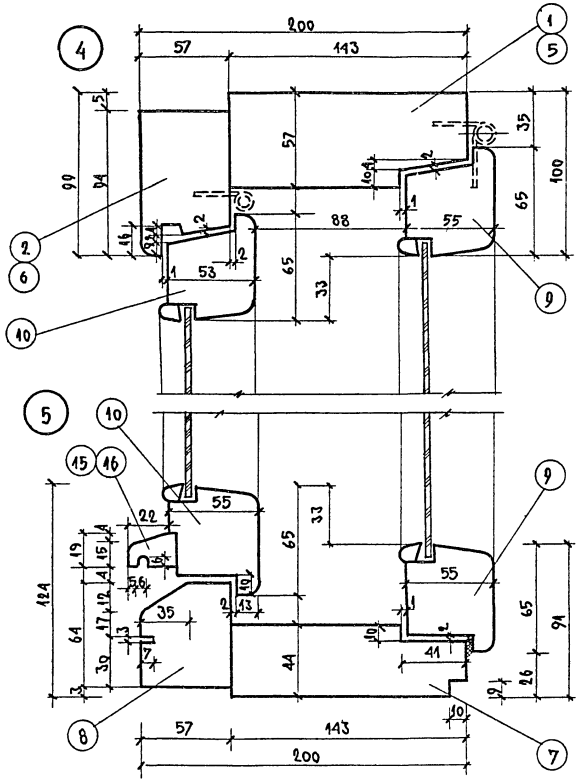

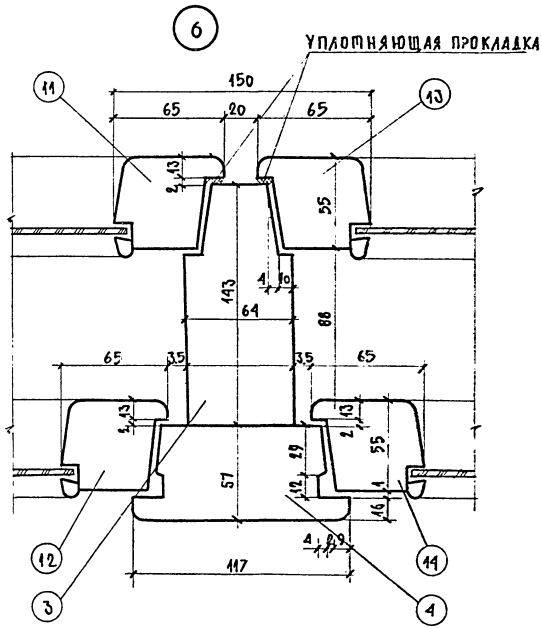

1. Общий вид, разрезы, спецификацию древесины оконного блока см. листы ИД-19, ИД-20

1982	Клуб с залом на 300 мест	Витражные рамы В-10р, В-11р. Сечения	Типовой проект 264-12-65/75.2	Альбом V	Лист ИД-21

Вентиляционная решетка Р-1

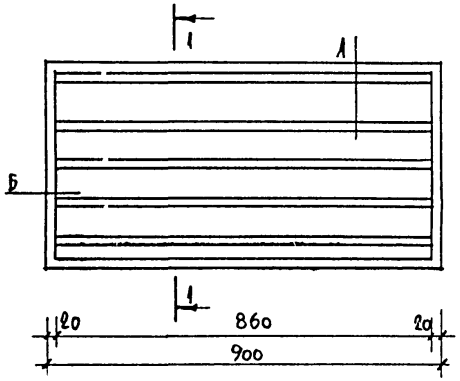

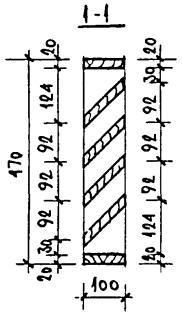

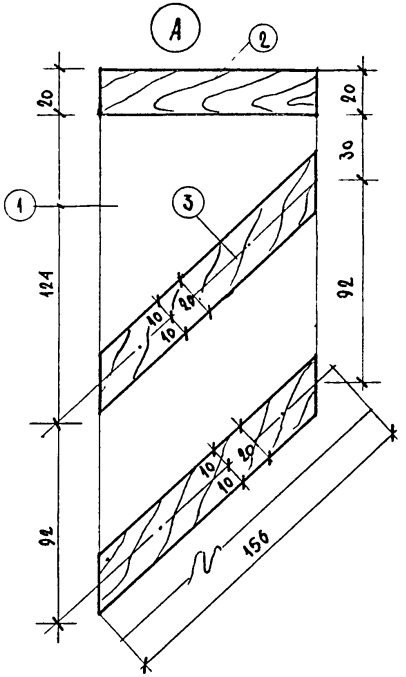

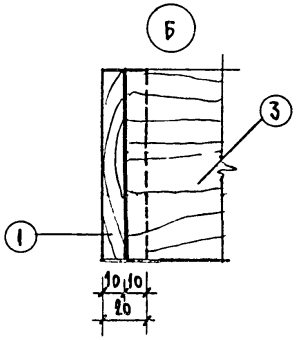

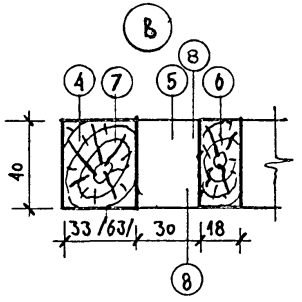

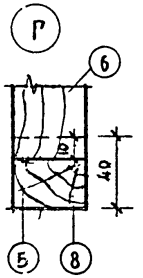

Вентиляционная решетка Р-2 /Р-3/

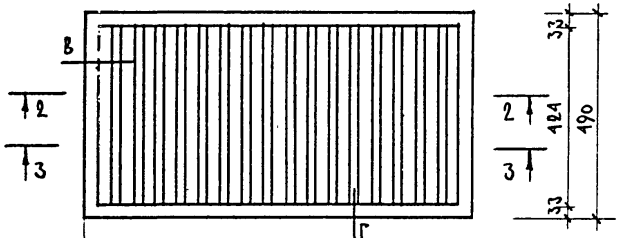

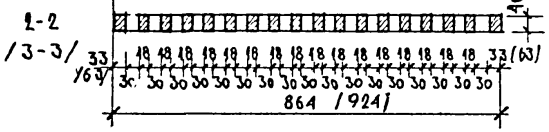

1. Размеры в скобках даны для решетки Р-3.
2. Все размеры даны в мм.
3. Все детали обработать антипиренами.
4. Решетка Р-1 окрашивается в цвет эстрады на месте монтажа.
5. Решетки Р-2 и Р-3 покрыть бесцветным лаком за 2 раза.

Спецификация древесины

Марка	NN поз.	Наименование элемента	Материал	Сечение мм	Длина мм	Кол. шт.	Общая длина м	Расход древесины м3	
								одного элемента	общий
Р-1	1	Доска	Сосна	100×20	470	2	0.94	0.0009	0.0018
	2	Доска	—"—	100×20	900	2	1.80	0.0018	0.0036
	3	Доска	—"—	156×20	860	4	3.44	0.0027	0.0108
Р-2	4	Доска	—"—	40×33	490	2	0.96	0.0007	0.0014
	5	Доска	—"—	40×33	864	2	1.73	0.0011	0.0022
	6	Доска	—"—	40×18	444	16	7.1	0.0003	0.0048
Р-3	7	Доска	—"—	40×63	490	2	0.96	0.0011	0.0022
	8	Доска	—"—	40×33	924	2	1.85	0.0012	0.0024
	6	Доска	—"—	40×18	444	16	7.1	0.0003	0.0048

1982	Клуб с залом на 300 мест	Вентиляционные решетки	Типовой проект 264-12-65/75.2	Альбом V	Лист ИД-22

П-1

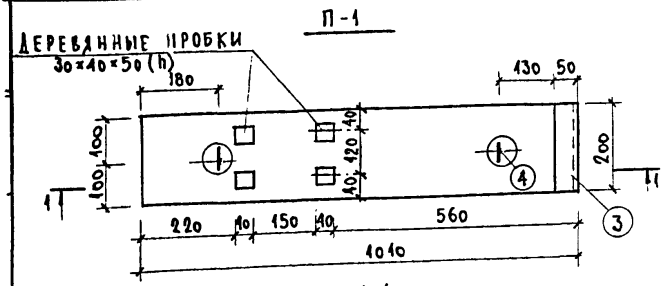

Сетка С-1



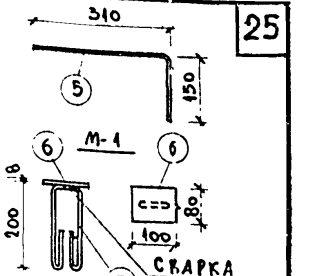

1-1

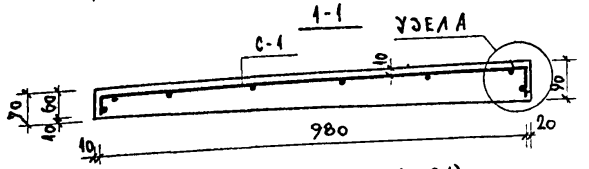

П-2П (П-2Л)

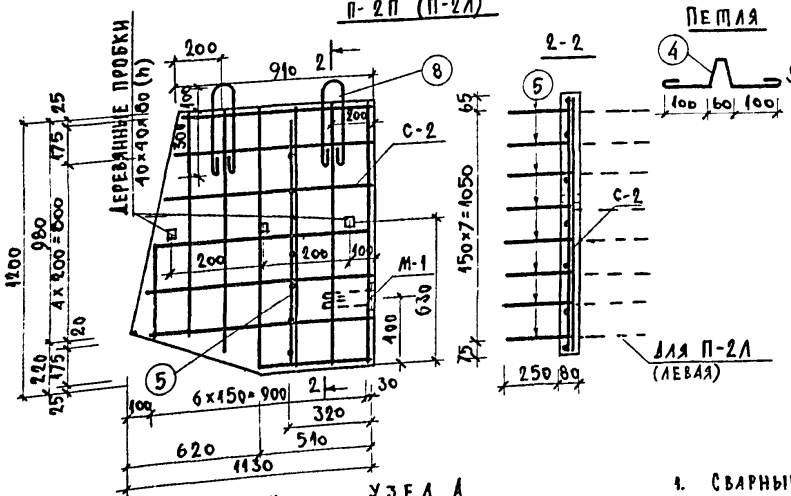

СПЕЦИФИКАЦИЯ АРМАТУРЫ НА 1 ИЗДЕЛИЕ									ВЫБОРКА МАТЕРИАЛОВ НА ОДНО ИЗДЕЛИЕ		
МАРКА ИЗДЕЛИЯ	МАРКА АРМАТУРНОГО ЭЛЕМЕНТА И КОЛИЧЕСТВО В КОНСТРУКЦИИ	№ ПОЗИЦИИ	ЭСКИЗ	ДИАМЕТР мм	ДЛИНА мм	КОЛ-ВО ШТ. В ЭЛЕМЕНТЕ	КОЛ-ВО ШТ. В 1 КОНСТРУКЦИИ	ОБЩАЯ ДЛИНА м	ДИАМЕТР мм	ОБЩАЯ ДЛИНА м	ВЕС кг
П-1	С-1 1 шт.	1	1100	10АI	1100	4	4	4.4	10АI	4.4	2.72
		2	180	6АI	180	8	8	1.44	8АI	4.0	0.4
		3	∠75×50×6	—	200	1	1	0.2	6АI	1.44	0.32
	ПЕТЛЯ 2 шт	4	100 40 100 60	8А-I	500	1	2	1.0	∠75×50×6	0.2	1.14
									Итого: Объем бетона М200 — 0.016м³		4.58
П-2П (П-2Л)	С-2 4 шт.	—		6АI	—	—	—	15.80	10АI	2.72	1.68
									6АI	17.5	4.33
	поз. 5 шт. 8		340 150	6АI	460	1	8	3.7	-8×100	0.08	0.5
	М-1 шт. 1	6	- 8×100	—	80	1	1	0.08	Итого: 6.51 Объем бетона М200 — 0.098м³		
		7	200	10АI	560	1	1	0.66			
	ПЕТЛЯ 2 шт.	8	100	10АI	1030	1	2	2.06			

Деталь установки петли

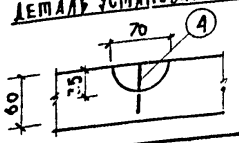

УЗЕЛ А

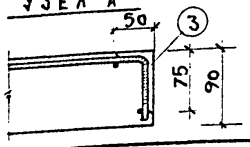

1. Сварные сетки изготавливать при помощи контактной точечной электросварки в соответствии с „Указаниями по сварке соединений арматуры и закладных деталей жел. бет. конструкций" СН 393-69.
2. Позицию 3 плиты П-1 приварить к стержням электродуговой сваркой электродами типа Э-42 после сгиба сетки. ($h_ш$=6мм $ℓ_ш$=120)
3. Арматура принята: класс А-I - ГОСТ 2590-71*; полосовая сталь - ГОСТ 103-72.

1982	Клуб с залом на 300 мест	Сливы. Плиты П-1 и П-2П (П-2Л)	Типовой проект 264-12-65/75.2	Альбом V	Лист ИЖ-1

Ступень СП-1

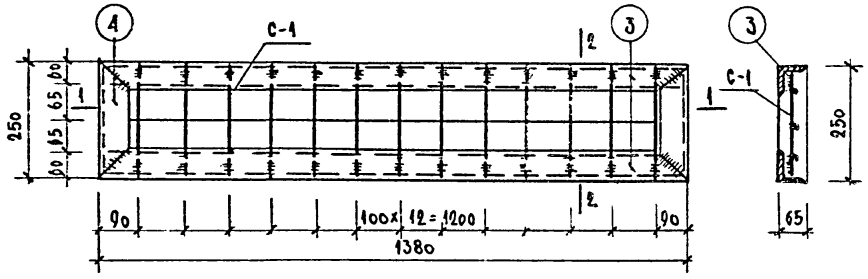

2 - 2

1 - 1

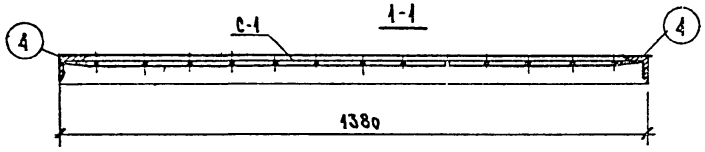

Плита площадки МП-1 (МП-1л)

3 - 3

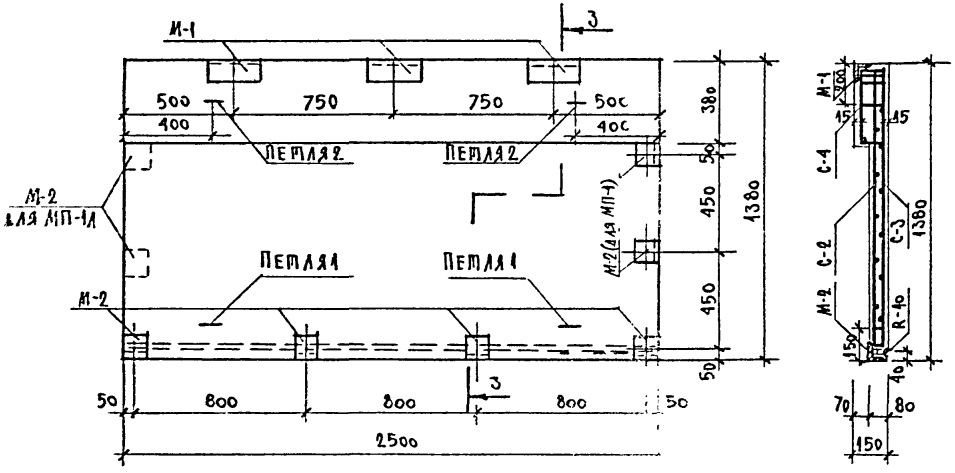

Характеристика изделия		СП-1	МП-1
Вес	кг	55.с	85о
Объем бетона	м³	о.о22	о.34
Вес стали	кг	21.8о	58.51
Расход стали на 1м³ бетон.	кг	99о	172
Марка бетона		2оо	2оо

Спецификация арматуры на 1 изделие

Марка изделия	Марка арматурного элемента или № поз.		Кол-во шт.	№ чертежа	Выборка материалов на 1 изделие: Диаметр мм	Вес кг
СП-1	С - 1		1	ИЖ-1	10АI	2.52
	Отдельн. поз.	поз. 3	2	—"—	6АI	о.66
		поз. 4	2	—"—	163х6	18.62
					Итого:	21.8о
МП-1 (МП-1л)	С - 2		1	ИЖ-3	10АI	23.оо
	С - 3		1	—"—	6АI	14.87
	С - 4		1	—"—	4оо х 163 х 7	11.82
	М - 1		3	—"—	10АII	8.82
	М - 2		6	—"—	Итого	58.51
	Петля 1		2	—"—		
	Петля 2		2	—"—		

1. Данный лист см. совместно с листами ИЖ-3, ИЖ-4 альбом V и листом АС-23
2. Сетку С-1 приварить к поз. 3 и 4; сетки С-2 ÷ С-4 приварить к М-1 и М-2. ($h_ш$ = 6мм)

1982	Клуб с залом на 300 мест	Ступень СП-1 и плита площадки МП-1(МП-1л) лестниц №2 и №3	Типовой проект 264-12-65/75.2	Альбом V	Лист ИЖ-2

Сетка С-2

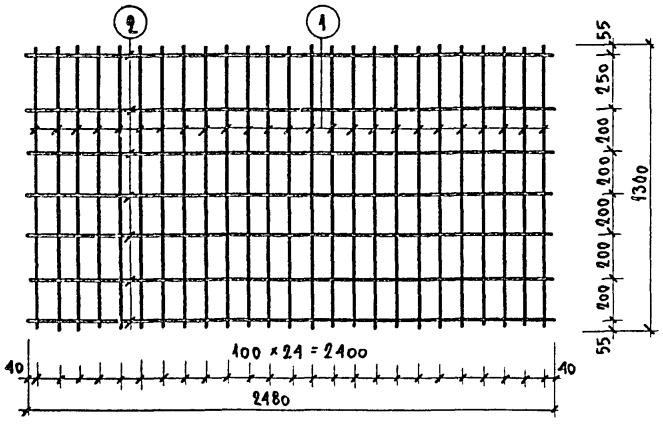

Сетка С-4

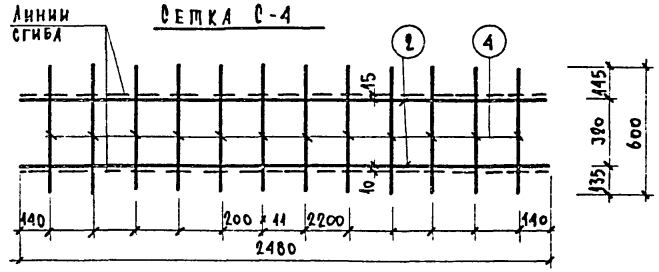

Сетка С-3

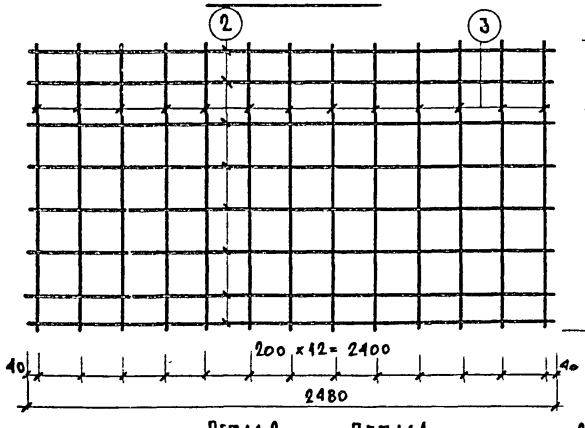

М-1

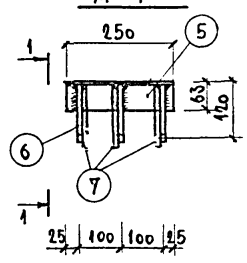

1 - 1

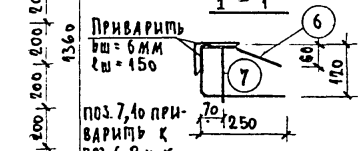

поз. 7,10 приварить к поз. 6,9 и к уголку в МАВР

М-2

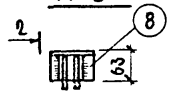

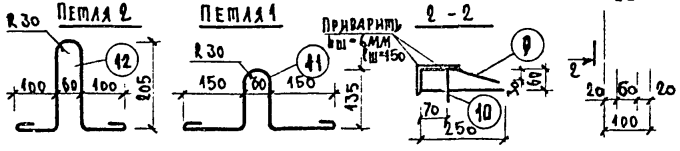

Спецификация металла на 1 арматурный элемент						Выборка материалов на 4 арм. элемент	
Марка арматур. элемен.	№№ поз.	Эскиз	Диаметр мм	Длина мм	Кол-во шт.	Диаметр мм	Вес кг
С-2	1		10 А I	1360	25	10 А I	21.1
	2		6 А I	2480	7	6 А I	3.85
						Итого:	24.95
С-3	2		6 А I	2480	8	6 А I	8.32
	3		6 А I	1360	13	Итого:	8.32
С-4	2		6 А I	2480	2	6 А I	2.7
	4	см. чертеж	6 А I	600	12	Итого:	2.7
М-1	5	см. чертеж	∠100×63×7	250	1	10 А II	1.38
	6		18 А II	620	3	∠100×63×7	2.2
	7		10 А II	130	3	Итого:	3.58
М-2	8	см. чертеж	∠100×63×7	100	1	10 А II	0.78
	9		10 А II	560	2	∠100×63×7	0.87
	10		10 А II	70	2	Итого:	1.65
Петля 1	11	см. чертеж	10 А I	740	1	10 А I	0.46
Петля 2	12	см. чертеж	10 А I	790	1	10 А I	0.49

1. Данный лист см. совместно с листом ИЖ-2
2. Сварные сетки изготавливать при помощи контактной точечной электросварки в соответствии с "Указаниями по сварке соединений арматуры и закладных деталей жел. бет. конструкций" СН393-69

1982	Клуб с залом на 300 мест	Плита площадки МП-1 Арматурные изделия	Типовой проект 264-12-65/75.2	Альбом V	Лист ИЖ-3

Сетка С-1

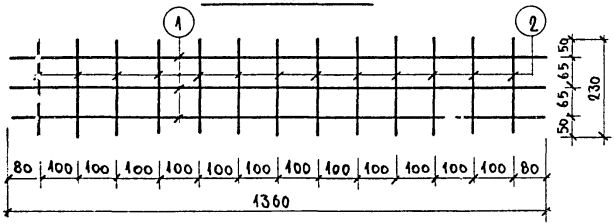

Поз. 3

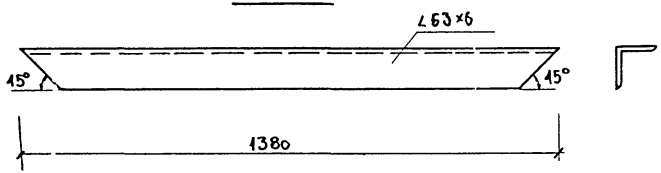

Поз. 4

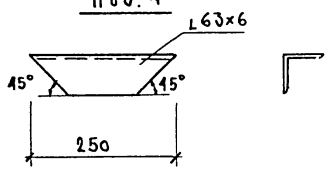

К-1

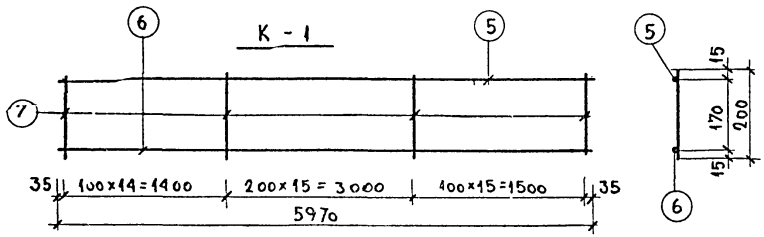

Спецификация металла на один арматурный элемент

Марка арматурн. элемента	N поз.	Эскиз	Диаметр мм	Длина мм	Кол. шт.	Выборка металла на арматурный элемент: Диаметр мм	Выборка металла на арматурный элемент: Вес кг
С-1	1	1360	10АI	1360	3	10АI	2.52
	2	230	6АI	230	13	6АI	0.66
						Итого:	3.18
Отдельные поз.	3	См. чертеж	∠63×6	1380	1	∠63×6	9.31
	4		∠63×6	250	1		
К-1	5	5970	10АII	5970	1	10АII	3.7
	6	5970	20АII	5970	1	20АII	14.8
	7	200	6АI	200	45	6АI	2.0
						Итого:	20.5
Отдельные стержни	8	950	6АI	950	1	6АI	0.21
	9	750	6АI	750	1	6АI	0.47
	10	350	6АI	350	1	6АI	0.08

1. Данный лист см. совместно с листом ИЖ-2
2. Сварные сетки и каркасы изготавливать при помощи контактной точечной электросварки в соответствии с „Указаниями по сварке соединений арматуры и закладных деталей жел. бет. конструкций" ОН 393-69.
3. Арматура принята: класс АI - ГОСТ 2590-71; класс АII - ГОСТ 5781-61*; уголки - ГОСТ 8509-72.

1982	Клуб с залом на 300 мест	Ступень СП-1. Арматурные изделия Каркас К-1 для монолитных заделок	Типовой проект 264-12-65/75.2	Альбом V	Лист ИЖ-4

ОЛК - 28 - 2

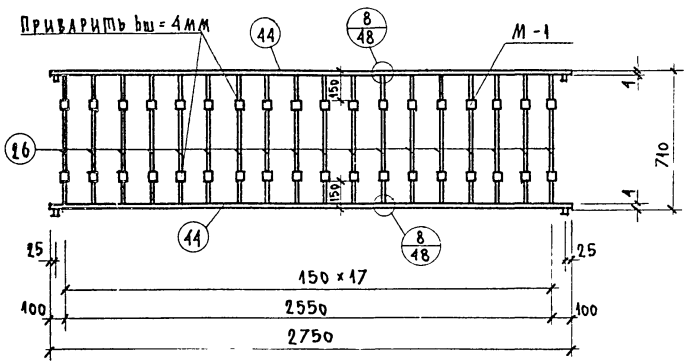

Спецификация металла на 1 шт. каждой марки Сталь марки ВСт 3 кп2 по ГОСТ 380-71								
Марка	MN поз.	Профиль	Длина мм	Кол. шт	Вес, кг			Примечания
					1 поз.	Всех	Марки	
ОЛК-28-2	26	Ф8АI	700	18	0.28	5.04	13.88	ГОСТ 2590-71
	44	-40×4	2750	2	3.5	7.0		ГОСТ 103-72
		Ф8АI	50	2	0.02	0.04		ГОСТ 2590-71
	М-1	Труба 18×4.5	35	36	0.05	1.8		ГОСТ 8734-58*
Костыль	—	Ф8АI	500	1	0.20	0.20	0.20	ГОСТ 2590-71

1. Ограждение ОЛК-28-2 изготавлять по рабочим чертежам ограждения ОЛК-24-2 по серии 1.256-1.
2. Ограждение ОЛК-28-2 отличается от ограждения ОЛК-24-2 только длиной.
3. Деталь М-1 см. лист 47 серии 1.256-1.

Костыль для навески ОЛК-28-2

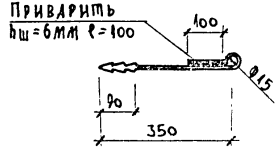

1982	Клуб с залом на 300 мест	Ограждение лестничных площадок ОЛК-28-2	Типовой проект 264-12-65/75.2	Альбом V	Лист ИМ-1

Копировал: Нгишина
г. Москва

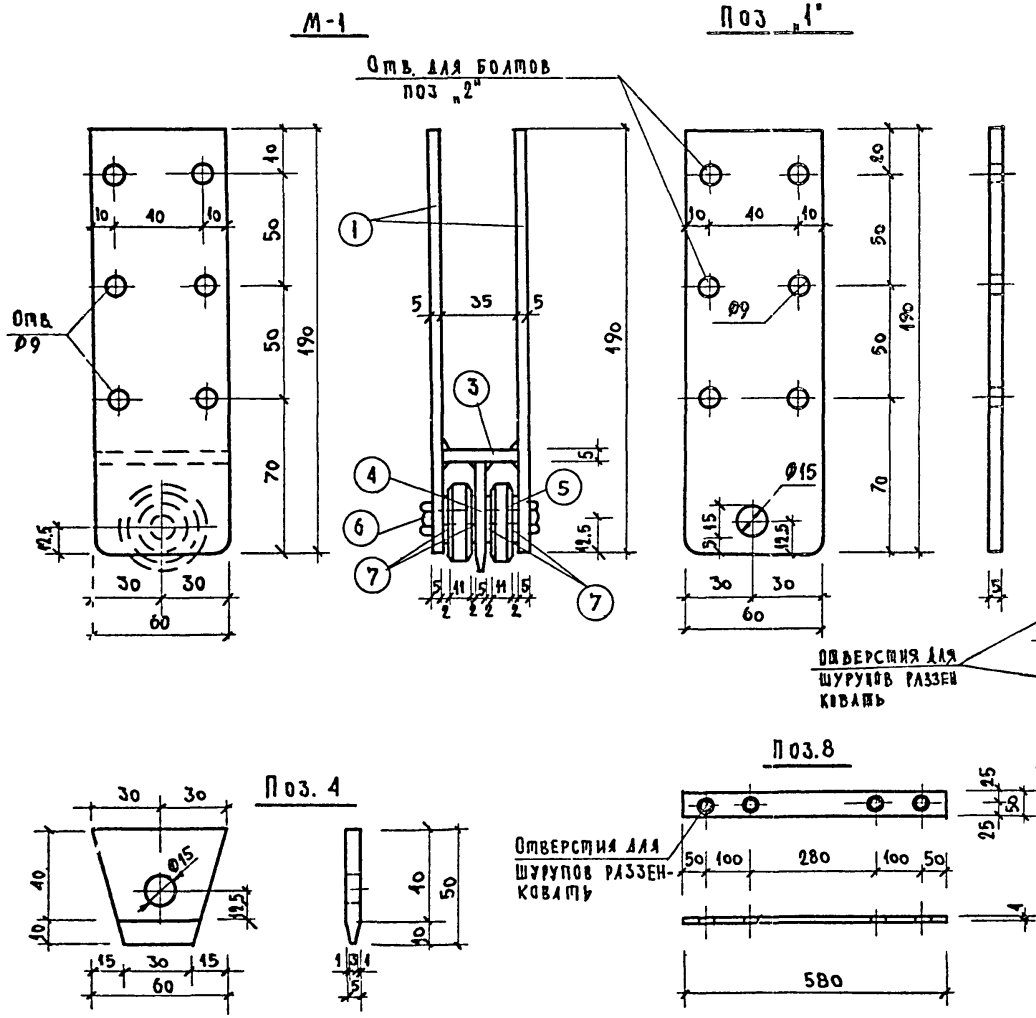

Спецификация металла					
	Сечение мм	Длина мм	Кол. шт.	Вес кг одной поз.	Вес кг всех поз.
1	-60×5	190	4	0.45	1.80
2	Болт с гайкой М8	55	12	0.024	0.288
3	-60×5	35	2	0.083	0.166
4	-50×5	60	2	0.120	0.240
5	Шарикоподшип. №202	-	4	0.045	1.80
6	Болт с гайкой М14	55	2	0.088	0.176
7	Шайба Ø28×2	-	8	0.005	0.040
8	-50×4	580	4	0.91	3.64
9	∠20×4	2000	2	2.30	4.60

Выборка металла		
Сечение и ГОСТ стали	Длина м	Вес кг
- 60×5, ГОСТ 103-76	6.83	3.97
- 50×5 "	0.12	0.24
-50×4 "	3.32	3.64
∠20×4, ГОСТ 8509-72	4.0	4.60
Болт с гайкой М8 ГОСТ 7796-70; ГОСТ 5915-70	—	0.288
Болт с гайкой М14	—	0.176
Однорядный радиальный шарикоподшипник №202 ГОСТ 8338-57	—	1.80
Шайба Ø28×2 ГОСТ 11371-68	—	0.090
Итого		12.76

1. Данный лист см. совместно с листами АС-13 альбом I и ИД-10 альбом V.

1982	Клуб с залом на 300 мест	Несгораемая дверь в бутафорскую. Металлические детали	Типовой проект 264-12-65/75.2	Альбом V	Лист ИМ-2

ММ-9

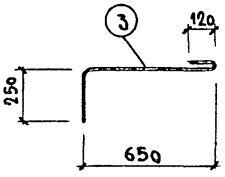

ММ-11

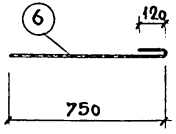

А-1

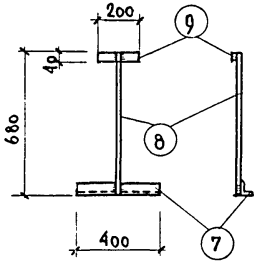

ММ-10

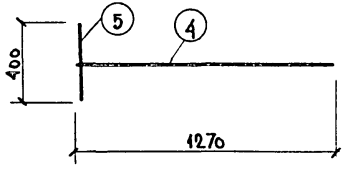

А-3

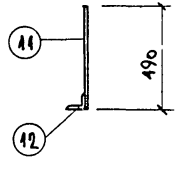

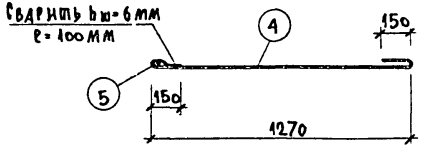

А-8

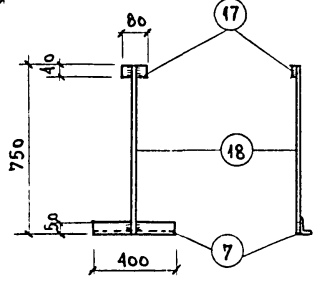

А-7

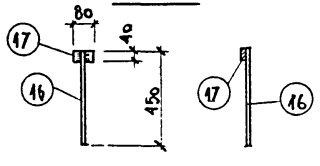

Спецификация металла на 1 шт. каждой марки

Марка	NN поз.	Профиль	Длина мм	Кол. шт.	Вес кг 1 поз.	Вес кг всех	Вес кг марки	Серия ГОСТ
ММ-2	1	∟50×5	750	1	2.73	2.73	2.73	2.240-1 в.2
ММ-6	2	-8×200	220	1	2.76	2.76	2.76	——"——
ММ-9	3	Ф10 АI	1020	1	0.63	0.63	0.63	——"——
ММ-10	4	Ф10 АI	1570	1	0.97	0.97	1.22	2590-71
	5	Ф10 АI	400	1	0.25	0.25		——"——
ММ-11	6	Ф10 АI	870	1	0.54	0.54	0.54	2.240-1 в.2
А-1	7	∟50×5	400	1	1.50	1.50	2.48	8509-72
	8	Ф12 АI	680	1	0.60	0.60		2590-71
	9	-40×6	200	1	0.38	0.38		103-72
А-2	10	∟50×5	—	—	—	—	—	8509-72
А-3	11	Ф16 АI	490	1	0.77	0.77	2.57	2590-71
	12	∟75×8	200	1	1.80	1.80		8509-72
А-4	13	-50×8	100	1	0.34	0.34	0.34	103-72
А-5	14	Ф16 АI	620	1	0.99	0.99	0.99	2590-71
А-6	15	∟75×50×5	2500	1	11.97	11.97	11.97	8510-72
А-7	16	Ф12 АI	450	1	0.40	0.40	0.55	2590-71
	17	-40×6	80	1	0.15	0.15		103-72
А-8	7	∟50×5	400	1	1.50	1.50	2.35	8509-72
	17	-40×6	80	1	0.15	0.15		103-72
	18	Ф12 АI	750	1	0.70	0.70		2590-71

1. Сварку производить электродами Э-42 и Э-42А hш=6мм
2. Анкера перед укладкой очистить от ржавчины и покрыть цементным молоком.

1982	Клуб с залом на 300 мест	Анкеры для крепления конструкции	Типовой проект 264-12-65/75.2	Альбом V	Лист ИМ-3

М-1

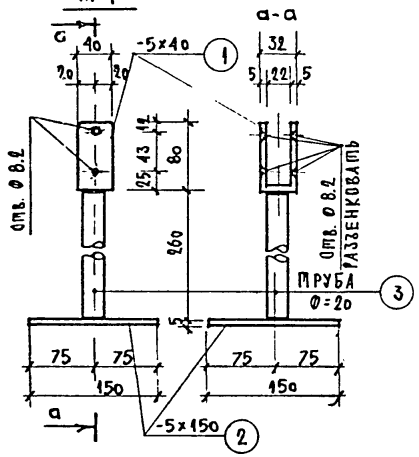

М-3

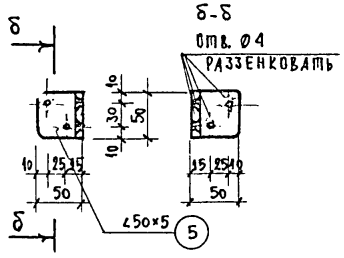

М-2 (М-2')

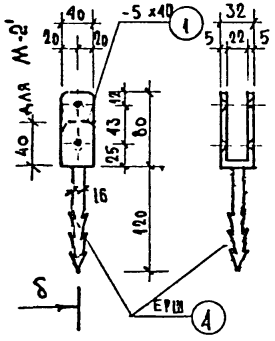

М-4

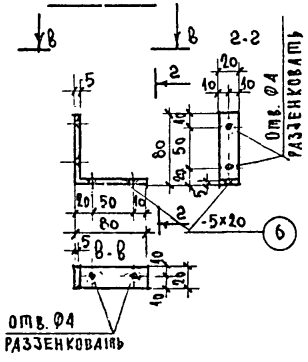

СПЕЦИФИКАЦИЯ СТАЛИ НА 1 ШТУКУ КАЖДОЙ МАРКИ

МАРКА	№№ ПОЗ.	СЕЧЕНИЕ	ДЛИНА мм	КОЛ. ШТ.	ОБЩАЯ ДЛИНА М	ВЕС, кг 1 п.м.	1 шт.	ВСЕГО	МАРКА	ПРИМЕЧАНИЕ
М-1	1	-5х40	192	1	0.19	1.570	0.30	0.30	1.83+2% = 1.86	ГОСТ 103-72
	2	-5х150		1	0.15	5.890	0.89	0.89		
	3	ТРУБА Ø20х2.8	260	1	0.26	1.600	0.44	0.44		ГОСТ 3262-62
М-2	1	-5х40	192	1	0.19	1.570	0.30	0.30	0.49+2% = 0.50	ГОСТ 103-72
	4	ЕРШ	120	1	0.12	1.578	0.19	0.19		ГОСТ 2590-71
М-3	5	∠50х5	50	1	0.05	3.770	0.19	0.19	0.19	ГОСТ 8509-72
М-4	6	-5х20	160	1	0.16	0.790	0.13	0.13	0.13	ГОСТ 103-72
М-2'	1	-5х40	192	1	0.19	1.570	0.18	0.18	0.37+2% 0.40	ГОСТ 103-72
	4	ЕРШ	120	1	0.12	1.578	0.19	0.19		ГОСТ 2590-71

1. МАТЕРИАЛ ИЗДЕЛИЙ — СТАЛЬ МАРКИ В СТ. 3 КП ГОСТ 380-71.
2. СВАРКУ ВЕСТИ ЭЛЕКТРОДАМИ Э-42. СВАРНЫЕ ШВЫ ДЕЛАТЬ ТОЛЩИНОЙ 6 ММ.

gost.e-ecolog.ru