ТИПОВОЙ ПРОЕКТ

264-12-65/752

КЛУБ

С ЗАЛОМ НА 300 МЕСТ

Альбом IV

18603-04

ЦЕНА 1-62

gost.e-ecolog.ru

ЦЕНТРАЛЬНЫЙ ИНСТИТУТ ТИПОВОГО ПРОЕКТИРОВАНИЯ
ГОССТРОЯ СССР

Москва, А-445, Смоленский ул., 22

Сдано в печать X 1983 г.

Заказ № 11259 Тираж 500 экз.

ТИПОВОЙ ПРОЕКТ
264-12-65/75.2

КЛУБ
С ЗАЛОМ НА 300 МЕСТ

СОСТАВ ПРОЕКТА

Альбом I - Архитектурно-строительные чертежи
Альбом II - Санитарно-технические, электротехнические чертежи и слаботочные устройства
Альбом III - Кинотехнология, электроакустика, постановочное освещение и механооборудование.
Альбом IV - Нестандартизированное электрооборудование.
Альбом V - Изделия заводского изготовления.
Альбом VI - Сметы
Альбом VII - Задание заводу-изготовителю

АЛЬБОМ IV

Утвержден Госстроем РСФСР
на стадии проектного задания
Постановление №8 от 28 октября 1968 г.

Гл. инженер института В.М. Беляев
Гл. архитектор проекта Ю.В. Горохов

Разработан и введен в действие
ЦНИИЭП граждансельстроем
Приказ № 8/т от 18 февраля 1983 г

Содержание альбома IV

N чертежа	Наименование	N листа
	Титульный лист	1
	Содержание альбома IV	2
НЭ01-00-000	Шкаф управления №1. Общий вид	3
НЭ01-01-000	Шкаф управления №1. Технические данные электрооборудования. Таблица	"
НЭ01-02-000	Шкаф управления №1. Перечень надписей. Таблица	"
НЭ01-03-000	Шкаф управления №1. Схема соединений	4
НЭ08-06-000	Шкаф зала. Схема монтажная коммутационная	"
НЭ02-00-000	Шкаф управления №2. Общий вид	5
НЭ02-01-000	Шкаф управления №2. Технические данные электрооборудования. Таблица	"
НЭ02-02-000	Шкаф управления №2. Схема соединений	"
НЭ02-03-000	Шкаф управления №2. Перечень надписей. Таблица	"
НЭ03-00-000	Шкаф аварийного освещения. Общий вид	6
НЭ03-01-000	Шкаф аварийного освещения. Технические данные электрооборудования. Таблица	"
НЭ03-02-000	Шкаф аварийного освещения. Перечень надписей. Таблица	"
НЭ03-03-000	Шкаф аварийного освещения. Схема соединений	7
НЭ04-00-000	Станция управления системой приточной вентиляции. Общий вид	8
НЭ04-01-000	Станция управления системой приточной вентиляции. Технические данные - электрооборудования.	"
НЭ04-02-000	Станция управления системой приточной вентиляции. Перечень надписей в табличках	"
НЭ05-00-000	Пульт управления системой приточной вентиляции. Общий вид	9
НЭ05-01-000	Пульт управления системой приточной вентиляции. Технические данные электрооборудования. Таблица	"
НЭ05-02-000	Пульт управления системой приточной вентиляции. Перечень надписей. Таблица	"
НЭ04-03-000	Станция управления системой приточной вентиляции. Схема монтажная коммутационная	10
НЭ05-03-000	Пульт управления системой приточной вентиляции. Схема монтажная коммутационная	"
НЭ06-00-000	Штепсельная коробка на 6 разъемов шпс-40. Общий вид.	11
НЭ06-01-000	Штепсельная коробка на 6 разъемов шпс-40. Спецификация	"

N чертежа	Наименование	N листа
НЭ07-00-000	Штепсельная коробка на 4 разъема шпс-40. Общий вид	11
НЭ07-01-000	Штепсельная коробка на 4 разъема шпс-40. Спецификация	"
НЭ08-00-000	Шкаф рабочего освещения зала. Общий вид	12
НЭ08-01-000	Спецификация на шкаф рабочего освещения зала	"
НЭ08-02-000	Перечень надписей в табличках	"
НЭ08-03-000	Принципиальная схема управления тиристорами ПС-6М.	13
НЭ08-04-000	Цепи управления линейных пускателей освещения зала	"
НЭ08-05-000	Перечень элементов	"
НЭ09-00-000	Шкаф билетера. Общий вид	14
НЭ09-01-000	Таблица надписей на табличках	"
НЭ09-02-000	Спецификация	"
НЭ09-03-000	Шкаф билетера. Принципиальная схема управления дежурным освещением зала	15
НЭ09-04-000	Перечень элементов	"
НЭ09-05-000	Шкаф билетера. Монтажная схема	"
НЭ10-00-000	Пульт осветителя. Общий вид	16
НЭ10-01-000	Перечень надписей в табличках	"
НЭ10-02-000	Спецификация	"
НЭ10-03-000	Пульт осветителя. Монтажная схема	"
НЭ11-00-000	Шкаф управления рекламой Общий вид	17
НЭ11-01-000	Шкаф управления рекламой Спецификация	"
НЭ11-02-000	Шкаф управления рекламой Схема монтажная коммутационная	"
НЭ12-00-000	Шкаф помощника режиссера. Общий вид	18
НЭ12-01-000	Схема принципиальная режиссерской сигнализации	"
НЭ12-02-000	Схема монтажная коммутационная	"
НЭ12-03-000	Технические данные электрооборудования.	"

000-00-ЮЕН

Вид спереди
(Дверь не показана)

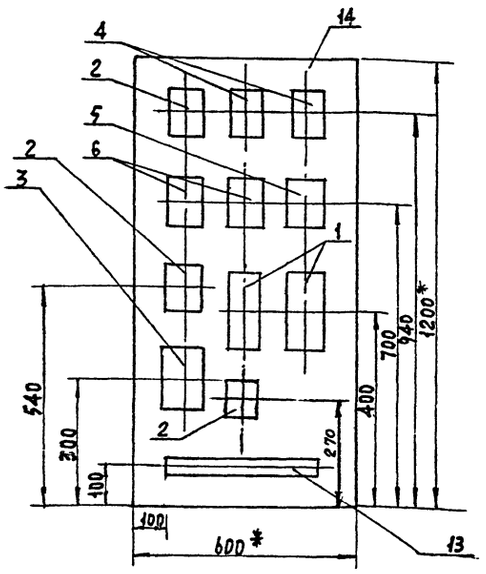

Дверь шкафа
(Вид спереди)

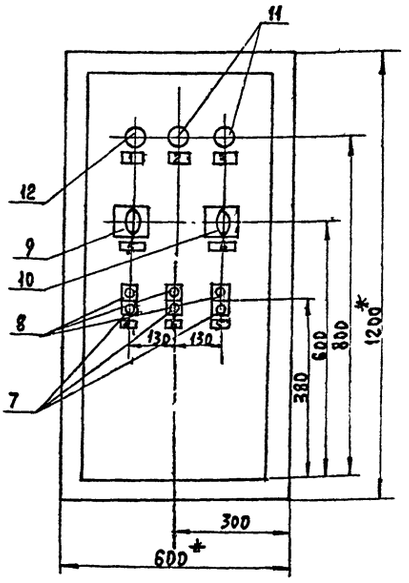

* Размеры для справок

					НЭ 01-00-000			
Изм.	Лист	№ докум.	Подп.	Дата	Шкаф управления №1 Общий вид	Лит.	Масса	Масштаб
Разработ.		Панюшкин					70.0	1:10
Рук. гр-пы		Черняховский				Лист 1	Листов	
Проверил		Черняховский				Госгражданстрой при Госстрое СССР ЦНИИЭП граждансельстрой г. Москва		
Рук. сект.		Северинов						
Рук. маст.		Дмитрук						

Формат 12

Поз.	Панель	Обозн. по схеме	Наименование	Кол	Тип	Номинальные данные цепей: Главной Vв	Главной Iа	Упр. Vв	Данные по заказу и дополн. технические данные	Примечан
1		Р2, Р3	Пускатель магнитн. нереверсивный типа ПМЕ-211, кат.	2	ПМЕ-211	~380		~220	2з + 2р б/к	
2		Р1 Р7 Р10	Реле промежуточн. переменного тока присоедин. передн.	3	ПЭ-21			~220	2з. + 4р.	
3		Р8	Реле времени	1	РВП-2			~220	Исп. 2 выдержка времени 5 сек.	
4		Р4 Р9	Реле промежут. переменного тока присоединение передней	2	ПЭ-21			~220	4з. + 2р.	
5		В-3	Автомат 2х полюсный переменного тока	1	АП50-МТ	~380	I=50А		Iрасц. = 4А	
6		В-1 В-2	Автомат 3х полюсн. переменного тока	2	АП50-3МТ	~380	I=50А		Iрасц. = 16А	
7		Кн1-Кн3	Кнопка управлен. с красным шрифтом с надписью „Стоп"	3	КЕ-011				1з + 1р Исп. = 24	
8		Кн5-Кн7	Кнопка управления с черным шрифтом с надписью „Спуск"	3	КЕ-011				1з + 1р исп. 23	
9		В-5	Универсальный переключатель с овальной рукояткой	1	УП5312-И43			~220		
10		В4	Универсальный переключатель с овальной рукояткой	1	УП5312-С86			~220		
11		Л4	Арматура с лампой РНЦ-220-10 с цоколем 2Ш-15	1	АС-220			~220	Линза белая	
12		Л1 Л2	Арматура с лампой РНЦ-220 с цоколем 2Ш-15	2	АС-220			~220	Линза зеленая	
13		К	Набор клеммный	1	КН1635		15	~380	35 клемм КНБ (У120)	
14			Шкаф навесной	1	ПУЭН-14				600×450×1200	

					НЭ 01-01-000			
Изм.	Лист	№ докум.	Подп.	Дата	Шкаф управления №1 Технические данные электрооборудования таблица	Лит.	Масса	Масштаб
Разработ.		Панюшкин					70.0	Б/м
Рук. гр-пы		Черняховский				Лист	Листов	
Проверил		Черняховский				Госгражданстрой при Госстрое СССР ЦНИИЭП граждансельстрой г. Москва		

Формат 11

		Обознач. по схеме	Место надписи	Тест надписи	Примечание
	1	Л1	Табличка	Насос №1	
	2	Л4	—"—	Напряжение	
	3	Л2 Кн2 Кн6	—"—	Насос №2	
	4	Кн1 Кн5	—"—	Насос №1 – насос №2	
	5	В4; В5	—"—	Ручное-0-полуавтоматич.	
	6	Кн3 Кн7	—"—	Насосы №1 и №2 – полуавтоматическое управление	

					НЭ 01-02-000			
Изм.	Лист	№ докум.	Подпись	Дата	Шкаф управления №1 Перечень надписей таблица	Лит.	Масса	Масшт.
Разработ.		Панюшкин						Б/м
Рук. гр-пы		Черняховский				Лист	Листов	
Проверил		Черняховский				Госгражданстрой при Госстрое СССР ЦНИИЭП граждансельстрой г. Москва		

Инв. № подл. | Подпись и дата | Взам. инв. № | Инв. № дубл. | Подпись и дата

Формат 11

НЭ 05-06-000

МОНТАЖНАЯ СХЕМА ШКАФА РАБОЧЕГО ОСВЕЩЕНИЯ ЗАЛА

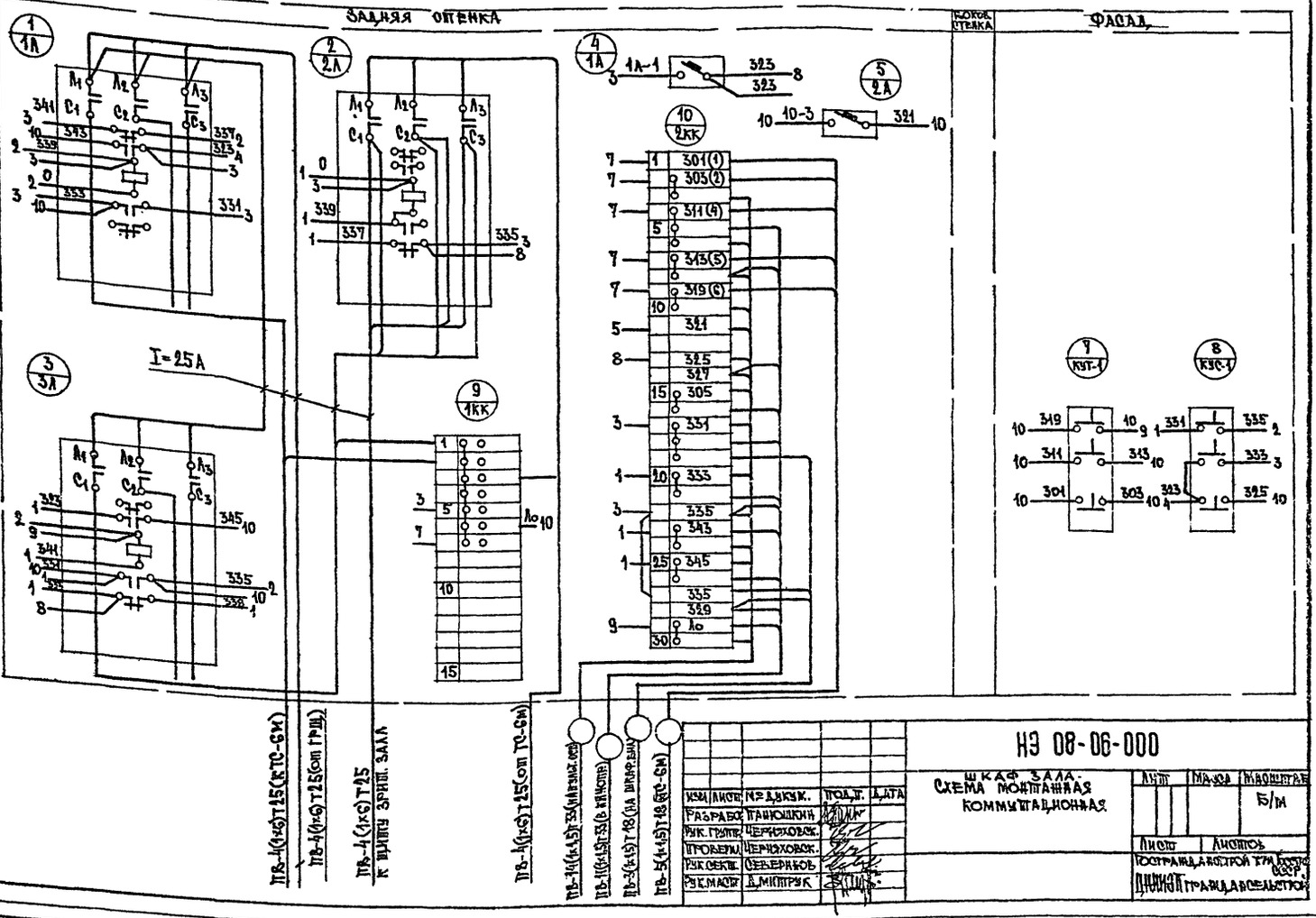

НЭ 08-06-000

ШКАФ ЗАЛА. СХЕМА МОНТАЖНАЯ КОММУТАЦИОННАЯ

Изм.	Лист	№ докум.	Подп.	Дата
Разраб.		Панюшкин		
Рук. групп.		Черняховск.		
Проверил		Черняховск.		
Рук. сект.		Северинов		
Рук. маст.		Д. Митрук		

Лит.	Масса	Масштаб
		Б/м
Лист	Листов	

Госгражданстрой при Госстрое СССР. ЦНИИЭП гражданстрой

НЭ 01-03-000

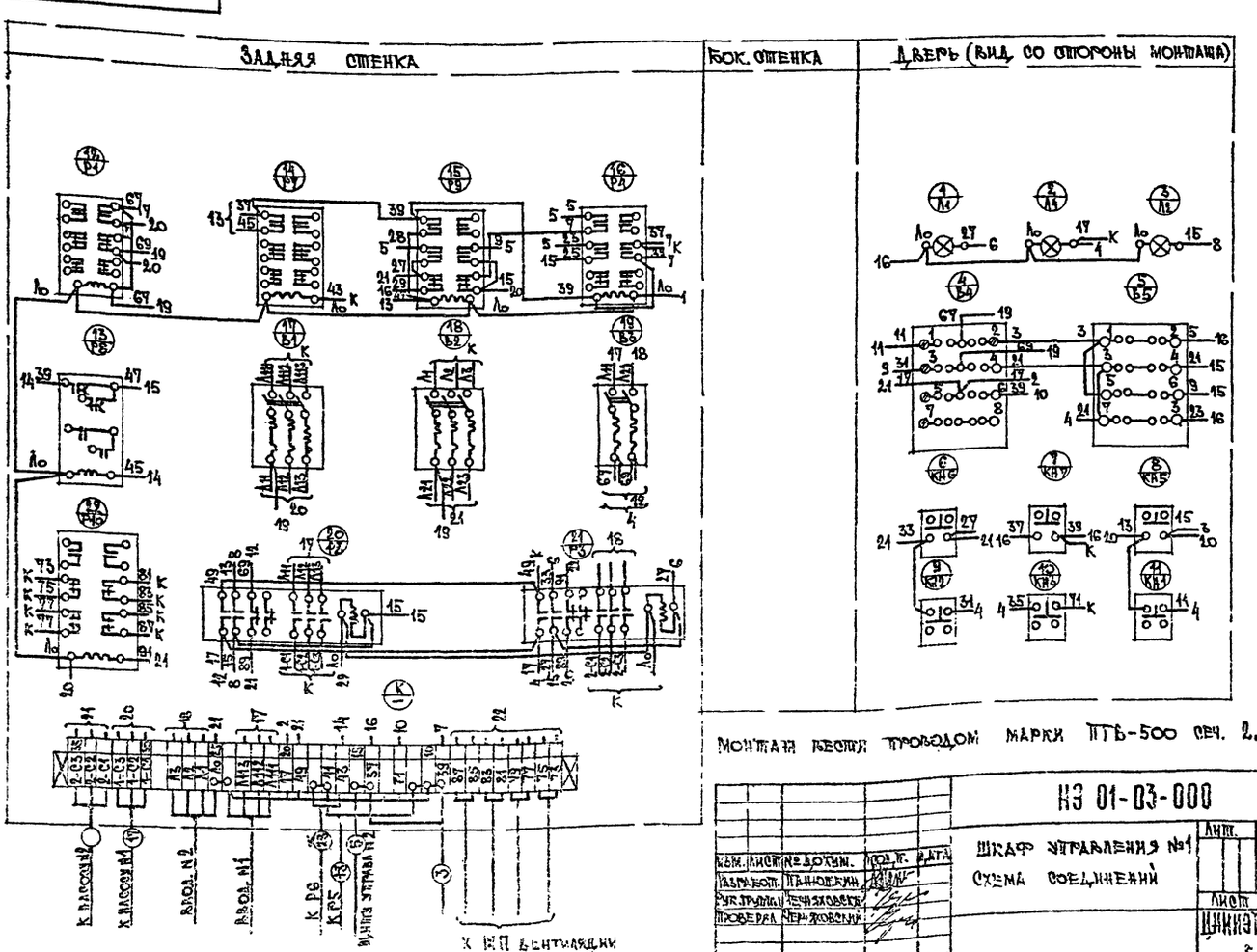

МОНТАЖ ВЕСТИ ПРОВОДОМ МАРКИ ПТБ-500 СЕЧ. 2,5 мм²

НЭ 01-03-000

ШКАФ УПРАВЛЕНИЯ №1 СХЕМА СОЕДИНЕНИЙ

Изм.	Лист	№ докум.	Подп.	Дата
Разраб.		Панюшкин		
Рук. групп.		Черняховский		
Проверил		Черняховский		

Лит.	Масса	Масштаб
Лист	Листов	

ЦНИИЭП гражданстрой г. Москва

18603-04 5

НЭ 02-00-000

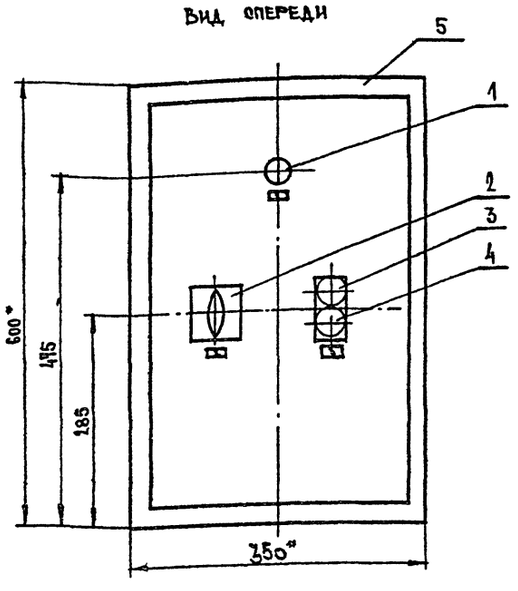

* Размеры для справок

ИЗМ.	ЛИСТ	N ДОКУМ.	ПОДПИСЬ	ДАТА	НЭ 02-00-000		
РАЗРАБ.		ПАНЮШКИН			ШКАФ УПРАВЛЕНИЯ N2 ОБЩИЙ ВИД	ЛИТ	МАССА 19.5	МАСШТАБ 1:5
ПРОВЕР.		ЧЕРНЯХОВСКИЙ				ЛИСТ 1	ЛИСТОВ 5
РУК. ГРУППЫ		ЧЕРНЯХОВСКИЙ				ГОСГРАЖДАНСТРОЙ ПРИ ГОССТРОЕ СССР ЦНИИЭП ГРАЖДАНСЕЛЬСТРОЙ г. МОСКВА	
РУК. СЕКТ.		СЕВЕРИНОВ					
РУК. МАСТ.		ДМИТРУК					

НЭ 02-02-000

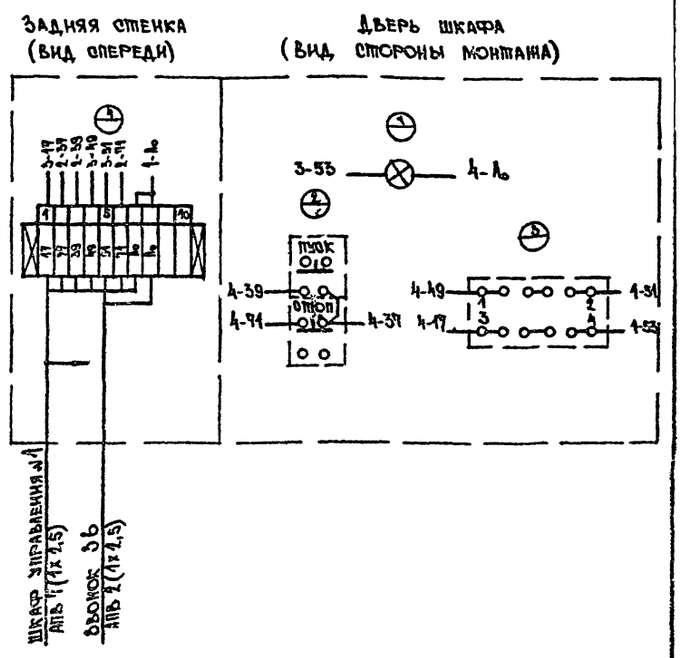

ИЗМ.	ЛИСТ	N ДОКУМ.	ПОДПИСЬ	ДАТА	НЭ 02-02-000		
РАЗРАБ.		ПАНЮШКИН			ШКАФ УПРАВЛЕНИЯ N2 СХЕМА СОЕДИНЕНИЙ	ЛИТ	МАССА	МАСШТАБ Б/М
ПРОВЕР.		ЧЕРНЯХОВСКИЙ				ЛИСТ 3	ЛИСТОВ 5
РУК. ГРУППЫ		ЧЕРНЯХОВСКИЙ				ГОСГРАЖДАНСТРОЙ ПРИ ГОССТРОЕ СССР ЦНИИЭП ГРАЖДАНСЕЛЬСТРОЙ г. МОСКВА	

ИНВ. N ПОДЛ. | ПОДПИСЬ И ДАТА | ВЗАМ. ИНВ. N | ИНВ. N ДУБЛ. | ПОДПИСЬ И ДАТА

НЭ 02-01-000

Поз.	Панель	Обозн. по схеме	Наименование	Кол-во	Тип	Номин. данные цепей: Главной V,в	Главной I,а	Упр V,в	Данные по заказу и дополнительн. технические данные	Примечание
1		А3	Арматура сигнальная	1	АС-220	220в			Желтая линза	
2		В6	Универсальный переключатель с рукояткой							
			овальной формы	1	УП5311-И3					
3		КН-8	Кнопка управления с толкателем черного							
			цвета с надписью „ПУСК"	1	КУ-1					
4		КН4	Кнопка управления с толкателем							
			красного цвета с надписью „Стоп"	1	КУ-1					
5			Шкаф управления	1	ПУЭН-5				600х350х250	

ИЗМ.	ЛИСТ	N ДОКУМЕНТ	ПОДПИСЬ	ДАТА	НЭ 02-01-000		
РАЗРАБ.		ПАНЮШКИН			ШКАФ УПРАВЛЕНИЯ N2 ТЕХНИЧЕСКИЕ ДАННЫЕ ЭЛЕКТРООБОРУДОВАНИЯ ТАБЛИЦА	ЛИТ	МАССА 19.5	МАСШТАБ Б/М
ПРОВЕРИ.		ЧЕРНЯХОВСКИЙ				ЛИСТ 2	ЛИСТОВ 5
РУК. ГРУППЫ		ЧЕРНЯХОВСКИЙ				ГОСГРАЖДАНСТРОЙ ПРИ ГОССТРОЕ СССР ЦНИИЭП ГРАЖДАНСЕЛЬСТРОЙ г. МОСКВА	

НЭ 02-03-000

Панель	Надпись	Обознач. по схеме	Место надписи	Текст надписи	Примечания
	1	А3	Табличка	Звонок отключен	
	2	В6	—"—	Переключатель сигнала Звонок-лампа	
	3	КН4 КН8	—"—	Пожарные насосы	

ИЗМ.	ЛИСТ	N ДОКУМЕНТ	ПОДПИСЬ	ДАТА	НЭ 02-03-000		
РАЗРАБОТ.		ПАНЮШКИН			ШКАФ УПРАВЛЕНИЯ N2 ПЕРЕЧЕНЬ НАДПИСЕЙ ТАБЛИЦА	ЛИТ	МАССА	МАСШТАБ Б/М
ПРОВЕРИ.		ЧЕРНЯХОВСКИЙ				ЛИСТ 4	ЛИСТОВ 5
РУК. ГРУППЫ		ЧЕРНЯХОВСКИЙ				ГОСГРАЖДАНСТРОЙ ПРИ ГОССТРОЕ СССР ЦНИИЭП ГРАЖДАНСЕЛЬСТРОЙ г. МОСКВА	

ИНВ. N ПОДЛ. | ПОДПИСЬ И ДАТА | ВЗАМ. ИНВ. N | ИНВ. N ДУБЛ. | ПОДПИСЬ И ДАТА

48603-04 5

Арх. № 5-914382

НЭ03-00-ОЭН

Вид спереди
Дверь не показана

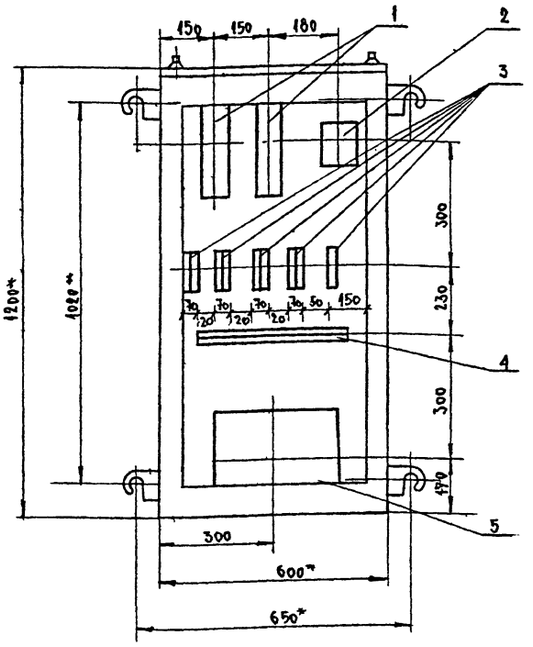

Дверь шкафа
Вид спереди

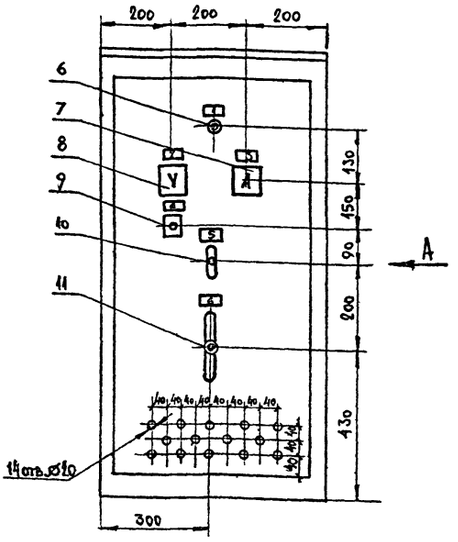

Вид А

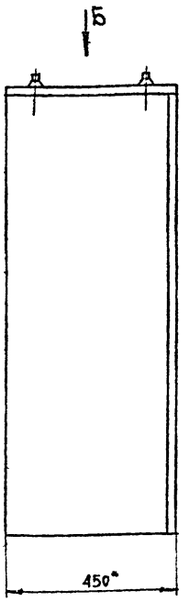

Б

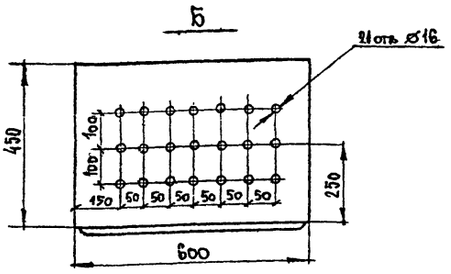

* Размеры для справок

В днище шкафа сделать 9 надрубов Ø25 мм

				НЭ03. - 00 - ООО			
Изм.	Лист	N докум.	Подпись	Дата			
Разработ.		Панюшкин			Шкаф аварийного освещения. Общий вид	Лит.	Масса 110.0	Масштаб 1:10
Проверил		Черняховский				Лист 1	Листов 4	
Рук. груп.		Черняховский				ЦНИИЭП Граждансельстрой г. Москва Мастерская №3		
Рук. сект.		Северинов						
Рук. маст.		Амитрук						

НЭ03-01-ООО

Поз.	Панель	Обозначение по схеме	Наименование		Тип	Номин. данные цепей: главной У, В	Номин. данные цепей: главной Iа	Номин. данные цепей: упр. У, В	Данные по заказу и дополнительные технич. данные	Примечания
1		Р1, Р2	Реле промежуточное	2	ЭП41/24-5	220в		~220	2з + 4р.	
2		АВ	Выключатель автомат, двухполюсный	1	АП50-2МП		Ур-50А			
3		В1-В9	Выключатель автоматич.	9	А 3161		Ур=5А Ур=15А			
4		К	Рейка зажимов	1	К-109					
5		Тр	Трансформатор понижающий однофазный	1	ТОС-1600	220/40в			1600 ВА 220/40в	
6		А	Арматура сигнальная	1	СС-3-220	220в			Зеленая линза	
7		А	Амперметр магнитоэлектрическ. пост. тока	1	М-330	0÷50А				
8		У	Вольтметр магнитоэлектр. постоянного тока	1	М-330	0÷50в				
9		КУ	Кнопка управления	1	КЕ-011	исп.23			1з + 1р.	
10		В	Выключатель пакетный однополюсный	1	ПВМ1-10					
11		П	Переключатель пакетный 2х полюсный	1	ПП М-2 60/Н2	220в	60А			
12			Шкаф управления	1	ПУЭН-44				1200×600×450	ПЭМЗ г. Пушкино

				НЭ03 - 01 - ООО			
Изм.	Лист	N докум.	Подп.	Дата			
Исполнит.		Панюшкин			Шкаф аварийного освещения. Техническое данные электрооборудования. Таблица	Лит.	Масса 110.0	Масштаб б/м
Проверил		Черняховский				Лист 2	Листов 4	
Рук. груп.		Черняховский				ЦНИИЭП Граждансельстрой г. Москва Мастерская №3		

НЭ03-02-ООО

Панель	Надпись	Обознач. по схеме	Место надписи	Текст надписи	Примечание
	1	А	Табличка	Напряжение сети	
	2	V	—"—	Напряжение аккумулятора	
	3	А	—"—	Ток аккумуляторной батареи	
	4	КУ	—"—	Проверка напряжения батарей	
	5	В	—"—	Сеть	
	6	П	—"—	Переключатель режимов (подзарядка, разрядка)	

				НЭ03 - 02 - ООО			
Изм.	Лист	N докум.	Подпись	Дата			
Исполнит.		Панюшкин			Шкаф аварийного освещения. Перечень надписей. Таблица	Лит.	Масса —	Масштаб б/м
Проверил		Черняховский				Лист 3	Листов 4	
Рук. груп.		Черняховский				ЦНИИЭП Граждансельстрой г. Москва Мастерская №3		

Инв. N подл. | Подпись и дата | Взам. инв. N | Инв. N дубл. | Подпись и дата

Копировал: Зам 18603-04 7

Арх. № 5-94353

Задняя стенка

Дверь шкафа (вид со стороны монтажа)

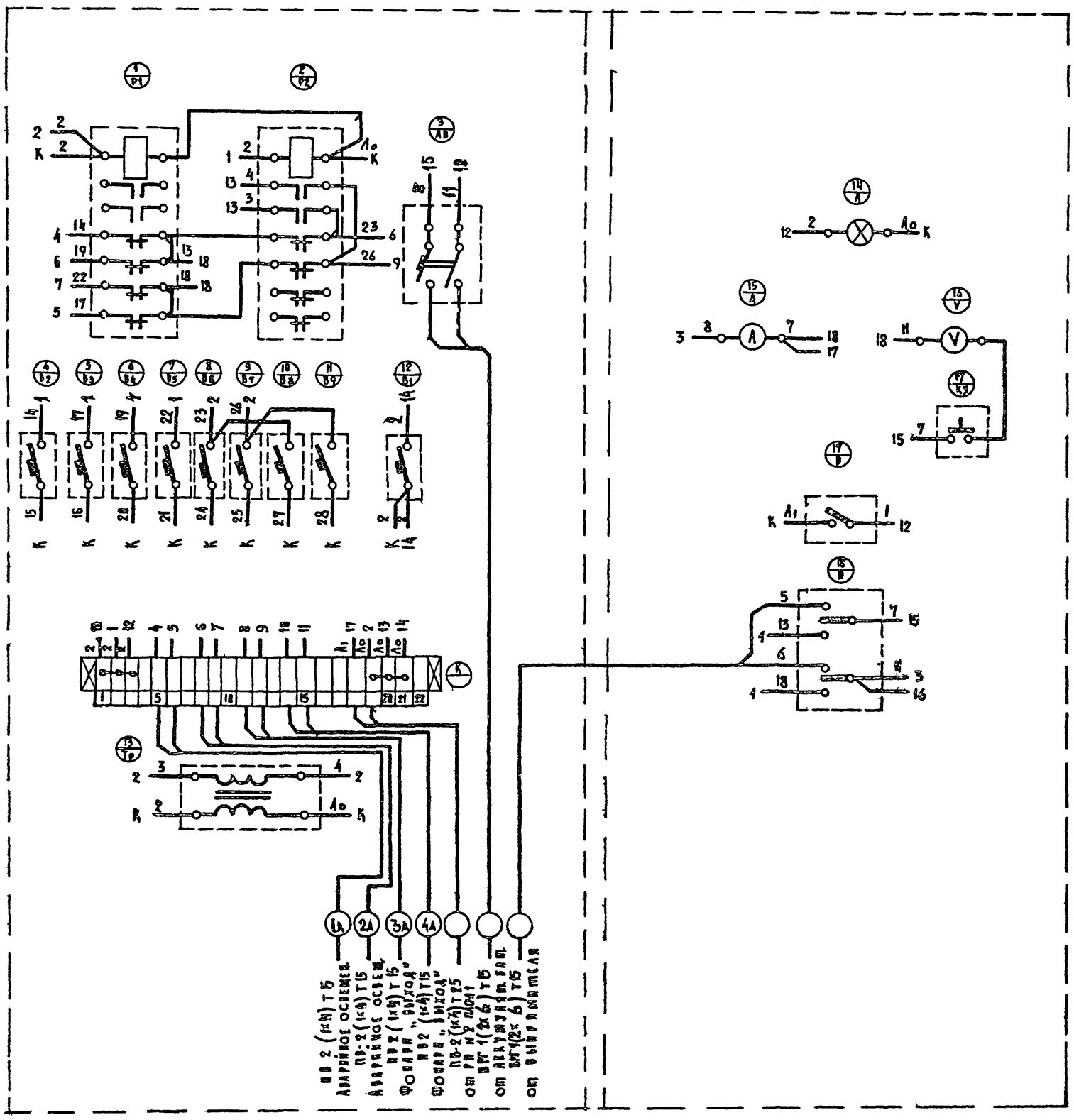

					ИЭ 03-03-000
Изм.	Лист	№ докум.	Подпись	Дата	Шкаф аварийного освещения. Схема соединений
Разраб.		Панюшкин			Лит. / Масса / М-б.
Проверил		Чернявский			Лист 4 / Листов 4
Рук. сект.		Северинов			Гражданпроект г. Москва Мастерская №5
Рук. маст.		Дмитрук			

18603-04 Копир. Формат 22

Арх. № 5-911384

Фасад

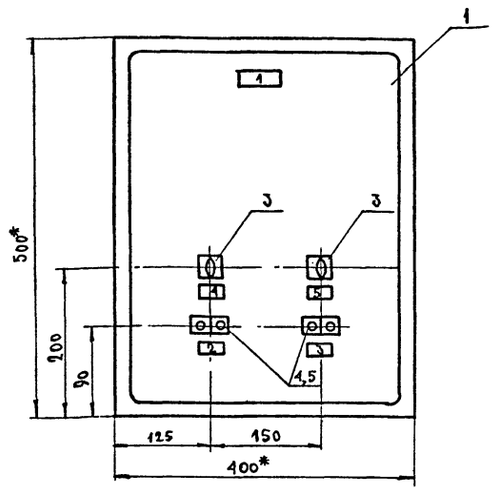

Задняя стенка (дверь снята)

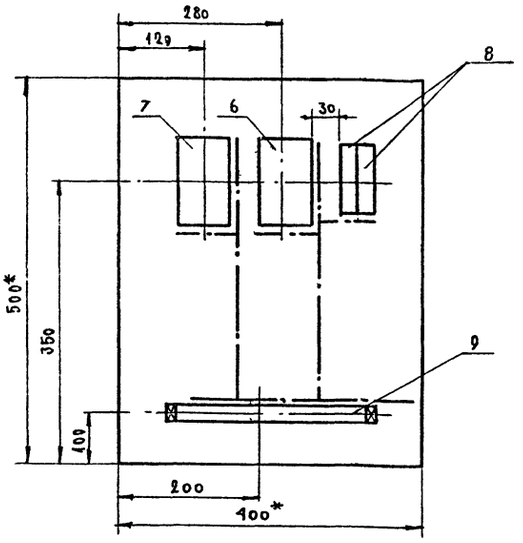

1* Размеры для справок.

2. Разбина шкафа 150 мм.

3. Станция управления применяется для систем П-1, П-2 с номерами соответственно: 1СУ, 2СУ. Штрих-пунктирной линией показано направление прокладки жгутов

Изм.	Лисец	N докум.	Подп.	Дата
Исполнит.		Панюшкин		
Проверил		Черняховский		
Рук. груп.		Черняховский		
Рук. сект.		Северинов		
Рук. маст.		Амитрук		

НЭОЧ-00-000

Станция управления системой приточной вентиляции. Общий вид

Лит.	Масса	Масштаб
	20.0	1:5

Лист 1 | Листов 4

ЦНИИЭП Граждансельстрой г. Москва Мастерская №3

Поз.	Панель	Обознач. по схеме	Наименование	Код	Тип	Номинальные данные цепей: главной У.В	главной Т.А	упр. У.В	Данные по заказу и дополн. технические данные	Примечан.
1			Пульт навесной	1	ПУЭН-2 (А1121)				500×400×150	
2			Рамка для надписей	5	РПМ-55					
3		В2 В4	Переключатель пакетный	2	УП5311-Ж23					
4		КнЗ Кн1	Кнопка управления	2	КЕ-011 исп. 23				13.+1р.	
5		КнЗ Кн4	Кнопка управления	2	КЕ-011 исп. 24				13.+1р.	
6		Р1	Пускатель магнитный	1	ПМЕ-111	~380		кат. ~220	23.+2р. б/к	
7		Р2	Пускатель магнитный с тепл. реле	1	ПМЕ-112	~380		кат. ~220	23.+2р. б/к	ТРН-10 I=
8		В1 В3	Выключатель автоматический	2	А-63М	~220	I=4А			
9		К	Набор клеммный	1	КН1020		I=10		20 клемм	

* Для системы П-2

Изм.	Лисец	N докум.	Подп.	Дата
Исполнит.		Панюшкин		
Проверил		Черняховский		
Рук. груп.		Черняховский		

НЭОЧ-01-000

Станция управления системой приточной вентиляции. Технические данные электрооборудования

Лит.	Масса	Масштаб
	20.0	Б/м

Лист 2 | Листов 4

ЦНИИЭП Граждансельстрой г. Москва Мастерская №3

Панель	Надпись	Обознач. по схеме	Место надписи	Текст надписи	Примеч.
	1		Табличка	1СУ*	2СУ*
	2		—"—	Приточный вентилятор: пуск | стоп	
	3		—"—	Обогрев заслонки: пуск | стоп	
	4		—"—	Выбор режимов: дист. | откл. | местн.	
	5		—"—	Выбор режимов: дист. | откл. | местн.	

* В соответствии с номером системы П-1, П-2.

Изм.	Лисец	N докум.	Подп.	Дата
Исполнит.		Панюшкин		
Проверил		Черняховский		
Рук. груп.		Черняховский		

НЭОЧ-02-000

Станция управления системой приточной вентиляции. Перечень надписей в табличках

Лит.	Масса	Масштаб
		Б/м

Лист 3 | Листов 4

ЦНИИЭП Граждансельстрой г. Москва Мастерская №3

Типовой проект

Подпись и дата

Инв. N дубл.

Взам. инв. N

Подпись и дата

Инв. N подл.

Копировал

НЭ-05-00-000

Общий вид пульта

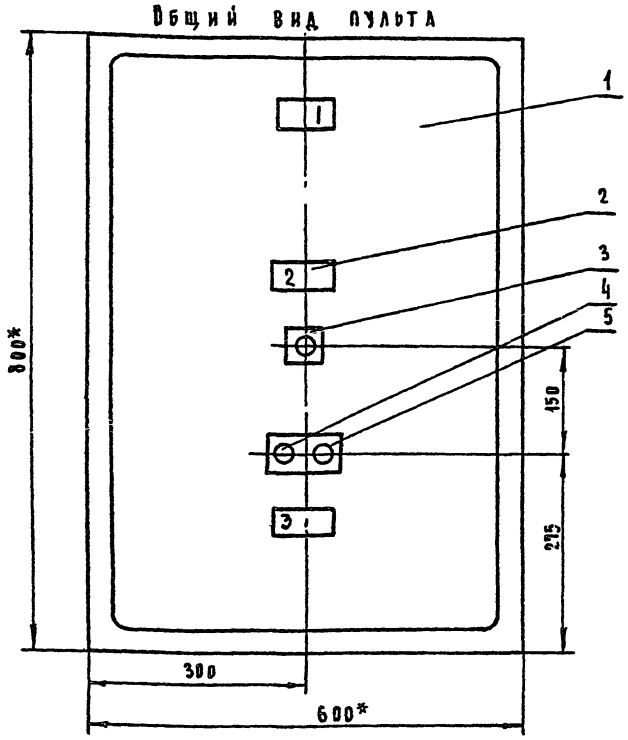

Расположение аппаратуры внутри пульта

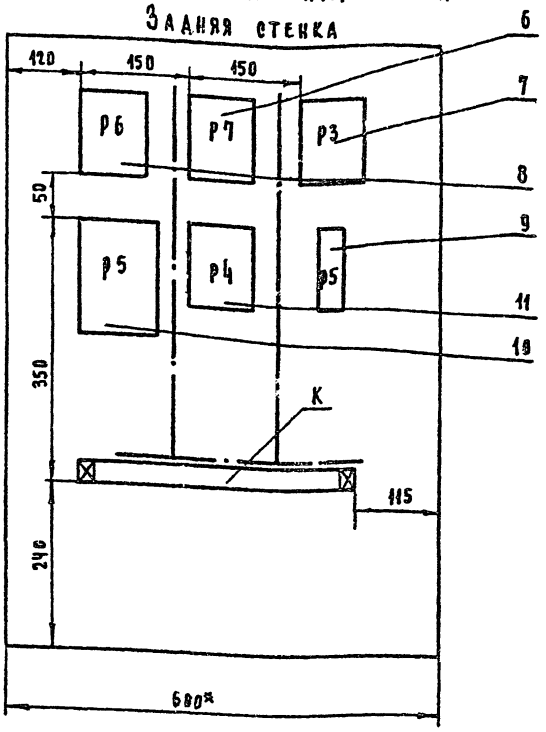

Примечания

1. Данный чертеж разработан для пульта 1ПУ приточной системы П-1 и полностью применим для систем П2- П3 с заменой индекса „1ПУ" на соответствующий
2. По данному чертежу изготовить 2 пульта.
3. Штрих-пунктирной линией показано направление прокладки жгутов

* Размеры для справок

					НЭ 05-00-000			
Изм	Лист	N докум	Подп	Дата	Пульт управления системой приточной вентиляции Общий вид	Лит	Масса	Масштаб
Разраб		Панюшкин					50.0	1:5
Провер		Черняховский				Лист 1	Листов 4	
Рук.гр		Черняховский				ГПИИ Гражданэльектрострой г. Москва мастерская №3		
Рук.сект		Северинов						
Рук.маст		Дмитрук						

НЭ-05-01-000

Поз	Панель	Обознач по схеме	Наименование	Кол	Тип	Номинальные данные цепей: главной Vт6	Iт.а	управ Vт6	Данные по заказу и дополнит технические данные	Примеч
1			Пульт навесной 800×600×350	1	ПУЭН-10 (А1229)					
2			Рамка для надписей	3	РПМ-55					
3		КН2	Кнопка управления	1	КЕ-011 исп.24				1 н.о 1 н.з	
4		КН4	Кнопка управления	1	КЕ-011 исп.23				1 н.о 1 н.з	
5		КН4	Кнопка управления	1	КЕ-011 исп.24				1 н.о 1 н.з	
6		Р6	Реле промежуточное	1	ПЭ-21	~220		~220	4 н.о 2 н.з	
7		Р4	Реле промежуточное	1	ПЭ-21	~220		~220	1 н.о 2 н.з	
8		Р7	Реле промежуточное	1	ПЭ-21	~220		~220	4 н.о 2 н.з	
9		В5	Автоматический однополюсный выключатель	1	А-63м	~220	I=4А		Iотс=1,3 Iн	
10		Р5	Реле времени	1	РВП-2 исп. 2	~220		~220		
11		Р3	Реле промежуточное	1	ПЭ-21	~220		~220	4 н.о 2 н.з	

					НЭ-05-01-000			
Изм	Лист	N докум	Подп	Дата	Пульт управления системой приточной вентиляции механические данные электрооборудования	Лит	Масса	Масштаб
Разраб		Панюшкин						Б/м
Провер		Черняховский				Лист 2	Листов 4	
Рук.гр		Черняховский				ГПИИ Гражданэльектрострой г. Москва мастерская №3		

Типовой проект

Инв.№ подл. | Подпись и дата | Взам.инв.№ | Инв.№ дубл. | Подпись и дата

НЭ 85-02-000

Панель	Надпись	Обознач по схеме	Места надписи	Текст надписи	Примечание
	1		Табличка	1ПУ (2ПУ*)	
	2	КН2	—//—	Включение электрообогрева „пуск"	
	3	КН4	—//—	Управление приточным вентилятором „стоп"/„пуск"	

*-Для системы П-2 соответственно.

					НЭ 05-02-000			
Изм	Лист	N докум	Подп	Дата	Пульт управления системой приточной вентиляции Перечень надписей в табличках	Лит	Масса	Масштаб
Разраб		Панюшкин						Б/м
Провер		Черняховский				Лист 3	Листов 4	
Рук.гр		Черняховский				ГПИИ Гражданэльектрострой г. Москва мастерская №3		

Задняя стенка

Бок. стенка

Передняя стенка (со стороны монтажа)

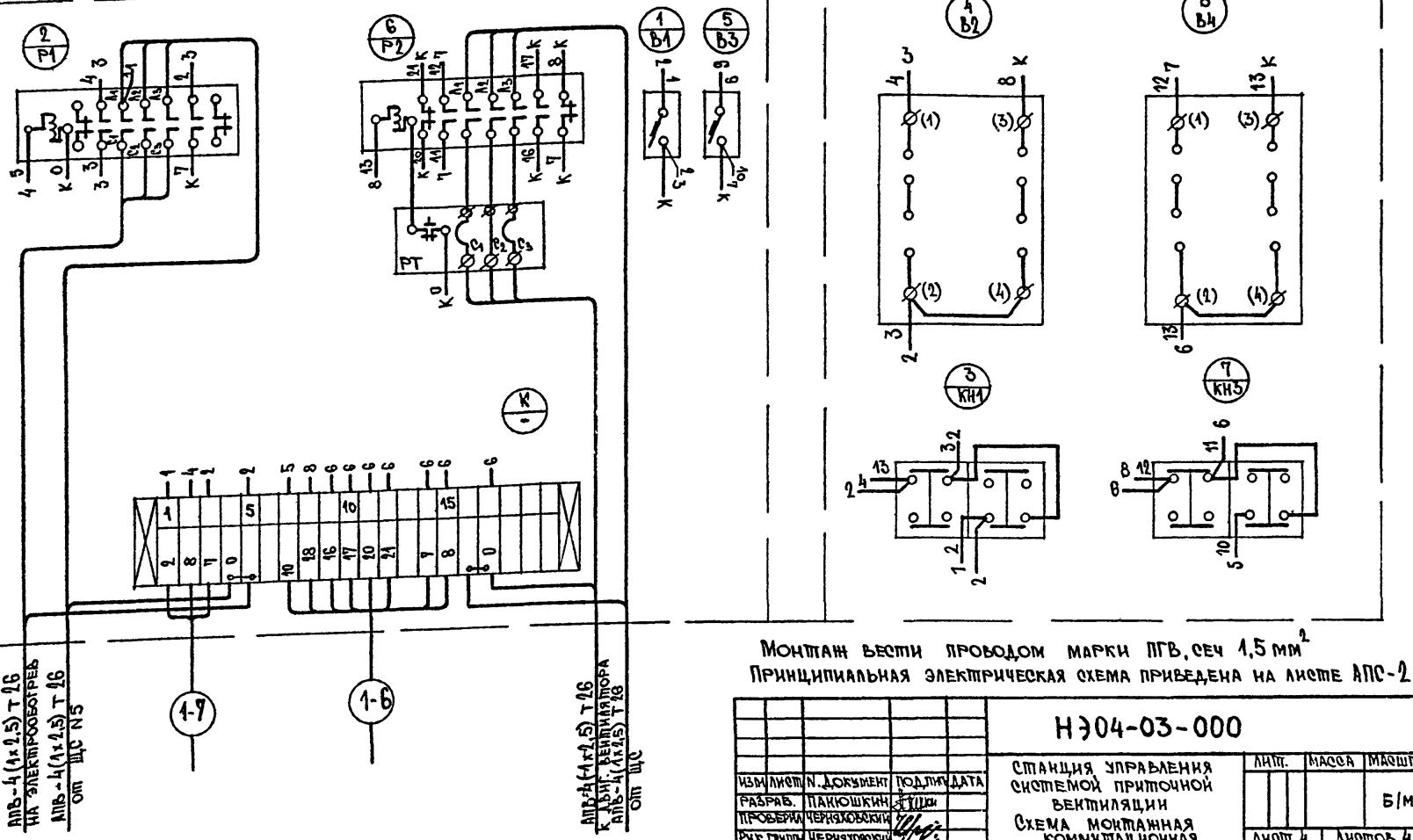

Монтаж вести проводом марки ПГВ, сеч 1,5 мм²

Принципиальная электрическая схема приведена на листе АПС-2

Изм.	Лист	N. документ	Подпись	Дата
Разраб.		Пакюшкин		
Проверил		Черняховский		
Рук. группы		Черняховский		
Рук. сект.		Северинов		
Рук. маст.		Дмитрук		

НЭ04-03-000

Станция управления системой приточной вентиляции

Схема монтажная коммутационная

Лит.	Масса	Масштаб
		Б/м
Лист 4	Листов 4	

Госстрандаспрой при Госстрое СССР ЦНИИЭП Гражданэльстрой г. Москва

Задняя стенка

Передняя стенка (со стороны монтажа)

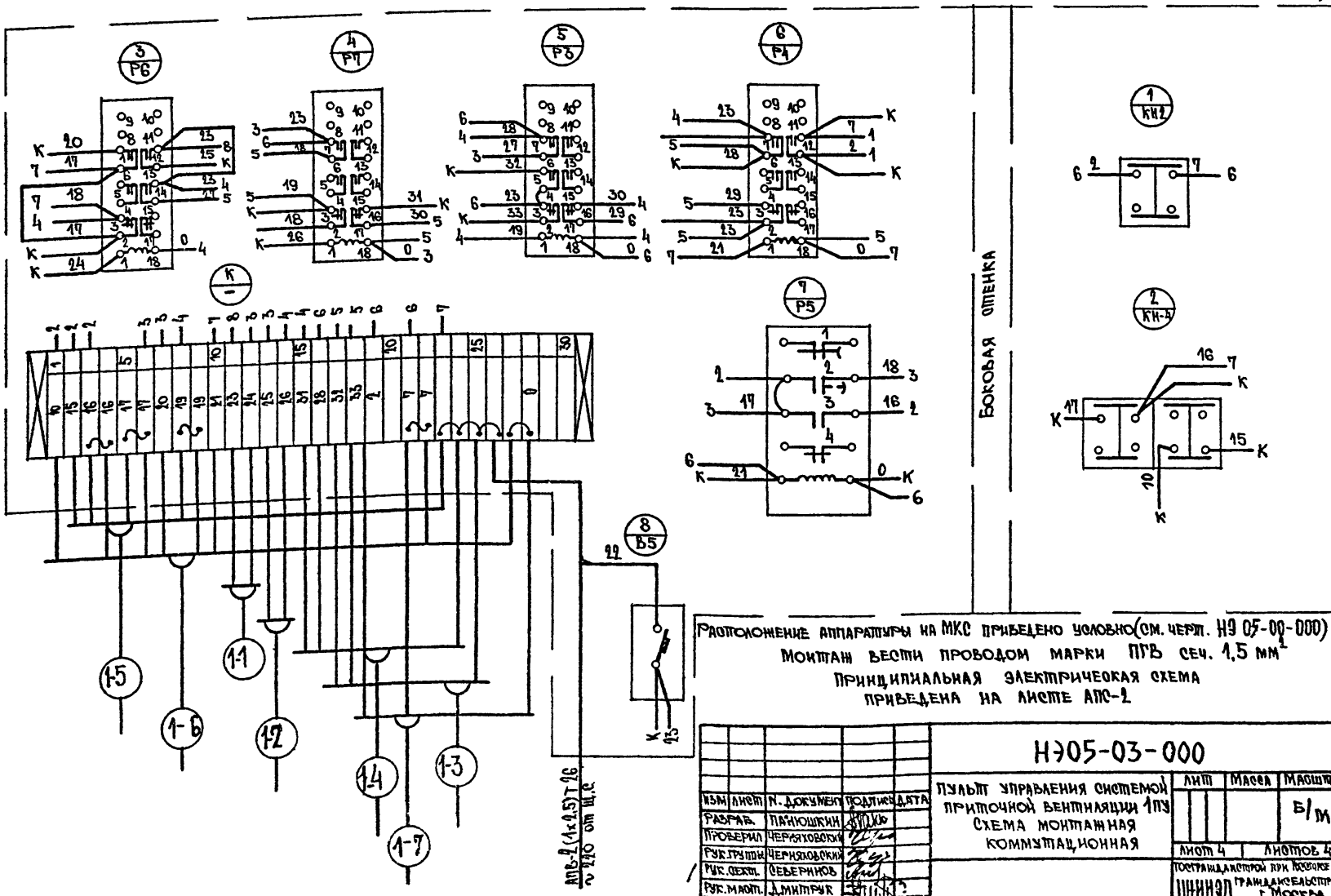

Расположение аппаратуры на МКС приведено условно (см. черт. НЭ 05-00-000)

Монтаж вести проводом марки ПГВ сеч. 1,5 мм²

Принципиальная электрическая схема приведена на листе АПС-2

Изм.	Лист	N. документ	Подпись	Дата
Разраб.		Пакюшкин		
Проверил		Черняховский		
Рук. группы		Черняховский		
Рук. сект.		Северинов		
Рук. маст.		Дмитрук		

НЭ05-03-000

Пульт управления системой приточной вентиляции 1ПУ

Схема монтажная коммутационная

Лит	Масса	Масштаб
		Б/м
Лист 4	Листов 4	

Госстрандаспрой при Госстрое СССР ЦНИИЭП Гражданэльстрой г. Москва

000-00-90 ЭН

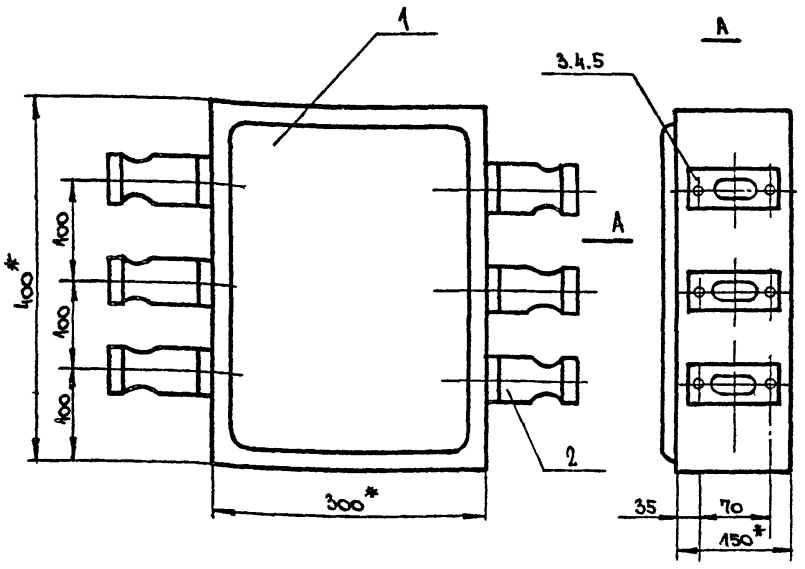

* РАЗМЕРЫ ДЛЯ СПРАВОК

ИЗМ.	ЛИСТ	N ДОКУМ.	ПОДПИСЬ	ДАТА
РАЗРАБОТАЛ	ПАНЮШКИН			
РУК. ГРУППЫ	ЧЕРНЯХОВСКАЯ			
ПРОВЕРИЛ	ЧЕРНЯХОВСКАЯ			
РУК. СЕКТОРА	СЕВЕРИНОВ			
НАЧ. МАСТ.	ДМИТРУК			

НЭ06-00-000

ШТЕПСЕЛЬНАЯ КОРОБКА НА 6 РАЗЪЕМОВ ШТС-40
ОБЩИЙ ВИД

ЛИТ	МАССА	МАСШТ
	18.0	1:5
ЛИСТ 1	ВСЕ ЛИСТОВ 2	

ЦНИИЭП ГРАЖДАНСЕЛЬЭЛЕКТРОПРОЕКТ г. МОСКВА
МАСТЕРСКАЯ №3

ФОРМАТ 11

ФОРМАТ	ЗОНА	ПОЗ.	ОБОЗНАЧЕНИЕ	НАИМЕНОВАНИЕ	КОЛ	ПРИМЕЧ.
Б/Ч		1		ШКАФ НАВЕСНОЙ	1	ПЭМЗ г. Пушкино
				ТИПА ПУЭН-2 (А 1221)		
Б/Ч		2		РАЗЪЕМ ТЕАТРАЛЬНЫЙ ШТЕПСЕЛЬНЫЙ ШТС-40А	6	
Б/Ч		3		ВИНТ С ПОЛУКРУГЛОЙ ГОЛОВКОЙ	12	
				М6х10.58 ГОСТ 17473-72		
Б/Ч		4		ГАЙКА М6х1 ГОСТ 5927-70	12	ТЕХ. ТРЕБ. ГОСТ 18123-72

ИНВ. N ПОДЛ. | ПОДПИСЬ И ДАТА | ВЗАМ. ИНВ. N | ИНВ. N ДУБЛ. | ПОДПИСЬ И ДАТА

НЭ06-01-000

ШТЕПСЕЛЬНАЯ КОРОБКА НА 6 РАЗЪЕМОВ ШТС-40
СПЕЦИФИКАЦИЯ

ИЗМ.	ЛИСТ	N ДОКУМ.	ПОДПИСЬ	ДАТА
РАЗРАБОТАЛ	ПАНЮШКИН			
РУК. ГРУППЫ	ЧЕРНЯХОВСКАЯ			
ПРОВЕРИЛ	ЧЕРНЯХОВСКАЯ			

ЛИТ.	МАССА	МАСШТ.
ЛИСТ 2	ВСЕ ЛИСТОВ 2	

ЦНИИЭП ГРАЖДАНСЕЛЬЭЛЕКТРОПРОЕКТ г. МОСКВА
МАСТЕРСКАЯ №3

ФОРМАТ 11

000-00-70 ЭН

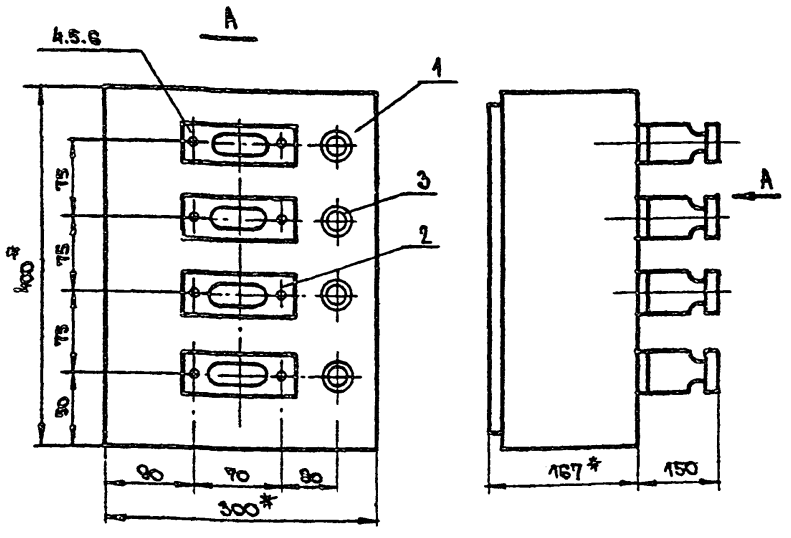

* РАЗМЕРЫ ДЛЯ СПРАВОК

ИЗМ.	ЛИСТ	N ДОКУМ.	ПОДПИСЬ	ДАТА
РАЗРАБОТАЛ	ПАНЮШКИН			
РУК. ГРУППЫ	ЧЕРНЯХОВСКАЯ			
ПРОВЕРИЛ	ЧЕРНЯХОВСКАЯ			
РУК. СЕКТОРА	СЕВЕРИНОВ			
РУК. МАСТ.	ДМИТРУК			

НЭ07-00-000

ПЛАНШЕТНАЯ ШТЕПСЕЛЬНАЯ КОРОБКА НА 4 РАЗЪЕМА ШТС-40
ОБЩИЙ ВИД

ЛИТ	МАССА	МАСШТ.
	16.0	1:5
ЛИСТ 1	ВСЕ ЛИСТОВ 2	

ЦНИИЭП ГРАЖДАНСЕЛЬЭЛЕКТРОПРОЕКТ г. МОСКВА
МАСТЕРСКАЯ №3

ФОРМАТ	ЗОНА	ПОЗ.	ОБОЗНАЧЕНИЕ	НАИМЕНОВАНИЕ	КОЛ.	ПРИМЕЧ.
Б/Ч		1		ШКАФ НАВЕСНОЙ ТИПА ПУЭН-2 (А 1221)	1	ПЭМЗ г. Пушкино
Б/Ч		2		РАЗЪЕМ ШТЕПСЕЛЬНЫЙ ШТС-40А	4	
Б/Ч		3		АРМАТУРА СИГНАЛЬНАЯ АС-220	4	N 220 ЗЕЛЕНАЯ ЛИНЗА
Б/Ч		4		ВИНТ С ПОЛУКРУГЛОЙ ГОЛОВКОЙ		
				М6х20.58 ГОСТ 17473-72	8	
Б/Ч		5		ГАЙКА М6х1 ГОСТ 5927-70	8	ТЕХ. ТРЕБ. ГОСТ 18123-72

ИНВ. N ПОДЛ. | ПОДПИСЬ И ДАТА | ВЗАМ. ИНВ. N | ИНВ. N ДУБЛ. | ПОДПИСЬ И ДАТА

НЭ07-01-000

ПЛАНШЕТНАЯ ШТЕПСЕЛЬНАЯ КОРОБКА НА 4 РАЗЪЕМА ШТС-40
СПЕЦИФИКАЦИЯ

ИЗМ.	ЛИСТ	N ДОКУМ.	ПОДПИСЬ	ДАТА
РАЗРАБОТАЛ	ПАНЮШКИН			
РУК. ГРУППЫ	ЧЕРНЯХОВСКАЯ			
ПРОВЕРИЛ	ЧЕРНЯХОВСКАЯ			

ЛИТ	МАССА	МАСШТ.
		Б/М
ЛИСТ 2	ВСЕ ЛИСТОВ 2	

ЦНИИЭП ГРАЖДАНСЕЛЬЭЛЕКТРОПРОЕКТ г. МОСКВА
МАСТЕРСКАЯ №3

000-00-80ЕН

Задняя стенка /дверь снята/

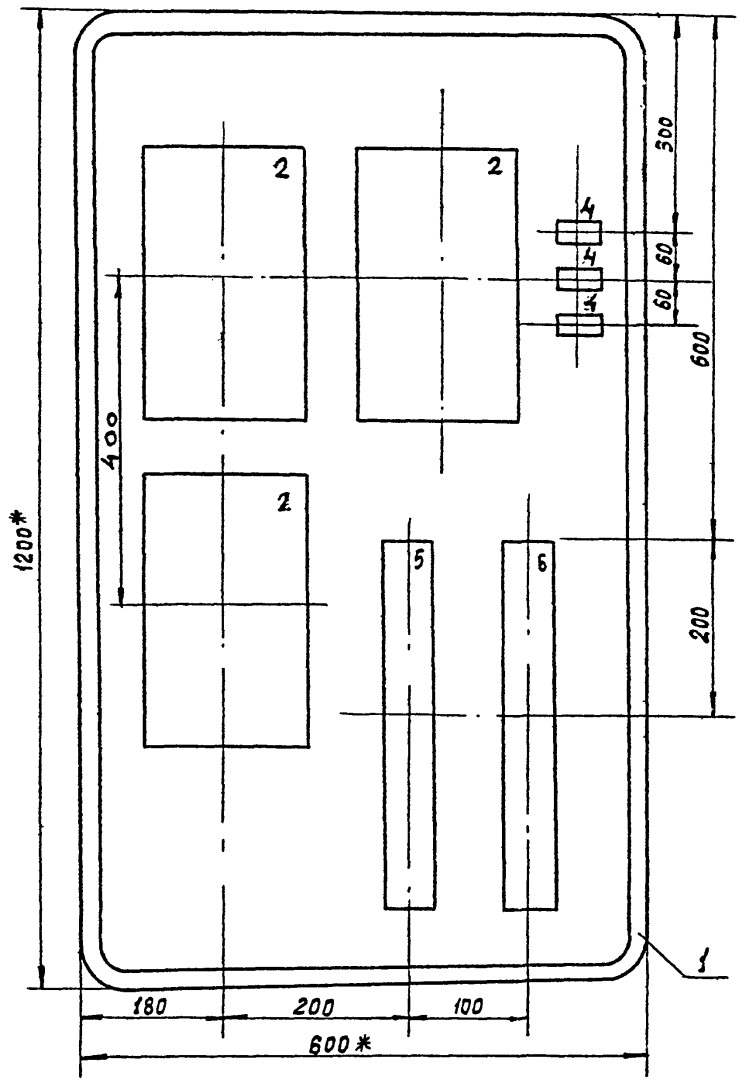

Фасад

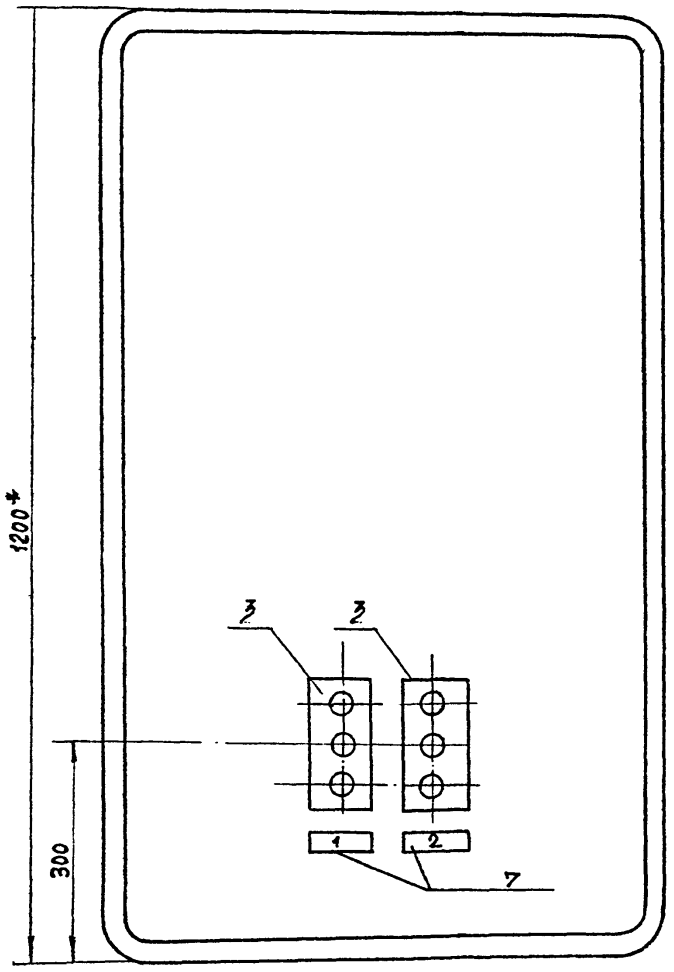

1.* Размер для справок.

2. Глубина шкафа 450 мм.

Изм.	Лист	№ док.	Подп.	Дата
Исполнит.		Панюшкин		
Рук. группы		Черняховский		
Проверил		Черняховский		
Рук. сектора		Северинов		
Рук. маст.		Дмитрук		

НЭ08-00-000

Шкаф рабочего освещения зала. Общий вид.

Лит.	Масса	Масшт.
	60.0	1:5
Лист	Вс. листов	

ЦНИИЭП гражданскельстрой г. Москва Мастерская №3

№ надп.	Текст надписи	К-во
1.	Включение пускателей	1
2.	Управление темнителем	1

Форм.	Зона	Поз.	Обозначение	Наименование	Кол.	Прим.
б/ч		1		Шкаф ПУЭН-14/А1233/	1	1200×600×450
б/ч		2		Пускатель магнитный ПАЕ-311	3	
б/ч		3		Кнопка управления 3-х штифтовая КУ-121-3м	2	
б/ч		4		Предохранитель ППТ-10 ток плавкой вст-6А	3	$I_н$=10А $I_п$=6А
б/ч		5		Набор клеммный КН6012	1	$I_н$=60А
б/ч		6		Набор клеммный КН1020	1	$I_н$=10А
б/ч		7		Рамка для надписей РПМ-66	2	

Изм.	Лист	№ докум.	Подп.	Дата
Исполнит.		Панюшкин		
Рук. группы		Черняховский		
Проверил		Черняховский		

НЭ08-02-000

Перечень надписей в табличках.

Лист	Масса	Масшт.
		Б/М
Лист	Вс. листов	

ЦНИИЭП гражданскельстрой г. Москва Мастерская №3

Изм.	Лист	№ докум.	Подп.	Дата
Исполнит.		Панюшкин		
Рук. группы		Черняховский		
Проверил		Черняховский		

НЭ08-01-000

Спецификация на шкаф рабочего освещения зала.

Лит.	Масса	Масшт.
	60.0	Б/М
Лист	Вс. листов	

ЦНИИЭП гражданскельстрой г. Москва Мастерская №3

Типовой проект 264-12-65/75.2А.IV

185 03-04 13

Арх. № 5-911389

НЭ 08-03-000

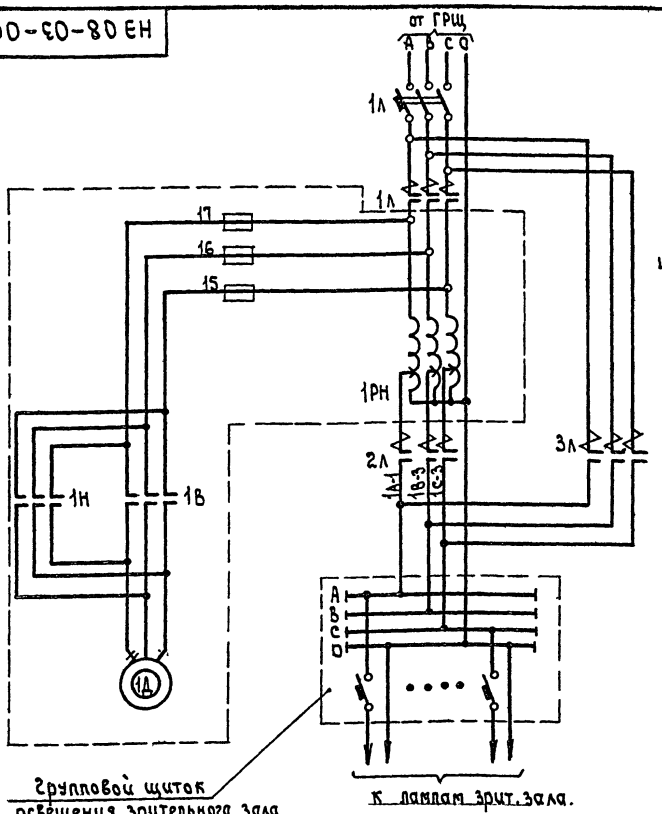

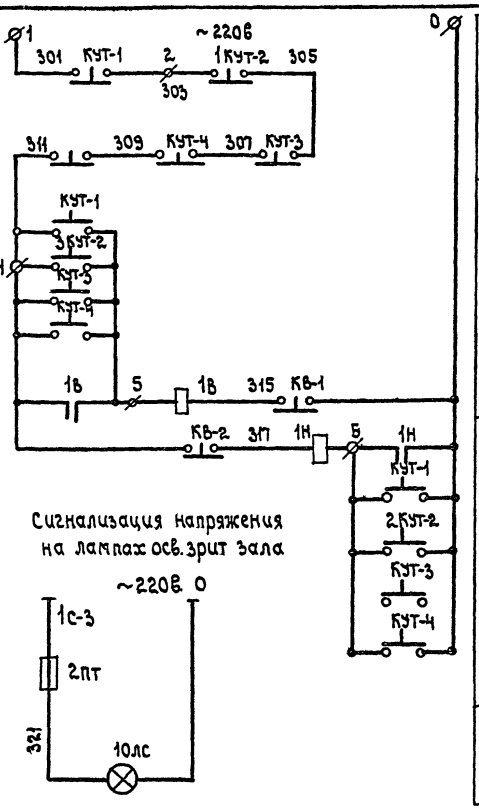

Сигнализация напряжения на лампах осв. зрит зала

Изм.	Лист	N докум.	Подпись	Дата
Разработ.	Панюшкин			
Рук. группы	Черняховский			
Проверил	Черняховский			
Рук. сектора	Северинов			
Рук. маст.	Дмитрук			

НЭ 08-03-000

Принципиальная схема управления темнителем ТС-6м.

Лист	Масса	Масшт.
		Б/м.
Лист	Все листов	

ЦНИИЭП зрелищных сооружений г. Москва Мастерская №3

НЭ 08-04-000

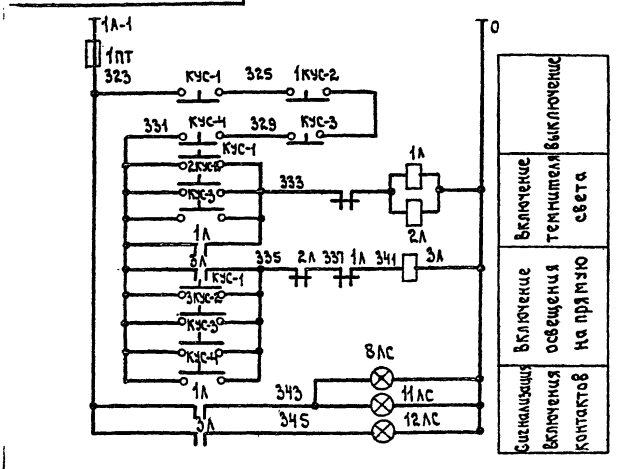

Изм.	Лист	N докум.	Подпись	Дата
Разработ.	Панюшкин			
Рук. группы	Черняховский			
Проверил	Черняховский			

НЭ 08-04-000

Цепи управления линейных пускателей освещения зала.

Лит.	Масса	Масшт.
		Б/м.
Лист	Все листов	

ЦНИИЭП зрелищных сооружений г. Москва Мастерская №3

	Обозначение	Наименование	Кол.	Примечание
		Темнитель света ТС-6м.		
1РА		Обмотка АТ темнителя	3	380/220В
1Д		Электродвигатель АОЛ-0Н/4	1	380/220В
1В; 1Н		Реле РПТ-100	2	~220В
КВ-1; КВ-2		Конечный выключатель	2	
1пр÷3пр		Предохранитель ППТ-10	3	
		Кинопроекционная		
КУС-3		Кнопка КС1-13	3	
1лс; 12лс		Арматура сигнальная ЛС-220	2	~220В
КУТ-3 КУТ-4; КУТ-5		Кнопка КС1-13	1	
		Шкаф рабочего освещения зала.		
1А; 2А; 3А		Магнитный пускатель ПАЕ-311	3	Катушка ~220В
1ПТ; 2ПТ		Предохранитель ППТ-10	2	Iст=6А
КУТ-1, КУС-1		Кнопка управления КУ121/3м.	2	
		Панель осветителя.		
КУС-1-1КУС-4 1КУС-1, 1КУТ-2 1КУТ-2, 2КУТ-2		Кнопка управления КУ-122-3м	2	
8лс, 10лс		Арматура сигнальная с колпачком молочного цв. ЛС-220	3	
		Шкаф билетера		
КУС-4		Кнопка управления КУ-121-2м	1	
		Аппаратная		
1А		Выключатель ЛП60-3МТ.		по чертежам электрооборуд.

НЭ 08-05-000.

Перечень элементов.

Изм.	Лист	N докум.	Подпись	Дата
Разработ.	Панюшкин			
Рук. группы	Черняховский			
Проверил	Черняховский			

Лит.	Масса	Масшт.
		Б/м.
Лист	Все листов	

ЦНИИЭП зрелищных сооружений г. Москва Мастерская №3

Проб. Сим 23-12-79. Кон. Карпова

000-00-60ЄН

ФАСАД (М 1:5)

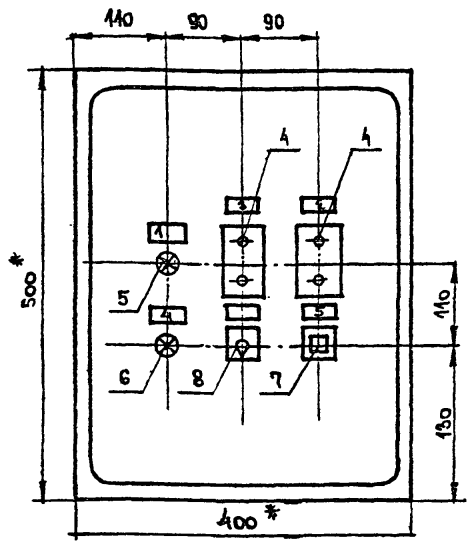

ВИД НА ЗАДНЮЮ СТЕНКУ (М 1:5).
(ДВЕРЬ СНЯТА)

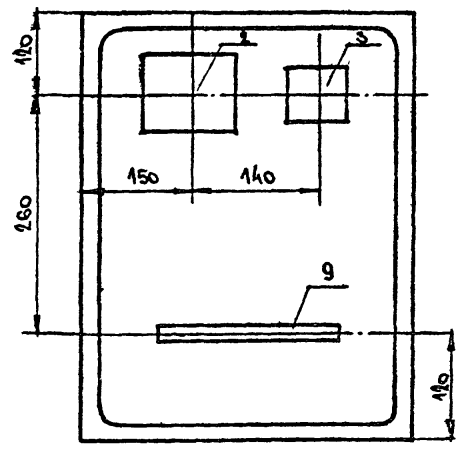

ГЛУБИНА ШКАФА 150 ММ

* РАЗМЕРЫ ДЛЯ СПРАВОК

					НЭ09 - 00 - 000			
ИЗМ	ЛИСТ	N. ДОКУМ.	ПОДПИСЬ	ДАТА	ШКАФ БИЛЕТЕРА ОБЩИЙ ВИД	ЛИСТ	МАССА	МАСШТ.
РАЗРАБОТ		ПАНЮШКИН					20.0	1:5
РУК. ГРУППЫ		ЧЕРНЯХОВСКИЙ				ЛИСТ	ВС. ЛИСТОВ	
ПРОВЕРИЛ		ЧЕРНЯХОВСКИЙ				ЦНИИЭП ГРАЖД. АНСЕЛЬСТВ. Г. МОСКВА МАСТЕРСКАЯ №3		
РУК. СЕКТ.		СЕВЕРИНОВ						
РУК. МАСТ.		ДМИТРУК						

ФОРМАТ 12

N.N НАДПИС	ТЕКСТ НАДПИСИ	К-ВО
1	ОТ РЕЖИССЕРА	1
2	РАБОЧЕЕ ОСВЕЩЕНИЕ	1
3	ДЕЖУРНОЕ ОСВЕЩЕНИЕ	1
4	К РЕЖИССЕРУ	1
5	ЗВОНОК	1

ФОРМ.	ЗОНА	ПОЗ.	ОБОЗНАЧЕНИЕ	НАИМЕНОВАНИЕ	КОЛ.	ПРИМЕЧ.
Б.Ч		1		ШКАФ УПРАВЛЕНИЯ ПУЭН-2 (А 1221)	1	500×400×150
Б.Ч		2		ПУСКАТЕЛЬ МАГНИТНЫЙ ПМЕ-111	1	КАТ. ~220В
Б.Ч		3		РЕЛЕ ПРОМЕЖУТОЧНОЕ ПЭ-21	1	~220В 2З+2Р
Б.Ч		4		КНОПКА УПРАВЛЕНИЯ КУ-121-2М	2	
Б.Ч		5		АРМАТУРА СИГНАЛЬНАЯ АС-220	1	~220В БЕЛАЯ
Б.Ч		6		АРМАТУРА СИГНАЛЬНАЯ АС-220	1	~220В ЗЕЛЕНАЯ
Б.Ч		7		ВЫКЛЮЧАТЕЛЬ ОДНОПОЛЮСН.	1	ИНД. 0202
Б.Ч		8		ТУМБЛЕР ТВ1-1	1	
Б.Ч		9		РЕЙКА ЗАЖИМОВ К-109	1	
Б.Ч		10		ЗАЖИМ НАБОРНЫЙ НАРМ. КН-5М	25	
Б.Ч		11		КОЛОДКА МАРКИРОВАННАЯ КМ-5	2	
Б.Ч		12		МАНЖЕТКА МАРКИРОВОЧН. МН-12	20	
Б.Ч		13		БИРКА МАРКИРОВОЧНАЯ БМ-4	20	
Б.Ч		14		ПРОВОД МЕДНЫЙ ГИБКИЙ ПГВ-500, СЕЧ. 1,5 ММ²	10м	
Б.Ч		15		ЛАМПА РНЦ 220-10	2	
Б.Ч		16		ТАБЛИЧКА ДЛЯ НАДПИСИ	5	

					НЭ09 - 01 - 000			
ИЗМ	ЛИСТ	N. ДОКУМ.	ПОДПИСЬ	ДАТА	ТАБЛИЦА НАДПИСЕЙ НА ТАБЛИЧКАХ	ЛИСТ	МАССА	МАСШТ.
РАЗРАБОТ		ПАНЮШКИН						Б/М
РУК. ГРУППЫ		ЧЕРНЯХОВСКИЙ				ЛИСТ	ВС. ЛИСТОВ	
ПРОВЕРИЛ		ЧЕРНЯХОВСКИЙ				ЦНИИЭП ГРАЖД. АНСЕЛЬСТВ. Г. МОСКВА МАСТЕРСКАЯ №3		

					НЭ09 - 02 - 000			
ИЗМ	ЛИСТ	N. ДОКУМ.	ПОДПИСЬ	ДАТА	СПЕДИФИКАЦИЯ	ЛИСТ	МАССА	МАСШТ.
РАЗРАБОТ		ПАНЮШКИН						Б/М
РУК. ГРУППЫ		ЧЕРНЯХОВСКИЙ				ЛИСТ	ВС. ЛИСТОВ	
ПРОВЕРИЛ		ЧЕРНЯХОВСКИЙ				ЦНИИЭП ГРАЖД. АНСЕЛЬСТВ. Г. МОСКВА МАСТЕРСКАЯ №3		

ИНВ. N. ПОДЛ. | ПОДПИСЬ И ДАТА | ВЗАМ. ИНВ. N | ИНВ. N. ДУБЛ. | ПОДПИСЬ И ДАТА

18623-04 15

000-50-60 ЕН

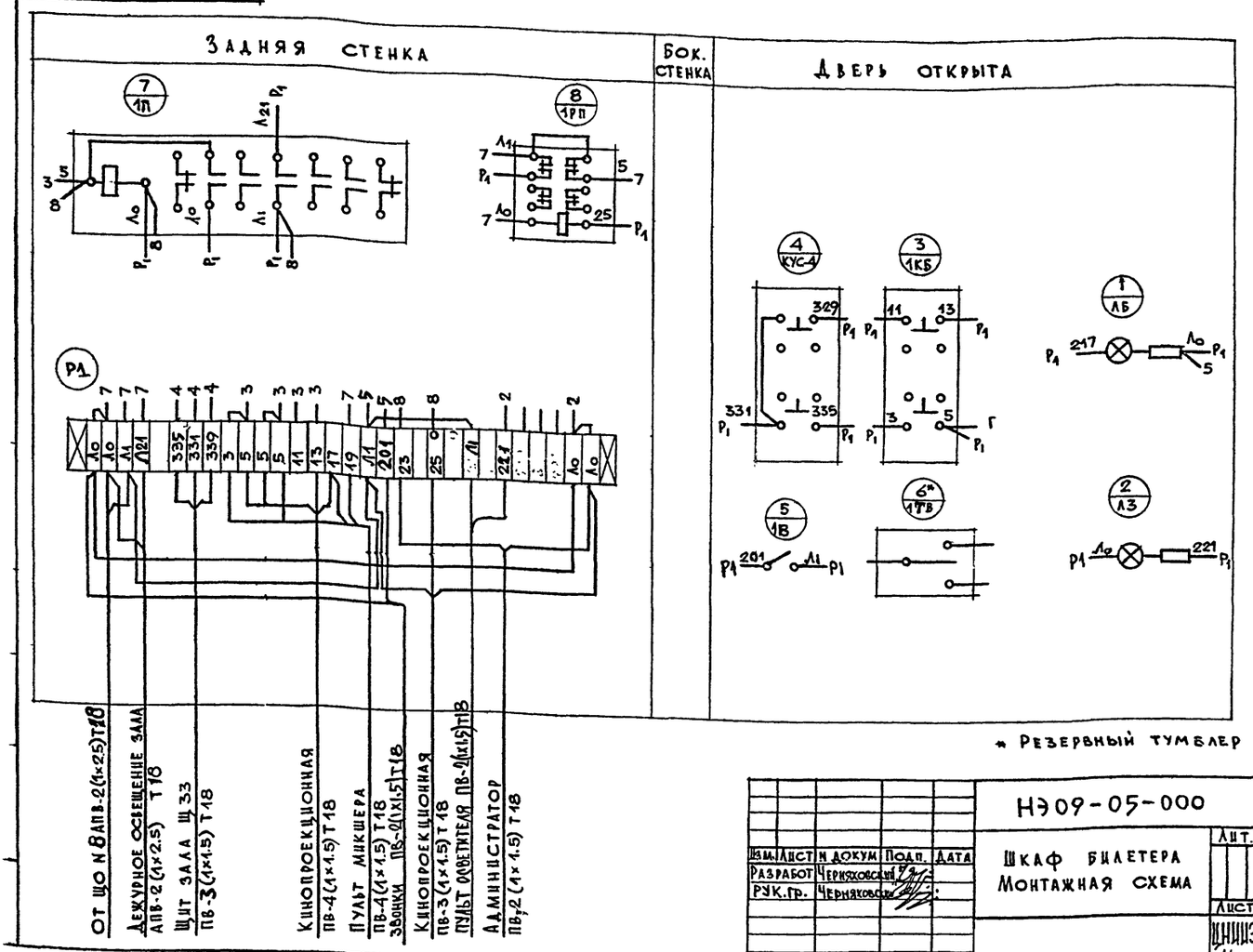

* Резервный тумблер

Изм.	Лист	N докум	Подп.	Дата	НЭ09-05-000	Лит.	Масса	Масшт
Разработ	Черняховский				Шкаф билетера Монтажная схема			Б/М
Рук.гр.	Черняховский					Лист	Вс. листов	
						ЦНИИЭП граждансельстрой г. Москва Мастерская N3		

Формат 12

000-50-60 ЕН

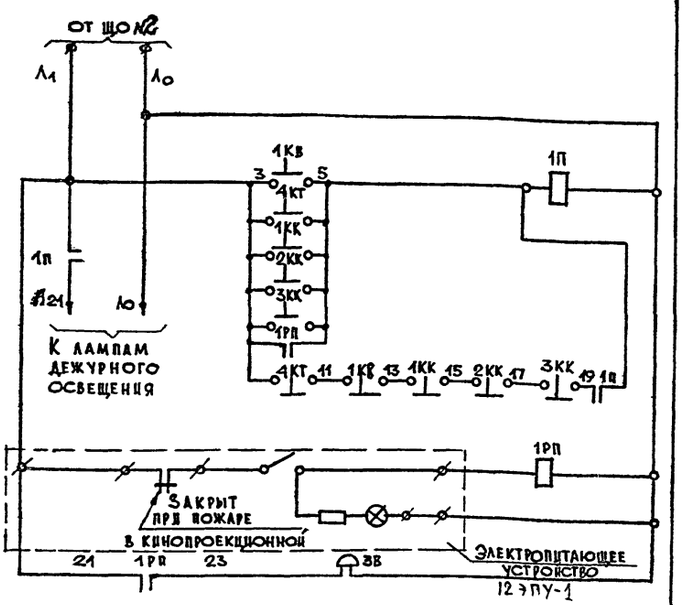

Поз обозн.	Обозначение	Наименование	Кол	Примеч.
		Шкаф билетера		
1П		Пускатель ПМЕ-III	1	Кат. ~220в
1КВ		Кнопка управления КУ121-2м	1	
1РП		Реле промежуточное ПЭ-21	1	23+2Р ~220в
		Кинопроекционная		
1КК, 2КК		Кнопка управления	2	По проекту кинотехн.
		Пульт звукооператора (микшер)		
3КК		Кнопка управления КУ-122-2м	1	По проекту кинотехн.
		Панель осветителя		
4КТ		Кнопка управления КУ122-2м	1	
		Комната администратора		
3В		Звонок электрический ЗД-3	1	~220в

Изм	Лист	N докум	Подп.	Дата	НЭ09-03-000	Лит	Масса	Масшт
Разработ	Черняховский				Шкаф билетера Принципиальная схема управления дежурным освещением зала			Б/М
Рук.груп.	Черняховский					Лист	Вс. листов	
						ЦНИИЭП граждансельстрой г. Москва Мастерская N3		

Формат 11

Изм	Лист	N докум	Подп.	Дата	НЭ09-04-000	Лит.	Масса	Масшт
Разработ.	Черняховский				Перечень элементов			Б/М
Рук.груп.	Черняховский					Лист	Вс. листов	
Копировал	Касаткина					ЦНИИЭП граждансельстрой г. Москва Мастерская N3		

Инв N подл | Подпись и дата | Взам. инв. N | Инв. N дубл | Подпись и дата

18603-04 16 Формат 11

НЭ10-00-000

ФАСАД

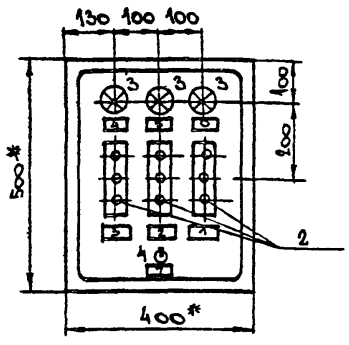

ЗАДНЯЯ СТЕНКА (ДВЕРЬ СНЯТА)

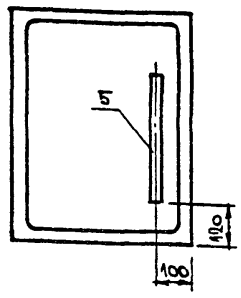

ГЛУБИНА ШКАФА 150 ММ

* РАЗМЕРЫ ДЛЯ СПРАВОК

				НЭ10-00-000		
Изм.	Лист	№ докум.	Подпись	Дата	Пульт осветителя	Лит	Масса	Масшт
Разработ.			Панюшкин		Общий вид		15.0	1:10
Рук. группы			Черняховский			Лист 1	Вс. листов 4
Проверил			Черняховский			ЦНИИЭП Гражданэлектрострой г. Москва Мастерская №3	
Рук. сектора			Северинов				
Рук. маст.			Дмитрик				

Инв. № подл. | Подпись и дата | Взам. инв. № | Инв. № дубл. | Подпись и дата

НЭ10-03-000

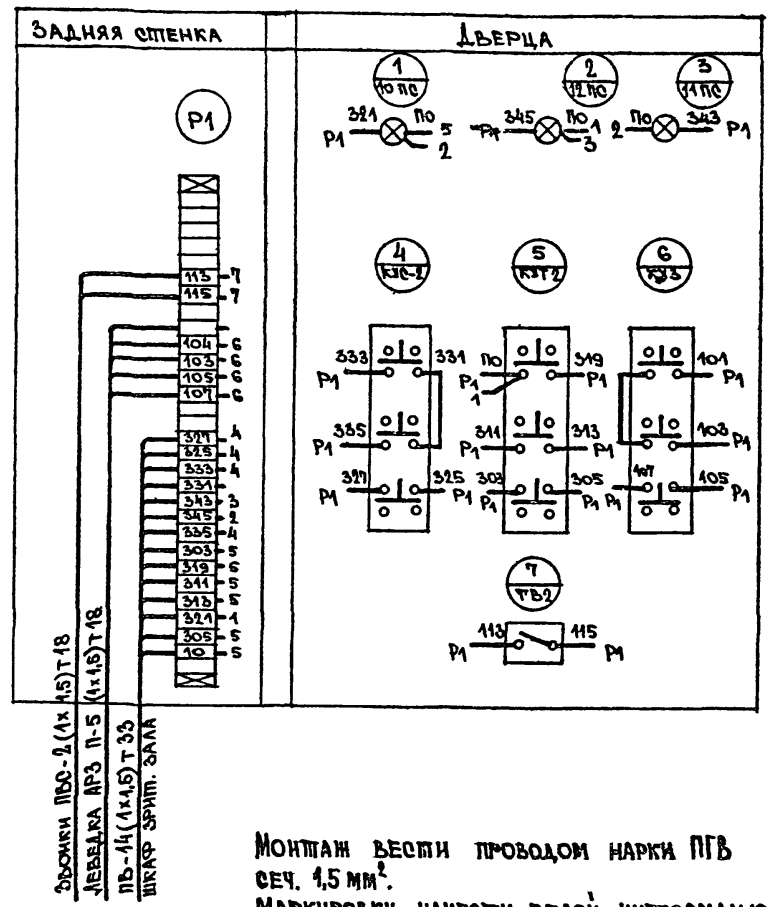

МОНТАЖ ВЕСТИ ПРОВОДОМ МАРКИ ПГВ СЕЧ. 1,5 ММ². МАРКИРОВКУ НАНЕСТИ БЕЛОЙ НИТРОЭМАЛЬЮ.

				НЭ10-03-000		
Изм.	Лист	№ докум.	Подпись	Дата	Пульт осветителя	Лит	Масса	Масшт
Разработ.			Панюшкин		Монтажная схема			Б/М
Рук. группы			Черняховский			Лист 4	Вс. листов 4
Проверил			Черняховский			ЦНИИЭП Гражданэлектрострой г. Москва Мастерская №3	

Инв. № подл. | Подпись и дата | Взам. инв. № | Инв. № дубл. | Подпись и дата

№ № надп.	Текст надписи	Место надписи	Кол.
1	Включение МВ	Табличка	1
2	Темнитель	"	1
3	Лебедка АРЗ	"	1
4	Включение темнителя	"	1
5	Включение „на прямую"	"	1
6	Напряж. на лампах зала	"	1
7	Сигнал билетеру	"	1

				НЭ10-01-000		
Изм.	Лист	№ докум.	Подпись	Дата	Перечень надписей в табличках	Лит	Масса	Масшт
Разработ.			Панюшкин					Б/М
Рук. группы			Черняховский			Лист 2	Вс. листов 4
Проверил			Черняховский			ЦНИИЭП Гражданэлектрострой г. Москва Мастерская №3	

Инв. № подл. | Подпись и дата | Взам. инв. № | Инв. № дубл. | Подпись и дата

Формат	Зона	Поз.	Обозначение	Наименование	Кол.	Прим.
Б4		1		Пульт навесной ПУЭН-2(500×400×150)	1	
Б4		2		Кнопка управления	3	
				3-х штифтовая КУ124-3м	3	
Б4		3		Арматура сигнальная АС-245	3	Линза зеленая
Б4		4		Тумблер ТВ1-1	1	
Б4		5		Клеммный набор КН1030	1	30 клемм
Б4		6		Провод марки ПГВ-1,5мм²	10 м	

				НЭ10-02-000		
Изм.	Лист	№ докум.	Подпись	Дата	Спецификация	Лит	Масса	Масшт
Разработ.			Панюшкин					Б/М
Рук. группы			Черняховский			Лист 3	Вс. листов 4
Проверил			Черняховский			ЦНИИЭП Гражданэлектрострой г. Москва Мастерская №3	

Инв. № подл. | Подпись и дата | Взам. инв. № | Инв. № дубл. | Подпись и дата

НЭ11-00-000

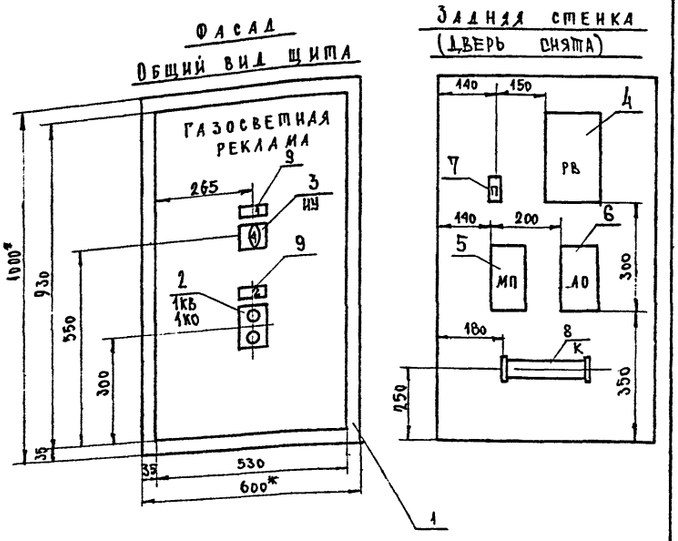

№№ замк.	Надпись	Кол.
1	Избиратель упр. ручн. ↓ откл. ↓ авт	1
2	Управление рекламой	1

* Размеры для справок

Изм.	Лист	№докум.	Подп.	Дата
Исполнит.		Панюшкин		
Рук. груп.		Черняховский		
Рук. сект.		Северинов		
Рук. маст.		Дмитрук		

НЭ11-00-000

Шкаф управления рекламой
Общий вид

Лит.	Масса	Масштаб
	60.0	1:10

Лист 1 Листов 3

ЦНИИЭП Гражданскельстрой г. Москва Мастерская №3

Формат 11

Типовой проект

Формат	Зона	Поз.	Обозначение	Наименование	Кол.	Прим.
Б/ч		1		Шкаф навесной типа ПУЭН-15 (600×450×1000)	1	ПЭМЗ г. Пушкино
Б/ч		2	1КВ, 1КО	Кнопка управления ПКЕ-112-2	1	
Б/ч		3	ИУ	Универсальный переключатель с рукояткой овальной формы типа УП5311-С225	1	
Б/ч		4	РВ	Реле времени на 2 программы типа 2РВМ ~220 В	1	
Б/ч		5	МП	Пускатель магнитный ПАЕ-321, ~220В, 2з+2р	1	
Б/ч		6	АО	Устройство автоматического управления освещением типа АО, ~220 В	1	
Б/ч		7	П	Предохранитель типа ППТ-10 с плавкой вставкой 6А (ВТФ-6)	1	
Б/ч		8		Набор клеммный, 16 клемм, $I_н$=10 А	1	
Б/ч		9		Рамка для надписей РПМ-66	2	
Б/ч		10		Провод марки ПГВ сеч. 1,5 мм²	20 м	

Подпись и дата | Инв. № дубл. | Взам. инв. № | Подпись и дата | Инв. № подл.

Изм.	Лист	№докум.	Подп.	Дата
Исполнит.		Панюшкин		
Рук. груп.		Черняховский		
Проверил		Черняховский		

НЭ11-01-000

Шкаф управления рекламой
Спецификация

Лит.	Масса	Масшт.
	60.0	Б/М

Лист 2 Листов 3

ЦНИИЭП Гражданскельстрой г. Москва Мастерская №3

Формат 11

НЭ11-02-000

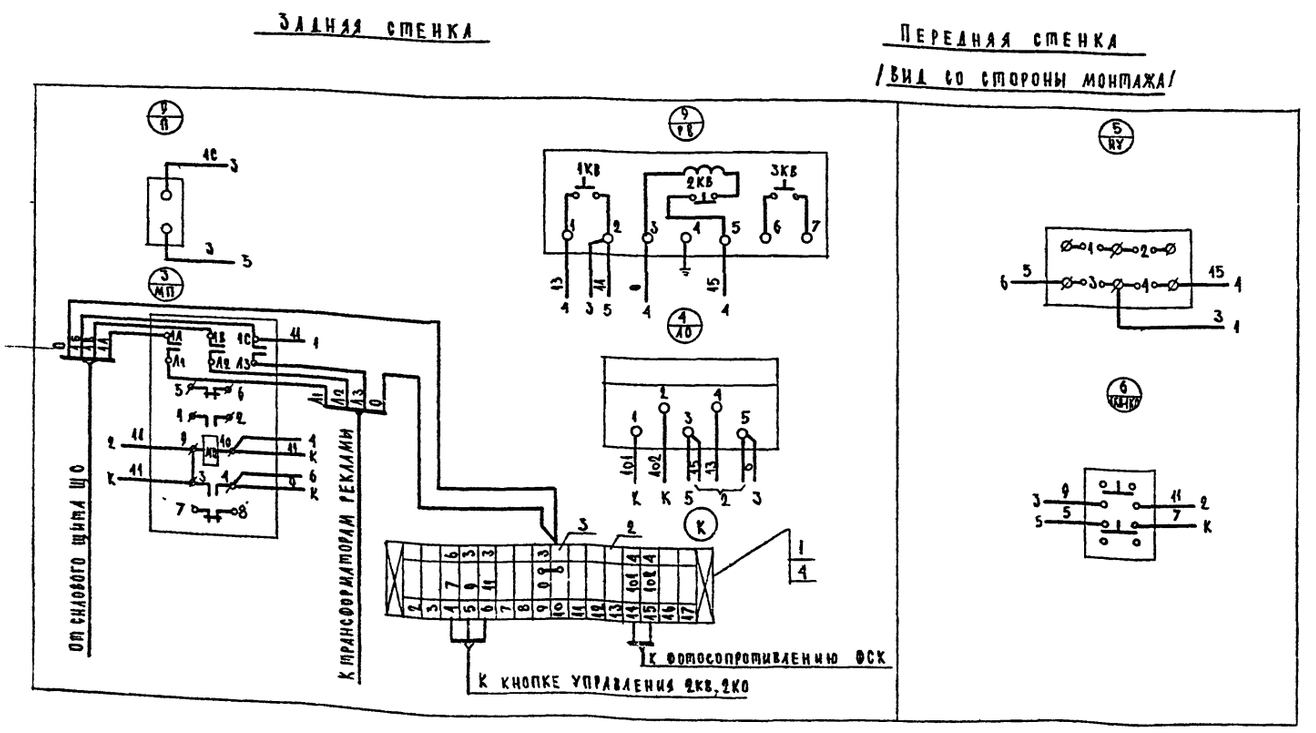

Монтаж вести проводом марки ПГВ сеч. 1,5 мм²

Изм.	Лист	№докум.	Подп.	Дата
Исполнит.		Панюшкин		
Рук. груп.		Черняховский		
Проверил		Черняховский		

НЭ11-02-000

Шкаф управления рекламой
Схема монтажная коммутационная

Лит.	Масса	Масшт.
	60.0	Б/М

Лист 3 Вс. листов 3

ЦНИИЭП Гражданскельстр. г. Москва Мастерская №3

18603-04 18 Копировал:

Формат 12

Арх. № 5-911394

НЭ 12-00-000

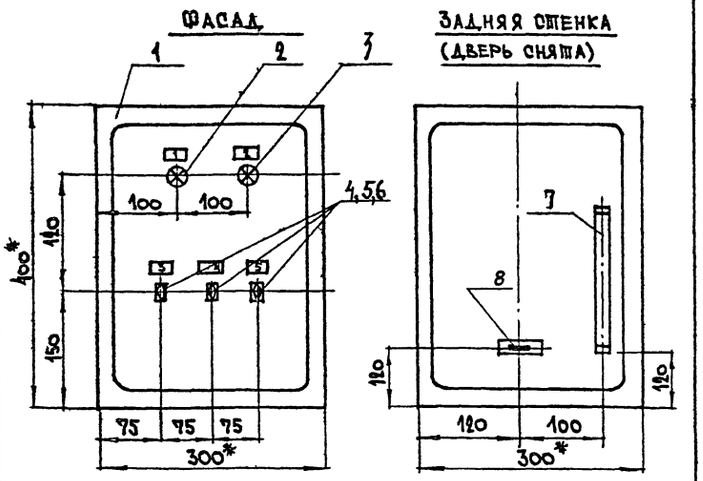

Монтаж вести проводом марки ПГВ сеч. 1,5 мм²

* Размеры для справок

Глубина шкафа – 150 мм

№ табл.	Надпись	Кол.
1	От осветителя	1
2	Выход	1
3	Сигнал осветит.	1
4	Тише	1
5	Выход на сцену	1

Изм.	Лист	N. докум.	Подпись	Дата	НЭ 12-00-000	Лит	Масса	Масштаб
Разраб.		Панюшкин			Шкаф помощника режиссера. Общий вид		13.0	1:5
Провер.		Черняховский				Лист 1	Листов 4	
Рук. группы		Черняховский				Госгражданстрой при Госстрое СССР. ЦНИИЭП граждансельстрой		
Рук. сект.		Северинов						
ГАП		Шулепов						
Рук. маст.		Д. Митрук						

НЭ 12-02-000

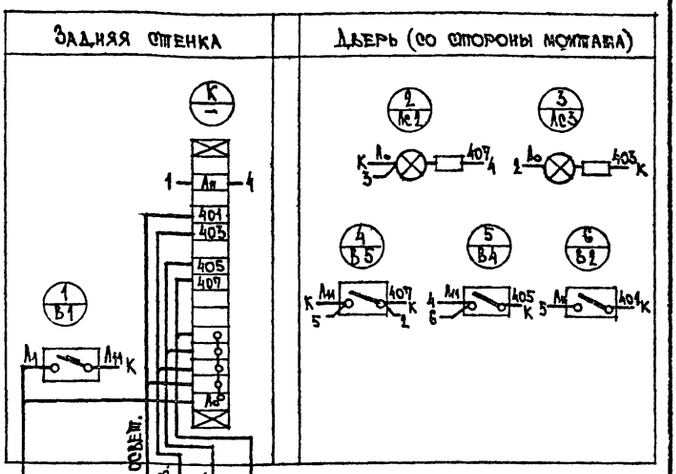

Монтаж вести проводом марки ПГВ сеч. 1,5 мм². Маркировку нанести белой нитроэмалью.

Изм.	Лист	N. докум.	Подпись	Дата	НЭ 12-02-000	Лит	Масса	Масштаб
Разраб.		Панюшкин			Схема монтажная коммутационная		13.0	Б/м
Провер.		Черняховский				Лист 3	Листов 4.	
Рук. группы		Черняховский				Госгражданстрой при Госстрое СССР. ЦНИИЭП граждансельстрой		

Инв. N подл. | Подпись и дата | Взам. инв. N. | Инв. N. дубл. | Подпись и дата

НЭ 12-01-000

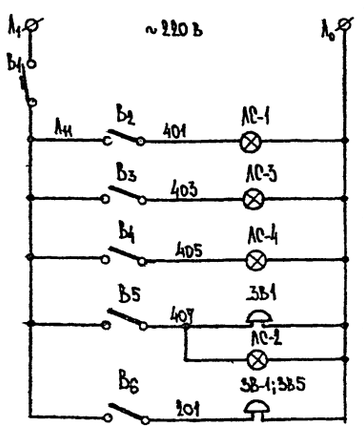

Питание ~220 В	
Сигнал осветителю	
Сигнал от осветителя	
„Тише!"	
Выход на сцену	
Освещение зрителей (со щита билетера)	

Изм.	Лист	N. докум.	Подпись	Дата	НЭ 12-01-000	Лит	Масса	Масштаб
Разраб.		Панюшкин			Схема принципиальная режиссерской сигнализации		–	Б/м
Провер.		Черняховский				Лист 2	Листов 4	
Рук. группы		Черняховский				Госгражданстрой при Госстрое СССР. ЦНИИЭП граждансельстрой		

Поз.	Панель	Обознач. по схеме	Наименование	Кол.	Тип	Номинальные данные цепи: Главной V,в	Главной I,а	Упр. V,в	Данные по заказу и дополнительные технологич. данные	Примечан.
1			Шкаф навесной	1	ПУЭН-1				300х400(h)х150	
2		ЛС-3	Арматура сигнальная	1	СС3-220	~220			Зеленый колпачок	
3		ЛС-2	То же	1	СС3-220	~220			Матовый колпачок	
4		В2	Выключатель „Тумблер"	1	ТВ1-1	~220				
5		В4	То же	1	ТВ1-1	~220				
6		В5	То же	1	ТВ1-1	~220				
7		К	Набор клеммный	1		~220			17 клемм $I_н$=10А	
8		В1	Выключатель автоматический	1	А-63М	~220			I=4А $I_{отс}$=1,3 Iн	

Изм.	Лист	N. докум.	Подпись	Дата	НЭ 12-03-000	Лит	Масса	Масштаб
Разраб.		Панюшкин			Технические данные электрооборудования		13.0	Б/м
Провер.		Черняховский				Лист 4	Листов 4	
Рук. группы		Черняховский				Госгражданстрой при Госстрое СССР. ЦНИИЭП граждансельстрой		

Инв. N подл. | Подпись и дата | Взам. инв. N | Инв. N. дубл. | Подпись и дата

gost.e-ecolog.ru