ТИПОВОЙ ПРОЕКТ
264-12-65/75.2

КЛУБ
С ЗАЛОМ НА 300 МЕСТ

СОСТАВ ПРОЕКТА

Альбом I - Архитектурно-строительные чертежи
Альбом II - Санитарно-технические, электротехнические чертежи и слаботочные устройства
Альбом III - Кинотехнология, электроакустика, постановочное освещение и механооборудование
Альбом IV - Нестандартизированное электрооборудование
Альбом V - Изделия заводского изготовления
Альбом VI - Сметы
Альбом VII - Задание заводу-изготовителю

АЛЬБОМ III

Утвержден Госстроем РСФСР
на стадии проектного задания.
Постановление №8 от 28 октября 1968 г.

Гл. инженер института В.М. Беляев
Гл. архитектор проекта Ю.В. Горохов

Разработан и введен в действие
ЦНИИЭП граждансельстроя
Приказ № 8/Т от 18 февраля 1983 г.

gost.e-ecolog.ru

Тема ТС-III-5/9а
Арх № 6-9113-2

Содержание альбома

NN п.п	Наименование	№ листа	N стр
1	Обложка, совмещенная с титулом		
2	Содержание альбома	2	2
	I Кинотехнология		
3	Пояснительная записка. Спецификация оборудования и материалов	КТ-1	3
4	План и разрезы зала с расположением кинотехнологического оборудования	КТ-2	4
5	План кинопроекционной	КТ-3	5
6	Разрезы кинопроекционной	КТ-4	6
7	Схема внешних соединений электросилового и кинопроекционного оборудования. Лист 1	КТ-5	7
8	Схема внешних соединений электросилового и кинопроекционного оборудования. Лист 2	КТ-6	8
9	Схема внешних соединений звуковоспроизводящего оборудования	КТ-7	9
10	Монтажная схема кинопроекционной	КТ-8	10
11	Монтажная схема зрительного зала	КТ-9	11
12	Блок-схема.	КТ-10	12
	II Механическое оборудование эстрады		
13	Механическое оборудование эстрады		
	Вид общий Лист 1.	МО-1	13
14	Механическое оборудование эстрады		
	Вид общий. Лист 2	МО-2	14
15	Механическое оборудование эстрады	МО-3	15
	Вид общий Лист 3		
16	Механическое оборудование эстрады		
	Вид общий Лист 4	МО-4	16
17	Механическое оборудование эстрады		
	Вид общий Лист 5	МО-5	17
18	Дорога попланного занавеса. Вид общий Лист 1	МО-6	18
19	—"— Вид общий Лист 2	МО-7	19
20	Киноэкран. Вид общий Лист 1	МО-8	20
21	Киноэкран. Вид общий Лист 2	МО-9	21
22	Каркас киноэкрана. Вид общий Лист 1	МО-10	22
23	Каркас киноэкрана. Вид общий Лист 2	МО-11	23
24	Направляющие. Вид общий Лист 1	МО-12	24
25	Направляющие. Вид общий Лист 2	МО-13	25
	В разделе II, механического оборудования эстрады, использованы чертежи серии 2.290-3 „Нестандартизированное оборудование общественных зданий Выпуск 1. Конструкции, узлы и детали механического оборудования кинотеатров и сцен зрелищных зданий" Альбом VII, часть 1 и альбом VIII-IX. Часть 1		
26	Блок 1-но ручьевый ф 210	МО-142	
27	Блок 2-х ручьевый ф 210	МО-145	
28	Блок 3-х ручьевый ф 210	МО-146	
29	Блок 4-х ручьевый ф 210	МО-148	
30	Блок 1-но ручьевый ф 210 угловой	МО-152	
31	Блок 5-ти ручьевый ф 210 угловой	МО-154	
32	Противовес прямой Q=300 кг.	МО-316	
33	Подвеска штанги ф 60 с цепью	МО-44	
34	Стяжка Q=500 кг.	МО-45	
35	Подвеска штанги ø 60	МО-50	
36	Втулка в сборе	МО-52	
37	Груз натяжной	МО-134	
38	Блок тип II	МО-12	
39	Блок тип I	МО-51	
40	Подвеска	МО-107	
41	Распорка тип I	МО-001	
	III Постановочное освещение		
42	Постановочное освещение		
	Пояснение к проекту. Спецификация	ПО-1	26
43	Постановочное освещение		
	Технологическая таблица Расчетная схема щита осветителя	ПО-2	27
44	Постановочное освещение		
	План зала с эстрадой	ПО-3	28
45	Постановочное освещение		
	Разрез 1-1. План аппаратной	ПО-4	29
46	Постановочное освещение		
	Схема подключения осветительных приборов	ПО-5	30

Солодков, Родченко
Проверил, Разработал
Горохов, Романов, Солодков, Родченко
Гл. арх. проекта, Нач. отдела, Рук. сектора, Гл. специалист

ЦНИИЭП гражданскельстрой г. Москва

1982	Клуб с залом на 300 мест.	Содержание альбома	Типовой проект 264-12-65/75.2	Альбом III	Лист 2

Тема ТСТ-5/3е
Архивный № 6-9Н3-3

Пояснительная записка

Корректировка кинотехнологического проекта сельского клуба на 300 мест выполнена на основании ранее выпущенного рабочего проекта. Материалами для разработки послужили: архитектурно-строительные чертежи; строительные нормы и правила СНиП II-л-16-71; технические руководящие материалы РТМ-19-77-77.

Проектом предусматривается установка типового оборудования, за исключением киноэкрана. На эстраде предусматривается установка стационарного киноэкрана из деломатового перфорированного пластиката. Размер экрана 8,3×3,5 м. Чертежи на киноэкран приведены в разделе механооборудования. Для звуковоспроизведения предусматривается усилительное устройство на транзисторах „Звук Т2-25", обеспечивающее монофоническое усиление речей и музыки, трансляцию программ в зал и фойе. Предусматриваемое кинотехнологическое оборудование обеспечивает показ широкоэкранных, обычных и кашетированных кинофильмов. Изменение формата демонстрируемого фильма осуществляется предэкранным занавесом. Зазкранные громкоговорители устанавливаются на специальной площадке. Громкоговорители канала „Фойе" размещаются на боковой стене зала. В планшете эстрады устанавливается коробка для включения микрофонов. Для питания кинотехнологического оборудования на распределительное устройство подаются два ввода электроэнергии, предусматриваемые в электротехнической части проекта. Из кинопроекционной должно быть предусмотрено управление рабочим освещением зала.

Мощность ламп дежурного освещения зала не должна превышать 500 ватт. Для охлаждения фильмовых каналов проекторов требуется подвести холодную воду и обеспечить ее канализацию. Расход воды 2 л/мин, давление 2 атм. Из кинопроекционной должна быть предусмотрена вытяжная вентиляция от каждого работающего кинопроектора производительностью 600 м³/час.

Монтаж оборудования выполнять по нормам для помещений с повышенной пожароопасностью. Монтаж кинокомплекса выполняется скрыто в стальных трубах. Заземление оборудования производить путем подключения его к распределительному устройству, на который подается нулевой провод силового ввода.

Настоящий проект выполнен в соответствии с действующими нормами и правилами /в том числе по взрыво-пожарной безопасности/

Гл. инженер проекта /Радченко/

Ведомость чертежей

№ п.п.	Наименование чертежей	№ черт.	Примечание
1	Пояснительная записка, Спецификация оборудования, материалов	КТ-1	
2	План и разрезы зала с расположением кинотехнологического оборудования	КТ-2	
3	План кинопроекционной	КТ-3	
4	Разрезы кинопроекционной	КТ-4	
5	Схема внешних соединений электросилового и кинопроекционного оборудования	КТ-5	Лист 1
6	Схема внешних соединений электросилового и кинопроекционного оборудования	КТ-6	Лист 2
7	Схема внешних соединений звуковоспроизводящего оборудования	КТ-7	
8	Монтажная схема кинопроекционной	КТ-8	
9	Монтажная схема зрительного зала	КТ-9	

Спецификация оборудования и материалов

№ п.п.	Наименование оборудования и материалов	Тип, № черт.	Ед. изм.	Кол-во для заказа	Примечание
	I Оборудование				
1	Кинопроектор широкоэкранный	23КПК	шт	2	Ломо
	объективы: И-54 (F=85)	-	шт.	2	Комплектно с 23КПК
	П01-501-1 (F=100)		шт.	2	
2	Объектив для проекций кашетированных фильмов	ОКП2-65-1	шт.	2	Ломо
3	Звуковоспроизводящее устройство двухканальное на транзисторах	ЗВУКТ2-25	комп.	1	г. Самарканд з-д КИНАП
4	Распределительное устройство	РУК-5-3	шт.	1	—"—
5	Выпрямитель	50ВУК-120	шт.	2	—"—
6	Пульт дистанционного управления	55ПДУ-1	шт.	2	—"—
7	Противопожарные автозаслонки	16КПЗ-2	комп.	1	—"—
8	Фильмостат	ФС-35	шт.	2	г. Минск, з-д Киноаппаратов
9	Устройство автоматизации киносеанса	АКП-6М4	комп.	1	г. Ростов-на-Дону РОЭКМЗ
10	Автоперематыватель	35П-5М	шт.	1	г. Новгород киномех. з-д
11	Люксметр	1-ЛХП	шт.	1	г. Москва, з-д Москинап
12	Экран широкий из белого малого пластиката. Размер 8,3×3,5м	ЭБМ-П	кв.м	30	г. Калинин, з-д „Искон"
13	Пресс для склейки 35мм фильмов киноклеем	35ПКС	шт.	1	з-д Кинап г. Киев
14	Стул подъемный для кинемеханика	СК-4	—"—	2	г. Калинин Ремпромкомбината
15	Шкаф медицинский для хранения аптечки, инструментов	М-24	—"—	1	г. Львов з-д медоборудования
16	Бра	БКВ-60	—"—	3	г. Москва светотехн. з-д
17	Комплект противопожарного инвентаря	-	К-т	1	
18	Инвентарь по технике безопасности	-	К-т	1	
19	Штепсельная розетка	0327	шт.	5	„Союзглавэлектро"
20	Выключатель	0205	шт.	1	"
	II Материалы				
1	Провод в поливинилхлоридной изоляции	ПВ-660	м		
	сечение 1×1,5 мм²	ПВ-660	—"—	560	
	—"— 1×2,5 мм²	ПВ-660	—"—	250	
	—"— 1×4 мм²	ПВ-660	—"—	100	
	—"— 1×10 мм²	ПВ-660	—"—	30	
	—"— 1×35 мм²	ПВ-660	—"—	50	
2	Кабель микрофонный однопарный				
	сечение 1×2×0,5мм²	РВШЭ-1	м	100	
3	Трубы стальные водогазопроводные	ГОСТ 3262-75	м		
	Диаметр d=20мм	—"—	—"—	250	
	—"— d=25мм	—"—	—"—	100	
	—"— d=32мм	—"—	—"—	50	
	—"— d=50мм	—"—	—"—	10	
4	Сталь полосовая	ПС-25×4	—"—	30	
5	Сталь круглая ф 6 мм		—"—	30	

1982	Клуб с залом на 300 мест	Пояснительная записка. Спецификация оборудования и материалов	Типовой проект 264-12-65/75.2	Альбом III / Лист КТ-1

ЦНИИЭП грандансельстрой г. Москва

Гл. арх. проекта Соловьев
Нач. отдела Рабченко
Рук. сектора
Гл. специалист

Проверил Газзаватель
Разработал Сидоров Радченко

Ломо

Гросов Романов

3

Тема ТС-III-5/Ja Арх.N 6-9113-4

Разрез А-А

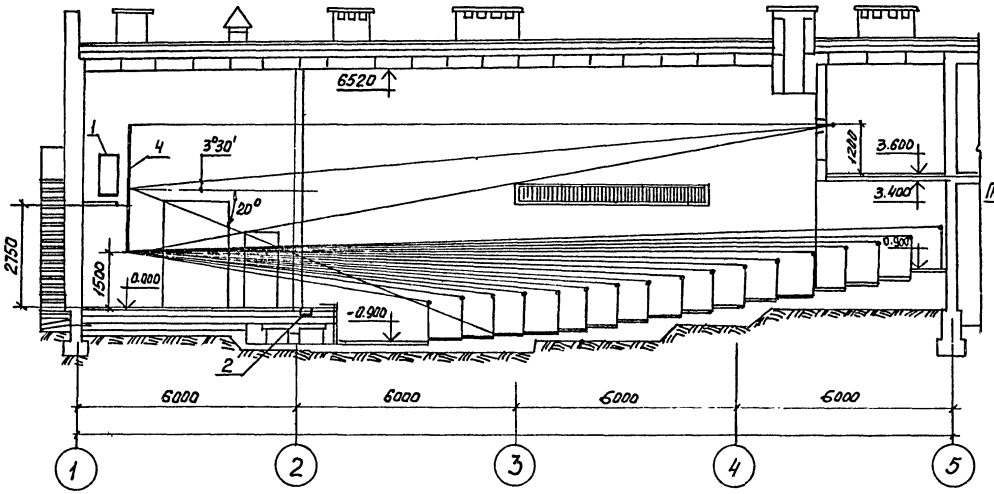

Разрез Б-Б

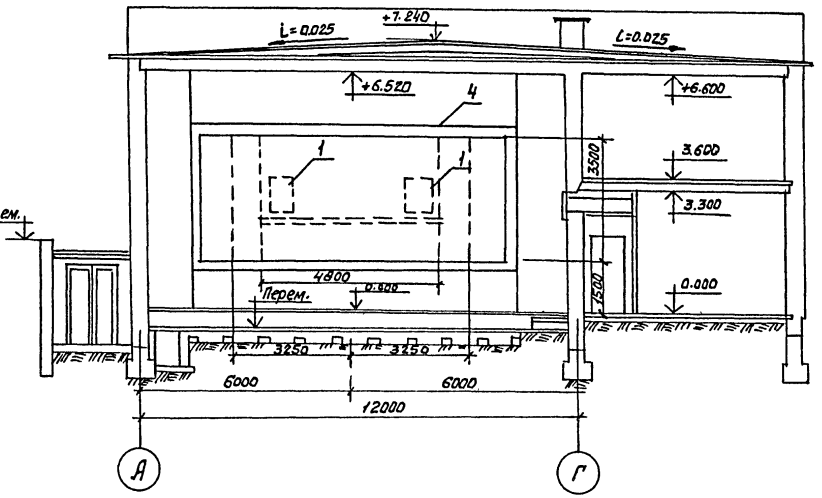

План
м 1:100

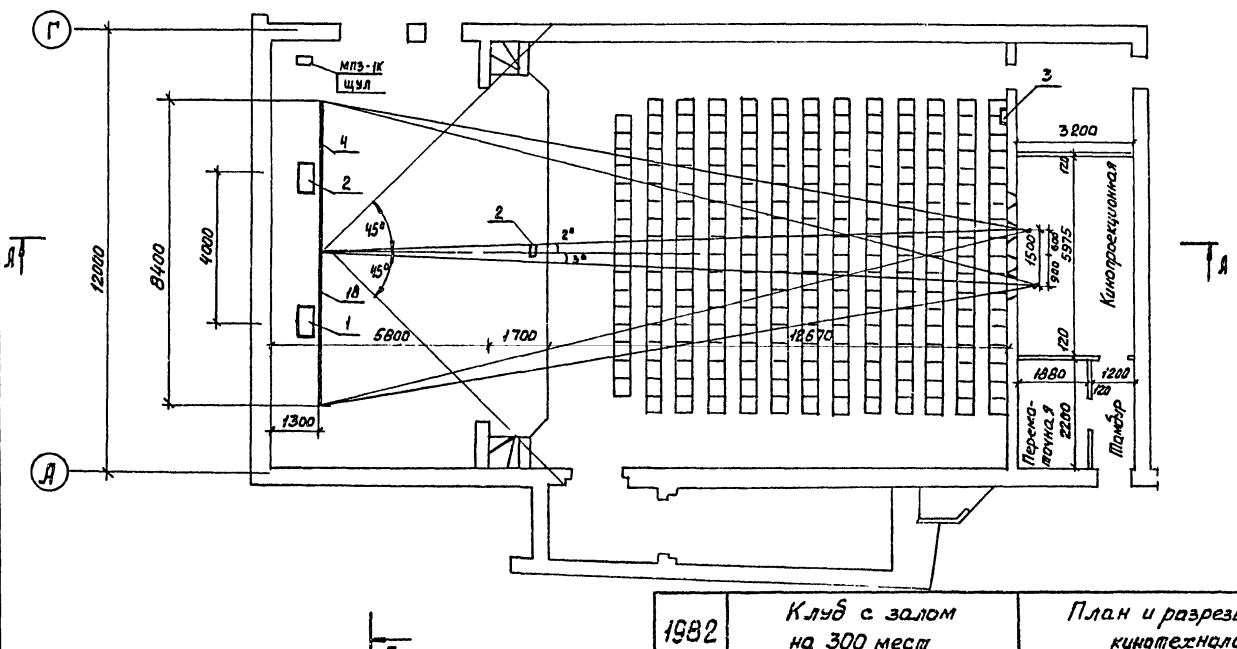

1. 6500×3500 мм. - размеры изображения 35мм. кашетированных фильмов
2. 4800×3500мм.-размеры изображения 35мм обычных фильмов

Экспликация оборудования

N№ п.п	Наименование	К-во	Тип	Примечание
1	Заэкранный громкоговоритель	2	30А-13В	из комплекта „Звук Т2-25"
2	Микрофонная коробка	1	6К-205	из комплекта „Звук Т2-25"
3	Регулятор громкости	1	60К-45	из комплекта „Звук Т2-25"
4	Экран широкий из дело-матового пластиката. Размер 8.3×3.5м	1	ЭБМ-П	

ЦНИИЭП гражданстрой г. Москва	1982	Клуб с залом на 300 мест	План и разрезы зала с расположением кинотехнологического оборудования	Типовой проект 264-12-65/75.2	Альбом III	Лист КТ-2

Гл. арх. проекта — Гороков; Нач. отдела — Романов; Рук. группы — Соловков; Гл. специалист — Радченко; Проверил — Соловков; Разработал — Радченко; Узлы — Кулыгин

Тема Т-Е[II]-15/3 а
Архивный № 6-9113-5

План
М1:20

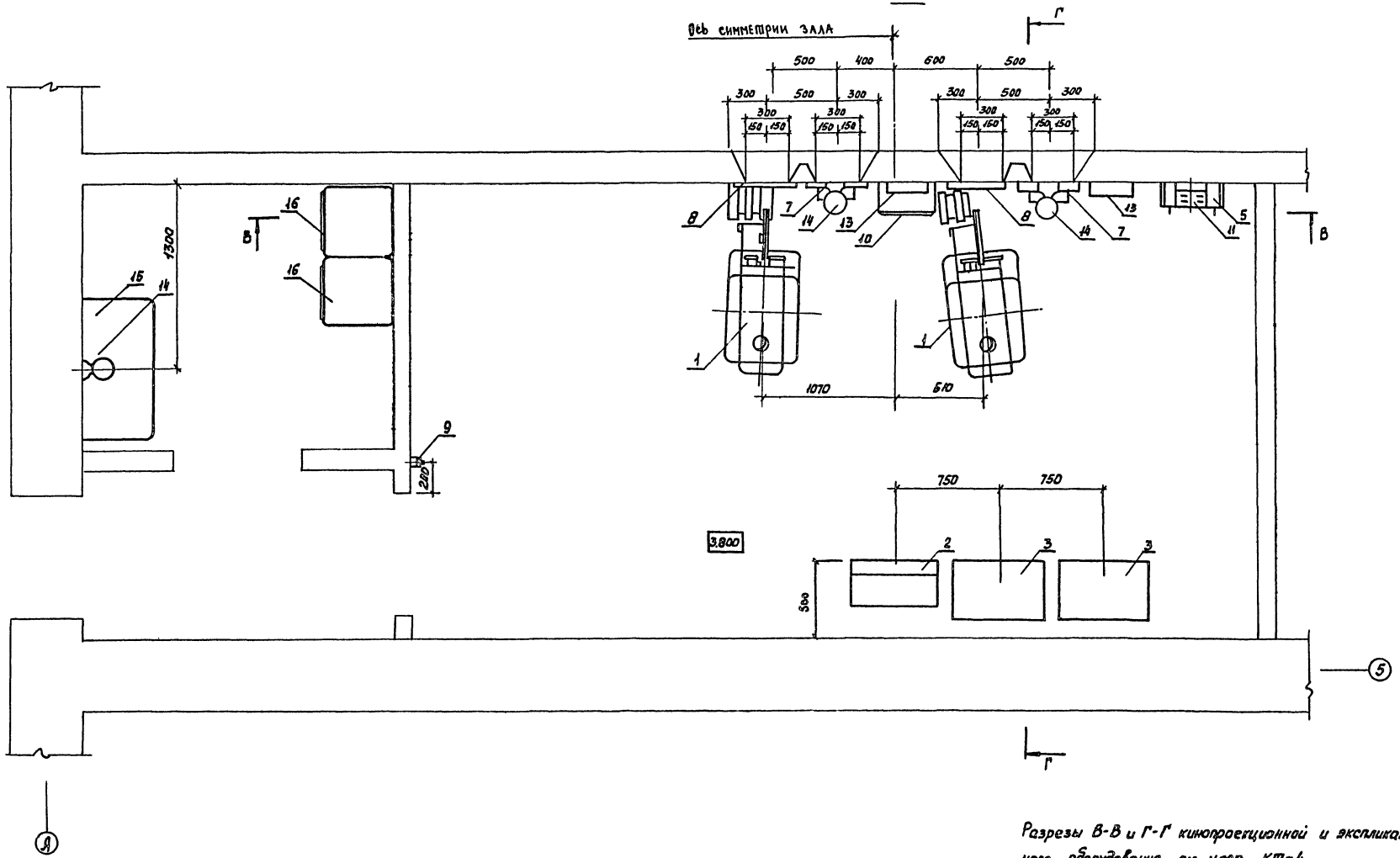

Разрезы В-В и Г-Г кинопроекционной и экспликацию установленного оборудования см. черт. КТ-4

1982	Клуб с залом на 300 мест	План кинопроекционной	Типовой проект 264-12-65/75.2	Альбом III	Лист КТ-3

ЦНИИЭП ГРАЖДАНСЕЛЬСТРОЙ г. Москва

Гл. арх. проекта
Нач. отдела
Рук. сектора
Гл. специалист
Гороков
Романов
Солодков
Радченко
Проверил
Разработал
Солодков
Радченко

Тема
Т СIII-5/Ja
Архивный N
6-9113-6

Разрез В-В

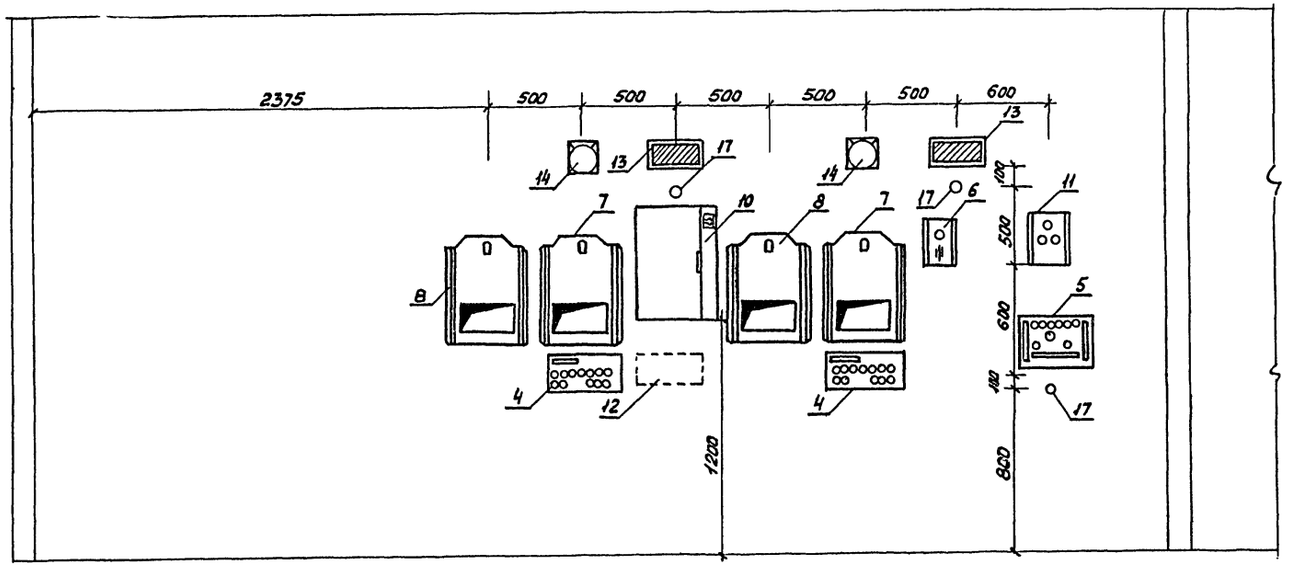

План кинопроекционной см. черт. КТ-3

Разрез Г-Г

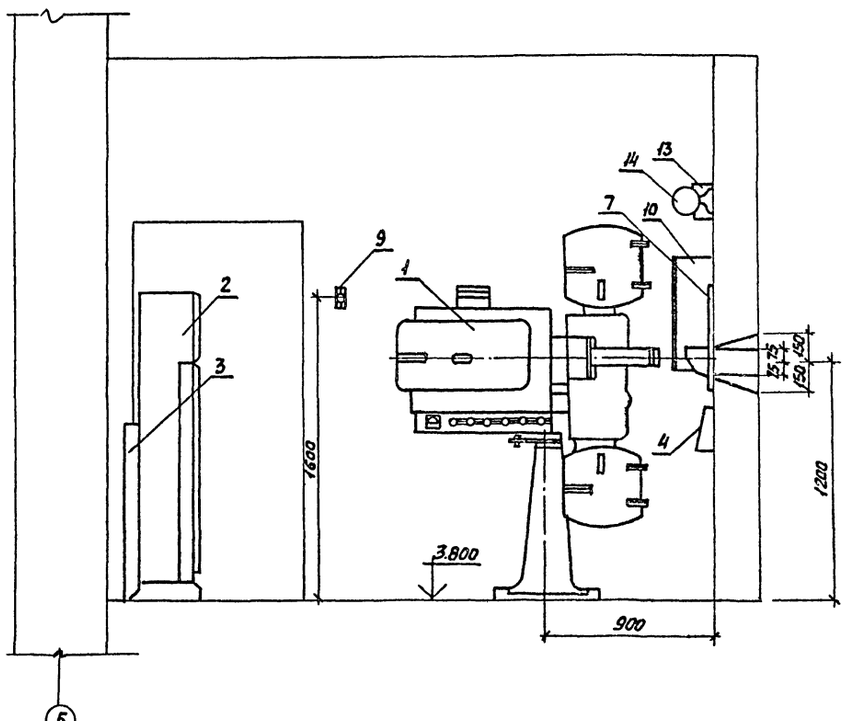

Экспликация оборудования

№№ п.п	Шифр	Наименование	К-во	Тип	Масса ед. кг	Примечание
1	–	Кинопроектор широкоэкранный	2	23КПК	350	
2	–	Распределительное устройство	1	РУК-5-3	90	
3	–	Выпрямитель	2	50ВУК-120	300	
4	–	Пульт дистанционного управления	2	55ПДУ-1	6	
5	–	Устройство автоматизации кинопоказа	1	АКП6-М4	10	
6	–	Электропитающее устройство	1	12-ЭПУ-1	5	из комплекта 16КП3-2
7	–	Автозаслонка смотрового окна	2	16-3СО-1	7	из комплекта 16КП3-2
8	–	Автозаслонка проекционного окна	2	16-3ПО-1	7	из комплекта 16 КП3-2
9	–	Кнопка выключения автозаслонок	1	Е.93.604	–	из комплекта 16 КП3-2
10	–	Шкаф	1	50У.155	35	из комплекта „ЗВУКТ2-25"
11	–	Шкаф питания звукочитающей лампы	1	16М-89	10	из комплекта „ЗВУКТ2-25"
12	–	Регулятор громкости	1	60К-45	2	из комплекта „ЗВУКТ2-25"
13	–	Контрольный громкоговоритель	2	0,15ГД-III	–	из комплекта „ЗВУКТ2-25"
14	–	Бра	3	БКВ-60	–	
15	–	Автоперематыватель	1	35П-5М	50	
16	–	Фильмостат	2	ФС-35	25	
17	–	Штепсельная розетка	1	0327	–	

1982	Клуб с залом на 300 мест	Разрезы кинопроекционной	Типовой проект 264-12-65/75.2	Альбом III	Лист КТ-4

ЦНИИЭП
Гражданстрой
г. Москва

Гл. арх. проекта
Нач. отдела
Рук. сектора
Гл. специалист

Гарахов
Романов
Саладков
Радченко

Проверил
Разработал

Саладков
Радченко

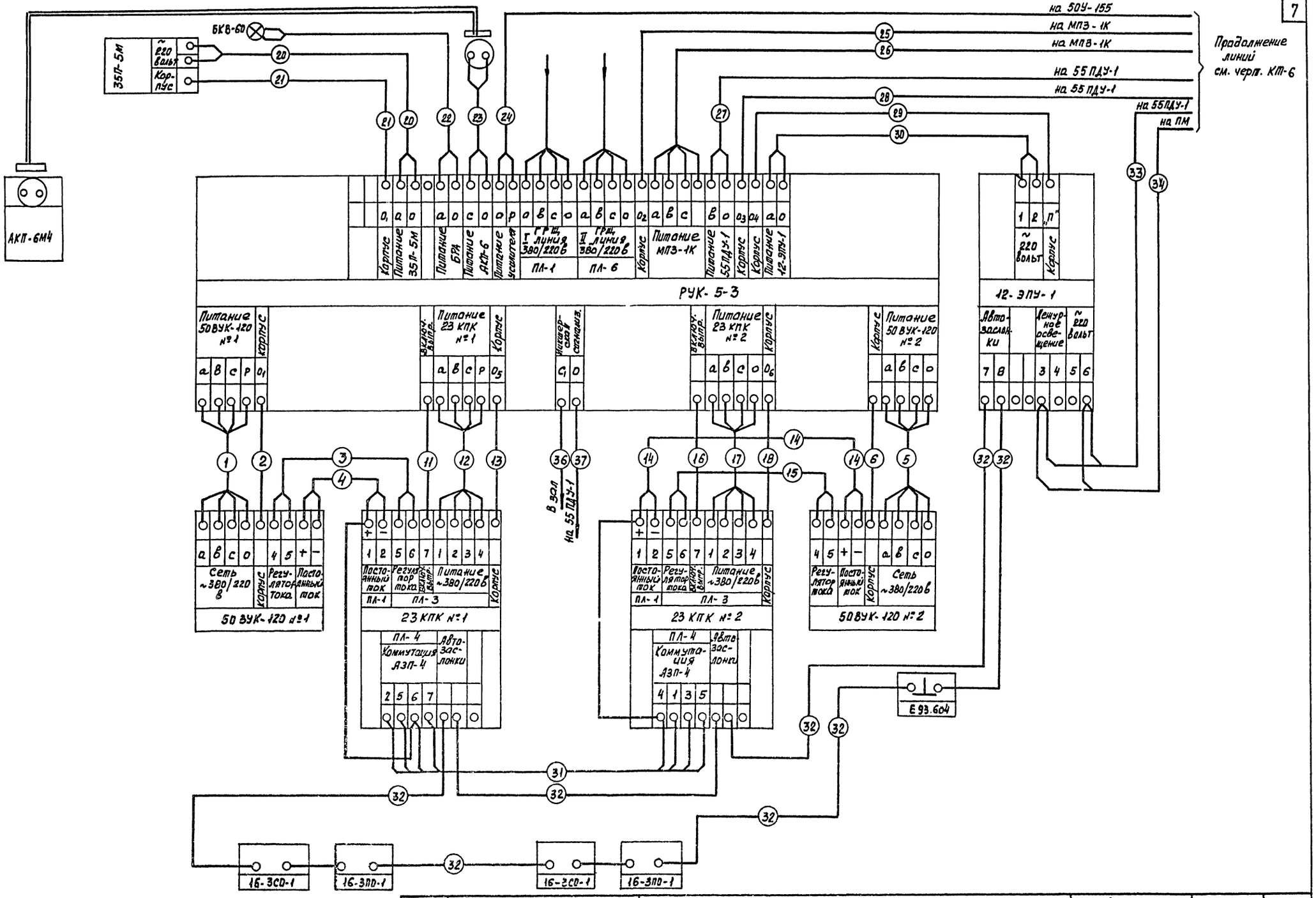

1982	Клуб с залом на 300 мест	Схема внешних соединений электросилового и кинопроекционного оборудования. Лист 1	Типовой проект 264-12-65/75.2	Альбом III	Лист КТ-5

Тема ТС-III-5/30 Арх. № 6-9113-7

ЦНИИЭП ГРАЖДАНСЕЛЬСТРОЙ г. Москва

Гл. арх. пр-та; Нач. отдела; Рук. сектора; Гл. специалист

Горохов; Романов; Солодков; Радченко

Проверил; Разработал

Солодков; Радченко

18603-03 8

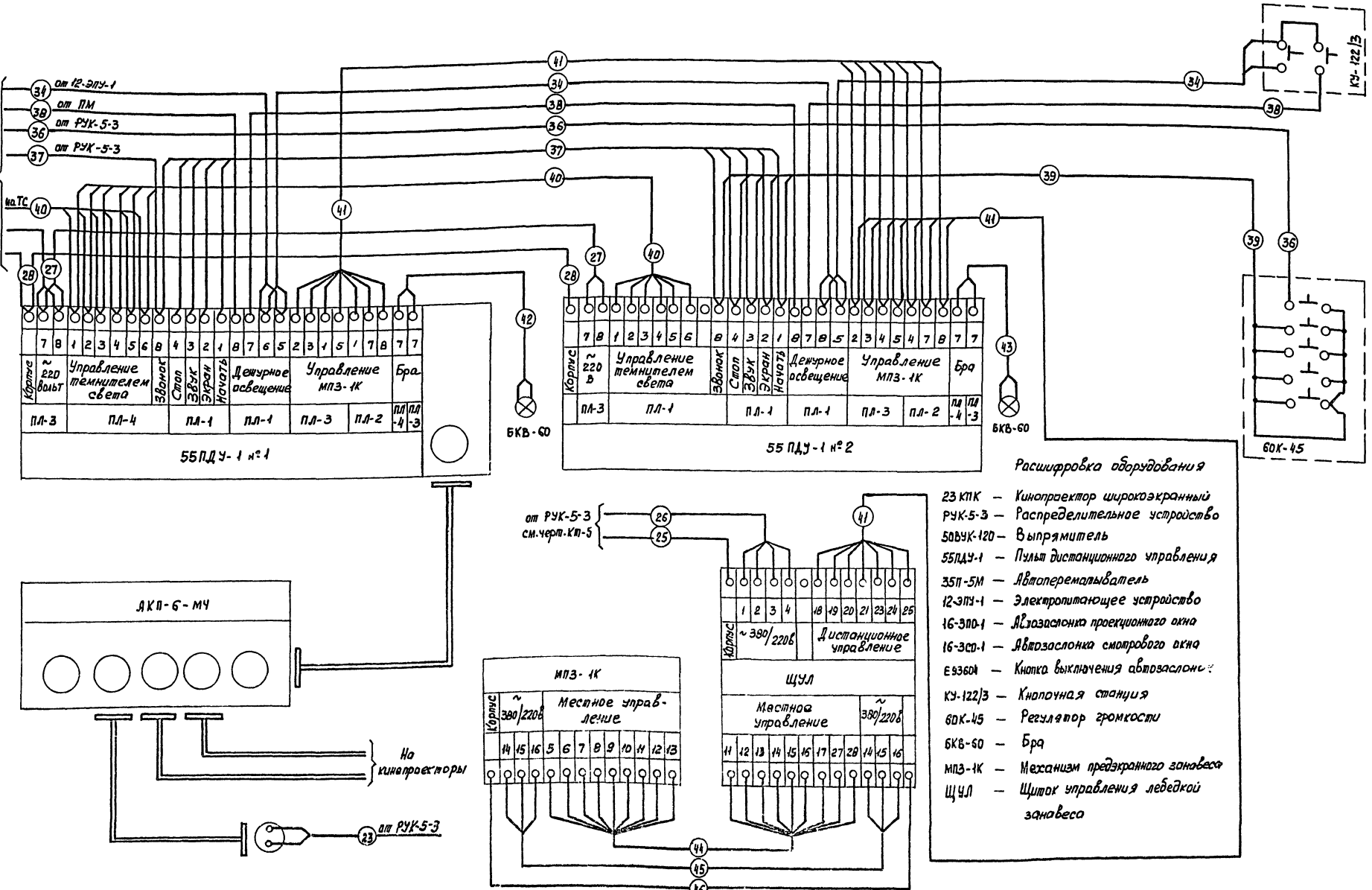

Расшифровка оборудования

23КПК	—	Кинопроектор широкоэкранный
РУК-5-3	—	Распределительное устройство
50ВУК-120	—	Выпрямитель
55ПДУ-1	—	Пульт дистанционного управления
35П-5М	—	Автоперематыватель
12-ЭПУ-1	—	Электропитающее устройство
16-ЗПО-1	—	Автозаслонка проекционного окна
16-ЗСО-1	—	Автозаслонка смотрового окна
Е93601	—	Кнопка выключения автозаслонок
КУ-122/3	—	Кнопочная станция
60К-45	—	Регулятор громкости
БКВ-60	—	Бра
МПЗ-1К	—	Механизм предэкранного занавеса
ЩУЛ	—	Щиток управления лебедкой занавеса

ЦНИИЭП гражданстрой г. Москва	Гл. арх. проекта		Сороков			
	Нач. отдела		Рабченко			
	Рук. сектора		Сороков			
	Гл. специалист		Рабченко			
	Смета		Ю-Ч			
	Проверил		Разработал			
	Горохов		Сороков			
	Рамонов		Сороков			
	Сороков		Рабченко			

1982	Клуб с залом на 300 мест	Схема внешних соединений электросилового и кинопроекционного оборудования. Лист 2	Типовой проект 264-12-65/75.2	Альбом III	Лист КТ-6

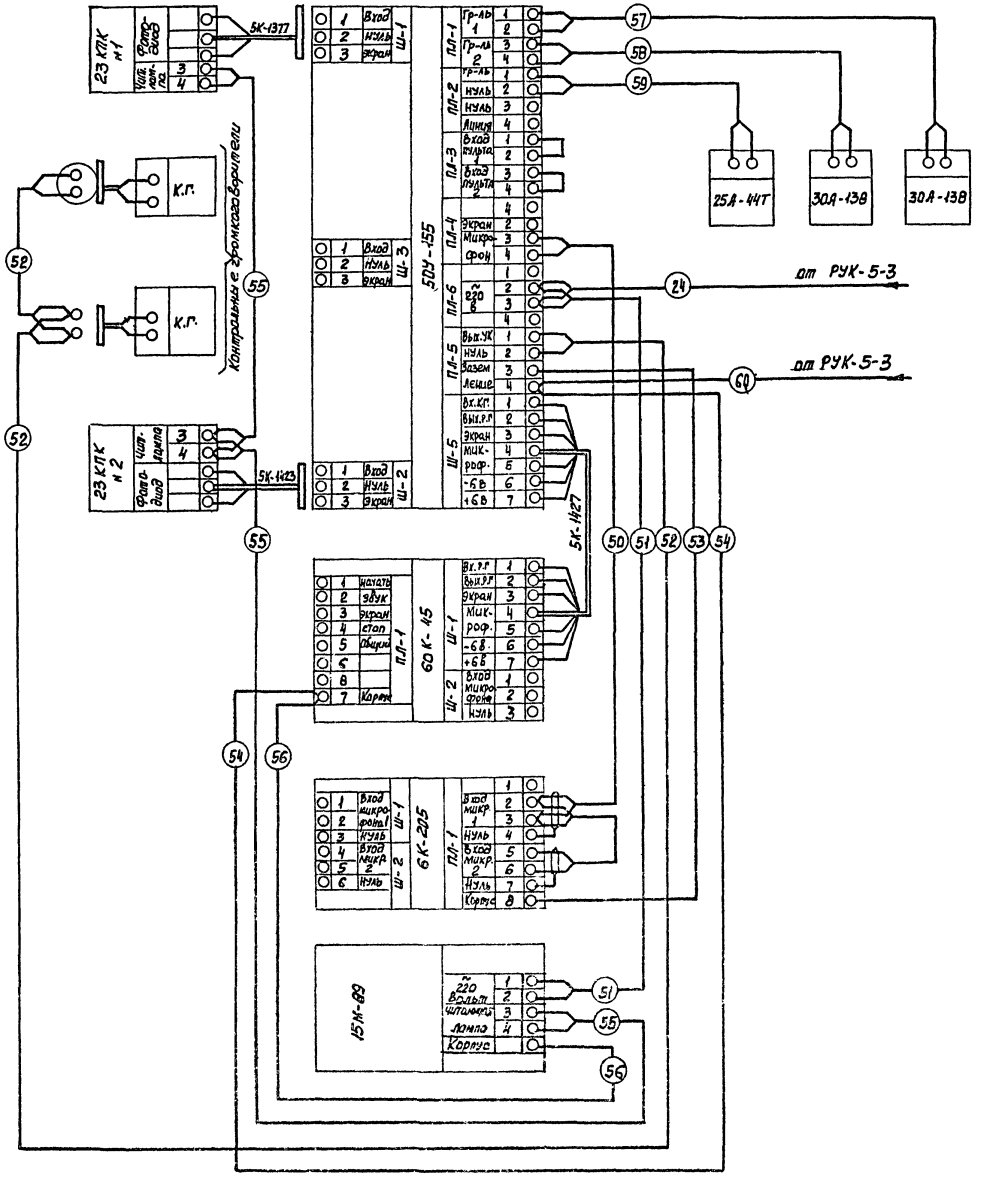

Расшифровка оборудования

50У-155 — шкаф усилителя

60К-45 — регулятор громкости

6К-205 — микрофонная коробка

15М-89 — шкаф питания звукочитающей лампы

25А-44Т — громкоговоритель фойе

30А-13В — заэкранный громкоговоритель

К.Г. — контрольный громкоговоритель

5К-1377; 5К-1423 - соединительные шланги

23КПК — кинопроектор широкоэкранный

РУК-5-3 — распределительное устройство

1982	Клуб с залом на 300 мест	Схема внешних соединений звуковоспроизводящего оборудования	Типовой проект 264-12-65/75.2	Альбом III	Лист кт-7

ЦНИИЭП ГРАЖДАНСЕЛЬСТРОЙ г. Москва

Гл.арх. проекта | Нач. отдела | Рук. сектора | Гл. специалист | Горохов | Романов | Солодков | Родченко | Проверил | Разработал | Солодков | Родченко

Темо ТС-III-5/Ja Арх.№ 6-9113-9

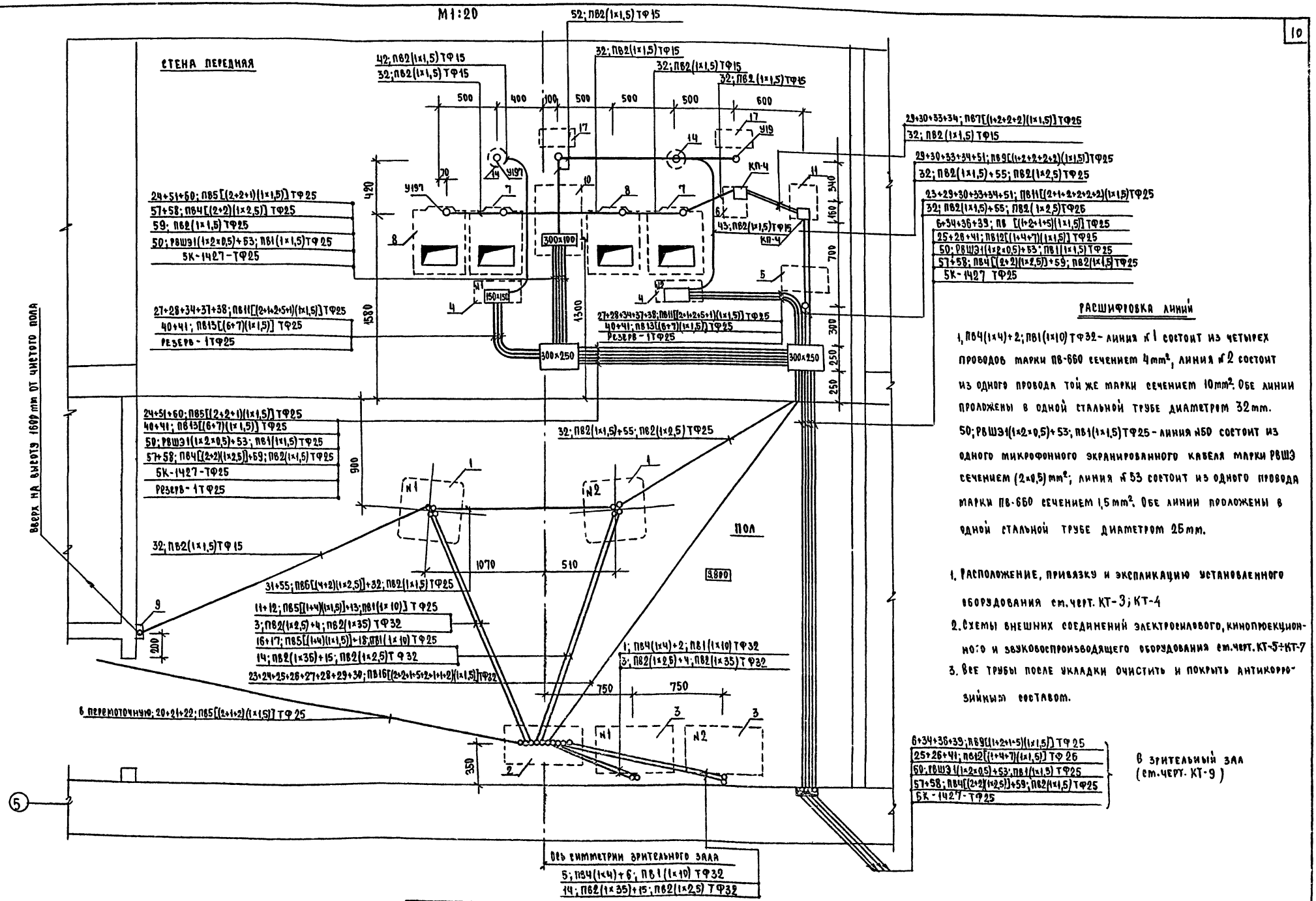

РАСШИФРОВКА ЛИНИЙ

1, ПВЧ(1×4)+2; ПВ1(1×10) ТФ32 - линия №1 состоит из четырех проводов марки ПВ-660 сечением 4мм², линия №2 состоит из одного провода той же марки сечением 10мм². Обе линии проложены в одной стальной трубе диаметром 32мм.

50; РВШЭ1(1×2×0,5)+53; ПВ1(1×1,5) ТФ25 - линия №50 состоит из одного микрофонного экранированного кабеля марки РВШЭ сечением (2×0,5)мм²; линия №53 состоит из одного провода марки ПВ-660 сечением 1,5мм². Обе линии проложены в одной стальной трубе диаметром 25мм.

1. Расположение, привязку и экспликацию установленного оборудования см.черт. КТ-3; КТ-4
2. Схемы внешних соединений электромехового, кинопроекционного и звуковоспроизводящего оборудования см.черт. КТ-5÷КТ-7
3. Все трубы после укладки очистить и покрыть антикоррозийным составом.

Гл.арх.пр-тия					
Нач.отдела					
Рук.сектора					
Гл.специалист					
Городов	Романов	Володаков	Радченко		
Проверил	Разработал	Володаков	Радченко		

ЦНИИЭП гражданселькстрой г. Москва

1982	Клуб с залом на 300 мест	Монтажная схема кинопроекционной	Типовой проект 264-12-65/75.2	Альбом III	Лист КТ-8

Тема ТС-III-5/10 Арх.№ 6-9113-11

Разрез А-А

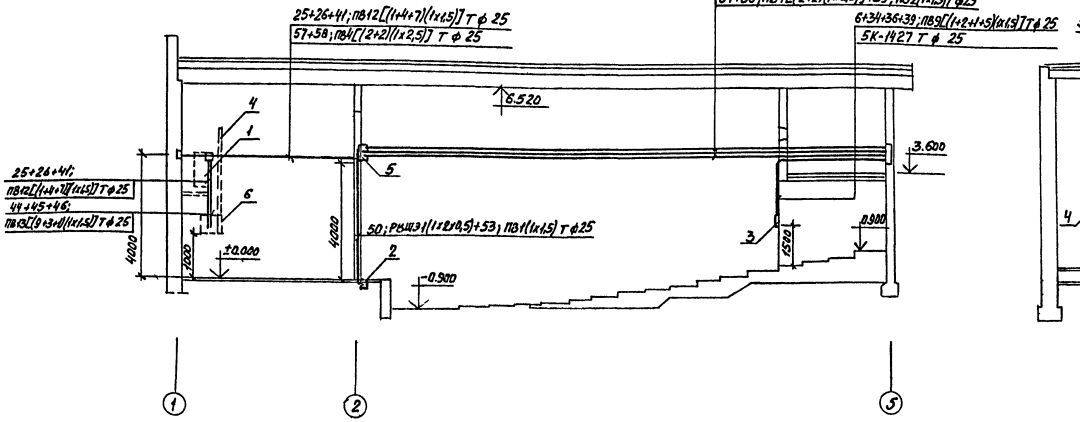

Разрез Б-Б

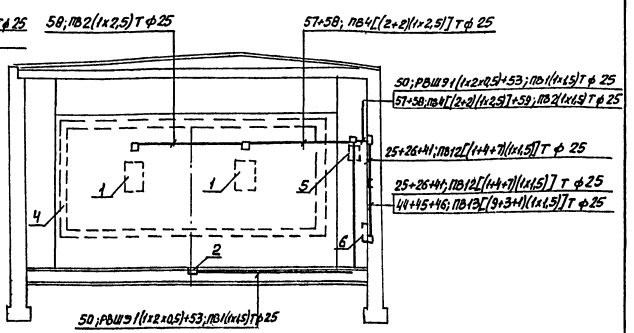

План

1:100

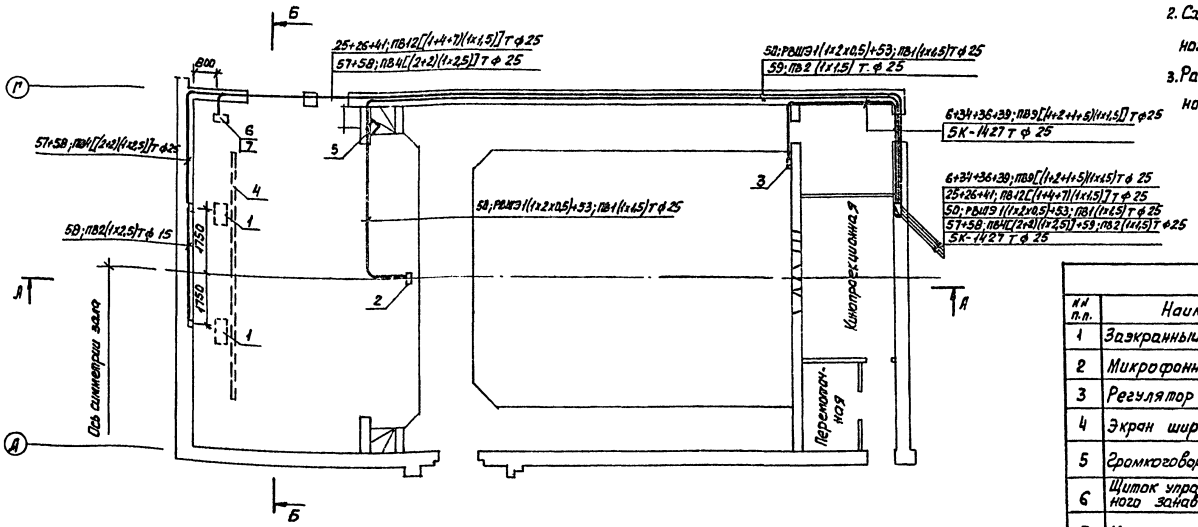

1. Расположение и привязку оборудования в зрительном зале см. черт. КТ-2.
2. Схемы внешних соединений электросилового, кинопроекционного и звуковоспроизводящего оборудования см. черт. КТ-5-КТ-7
3. Расшифровку линий см. монтажную схему кинопроекционной черт. КТ-8

Экспликация оборудования

№ п.п.	Наименование	К-во	Тип	Примечание
1	Заэкранный громкоговоритель	2	30А-138	из комплекта „Звук Т2-25"
2	Микрофонная коробка	1	6К-205	из комплекта „Звук Т2-25"
3	Регулятор громкости	1	60К-45	из комплекта „Звук Т2-25"
4	Экран широкий	1	ЭБМ-П	
5	Громкоговоритель фойе	1	25А-44Т	из комплекта „Звук Т2-25"
6	Щиток управления лебедкой предэкранного занавеса	1	ЩУЛ	из комплекта МПЗ-1К
7	Механизм предэкранного занавеса	1	ЛП	из комплекта МПЗ-1К

1982	Клуб с залом на 300 мест	Монтажная схема зрительного зала	Типовой проект 264-12-65/75.2	Альбом III	Лист КМ-9

ЦНИИЭП Гражданстройпроект г. Москва

Гл.арх.проекта Городов; Нач.отдела Романов; Рук.сектора Солодков; Гл.специалист Розенгард; Проверил Разработал Солодков Розенгард; Смотрел

18603-03 72

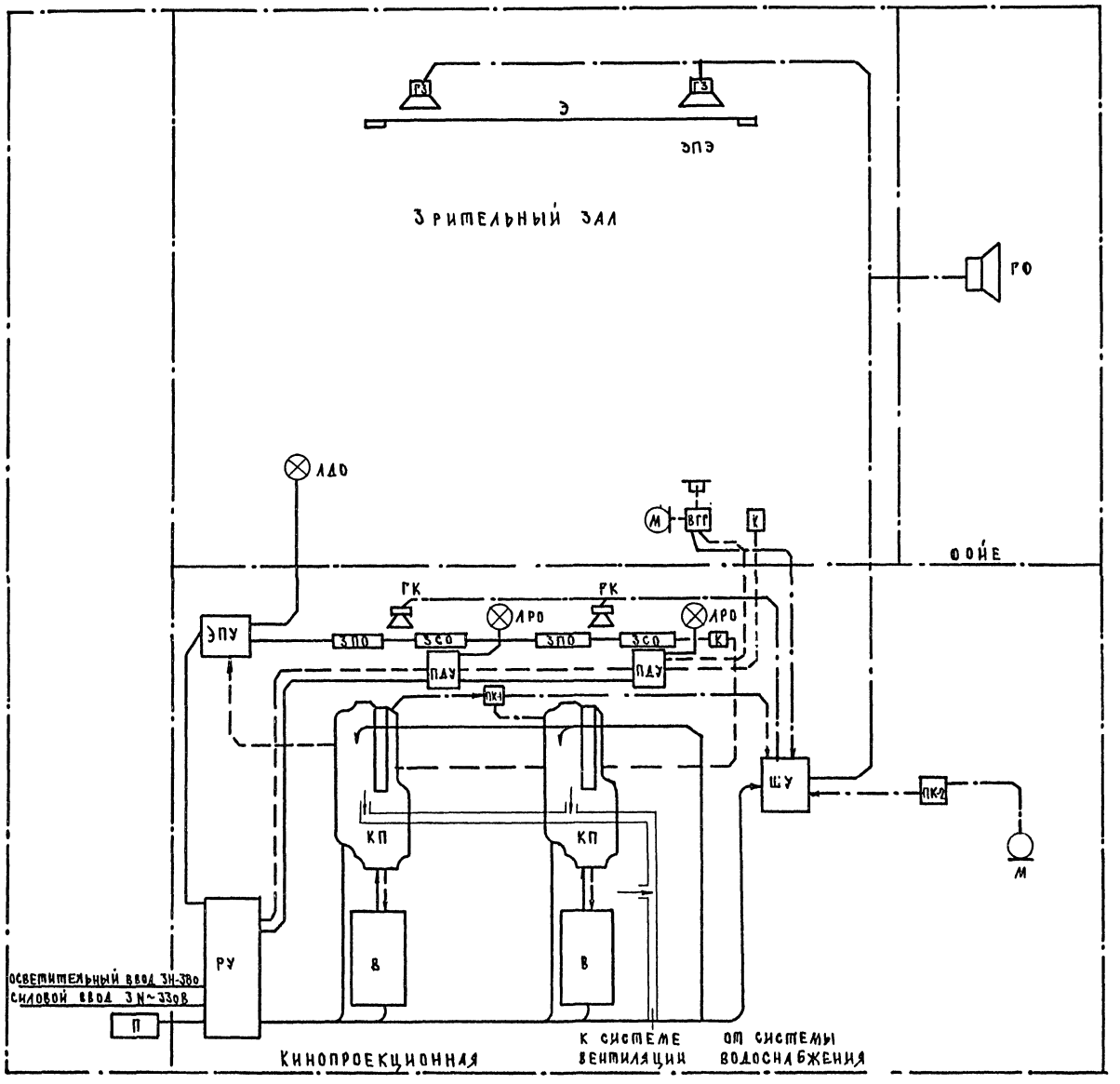

Условные обозначения

- ——— линия питания
- – – – линия управления
- —·— линии звуковые

Обозн.	Наименование	Тип	Кол.	Примечан.
П	Перематыватель	ЗБП-5	1	
К	Кнопка управ. дежурн. светом		1	
ЭПУ	Электропитающее устройство	12ЭПУ-1		Комплект
К	Кнопка	05-N14	1	
ЗСО	Заслонка смотрового окна	16-ЗСО-1	2	16-КПЗ-2
ЗПО	Заслонка проекционного окна	16-ЗПО-1	2	
М	Микрофон	——		
РК	Громкоговоритель контрольный	0.15-ГД-Ш	2	ГОСТ5964-59
ГФ	Громкоговоритель фойе	25А-44Т	1	
ГЗ	Громкоговоритель заэкран.	30А-138	2	
ПК-2	Переходная коробка	6К-179	1	Комплект
ПК-1	Переходная коробка	6К-177	1	„Звук Т2-25"
ВГР	Регулятор громкости	60К-41	1	
ШУ	Шкаф усилительный одноканального комплекта	50У-155	1	
РУ	Электрораспределительное устройство	РУК53	1	
В	Выпрямитель	50ВУК-120	2	
КП	Кинопроектор стационарный	„КПК-23"	2	

Экспликация оборудования

1982	Клуб с залом на 300 мест	Блок - схема	Типовой проект 264-12-65/75.2	Альбом III	Лист КТ-10

18603-03 13

Тема: ТС(III-5/1а Арх. № 5-911359

Рук. мастерск. Гл. инж. маст. Гл. арх. пр-та Гип. кинотехн. Техник

Дмитрук Колотнев Шулепов Крылова Гришина

ЦНИИЭП гражданскельстрой г. Москва

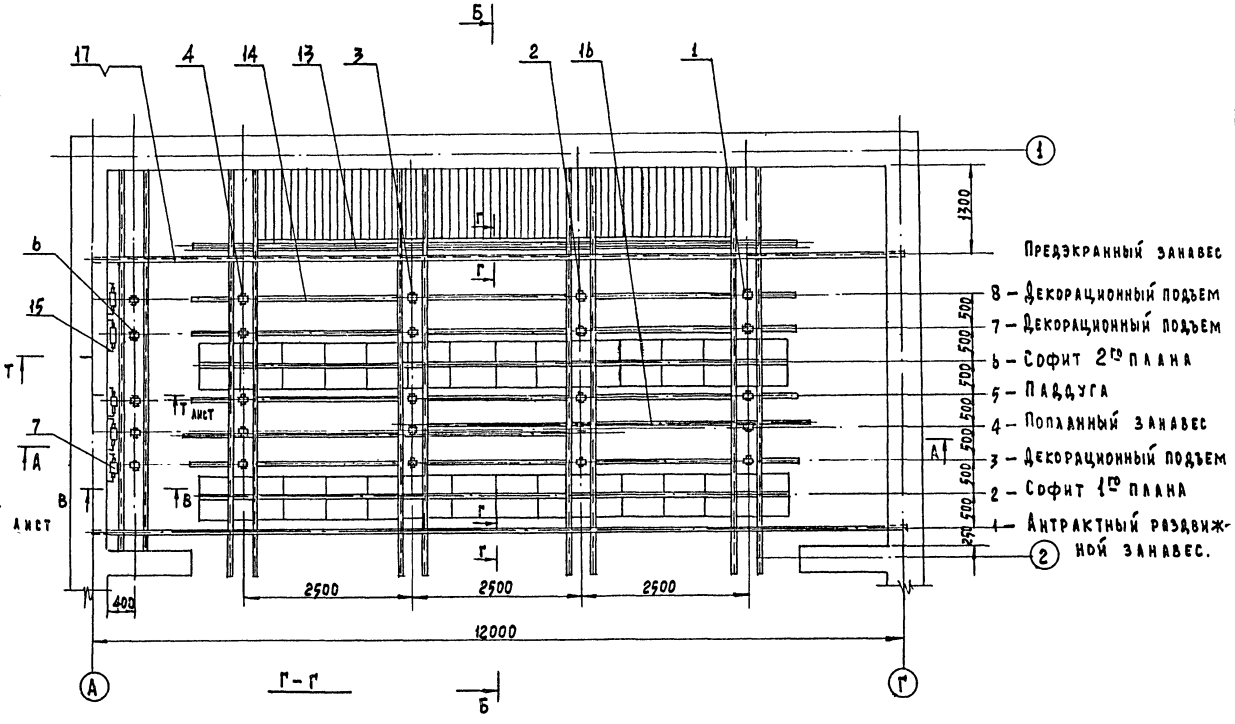

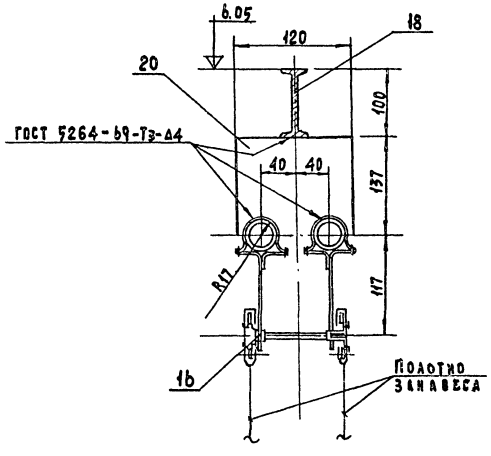

В проекте механического оборудования эстрады поз. с 1 по 12, использованы чертежи серии 2.290-3. „Нестандартезированное оборудование общественных зданий". Выпуск 1. Конструкций, узлы и детали механического оборудования кинотеатров и сцен зрелищных зданий. Альбом VII, часть 1 и альбом VIII – IX, часть 1.

2. Механическое оборудование эстрады. Вид общий, разработан на 5ти листах. Лист 1.

NN п/п	Наименование	Ед. изм.	Кол-во	ГОСТ, тип или N черт.	Примечание
1	Блок 1но ручьевый ф210	к-т	5	50-142	Альбом VII часть 1
2	Блок 2х ручьевый ф210	"	5	50-145	—"—
3	Блок 3х ручьевый ф210	"	5	50-146	—"—
4	Блок 4х ручьевый ф210	"	5	50-148	—"—
5	Блок 1но ручьевый ф210, угловой	"	5	50-152	—"—
6	Блок 5ти ручьевый ф210, угловой	"	5	50-154	—"—
7	Противовес прямой Q=300 кг.	"	5	50-316	—"—
8	Подвеска штанги ф60 с цепью	"	16	50-44	—"—
9	Стяжка Q=500 кгс	"	20	50-45	—"—
10	Подвеска шланги ф60	"	4	50-50	—"—
11	Втулка в сборе	"	26	50-52	Альбом VII-IX часть 1
12	Груз натяжной	"	2	50-134	—"—
13	Киноэкран	"	1	МО-8	
14	Шланга L=10000 в7; труба 50	шт	4	ГОСТ 3262-62	
15	Направляющие противовесов	к-т	1	МО-12	
16	Дорога попланного занавеса	"	1	МО-6	
17	Механизм предэкранного занавеса	"	2	МПЗ-1	г. Ростов на Дону Киномеханический завод
18	Двутавр 10; L=12300 в7	шт	2	ГОСТ 8239-72	
19	Труба 25; L=11600 в7	"	4	ГОСТ 3262-62	
20	Лист 4, (120х137) в7	"	12	ГОСТ 14637-69	
21	Коуш 22	"	40	ГОСТ 2224	
22	Труба 25; L=10000 в7	"	2	ГОСТ 3262-62	
23	Проволока 0.8	м	1	ГОСТ 1066-58	
24	Канат 6,5-I-Н-160	"		ГОСТ 3070-74	
25	Канат пеньковый бельный 23,5	"		ГОСТ 483-55	
26	Канат пеньковый бельный 12.7	"		"	

1982	Клуб с залом на 300 мест	Механическое оборудование эстрады. Вид общий.	Типовой проект 264-12-65/75.2	Альбом III	Лист МО-1

Тема ТС/III-5/I ч Архивн. N 5-911-360ск

ЦНИИЭП гражданстрой г. Москва

Рук. мастерск. Гл. инж. пр-та Гл. арх. пр-та Инженер Проверил

Дмитрук Колотиев Шулепов Дмитриева Солодков

Копировал Крымчанская

18603-03 14

Тема
ТС/Ш-5/Iа
Архивн. N
5-911 3614

А-А М 1:25

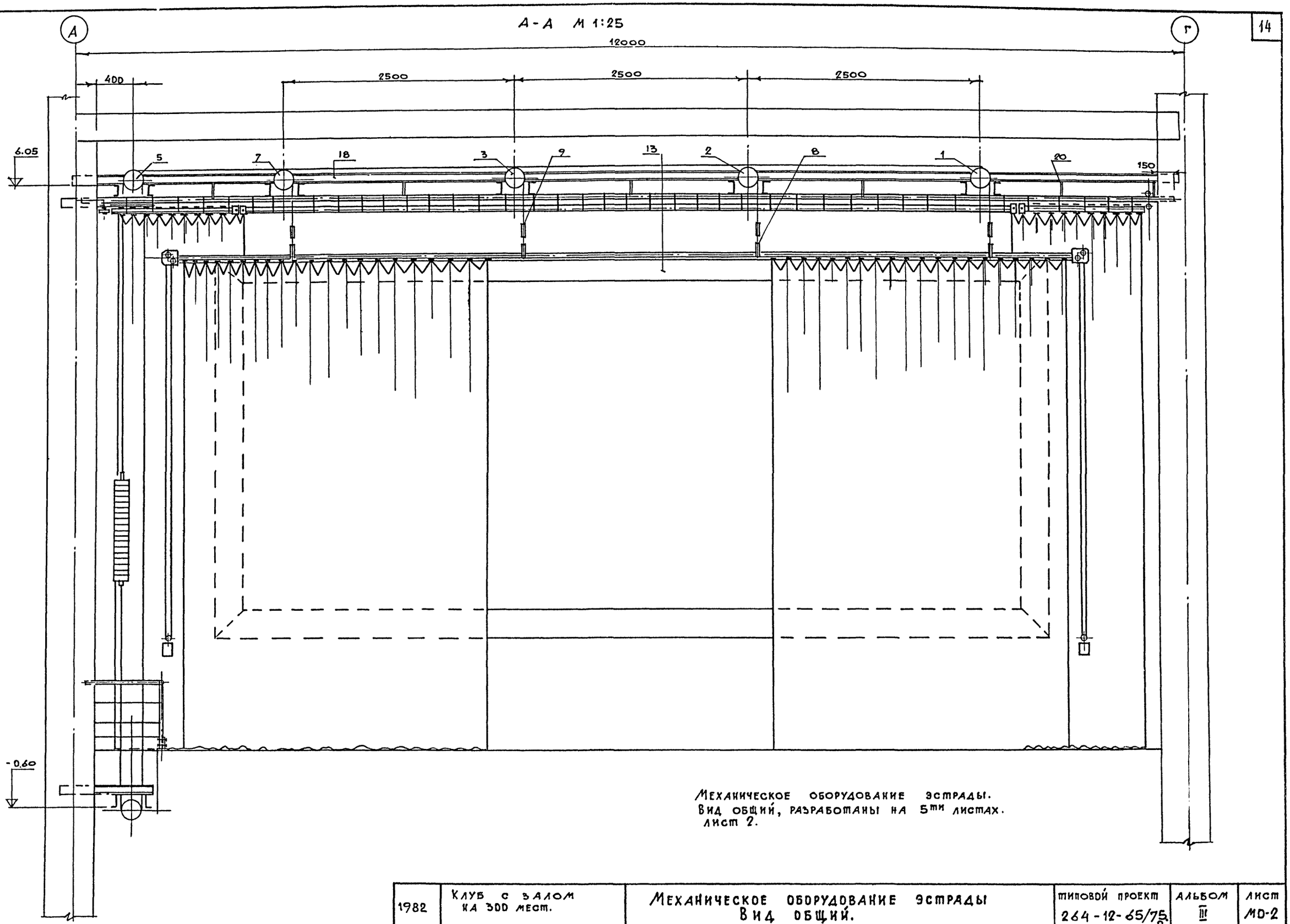

Механическое оборудование эстрады.
Вид общий, разработаны на 5 ти листах.
Лист 2.

Рук. маст.		Дмитрук	Проверил
Ст. инж. маст.		Коротнев	
Гл. арх. пр.		Шулепов	
Рук. группы		Солдаков	
Инженер		Дмитриева	Копировал

ЦНИИЭП зрелищных зданий и спортсооружений Госгражданстроя г. Москва

1982	Клуб с залом на 300 мест.	Механическое оборудование эстрады. Вид общий.	Типовой проект 264-12-65/75 2	Альбом III	Лист МО-2

18603-03 15

Тема ТС/III-5/1а
Архивн. N 5-911 362 СК

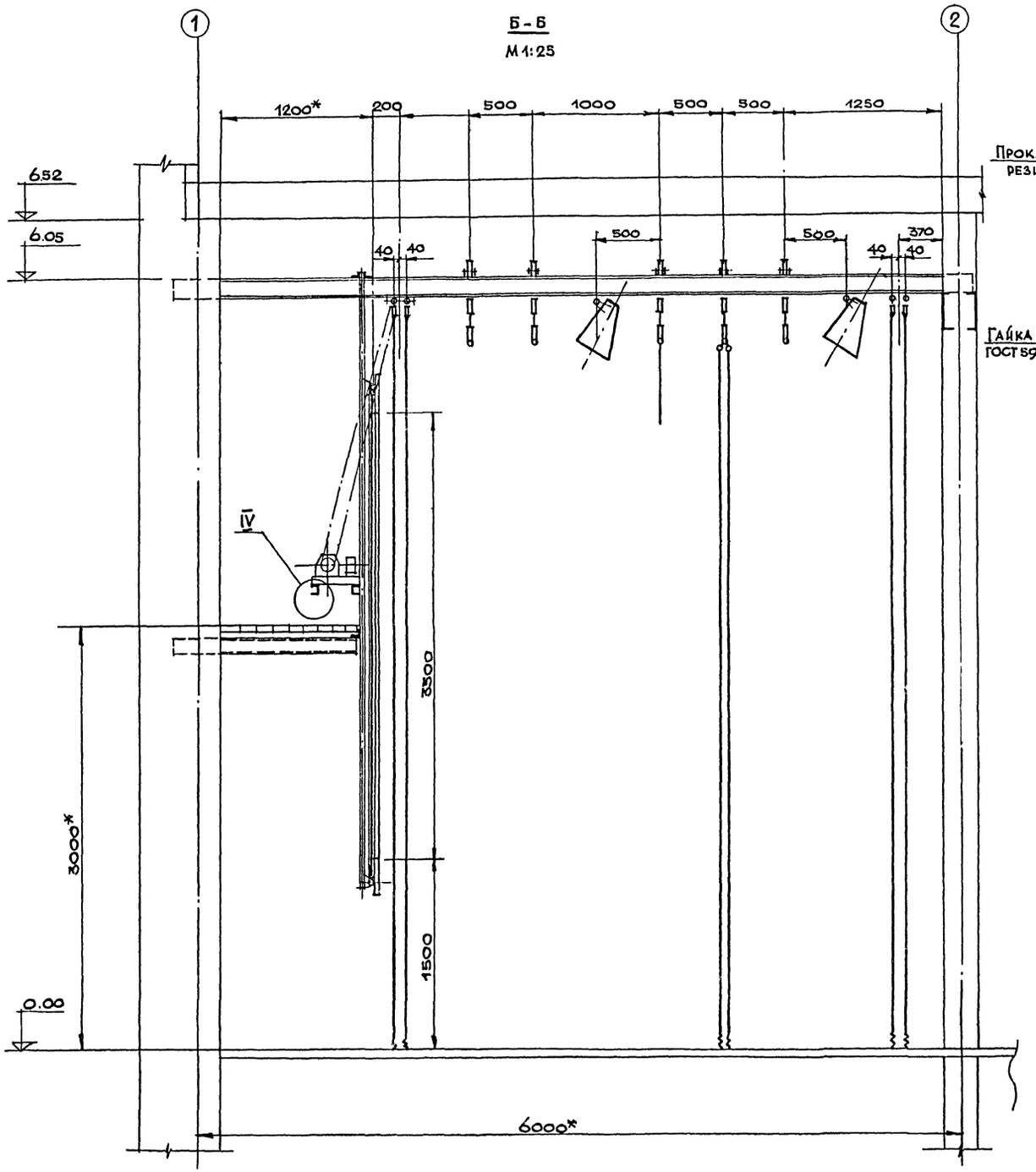

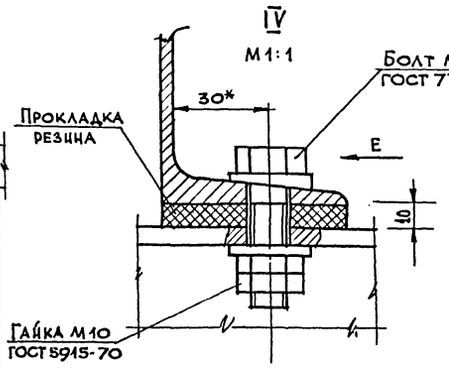

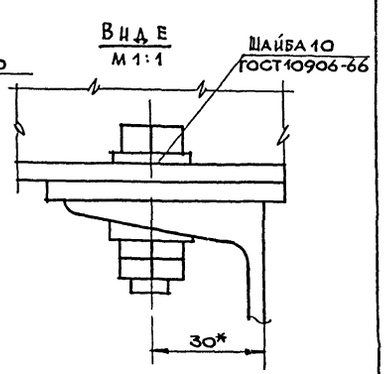

Технические требования

1. Навеску грузовых канатов производить при поднятом до наивсшего положения противовесе и опущенных до уровня планшета дороге папланного занавеса и штанге декорационного подъема.
2. Цвет полотна занавесей принимается в соответствии с интерьером зала.
3. Изделия поз. №№ 1,2,3,4,5,6,7,8,9,10 можно заказать на Саратовском механическом заводе театрального и библиотечного оборудования по шифру завода, указанному в спецификации механического оборудования эстрады
4. Размеры для справок

Техническая характеристика

1. Привод подъемов ручной
2. Грузоподъемность декорационного подъема - 300 кг
3. Для предэкранного и антрактного занавесов принят механизм МПЗ-1, выпускаемый Ростовским-на-Дону киномеханическим заводом

Рук. мастерск.		Дмитрук	
Гл. инж. мастер.		Колотнев	
Гл. арх.-пр-та		Шулепов	
Гл. инж.-пр-та			
Инженер		Амигриева	Копировал
			Проверил
			Солодков
			Касаткина

ЦНИИЭП Гражданселькстрой г. Москва

1982	Клуб с залом на 300 мест	Механическое оборудование эстрады. Вид общий. Лист 3	Типовой проект 264-12-65/75.2	Альбом III	Лист МО-3

18603-03 18

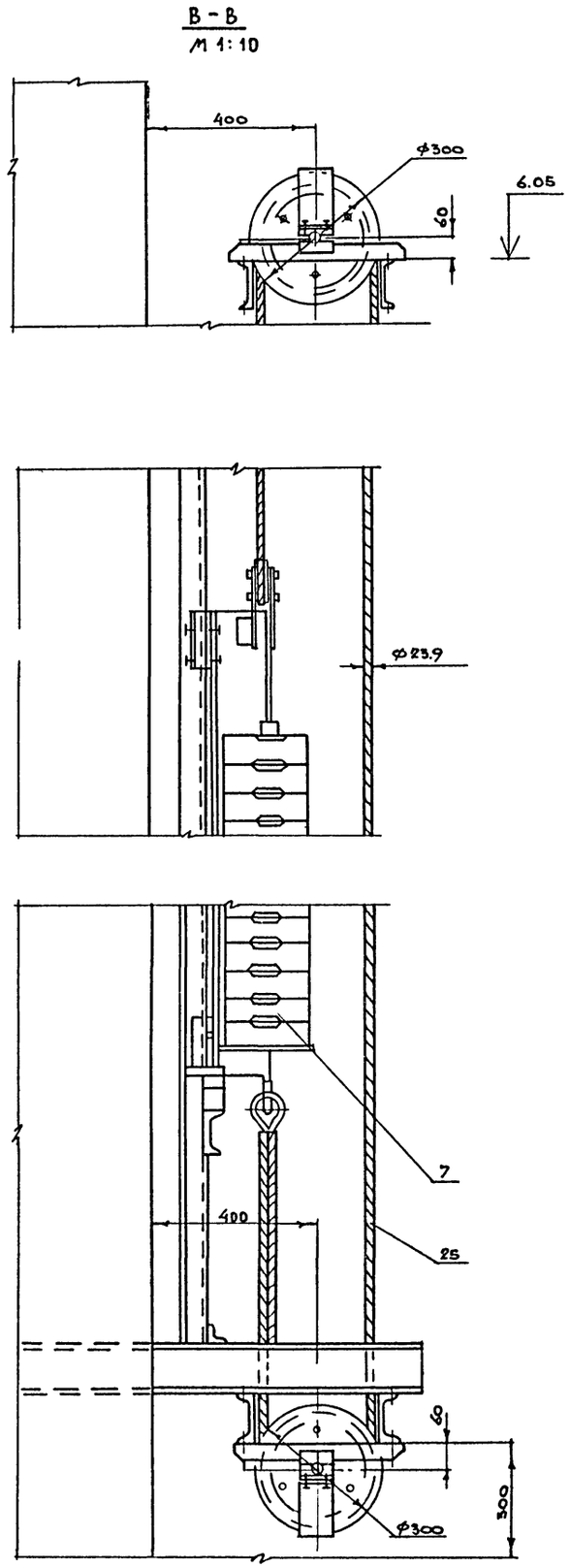

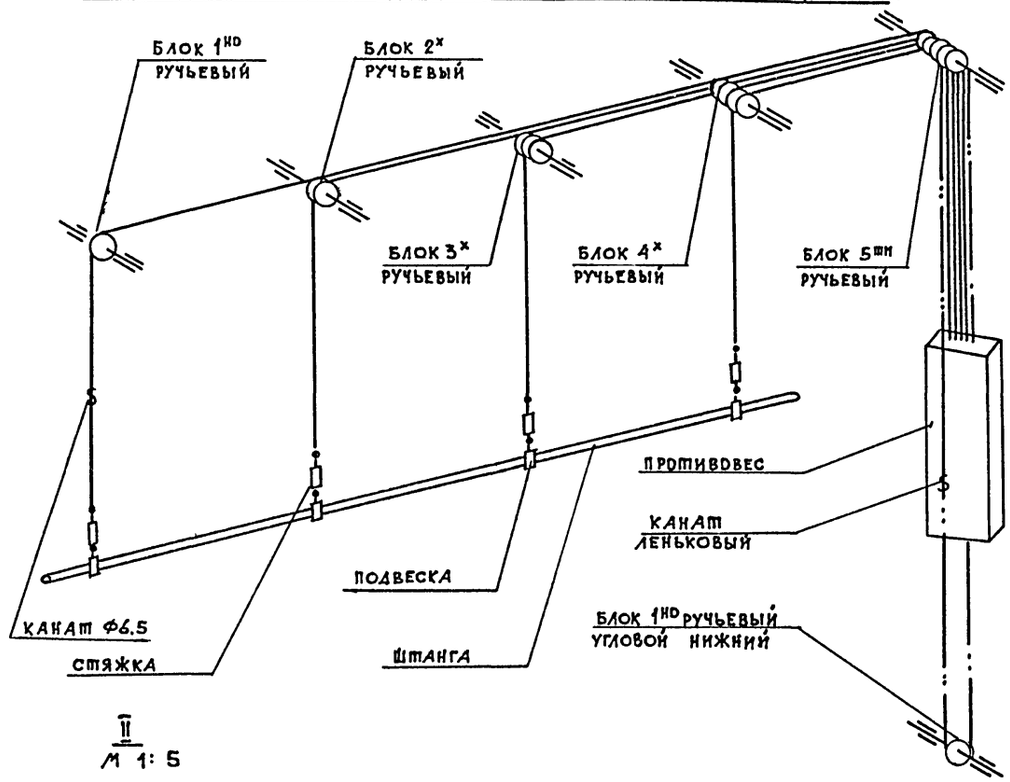

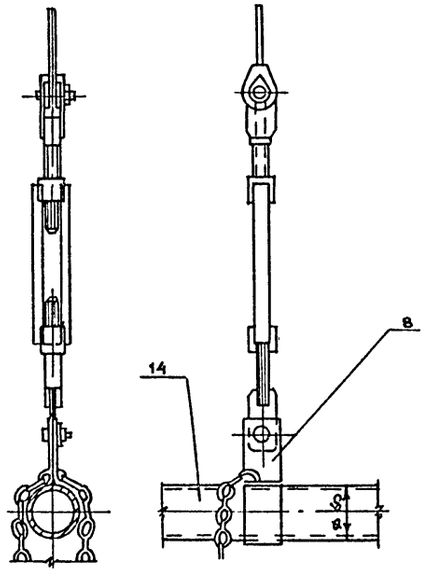

Механическое оборудование эстрады
Вид общий разработан на 5ти листах
лист 4.

1982	Клуб с залом на 300 мест.	Механическое оборудование эстрады. Общий вид.	Типовой проект 264-12-65/752	Альбом III	Лист МО-4

Тема ТС/III-5/1а Архивн. N 5-911 363ск

ЦНИИЭП гражданстрой г. Москва

Нач. маст.		Дмитрук	Проверил
Гл. инж. маст.		Коротнев	Солодков
Гл. арх. пр.		Шулепов	
Рук. группы		Солодков	
Инженер		Дмитриева	Копировал
			Крымчанская

18603-03 17

ТЕМА: ТС/III-5/Iа
АРХ. № 5-911 364ск

Схема запасовки канатов занавеса попланного

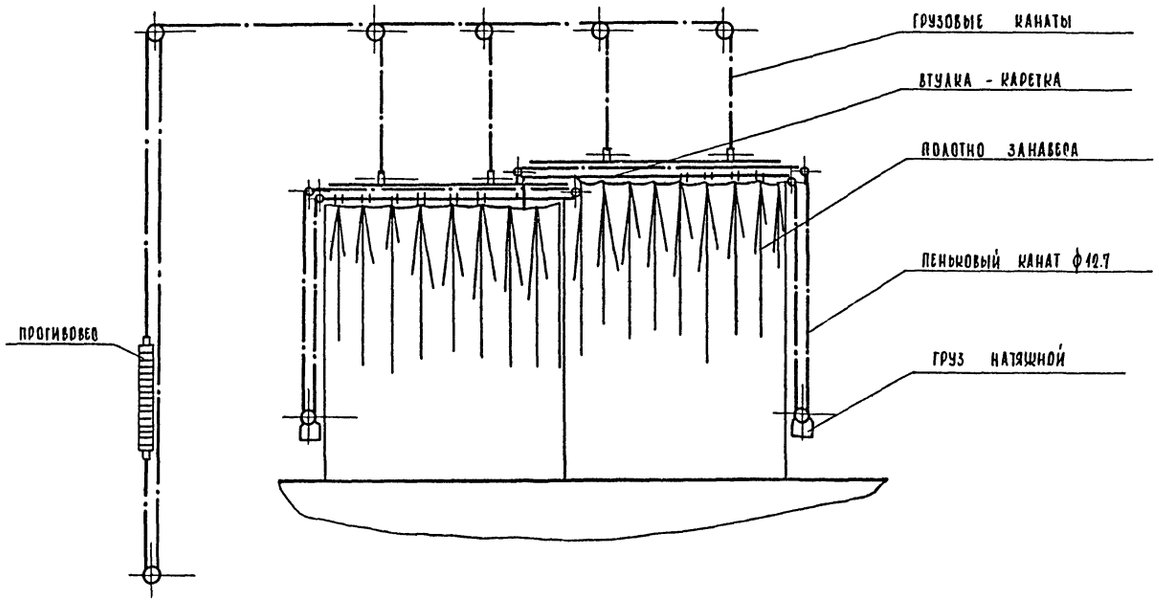

I
М 1:2

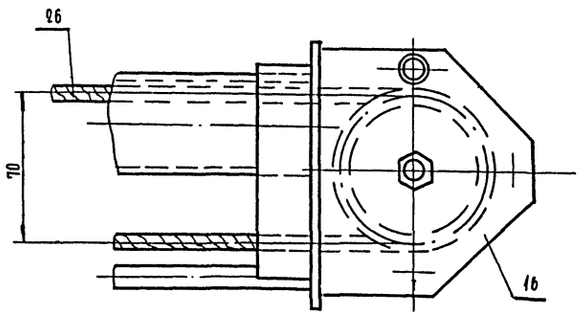

III
М 1:2

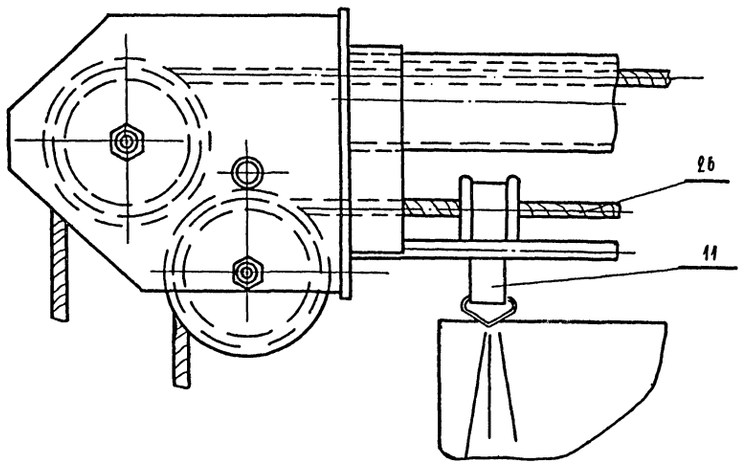

II
М 1:5

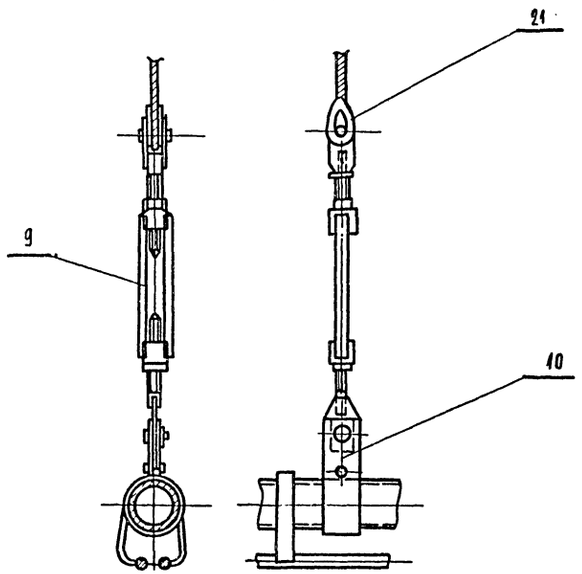

IV
М 1:2

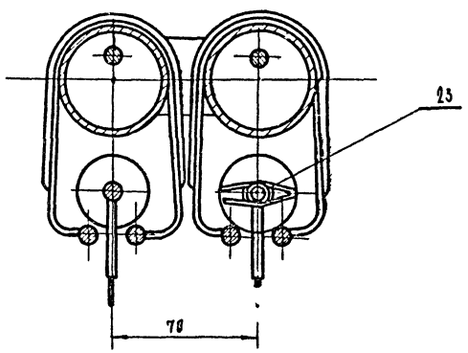

Механическое оборудование эстрады. Вид общий разработан на 5ти листах. Лист 5.

1982	Клуб с залом на 300 мест	Механическое оборудование эстрады. Вид общий. Лист 5.	Типовой проект 264-12-65/75.2	Альбом III	Лист МО-5

Проверка | Солодков

Дмитрук | Колотнев | Шулепов | Солодков | Дмитриева

Рук. мастерской | Гл. конструктор | Гл. арх. пр-та | Рук. группы | Инженер

Ц НИИЭП граждансельстрой г. Москва

18603-03 18

ТЕМА ТС/Ш-5/Ia
АРХИВН. N 5-911365ск

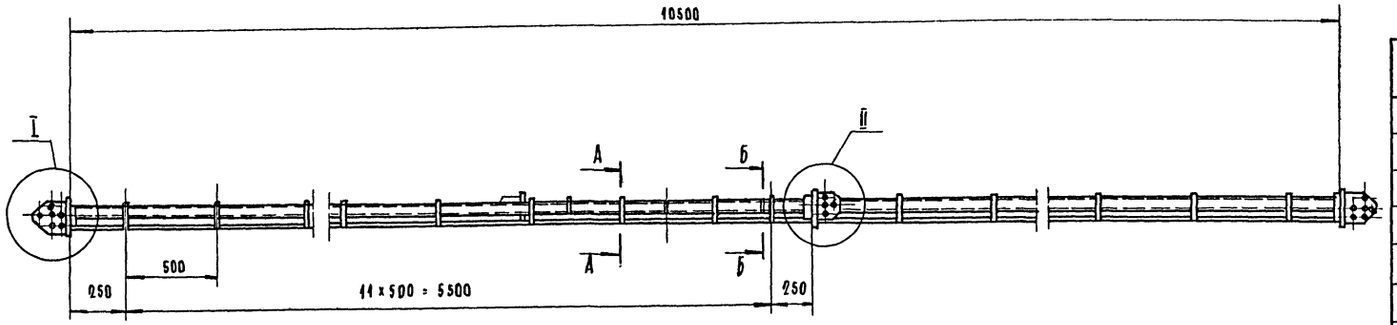

NN п/п	Наименование	Ед. изм.	Кол-во	ГОСТ или № черт.	Примеч.
1	Блок тип II	к-т	2	50-12	Альбом VIII-IX часть 1
2	Блок тип I	"	2	50-51	—"—
3	Подвеска	"	28	50-107	—"—
4	Распорка тип I	шт.	3	50-001	—"—
5	Штанга, L=600 вт				
	Труба 50, ГОСТ 3262-62	"	2	б.4	
6	Опора, L=6000 вт				
	Круг по ГОСТ 2590-71 / ст.3 ГОСТ 535-58	"	4	б.4	

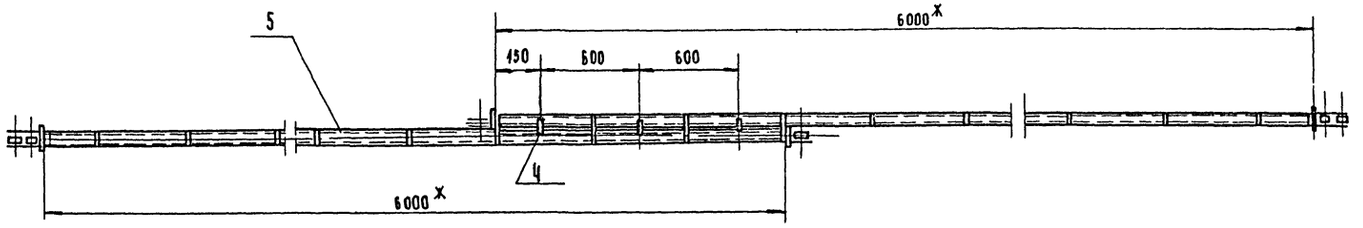

1. Сварка электродуговая по ГОСТ 5264-69 производить сплошными швами, высота катета накладываемых швов должна соответствовать наименьшей толщине одного из свариваемых элементов. Электроды марки Э-42 по ГОСТ 9467-60
2. Покрытие эм. ПФ-19М, серая, гр. IV п.
3. Неуказанные предельные отклонения размеров - по СМ7
4. * Размер для справок

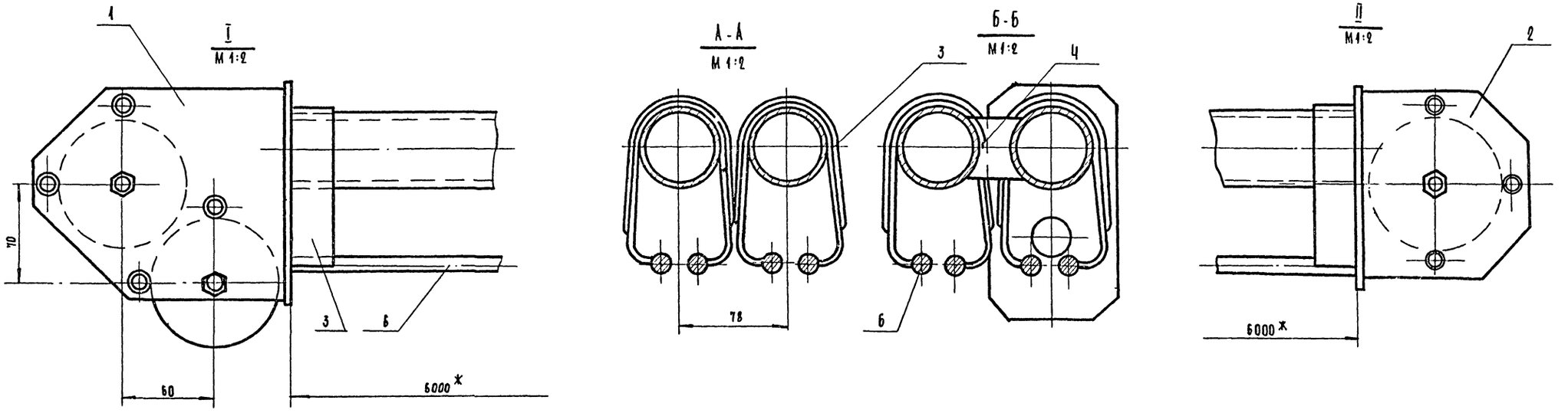

1982	Клуб с залом на 300 мест	Дорога попланного занавеса. Вид общий.	Типовой проект 264-12-65/75.2	Альбом III	Лист МО-6

ЦНИИЭП гражданскельстрой г. Москва

Рук. мастерской	Д. Митрук	Проверил	Просолов
Гл. инж. мастер.	Колотнев		
Гл. арх. пр-та	Шулепов		
Гл. инж. пр-та	Просолов		
Инженер	Дмитриева		

18603-03 19

Тема ТС/III-5/Iа
Архивн. N 5-911 366 ск

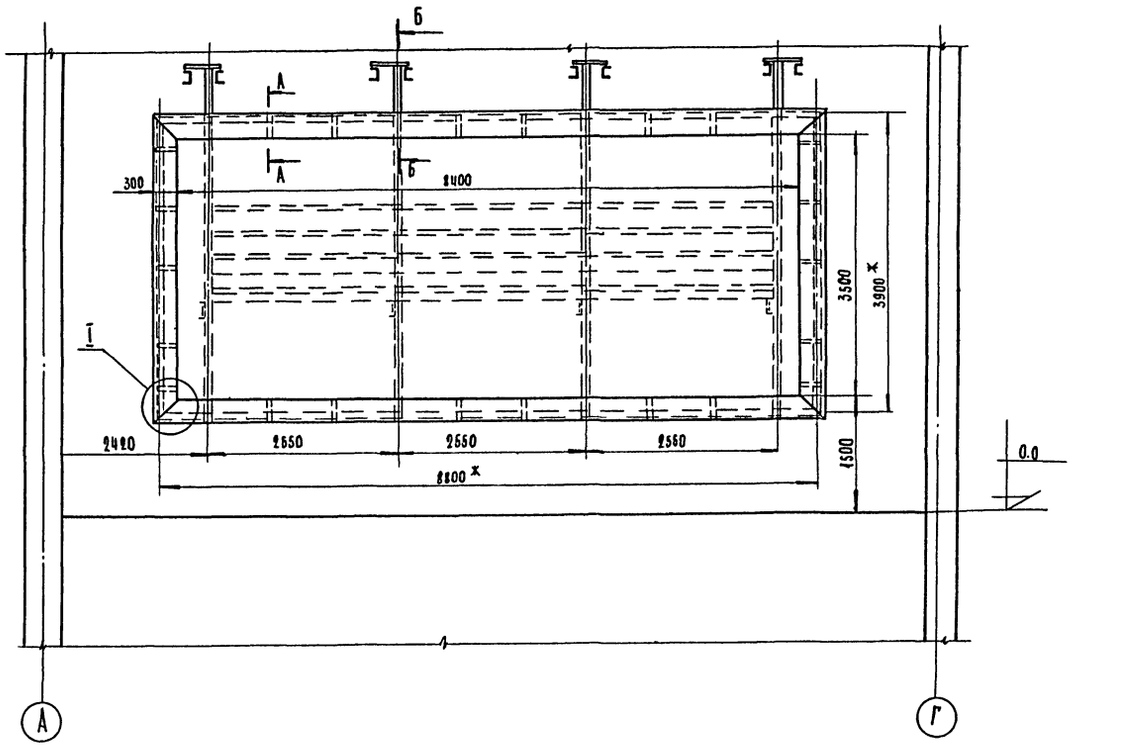

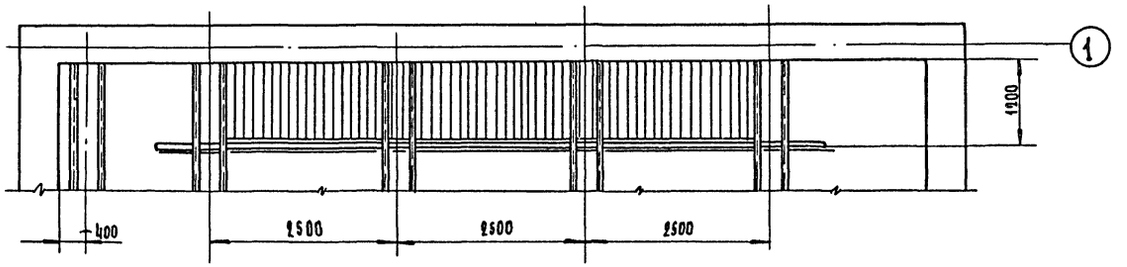

№№ п/п	Наименование	Ед. изм.	Кол-во	Гост или № чертеж.	Примечан.
1	Каркас киноэкрана	ед. изм	1	МА-	
2	Гвоздь 2×30	кг	2.0	ГОСТ 4034-63	
3	Шуруп 6×30	шт	150	ГОСТ 145-60	
4	Пластикат ЭПБ-П	м²	35	СТУ 76-2080-64	г. Калинин Вискозный з-д
5	Фанера клееная δ=5	м²	8	ГОСТ 3916-69	
6	Полубархат черный	м²	8	Арт. УТ90	
7	Брус 80×30	м³	0.15	ГОСТ 8486-66	
8	Шнур шторный ф4	м	150	ГОСТ 7306-71	

1 Киноэкран выпушен на 2х листах. Лист 1

2. Неуказанные предельные отклонения размеров отверстий выполнять по А7, валов по В7, остальных - по СМ7.

3. * Размер для справок.

Цниизп гражданскельстрой г. Москва

Рук. мастерской		Дмитрук	
Гл. инж. мастер.		Колотнев	
Гл. арх. пр-та		Шулепов	
Гл. инж. пр-та		Просолов	
Инженер		Дмитриева	

Просолов

1982	Клуб с залом на 300 мест	Киноэкран. Вид общий.	Типовой проект 264-12-66/75.2	Альбом II	Лист МО-7

18603-03 20

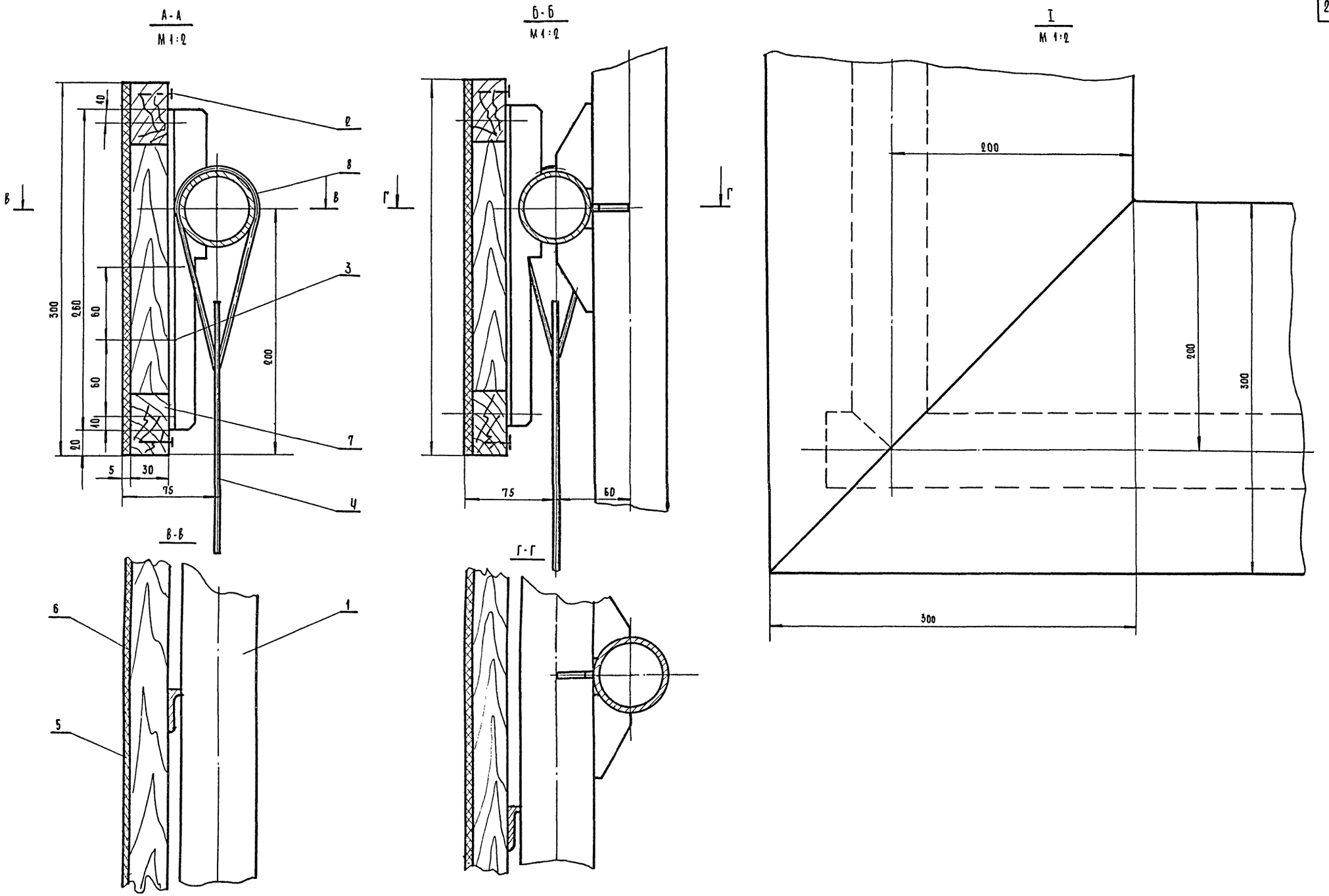

1982	Клуб с залом на 300 мест	Киноэкран. Вид общий.	Типовой проект 264-12-65/75.2	Альбом III	Лист МО-8

18603-03 21

Тема ТС/III-5/Iа
Архивн. N 5-911 367 ск

Цниизп
Гражданстрой
г. Москва

Рук. мастерской
Гл. инж. мастер.
Гл. арх. пр-та
Гл. инж. пр-та
Инженер

Д. Митрук
Колотнев
Шулепов
Прозолов
Д. Митриева

Проверил

Прозолов

ТЕМА ТС/III-5/Iа
АРХИВН. N 5-911368СК

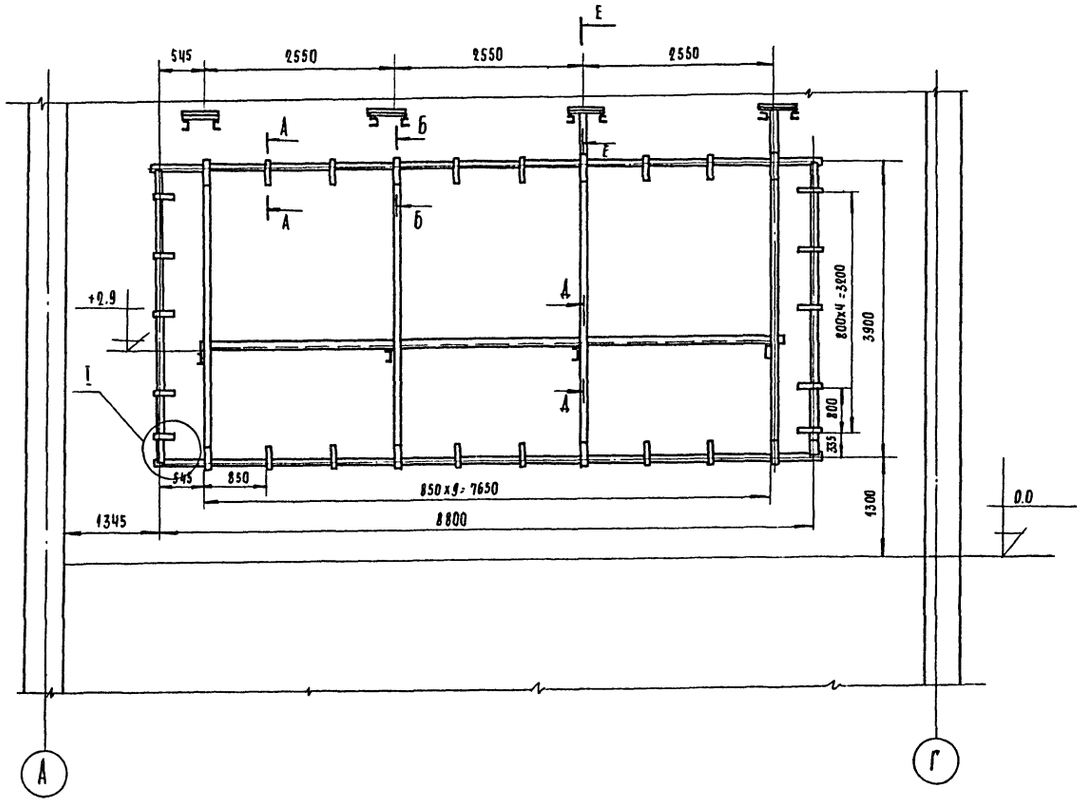

NN п/п	Наименование	Ед. изм.	Кол-во	ГОСТ	Примечан.
1	Уголок 5 32×32×4; L=260 вт	шт.	20	ГОСТ 8509-72	
2	Труба 50; L=8900 вт	"	2	ГОСТ 3262-62	
3	Труба 50; L=3880 вт	"	2	"	Концы разделать под трубу 50
4	Труба 50; L=6500 вт	"	4	"	
5	Уголок 6 50×50×5; L=7800 вт	"	1	ГОСТ 8509-72	
6	Круг В10; L=60 вт	"	8	ГОСТ 2590-71	
7	Уголок 6 50×50×5; L=400 вт	"	8	ГОСТ 8509-72	

1. Каркас киноэкрана выполнен на 2х листах. Лист 1.
2. Покрытие эм. ПФ 19м, серая, IV п.
3. Неуказанные предельные отклонения размеров отверстий выполнять по А, валов - по вт, остальных - по Смт.
4. * Размер для справок.

1982	Клуб на залом на 300 мест	Каркас киноэкрана. Вид общий.	Типовой проект 264-12-65/75.2	Альбом III	Лист МО-9

ЦНИИЭП гражданскельстрой г. Москва

Рук. мастерской		Дмитрук	Проверил
Гл. инж. мастерск.		Колотнев	
Гл. арх. пр-та		Шулепов	
Гл. инж. пр-та		Просолов	
Инженер		Дмитриева	

Просолов

186-03-03 22

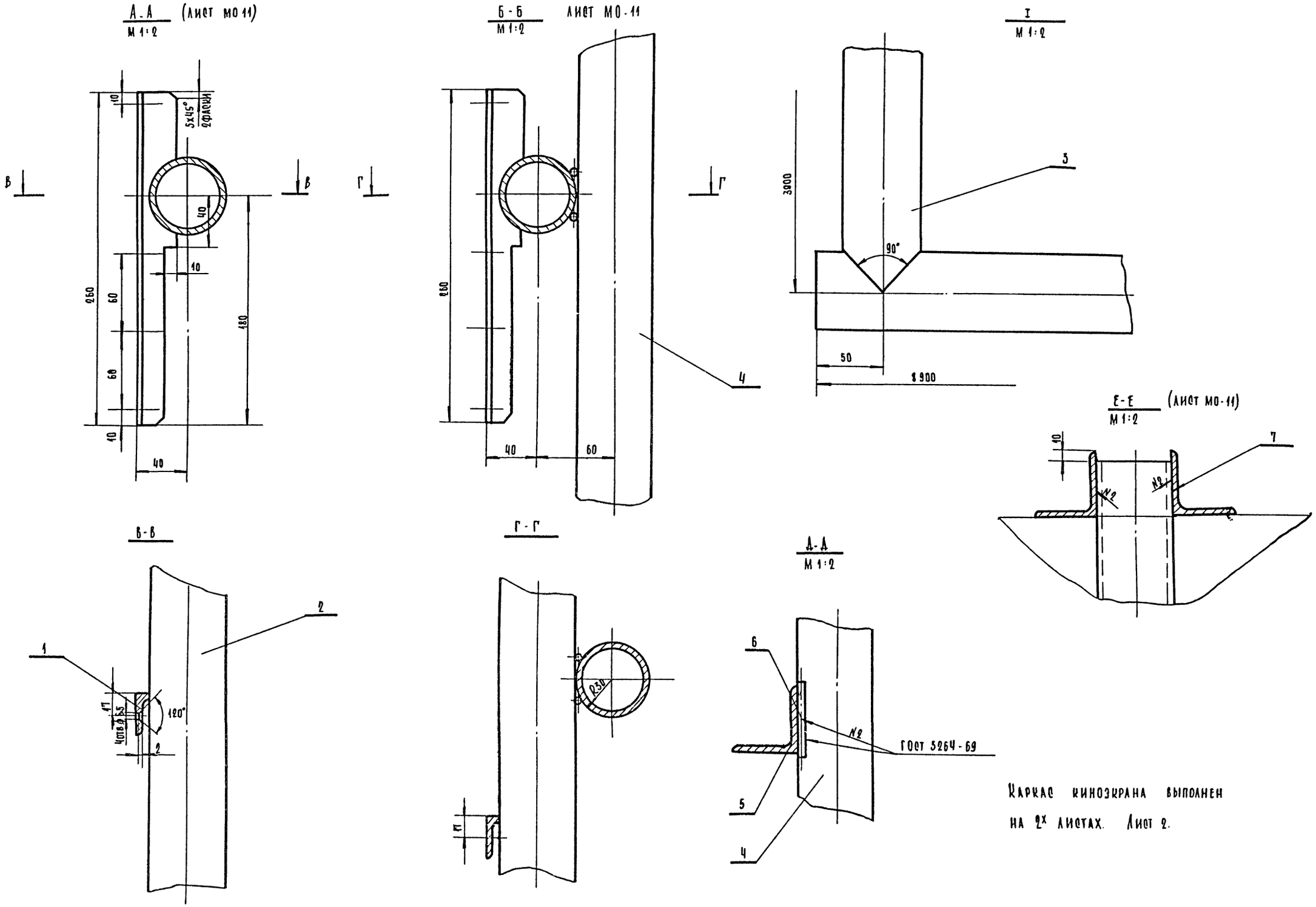

Каркас киноэкрана выполнен на 2х листах. Лист 2.

1982	Клуб с залом на 300 мест	Каркас киноэкрана. Вид общий. Лист 2.	Типовой проект 264-12-65/75.2	Альбом III	Лист МО-10

Тема ТС/III-5/Ia архив № N 5-911369 ск

Проверил

Дмитрук, Колотнев, Шулепов, Прозолов, Дмитриева

Рук. мастерской, гл. инж. мастер, гл. арх. пр-та, гл. инж. пр-та, инженер

Цниизп гражданспрой г. Москва

18603-03 23

ТЕМА ТС/III-5/1а АРХ. № 5-9113-70ск

ФАСАД М1:25

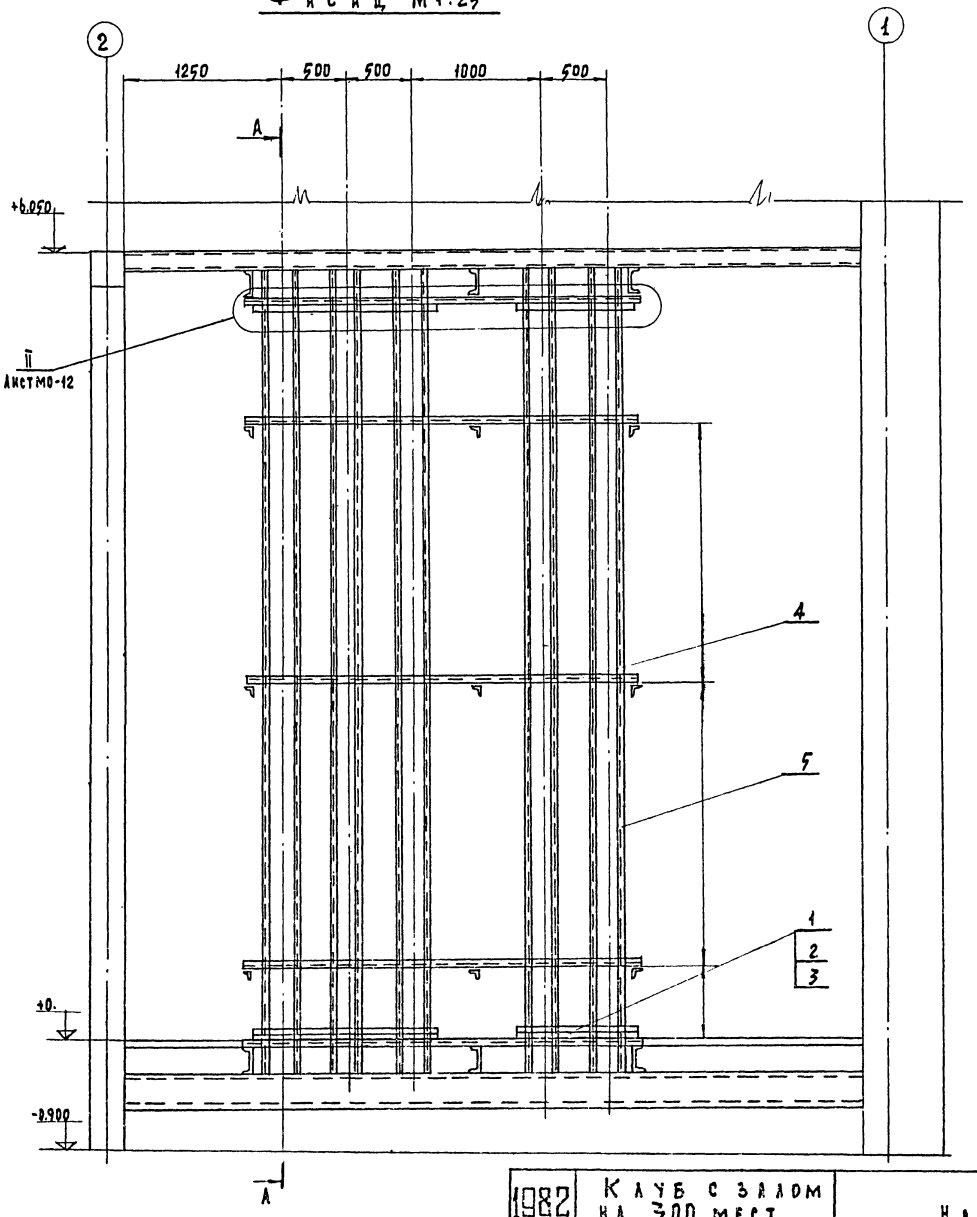

А-А
М1:25

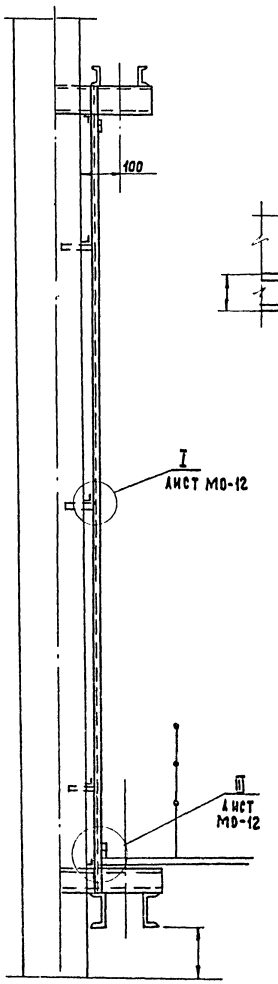

ВИД В ЛИСТ МО-12
М1:5

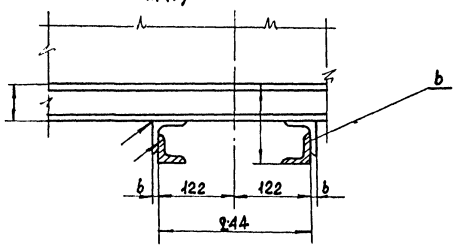

1. Электроды марки Э42 ГОСТ 9467-60.
2. Покрытие эм. ПР-19м, серая IV п. Трущиеся поверхности не красить, очистить от окалины, ржавчины и смазать солидолом марки СУ2.
3. Элементы, поз. 6, установить строго по отвесу. Непараллельность направляющих не более ±1.
4. Неуказанные предельные отклонения размеров не более -СМ7
5. Направляющие выполнены на 2х листах.

1982	Клуб с залом на 300 мест	Общий вид. Направляющие. Лист 1.	Типовой проект 264-12-65/75.2	Альбом III	Лист МО-11

ЦНИИЭП ГРАЖДАНСЕЛЬСТРОЙ г. Москва

Рук. мастерс.	Дмитрук	Проверил	Просолов
Гл. инж. маст.	Колотнев		
Гл. арх. пр-та	Шулепов		
Гл. инж. пр-та	Просолов		
Инженер	Дмитриева	Копировал	Крымчанская

18603-03 24

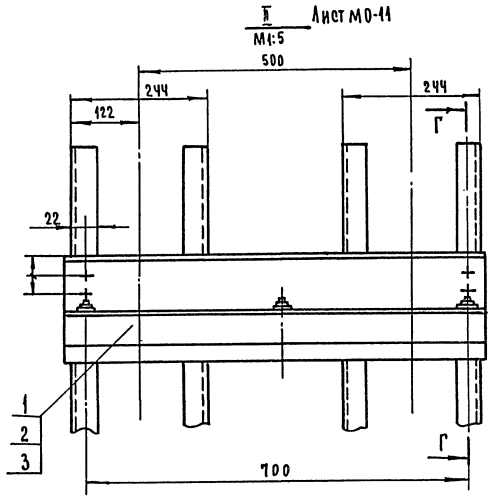

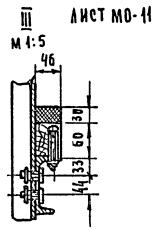

NN п/п	Наименование	Ед. изм	Кол во	ГОСТ	Примеч.
1	Швеллер 12	п.м.	4	ГОСТ 8240-72	
2	Брус 46×60	п.м.	4	ГОСТ 8486-66	
3	Резина 30×46	п.м.	4	—	
4	Уголок 50×50×5	п.м.	15	ГОСТ 8509-72	
5	Уголок 40×40×4	п.м	65	"	
6	Уголок 63×63×6	п.м	3,5	"	
7	Болт М8×30	шт.	24	ГОСТ 7798-70	
8	Болт М8×75	шт	12	ГОСТ 7801-72	
9	Гайка М8	шт.	40	ГОСТ 5915-70	
10	Шайба пружин 8	шт	24	ГОСТ 64002-70	
11	Шайба косая С8	шт	12	ГОСТ 10906-66	
12	Гвозди 3×80	шт.	40	ГОСТ 4028-63	

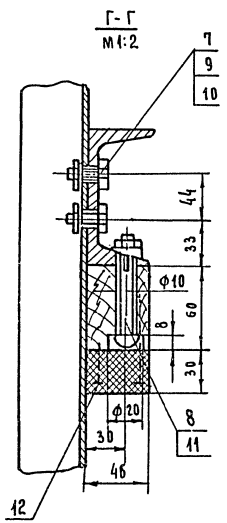

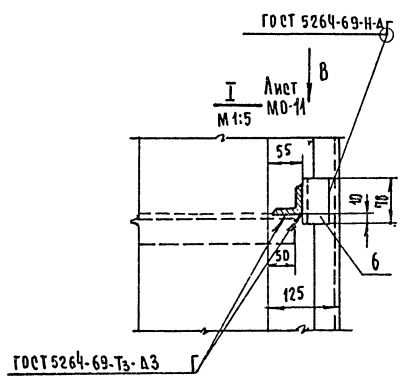

Направляющие разработаны на 2х листах

1982	Клуб с залом на 300 мест	Направляющие Общий вид Лист 2	Типовой проект 264-12-65/75.2	Альбом III	Лист МО-12

ЦНИИЭП гражданстрой г. Москва

Рук. мастер | Гл. инж. пр-а | Гл. арх. пр-а | Инженер | Провер | Дмитрук | Колотнев | Шулепов | Дмитриева | Солодов

ТЕМА ТС/III-5/Iа АРХ. № 5-911372 СК.

Фасад М 1:25

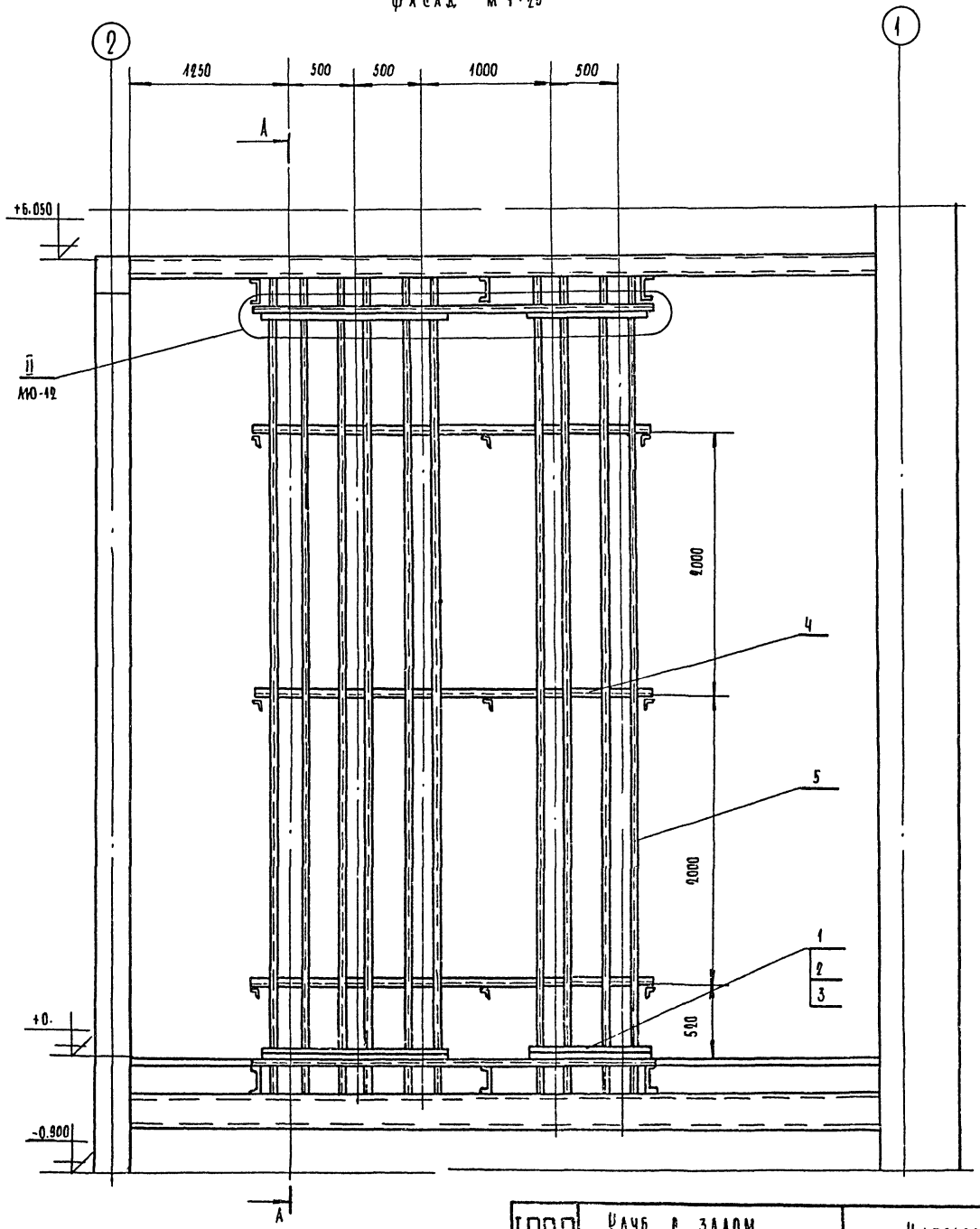

А-А
М 1:25

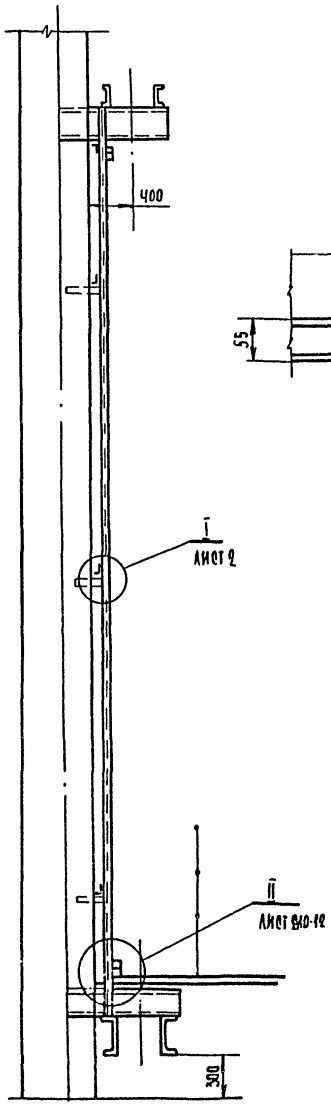

Вид в лист МО-12 повернуто
М 1:5

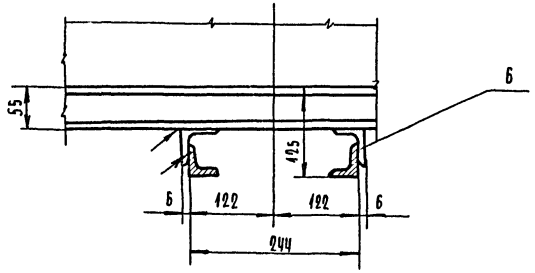

1. Электроды марки Э-42 по ГОСТ 9467-60
2. Покрытие эм. ПФ-19М, серая IV п.
   Трущиеся поверхности не красить, очистить от окалины, ржавчины и смазать солидолом марки СУ2.
3. Элементы по 3,6 установить строго по отвесу. Непараллельность направляющих не более ±1.
4. Неуказанные предельные отклонения размеров не более -СМ1.
5. Направляющие выполнены на 2х листах.

1982	Клуб с залом на 300 мест	Направляющие. Общий вид.	Типовой проект 264-12-65/75. 2	Альбом III	Лист МО-13

Проводов | Проверил | Дмитрук | Колотнев | Шулепов | Просолов | Дмитриева | Рук. мастерск. | Гл. инж. мастер. | Гл. арх. пр-та | Гл. инж. пр-та | Инженер

Ц НИИЭП Гражданскельстрой г. Москва

ТЕМА: ТС/III-5/Iа
Арх. № 5-911373 СК

ПОСТАНОВОЧНОЕ ОСВЕЩЕНИЕ

ПОЯСНЕНИЯ К ПРОЕКТУ

Постановочное освещение эстрады клуба осуществляется стационарной и переносной осветительной аппаратурой, выпускаемой в СССР

Стационарное освещение состоит из:

1) верхнего освещения в пределах эстрады;
2) верхнего выносного освещения;
3) бокового выносного освещения;
4) нижнего выносного освещения (рампы).

Верхнее освещение выполняется 2-мя попланными софитами, набранными из 3-х камерной арматуры КС-3 (по 14 шт. в каждом).

Верхнее выносное освещение осуществляется выносным софитом, состоящим из 12 прожекторов типа ПР-05-150.

Боковое выносное освещение выполняется прожекторами ПР-05-150 и ПР-05-115, которые устанавливаются на специальных конструкциях по обоим сторонам зрительного зала, и подключаются через штепсельные раз'емы ШТС-40л. В случае необходимости, при постановке вместо них могут быть установлены прожекторы ПР-300 м, ПРУ-1-212.

Проект предусматривает рампу, состоящую из 12 приборов РСП-4к.

Для возможности подключения переносной аппаратуры в планшете эстрады предусмотрены лючковые штепсельные коробки.

Рабочее освещение предусматривается на эстраде (используются камеры белого света попланных софитов), за экраном и в складе декораций. Аварийное освещение выполняется в проекте электрооборудования здания. Для плавного изменения светового потока ламп рабочего освещения зала при включении и отключении предусматривается темнитель света ТС-6м.

Управление темнителем – с планшета, из кинопроекционной, со щитка билетера и по месту.

Управление постановочным освещением производится с планшета, со щита осветителя. Питание щита осветителя – от ГРЩ из электрощитовой.

Напряжение питающей сети – 380/220 вольт в системе с глухозаземленной нейтралью трансформатора. Напряжение на лампах постановочного, рабочего и дежурного освещения – 220 вольт. Зарядка арматуры производится проводом марки ПРКС.

Вся проводка в пределах эстрады и склада декораций выполняется проводом марки ПВ в стальных трубах (в пределах зала трубы прокладываются скрыто), а так же кабелем марки КРТП. Все металлические нетоковедущие части электрооборудования подлежат заземлению. Для заземления использовать нулевой провод электросети и стальные трубы проводки (толщина стенки ≥ 1,5 мм).

Электромонтажные работы необходимо выполнять в строгом соответствии с „Правилами устройства электроустановок", изд. 1966 г.

СПЕЦИФИКАЦИЯ

NN п/п	Усл. обозн.	НАИМЕНОВАНИЕ	ЕД. ИЗМЕР.	К-ВО	ПРИМЕЧ.
1	■	Щиток групповой осветительный типа СУ 9445-54 на			ХЭМЗ
		25 автоматов А3161 с тепловыми расцепителями на 15 А	шт	1	г. Харьков
2		Темнитель света типа ТС-6М, 10 ква, 380/220 в	"	1	Гостелсвет г. Москва
3		Пульт осветителя	"	1	по черт. А.IV
4		Шкаф управления рабочим освещением зала	"	1	по черт. А.IV
5		Шкаф билетера	"	1	по черт. А.IV
6		Рампа-софит-подсвет 4-х камерный типа РСП-4к, 4х100 вт.	"	12	предпр.
7		Софит 3-х камерный типа КС-3, 3х200 вт	"	28	Тюменьск. облисполк.
8		Прожектор театральный универсальный типа ПРУ-1-212			
		мощностью 1000 вт	"	4	—"—
9		Прожектор театральный типа ПР-05-150, мощностью 500 вт	"	24	—"—
10		То же с плоско-выпуклой линзой типа ПР-05-150	"	4	—"—
11		Прожектор малогабаритный типа ПР-300 М, мощностью 300 вт	"	2	—"—
12		Подсвет нижний типа НП-2	"	6	—"—
13	○	Светильник рудничный нормальный типа РИ-60 без отражателя	"	2	Союзглав-электро
14	○	То же типа РИ-200	"	2	—"—
15		Плафон уплотненный типа ПСХ-75	"	2	—"—
16		Приставка театральная эффектная типа ПРЭ-1	"	2	Гостеасвет
17		Приставка длиннофокусная типа ПД-440	"	1	предпр. тюмен. обл.
18		Лампа прожекторная типа ПЖ 220-1000, 1000 вт, 220 в	"	4	Союзглав-электро
19		Лампа прожекторная типа ПЖ 220-500, 500 вт, 220 в	"	38	—"—
20		Лампа накаливания нормальная типа НГ-220-200, 200 вт, 220 в	"	86	—"—
21		То же типа НБ 220-40, 40 вт, 220 в	"	4	—"—
22		Лампа накаливания криптоновая типа НБК 200-100, 100 вт, 220 в	"	48	—"—
23		Лампа кинопроекционная типа К 220-300, 300 вт, 220 в	"	2	—"—
24		Светофильтр разрезной синего цвета типа СС-1	кв. м	2.5	магазины
25		Светофильтр разрезной красного цвета типа КС-1	"	2.5	ВТО
26		Обойма с'емная конденсорная типа ОСК-2-150	шт	2	предприят.
27		Штатив театральный до 15 кг типа ШТУ-1	"	4	Тюменьск.
28		То же тяжелый до 30 кг типа ШТУ-2	"	2	облисполк.
29		Штатив-подставка театральный типа ШП	"	4	—"—
30	⊟	Коробка штепсельная на 6 раз'емов ШТС-40 (5 шк, 4 шк)	"	2	по черт. А.IV
31	⊟	Коробка штепсельная на 4 раз'ема ШТС-40 (1 шк, 2 шк, 3 шк)	"	3	по черт. А.IV
32		Щиток помощника режиссера	"	1	по черт. А.IV
33		Раз'ем театральный штепсельный лючковый типа ШТС-40 л	"	20	Гостеасвет
34		То же переходной типа ШТС-40 п	"	6	г. Москва
35	☛	Выключатель однополюсный брызгонепроницаемый 250 в, 6 А, индо 26	"	2	Союзглав-
36	▭	Выключатель автоматический типа А3124, комб. ток расц. 60 А	"	1	электро
37	⊡	Кнопка управления 3-х штифтовая типа ПКЕ-122-3	"	1	—"—
38		То же 2-х штифтовая типа ПКЕ-122-2		1	—"—
39		Провод медный марки ПВ сечением 2,5 мм²	м	1200	—"—
40		То же сечением 1,5 мм²	"	1300	—"—
41		Провод, теплостойкий для зарядки арм. марки ПРКС сеч. 1,5 мм²	"	250	—"—
42		Кабель переносной гибкий марки КРТГ сечением 1(2х1,5) мм²	"	80	—"—
43		То же сечением 1(3х1,5) мм²	"	40	—"—
44	Т33	Труба стальная тонкостенная ⌀ 33 мм по ГОСТ 10704-63	"	5	Минчермет
45	Т25	То же ⌀ 25 мм	"	260	СССР
46	Т18	То же ⌀ 18 мм	"	250	—"—
47	МР18	Металлорукав гибкий марки РЗ-ЦХ ⌀ 18 мм	"	20	—"—
48	⊕	Коробка стальная ответвительная типа У994	шт	10	Главэлектромонтаж
49	⊕	То же типа У995	"	20	—"—
50	♎	Звонок электрический безискровый типа ЗД-3, ~220 в	"	5	Союзглав-электро

ЦНИИЭП гражданселькстрой г. Москва

Рук. мастерской		Дмитрук	Проверил		Черняховский
Гл. арх. проекта		Шулепов			
Рук сектора		Северинов			
Рук группы		Черняховский			
Исполнитель		Панюшкин			

1982	Клуб с залом на 300 мест	Постановочное освещение. Пояснения к проекту. Спецификация	Типовой проект 264-12-65/75.2	Альбом III	Лист ПО-1

ТЕМА ТС/III-5/Iа
Арх.№ 5-911374 СК.

Технологическая таблица

NN лин.	Наименование потребителей	Цвет светофильтра	К-во точек	Мощность кВт: 1 точка	Мощность кВт: все точки	Количество и тип аппаратуры
1	Рампа	К	16	0,1	1.6	
2	—"—	С	16	0.1	1.6	12 шт. РСП-4к
3	—"—	Б	16	0.1	1.6	
4	Софит I плана	К	14	0.2	2.8	
5	—"—	С	14	0.2	2.8	14 шт. КС-3
6	—"—	Б	14	0.2	2.8	
7	Софит II плана	К	14	0.2	2.8	
8	—"—	С	14	0.2	2.8	14 шт. КС-3
9	—"—	Б	14	0.2	2.8	
10	Выносной софит	К	4	0.5	2.0	
11	—"—	С	4	0.5	2.0	12шт.ПР-05-150 через ШТС-40
12	—"—	Б	4	0.5	2.0	
13	Боковые выносные прожекторы лев. стороны	У	2	0.5	1.0	прожекторн.
14	—"—	У	2	0.5	1.0	аппаратура через ШТС-40
15	—"—	У	2	0.5	1.0	
16	Боковые выносные прожекторы прав. стороны	У	2	0.5	1.0	прожекторн.
17	—"—	У	2	0.5	1.0	аппаратура через ШТС-40
18	—"—	У	2	0.5	1.0	
19	Планшет, левая сторона	У	—	—	1.0	переносная
20	—"—	У	—	—	1.0	аппаратура через ШТС-40
21	Планшет, правая сторона	У	—	—	1.0	переносная
22	—"—	У	—	—	1.0	аппаратура через ШТС-40
23	Склад декораций	Б	2	0.2	0.4	2 шт. РН-200
24	Заэкранный коридор	Б	2	0.04	0.08	2 шт. БКВ-60
	Итого:				38,1	

Условные обозначения

К — красный цвет
С — синий цвет
Б — белый цвет
У — условный цвет

Расчетная схема щита осветителя СУ 9445-54

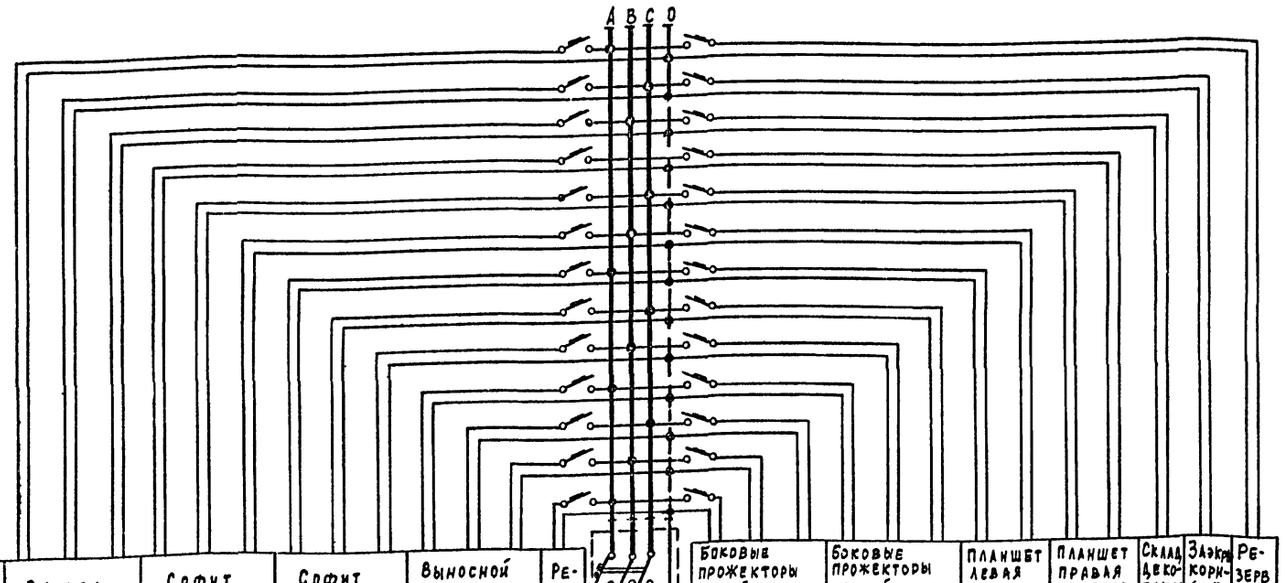

Наименов. потребит.	Рампа			Софит I плана			Софит II плана			Выносной софит			Резерв		Боковые прожекторы левой стороны			Боковые прожекторы правой стороны			Планшет левая сторона		Планшет правая сторона		Склад декорации	Заэкр. коридор	Резерв
Цвет светофильтра	К	С	Б	К	С	Б	К	С	Б	К	С	Б	—	—	У	У	У	У	У	У	У	У	У	У	Б	Б	—
NN линий	1	2	3	4	5	6	7	8	9	10	11	12	13	по-10	14	15	16	17	18	19	20	21	22	23	24	25	26
Марка провода	пв	пв	пв	пв	пв	пв	пв	пв	пв	пв	пв	пв	—	пв	пв	пв	пв	пв	пв	пв	пв	пв	пв	пв	пв	пв	—
Сечение провода в мм²	2х2,5	2х2,5	2х2,5	2х2,5	2х2,5	2х2,5	2х2,5	2х2,5	2х2,5	2х2,5	2х2,5	2х2,5	—	4х16	2х1.5	2х1.5	2х1.5	2х1.5	2х1.5	2х1.5	2х2,5	2х2,5	2х2,5	2х2,5	2х1.5	2х1.5	—
Номер трубы	П1			П2			П3			П4			—	—	П5			П6			П7		П8		П9	П10	—
Ф трубы, мм	Ф25			Ф25			Ф25			Ф25			—	—	Ф25			Ф25			Ф18		Ф18		Ф18	Ф18	—
Мощность, квт	1,6	1,6	1,6	2.8	2.8	2.8	2.8	2.8	2.8	2.0	2.0	2.0	—	P_y=38,1; P_p≈27	1.0	1.0	1.0	1.0	1.0	1.0	1.0	1.0	1.0	1.0	1.0	0.08	—
Ток, А	7.3	7.3	7.3	12.2	12.2	12.2	12.2	12.2	12.2	9.1	9.1	9.1	—	41.1	4.5	4.5	4.5	4.5	4.5	4.5	4.5	4.5	4.5	4.5	4.5	0.4	—
Расчетная длина, м	33	33	33	30	30	30	32	32	32	25	25	25	—	—	21	21	21	33	33	33	35	35	47	47	34	42	—
Δ и, %	1.6	1.6	1.6	2.4	2.4	2.4	2.5	2.5	2.5	1.4	1.4	1.4	—	—	1.0	1.0	1.0	1.6	1.6	1.6	1.0	1.0	1.4	1.4	1.6	0.2	—
Тип автомата	А3161	А3161	А3161	А3161	А3161	А3161	А3161	А3161	А3161	А3161	А3161	А3161	А3161	А3124	А3161	А3161	А3161	А3161	А3161	А3161	А3161	А3161	А3161	А3161	А3161	А3161	А3161
Ток расцепителя, А	15	15	15	15	15	15	15	15	15	15	15	15	15	60	15	15	15	15	15	15	15	15	15	15	15	15	15

Установленная мощность: P_y = 38,1 квт
Коэффициент спроса: Кс = 0,7
Расчетная мощность: P_p ≈ 27 квт.

1982	Клуб с залом на 300 мест	Постановочное освещение. Технологическая таблица. Расчетная схема щита осветителя.	Типовой проект 264-12-65/75.2	Альбом III	Лист ПО-2

ЦНИИЭП Гражданстройпроект г. Москва

Согласовано: Рулина; Руководитель группы 20 — Черняховский; Крымчанская; Рук. сектора — Черняховский; Гл. арх. пр-та — Северинов; Рук. мастерской — Шуваев; Проверил — Колировал; Исполнитель — Панюшкин; Рук. маст. — Дмитрук

ТЕМА: ТС/III-5/Ia
АРХ.№ 5-911375 СК

ЦНИИЭП ГРАЖДАНСЕЛЬСТРОЙ г. Москва

Рук мастерской	Гл. арх проекта	Рук сектора	Рук группы
Дмитрук	Шулепов	Северинов	Черняховский
Проверил	Черняховский	Панюшкин	
Черняховский			

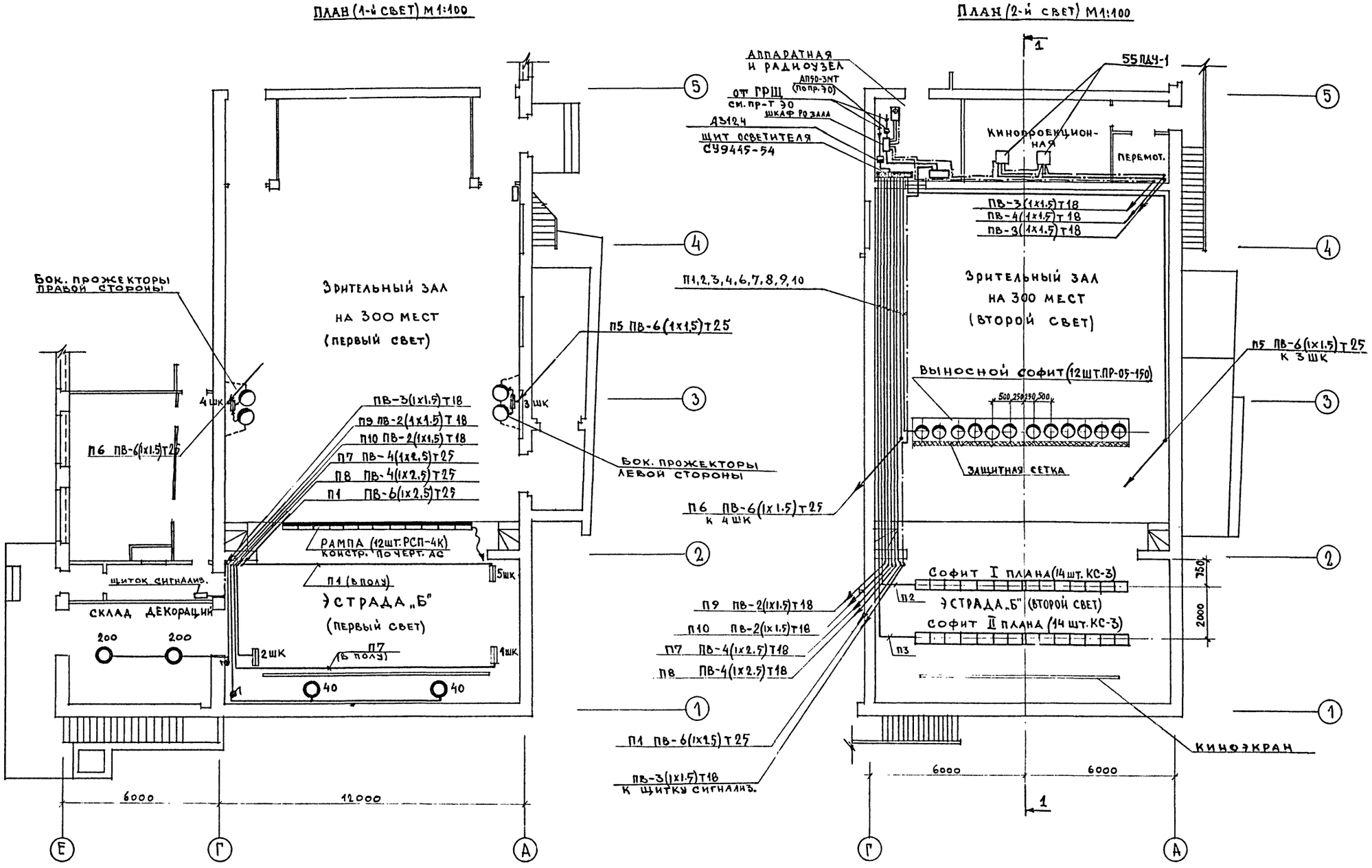

1982	Клуб с залом на 300 мест	Постановочное освещение. План зала с эстрадой	Типовой проект 264-12-65/75.2	Альбом III	Лист ПО-3

ТЕМА: ТС/III-5/Ia
АРХ. № 5-911376ск

Разрез 1-1
/ м 1:100 /

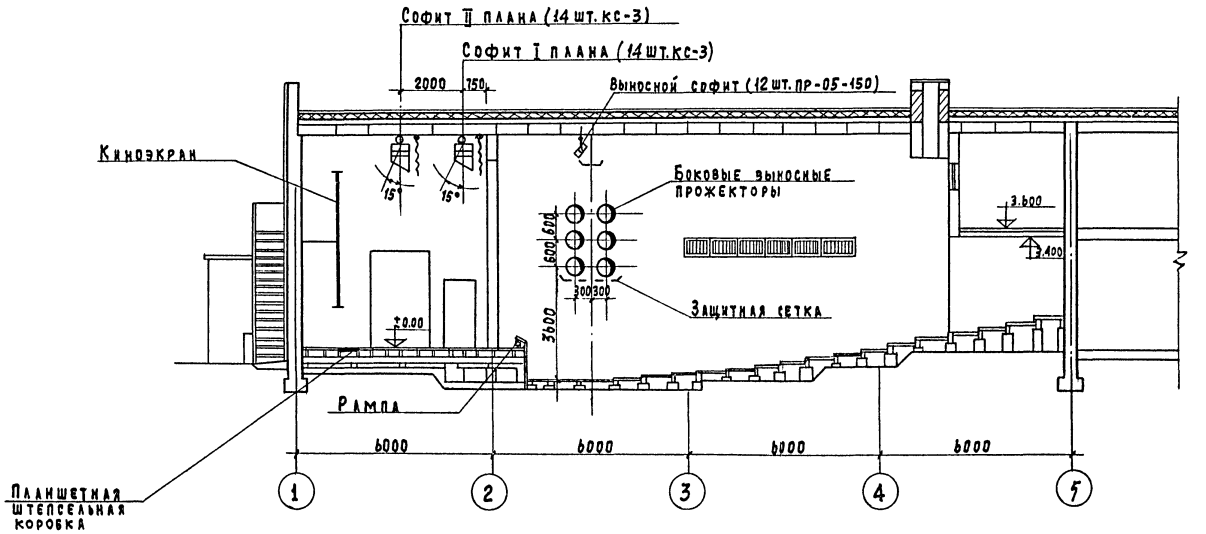

2-2

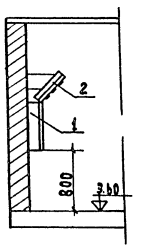

План аппаратной (м 1:50)

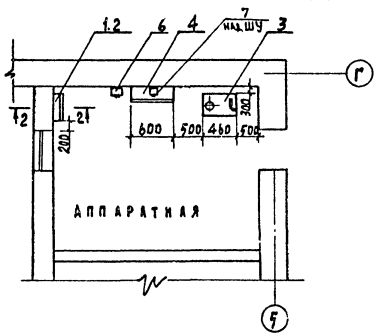

Экспликация к плану аппаратной

NN поз.	Наименование	Тип	К-во
1	Щит осветителя	СУ9445-54	1
2	Пульт осветителя	по черт. А-IV	1
3	Темнитель света	ТС-6м	1
4	Шкаф управления рабочим освещ. зала	по черт А-IV	1
5	Щиток групповой (по пр-ту электрооборуд.)	—	1
6	Выключатель автоматический	А3124	1
7	То же (по пр-ту 70)	АП50-3	1

1982	Клуб с залом на 300 мест	Постановочное освещение. Разрез 1-1. План аппаратной.	Типовой проект 264-12-65/75.2	Альбом III	Лист ПО-4

ЦНИИЭП ГРАЖДАНСЕЛЬСТРОЙ г. Москва

Рук. маст. Гл. арх. пр-та Гл. инж. пр-та Рук. группы Исполнитель
Дмитрук Шулепов Северинов Черняховский Панюшкин
Проверил
Черняховский

186 03-03 30

Схема подключения осветительных приборов эстрады

Софит II плана (14 кс-3)



Софит I плана / 14 кс-3 /



Рампа переносная / 12 шт. РСП-4К /

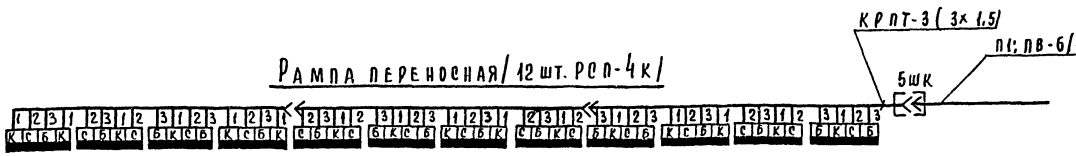

Выносной софит / 12 ПР-05-150м /

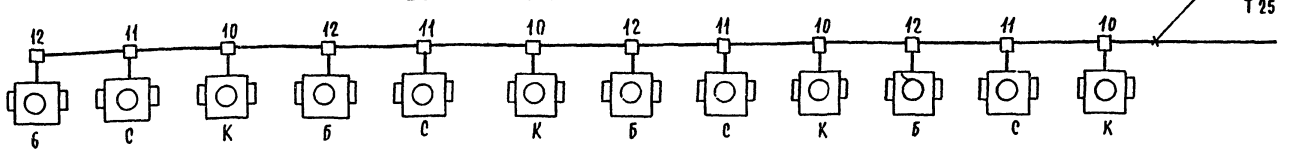

Условные обозначения

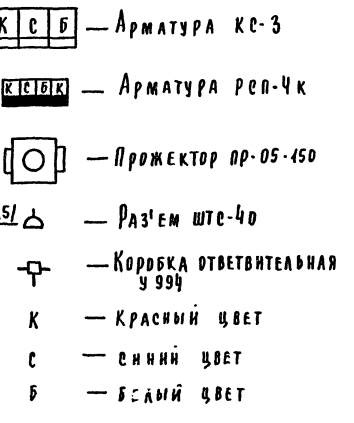

Штепсельные включения

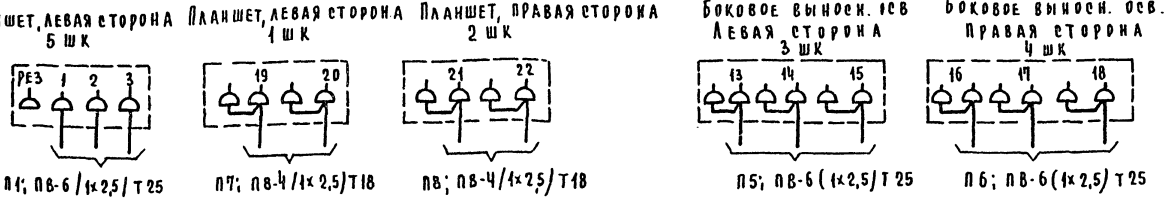

Примечание:

План с размещением оборудования и разводкой сетей смотри на листе ПО-3

1982	Клуб с залом на 300 мест	Постановочное освещение. Схема подключения осветительных приборов эстрады.	Типовой проект 264-12-65/75.2	Альбом III	Лист ПО-5

Тема: ТС/Ш-51/Т а Арх N 5-9113778кс
Рук маст: Амитрук; Гл. арх. пр-а: Щукелов; Рук сектора: Северинов; Рук группы: Черниковский; Исполнитель: Ванюшкин
Черниковский; Пр. проверил
ЦНИИЭП гражданских зданий
gost.e-ecolog.ru