ТИПОВОЙ ПРОЕКТ
264-12-65/75.2

КЛУБ
С ЗАЛОМ НА 300 МЕСТ

СОСТАВ ПРОЕКТА

Альбом I - Архитектурно-строительные чертежи
Альбом II - Санитарно-технические, электротехнические чертежи и слаботочные устройства
Альбом III - Кинотехнология, электроакустика, постановочное освещение и механооборудование
Альбом IV - Нестандартизированное электрооборудование
Альбом V - Изделия заводского изготовления
Альбом VI - Сметы
Альбом VII - Задание заводу-изготовителю

АЛЬБОМ I

Утвержден Госстроем РСФСР
на стадии проектного задания
Постановление №8 от 28 октября 1968г.

Гл.инженер института В.М. Беляев
Гл.архитектор проекта Ю.В. Горохов

Разработан и введен в действие
ЦНИИЭП граждансельстроем
Приказ № 8/т от 18 февраля 1983г

gost.e-ecolog.ru

Тема
т-с(III-5) 1а
АРХ.N
5-911-256ск.

СОДЕРЖАНИЕ АЛЬБОМА I

NN поз	Наименование	NN листов	NN страниц
1	2	3	4
1	Титульный лист	–	1
2	Содержание альбома	1	2
3	Заглавный лист	2	3
4.	Схема генплана / пример решения/	3	4
5.	Пояснительная записка	4	5
6.	Пояснительная записка	5	6
7	Пояснительная записка	6	7
8	Фундаменты. Таблица нагрузок. Примечания	АС-01	8
9	План фундаментов	АС-02	9
10	Сечения фундаментов	АС-03	10
11	Сечения фундаментов	АС-04	11
12	Венткамера.	АС-05	12
13	План подпольных каналов. Сечения	АС-06	13
14	Подвал. План, разрезы, перекрытие	АС-07	14
15	План 1 этажа	АС-1	15
16	План 2 этажа	АС-2	16
17	Развертки стен	АС-3	17
18	Фасады в осях „А-Е", „Е-А"	АС-4	18
19	Фасады в осях „7-1", „1-7"	АС-5	19
20	Разрезы 1-1, 2-2, 3-3	АС-6	20
21	Остекленная перегородка	АС-7	21
22	Витраж главного фасада. Тамбур. Витраж лестницы.	АС-8	22
23	Узлы витражей	АС-9	23
24	Узлы тамбура /главного входа/	АС-10	24
25	Детали оформления главного фасада	АС-11	25
26	Щиты ограждения отопительных приборов	АС-12	26
27	Несгораемая дверь в бутафорскую /установочный чертеж/	АС-13	27
28	Кабины уборной	АС-14	28
29	Кабины уборной. Узлы	АС-15	29
30	Зрительный зал План разбивки мест в зале	АС-16	30
31	План перекрытия над 1 этажом.	АС-17	31
32	План покрытия	АС-18	32
33	План раскладки карнизных плит. План кровли. Специф.	АС-19	33
34	Узлы перекрытия, покрытия, кровли	АС-20	34
35	Планы и сечения перемычек	АС-21	35
36	Внутренняя лестница N1	АС-22	36
37	Наружная лестница N 2	АС-23	37
38	Монолитные конструкции под кинопроекционную	АС-24	38
39	Наклонный пол зрительного зала.	АС-25	39
40	Эстрада. План, разрезы, узлы.	АС-26	40
41	Эстрада. Лестница.	АС-27	41
42	Монолитная перемычка и колонна К-1 по оси 7 Опалубочный чертеж для стен толщиной 510 мм	АС-28	42
43	Монолитная перемычка и колонна К-1 по оси 7 Арматурный чертеж для стен толщиной 510 мм	АС-29	43
44	Монолитная перемычка и колонна К-1 по оси 7 Опалубочный чертеж для стен толщиной 640 мм	АС-30	44
45	Монолитная перемычка и колонна К-1 по оси 7 Арматурный чертеж. Для стен толщиной 640 мм	АС-31	45
46	Козырек главного входа N1 Опалубочный чертеж.	АС-32	46
47	Козырек главного входа N1 Армирование	АС-33	47
48	Монолитный козырек N2	АС-34	48
49	Козырек N4. Плита П-4.	АС-35	49
50	Монолитный участок МУ-2,3	АС-36	50
51	Подвесной потолок у оси „Г" Установка вентиляционных решеток	АС-37	51
52	Крепление оборудования сцены. План. Развертки стен	АС-38	52
53	Крепление оборудования сцены. Узлы	АС-39	53
54	Крепление оборудования сцены. Узлы	АС-40	54
55	Сводная спецификация	АС-41	55
56	Сводная спецификация столярных изделий	АС-42	56
57	Сводная спецификация	АС-43	57

Рук. мастерск. Ходжибеков
Гл. инж. мастер. Кашкин
Гл. арх. пр-та Горохов
Гл. инж. пр-та Румянцева

ЦНИИЭП гражданселькотрой г. Москва

1982г.	Клуб с залом на 300 мест	Содержание альбома	Типовой проект 264-12-65/75.2	Альбом I	Лист 1

18603-01 3

ГМА: 10/III-5/14
АРХ. Н.
5-911-257ск

ФАСАД

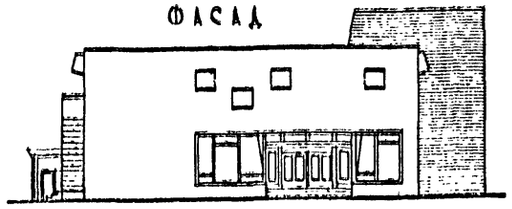

РАЗРЕЗ 1-1

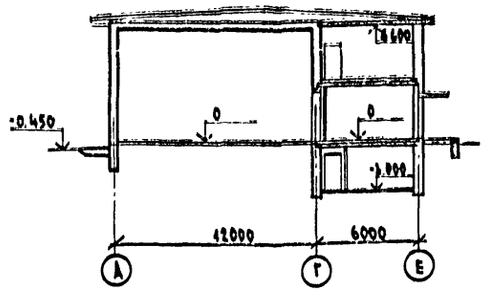

ПЛАН 1 ЭТАЖА

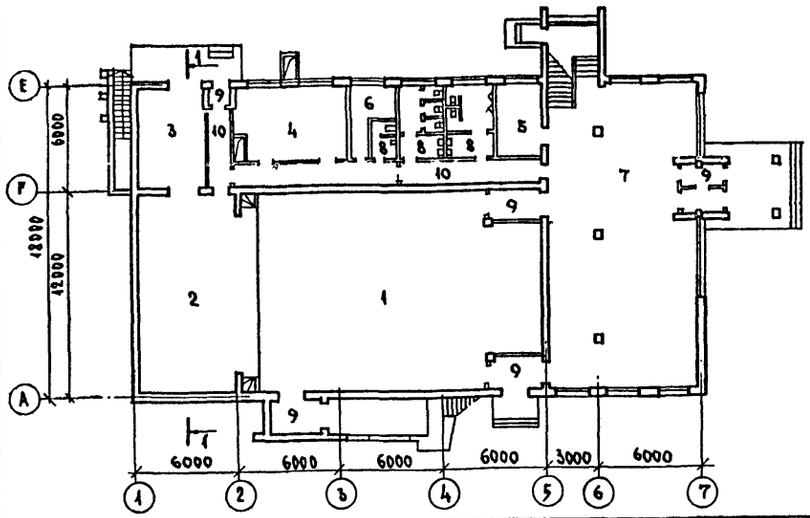

ПЛАН 2 ЭТАЖА

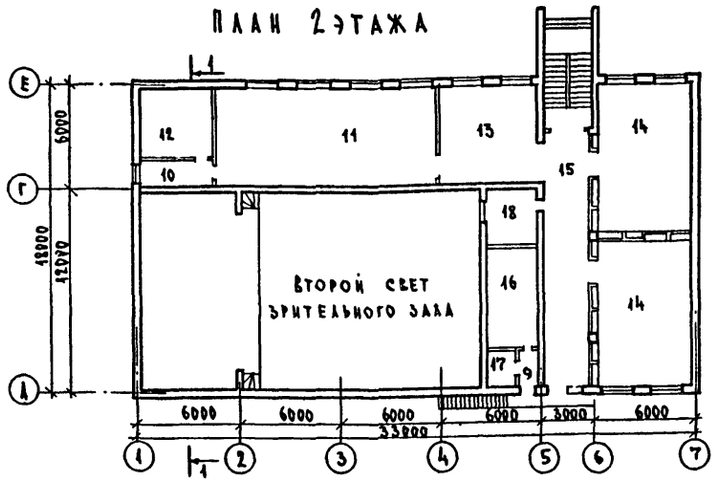

ПЛАН ПОДВАЛА

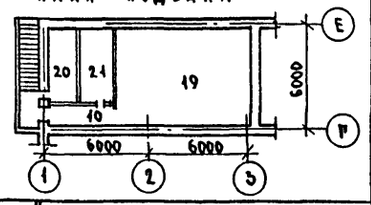

ЭКСПЛИКАЦИЯ

		м²
1	Зрительный зал	
2	Эстрада	
3	Бутафорская	
4	Кружковая-артистическая	
5	Кабинет директора	
6	Кладовая	
7	Фойе-вестибюль с гардеробом	
8	Уборные	
9	Тамбуры	
10	Коридоры	
11	Библиотека	
12	Книгохранилище	
13	Игровая-гостиная	
14	Кружковые	
15	Холл	
16	Кинопроекционная	
17	Перемоточная	
18	Аппаратная и радиоузел	
19	Вентикамера	
20	Насосная	
21	Электрощитовая	

* Подзарядка производится в шкафу

СПЕЦИФИКАЦИЯ ТИПОВЫХ ДЕТАЛЕЙ 3

Марка детали	Серия типовой детали	№ листа типовой детали
2.140-1 1-1	2.140-1 вып.1	
2.140-1 1-4		
2.140-1 1-7		
2.140-1 1-21		
2.140-1 1-24		
2.140-1 1-27		
2.140-1 1-28		
2.130-1 1-156	2.130-1 вып.1	
2.260-1 3-13	2.260-1 вып.3	21
2.230-1 5-1	2.230-1 вып.5	
2.230-1 5-2		
2.240-1 2-4	2.240-1 вып.2	
2.244-1 4-21	2.244-1 вып.4	
2.244-1 4-190		
2.244-1 1-239		
2.244-1 4-240		
2.244-1 4-250		
2.244-1 4-6		
2.244-1 4-152		
2.244-1 4-245		
2.260-1 3-10	2.260-1 вып.3	
2.260-1 3-11		
2.260-1 3-17		
2.260-1 3-25		
2.260-1 3-32		
2.260-1 3-34		
2.260-1 3-35		
2.260-1 3-36		

ОБЛАСТЬ ПРИМЕНЕНИЯ

Проект предназначен для строительства в I в подрайоне II и III климатических районах с расчетной зимней температурой наружного воздуха -20°, -30° (основной) -40°С за исключением районов сейсмических, вечной мерзлоты, с просадочными грунтами и над горными выработками

ОСНОВНЫЕ ПОКАЗАТЕЛИ

Строительный об'ем (tн=-30°)	м³	5035.4
K_2 = строительный об'ем / рабочая площадь		6,23
Площадь застройки (tн=-30°)	м²	739.7
Общая площадь	"	935.8
Рабочая площадь	"	808.20
K_1 = рабочая площадь / общая площадь		0.86
Расход материалов		
Цемента	т	171.60
Металла	т	20.75
Тяжелого бетона	м³	220.39
Железобетона	"	197.13
В т.ч. сборного	"	161.40
Лесоматериалов	"	61.0
Кирпича	тыс.шт.	237.16

СТРОИТЕЛЬНЫЕ КОНСТРУКЦИИ

Фундаменты - ленточные бутобетонные.
Цоколь - из обыкновенного глиняного кирпича
Стены наружные - из пустотелого кирпича
Стены внутренние - из обыкновенного кирпича.
Прогоны - сборные железобетонные по сер. 1.225-2. 8-5 типоразмеров-3
Перекрытие и покрытие - сборные железобетонные панели по сер. 1.141-1 вып. 10.11.59.16 типоразмеров-5, по сер. 1-241-1, вып. 5, типоразмеров 1.
Перегородки - гипсовые, кирпичные.
Лестница - сборная, железобетонная по сер. 1.254-3 вып. 1, типоразмеров-1, ступени по сер. 1.155-1 в.1 типоразмеров-1.
Перемычки - сборные железобетонные по сер. 1.138-10. в.1, типоразм-15
Фундаментные балки - сборные железобетонные по серии 1.415-1 вып.1 типоразм 6
Крыша - совмещенная, невентилируемая с рулонной кровлей
Полы - дощатые, мозаичные, бетонные, из керамической плитки.
Окна - со спаренными переплетами по сер. 1.236-6, в.1 ч 1 индивидуальные, типоразмеров-5
Двери - наружные по сер. 1.136-11, ч 1, индивидуальные, типоразмеров-7.
внутренние по сер. 1.136-10 индивидуальные, типоразмеров-2
Отделка наружная - облицовка лицевым кирпичом с расшивкой швов, штукатурка под шубу, окраска силикатными красками
Отделка внутренняя - штукатурка, клеевая и масляная окраска, побелка, глазурованная плитка.
Наибольшая масса конструкции - панель перекрытия - 4.9т

ЭКСПЛУАТАЦИОННЫЕ ПОКАЗАТЕЛИ

1. Суточное водопотребление	м³/сут.	3.67
2. Расчетный расход воды	л/сек	5.92
а) на хозяйственно-бытовые нужды	л/сек	0.92
б) на пожаротушение	л/сек	5.0
3. Свободный напор в	м.р.с.т.	
а) на хозяйственно-бытовые нужды	м.р.с.т.	14
б) на пожаротушение	м.р.с.т.	30
4. Расход тепла при tн=-30°	ккал/час	197380
а) на отопление	ккал/час	81309
б) на вентиляцию	ккал/час	116071
5. Расчетная мощность	квт	112,0

ИНЖЕНЕРНОЕ ОБОРУДОВАНИЕ

Водопровод - хозяйственно-питьевой и противопожарный от наружной сети м.в.с.т.
Канализация: хозяйственно-фекальная в наружную сеть.
Отопление от наружных тепловых сетей t= (варилит)
Вентиляция - приточно-вытяжная с механическим побуждением и естественная
Электроснабжение - от местной сети с напряжением
Освещение лампами накаливания и люминесцентными светильниками
Слаботочные устройства - радио, телефон, телевидение.

СМЕТНАЯ СТОИМОСТЬ

Общая	тыс. руб.	139.44
В т.ч. строительно-монтажных работ	тыс. руб.	99.19
В т.ч. оборудования	тыс. руб.	40.25
1м³ здания	руб.	19.70
1м² общей площади	руб.	106.0
1м² рабочей площади	руб.	122.75
На 1 зрителя	руб.	464.80
На 1м² полезной площади	"	105.99

ТРУДОВЫЕ ЗАТРАТЫ

Возведение здания	чел/дн	3670.79
На 1м³ здания	чел/дн	0.73

ПРОЕКТНОЕ ЗАДАНИЕ

Утверждено Госстроем РСФСР постановлением №8 от 28 октября 1968 г.
Согласовано ГСЭУ Минздрава СССР 11 октября 1968 г.

Откорректирован на основании задания Гостражданстроя от 9 июля 1975 г. и введен в действие институтом ЦНИИЭП граждансельстрой приказ № 8/т от 18.2.1983 г.

Типовой проект разработан в соответствии с действующими строительными нормами и правилами и предусматривает мероприятия обеспечивающие взрыво-пожарную безопасность при эксплуатации здания.
Гл. арх. проекта
Гл. инж. проекта

1982	Клуб с залом на 300 мест	Заглавный лист	Типовой проект 264-12-65/75.2	Альбом I	Лист 2

ЦНИИЭП граждансельстрой г. Москва

Рук. мастерск. Гл. констр. мас. Гл. арх. пр-та Гл. инж. пр-та Ст. инж.
Ходжибеков Кашкин Гороховов Румянцева

18603-01 4

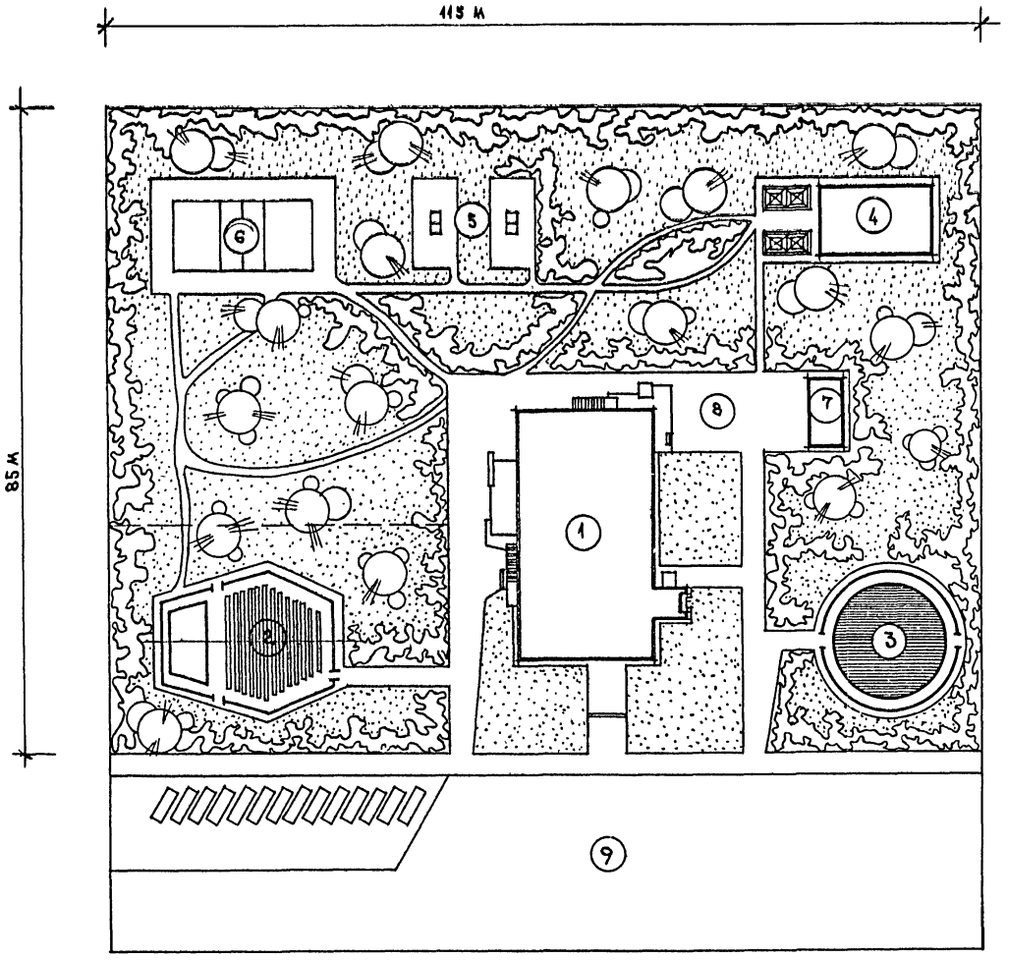

ЭКСПЛИКАЦИЯ	
1	ЗДАНИЕ КЛУБА
2	ЛЕТНЯЯ ЭСТРАДА
3	ТАНЦЕВАЛЬНАЯ ВЕРАНДА
4	ЛЕТНИЙ ПАВИЛЬОН-ЧИТАЛЬНЯ
5	ПЛОЩАДКИ ДЛЯ НАСТОЛЬНОГО ТЕННИСА
6	ВОЛЕЙБОЛЬНАЯ ПЛОЩАДКА
7	ХОЗЯЙСТВЕННЫЙ САРАЙ
8	ХОЗЯЙСТВЕННЫЙ ДВОР
9	ПЛОЩАДЬ

ПРИМЕЧАНИЕ:

1. Примерная схема генплана является рекомендацией для застройщика по зонированию участка, отводимого под строительство клуба.
2. Ориентация здания клуба - свободная.
3. Площадь земельного участка равна 0.98 га /при норме от 0.8 га до 12 га/

БАЛАНС ТЕРРИТОРИИ

1. Клубная часть	21625 м²
в том числе:	
а) площадь застройки	739.7 м²
б) газоны	587.3 м²
в) дорожное покрытие	895.5 м²
в т.ч. хоздвор	198.0 м²
2. Зрелищная зона	1350 м²
в том числе:	
а) эстрада	812 м²
б) озеленение	538 м²
3. Зона отдыха	6277.5 м²
в том числе:	
а) спортплощадки	504 м²
б) павильон-читальня	250 м²/135 м²
в) танцверанда	314 м²/174 м²
г) озеленение	5209 м²
4. Общая площадь	9790 м²

Выбор участка под строительство клуба производится в соответствии с генеральным планом поселка. Рекомендуемое размещение: 1. в центральной части поселка с выходом на площадь; 2. в парке

1982	Клуб с залом на 300 мест	Схема генплана /пример решения/	Типовой проект 264-12-65/75.2	Альбом I	Лист 3

ТЕМА: ТС/III-5/Iп АРХ № 5-911-258а

ЦНИИЭП гражданскельстрой г. Москва

Гл. инж. ин-та	Рук. маст.	Гл. инж. маст.	Гл. арх. пр-та
Гл. инж. пр-та	Беляев	Дмитрук	Колотнев
Рук. гр. арх.	Рук. гр. инж.	Проверил	Шулепов
Шишенкова	Романов	Шулепов	

18603-01 5

ПОЯСНИТЕЛЬНАЯ ЗАПИСКА

I Общая часть

Рабочие чертежи типового проекта №264-12-65/752 "Клуб с залом на 300 мест" /со стенами из кирпича/ откорректированы на основании задания на корректировку, утвержденного Управлением по строительству общественных зданий и сооружений Госгражданстроя 02.03.81 г.

II Техническая характеристика

Типовой проект разработан для строительства в I в подрайоне, II и III климатических районах с расчетной зимней температурой наружного воздуха -20°, -30° (основной) -40°С, за исключением районов сейсмических, вечной мерзлоты, с просадочными грунтами и над горными выработками.

Зона влажности нормальная. Геологические условия: горизонтальная площадка, грунты - сухие непучинистые. Железобетонные и металлические изделия приняты по общесоюзному каталогу, столярные изделия приняты по сер. 1.236-6; 1-136-2,10,11. Стены кирпичные с наружной отделкой под расшивку швов и частичным оштукатуриванием.

В здании предусмотрено следующее инженерное оборудование:

отопление и вентиляция, водопровод и канализация, электроснабжение и слаботочные устройства с присоединением к поселковым сетям.

Класс здания - II, степень долговечности - II, степень огнестойкости - II.

III Технико-экономические показатели /при расчетной температуре -30°С/

Рабочая площадь	808,20 м²
Общая площадь	935,80 м²
Площадь застройки	739,70 м²
Строительный объем	5035,4 м³

$$K_1 = \frac{\text{рабочая площадь}}{\text{общая площадь}} = 0,86$$

$$K_2 = \frac{\text{строительный объем}}{\text{рабочая площадь}} = 6,15$$

IV Архитектурно-планировочное решение

1. Генплан

Примерная схема генплана является рекомендацией для застройщика, определяющая взаимосвязь отдельных зон участка, отведенного под строительство клуба. На участке размещаются площадки для отдыха и открытые сооружения паркового характера. Здание клуба желательно располагать на участке, примыкающем к центральной площади поселка. Участок строительства, условно принятый со спокойным рельефом, полностью благоустраивается и озеленяется. Подъезды и подходы к зданию асфальтируются.

2. Объемно-планировочное решение

Здание клуба решено 2х этажным объемом с размерами в плане 18×33 м и включает в себя зрелищную и клубную часть, объединенных общим фойе-вестибюлем с гардеробом, расположенным на 1м этаже.

На 1м этаже также расположены: зрительный зал на 300 мест с эстрадой, складом декораций и мебели; кружковая при эстраде, используется и как артистическая; комната администрации, кладовые и уборные.

На 2м этаже расположены: библиотека на 10 тыс. томов с книгохранилищем, кружковые комнаты, игровая-гостиная и холл. Здесь также находится кинопроекционная с радиоузлом. Выход из кинопроекционной организован отдельно по наружной лестнице. Кроме основной лестницы, соединяющей фойе-вестибюль со 2м этажом, имеется еще 2 эвакуационных выхода с этажа - дополнительных.

3. Отделка здания

А. Наружная отделка

Наружная отделка стен здания клуба - лицевой кирпич под расшивку, за исключением фасада со стороны главного входа, в осях А-Е, выполняемого набрызгом штукатурки по кирпичной стене. Цоколь здания - оштукатуривается с последующей окраской силикатными красками темных тонов. Оконные переплеты и наружные двери окрашиваются масляной краской за 2 раза. Скобяные изделия и оконные приборы - стандартные металлические.

Б. Внутренняя отделка

Стены внутри всех помещений оштукатуриваются гипсоперлитовой штукатуркой за исключением технических помещений, расположенных в подвале. Сопряжение потолков и стен производится по прямой без тяг. Швы между плитами перекрытий расшиваются цементным раствором. Поверхности потолков и гипсовых перегородок перед окраской затираются. Отделка помещений производится в соответствии с нижеприведенной таблицей.

Номера колеров приняты по „Альбому колеров" Издательство литературы по строительству. Ленинград, 1971 г.

Таблица отделочных работ

NN п/п	Наименование помещений	Тип пола по альбому сер. 2.244-1	Стены: характеристика отделки	Стены: NN кол.	Потолок: характеристика отделки	Проемы: характеристика отделки
1	Зрительный зал	см. лист АС-25	Силикатная окраска	100	Клеевая окраска	Силикатная окраска
2	Эстрада	Дощатый см. лист АС-26	—"—			
3	Бутафорская	Дощатый 2.244-1 4-21	Известковая побелка	—	Известковая побелка	Силикатная окраска
4	Кружковая-артистическ.	Дощатый 2.244-1 4-21	Силикатная окраска	116	Клеевая окраска	—"—
5	Кабинет директора	Дощатый 2.244-1 4-190	—"—	39	—"—	—"—
6	Кладовая	Дощатый 2.244-1 4-190	Известковая побелка	—	Известковая побелка	—"—
7	Фойе - вестибюль с гардеробом	Мозаичные 2.244-1 4-239	Силикатная окраска	36	Клеевая окраска	—"—
8	Уборные	Керам. плитка 2.244-1 4-250	Глазурованная плитка на 1-1,8м, выше - извест. побелка	—	Известковая побелка	—"—
9	Тамбуры	Керам. плитка 2.244-1 4-240	Силикатная окраска в цвет прилегающих пом.	—	Клеевая окраска	—"—
10	Коридор	Мозаичные 2.244-1 4-239	Силикатная окраска	39	—"—	—"—
10А	Лестничная клетка	—	—"—	39	—"—	—"—
10Б	Уборная при кружковой-артистической	Керам. плитка 2.244-1 4-250	Известковая побелка	—	Известковая побелка	—"—

1982	Клуб с залом на 300 мест	Пояснительная записка	Типовой проект 224-12-65/752	Альбом I	Лист 4

Тема: ТС/III-5/1а Арх № 5-941-259ск

ЦНИИЭП гражданстрой г. Москва

Гл. инж. инстит. Рук. мастерск. Гл. инж. мастер. Гл. арх. пр-та Гл. инж. пр-та

Беляев, Дмитрук, Колотнев, Шулепов, Павлова

Рук. гр. арх. Рук. гр. инж. Проверил

Шишенкова, Романов, Шулепов

18603-01 6

NN п/п	Наименование помещений	Тип пола по альбому сер. 4.904-4	Стены: характеристика отделки	NN кол.	Потолок: характеристика отделки	Проемы
			1 этаж			
11	Библиотека	Дощатый	Силикатная окраска	39	Клеевая окраска	Силикатная окраска
12	В т.ч. книгохранилище	—"—	—"—	116	—"—	—"—
13	Игровая - гостиная	—"—	—"—	100	—"—	—"—
14	Кружковые	—"—	—"—	116	—"—	—"—
15	Холл	—"—	—"—	39	—"—	—"—
16	Кинопроекционная	Керам. плитка 4.904-53	Стены холл-буфет-кинозал гардероб выше масляной окраски	9	Известковая побелка	Масляная окраска
17	Перемоточная	—"—	—"—	9	—"—	—"—
18	Аппаратная и радиоузел	—"—	—"—	39	—"—	—"—
			Подвал			
19	Венткамера	Цементный	Известковая побелка	—	Известковая побелка	Известковая побелка
20	Насосная	—"—	—"—	—	—"—	—"—
21	Электрощитовая	—"—	—"—	—	—"—	—"—
22	Зарядная	Керам. плитка 4.904-53	—"—	—	—"—	—"—

Указания по привязке проекта к местным условиям

Привязка проекта к участку строительства производится в соответствии с требованиями местных условий.

Заглавный лист, помещенный в альбоме I, после внесения в него требуемых корректировок может служить документом, представляемым на утверждение при привязке.

При привязке проекта чертежи фундаментов подлежат корректировке с учетом местных геологических и гидрогеологических условий участка строительства в соответствии со СНиП II-15-74. Для облегчения расчета фундаментов при привязке на листе АС-01 дана таблица нормативных нагрузок в уровне пола 1го этажа или в уровне пола подвала.

При строительстве методом замораживания привязывающая организация дает рекомендации по возведению конструкций.

V Конструктивная часть

Фундаменты разработаны в качестве примерного решения для строительства на горизонтальной площадке при слабых непучинистых грунтах со следующими нормативными характеристиками грунта $\gamma = 1800$ кг/м³, $\varphi^н = 20°$, $C^н = 0{,}19$ кг/см².

Глубина заложения фундаментов принята 1,0м от спланированной поверхности земли, что соответствует нормативному сопротивлению грунта на уровне подошвы фундамента 1,7 кг/см². Фундаменты приняты бутобетонные из бетона М-100 и рваного бутового камня марки 200.

Фундаменты разработаны для всех вариантов стен, принятых в проекте, и температур наружного воздуха (см. раздел стены).

Цоколь - кирпичный из обыкновенного глиняного кирпича пластического прессования (ГОСТ 530-71) М-100 на цементно-известковом растворе М-25. Морозостойкость цокольной части стен должна быть не менее Мрз-35.

Стены - наружные стены разработаны в трех вариантах:

а) из глиняного пустотелого кирпича пластического прессования (ГОСТ 6316-74) $\gamma = 1450$ кг/м³ марки 75 на цементно-известковом растворе марки 25 с облицовкой пустотелым лицевым кирпичом (ГОСТ 7484-78) для $t^н = -20°; -30°; -40°$С.

б) из обыкновенного глиняного кирпича (ГОСТ 530-71) марки 75 на цементно-известковом растворе марки 25 с облицовкой пустотелым лицевым кирпичом (ГОСТ 7484-78) для $t^н = -20°; -30°; -40°$С.

в) из силикатного кирпича (ГОСТ 379-69) марки 100 на цементно-известковом растворе марки 25 с облицовкой силикатным лицевым полнотелым кирпичом М-125 (ГОСТ 379-69) для $t^н = -20°; -30°$С.

Толщины наружных стен принимаются в зависимости от температуры наружного воздуха и стеновых материалов по таблице:

NN п/п	Наименование стенового материала	Расчетная температура наружного воздуха -20°	-30°	-40°
1	Кирпич пустотелый пластического прессования. ГОСТ 6316-74 $\gamma = 1450$ кг/м³	64* 38	51	64
2	Кирпич глиняный обыкновенный ГОСТ 530-71 $\gamma = 1800$ кг/м³	51	51	64
3	Кирпич силикатный. ГОСТ 379-79 $\gamma = 1900$ кг/м³	51	64	—

* в числителе дана толщина стены по осям „1" и „7"

Внутренние стены разработаны в двух вариантах:

а) из обыкновенного глиняного кирпича М-75 на цементно-известковом растворе М-25.

б) из силикатного кирпича марки 100 на цементно-известковом растворе М-25.

Участки стен с вентиляционными каналами выкладывать из обыкновенного глиняного кирпича пластического прессования.

Армированные участки стен и столбы, указанные на планах этажей штриховкой выкладывать из обыкновенного глиняного или силикатного кирпича марки 100 на цементно-известковом растворе марки 50.

Перегородки приняты кирпичные из глиняного обыкновенного кирпича М-75 на цементно-известковом растворе М-50 толщиной 120мм и 65мм и гипсовые из мелких гипсовых плит толщиной 80мм (ГОСТ 6428-74) на гипсовом растворе и сборные с обшивкой из сухой гипсовой штукатурки.

Перекрытия и покрытие - приняты по общесоюзному каталогу из многопустотных сборных железобетонных панелей на тяжелом бетоне и вариант из легкого бетона. Покрытие зала решено из сборных предварительно напряженных многопустотных панелей

ЦНИИЭП гражданских сельстроев г. Москва
Гл. инж. пр-та А. Нижин
Рук. мастерс. Г. Мясеров
Гл. инж. мастер. Г. Нижин
Гл. арх. пр-та Г. Шуклов
Гл. инж. пр-та Г. Шуклов
Инженера Романов, Шуклов
Рук. гр. архит. Г. Шуклов
Рук. гр. инж. Г. Шуклов
Проверил Г. Шуклов
Рук. гр. Белев, Г. Шуклов
Конструкции Г. Шуклов, Колонин
Смета Г. Шуклов, Павлова

Тема: ТС III-5.1м Арх V 5-044.2.80сп

длиной 11980 мм из тяжелого и легкого (вариант) бетона.

Кровля - совмещенная невентилируемая рулонная трех-слойная из 2х слоев подкладочного фубероида марки РП-250 (ГОСТ 10923-64*) и верхнего 1 слоя рубероида марки РМ-350 (ГОСТ 10923-64*) для утепления кровли применяются плиты пенобетонные $\gamma = 300$ кг/м³ (ГОСТ 5742-61)

Толщину утеплителя в покрытий в зависимости от расчетной температуры наружного воздуха принять по таблице:

NN п/п	Материал утеплителя	Об'емный вес утеплителя кг/м³	t° = -20°	t° = -30°	t° = -40°
1	Плиты пенобетонные ГОСТ 5742-61	300	100/80*	120/100*	160/140*

* в знаменателе указана толщина утеплителя над зрительным залом.

Карниз - из сборных железобетонных плоских плит по общесоюзному каталогу.

Полы - полы дощатые в шпунт по лагам, мозаичные , керамические, бетонные, см. ведомость отделочных работ, по серии 2.244-1 выпуск 1.

Столярные изделия - по сериям 1.135-1, 1.136-3, 1.236-1, ИИ-03-01

Оконные блоки спаренные при расчетной температуре наружного воздуха -20° и -30° и раздельные при температуре - ниже -31°С

При установке столярных изделий в проемы особое внимание должно быть обращено на уплотнение зазоров между коробками с стеной

Указания по производству работ в зимних условиях

При производстве работ в зимних условиях следует руководствоваться требованиями соответствующих разделов СНиП и специальных инструкций

а) Земляные работы СНиП III-Б.1-71, III-9-74
б) Бутобетонные фундаменты СНиП II-А.10-71, II-В.2-71, III-В.1-70, III-В.4-72
в) Кирпичные стены СНиП II-В.2-71, I-В.11-62
г) Монолитные перекрытия и козырьки СНиП III-В.1-70
д) Устройство гидроизоляции СНиП III-20-74
е) Кровельные работы СНиП III-20-74
ж) Отделочные работы СНиП III-21-73

Проектная организация, производящая привязку проекта, обязана в соответствии с климатическими, геологическими и другими условиями внести в рабочие чертежи типового проекта необходимые изменения и дополнения для производства работ в зимний период. На всех рабочих чертежах, производство работ по которым намечается на зимний период, должна быть сделана надпись о проведенной проверке конструкций для возведения их в зимних условиях.

При возведении стен методом замораживания, помимо указаний соответствующих СНиПов, необходимо предусмотреть следующие меро-

Приятия:

1. На период оттаивания перемычки проемов первого и второго этажей подпереть у опор разгрузочными стойками Ø200 мм, а для проемов более 2х метров и в середине проема.
2. Под опорами несущих перемычек, в проемах шириной 2 метра и более, четыре ряда кладки армировать сетками Ø4 в I с ячейкой 50×50 мм в каждом шве
3. Устройство монолитных конструкций производить при температуре бетонной смеси +5°С, поддерживая эту температуру в течение всего времени до приобретения бетоном проектной прочности
4. До полного твердения кладки гнезда, борозды и другие ослабления несущих конструкций заделать кирпичом.
5. К моменту и на весь период оттаивания и последующего твердения кладки, стены раскрепить обоймами с отметки: 2.8м - для стен без проемов толщиной 0.380 м, с проемами - 1.6 м; 3.8 м - для стен без проемов толщиной 0.510 м, с проемами - 2.2 м; 4.8 м для стен без проемов толщиной 0.640 м, с проемами - 2.8 м; Столбы и простенки раскрепить с отметки 2.4 м. Парапеты подлежат раскреплению на всю высоту.

Условные обозначения

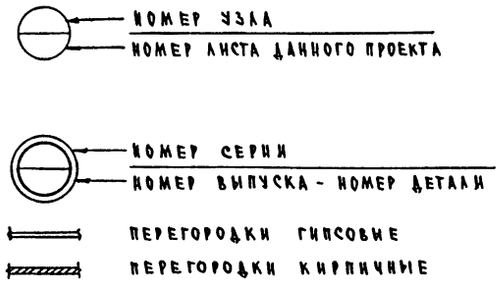

1982	Клуб с залом на 300 мест	Пояснительная записка	Типовой проект 264-12-65/75.2	Альбом I	Лист 6

18603-01 8

Тема ТС Ш-5/Ia АТХ № 5-911261 ск
ЦНИИЭП гражданстрой г. Москва
Гл. инж. ин-та Рук. мастер. Гл. инж. маст. Гл. арх. пр-та Гл. инж. пр-та
Беляев Дмитрук Колотнев Шулепов Павлова
Рук. гр. архит. Рук. гр. инж. Проверил
Шишенкова Романов Шулепов

ТАБЛИЦА НАГРУЗОК

Сечения	Нагрузка в кг (см. примечания) В-ширина или Р-площадь подошвы фундамента в мм	Кирпич пустотелый			Кирпич обыкновенный		Кирпич силикатный	
		Температура наружного воздуха						
		-20°	-30°	-40°	-20°;-30°	-40°	-20°	-30°
		Толщина наружных стен						
		380/340	510	640	510	640	510	640
1-1	Нагрузка	10300	10300	11800	11300	13100	11630	13550
	Ширина в	800	800	900	900	1000	900	1000
2-2	Нагрузка	7060	8400	9900	9530	11270	9890	11750
	Ширина в	500	600	700	700	800	700	800
3-3	Нагрузка	14400						
	Ширина в	1100						
4-4	Нагрузка	8300	9400	10400	10080	11340	10330	11680
	Ширина в	600	700	800	700	800	700	800
5-5	Нагрузка	9800						
	Ширина в	800						
6-6	Нагрузка	4530	5700	6860	6550	7930	6860	8310
	Ширина в	400	500	600	500	600	500	600
7-7	Нагрузка	13940	13940	15590	15390	17440	19840	17940
	Ширина в	1000	1000	1100	1100	1200	1100	1200
8-8	Нагрузка	8370	10530	12710	11590	14040	11980	14520
	Ширина в	700	900	1000	900	1100	900	1100
9-9	Нагрузка	14550	16700	18840	17690	20100	18040	20520
	Ширина в	1000	1100	1300	1200	1400	1200	1400
10-10	Нагрузка	3640						
	Ширина в	500						
11-11	Нагрузка	19710						
	Ширина в	1200						
12-12	Нагрузка	10390	12500	14650	14120	16700	14660	17400
	Ширина в	800	900	1100	1100	1200	1100	1200
13-13	Нагрузка	39950	39950	43850	43450	47950	44370	49350
14-14	Площадь Р	1600×1600	1600×1600	1700×1700	1700×1700	1800×1800	1700×1700	1800×1800
15-15	Нагрузка	33570						
	Площадь Р	1500×1500						
16-16	Нагрузка	44530						
	Площадь Р	1800×1800						
17-17	Нагрузка	25250						
	Площадь Р	1300×1300						
18-18	Нагрузка	5540						
	Площадь Р	700×700						

СХЕМА ФУНДАМЕНТОВ

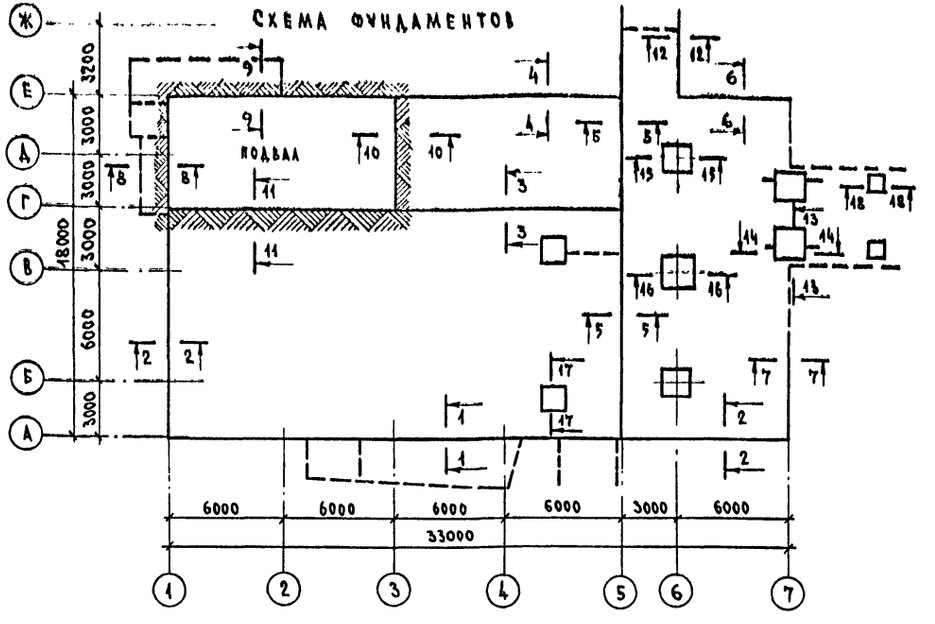

КОНСТРУКЦИЯ ЦОКОЛЯ ПРИ СТЕНАХ ТОЛЩИНОЙ 380 ММ И 640 ММ

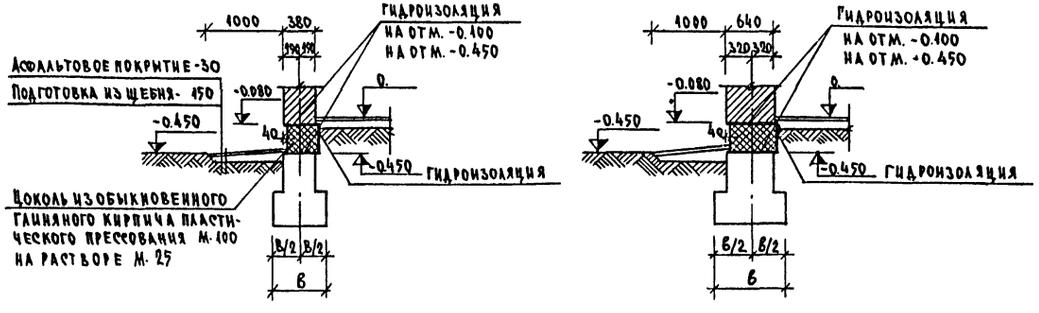

1. В таблице нагрузки даны на 1 пог.м. фундаментов (в) или на отдельный фундамент (р) в уровне пола 1-го этажа или в уровне пола подвала.
2. При подсчете нагрузок приняты объемные веса материалов: а) кладка из кирпича пустотелого γ = 1450 кг/м³
   б) кладка из кирпича глиняного обыкновенного γ = 1800 кг/м³
   в) кладка из кирпича силикатного γ = 1900 кг/м³
   г) утеплитель γ = 300 кг/м³
3. Нормативная снеговая нагрузка для всех зимних температур наружного воздуха принята - 150 кг/м².
4. При расчете подпорных стенок и стен подвала принят грунт - утрамбованный естественной влажности γ=1,8 т/м³; $\varphi^н$=30°
5. Горизонтальная гидроизоляция выполняется из 2-х слоев рубероида на битумной мастике в цокольной части на отм.-0.100; из слоя цементного раствора состава 1:2 толщиной 20 мм на отм.-0.450; -1.000, -3.050; вертикальная гидроизоляция кирпичных стен ниже уровня пола - обмазка горячим битумом за 2 раза.
6. Отверстия в фундаментах для пропуска коммуникаций уточнить при привязке проекта.
7. План фундаментов см. лист АС-02, сечения фундаментов см. листы АС-05, АС-04, подпольные каналы см. лист АС-06.

ЦНИИЭП гражданэльстрой г. Москва
Рук. мастер. Романов
Гл. инж. маст. Павлова
Гл. арх. пр-та Дмитрук
Рук. гр. конст. Колотиев
Проверил Шуленков
Гл. инж. пр-та Павлова
Гл. архитект. Шишенкова

1982	Клуб с залом на 300 мест	Фундаменты. Таблица нагрузок. Примечания	Типовой проект 264-12-65/75.2	Альбом I	Лист АС-01

III-5/10 АРХН
5-911-263

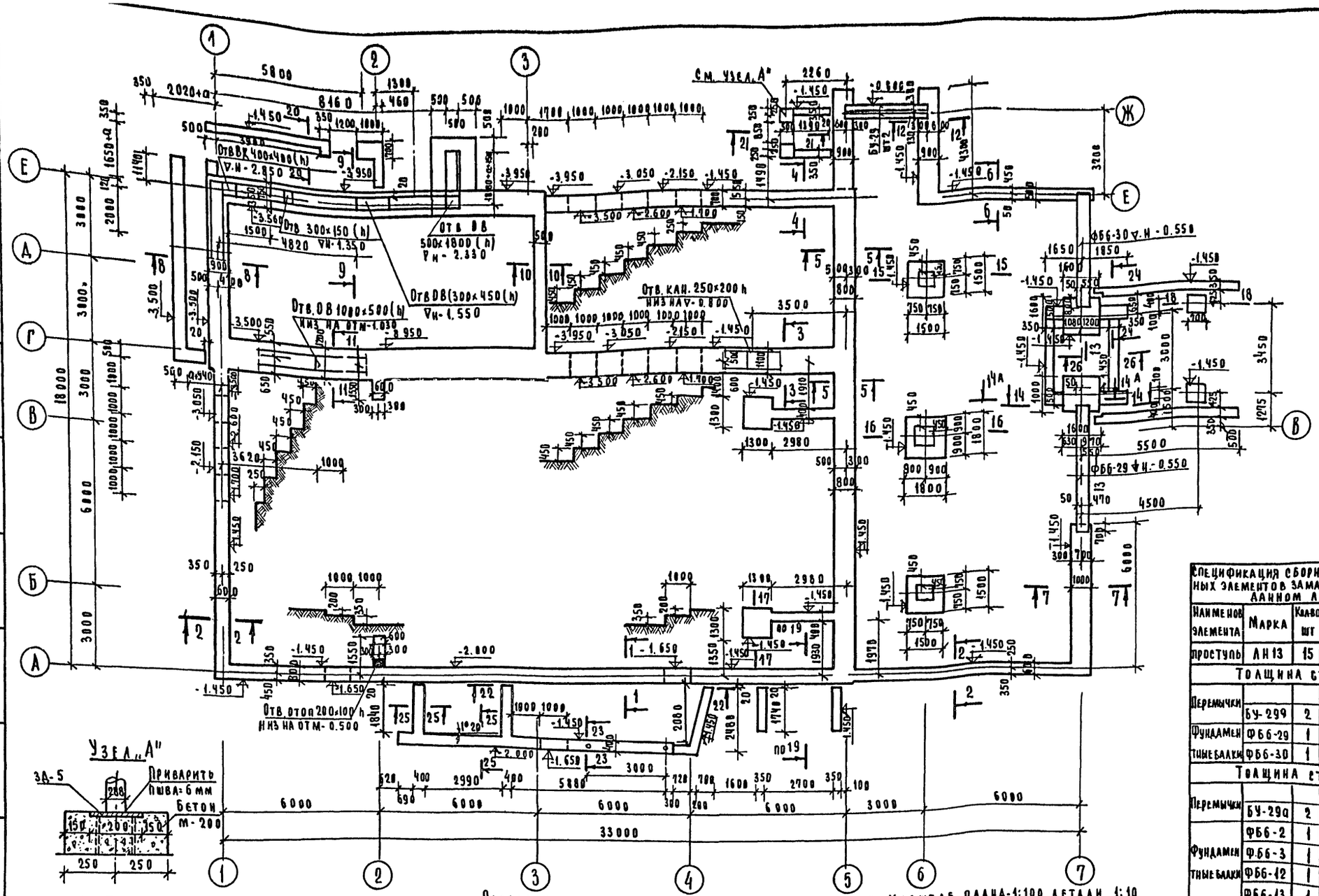

Спецификация арматуры на 3А-5						
№ поз	Профиль ф мм	Длина мм	Кол-во шт	Общая длина м	Вес кг: Позиц	Вес кг: Общий
1	8×200	200	4	0,8	2.50	10.00
2	ф10АII	308	16	4.94	0.19	3.04

Спецификация сборных железобетонных элементов замаркированных на данном листе

Наименование элемента	Марка	Кол-во шт	Вес 1 эл-та в кг.	Стандарт или лист. пр
Перемычки	ЛН13	15	38	1.251-3. В.1
Толщина стены 510				
Перемычки	БУ-299	2	400	1.138-10 В.1
Фундаменты	ФБ6-29	1	1900	1.415.1. В.1
Фундаментные балки	ФБ6-30	1	1800	—"—
Толщина стены 640				
Перемычки	БУ-290	2	400	1.138-10 В.1
Фундаментные балки	ФБ6-2	1	1300	1.415-1. В.1
	ФБ6-3	1	1200	—"—
	ФБ6-12	1	1500	—"—
	ФБ6-13	1	1400	—"—

Расход материалов на крыльца и площадки
Бетон марки 100 - 9,0 м³.
Металл.
∠45×5 - 200 кг.
ФВА-1 - 220 кг.

1. Настоящий лист смотреть совместно с листами АС-03-04,06,01.
2. Размеры даны в миллиметрах отметки в метрах.
3. Масштаб плана-1:100 деталей 1:10
4. План фундаментов дан для наружных стен из газобетонного пустотелого кирпича толщиной 510 мм.
5. Перемычки даны как позиционное обозначение развернутая марка дана в сводной спецификации.

Гл. инж. проекта	Ходжибеков				
Гл. архитектор	Кашкин				
Рук. мастерск.	Ророхов				
Гл. инж. мастер.	Румянцева				
Гл. архитектор					
Гл. инж. пр-та					

Согласовано: Гипвк Ейлина; Гипов Колодкин; Гип Курочкин

ЦНИИЭП гражданстройэкспериментпроект г. Москва

1982г. | Клуб с залом на 300 мест. | План фундаментов | Типовой проект 264-12-65/75.2 | Альбом I | Лист АС-02

18603-01 10

ТЕМА: гс/III-5/Ia
АРХ №
5-911-264 ск.

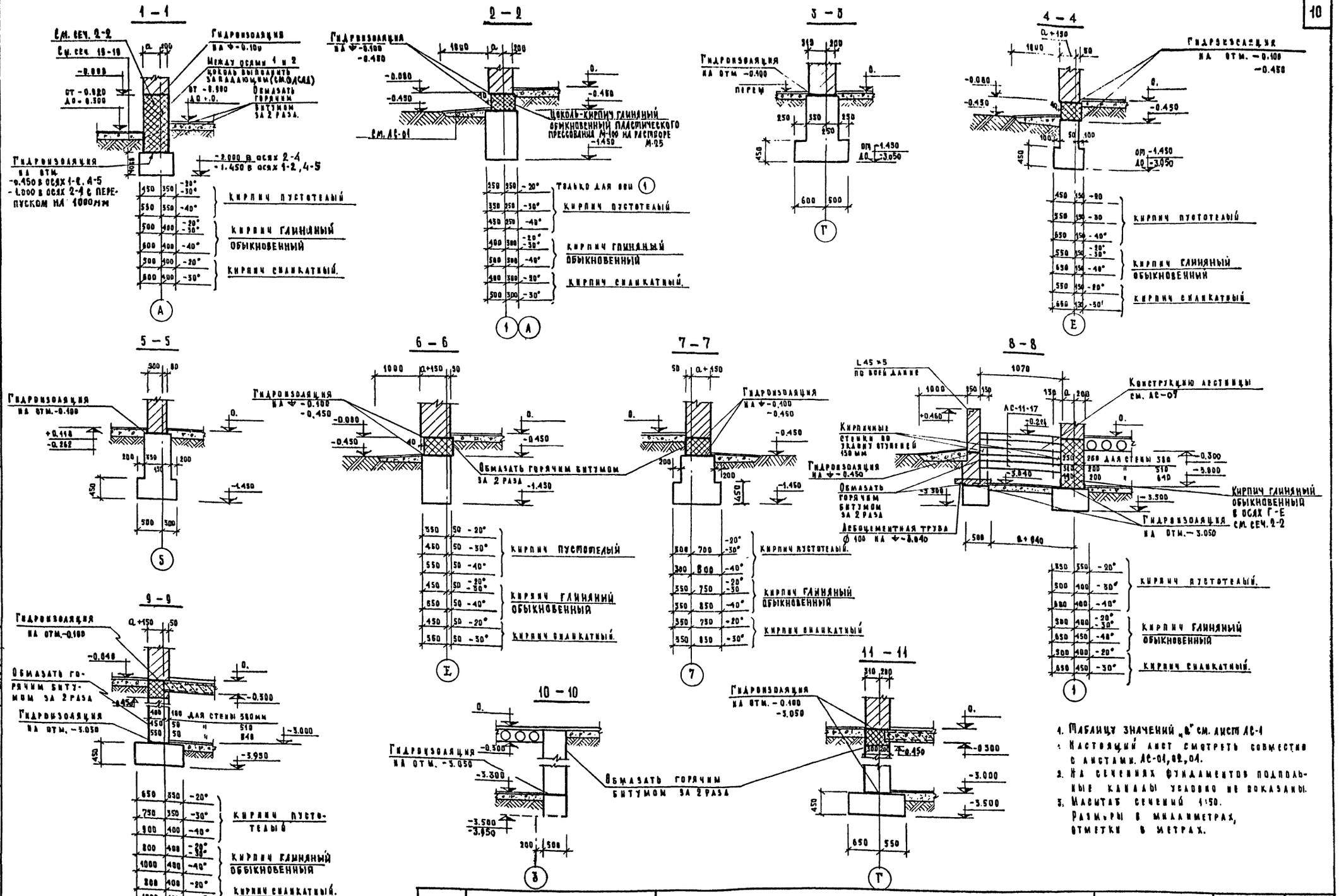

1. Таблицу значений „в" см. лист АС-1
2. Настоящий лист смотреть совместно с листами АС-01, 02, 04.
2. На сечениях фундаментов подпольные каналы условно не показаны.
3. Масштаб сечений 1:50. Размеры в миллиметрах, отметки в метрах.

1982	Клуб с залом на 300 мест.	Сечения фундаментов.	ТИПОВОЙ ПРОЕКТ 264-12-65/75.2	АЛЬБОМ I	ЛИСТ АС-03

ЦНИИЗП ГРАЖДАНСЕЛЬСТРОЙ г. МОСКВА

РУК. МАСТЕРСК.	ДМИТРИЕВ	
ГЛ. ИНЖ. ПР-ТА	КОЛОТНЕВ	
ГЛ. АРХ. ПР-ТА	ШУЛЕПОВ	
ГЛ. ИНЖ. ПР-ТА	ПАВЛОВА	
РУК. ГР. АРХ.	ШИШЕНКОВА	
РУК. ГР. ИНЖ.	РОМАНОВ	
ИНЖЕНЕР	МАКАРОВА	
ПРОВЕРИЛ	РУМЯНЦЕВА	

186 03-01 11

Тема: тп-9/Iа
Арх № 5-044-265 ск.

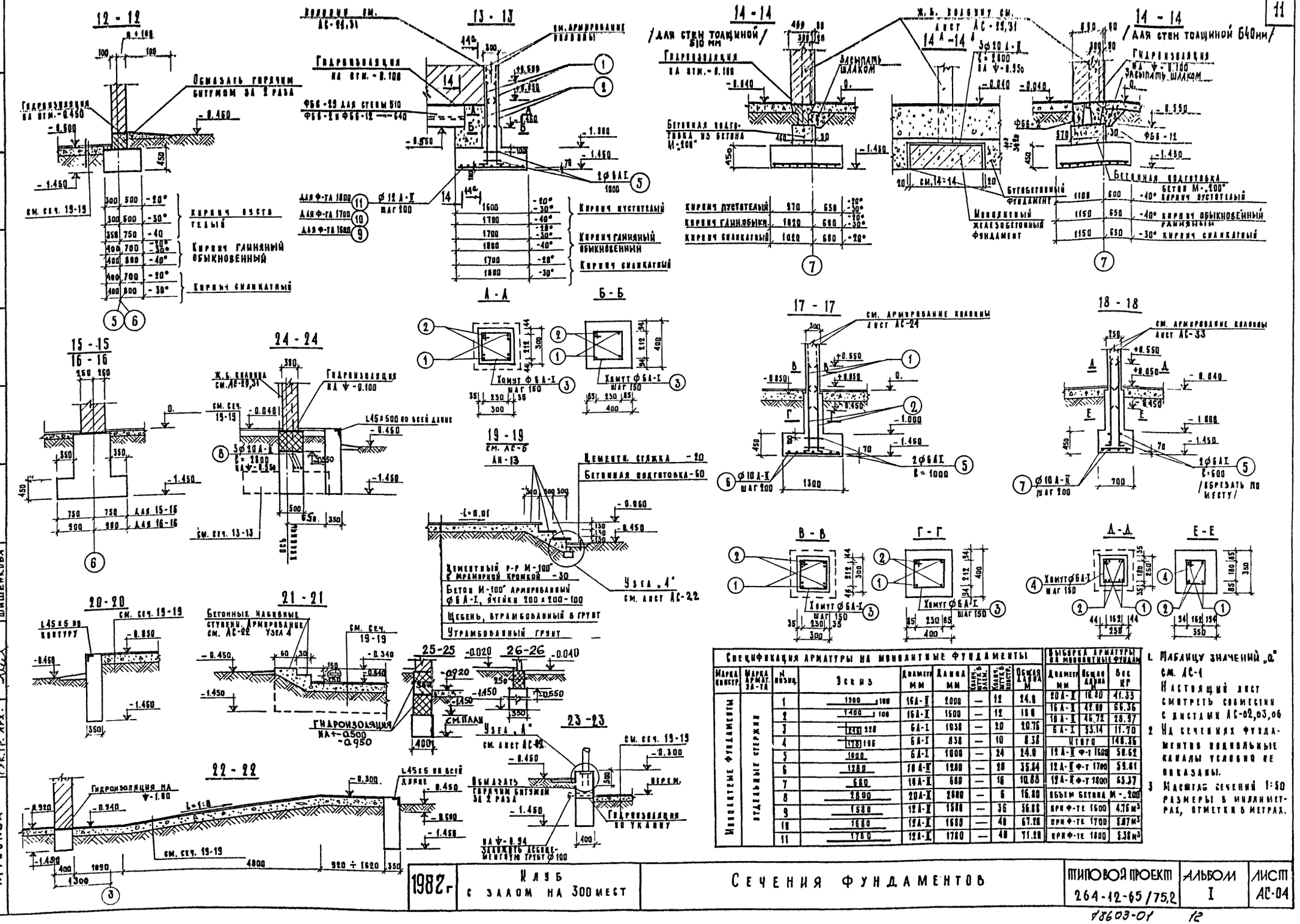

Спецификация арматуры на монолитные фундаменты									Выборка арматуры на монолитные фундаменты		
Марка констр.	Марка армат. за-та	N позиц.	Эскиз	Диаметр мм	Длина мм	Количество элем.	Количество констр.	Общая длина м	Диаметр мм	Общая длина м	Вес кг
Монолитные фундаменты	отдельные стержни	1	1300 100	16А-II	2000	—	12	24.0	20А-II	16.80	41.33
		2	1400 100	16А-II	1500	—	12	18.0	16А-II	42.00	66.36
		3	246 228	6А-I	1038	—	20	20.76	10А-II	46.72	28.97
		4	178 196	6А-I	838	—	10	8.38	6А-I	53.14	11.70
		5	1000	6А-I	1000	—	24	24.0	Итого		148.36
		6	1280	10А-II	1280	—	28	35.84	12А-II ф-т 1600		50.62
		7	680	10А-II	680	—	16	10.88	12А-II ф-т 1700		59.61
		8	2800	20А-II	2800	—	6	16.80	12А-II ф-т 1800		65.37
		9	1580	12А-II	1580	—	36	56.88	Объем бетона М-200		
		10	1680	12А-II	1680	—	40	67.20	при ф-те 1600		4.76 м³
		11	1780	12А-II	1780	—	40	71.20	при ф-те 1700		5.07 м³
									при ф-те 1800		5.38 м³

1. Таблицу значений „а" см. АС-1
Настоящий лист смотреть совместно с листами АС-02,03,06
2. На сечениях фундаментов подвальные каналы условно не показаны.
3. Масштаб сечений 1:50 размеры в миллиметрах, отметки в метрах.

ЦНИИЭП граждансельстрой г. Москва	1982 г.	Клуб с залом на 300 мест	Сечения фундаментов	Типовой проект 264-12-65/75,2	Альбом I	Лист АС-04

Рук. мастерск. Гл. инж. маст. Гл. арх. пр-та Гл. инж. пр-та Рук. гр. арх. Рук. гр. инж. Инженер Проверил Романов Макарова Румянцева Акимпрук Кадмтнев Шулепов Павлова Шишенкова

18603-01 12

ТЕМА Т-6-65/16 АРАН 5-911-266 СК

План венткамеры

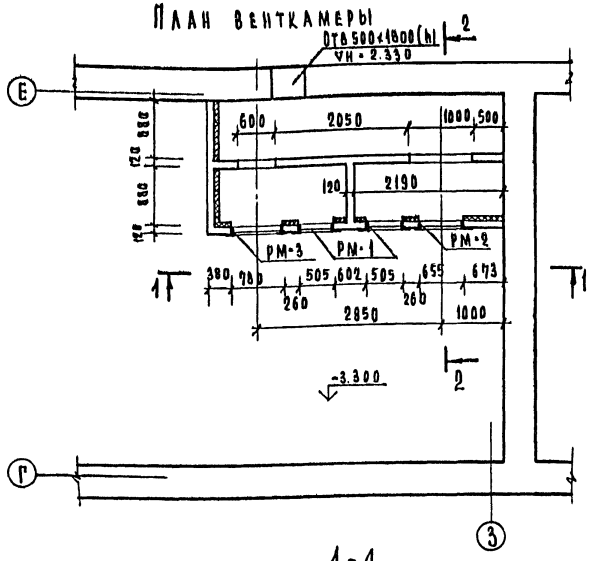

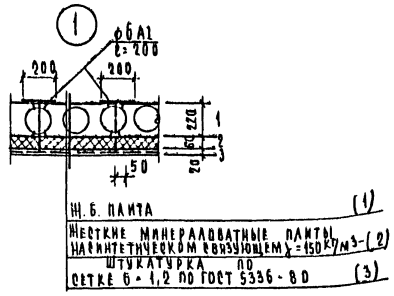

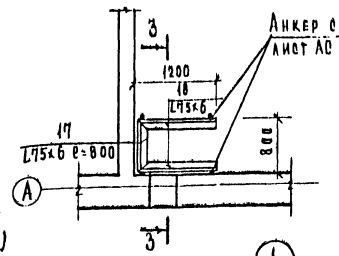

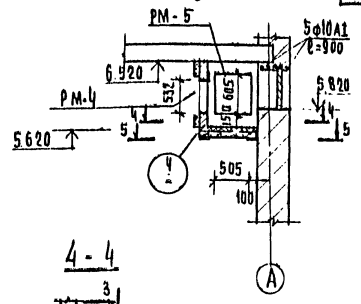

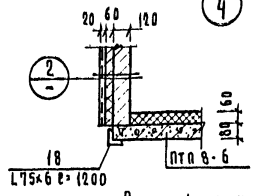

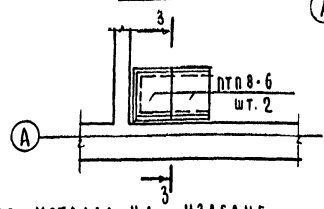

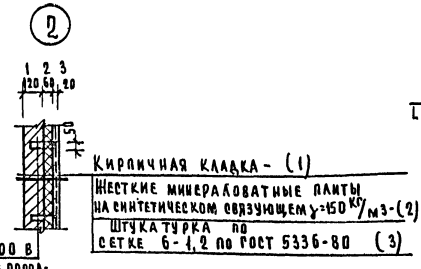

1-1

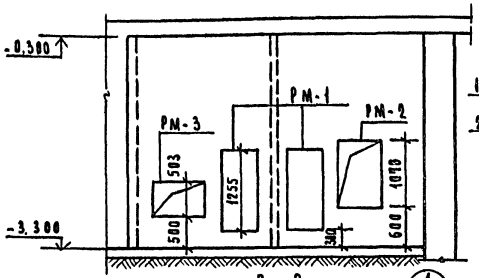

2-2

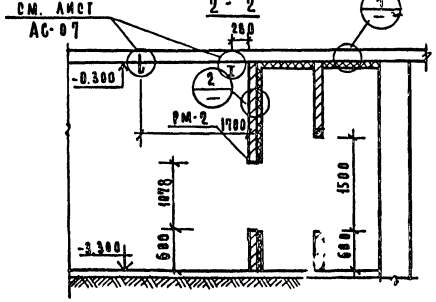

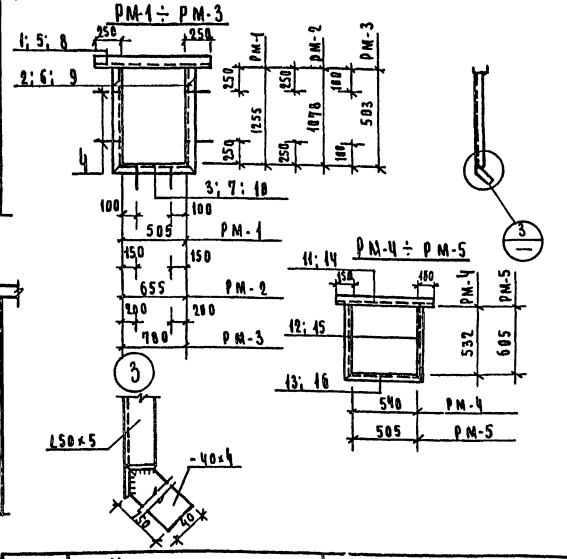

Спецификация металла на изделие.

Марка	№№ поз	Сечение	Длина мм	К-во шт	Масса в кг. 1 поз	Масса в кг. всех	Масса в кг. марки	Примечание
	18	L75×6	1200	2	8,3	16,6	16,6	
	17	L75×6	800	1	5,5	5,5	5,5	
РМ-1 шт 2	1	[14	1005	1	12,36	12,4	25,6	
	2	L50×5	1305	2	4,9	9,8		
	3	L50×5	605	1	2,3	2,3		
	4	-40×4	150	6	0,19	1,1		
РМ-2 шт 1	5	[14	1155	1	14,2	14,2	26,6	
	6	L50×5	1120	2	4,25	8,5		
	7	L50×5	955	1	2,8	2,8		
	4	-40×4	150	6	0,19	1,1		
РМ-3 шт 1	8	[14	1280	1	15,7	15,7	24,3	
	9	L50×5	553	2	2,1	4,2		
	10	L50×5	880	1	3,3	3,3		
	4	-40×4	150	6	0,19	1,1		
РМ-4 шт-1	11	[14	840	1	10,33	10,33	17,12	
	12	L50×5	582	2	2,19	4,38		
	13	L50×5	640	1	2,41	2,41		
РМ-5 шт. 1	14	[14	805	1	9,9	9,9	17,1	
	15	L50×5	655	2	2,47	4,94		
	16	L50×5	605	1	2,27	2,27		

1982 г.	Клуб с залом на 300 мест	Венткамера	Типовой проект 264-12-65/95.2	Альбом I	Лист АС-05

ЦНИИЭП гражданселестрой г. Москва

Рук. мастер Хомичбеков; Гл. конст. маст. Камкин; Гл. арх. пр-та Ерохов; Гл. инж. пр-та Румянцева

18603-01 13

ТЕМА Т-С III-51 ТО Арх I
5-911-267 ск.
ЦНИИЭП ГРАЖДАНСЕЛЬСТРОЙ г. Москва
СОГЛАСОВАНО
ГИП ОУ Кейлина
ГИП ВК Молодкин
ГИП Э Курочкин
Рук. мастер Ходжибеков
Гл. конст. маст Кашкин
Гл. арх. пр-та Горохов
Гл. инж. пр-та Румянцева

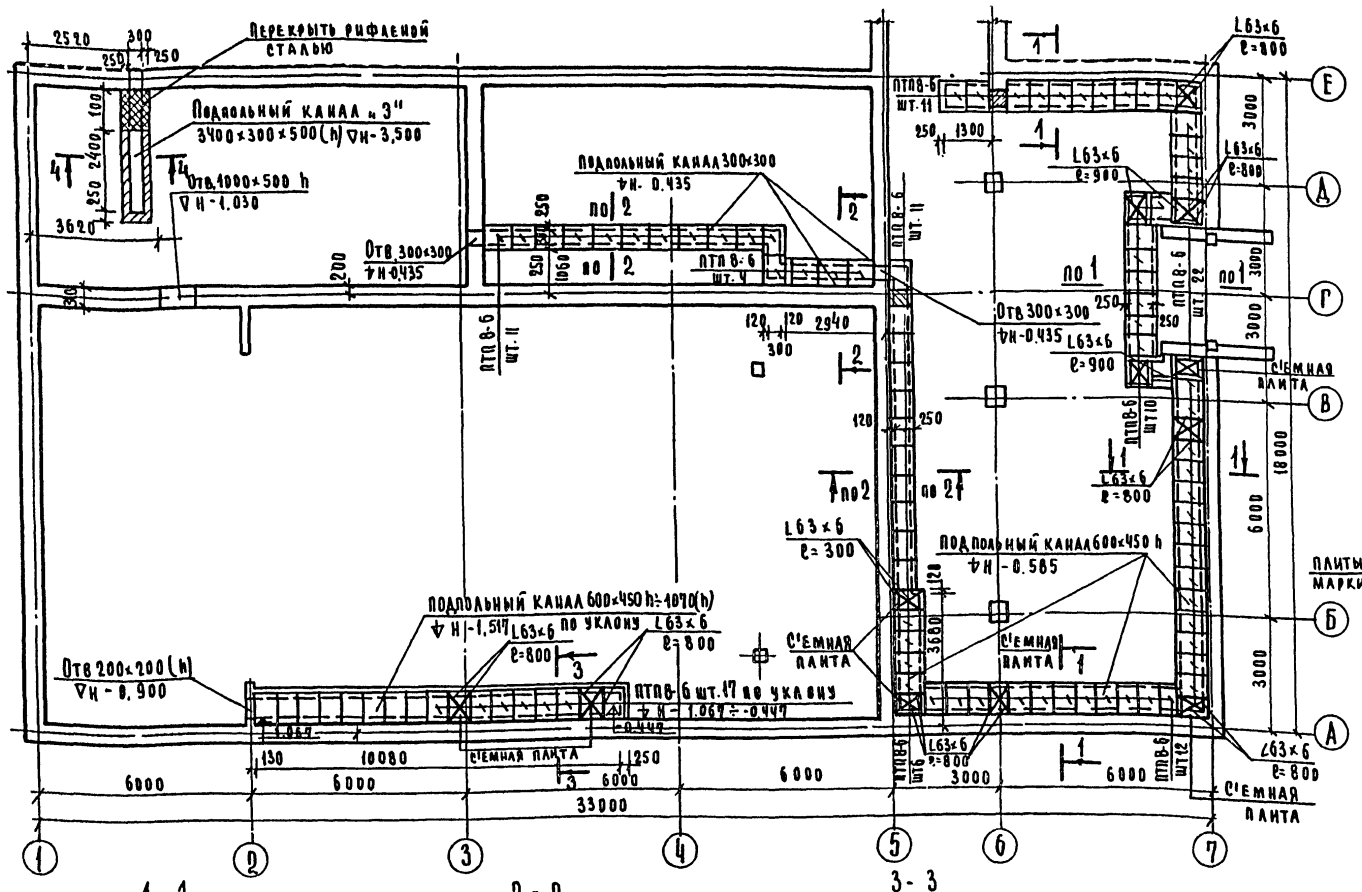
Перекрыть рифленой сталью
Подпольный канал № 3"
3400×300×500(h) ▽н-3,500
Отв. 1000×500 h
▽н-1,030
Подпольный канал 300×300
▽н-0,435
Отв. 300×300
▽н-0,435
Подпольный канал 600×450 h
▽н-0,565
Подпольный канал 600×450 h=1070(h)
▽н-1,517
Отв. 200×200(h)
▽н-0,900
ПТП 8-6 шт.17 по уклону
▽н-1,069÷-0,447
L63×6 ℓ=800
L63×6 ℓ=900
L63×6 ℓ=300
Съемная плита
ПО 1
ПО 2
ПТП 8-6 шт.11
ПТП 8-6 шт.11
ПТП 8-6 шт.4
ПТП 8-6 шт.11
ПТП 8-6 шт.22
ПТП 8-6 шт.10
ПТП 8-6 шт.12
ПТП 8-6 шт.16
ПТП 8-6 шт.11
ПТП 8-6 шт.11
ПТП 8-6 шт.11

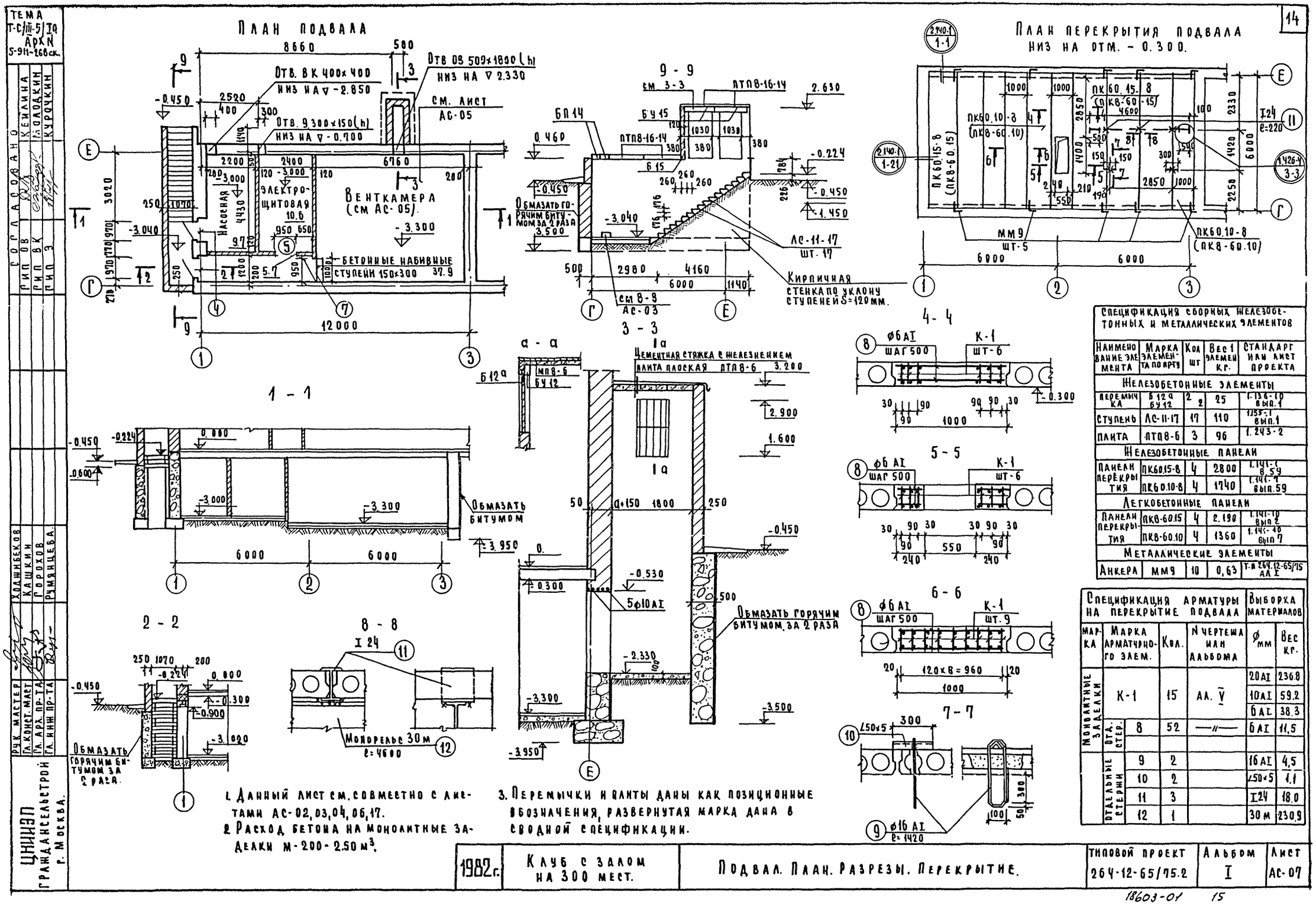

1. Данный лист см. совместно с листами АС-02, 03, 04, 06, 17.
2. Расход бетона на монолитные заделки М-200 - 2.50 м³.
3. Перемычки и плиты даны как позиционные обозначения, развернутая марка дана в сводной спецификации.

Спецификация сборных железобетонных и металлических элементов				
Наименование элемента	Марка элемента по арту	Кол шт	Вес 1 элемен кг.	Стандарт или лист проекта
Железобетонные элементы				
Перемычка	Б12а БУ12	2 2	25	1.136-10 вып.1
Ступень	АС-11-17	17	110	1.155-1 вып.1
Плита	ПТП8-6	3	96	1.243-2
Железобетонные панели				
Панели перекрытия	ПК60.15-8	4	2800	1.141-1 в.59
	ПК60.10-8	4	1740	1.141-7 вып.59
Легкобетонные панели				
Панели перекрытия	ПК8-60.15	4	2.190	1.141-10 вып 2
	ПК8-60.10	4	1360	1.141-10 вып 7
Металлические элементы				
Анкера	ММ9	10	0,63	Т.п 264.12-65/75 АЛ I

Спецификация арматуры на перекрытие подвала				Выборка материалов	
Марка	Марка арматурного элем.	Кол.	N чертежа или альбома	ø мм	Вес кг.
Монолитные заделки	К-1	15	АЛ. V	20 AI	236.8
				10 AI	59.2
				6 AI	38.3
	Отд. стер. 8	52	—"—	6 AI	11,5
Отдельные стержни	9	2		16 AI	4,5
	10	2		∠50×5	1,1
	11	3		I24	18.0
	12	1		30 м	230.9

1982 г.	Клуб с залом на 300 мест.	Подвал. План. Разрезы. Перекрытие.	Типовой проект 264-12-65/75.2	Альбом I	Лист АС-07

18603-01 15

Тема Т-С III-5/3а АРХ N 5-911-269 см.

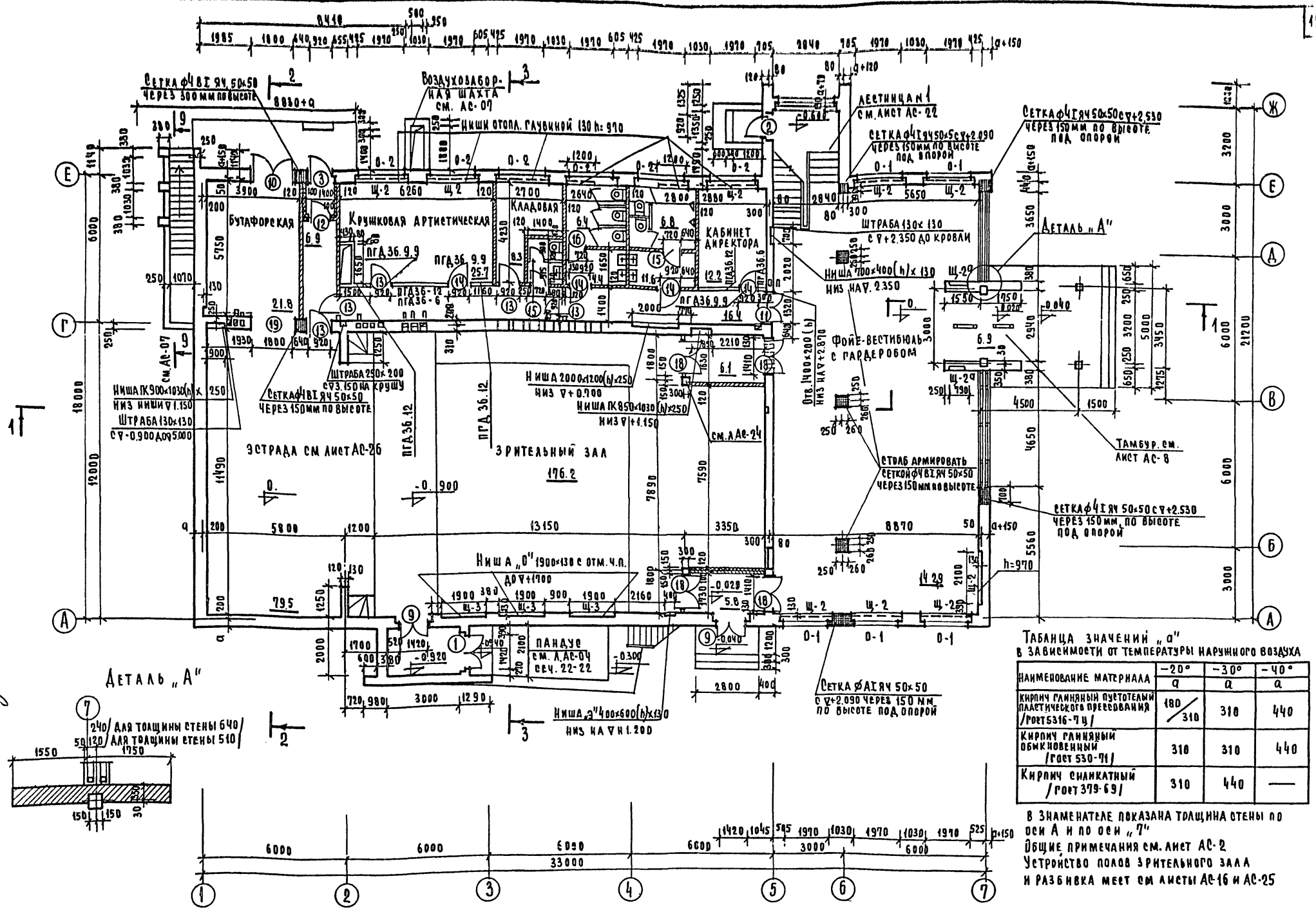

Деталь „А"

Таблица значений „а" в зависимости от температуры наружного воздуха

Наименование материала	−20°	−30°	−40°
	а	а	а
Кирпич глиняный пустотелый пластического прессования /ГОСТ 5316-71/	180/310	310	440
Кирпич глиняный обыкновенный /ГОСТ 530-71/	310	310	440
Кирпич силикатный /ГОСТ 379-69/	310	440	—

В знаменателе показана толщина стены по оси А и по оси „7"

Общие примечания см. лист АС-2

Устройство полов зрительного зала и разбивка мест см. листы АС-16 и АС-25

1982г.	Клуб с залом на 300 мест	План 1 этажа	Типовой проект 264-12-65/75.2	Альбом I / Лист АС-1

ЦНИИЭП гражданселькстрой г. Москва

Рук. мастер — Гл. конст. мастер — Гл. арх. пр-та — Гл. инж. пр-та — Рук. гр. АРХ

Согласовано: ГИП ОВ — ГИП ВК — ГИП ЭО

Ст. архитект. проверил: Ходжибеков, Кашкин, Горохов, Румянцева, Разумеева

Разработал: Шмелева, Разумеева

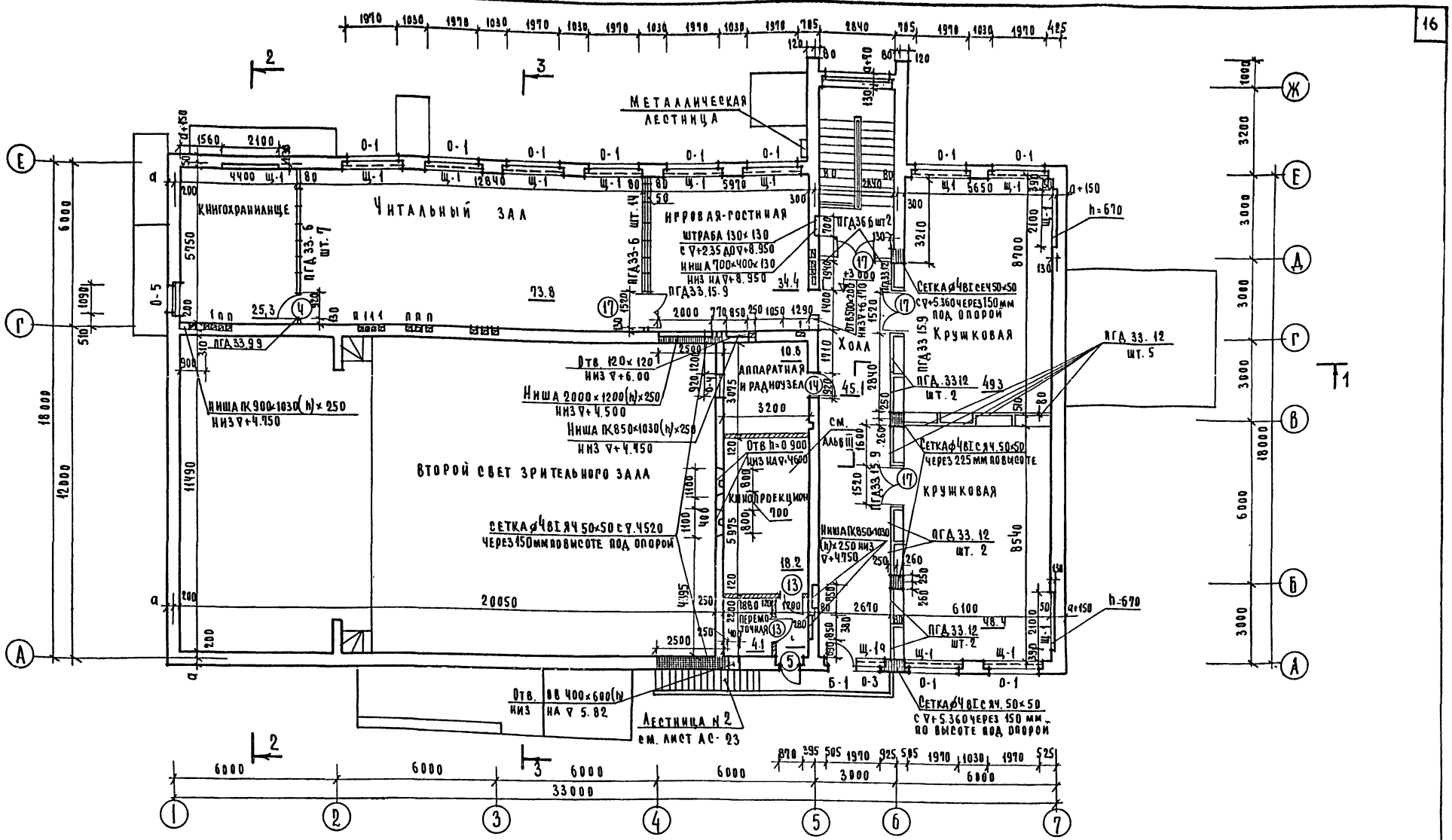

1. За условную отметку 0. принята отметка чистого пола 1 этажа.
2. Материал и толщины стен указаны в пояснительной записке лист 5.
3. Материал перегородок указан в пояснительной записке лист 5
4. Анкеры для крепления козырьков, карнизов, панелей перекрытия и наружных лестниц закладывать в процессе возведения кладки согласно листам АС-07, АС-17, АС-18, АС-19, АС-20, АС-23, АС-35
5. Закладные детали для крепления механического оборудования эстрады и киноэкрана заложить в стены в процессе кладки согласно листам АС-38, АС-39 и АС-40
6. Детали полов и отделку помещений см. таблицу в пояснительной записке листы 4 и 5
7. Отметка пола в санузлах на 2 см ниже пола остальных помещений
8. Устройство чистых полов во всех помещениях производить после укладки всех коммуникаций в подготовке под полы
9. Щиты ограждения отопительных приборов см. лист АС-12.
10. Для крепления оконных и дверных блоков в проемах заложить просмоленные деревянные пробки размером 120×120×65 мм по 2 шт. с каждой стороны проема. При простенках длиной менее 0.9 м крепление выполнять только металлическими ершами без закладки пробок.
11. Полотна и коробки деревянных блоков в кинопроекционную и перемоточную обить кровельной сталью по двум слоям асбестового картона или войлоку, смоченному в глиняном растворе.
12. Устройство наклонного пола зрительного зала см. лист АС-25
13. Размещение вентканалов, ниш и штраб см. лист АС-3.
14. Разрезы см. лист АС-6
15. Таблицу значений „а" см. лист АС-1
16. При наружных стенах 380 мм ниши для радиаторов не предусматриваются
17. Тамбурные перегородки утепляются минераловатными плитами γ=300 кг/м³ δ=100 мм которые приклеиваются на битумной мастике

1982 г.	Клуб с залом на 300 мест	План 2 этажа	Типовой проект 264-12-65/75.2	Альбом I	Лист АС-2

ТЕМА 1-С(Ш-5)Iq АРХN 5-911-270ск

ЦНИИЭП ГРАЖДАНСЕЛЬСТРОЙ г. Москва

Рук. мастер; Гл. конст. маст; Гл. арх. пр-та; Гл. инж. пр-та; Рук. гр. арх.

Ходжибеков; Кашкин; Горохов; Румянцева; Разумеева

Ст. архитек; Проверил

Шмелева; Разумеева

Согласовано: Гип ов; Гип вк; Гип э; Кейлина; Молодкин; Курочкин

18603-01 17

ТЕМА Т-С/Ш-5/Та Арх н 5-911-271СК

СОГЛАСОВАНО: ГИП ВК Кейлина; ГИП ОВ Зададкин; ГИП Э Курочкин

Ходжибеков; Кашкин; Ерохов; Румянцева

ЦНИИЭП гражданстрой г. Москва

Рук. мастер; Гл. конст.-маст; Гл. арх. пр-та; Гл. инж. пр-та

Развертка стены по оси Г между осями 1-5

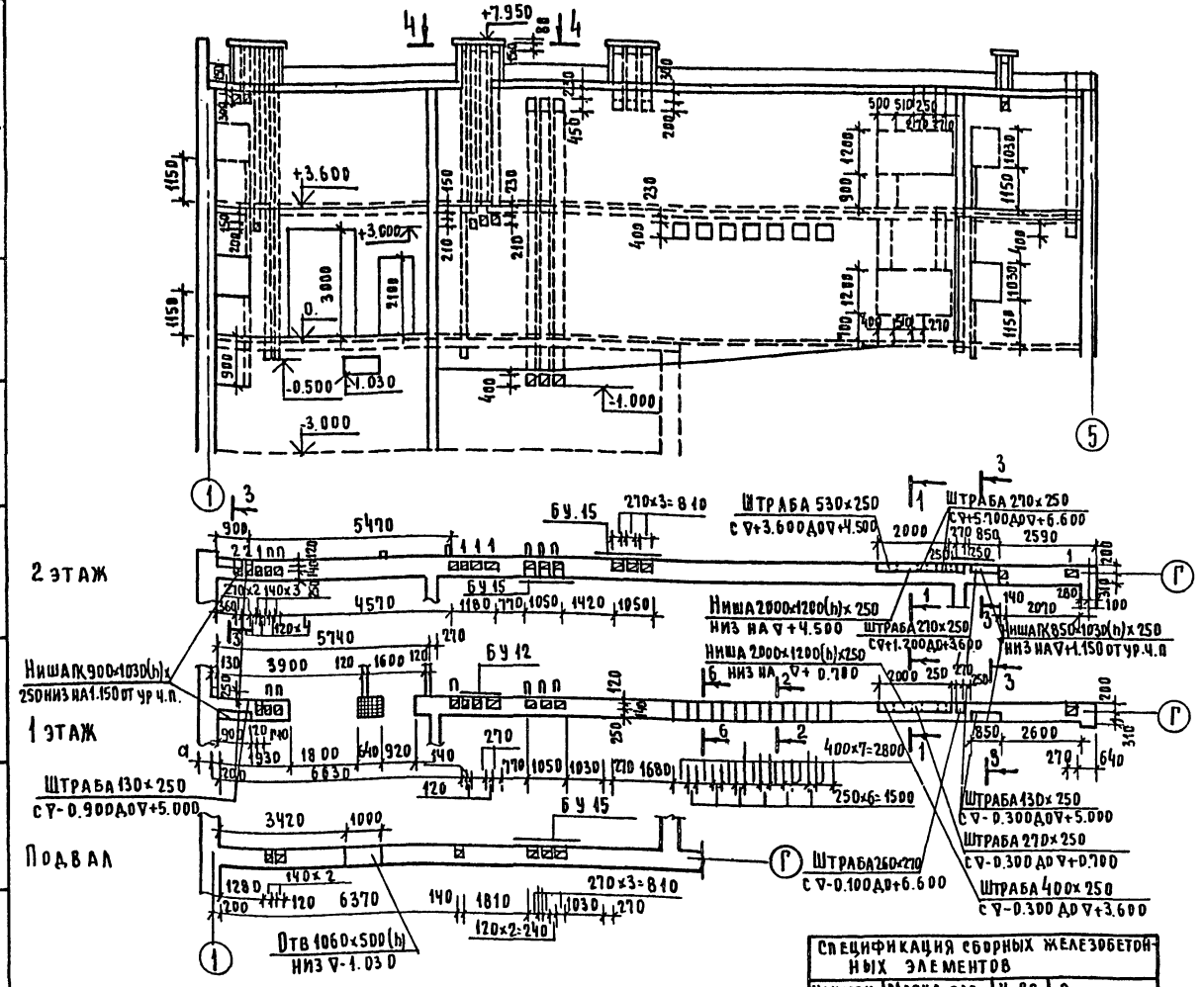

Развертка стены по оси 5 между осями А-Е

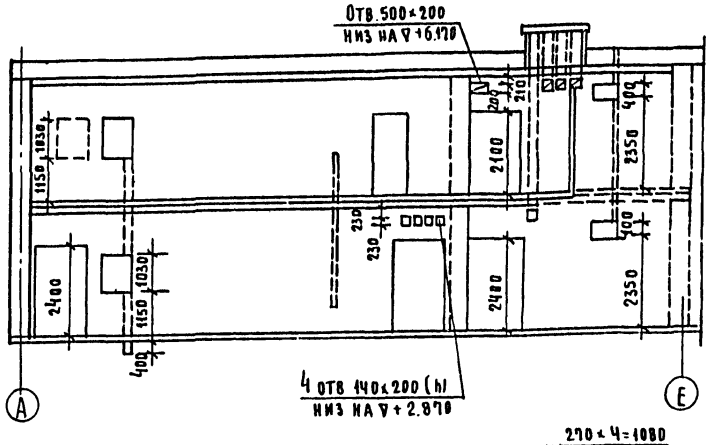

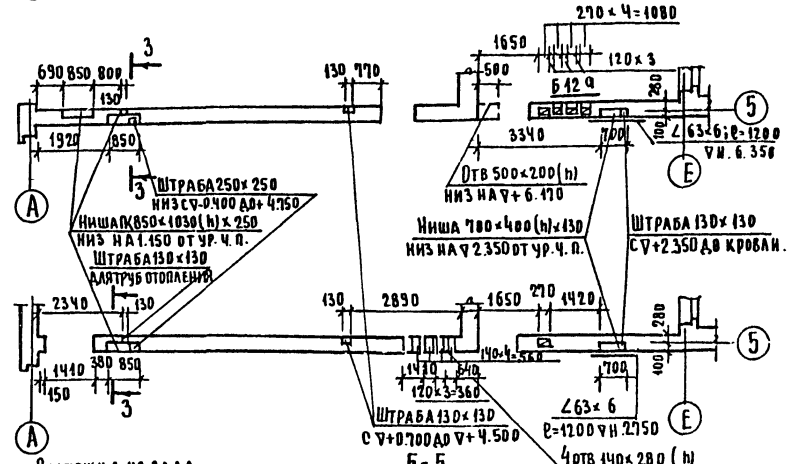

Вытяжка из зала +7.950 +7.420

5-5

4-4

Спецификация сборных железобетонных элементов			
Наимен. элемента	Марка элемента по проекту	К-во штук	Стандарт
Перемычки	БУ 27 б	1	Серия 1.138-10 вып. 1.
	БУ 24 б	2	
	БУ 20 б	1	
	БУ 15	3	
	БУ 12	8	
	Б 19	3	
	Б 25	3	
	Б 12^а	1	

Данный лист см. совместно с листами АС-07, АС-1; 2; 17; 18, 21.

1982 г.	Клуб с залом на 300 мест	Развертки стен	Типовой проект 264-12-65/75.2	Альбом I	Лист АС-3

18603-01 18

Тема
Т-с/III-5/Ia
АРХ. N
5-911-272ск

Фасад в осях „А-Е".

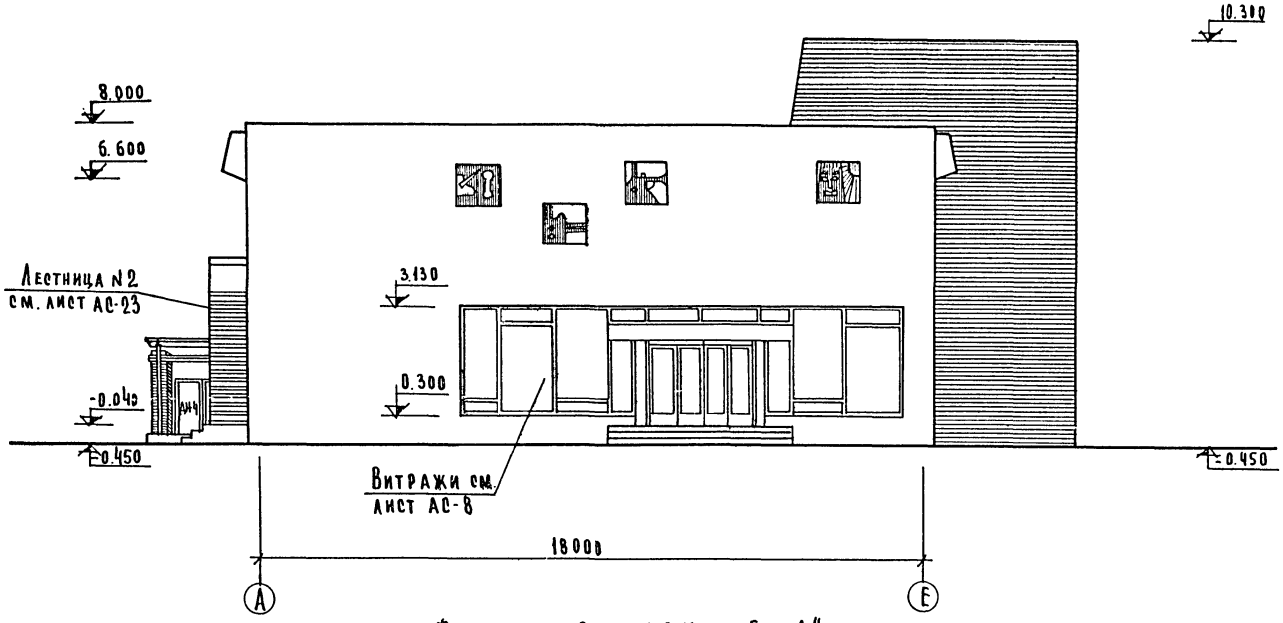

Фасад в осях „Е-А".

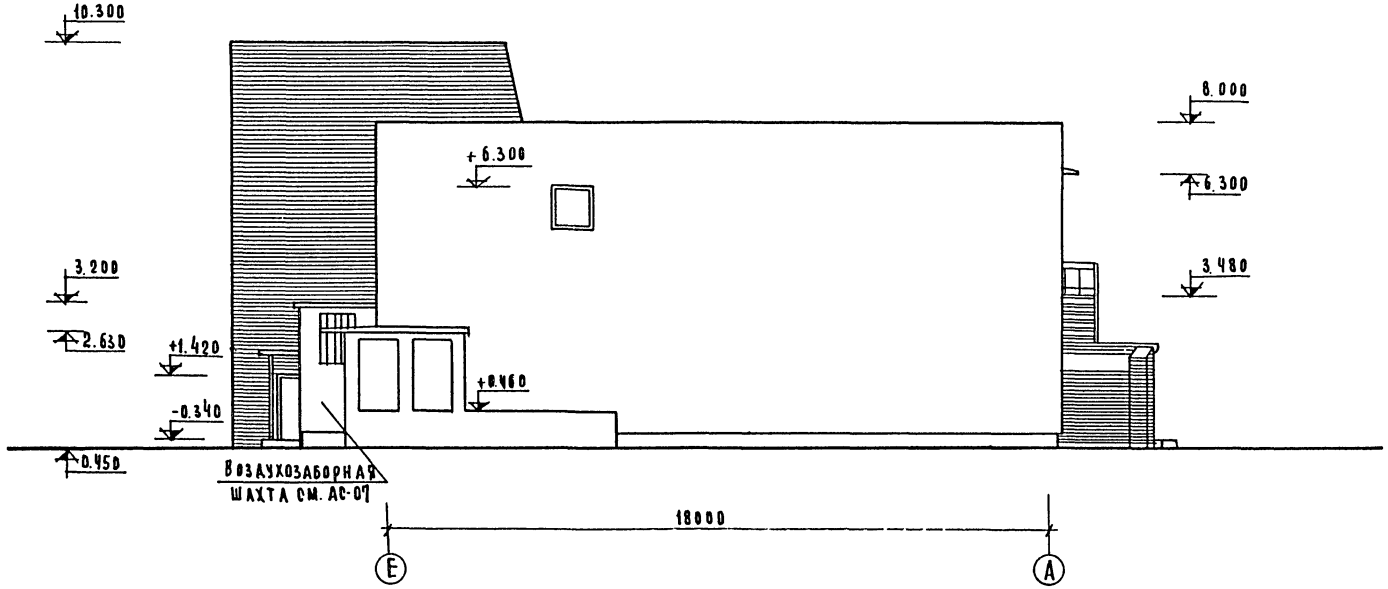

1982 г.	Клуб с залом на 300 мест.	Фасады в осях „А-Е", „Е-А".	Типовой проект 264-12-65/75.2	Альбом I	Лист АС-4

Рук. мастер — Ходжибеков
Гл. конст. маст. — Кашкин
Гл. арх. пр-та — Горохов
Гл. инж. пр-та — Румянцева
Проверил — Разумеева

ЦНИИЭП
Гражданскельстрой
г. Москва

18603-01 19

Тема Т-С/III-5/Ia
Арх. № 5-911-273ск

Фасад в осях „7-1"

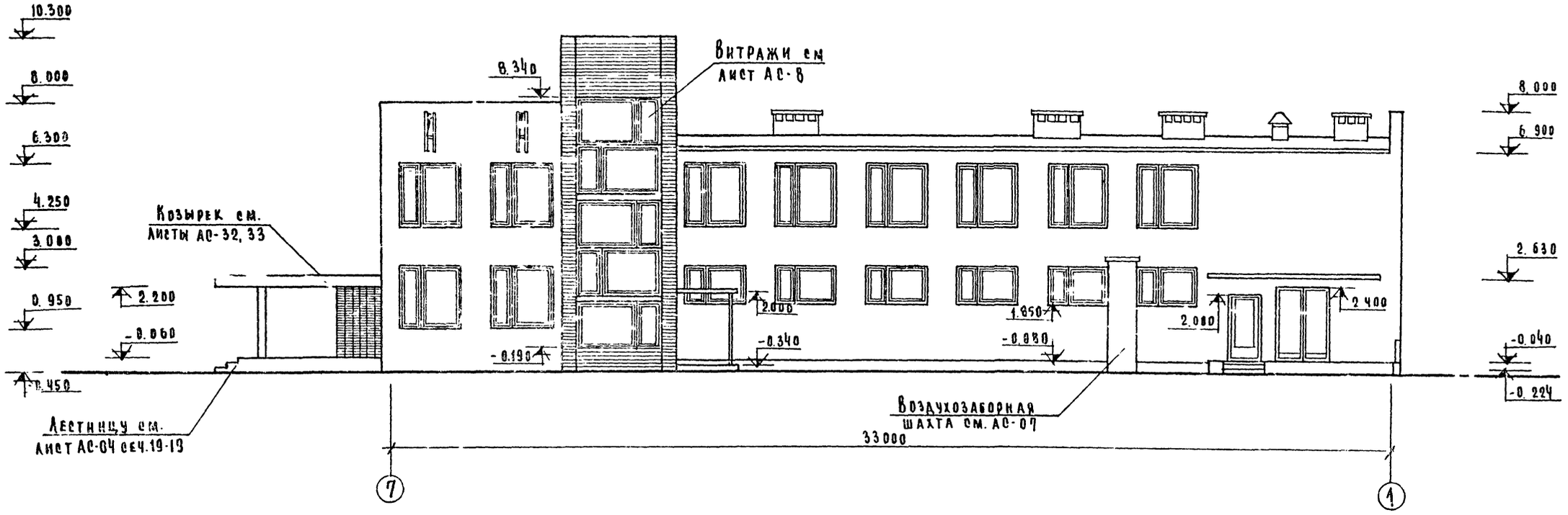

Фасад в осях „1-7"

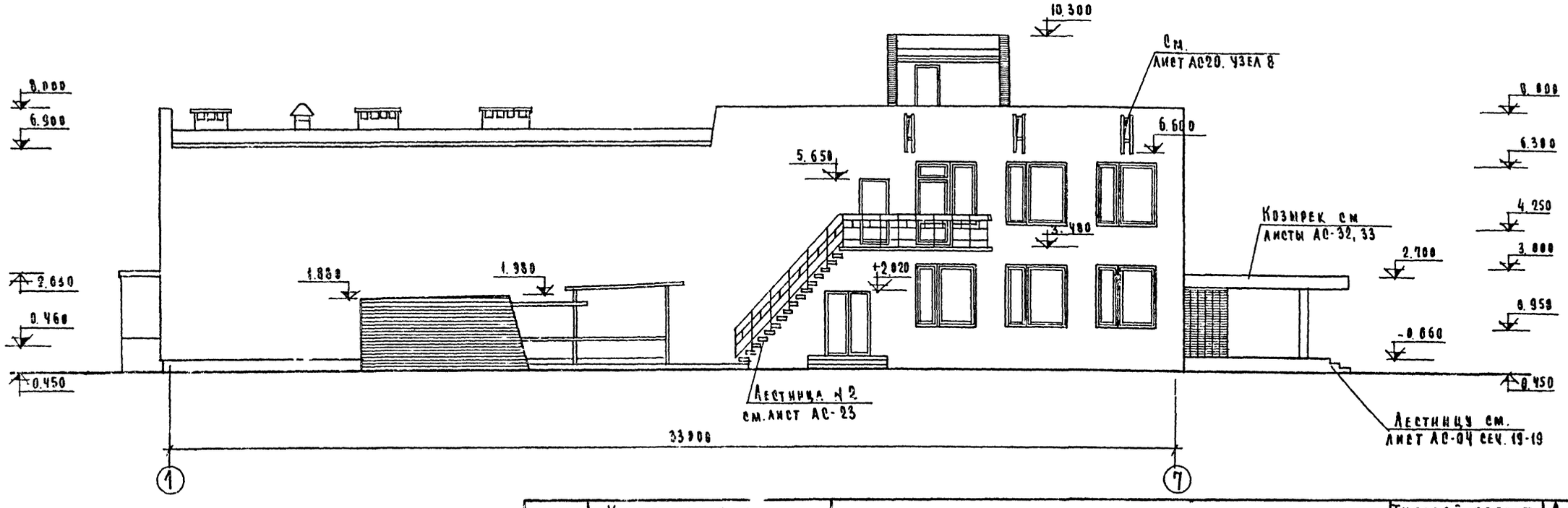

1982 г.	Клуб с залом на 300 мест.	Фасады в осях „7-1", „1-7"	Типовой проект 264-12-65/75.2	Альбом I	Лист АС-5

Рук. мастер — Хаджибеков
Гл. конст. маст — Кашкин
Гл. арх. пр-та — Горохов
Гл. инж. пр-та — Румянцева
Проверил — Разумеева

ЦНИИЭП гражданскельстрой г. Москва

186 03-01 20

Тема
Т-С/III-5/Ia
АРХ. N
5-911-274 СК

Разрез 1-1

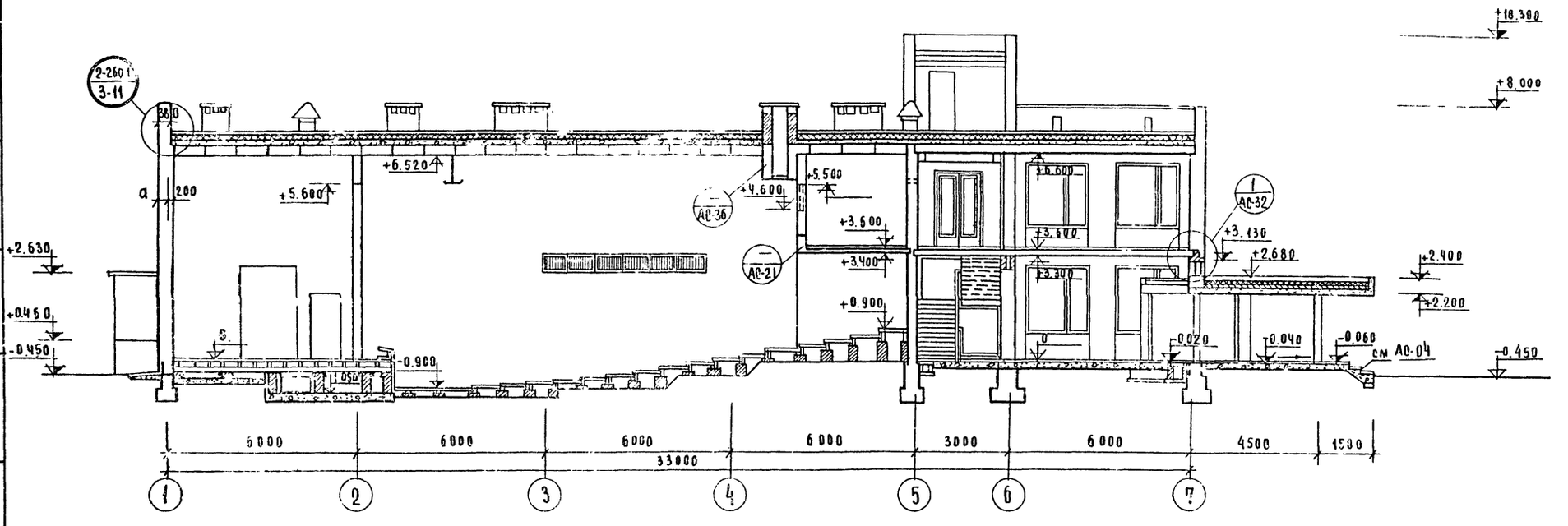

Разрез 2-2

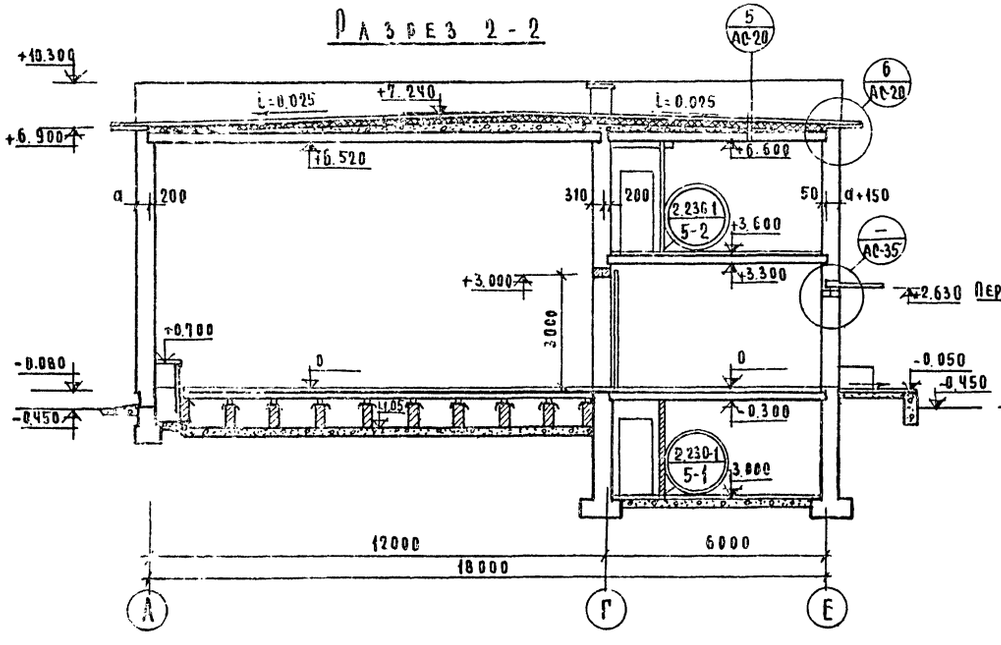

Разрез 3-3

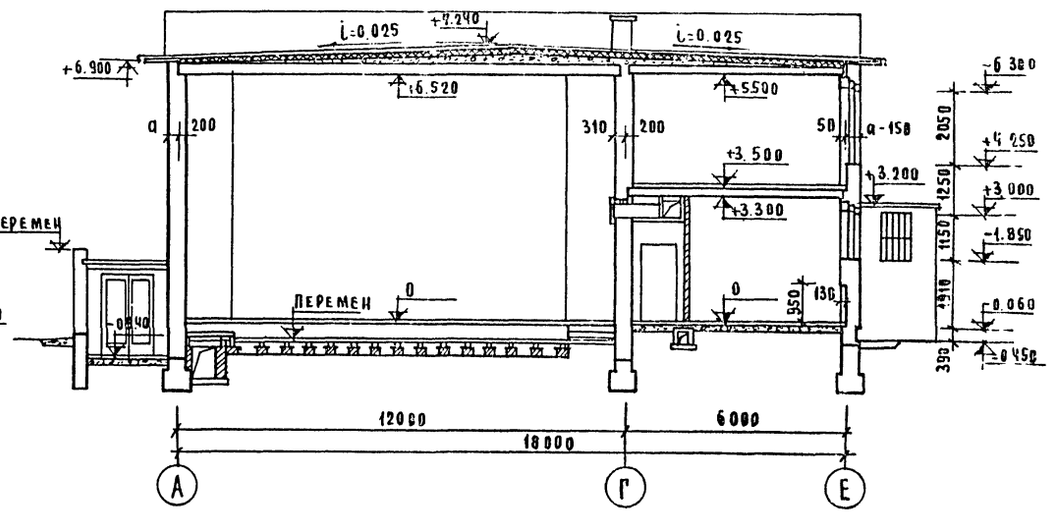

1982 г.	Клуб с залом на 300 мест	Разрезы 1-1, 2-2, 3-3	Типовой проект 264-12-65/75.2.	Альбом I	Лист АС-6

18603-01 21

Разумеева
Проверил
Ходжибеков
Кашкин
Горохов
Румянцева
Рук. маст.
Гл. конст. маст.
Гл. арх. пр-та
Гл. инж. пр-та

ЦНИИЭП
Гражданселькострой
г. Москва

ТЕМА: ТС/III-5/Ia
АРХ. № 5-911-275СК

ОСТЕКЛЕННАЯ ПЕРЕГОРОДКА ОП-1 С ДВЕРЬЮ ДН-6

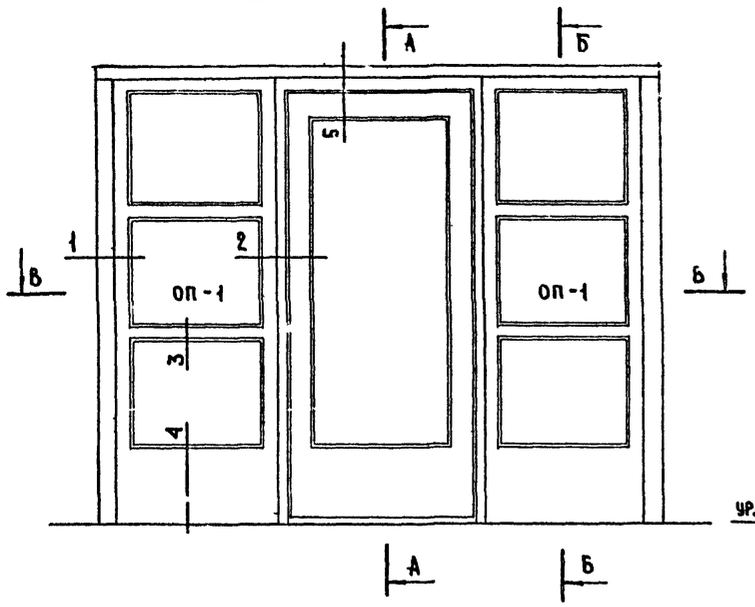

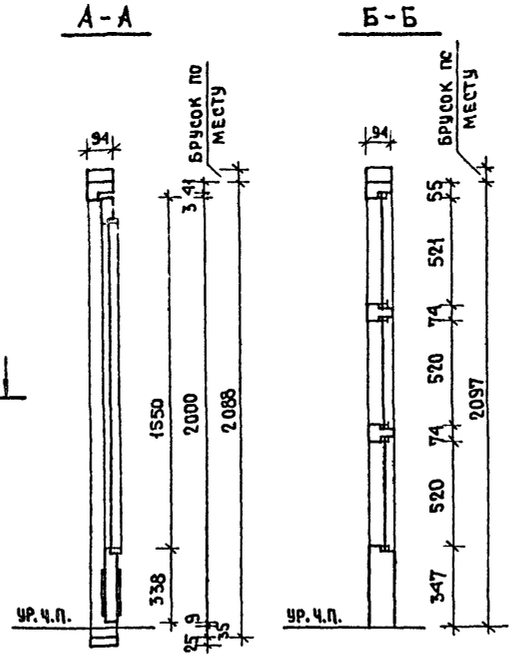

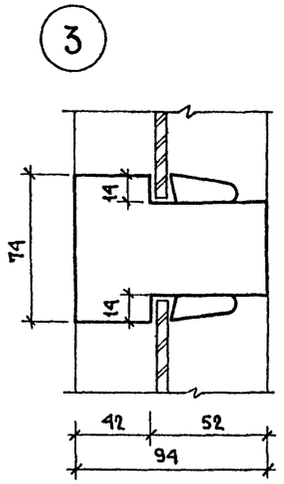

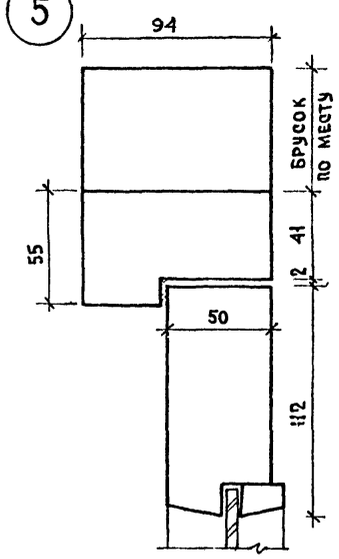

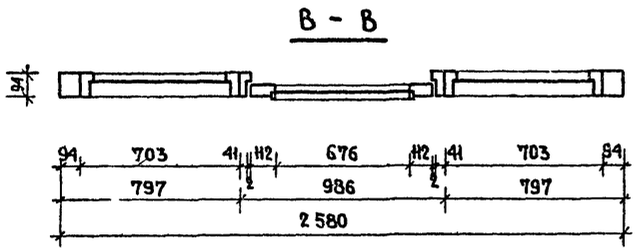

Расход древесины на ОП-1 -0,0.66 м³

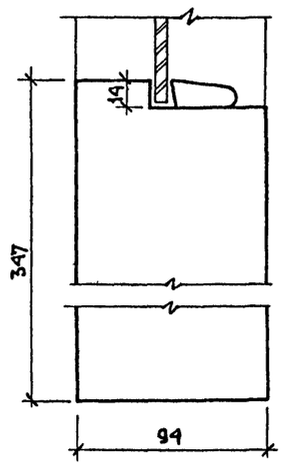

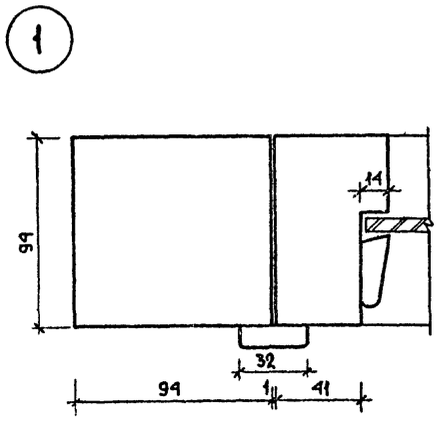

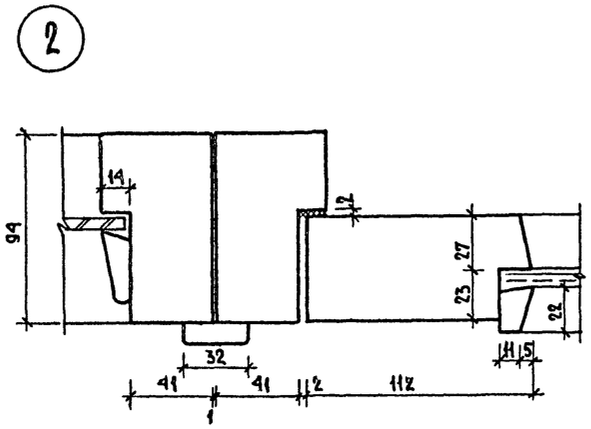

1. Технические требования принять по серии 1.136-11.
2. Приборы условно не показаны.
3. Размеры даны в мм.
4. Изготовление остекленной перегородки и ее приемка должны производиться в соответствии с серией 1.136-11.
5. Данный лист см. совместно с листами АС-8, АС-10.

1982	Клуб с залом на 300 мест.	Остекленная перегородка	Типовой проект 264-12-65/75.2	Альбом I	Лист АС-7

18603-01 22

ЦНИИЭП гражданскельстрой г. Москва

Рук. мастерск.	Дмитрук	Рук. гр. инж.	Романов
Гл. инж. маст.	Колотнев	Ст. архитект.	Сорокина
Гл. арх. пр-та	Шулепов	Проверил	Шишенкова
Гл. инж. пр-та	Павлова		
Рук. гр. архит.	Шишенкова	Копировал	Андриенко

Тема: ТС/III-5/Ia
Арх. № 5-911-276 ск.

Витраж главного фасада

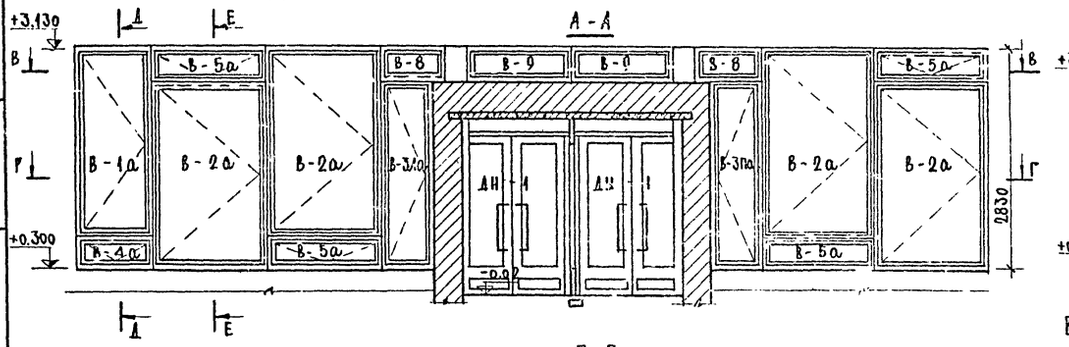

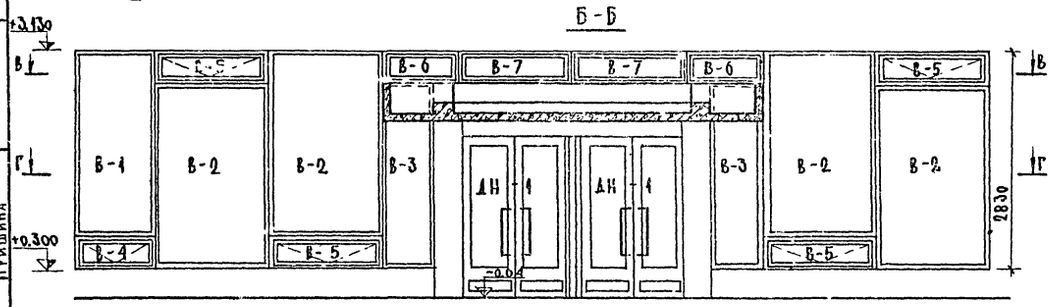

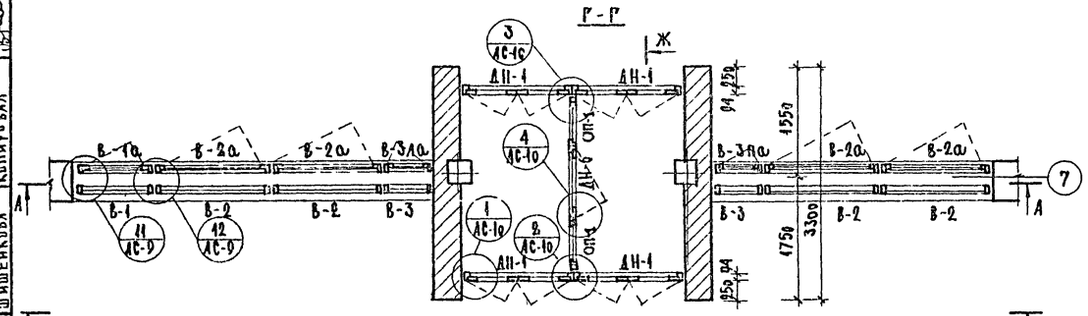

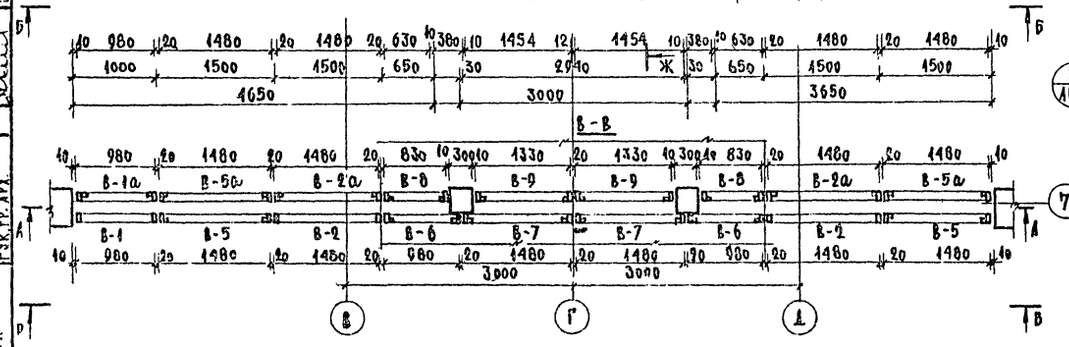

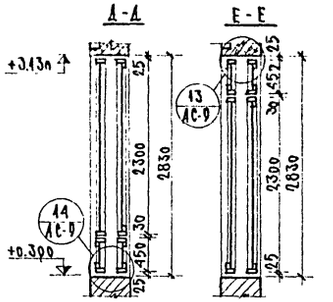

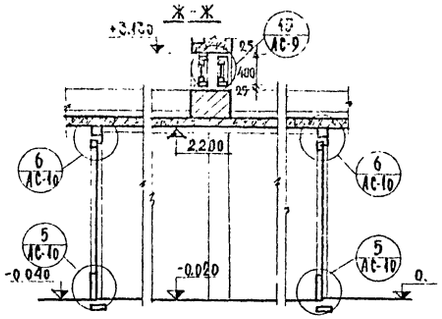

Витраж лестницы

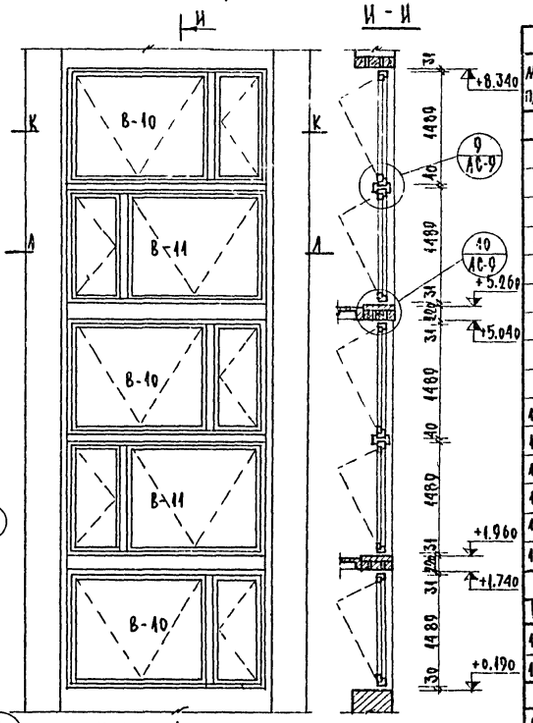

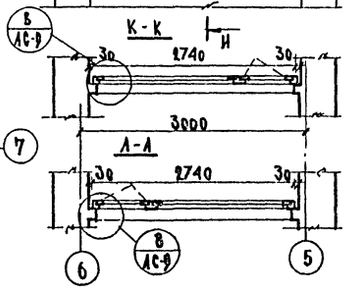

Спецификация витражных рам							
NN п/п	Наименование изделия	Марка по проекту	Размеры в мм: ширина	высота	толщина	Кол. шт.	Примечан.
Витраж главного фасада							
1	Витражная рама	В-1	980	2300	94	1	см. альбом V
2	—"—	В-2	1480	2300	94	1	лист ИД-11
3	—"—	В-3	630	2350	94	2	стационар
4	—"—	В-4	980	450	94	1	см. альбом V
5	—"—	В-5	1480	450	94	1	лист ИД-11 открывающ
6	—"—	В-6	980	400	94	2	
7	—"—	В-7	1480	400	94	2	
8	—"—	В-8	980	400	94	2	см. альбом V
9	—"—	В-9	1480	400	94	2	лист ИД-12
10	—"—	В-1а	980	2300	94	1	открывающ
11	—"—	В-2а	1480	2300	94	4	
12	—"—	В-3Ла	630	2350	94	1	
13	—"—	В-3Па	630	2350	94	1	
14	—"—	В-4а	980	450	94	1	см. альбом V
15	—"—	В-5а	1480	450	94	1	лист ИД-11 открывающ
Витраж лестницы							
Витражная рама со спаренными переплетами							
16	Витражная рама	В-10С	2740	1489	94	3	см. альбом V лист ИД-16
17	—"—	В-11С	2740	1489	94	2	лист ИД-17
Витражная рама с раздельными переплетами							
18	Витражная рама	В-10Р	2750	1481	200	3	см. альбом V лист ИД-19
19	—"—	В-11Р	2750	1481	200	2	лист ИД-20

Примечания

1. Блоки витража главного фасада см. альбом V листы ИД-11 и ИД-12.
2. Узлы витража главного фасада см. лист АС-9
3. Блоки витража лестницы см. альбом V листы ИД-16, ИД-17, ИД-19, ИД-20.
4. Узлы тамбура см. лист АС-10.
5. Остекленную перегородку ОП-1 см. лист АС-7.

1982	Клуб с залом на 300 мест	Витраж главного фасада. Тамбур. Витраж лестницы	Типовой проект 264-12-65/75.2	Альбом I	Лист АС-8

ЦНИИЭП гражданстрой г. Москва

Романов, Шишенкова, Сорокина, Гришина
Рук. гр. инж. Проверил, Ст. архитект. Копировал
Дмитрук, Колотнев, Шулепов, Павлова, Шишенкова
Рук. мастерск., Гл. инж. маст., Гл. арх. пр-та, Гл. инж. пр-та, Рук. гр. арх.

18603-01 23

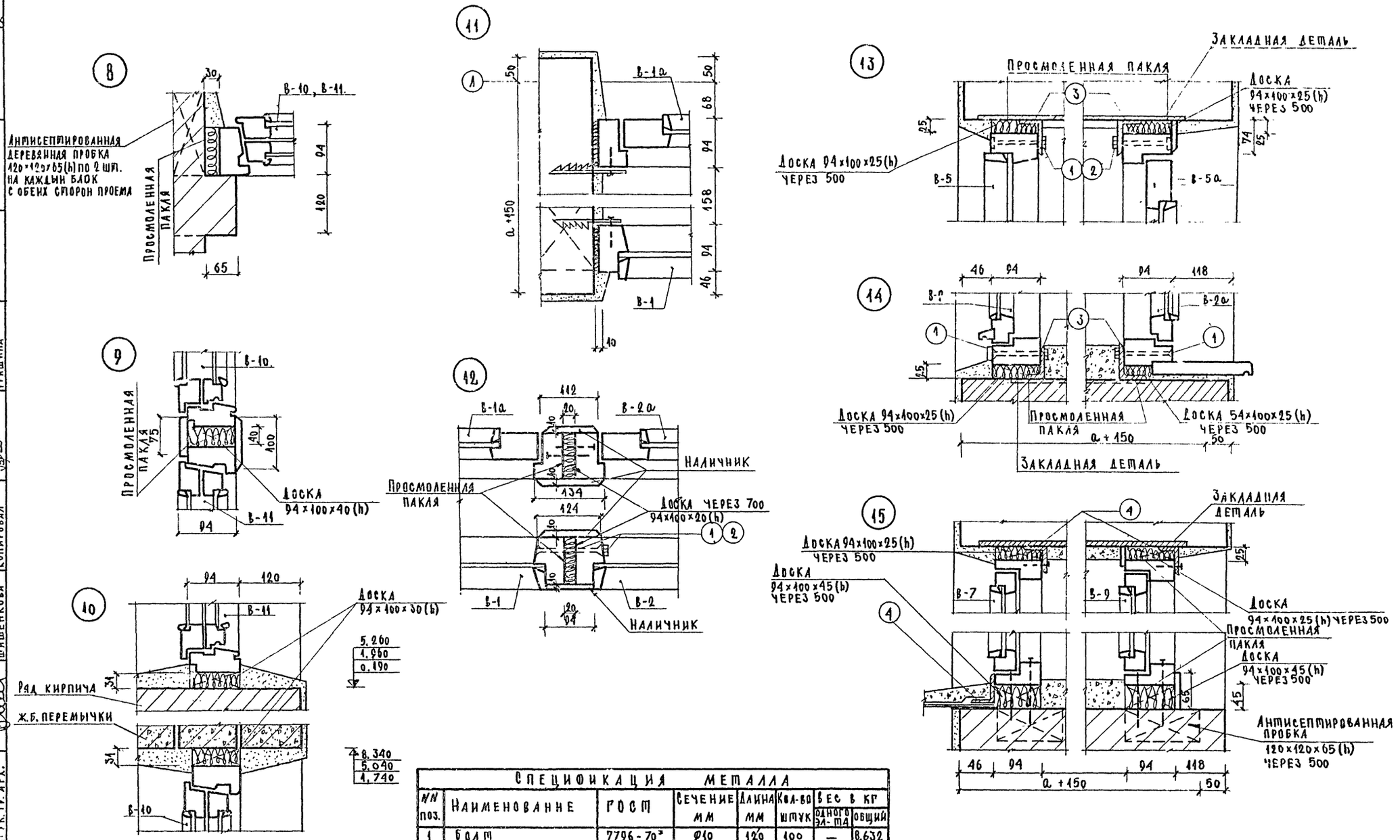

Спецификация металла							
NN поз.	Наименование	ГОСТ	Сечение мм	Длина мм	Кол-во штук	Вес в кг одного эл-та	Вес в кг общий
1	Болт	7796-70*	Ф10	120	100	—	8.632
2	Гайка	5916-70*	—	—	200	—	2.274
3	Уголок	8510-72	L63×40×5	48000	—	—	188
4	Уголок	8509-72	L50×5	12960	—	—	48.86

1982	Клуб с залом на 300 мест	Узлы витражей	Типовой проект 264-12-65/75.2	Альбом I	Лист АС-9

ЦНИИЭП гражданскельстрэи г. Москва

Тема ТС/III-5/Ia Арх. N 5-911-277ск

Рук. мастерск. Гл. инж. маст. Гл. арх. пр-та Гл. инж. пр-та Рук. гр. арх.

Дмитрук Колотнев Шулепов Павлова Шишенкова

Ст. архитект. Рук. гр. инж. Проверил Копировал

Сорокина Романов Шишенкова Грушина

18603-01 24

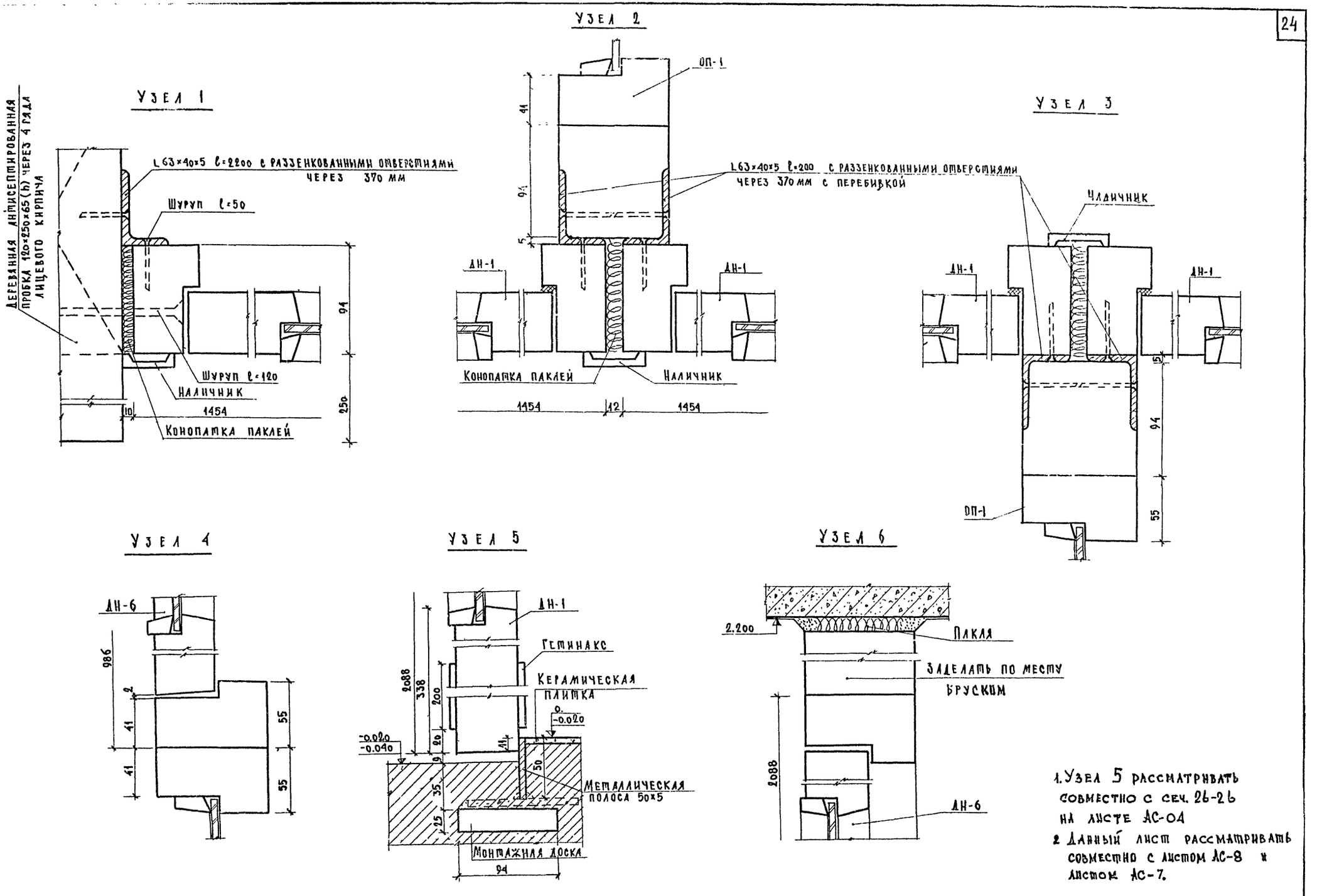

1. Узел 5 рассматривать совместно с сеч. 26-26 на листе АС-04
2. Данный лист рассматривать совместно с листом АС-8 и листом АС-7.

1982	Клуб с залом на 300 мест	Узлы тамбура (главного входа)	Типовой проект 264-12-65/75,2	Альбом I	Лист АС-10

ЦНИИЭП гражданселстрой г. Москва

Рук. мастерск. Гл. инж. маст. Гл. арх. пр-та Гл. инж. пр-та Рук. гр. арх. — Дмитрук, Колотнез, Шулепов, Павлова, Шишенкова — Рук. гр. инж. Ст. архитект. Проверил Копировал — Романов, Сорокина, Шишенкова, Гришина

18603-01 25

Тема: ТС/III-5/Id
Арх. N 5-911-279

Э-1

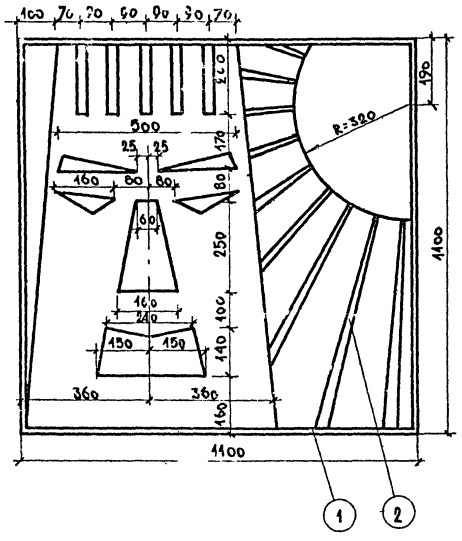

Э-2

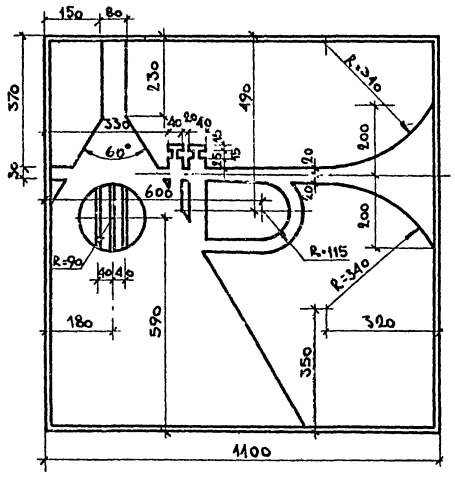

Э-3

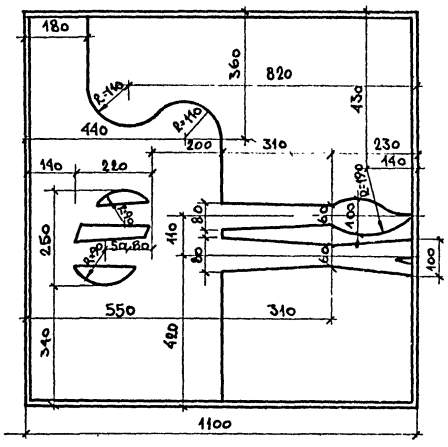

Э-4

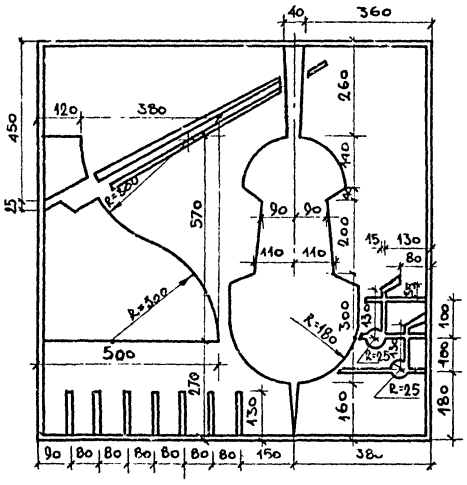

Фрагмент фасада по оси 7

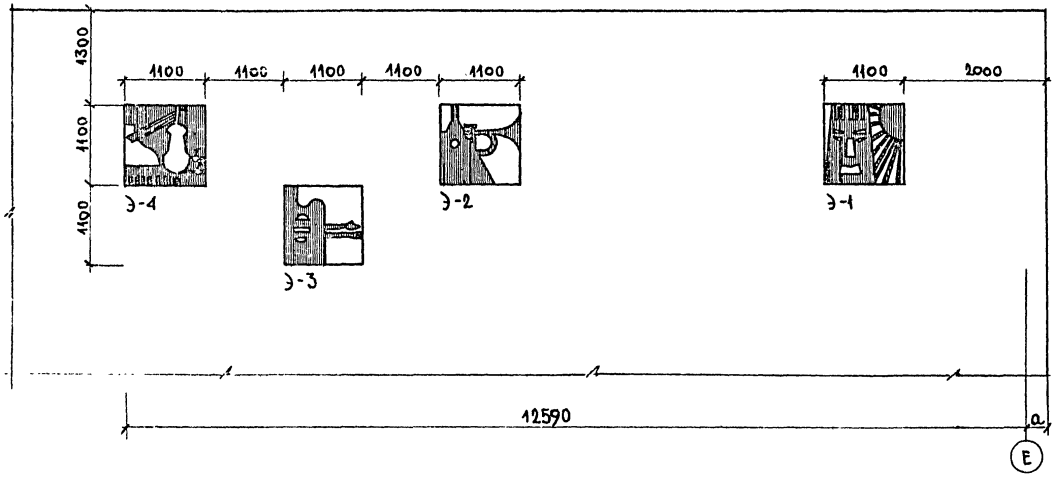

+8.000

Спецификация металла							
NN поз.	Наименование	ГОСТ	Сечение мм	Длина мм	Кол-во штук	Вес в кг: одного эл-та	Вес в кг: общий
1	Уголок	8510-72	L56×36×4	4400	4	12.36	49.44
2	Листовая сталь δ=3мм	19904-74	-1100×3		4	23.55	94.20

1. Декоративные экраны выполнять из листовой стали δ=3мм./заштрихованные участки, см. фрагмент фасада
2. Экраны крепить к стене на расстоянии 25см при помощи металлических штырей (шаг 520)
3. Металлические детали экранов окрасить кузбасслаком за 2 раза.
4. Позиции 1,2 относятся ко всем экранам.

1982	Клуб с залом на 300 мест	Детали оформления главного фасада	Типовой проект 264-12-65/75.2	Альбом I	Лист АС-11

ЦНИИЭП гражданскельстрой г. Москва

Рук. мастерск. Гл. инж. маст. Гл. арх. пр-та Гл. инж. пр-та Рук. гр. арх. — Дмитрук, Колотнев, Шулепов, Павлова, Шишенкова — Ст. архитект. Рук. гр. инж. Проверил Копировал — Сорокина, Романов, Шишенкова, Гришина

18603-01 26

ТЕМА: ТС/@-5/Iа
Арх. №
5-911-280а

Щит ограждения отопительных приборов Щ-1 (Щ-1а)

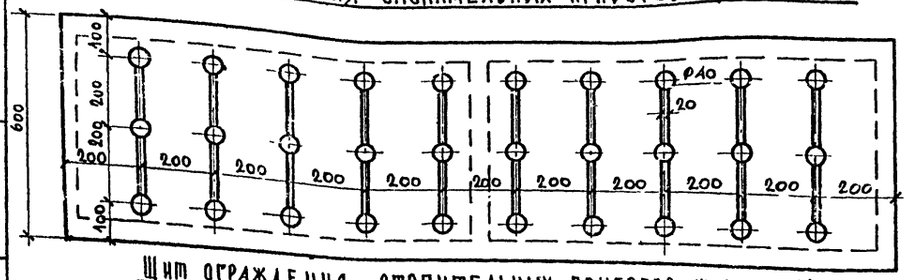

Щит ограждения отопительных приборов Щ-2 (Щ-2а)

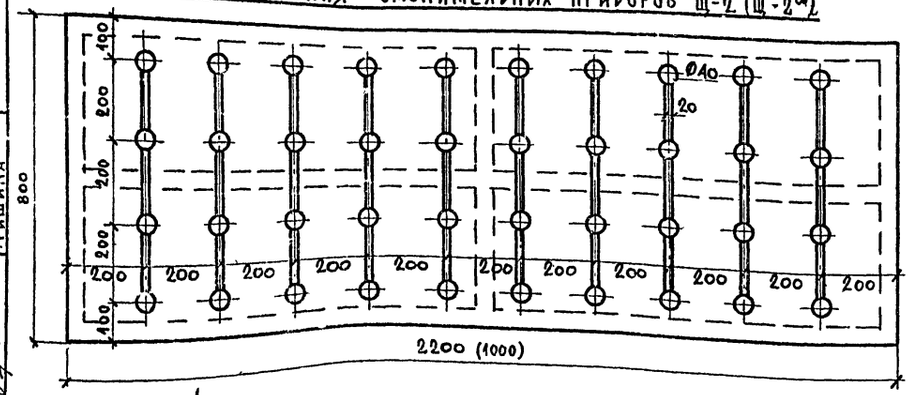

Щит отопительных приборов Щ-3

М1:10

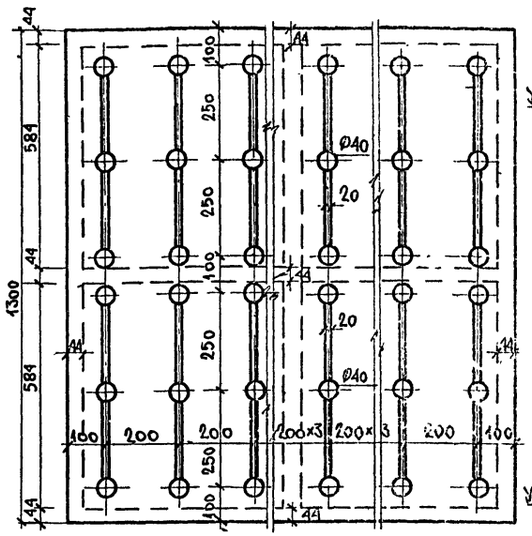

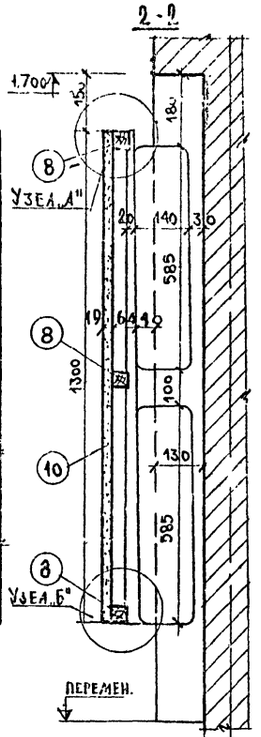

Узел „А"

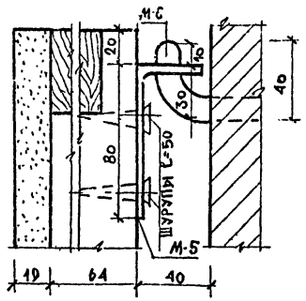

Узел „Б"

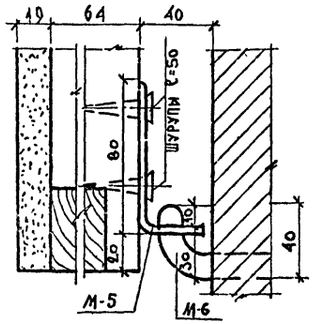

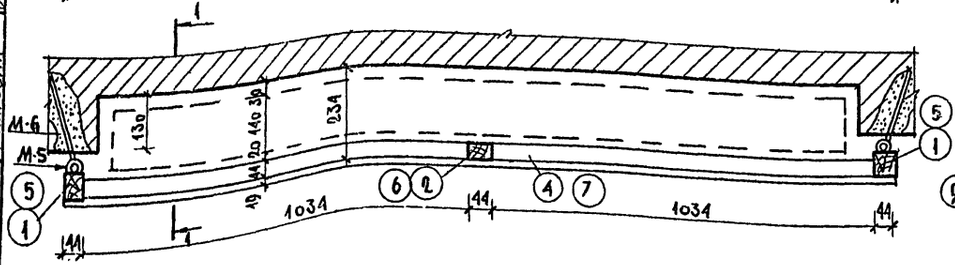

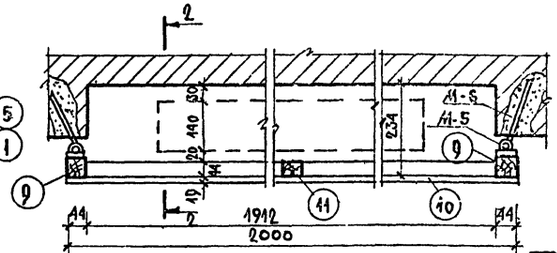

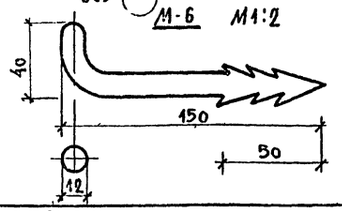

Спецификация металла

Марка изделия	ГОСТ	Сечение мм	Длина мм	Кол-во штук	Вес в кг	
					одного эл-та	общий
М-5	103-76	-5×40	120	72	0.19	13.7
М-6	2590-71	Ø12 А I	200	72	0.16	11.5

Спецификация древесины

NN поз	Марка	Материал	Категор. эл-та	Сечение мм	Длина мм	Кол-во штук	Общая длина м	Объем в м³ одного эл-та	Объем в м³ общий
1	Щ-1 / Щ-1а	сосна	II	44×64	600	2	1.2	0.0021	0.0042
2		— " —	— " —	44×44	512	1	0.512	0.0015	0.0015
3		— " —	— " —	44×44	2442 / 1000	2	4.884 / 2.000	0.0059 / 0.0025	0.0118 / 0.0050
4		древесно-стружечная плита		600×2000×19 / 600×1000×19		1	1.32 м² / 0.6 м²		1.32 м² / 0.6 м²
3	Щ-2 / Щ-2а	сосна	II	44×44	2442 / 1000	3	6.336 / 3.000	0.0056 / 0.0025	0.0165 / 0.0075
5		— " —	— " —	44×64	800	2	1.600	0.0028	0.0056
6		— " —	— " —	44×44	712	1	0.712	0.0020	0.0020
7		древесно-стружечная плита		800×2000×19 / 800×1000×19		1	1.76 м² / 0.80 м²		1.76 м² / 0.80 м²
8	Щ-3	сосна	II	44×44	1112	3	3.336	0.003	0.009
9		— " —	— " —	44×64	1300	2	2.600	0.0046	0.0092
10		— " —	— " —	44×44	1912	1	1.912	0.0050	0.0050
11		древесно-стружечная плита		1500×1200×19			1.6 м²		1.6 м²

В знаменателе показаны размеры для Щ-1а и Щ-2а

1-1

М1:10

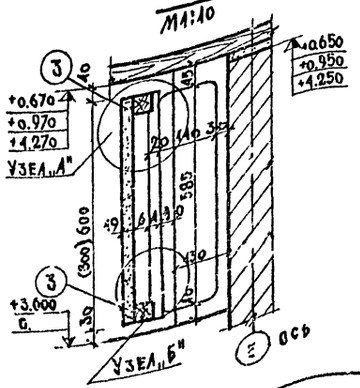

М-5 М1:2

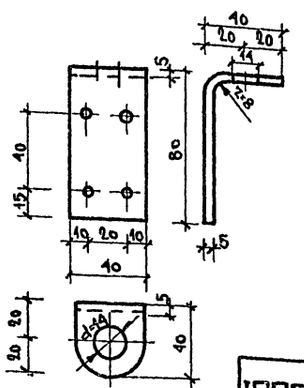

1. Все размеры даны в мм; отметки в м
2. Щиты из древесно-стружечной плиты покрыть бесцветным нитролаком за 3 раза.
3. Размеры в скобках даны для стены по осям „Д" и „Е".
4. При толщине стены 380 мм отопительные приборы не ограждаются

1982	Клуб с залом на 300 мест	Щиты ограждения отопительных приборов	Типовой проект 264-12-65/75.2	Альбом I	Лист АР-12

ЦНИИЭП гражданстроя г. Москва

Рук. мастерск. Дмитрук
Гл. инж. мастер. Колотнев
Гл. арх. пр-та Шулепов
Гл. инж. пр-та Павлова
Рук. гр. арх. Шишенкова

Ст. архитект. Сорокина
Рук. гр. инж. Романов
Проверил Шишенкова
Копировал Гришина

18603-01 27

Тема Тс/Ш-5/Ia Арх. N 5-941-281

Общий вид

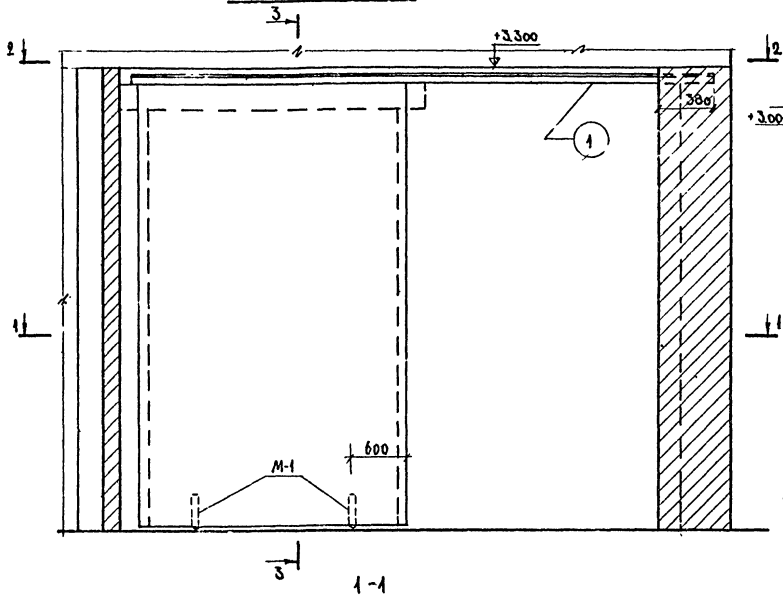

3-3

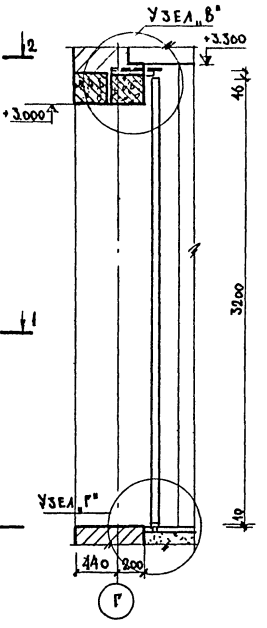

Узел „А"

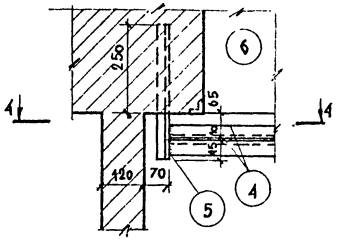

Узел „Б"

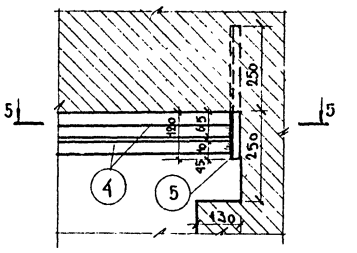

4-4

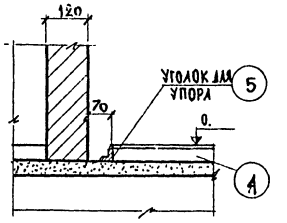

5-5

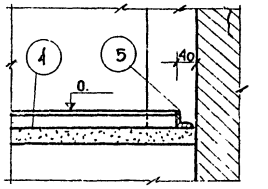

1-1

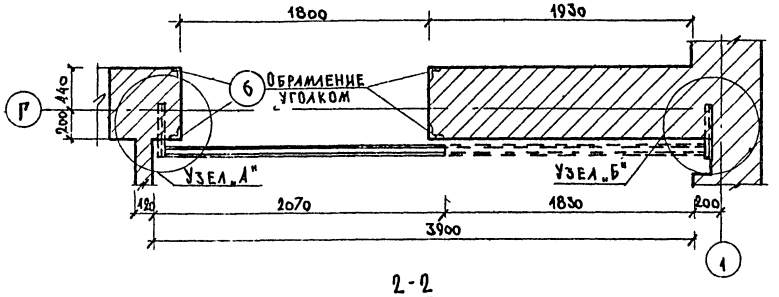

Узел „В"

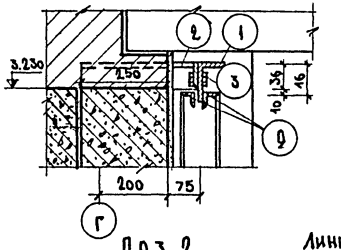

Узел „Г"

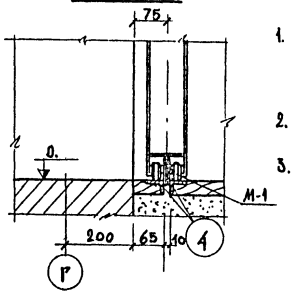

1. Данный лист смотреть с листом ИМ-2 альбом-V
2. Размеры в мм, отметки в м.
3. Поз. 9 учтена на листе ИМ-2 альбом-V.

2-2

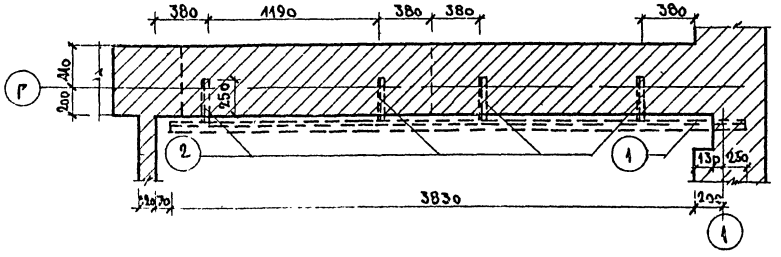

Поз. 2

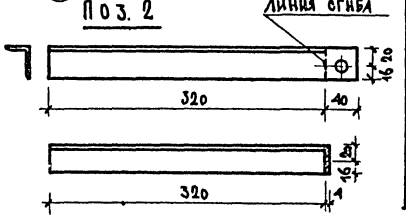

Спецификация металла							
NN поз.	Наименование	ГОСТ	Сечение мм	Длина мм	Кол-во штук	Вес в кг: Одного эле-та	Вес в кг: Общий
1	Уголок	8510-72	L56×36×4	4280	1	12.0	12.0
2	Уголок	8509-72	L36×4	360	4	0.80	3.20
3	Болт с гайкой М-8	Болт 7796-70* Гайка 5916-70*		22	4	0.017	0.068
4	Уголок	8509-72	L36×4	3790	2	8.2	16.4
5	Уголок	8509-72	L36×4	370	2	0.80	1.60
6	Уголок	8509-72	L50×5	3080	4	11.6	46.40

Ц. ЛИЭП Граждансельстрой г. Москва

Рук. мастерск. | Гл. инж. маст. | Гл. арх. пр-та | Гл. инж. пр-та | Рук. гр. арх. | Дмитрук | Колотнев | Шулепов | Павлова | Шишенкова | Ст. архитект. | Рук. гр. инж. | Проверил | Копировал | Сорокина | Романов | Шишенкова | Гришина

1982	Клуб с залом на 300 мест	Несгораемая дверь в Бутафорскую /Установочный чертеж/	Типовой проект 264-12-65/75.2	Альбом I	Лист АС-13

18603-01 28

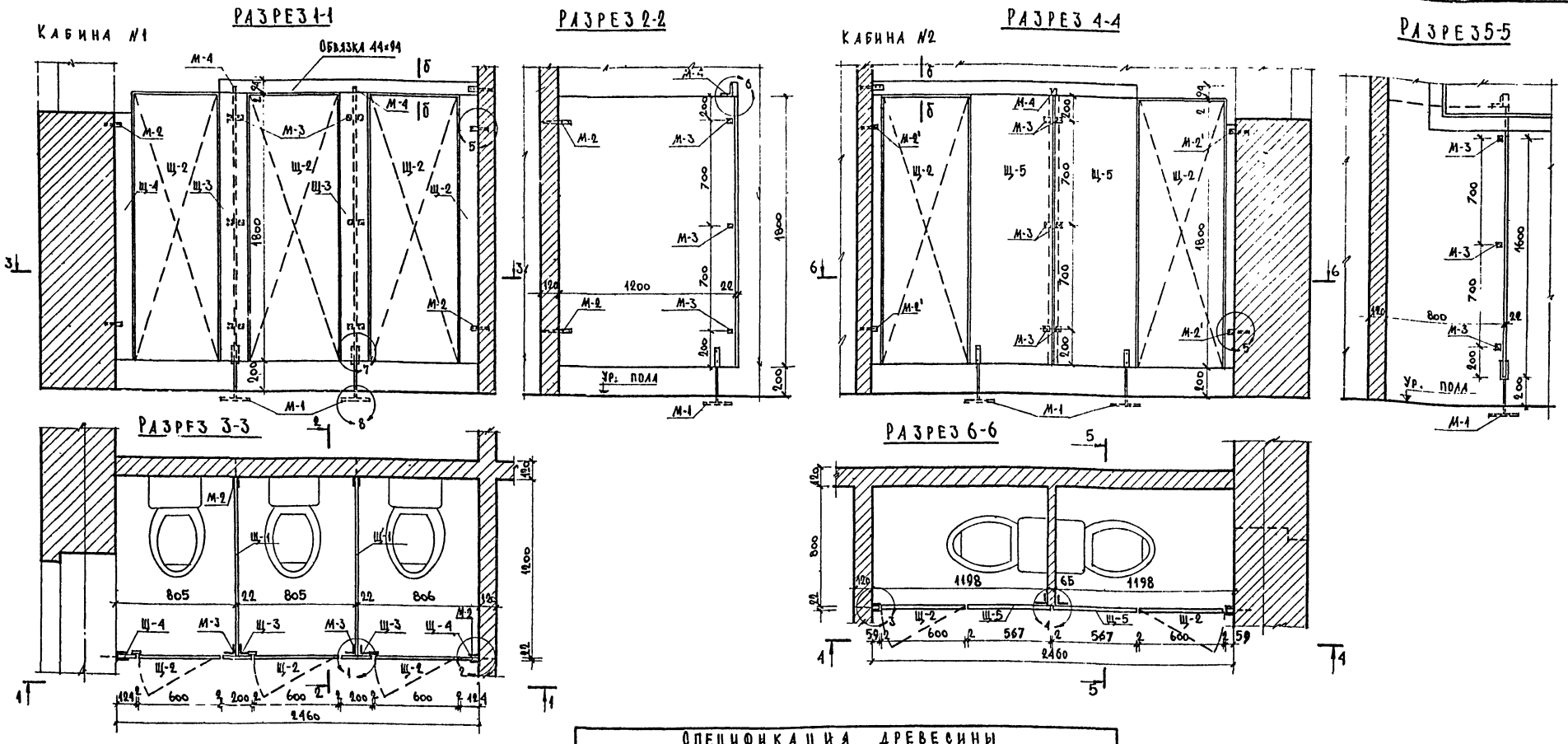

Спецификация металла			
Марка	Кол-во шт.	Вес в кг: одного элемента	Вес в кг: общий
Для кабины К-1			
М-1	2	1.66	3.32
М-2	8	0.50	4.00
М-3	12	0.19	2.28
М-4	2	0.13	0.26
Для кабины К-2			
М-1	2	1.66	3.32
М-2	4	0.50	2.00
М-3	6	0.19	1.14
М-4	1	0.13	0.13

Спецификация древесины									
Марка	№№ поз.	Наименование элемента	Материал	Сечение мм	Длина мм	Кол. шт.	Общая длина м	Объем в м³: одного эл-та	Объем в м³: общий
Для кабины К-1									
Щ-1	1	Д С П		1200×1800×22		2			4.32 м²
Щ-2	2	—— " ——		600×1800×22		3			3.24 м²
Щ-3	3	—— " ——		200×1800×22		2			0.72 м²
Щ-4	4	—— " ——		124×1800×22		2			0.45 м²
	5	Обвязка	сосна	44×94	1732	1	1.732	0.0086	0.0086
	6	Рейка	сосна	40×30	1800	3	5.400	0.0005	0.0015
Для кабины К-2									
Щ-2	7	Д С П		600×1800×22		2			2.16 м²
Щ-5	8	—— " ——		567×1800×22		2			2.06 м²
	9	Обвязка	сосна	44×94	1800	1	1.80	0.0090	0.0090
	10	Брусок	сосна	44×54	1800	2	3.60	0.0054	0.0108

1. Размеры даны в мм.
2. Стенки кабины выполнять из Д.С.П.
После монтажа окрасить масляной краской (за 2 раза) или лаком. светлых тонов.

1982	Клуб с залом на 300 мест	Кабины уборной	Типовой проект 264-12-65/75.2	Альбом I	Лист АС-14

ЦНИИЭП Гражданскельстрой г. Москва

Рук. мастерск. Гл. инж. мастер. Гл. арх. пр-та Гл. инж. пр-та Рук. гр. арх. | Дмитрук Колотнев Шулепов Павлова Шишенкова | Рук. гр. инж. Проверил Копировал | Романов Шулепов Гришина

18603-01 29

ТЕМА: ГС/III-5/Iа
Арх. N 5-911-283

УЗЕЛ 1

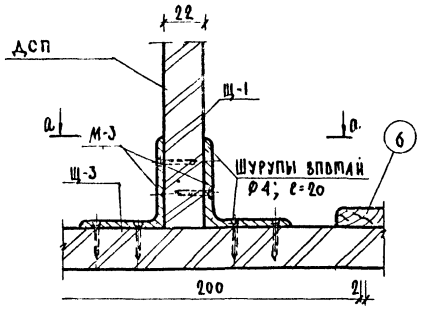

УЗЕЛ 3

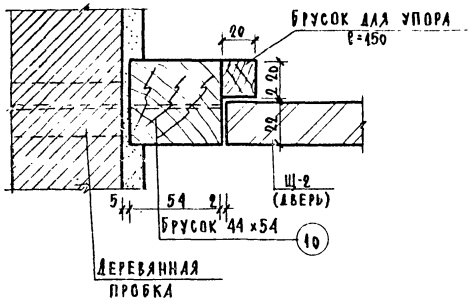

УЗЕЛ 6

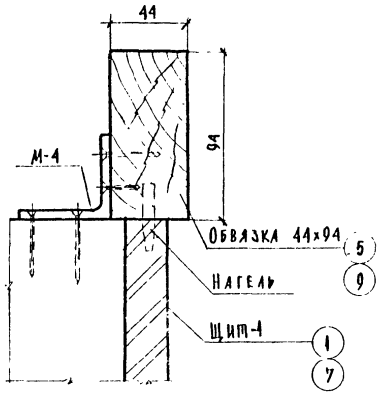

б-б

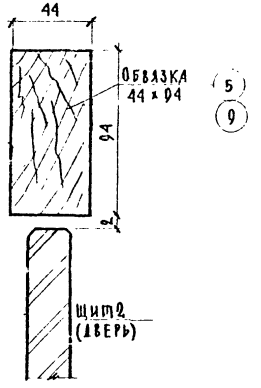

а-а

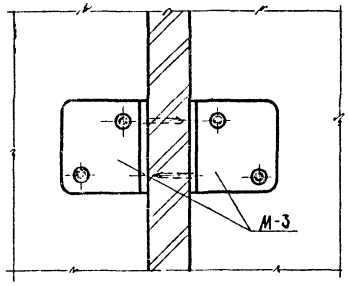

УЗЕЛ 4

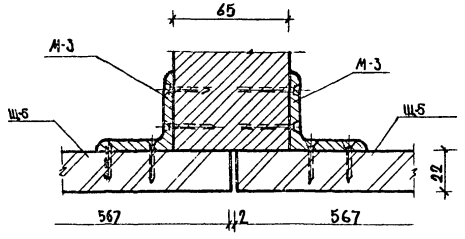

УЗЕЛ 7

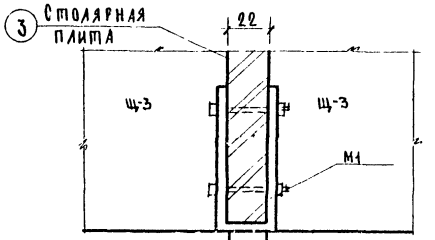

УЗЕЛ 2

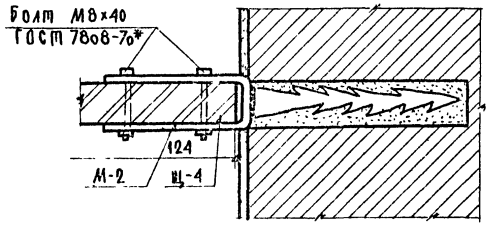

УЗЕЛ 5

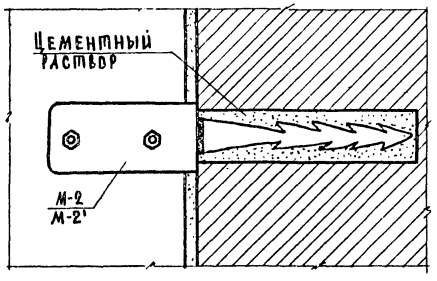

УЗЕЛ 8

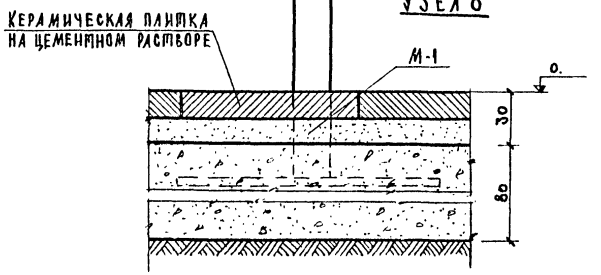

Закладные детали см. лист ИМ-4 альбом V

1982	Клуб с залом на 300 мест	Кабины уборной. Узлы	Типовой проект 264-12-65/75.2	Альбом I	Лист АС-15.

ЦНИИЭП гражданскельстрой г. Москва

Рук. мастерск.	Дмитрук	Рук. гр. инж.	Романов
Гл. инж. мастер.	Колотнев	Проверил	Шишенкова
Гл. арх. пр-та	Шулепов		
Гл. инж. пр-та	Павлова		
Рук. гр. арх.	Шишенкова	Копировал	Гришина

ТЕМА: ТС/III-5/Id
АРХ. № 5-911-284 ск

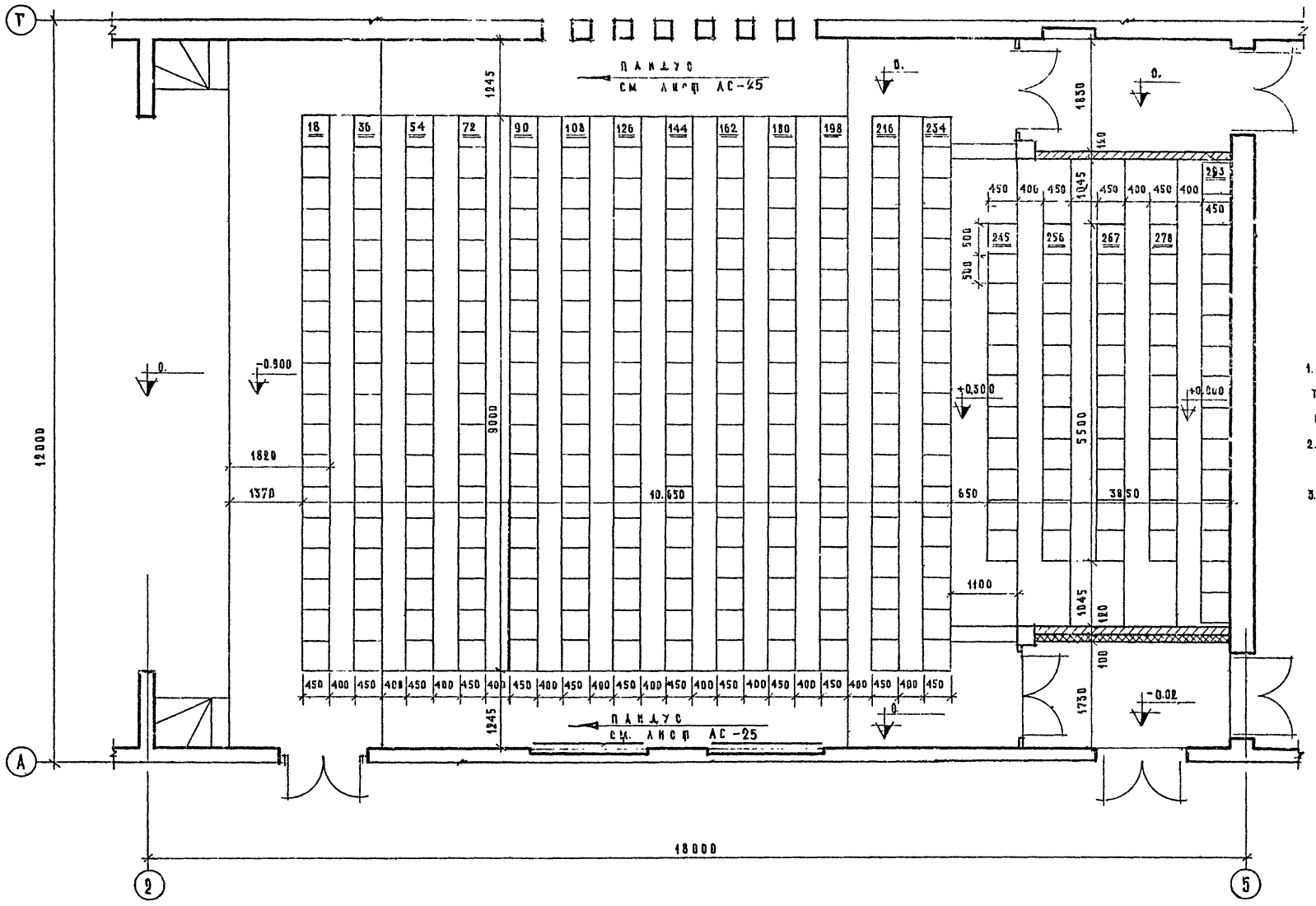

Примечания

1. Пол в зрительном зале дощатый, конструкцию пола см. лист АС-25
2. Пол на эстраде дощатый, конструкцию пола см. лист АС-26
3. Отделку стен и потолков см. пояснительную записку, лист 4.

1982 г.	Клуб с залом на 300 мест.	Зрительный зал. План разбивки мест в зале.	Типовой проект 264-12-65/75.2	Альбом I	Лист АС-16

ЦНИИЭП ГРАЖДАНСЕЛЬСТРОЙ г. Москва.

Рук. мастерск. | Гл. констр. маст. | Гл. арх. пр-та | Гл. инж. пр-та | Рук. гр. арх.

Дмитрук | Колотнев | Шулепов | Павлова | Шишенкова

Архитектор | Проверил

Б. Чикунова | Шишенкова

18603-01 31

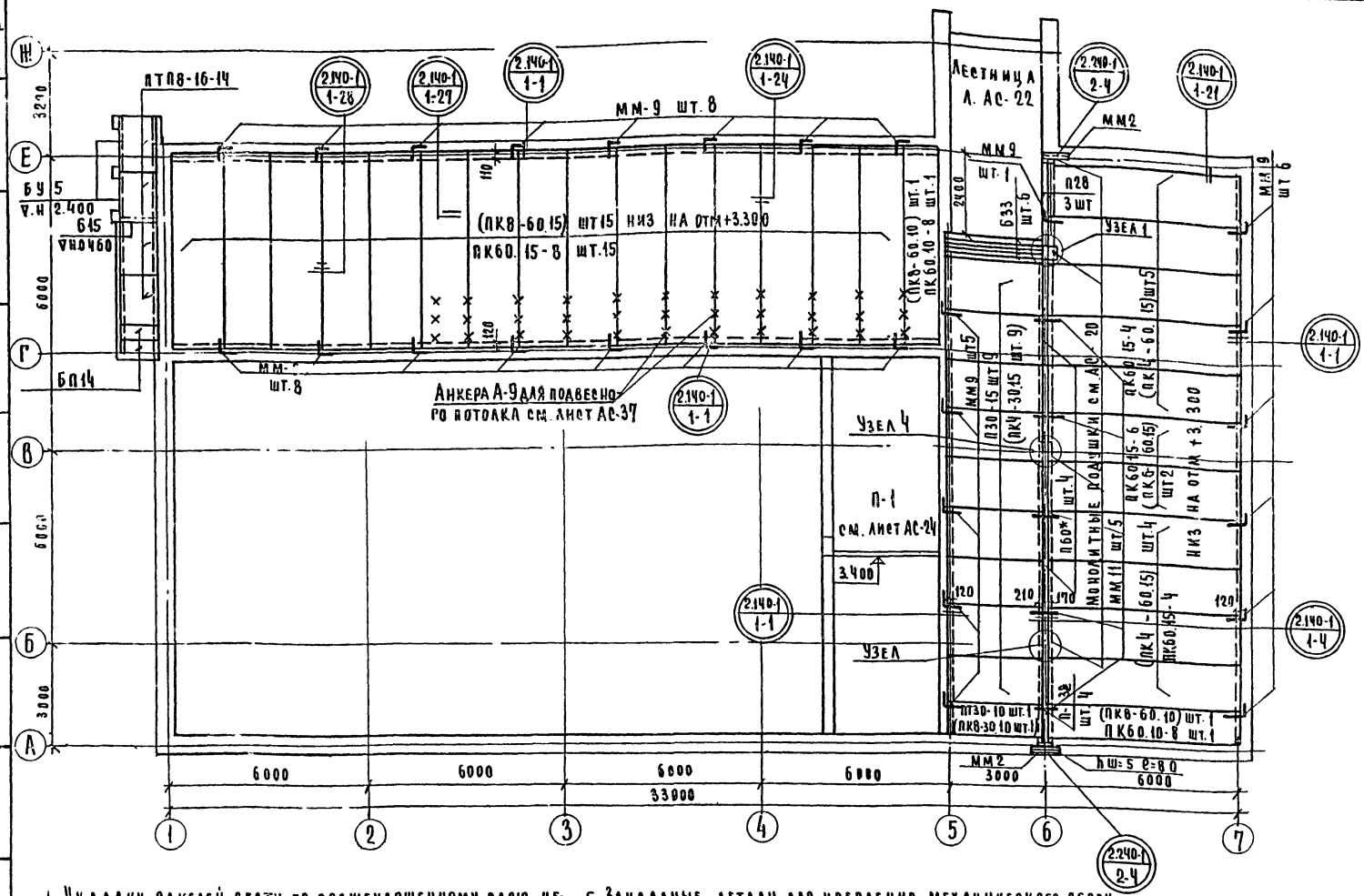

Спецификация сборных железобетонных и металлических изделий

Наименование изделия	Марка изделия по проекту	Кол шт	Вес изделия в кг.	Стандарт или лист проекта
Железобетонные панели				
Панели перекрытия	ПК60.15-8	15	2800	1.141-1 вып.59
	ПК60.10-8	2	1740	1.141-1 вып 59
	ПК60.15-4	9	2800	1.141-1 вып 59
	П30-15	9	1425	1.141-1 вып 10
	ПТ30-10	1	882	1.141-1 вып. 11
	ПК60.15-6	2	2800	1.141-1 вып 59
Легкобетонные панели				
Панели перекрытия	ПК8-60.15	15	2190	1.141-10 вып.2
	ПК8-60.10	2	1360	1.141-10 вып 7
	ПК4-60.15	9	2170	1.141-10 вып 2
	ПК4-30.15	9	1080	1.141-9 вып. 6
	ПК8-30.10	1	673	1.141-9 вып 9
	ПК6-60.15	2	2170	1.141-10 в.2
Перемычки	БУ 15	2	100	1.138-10 вып 1
	Б 15	1	75	"
	Б 33	6	225	
	БП 14	2	190	1.138-10 вып 2
	ПТП8-16-14	4	448	1.243-2
Прогон	П 28	3	250	1.225-2 вып 5
	П 32	4	380	"
	П 60*	4	1500	"
Анкера	ММ2	2	2,73	2.248-1 вып2
	ММ6	3	2,76	"
	ММ9	28	0,63	АЛ. V
	ММ11	5	0,54	"
	А-2	5,4 пм	—	"
	А-7	5	0,55	"
	А-8	7	2,35	"

1. Укладку панелей вести по свежеуложенному слою цементного раствора.
2. Швы между панелями, а также швы в местах примыкания панелей к стенам залить цементным раствором М-100.
3. Отверстия, необходимые для пропуска труб сантехнического оборудования просверливаются в панелях по месту между ребрами или в пределах пустот с последующей заделкой цементным раствором М-100.
4. Заделку швов между панелями, устройство кровли и полов производить после укладки труб электрооборудования, слаботочных устройств, установки анкеров, подвесок и закладных деталей.
5. Закладные детали для крепления механического оборудования эстрады и подвесного потолка заложить по листу АС-37 ÷ АС-40
6. Приварку анкеров производить электродами типа Э-42 и Э-42А.
7. В скобках даны наименования легкобетонных панелей перекрытия отличающиеся от железобетонных по марке
8. Узлы см. лист АС-20. План покрытия лист АС-18.
9. Анкеры для крепления карнизных плит и водоспусков заложить до монтажа перекрытия в соответствии с планом на листе АС-19.
10. Крепление крюков для подвески осветительных приборов заложить по серии 2.140-1 вып 1. детали 27 и 28.
11. Расход бетона и арматуры на монолитные опорные подушки и монолитные заделки между прогонами П60* см. на листе АС-20.
12. Козырьки на плане перекрытия условно не показаны см. лист АС-21.
13. При опирании панелей в месте прохождения штраб шириной 270мм и более уложить L 120×12 с опорными участками по 250 мм.

1982 г.	Клуб с залом на 300 мест.	План перекрытия над 1 этажом.	Типовой проект 264-12-65/75-2	Альбом I	Лист АС-17

ТЕМА. Т-С/III-5/Ia АРХ. № 5-911-285

ЦНИИЭП ГРАЖДАНСЕЛЬСТРОЙ г. МОСКВА

Рук. мастер Гл. конст. мастер Гл. арх. пр-та Гл. инж. пр-та

Ходжибеков Кашкин Горохов Румянцева

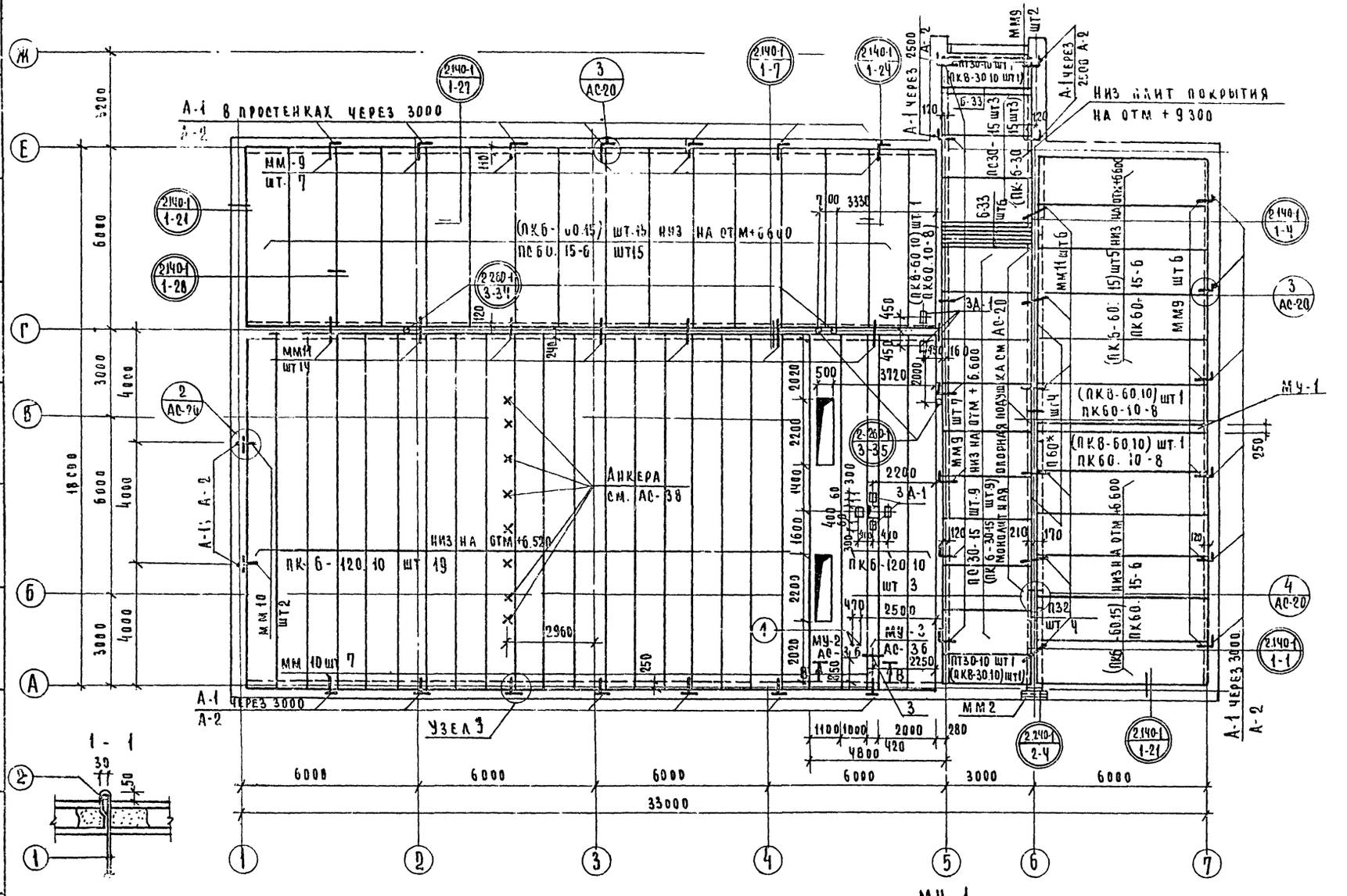

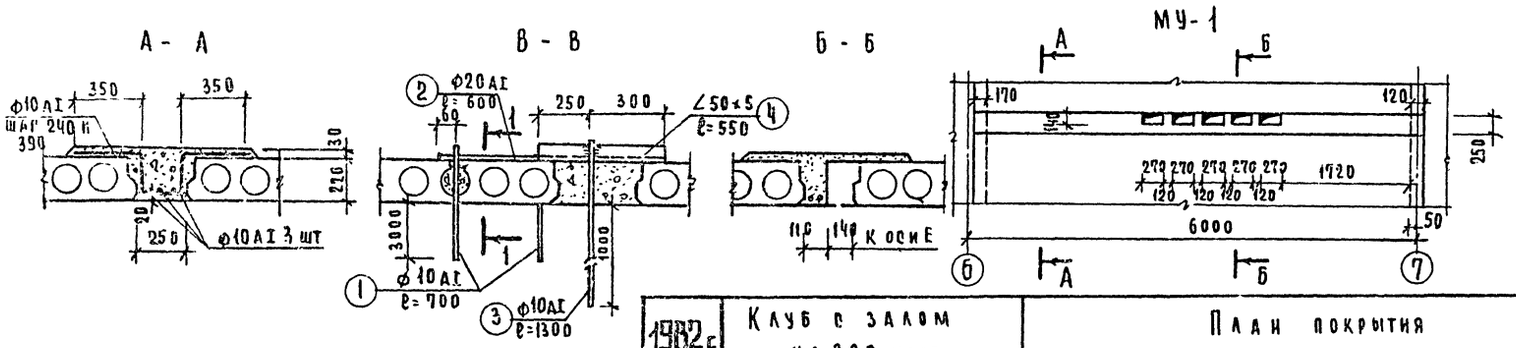

Спецификация сборных железобетонных и металлических изделий

Наименование изделия	Марка изделия по пр-ту	Кол шт	Вес 1 изделия кг.	Стандарт или лист проекта
Железобетонные панели				
Панели покрытия	ПК60 15-8	1	2800	1.141-1 вып. 59
	ПК60 10-8	2	1740	1.141-1 вып. 59
	ПК60 15-6	25	2800	1.141-1 вып. 59
	ПС 30-15	12	1425	1.141-1 вып. 10
	ПТ30-10	2	882	1.141-1 вып. 11
	ПК6-120-10	22	4890	1.241-1 вып 20
Легкобетонные панели (вариант)				
Панели покрытия	ПК8-60 15	1	2190	1.141-10 вып. 2
	ПК8-60 10	2	1360	1.141-10 вып 7
	ПК6-60 15	25	2170	1.141-10 вып 2
	ПК6-30 15	12	1080	1.141-9 вып 6
	ПК8-30 10	2	673	1.141-9 вып. 9
	ПК6-120 10	22	3895	1.241-1 вып 5
Перемычки	Б33	7	225	1.138-10 вып 1
Прогон	П60*	4	1500	1.225-2 вып 5
	П32	4	380	—//—
Анкеры	ММ2	2	3,86	2.260-1
	ММ4	2	30,26	вып 3 А 51.52
	ММ2	1	273	2.240-1 в 2
	ММ6	3	2.76	—//—
	ММ9	21	0.63	АЛ. V
	ММ10	9	1.22	—//—
	ММ11	20	0,54	—//—
	А-1	25	2,48	—//—
	А-2	69 пм	260.1	—//—
	ЗА-1	5	5.4	АС-36

1. Общие примечания см. лист АС-17
2. Монолитный участок МУ-2 см на листе АС-36.
3. Расход бетона марки 200 на монолитный участок МУ-1 - 0,33 м³, арматуры ф 10 АI - 50 м. Вес - 31.0 кг.
   поз 1,3 ф 10 АI - 1,7 кг.
   поз 2 ф 20 АI - 1,5 кг.
   поз 4 ∠50×5 - 2,1 кг.

1982 г.	Клуб с залом на 300 мест.	План покрытия	Типовой проект 264-12-65/75.2	Альбом I	Лист АС-18

ТЕМА Т-С(III-5)Та АРХ № 5-941-286 СК

СОГЛАСОВАНО ГИП ОВ КЕЙЛИНА

ХОДЖИБЕКОВ ЛАШКИН ГОРОХОВ РУМЯНЦЕВА

РУК. МАСТЕР ГЛ. КОНСТ. МАСТ. ГЛ. АРХ. ПР-ТА ГЛ. ИНЖ. ПР-ТА

ЦНИИЭП ГРАЖДАНСЕЛЬСТРОЙ г. МОСКВА

18603-01 33

TENA
Т-С/III-5/Iа
АРХN
5-911-287

СОГЛАСОВАНО
ПИП ОВ — Кейлина
ПИП ВК — Молодкин
ПИП Э — Курочкин

ХОДЖИБЕКОВ
КАШКИН
ГОРОХОВ
РУМЯНЦЕВА

РУК. МАСТЕР
ГЛ. КОНСТ. МАСТ
ГЛ. АРХ. ПР-ТА
ГЛ. ИНЖ. ПР-ТА

ЦНИИЭП
ГРАЖДАНСЕЛЬСТРОЙ
Г. МОСКВА

План раскладки карнизных плит

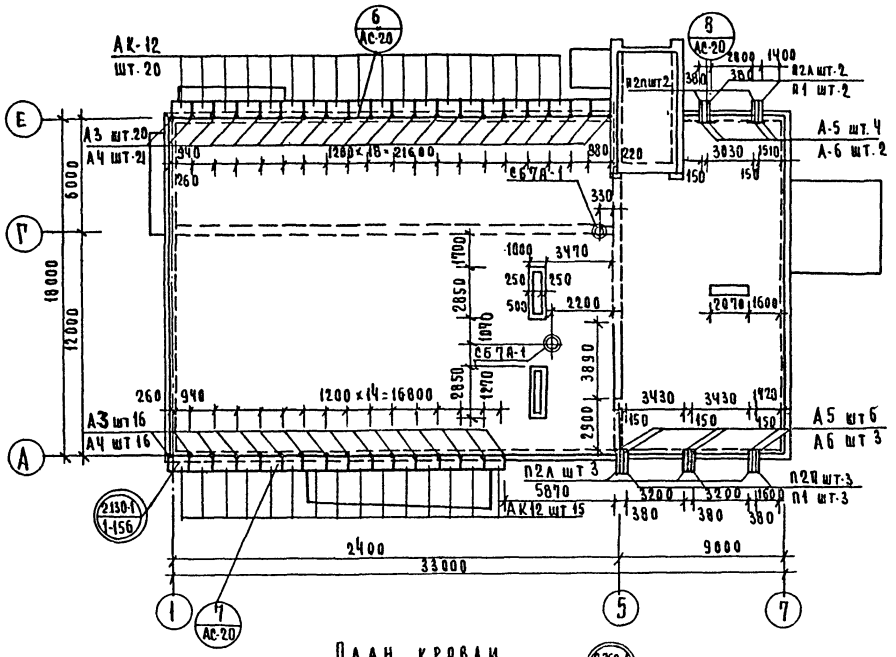

План кровли

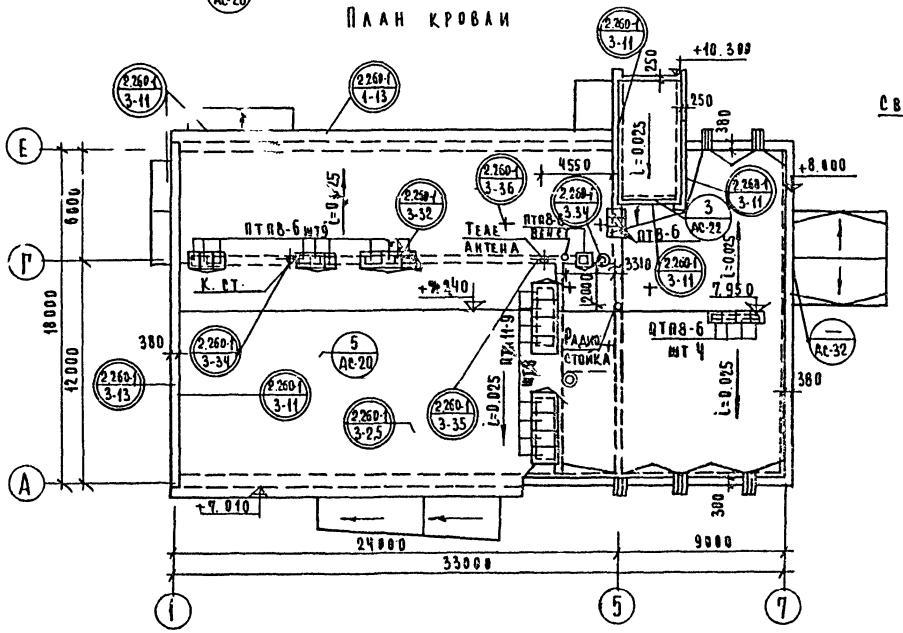

Спецификация сборных железобетонных элементов кровли				
Наименование	Марка по проекту	Кол-во шт	Вес в кг.	Серия проекта
Плиты покрытия труб	ПТП8-6	17	96	1.243-2
	ПТП11-9	8	198	
Элементы водосливов	П1	5	40	Альбом V лист ИЖ1
	П2П/П2А	5/5	240	
Стаканы	СБ7А-1	2	143	1-494-24 выпуск 1
Карнизные плиты	При толщине стены 640-510			1.138-3 вып. 1
	АК-12.10	20	240	по оси „Е"
	АК-12.9	15	215	по оси „А"
	При толщине стены 510/380			
	АК-12.9	35	215	

Спецификация металлических элементов				
Наименование элемента	Марка элемента	Кол шт	Вес 1 эл-та	Серия проект
Анкера	А-3	37	2.44	Альбом V лист ИЖ3
	А-4	37	0,34	"
	А-5	10	0.99	—"—
	А-6	5	11.97	"
Монтажные марки	ММ-1	5	7.12	2.260-1 выпуск 3 лист 51.52
	ММ-3	2	3.36	

Крепление СБ7А-1

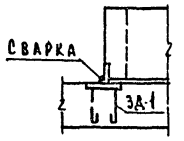

1. Анкеры для крепления карнизных плит и сливов закладываются до монтажа плит покрытия.
2. После укладки сборных ж.б. плит карниза и закрепления их анкерами, швы между ними заливаются цементным раствором „М-100".
3. Сварку производить электродами Э-42 и Э-42А hшв=6 мм.
4. Узлы см. альбом серии 2.260-1 вып 3, 2.130-1 вып 3, 2.160-1 вып.1 и листы АС-3, 20, 32, 22.
5. Расстановку карнизных плит производить после приварки их к анкерам.

1982 г.	Клуб с залом на 300 мест.	План раскладки карнизных плит, план кровли, спецификации.	Типовой проект 264-12-65/75.2	Альбом I	Лист АС-19

18603-01 34

Тема т-с (III-3) 1а АРХ.№ 4-911-288 ск

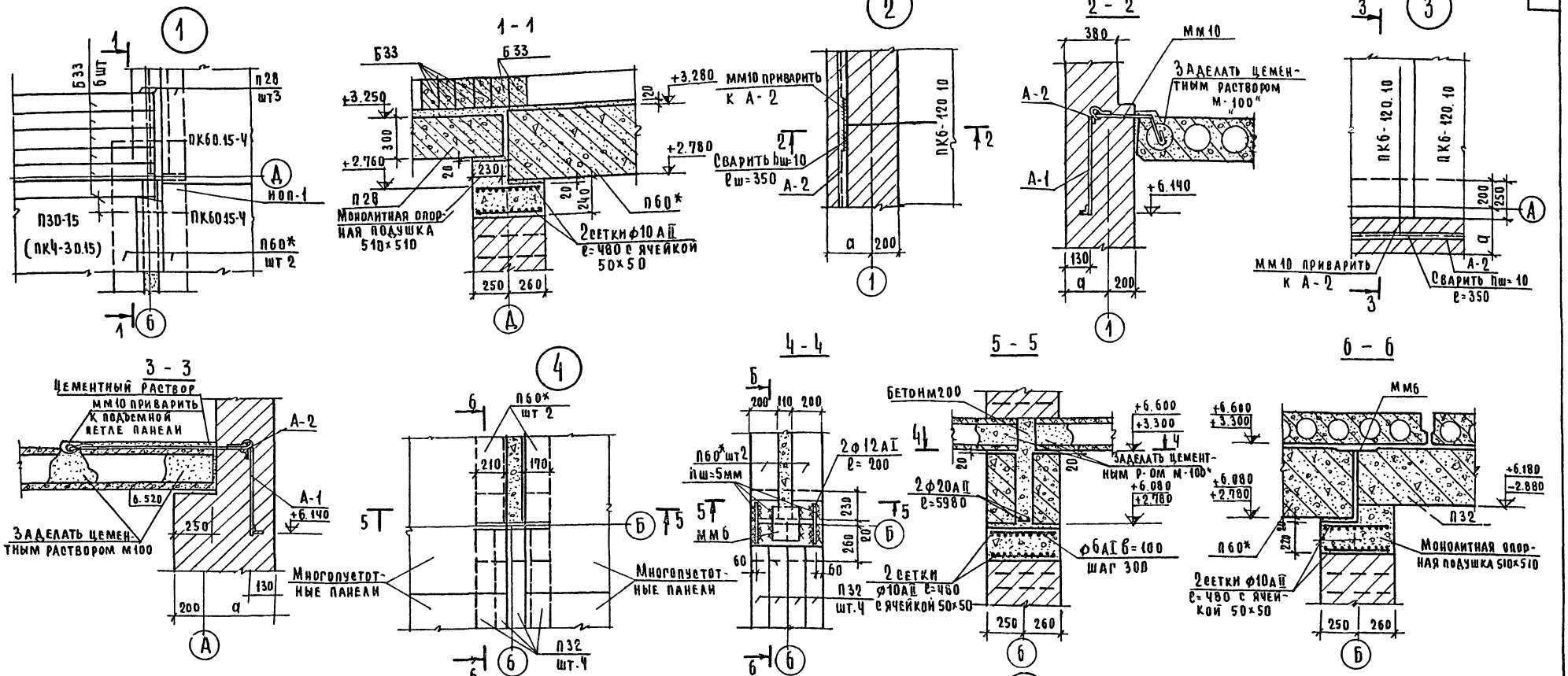

1. Данный лист см совместно с листами АС-17, АС-18, АС-19.
2. Расход арматуры на опорные подушки и монолитные заделки между прогонами составляет: ф6 АI - 1,8 кг; ф10 АII - 88,1 кг. ф20 АII - 118,0 кг; бетона М200 - 245 м³.
3. Битумная мастика должна быть антисептирована добавками (против прорастания) см СН 394-74 п. 2.11.
4. Марка перемычек и прогонов взята по проекту.

1982 г.	Клуб с залом на 300 мест.	Узлы перекрытия, покрытия, кровли	Типовой проект 264-12-65/75.2.	Альбом I	Лист АС-20

ЦНИИЭП гражданселькстрой г. Москва

Рук. маст. Ходжибеков; Гл. конст. маст. Кашкин; Гл. арх. пр-та Горохов; Гл. инж. пр-та Румянцева

ТЕМА Т-С/III-5/Ia АРХ N 4-911-282

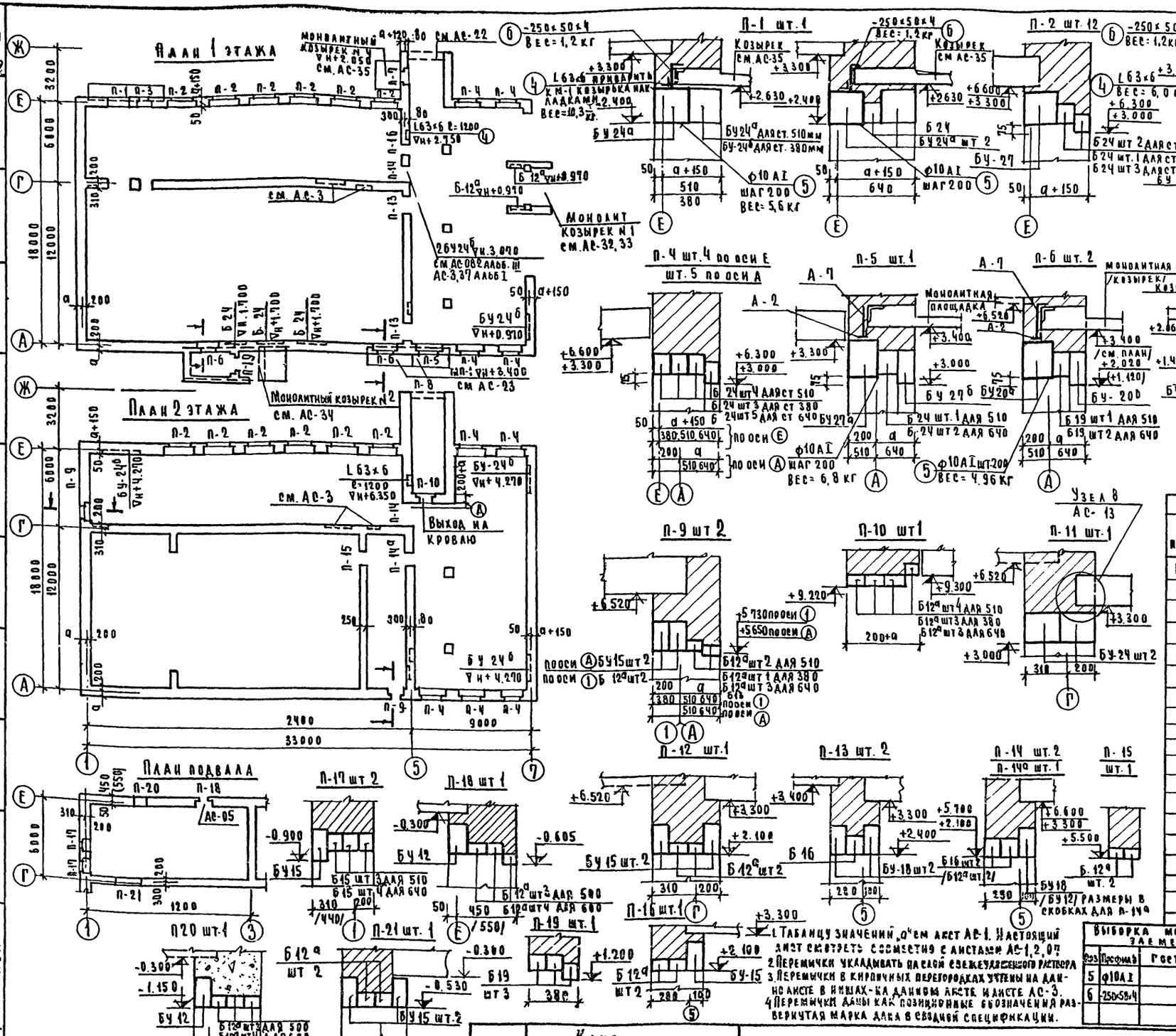

1. Таблицу значений „а" см. лист АС-1. Настоящий лист смотреть совместно с листами АС-1, 2, 07.
2. Перемычки укладывать на слой свежеуложенного раствора.
3. Перемычки в кирпичных перегородках утены на данном листе в нишах - на данном листе и листе АС-3.
4. Перемычки даны как позиционные обозначения развернутая марка дана в сводной спецификации.

Выборка брусков перемычек

Марка по проекту	Количество штук								
	Подвал			1 этаж			2 этаж		
	380	510	640	380	510	640	380	510	640
БУ 27а	—	—	—	1	1	1	—	—	—
БУ 27б	—	—	—	1	1	1	—	—	—
БУ 27	—	—	—	6	6	6	6	6	6
БУ 24а	—	—	—	1	2	2	—	—	—
БУ 24б	—	—	—	5	4	4	3	3	3
БУ 24	—	—	—	2	2	2	—	—	—
БУ 18а	—	—	—	1	1	1	—	—	—
БУ 18б				5	5	5	1	1	1
БУ 20				2	2	2			
БУ 20а	—	—	—	2	2	2	—	—	—
БУ 15	4	4	4	5	5	5	2	2	2
БУ 12	2	2	2	—	—	—	1	1	1
Б 33	—	—	—	—	—	—	3	4	5
Б 24	—	—	—	24	32	44	24	32	43
Б 19	—	—	1	5	5	7	—	—	—
Б 15	6	6	8	—	—	—	1	1	1
Б 12а	13	13	15	16	18	20	13	15	18
Б 16	—	—	—	4	4	4	2	2	2

Выборка металлических элементов

Поз	Профиль	Гост	Длина м	Вес кг
5	ф10АI		41,9	26.12
6	-250×50×4		4,65	6,35

Выборка металлических элементов

Поз	Профиль	Гост	Длина м	Вес кг
1	[10	8240-72	2.00	17,2
2	ф6А-I	2590-71	2.40	0,54
3	ф6А-I	2590-71	1.20	0,27
4	L63×6	8509-72	10.45	60,03

1982 г.	Клуб с залом на 300 мест	Планы и сечения перемычек.	Типовой проект 264-12-65/75.2	Альбом I	Лист АС-21

ЦНИИЭП гражданскельстрой г. Москва

Рук. мастер — Гл. конст. маст. — Гл. арх. пр-та — Гл. инж. пр-та

Ходжибеков, Кашкин, Горохов, Румянцева

186 03-01 36

ТЕМА Т-С/III-5/1а АРХ N 4-911-290 СК

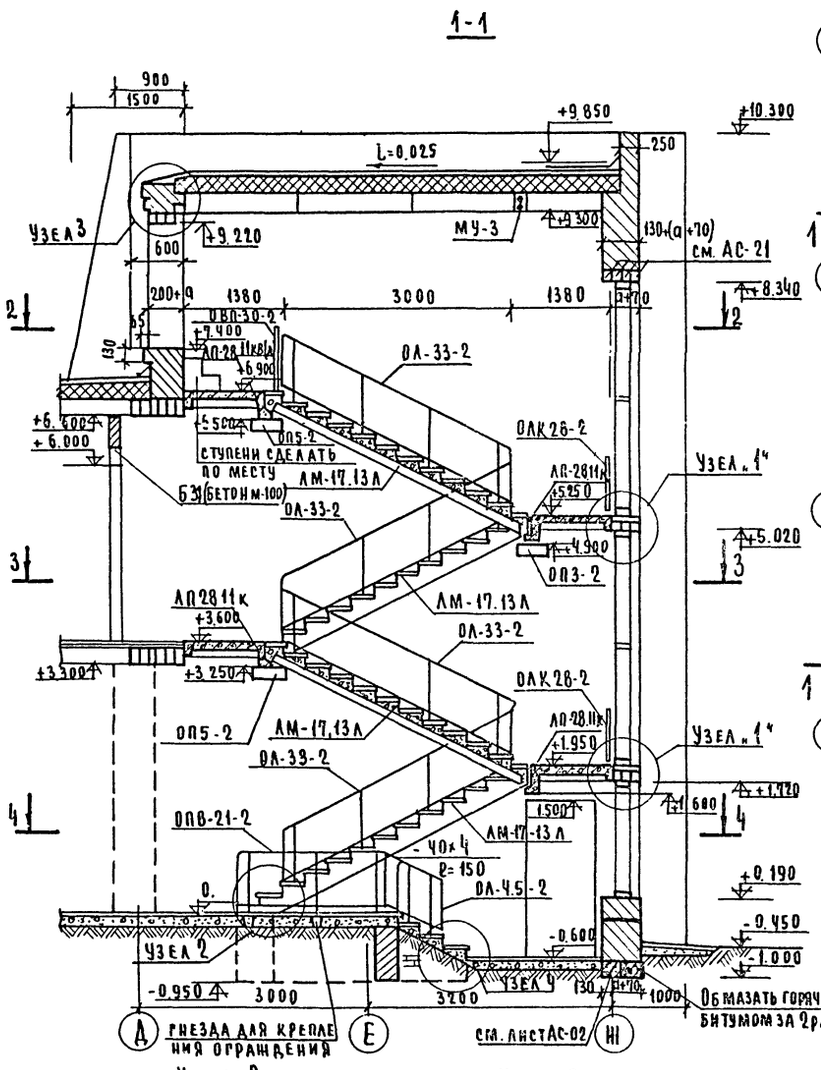

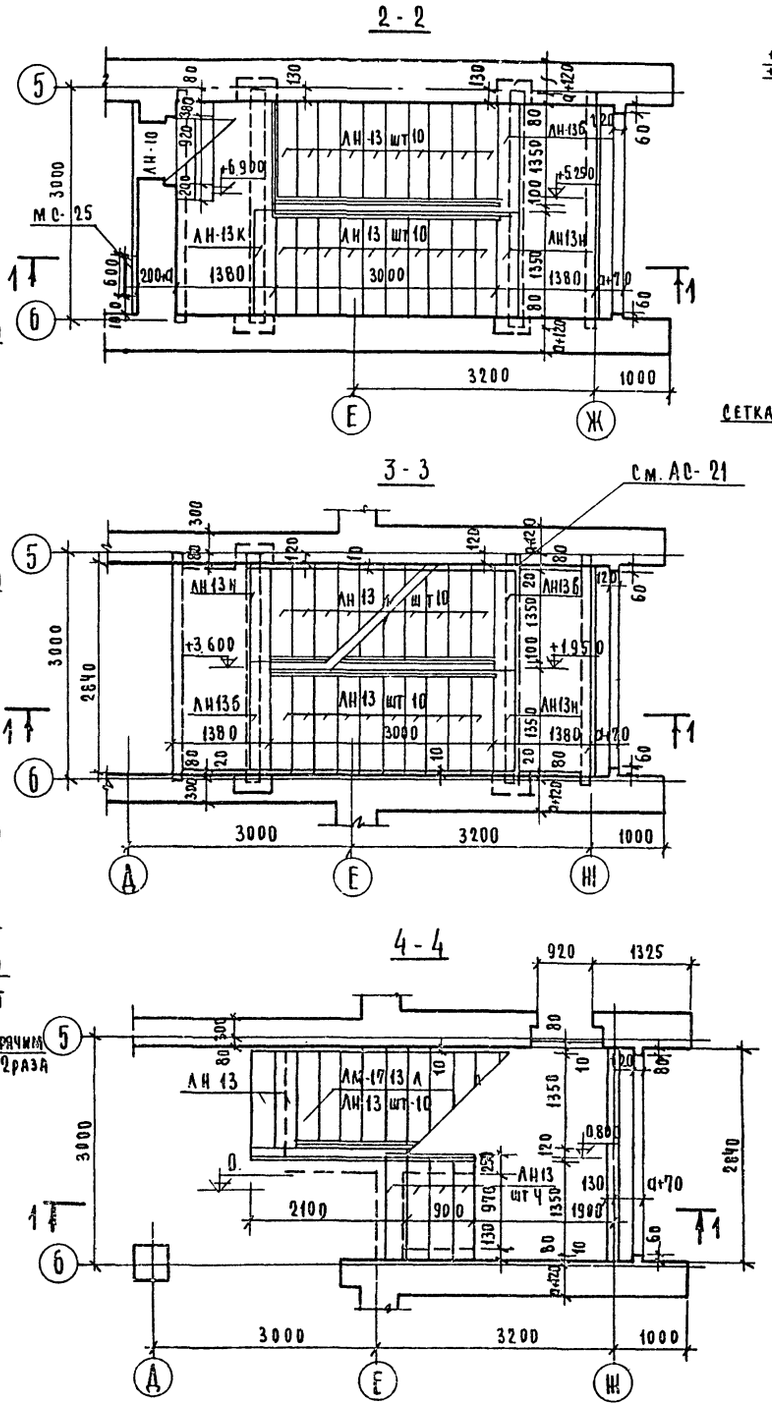

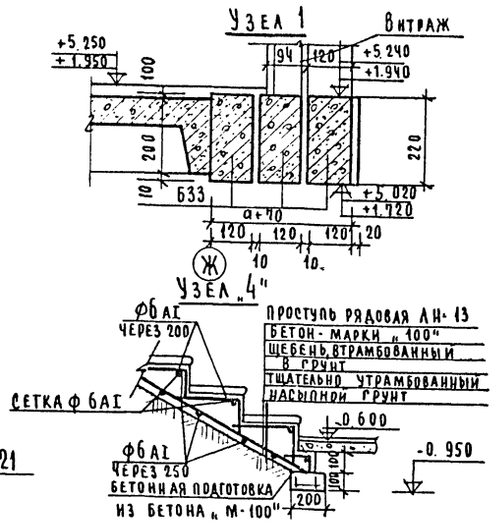

Спецификация сборных железобетонных и металлических элементов замаркированных на данном листе

Наименование элемента	Марка элемента по пр-ту	Кол шт	Вес 1 эл-та кг.	Стандарт или лист проекта
Железобетонные элементы				
Лестничн марш	АМ-17,13 Л	4	14 17	1.251-3 в. 1
Лестничн площадка	АП-28.11 к	3	8 55	1.252-3
Лестн площ верхняя	АП 28.11 кв(н)	1	16 11	—"—
Проступь рядовая	ЛН 13	46	38	1.251-3 в. 1
Проступь нижняя	ЛН 13 Н	3	25	—"—
Проступь верхняя	ЛН 13 В	3	33	—"—
Проступь верхней площад	ЛН 13 К	1	30	—"—
Перемычки	Б-33	7	225	1.138-10 вып 1
Опорные плиты	ОП 5-2	8	45	1.225-2 в. 5
Металлические элементы				
Ограждение марша	ОЛ-33-2	4	41.06	1.256-1
	ОПВ-21-2	1	28.69	—"—
	ОЛ 4.5-2	1	16.56	—"—
Мет. лестн	МС 25	1	27.48	НИ-03-03 АА 71-64
Ограждение площадки.	ОВП-30-2	1	19.50	1.256-1
	ОЛК 28-2	2	13.88	Ал. V

1. Закладные детали для крепления ограждения лестничного марша делать зеркально.
2. Расход арматуры на ступени Ф 6 АI - 11.4 кг.
   Ф 10 АI - 6.2 кг.
3. Расход полосовой стали - 40×4 l=150 0.39 кг.

1982 г.	Клуб с залом на 300 мест	Внутренняя лестница №1	Типовой проект 264-12-65/75.2	Альбом I	Лист АС-22

ЦНИИЭП гражданскельстрой г. Москва

Рук. мастер — Гл. конст. маст — Гл. арх. пр-та — Гл. инж. пр-та

Ходжибеков — Кашкин — Горохов — Румянцева

18603-01 37

ТЕМА Т-С/III-5/Ia АРХ.N 5-911-291

Лестница N2. Фасад

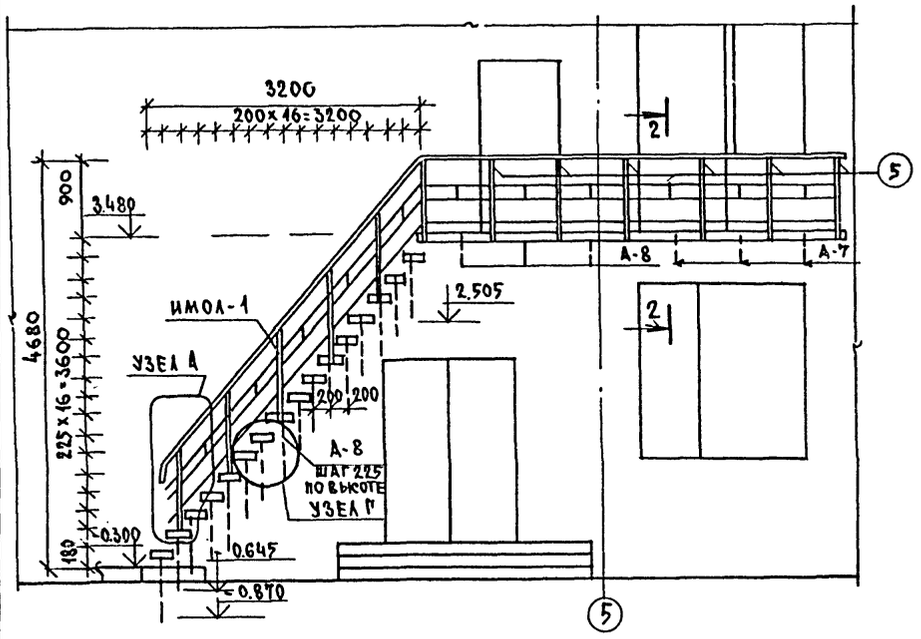

План

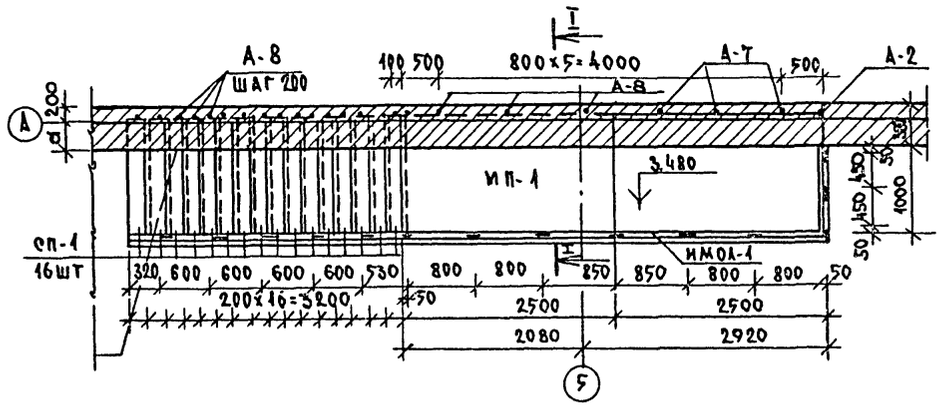

Узел Б

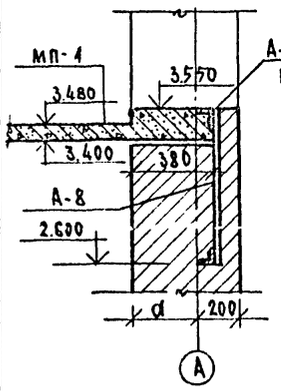

Узел В

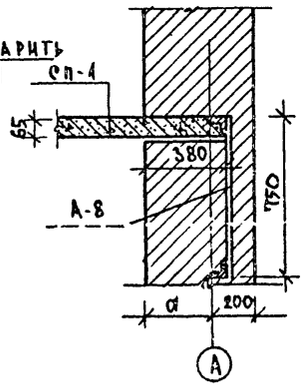

Узел Г

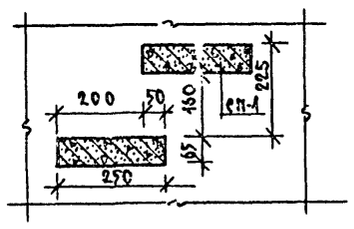

Узел „А"

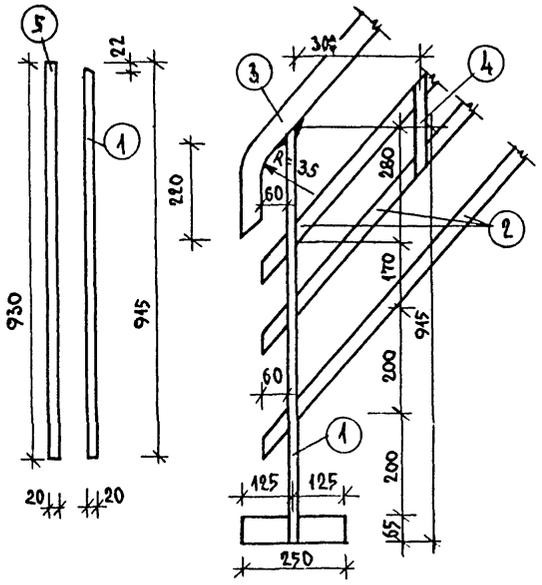

Разрез I-I

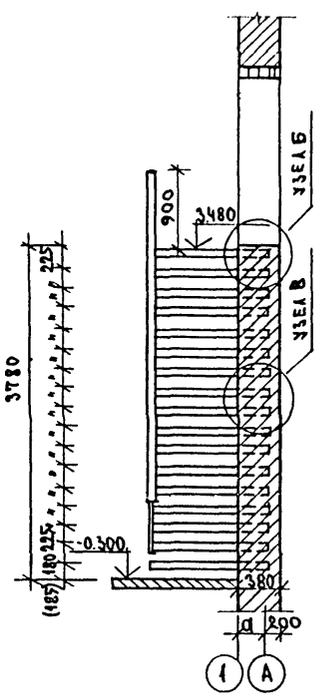

2-2

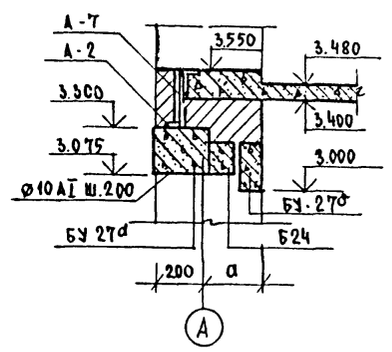

Спецификация металлических элементов						
Марка эл-та	Кол-во штук при толщине стены			Вес в кг		Стандарт или лист проекта
	380	510	640	эл-та	всего	
А-2		2.8м	—	3.77	10.55	Альбом V лист ИМ-3
А-7		3	—	0.55	1.65	
А-8	19	19	19	2.35	74.6/91.65	
ТИП 2	—	—	3	0.56	1.68	2.130-1 лист 7

Спецификация металла на 1шт. каждой марки									
Марка	NN поз	Профиль	Длина мм	Кол-во шт		Вес, кг			Примечание
				так т	на оборот н	1поз.	всех	марки	
Лестница N2									
ИМОЛ-1	1	О 20×30	915	6	—	4.31	25.86	144.01	2591-71
	2	- 30×5	10500	3	—	12.39	37.17		103-76
	3	ТРУБА Ø50×3.5	10.800	1	—	43.3	43.3		8732-78
	4	- 30×5	200	11	—	0.24	2.64		103-76
	5	□ 20×30	930	8		4.38	35.04		2591-71

Спецификация сборных железобетонных элементов				
Наименование элемента	Марка элемента	Кол шт	Вес 1 элемент в кг	Стандарт или лист проекта
Железобетонные элементы				
Плита площадки	МП-1	2	850.0	Альбом V
Ступень	СП-1	16	55.0	ИЖ 2

1. Сварку производить электродами Э-42: высота сварных швов 6 мм
2. Все металлические элементы огрунтовать и покрасить кузбаслаком за 2 раза
3. Анкеровку плит над проемом по оси А для стен толщиной 640 выполнить по серии 2.130-1 выпуск 9. Деталь 2

1982г.	Клуб с залом на 300 мест	Наружная лестница N2	Типовой проект 264-12-65/75.2	Альбом I	Лист АС-23

Гл. инж. мастерск. Гл. инж. маст. Гл. арх. пр-та Гл. инж. пр-та
Ходжибеков Кашкин Горохов Румянцева

Цинцэп гражданскельстрой г. Москва

18603-01 38

ТЕМА: ТС/Ш-5/1а
АРХ. № 5-911-292

Опалубочный план

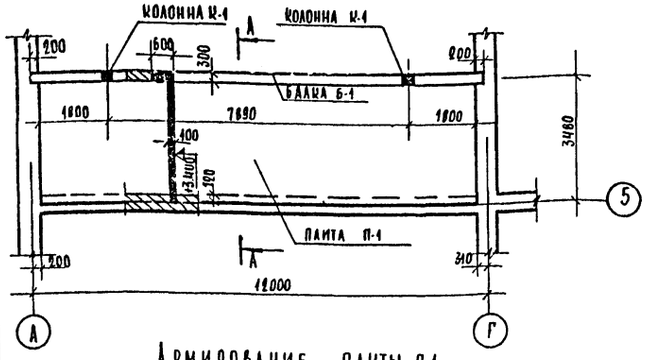

Армирование плиты П-1

План верхней арматуры

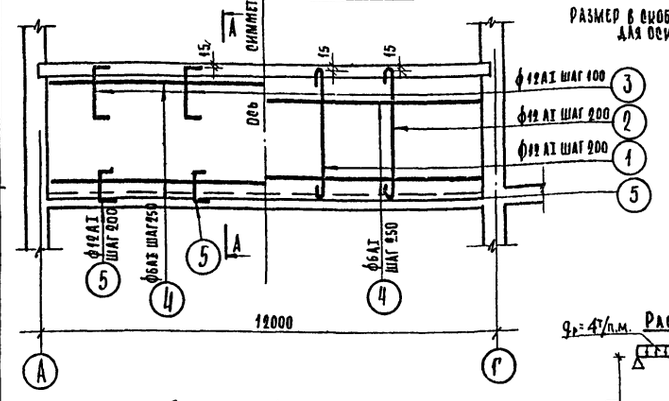

План нижней арматуры

Разрез А-А

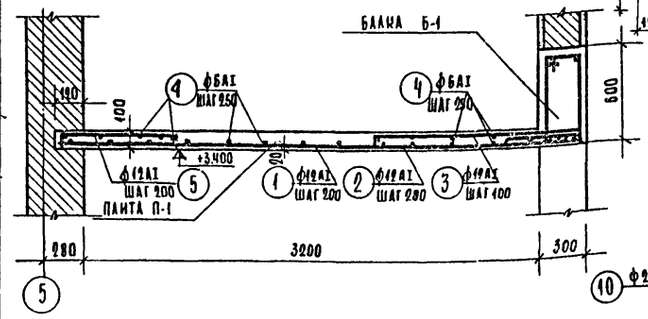

Армирование балки Б-1 и колонн К-1

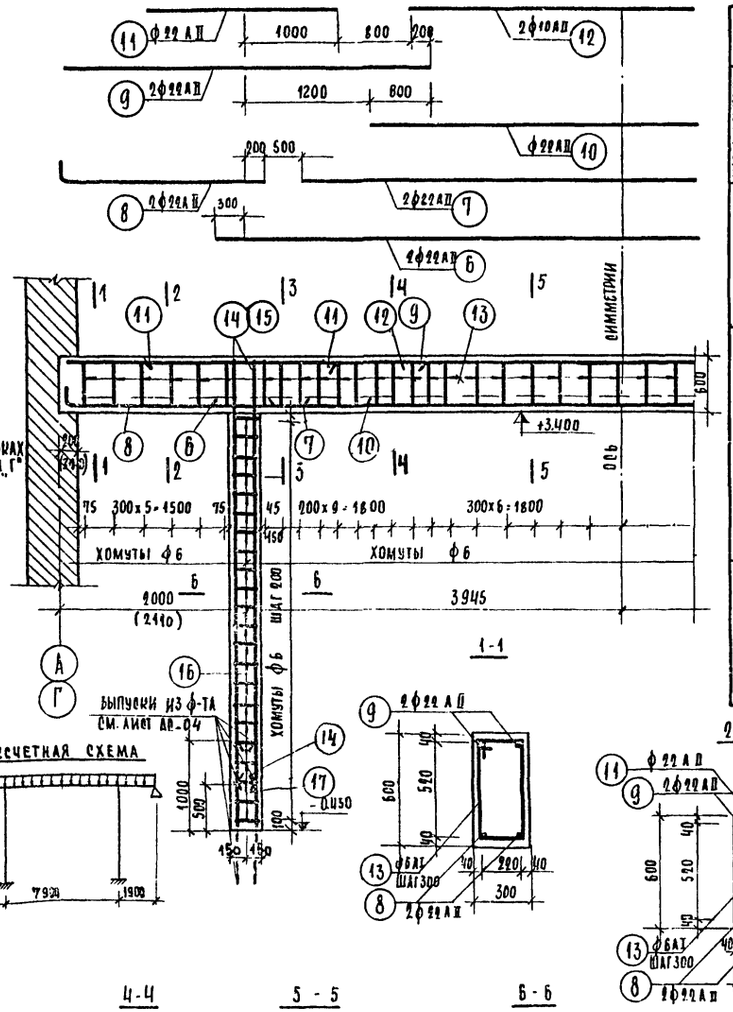

Рассчетная схема

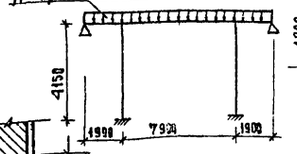

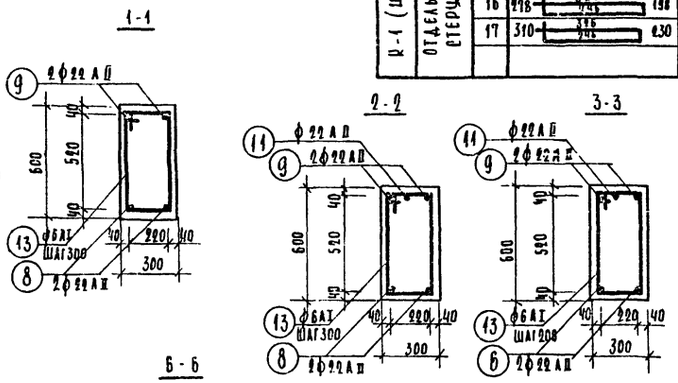

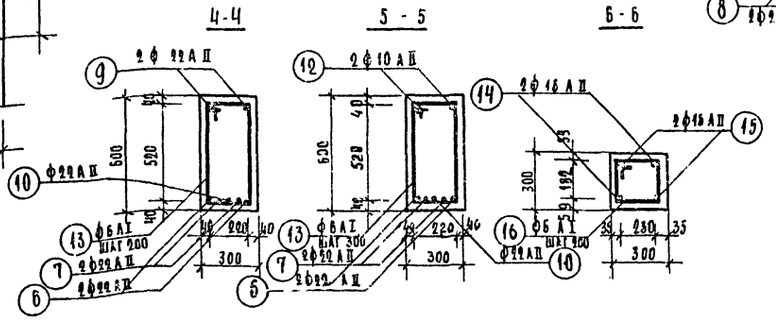

Детали полов в кинопроекционной и тамбуре

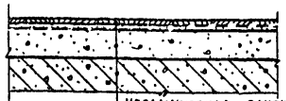

В скобках размеры даны для полов тамбура

Керамическая плитка /ГОСТ 6787-69/	
На цементно-песчаном р-ре	М-100 30
Керамзитобетон М-50 (γ=800)	70/50
Железобетонная плита	100/220

Спецификация арматуры на 1 конструкцию

Марка конструкции и количество	Марка арматурного элемента и кол-во в конструкции	№ позиции	Эскиз	Диаметр мм	Длина мм	Кол-во шт. в арматурном элементе	Кол-во штук в 1 конструкции	Общая длина м	Выборка материалов на одну конструкцию: Диаметр мм	Общая длина м	Вес кг
П-1 (шт. 1)	Отдельные стержни	1	3350 / 250	12АI	3850	—	58	224.0	ф12АI	679.9	604.0
		2	3100 / 500	12АI	3850	—	58	224.0	6АI	275.3	61.1
		3	80 / 1380 / 80	12АI	1540	—	116	179.0	ИТОГО: 665,1		
		4	11470	6АI	11470	—	24	275.3	ОБЪЕМ БЕТОНА „М-200" - 4.3 м³		
		5	80 / 750 / 80	12АI	910	—	58	52.9			
Б-1 (шт. 1)	Отдельные стержни	6	8500	22АII	8500	—	2	17.00	22АII	66.3	195.9
		7	6500	22АII	6500	—	2	13.00	10АII	8.6	5,33
		8	300 / 2180	22АII	2480	—	4	9.90	6АI	78.00	17.32
		9	3980	22АII	3980	—	4	15.90	ИТОГО: 218.55		
		10	5490	22АII	5490	—	1	5.5	ОБЪЕМ БЕТОНА М-200 - 2.16 м³		
		11	2000	22АII	2000	—	2	4.0			
		12	4290	10АII	4290	—	2	8.6			
		13	322 / 544	6АI	1732	—	45	78.00			
К-1 (шт. 2)	Отдельные стержни	14	3930	16АII	3930	—	2	7.86	16АII	16.72	26.75
		15	4430	16АII	4430	—	2	8.86	6АI	23.41	5.15
		16	278 / 326 / 198	6АI	1048	—	17	17.85	ИТОГО: 31.90 кг.		
		17	310 / 326 / 230	6АI	1112	—	5	5.56	ОБЪЕМ БЕТОНА М-200 - 0.35 м³		

на 2 колонны К-1 сталь 63.8 кг бетон 0,70 м³

Выборка металла на лист

Профиль	Вес, кг	ГОСТ
ф22АII	195.9	5781-75
ф16АII	26.75	5781-75
ф10АII	5.33	5781-75
ф12АI	604.0	2590-71
ф6АI	88.72	2590-71
ВСЕГО	920,70	

1. Распалубку производить после достижения бетоном проектной прочности.
2. Арматура вязаная.
3. Защитный слой для рабочей арматуры плиты 20мм.
4. В сечениях 1-1; 2-2; 3-3; 4-4; 5-5; 6-6 арматура плиты условно не показана.

Рук. мастерской	Дмитрук	Рук. гр. инж.	Романов	Романов	Романов
Гл. инж. мастерск.	Колотнев	Инж.	Макарова	Макарова	Иванова
Гл. арх. пр-та	Шулепов	Проверил	Романов	Романов	Романов
Гл. инж. пр-та	Павлова	Копировал	Иванова	Иванова	Иванова
Рук. гр. арх.	Шишенкова				

ЦНИИЭП Гражданскельстрой г. Москва

1982	Клуб с залом на 300 мест	Монолитные конструкции под кинопроекционную	Типовой проект 264-12-65/75.2	Альбом I	Лист АС-24

18-03-01 39

ТЕМА: ТС/III-5/Iа
Арх. N 5-911-293 СК

ПЛАН ЗРИТЕЛЬНОГО ЗАЛА

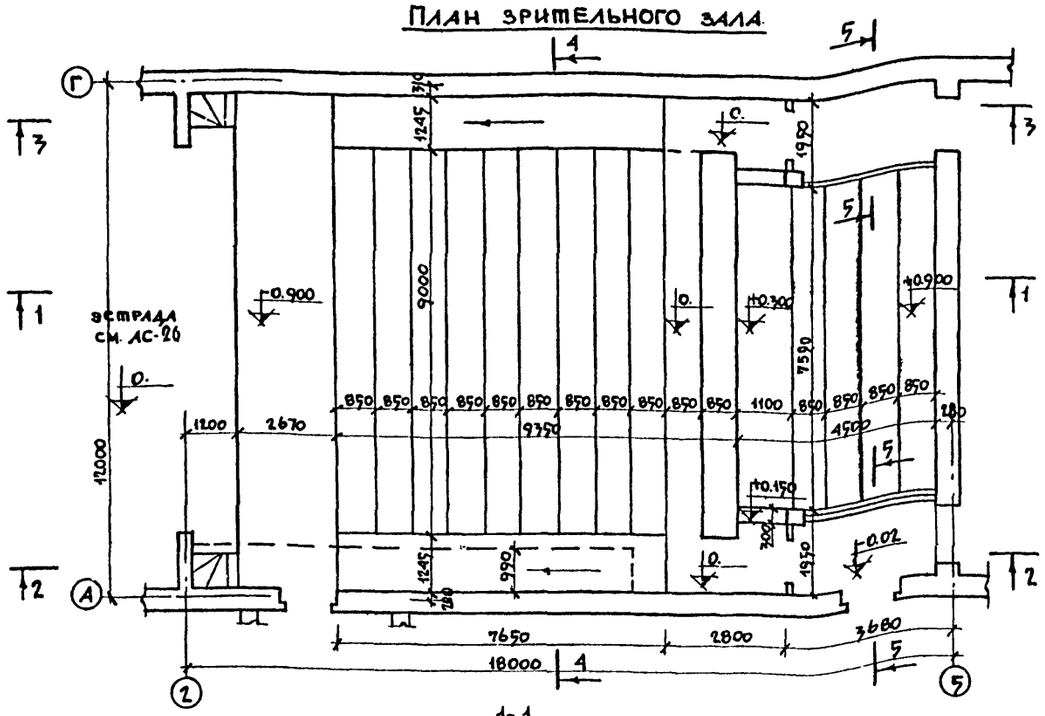

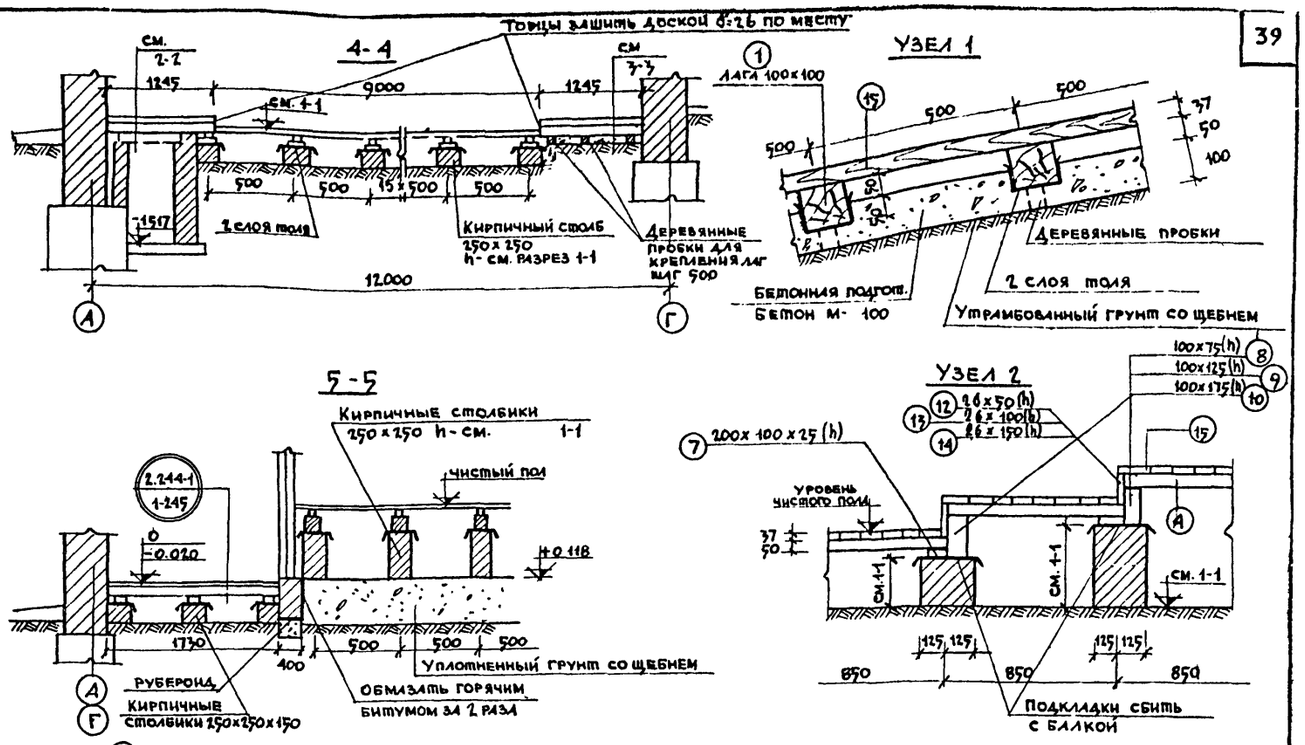

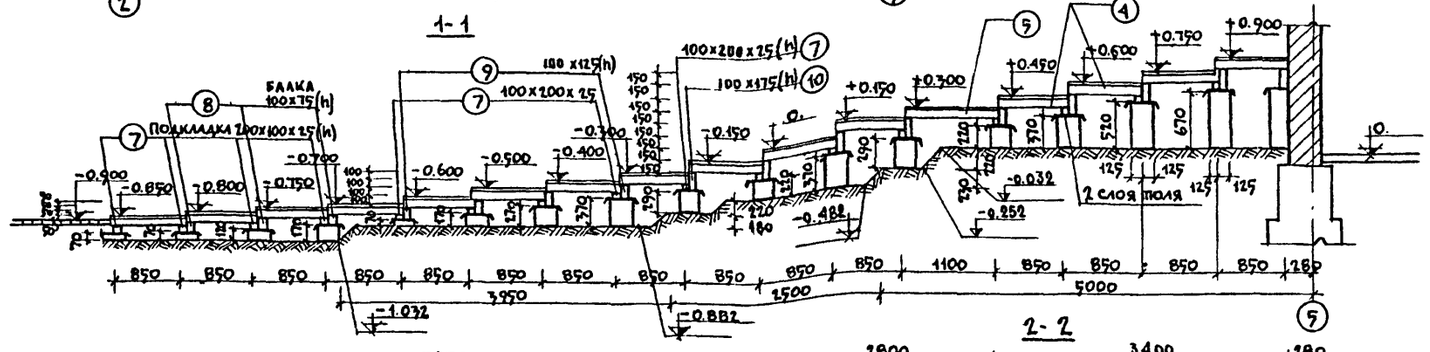

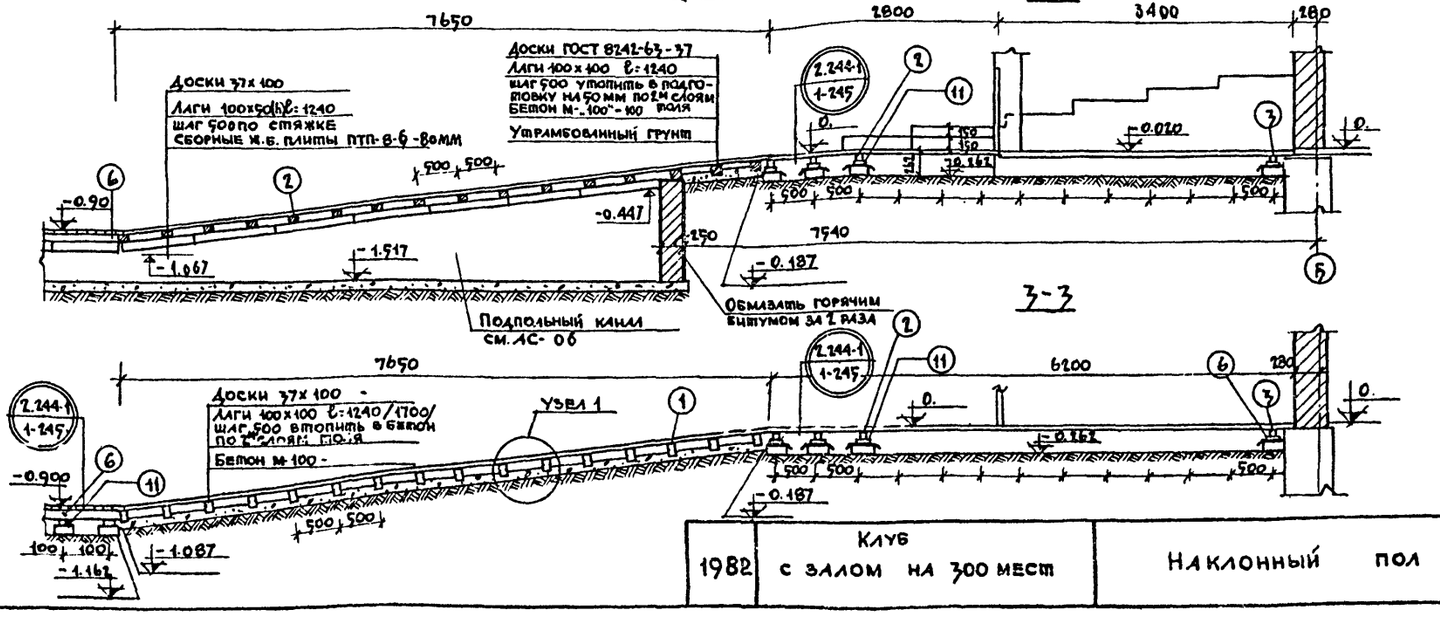

Спецификация лесоматериалов ГОСТ 8486-66

NN поз.	Наименование элемента	Материал	Категория эл-та	Сечение мм	Длина мм	К-во шт.	Общая длина м	Объем м³ одного эл-та	Объем м³ общий
1	Лага	сосна	II	100×100	1240	18	23.56	0,0124	0.236
2	Лага	сосна	II	100×150	1240	22	27.28	0.0062	0.137
3	Лага	сосна	II	100×50	1725	18	31.05	0.0087	0.157
4	Лага	сосна	II	100×50	850	285	242,25	0.0043	1.226
5	Лага	сосна	II	100×50	1100	19	20,90	0.006	0.114
6	Лага	сосна	II	100×50	2670	24	64.08	0.0134	0,322
7	Прокладка	сосна	II	100×25	200	304	60.80	0.0005	0.152
8	Балка	сосна	II	100×75	—	—	27.00	—	0.203
9	Балка	сосна	II	100×125	—	—	36.00	—	0.450
10	Балка	сосна	II	100×175	—		81.00	—	0.418
11	Прокладка	сосна	II	150×25	200	141	28.20	0.0008	0.113
12	Подступенок	сосна	II	26×50	—	—	36.0	—	0.047
13	Подступенок	сосна	II	26×100	—	—	36.0	—	0.094
14	Подступенок	сосна	II	26×150	—	—	72.0	—	0.281
15	Штунтованные доски ГОСТ 8242-63	сосна	II	37×104	—	—	2117.0	—	8.000
								Итого	11.934

1. Настоящий лист смотреть совместно с листами АС-16, 26, 27
2. Все деревянные изделия подвергнуть глубокой пропитке антипиренами и антисептиками.
3. Масштаб плана 1:100, разрезов 1:50
Размеры в миллиметрах, отметки в метрах.

1982	Клуб с залом на 300 мест	Наклонный пол зрительного зала	Типовой проект 264-12-65/75.2	Альбом I	Лист АС-25

ЦНИИЭП гражданскельстрой г. Москва

Нач. мастерской | Гл. инж. мастер. | Гл. арх. пр-та | Гл. инж. пр-та | Рук. гр. инж. | Дмитрук | Колотнев | Шулепов | Павлова | Румянцева | Проверил | Афанасьев

18603-01 40

Тема т-с/III-5/Iа Арх.N 5-911-294кк

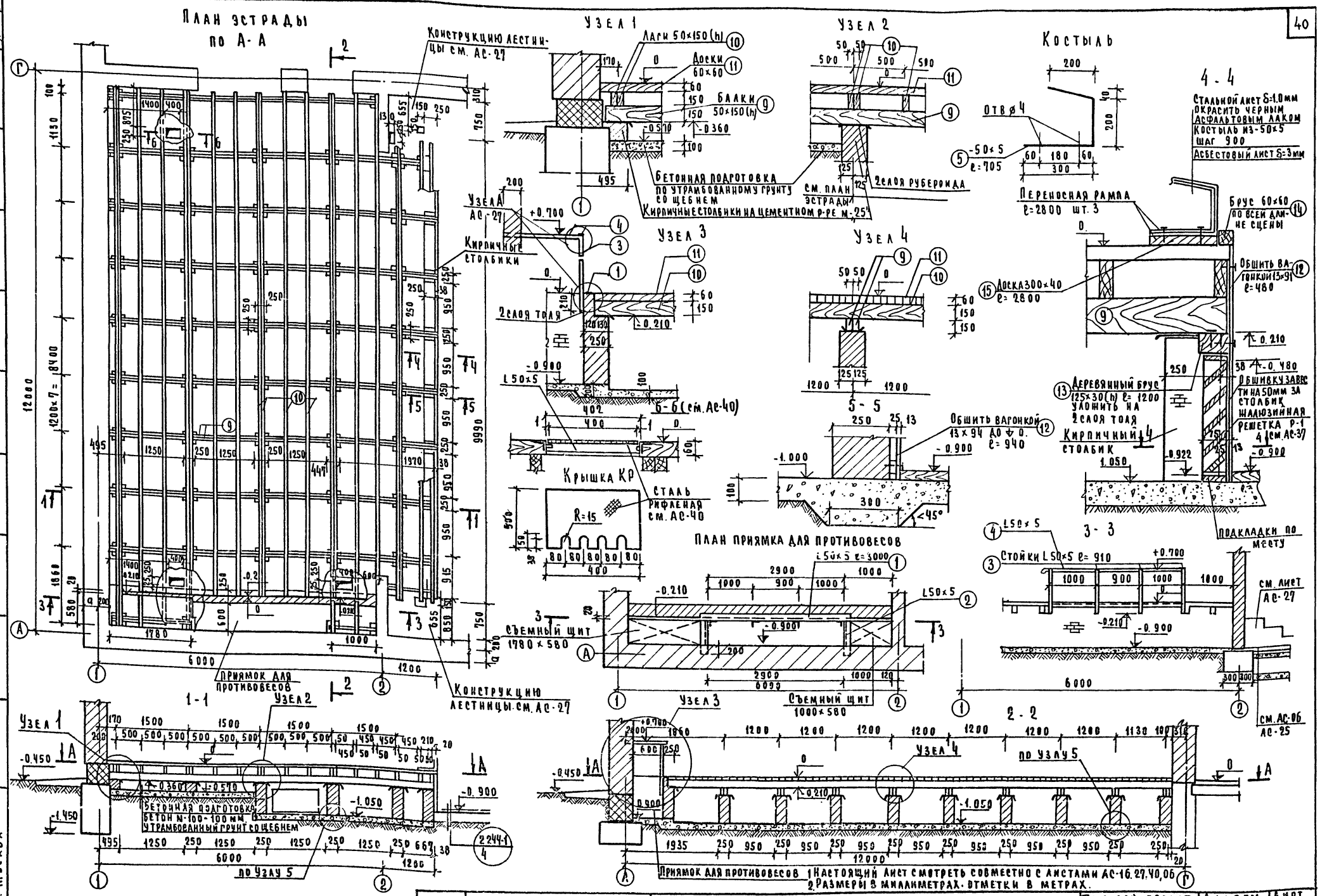

1982 г.	Клуб с залом на 300 мест	Эстрада. План, разрезы, узлы.	Типовой проект 264-12-65/75.2	Альбом I	Лист АС-26

Рук. мастер. Гл. конст. маст. Гл. арх. пр-та Гл. инж. пр-та

Ходжибеков, Кашкин, Горохов, Румянцева

ЦНИИЭП гражданскельстрой г. Москва

18603-01 41

Тема: ТС/III-5/I-а
Арх. № 5-941-295

Лестница на сцену /см. АС-1/

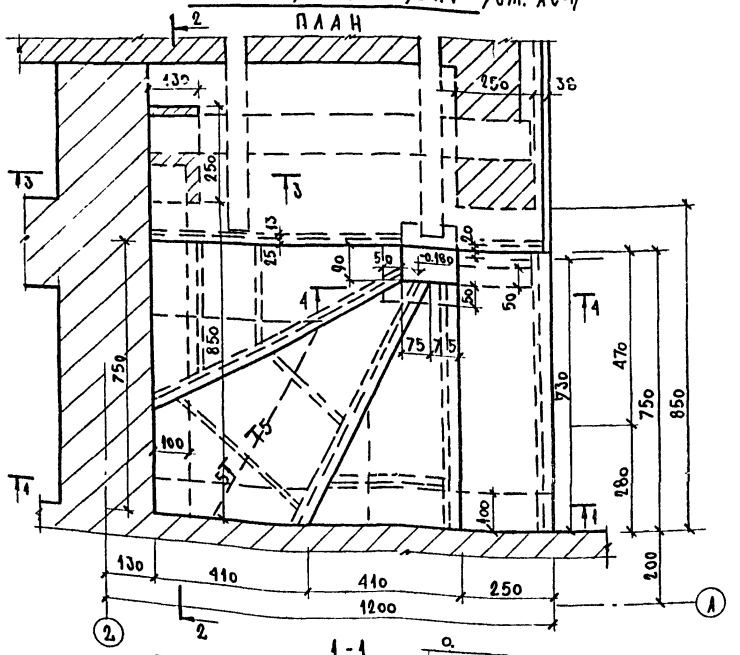

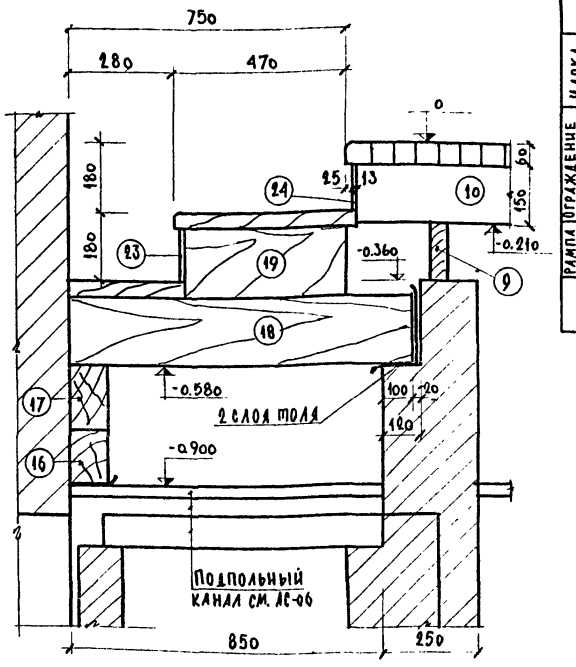

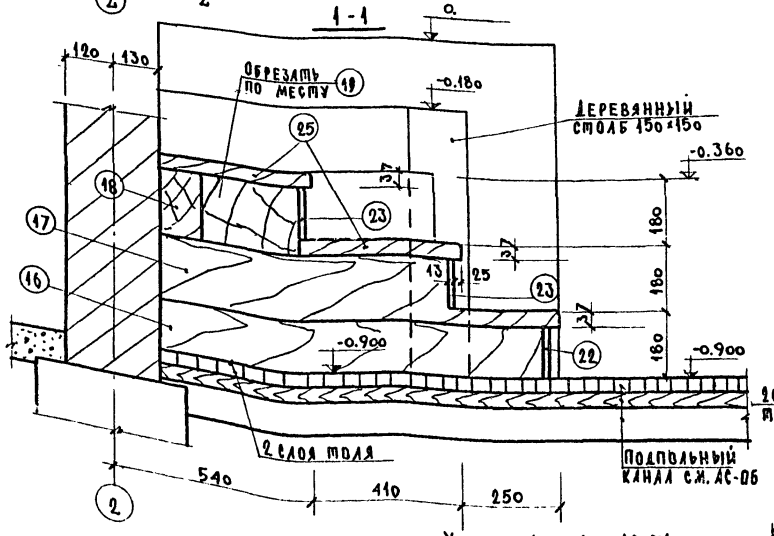

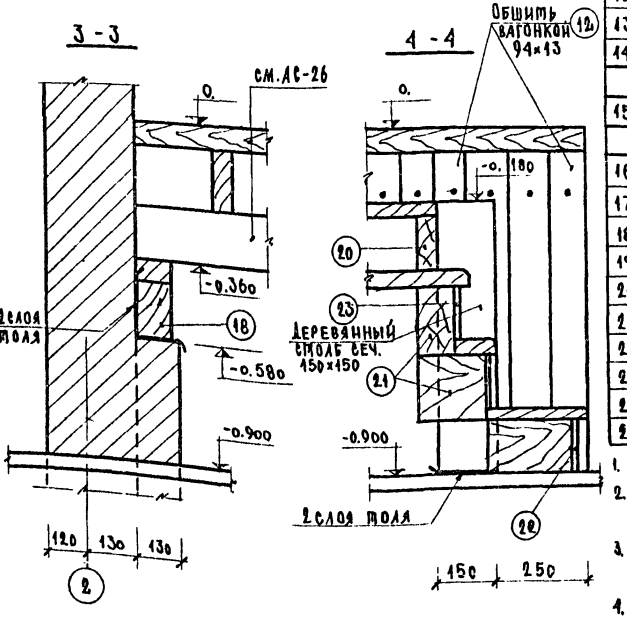

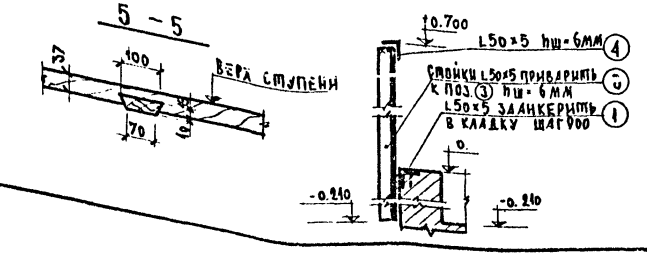

Узел А /см. АС-26/

Спецификация металла на лист АС-25 сталь Вст. 3пс ГОСТ 380-71									Выборка металла на все марки		
Марка	NN поз.	Профиль	ГОСТ	Длина мм	Колич. штук в марке	Вес. кг 1 поз	Вес. кг всех поз.	Марки	Профиль	Длина м	Вес кг
Ограждение приямка шт. 1	1	L50×5	Уголок	3000	1	11.31	11.31	45.388	L50×5	12.04м	45.39
	2	L50×5	Равноб.	800	2	3.016	6.032				
	3	L50×5	8509-72	910	4	3.43	13.720				
	4	L50×5		3800	1	14.326	14.326				
Рампа шт. 3	5	-50×5	Полоса 103-76	705	4	1.40	5.60	21.00	-50×5	8.43м	16.80
	6	Сталь лист. δ=1мм	17715-72	2800×705	1	15.40	15.40		Сталь листов	6 м²	15.40

Спецификация лесоматериалов									
N поз.	Наименование элемента	Материал	Категор. эл-та	Сечение мм	Длина мм	К-во шт.	Общая длина п.м.	Объем м³ одного эл-та	Объем м³ общий
Эстрада									
9	Балка	Сосна	II	50×150	—	—	124.0	—	0.95
10	Лага	Сосна	II	50×150	—	—	213.0	—	1.60
11	Брус	Сосна	II	60×60	—	—	1340.0	—	4.82
12	Обшивка	Сосна	II	13×94	—	—	87.0	—	0.11
13	Брус	Сосна	II	125×30	1200	7	8.4	0.005	0.035
14	Брус	Сосна	II	60×60	—	—	10.0	—	0.036
Переносная рампа шт. 3									
15	Доска			300×40	2800	3	8.4	0.035	0.10
Лестницы на эстраду шт. 2									
16	Брус	Сосна	II	143×100	1030	2	2.06	0.015	0.030
17	Брус	Сосна	II	180×100	780	2	1.56	0.015	0.030
18	Брус	Сосна	II	180×100	950	2	1.90	0.017	0.034
19	Брус	Сосна	II	180×100	450	4	1.80	0.018	0.036
20	Доска	Сосна	II	143×50	—	—	0.80	—	0.006
21	Доска	Сосна	II	180×50	—	—	0.80	—	0.007
22	Доска	Сосна	II	143×13	750	2	1.50	0.0019	0.0028
23	Доска	Сосна	II	143×13	—	—	4.40	—	0.0061
24	Доска	Сосна	II	83×13	1070	2	2.14	0.00115	0.0023
25	Доска	Сосна	II	37×300	—	—	9.00	—	0.110

1. Настоящий лист смотреть совместно с АС-25,26
2. Металлические элементы ограждения приямка и люков окрасить масляной краской серого цвета за 2 раза.
3. Все деревянные изделия подвергнуть глубокой пропитке антипиренами и антисептиками.
4. Лестницы на эстраду у оси А и Г зеркальны
5. Масштаб сечений 1:10, размеры в миллиметрах, отметки в метрах.

Романов	Макарова	Румянцева	Гришина		
Рук. гр. инж.	Инженер	Проверил	Копировал		
Дмитрук	Колотнев	Шулепов	Павлова	Шишенкова	
Рук. мастерс.	Гл. инж. маст.	Гл. арх. пр-та	Гл. инж. пр-та	Рук. гр. арх.	

ЦНИИЭП гражданскельстрой г. Москва

1982	Клуб с залом на 300 мест	Эстрада. Лестница	Типовой проект 264-12-65/75.2	Альбом I	Лист АС-27

18603+01 42

Тема: ТС/II-5/14. Арх. N 5-911-296 ск.

Опалубка монолитной перемычки и колонн К-1

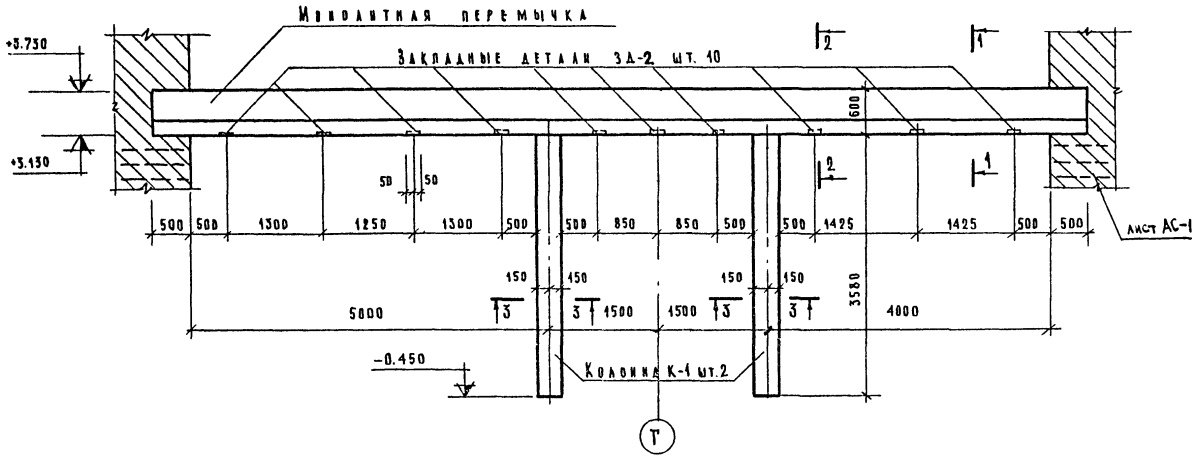

Схема нагрузок.

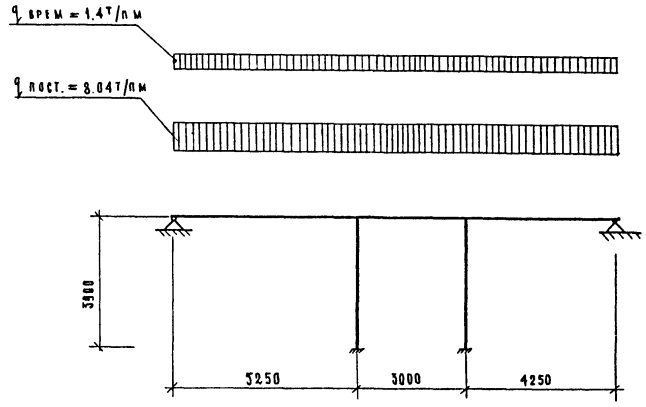

Спецификация металла на ЗД-2.

% шт. 10 %

НН поз.	Профиль или ф ар-ры	ГОСТ	Длина в мм	Кол. шт. 1 поз.	Кол. шт. Всех	Общая длина, мм	Вес в кг 1 поз.	Вес в кг Всех
1	-100×8	103-76	350	1	10	3500	2.20	22.0
2	ф 10 А I	2590-71	235	4	40	9400	0.145	5.8

1 — 1

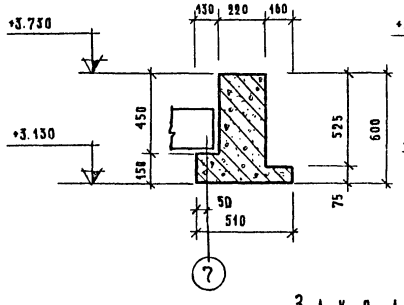

2 — 2

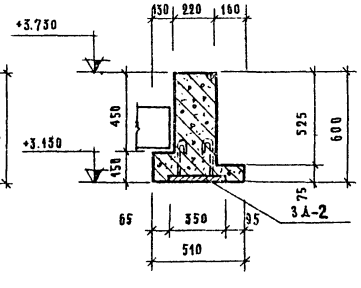

3 — 3

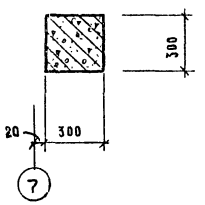

Закладная деталь ЗД-2

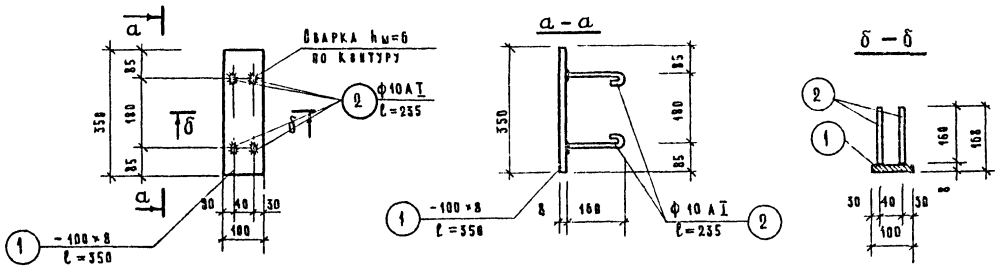

1. Монолитную перемычку и колонну К-1 выполнять из бетона марки 200.
2. Распалубку производить только после достижения бетоном проектной прочности.
3. Армирование монолитной перемычки и колонн К-1 смотри на чертеже АС-29.

1982 г.	Клуб с залом на 300 мест.	Монолитная перемычка и колонна К-1 по оси 7. Опалубочный чертеж для стен толщиной 510 мм.	Типовой проект 264-12-65/75.2	Альбом I	Лист АС-28

ЦНИИЗП ГРАЖДАНСЕЛЬСТРОЙ г. Москва

Рук. мастерск. Гл. инж. маст. Гл. арх. пр-та Гл. инж. пр-та Рук. гр. арх.

Дмитрук Колотнев Шулепов Павлова Шишенкова

Рук. гр. инж. Инженер Проверил

Романов Разумовский Романов

18603-01 43

Тема: ТС/III-5/1а
Арх. N 5-941-297 ск.

Армирование монолитной перемычки и колонн К-1

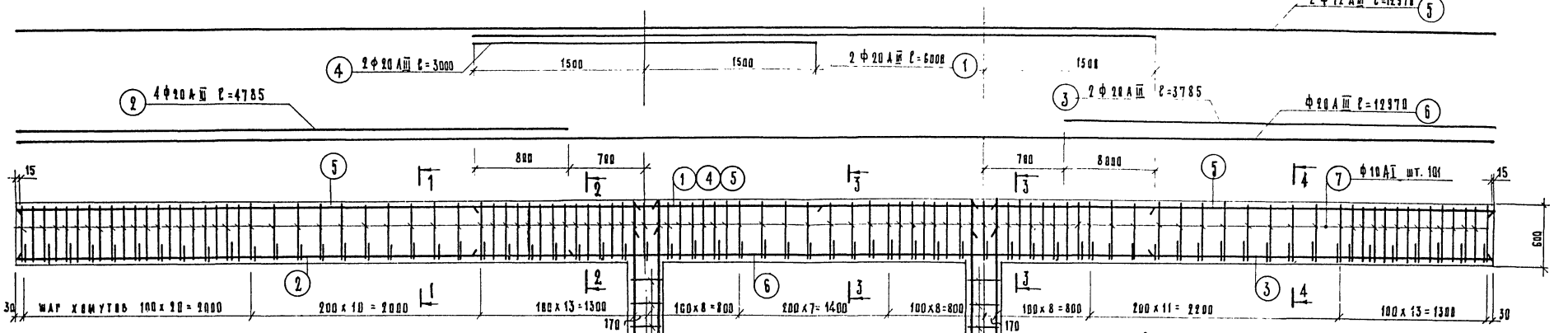

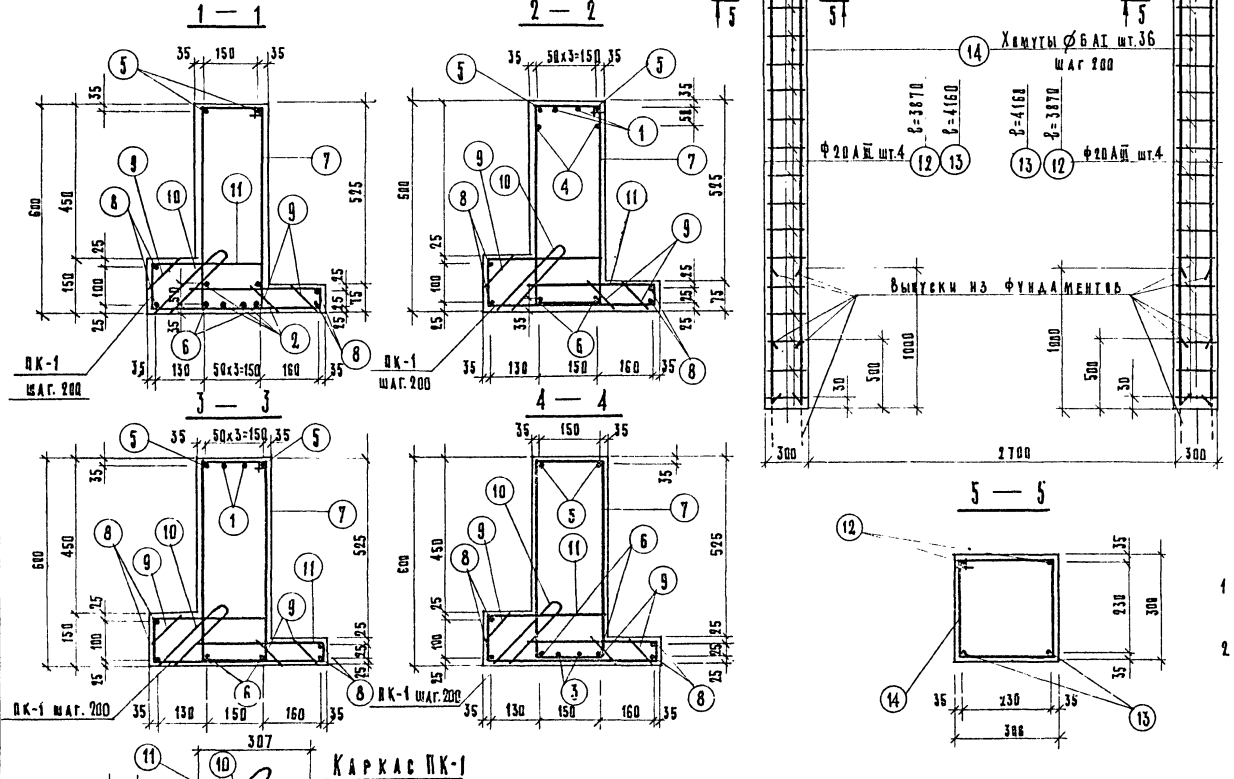

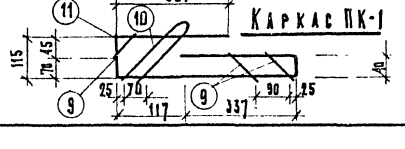

Спецификация арматуры

Марка конст. и кол. шт.	Марка арм. эл-та и кол. шт. в конст.	NN поз.	Эскиз	Диаметр в мм и кл. арм-ры	Длина в мм	Кол. шт. в арм. эл-те	Кол. шт. в конст.	Общая длина м	Выборка материалов: Диаметр в мм	Общая длина м	Вес кг
Монолитная перемычка	Отдельные стержни	1	6000	20 АIII	6000	—	2	12.0	20 АIII	70.64	174.2
		2	4785	20 АIII	4785	—	4	19.14	12 АIII	25.9	23.0
		3	3785	20 АIII	3785	—	2	7.6	10 АI	165.6	102.55
		4	3000	20 АIII	3000	—	2	6.0	8 АI	190.0	75.0
		5	12970	12 АIII	12970	—	2	25.9			
		6	12970	20 АIII	12970	—	2	25.9	Итого: 374.75		
		7	640 (180, 560, 260)	10 АI	1640	—	101	165.6	Объем бетона М-200; 2.13 м³		
		8	12970	8 АI	12970	—	4	51.8			
	Каркас ПК-1 шт. 66	9	80	8 АI	80	3	198	15.9			
		10	260, 240	8 АI	600	1	66	39.6			
		11	307, 115, 454, 337, 40	8 АI	1253	1	66	82.7			
Колонна К-1 шт. 2	Отдельные стержни	12	3870	20 АIII	3870	—	2	7.74	20 АIII	16.06	39.8
		13	4160	20 АIII	4160	—	2	8.32	6 АI	41.2	9.06
		14	326, 326, 246, 246	6 АI	1144	—	36	41.2	Итого: 48.86		
									Объем бетона М-200: 0.32 м³		

На 2 колонны: бетон – 0.64 м³
сталь – 37.72 кг

1 Опалубку монолитной перемычки и колонн К-1 см. на листе АС-28.

2 В случае отсутствия стержней арматуры необходимой длины можно производить стыки, при этом стыкуемые стержни заводить друг за друга не менее 35d стыкуемых стержней.

1982	Клуб с залом на 300 мест	Монолитная перемычка и колонна К-1 по оси 7. Арматурный чертеж для стен толщиной 510 мм	Типовой проект 264-12-65/75.2	Альбом I	Лист АС-29

ЦНИИЭП гражданскельстрой г. Москва

Рук. маст. | Гл. инж. маст. | Гл. арх. пр-та | Гл. инж. пр-та | Рук. гр. инж.

Дмитрий Колотиев | Шулепов | Павлова | Романов

Инженер Проверил

Разумовская | Романов

18603-01 44

Тема: ТС/III-5/Ia
Арх. №: 5-911-298 ск.

Опалубка монолитной перемычки и колонн К-1

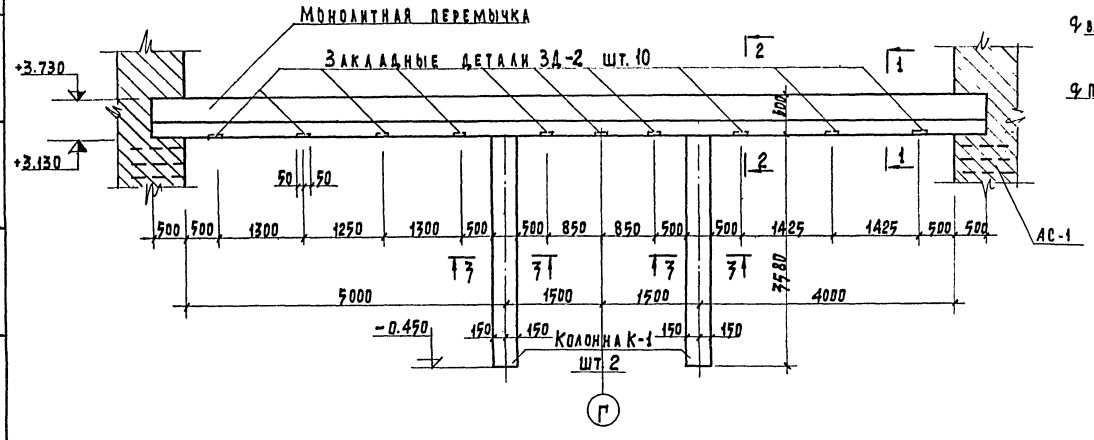

Схема нагрузок

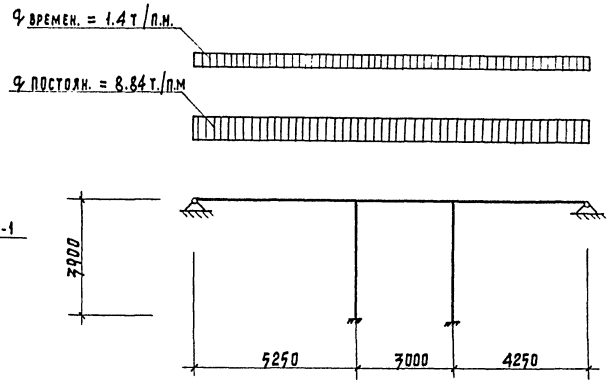

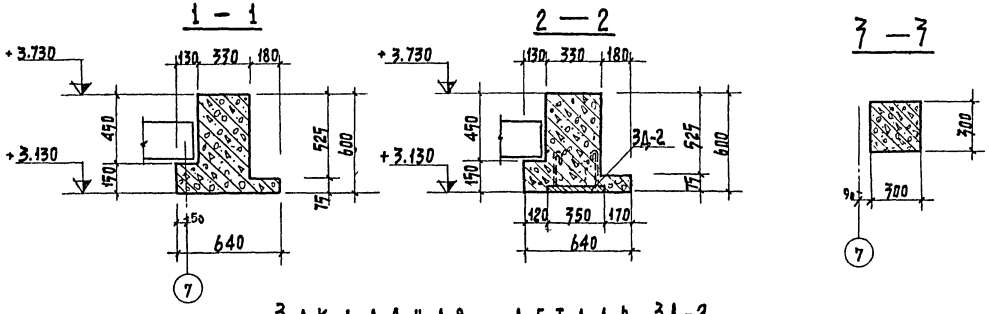

Спецификация металла на ЗД-2 /шт. 10/

№ поз.	Профиль или ф ар-ры	ГОСТ	Длина в мм	Кол. шт. 1 поз.	Кол. шт. Всех	Общая длина мм	Вес в кг. 1 поз.	Вес в кг. Всех
1	-100×8	103-76	350	1	10	3.500	2.20	22.0
2	ф10АI	2590-71	235	4	40	9400	0.145	5.8

Закладная деталь ЗД-2

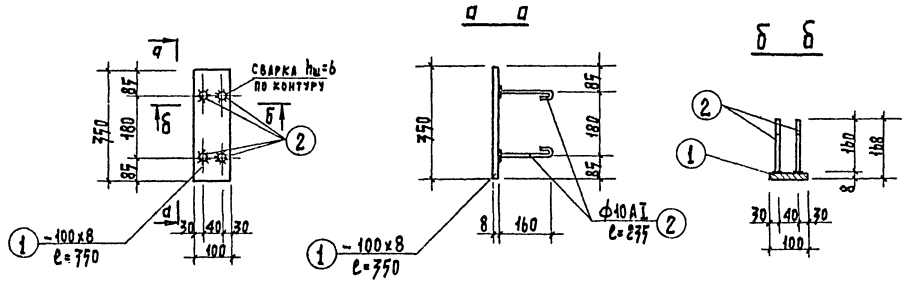

1. Монолитную перемычку и колонны К-1 выполнять из бетона марки 200.
2. Распалубку производить только после достижения бетоном проектной прочности.
3. Армирование монолитной перемычки и колонн К-1 см. на чертеже АС-31

1982	Клуб с залом на 300 мест	Монолитная перемычка и колонна К-1 по оси 7. Опалубочный чертеж для стен толщиной 640 мм.	Типовой проект 264-12-65/75.2	Альбом I	Лист АС-30

ЦНИИЭП гражданскельстрой г. Москва

Рук. маст. Гл. инж. маст. Мл. инж. пр-та Рук. гр. констр. Исполнитель — Дмитрук, Колотнев, Павлова, Романов, Разумовская

Проверил — Романов

18603-01 45

Тема: ТС/III-5/Iа
Арх. № 5-911-299 СК

Армирование монолитной перемычки и колонн К-1.

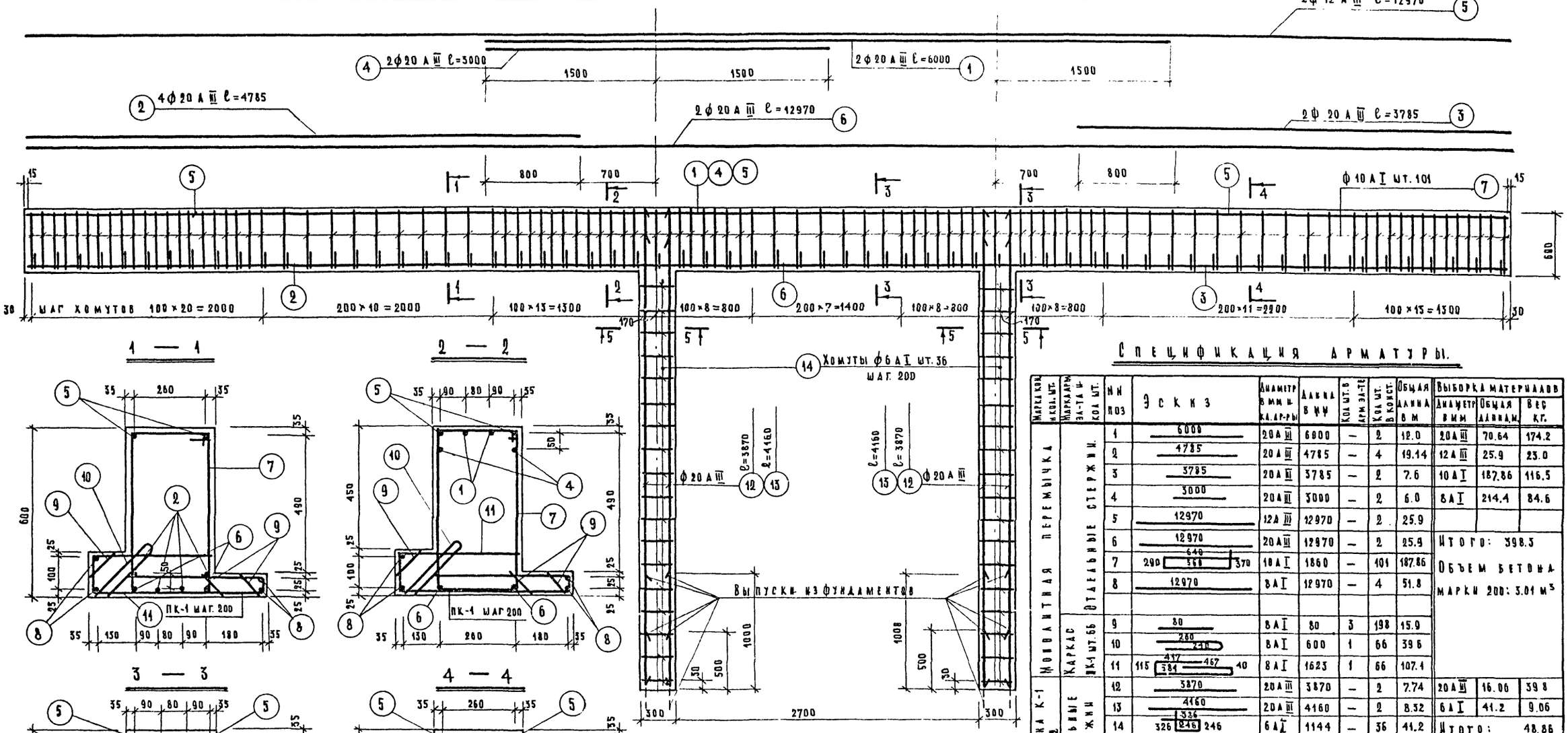

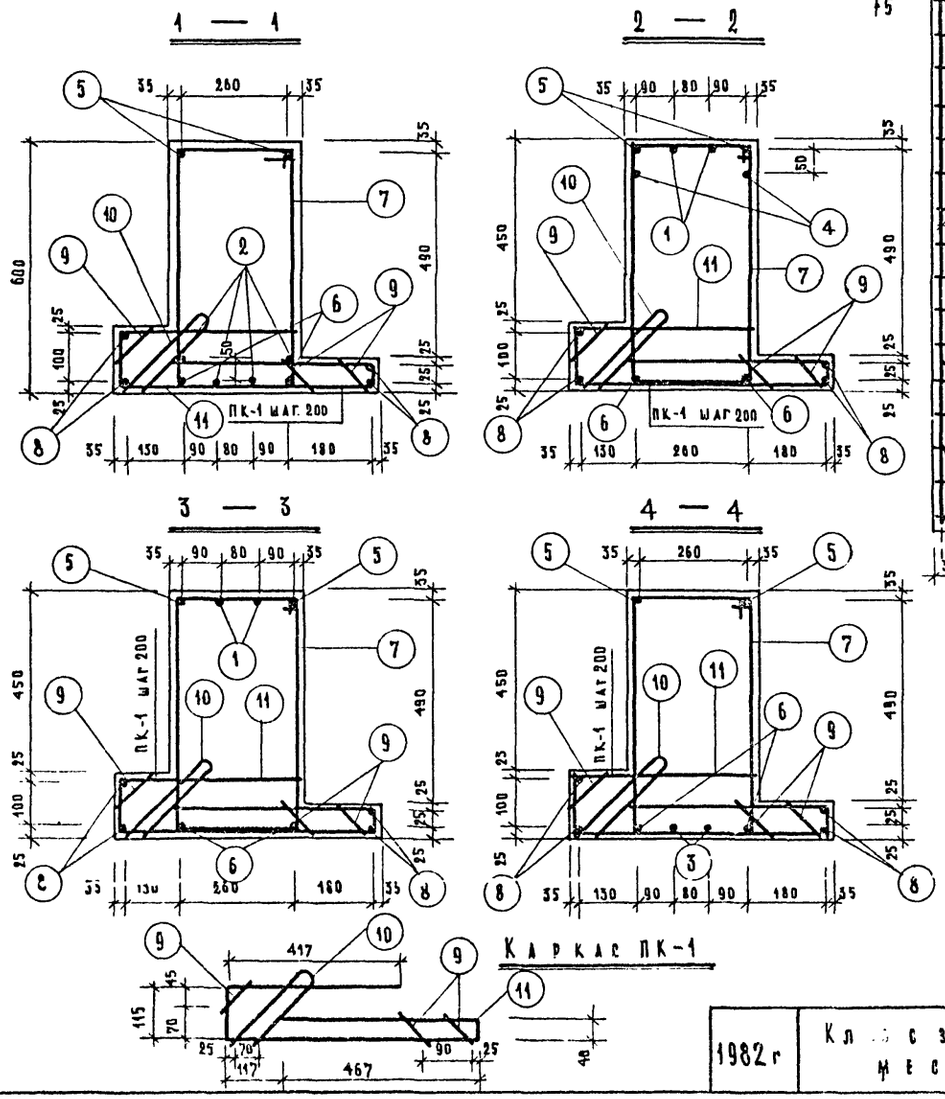

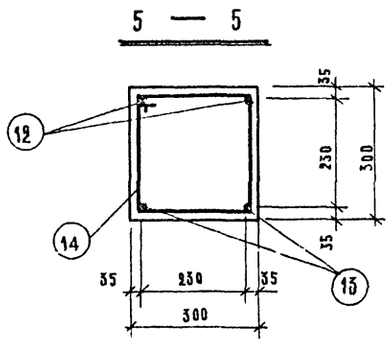

Спецификация арматуры.

Марка кол. и кол. шт.	Марка арм. эл-та и кол. шт.	Nн поз	Эскиз	Диаметр в мм и кл. ар-ры	Длина в мм	Кол. шт. в арм. эл-те	Кол. шт. в конст.	Общая длина в м	Выборка материалов: Диаметр в мм	Общая длина, м	Вес кг.
Монолитная перемычка	Отдельные стержни	1	6000	20 А III	6000	—	2	12.0	20 А III	70.64	174.2
		2	4785	20 А III	4785	—	4	19.14	12 А III	25.9	23.0
		3	3785	20 А III	3785	—	2	7.6	10 А I	187.86	116.5
		4	3000	20 А III	3000	—	2	6.0	8 А I	214.4	84.6
		5	12970	12 А III	12970	—	2	25.9			
		6	12970	20 А III	12970	—	2	25.9	Итого: 398.3		
		7	290 [640 / 560] 370	10 А I	1860	—	101	187.86	Объем бетона марки 200: 3.01 м³		
		8	12970	8 А I	12970	—	4	51.8			
	Каркас ПК-1 шт. 66	9	80	8 А I	80	3	198	15.9			
		10	260 / 240	8 А I	600	1	66	39.6			
		11	115 [417 / 384] 467 40	8 А I	1623	1	66	107.1			
Колонна К-1 шт. 2	Отдельные стержни	12	3870	20 А III	3870	—	2	7.74	20 А III	16.06	39.8
		13	4160	20 А III	4160	—	2	8.32	6 А I	41.2	9.06
		14	326 [336 / 246] 246	6 А I	1144	—	36	41.2	Итого: 48.86		
									Объем бетона марки 200: 0.32 м³		

На 2 колонны: бетон — 0.64 м³
сталь — 97.72 кг

1. Опалубку монолитной перемычки и колонн К-1 см. на листе АС-3а
2. В случае отсутствия стержней арматуры необходимой длины можно производить стыки, при этом стыкуемые стержни заводить друг за друга не менее 35d стыкуемых стержней.

1982 г	Кл. с залом на 300 мест.	Монолитная перемычка и колонна К-1 по оси 7. Арматурный чертеж. Для стен толщиной 640 мм	Типовой проект 264-12-65/75.2	Альбом I	Лист АС-31

ЦНИИЭП гражданскельстрой г. Москва

Рук. мастерск. Гл. инж. маст. Гл. арх. пр-та Гл. инж. пр-та Рук. гр. арх.
Дмитрук Колотиев Шулепов Павлова Шишенкова
Рук. гр. инж. Инженер Проверил
Романов Разумовская Романов

18603-01 46

Тема: ТС/III-5/Iа
Арх. N 5-911-300 СК

План кровли

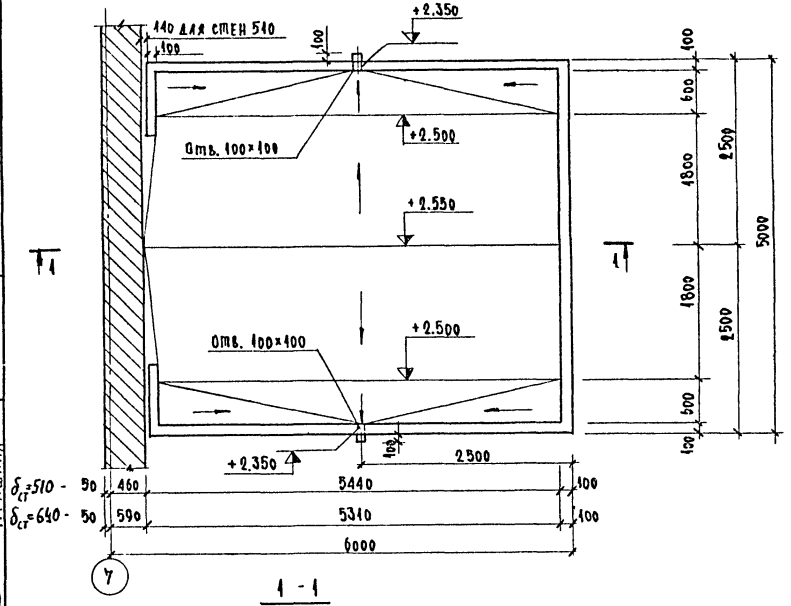

Опалубка козырька

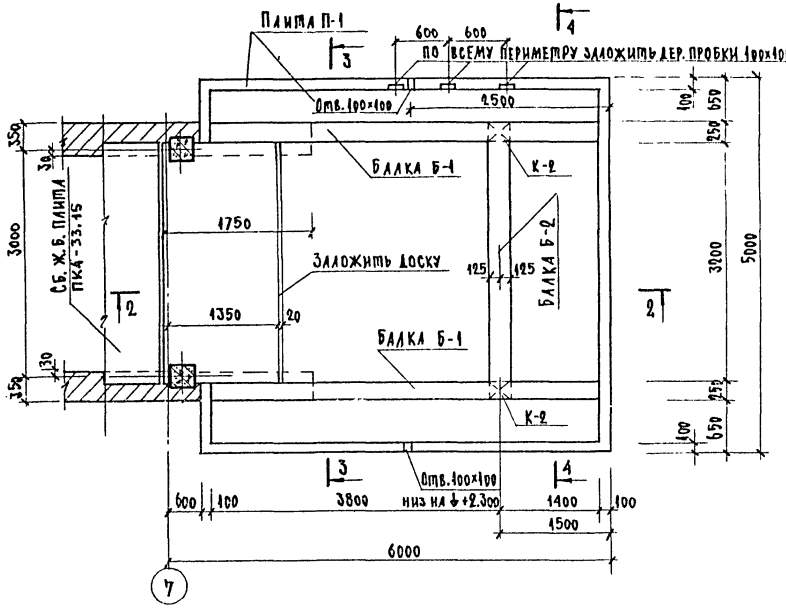

Узел „1"

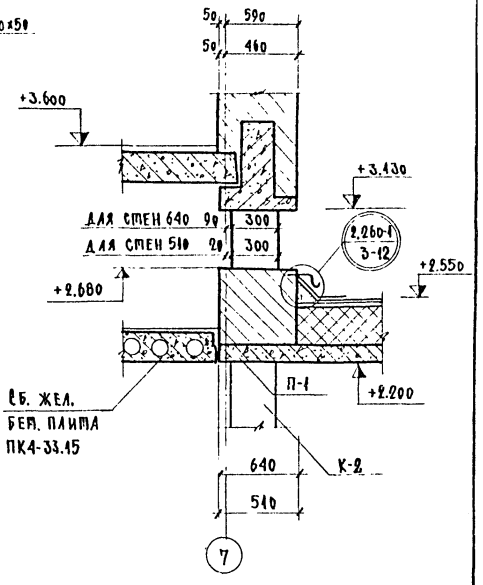

1 - 1

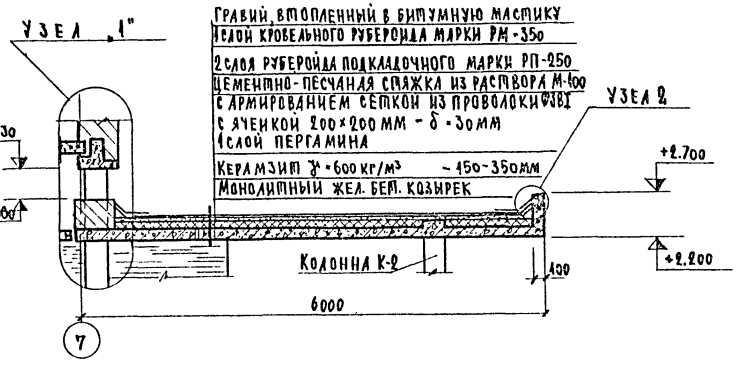

2 - 2

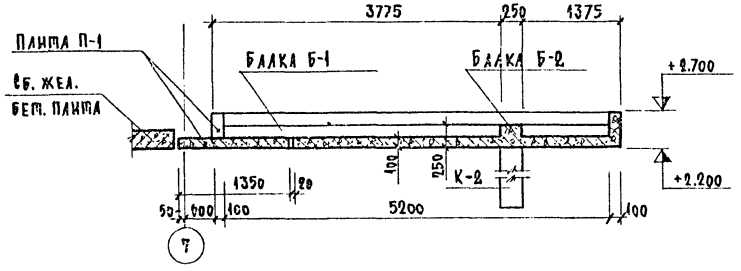

Узел „2"



3 - 3

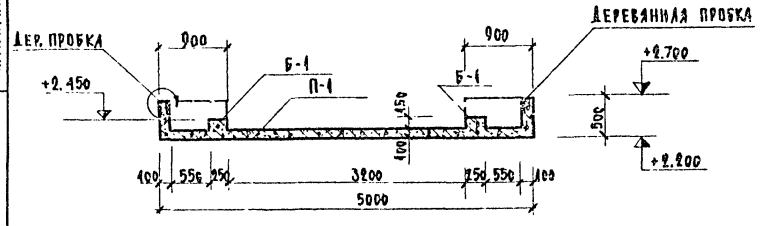

4 - 4

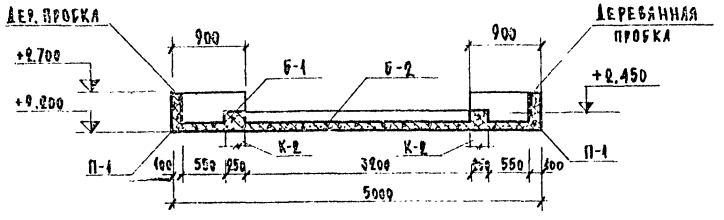

Примечания

1. Армирование и спецификацию арматуры на монолитный железобетонный козырек см. на чертеже АС-33.
2. Для монолитного козырька применять строганую опалубку. Прогибы опалубки не допускать.
3. По периметру козырька (см. чертеж) заложить деревянные пробки 100×100×50 с шагом 600 мм
4. Монолитный железобетонный козырек выполнять из бетона марки 200.

1982	Клуб с залом на 300 мест	Козырек главного входа №1 Опалубочный чертеж	Типовой проект 264-12-65/75.2	Альбом I	Лист АС-32

ЦНИИЭП гражданскельстрой г. Москва

Рук. мастерской — Гл. инж. мастер. — Гл. арх. пр-та — Гл. инж. пр-та — Рук. гр. архит. — Дмитрук — Колотнев — Шулепов — Павлова — Шишенкова — Рук. гр. инж. — Инженер — Проверил — Копировал — Романов — Разумовская — Романов — Гришина

18603-01 47

Тема: ТС/III-5/Ia
Арх N 5-911-301ск

Армирование плиты по сечению 2-2.

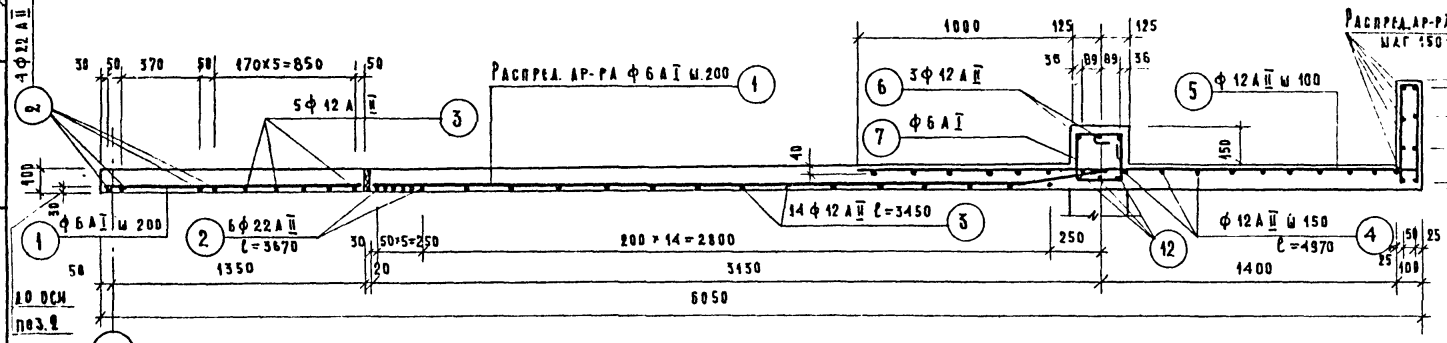

Армирование колонны К-2

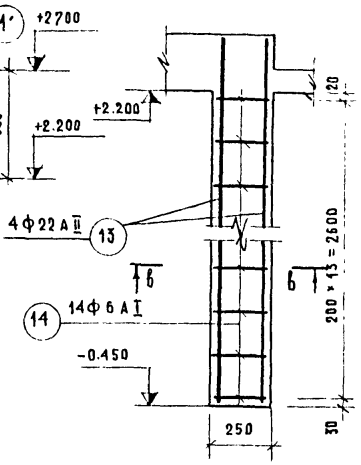

Узел „1"

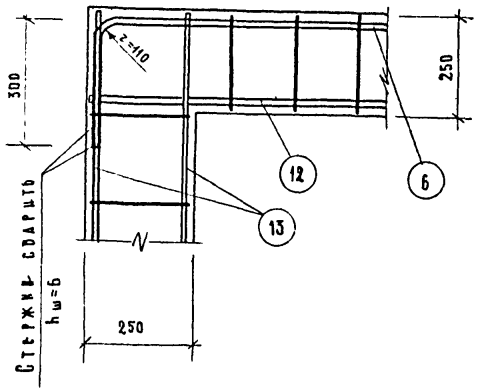

Армирование плиты по сечению 3-3.

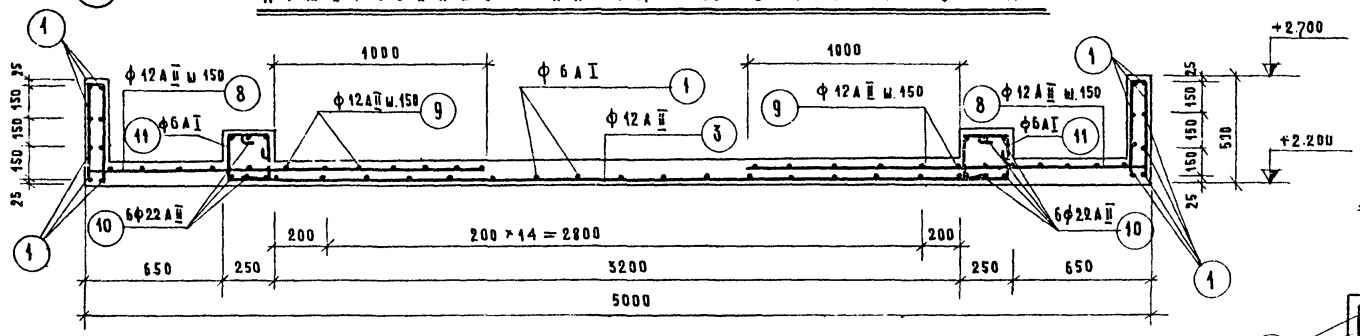

в — в

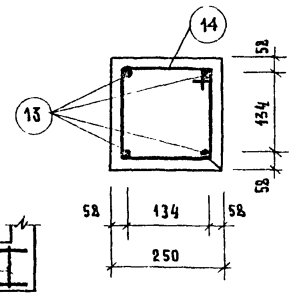

Армирование балки Б-1

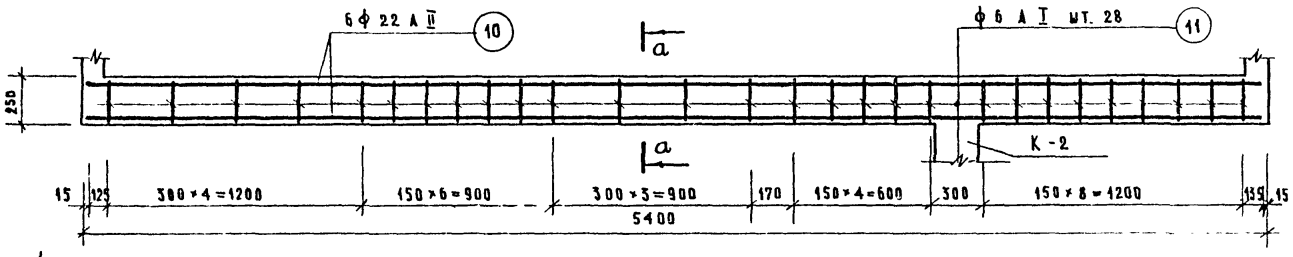

Армирование балки Б-2

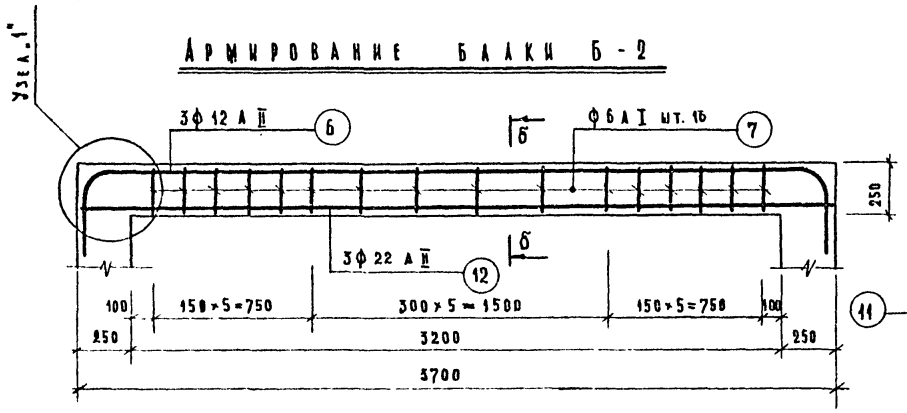

а — а

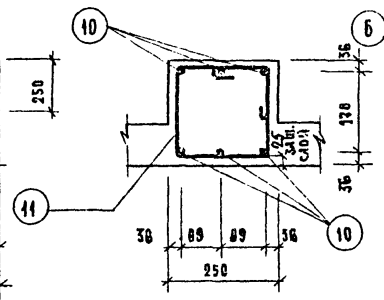

б — б

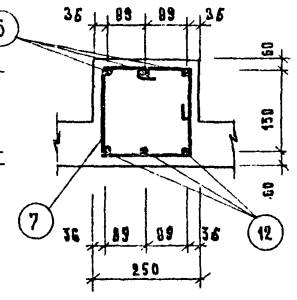

Спецификация арматуры.

Марка констр. и кол. шт.	Марка армат. изделия и кол. шт.	№№ позиции	Эскиз	Диаметр в мм и класс ар-ры	Длина в мм	Кол. шт. в одном армат. изд.	Кол. шт. в констр-цях	Общая длина в м.	Выборка материалов: Диаметр и кл. ар-ры	Выборка материалов: Общая длина в м	Выборка материалов: Вес кг.
Плита П-1 1 шт	Отдельные стержни	1	Распред. ар-ра	ф 6 А I		—	—	338.0	22 А II	36.7	109.0
		2	3670	22 А II	3670	—	10	36.7	12 А II	434.7	385.0
		3	3450	12 А II	3450	—	20	69.0	6 А I	338.0	75.0
		4	4970	12 А II	4970	—	17	84.7	Итого:		569.0
		5	2610	12 А II	2610	—	50	130.0	Бетон марки		
		8	1900	12 А II	1900	—	40	72.0	М-200:		3.625 м³
		9	3300	12 А II	3300	—	24	79.0			
Балка Б-1 2 шт.	Отдельные стержни	10	5380	22 А II	5380	—	12	64.6	22 А II	64.6	183.0
		11	425 / 206 / 425	6 А I	1262	—	56	70.5	6 А I	70.5	15.6
									Итого:		208.6
									Бетон М-200:		0,652
Балка Б-2 1 шт.	Отдельные стержни	6	300 3600 300	12 А II	4200	—	3	12.6	22 А II	11.0	33.0
		7	417 / 153 / 564	6 А I	1148	—	16	18.3	12 А II	12.6	11.0
		12	3670	22 А II	3670	—	3	11.0	6 А I	18.3	4.1
									Итого		48.1
									Бетон М-200 =		0,231 м³
Колонна К-2 2 шт.	Отдельные стержни	13	2870	22 А II	2870	—	8	23.0	22 А II	23.0	68.8
		14	272 / 156 / 156 / 272	6 А I	856	—	28	24.0	6 А I	24.0	5.4
									Итого:		74.2
									Бетон М-200:		0,338 м³

Общий расход на козырек: Арматура = 905.3 кг; Бетон М-200 = 4.846 м³

Примечания:

Настоящий чертеж рассматривать совместно с чертежом АС-32

1982 г.	Клуб с залом на 300 мест	Козырек главного входа. Армирование.	Типовой проект 264-12-65/75.2	Альбом I	Лист АС-33

ЦНИИЭП гражданскельстрой г. Москва

Рук. мастерск. Гл. инж. маст. Гл. арх. пр-та Гл. инж. пр-та Рук. гр. инж. | Дмитрук Колотнев Шумилов Павлов Романов | Инженер Проверил | Разумовская Романов

18603-01 48

Тема: ТС/III-5/1а
Арх. № 5-911-302

Опалубочный план козырька

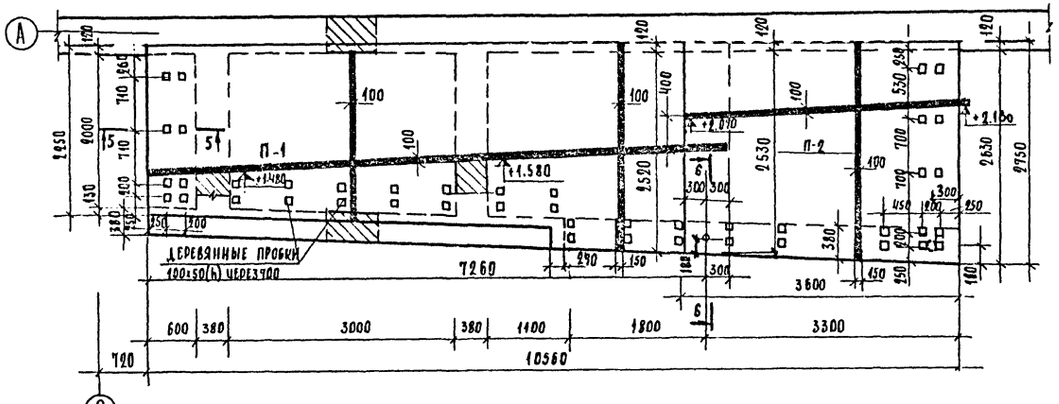

Армирование плиты П-2

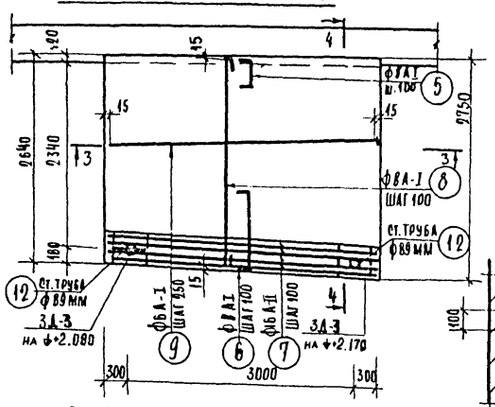

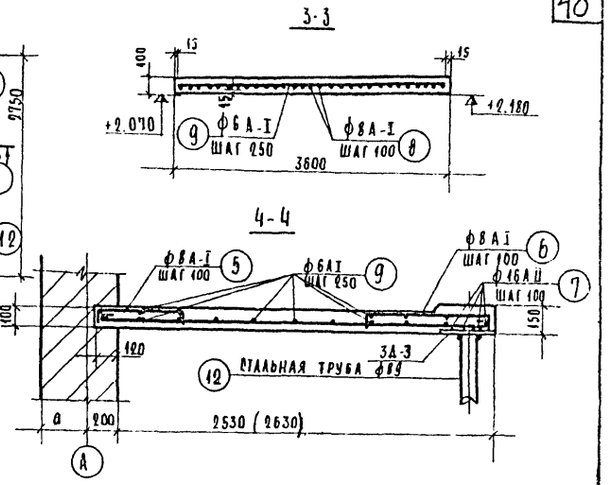

Армирование плиты П-3

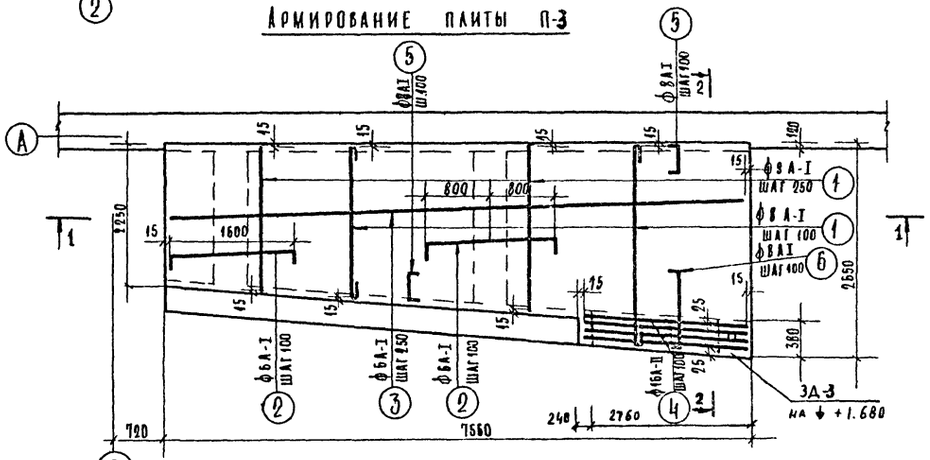

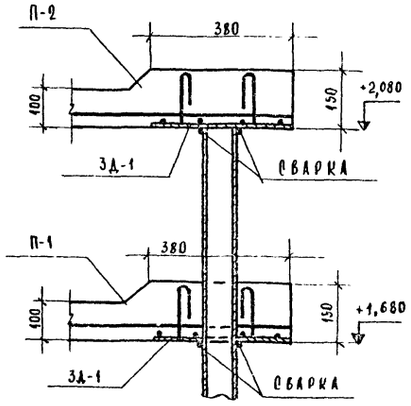

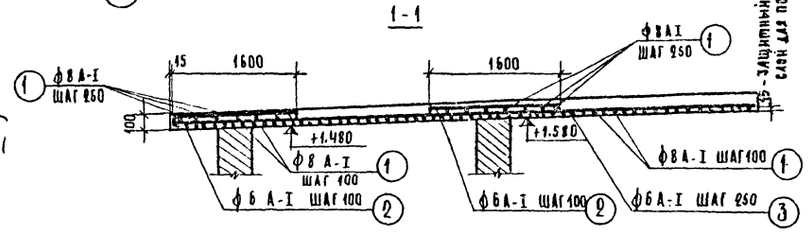

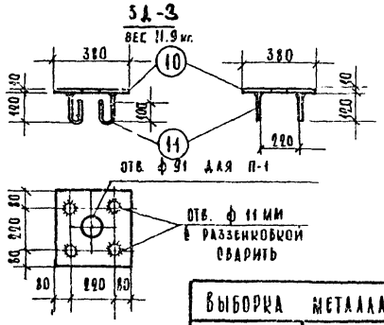

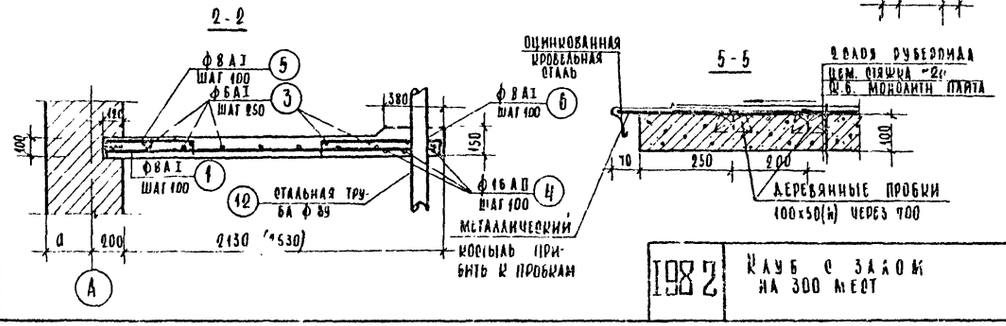

Спецификация арматуры на 1 конструкцию									Выборка материалов на одну конструкцию		
Марка конструкции и количество	Марка арматурного элемента и количество в конструкции	№ позиции	Эскиз	Диаметр мм	Длина мм	Кол-во шт в арматурном эл-те	Кол-во шт. в 1 конструкции	Общая длина м	Диаметр мм	Общая длина м	Вес, кг
П-3 (1 шт.)	Отдельные стержни	1	$l_ф$ = 2420	8AI	2605	—	90	234.45	16AII	11.92	18.80
		2	85 1600 85	6AI	1770	—	47	83.20	8AI	348.23	137.55
		3	7550	6AI	7550	—	11	83.05	6AI	166.25	36.90
		4	2980	16AII	2980	—	4	11,92	Итого: 193.25		
		5	85 530 85	8AI	700	—	129	90,5	Объем бетона		
		6	85 800 85	8AI	970	—	24	23.28	М 200 1.86 м³		
П-2 (1 шт)	Отдельные стержни	5	85 530 85	8AI	700	—	37	25,9	16AII	14.30	22.60
		6	85 800 85	8AI	970	—	37	35.89	8AI	157.29	65.92
		7	3570	16AII	3570	—	4	14.30	6AI	42.80	9.4
		8	2630 2730	8AI	2865	—	37	106.5	Итого: 97,92 Объем бетона М 200 - 0.97 м³		
		9	3570	6AI	3570	—	12	42.80			
3Д-3 (шт-3)		10	-380×10	δ=10	380	—	3	1.14	δ=10	1.14	34.00
		11	100 130	10AI	230	—	12	2.76	10AI	2.76	1.70
									Итого: 35.70		
Стойка		12	Труба стальная	89	2500	—	2	5.00	89	5.00	97.4

Выборка металла на лист		
Профиль	Вес, кг	ГОСТ
ф16AII	41.40	5781-75
ф10AI	1,70	2590-71
ф8AI	203,47	2590-71
ф6AI	46,30	2590-71
δ=10	34.0	103-76
Стальная труба ф89	97,4	8732-78

1. Распалубку козырька производить после достижения бетоном проектной прочности
2. Сварку производить электродами Э-42 и Э-42А $h_{шв.}$=6мм
3. Заделку рулонного ковра козырьков в стену производить по серии 2.260-1, выпуск 3, деталь 11
4. Размеры в мм, отметки в м

1982	Клуб с залом на 300 мест	Монолитный козырек №2.	Типовой проект 264-12-65/75.2	Альбом I	Лист АС-34

Рук. мастерск. Гл. инж. мас. Гл. арх. пр-та Гл. инж. пр-та Рук. гр. арх.
Дмитрук, Колотнев, Шулепов, Павлова, Шишенкова
Рук. гр. инж. Инженер, Проверил
Романов, Макарова, Романов
Романов
Романов

ЦНИИЭП гражданселькстрой г. Москва

Тема Т-С/III-5/Ia АРХ N 4-911-303

План козырька по оси „Е" (козырек N 3)

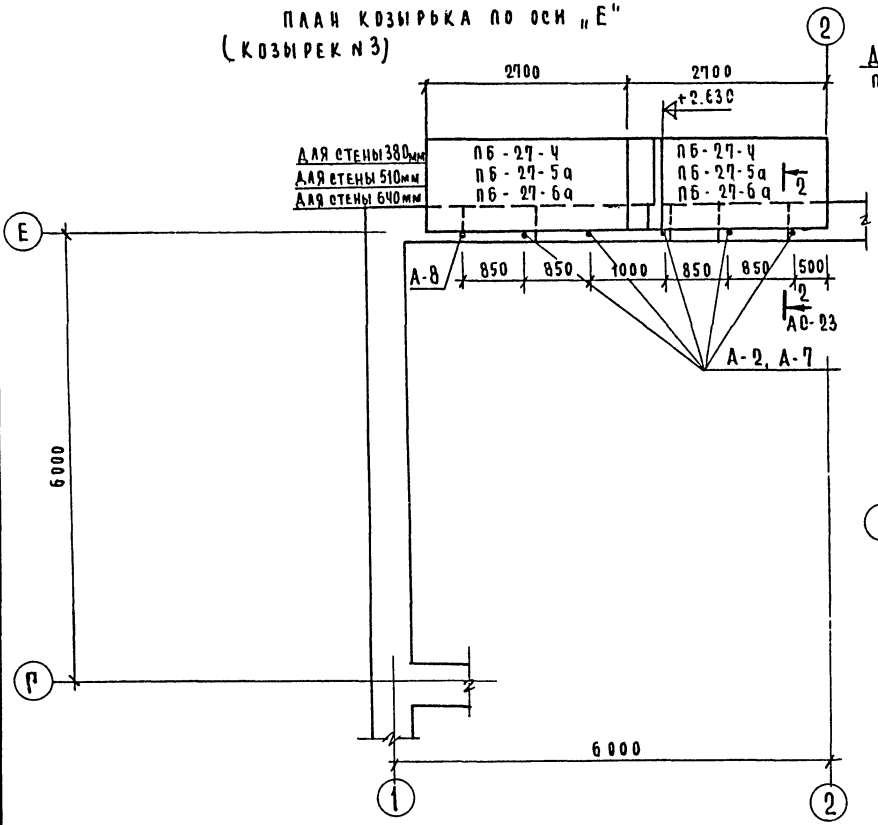

Опалубочный план козырька по оси 5 (козырек N 4)

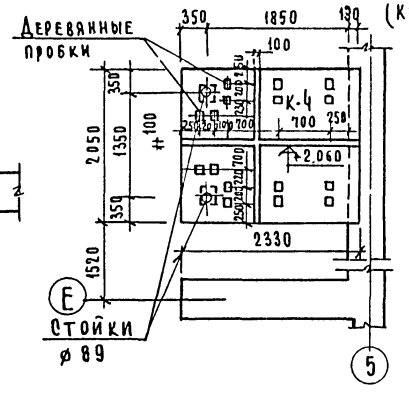

Армирование козырька К-4

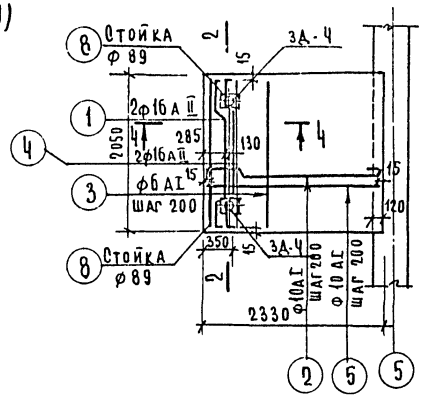

2 - 2

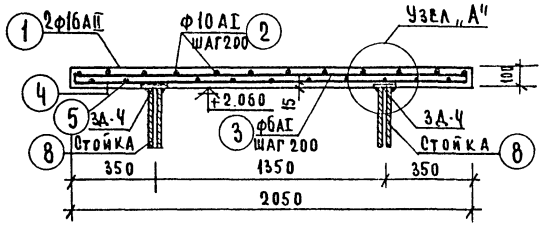

Узел А

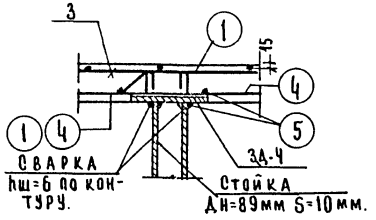

3Д-4

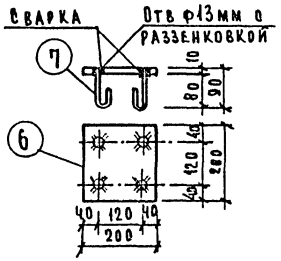

4 - 4

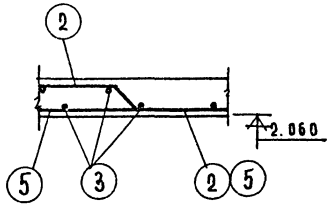

Выборка металла на лист		
Профиль	Вес, кг	Гост
ø 16 А II	13,7	5781 - 75
ø 12 А II	1,14	5781 - 75
ø 10 А I	35.0	2590 - 71
ø 5 А I	6.3	2590 - 71
-200×10	6.2	103 - 76
Ст.труба Дн=89 S=10	81.8	8732 - 78

Спецификация арматуры на 1 конструкцию									Выборка материалов на одну конструкцию		
Марка конструкции и количество	Марка арматурного элемента и количество в конструкции	N позиций	Эскиз	Диаметр мм	Длина мм.	Кол-во шт в 1 арматурном элементе	Кол-во шт в 1 конструкцию	Общая длина м.	Диаметр мм.	Общая длина м.	Вес кг.
К-4 (шт.1)	Отдельные стержни.	1	85 600 730 600 50 50 85	16 А II	2280	—	2	4,6	16 А II	8.64	13.7
		2	85 380 100 1820	10 А I	2460	—	12	29.50	10 А I	56.45	35.0
		3	Распределительн.	6 А I	—	—	—	28.28	6 А I	28.28	6.3
		4	2020	16 А II	2020	—	2	4.04	Итого:		55.0
		5	2300	10 А I	2450	—	11	26.95	Объем бетона		
									м 200 – 0.48 м³		
3Д-4 (2шт)	Отдельн стерж.	6	— 200×10	-200×10	200	—	2	0.4	-200×10	0.4	6.2
		7	70 90	12 А I	160	—	8	1,28	12 А II	1.28	1,14
Стойка шт2	Отдельн стерж	8	Стальная труба	Дн=89 S=10	2100	—	1	2.1	89	2.1	40.9

Спецификация сборных железобетонных элементов, замаркированных на данном листе.				
Наименование элемента	Марка элемента	Кол шт	Вес 1 эл-та	Стандарт или лист проекта
Для стен толщиной 640				
Плиты балкон	ПБ27-6а	2	1073	1.137-3 в.1
Для стен толщиной 510				
Плиты балкон	ПБ27-5а	2	972	1.137-3 в.1
Для стен толщиной 380				
Плиты балкон	ПБ27-4	2	873	1.137-3 в.1

1. Распалубку производить после достижения бетоном проектной прочности.
2. Спецификацию на анкеры А-2; А-7; А-8 см. лист АС-17.
3. Конструкцию покрытия плиты П-1 и козырьков см на листе АС-34 сеч 5-5.
4. Все размеры даны в мм. отметки в м. арматура вязаная.
5. Анкеры см. лист ИМ-3 Альбом V.

Рук. мастер	Гл. конст. маст	Гл. арх. пр-та	Гл. инж. пр-та	Ходжибеков	Кашкин	Горохов	Румянцева

ЦНИИЭП гражданскельстрой г. Москва

1982 г.	Клуб с залом на 300 мест	Козырек N 4. Плита П-4.	Типовой проект 264-12-65/75.2	Альбом I	Лист АС-35.

186 03-01 50

Т-С/III-5/Iа
АРХ.N
5-911-304 СК

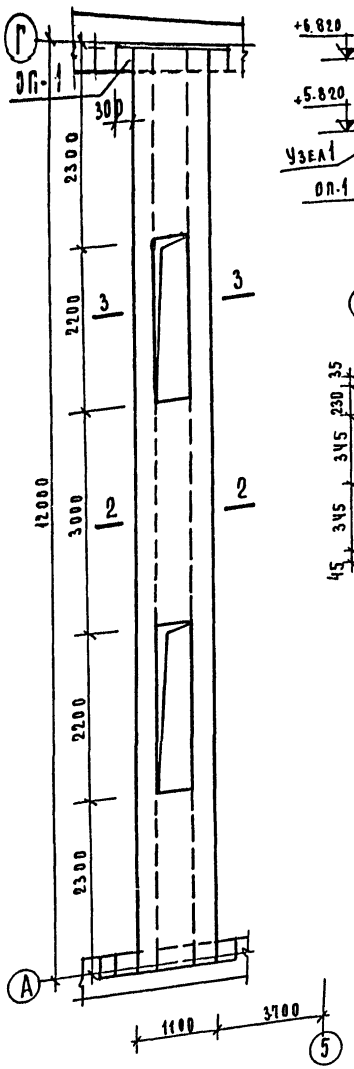

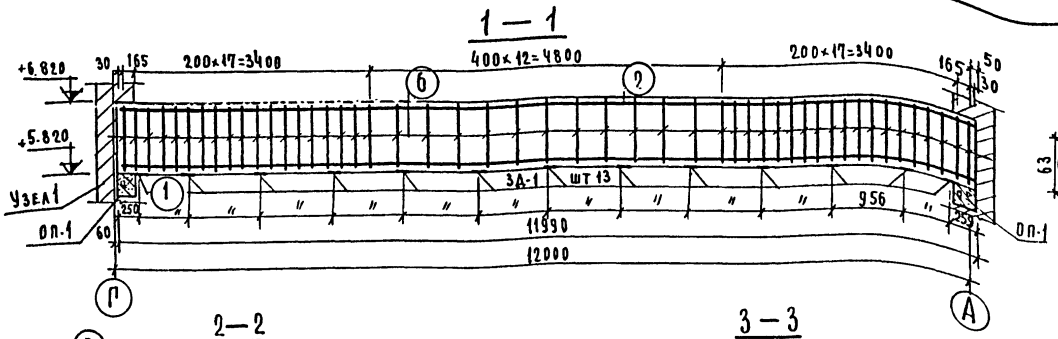

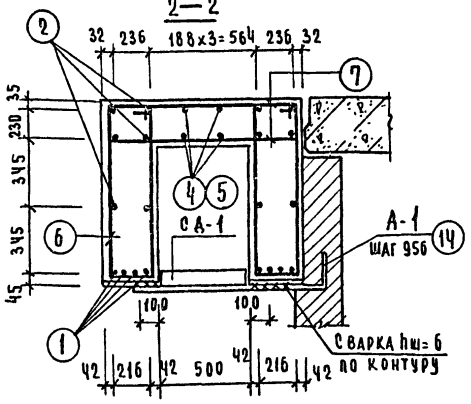

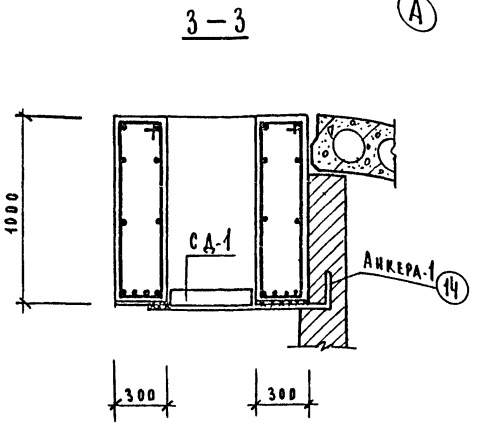

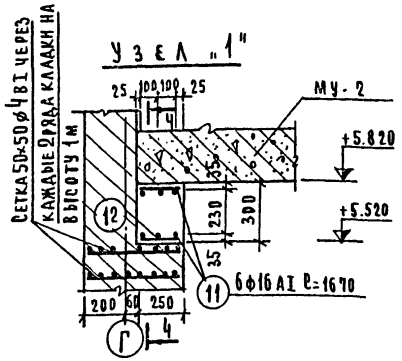

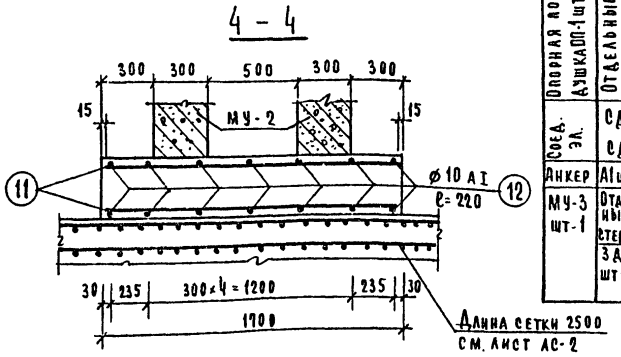

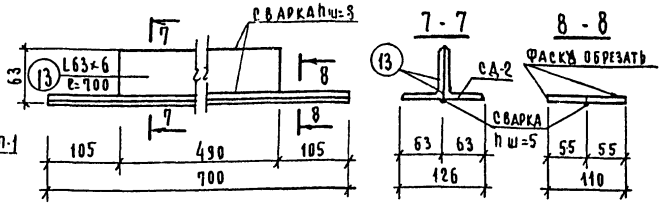

Спецификация арматуры

Наимен. и марка конструкции и кол. шт.	Наимен. и марка арматурного изд. кол. шт.	№№ поз	Эскиз	ø и кл. ар-ры	Длина в мм	Кол. шт: в 1 арм. изделе	Кол. шт: всего	Общая длина м	Выборка материала: Профиль	Общая длина м	Вес кг.
Монолитный участок МУ-2 шт.1	Отдельные стержни	1	11960	36АIII	11960	—	8	95,7	35АIII	95,7	764,6
		2	11568	16АI	11960	—	12	143,5	16АI	143,5	226.8
									10АI	363,0	225.1
		4	2300 ср.	10АI	2300ср	—	8	18.4	200×10	7.8	122.4
		5	2970	10АI	2970	—	4	11.9	Итого: 1338.9		
		6	1050 / 262 966 342	10АI	2628	—	98	257.0	Расход бетона М-200 834 м3		
		7	1060	10АI	1060	—	42	44,5			
	ЗД-1 шт.26	9	δ=10	-200×10	300	1	26	7.8			
		10	360	10АI	300	4	10.4	31.2			
Опорная по душкаОП-1 шт2	Отдельные стержни	11	1670	16АI	1679	6	12	20.0	16АI	20	31,9
		12	220	10АI	220	14	28	6.2	16АI	62	3,8
									Итого: 35,7кг Расход бетона М-200: 0,26м3		
Соед. эл.	СД1	13	L63×6	—	700	2	22	15,4	63×6	16.8	96.1кг
	СД2	13	L63×6	—	700	1	2	1,4			
Анкер	А1 шт11	14	275 200	10АI	475	—	11	5,2	10АI	5,2	3,2
МУ-3 шт-1	Отдельные стержни	3	11960	6АI	11960	—	3	35,9	6АI	35,9	7,9
		8	200 1400 200 300	10АI	1400	—	79	110.6	10АI	113,0	70.0
	ЗД-1 шт-2	9	-200×10	-//-	300	1	2	3,6	200×10	0,6	9.4
		10	см. выше	10АI	300	4	8	2.4	Бетон М-200 - 1.76м3		

Итого расход металла — 1561,2 кг
Расход бетона — 10,36 м3

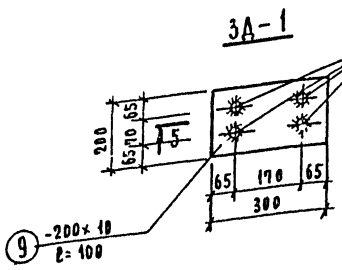

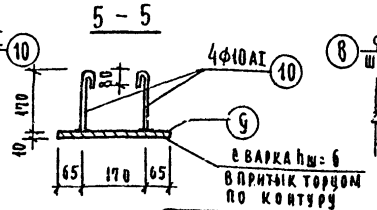

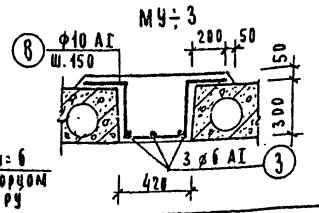

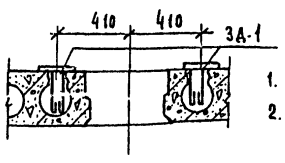

1. Расположение МУ-2,3 см. план покрытия чертеж АС-18.
2. Соединительный элемент СД-1 (СД-2) предусмотрен для укладки вентиляционных решеток см. лист АС-37.

1982г.	Клуб с залом на 300 мест.	Монолитный участок МУ 2,3.	Типовой проект 264-12-65/75.2	Альбом. I	Лист АС-36

ЦНИИЭП Гражданскельстрой г. Москва
Рук. мастерск. Гл. конст. маст. Гл. арх. пр-та Гл. инж. пр-та Ст. инж.
Ходжибеков Кашкин Горохов Румянцева Гришина

18603-01 51

Тема: ТС /III-5/Iа
Арх. N 5-911-305 СК

План подвесного потолка 1 этажа

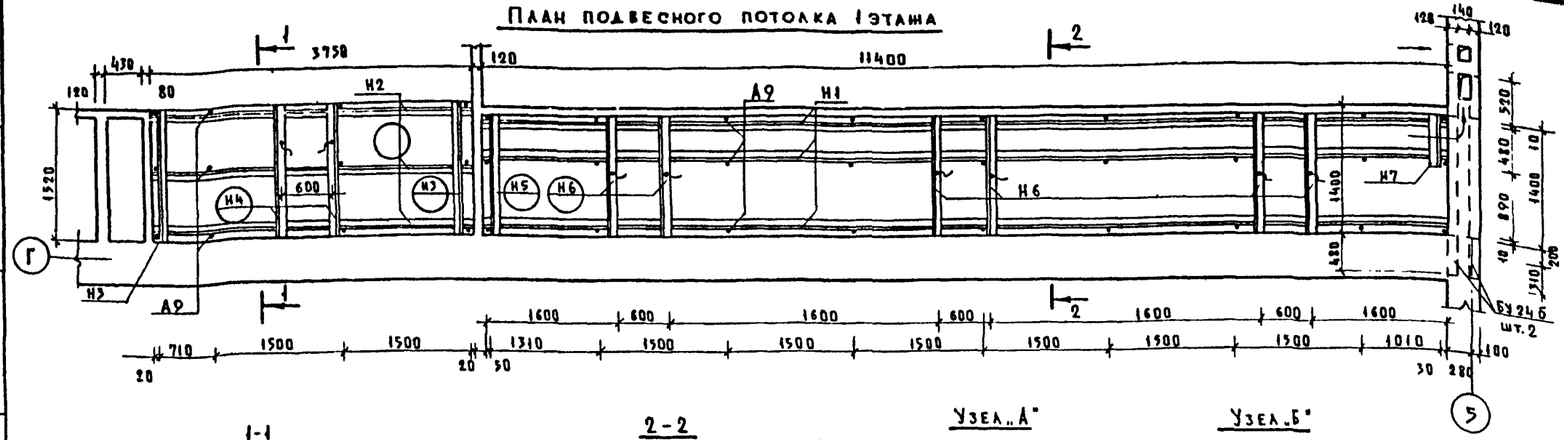

Установка вентиляционных решеток в зале



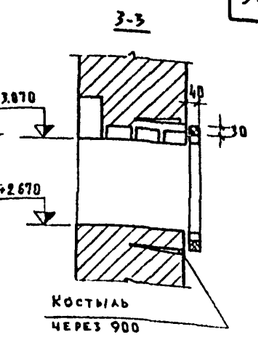

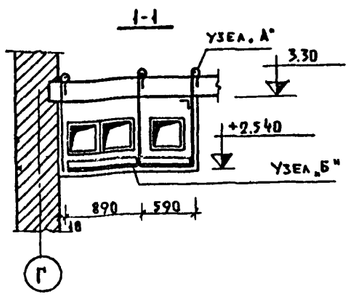

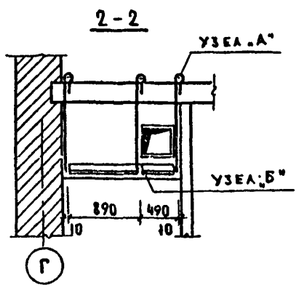

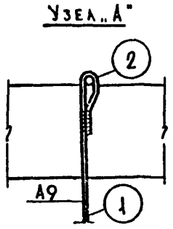

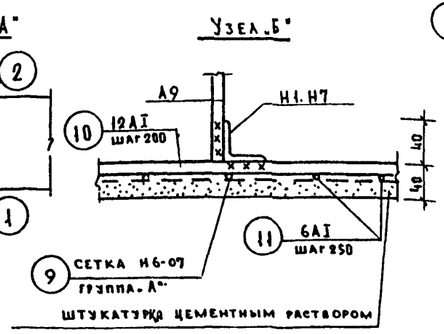

Установка вентиляционных решеток эстрады (см АС-26)

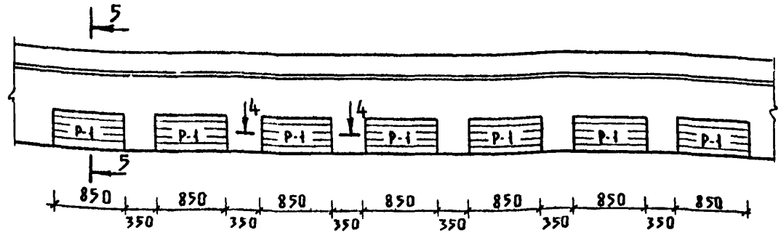

Спецификация металла подвесного потолка						
Марка шт.	N N поз.	Профиль	Кол-во шт. марку	Кол-во шт. всего	Длина поз. мм	Длина всего мт
А9	1	12АI	1	39	1150	44.85
39	2	20АI	1	39	200	7.80
Н1	3	L40×4	1	6	5700	34.2
6						
Н2	4	L40×4	1	4	3750	15.00
4						
Н3	5	L40×4	1	2	1500	3.0
2						
Н4	5	L40×4	1	2	1500	3.0
2	6	Ф6АI	1	2	190	0.38
Н5	7	L40×4	1	1	1400	1.4
1						
Н6	7	L40×4	1	6	1400	8.4
6	6	Ф6АI	1	6	190	1.14
Н7	8	L40×4	1	1	520	0.52
1						
	9	Сетка	м²			27.0
		Н6-0.7				
Отдельн. стержни	10	12АI				125.0
	11	6АI				95.0

Выборка металла			
Профиль	Длина мт.м²	Вес в кг	Примеч.
Ф20АI	7.80	19.5	
Ф12АI	169.8	157.4	
Ф6АI	96.5	21.42	
L40×4	65.5	19.45	8509-72
Сетка Н6-0.7 тип „А"	27.0	24.3	ГОСТ 5336.67
Итого		242.07	

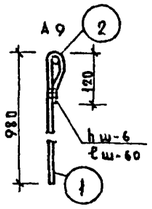

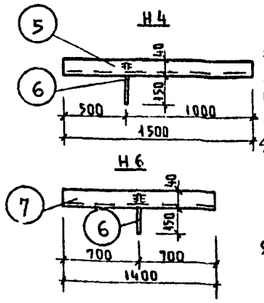

Установка вентиляционных решеток в потолке зала (см. АС-36)

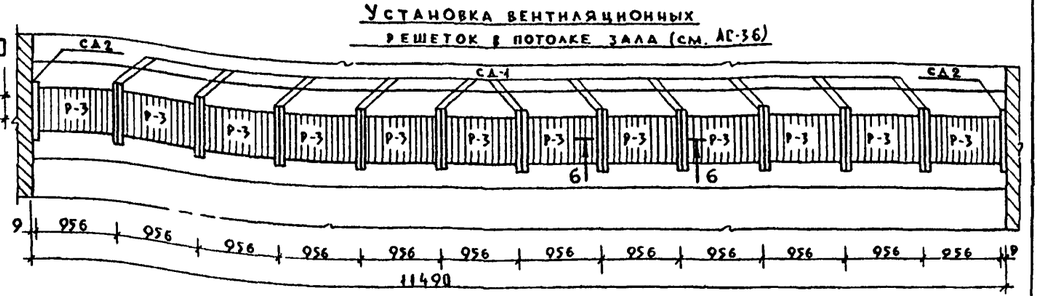

Спецификация вент. решеток			
Марка	Сечение мм	К-во шт.	Альбом лист
Р1	900×470	7	V НД-22
Р2	864×490	5	
Р3	924×490	12	

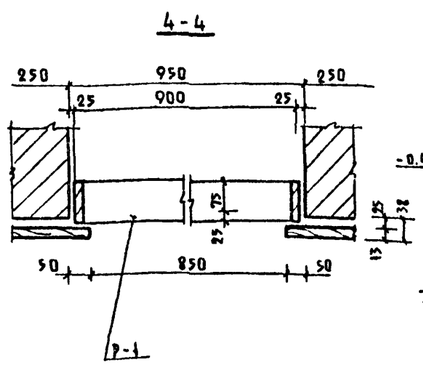

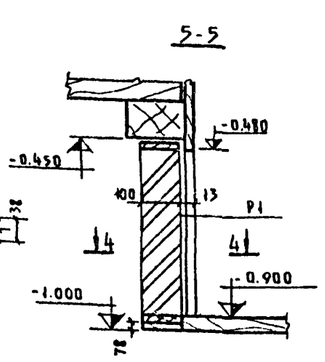

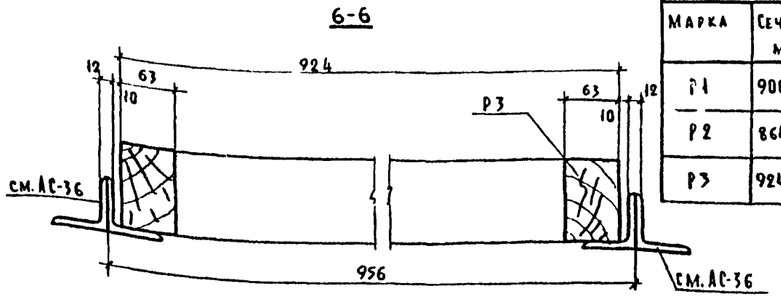

1. Решетки Р-1, Р-2, Р-3 разработаны в альбоме V лист НД-22
2. Размеры в миллиметрах, отметки в метрах.

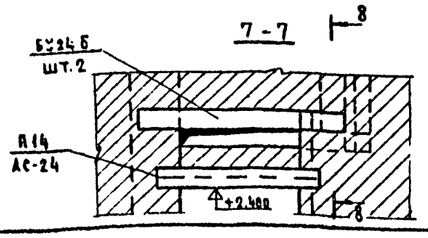

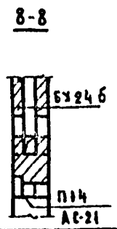

1982 г.	Клуб с залом на 300 мест	Подвесной потолок у оси „Г". Установка вентиляционных решеток	Типовой проект 264-12-65/75.2	Альбом I	Лист АС-37

ЦНИИЭП гражданскельстрой г. Москва

Рук. мастерской, Гл. инж. маст., Гл. арх. пр-та, Гл. инж. пр-та, Рук. гр. инж.
Дмитрук, Колотиев, Шулепов, Павлова, Афанасьев

18603-01 52

Тема: ТС/III-5/Ia
Арх. N 5-911-306ск

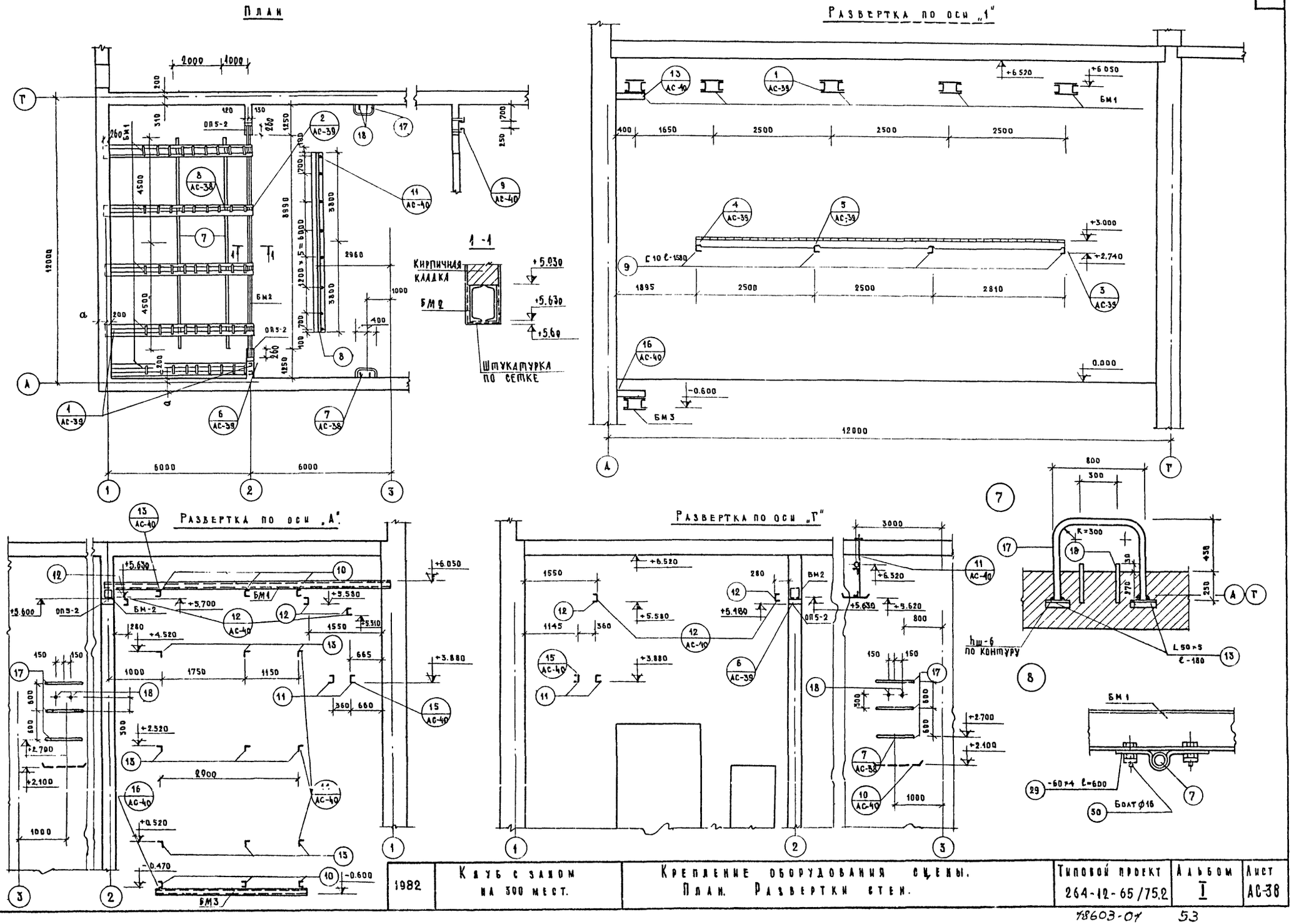

1982	Клуб с залом на 300 мест.	Крепление оборудования сцены. План. Развертки стен.	Типовой проект 264-12-65/75.2	Альбом I	Лист АС-38

ЦНИИЭП гражданскельстрой г. Москва

Рук. мастерск. | Гл. инж. маст. | Гл. арх. пр-та | Гл. инж. пр-та | Рук. гр. инж.

Дмитрук | Колотиев | Шулепов | Павлова | Афанасьев

Проверил

Румянцева

Согласовано: Рук. сектора И.О. | Северинов

Тема: ТС/III-5/12 Арх. N 5-941-307 СК

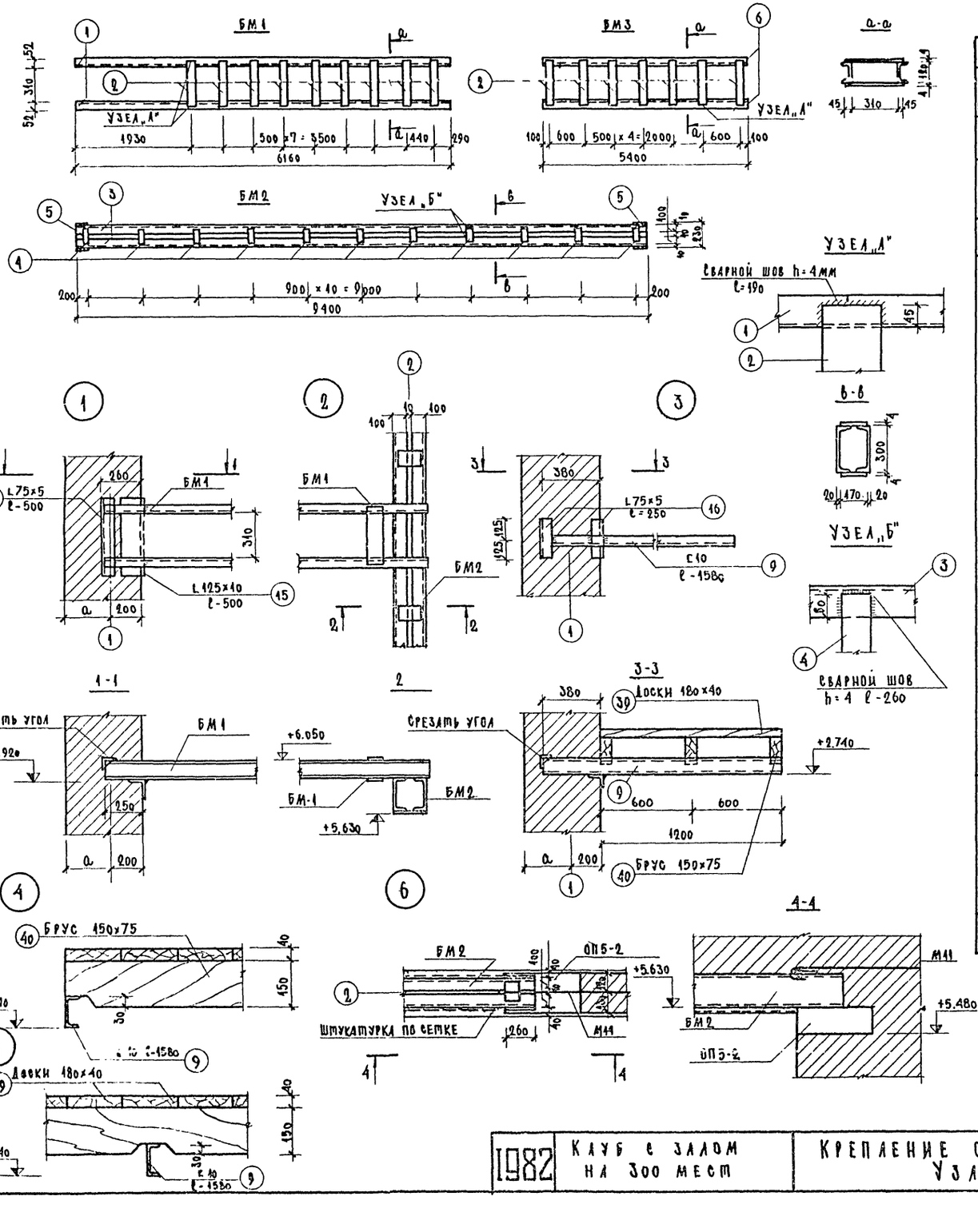

Спецификация металлических элементов

Марка	N поз.	Профиль	Кол-во шт. в марке	Кол-во шт. всего	Длина поз. в мм	Длина всего мп
БМ1	1	[12	2	10	6160	61.60
5	2	-100×4	18	90	400	36.0
БМ2	3	[30	2	2	9400	18.80
1	4	-100×4	22	22	170	3.74
	5	-200×8	2	2	230	0.46
БМ3	6	[12	2	2	3400	6.80
1	2	-100×4	14	14	400	5.60
	7	Тр.Ф50×4		2	9000	18.0
	8	Тр.Ф50×4		1	7600	7.6
	9	[10		4	1580	6.32
	10	[12		6	980	5.88
	11	[12		4	880	3.52
	12	[12		5	350	1.75
	13	L50×5		30	180	5.40
	14	L75×5		10	500	5.0
	15	L125×10		6	500	2.50
	16	L75×5		6	250	1.50
	17	Тр.Ф50×4		6	2030	12.18
	18	Ф12АI		1	300	1.20
	19	L25×3		4	960	3.84
	20	L25×3		6	1000	6.0
	21	Сетка N10 - 1.0Гр „А"		м²		9.0
	22	L25×3		2	420	0.84
	23	L25×3		2	320	0.64
	24	L25×3		2	450	0.90
	25	L75×50×5		16	180	2.88
	26	L75×50×5		2	7600	15.2
	27	L75×50×5		8	700	5.60
	28	20АI		8	1300	10.4
	29	-60×4		16	600	9.6
	30	Болт Ф16 с гайкой				
		и шайбой		48		
	31	-60×4		16	1000	16.0
КР 3	32	Рнф.ст. 400×6	1	3	250	0.75
	33	L50×5	2	6	502	3.01
	34	L50×5	2	6	352	2.11
	35	-30×6	2	6	225	1.35
	36	-20×5	3	9	20	0.18
	37	Ф6АI	1	3	400	1.20
	38	-30×6	3	9	30	0.27

Выборка металла

Профиль	Общая длина в мм	Вес в кг	Примечание
[30	18.8	597.84	ГОСТ 8240-72
[12	70.45	826.6	
[10	6.32	54.2	
L125×10	2.50	47.6	ГОСТ 8509-72
L75×5	6.50	37.6	
L50×5	11.17	42.2	
L25×3	12.22	13.9	
L75×50×5	23.68	143.8	8510-72
-200×8	0.46	5.27	ГОСТ 103-76
-100×4	45.34	148.2	
-60×4	25.6	48.2	
-30×6	1.62	2.27	
-20×5	0.18	0.14	
Ф20АI	10.4	25.6	ГОСТ 2590-71
Ф12АI	1.20	1.06	
Ф6АI	1.20	0.26	
Рнф.ст. -400×6	0.75	10.0	ГОСТ 8568+77
Тр Ф50×4	37.78	171.5	8732-78
Болт Ф16 с гайкой и шайбой	шт. 48	9.90	ГОСТ 15589-70
Сетка N10 гр. „А"	м² 9.0	10.8	ГОСТ 5336-80
Итого металла		2166.9	

1. Сварку элементов производить электродами типа Э-42. толщина шва 4 мм.
2. После установки конструкции окрашиваются масляной краской за 2 раза в цвет стен сцены.
3. Крышка люка окрашивается под цвет планшета сцены.
4. Доски поз. 39 сеч. 180×40 = 54 мп Брус поз. 40 сеч. 150×75 = 24 мп
5. Все деревянные изделия подвергнуть глубокой пропитке антиперинами и антисептиками.

ЦНИИЭП гражданселькстрой г. Москва	Рук. мастерск. Г. Гришина; Гл. арх. пр-та К. Мавт.; Гл. инж. пр-та Шулепов; Рук. гр. конст. Ивнасьев	Гумянцева; Дмитрук; Колотнев; Павлова	Проверил; Копировал	1982	Клуб с залом на 300 мест
Крепление оборудования сцены. Узлы	Типовой проект 264-12-65/75.2	Альбом I	Лист АС-39		

18603-01 54

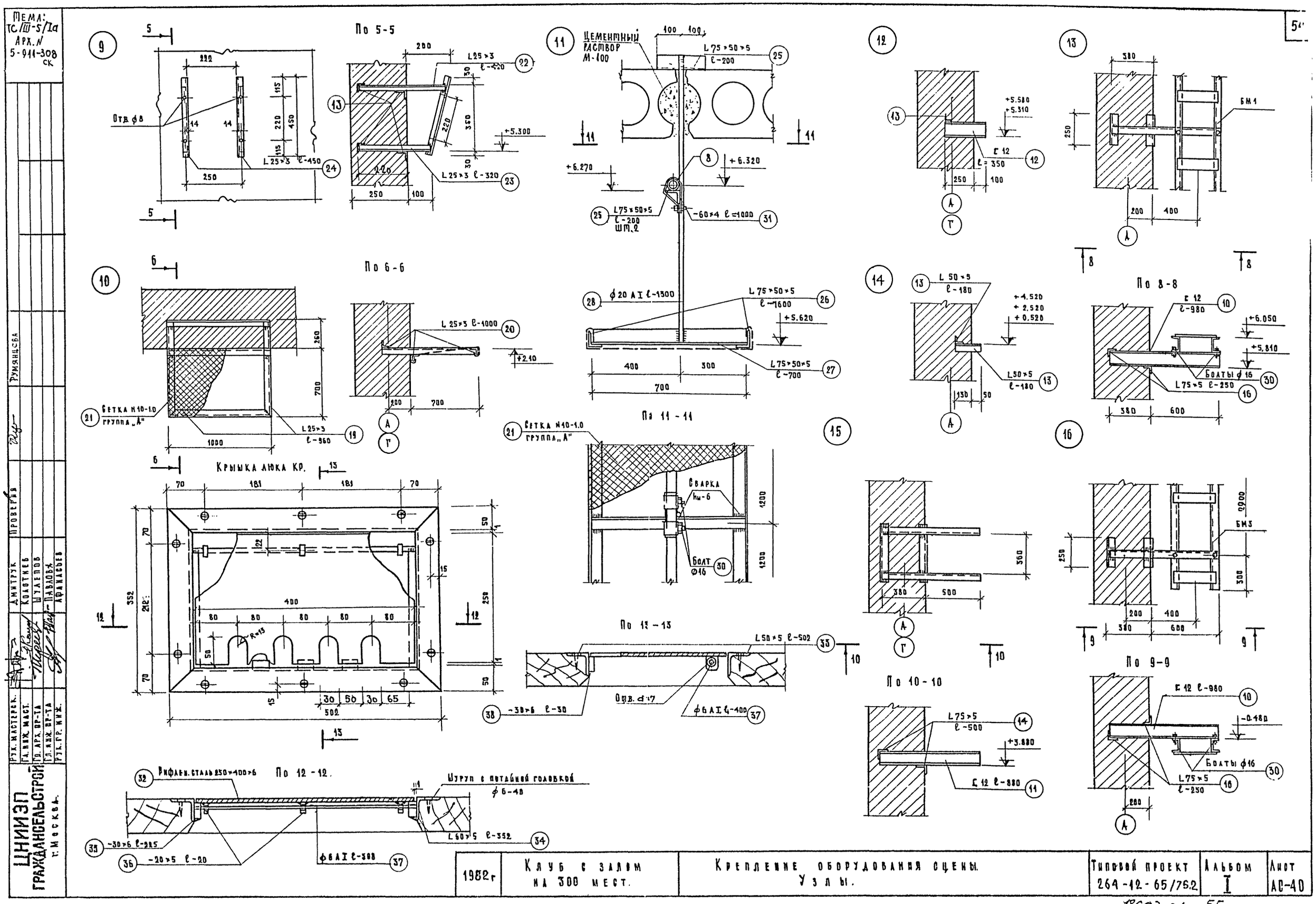

Тема: ТС/III-5/Ia
Арх. N 5-911-308 СК
По 5-5
По 6-6
По 8-8
По 9-9
По 10-10
По 11-11
По 12-12
По 13-13
Цементный раствор М-100
Крышка люка кр.
Сетка N10-1.0 группа „А"
Сварка
Болт Ф16
Рифлен. сталь 250×400×6
Шуруп с потайной головкой ф 6-40
Отв. ф 8
Отв. ф 17
Болты ф 16
БМ 1
БМ 3
ЦНИИЭП граждансельстрой г. Москва
Рук. мастерск.
Гл. инж. маст.
Гл. арх. пр-та
Гл. инж. пр-та
Рук. гр. инж.
Дмитрук
Колотнев
Шулепов
Павлова
Афанасьев
Проверил
Румянцева
1982 г
Клуб с залом на 300 мест.
Крепление оборудования сцены. Узлы.
Типовой проект 264-12-65/75.2
Альбом I
Лист АС-40
18603-01
55

Наименование	Серия альбом выпуск	Марка по проекту	Марка по каталогу	Вес марки	Количество штук: Ниже 0 -20°	Ниже 0 -30°	Ниже 0 -40°	Выше 0 -20°	Выше 0 -30°	Выше 0 -40°	Общее количество -20°	Общее количество -30°	Общее количество -40°
Железобетонные панели перекрытия	1.141-1 в59	ПК60.15-8	ПК60.15-8*	2800	4	4	4	16	16	16	20	20	20
	—"—	ПК60.10-8	ПК60.10-8*	1740	4	4	4	4	4	4	8	8	8
	—"—	ПК60.15-6	ПК60.15-6*	2800	—	—	—	27	27	27	27	27	27
	—"—	ПК60.15-4	ПК60.15-4*	2800	—	—	—	9	9	9	9	9	9
	1.141-1 в11	ПТ30-10	ПТ30-10	882	—	—	—	3	3	3	3	3	3
	1.141-1 в.10	ПС30-15	ПС30-15	1425	—	—	—	12	12	12	12	12	12
	—"—	П30-15	П30-15	1425	—	—	—	9	9	9	9	9	9
	—"—	ПК6-120.10	ПК6-120.10	4890	—	—	—	22	22	22	22	22	22
	1.141-1 в.16	ПК4-33.15	ПК4-33.15	1560	—	—	—	1	1	1	1	1	1
Легкобетонные панели перекрытия (вариант)	1.141-10 в.2	ПК8-60.15	ПК8-60.15	2190	4	4	4	16	16	16	20	20	20
	1.141-10 в.7	ПК8-60.10	ПК8-60.10	1300	4	4	4	4	4	4	8	8	8
	1.141-1 в.2	ПК6-60.15	ПК6-60.15	2170	—	—	—	27	27	27	27	27	27
	1.141-9 в.9	ПК8-30.10	ПК8-30.10	675	—	—	—	3	3	3	3	3	3
	1.141-9 в6	ПК6-30.15	ПК6-30.15	1080	—	—	—	12	12	12	12	12	12
	—"—	ПК4-30.15	ПК4-30.15	1080	—	—	—	9	9	9	9	9	9
	1.241-1 в.5	ПК6-120.10	ПК6-120.10	3895	—	—	—	22	22	22	22	22	22
	1.141-9 в.5	ПК4-33.15	ПК4-33.15	1185	—	—	—	1	1	1	1	1	1
Брусковые усиленные перемычки	1.138-10 в.1	БУ-29а	1пр28-29,25,22у	400	2	2	2	—	—	—	2	2	2
	—"—	БУ-27а	1пр28-27,25,22у	375	—	—	—	1	1	1	1	1	1
	—"—	БУ-27б	1пр8-27.12.22у	175	—	—	—	2	2	2	2	2	2
	—"—	БУ-27	1пр38-27.25.22у	375	—	—	—	12	12	12	12	12	12
	—"—	БУ-24а	1пр28-24,25,22у	325	—	—	—	1	2	2	1	2	2
	—"—	БУ-24б	1пр8-24.12.22у	175	—	—	—	10	9	9	10	9	9
	—"—	БУ-24	1пр38-24.25.22у	325	—	—	—	2	2	2	2	2	2
	—"—	БУ-20а	1пр28-20.25.22у	275	—	—	—	2	2	2	2	2	2
	—"—	БУ-20б	1пр8-20.12.22у	125	—	—	—	3	3	3	3	3	3
	—"—	БУ-18а	1пр28-18.25.22у	250	—	—	—	1	1	1	1	1	1
	—"—	БУ-18	1пр38-18.12.22у	125	—	—	—	6	6	6	6	6	6
	—"—	БУ-15	1пр38-15.12.22у	100	6	6	6	10	10	10	16	16	16
	—"—	БУ-12	1пр38-12.12.22у	75	2	2	2	11	11	11	13	13	13
	1.138-10 в2	БП-14	2пр4-14.38.14	190	2	2	2	—	—	—	2	2	2
Брусковые перемычки	1.138-10 в1	Б-33	1пр4-33.12.22	225	—	—	—	23	24	25	23	24	25
	—"—	Б-24	1пр3-24.12.14	100	—	—	—	48	64	87	48	64	87
	—"—	Б-19	1пр3-19.12.14	75	—	—	—	8	8	10	8	8	10
	—"—	Б-16	1пр2-16.12.14	75	—	—	—	6	6	6	6	6	6
	—"—	Б-15	1пр2-15.12.14	75	7	7	9	1	1	1	8	8	10
	—"—	Б-12а	1пр-1-12.12.6	25	14	14	16	31	35	40	45	49	56
	—"—	Б-25	1пр4-25.12.14	100	—	—	—	3	3	3	3	3	3
Фундаментные балки	1.415-1 в.1	ФБ6-2	ФБ6-2	1300	—	—	1	—	—	—	—	—	1
	—"—	ФБ6-3	ФБ6-3	1200	—	—	1	—	—	—	—	—	1
	—"—	ФБ6-12	ФБ6-12	1500	—	—	1	—	—	—	—	—	1
	—"—	ФБ6-13	ФБ6-13	1400	—	—	1	—	—	—	—	—	1

Наименование	Серия альбом выпуск	Марка по проекту	Марка по каталогу	Вес марки	Количество штук: Ниже ∇.0 -20°	Ниже ∇.0 -30°	Ниже ∇.0 -40°	Выше ∇.0 -20°	Выше ∇.0 -30°	Выше ∇.0 -40°	Общее количество -20°	Общее количество -30°	Общее количество -40°
Фундаментные балки	1.415-1 в.1	ФБ6-29	ФБ6-29	1900	1	1	—	—	—	—	1	1	—
	—"—	ФБ6-30	ФБ6-30	1800	1	1	—	—	—	—	1	1	—
Прогоны	1.225-2 в.5	П60	П40-60п; А III	1500	—	—	—	8	8	8	8	8	8
	—"—	П32	П40-32п А III	380	—	—	—	8	8	8	8	8	8
	—"—	П28	П40-28п А III	250	—	—	—	3	3	3	3	3	3
Плиты плоские	1.243-2	ПТП 11-9	ПТП12,5-11.9	198	—	—	—	8	8	8	8	8	8
	—"—	ПТП 8-6	ПТП12.5-8.6	96	104	104	104	22	22	22	126	126	126
	—"—	ПТП-16-14	ПТП-8-16-14	448	4	4	4	—	—	—	4	4	4
Плиты балконные	1.137-3 в.1	ПБ27-6а	ПБ27-6а	1073	—	—	—	—	—	2	—	—	2
	—"—	ПБ27-5а	ПБ27-5а	972	—	—	—	—	2	—	—	2	—
	—"—	ПБ27-4	ПБ27-4	873	—	—	—	2	—	—	2	—	—
Опорные подушки	1.225-2 в5	ОП5-2	ОП5-2; А III	45				8	8	8	8	8	8
Лестничный марш	1.251-3 в.1	ЛМ-17,13л	ЛМ-17.13л	1417				4	4	4	4	4	4
Лестничная площадка	1.252-3	ЛП-28.11к	ЛП-28.11к	1091				3	3	3	3	3	3
Площадка верхняя	—"—	ЛП-28.11кв(л)	ЛП-28.11кв(л)	1246				1	1	1	1	1	1
Проступь рядовая	1.251-3 в.1	ЛН13	ЛН13	38	15	15	15	46	46	46	61	61	61
—"— нижняя	—"—	ЛН13н	ЛН13н	25	—	—	—	3	3	3	3	3	3
—"— верхняя	—"—	ЛН13в	ЛН13в	33	—	—	—	3	3	3	3	3	3
—"— конечная	—"—	ЛН13к	ЛН13к	30	—	—	—	1	1	1	1	1	1
Ступень основная	1.155-1	ЛС-11.17	ЛС-11.17	110	17	17	17	—	—	—	17	17	17
Карнизные плиты	1.138-3 в.1	АК-12.10	АК-12.10	240	—	—	—	—	20	20	—	20	20
	"	АК-12.9	АК-12.9	215	—	—	—	35	15	15	35	15	15
Стаканы	1.494-24 в.1	СБ7а-1	СБ7а-1	290	—	—	—	2	2	2	2	2	2

* К марке плиты добавить А IV т.

1982 г. | К[illegible]б с залом на 300 мест. | Сводная спецификация | Типовой проект 264-12-65/75.2. | Альбом I | Лист АС-41.

Тема Т-С/III-5/Iа АРХN 5-911-309 ск

ЦНИИЭП Гражданселстрой г. Москва

Рук. мастерск. | Гл. конст. маст. | Гл. арх. пр-та | Гл. инж. пр-та | Ходжибеков | Кашкин | Порохов | Румянцева

18603-01 56

Тема
Т-С/III-5/Iа
Арх.№
5-9-14-3-10 Ок

Поз обозн.	Обозначение	Наименование	К-во на этаж: Подвал	1	2	Всего	Примеч
		Оконные и дверные блоки со спаренными переплетами					
О-1	1.236-6 в.1 ч.1	ОС 21-21 в	—	5	10	15	
О-2	—"—	ОС 12-21 в	—	6	—	6	
О-3	—"—	ОС 21-9 г	—	—	1	1	
О-4	—"—	ОС 6-9	—	—	1	1	
Б-1	—"—	БС 28-12	—	1	—	1	
О-5	—"—	ОС 12-12	—	—	1	1	
		Подоконные деревянные доски					
	1.136-2	ДО 22-25	—	11	10	21	
	—"—	ДО 14-25	—	—	1	1	
	—"—	ДО 10-25	—	—	2	2	
	1.136-2	ДО 22-35		11	10	21	
	"	ДО 14-35			1	1	
	"	ДО 10-35			2	2	
		Окна и балконные двери с тройным остеклением					
О-1	1.236.5-9	ОРС 21-21 в	—	5	10	15	
О-2	"	ОРС 12-21 в	—	6	—	6	
О-3	"	ОРС 21-9 г		—	1	1	
Б-1	1.236.5-9	БРС 28-12	—	—	1	1	
О-5	"	ОРС 12-12	—	—	1	1	
		Двери деревянные входные наружные					
1	1.136-11 ч.1	ДН 20-7.7-11	—	1	—	1	
2	"	ДН 20-8-16	—	1	—	1	
3	"	ДН 20-9-4	—	2	—	2	

Поз. обозн.	Обозначение	Наименование	К-во на этаж: Подвал	1	2	Всего	Примеч
4	1.136-11 ч 2	ДС 20-9т	2	—		2	
5	—"— ч 2	ДС 20-8т	1	—	1	2	
6	—"— ч 1	ДН 20-9-3	—	1	—	1	
7	1.136-11 ч 2	ДС 18-8т	1	—	1	2	
8	Альбом V	ДН-1	—	4	—	4	
9	—"—	ДН-3	—	2	—	2	
10	—"—	ДН-5	—	1	—	1	
		Двери деревянные внутренние					
11	1.136-10	ДО 21-13	—	1	—	1	
12	—"—	ДГ 21-10	—	1	—	1	
13	—"—	ДГ 21-9	—	5	3	8	
14	—"—	ДГ 21-9х	—	4	1	5	
15	—"—	ДГ 21-7	—	3	—	3	
16	—"—	ДГ 21-7л	—	1	—	1	
17	—"—	ДО 21-15	—	—	4	4	
18	Альбом V	ИДВ-1	—	4	—	4	
19	—"—	ИДБ-2	—	1	—	1	
		Витражные рамы стационарные					
	Альбом V	В-1	—	1	—	1	
	—"—	В-2	—	4	—	4	
	—"—	В-3	—	2	—	2	

ГИП		Ходжибеков
Гл. конст. маст		Кашкин
Гл. арх. пр-та		Горохов
Гл. инж. пр-та		Румянцева
Ст. инженер		Шмелева

ЦНИИЭП гражданселькстрой г. Москва

1982г.	Клуб с залом на 300 мест	Сводная спецификация столярных изделий	Типовой проект 264-12-65/75.2	Альбом I	Лист АС-42

Спецификация столярных изделий

Поз обозн.	Обозначение	Наименование	К-во на этаж: подвал	1	2	Всего	Примеч.
		Витражные рамы открывающиеся					
	Альбом V	В-4	—	1		1	
	—"—	В-5	—	4		4	
	—"—	В-6	—	2		2	
	—"—	В-7	—	2		2	
	—"—	В-8	—	2		2	
	—"—	В-9	—	2		2	
	—"—	В-1а	—	1		1	
	—"—	В-2а	—	4		4	
		В-3а	—	1		1	
	—"—	В-4а	—	1		1	
	—"—	В-5а	—	1		1	
		Витражная рама со спаренными переплетами					
	Альбом V	В-10с	—	—	—	3	
	—"—	В-11с	—	—	—	2	
		Витражная рама с раздельными переплетами					
	Альбом V	В-10р	—	—	—	3	
	—"—	В-11р	—	—	—	2	
		Щиты ограждения отопительных приборов					
	Альбом I	Щ-1	—	—	2	13	
	—"—	Щ-1а	—	—	—	1	
	—"—	Щ-2	—		9	9	
	—"—	Щ-2а	—	2	—	2	
	—"—	Щ-3	—	3	—	3	
		Вентиляционные решетки					
	Альбом V	Р-1	—	—	—	7	
	—"—	Р-2	—	—	—	5	
	—"—	Р-3	—	—	—	12	
		Остекленная перегородка					
	Альбом I	ОП-1	—	2	—	2	

Поз обозн.	Обозначение	Наименование	К-во на этаж: подвал	1	2	Всего	Примеч.
		Сборные панельные перегородки из сухой гипсовой штукатурки					
	1.231-4 в.1	ПГД 36.12	—	3	—	3	
	—"—	ПГД 36.6	—	1	2	3	
	—"—	ПГД 36.9.9	—	3	1	4	
	—"—	ПГД 33.12	—	—	2	2	
	—"—	ПГД 33.15.9р	—	—	2	2	
		ПГД 33.12р	—	—	8	8	

Спецификация металлических изделий

Наименование	Серия выпуск Альбом лист	Марка	Вес марки кг.	Кол-во шт: ниже ∇.0	выше ∇.0	Общее
Анкера	2.260-1 б.3 л.51;52	ММ-1	7.12	—	5	5
	2.240-1 в.2	ММ-2	2.73	—	3	3
	2.260-1 в.3	ММ-3	3.36	—	2	2
	—"—	ММ-4	30.26	—	2	2
	2.240-1 в.2	ММ-6	2.76	—	6	6
	Альб. V	ММ-9	0.63	10	49	59
	—"—	ММ-10	1,22	—	9	9
	—"—	ММ-11	0,54	—	25	25
	2.260-1 в.3	ММ-2	3,86	—	2	2
	Альб V	А-1	2.48	—	25	25
	—"—	А-2	77,9 п.м	—	—	270,7 кг
	Лист ИШ-3	А-3	2.44	—	37	37
	—"—	А-4	0,34	—	37	37
	—"—	А-5	0,99	—	13	13
	—"—	А-6	11,97	—	6	6
	—"—	А-7	0,55	—	8	8
	—"—	А-8	2,35	—	19	19
Металлические рамки	Альб. I лист АС-05	РМ-1	25,6	2	—	2
	—"—	РМ-2	26.6	1	—	1
	—"—	РМ-3	24,3	1	—	1
	—"—	РМ-4	9.96	—	1	1
	—"—	РМ-5	10,24	—	1	1

Наименование	Серия выпуск Альбом лист	Марка	Вес марки кг.	Кол-во шт: ниже ∇0.	выше ∇.0	Общее
Ограждение марша	1.256-1	ОЛ 33-2	41.1	—	4	4
	—"—	ОПВ-21-2	28.7	—	1	1
	—"—	ОЛ4,5-2	16.6	1	—	1
Ограждение площадки	1.256-1	ОВП 30-2	19.50	—	1	1
	Альб. V	ОЛК-28-2	13,9	—	2	2
Закладная деталь	Альб I АС-36	ЗД-1	5,4	—	7	7
	Альб I АС-28	ЗД-2	2.345	—	10	10
	—"— АС-34	ЗД-3	11,9	—	3	3
	—"— АС-35	ЗД-4	3,67	—	2	2
	—"— АС-02	ЗД-5	2,69	4	—	4
Закладная деталь	Альб. V	М-1	1,66	—	4	4
	—"—	М-2	0,50	—	12	12
	—"—	М-3	0,19	—	18	18
	—"—	М-4	0,13	—	3	3
	Альб I лист АС-12	М-5	0,19	—	72	72
	—"—	М-6	0,16	—	72	72
Металлическая лестница	ИИ-03-03 Альб 71-69	МС-25	27,5	—	1	1

1982 г.	Клуб с залом на 300 мест.	Сводная спецификация.	Типовой проект 264-12-65/75.2	Альбом I	Лист АС-43

18603-01 (58)

5-911-311 ск

ЦНИИ 1 ГРАЖДАНСТРОЙ Г. МОСКВА

Рук. мастер — Ходжибеков
Гл. конст. маст. — Кашкин
Гл. арх. пр-та — Горохов
Гл. инж. пр-та — Румянцева
Ст. инж. — Шмелева

gost.e-ecolog.ru