ТИПОВОЙ ПРОЕКТ

261-12-255. 85

КЛУБ

/ В КЛЕЕНЫХ ДЕРЕВЯННЫХ КОНСТРУКЦИЯХ /
НА 250 ПОСЕТИТЕЛЕЙ / ЗАЛ НА 200 МЕСТ /

АЛЬБОМ - V

ТЕХНОЛОГИЧЕСКИЕ ЧЕРТЕЖИ
МЕХАНООБОРУДОВАНИЕ

инв 21227-05

gost.e-ecolog.ru

ТИПОВОЙ ПРОЕКТ

261-12-255.85

КЛУБ

/ В КЛЕЕНЫХ ДЕРЕВЯННЫХ КОНСТРУКЦИЯХ / НА 250 ПОСЕТИТЕЛЕЙ / ЗАЛ НА 200 МЕСТ /

АЛЬБОМ - V

СОСТАВ ПРОЕКТА

АЛЬБОМ I	АРХИТЕКТУРНО-СТРОИТЕЛЬНЫЕ ЧЕРТЕЖИ
АЛЬБОМ II	ИЗДЕЛИЯ ЗАВОДСКОГО ИЗГОТОВЛЕНИЯ
АЛЬБОМ III	ОТОПЛЕНИЕ И ВЕНТИЛЯЦИЯ ВОДОСНАБЖЕНИЕ И КАНАЛИЗАЦИЯ
АЛЬБОМ IV	ЭЛЕКТРООБОРУДОВАНИЕ. СВЯЗЬ И СИГНАЛИЗАЦИЯ. ПОЖАРНАЯ СИГНАЛИЗАЦИЯ.
АЛЬБОМ V	ТЕХНОЛОГИЧЕСКИЕ ЧЕРТЕЖИ МЕХАНО-ОБОРУДОВАНИЕ
АЛЬБОМ VI	СПЕЦИФИКАЦИИ ОБОРУДОВАНИЯ
АЛЬБОМ VII	СМЕТЫ
АЛЬБОМ VIII	ВЕДОМОСТЬ ПОТРЕБНОСТИ В МАТЕРИАЛАХ

РАЗРАБОТАН
ЦНИИЭП им. Б.С. МЕЗЕНЦЕВА

ГЛАВНЫЙ ИНЖЕНЕР ИНСТИТУТА Глинкин М.В.
ГЛАВНЫЙ АРХИТЕКТОР ПРОЕКТА Константинов М.П.

ТЕХНИЧЕСКИЙ ПРОЕКТ УТВЕРЖДЕН ГОСГРАЖДАНСТРОЕМ ПРИКАЗОМ N 407 от 27 ДЕКАБРЯ 1984 г.
ВВЕДЕН В ДЕЙСТВИЕ ЦНИИЭП им. Б.С. МЕЗЕНЦЕВА ПРИКАЗОМ N 59 от 03.28.86.

				Привязан
Инв.№				

Альбом V

Типовой проект 261-12-255.85

Ведомость рабочих чертежей основного комплекта марки КТ

Лист	Наименование	Примечан.
1.	Общие данные	
2	План и разрез 1-1 зрительного зала с расположением оборудования и кабельной разводкой	
3	План кинопроекционной и перемоточной с расположением оборудования и кабельной разводкой	
4	Разрез 2-2 кинопроекционной. Кабельный журнал	
5	Схема подключений электросилового оборудования. Лист 1.	
6	Схема подключений электросилового оборудования. Лист 2	
7	Схема подключений электроакустического оборудования	
8	Установка киноэкрана и предэкранного занавеса	
9	Узлы. Разрезы	

Ведомость прилагаемых документов

Обозначение	Наименование	Примечание
КТ. СО	Спецификация оборудования	
КТ. ВМ	ВМ по рабочей документации основного комплекта марки КТ	
КТН-1	Каркас киноэкрана	
	Эскизный чертеж	

Типовой проект разработан в соответствии с действующими нормами и правилами и предусматривает мероприятия, обеспечивающие взрывобезопасность и пожаробезопасность при эксплуатации здания.

Гл. специалист Беляева

Общие указания

Рабочая документация кинотехнологической части разработана на основании:

1. Проекта, утвержденного Госкомитетом по гражданскому строительству и архитектуре при Госстрое СССР.
2. Архитектурно-строительной части рабочих чертежей.

В основу расчетов положены:

1. Строительные нормы и правила проектирования кинотеатров СНиП II-Л.13-76.
2. Строительные нормы и правила проектирования клубов СНиП II-Л.16-71.
3. „Руководящий технический материал по развитию и техническому оснащению киносети СССР" (РТМ 19-77-77).
4. Правила устройства электроустановок (ПУЭ)

Системы кинопоказа

Кинотехнологическое оборудование

Проект кинотехнологии предусматривает кинофикацию зала.

Согласно расчетам в зале устанавливается плоский экран размером 7,2 5 × 3,1м для демонстрации широкоэкранных, кашетированных и обычных кинофильмов.

Для демонстрации фильмов применяются кинопроекторы типа Мир-2 35КСА-02.

Воспроизведение звука при кинопоказе и звукоусиление в зале осуществляется от комплекса звуковоспроизводящей аппаратуры „Звук Т2-25-2".

Питание кинопроекционной и звуковоспроизводящей аппаратуры производится от ВРУ здания клуба по двум самостоятельным вводам от сети напряжением 380/220в с глухим заземлением нейтрали.

Установленная мощность аппаратуры 10квт.

Электрические линии, соединяющие оборудование в кинопроекционной, прокладываются скрыто в полу и под штукатуркой стен в стальных электросварных трубах, в залах - в винипластовых.

Проводка выполняется проводом марки ПВ (требование ПУЭ гл. VII-2-73; VII-2-74) и марки ПМПЭВ (микрофонные линии). Подготовку труб к монтажу производить согласно инструкции по монтажу электропроводок в трубах МНСС III-66 МНСС СССР. Концы стальных труб, проложены в полу, должны выступать на отметкой чистого пола на 50мм.

Условные обозначения

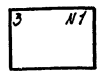

— Устанавливаемое оборудование:
3-номер позиции из перечня оборудования;
N1-условный номер устройств одного типа

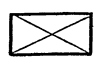

— Колодец в полу под оборудованием
500 - длина,
250 - ширина,
50 - глубина

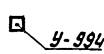

— Коробка протяжная

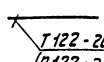

— Труба стальная (винипластовая):
Т122 } номер линии из кабельного
П122 } журнала;
20 - условный проход

Привязан

Инв. №

261-12-255.85			КТ	
Клуб (8 клееных деревянных конструкциях / на 250 посетителей / зал на 200мест)			Стадия	Лист	Листов
			Р	1	
Общие данные			ЦНИИЭП им. Б.С. МЕЗЕНЦЕВА		
Гл. инж. отд.	Поволоцкий				
Гл. спец.	Беляева				
Рук. гр.	Макарова				
Н. контр.	Беляева				

Инв. № подл. | Подпись и дата | Взам. инв. №

21227-05

Формат А2

Типовой проект 261-12-255.85 Альбом V

План зала

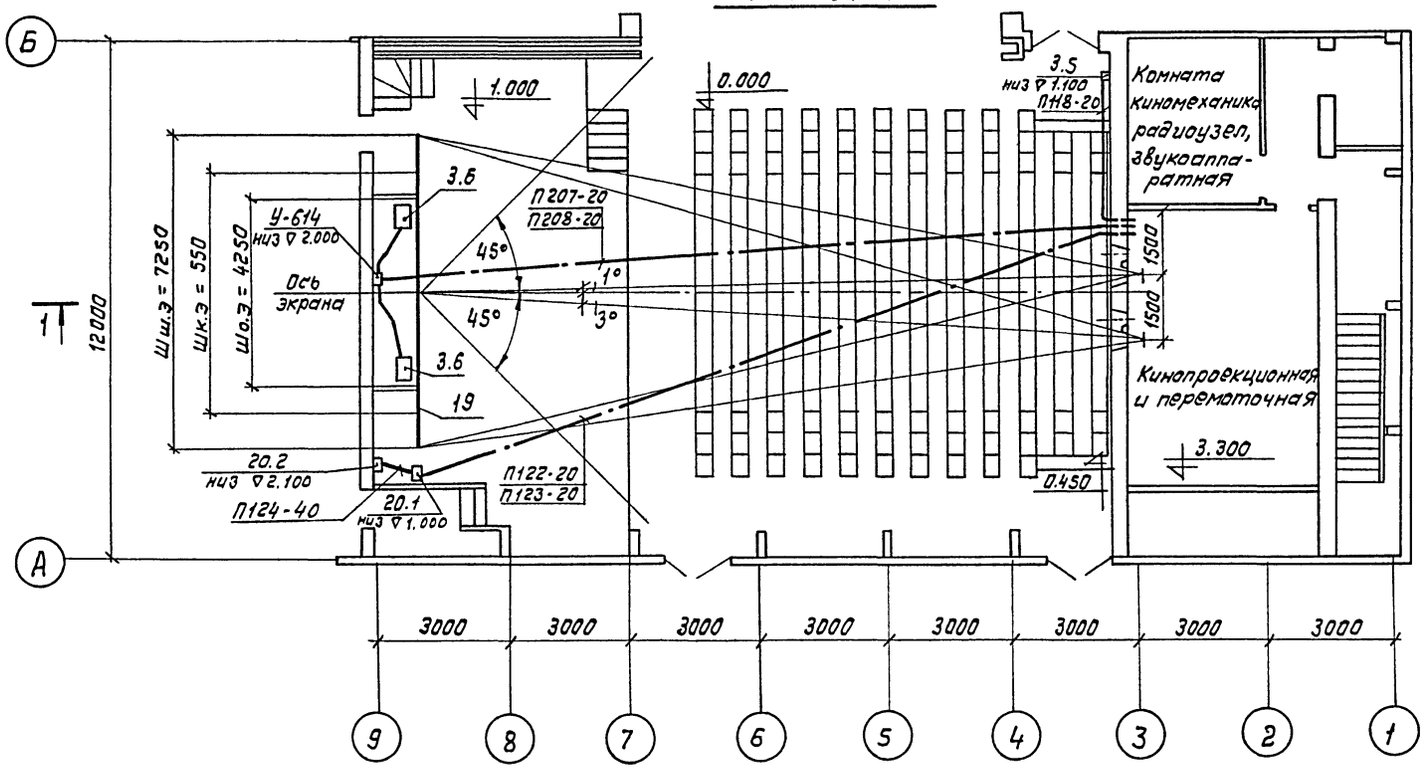

Разрез 1-1

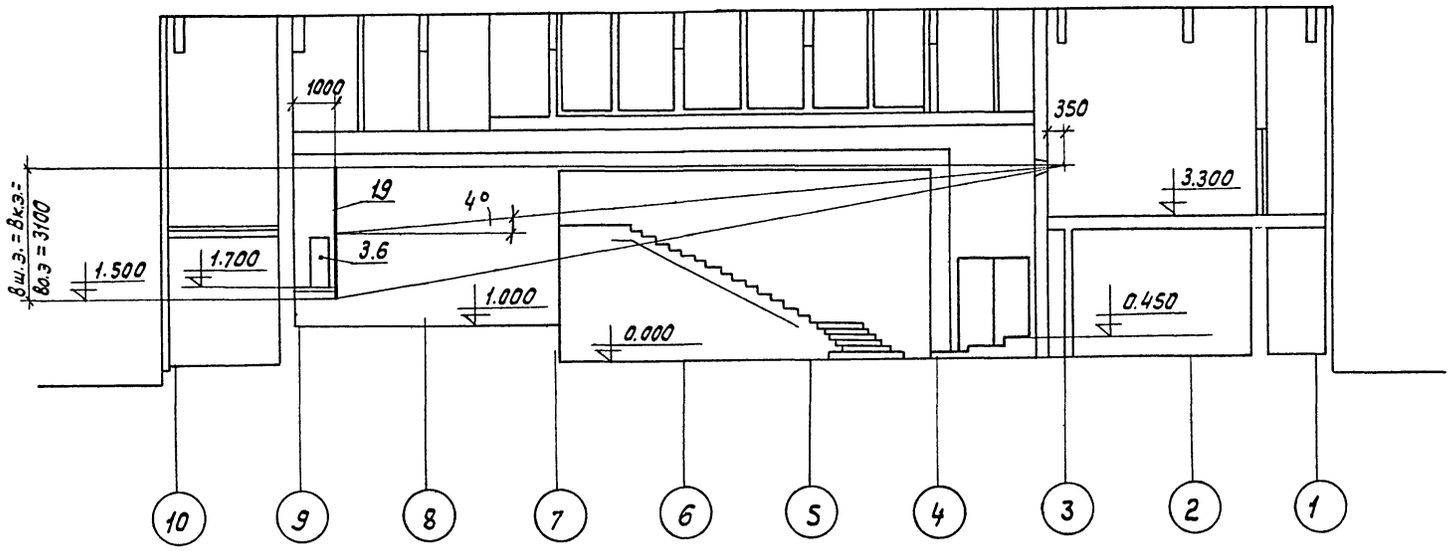

Основные кинотехнологические показатели

Проекционное расстояние – 17,2 м.

Объективы для различных видов кинопоказа

а) для широкоэкранной проекции – f = 100мм
б) для кашетированной проекции – f = 65мм
в) для обычной проекции – f = 85мм

1. Схемы подключений электросилового и электроакустического оборудования см. листы 5,6,7.
2. Кабельный журнал см. лист 4.
3. Номера позиций см. спецификацию оборудования КТ. СО.
4. Трубная разводка по залу производится в подготовке пола.

Согласовано

Инв. № подл. | Подпись и дата | Взам. инв. №

Гл. инж. отд.	Поволоцкий	
Гл. спец.	Беляева	
Рук. гр.	Макарова	
Н. контр.	Беляева	

Привязан

Инв. №

261-12-255.85 КТ

Клуб (в клееных деревянных конструкциях) на 250 посетителей (зал на 200 мест)

Стадия	Лист	Листов
Р	2	

План и разрез 1-1 зрительного зала с расположением оборудования и кабельной разводкой

ЦНИИЭП им. Б.С. МЕЗЕНЦЕВА

21227-05 Формат А2

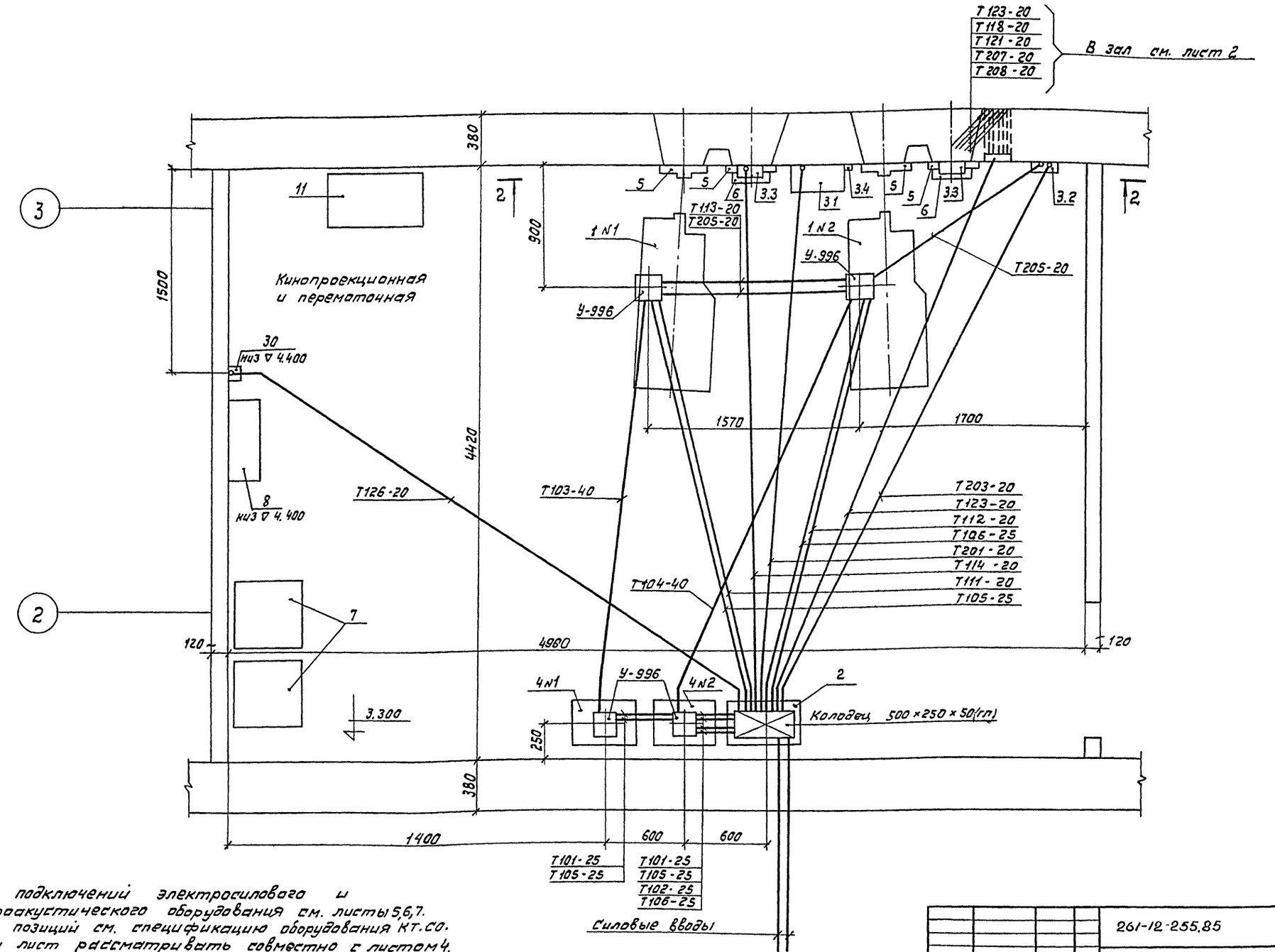

1. Схемы подключений электросилового и электроакустического оборудования см. листы 5,6,7.
2. Номера позиций см. спецификацию оборудования кт.со.
3. Данный лист рассматривать совместно с листом 4.

Привязан				261-12-255.85		КТ
Гл.инж.отд	Поволоцкий			Клуб (в клееных деревянных конструкциях) на 250 посетителей (зал на 200 мест)	Стадия: Р	Лист: 3	Листов:
Гл. спец.	Беляева			План кинопроекционной и перемоточной с расположением оборудований и кабельной разводкой	ЦНИИЭП им. Б.С. МЕЗЕНЦЕВА	
Рук. гр.	Макарова					
Н.контр	Беляева					
Инв. №						

Альбом V

Типовой проект 261-12-255.85

Кабельный журнал

№ кабеля провода или трубы	Трасса: Начало	Трасса: Конец	Проходы: Через трубы	Проходы: Через ящики протяжн.	Трубы: Расчетная длина, м	Трубы: Условный проход, мм	Кабели, провода: По проекту: Марка	По проекту: Число жил и сечение	По проекту: Расчетная длина + 10% м	Проложено: Марка	Проложено: Число жил и сечение	Проложено: Длина м
1	2	3	4	5	6	7	8	9	10	11	12	13
101	Распред. устр-во	Выпрямитель N1	Т101		3	25	ПВ	3(1×6)+	17			
								1×4	6			
102	Распред. устр-во	Выпрямитель N2	Т102		2	25	ПВ	3(1×6)+	14			
								1×4	5			
103	Выпрямитель N1	Кинопроектор N1	Т103		5	40	ПВ	2(1×35)	16			
104	Выпрямитель N2	Кинопроектор N2	Т104		5	40	ПВ	2(1×35)	16			
105	Выпрямитель N1	Кинопроектор N1	Т105	РУК	8	25	ПВ	3(1×1,5)	33			
106	Выпрямитель N2	Кинопроектор N2	Т105	РУК	8	25	ПВ	3(1×1,5)	33			
107	Выпрямитель N1	Кинопроектор N1	Т105	РУК	—	—	ПВ	1×1,5	11			
108	Выпрямитель N2	Кинопроектор N2	Т106	РУК	—	—	ПВ	1×1,5	11			
109	Выпрямитель N1	Кинопроектор N1	Т105	РУК	—	—	ПВ	2(1×1,5)	22			
110	Выпрямитель N2	Кинопроектор N2	Т106	РУК	—	—	ПВ	2(1×1,5)	22			
111	Распред. устр-во	Кинопроектор N1	Т111		5	20	ПВ	4(1×1,5)	31			
112	Распред. устр-во	Кинопроектор N2	Т112		5	20	ПВ	4(1×1,5)	31			
113	Кинопроектор N1	Кинопроектор N2	Т113		3	20	ПВ	3(1×1,5)	17			
114	Распред. устр-во	Пульт 55 ПДУ-1N1	Т114		6	20	ПВ	2(1×1,5)	18			
115	Распред. устр-во	Пульт 55 ПДУ-1N1	Т114		—	—	ПВ	1×4	9			
116	Пульт 55 ПДУ-1 N1	Пульт 55 ПДУ-1N2	Т116		3	25	ПВ	1×4	6			
117	Пульт 55 ПДУ-1 N1	Пульт 55 ПДУ-1 N2	Т116		—	—	ПВ	6(1×1,5)	33			
118	Пульт 55 ПДУ-1 N2	Кнопочная стан-	Т118		3	20	ПВ	5(1×1,5)	28			
		ция КС1-21	П118		10	20	ПВ	5(1×1,5)	66			
119	Пульт 55 ПДУ-1 N1	Пульт 55ПДУ-1N2	Т116		—	—	ПВ	4(1×1,5)	22			
120	Пульт 55ПДУ-1 N1	Пульт 55ПДУ-1N2	Т120		3	25	ПВ	4(1×1,5)	22			
121	Пульт 55 ПДУ-1 N1	Пульт 55ПДУ-1N2	Т120		—	—	ПВ	6(1×1,5	33			
122	Пульт 55 ПДУ-1 N1	Щиток управления	Т122		4	20	ПВ	6(1×1,5)	40			
		лебедкой занавеса	П122		25	20	ПВ	6(1×1,5)	180			
123	Распред. устр-во	Щиток управления	Т123		6	20	ПВ	4(1×1,5)	36			
		лебедкой занавеса	П123		25	20	ПВ	4(1×1,5)	120			
124	Лебедка занавеса	Щиток управления	П124		4	40	ПВ	4(1×1,5)	27			
		лебедкой занавеса										
125	Лебедка занавеса	Щиток управления	П124		—	—	ПВ	8(1×1,5)	53			
		лебедкой занавеса										
126	Распред. устр-во	Перематыватель	Т126		7	20	ПВ	2(1×1,5)	20			
127	Распред. устр-во	Перематыватель	Т126		—	—	ПВ	1×4	10			
		Шкаф 50У-155	Т201									
201	Распред. устр-во	Шкаф 50У-155	Т201		7	20	ПВ	2(1×2,5)	20			
202	Распред. устр-во	Шкаф 15М-89	Т203		—	—	ПВ	1×4	10			
203	Распред. устр-во	Шкаф 15М-89	Т203		7	20	ПВ	2(1×2,5)	20			
204	Распред. устр-во	Кинопроекторы NN2,1	Т205		—	—	ПВ	1×4	10			
205	Шкаф 15М-89	Пульт 60К-45	Т206		6	20	ПВ	2(1×2,5)	18			
206	Шкаф 50У-155	Громкоговоритель	Т207		2	20	ПВ	1×4	5			
207	Шкаф 50У-155	Заэкранный N1	П207		4	20	ПВ	2(1×1,5)	14			
		Громкоговоритель	Т208		25	20	ПВ	2(1×1,5)	60			
208	Шкаф 50У-155	Заэкранный N2	П208		4	20	ПВ	2(1×1,5)	14			
		Громкоговорители	Т209		25	20	ПВ	2(1×1,5)	60			
209	Шкаф 50У-155	контрольные			4	20	ПВ	2(1×1,5)	14			

Разрез 2-2

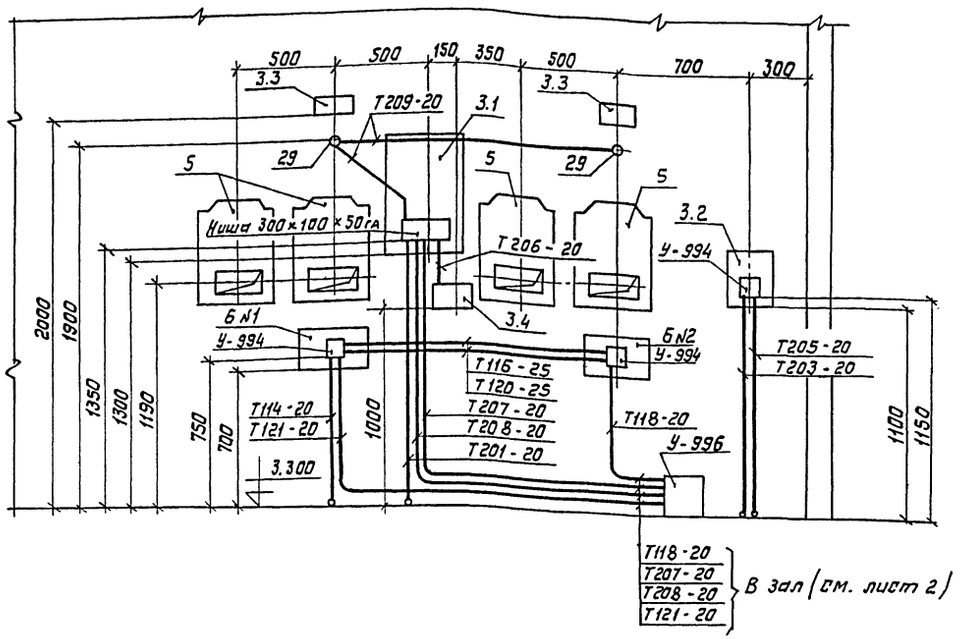

1. Схемы подключений электросилового и электроакустического оборудования см. листы 5,6,7.
2. Номера позиций см. спецификацию оборудования КТ,СО.
3. Данный лист рассматривать совместно с листом 3.

Привязан				261-12-255,85	КТ
	Гл инж. отд	Поволоцкий		Клуб (в клееных деревянных конструкциях) на 250 посетителей (зал на 200 мест)	Стадия: Р; Лист: 4; Листов:
	Гл спец	Беляева			
	Рук. гр.	Макарова		Разрез 2-2 кинопроекционной. Кабельный журнал	ЦНИИЭП им. Б.С. МЕЗЕНЦЕВА
Инв №	Н контр.	Беляева			

Инв. № подл. | Подпись и дата | Взам. инв. №

21227-05 Формат А2

См. проект типового электрооборудования

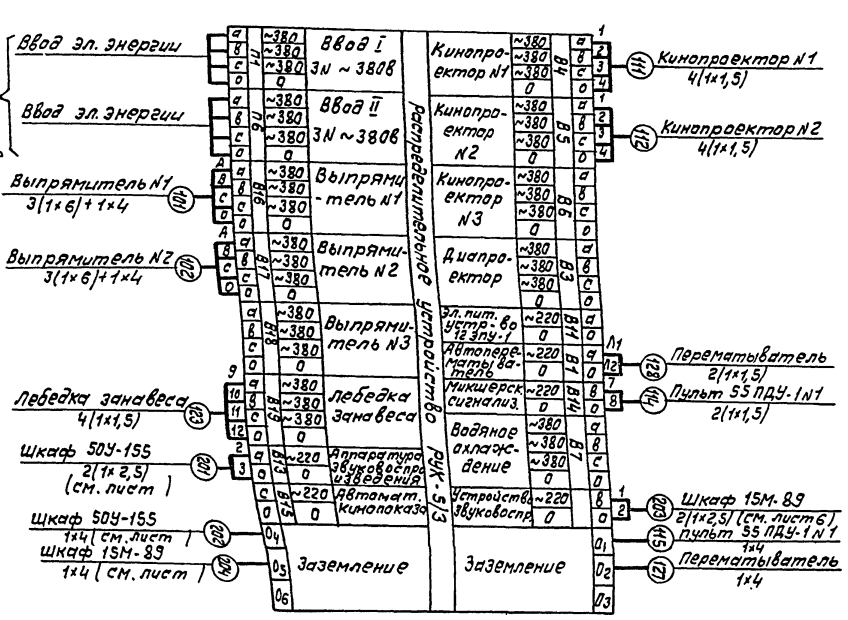

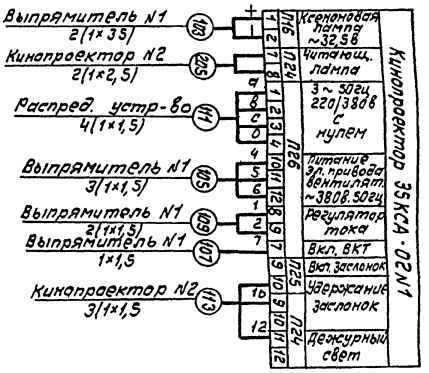

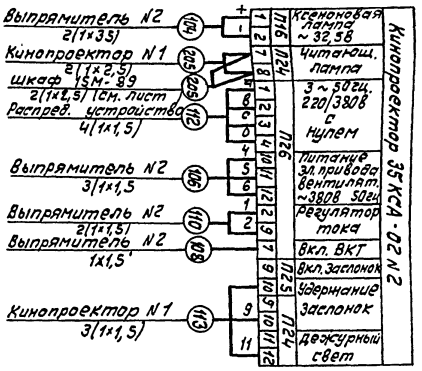

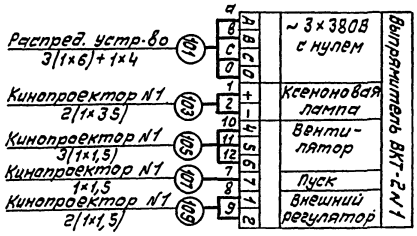

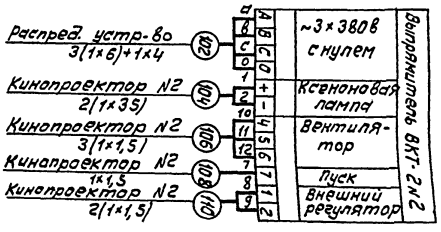

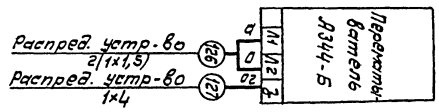

Данный лист рассматривать совместно с листом 6.

Инв.№	Привязан						
	Гл. инж. проекта	Лебедева					
	Нач. отд.	Беляева					
	Рук. гр.	Жилина					
	Н. контр.	Беляева					
	Разраб.	Жилина					

Типовой проект 261-12-255.85 Альбом V

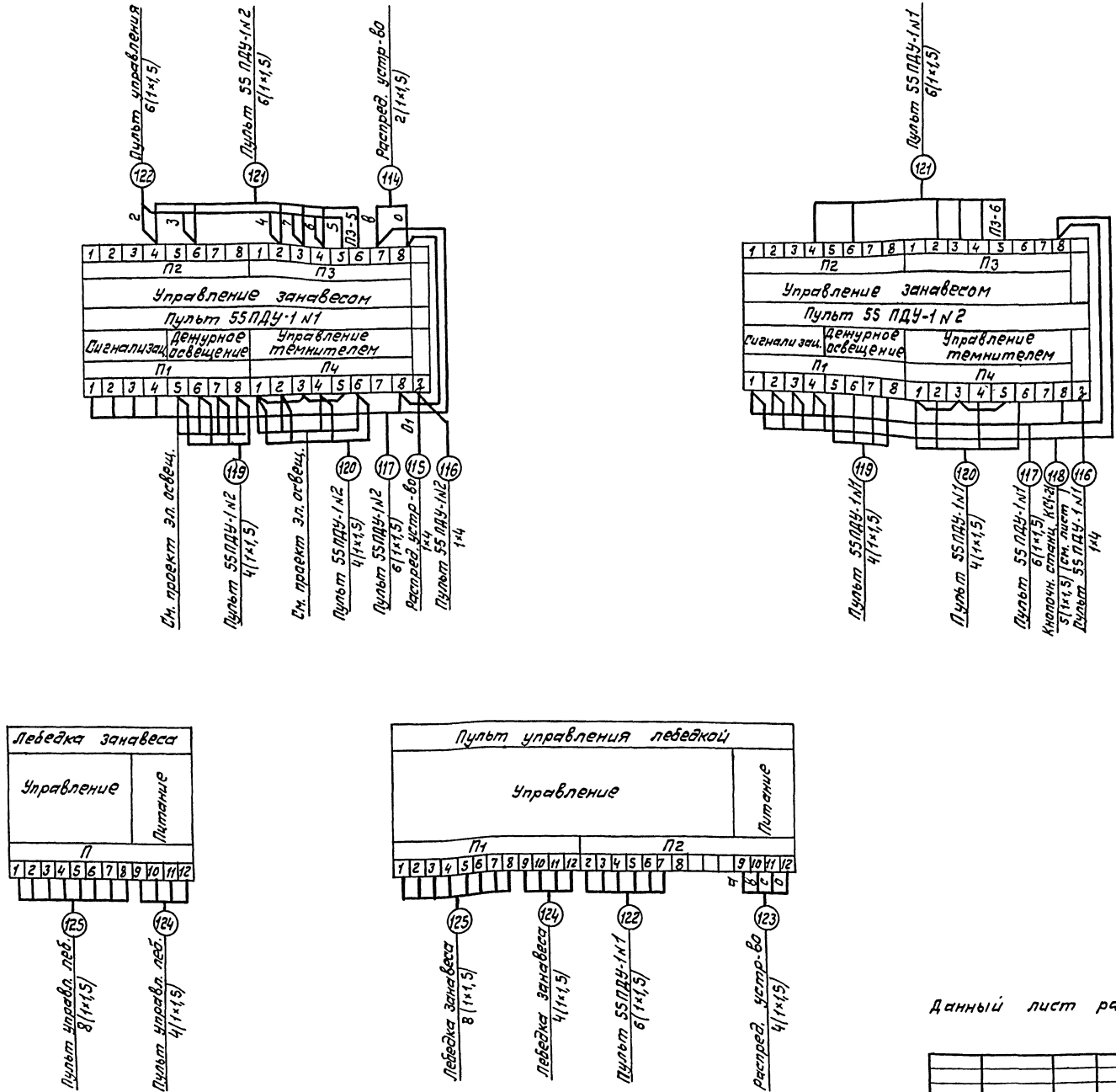

Данный лист рассматривать совместно с листом. 5

261-12-255.85				КТ
Клуб (в клеенных деревянных конструкциях) на 250 посетителей (зал на 200 мест)	Стадия	Лист	Листов	
		6		
Схема подключений электросилового оборудования. Лист 2	ЦНИИЭП им. Б.С. МЕЗЕНЦЕВА			

Привязан

Инв. №

Гл. инж. отд.	Поволоцкий	
Гл. спец.	Беляева	
Рук. гр.	Макарова	
Н. контр.	Беляева	

Инв. № подл. | Подпись и дата | Взам. инв. №

21227-05

Формат А2

Типовой проект 261-12-255.85 Альбом V

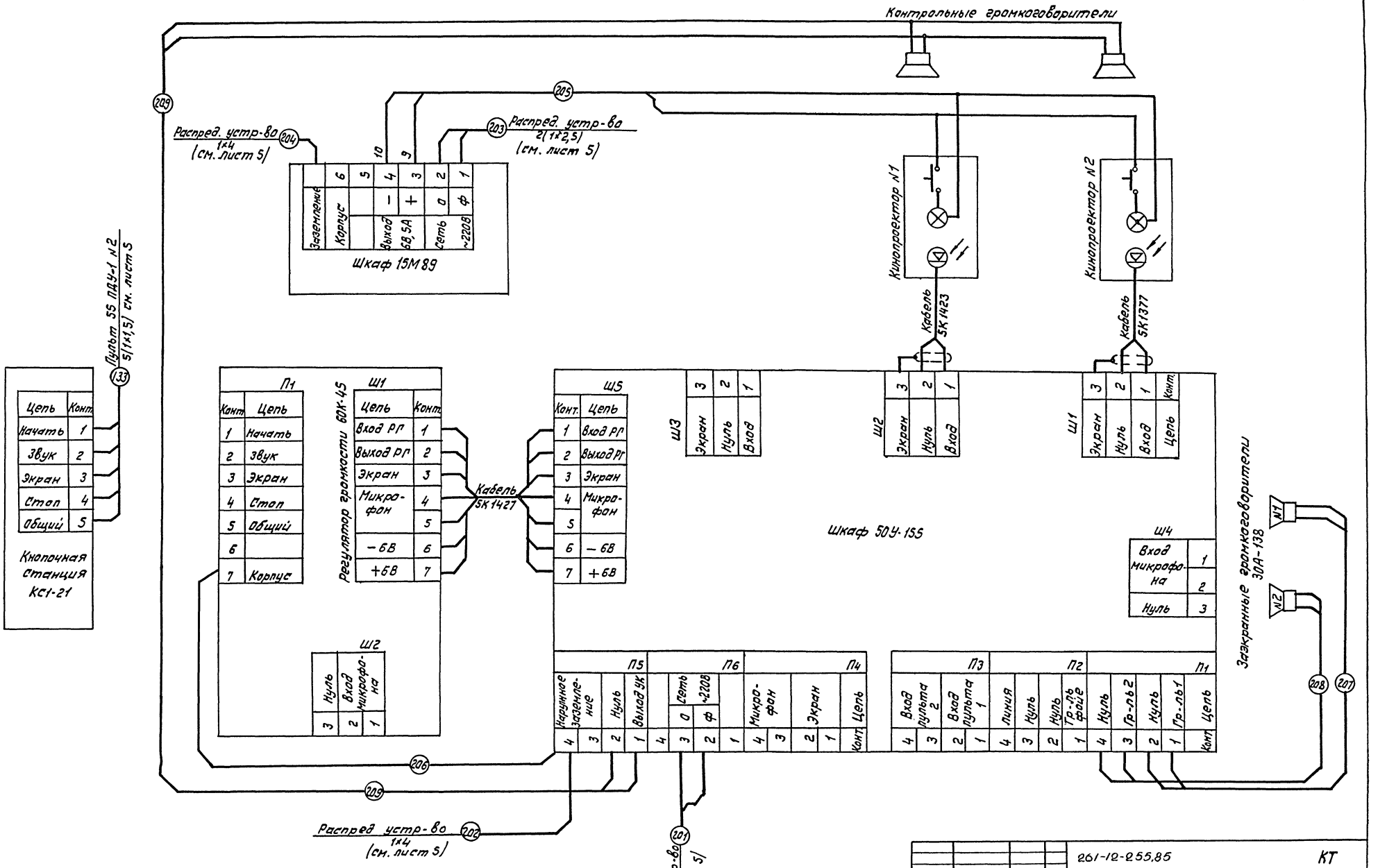

Привязан				261-12-255.85	КТ
Инв. №	Гл. инж. отд.	Поволоцкий		клуб (в клееных деревянных конструкциях) на 250 посетителей (зал на 200 мест)	Стадия: Р; Лист: 7; Листов:
	Гл. спец.	Беляева		схема подключений электроакустического оборудования	ЦНИИЭП им. Б.С. Мезенцева
	Рук. гр	Макарова			
	Н. контр.	Беляева			

Инв. № подл. | Подпись и дата | Взам. инв. №

21227-05 Формат А2

Альбом V

Типовой проект 261-12-255.85

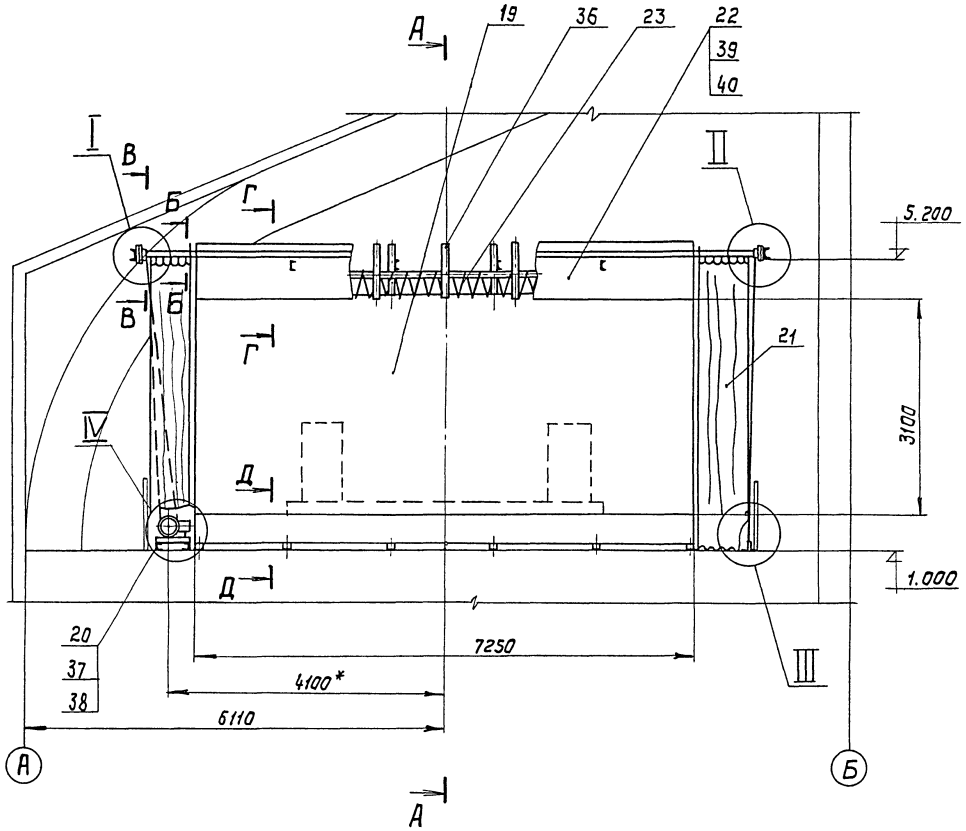

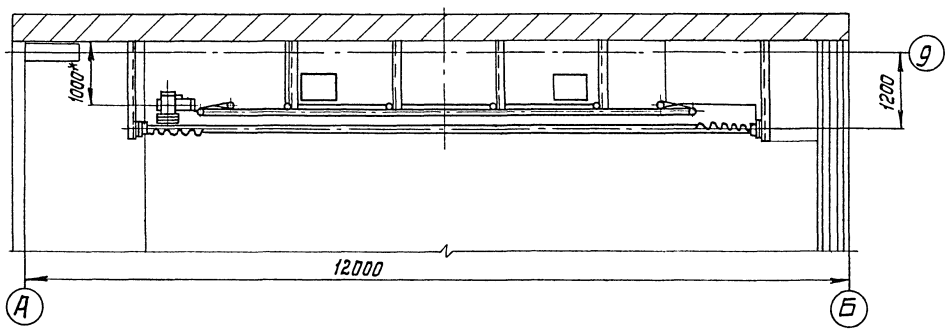

А-А

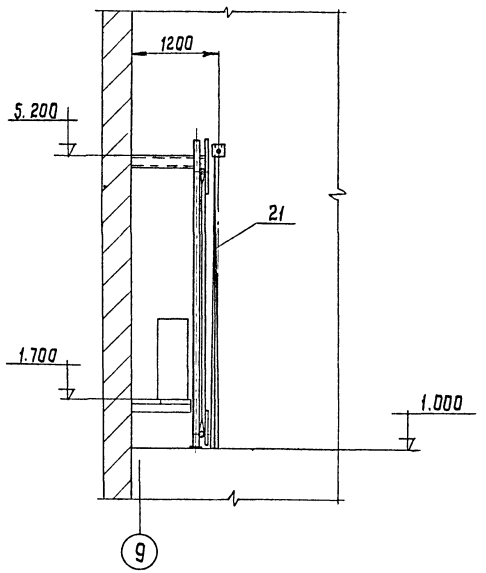

1. Цвет полотнищ предэкранного занавеса выбирается в соответствии с интерьером зала.
2. Сгораемые элементы обработать методом глубокой пропитки антипиренами.
3.* Привязка лебедки уточняется по месту.
4. Номера позиций см. спецификацию оборудования КТ. СО.

Привязан				261-12-255.85			КТ
		Гл. инж. отд.	Поволоцкий	Клуб / в клееных деревянных конструкция / на 250 посетителей (зал на 200 мест)	Стадия	Лист	Листов
		Инженер	Яворская		Р	8	
		Н. контр.	Поволоцкий	Установка киноэкрана и предэкранного занавеса	ЦНИИЭП им. Б.С. МЕЗЕНЦЕВА		
Инв. №							

21227-05 Формат А2

Инв. № подл. | Подпись и дата | Взам. инв. №

Типовой проект 261-12-255.85 Альбом V

I

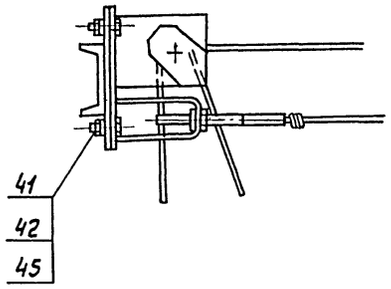

Е

II

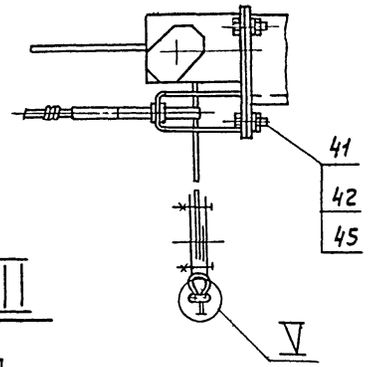

III

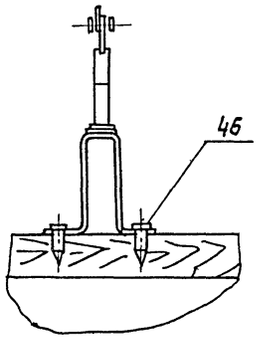

IV

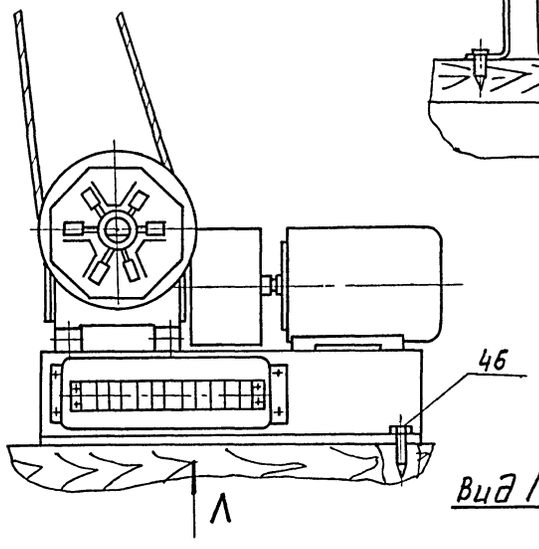

Л

Вид Л

V



Вид Е

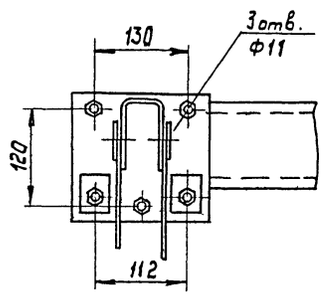

Вид И

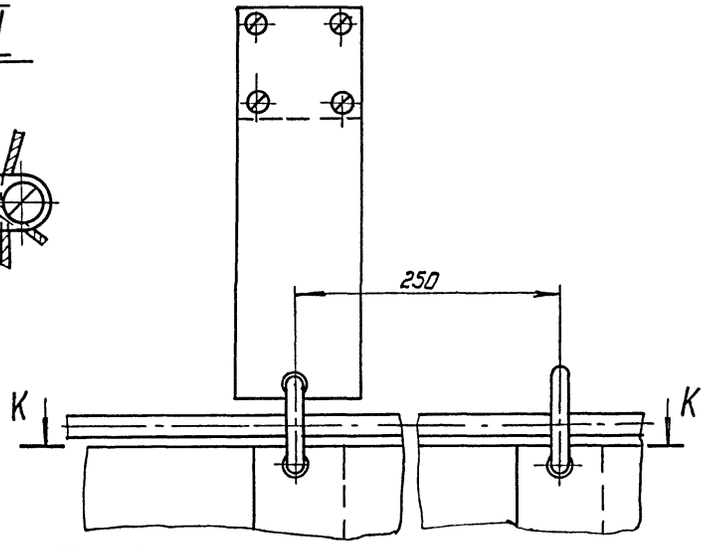

Д – Д

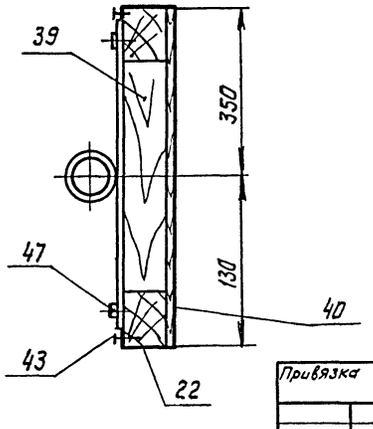

Б – Б

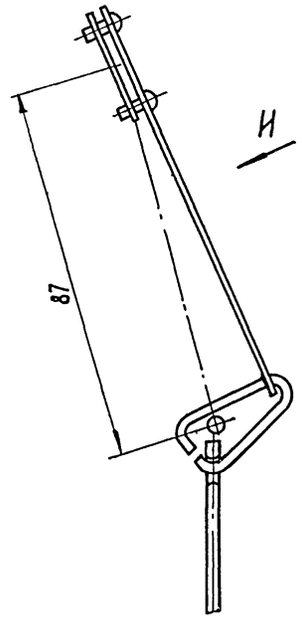

В – В

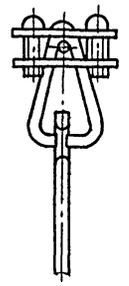

Г – Г

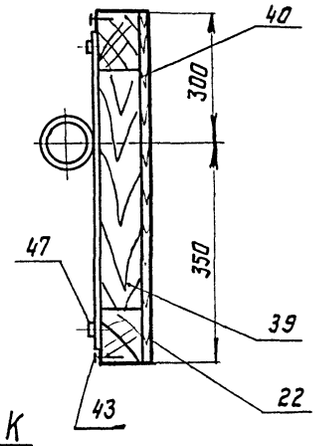

К – К

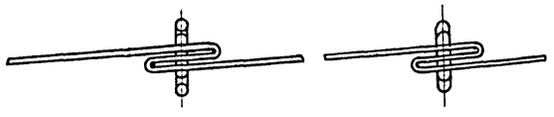

490
380
4 отв.
ф12
490
105

Инв. № подл. | Подпись и дата | Взам. инв. №

Привязка				261-12-255.85		КТ
Инв. №		Гл. инж. отд.	Поволоцкий			
		Инженер	Яворская	Клуб/в клееных деревянных конструкциях / на 250 посетителей (зал на 200мест)	Стадия: Р; Лист: 9; Листов:	
		Н. контр.	Поволоцкий	Узлы. Разрезы.	ЦНИИЭП им. Б.С. МЕЗЕНЦЕВА	

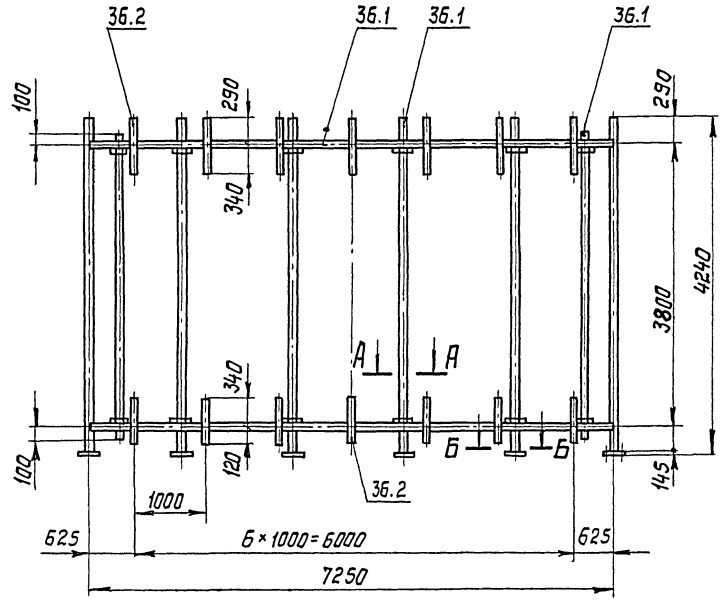

А – А

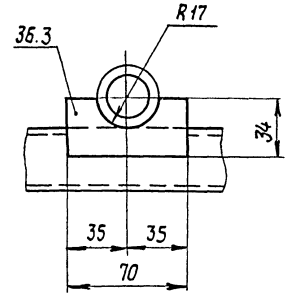

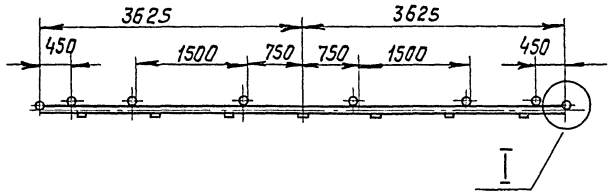

Б – Б

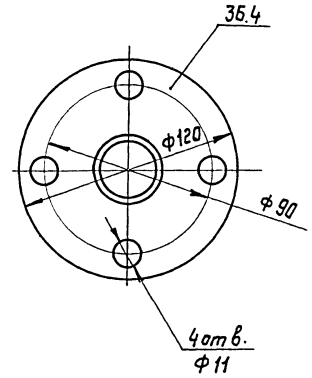

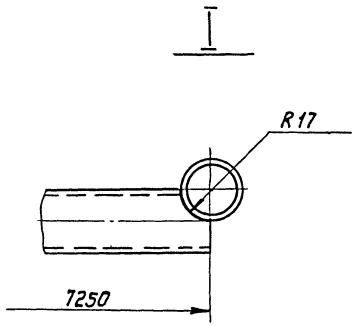

Выборка металла

N N поз.	Обозначение материалов	Длина мм	Масса кг	Примеч.
36.1	Труба 25×32 ГОСТ 3262-75	47910	114,5	
36.2	Полоса 4×40 ГОСТ 103-76 / Ст.3 ГОСТ 535	7630	9,6	
36.3	Полоса 4×34 ГОСТ 103-76 / Ст.3 ГОСТ 535-79	840	0,84	
36.4	Лист 5×120×120 ГОСТ 19903-74 / Ст.3 ГОСТ 14637-79	750	3,5	

1. Сварку производить по ГОСТу 5264-80 электродами Э42 ГОСТ 9467-75.
2. Каркас должен быть окрашен. Перед окраской поверхности очистить от грязи, ржавчины, обезжирить и покрыть глифталевым грунтом ГФ-018 ТУ 6-10-1153-76.
Окраску произвести пентафталевой эмалью ПФ-115 ГОСТ 6465-76 серого цвета.
3. Номера позиций см. спецификацию оборудования КТ.СО.

Привязан

Инв. №

Гл.инж.отд	Поволоцкий	
Инженер	Яворская	
Н.контр	Поволоцкий	

261-12-255.85 КТН-1

Каркас киноэкрана. Эскизный чертеж.

Стадия	Лист	Листов
Р	1	

ЦНИИЭП им. Б.С. МЕЗЕНЦЕВА

Инв. № подл. | Подпись и дата | Взам. инв. №

21227-05 Формат А2

Типовой проект 261-12-255.85 Альбом V

Ведомость ссылочных и прилагаемых документов

Обозначение	Наименование	Примечание
СНиП II-Л.8-71	Строительные нормы и правила	
	Нормы проектирования предприятий	
	общественного питания	
Серия 1-271-4	Типовые конструкции и детали	
	изделий	

Фрагмент плана 1 этажа

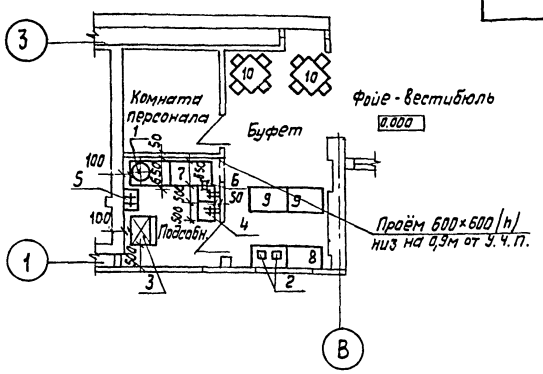

Общие указания

Рабочие чертежи технологической части буфета разработаны на основании:

1. Технического проекта, утвержденного Госкомитетом по гражданскому строительству и архитектуре при Госстрое СССР.
2. Архитектурно-строительной части проекта.

Перечень оборудования

Марка поз.	Обозначение	Наименование	Кол.	Масса ед.	Примечание
1		Электрокипятильник КНЭ-50 427×303-702	1	18	N=7,0кВт
2		Электротермостат ТЭ-25 390×380×615	2	19	N=0,4кВт
3		Холодильный шкаф ШХ-0,4м 750×750×1810	1	180	N=0,24кВт
4		Моечная ванна по типу ВМСМ-1 500×500×860	2		ВI-0,3л/сек. Тз-0,3л/сек
5		Раковина производств 600×400	1		ВI=0,2л/сек Тз-0,2л/сек
6		Трап 270×270	1		
7		Стол производственный 1100×630×860	2		
8		Пристенный подшкафник по типу П.01.00.00.00 1000×630×900	2		
9		Стойка буфетная по типу Б.01.00.00.00 1000×750×900	2		
10		Стол обеденный 4х мест. 800×800×780	2		
11		Стул	8		
12		Полка д/посуды 800×360×600	3		

Монтажный план

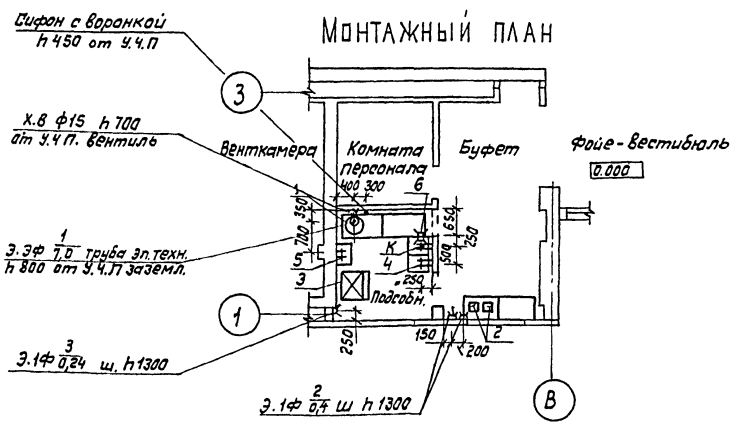

Условные обозначения

- Э — Подвод электроэнергии
- ф — Фазность тока
- h — Высота подводок от чистого пола, мм.
- — Штепсельная розетка
- № — Номер позиции
- W — Мощность тока, кВт
- — Трап
- d — Диаметр трубопровода, мм
- Х.В. — Подвод холодной воды
- К — Отвод в канализацию с разрывом струи
- — Подвод холодной и горячей воды к раковине d=15мм; h=1100. Смеситель.
- — Подвод холодной и горячей воды к моечной ванне d=20мм.

Примечания:

1. Все размеры даны в мм, отметки в м.
2. Полы должны быть сделаны с уклоном к трапу.
3. Привязки подводок электроэнергии, воды к оборудованию и трапа даются от чистой отделки стен или перегородок (штукатурки или плитки).
4. Все аппараты должны быть заземлены или занулены в соответствии с действующими электротехническими требованиями.

Нормо-контроль	Войновская	
Нач.сект.	Козюля	
Гл.спец.	Войновская	
Рук.гр.	Толкушкина	

261-12-255.85 ТЧ

Привязан

Инв. №

Клуб (в клееных деревянных конструкциях) на 250 посетителей (зал на 200 мест)

Стадия	Лист	Листов
Р	1	

Технологическая часть проекта буфета

ЦНИИЭП им. Б.С. Мезенцева

Формат А2

21227-05

Согласовано

Инв. № подл. | Подпись и дата | Взам. инв. № | Част. № 4 ГИП | Холиков | Отдел №2 | Отдел №3 | Отдел №1 | Вербицкий | Сидоров | Зуйков

Альбом V

Типовой проект 261-12-255.85

Ведомость рабочих чертежей основного комплекта

Лист	Наименование	Примечание
1	Общие данные	МО-1
2	Механическое оборудование эстрады	МО-2

Ведомость прилагаемых документов

Обозначение	Наименование	Примечание
МО. СО	Спецификация оборудование	
МО. ВМ	Ведомость материалов	
МОН-1	Каркас перегородки	
МОН-2	Ролик	

Общие указания

Рабочие чертежи механооборудования разработаны на основании:

1. Проекта, утвержденного Госкомитетом по гражданскому строительству и архитектуре при Госстрое СССР.
2. Архитектурно-строительной части рабочих чертежей в основу расчетов положены: строительные нормы и правила проектирования часть II раздел СНиП II-Л.16-71.
3. „Правила техники безопасности для театров и концертных залов Москва – 1981г.

Проект разработан в соответствии с действующими нормами и правилами предусматривает мероприятия, обеспечивающие взрывобезопасность и пожаробезопасность при эксплуатации здания

Рук. группы Родичев

Инв. № подл. | Подпись и дата | Взам. инв. №

Привязан

Инв. №

261-12-255.85 МО

Разраб.	Родичев		
Провер.	Комянко		
Т. контр.			
Н. контр.	Комянко		
Утв.			

Клуб (в клееных деревянных конструкциях) на 250 посетителей (Зал на 200 мест)

Стадия	Лист	Листов
Р	1	4

Общие данные

ЦНИИЭП им. Б.С. МЕЗЕНЦЕВА

21227-05

Формат А2

Типовой проект 261-12-255.85 Альбом V

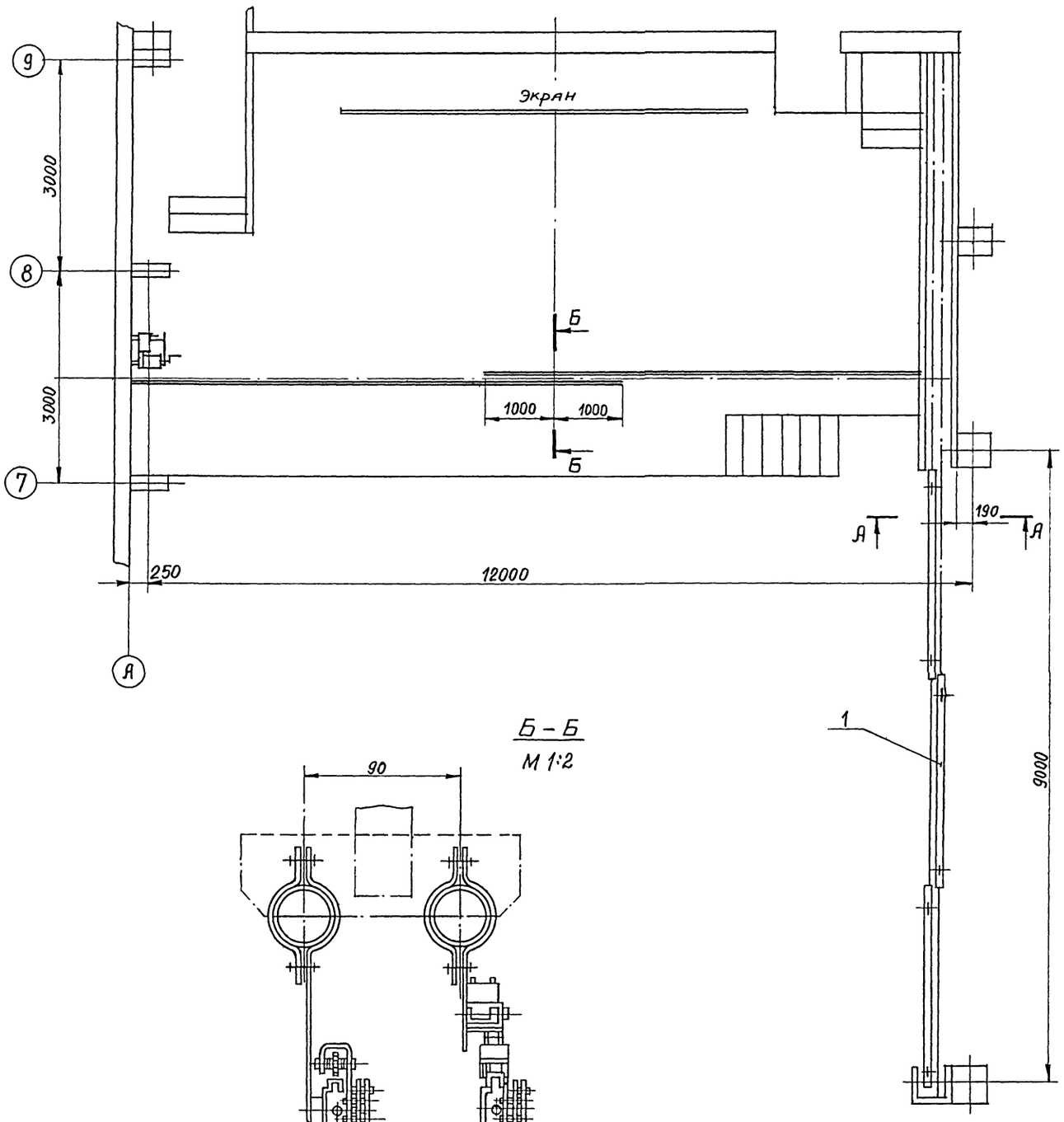

Б - Б
М 1:2

А - А
М 1:5

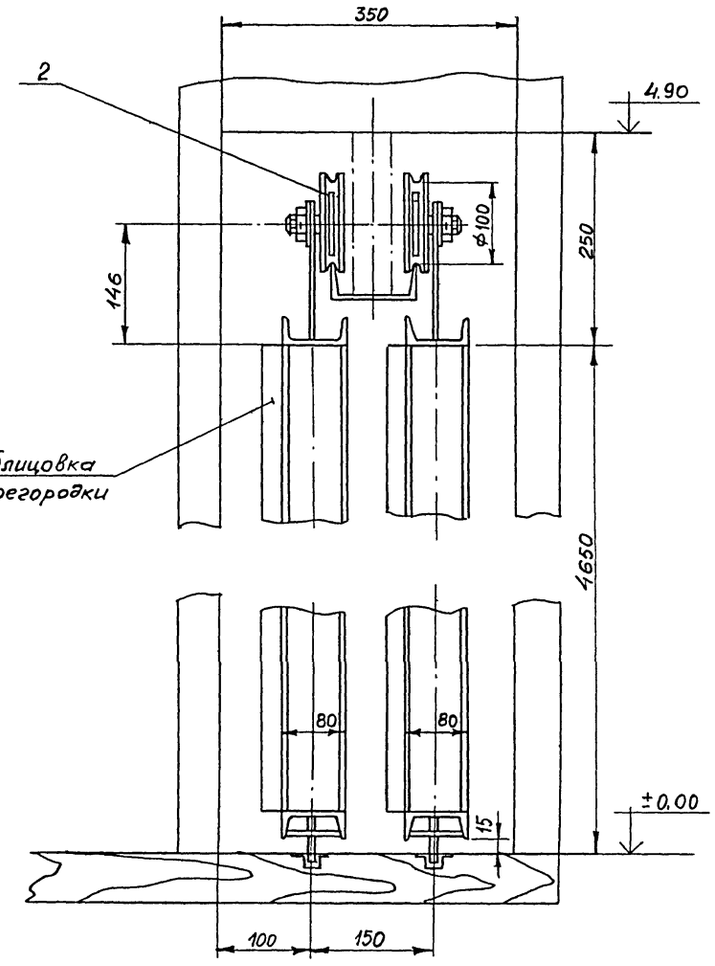

				Привязан			
Инв. №							
				261-12-255.85			МО
Разраб.	Ровинъ			Клуб /в клееных деревянных конструкциях/ на 250 посетителей /зал на 200 мест/	Стадия	Лист	Листов
Проверил	Комянко				Р	2	1
Т. контр							
Н контр	Комянко			План	ЦНИИЭП им. Б.С. МЕЗЕНЦЕВА		
Утв.							

Инв. № подл. | Подпись и дата | Взам инв. №

21227-05

Формат А2

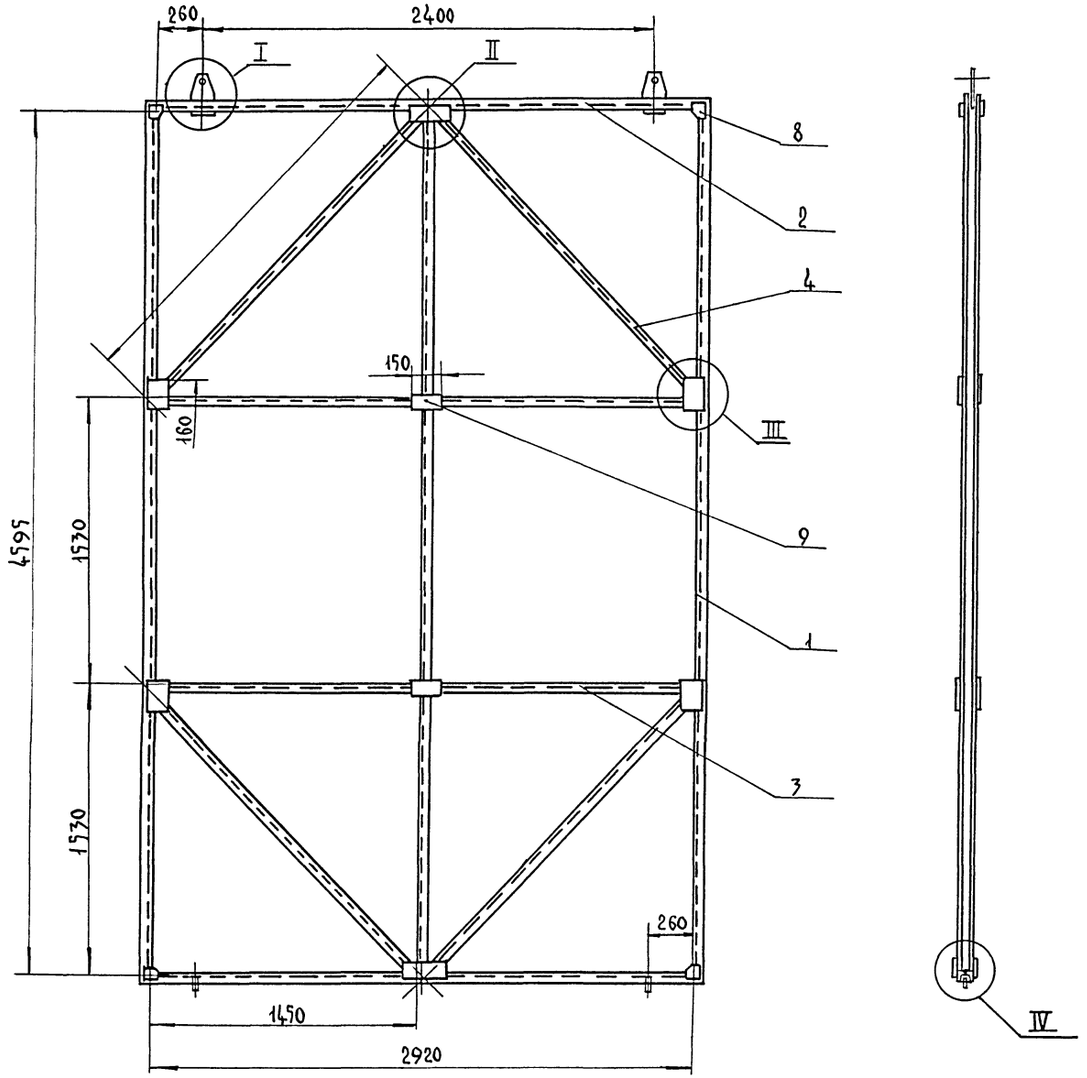

поз.	обозначение	наименование	кол.	масса 1 шт	прим.
1		швеллер 8 ГОСТ 8240-72 l=4595 Ст3 ГОСТ 535-79	3	22,2	
1		швеллер 8 ГОСТ 8240-72 l=70000 Ст.3 ГОСТ535-79	2	21	
3		швеллер 8 ГОСТ 8240-72 l=1450 Ст.3 ГОСТ535-79	4	10,1	
4		швеллер 8 ГОСТ8240-72 l=2110 Ст.3 ГОСТ535-79	4	14,8	
5		лист 6 ГОСТ 19903-74 110х180 ГОСТ 14637-79	2	1,3	
6		лист 6 ГОСТ 19903-74 110х240 ГОСТ 14637-79	4	0,17	
7		лист 6 ГОСТ 19903-74 110х60 ГОСТ 14637-79	8	0,8	
8		лист 6 ГОСТ 19903-74 75х75 ГОСТ 14637-79	8	0,025	
9		лист 6 ГОСТ 19903-74 60х15 ГОСТ 14637-79	4	0,04	
10		круг 12 ГОСТ 2590-71 l=75 Ст3 ГОСТ 535-79	2	0,07	
11		лист 6 ГОСТ 19903-74 68х70 ГОСТ 14637-79	2	0,02	

IV
М1:5

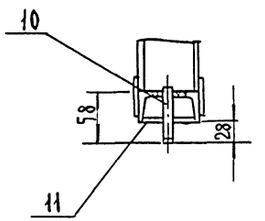

1. Сварку производить по ГОСТ 5264—80 электродом Э-42 ГОСТ 9467-75.
2. Каркас должен быть окрашен. Перед окраской поверхности очистить от грязи, ржавчины, обезжирить и покрыть глифталевым грунтом ГФ-018 ТУ6-10-1153-75. Окраску произвести пентафталевой эмалью ПФ-115 ГОСТ 6465-76 серого цвета.

I
М1:5

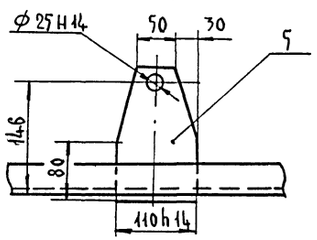

II
М1:5

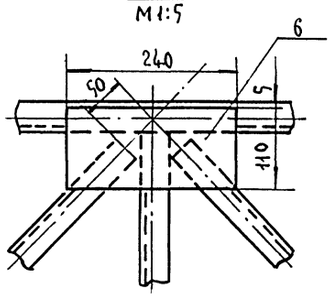

III
М1:5

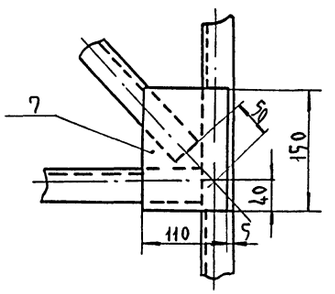

				привязка		
инв. N						
				261-12-255.85		МОН
разраб.	Родичев			клуб/в клееных деревянных конструкциях/на 250 посетителей/зал на 200 мест/	стадия: Р	лист: 1	листов: 2
пров.	Комянко					
Н.контр.	Комянко			каркас перегородки. эскизный чертеж общего вида.	ЦНИИЭП им б.с. Мезенцева	
утв.						

2122705

Ф А2

Инв. N подл. | Подп. и дата | Взам. инв. N

Типовой проект 261-12-257.85 Альбом V

Поз.	Обозначение	Наименование	Кол.	Масса 1 шт. кг	Примеч.
1		Палец сталь 45	1	0,2	
2		Ролик сталь 45	1	1,5	
3		Втулка ст. 3	1	0,05	
4		Гайка М16.5.01 ГОСТ 5919-73	1		
5		Шайба 16.01.01 ГОСТ 11371-68	1		
6		Шплинт 4х36.001 ГОСТ 3917-66	1		
7		Подшипник 80204 ГОСТ 7242-70	1		
		Кольцо Б 52 ГОСТ 13943-68	1		

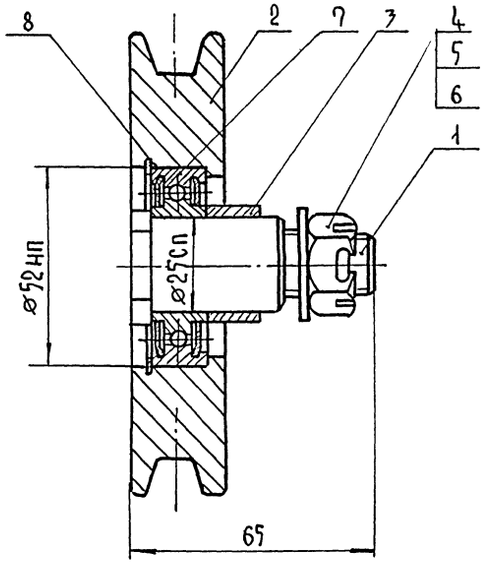

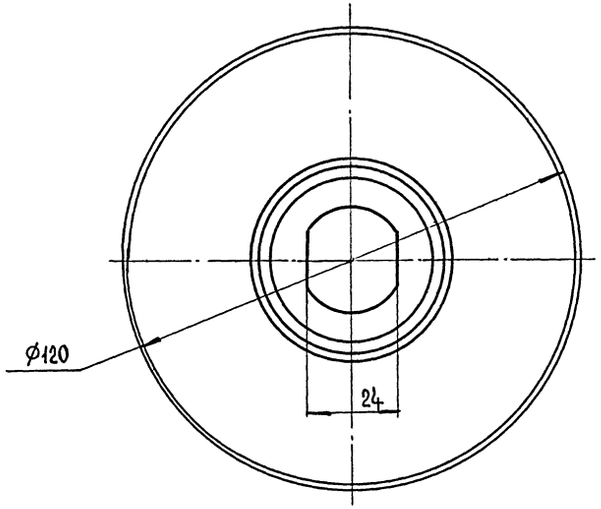

Деталь 1
М 1:1

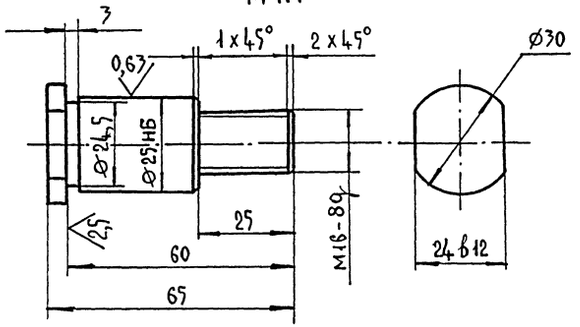

Деталь 3
М 1:1

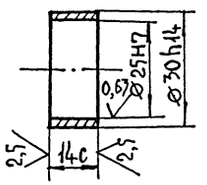

Деталь 2
М 1:1

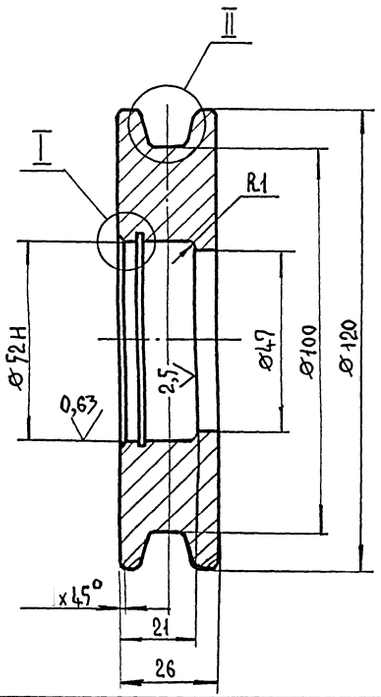

I
М 2,5:1

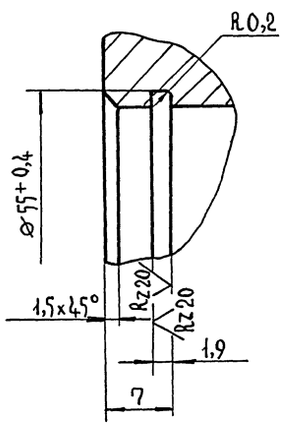

II
М 2:1

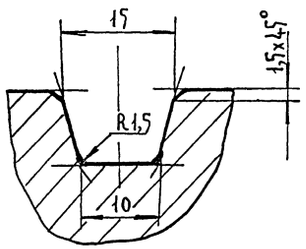

Привязан			
Инв. №			
		261-12-257.85	МОН
Разраб.	Родичев	Клуб в клееных деревянных конструкциях на 250 посетителей зал на 200 мест	Стадия: Р; Лист: 2; Листов:
Пров.	Комянко		
Н. контр.	Комянко	Ролик. Эскизный чертеж общего вида	ЦНИИЭП им. Б.С. Мезенцева
Утв.			

Инв. № подл. | Подп. и дата | Взам. инв. №

gost.e-ecolog.ru

21227-05 ФА2