ТИПОВОЙ ПРОЕКТ

261-12-255.85

КЛУБ

/ В КЛЕЕНЫХ ДЕРЕВЯННЫХ КОНСТРУКЦИЯХ / НА 250 ПОСЕТИТЕЛЕЙ / ЗАЛ НА 200 МЕСТ /

АЛЬБОМ - IV

ЭЛЕКТРООБОРУДОВАНИЕ, СВЯЗЬ И СИГНАЛИЗАЦИЯ. ПОЖАРНАЯ СИГНАЛИЗАЦИЯ

инв. 21227-04

цена 3-12

gost.e-ecolog.ru

ТИПОВОЙ ПРОЕКТ

261-12-255.85

КЛУБ

/ В КЛЕЕНЫХ ДЕРЕВЯННЫХ КОНСТРУКЦИЯХ /
НА 250 ПОСЕТИТЕЛЕЙ / ЗАЛ НА 200 МЕСТ /

АЛЬБОМ - IV

СОСТАВ ПРОЕКТА

АЛЬБОМ I	АРХИТЕКТУРНО-СТРОИТЕЛЬНЫЕ ЧЕРТЕЖИ
АЛЬБОМ II	ИЗДЕЛИЯ ЗАВОДСКОГО ИЗГОТОВЛЕНИЯ
АЛЬБОМ III	ОТОПЛЕНИЕ И ВЕНТИЛЯЦИЯ. ВОДОСНАБЖЕНИЕ И КАНАЛИЗАЦИЯ
АЛЬБОМ IV	ЭЛЕКТРООБОРУДОВАНИЕ. СВЯЗЬ И СИГНАЛИЗАЦИЯ. ПОЖАРНАЯ СИГНАЛИЗАЦИЯ.
АЛЬБОМ V	ТЕХНОЛОГИЧЕСКИЕ ЧЕРТЕЖИ МЕХАНООБОРУДОВАНИЕ
АЛЬБОМ VI	СПЕЦИФИКАЦИИ ОБОРУДОВАНИЯ
АЛЬБОМ VII	СМЕТЫ
АЛЬБОМ VIII	ВЕДОМОСТЬ ПОТРЕБНОСТИ В МАТЕРИАЛАХ

РАЗРАБОТАН
ЦНИИЭП им. Б.С. МЕЗЕНЦЕВА

ГЛАВНЫЙ ИНЖЕНЕР ИНСТИТУТА Глинкин М.В.
ГЛАВНЫЙ АРХИТЕКТОР ПРОЕКТА Константинов М.П.

ТЕХНИЧЕСКИЙ ПРОЕКТ УТВЕРЖДЕН ГОСГРАЖДАНСТРОЕМ
ПРИКАЗОМ N 407 от 27 ДЕКАБРЯ 1984 г.
ВВЕДЕН В ДЕЙСТВИЕ ЦНИИЭП им. Б.С. МЕЗЕНЦЕВА
ПРИКАЗОМ N 59 ОТ 26.03.86 г.

Привязан

Инв. №

Альбом IV

Типовой проект

СОДЕРЖАНИЕ АЛЬБОМА IV

Наименование листов	Лист	№№ стр.
Титульный лист		1
Содержание альбома IV		2
Электрооборудование. Чертежи марки „ЭО"		
Общие данные. Начало	1	3
Общие данные. Окончание	2	4
Вводно-распределительное устройство ВРУ. Схема принципиальная однолинейная	3	5
Шкафы управления 1ШУ-С÷3ШУ-С. Шкаф распределительный 1ШР-С. Схемы принципиальные однолинейные	4	6
Привод 2. Схема принципиальная.	5	7
Приводы 1,10. Электродвигатели 8,9. Схемы принципиальные.	6	8
Системы П1, ВЕ1, ВЕ2. Схемы функциональная, электрическая, принципиальная. Соединения внешних проводок. План расположения.	7	9
Шкаф управления 2ШУ-С. Кнопки пожарных кранов. Схемы подключений.	8	10
Шкафы управления 1ШУ-С; 3ШУ-С Схемы подключений.	9	11
Электроосвещение. План 1 этажа	10	12
Электроосвещение. План 2 этажа	11	13
Электроосвещение. Питание и управление рабочим и дежурным освещением зрительного зала и рекламой. Схемы принципиальные	12	14
Электроосвещение. Схемы подключений пускателей 1КМ-0÷4КМ-0. Расчетная схема питающей сети	13	15
Постановочное освещение. Таблица распределения линий освещения эстрады. План распределения светотехнического оборудования	14	16
Постановочное освещение 1ЩО-Т. Схема принципиальная однолинейная	15	17
Постановочное освещение. Верхнее и рабочее освещение эстрады. Групповые сети	16	18
Антрактно-раздвижной занавес. Схемы принципиальная и подключений	17	19
Шкаф 1 ШУ-П. Схема подключений. Эскиз кнопочного поста ПКУ15-21.131 4043	18	20
Трубно-кабельный журнал. Начало	19	21
Трубно-кабельный журнал. Окончание	20	22
План 1 этажа. Установка электрооборудования и прокладка труб	21	23
План 2 этажа. Установка электрооборудования и прокладка труб	22	24
Венткамеры на отм. 0.000 и 6.000. Щитовая. Установка электрооборудования и прокладка труб	23	25
Электрооборудование. Чертежи марки „ЭОЗИ"		
Вводно-распределительное устройство ВРУ. Опросной лист	1	26

Наименование листов	Лист	№№ стр
Электромонтажные изделия. Чертежи марки „ЭЛ.М"		
Штепсельная коробка РШ-30-0-К	ЭЛ М-13.000	27
Штепсельная коробка РШ-30-0-К. Сборочный чертеж	ЭЛ.М-13.000СБ	
Скоба	ЭЛ.М-13.001	
Штепсельная коробка ШКГ-2	ЭЛ М-06.000	28
Штепсельная коробка ШКГ-2. Сборочный чертеж	ЭЛ М-06.000 СБ	
Дверца	ЭЛ М-06.001	29
Ушко	ЭЛ М-06.002	
Ось	ЭЛ М-06.003	
Стенка левая	ЭЛ М-06.102	
Корпус	ЭЛ М-06.100	30
Планка запорная	ЭЛ М-06.104	
Корпус. Сборочный чертеж	ЭЛ М-06.100 СБ	
Стенка задняя	ЭЛ.М-06.103	31
Кожух	ЭЛ.М-06.101	
Связь и сигнализация. Чертежи марки „СС"		
Общие данные	1	32
Схемы сетей связи	2	33
Сети на плане 1 этажа	3	34
Сети на плане 2 этажа и на кровле	4	35
Пожарная сигнализация. Чертежи марки „ПС"		
Общие данные	1	36
Схема сети пожарной сигнализации	2	37
Сети пожарной сигнализации на плане 1 этажа	3	38
Сети пожарной сигнализации на плане 2 этажа	4	(39)

Инв. № подл. | Подпись и дата | Взам. инв. №

Привязан:

Инв. №

Альбом IV

Типовой проект

Ведомость рабочих чертежей основного комплекта марки „ЭО"

Лист	Наименование	Примечание (стр.)
1	Общие данные. Начало	3
2	Общие данные. Окончание	4
3	Вводно-распределительное устройство ВРУ. Схема принципиальная однолинейная	5
4	Шкафы управления 1ШУ-С÷3ШУ-С. Шкаф распределительный 1ШР-С. Схемы принципиальные однолинейные	6
5	Привод 2. Схема принципиальная	7
6	Приводы: 1,10. Электродвигатели 8,9 Схемы принципиальные	8
7	Системы П1, ВЕ1, ВЕ2. Схемы функциональная, электрическая, принципиальная, соединий внешних проводок. План расположения	9
8	Шкаф управления 2ШУ-С. Кнопки пожарных кранов. Схемы подключений	10
9	Шкафы управления 1ШУ-С; 3ШУ-С. Схемы подключений	11
10	Электроосвещение. План 1 этажа.	12
11	Электроосвещение. План 2 этажа	13
12	Электроосвещение. Питание и управление рабочим и дежурным освещением зрительного зала и рекламой. Схемы принципиальные	14
13	Электроосвещение. Схемы подключений пускателей 1КМ-0÷4КМ-0. Расчетная схема питающей сети	15
14	Постановочное освещение. Таблица распределения линий освещения эстрады. План расположения светотехнического оборудования	16
15	Постановочное освещение. 1ЩО-Т. Схема принципиальная однолинейная	17
16	Постановочное освещение. Верхнее и рабочее освещение эстрады. Групповые сети	18
17	Антрактно-раздвижной занавес. Схемы принципиальная и подключений	19
18	Шкаф 1ШУ-П. Схема подключений. Эскиз кнопочного поста ПКУ15-21.131-40У3	20
19	Трубно-кабельный журнал. Начало	21
20	Трубно-кабельный журнал. Окончание	22
21	План 1 этажа. Установка электрооборудования и прокладка труб	23
22	План 2 этажа. Установка электрооборудования и прокладка труб	24
23	Венткамеры на отм. 0.000 и 6.000 Щитовая. Установка электрооборудования и прокладка труб	25

Ведомость прилагаемых документов

Обозначение	Наименование	Примечание (стр.)
ЭОЗ И Лист 1	Вводно-распределительное устройство ВРУ. Опросной лист	26
Эл.М-13000	Штепсельная коробка РШ-30-0-К	27
Эл.М-13.000 СБ	Штепсельная коробка РШ-30-0-К Сборочный чертеж	
Эл.М-13.001	Скоба	
Эл М-06.000 Листы 1,2	Штепсельная коробка ШКГ-2	28
Эл.М-06.000 СБ	Штепсельная коробка ШКГ-2 Сборочный чертеж	
Эл.М-06.001	Дверца	29
Эл. М-06.002	Ушко	
Эл. М-06.003	Ось	
Эл. М-06.102	Стенка левая	
Эл. М 06.100	Корпус	30
Эл. М. 06.104	Планка запорная	
Эл. М. 06.100СБ	Корпус-сборочный чертеж	
Эл. М. 06.103	Стенка задняя	31
Эл. М. 06.101	Кожух	
ЭО. СО	Спецификация оборудования к основному комплекту марки „ЭО"	Альбом VI
ЭО. ВМ	ВМ. По рабочей документации основного комплекта марки „ЭО"	Альбом VIII

Типовой проект разработан в соответствии с действующими нормами и правилами и предусматривает мероприятия, обеспечивающие взрывную, взрывопожарную и пожарную безопасность при эксплуатации здания

Гл. инж. проекта /Алионене/

Инв № подл | Подпись и дата | Вз инв №

Привязан

Инв №

ТП 261-12-255.85 ЭО

Нач отд	Зуйков		Клуб (в клеенных деревянных конструкциях) на 250 посетителей (зал на 200 мест)	Стадия	Лист	Листов
Н контр	Гайсина			Р	1	23
Гип	Алионене		Общие данные Начало	ЦНИИЭП им БС Мезенцева		

21227-04

Формат А2

Условные обозначения

(Дополнительные к ГОСТУ 21.608-84)

Условные обозначения	Наименование
□	Прожектор театральный
□ Щ	Ящик со штепсельной розеткой РШ30-К
ЯПШ	Ящик со штепсельным театральным разъемом ШТС-40Л
ХТ	Клеммный ящик
⊙	Патрон с зеркальной лампой накаливания, установленный над светильником для подсвета потолка

Таблица подсчета нагрузок

Наименование потребителей	Руст. кВт	КС	Cosφ	tgφ	Расчетная нагрузка Ра кВт	Q КВАР	S КВА
Силовое электрооборудование	43	0,91	0,68	0,82	39,5	27,1	40,6
Электроосвещение здания	13,4	0,8	0,95	0,329	10,7	3,5	11,3
Постановочное освещение	42	0,5	0,98	0,203	21	4,3	21,4
Итого:	98,4		0,9	0,49	71,2	34,9	79

$I_{расч.} = 120А$

Общие указания

Исходными данными для разработки рабочих чертежей послужили архитектурно-строительные, сантехнические и технологические чертежи

По степени обеспечения надежности электроснабжения электроприемники здания в соответствии с ПУЭ-VII-2-13 и СН543-82 относятся:

Аварийное освещение, система противопожарных устройств, кинопроекторы коммерческого кинопоказа - ко II категории, все остальные электроприемники - к III категории.

Питание вводно-распределительного устройства -ВРУ должно осуществляться от городской электрической сети напряжением 380/220в с глухозаземленной нейтралью по двум взаимнорезервируемым кабельным вводам.

Марка и сечение питающих кабелей определяется при привязке проекта.

Электрические нагрузки для выбора питающих линий приведены в таблице подсчета нагрузок.

Номера групп, указанные на планах освещения, соответствуют номерам автоматов на групповых щитках.

Высота установки электрооборудования от пола:

а) Групповых щитков и понижающих трансформаторов до верхней кромки - 1,8м.

б) кнопок управления, выключателей, автоматических выключателей до оси аппаратов - 1,5м

в) штепсельных розеток - 0,8м и 0,3м

Все концы труб, прокладываемых к щитам, напольным шкафам, вывести на 100мм.

Во всех остальных случаях, кроме указанных, на 200мм над уровнем чистого пола.

Концы всех труб, выведенных из пола к щиткам, пускателям, двигателям и т.д. должны иметь нарезку.

После прокладки труб и установки патрубков в проемах - проемы заделать. Прокладку проводов от конца трубы и протяжной коробки до электродвигателя или конечного выключателя выполнить в гибком металлорукаве. На выносах к электродвигателям дробно указаны:

а) в числителе - номер по плану

б) в знаменателе - мощность в квт.

Вся проводка электрической сети выполняется: кабелем АВВГ открыто по деревянным конструкциям проводом АПВ в винипластовых и металлических трубах. Групповая сеть в кинопроекционной выполняется проводом ПВ в стальных металлических трубах. Для светильников, устанавливаемых на коробах КЛ вся проводка выполняется проводом АПВ в коробе.

При прокладке сети по деревянным основаниям в целях обеспечения пожарной безопасности, кабели и трубы прокладываются по слою листового асбеста толщиной не менее 3мм, выступающего с каждой стороны кабеля или трубы не менее, чем на 10мм.

В помещении венткамеры светильники устанавливаются после монтажа сантехнического оборудования.

Применение стальных труб и медных проводов выполнено в соответствии с пунктами VII-2-53; VII-2-54 ПУЭ-76.

Защитные мероприятия

В здании клуба должно быть выполнено защитное заземление в соответствии с главой I-7 ПУЭ. Связь с нулевой точкой трансформаторов и контуром заземления осуществляется через алюминиевые оболочки или нулевые жилы питающих кабелей.

Взам инв № | Подпись и дата | Инв № подл.

Привязан:

Инв №

Нач отд	Зуйков	
Н контр	Гайсина	
ГИП	Алионене	

ТП 261-12-255.85 ЭО

КЛУБ (В КЛЕЕНЫХ ДЕРЕВЯННЫХ КОНСТРУКЦИЯХ) НА 250 ПОСЕТИТЕЛЕЙ (ЗАЛ НА 200 МЕСТ)

Стадия	Лист	Листов
Р	2	

Общие данные Окончание

ЦНИИЭП им. Б.С. Мезенцева

21227-04

Формат А2

Типовой проект Альбом IV

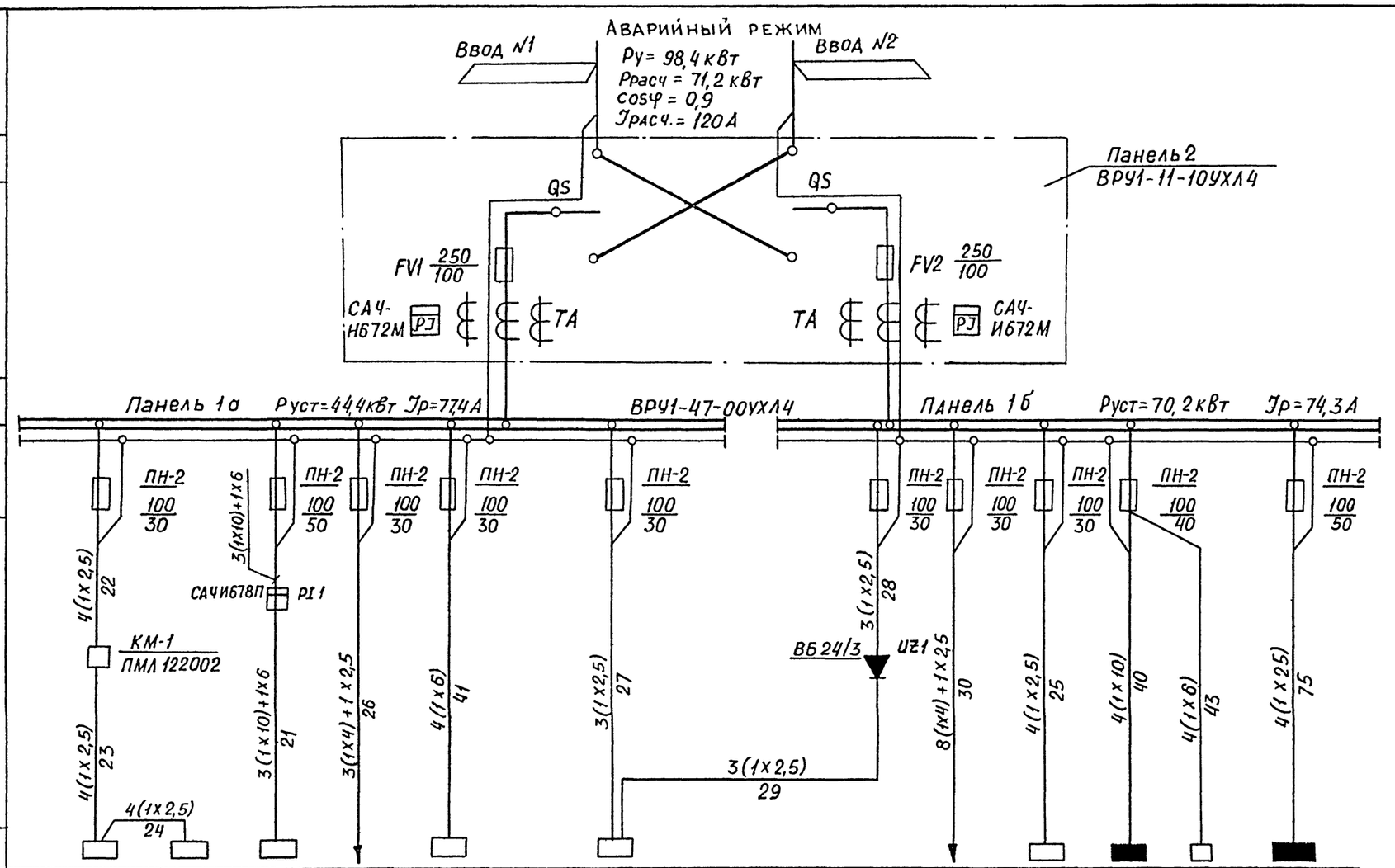

Электроустройство													
Номер по плану	1ШУ-С	3ШУ-С	1ШР-С		1ЩАО	ППС-1				2ШУ-С	1ЩО	4КМ-О	1ЩО-Т
Тип	ШУ 5103-0382 Ж-Е	ШУ 5101-0382А	ПР11-3054 2143		ОШВ-6					ШУ 5402-0382А	ОЩВ-12	ПМЛ-1100	ПР11-3062 -2143
Установленная мощность, кВт	5,4		25,8	11,0	1,8	0,4		0,4	11,0	0,18	11,6	5	42
Расчетный ток, А	8,7		45,9	19	2,8				19	0,6	14,1	7,5	32
Наименование электрооборудования Место установки	Венткамера №1	Венткамера №2	Пищеблок	Кинопроекционная	Аварийное освещение здания	Станция пожарной сигнализации		Станция пожарной сигнализации	Кинопроекционная	Задвижка на водомерном узле	Рабочее освещение здания	Реклама	Освещение эстрады

Привязан.				ТП 261-12-255.85 ЭО	
				Клуб (в клеенных деревянных конструкциях) на 250 посетителей (зал на 200 мест)	Стадия Р; Лист 3; Листов
Нач.отд.	Зуйков			Вводно-распределительное устройство ВРУ Схема принципиальная однолинейная	ЦНИИЭП им Б.С. Мезенцева
Н.контр	Гайсина				
ГИП	Алионене				
Инв №					

Инв.№подл | Подпись и дата | Взам.инв.№

21227-04

Формат А2

Альбом IV

Типовой проект

Шкафы управления 1ШУ-С ÷ 3ШУ-С

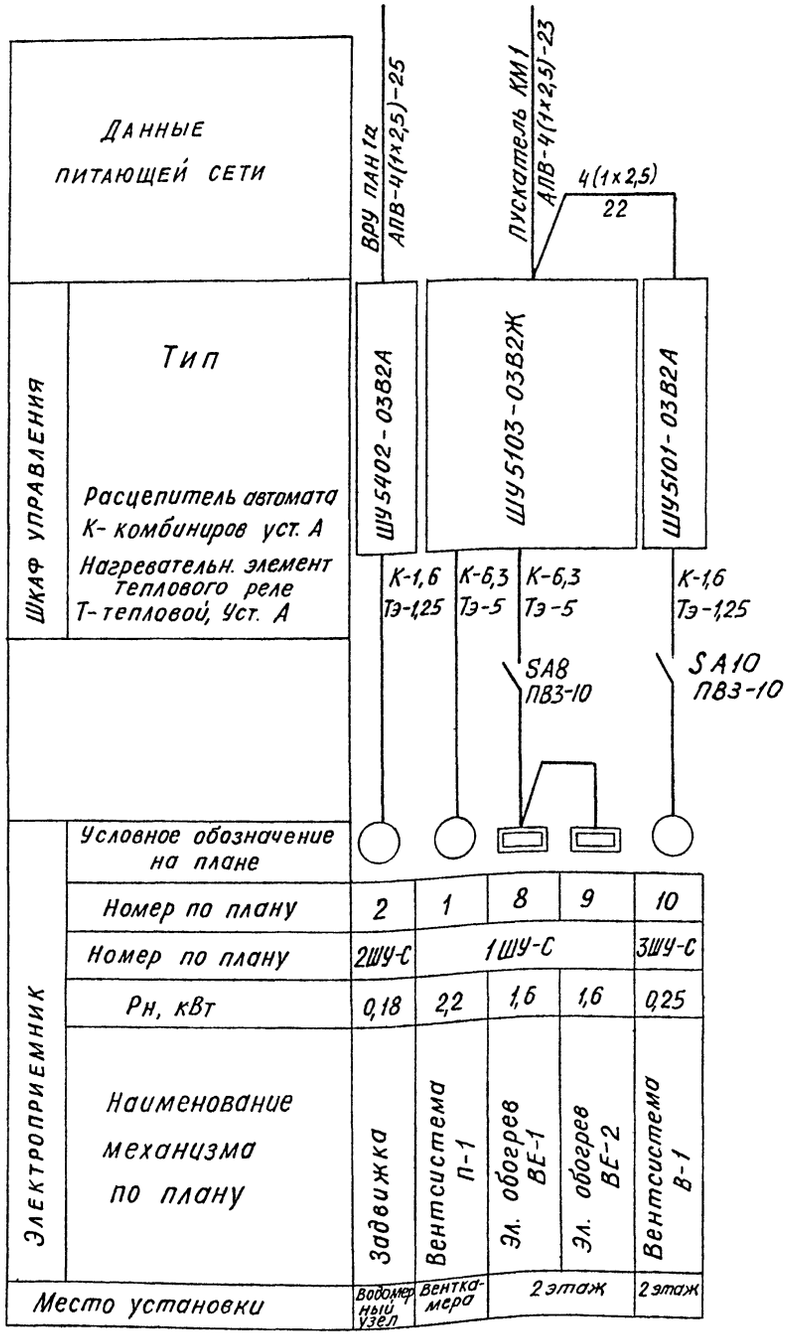

Электроприемник	Условное обозначение на плане	2	1	8	9	10
	Номер по плану	2ШУ-С	1ШУ-С			3ШУ-С
	Рн, кВт	0,18	2,2	1,6	1,6	0,25
	Наименование механизма по плану	Задвижка	Вентсистема П-1	Эл. обогрев ВЕ-1	Эл. обогрев ВЕ-2	Вентсистема В-1
Место установки		Водомерный узел	Вентка-мера	2 этаж		2 этаж

Шкаф распределительный 1ШР-С

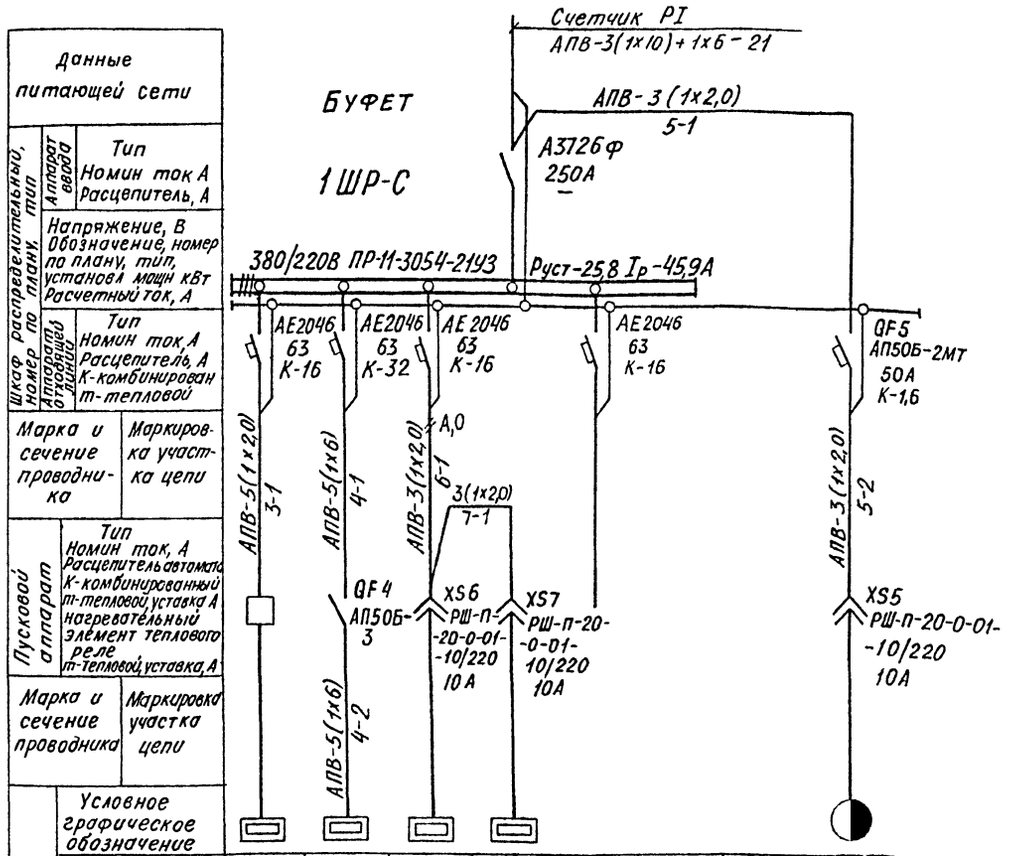

Электроприемник	Условное графическое обозначение								
	Обозначение, номер по плану	3	4	6	7	–			5
	Установлен. мощность, квт.	7,0	18,0	0,4	0,4	–			0,24
	Наименование механизма по плану	Электрокалориферный КНЭ-50 -1	Электроводонагреватель НЭ-1А	Электротермостат ТЭ-25 -3	Электротермостат ТЭ-25 -4	Резерв			Холодильный шкаф ШХ-Ф4М

Привязан

Инв №

Нач отд	Зуйков	
Н контр	Гайсина	
ГИП	Алионене	
ГИП	Полунцев	
Ст инж	Опанасенко	

ТП 261-12-255.85 ЭО

Клуб (в клееных деревянных конструкциях) на 250 посетителей (зал на 200 мест)

Стадия	Лист	Листов
Р	4	

Шкафы управления 1ШУ-С-3ШУ-С
Шкаф распределительный 1ШР-С
Схемы принципиальные. Однолинейные

ЦНИИЭП им Б С Мезенцева

Инв № подл | Подпись и дата | Взам. инв №

21227-04 Формат А2

Альбом IV

Типовой проект

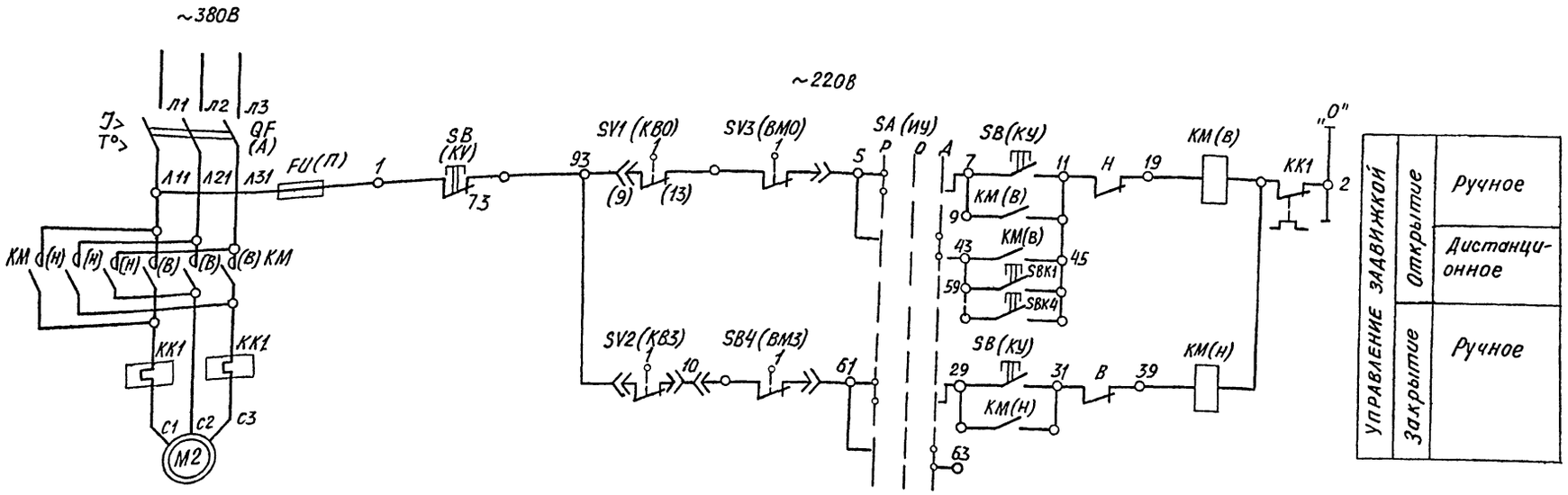

Обозначение аппаратов, указанное в скобках, соответствует заводской маркировке.

Двигатель М2

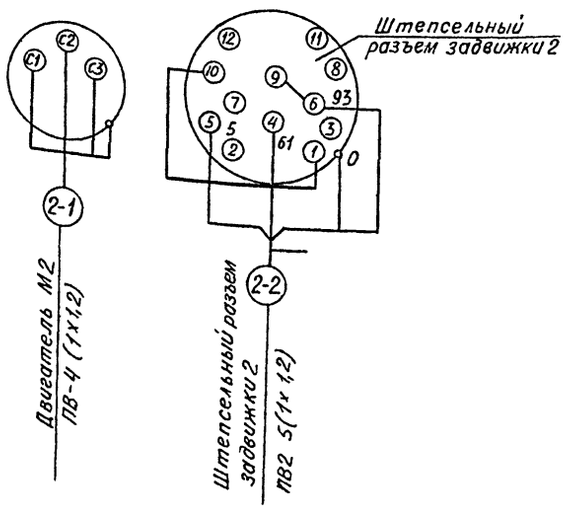

Конечные выключатели муфты предельного момента

МН-1					
Обозн выкл	Обозн. цепи	Состояние задвижки: Заклин призакр	Норм работе	Заклин. приоткр	Назначение цепи
SV3 (BM0)	1	X	X		Отключение двигателя
	2			X	Не используется
SV4 (BM3)	1		X	X	Отключение двигателя
	2	X			Не используется

Конечные выключатели задвижки

МН-4					
Обозн выключателя	Обозн. цепи	Положение задвижки: Закр.	Промеж	Откр	Назначение цепи
SV1 (KB0)	1	—	—		Отключение двигателя
	2			—	Не используется
SV2 (KB3)	1		—	—	Отключение двигателя
	2	—			Не используется

Перечень элементов

Поз. обозн	Наименование	К-во	Примечание
	У механизма		
М2	Двигатель задвижки ~380В, 0,18кВт	1	Комплектно с задвижкой
SV1 (KB0) SV2 (KB3)	Выключатели конечные МП-4	2	
SV3 (BH0) SV4 (BM3)	Выключатели конечные муфты МП-1	2	
	Шкаф 2ШУ-С		
QF, FV KM, KK SA, SB	Шкаф управления ШУ5402-03В2А	1	Гл цепи ~380В 1,25А цепи упр ~220В К-1,6 ТЭ-1,25
	Ниши пожарных кранов		
SBK1÷ SBK4	Пост управления кнопочный ПКЕ-222-1	4	

Привязан

Инв №

Инв № подл | Подпись и дата | Взам инв №

ТП 261-12-255.85 ЭО			
Клуб (в клееных деревянных конструкциях) на 250 посетителей (зал на 200 мест)	Стадия: Р	Лист: 5	Листов:
Привод 2 Схема принципиальная	ЦНИИЭП им Б.С. Мезенцева		

Нач отд	Зуйков	
Н контр	Гайсина	
ГИП	Алионене	
ГИП	Полунцев	
Ст инж	Опанасенко	

21227-04

Альбом IV

Типовой проект

Схема №1

Привод 1

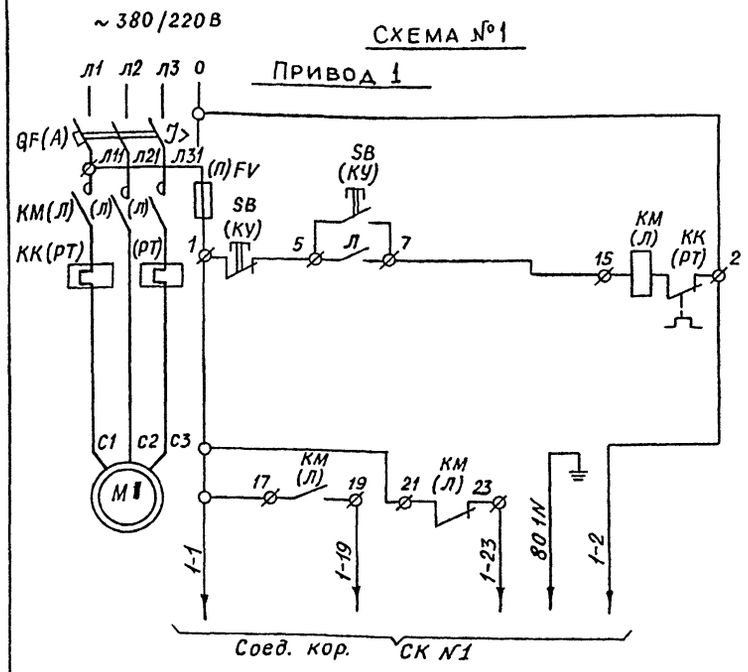

Схема № 2

Электронагреватели 8,9

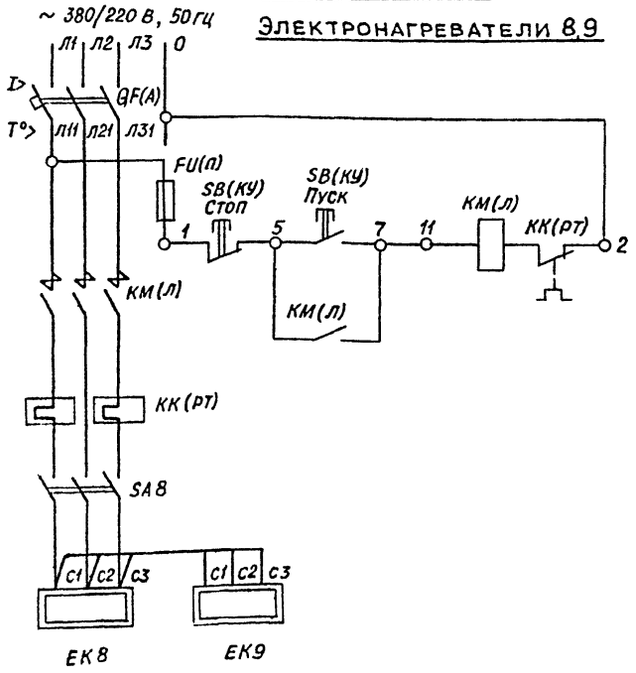

Схема № 3

Привод 10

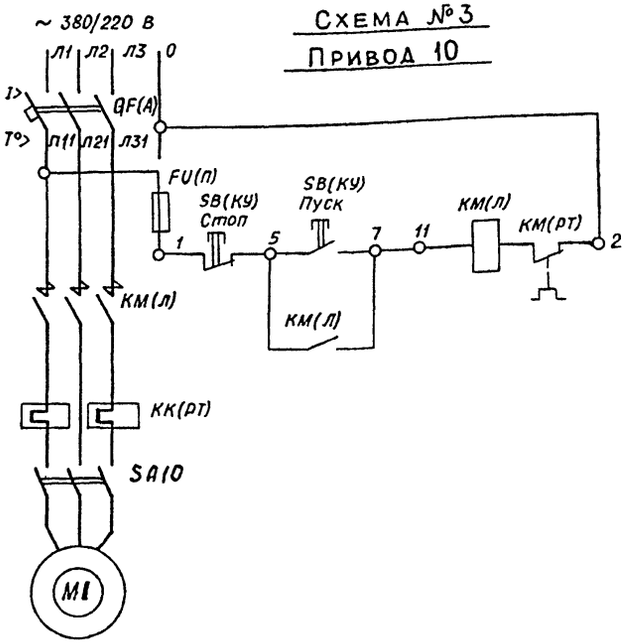

Схема № 4

Отключение вентиляции

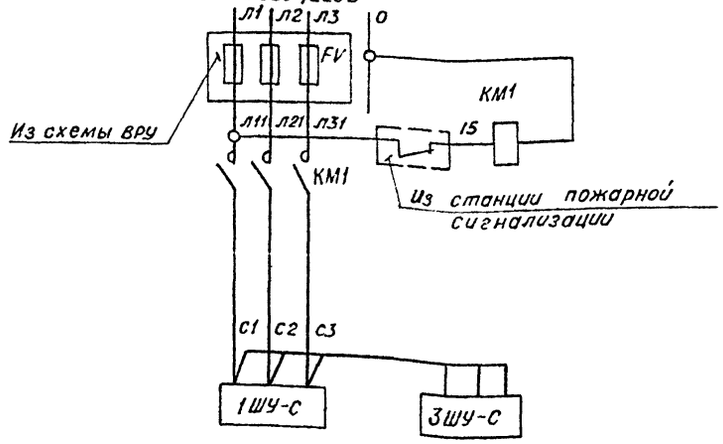

Примечания:

1. Символ ■ в обозначении аппаратов соответствует номеру привода по плану. Например, М■ для привода 10 будет М 10
2. Позиционное обозначение аппаратов, указанное в скобках, соответствует заводской маркировке.

Перечень элементов

Поз. обознач	Наименование	Кол	Примечание
М(	Электродвигатель	3	Комплектно с механизмом
ЕК 8; 9	Электронагреватели заслонок ВЕ1, ВЕ2	2	Комплектно с механизмом
QF; КК КМ, SA, FU	Шкаф управления	3	см лист
	По месту (у механизма)		
SA 8	Пакетный выключатель ПВ3-10	2	

Инв № подл. | Подпись и дата | Взам инв №

Привязан

Инв №

Нач отд	Зуйков	
Н контр	Гайсина	
ГИП	Алисенне	
ГИП	Полунцев	
Ст инж	Опанасенко	

ТП 261-12-255.85 ЭО

Клуб (в клеенных деревянных конструкциях) на 250 посетителей (зал на 200 мест)

Стадия	Лист	Листов
Р	6	

Приводы: 1, 10
Электронагреватели 8,9
Схемы принципиальные

ЦНИИЭП им Б С Мезенцева

21227-04

Формат А2

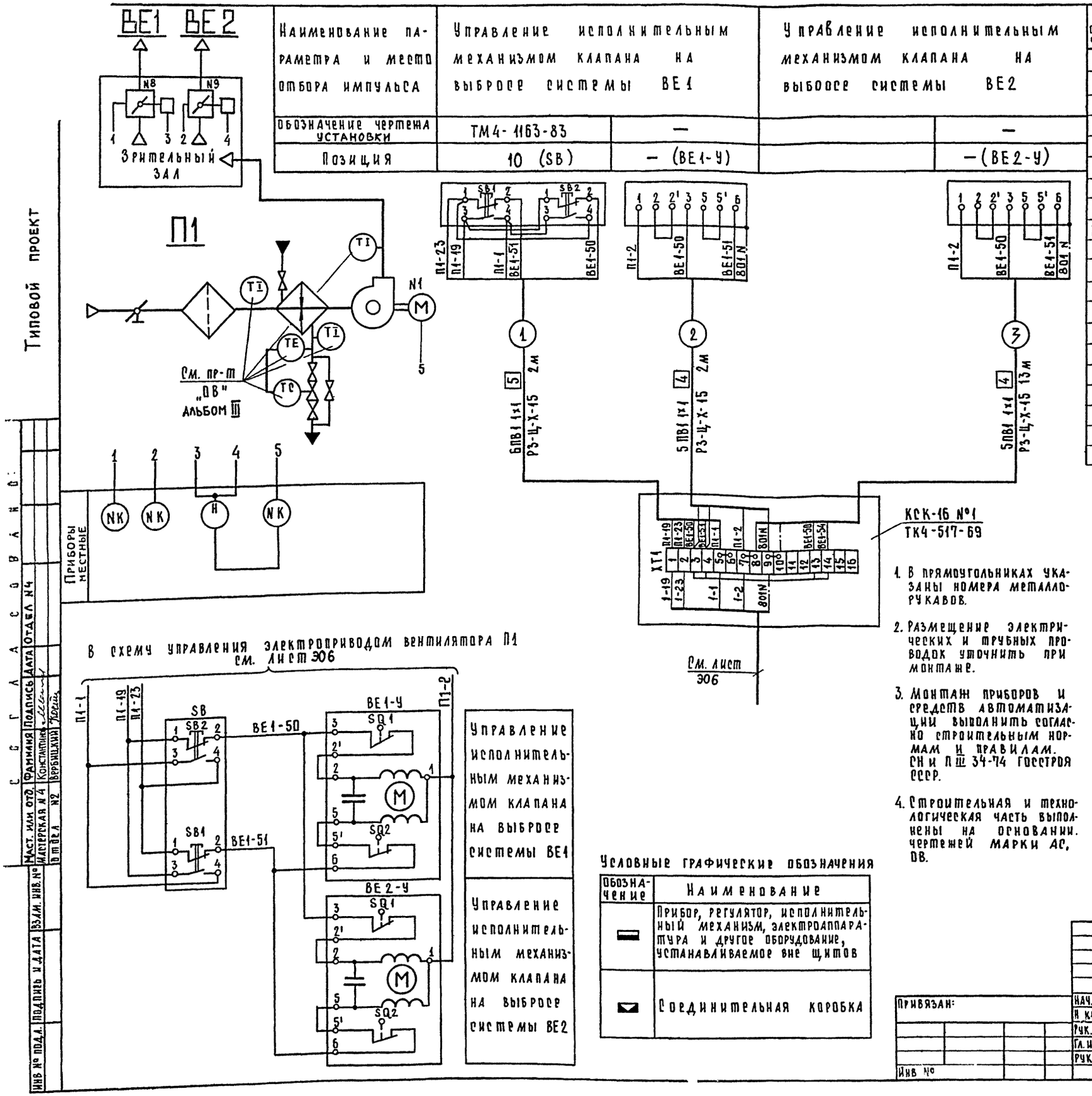

Наименование параметра и место отбора импульса	Управление исполнительным механизмом клапана на выбросе системы ВЕ1		Управление исполнительным механизмом клапана на выбоосе системы ВЕ2	
Обозначение чертежа установки	ТМ4-1163-83	—		—
Позиция	10 (SB)	— (ВЕ1-У)		— (ВЕ2-У)

Поз. обозначение	Наименование	Кол.	Примечание
	Аппаратура по месту		
SB	Пост управления кнопочный ПКЕ-212-2У3 с 1 н.о. и 1 н.з. контактами с толкателем цилиндрической формы, черным, с табличкой без надписи, степень защиты 1Р40 ТУ 16.526.216-71	1	поз.10-ЭО.СО Ал.VI
ВЕ1-У ВЕ2-У	Механизм исполнительный электрический однооборотный МЭО ГОСТ 7192-80	2	комплектно с клапанами см. проект „ОВ" Альбом III
	Провода и монтажные изделия		
	Коробка соединительная КСК-16 ТУ 36.1753-75	1	
	Провод с медной жилой ПВ1 1×1 ГОСТ 6323-79	87	м
	Металлорукав РЗ-Ц-Х-15 ТУ 22.3988-77	17	м

1. В прямоугольниках указаны номера металлорукавов.
2. Размещение электрических и трубных проводок уточнить при монтаже.
3. Монтаж приборов и средств автоматизации выполнить согласно строительным нормам и правилам. СН и П III 34-74 Госстроя СССР.
4. Строительная и технологическая часть выполнены на основании чертежей марки АС, ОВ.

Условные графические обозначения

Обозначение	Наименование
▬	Прибор, регулятор, исполнительный механизм, электроаппаратура и другое оборудование, устанавливаемое вне щитов
▼	Соединительная коробка

Фрагмент плана 2го этажа

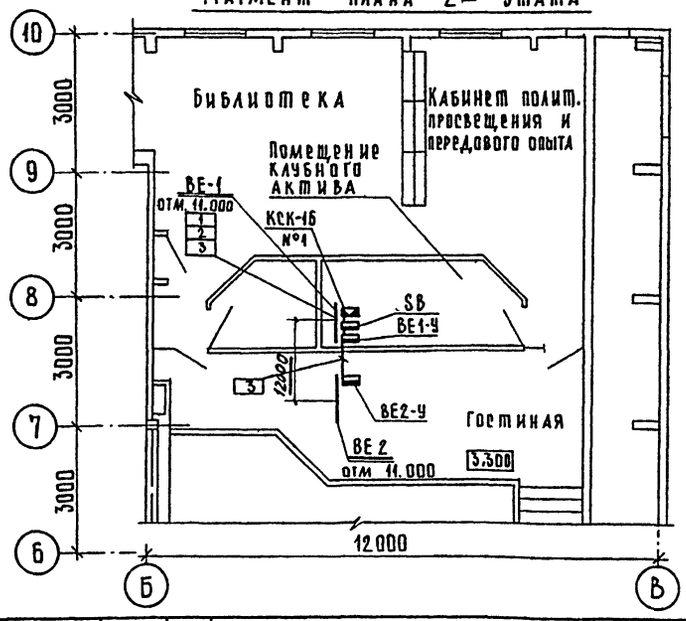

Типовой проект

Инв № подл.	Подпись и дата	Взам. инв. №	Маст. или отд.	Фамилия	Подпись	Дата	Отдел № 4
			Мастерская № 4	Константинов			
			Отдел № 2	Вербицкий			

Согласовано

261-12-255.85 ЭО

Привязан:					
Инв №			Нач. отд.	Солдатов	
			Н. контр.	Черкасова	
			Рук. сек. АУ	Раввин	
			Гл. инж. пр.	Комарова	
			Рук. гр.	Шор	

Клуб (в клеёных деревянных конструкциях) на 250 посетителей (зал на 200 мест)

Системы П1, ВЕ1, ВЕ2. Схемы функциональная, электрическая принципиальная, соединений внешних проводок. План расположения

Стадия	Лист	Листов
Р	7	

ЦНИИЭП им. Б.С. Мезенцева

21227-04 Формат А2

Альбом IV

Типовой проект

Шкаф управления 2ШУ-С

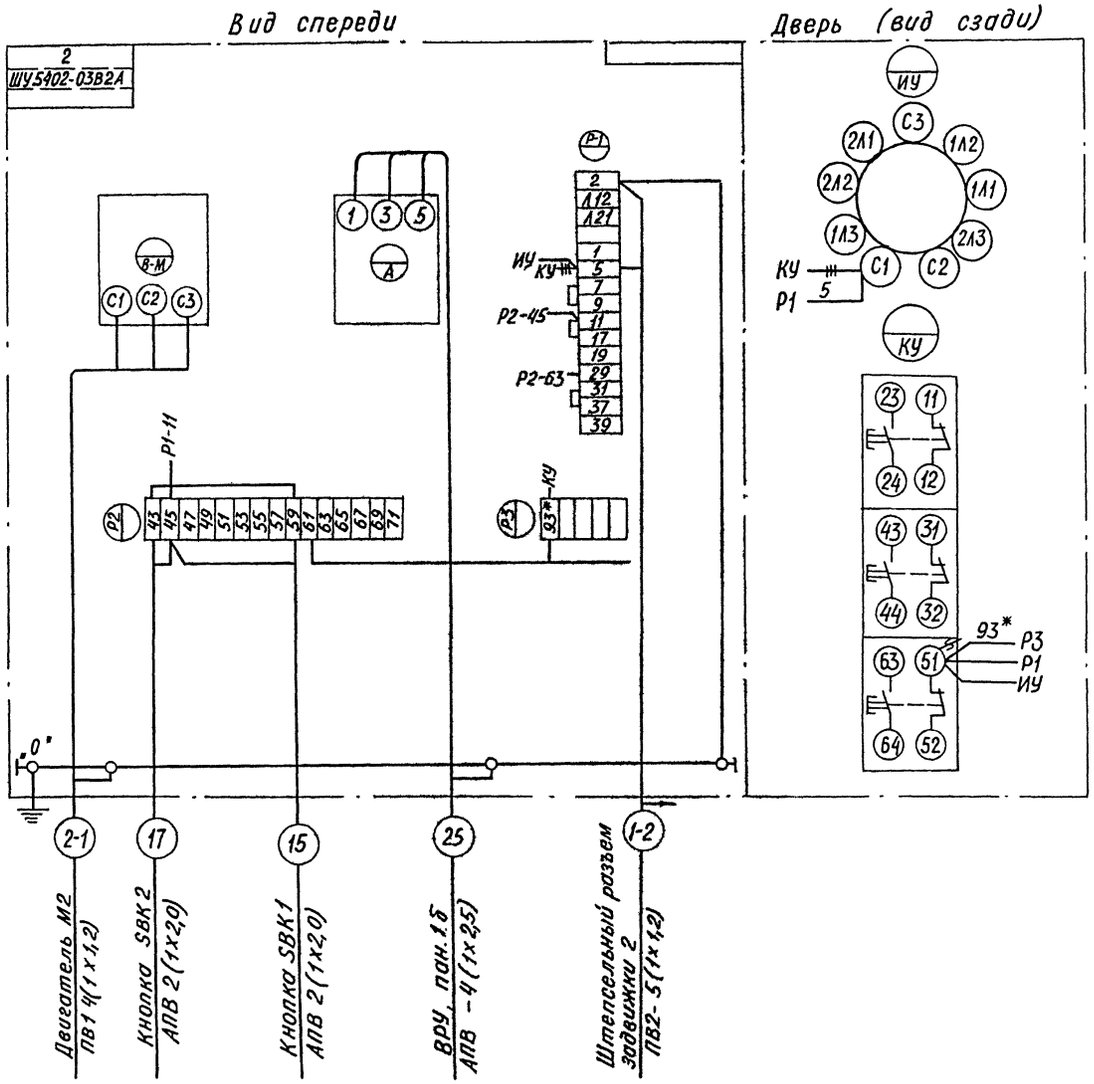

Кнопки пожарных кранов

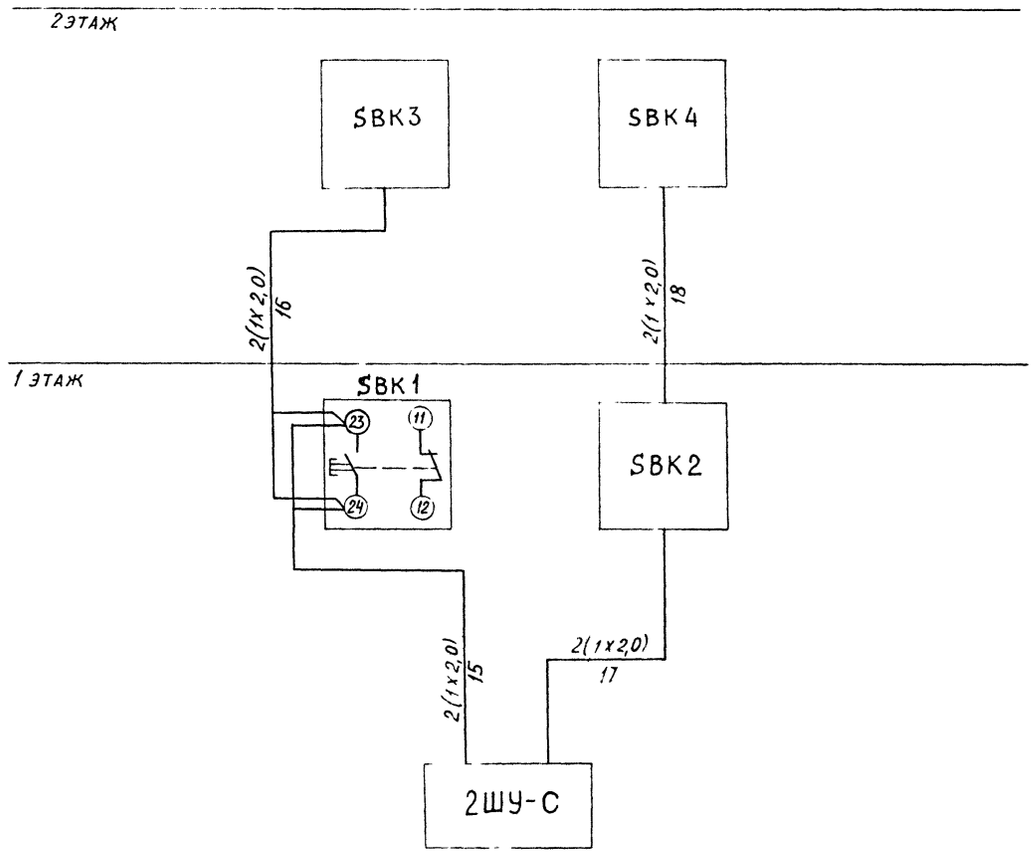

1. Вся сеть выполнена проводом АПВ-2(1х2,0)
2. Номера кнопок соответствуют номерам пожарных кранов по проекту ВК
3. Все кнопки типа ПКЕ-222-1

—///— Демонтировать

* Домаркировать

Привязан.	Нач отд	[illegible]	ТП 261-12-255.85 ЭО		
	Н контр	Гайсина	Клуб (в клеенных деревянных конструкциях) на 250 посетителей (зал на 200 мест)	Стадия Р	Лист 8	Листов
	ГИП	Алисненко	Шкаф управления 2ШУ-С Кнопки пожарных кранов Схемы подключений	ЦНИИЭП им Б.С Мезенцева	
Инв №	ГИП	Полунцев			
	Ст инж	Опанасенко			

21227-04

Формат: А2

Инв № подл. | Подпись и дата | Взам инв №

Альбом IV

Типовой проект

Шкаф управления 1ШУ-С

Вид спереди

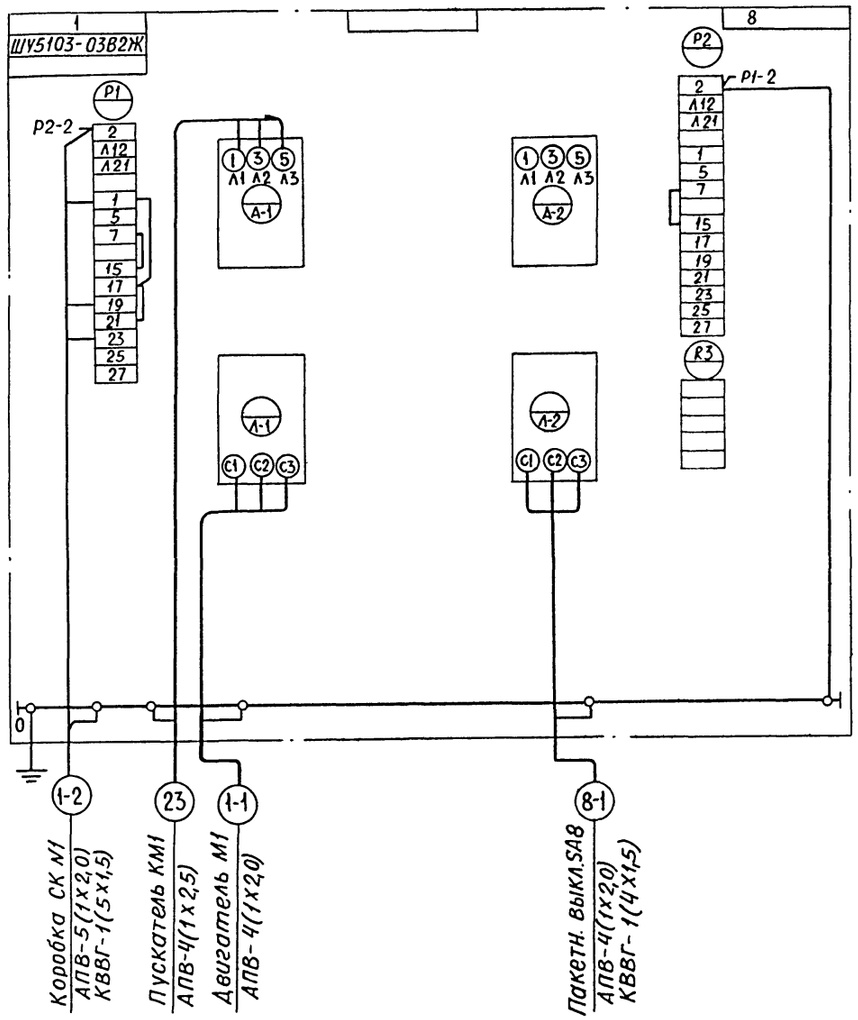

Шкаф управления 3ШУ-С

Вид спереди

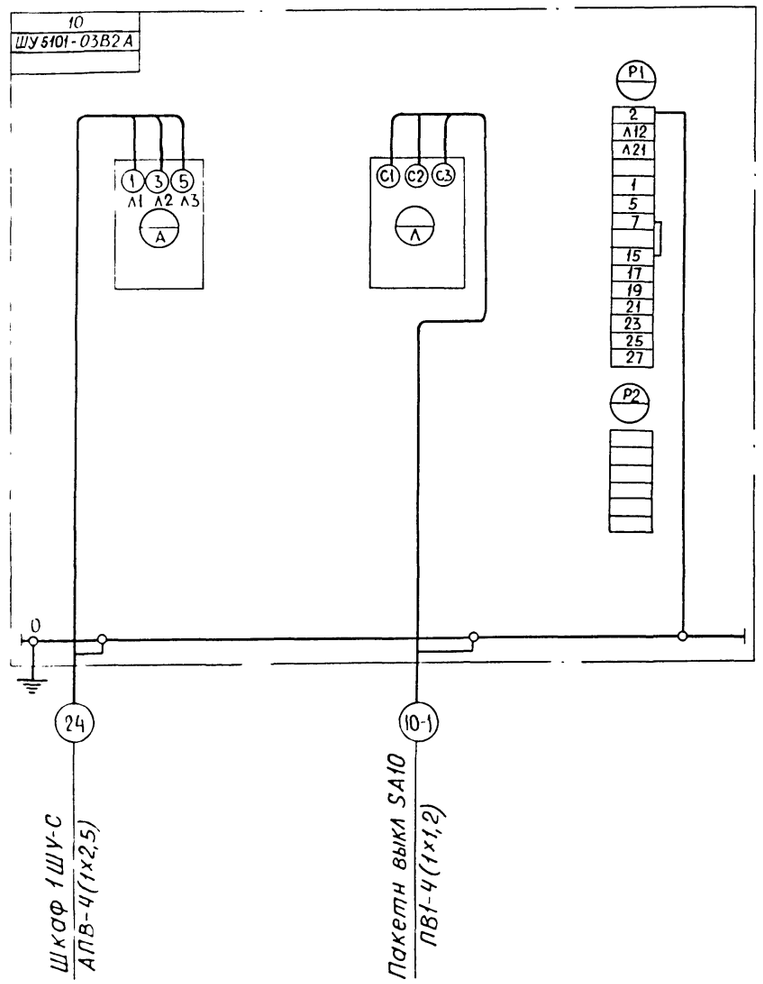

				ТП 261-12-255.85 ЭО			
Привязан		Нач отд	Зуйков	Клуб (в клеенных деревянных конструкциях) на 250 посетителей (зал на 200 мест)	Стадия	Лист	Листов
		Н контр	Гаисина		Р	9	
		ГИП	Алионене	Шкафы управления 1ШУ С, 3ШУ-С Схемы подключений	ЦНИИЭП им Б С Мезенцева		
		ГИП	Полунцев				
Инв №		Ст инж	Опанасенко				

21227-04

Формат А2

Инв № подл | Подпись и дата | Вз инв №

Альбом IV

Типовой проект

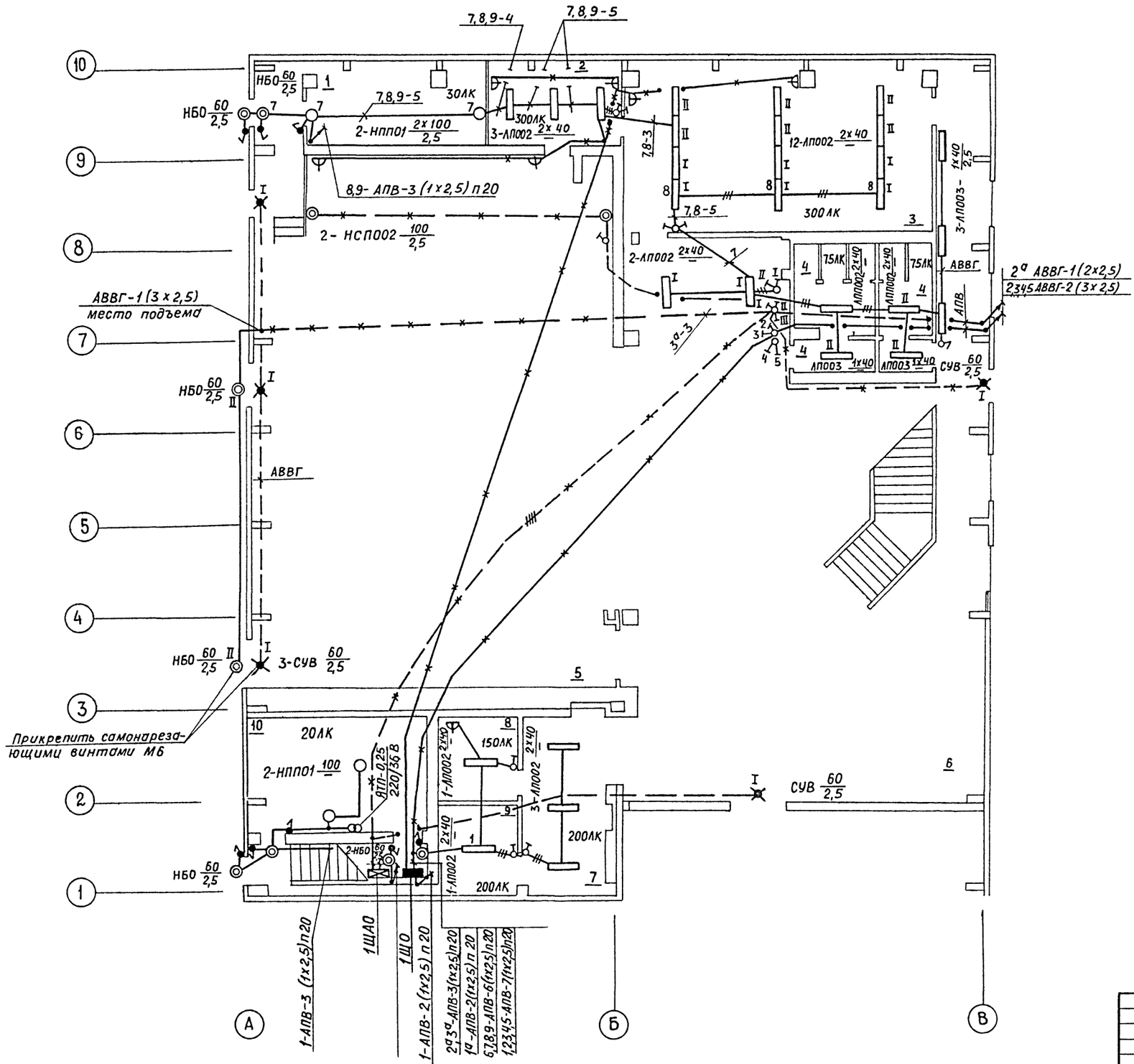

Экспликация помещений

1. Склад объёмных декораций
2. Кружковая
3. Кружковые универсального назначения
4. Санузел
5. Зрительный зал
6. Фойе-вестибюль
7. Буфет
8. Персонал
9. Подсобная
10. Венткамера

Согласовано							
Мастерская №4	Константинов						
ОТД. №2	Вербицкий						
ОТД №3	Лейкин						
Инв № подл	Подпись и дата	Взам инв №					

				ТП 261-12-255.85 ЭО			
Привязан				Клуб (в клеенных деревянных конструкциях) на 250 посетителей (зал на 200 мест)	Стадия	Лист	Листов
	Нач отд.	Зуйков			Р	10	
	Н контр	Штейнбрехт					
	ГИП	Алионене		Электроосвещение План 1 этажа	ЦНИИЭП им БС Мезенцева		
	Рук. гр	Колач					
Инв №							

21227-04

Формат А2

Альбом IV

Типовой проект

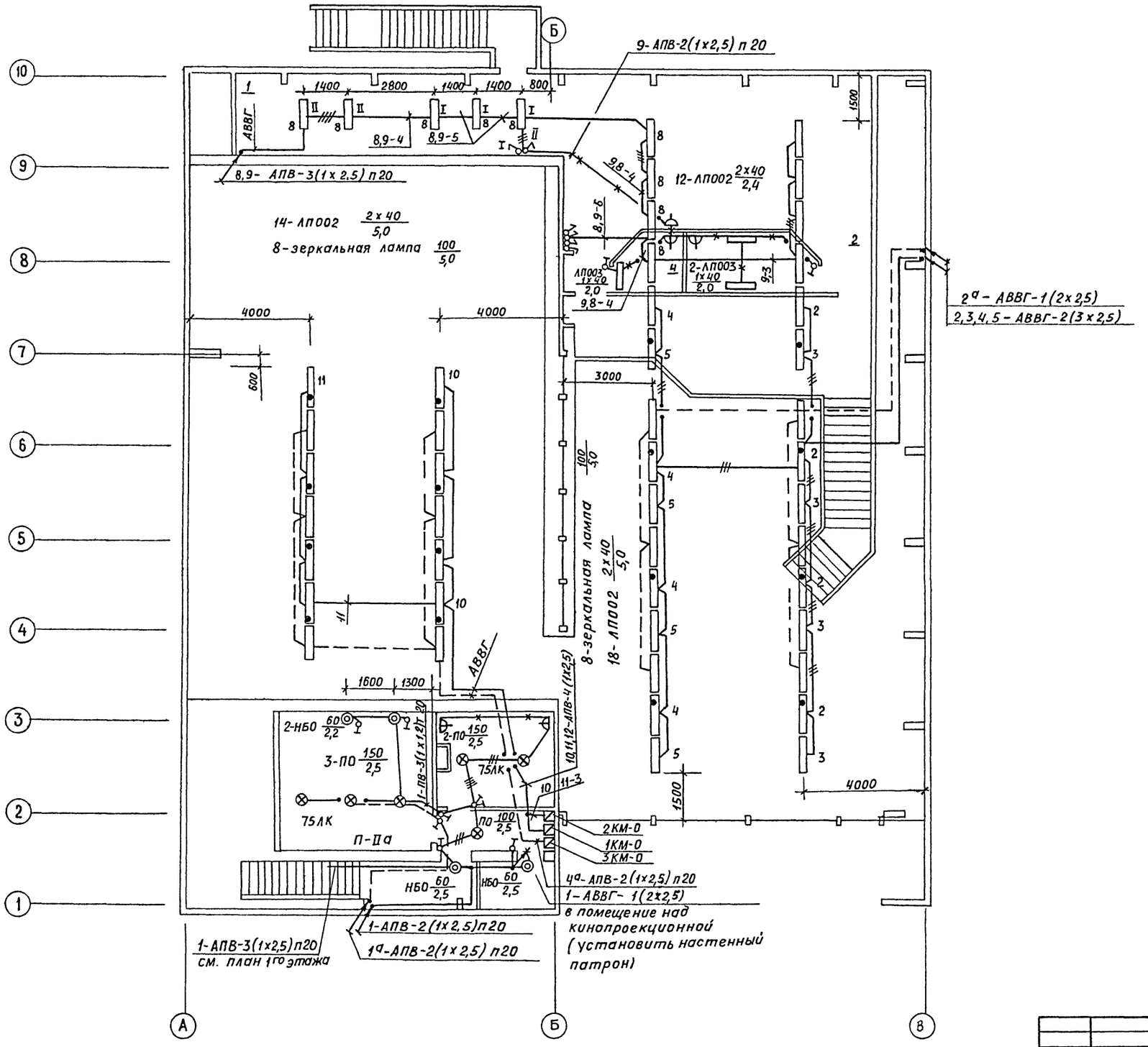

Экспликация помещений

1. Фонд закрытого и открытого доступа
2. Библиотека
3. Кабинет политпросвещения и передового опыта
4. Дежурный администратор

Согласовано

Мастерская	Константинов	
Отдел №2	Вербицкий	
Отдел №3	Легкий	

Инв. № подл. | Подпись и дата | Взам. инв. №

Нач. отд	Зуйков		
Н. контр	Штейнбрехт		
ГИП	Алионене		
Рук. гр	Колач		

Привязан

Инв. №

ТП 261-12-255.85 ЭО

Клуб (в клееных деревянных конструкциях) на 250 посетителей (зал на 200 мест)

Стадия	Лист	Листов
Р	11	

Электроосвещение. План 2 этажа

ЦНИИЭП им. Б.С. Мезенцева

Альбом IV

Типовой проект

Рабочее освещение зала

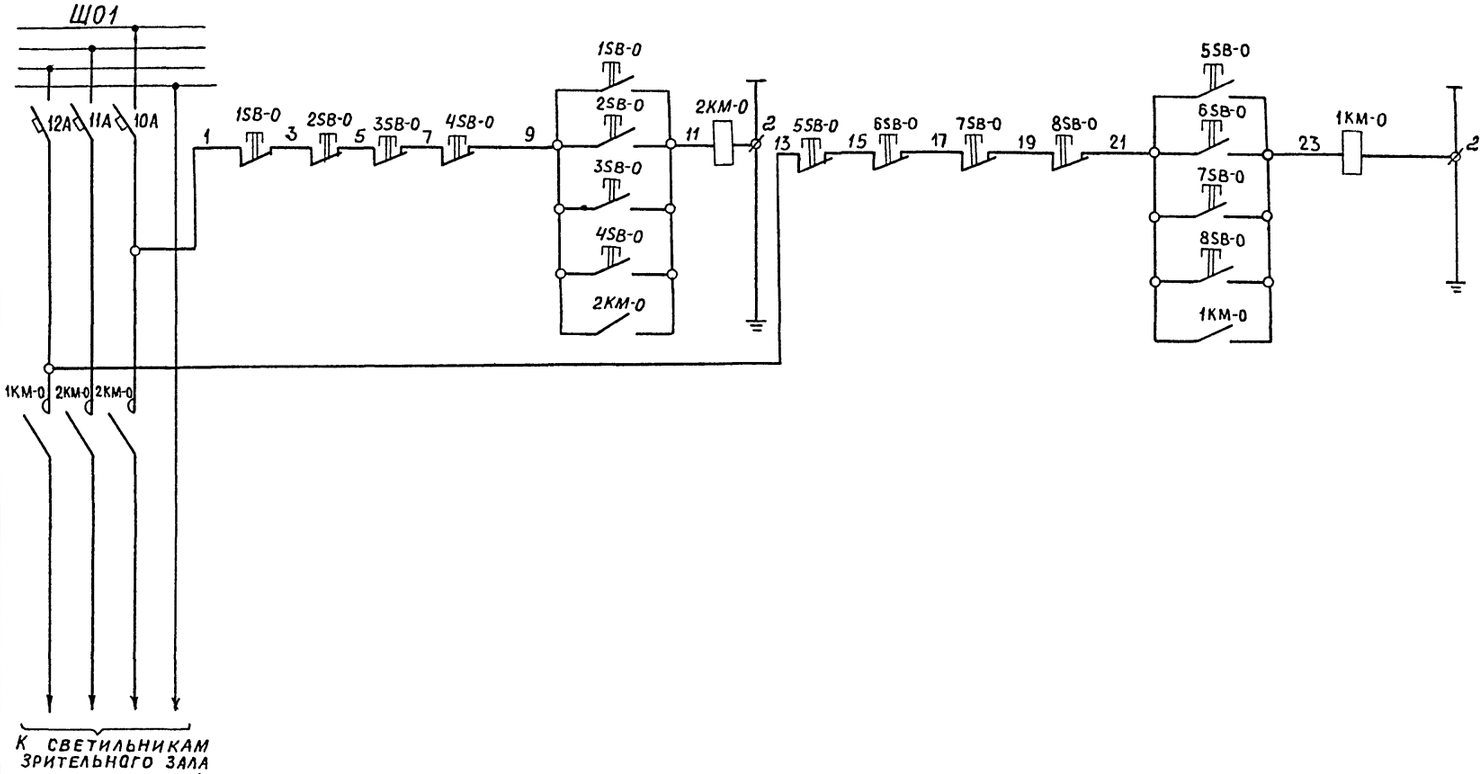

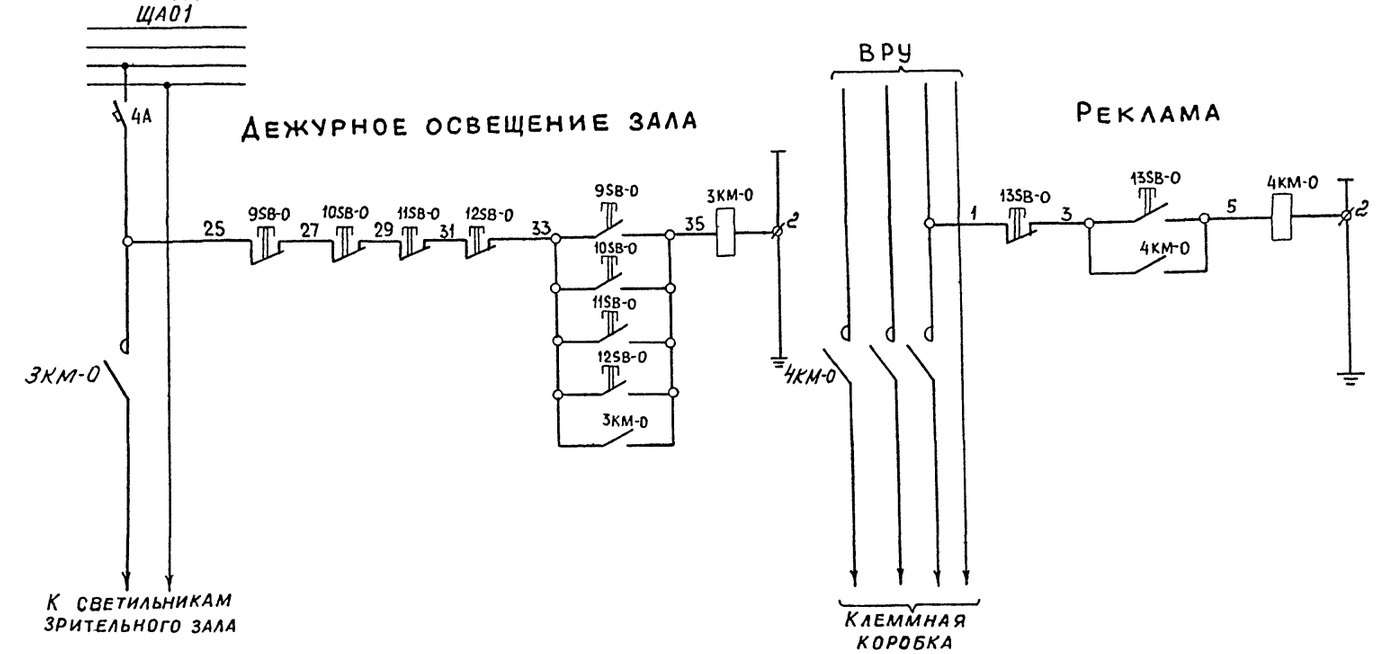

Перечень элементов

Позиц обознач	Наименование	Кол	Примечание
К схеме рабочего освещения зала			
Электрощитовая			
10А÷12А	Автоматический выключатель А3161	3	
Ниша 2-ой этаж			
1КМ-0÷2КМ-0	Магнитный пускатель ПМЛ 1100	2	
Кинопроекционная			
1SB-0,2SB-0 5SB-0, 6SB-0	См проект кинотехнологии		
Ниша билетера			
3SB-0 7SB-0	Пост управления кнопочный ПКЕ-212-2У3	2	
Эстрада			
4SB-0 8SB-0	Пост управления кнопочный ПКЕ-212-2У3	2	
К схеме дежурного освещения зала			
Электрощитовая			
4А	Автоматический выключатель А3161	1	
Ниша 2-ой этаж			
3КМ-0	Магнитный пускатель ПМЛ-1100	1	
Кинопроекционная			
9SB-0 10SB-0	См проект кинотехнологии		
Ниша билетера			
11SB-0	Пост управления кнопочный ПКЕ-212-2У3	1	
Эстрада			
12SB-0	Пост управления кнопочный ПКЕ-212-2У3	1	
К схеме реклама			
Электрощитовая			
4КМ-0	Магнитный пускатель ПМЛ-1100	1	
Ниша билетера			
13SB-0	Пост управления кнопочный ПКЕ-212-2У3	1	

Инв.№ подл. | Подпись и дата | Взам. инв.№

Привязан

Инв.№

Нач отд	Зуйков		
Н контр	Штейнбрехт		
ГИП	Алионене		
Рук. гр	Колач		

ТП 261-12-255.85 ЭО

Клуб (в клееных деревянных конструкциях) на 250 посетителей (зал на 200 мест)

Стадия Р | Лист 12 | Листов

Электроосвещение. Питание и управление рабочим и дежурным освещением зрительного зала и рекламой; Схемы принципиальные

ЦНИИЭП им Б.С. Мезенцева

21227-04

Формат А2

Альбом IV

Типовой проект

Рабочее освещение зрительного зала

Пускатель 1КМ-0

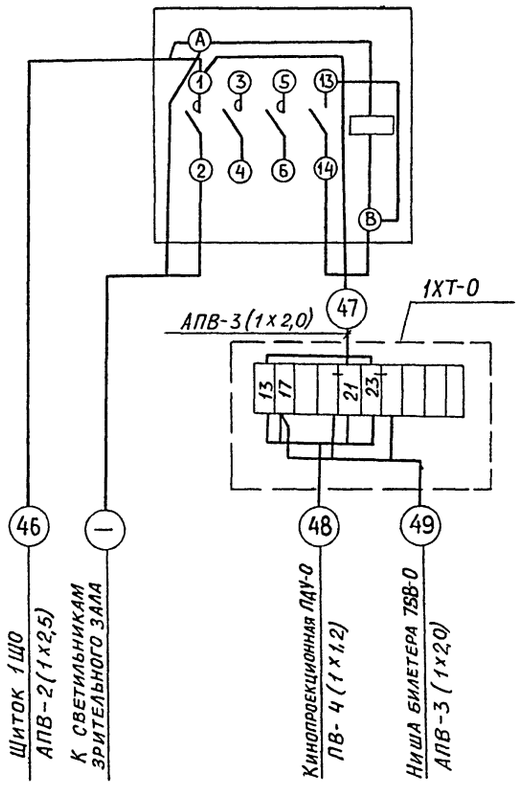

Пускатель 2КМ-0

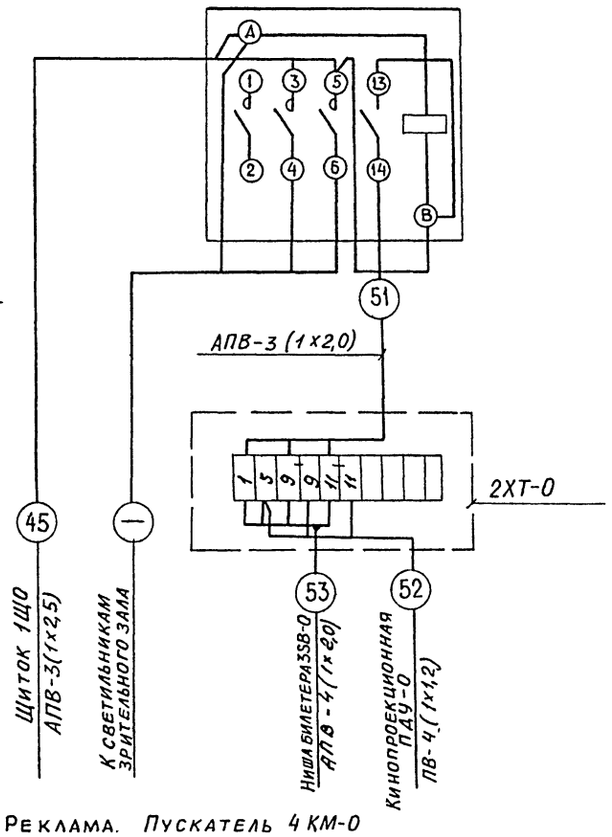

Дежурное освещение зрительного зала

Пускатель 3КМ-0

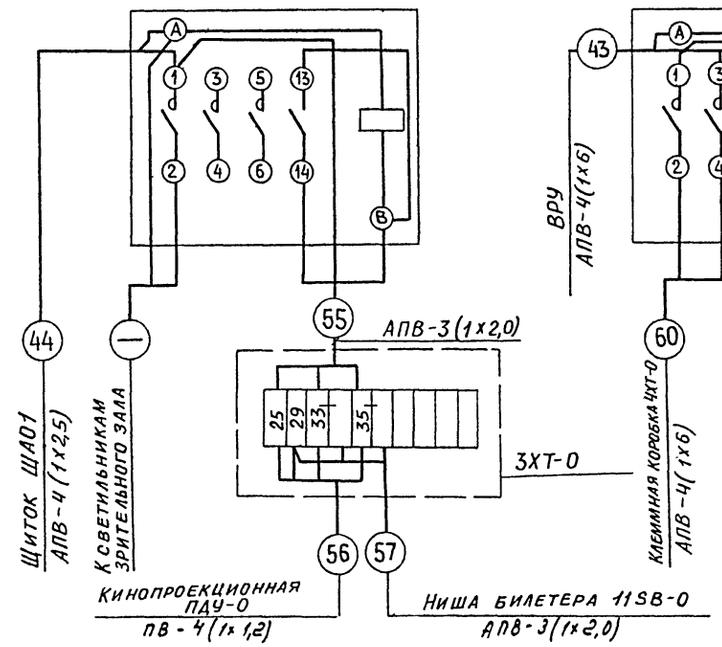

Реклама. Пускатель 4КМ-0

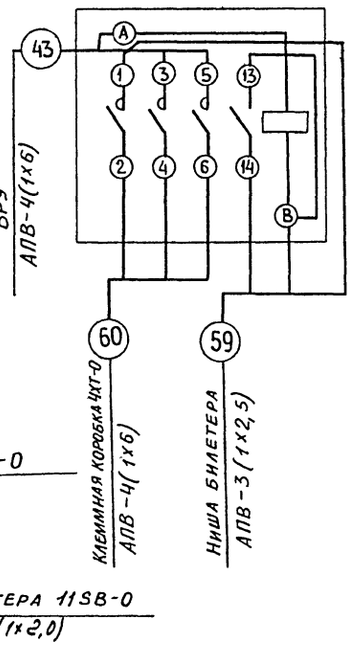

Расчетная схема питающей сети

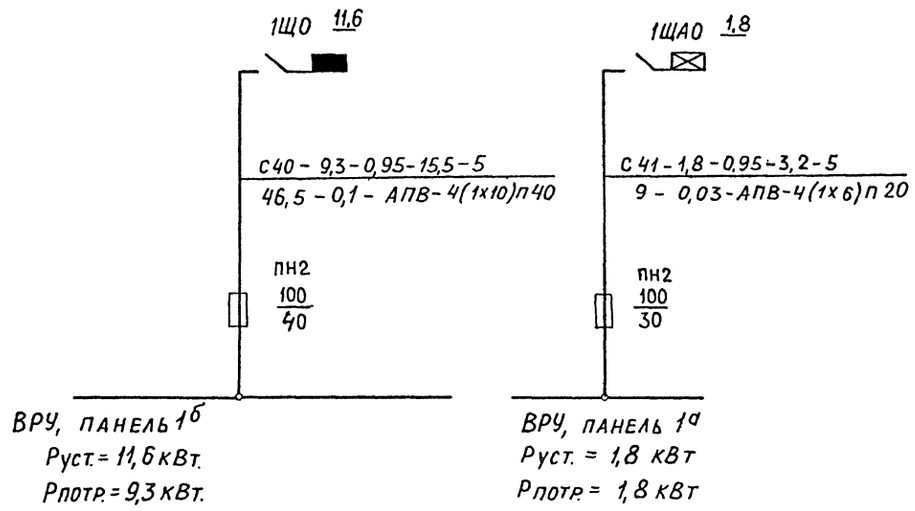

Привязан

Инв №

Инв № подл | Подпись и дата | Взам. инв №

Нач отд	Зуйков	
Н контр	Штейнбрехт	
ГИП	Алионене	
Рук гр	Колач	

ТП 261-12-255.85 ЭО

Клуб (в клееных деревянных конструкциях) на 250 посетителей (зал на 200 мест)

Стадия	Лист	Листов
Р	13	

Электроосвещение
Схемы подключений пускателей 1КМ-0 ÷ 4КМ-0
Расчетная схема питающей сети

ЦНИИЭП им Б С Мезенцева

21227-04

Формат А2

Альбом IV

Типовой проект

Таблица распределения линий освещения эстрады

№№ линий	Наименование потребителей	Цвет	Аппаратура: Тип	Аппаратура: Кол-во	Мощность кВт: Одной точки	Мощность кВт: Всех точек	Примечание
	А. Постановочное освещение (стационарное)						
61	Верхнее освещение	К	СВТГ-1	3	1,0	3,0	
62	— " —	С	—"—	3	1,0	3,0	
63	— " —	Б	—"—	3	1,0	3,0	
64	— " —	К	СВТГ-1	3	1,0	3,0	
65	— " —	С	—"—	3	1,0	3,0	
66	— " —	Б	—"—	3	1,0	3,0	
67	Боковое выносное освещение эстрады левое	У	ПРТЛ-1кл	3	1,0	3,0	
68	Боковое выносное освещение эстрады правое	У	ПРТЛ-1кл	3	1,0	3,0	
				Итого:		24 квт	
	Б. Постановочное освещение (переносное)						
69	Планшет эстрады	У	УСРП-43	6	0,3	7,2	ШКГ-2-4шт.
			НП-2	4	0,5	2,0	
70	— " —	У	ПРТП-05	4	0,5	2,0	
			ПР-05-150	4	0,5	2,0	
			СВТУ04	2	0,4	0,8	
				Итого:		14 квт	
	В. Рабочее освещение эстрады						
71	Планшет эстрады	Б	НСП09	4	0,2	0,8	
72	Освещение за экраном	Б	НСП02	3	0,1	0,3	
				Итого:		1,1 квт	
	Г. Силовые включения						
73	Планшет эстрады	Аппаратура включается через РШ-30			3,0	3,0	
				Итого:		3 квт	

План расположения светотехнического оборудования

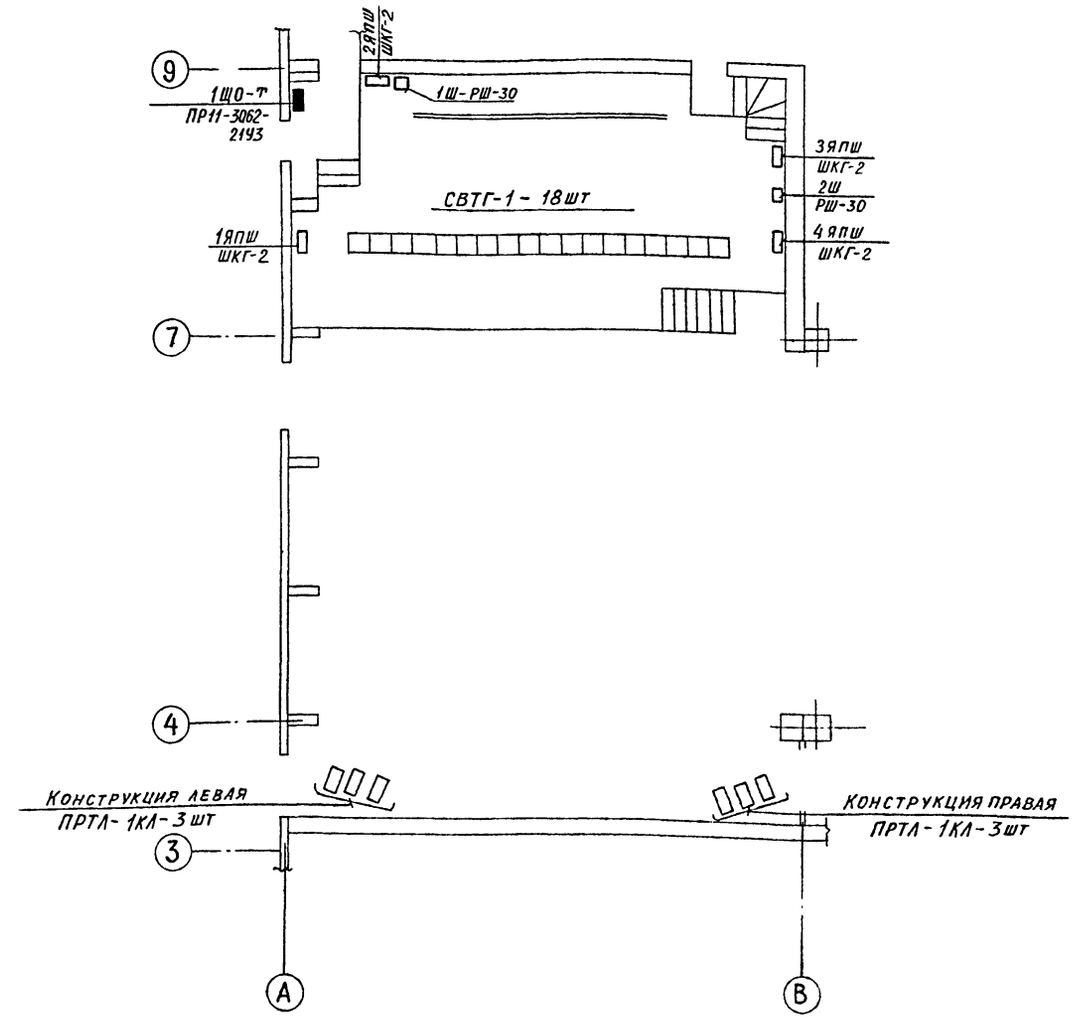

Установленная мощность электроприемников Руст = 42 кВт.

Расчетная мощность определяется по установленной мощности с учетом следующих коэфициентов спроса: Кс.пост.осв.- 0,5;

Кс сил. вкл.= 0,2 ; Кс раб. осв. =1,0

Ррасч.≈ 21 кВт Jрасч.≈ 32А

Инв. №подл. | Подпись и дата | Взам. инв. №

Привязан:		ТП 261-12-255.85	ЭО
Нач отд.	Зуйков	Клуб (в клееных деревянных конструкциях) на 250 посетителей (зал на 200 мест)	Стадия: Р; Лист: 14; Листов:
Н контр.	Гайсина	Постановочное освещение. Таблица распределения линий освещения эстрады. План расположения светотехнического оборудования	ЦНИИЭП им. Б.С. Мезенцева
ГИП	Алионене		
Инв. №			

21227 С4

Формат А2

Альбом IV

Типовой проект

Данные питающей сети		
Шинопровод, распределительный пункт	Аппарат ввода	Тип Jн А Расцепитель, А
	Тип, напряжение, сечение (шинопровода) Расчетный ток, А Установл. мощность, кВт	
	Аппарат отходящей линии	Тип Jн. А Расцепитель или плавкая вставка, А
Марка и сечение проводника	Маркировка или длина участка сети	

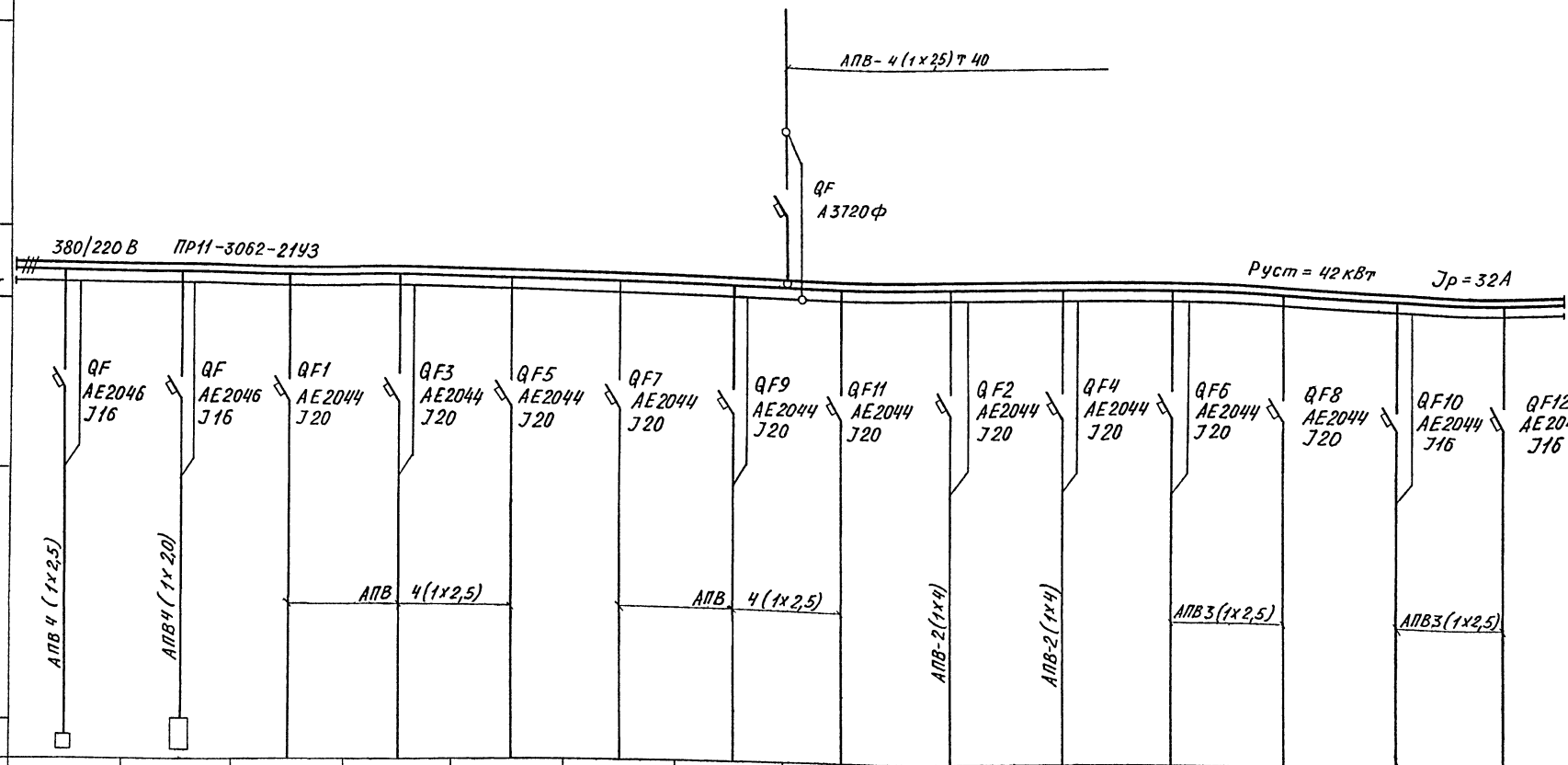

Электроприемники														
Условное обозначение по плану														
Номер по плану	73	35	61	62	63	64	65	66	67	68	69	70	71	72
Номинальная мощность, кВт	3,0	0,6	3	3	3	3	3	3	3	3	3	3	0,8	0,3
Наименование механизма по плану	Планшет силовое включение	Антрактно-раздвижной занавес	Верхнее освещение эстрады						Боковое выносное освещение		Переносное освещение		Рабочее освещение эстрады	
									Конструкция левая	Конструкция правая	Планшет эстрады		Планшет эстрады	Освещение за экраном

Привязан:	Нач отд	Зуйков	ТП 261-12-255.85 ЭО		
	Н контр	Гайсина	Клуб (в клеенных деревянных конструкциях) на 250 посетителей (зал на 200 мест)	Стадия Р	Лист 15	Листов
Инв №	ГИП	Алионене	Постановочное освещение 1Щ0-Т. Схема принципиальная однолинейная	ЦНИИЭП им Б.С. Мезенцева	

Инв № подл | Подпись и дата | Взам инв №

21227-04

Формат А2

Типовой проект Альбом IV

Верхнее освещение эстрады

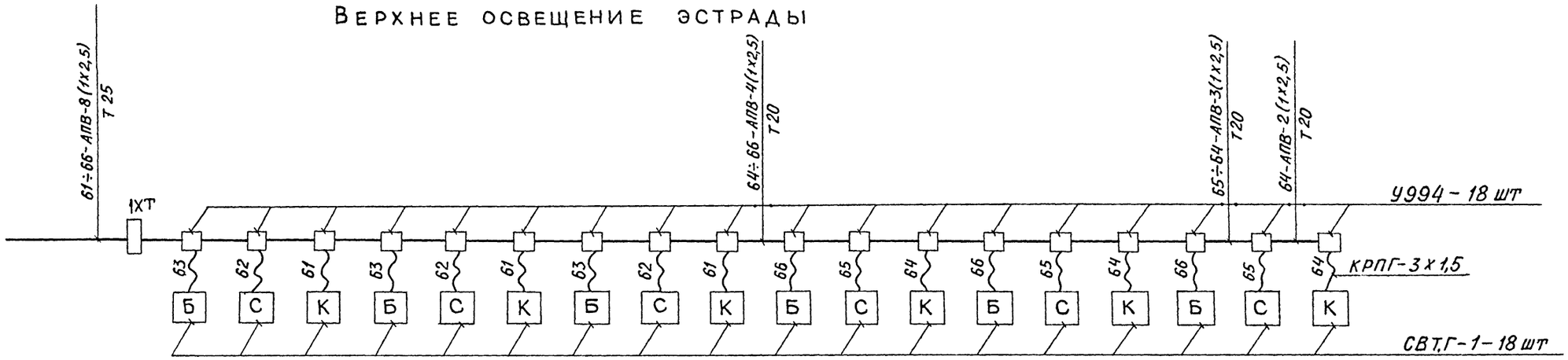

Рабочее освещение эстрады

Освещение за экраном

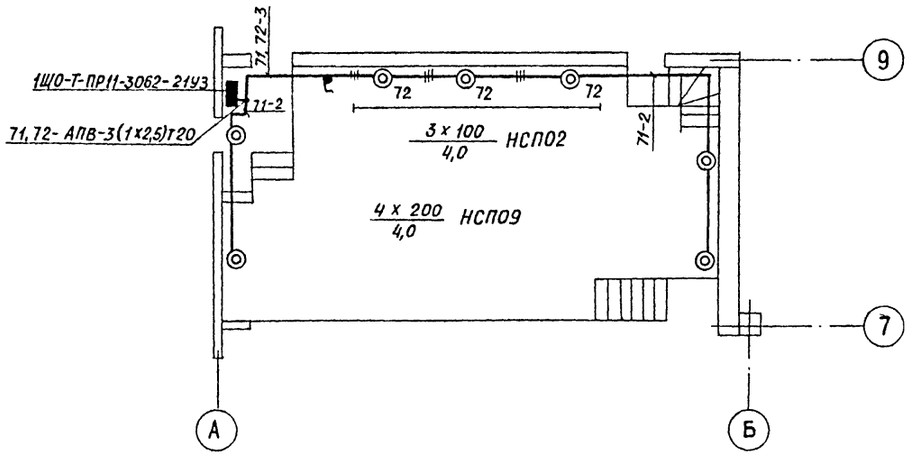

1. Общие указания см лист 2
2. Зарядку светильников СВТГ-1 выполнить кабелем КРПГ сеч. 3х1,5 кв мм

Привязан:		ТП 261-12-255.85 ЭО	
Нач отд	Зуйков	Клуб (в клеенных деревянных конструкциях) на 250 посетителей (зал на 200 мест)	Стадия Р; Лист 16; Листов
Н контр	Гайсина	Постановочное освещение верхнее и рабочее освещение эстрады. Групповые сети	ЦНИИЭП им Б С Мезенцева
ГИП	Алионене		
Инв №			

Инв № подл | Подпись и дата | Взам инв №

21227-04

Формат А2

Альбом IV

Типовой проект

Схема принципиальная

ШУ 5402-0382Б

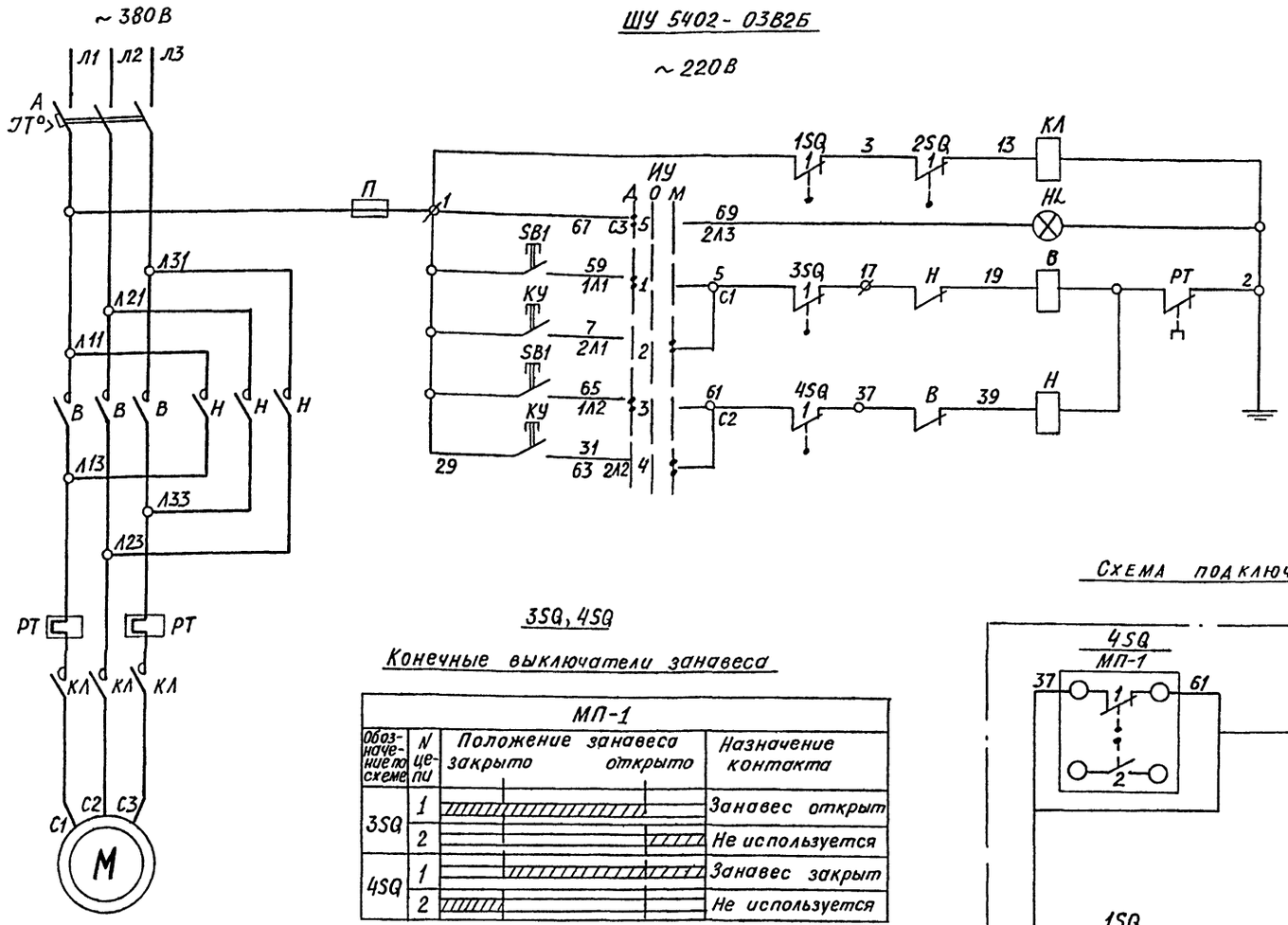

ИУ

Избиратель управления

ПП3-10/Н2				
Обозначение цепи	NN контактов	Листание	0	Местное
1	С1-1Л1	X		
2	С1-2Л1		X	
3	С2-1Л2	X		
4	С2-2Л2		X	
5	С3-1Л3	X		
6	С3-2Л3		X	*

* не используется

3SQ, 4SQ

Конечные выключатели занавеса

МП-1				
Обозначение по схеме	N цепи	Положение занавеса закрыто	Положение занавеса открыто	Назначение контакта
3SQ	1	▨		Занавес открыт
	2		▨	Не используется
4SQ	1	▨	▨	Занавес закрыт
	2	▨		Не используется

1SQ, 2SQ

Аварийные выключатели конечные

МП-1				
Обозначение по схеме	N цепи	Положение занавеса закрыто	Положение занавеса открыто	Назначение контакта
1SQ	1	▨		Занавес открыт
	2		▨	Не используется
2SQ	1	▨	▨	Занавес закрыт
	2	▨		Не используется

Схема подключений

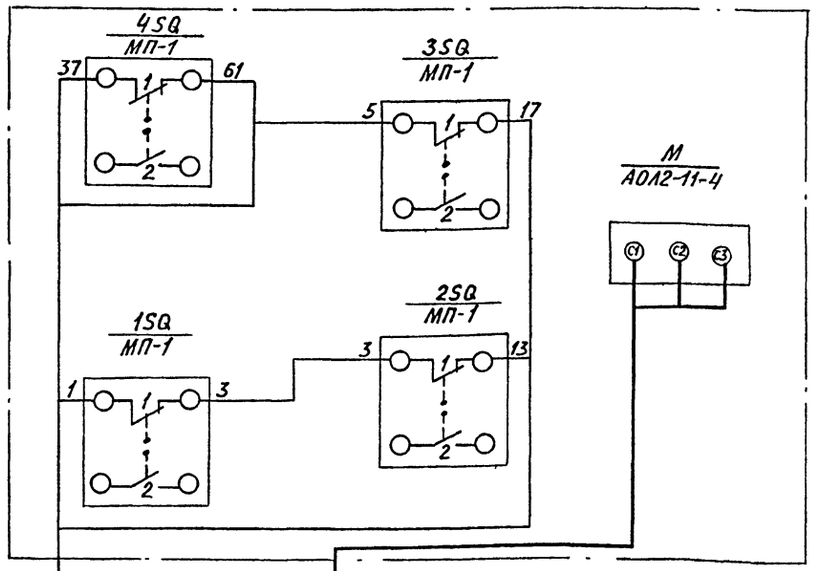

Перечень элементов

Позиционное обозначение	Наименование	Кол	Примечание
	Лебедка		
М	Двигатель АОЛ2-11-4, 0,6кВт, 380В, 1350об/м	1	
1SQ÷4SQ	Выключатель МП-1	4	
	Шкаф ШУ 5402-0382В (1ШУ-П)		
А	Выключатель АК63-3МГ, Jр-2А	1	
В-Н	Пускатель ПМЕ-114, н в-1,6А, ~220В	1	
П	Предохранитель ПРС-6-П, Jтл.вст.-6,3А	1	
ИУ	Переключатель ПП3-10/Н2, 6А, 380В	1	
КУ	Кнопка КСГ1-13	1	
КЛ	Пускатель ПМЕ-121У3	1	установить дополнительно
	Кинопроекционная (ПКУ15-21.131-40У3)		
HL	Арматура АЕР 123141	1	с трансформатором 220/24В
SB1	Кнопка, черный штифт	2	

Привязан			
Инв №			
Нач отд	Зуйков		
Н. контр	Гайсина		
ГИП	Лолунцев		
ГИП	Кудрейко		
Вед инж	Мельникова		

ТП 261-12-255.85 ЭО

Клуб (в клеенных деревянных конструкциях) на 250 посетителей (зал на 200 мест)	Стадия	Лист	Листов
	Р	17	
Антрактно-раздвижной занавес Схемы принципиальная и подключений	ЦНИИЭП им Б.С Мезенцева		

21227-04

Формат: А2

Инв. № подл. | Подпись и дата | Взам. инв. №

Альбом IV

Типовой проект

ШКАФ 1ШУ-П

Схема подключений

Вид спереди

Дверца (вид сзади)

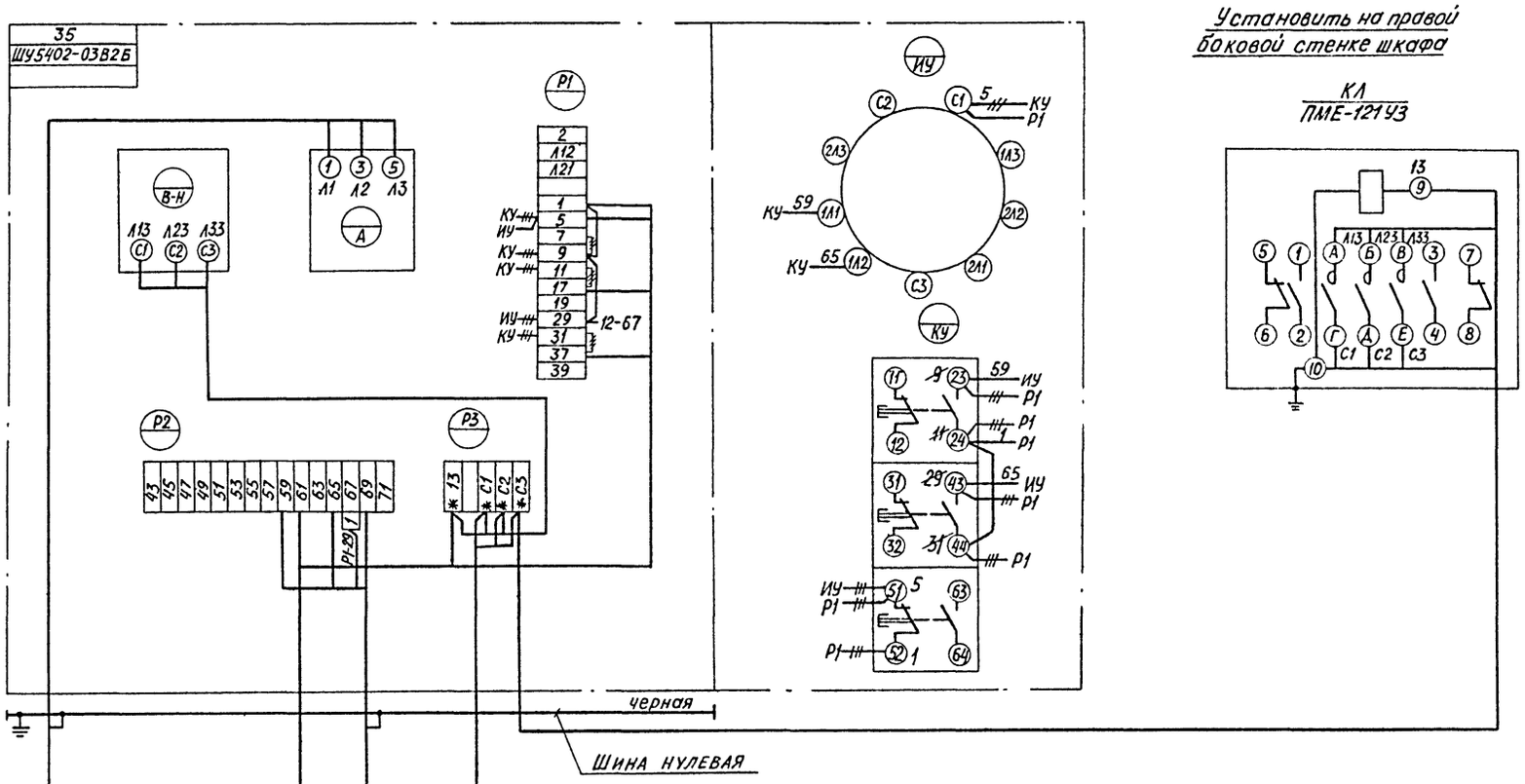

Установить на правой боковой стенке шкафа

КЛ
ПМЕ-121УЗ

Кинопроекционная

Кнопка
ПКУ15-21-131-40УЗ

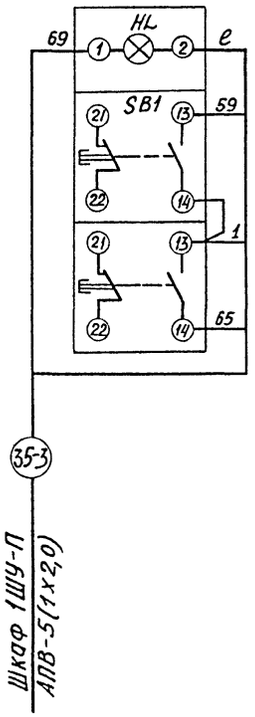

Привязан

Инв №

Нач отд	Зуйков	
Н. контр	Гайсина	
ГИП	Алионене	
ГИП	Полунцев	
Вед инж	Урльникова	

ТП 261-12-255.85 ЭО

Клуб (в клееных деревянных конструкциях) на 250 посетителей (зал на 200 мест)

Стадия	Лист	Листов
Р	18	

ШКАФ 1ШУ-П
Схема подключений Эскиз кнопочн поста ПКУ15-21 131 40УЗ

ЦНИИЭП им Б С Мезенцева

21227-04

Формат А2

Инв № подл | Подпись и дата | Взам инв №

Альбом IV

Типовой проект

№ кабеля провода или трубы	Трасса: Начало	Трасса: Конец	Проходы: Через трубы	Проходы: Через ящик и протяжн.	Трубы: Расчетн. длина, м	Трубы: Условный проход, мм	Кабели, провода: По проекту: Марка	По проекту: Число жил и сечения	По проекту: Расчетн. длина в % м	Проложено: Марка	Проложено: Число жил и сечения	Проложено: Длина м
1	2	3	4	5	6	7	8	9	10	11	12	13
		Силовое электрооборудование										
1-1	Шкаф 1ШУ-С	Двигатель М1	П1-1	КП	4	20	АПВ	4(1×2,0)	30			
							ПВ1	4(1×1,2)	4			
1-2	Шкаф 1ШУ-С	Соед. кор. СК N1	П1-2	2ЯП	30	25	АПВ	5(1×2,0)	175			
							КВВГ	1(5×1,5)	40			
2-1	Шкаф 2ШУ-С	Двигатель М2	П2-1	КП	3	20	ПВ1	4(1×1,2)	25			
2-2	Шкаф 2ШУ-С	Штепсельн. разъем задвижки 2	П2-1		-	20	ПВ2	5(1×1,2)	26			
3-1	Шкаф 1ШР-С	Эл. кипятильн. 3	П3-1		7	20	АПВ	5(1×2,0)	47			
4-1	Шкаф 1ШР-С	Автомат QF-4	П4-1		6	25	АПВ	5(1×6)	42			
4-2	Автомат QF-4	Эл. водонагрев 4	М/р		-		АПВ	5(1×6)	10			
5-1	Шкаф 1ШР-С	Автомат QF-5	П5-1		4	20	АПВ	3(1×2,0)	19			
5-2	Автомат QF-5	Розетка XS5	П5-2		8	20	АПВ	3(1×2,0)	32			
6-1	Шкаф 1ШР-С	Розетка XS6	П6-1		6	20	АПВ	3(1×2,0)	22			
7-1	Розетка XS6	Розетка XS7	М/р		-		АПВ	3(1×2,0)	6			
8-1	Шкаф 1ШУ-С	Пакетн. выкл. SA8	П8-1	2ЯП	30	25	АПВ	4(1×2,0)	153			
	Пакетн. выключ. SA8	Эл. обогрев. СК8					КВВГ	1(4×1,5)	40			
8-2	Пакетн. выключ. SA8	Эл. обогрев. ЕК8					КВВГ	1(4×1,5)	3			
9-1	Эл. обогрев. ЕК8	Эл. обогрев. ЕК9					КВВГ	1(4×1,3)	25			
10-1	Шкаф 3ШУ-С	Пакетный выключатель SA10	Т10-1		4	20	ПВ1	4(1×1,2)	25			
10-2	Пакетный выключатель SA10	Двигатель 10	Т10-2		4	20	ПВ1	4(1×1,2)	25			
		Кнопки пожарных кранов										
15	Шкаф 1ШУ-С	Кнопка SBK1	П15		13	20	АПВ	2(1×2,0)	38			

1	2	3	4	5	6	7	8	9	10	11	12	13
16	Кнопка SBK1	Кнопка SBK3	П16		7	20	АПВ	2(1×2,0)	19			
17	Шкаф 1ШУ-С	Кнопка SBK2	П17	2ЯП	30	20	АПВ	2(1×2,0)	76			
18	Кнопка SBK2	Кнопка SBK4	П18		12	20	АПВ	2(1×2,0)	30			
		Питающая сеть										
20	ВРУ, пан. 1а	Счетчик РЭ1 (эл. щитовая)	П20		2	40	АПВ	3(1×10)	16			
								+1×6	5			
21	Счетчик РЭ1	Шкаф 1ШР-С	П21		10	40	АПВ	3(1×10)	41			
								+1×6	14			
22	ВРУ, пан. 1а	Пускатель КМ1 (эл. щитовая)	П22		2	20	АПВ	4(1×2,5)	25			
23	Пускатель КМ1	Шкаф 1ШУ-С	П23		3	20	АПВ	4(1×2,5)	21			
24	Шкаф 1ШУ-С	Шкаф 3ШУ-С	П24	1ЯП	17	20	АПВ	4(1×2,5)	97			
				3ЯП								
25	ВРУ, пан. 1б.	Шкаф 2ШУ-С	П25		3	20	АПВ	4(1×2,5)	30			
26	ВРУ, пан. 1а	Кинопроекцион.	П26	1ЯП	9	20	АПВ	3(1×4)	44			
								+1×2,5	18			
			Т26		4	20	ПВ1	4(1×2,5)	25			
27	ВРУ, пан. 1а	Станция пожарн. сигнализ. ППС-1	П27	КП	5	20	АПВ	3(1×2,5)	32			
28	ВРУ, пан. 1б	Выпрямит. бл. VZ1	П28		2	20	АПВ	3(1×2,5)	20			
29	Выпрям. бл. VZ1	Станция пожарн. сигнализ. ППС-1	П29	КП	5	20	АПВ	3(1×2,5)	32			
30	ВРУ, пан. 1б	Кинопроекцион.	П30	1ЯП	9	20	АПВ	3(1×4)+	44			
								+1×2,5	14			
			Т30		4	20	ПВ1	4(1×2,5)	25			
31	Пускатель КМ1	Станция пожарн. сигнализации	П31	КП	5	20	АПВ	2(1×2,5)	19			
		35-Антрактно-раздвижной занавес										
35-1	Шкаф 1ШУ-П	Двигатель 35М	Т35-1	КП	5	20	АПВ	3(1×2,0)	22			
35-2	Шкаф 1ШУ-П	Лебедка 35	Т35-1		-	25	АПВ	6(1×2,0)	44			

Инв. N подл. | Подпись и дата | Вз. инв. N

Привязан;

Инв. N

Нач. отд.	Зуйков	
Н. контр.	Штейнбрехт	
ГИП	Алионене	
Ст. техн.	Коняева	

261-12-255.85 ЭО

Клуб (в клееных деревянных конструкциях) на 250 посетителей (зал на 200 мест)

Стадия	Лист	Листов
Р	19	

Трубно-кабельный журнал. Начало

ЦНИИЭП им. Б.С. Мезенцева

21227-04

Формат: А2

Альбом IV

Типовой проект

№ кабеля провода или трубы	Трасса: Начало	Трасса: Конец	Проходы: Через трубы	Проходы: Через ящики протяжн.	Трубы: Расчетн. длина, м	Трубы: Условный проход мм	Кабели, провода: По проекту: Марка	По проекту: Число жил и сечение	По проекту: Расчетн. длина в 1 км	Проложено: Марка	Проложено: Число жил и сечения	Проложено: Длина м
1	2	3	4	5	6	7	8	9	10	11	12	13
35-3	Шкаф 1ШУ-П	Кнопка SB35 в кинопроекционной	Т35-3	2,1ЯП	50	20	ПВ1	5(1×1,2)	286			
35-4	1ЩО-Т	Шкаф 1ШУ-П	Т35-4		6	20	АПВ	4(1×2,0)	34			
40	ВРУ, пан. 1б	Щиток 1ЩО	П40		1	40	АПВ	4(1×10)	25			
41	ВРУ, пан 1а	Щиток 1ЩАО	П41		1	20	АПВ	4(1×16)	25			
43	ВРУ	Магнитный пускатель 4КМ-О	П43		1	20	АПВ	4(1×6)	21			
44	Щиток 1ЩАО	Магнитный пускатель 3КМ-О	П44		15	20	АПВ	4(1×2,5)	85			
45	Щиток 1ЩО	Магнитный пускатель 2КМ-О	П45		15	20	АПВ	3(1×2,5)	64			
46	Щиток 1ЩО	Магнитный пускатель 1КМ-О	П45		–	20	АПВ	2(1×2,5)	42			
47	Магнитный пускатель 1КМ-О	Клеммная коробка 1ХТ-О	М/р		–		АПВ	3(1×2,0)	6			
48	Клеммная коробка 1ХТ-О	Кинопроекционная ПДУ	Т48	3ЯП	13	20	ПВ	4(1×1,2)	68			
49	Клеммная коробка 1ХТ-О	Ниша билетера 7SB-О	Т49	3,1ЯП 2ЯП	35	25	АПВ	3(1×2,0)	127			
50	Ниша билетера 7SB-О	Эстрада 8SB-О	П50	2ЯП КП	10	25	АПВ	3(1×2,0)	44			
51	Магнитный пускатель 2КМ-О	Клеммная коробка 2ХТ-О	М/р		–		АПВ	3(1×2,0)	6			
52	Клеммная коробка 2ХТ-О	Кинопроекционная ПДУ-О	Т52	3ЯП	13	20	ПВ	4(1×1,2)	68			
53	Клеммная коробка 2ХТ-О	Ниша билетера 3SB-О	П49			25	АПВ	3(1×2,0)	127			
54	Ниша билетера 3SB-О	Эстрада 4SB-О	П50		–	25	АПВ	3(1×2,0)	44			
55	Магнитный пускатель 3КМ-О	Клеммная коробка 3ХТ-О	М/р		–		АПВ	3(1×2,0)	6			
56	Клеммная коробка 3ХТ-О	Кинопроекционная ПДУ-О	Т56	3ЯП	13	20	ПВ	4(1×1,2)	68			
57	Клеммная коробка 3ХТ-О	Ниша билетера 11SB-О	П49			25	АПВ	3(1×2,0)	127			
58	Ниша билетера 11SB-О	Эстрада 12SB-О	П50			25	АПВ	3(1×2,0)	44			
59	Магнитный пускатель 4КМ-О	Ниша билетера 13SB-О	П59	2ЯП	25	20	АПВ	3(1×2,0)	95			
60	Магнитный пускатель 4КМ-О	Клеммная коробка 4ХТ-О	П60 Т60	1,3ЯП	15 10	20 20	АПВ	4(1×6)	131			
61÷63	1ЩО-Т	Верхнее-освещ. эстрады, 1ХТ	Т61		5	25	АПВ	4(1×2,5)	30			
64÷66	1ЩО-Т	Верхнее освещ. эстрады, 1ХТ	Т61		–		АПВ	4(1×2,5)	30			
67	1ЩО-Т	Конструкция левая	Т62		20	20	АПВ	2(1×4)	46			
68	1ЩО-Т	Конструкция правая	Т63		25	20	АПВ	2(1×4)	57			
69-70	1ЩО-Т	Планшет, 2ЯПШ	Т64		4	20	АПВ	3(1×2,5)	20			
69-70	1ЩО-Т	1ЯПШ	Т65		5	20	АПВ	3(1×2,5)	22			
69-70	2ЯПШ	3ЯПШ	Т66		8	20	АПВ	3(1×2,5)	32			
69-70	3ЯПШ	4ЯПШ	Т67		5	20	АПВ	3(1×2,5)	22			
73	1ЩО-Т	Планшет 1Ш	Т68		5	20	АПВ	4(1×2,5)	30			
74	Планшет, 1Ш	Планшет, 2Ш	Т69		8	20	АПВ	4(1×2,5)	42			
7,5	ВРУ, пан. 1б	1ЩО-Т-эстрада	П70 Т70	2ЯП	28 19	40 40	АПВ	4(1×2,5)	212			

Инв. № подл. | Подпись и дата | Взам. инв. №

Привязан.

Инв. №

Нач. отд.	Зуйков	
Н. контр.	Штейнбрехт	
ГИП	Алионене	
Ст. техн.	Коняева	

261-12-255.85 ЭО

Клуб (в клееных деревянных конструкциях) на 250 посетителей (зал на 200 мест)

Стадия	Лист	Листов
Р	20	

Трубно-кабельный журнал. Окончание

ЦНИИЭП им. Б.С. Мезенцева

21227-04

формат: А2

Альбом IV

Типовой проект

Марка позиция	Обозначение	Наименование	Кол	Масса ед.кг	Примечание
1ШР-С	ПР11-3054-21У3	Шкаф распределительный	1		
QF4	АП 50Б-3	Автомат	1		
QF5	АП 50Б-2МТ	Автомат	1		
XS5÷XS7	РШ-П	Розетка штепсельная	3		
SBK1	ПКЕ-222-1	Пост кнопочный	2		Для пожарных кранов
SBK2	У 995 ГЭМ	Коробка протяжная	2		
1ЩО-Т	ПР11-3062-21У3	Шкаф распределительный	1		
1ЯПШ÷4ЯПШ	ЭЛ. М-06.000	Штепсельная коробка ШКГ-2	4		
1Ш 2Ш	ЭЛ М-13.000	Штепсельная коробка РШ-30-0-К	2		
1ШУ-П	ШУ 5402-03В2В	Шкаф управления	1		
3SB-0,4SB-0 7SB-0,8SB-0 11SB-0÷13SB-0	ПКЕ 212-2У3	Пост кнопочный	7		
1КК	У 614А ГЭМ	Коробка клеммная	1		
1	У996 ГЭМ	Коробка протяжная	2		
2	У994 ГЭМ	Коробка протяжная	2		
	К 1082 ГЭМ	Ввод гибкий	2		
1ЯП	К659 ГЭМ	Ящик протяжной	1		
2ШУ-С	ШУ5402-03В2А	Шкаф управления	1		
2ЯП	К655 ГЭМ	Ящик протяжной	1		

1. Трубно-кабельный журнал см листы-19÷20
2. Общие указания см. лист-2

Согласовано:

Мастерская 4	Константинов	
ОТА №2	Вершицкий	
ОТА №3	Левкин	

Взам. инв. №

Подпись и дата

Инв. № подл.

Привязан			
Инв. №	Нач. отд.	Зуйков	
	Н. контр.	Штейнбрехт	
	ГИП	Алионене	
	ГИП	Плотникова	
	Ст. техн.	Коняева	

ТП 261-12-255.85 ЭО

Клуб (в клееных деревянных конструкциях) на 250 посетителей (зал на 200 мест)

Стадия	Лист	Листов
Р	21	

План 1 этажа Установка электрооборудования и прокладка труб

ЦНИИЭП им. Б.С. Мезенцева

21227-04

Формат А2

Альбом IV

Типовой проект

Марка позиция	Обозначение	Наименование	Кол	Масса ед кг	Примечание
ЗШУ-С	ШУ 5101-0382А	Шкаф управления	1		
SA8	ПВ3-10	Пакетный выключатель	1		
SB35	ПКУ-15	Пост кнопочный	1		
SBK3, SBK4	ПКЕ 222-1	Кнопка	2		Для пожарных кранов
	У 995 ГЭМ	Коробка протяжная	2		
ЯП	К 669 ГЭМ	Ящик протяжной	1		
1	К 1082 ГЭМ	Ввод гибкий	3		

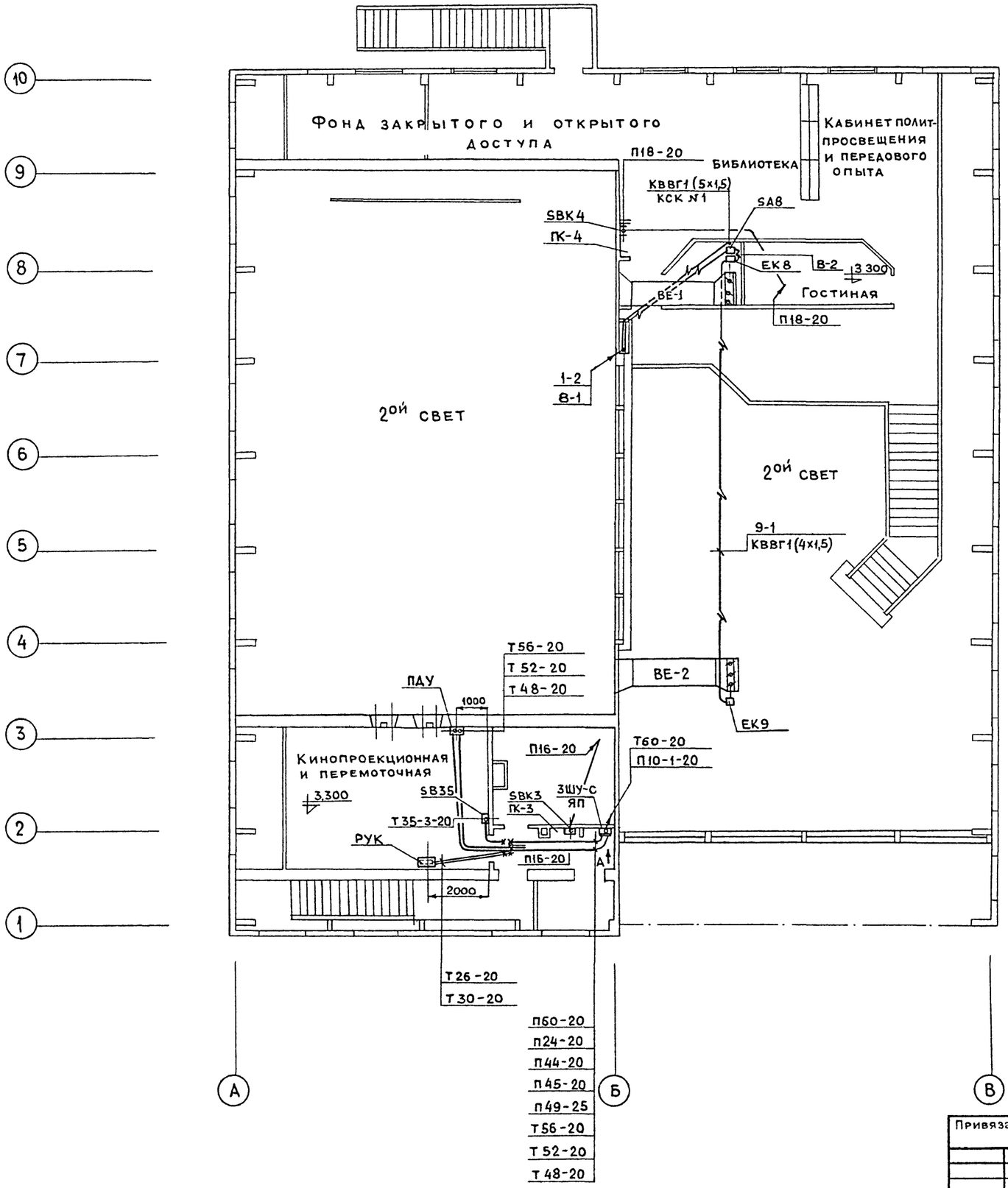

Вид А

1. Трубно-кабельный журнал см. листы – 19÷20
2 Общие указания см. лист – 2

Согласовано

Мастерская №4	Константинов	
ОТА №2	Вербицкий	
ОТА №3	Лейкин	

Инв № подл. | Подпись и дата | Взам инв. №

Привязан.

Инв №

Нач отд	Зуйков	
Н контр	Штейнбрехт	
ГИП	Алионене	
ГИП	Плотникова	
Ст техн	Коняева	

ТП 261-12-255.85 ЭО

Клуб (в клееных деревянных конструкциях) на 250 посетителей (зал на 200 мест)

План 2 этажа. Установка электрооборудования и прокладка труб

Стадия	Лист	Листов
Р	22	

ЦНИИЭП им Б С Мезенцева

21227-04

Формат А2

Альбом IV

Типовой проект

Марка Позиция	Обозначение	Наименование	Кол	Масса ед кг	Приме-чание
1ШУ-С	ШУ 5103-0382-Ж-Е	Шкаф управления	1		
SA10	ПВ3-10	Пакетный выключатель	1		
КП	У995 ГЭМ	Коробка протяжная	1		
	К1082 ГЭМ	Ввод гибкий	2		
ВРУ	ЭОЗИ лист 1	Вводно-распределительное устройство	1		
1ЩО	ОЩВ-12	Щиток освещения	1		
1ЩАО	ОЩВ-6	Щит аварийного освещения	1		
КМ1	ПМЛ 122002	Пускатель	1		
4КМ-0	ПМЛ-1100	Пускатель	1		
UZ1	ВБ 24/3	Выпрямительный блок	1		
РЭ1	САЧ-И-678П	Счетчик	1		
	К 1152 У3	Стойка	2		
	К 1163 У3	Полка	6		
	Нл 40-П2 У3	Лоток	4		

Венткамера на отм. 0.000

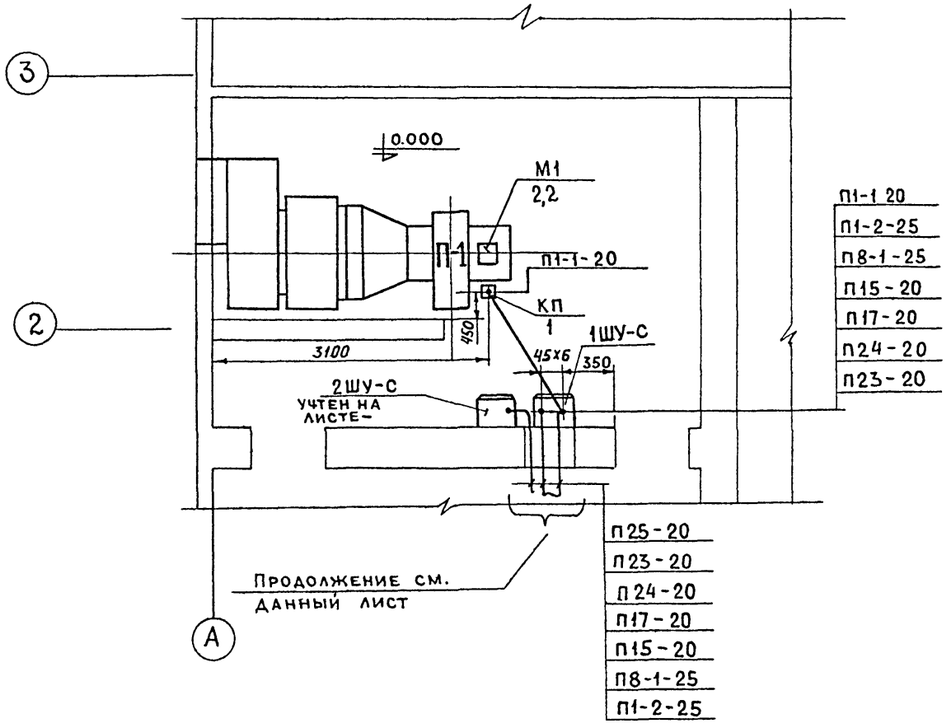

Венткамера на отм. 6.000

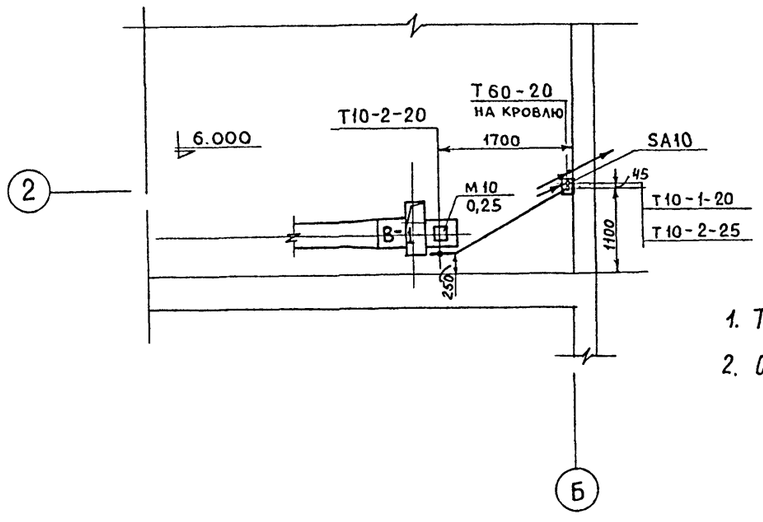

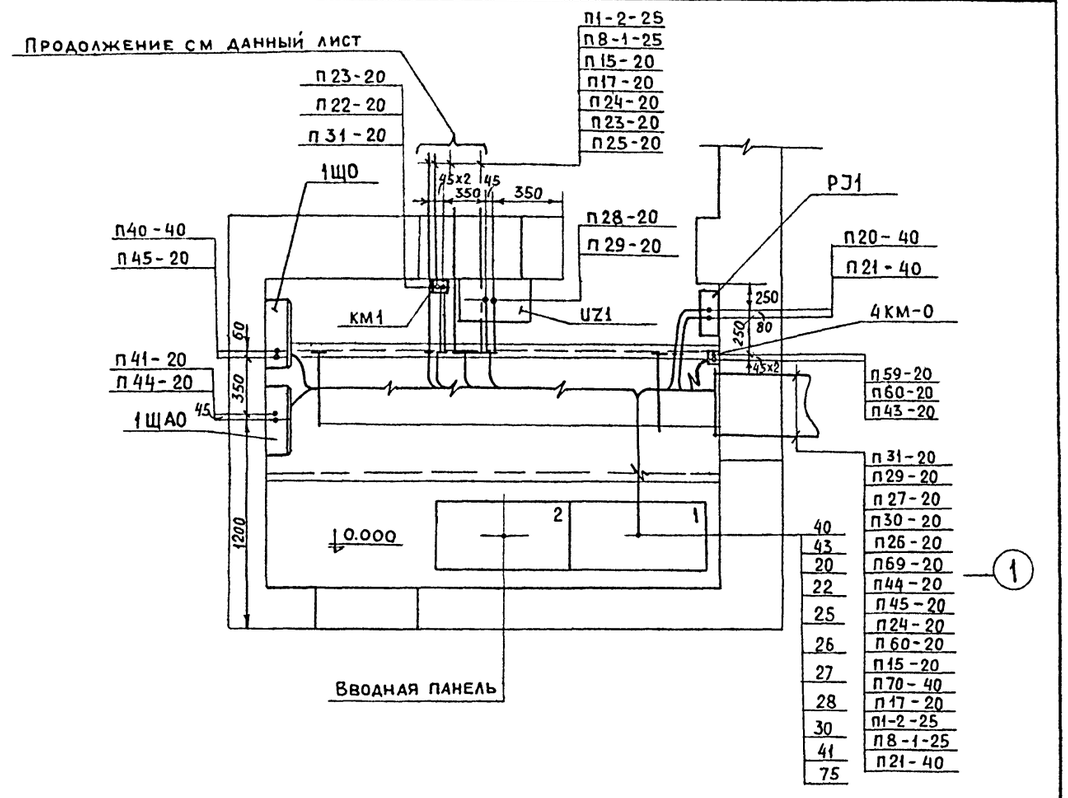

1. Трубно-кабельный журнал см. листы-19÷20
2. Общие указания см лист-2

Согласовано:

Мастерская №4	Константинов	
ОТА №2	Вербицкий	
ОТА №3	Лейкин	

Инв № подл | Подпись и дата | Взам. инв №

Привязан			
Инв №	Нач отд	Зуйков	
	Н контр	Штейнбрехт	
	ГИП	Алионене	
	ГИП	Плотникова	
	Ст техн	Коняева	

ТП 261-12-255.85 ЭО

Клуб (в клееных деревянных конструкциях) на 250 посетителей (зал на 200 мест)

Венткамеры на отм 0.000 и 6.000 Щитовая Установка электрооборудования и прокладка труб

Стадия	Лист	Листов
Р	23	

ЦНИИЭП им Б С Мезенцева

21227-04

Формат А2

Альбом IV

Типовой проект

Схема межпанельных соединений													
Схема ВРУ	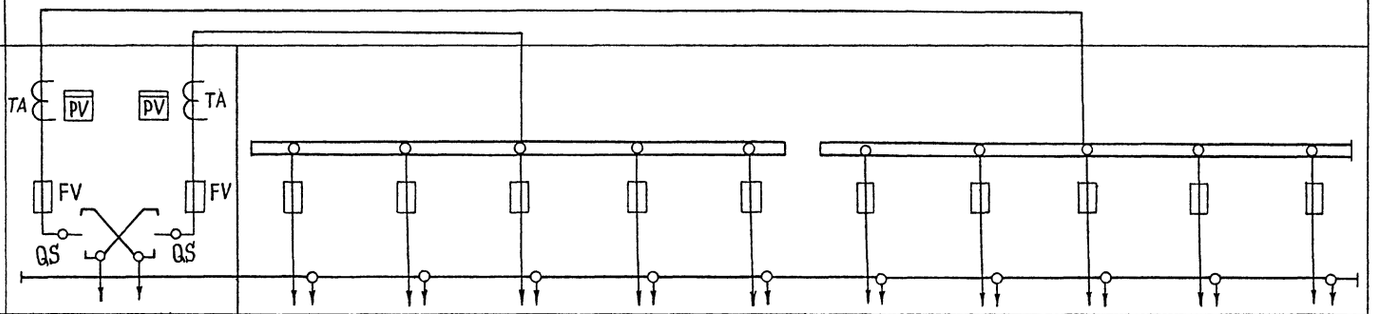												
Название линии (надпись в рамке)			Вентка-меры №1,2	Пищеблок	Кинопроекционная	Аварийное освещение здания	Станция пожарной сигнализации	Станция пожарной сигнализации	Кинопроекционная	Задвижка на водомерном узле	Рабочее освещение здания	Освещение эстрады	
Тип панели	ВРУ1-11-10УХЛ4		ВРУ1-47-00 УХЛ4										
№ панели	1		2а				2б						
Тип предохранителя	ПН2	ПН2	ПН2	ПН2	ПН2	ПН2	ПН2	ПН2	ПН2	ПН2	ПН2	ПН2	
Номинальный ток предохранителя	250	250	100	100	100	100	100	100	100	100	100	100	
Номинальный ток плавкой вставки предохранителя	100	100	30	50	30	30	30	30	30	30	40	50	
Тип трансформатора тока	ТК-20												
Тип счетчика	САЧ-И672М 380/220												
I Наименование объекта	Клуб (в клеенных деревянных конструкциях) на 250 посетителей (зал на 200 мест)												
II Наименование заказчика, его адрес, министерство													
III Наименование проектной организации, её адрес	ЦНИИЭП им. Б.С. Мезенцева Москва, проспект Вернадского, 29												

Инв. № подл. | Подпись и дата | Взам. инв. №

Привязан:

Инв. №

Нач. отд	Зуйков		
Н. контр	Гайсина		
ГИП	Алионене		

ТП 261-12-255.85 ЭОЗИ

Клуб (в клеенных деревянных конструкциях) на 250 посетителей (зал на 200 мест)

Стадия	Лист	Листов
Р	1	1

Вводно-распределительное устройство ВРУ Опросной лист

ЦНИИЭП им Б.С. Мезенцева

21227-04

Формат: А2

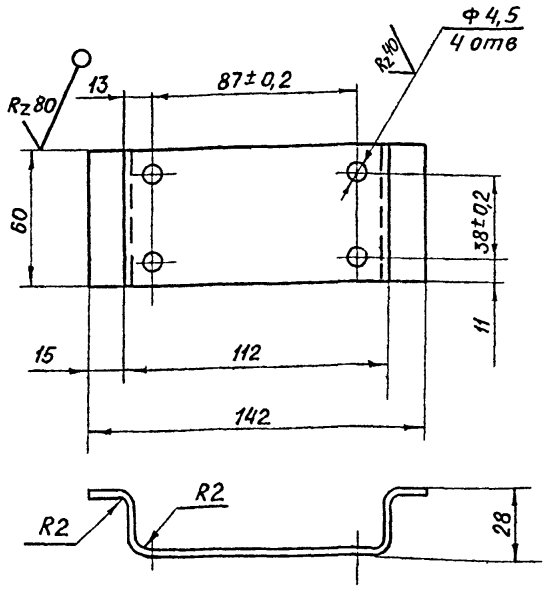

Длина развертки L = 190 мм

Неуказанные предельные отклонения размеров отверстий по H14, валов – по h14, остальных $\pm \frac{IT14}{2}$

Изм	Лист	№ докум	Подпись	Дата
Нач отд	Зуйков			
Н контр	Гайсина			
ГИП	Плотникова			
Разраб	Федорова			

ЭЛ.М-13.001

Скоба

Литер	Масса	Масштаб
И	0,03	1:2

Лист 1 Листов 1

Лист 2 ГОСТ 19903-74
Ст3 ГОСТ 16523-70

ЦНИИЭП им. Б.С. Мезенцева

Формат А4

			Обозначение	Наименование		Примечание
				Документация		
А3			ЭЛ.М-13.000 СБ	сборочный чертеж		
				Детали		
А4		1	ЭЛ.М-13.001	Скоба	1	
				Стандартные изделия		
				Винт М4х15.58 ГОСТ 1491-72	4	
				Гайка М4,4 58 ГОСТ 5915-70	4	
				Шайба 4.01.05 ГОСТ 11371-78	4	
				Прочие изделия		
		8	ГЭМ	Коробка У995	1	
		9		Штепсельная розетка РШ-30-0-К		

Изм	Лист	N докум	Подпись	Дата
Нач отд	Зуйков			
Н контр	Гайсина			
ГИП	Плотникова			
Разраб	Федорова			

ЭЛ.М-13.000

Штепсельная коробка РШ-30-0-К

Литер	Масса	Масштаб
И	–	–

Лист 1 Листов 1

ЦНИИЭП им. Б.С. Мезенцева

Формат А4

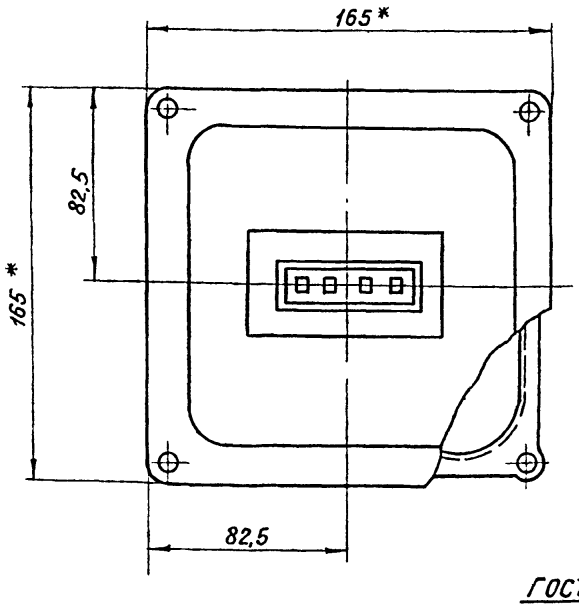

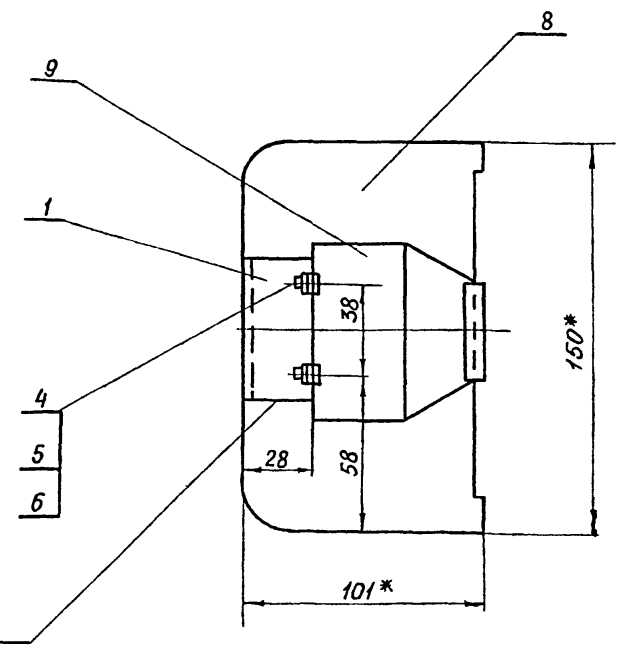

1. Отверстия для труб продавливаются при монтаже
2.* Размеры для справок

Изм	Лист	№ докум	Подпись	Дата
Нач отд	Зуйков			
Н контр	Гайсина			
ГИП	Плотникова			
Пров	Плотникова			
Разраб.	Федорова			

ЭЛ.М-13.000 СБ

Штепсельная коробка РШ-30-0-К

Сборочный чертеж

Лит	Масса	Масштаб
И	–	1:2

Лист 1 Листов 1

ЦНИИЭП им. Б.С. Мезенцева

Формат А3

Типовой проект 261-12-255.85 Альбом IV

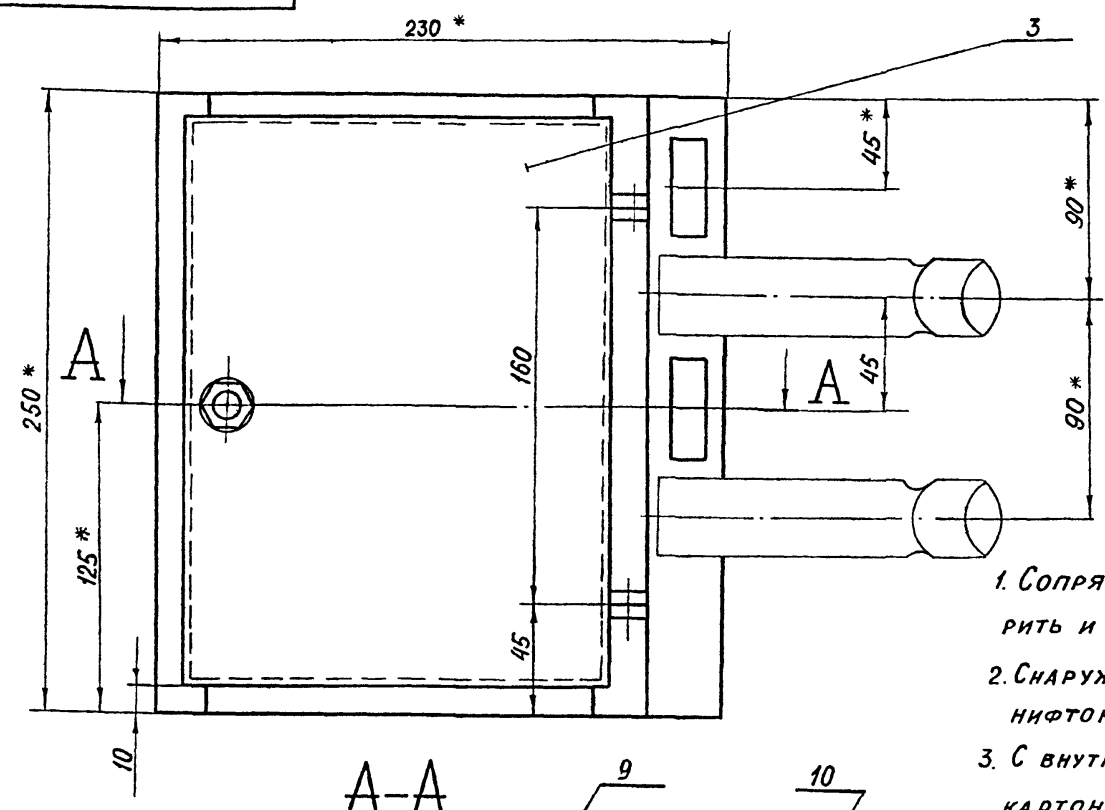

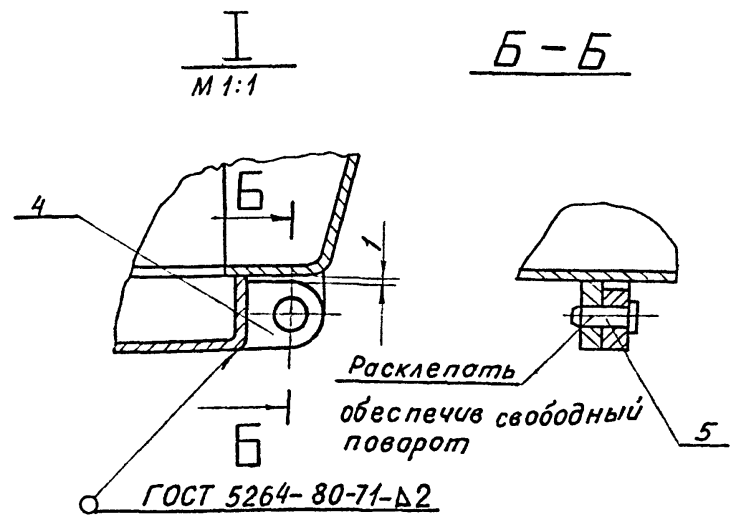

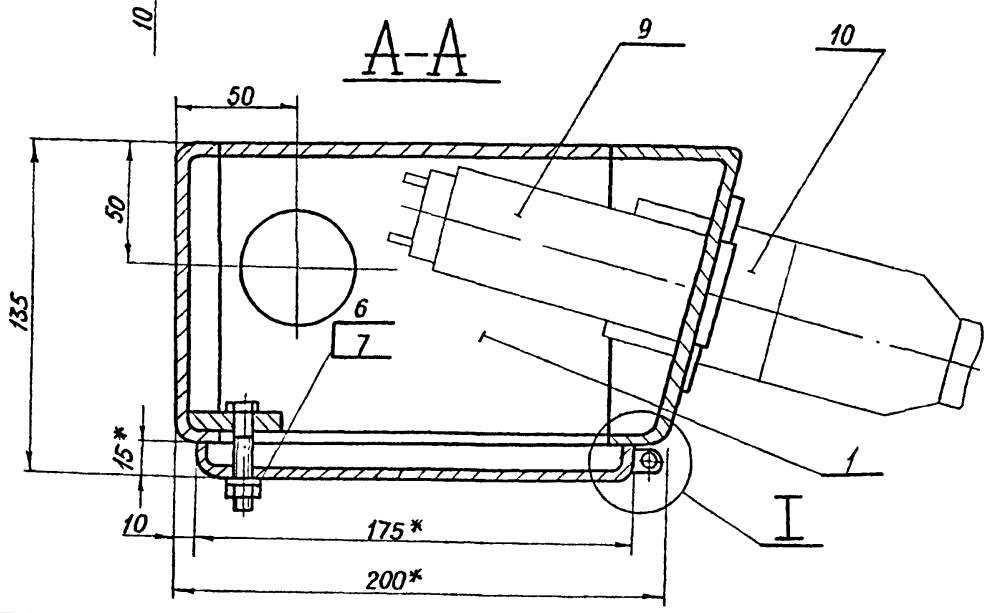

1. Сопряжения углов коробки и крышки выправить, заварить и зачистить
2. Снаружи коробку окрасить масляной краской или нифтокраской в светлосерый цвет
3. С внутренней стороны коробку оклеить асбестовым картоном толщиной 2мм; клей АК-88.
4. На стекле светового табло пишется № линии
5. Корпус коробки и установленную на ней аппаратуру заземлить.
6* Размеры для справок

Изм	Лист	№ докум	Подпись	Дата
Разраб		Авдеева		
Пров		Родичев		
Т констр				
Н констр		Родичев		
Утв		Комянко		

ЭЛ.М-06.000СБ

Штепсельная коробка ШКГ-2
Сборочный чертеж

Лит	Масса	Масштаб
И	6,0	1:1

Лист 1 Листов 1

ЦНИИЭП им. Б.С. Мезенцева

Формат А4

Типовой проект 261-12-255.85 Альбом IV

Формат	Зона	Поз.	Обозначение	Наименование	Кол.	Примечание
				Материалы		
		9		Картон асбестовый КАОН-1 ГОСТ 2850-75	1,5	кг
		10		Штепсельное соединение ШТС-40Л ТУ34-02-053-75	2	

Изм	Лист	N докум	Подп	Дата

ЭЛ.М-06.000

Лист 2

Формат А4

Формат	Зона	Поз.	Обозначение	Наименование	Кол.	Примечание
				Документация		
А3			ЭЛ.М-06.000СБ	Сборочный чертеж		
				Сборочные единицы		
А4		1	ЭЛ.М-06.100	Корпус	1	
				Детали		
А3		3	ЭЛ.М-06.001	Дверца	1	
А4		4	ЭЛ.М-06.002	Ушко	2	
А4		5	ЭЛ.М-06 003	Ось	2	
				Гайка М8.4.05 ГОСТ 5915-70	1	
				Шайба 8.36.05 ГОСТ 11371-78	1	

Изм	Лист	N докум	Подп	Дата
Разраб		Гостинцева		
Провер		Плотникова		
Н контр		Гайсина		
Утв		Зуйков		

ЭЛ.М-06.000

Штепсельная коробка ШКГ-2

Лит	Лист	Листов
И	1	2

ЦНИИЭП им. Б.С. Мезенцева

Формат А4

ЭЛ.М-06.102

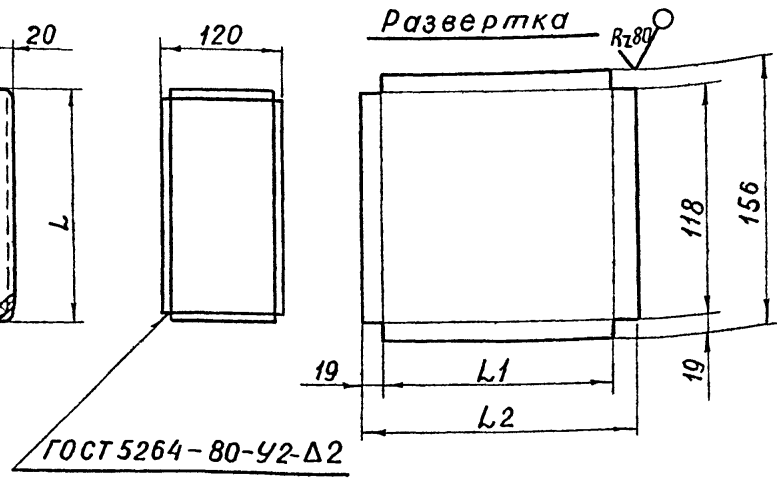

Обозначение	L	L1	L2	Масса кг
ЭЛ.М-06.102	250	248	286	0,5
-01	420	418	456	0,8
-02	600	598	636	0,95

Неуказанные предельные отклонения размеров: валов - по h14, остальных - по S_s 14

Типовой проект 261-12-255.85 Альбом IV

Взам инв.№ | Подпись и дата | Инв.№ подл.

Изм	Лист	№ докум.	Подпись	Дата
Разраб		Авдеева		
Пров		Родичев		
Т. контр				
Н контр		Слабодская		
Утв		Родичев		

ЭЛ.М-06.102

Стенка левая

Лит	Масса	Масштаб
И	см табл	1:5

Лист | Листов 1

Лист 2ГОСТ 19903-74 Ст.3ГОСТ 1652-70

ЦНИИЭП им Б.С. Мезенцева

Формат А4

ЭЛ.М-06.001

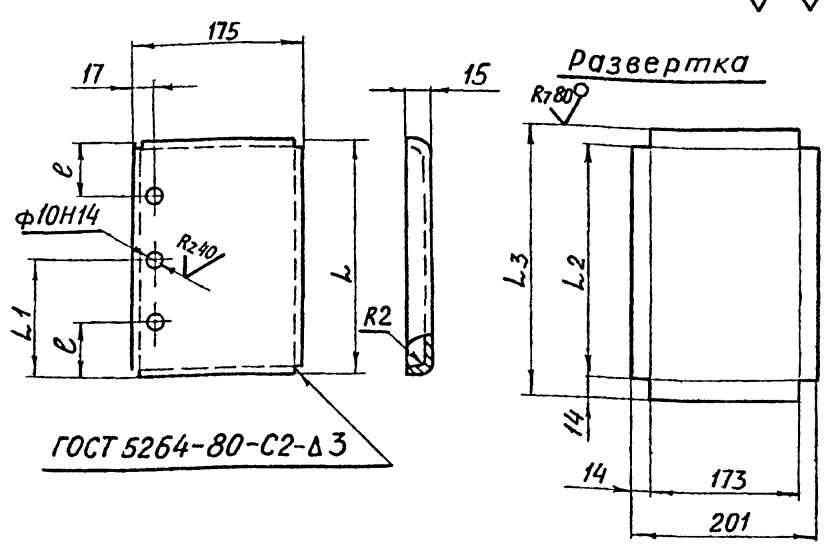

Обозначение	L	L1	L2	L3	e	Масса кг
ЭЛ.М-06.001	230	115	228	256	-	0,8
-01	400	-	398	426	90	1,3
-02	580	-	578	606	90	1,9

Неуказанные предельные отклонения размеров: отверстий - по H14, валов - по h14, остальных - по S_s 14

Типовой проект 261-12-255.85 Альбом IV

Взам инв.№ | Подпись и дата | Инв.№ подл.

Изм	Лист	№ докум	Подпись	Дата
Разраб		Авдеева		
Пров		Родичев		
Т. контр				
Н контр		Слабодская		
Утв		Родичев		

ЭЛ.М-06.001

Дверца

Лит	Масса	Масштаб
И	см. табл	1:5

Лист 1 | Листов 1

Лист 2ГОСТ 19903-74 Ст.3ГОСТ 16523-70

ЦНИИЭП им Б.С. Мезенцева

Формат А4

ЭЛ.М-06.002

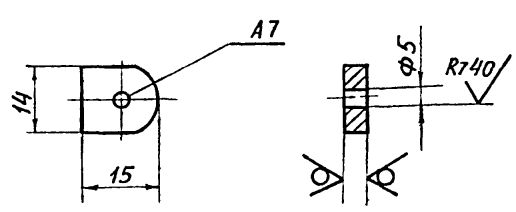

Неуказанные предельные отклонения размеров: отверстий - по H14, валов - по h14, остальных - по S_s 14

Типовой проект 261-12-255.85 Альбом IV

Взам инв.№ | Подпись и дата | Инв.№ подл.

Изм	Лист	№ докум.	Подпись	Дата
Разраб		Авдеева		
Пров		Родичев		
Т контр				
Н контр		Слабодская		
Утв.		Родичев		

ЭЛ.М-06.002

Ушко

Лит	Масса	Масштаб
И	0,007	1:1

Лист 1 | Листов 1

Лист 5ГОСТ 19905-74 Ст.3ГОСТ 523-70

ЦНИИЭП им Б.С. Мезенцева

Формат А4

ЭЛ.М-06.003

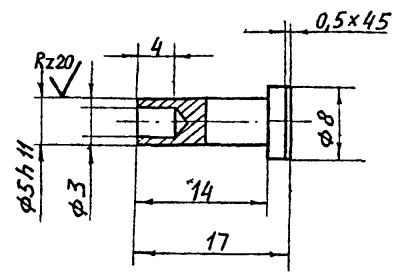

Неуказанные предельные отклонения размеров: отверстий - по H14, валов - по h14, остальных - по S_s 14

Типовой проект 261-12-255.85 Альбом IV

Взам инв.№ | Подпись и дата | Инв.№ подл.

Изм	Лист	№ докум	Подпись	Дата
Разраб.		Авдеева		
Пров		Родичев		
Т контр				
Н контр		Слабодская		
Утв.		Родичев		

ЭЛ.М-06.003

Ось

Лит	Масса	Масштаб
И	0,002	2:1

Лист 1 | Листов 1

Ст.3ГОСТ 380-71

ЦНИИЭП им Б.С. Мезенцева

Формат А4

ЭЛ.М-06.100 СБ

261-12-255.85 Альбом IV
Типовой проект

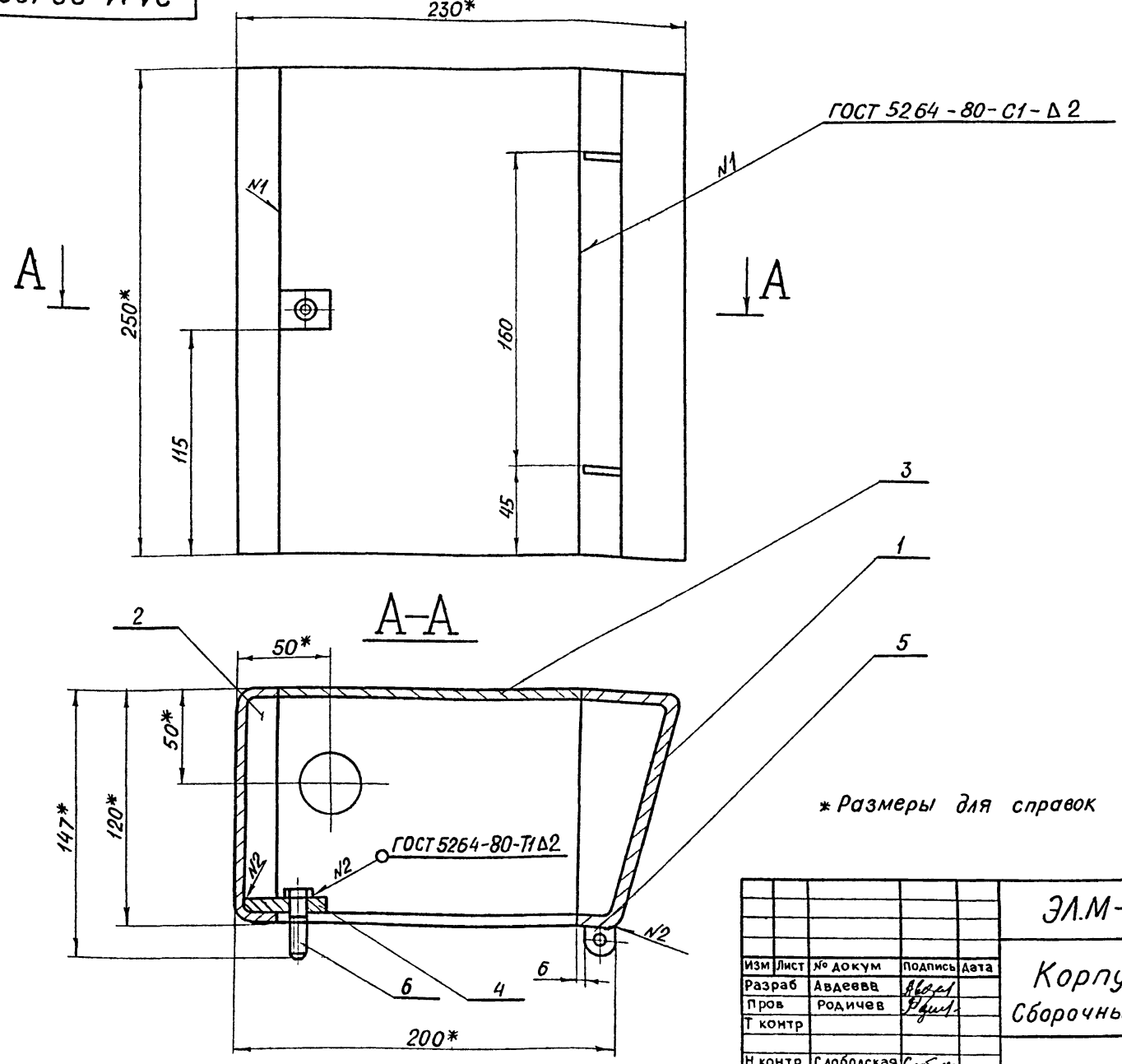

* Размеры для справок

Изм	Лист	№ докум	Подпись	Дата
Разраб		Авдеева		
Пров		Родичев		
Т контр				
Н контр		Слободская		
Утв		Комянко		

ЭЛ.М-06.100 СБ

Корпус
Сборочный чертеж

Лит	Масса	Масштаб
И	4,0	1:2

Лист 1 Листов 1

ЦНИИЭП им. Б.С. МЕЗЕНЦЕВА

Формат А4

261-12-255.85 Альбом IV
Типовой проект

Форм	Зона	Поз	Обозначение	Наименование	Кол	Примечание
				Документация		
А3			ЭЛ.М-06.100СБ	Сборочный чертеж		
				Детали		
А3		1	ЭЛ.М-06.101	Кожух	1	
А4		2	ЭЛ.М-06.102	Стенка левая	1	
А4		3	ЭЛ.М-06.103	Стенка задняя	1	
А4		4	ЭЛ.М-06.104	Планка запорная	1	
		5	ЭЛ.М-06.002	Ушко	2	
				Стандартные изделия		
		6		Болт М8х35.36.05 ГОСТ 7798-70	1	

Изм	Лист	№ докум	Подп	Дата
Разраб		Гостинцева		
Пров.		Плотникова		
Н.контр		Гайсина		
Утв		Зуйков		

ЭЛ.М-06.100

Корпус

Литер	Лист	Листов
И	1	1

ЦНИИЭП им. Б.С. МЕЗЕНЦЕВА

Формат А4

ЭЛ.М-06.104

Rz 80

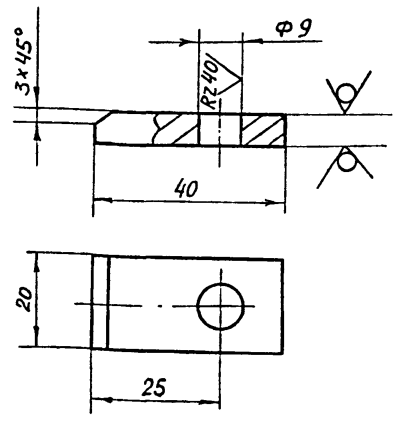

Неуказанные предельные отклонения размеров: валов - по h 14; остальных - по S_S 14

Изм	Лист	№ докум	Подп	Дата
Разраб		Гостинцева		
Пров		Плотникова		
Н. контр		Гайсина		
Утв		Зуйков		

ЭЛ.М-06.104

Планка запорная

Лист 6 ГОСТ 19903-74
Ст.3 ГОСТ 14637-79

Лит	Масса	Масштаб
И	0,08	1:1

Лист 1 Листов 1

ЦНИИЭП им. Б.С. МЕЗЕНЦЕВА

Формат А4

ЭЛ.М-06.101

261-12-255.85 Альбом IV
Типовой проект

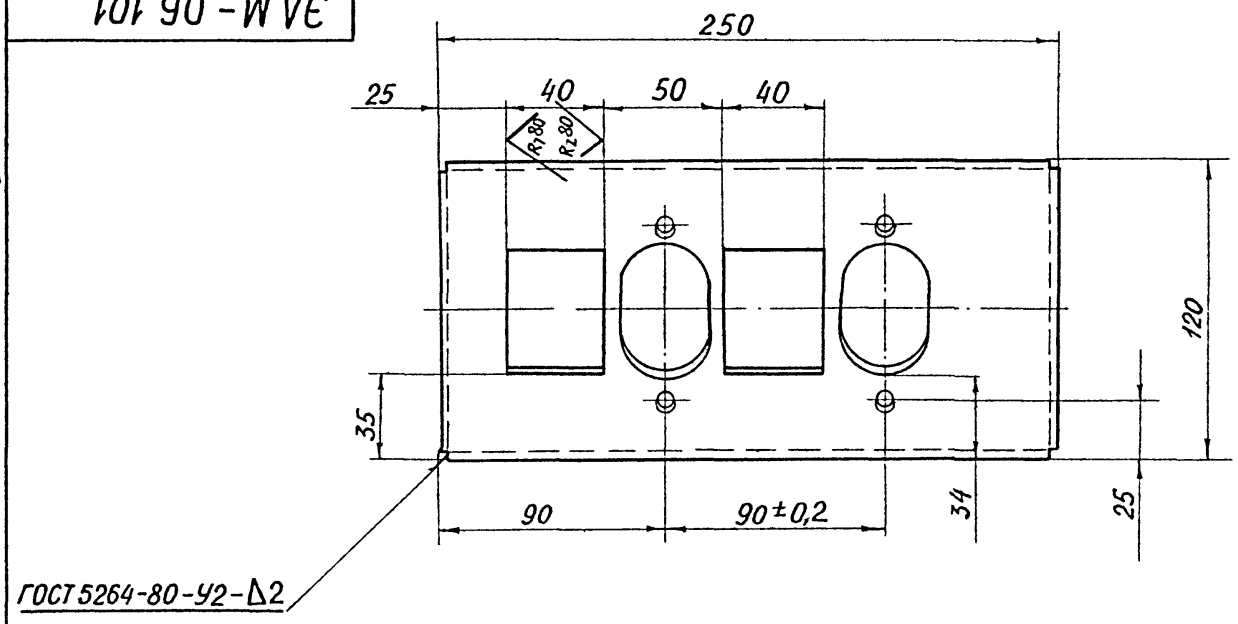

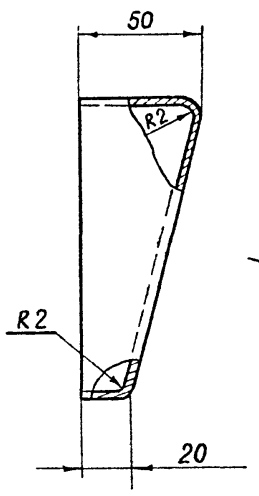

А

Вид А
М 1:5

РАЗВЕРТКА

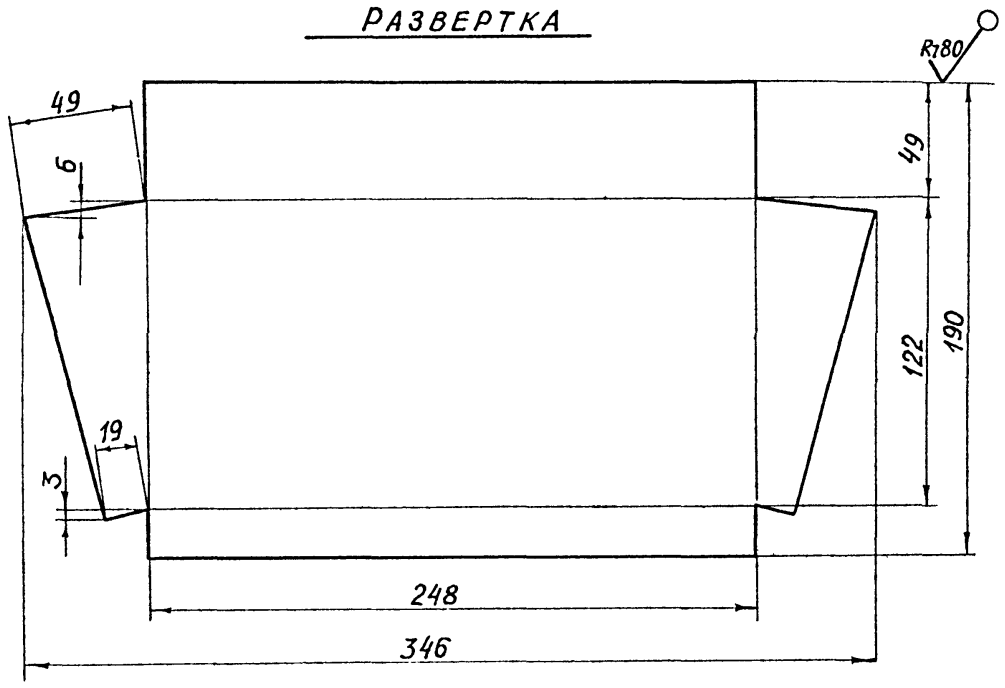

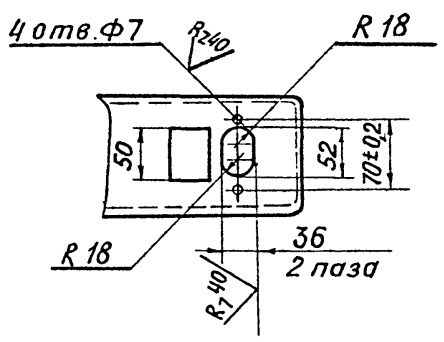

Неуказанные предельные отклонения размеров: отверстий - по H14, валов - по h14, остальных - по S_s 14

Изм	Лист	№ докум	Подпись	Дата	ЭЛ.М-06.101			
Разраб		Авдеева			Кожух	Лит	Масса	Масштаб
Пров		Родичев				И	1,0	1:2
Т контр						Лист 1	Листов 1	
Н контр		Родичев			Лист 2 ГОСТ 19903-74 Ст 3 ГОСТ 16523-70	ЦНИИЭП им. Б.С. Мезенцева		
Утв		Комянко						

Инв № подл | Подпись и дата | Взам инв №

Формат А3

ЭЛ.М-06.103

261-12-255.85 Альбом IV
Типовой проект

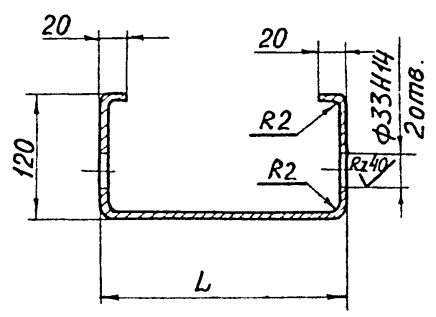

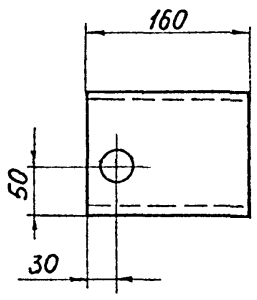

РАЗВЕРТКА

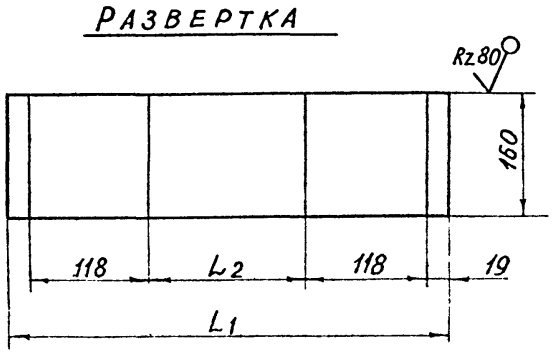

Обозначение	L	L_1	L_2	Масса кг
ЭЛ.М-06.103	250	522	248	0,8
-01	420	692	418	1,1
-02	600	872	598	1,3

Неуказанные предельные отклонения размеров: отверстий - по H14, валов - по h14, остальных - по S_s 14

Изм	Лист	№ докум	Подпись	Дата	ЭЛ.М-06.103			
Разраб		Авдеева			Стенка задняя	Лит	Масса	Масштаб
Пров.		Родичев				И	См. таблицу	1:5
Т. контр						Лист 1	Листов 1	
Н Контр		Слободская			Лист 2 ГОСТ 19903-74 Ст 3 ГОСТ 16523-70	ЦНИИЭП им. Б.С. Мезенцева		
Утв		Комянко						

Инв № подл | Подпись и дата | Взам инв №

Формат А3

Альбом IV

Типовой проект

Ведомость рабочих чертежей основного комплекта марки „СС"

Лист	Наименование	Стр
1	Общие данные	32
2	Схемы сетей связи	33
3	Сети на плане 1-го этажа	34
4	Сети на плане 2-го этажа и на кровле	35

Ведомость прилагаемых и ссылочных документов

Обозначение	Наименование	Примечание
	Прилагаемые документы	
СС. СО.	Спецификация оборудования	Альбом
	к основному комплекту	VI
	марки „СС"	
СС. ВМ	ВМ по рабочей документа-	Альбом
	ции основного комплекта	VIII
	„СС"	
	Ссылочные документы	
Серия 2-290-3	Альбом. Электротехническое	
выпуск 2	оборудование кинотеатров	
	и сцен зрелищных зданий	
	часть IV. Оборудование радио	
	и связи. Конструкции	

Типовой проект разработан в соответствии с действующими нормами и правилами и предусматривает мероприятия, обеспечивающие взрывную, взрывопожарную и пожарную безопасность при эксплуатации здания

Гл инж. проекта (Алионене)

Общие указания

Проект связи и сигнализации разработан на основании СНИП II-л.16-71, утвержденного технического проекта и чертежей архитектурно-строительной части.

Данный проект предусматривает:
- телефонизацию от городской АТС;
- радиофикацию от городской радиотрансляционной сети;
- телевизионный прием
- звукофикация зала на 200 мест

Телефонизация осуществляется посредством кабельного ввода емкостью 10×2 пар.

Для радиофикации предусмотрена установка на кровле здания радиостойки, оснащенной абонентским трансформатором

Для телевизионного приёма предусматривается установка на кровле здания телевизионной антенны.

Звукофикация зала на 200 мест осуществляется от трансляционного усилителя ТУ-100БУ. 42, устанавливаемого в помещении радиоузла.

Сети устройств связи и сигнализации выполнить скрытым способом с устройством канализации из винипластовых труб прокладываемых в подготовке пола. Для размещения абонентских розеток установить монтажные коробки КП-0,4 на высоте 0,3 м от пола.

Радиостойку и телеантенну заземлить в соответствии с ГОСТ 464-79

При привязке проекта уточняется место и способ устройства телефонного и радиотрансляционного вводов, а также контура заземления в соответствии с местными условиями.

Работы производить согласно правилам Министерства связи СССР.

Условные обозначения

Обозначение	Наименование
○	Телефонный аппарат городской АТС
⌓	Розетка радиотрансляционная
К.О / 3	Коробка распределительная телефонная О-номер; 3-Заполнение
Т	Телевизор
◎	Трансформатор абонентский
⊠	Коробка на 2 микрофонных разъема
□	
⊡	Коробка ограничительная УК-2Р
•	Коробка подштукатурная КП-04
I ⊠	Коробка подпольная, её тип
15КЗ-4 □	Колонка звуковая, её тип
3п20 / Т / Р / Р2х1,2	Прокладка кабелей и проводов по трубам скрытой проводки, с указанием присвоенных индексов Т-линии телефонизации Р-линии радиофикации (абонентск.) Р2х1,2-линии радиофикации (магистральн)
А Б В / 2-25	Стояк с указанием количества труб(2) и условного прохода(25) А-снизу вверх; В-снизу; Б-вверх

Привязан

Инв №

ТП 261-12-255.85 СС

Нач отд	Зуйков	КЛУБ (В КЛЕЕНЫХ ДЕРЕВЯННЫХ КОНСТРУКЦИЯХ) НА 250 ПОСЕТИТЕЛЕЙ (ЗАЛ НА 200 МЕСТ)	Стадия Р; Лист 1; Листов 4
Н контр	Штейнбрехт		
ГИП	Алионене		
Рук. гр	Зинько	Общие данные	ЦНИИЭП им. Б.С Мезенцева

Инв № подл | Подпись и дата | Взам инв №

21227-04

Формат А2

Альбом IV

Типовой проект

Схема телефонизации

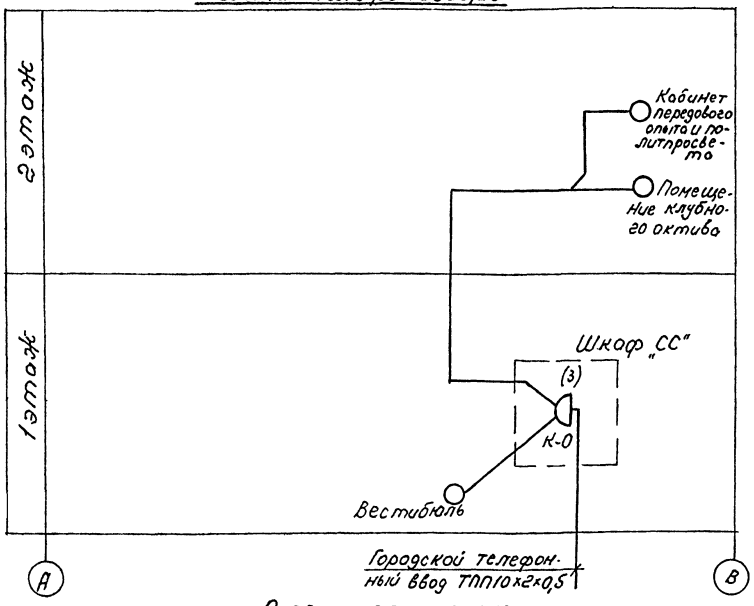

Схема сети телевизионного приема

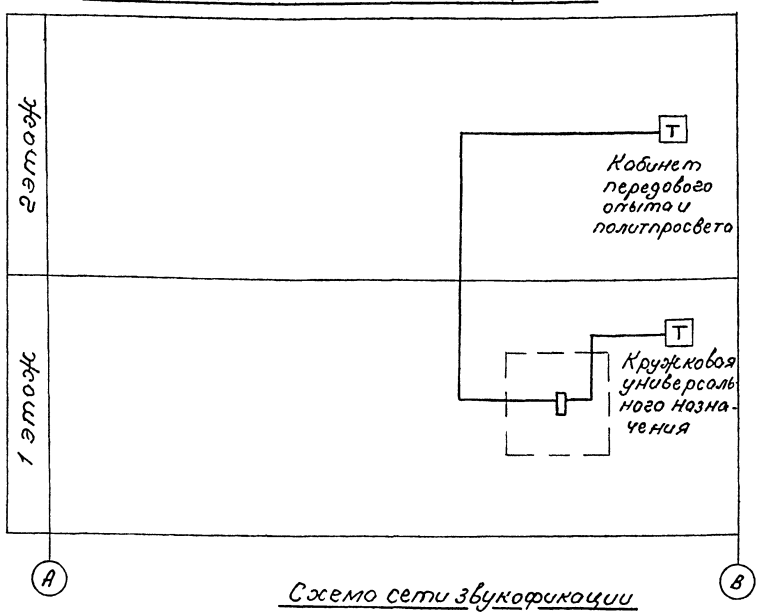

Схема радиофикации

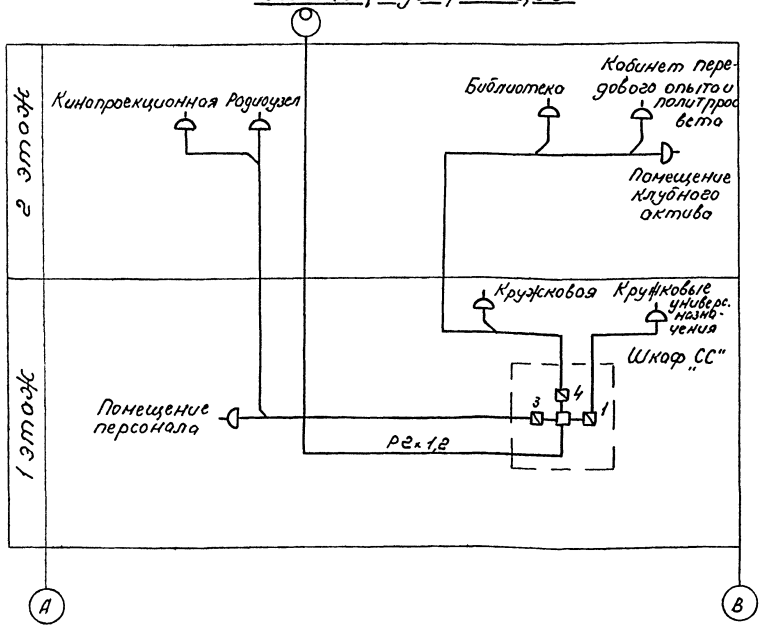

Схема сети звукофикации

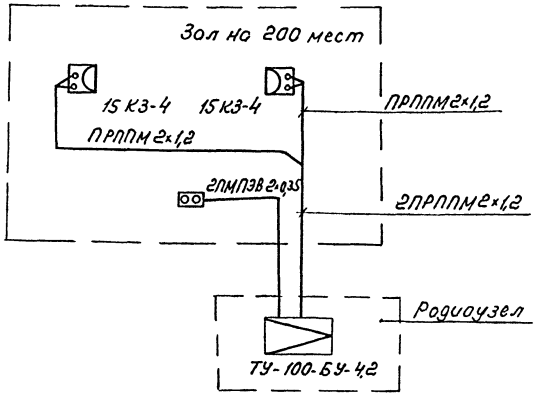

Привязан:			261-12-255.85 СС		
	Нач. отд.	Зуйков	Клуб (в клееных деревянных конструкциях) на 250 посетителей (зал на 200 мест)	стадия	лист	листов
	Н. контр.	Штейнберг		Р	2	
	ГИП	Алионене	Схемы сетей связи	ЦНИИЭП им. Б.С. Мезенцева		
	ГИП	Баходина				
Инв. N	Рук. гр.	Зинько				

Инв. N подл. | Подпись и дата | Взам. инв. N

21227-04

формат А2

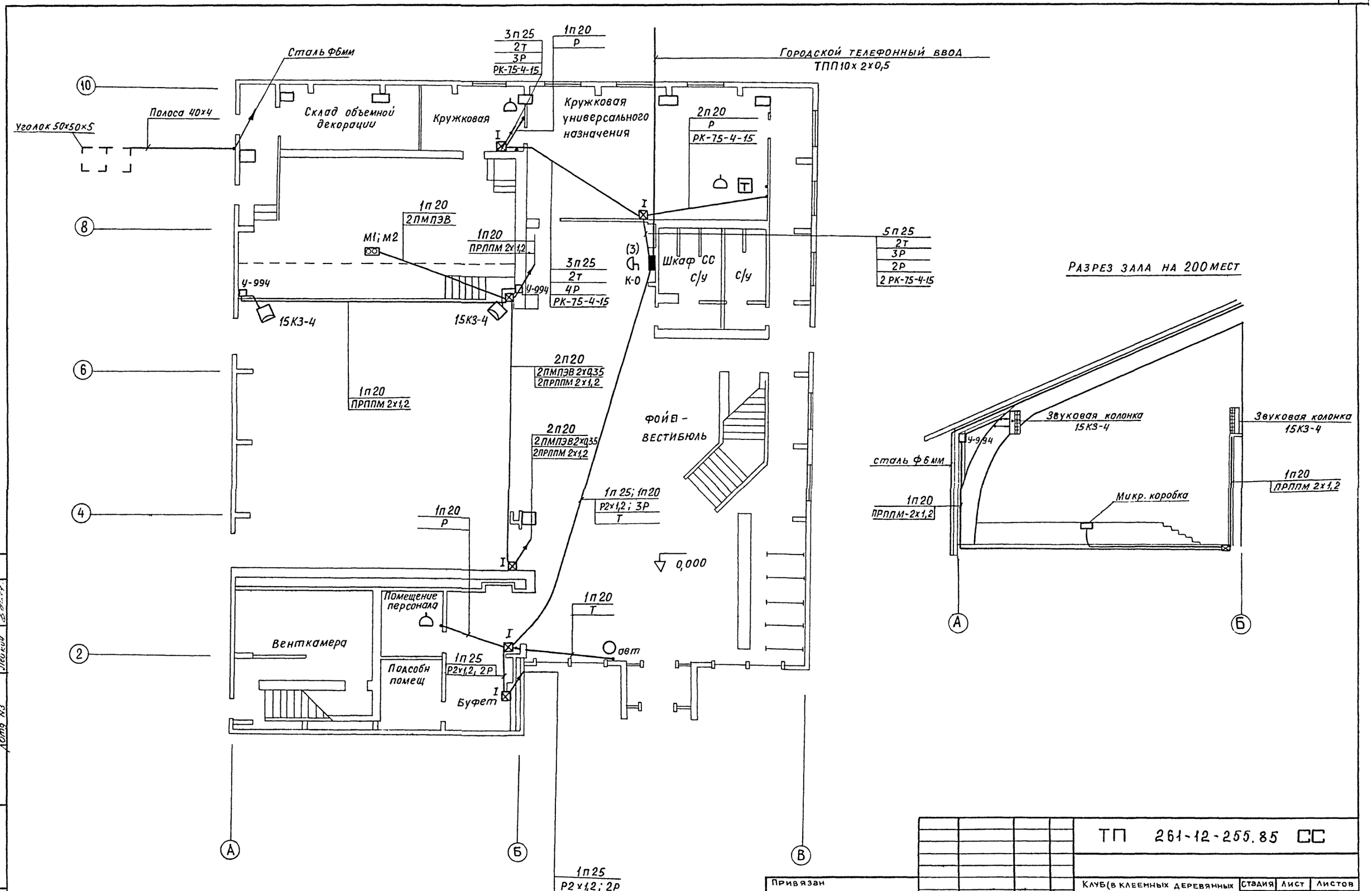

Альбом IV

Типовой проект

Инв № подл	Подпись и дата	Взам инв №	Согласовано
			Маст №4 Константинов
			Отд №2 Вербицкий
			Отд №3 Лейкин

Привязан				ТП 261-12-255.85 СС	
	Нач отд	Зуйков		Клуб (в клеенных деревянных конструкциях) на 250 посетителей (зал на 200 мест)	Стадия: Р; Лист: 3; Листов: 4
	Н контр	Штейнбрехт			
	ГИП	Бахолдина		Сети на плане 1 этажа	ЦНИИЭП им. Б.С.Мезенцева
	ГИП	Алионене			
Инв №	Рук гр	Зинько			

21227-04

Формат А2

Альбом IV

Типовой проект

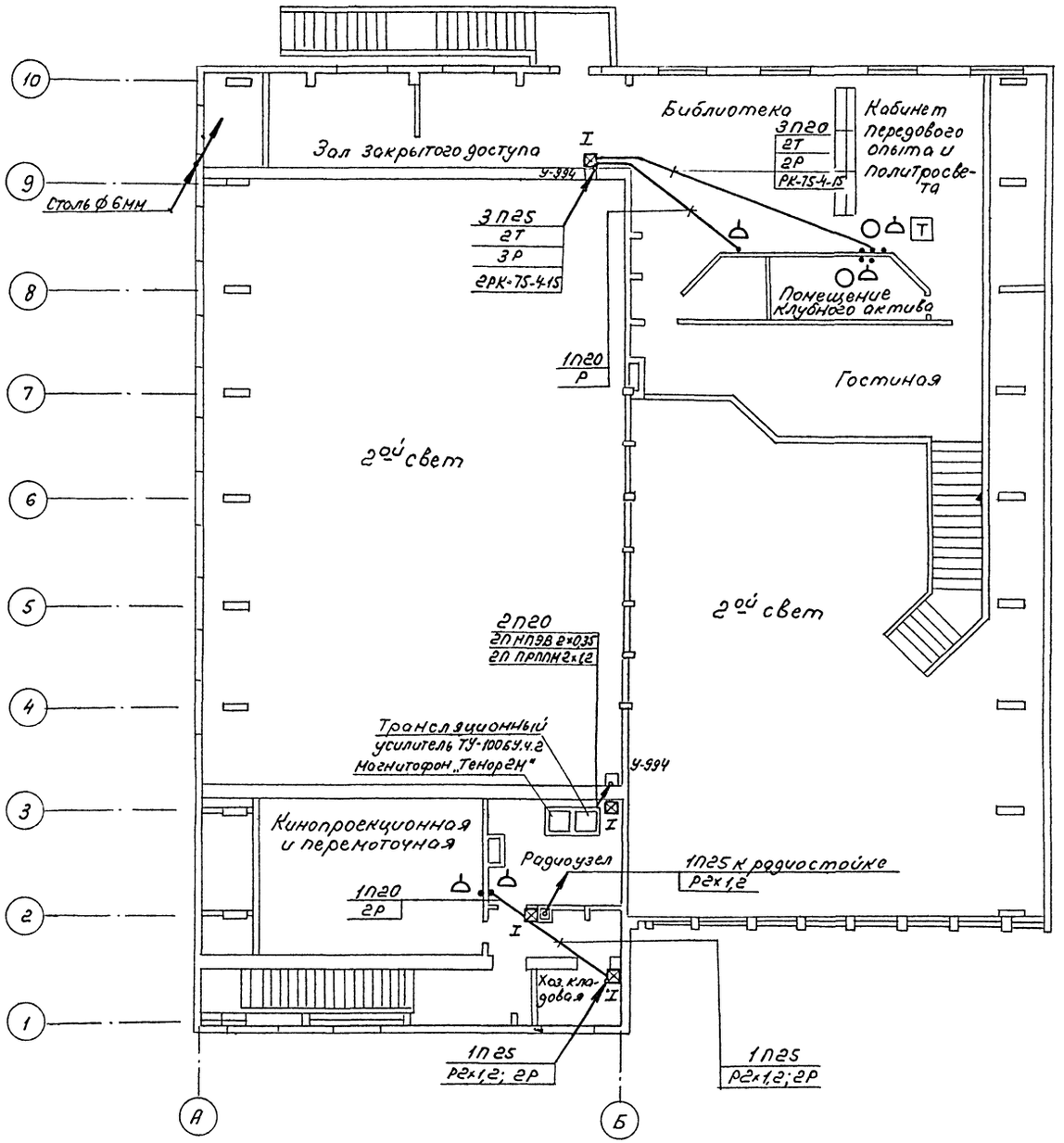

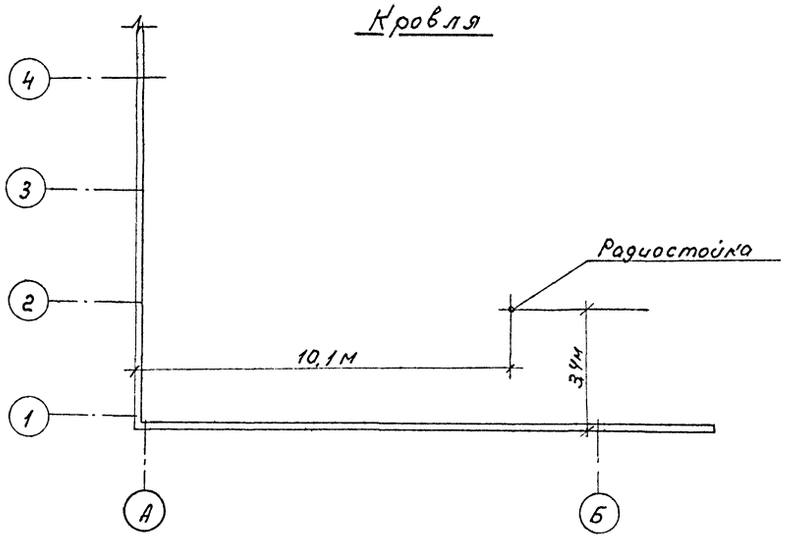

Привязан:		Нач отд.	Зуйков		261-12-255.85 СС
		Н.контр.	Штейнбрехт		Клуб (в клееных деревянных конструкциях) на 250 посетителей (зал на 200 мест)
		ГИП	Алионене		Стадия: Р; Лист: 4; Листов:
		ГИП	Бахолдина		Сети на плане 2 этажа и на кровле
Инв. N		Рук.гр	Зинько		ЦНИИЭП ин. Б.С Мезенцева

21227-04

формат: А2

Согласовано:

Маст N4	Константинов	
Отд. N2	Вербицкий	
Отд. N3	Лейкин	

Инв. N подл. | Подпись и дата | Вз. инв. N

Альбом IV

Типовой проект

Ведомость рабочих чертежей основного комплекта марки „ПС"

Лист	Наименование	Примечание (стр)
1	Общие данные	36
2	Схема сети пожарной сигнализации	37
3	Сети пожарной сигнализации на плане 1-го этажа	38
4	Сети пожарной сигнализации на плане 2-го этажа	39

Ведомость прилагаемых и ссылочных документов

Обозначение	Наименование	Примечание
	Прилагаемые документы	
ПС. СО	Спецификация оборудования основного комплекта марки „ПС"	Альбом VI
ПС. ВМ	ВМ по рабочим чертежам основного комплекта марки „ПС"	Альбом VIII
	Ссылочные документы	
Серия 2-290-3 выпуск 2	Альбом. Электротехническое оборудование кинотеатров и сцен зрелищных зданий Часть IV. Оборудование радио и связи Конструкции	

Типовой проект разработан в соответствии с действующими нормами и правилами и предусматривает мероприятия, обеспечивающие взрывную, взрывопожарную и пожарную безопасность при эксплуатации здания

Гл инж проекта /Л Кудрейко/

Общие указания

Проект пожарной сигнализации разработан на основании действующих нормативных документов и рекомендаций органов пожнадзора ГУПО МВД СССР, в том числе „Ведомственными техническими условиями на монтаж, испытания и сдачу в эксплуатацию установок пожарной сигнализации ВМСН 14-73, ВПСН-61-78.

Система автоматической пожарной сигнализации состоит из извещателей, сети пожарной сигнализации и приемного пульта со световыми и звуковыми сигналами ППС-1. В защищаемых помещениях устанавливаются извещатели, реагирующие на тепло ИТМ и на дым ДИП-2

Для заземления аппаратуры пожарной сигнализации выполняется контур заземления с сопротивлением не более 10 ом

Подпольные коробки, возле которых не указан тип, учтены в проекте „СС"

Датчики устанавливаются после установки светильников. При прокладке за подшивным потолком устанавливаются коробки У-994

Закладные устройства пожарной сигнализации прокладываются совместно с закладными устройствами связи и сигнализации.

Условные обозначения

6/3	Извещатель дымовой фотоэлектрический типа ДИП-2 с указанием номера луча (6) и номера извещателя (3)
2/3	Извещатель тепловой ИТМ с указанием номера луча (2) и номера извещателя (3)
К.О	Коробка телефонная распределительная КРТП-10
•	Коробка универсальная УК-2П
	Муфта разветвительная
I	Коробка подпольная с указанием типа
□	Коробка протяжная У-994
Л-4	Провод, прокладываемый по стене и потолку - открыто
2п20 Л-3 Т10х2	Труба винипластовая с указанием кол-ва (2) и диаметра (20), прокладываемая в подготовке пола и прокладываемых в них: луча 3 и кабеля ТПП 10 х 2 х 0,5
1п20 Л-2 Н	Труба винипластовая, прокладываемая в подшивном потолке с указанием типа трубы и луча, прокладываемого в ней

Инв №

ТП 261-12-265.85 ПС

				Стадия	Лист	Листов
Нач отд	Зуйков		Клуб (в кабенных деревянных конструкциях) на 250 посетителей (зал на 200 мест)	Р	1	4
Н контр	Штейнбрехт					
ГИП	Алионене		Общие данные	ЦНИИЭП им БС Мезенцева		
Рук. гр	Зинько					

Инв № подл | Подпись и дата | Взам инв №

21227-04

Формат А2

Альбом IV

Типовой проект

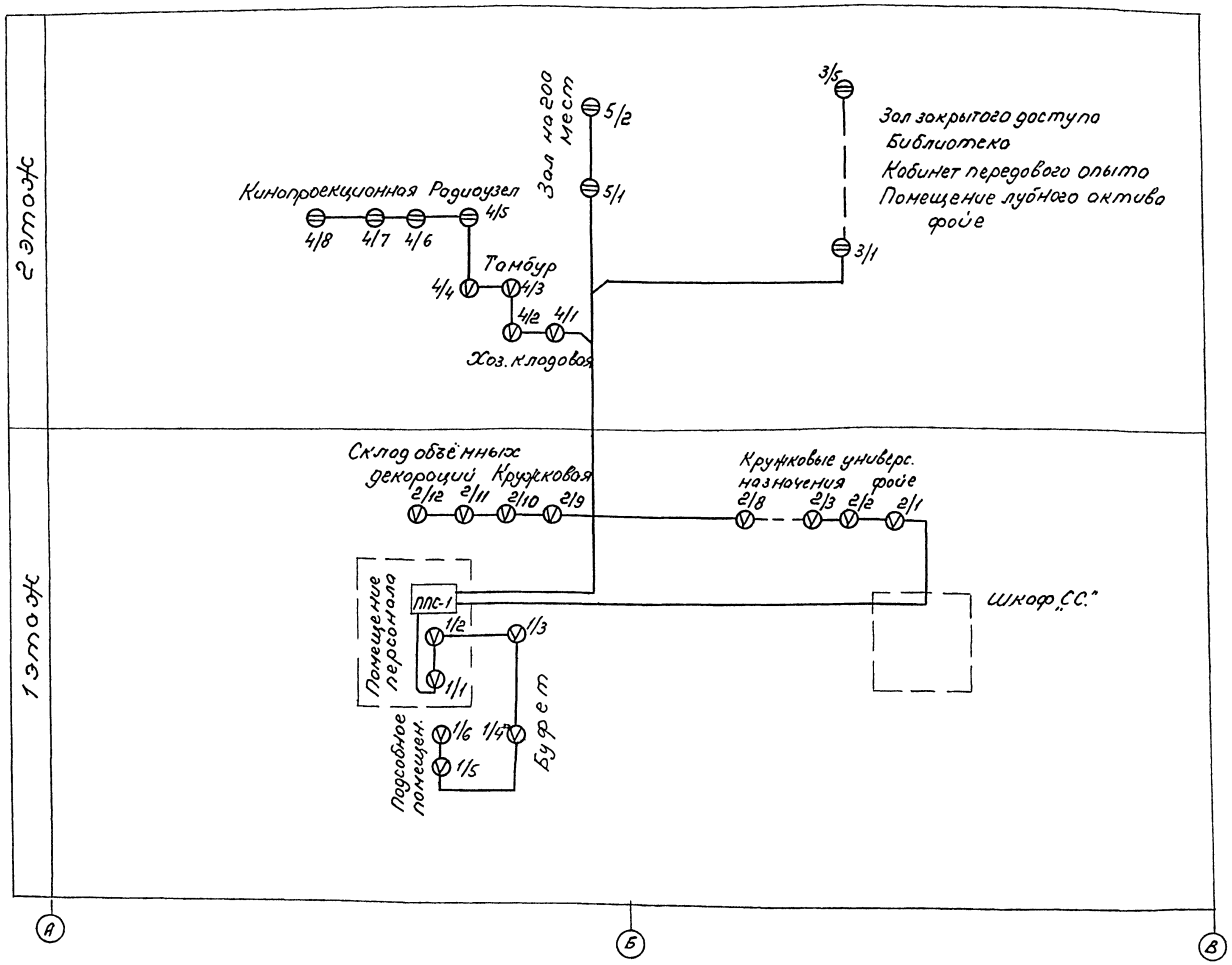

1 Абонентская сеть пожарной сигнализации выполняется проводом ТРП 1×2×0,5

Привязан:					261-12-255.85 ПС		
			Нач. отд.	Зуйков	Клуб (в клеенных деревянных конструкциях) на 250 посетителей (зал на 200 мест)	Стадия	Лист	Листов
			Н. контр.	Штейнбрехт		Р	2	
			ГИП	Алионене	Схема сети пожарной сигнализации	ЦНИИЭП им. Б.С. Мезенцева		
			ГИП	Бахолдина				
Инв. N			Рук. гр.	Зинько				

Инв. N подл. | Подпись и дата | Взам. инв. N

21227-04

формат: А2

Альбом IV

Типовой проект

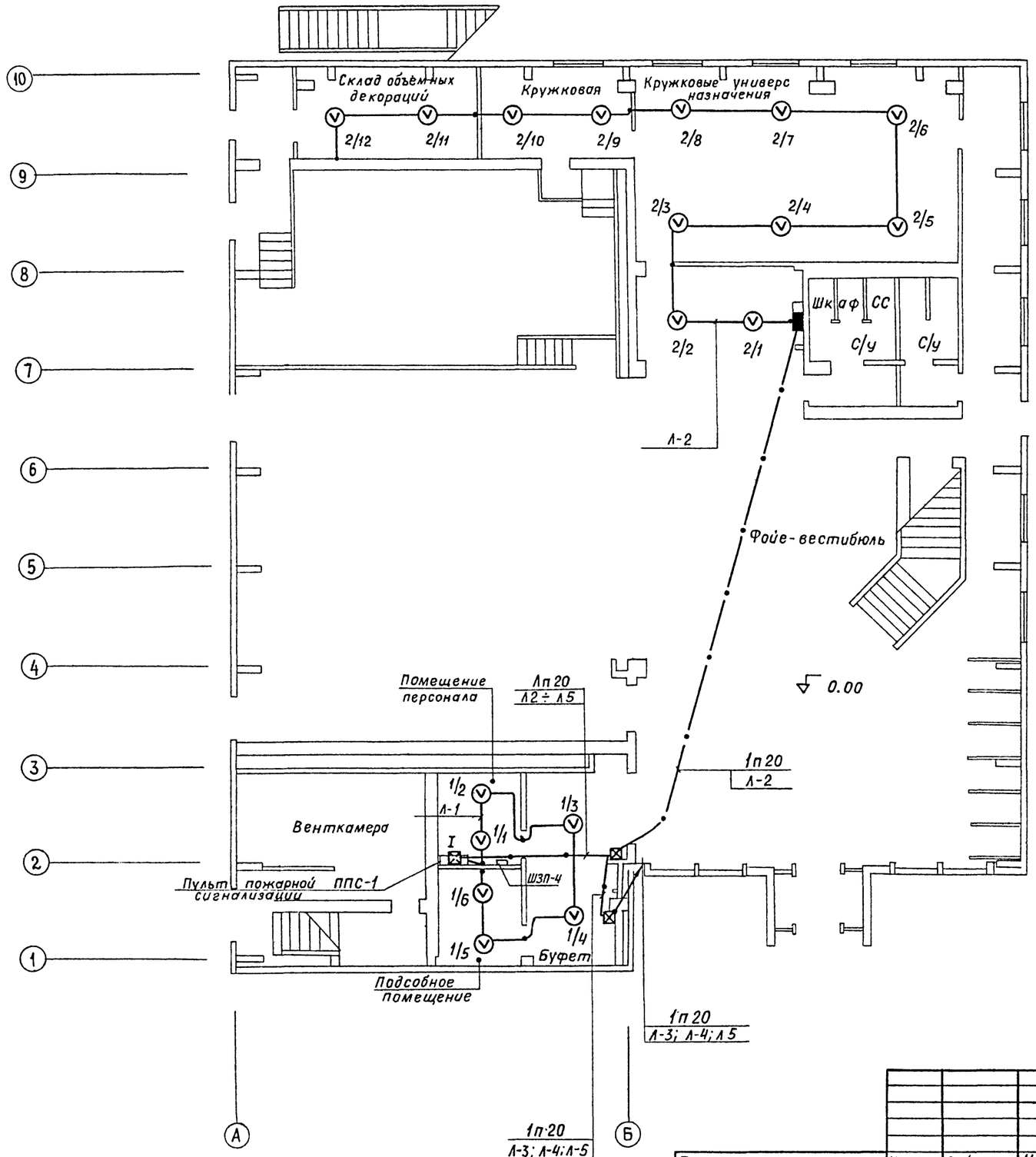

Привязан				Нач отд	Зуйков		ТП 261-12-255.85 ПС
				Н контр	Штейнбрехт		
				ГИП	Алионене		Клуб (в клеенных деревянных конструкциях) на 250 посетителей (зал на 200 мест)
				ГИП	Бахолдина		Сети на плане 1 этажа
Инв №				Рук гр	Зинько		

Стадия	Лист	Листов
Р	3	4

ЦНИИЭП им БСМезенцева

Мост №4 Константиновский

Инв № подл | Подпись и дата | Взам инв №

21227-04

Формат А2

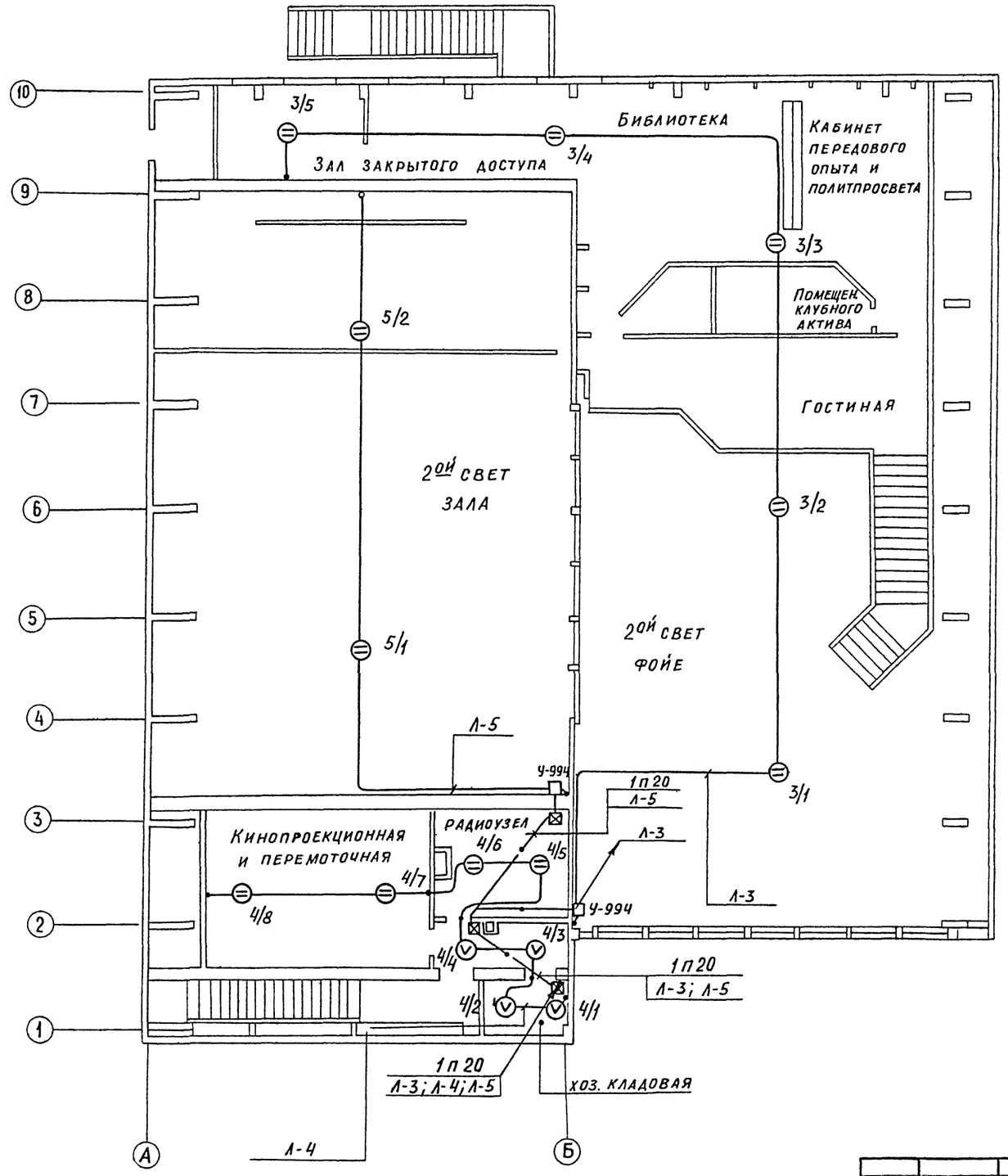

Альбом IV

Типовой проект

Привязан				ТП 261-12-255.85 ПС	
	Нач отд	Зуйков		Клуб (в клеенных деревянных конструкциях) на 250 посетителей (зал на 200 мест)	Стадия: Р; Лист: 4; Листов: 4
	Н контр	Штейнбрехт			
	ГИП	Алионене		Сети пожарной сигнализации на плане 2 этажа	ЦНИИЭП им БС Мезенцева
	ГИП	Бахолдина			
Инв №	Рук гр	Зинько			

21227-04

Формат А2

gost.e-ecolog.ru