ТИПОВОЙ ПРОЕКТ

261-12-255.85

КЛУБ

/В КЛЕЕНЫХ ДЕРЕВЯННЫХ КОНСТРУКЦИЯХ/ НА 250 ПОСЕТИТЕЛЕЙ /ЗАЛ НА 200 МЕСТ/

АЛЬБОМ-II

ИЗДЕЛИЯ ЗАВОДСКОГО ИЗГОТОВЛЕНИЯ

инв. 21227-02

gost.e-ecolog.ru

ТИПОВОЙ ПРОЕКТ

261-12-255.85

КЛУБ

/В КЛЕЕНЫХ ДЕРЕВЯННЫХ КОНСТРУКЦИЯХ/ НА 250 ПОСЕТИТЕЛЕЙ /ЗАЛ НА 200 МЕСТ/

АЛЬБОМ-II

СОСТАВ ПРОЕКТА

АЛЬБОМ I	АРХИТЕКТУРНО-СТРОИТЕЛЬНЫЕ ЧЕРТЕЖИ	АЛЬБОМ V	ТЕХНОЛОГИЧЕСКИЕ ЧЕРТЕЖИ. МЕХАНООБОРУДОВАНИЕ
АЛЬБОМ II	ИЗДЕЛИЯ ЗАВОДСКОГО ИЗГОТОВЛЕНИЯ	АЛЬБОМ VI	СПЕЦИФИКАЦИИ ОБОРУДОВАНИЯ
АЛЬБОМ III	ОТОПЛЕНИЕ И ВЕНТИЛЯЦИЯ. ВОДОСНАБЖЕНИЕ И КАНАЛИЗАЦИЯ	АЛЬБОМ VII	СМЕТЫ
АЛЬБОМ IV	ЭЛЕКТРООБОРУДОВАНИЕ. СВЯЗЬ И СИГНАЛИЗАЦИЯ. ПОЖАРНАЯ СИГНАЛИЗАЦИЯ	АЛЬБОМ VIII	ВЕДОМОСТЬ ПОТРЕБНОСТИ В МАТЕРИАЛАХ

РАЗРАБОТАН
ЦНИИЭП им. Б.С. МЕЗЕНЦЕВА

ГЛАВНЫЙ ИНЖЕНЕР ИНСТИТУТА Глинкин М.В.
ГЛАВНЫЙ АРХИТЕКТОР ПРОЕКТА Константинов М.П.

ТЕХНИЧЕСКИЙ ПРОЕКТ УТВЕРЖДЕН ГОСГРАЖДАНСТРОЕМ ПРИКАЗОМ №407 ОТ 27.XII.1984
ВВЕДЕН В ДЕЙСТВИЕ ЦНИИЭП им. Б.С. МЕЗЕНЦЕВА ПРИКАЗОМ №59 ОТ 26.03.86

				ПРИВЯЗАН	
ИНВ. №					

Содержание альбома

Обозначение	Наименование	Стр.
КДИ. 01. 01	Полурама ПР-1, ПРС-1	5
КДИ. 02. 01	Полурама ПР-2, ПРС-2, ПРС-3	8
КДИ. 03. 01	Стойка фахверка СФ-1 ... СФ-7	
КДИ. 03. 02	Стойка фахверка СФ-8	11
КДИ. 03. 03	Стойка фахверка СФ-9... СФ-12	
КДИ. 03. 04	Стойка фахверка СФ-13	12
КДИ. 03. 05	Стойка фахверка СФ-14	
КДИ. 03. 06	Стойка фахверка СФ-15... СФ-17	13
КДИ. 04. 00 СБ	Клюшка	
КДИ. 04. 01	Балка клееная БК-1, БК-2	14
КДИ. 04. 02	Балка клееная БК-3	
КДИ. 05. 03	Лист асбестоцементный	15
КДИ. 04. 03	Балка клееная БК-4	
КДИ. 04. 04	Балка клееная БК-5	16
КДИ. 04. 05	Балка деревянная БД-1	
КДИ. 04. 06	Балка клееная гнутая БКГ-1	17
КДИ. 04. 07	Балка деревянная БД-2, БД-3	
КДИ. 04. 08	Стойка деревянная СД-1	18
КДИ. 05. 01	Панель клад 3-100	
КДИ. 05. 01 СБ	Панель клад 3-100. Сборочный чертеж	19
КДИ. 05. 02	Каркас К-10	
КДИ. 05. 02 СБ	Каркас К-10. Сборочный чертеж	20
КДИ. 05. 04	Панель с окном ПИ-1	
КДИ. 05. 04 СБ	Панель с окном ПИ-1. Сборочный чертеж	21
КДИ. 05. 05	Каркас КД-1	
КДИ. 05. 05 СБ	Каркас КД-1. Сборочный чертеж	22
КДИ. 05. 06	Панель глухая ПИ-2, ПИ-3, ПИ-4	23
КДИ. 05. 06 СБ	Панель глухая ПИ-2, ПИ-3, ПИ-4. Сборочный чертеж	
КДИ. 05. 07	Каркас КД-2, КД-3, КД-4	24
КДИ. 05. 07 СБ	Каркас КД-2, КД-3, КД-4. Сборочный чертеж	25
КДИ. 05. 08	Панель с окном ПИ-5	
КДИ. 05. 08 СБ	Панель с окном ПИ-5. Сборочный чертеж	26
КДИ. 05. 09	Каркас КД-9	
КДИ. 05. 09 СБ	Каркас КД-9. Сборочный чертеж	27
КДИ. 05. 10	Панель угловая для наружных углов ПУИ-1, ПУИ-3	
КДИ. 05. 10 СБ	Панель угловая для наружных углов ПУИ-1, ПУИ-3. Сборочный чертеж	28
КДИ. 05. 11	Каркас КД-5, КД-6	29
КДИ. 05. 11 СБ	Каркас КД-5, КД-6. Сборочный чертеж	30
КДИ. 05. 12	Панель угловая для внутренних углов ПУИ-4	
КДИ. 05. 12 СБ	Панель угловая для внутренних углов ПУИ-4. Сборочный чертеж	31
КДИ. 05. 13	Каркас КД-7	32

Инв. № подл. | Подпись и дата | Взам. инв. №

Привязан

Инв. №

261-12-255.85

Зав. ОСК	Травуш		
Н. контр.	Смуров		
ГИП	Смуров		
Ст. инж.	Шашина		

Содержание альбома

Стадия	Лист	Листов
Р	1	3

ЦНИИЭП им. Б. С. Мезенцева

21227-02

Формат А3

Содержание альбома

Продолжение

Обозначение	Наименование	Стр.
КДИ.05.13СБ	Каркас КД-7 сборочный чертеж	32
КДИ.06.00 СБ	Башмак опорный М-1. Сборочный чертеж	
КДИ. 06.00	Башмак опорный М-1	33
КДИ. 06.01	Щека	
КДИ. 07. 00	Крюк	34
КДИ. 08. 00	Марка металлическая М-2	
КДИ. 08.00СБ	Марка металлическая М-2. Сборочный чертеж	35
КДИ. 08.02	Пластина опорная ПО-1	
КДИ. 08. 01	Стенка задняя СК-1, СК-4, СК-6	36
КДИ. 08. 05	Стенка боковая СК-3	
КДИ. 08. 04	Стенка передняя СК-2. Стенка боковая СК-5	37
КДИ. 09. 00 КДИ. 10. 00	Марка металлическая М-3, М-4	
КДИ. 09. 00 СБ	Марка металлическая М-3. Сборочный чертеж	38
КДИ. 11. 00	Марка металлическая М-5	
КДИ. 10. 00 СБ КДИ. 11. 00 СБ	Марка металлическая М-4, М-5. Сборочный черт.	39
КДИ. 12. 00	Марка металлическая М-6	
КДИ. 12.00СБ	Марка металлическая М-6. Сборочный чертеж	
КДИ. 13. 00	Марка металлическая М-7	
КДИ. 14. 00	Марка металлическая М-8	
КДИ. 14. 02	Ребро Р-1, Р-2	
КДИ. 14. 01	Пластина металлическая ПМ-1, ПМ-2	
КДИ. 15. 00	Марка металлическая М-9	
КДИ. 15. 01	Уголок У-1	
КДИ. 16. 00	Марка металлическая М-10	

Обозначение	Наименование	Стр.
КДИ. 17.00	Пластина П-1... П-4	44
КДИ. 18.00	Марка металлическая М-11	
КДИ 19.00	Уголок У-2, У-3, У-5	45
КДИ. 20.00	Марка металлическая М-12	
КДИ. 21. 00	Уголок У-4, У-6	46
КДИ. 22. 00	Марка металлическая М-13	
КДИ. 23.00	Марка металлическая М-14	47
КДИ. 24. 00	Марка металлическая М-15	
КДИ. 25. 00	Пластина П-5, П-6, П-7	48
КДИ. 26.00	Марка металлическая М-16	
КДИ-27.00	Марка металлическая М-17, М-18	49
КДИ. 28. 00	Уголок У-7, У-8, У-9	
КДИ. 29. 00	Марка металлическая М-19, М-20, М-21	50
КДИ. 30. 00	Марка металлическая М-22	
КДИ. 31. 00	Марка металлическая М-23, М-24	51
КДИ. 32. 00	Марка металлическая М-25, М-26, М-27	
КДИ. 33. 00	Марка металлическая М-28	52
КДИ. 34. 00	Марка металлическая М-29	
КДИ. 35. 00	Марка металлическая М-30	53
КДИ. 36. 00	Марка металлическая М-31, М-32	
КДИ. 37. 00	Шпилька Ш-1	54
КДИ. 38. 00	Шайба ШИ-1... ШИ-4	
КДИ. 39.00	Накладка Н-1, Н-2	55
КДИ. 40. 00	Фасонка узловая ФУ-1	
КДИ. 41. 00	Фасонка узловая ФУ-2	56

АЛ II

Инв. № подл. | Подпись и дата | Взам. инв. №

Продолжение

Обозначение	Наименование	Стр.
КДИ.42.00	Фасонка узловая ФУ-3	
КДИ.43.00	Фасонка узловая ФУ-4	57
КДИ.46.02	Гайка муфты Г-1, Г-2	
КДИ.44.00	Фасонка узловая ФУ-5	58
КДИ.40.01	База Б-1, Б-2	
КДИ.42.01	База Б-3, Б-4	59
КДИ.45.00	Стойка Ст-1	
КДИ.40.02	Уголок опорный	60
КДИ.46.00	Муфта стяжная МС-1	
КДИ.46.01	Корпус муфты КМ-1	61
КДИ.47.00	Раскос Р-1... Р-4	
КДИ.47.00СБ	Раскос Р-1...Р-4. Сборочный чертеж	62
КДИ.47.01	Серьга С-1	
КДИ.40.03	Косынка К-1	63
КДИ.47.02	Тяж Т-1... Т-5	
КДИ.48.00	Уголок У-12	64
КДИ.49.00	Изделие металлическое (им 1)	
КДИ.50.00	Изделие металлическое (им 2)	65
КДИ.51.00	Изделие металлическое (им 3)	66

Инв.№ подл. | Подпись и дата | Взам.инв.№

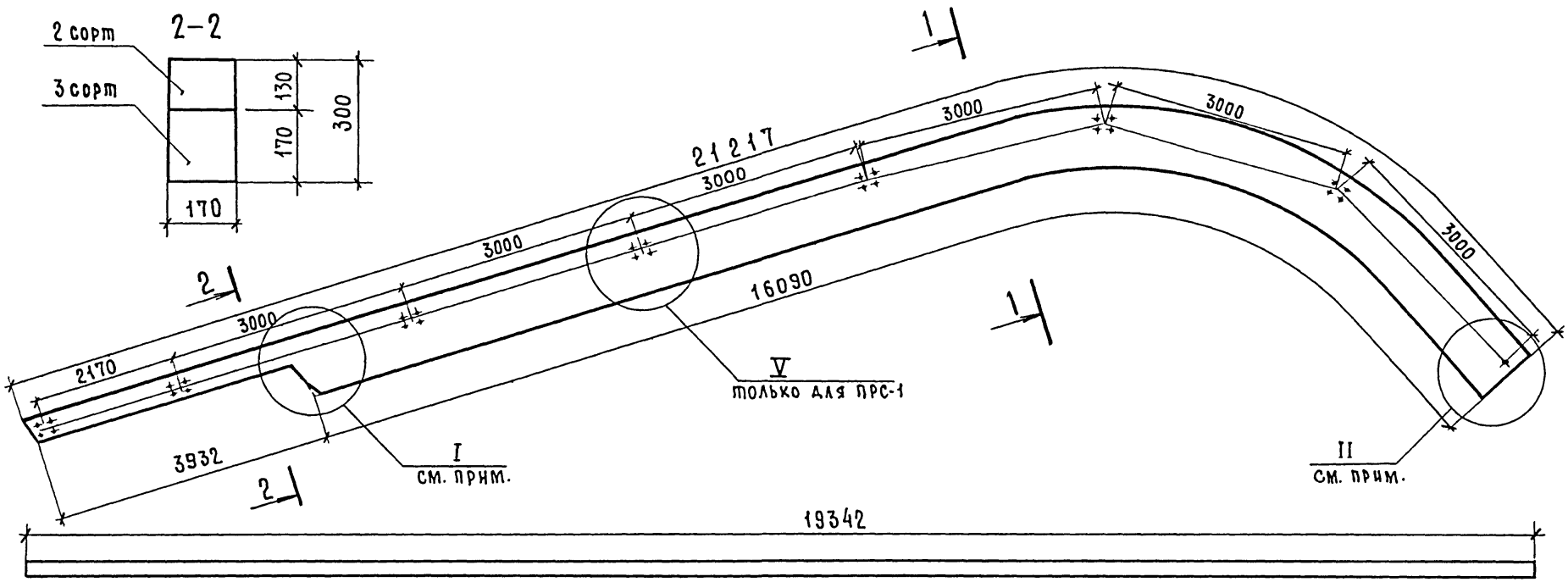

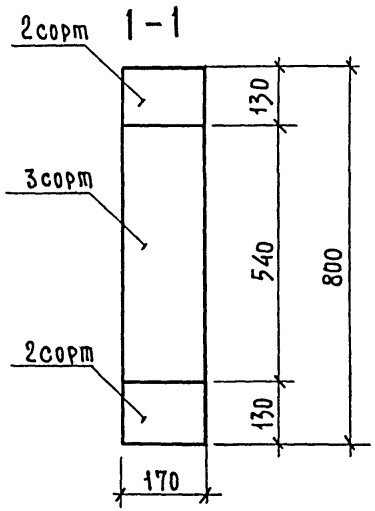

Узлы I, II, V. см. на документе КДИ 01.01 л.2

Обозначение	Марка	Сотв., мм	Количество слоев, шт.		Объем, м3		Масса, кг
			2сорт	3сорт	2сорт	3сорт	
КДИ 01.01	ПР-1	800	14	28	0,9	1,7	1370
КДИ 01 01-01	ПРС-1						

Зав.отд	Травуш	
Н.контр.	Смуров	
ГИП	Смуров	
М.Н.С.	Корес	

Привязан

Инв. N

261-12-255.85
КДИ 01 01

Полурама ПР-1, ПРС-1

Стадия	Масса	Масштаб
Р	см. табл.	
Лист 1	Листов 3	

Древесина ГОСТ 8486-66**

ЦНИИЭП им. Б.С. Мезенцева

21227-02

Инв. N подл. | Подпись и дата | Взам. инв. N

Ал II

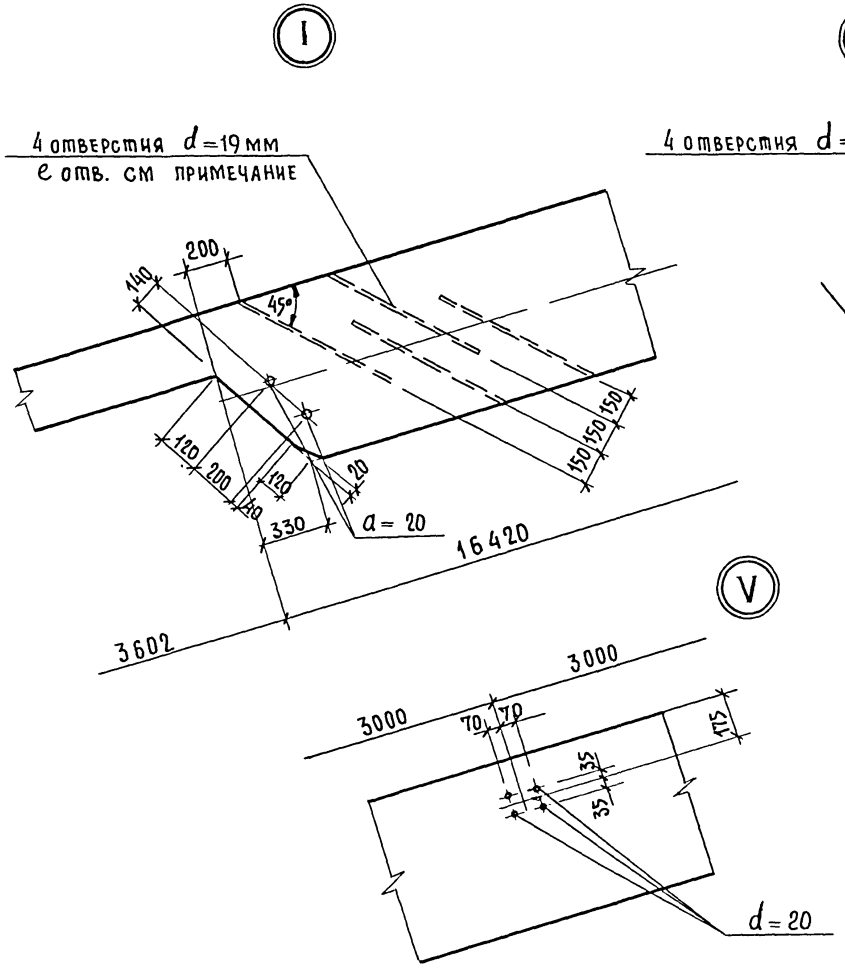

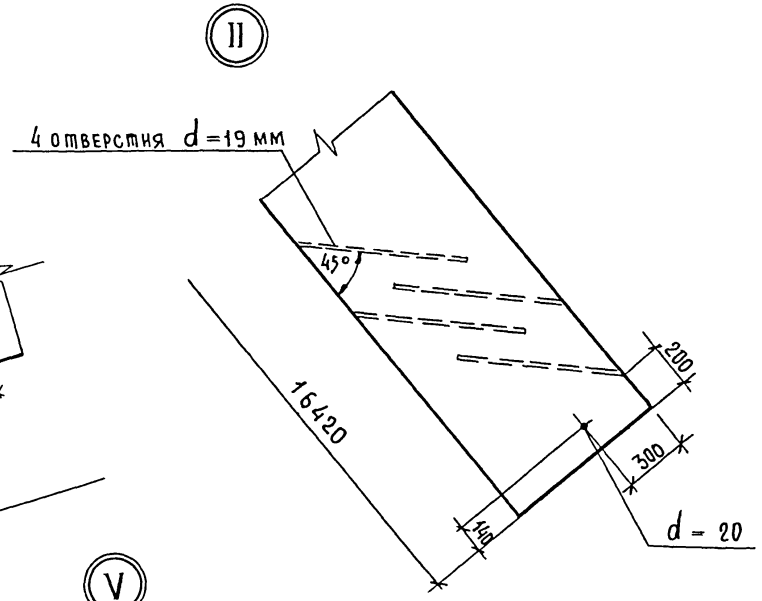

Работать с документами
КДИ 01.01 л1, л.3

АП II

Инв.N подл	Подпись и дата	Взам.инв.N

261-12-255.85
КДИ 01.01

Лист 2

21227-02

Формат А3

Геометрическая схема

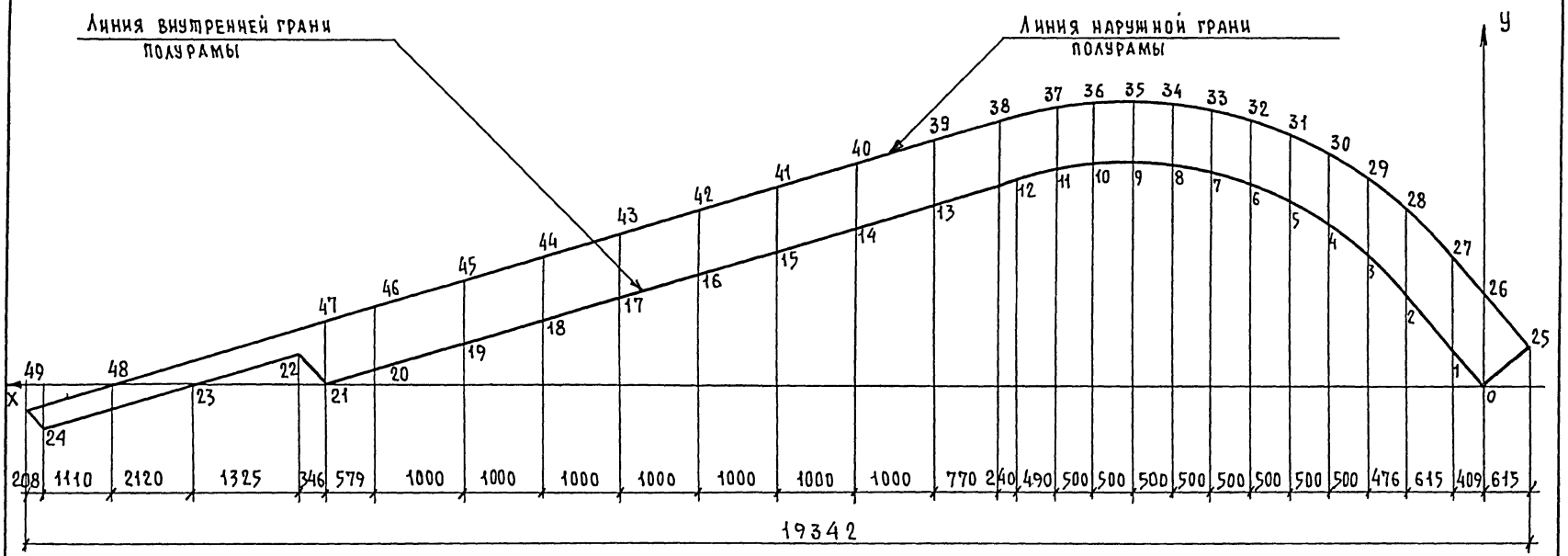

Координаты граней полурамы																													
Расстояние до внутренней грани полурамы, мм	y_0	y_1	y_2	y_3	y_4	y_5	y_6	y_7	y_8	y_9	y_{10}	y_{11}	y_{12}	y_{13}	y_{14}	y_{15}	y_{16}	y_{17}	y_{18}	y_{19}	y_{20}	y_{21}	y_{22}	y_{23}	y_{24}				
Расстояние до наружной грани полурамы, мм	y_{26}	y_{27}	y_{28}	y_{29}	y_{30}	y_{31}	y_{32}	y_{33}	y_{34}	y_{35}	y_{36}	y_{37}	y_{38}	y_{39}	y_{40}	y_{41}	y_{42}	y_{43}	y_{44}	y_{45}	y_{46}	y_{47}				y_{48}	y_{49}	y_{25}	
Марка полурамы: ПР1, ПРС-1	0	491	1229	1721	2110	2403	2620	2771	2864	2902	2886	2815	2691	2374	2061	1748	1434	1121	808	495	181	0	415	0	-663	0	-413	512	
	1250	1741	2368	2737	3044	3283	3463	3591	3670	3702	3688	3628	3454	3212	2899	2586	2272	1959	1646	1333	1019	838							

Взам. инв. N | Подпись и дата | Инв. N подл.

261-12-255.85 КДИ 01.01

Лист 3

21227-02

Формат А3

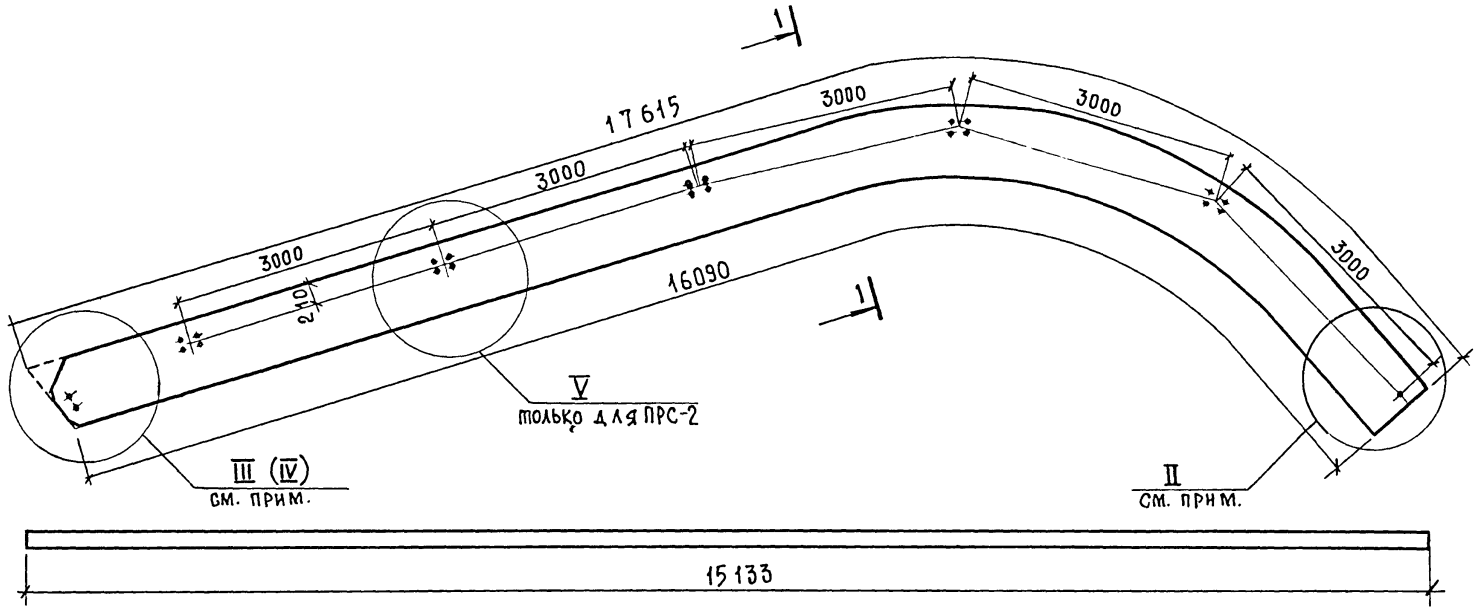

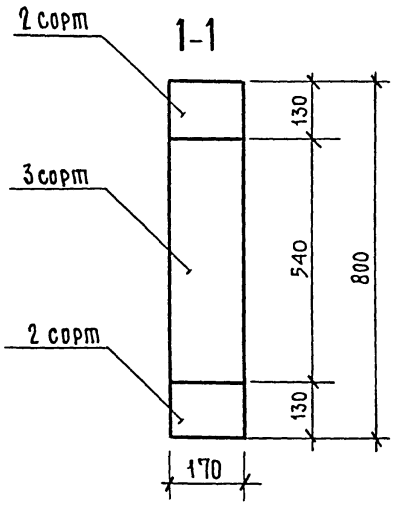

Обозначение	Марка	$\ell_{отв}$, мм	Количество слоев, шт		Объем, м³		Масса, кг
			2 сорт	3 сорт	2 сорт	3 сорт	
КДИ 02.01	ПР-2	800	14	28	0,8	1,6	1260
КДИ 02.01-01	(ПР-3)						
КДИ 02 01-02	ПРС-2						

Узлы II, III, IV, V см. на документах КДИ 01.01 л.2 и КДИ 02.01 л.2

Зав.ОСК	Травуш	
Н.контр	Смуров	
ГИП	Смуров	
М.Н.С.	Корес	

Привязан

Инв.N

265-12-255.85
КДИ. 02 01

Полурама ПР-2, ПРС-2, ПР-3

Стадия	Масса	Масштаб
Р	см. табл.	
Лист 1	Листов 3	

Древесина ГОСТ 8486-66**

ЦНИИЭП им. Б.С. Мезенцева

21227-02 Формат А3

Инв.N подл. | Подпись и дата | Взам.инв.N

А П II

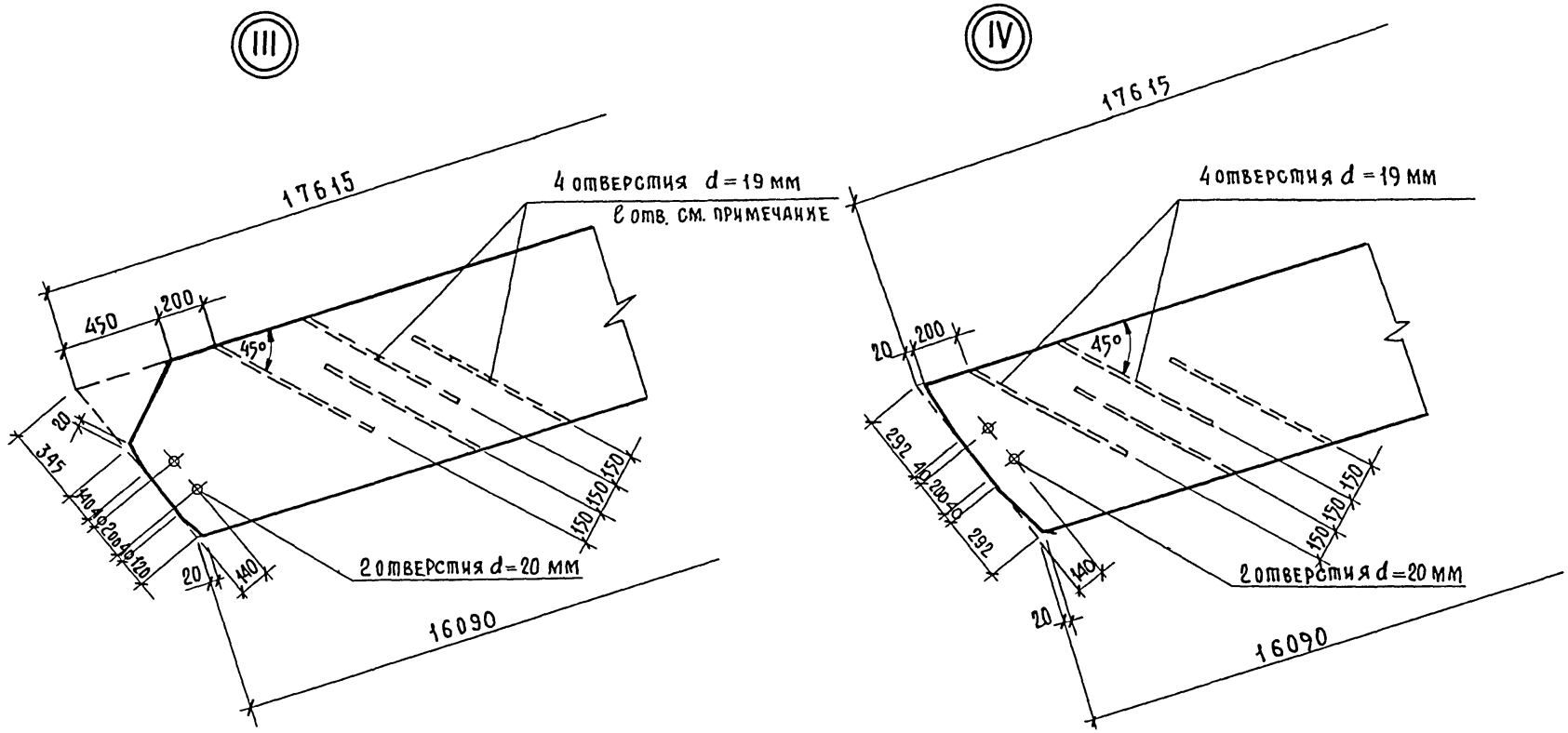

Работать с документами КДИ 02 01 л.1, л.2

Геометрическая схема

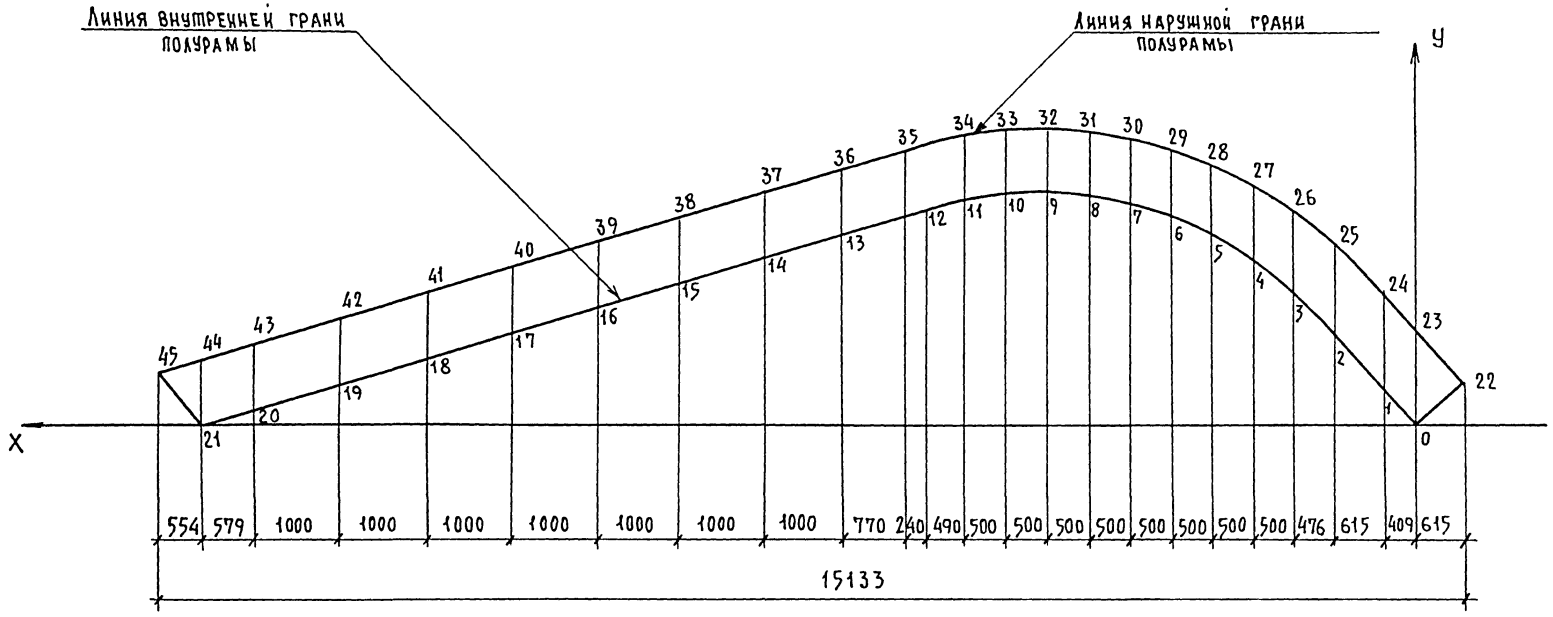

Координаты граней полурамы

Расстояние до внутренней грани полурамы, мм / Расстояние до наружной грани полурамы, мм		У0 / У23	У1 / У24	У2 / У25	У3 / У26	У4 / У27	У5 / У28	У6 / У29	У7 / У30	У8 / У31	У9 / У32	У10 / У33	У11 / У34	У12 / У35	У13 / У36	У14 / У37	У15 / У38	У16 / У39	У17 / У40	У18 / У41	У19 / У42	У20 / У43	У21 / У44	У22	У45
Марка полурамы	Пр-2, Пр-3, ПРС-2	0 / 1250	491 / 1741	1229 / 2368	1721 / 2737	2110 / 3044	2403 / 3283	2620 / 3463	2771 / 3591	2864 / 3670	2902 / 3702	2886 / 3688	2815 / 3628	2691 / 3454	2374 / 3212	2061 / 2899	1748 / 2586	1434 / 2272	1121 / 1959	808 / 1648	495 / 1333	181 / 1019	0 / 838	— / 512	— / 664

Инв. N подл. | Подпись и дата | Взам. инв. N

Рис.1

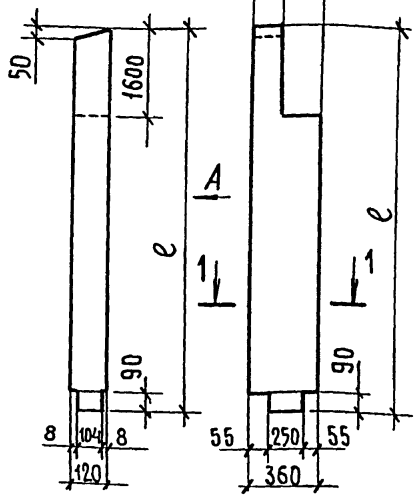

Рис.2 остальное по рис.1

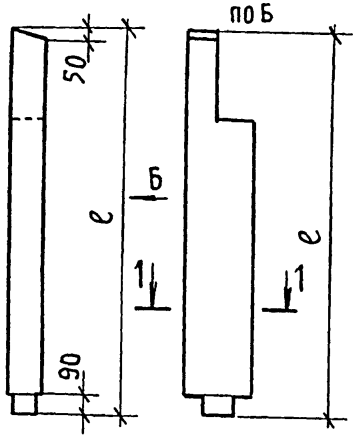

МАРКА	ОБОЗНАЧЕНИЕ	Рис	ℓ, мм	Кол.слоев 2сорт	Кол.слоев 3сорт	Объем, м³ 2сорт	Объем, м³ 3сорт	Масса, кг
СФ-1	КДИ 03.01	1	10880	4	8	0,157	0,313	235
СФ-2	-01	1	9670	4	8	0,139	0,278	210
СФ-3	-02	1	8430	4	8	0,121	0,242	182
СФ-4	-03	1	7190	4	8	0,102	0,204	153
СФ-5	-04	2	9670	4	8	0,139	0,278	210
СФ-6	-05	2	8430	4	8	0,121	0,242	182
СФ-7	-06	2	7190	4	8	0,102	0,204	153

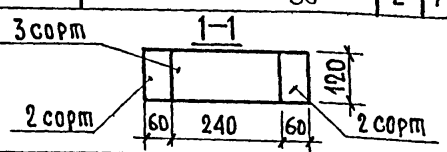

Взам.инв.N | Подпись и дата | Инв.N подл.

Привязан

Инв.N

КДИ 03.01

Зав.оск	Травуш		
Н.контр.	Смуров		
ГИП	Смуров		

Стойка фахверка СФ-1 ...СФ-7

Стадия	Масса	Масштаб
Р	см. табл.	
Лист	Листов 1	

Древесина ГОСТ 8486-66**

ЦНИИЭП им. Б.С.Мезенцева

Формат А4

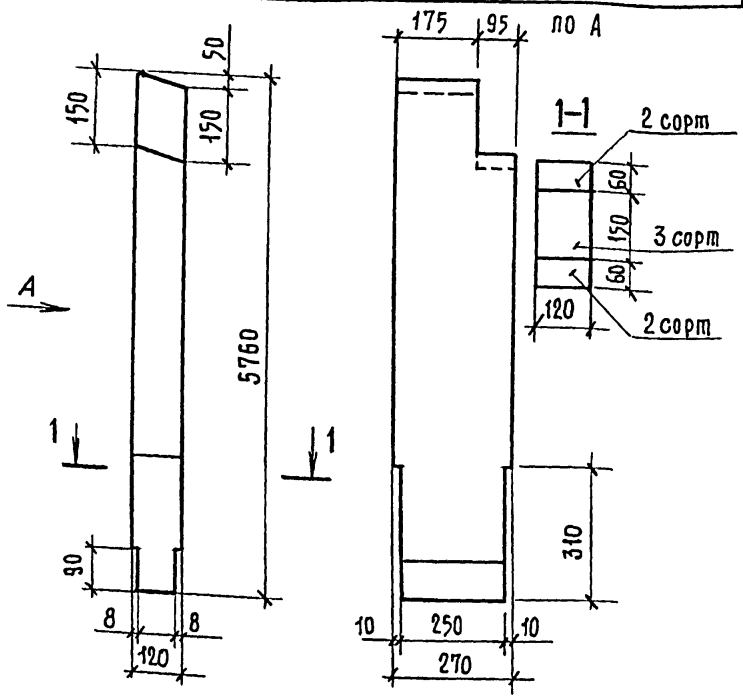

МАРКА	ОБОЗНАЧЕНИЕ	Кол.во слоев 2сорт	Кол.во слоев 3сорт	Объем, м³ 2сорт	Объем, м³ 3сорт	Масса, кг
СФ-8	КДИ 03.02	4	5	0,084	0,104	95

Взам.инв.N | Подпись и дата | Инв.N подл.

Привязан

Инв.N

261-12-255.85

КДИ 03.02

Зав.оск	Травуш		
Н.контр.	Смуров		
ГИП	Смуров		

Стойка фахверка СФ-8

Стадия	Масса	Масштаб
Р	95	1:10
Лист	Листов 1	

Древесина ГОСТ 8486-66**

ЦНИИЭП им. Б.С.Мезенцева

21227-02

Формат А4

АП II

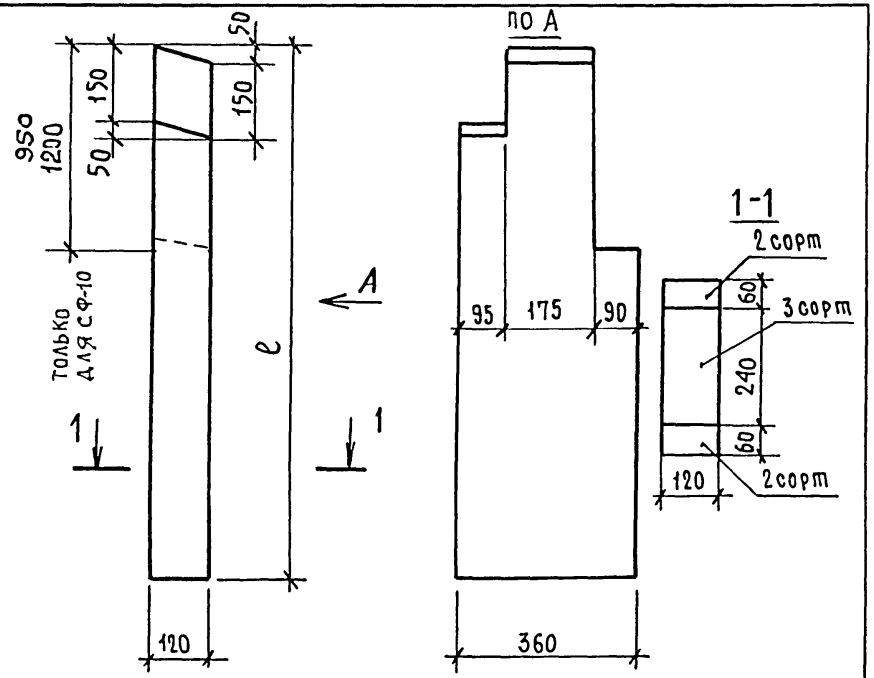

МАРКА	ОБОЗНАЧЕНИЕ	ℓ, мм	Кол.слоев 2сорт	Кол.слоев 3сорт	Объем, м³ 2сорт	Объем, м³ 3сорт	Масса, кг
СФ-9	КДИ 03.03	9000	4	8	0,13	0,26	195
СФ-10	-01	5900	4	8	0,085	0,17	127
СФ-11	-02	5810	4	8	0,084	0,17	127
СФ 12	-03	5190	4	8	0,075	0,15	113

Привязан

Инв.№

Взам.инв.№ | Подпись и дата | Инв.№ подл.

КДИ 03.03

Стойка фахверка СФ-9 ... СФ-12

Стадия	Масса	Масштаб
Р	См. табл.	1:10

Лист | Листов 1

Зав.отд	Травуш	
Н.контр.	Смуров	
ГИП	Смуров	

Древесина ГОСТ 8486-66**

ЦНИИЭП им. Б.С.Мезенцева

Формат А4

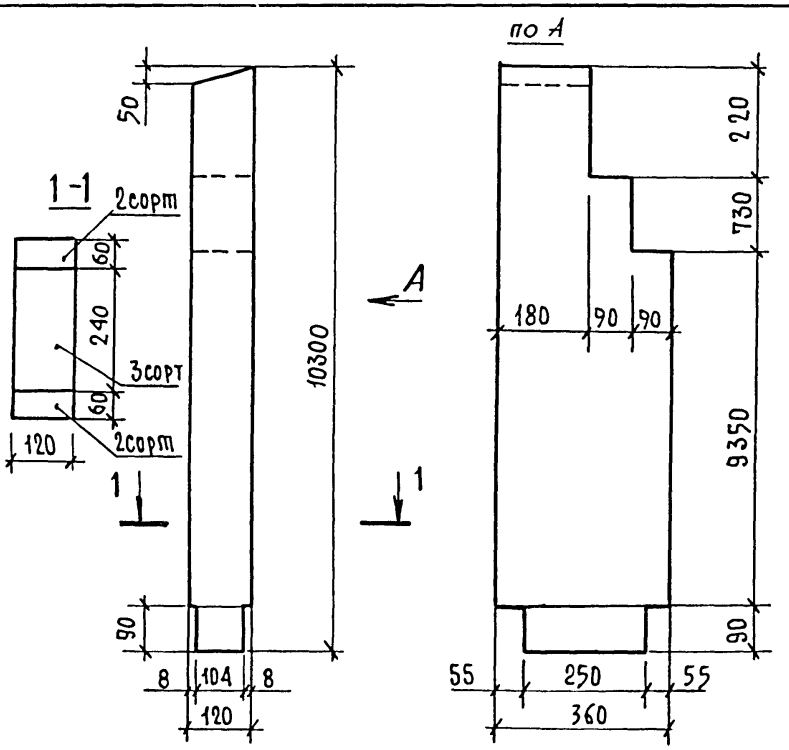

МАРКА	ОБОЗНАЧЕНИЕ	Кол-во слоев 2сорт	Кол-во слоев 3сорт	Объем, м³ 2сорт	Объем, м³ 3сорт	Масса, кг
СФ-13	КДИ 03 04	4	8	0,148	0,297	223

Привязан

Инв.№

Взам.инв.№ | Подп. и дата | Инв.№ подл.

261-12-255.85

КДИ 03 04

Стойка фахверка СФ-13

Стадия	Масса	Масштаб
Р	223	1:10

Лист | Листов 1

Зав.отд	Травуш	
Н.контр	Смуров	
ГИП	Смуров	

Древесина ГОСТ 8486-66**

ЦНИИЭП им. Б.С.Мезенцева

21227-02

Формат А4

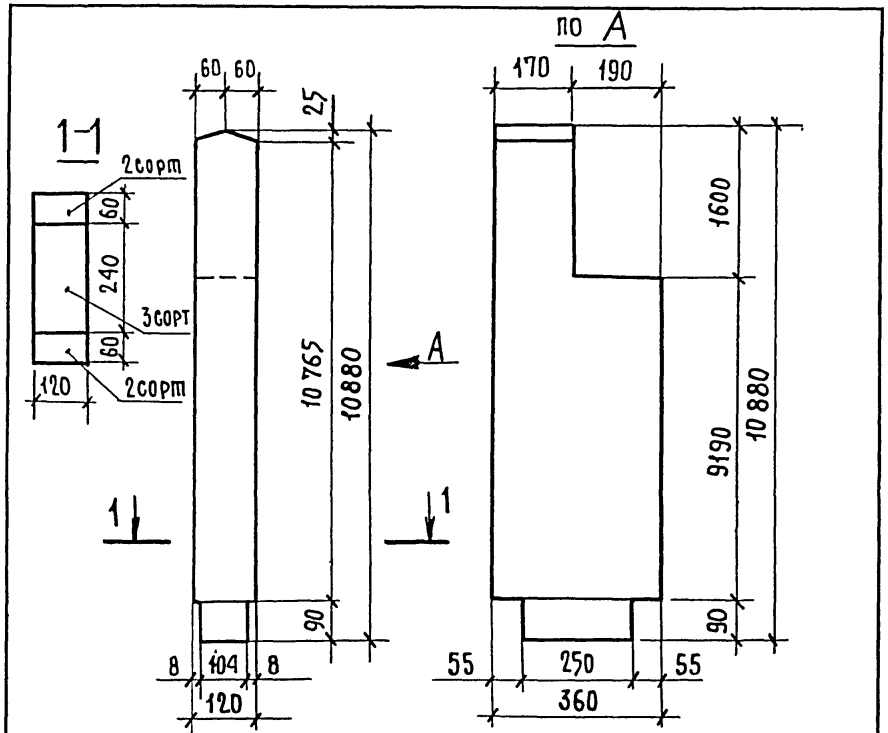

МАРКА	ОБОЗНАЧЕНИЕ	Кол-во слоев		Объем, м³		Масса, кг
		2сорт	3сорт	2сорт	3сорт	
СФ-14	КДИ 03 05	4	8	0,16	0,31	235

Привязан

Инв. N

Взам. инв. N | Подпись и дата | Инв. N подл.

КДИ 03.05

Стойка фахверка СФ-14

Стадия	Масса	Масштаб
Р	235	1:10
Лист	Листов 1	

Зав. ОСК	Травуш	
Н. контр.	Смуров	
ГИП	Смуров	

Древесина ГОСТ 8486-66**

ЦНИИЭП им. Б.С. Мезенцева

Формат А4

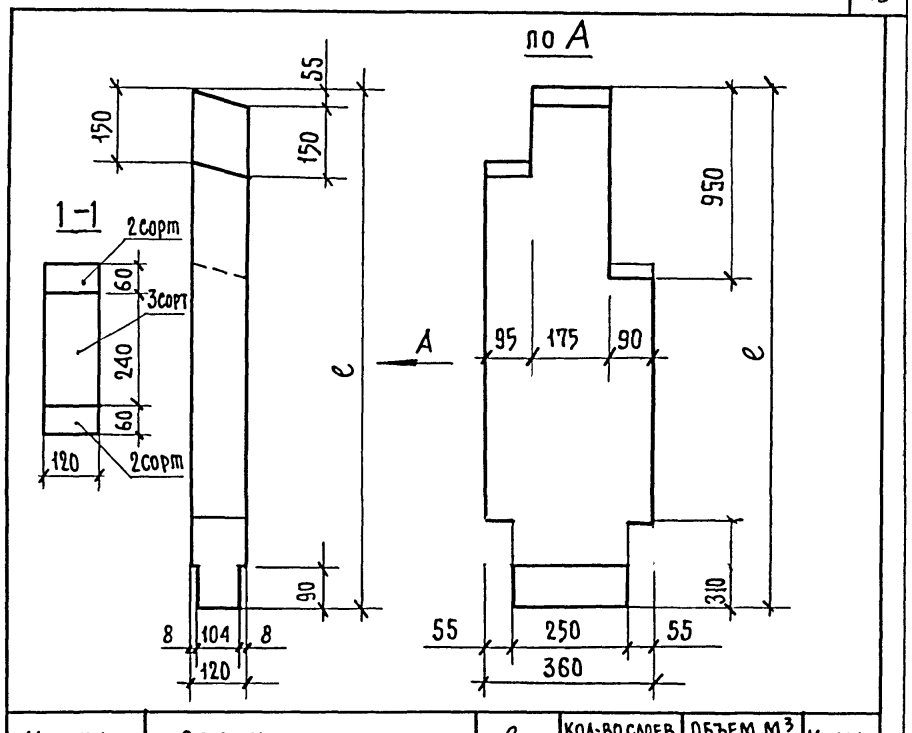

МАРКА	ОБОЗНАЧЕНИЕ	e, мм	Кол-во слоев		Объем, м³		Масса, кг
			2сорт	3сорт	2сорт	3сорт	
СФ-15	КДИ 03.06	10070	4	8	0,145	0,29	215
СФ-16	-01	8830	4	8	0,127	0,254	190
СФ-17	-02	6970	4	8	0,1	0,2	150

Привязан

Инв. N

Взам. инв. N | Подпись и дата | Инв. N подл.

261-12-255.85

КДИ 03.06

Стойка фахверка СФ-15 . . . СФ-17

Стадия	Масса	Масштаб
Р	См. табл.	1:10
Лист	Листов 1	

Зав. ОСК	Травуш	
Н. контр.	Смуров	
ГИП	Смуров	

Древесина ГОСТ 8486-66**

ЦНИИЭП им. Б.С. Мезенцева

21227-02

Формат А4

А II

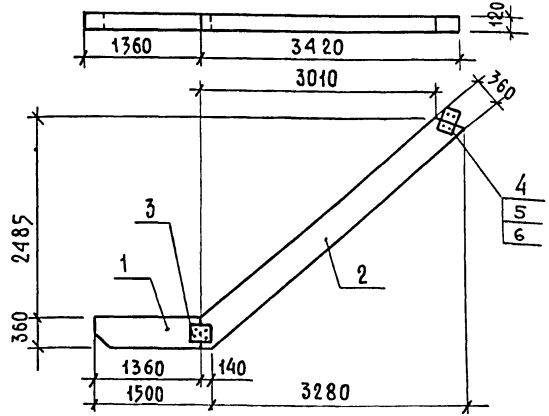

Формат	Зона	Поз.	Обозначение	Наименование	Кол.	Масса ед., кг
				Детали		
А4		1	КДИ 04.01	Балка клееная БК-1	1	29,4
А4		2	-01	Балка клееная БК-2	1	93,8
А4		3	КДИ 39.00	Накладка Н-2	4	8,8
				Стандартные изделия		
		4	ГОСТ 7798-70 *	Болт М12×180	8	
		5		Гайка М12	8	
		6		Шайба М12	8	

Привязан

Инв. N

Взам. инв. N | Подпись и дата | Инв. N подл.

КДИ 04.00 СБ

Клюшка	Стадия	Масса	Масштаб
	Р	131,0 кг	
	Лист	Листов 1	

Зав.отд	Травуш	
Н.контр.	Смуров	
ГИП	Смуров	
Ст.инж.	Шашина	

ЦНИИЭП им. Б.С. Мезенцева

Формат А4

Рис. 1

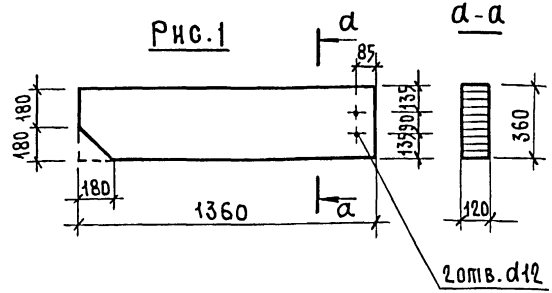

Рис. 2

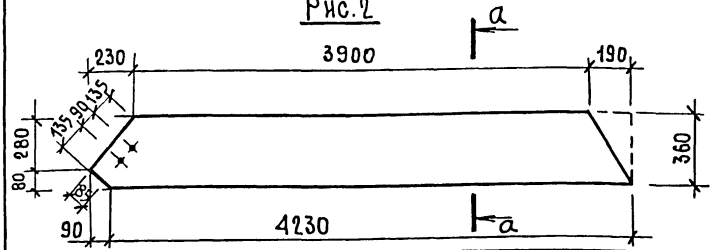

Обозначение	Марка	Рис.	Колич. слоев шт.	Объем древесины 3 сорт, м³	Масса, кг
КДИ 04.01	Балка клееная БК-1	1	11	0,06	29,4
-01	Балка клееная БК-2	2	11	0,19	93,8

Привязан

Инв. N

Взам. инв. N | Подпись и дата | Инв. N подл.

261-12-255.85

КДИ 04.01

Балка клееная БК-1, БК-2	Стадия	Масса	Масшт.
	Р	см. таб.	
	Лист	Листов 1	

Зав.отд	Травуш	
Н.контр.	Смуров	
ГИП	Смуров	
Ст.инж.	Шашина	

Древесина ГОСТ 8486-66 **

ЦНИИЭП им. Б.С. Мезенцева

21227-02

Формат А4

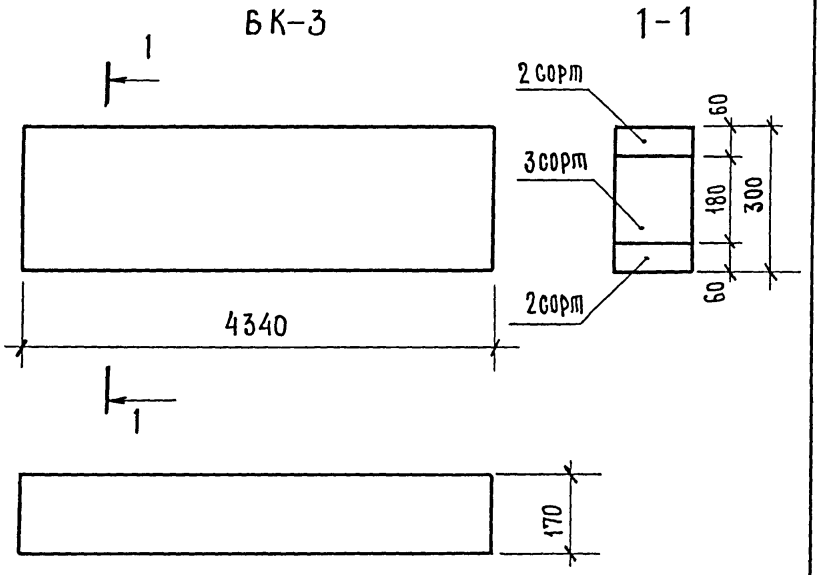

Марка	Обозначение	Кол-во слоев		Объем, м³		Масса, кг
		2 сорт	3 сорт	2 сорт	3 сорт	
БК-3	КДИ 04.02	4	6	0,089	0,133	110

Привязан

Инв. N

КДИ 04.02

Балка клееная БК-3

Древесина гост 8486-66**

Стадия	Масса	Масштаб
Р	110	1:10
Лист	Листов 1	

Зав.отд	Травуш	
Н.контр.	Смуров	
ГИП	Смуров	

ЦНИИЭП им. Б.С. Мезенцева

Формат А4

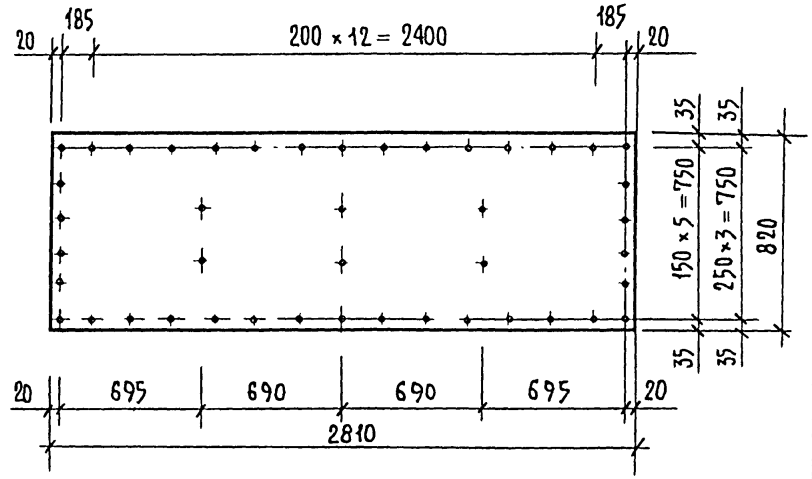

Толщина листа 10 мм
Диаметр отверстий 5 мм

Привязан

Инв N

261-12-255 85

КДИ 05 03

Лист асбестоцементный

гост 18124-75

Стадия	Масса	Масштаб
Р	37,0	1:25
Лист	Листов 1	

Зав.отд	Травуш	
Н.контр.	Смуров	
ГИП	Смуров	

ЦНИИЭП им. Б.С. Мезенцева

21227-02

Формат А4

АП II

БК-4

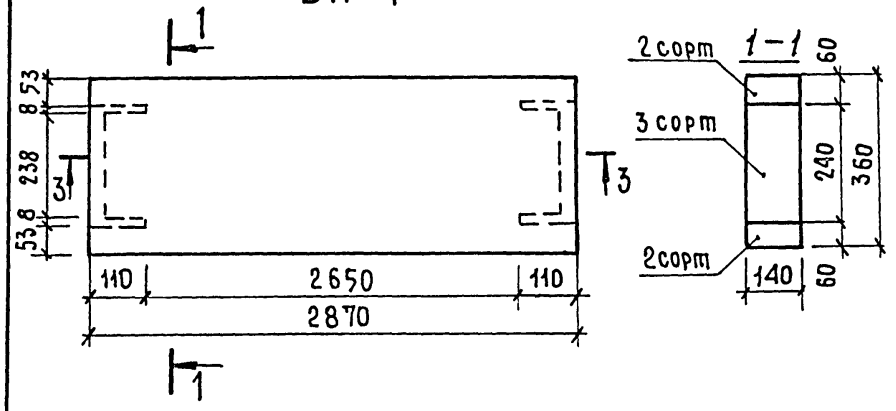

3-3

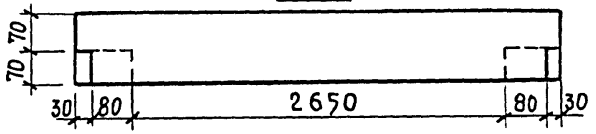

Марка	Обозначение	Кол-во слоев		Объем, м³		Масса, кг
		2 сорт	3 сорт	2 сорт	3 сорт	
БК-4	КДИ 04 03	4	8	0,048	0,096	72

Привязан

Инв. N

Взам. инв. N | Подпись и дата | Инв. N подл.

КДИ 04 03

Зав. отд.	Травуш	
Н. контр.	Смуров	
ГИП	Смуров	

Балка клееная БК-4

Древесина ГОСТ 8486-66 **

Стадия	Масса	Масштаб
Р	72	
Лист	Листов 1	

ЦНИИЭП им. Б.С. Мезенцева

Формат А4

БК-5

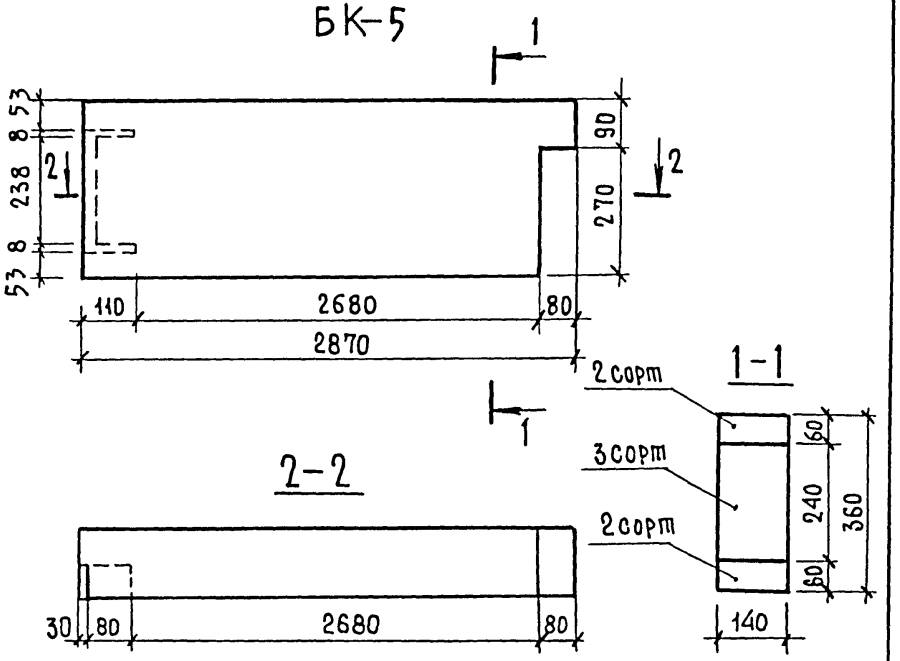

2-2

Марка	Обозначение	Кол-во слоев		Объем, м³		Масса, кг
		2 сорт	3 сорт	2 сорт	3 сорт	
БК-5	КДИ 04 04	4	8	0,048	0,096	72

Привязан

Взам. инв. N | Подпись и дата | Инв. N подл.

Привязан

261-12-255 85

КДИ 04 04

Зав. отд.	Травуш	
Н. контр.	Смуров	
ГИП	Смуров	

Балка клееная БК-5

Древесина ГОСТ 8486-66 **

Стадия	Масса	Масштаб
Р	72	1:10
Лист	Листов 1	

ЦНИИЭП им. Б.С. Мезенцева

21227-02 Формат А4

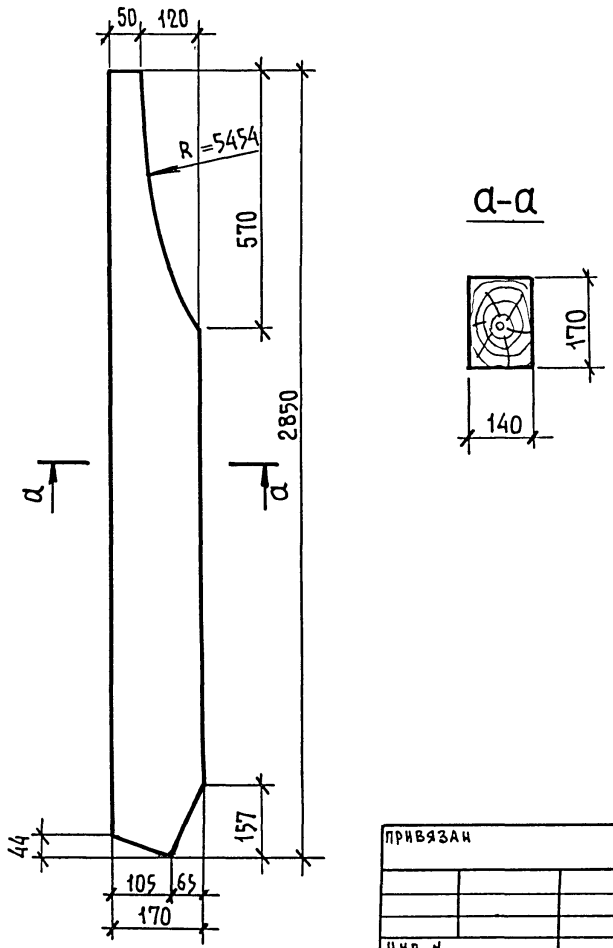

а-а

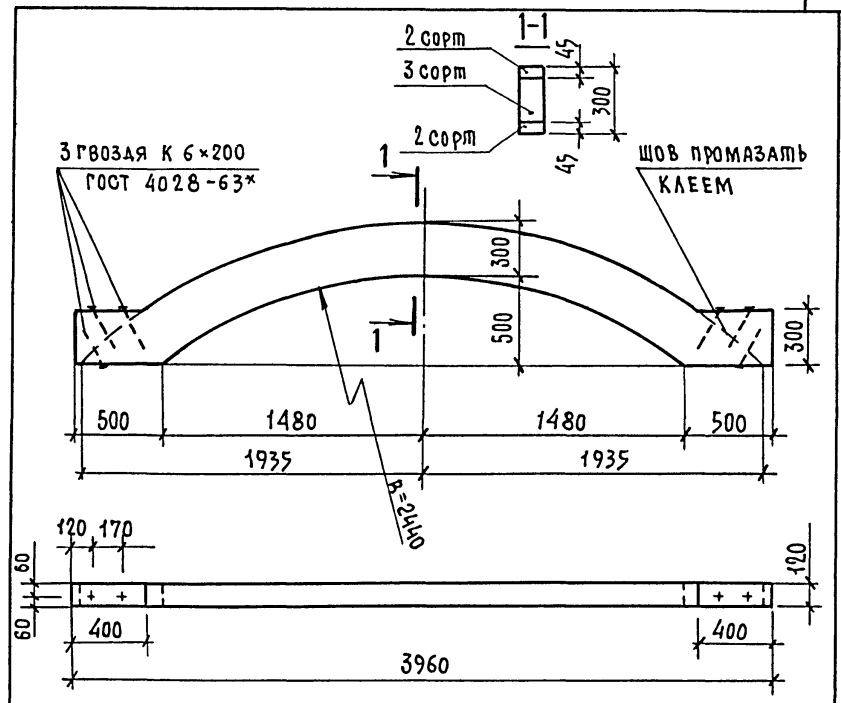

МАРКА	ОБОЗНАЧЕНИЕ	КОЛ-ВО СЛОЕВ		ОБЪЕМ, м³		МАССА, КГ
		2сорт	3сорт	2сорт	3сорт	
БКГ-1	КДИ 04.06	6	14	0,046	0,106	76

Доски толщиной 15 мм в острожке

Ап II

Инв.№ подл. | Подп. и дата | Взам. инв.№

Привязан

Инв. №

КДИ 04.05

Балка деревянная БД-1

Древесина ГОСТ 8486-66**

Зав.ОСК	Травуш	
Н.контр.	Смуров	
ГИП	Смуров	
Ст.инж	Шашина	

Стадия	Масса	Масштаб
Р	34	
Лист	Листов 1	

ЦНИИЭП им. Б.С. Мезенцева

Формат А4

Инв.№ подл. | Подп. и дата | Взам. инв.№

Привязан

Инв. №

261-12-255.85

КДИ 04.06

Балка клееная гнутая БКГ-1

Древесина ГОСТ 8486-66**

Зав.ОСК	Травуш	
Н.контр.	Смуров	
ГИП	Смуров	

Стадия	Масса	Масштаб
Р	76	1:25
Лист	Листов 1	

ЦНИИЭП им. Б.С. Мезенцева

21227-02

Формат А4

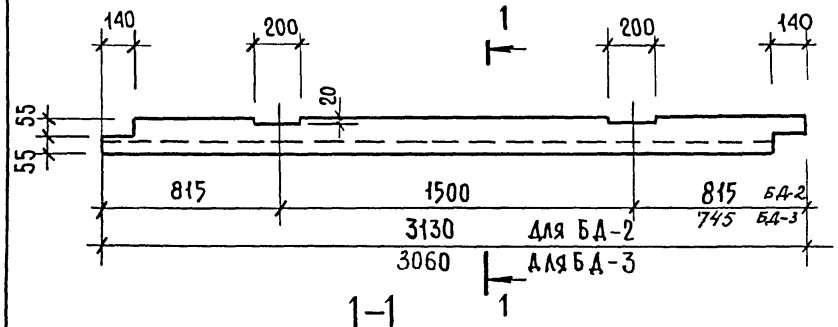

1–1

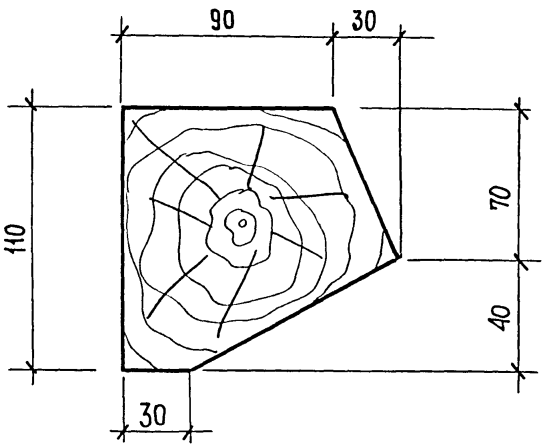

Обозначение	Наименование	Масса, кг	Примеч.
КДИ 04.07	БД-2	19,0	
-01	БД-3	18,5	

Привязан

Инв. №

КДИ 04 07

Балка деревянная БД-2, БД-3

Стадия	Масса	Масштаб
Р	См. табл.	

Лист | Листов 1

Древесина ГОСТ 8486-66 **

ЦНИИЭП им. Б.С. Мезенцева

Зав.отд.	Травуш	
Н.контр.	Смуров	
ГИП	Смуров	
Рук.гр.	Жирякова	

Взам. инв. № | Подпись и дата | Инв. № подл.

Формат А4

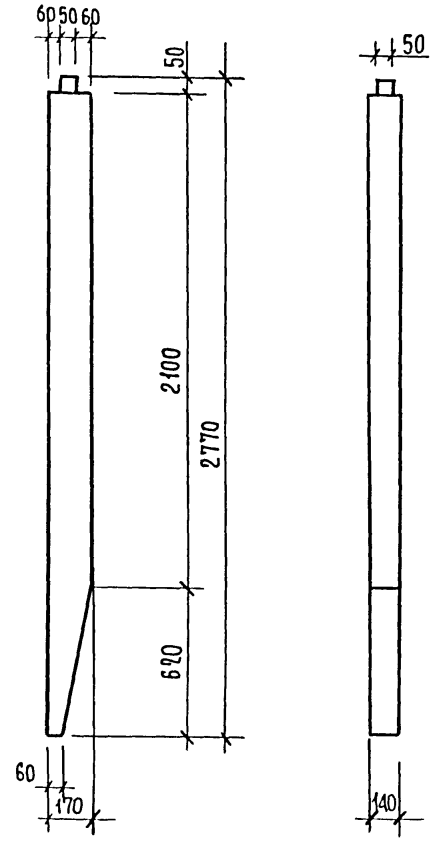

Привязан

Инв. №

261-12-255.85

КДИ 04 08

Стойка деревянная СД-1

Стадия	Масса	Масштаб
Р	33,0	

Лист | Листов 1

Древесина ГОСТ 8486-66

ЦНИИЭП им. Б.С. Мезенцева

Зав.отд.	Травуш	
Н.контр.	Смуров	
ГИП	Смуров	
Рук.гр.	Жирякова	

Взам. инв. № | Подпись и дата | Инв. № подл.

21227-02

Формат А4

Формат	Зона	Позиц.	Обозначение	Наименование	Кол.	Примечан.
				Документация		
А3			1.265.5-2 В.3 000ПЗ	Пояснительная записка		
А4			КДИ 05.01 СБ	Сборочный чертеж		
А3			1.265.5-2 В.3 090	Узлы панели		
А4						
				Сборочная единица		
А4		1	КДИ 05.02	Каркас К-1	1	
				Детали		
А4		2	КДИ.05.03	Лист асбестоцементный	1	
				ГОСТ 18124-75		
				Стандартные изделия		
		3		Шурупы Б4×30.091	0,1 кг	
				ГОСТ 1144-80		
		7		Гвозди К2×40 ГОСТ 4028-63	0,01 кг	
				Материалы		
		4		Плиты минераловатные	0,3 м³	
				S=150 мм γ=100 кг/м³ ГОСТ 9573-82		
		5		Пленка полимерная ПЭТФ S=0,03 мм	3 м²	
				ТУ 6-05-1065-76 МХП СССР		
		6		Лента стальная упаковочная	3 м	
				0,7×30 ГОСТ 3560-73		
		8		Герметик „БУТЕПРОЛ"	0,3 кг	
				ГОСТ 14791-79		

Инв. № подл. | Подпись и дата | Взам. инв. №

Зав. отд.	Травуш		
Н. контр.	Смуров		
ГИП	Смуров		

КДИ 05.01

Панель клад 3-100

Стадия	Лист	Листов
Р		1

ЦНИИЭП им. Б.С. МЕЗЕНЦЕВА

Формат А4

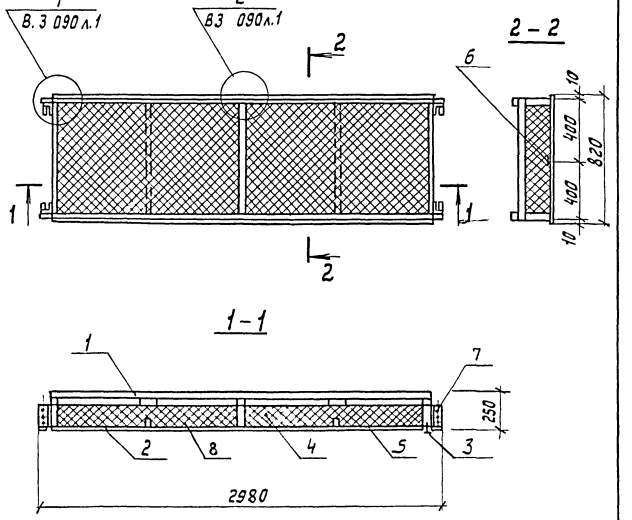

Узлы 1, 2 см. серию 1.265.5-2 В.3 090 л.1

Привязан

Инв. №

Инв. № подл. | Подпись и дата | Взам. инв. №

Зав. отд.	Травуш		
Н. контр.	Смуров		
ГИП	Смуров		

261-12-255.85

КДИ.05.01 СБ

Панель клад 3-100

Сборочный чертеж

Стадия	Масса	Масштаб
Р	134	1:25
Лист	Листов 1	

ЦНИИЭП им. Б.С. МЕЗЕНЦЕВА

21227-02

Формат А4

Формат	Зона	Позиц.	Обозначение	Наименование	Кол.	Примечан.
				Документация		
А3			1.265.5-2 В.3 000 ПЗ	Пояснительная записка		
А4			КДИ 05.02 СБ	Сборочный чертеж		
А3			1.265.5-2 В.3 100	Узлы каркаса		
				Сборочные единицы		
А4		1	1.265.5-2 В.3 020	Деталь крепежная М3п	2	
А4		2	-01	Деталь крепежная М3л	2	
				Стандартные изделия		
		3		Шурупы 6б×40 019 ГОСТ 1144-80*	02	кг
		9		Гвозди К3×80 ГОСТ 4028-63	0,15	кг
		10		Гвозди К5×120 ГОСТ 4028-63	0,15	кг
				Материалы		
		4		Брус деревянный 50×150	6	п.м.
		5		Брус деревянный 40×150	2,1	п.м.
		6		Брус деревянный 40×60	1,4	п.м.
		7		Брус деревянный 40×50	2,7	п.м
		8		Брус деревянный 50×50	5,7	п.м

Инв. № подл. | Подпись и дата | Взам. инв. №

Зав. ОСК	Травуш	
Н. контр.	Смуров	
ГИП	Смуров	

КДИ 05.02

Каркас К-10

Стадия	Лист	Листов
Р		1

ЦНИИЭП им. Б.С. МЕЗЕНЦЕВА

Формат А4

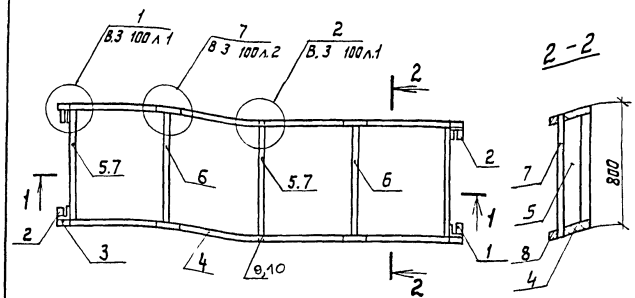

Узлы 1, 2, 7 см. серию 1.265.5-2 В.3 100 л.л. 1, 2

Привязан

Инв. №

Инв. № подл. | Подпись и дата | Взам. инв. №

261-12-255 85

КДИ. 05.02 СБ

Зав. ОСК	Травуш	
Н. контр.	Смуров	
ГИП	Смуров	

Каркас К-10

Сборочный чертеж

Стадия	Масса	Масштаб
Р	65	1:25
Лист	Листов 1	

ЦНИИЭП им. Б.С. МЕЗЕНЦЕВА

21227-02

Формат А4

Форм.	Зона	Поз.	Обозначение	Наименование	Кол	Примеч
				Документация		
А4			КДИ 05.04 СБ	Сборочный чертеж		
А4			1.232-3.12-00.00ТО	Техническое описание		
А4			1.232-3.12-00.00УЧ	Узлы I–V для панелей δ=164мм		
А4			1.232-3.12-00.00УЧ	Узлы VI–IX для панелей δ=164мм		
				Сборочные единицы		
		1	КДИ 05.05 СБ	Каркас деревянный КД-1	1	
				Стандартные изделия		
		2		Вентиляционная	1	
				решетка		
		3		Шурупы 5×45 ГОСТ 1145-80*	0,32	кг
		8		Гвозди 2×40 ГОСТ 4028-63*	0,2	кг
		9		Гвозди 3,5×90 ГОСТ 4028-63*	0,08	кг
				Материалы		
		4		Асбестоцементный	2,2	м²
				лист ГОСТ 18124-75*		
		5		Минераловатная плита	0,45	м³
				ГОСТ 9573-82		
		6		Полиэтиленовая пленка	3,7	м²
				ГОСТ 10354-82		
		7		Мастика УМС-50	1,2	кг
				ГОСТ 14791-79		

Инв.№ подл. | Подп. и дата | Взам. инв.№

КДИ 05.04

Зав.оск	Травуш			Стадия	Лист	Листов
Н.контр.	Смуров		Панель с окном ПИ-1	Р		1
ГИП	Смуров			ЦНИИЭП им. Б.С. Мезенцева		

Ф А4

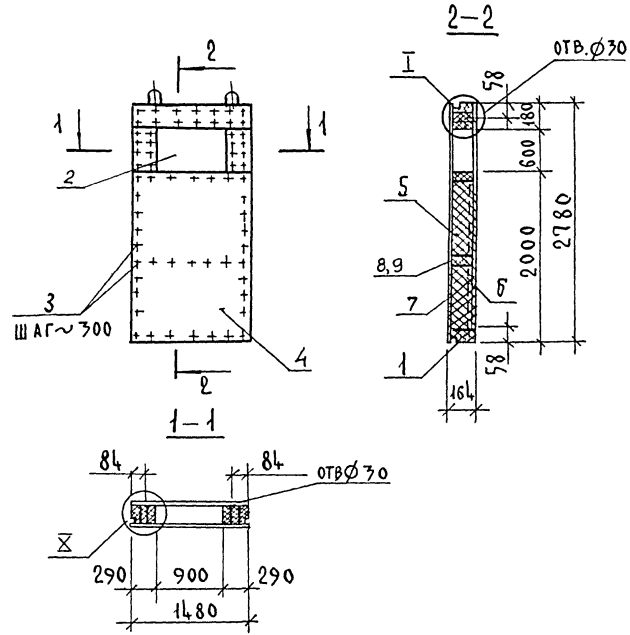

Узлы и детали
по серии 1.232-3 выпуск 12

Привязан

Инв.№

261-12-25585
КДИ 05 04 СБ

Зав.оск	Травуш		Панель с окном ПИ-1	Стадия	Масса	Масшт.
Н.контр.	Смуров		Сборочный чертеж.	Р	260,0	1:50
ГИП	Смуров			Лист	Листов 1
				ЦНИИЭП им. Б.С. Мезенцева	

Инв.№ подл. | Подп. и дата | Взам. инв.№

21227-02

Ф А4

АП II

Форм.	Зона	Поз.	Обозначение	Наименование	Кол.	Прим.
				Документация		
А4			КДИ.05.05 СБ	Сборочный чертеж		
А3			1.272-3.12-00.00 ТО	Техническое описание		
А3			1.232.-3.12-00.00 У7	Узлы каркасов I-III		
				Детали		
А4		1	1.232-3.12-00.01	Подъемная петля ПП-1	4	
А4		2	03	Закладная деталь ЗД-2	4	
				Стандартные изделия		
		3		Шурупы 5×45 ГОСТ 1145-80*	0,25	кг
				Материалы		
		4		Деревянный брусок 44×144	8,9	пм
		5		Деревянный брусок 70×144мм	5,6	пм
		6		Клей КБ-3	0,24	кг
		7		Клей эпоксидный ЭПЦ-1	0,1	кг

Инв.№ подл. | Подпись и дата | Взам.инв.№

КДИ.05.05

					Стадия	Лист	Листов
Зав.ОСК	Травуш		Каркас КД-1		Р		1
Н.контр	Смуров				ЦНИИЭП им. Б.С. МЕЗЕНЦЕВА		
ГИП	Смуров						

Формат А4

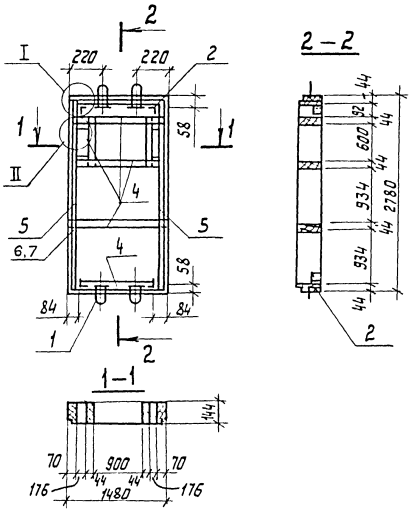

Привязан

Инв.№

Инв.№ подл. | Подпись и дата | Взам.инв.№

261-12-255 85

КДИ.05.05 СБ

					Стадия	Масса	Масштаб
Зав.ОСК	Травуш		Каркас КД-1		Р	63,0	1:50
Н.контр	Смуров		Сборочный чертеж		Лист	Листов 1	
ГИП	Смуров				ЦНИИЭП им. Б.С. МЕЗЕНЦЕВА		

21227-02

Формат А4

АП II

ФОРМ.	ЗОНА	ПОЗ.	ОБОЗНАЧЕНИЕ	НАИМЕНОВАНИЕ	КОЛ.	ПРИМ.
				ДОКУМЕНТАЦИЯ		
А4			КДИ 05.06СБ	СБОРОЧНЫЙ ЧЕРТЕЖ		
А3			1.232-3.12-00.00ТО	ТЕХНИЧЕСКОЕ ОПИСАНИЕ		
А3			1.232-3.12-0.0.00У4	УЗЛЫ I-V ДЛЯ ПАНЕЛЕЙ δ=16 мм		
				ПЕРЕМЕННЫЕ ДАННЫЕ ДЛЯ ИСПОЛНЕНИЙ		
			КДИ 05.06	ПИ-2		
				СБОРОЧНЫЕ ЕДИНИЦЫ		
А4		1	КДИ 05.07	КАРКАС ДЕРЕВЯННЫЙ КД-2	1	
				СТАНДАРТНЫЕ ИЗДЕЛИЯ		
		2		ШУРУПЫ 5×45 ГОСТ 1145-80*	0,25	КГ
				МАТЕРИАЛЫ		
		3		АСБЕСТОЦЕМЕНТНЫЙ ЛИСТ		
				ГОСТ 18124-75*	6,0	М²
		4		МИНЕРАЛОВАТНАЯ		
				ПЛИТА ГОСТ 9573-82	0,4	М³
		5		ПОЛИЭТИЛЕНОВАЯ ПЛЕНКА		
				ГОСТ 10354-82	3,0	М²
		6		МАСТИКА УМС-50		
				ГОСТ 14791-79	0,9	КГ

ИНВ.№ ПОДЛ. | ПОДП. И ДАТА | ВЗАМ. ИНВ.№

261-12-255.85

КДИ 05.06

ЗАВ ОСК	ТРАВУШ	
Н.КОНТР.	СМУРОВ	
РУК ГР.	ЖИРЯКОВА	

ПАНЕЛЬ ГЛУХАЯ ПИ-2, ПИ-3, ПИ-4

СТАДИЯ	ЛИСТ	ЛИСТОВ
Р	1	2

ЦНИИЭП ИМ. Б.С. МЕЗЕНЦЕВА

ФА4

ФОРМ.	ЗОНА	ПОЗ.	ОБОЗНАЧЕНИЕ	НАИМЕНОВАНИЕ	КОЛ	ПРИМЕЧ.
				КДИ 05.06-01 ПИ-3		
				СБОРОЧНЫЕ ЕДИНИЦЫ		
А4		1	КДИ 05.07-01	КАРКАС ДЕРЕВЯННЫЙ КД-3	1	
				СТАНДАРТНЫЕ ИЗДЕЛИЯ		
		2		ШУРУПЫ 5×45 ГОСТ 1145-80*	0,17	КГ
				МАТЕРИАЛЫ		
		3		АСБЕСТОЦЕМЕНТ. ЛИСТ ГОСТ 18124-75*	3,0	М²
		4		МИНЕРАЛОВАТНАЯ ПЛИТА ГОСТ 9573-82	0,2	М³
		5		ПОЛИЭТИЛЕНОВАЯ ПЛЕНКА ГОСТ 10354-82	1,5	М²
		6		МАСТИКА УМС-50 ГОСТ 14791-79	0,45	КГ
			КДИ 05.06-02	ПИ-4		
				СБОРОЧНЫЕ ЕДИНИЦЫ		
А4		1	КДИ 05.07-02	КАРКАС ДЕРЕВЯННЫЙ КД-4	1	
				СТАНДАРТНЫЕ ИЗДЕЛИЯ		
		2		ШУРУПЫ 5×45 ГОСТ 1145-80*	0,25	КГ
				МАТЕРИАЛЫ		
		3		АСБЕСТОЦЕМЕНТНЫЙ ЛИСТ ГОСТ 18124-75*	5,3	М²
		4		МИНЕРАЛОВАТНАЯ ПЛИТА ГОСТ 9573-82	0,4	М³
		5		ПОЛИЭТИЛЕНОВАЯ ПЛЕНКА ГОСТ 10354-82	2,65	М²
		6		МАСТИКА УМС-50 ГОСТ 14791-79	0,9	КГ

ИНВ.№ ПОДЛ. | ПОДП. И ДАТА | ВЗАМ. ИНВ.№

КДИ 05.06

ЛИСТ 2

21227-02

ФА4

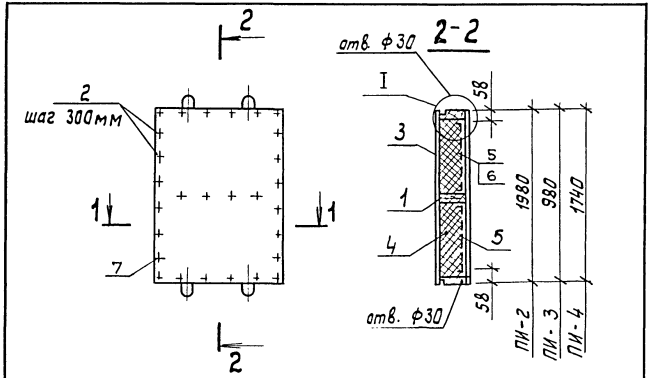

Форм	Зона	Поз.	Обозначение	Наименование	Кол	Прим.
				Документация		
А4			КДИ 05.07СБ	Сборочный чертеж		
А3			1.232-3.12-00.00ТО	Техническое описание		
А3			1.232-3.12-00.00Чт	Узлы каркасов I, II		
				Детали		
А4		1	1.232-3.12-00.01	Петля подъемная ПП-1	4	
А4		2	03	Закладная деталь ЗД-2	4	
				Материалы		
		6		Клей эпоксидный ЭПЦ-1	0,1	кг
				Стандартные изделия		
		7		Шурупы 5х45 ГОСТ 1145-80*	0,2	кг
			Переменные данные	для исполнений		
			КДИ 05.07	КД-2		
				Материалы		
		3		Брусок деревянный 44×144 мм	4,5	пм
		4		Брусок деревянный 70×144 мм	4,0	пм
		5		Клей КБ-3	0,16	кг

Привязан

Инв. №

Инв. № подл. | Подпись и дата | Взам. инв. №

Зав. ОСК	Травуш	
Н. контр.	Смуров	
Рук. гр.	Жирякова	

Панель глухая ПИ-2, ПИ-3, ПИ-4
Сборочный чертеж

Стадия	Масса	Масштаб
Р	230,3 118,3 207,1	1:50
Лист	Листов 1	

КДИ 05.06 СБ

ЦНИИЭП им. Б.С. МЕЗЕНЦЕВА

Формат А4

261-12-255 85

КДИ 05.07

Зав. ОСК	Травуш	
Н. контр.	Смуров	
Рук. гр.	Жирякова	

Каркас КД-2, КД-3, КД-4

Стадия	Лист	Листов
Р	1	2

ЦНИИЭП им. Б.С. МЕЗЕНЦЕВА

21227-02

Формат А4

Поз.	Обозначение	Наименование	Кол.	Прим.
	КДИ 05.07-01	КД-3		
		Материалы		
3		Брусок деревянный 44×144 мм	3,0	ПМ
4		Брусок деревянный 70×144 мм	2,0	ПМ
5		Клей КБ-3	0,16	кг
	КДИ 05.07-02	КД-4		
		Материалы		
3		Брусок деревянный 44×144 мм	4,5	ПМ
4		Брусок деревянный 70×144 мм	3,52	ПМ
5		Клей КБ-3	0,16	кг

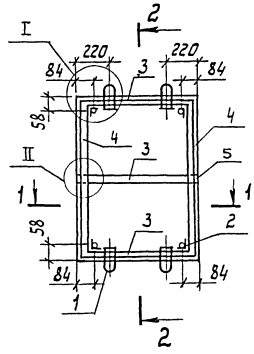

1-1

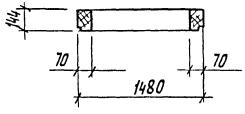

Привязан

Инв. №

261-12-255.85

КДИ 05.07 СБ

Каркас КД-2, КД-3, КД-4

Сборочный чертеж

Стадия	Масса	Масштаб
Р	38,0 22,7 37,2	1:50

Лист | Листов

Зав. ОСК	Трифуш	
Н. контр.	Смуров	
Рук. гр.	Жиракова	

ЦНИИЭП им. Б.С. Мезенцева

КДИ 05.07

Лист 2

Альбом

Инв. № подл. | Подпись и дата | Взам. инв. №

Инв. № подл. | Подпись и дата | Взам. инв. №

21227-02

Формат А4

Формат А4

АП II

ФОРМ.	ЗОНА	ПОЗ.	ОБОЗНАЧЕНИЕ	НАИМЕНОВАНИЕ	КОЛ.	ПРИМ.
				ДОКУМЕНТАЦИЯ		
А4			КДИ 05.08СБ	СБОРОЧНЫЙ ЧЕРТЕЖ		
А3			1.232-3.12-00.00ТО	ТЕХНИЧЕСКОЕ ОПИСАНИЕ		
А3			1.232-3.12-00.00У4	УЗЛЫ I-X ДЛЯ ПАНЕЛЕЙ δ=164мм		
А3			1.232-3.12-00.00У5	УЗЛЫ VI-IX ДЛЯ ПАНЕЛЕЙ δ=164мм		
				СБОРОЧНАЯ ЕДИНИЦА		
А4		1	КДИ 05.09	КАРКАС ДЕРЕВЯННЫЙ КД-9	1	
				СТАНДАРТНЫЕ ИЗДЕЛИЯ		
		2		ОКОННЫЙ БЛОК ОС21-13,5Г	1	
				ГОСТ 11214-78		
		3		ШУРУПЫ 5×45 ГОСТ 1145-80*	0,55	КГ
		8		ГВОЗДИ 2×40 ГОСТ 4028-63*	0,02	КГ
		9		ГВОЗДИ 3,5×90 ГОСТ 4028-63*	0,08	КГ
				МАТЕРИАЛЫ		
		4		АСБЕСТОЦЕМЕНТНЫЙ		
				ЛИСТ ГОСТ 18124-75*	2,02	$м^2$
		5		МИНЕРАЛОВАТНАЯ ПЛИТА		
				ГОСТ 9573-82	0,04	$м^3$
		6		ПОЛИЭТИЛЕНОВАЯ ПЛЕНКА		
				ГОСТ 10354-82	2,1	$м^2$
		7		МАСТИКА УМС-50		
				ГОСТ 14791-79	1,8	КГ

ИНВ. № ПОДЛ. | ПОД. П. И ДАТА | ВЗАМ. ИНВ.

КДИ 05 08

ЗАВ. ОСК	ТРАВУШ		
Н. КОНТР.	СМУРОВ		
ГИП	СМУРОВ		

ПАНЕЛЬ С ОКНОМ ПИ-5

СТАДИЯ	ЛИСТ	ЛИСТОВ
Р		1

ЦНИИЭП им. Б.С. МЕЗЕНЦЕВА

Формат А4

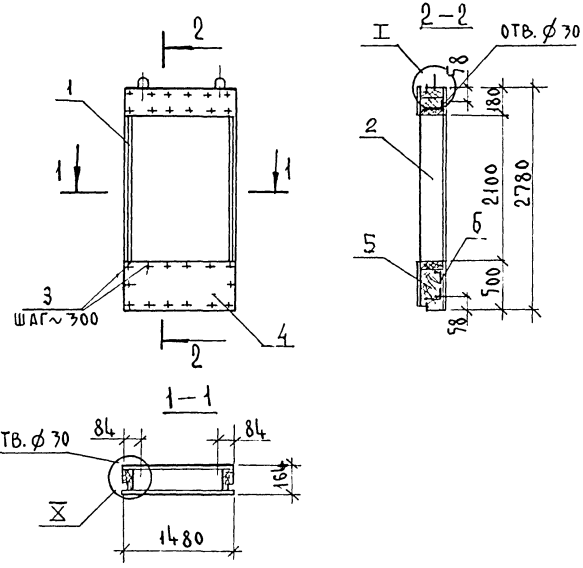

УЗЛЫ И ДЕТАЛИ
ПО СЕРИИ 1.232.-3 ВЫПУСК 12

ПРИВЯЗАН

ИНВ. №

261-12-255 85

КДИ 05.08 СБ

ИНВ. № ПОДЛ. | ПОД. П. И ДАТА | ВЗАМ. ИНВ. №

ЗАВ. ОСК	ТРАВУШ		
Н. КОНТР.	СМУРОВ		
ГИП	СМУРОВ		

ПАНЕЛЬ С ОКНОМ ПИ-5
СБОРОЧНЫЙ ЧЕРТЕЖ

СТАДИЯ	МАССА	МАСШТ.
Р	250	1:50
ЛИСТ	ЛИСТОВ 1	

ЦНИИЭП им. Б.С. МЕЗЕНЦЕВА

21227-02 ФА4

Форм.	Зона	Поз.	Обозначение	Наименование	Кол.	Прим.
				Документация		
А4			КДИ 05.09 СБ	Сборочный чертеж		
А3			1.232-3.12-00.00 ТО	Техническое описание		
А3			1.232-3.12-00.00 Уч	Узлы каркасов I - III		
				Детали		
А4		1	1.232-3.12-00.01	Подземная петля ПП-1	4	
А4		2	03	Закладная деталь ЗД-2	4	
				Стандартные изделия		
		3		Шурупы 5×45 ГОСТ 1145-80*	0,26	кг
				Материалы		
		4		Деревянный брусок 44×144 мм	6,0	пм
		5		Деревянный брусок 70×144 мм	5,6	пм
		6		Клей КБ-3	0,24	кг
		7		Клей эпоксидный ЭПЦ-1	0,1	кг

А0 I

Инв. № подл. | Подпись и дата | Взам. инв. №

Зав. ОСК	Травуш		КДИ 05.09
Н. контр.	Смуров		
ГИП	Смуров		Каркас КД-9

Стадия	Лист	Листов
Р		1

ЦНИИЭП им. Б.С. МЕЗЕНЦЕВА

Формат А4

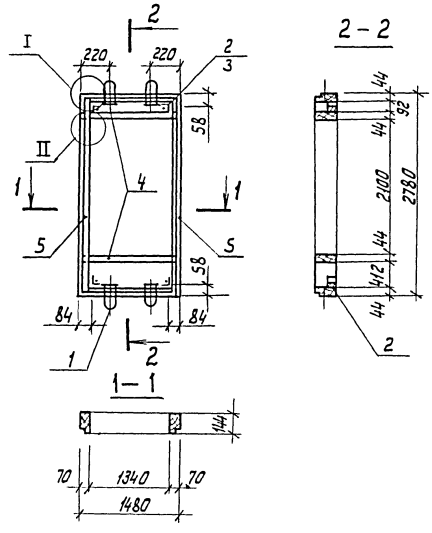

Привязан

Инв. №

Инв. № подл. | Подпись и дата | Взам. инв. №

Зав. ОСК	Травуш		261-12-255.85
Н. контр.	Смуров		КДИ 05.09 СБ
ГИП	Смуров		Каркас КД-9 Сборочный чертеж

Стадия	Масса	Масштаб
Р	53,5	1:50
Лист	Листов 1	

ЦНИИЭП им. Б.С. МЕЗЕНЦЕВА

21227-02

Формат А4

Формат	Зона	Поз.	Обозначение	Наименование	Кол	Прим.
				Документация		
А4			КДИ 05.10 СБ	Сборочный чертеж		
А3			1.232-3.12-00.00 ТО	Техническое описание		
А3			1.232-3.12-00.00 Уч	Узлы I-V для панелей δ=164мм		
А3			1.232-3.12-00.00 У6	Узлы X-XII для панелей δ=164мм		
				Переменные данные для исполнений:		
			КДИ 05.10	ПУИ-1		
				Сборочные единицы		
А4		1	КДИ 05.11	Каркас деревянный КД-5	1	
				Стандартные изделия		
		2		Шурупы 5×45 ГОСТ 1145-80*	0,59	кг
				Материалы		
		3		Асбестоцементный лист ГОСТ 18124-75*	9,7	м2

Зав.отд.	Травуш		
Н.контр.	Смуров		
ГИП	Смуров		
Рук.гр.	Жирякова		

261-12-255.85
КДИ 05.10

Панель угловая для наружных углов
ПУИ-1, ПУИ-3

Стадия	Лист	Листов
Р	1	2

ЦНИИЭП им. Б.С. Мезенцева

Формат А4

Инв. № подл. | Подп. и дата | Взам. инв. №

Формат	Зона	Поз.	Обозначение	Наименование	Кол	Примеч.
		4		Минераловатная плита ГОСТ 9573-82	0,6	м3
		5		Полиэтиленовая пленка ГОСТ 10354-82	5,4	м2
		6		Мастика УМС 50 ГОСТ 14791-79	2,1	кг
			КДИ 05.10-01	ПУИ-3		
				Сборочные единицы		
А4		1	КДИ 05.11-01	Каркас деревянный КД-6	1	
				Стандартные изделия		
		2		Шурупы 5×45 ГОСТ 1145-80*	0,21	кг
				Материалы		
		3		Асбестоцементный лист ГОСТ 18124-75*	3,6	м2
		4		Минераловатная плита ГОСТ 9573-82	0,21	м3
		5		Полиэтиленовая пленка ГОСТ 10354-82	1,8	м2
		6		Мастика УМС 50 ГОСТ 14791-79	0,8	кг

Инв. № подл. | Подпись и дата | Взам. инв. №

КДИ 05.10

Лист 2

21227-02

Формат А4

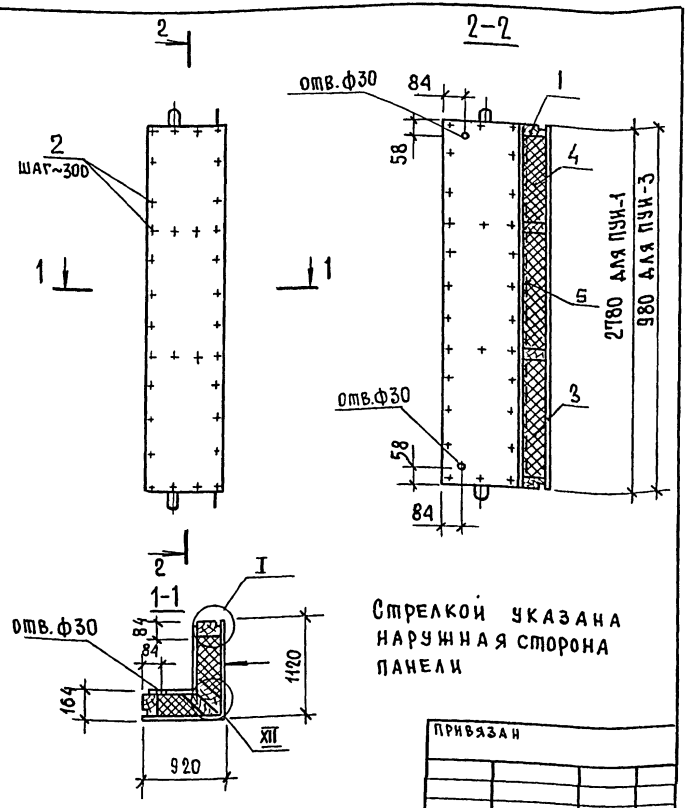

Стрелкой указана наружная сторона панели

Формат	Зона	Поз.	Обозначение	Наименование	Кол.	Примеч.
				Документация		
А4			КДИ 05.11 СБ	Сборочный чертеж		
А3			1.232-3.12-00.00 ТО	Техническое описание		
А3			1.232-3.12-00.00 Уч	Узлы каркасов I-III		
				Детали		
А4		1	1.232-3.12-00.01	Подъемная петля ПП-1	4	
А4		2	1.232-3.12-00.03	Закладная деталь ЗД-2	4	
				Стандартные изделия		
		3		Шурупы 5×45 ГОСТ 1145-80	0,26	кг
				Материалы		
		7		Клей эпоксидный ЭПЦ-1	0,1	кг
			Переменные данные для исполнений:			
			КДИ 05.11	**КД-5**		
				Стандартные изделия		
		4		Болт М10×160 ГОСТ 7798-70*	6	
		5		Гайка М10 ГОСТ 5915-70*	6	
		6		Шайба М10 ГОСТ 11371-78	12	

Привязан

Инв. №

Взам. инв. | Подпись и дата | Инв. № подл.

Зав. ОСК	Травуш		
Н. контр	Смуров		
ГИП	Смуров		
Рук. гр.	Жирякова		

КДИ 05.10 СБ

Панель угловая для наружных углов ПУИ-1, ПУИ-3. Сборочный чертеж

Стадия	Масса	Масштаб
Р	382,0 / 135,0	
Лист 1	Листов 1	

ЦНИИЭП им. Б.С. Мезенцева

Формат А4

261-12-255.85

КДИ 05.11

Зав. ОСК	Травуш		
Н. контр	Смуров		
ГИП	Смуров		
Рук. гр.	Жирякова		

Каркас КД-5, КД-6

Стадия	Лист	Листов
Р	1	2

ЦНИИЭП им. Б.С. Мезенцева

21227-02 Формат А4

Форм.	Зона	Поз.	Обозначение	Наименование	Кол	Примеч
				Материалы		
		7		Брусок деревянный 44х144	8,1	п.м
		8		Брусок деревянный 70×144 мм	5,6	п.м.
		9		Брусок деревянный 70×200	5,6	п.м
		10		Клей КБ-3	0,4	кг
			КДИ 05.11-01	КД-6		
				Стандартные изделия		
		4		Болт М10×16 ГОСТ 7798-70*	3	
		5		Гайка М10 ГОСТ 5915-70*	3	
		6		Шайба 10 ГОСТ 11371-78	6	
				Материалы		
		7		Брусок деревянный 44×144 мм	4,1	п.м.
		8		Брусок деревянный 70×144 мм	2,0	п.м.
		9		Брусок деревянный 70×200мм	2,0	п.м.
		10		Клей КБ-3	0,2	кг

КДИ 05.11 — Лист 2

Формат А4

Инв.№ подл. | Подпись и дата | Взам.инв.№

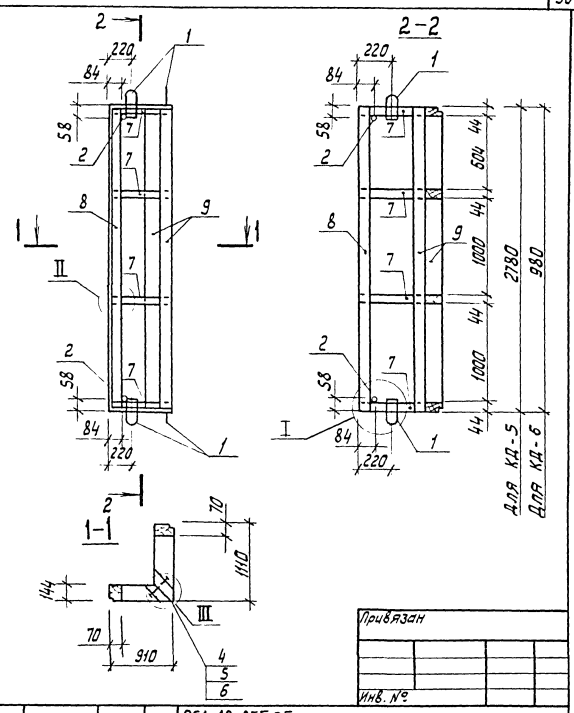

Привязан

Инв.№

261-12-255.85

КДИ 05.11 СБ

Каркас КД-5, КД-6
Сборочный чертеж

Стадия	Масса	Масштаб
Р	68,1 / 27,0	
Лист 1	Листов 1	

ЦНИИЭП им. Б.С. МЕЗЕНЦЕВА

Нач. ОСК	Травуш	
Н. контр.	Смуров	
ГИП	Смуров	
Рук. гр.	Нурякова	

Инв.№ подл. | Подпись и дата | Взам.инв.№

21227-02

Формат Р.4

Формат	Зона	Поз.	Обозначение	Наименование	Кол.	Примеч.
				Документация		
А4			КДИ 05.12 СБ	Сборочный чертеж		
А3			1.232-3.12-00.00 ТО	Техническое описание		
А3			1.232-3.12-00.00. УН	Узлы I-V для панелей δ=164мм		
			1.232-3.12-00.00 У6	Узлы X-XII для панелей δ=164 мм		
				Сборочные единицы		
А4		1	КДИ 05.13	Каркас деревянный КА-8	1	
				Стандартные изделия		
		2		Шурупы 5×45 ГОСТ 1145-80*	0,4	кг
				Материалы		
		3		Асбестоцементный		
				лист ГОСТ 18124-75*	2,8	м²
		4		Минераловатная плита		
				ГОСТ 9573-82	0,18	м³
		5		Полиэтиленовая пленка		
				ГОСТ 10354-82	1,4	м²
		6		Мастика УМС-50		
				ГОСТ 14791-79	1,4	кг

Взам. инв. N | Подпись и дата | Инв. N подл.

КДИ 05.12

Зав.ОСК	Травуш		
Н.контр.	Смуров		
ГИП	Смуров		
Рук.гр.	Жирякова		

Панель угловая для внутренних углов ПУИ-4

Стадия	Лист	Листов
		1

ЦНИИЭП им. Б.С.Мезенцева

Формат А4

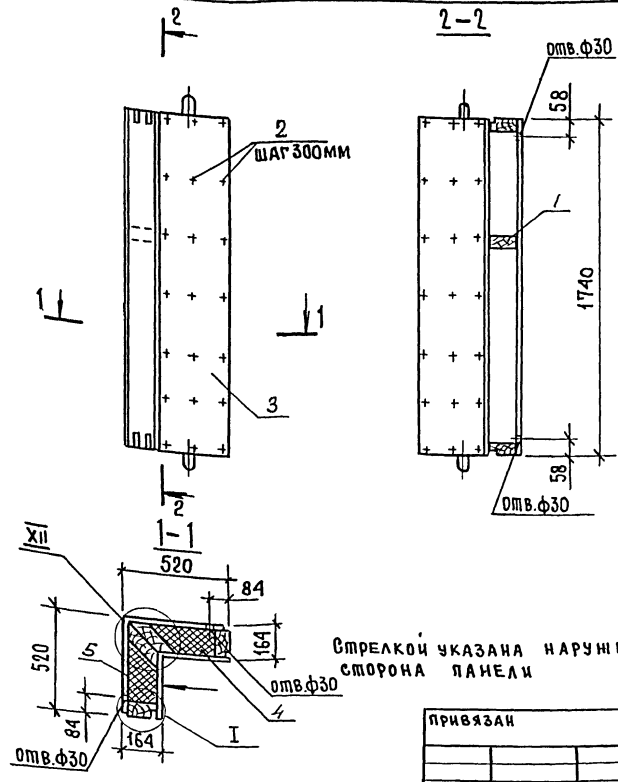

Стрелкой указана наружная сторона панели

Привязан

Инв. N

Взам. инв. N | Подпись и дата | Инв. N подл.

261-12-255.85

КДИ 05.12 СБ

Зав.ОСК	Травуш		
Н.контр.	Смуров		
ГИП	Смуров		
Рук.гр.	Жирякова		

Панель угловая для внутренних углов ПУИ-4
Сборочный чертеж

Стадия	Масса	Масштаб
Р	141,0	1:50
Лист	Листов 1	

ЦНИИЭП им. Б.С.Мезенцева

21227-02

Формат А4

Формат	Зона	Поз.	Обозначение	Наименование	Кол.	Прим.
				Документация		
А4			КДИ. 05. 13 СБ	Сборочный чертеж		
А3			1. 232 - 3. 12 - 00. 00 ТО	Техническое описание		
А3			1. 232 - 3. 12 - 00. 00 У	Узлы каркасов II - III		
				Детали		
А4		1	1. 232 - 3. 12 - 00. 01	Подъемная петля ПП-1	4	
А4		2	1. 232 - 3. 12 - 00. 03	Закладная деталь ЗД-2	4	
				Стандартные изделия		
		4		Болт М10×160 ГОСТ 7798-70*	4	
		5		Гайка М10 ГОСТ 5915-70*	4	
		6		Шайба 10 ГОСТ 11371-78	8	
		3		Шурупы 5×45 ГОСТ 1145-80*	0,2	кг
				Материалы		
		7		Брусок деревянный		
				44×144 мм	3,0	п.м
		8		Брусок деревянный		
				70×144 мм	3,6	п.м.
		9		Брусок деревянный		
				70×200 мм	3,6	п.м.
		10		Клей КБ-3	0,4	кг
		11		Клей эпоксидный ЭПЦ-1	0,1	кг

Зав. отд	Травуш		КДИ 05. 13
Н. контр.	Смуров		
ГИП	Смуров		Каркас КД-7
Рук. гр.	Жирякова		

Стадия	Лист	Листов
Р		1

ЦНИИЭП им. Б.С. МЕЗЕНЦЕВА

Формат А4

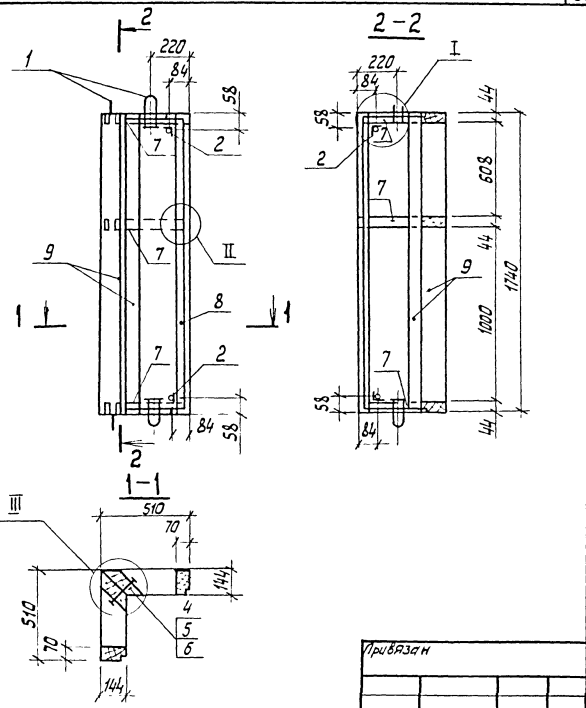

Привязан

Инв. №

261-12-255.85

КДИ 05. 13 СБ

Зав. отд	Травуш		Каркас КД-7
Н. контр.	Смуров		Сборочный чертеж
ГИП	Смуров		
Рук. гр	Жирякова		

Стадия	Масса	Масштаб
Р	49,0	1:50
Лист	Листов 1	

ЦНИИЭП им. Б.С. МЕЗЕНЦЕВА

21227-02

Формат А4

Инв. № подл. | Подпись и дата | Взам. инв. №

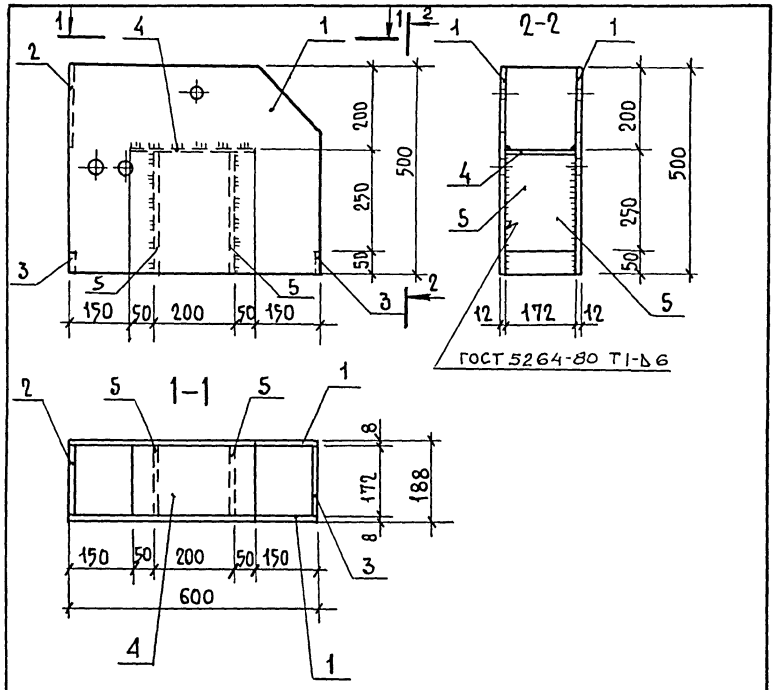

Формат	Зона	Поз.	Обозначение	Наименование	Кол.	Примечан.
				Детали		
А4		1	КДИ 06.01	Щека	2	
Б4		2	КДИ 06 02	Упор У-1 172×200		
				Лист Б-ПН-12 ГОСТ 19903-74* / Вст3кп2-1 ТУ14-1-3023-80	1	Масса ед. 3,2 кг
Б4		3	КДИ 06 03	Планка соединительная 50×172		
				Лист Б-ПЦ-12 ГОСТ 19903-74* / Вст3кп2-1 ТУ14-1-3023-80	2	0,8 кг
Б4		4	КДИ 06 04	Пластина опорная П-1 300×172		
				Лист Б-ПН-12 ГОСТ 19903-74* / Вст3кп2-1 ТУ14-1-3023-80	1	4,9
Б4		5	КДИ 06.05	Пластина опорная П-2 288×172		
				Лист Б-ПН-12 ГОСТ 19903-74* / Вст3кп2-1 ТУ14-1-3023-80	2	4,7

Привязан

Инв. N

Взам. инв. N | Подпись и дата | Инв. N подл.

Зав. ОСК	Травуш		
Н. контр.	Смуров		
ГИП	Смуров		
Ст. инж.	Шашина		

КДИ 06.00 СБ

Башмак опорный М-1. Сборочный чертеж

Стадия	Масса	Масштаб
Р	75,7	
Лист	Листов 1	

ЦНИИЭП им. Б.С. Мезенцева

Формат А4

261-12-255.85

КДИ 06.00

Башмак опорный М-1

Стадия	Лист	Листов
Р		1

ЦНИИЭП им. Б.С. Мезенцева

Формат А4

Ап II

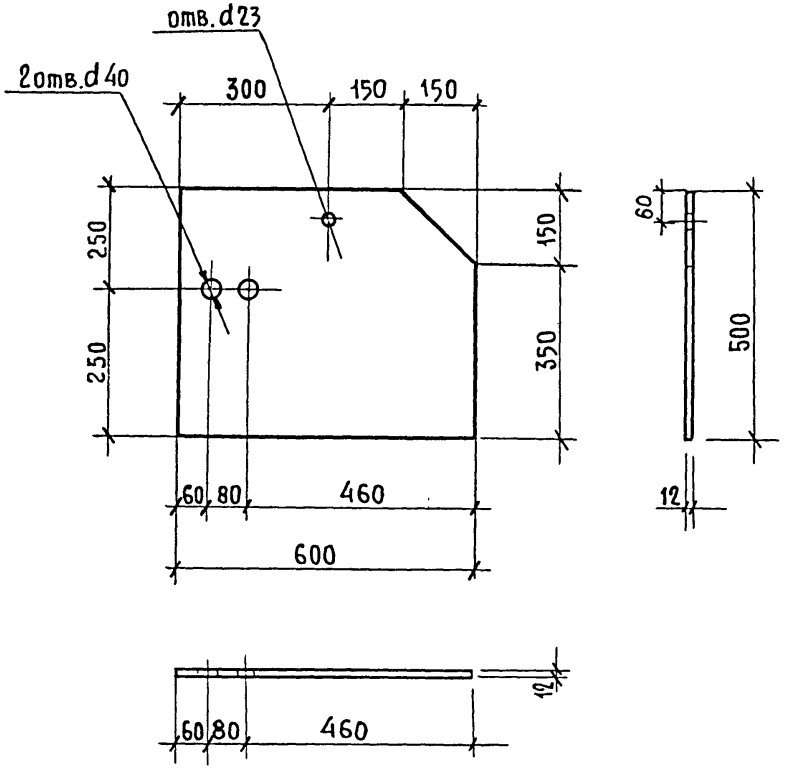

Привязан

Инв. N

Взам инв. N | Подпись и дата | Инв. N подл.

КДИ 06.01

Щека	Стадия	Масса	Масштаб
	Р	28,3	1:10
	Лист	Листов 1	

Зав. ОСК	Травуш	
Н. контр.	Смуров	
ГИП	Смуров	
Ст. инж.	Шашина	

Лист Б-ПН-12 ГОСТ 19903-74*
ВСТ3кп2-1 ТУ14-1-3023-80

ЦНИИЭП им. Б.С. Мезенцева

Формат А4

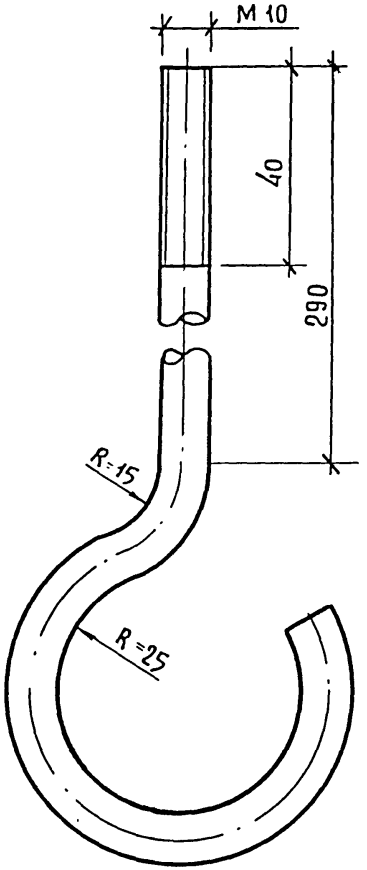

Длина заготовки 480 мм

Привязан

Инв. №

Взам инв. N | Подпись и дата | Инв. N подл.

261-12-255.85
КДИ 07 00

Крюк	Стадия	Масса	Масштаб
	Р	0,3	1:1
	Лист	Листов 1	

Зав. ОСК	Травуш	
Н. контр.	Смуров	
ГИП	Смуров	

Круг Б-10 ГОСТ 2590-71*
ВСТ3кп2-1 ТУ14-1-3023-80

ЦНИИЭП им. Б.С. Мезенцева

21227-02

Ал II

Формат	Зона	Поз.	Обозначение	Наименование	Кол.	Примеч.
				Документация		
А4			КДИ 08.00 СБ	Сборочный чертеж		
				Детали		
А4		1	КДИ 08.01	Стенка задняя СК-1	1	
А4		2	КДИ 08.02	Пластина опорная ПО-1	1	
Б4		3	КДИ 08.03	Пластина опорная ПО-2	2	1,2 кг
				90×170		
				Лист Б-ПН-10 ГОСТ 19903-74 / Вст3кп2-1 ТУ14-1-3023-80		
А4		4	КДИ 08.04	Стенка передняя СК-2	2	
А4		5	КДИ 08.05	Стенка боковая СК-3	2	

Взам. инв. N | Подпись и дата | Инв. N подл.

КДИ 08.00

					Стадия	Лист	Листов
Зав. ОСК	Травуш		Марка металлическая М-2		Р		1
Н. контр	Смуров			ЦНИИЭП им. Б.С. Мезенцева			
ГИП	Смуров						
Рук. гр.	Жирякова						

Формат А4

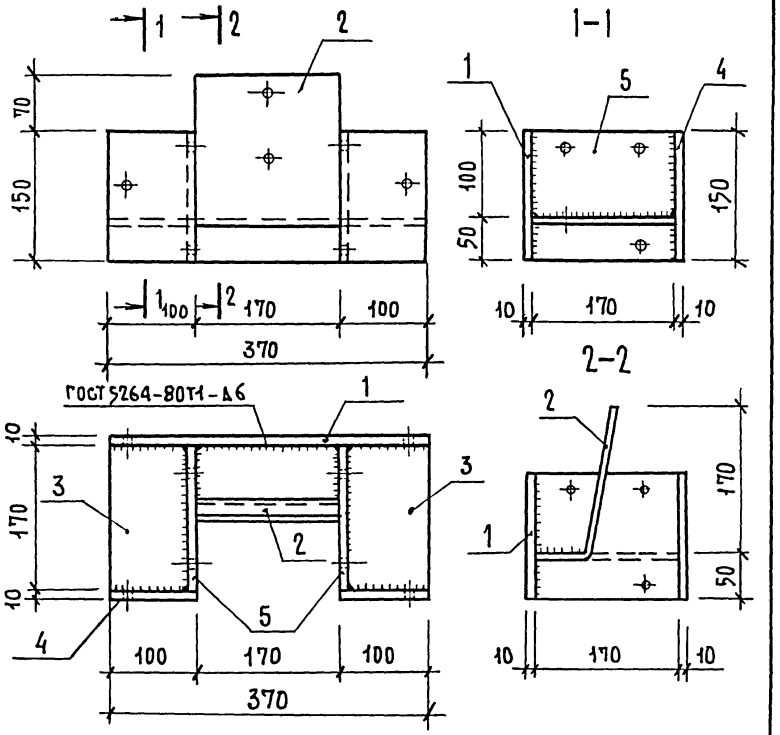

Привязан

Взам. инв. N | Подпись и дата | Инв. N подл.

261-12-255.85
КДИ 08.00 СБ

					Стадия	Масса	Масштаб
Зав. ОСК	Травуш		Марка металлическая М-2 Сборочный чертеж		Р	15,04	
Н. контр.	Смуров				Лист	Листов 1	
ГИП	Смуров			ЦНИИЭП им. Б.С. Мезенцева			
Рук. гр.	Жирякова						

21227-02 Формат А4

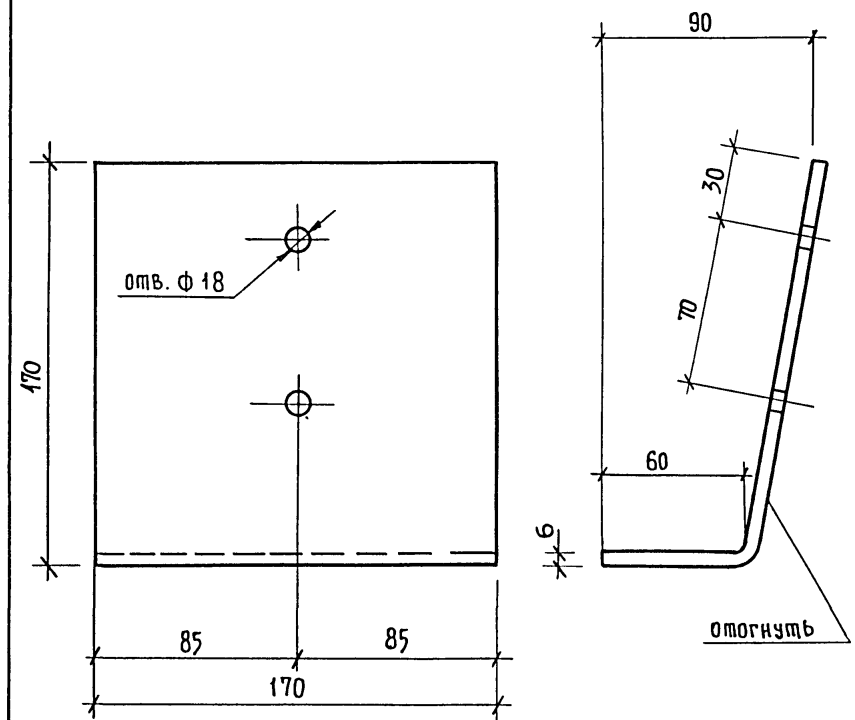

ДЛИНА РАЗВЕРТКИ 230

Рис.1

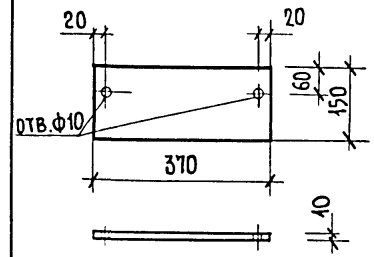

Рис.2

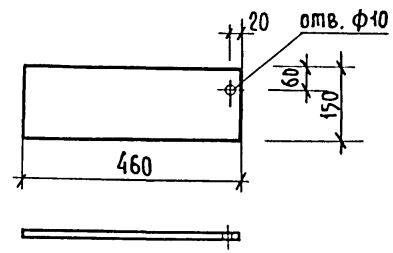

Рис.3

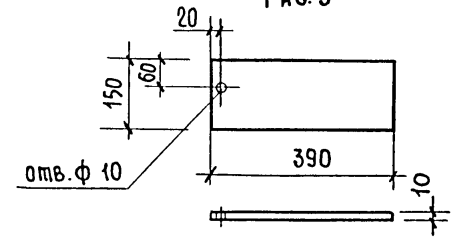

ОБОЗНАЧЕНИЕ	МАРКА	РИС.	МАССА, кг	ПРИМЕЧ.
КДИ 08 01	СК-1	1	4,36	
-01	СК-4	2	5,42	
-02	СК-6	3	4,6	

Привязан

Инв. №

Взам инв. №

Подпись и дата

Инв. № подл.

Зав. ОСК	Травуш	
Н. контр.	Смуров	
ГИП	Смуров	
Рук. гр.	Жирякова	

КДИ 08.02

Пластина опорная ЛО-1

Стадия	Масса	Масштаб
Р	1,92	

Лист | Листов 1

Лист Б-ПН-6 ГОСТ 19903-74*
ВСТ3кп2-1 ТУ 14-1-3023-80

ЦНИИЭП им. Б.С. Мезенцева

Формат А4

Привязан

Инв. №

Взам инв. №

Подпись и дата

Инв. № подл.

Зав. ОСК	Травуш	
Н. контр.	Смуров	
ГИП	Смуров	
Рук. гр.	Жирякова	

261-12-255.85

КДИ 08 01

Стенка задняя СК-1, СК-4, СК-6

Стадия	Масса	Масштаб
Р	см. табл.	

Лист | Листов 1

Лист Б-ПН-10 ГОСТ 19903-74*
ВСТ3кп2-1 ТУ 14-1-3023-80

ЦНИИЭП им. Б.С. Мезенцева

21227-02

Формат А4

Ад. II

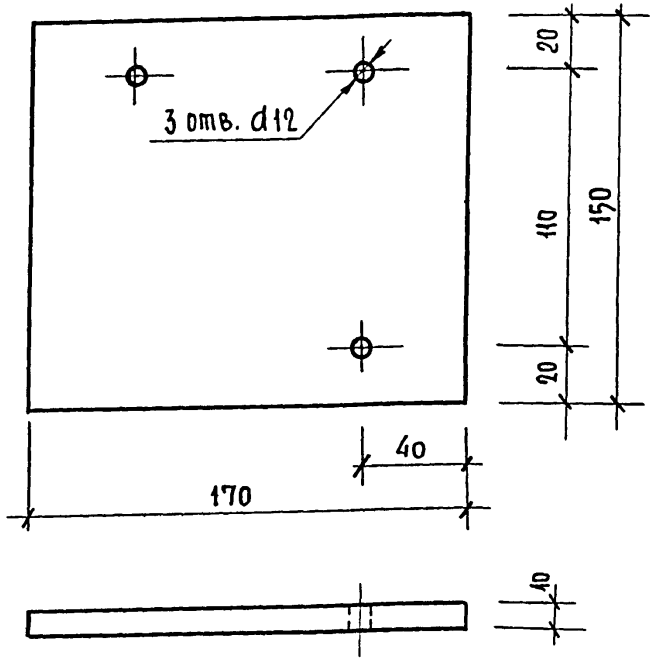

Рис. 1

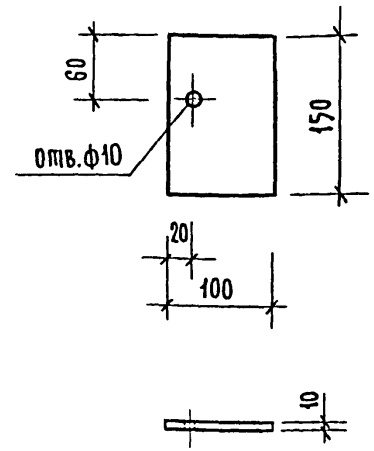

Рис. 2

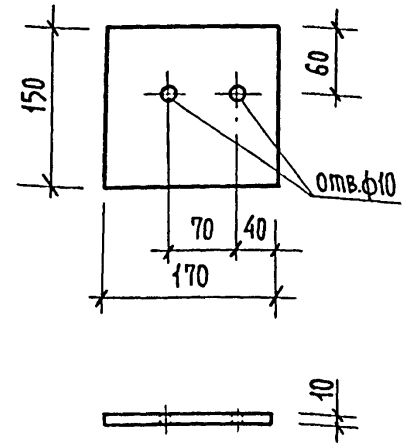

Обозначение	Наименование	Масса кг.	Рис
КДИ 08 04	СК-2	1,18	1
-01	СК-5	2,00	2

Привязан

Инв. №

Взам. инв. №

Подпись и дата

Инв. № подл.

261-12-255.85

КДИ 08.04

Зав. ОСК	Травуш		
Н. контр.	Смуров		
ГИП	Смуров		
Рук. гр.	Жирякова		

Стенка передняя СК-2
Стенка боковая СК-5

Стадия	Масса	Масштаб
Р	см. табл.	

Лист | Листов 1

Лист Б-ПН-10 ГОСТ 19903-74*
ВСТ3кп2-1ТУ14-1-3023-80

ЦНИИЭП им. Б.С. Мезенцева

Привязан

Инв. №

Взам. инв. №

Подпись и дата

Инв. № подл.

КДИ 08.05

Зав. ОСК	Травуш		
Н. контр.	Смуров		
ГИП	Смуров		
Рук. гр.	Жирякова		

Стенка боковая СК-3

Стадия	Масса	Масштаб
Р	2,0	

Лист | Листов 1

Лист Б-ПН-10 ГОСТ 19903-74*
ВСТ3кп2-1 ТУ14-1-3023-80

ЦНИИЭП им. Б.С. Мезенцева

21227-02

			Обозначение	Наименование	Кол.	Примеч.
				Документация		
А4			КДИ 09 00 СБ	Сборочный чертеж		
				Детали		
А4		1	КДИ 08 01-01	Стенка задняя СК-4	1	
А4		2	КДИ 08.02	Пластина опорная ПО-1	1	
Б4		3	КДИ 08 03	Пластина опорная ПО-2	1	1,2 кг
				90 × 170		
				Лист Б-ПН-10 ГОСТ 19903-74* Вст3кп2-1ТУ14-1-3023-80		
А4		4	КДИ 08.04	Стенка передняя СК-2	1	
А4		5	КДИ 08.05	Стенка боковая СК-3	2	
А4		6	КДИ 08.04-01	Стенка боковая СК-5	1	
Б4		7	КДИ 08.06	Пластина опорная	1	2,27
				ПО-3 170 × 170		
				Лист Б-ПН-10 ГОСТ 19903-74* Вст3кп2-1ТУ14-1-3023-80		

Инв. № подл. | Подпись и дата | Взам. инв. №

Зав. отд.	Травуш		
Н. контр.	Смуров		
ГИП	Смуров		
Рук. гр	Жирякова		

КДИ 09 00 ; КДИ 10 00

Марка металлическая М-3, М-4

Стадия	Лист	Листов
Р		1

ЦНИИЭП им. Б.С. Мезенцева

Формат А4

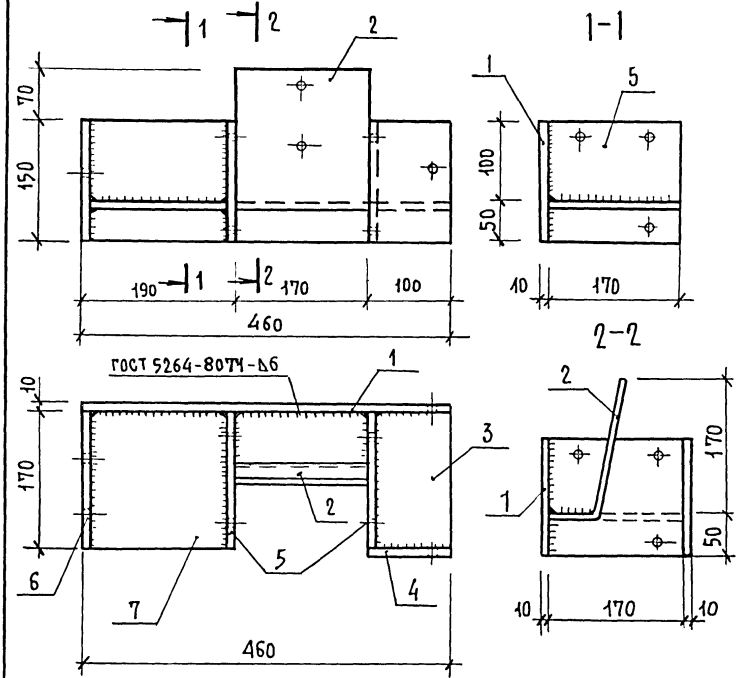

Привязан

Инв. №

Инв. № подл. | Подпись и дата | Взам. инв. №

Зав. отд.	Травуш		
Н. контр.	Смуров		
ГИП	Смуров		
Рук. гр	Жирякова		

261-12-255 85

КДИ 09.00 СБ

Марка металлическая М-3

Сборочный чертеж

Стадия	Масса	Масштаб
Р	19,2	
Лист	Листов 1	

ЦНИИЭП им. Б.С. Мезенцева

21227-02

Формат А4

Формат	Зона	Поз	Обозначение	Наименование	Кол	Примеч.
				Документация		
			КДИ 11 00 СБ	Сборочный чертеж		
				Детали		
А4		1	КДИ 08.01-02	Стенка задняя СК-6	1	
А4		2	КДИ 08.02	Пластина опорная ПО-1	1	
Б4		3	КДИ 08.03	Пластина опорная	1	1,2 кг
				по 2 90×170		
				Лист Б-ПН-10 ГОСТ 19903-74* Вст3кп 2-1 ТУ 14-1-3023-80		
А4		4	КДИ 08.04	Стенка передняя СК-2	1	
А4		5	КДИ 08 05	Стенка боковая СК-3	2	
А4		6	КДИ 08.04-01	Стенка боковая СК-5	1	
Б4		7	КДИ 08 07	Пластина опорная	1	1,33 кг
				ПО-3 170×100		
				Лист Б-ПН-10 ГОСТ 19903-74* Вст3кп2-1 ТУ 14-1-3023-80		

Инв. N подл. | Подпись и дата | Взам. инв. N

Зав. ОСК	Травуш		
Н. контр.	Смуров		
ГИП	Смуров		
Рук. гр.	Жирякова		

КДИ 11.00

Марка металлическая М-5

Стадия	Лист	Листов
Р		

ЦНИИЭП им. Б.С. Мезенцева

Формат А4

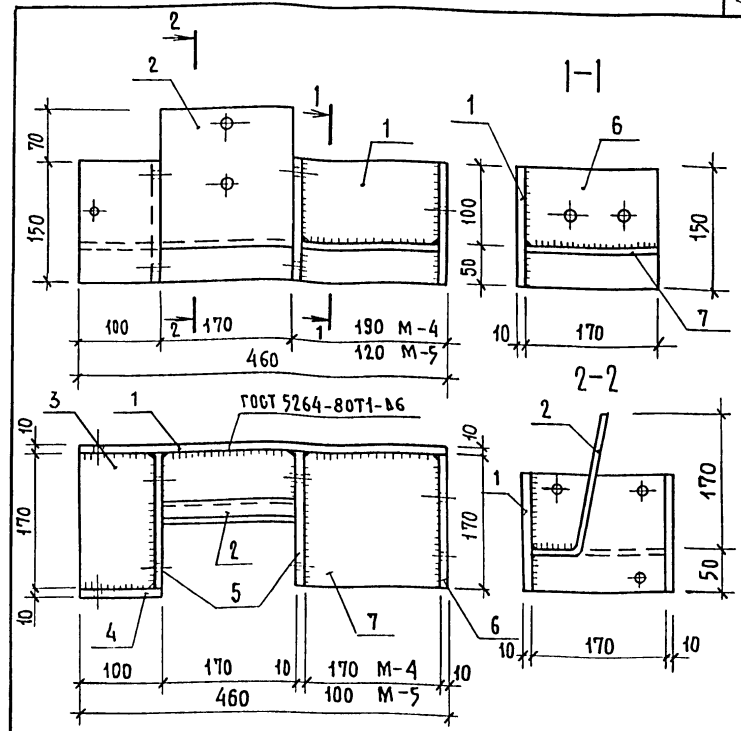

Обозначение	Наименование	Масса, кг	Примеч.
КДИ 10 00 СБ	М-4	19,2	
КДИ 11.00 СБ	М-5	16,23	

Привязан

Инв. N

Взам. инв. N | Подпись и дата | Инв. N подл.

261-12-255 85

КДИ 10.00 СБ; КДИ 11.00 СБ

Зав ОСК	Травуш	
Н Контр	Смуров	
ГИП	Смуров	
Рук гр	Жирякова	

Марка металлическая М-4, М-5 Сборочный чертеж

Стадия	Масса	Масштаб
Р	см. табл.	
Лист	Листов	

ЦНИИЭП им. Б.С. Мезенцева

21227-02

Формат А4

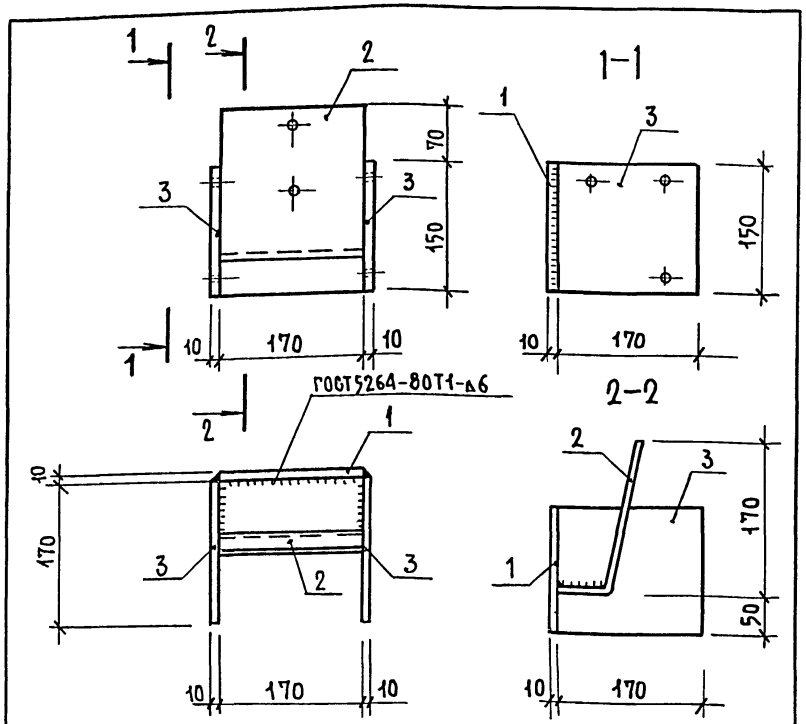

Формат	Зона	Поз.	Обозначение	Наименование	Кол.	Примеч.
				ДОКУМЕНТАЦИЯ		
А4			КДИ 12.00 СБ	Сборочный чертеж		
				ДЕТАЛИ		
Б4		1	КДИ 12.01	Стенка задняя СТ 150 ×170		
				Лист Б-ПН-10 ГОСТ 19903-74* / ВСТ3 КП2-1 ТУ14-1-3023-80	1	Масса, ед 2,00
А4		2	КДИ 08.02	Пластина опорная ПО-1	1	
А4		3	КДИ 08.05	Стенка боковая СК-3	2	

Привязан

Инв. N

КДИ 12.00 СБ

Зав.оск	Травуш		
Н.контр.	Смуров		
ГИП	Смуров		
Ст.инж.	Шашина		

Марка металлическая М-6
Сборочный чертеж

Стадия	Масса	Масштаб
Р	7,92	

Лист | Листов 1

ЦНИИЭП им. Б.С.Мезенцева

Формат А4

261-12-255 85

КДИ 12.00

Зав.оск	Травуш		
Н.контр.	Смуров		
ГИП	Смуров		
Ст.инж.	Шашина		

Марка металлическая М-6

Стадия	Лист	Листов
Р		1

ЦНИИЭП им. Б.С.Мезенцева

21227-02

Формат А4

Инв. N подл. | Подпись и дата | Взам. инв. N

АП II

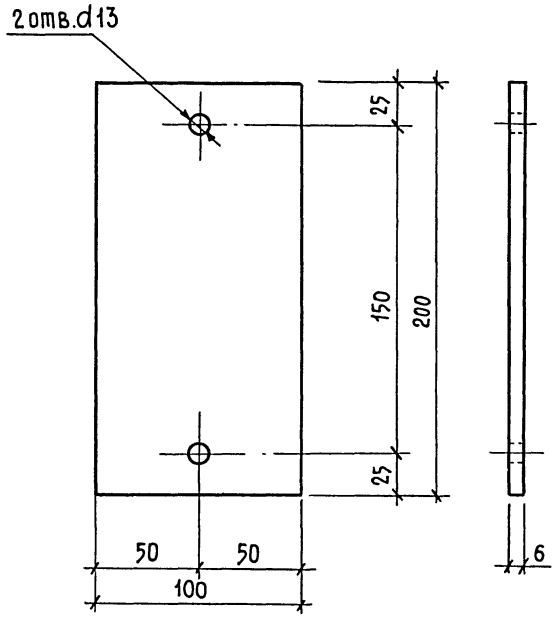

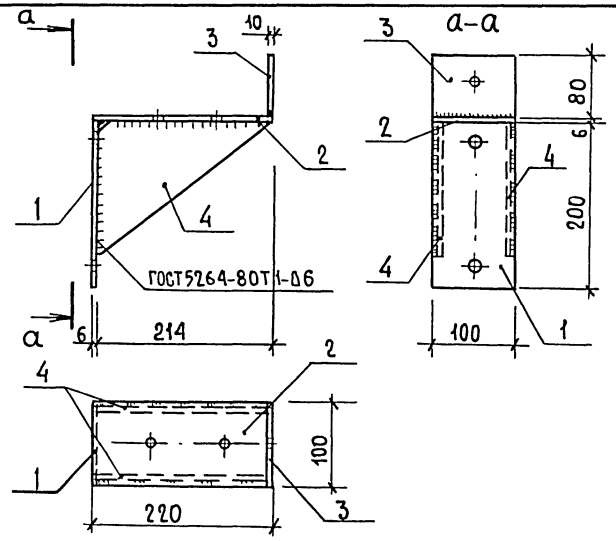

Формат	Зона	Позиц.	Обозначение	Наименование	Кол.	Масса, кг
				Детали		
А4		1	КДИ 13.00	М-7	1	
А4		2	КДИ 14 01	Пластина металлическая ПМ-1	1	
А4		3	КДИ 14.01-01	Пластина металлическая ПМ-2	1	
А4		4	КДИ 14 02	Ребро Р-1	2	

Инв. № подл. | Подпись и дата | Взам. инв. №

Привязан

Инв. №

Зав. ОСК	Травуш	
Н. контр.	Смуров	
ГИП	Смуров	
Рук. гр.	Жирякова	

КДИ 13.00

Марка металлическая М-7

Стадия	Масса	Масштаб
Р	1.0	1:2
Лист	Листов 1	

Лист Б-ПН-6 ГОСТ 19903-74*
ВСТ 3кп2-1 ТУ 14-1-3023-80

ЦНИИЭП им. Б.С. Мезенцева

Формат А4

Инв. № подл. | Подпись и дата | Взам. инв. №

Привязан

Инв. №

Зав. ОСК	Травуш	
Н. контр.	Смуров	
ГИП	Смуров	
Ст. инж.	Шашина	

261-12-255.85
КДИ 14.00

Марка металлическая М-8

Стадия	Масса	Масштаб
Р	4.0	1:5
Лист	Листов 1	

ЦНИИЭП им. Б.С. Мезенцева

21227-02 Формат А4

Рис.1

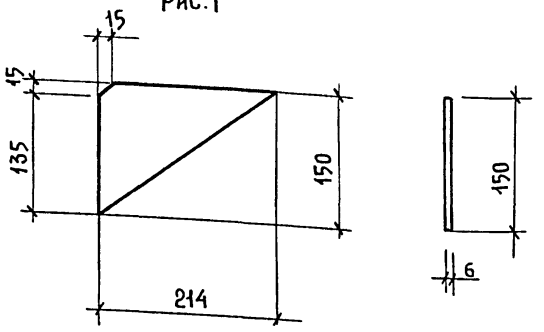

Рис.2

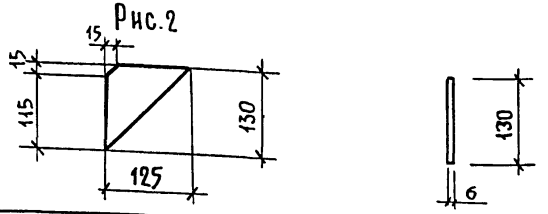

Обозначение	Марка	Рис.	Масса, кг	Примечание
КДИ 14.02	Р-1	1	0,8	
-01	Р-2	2	0,4	

Привязан

Инв. N

Взам. инв. N | Подпись и дата | Инв. N подл.

КДИ 14.02

Зав.оск	Травуш		
Н.контр.	Смуров		
ГИП	Смуров		
Ст.инж.	Шашина		

Ребро Р-1, Р-2

Стадия	Масса	Масштаб
Р	См. табл	
Лист	Листов 1	

Лист Б-ПН-6 ГОСТ 19903-74* ВСТ3кп2-1 ТУ14-1-3023-80

ЦНИИЭП им. Б.С. Мезенцева

Формат А4

Рис. 1

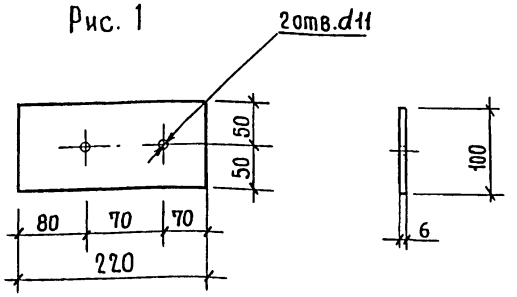

Рис. 2

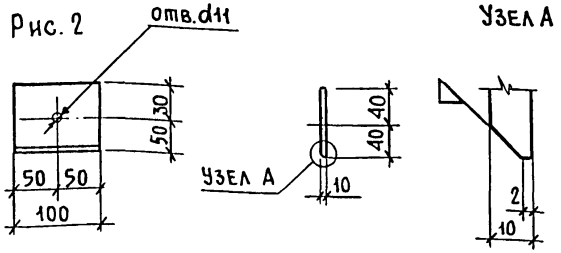

Обозначение	Марка	Рис.	Масса, кг	Примечание
КДИ 14.01	ПМ-1	1	1,0	
-01	ПМ-2	2	0,4	

Привязан

Инв. N

Взам. инв. N | Подпись и дата | Инв. N подл.

261-12-255 85

КДИ 14.01

Зав.оск	Травуш		
Н.контр.	Смуров		
ГИП	Смуров		
Ст.инж.	Шашина		

Пластина металлическая ПМ-1, ПМ-2

Стадия	Масса	Масштаб
Р	См. табл.	1:5
Лист	Листов 1	

Лист Б-ПН ГОСТ 19903-74* ВСТ3кп2-1 ТУ14-1-3023-80

ЦНИИЭП им. Б.С. Мезенцева

21227-02

Формат А4

Альб.

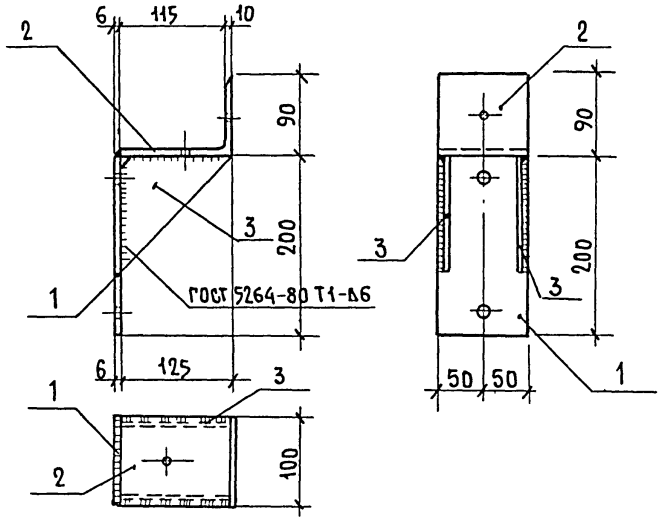

Формат	Зона	поз.	Обозначение	Наименование	Кол.	Масса, кг
				Детали		
А4		1	КДИ 13.00	М-7	1	
А4		2	КДИ 15.01	Уголок У-1	1	
А4		3	КДИ 14.02-01	Ребро Р-2	2	

Привязан

Инв. N

Взам. инв. N

Подпись и дата

Инв. N подл.

КДИ 15.00

Марка металлическая М-9

Стадия	Масса	Масштаб
Р	3.55	1:5
Лист	Листов 1	

Зав.ОСК	Травуш	
Н.контр.	Смуров	
ГИП	Смуров	
Ст.инж.	Шашина	

ЦНИИЭП им. Б.С. Мезенцева

Формат А4

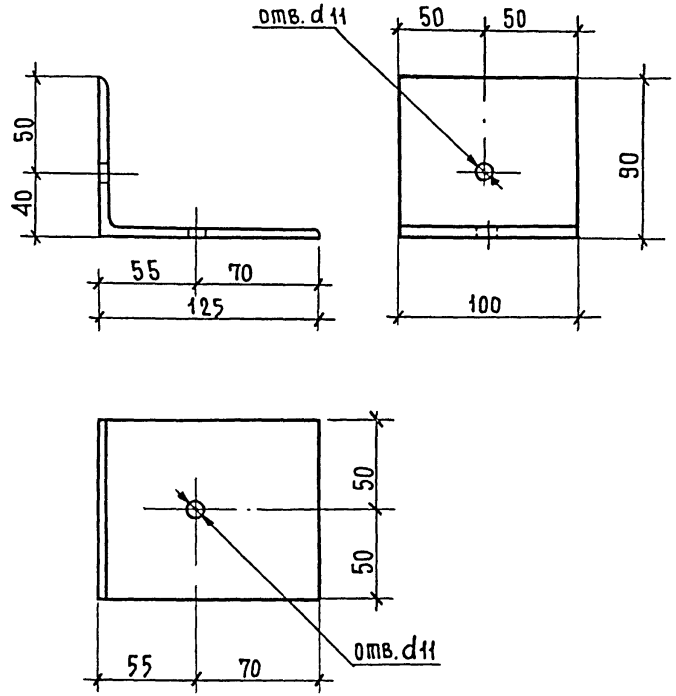

Привязан

Инв N

Взам. инв. N

Подпись и дата

Инв N подл.

261-12-255.85

КДИ 15.01

Уголок У-1

Стадия	Масса	Масштаб
Р	1,75	1:2,5
Лист	Листов 1	

Зав.ОСК	Травуш	
Н.контр.	Смуров	
ГИП	Смуров	
Ст.инж.	Шашина	

Уголок Б-140×90×10 ГОСТ 8510-72* неравнопол. ВСТ3кп2-1 ТУ 14-1-3023-80

ЦНИИЭП им. Б.С. Мезенцева

21227-02

Формат А4

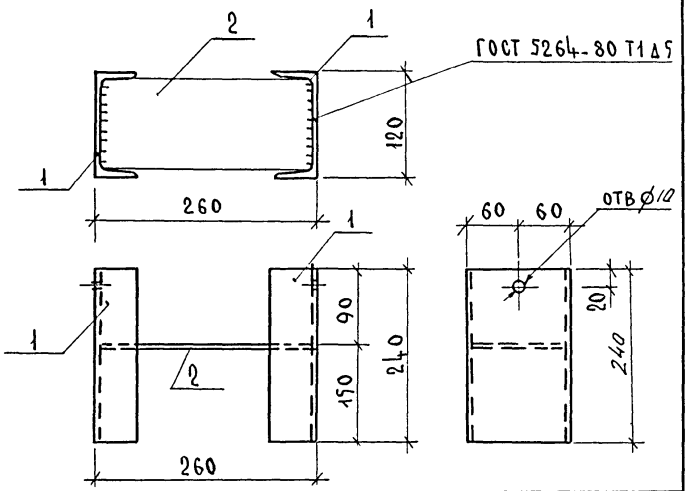

ФОРМ.	ЗОНА	ПОЗ.	ОБОЗНАЧЕНИЕ	НАИМЕНОВАНИЕ	КОЛ	МАССА КГ
				ДЕТАЛИ		
БЧ		1	КДИ 16.01	ШВЕЛЛЕР Б-12 ГОСТ 8240-72*		
				ВСТ3КП2-1ТУ14-1-3023-80	2	2,5
БЧ		2	КДИ 16 02	ПЛАНКА СОЕДИНИТЕЛЬНАЯ — 100×250		
				ЛИСТ Б-ПН-8 ГОСТ 19903-74*		
				ВСТ3КП2-1ТУ14-1-3023-80	1	1,6

ПРИВЯЗАН

ИНВ. N

ВЗАМ. ИНВ. N

ПОДП. И ДАТА

ИНВ. N ПОДЛ.

КДИ 16.00

МАРКА МЕТАЛЛИЧЕСКАЯ М-10

СТАДИЯ	МАССА	МАСШТ
Р	6,6 кг	1:5

ЛИСТ | ЛИСТОВ 1

ЗАВ. ОСК	ТРАВУШ	
Н. КОНТР.	СМУРОВ	
СТ. ИНЖ.	ШАШИНА	

ЦНИИЭП ИМ Б.С. МЕЗЕНЦЕВА

ФА4

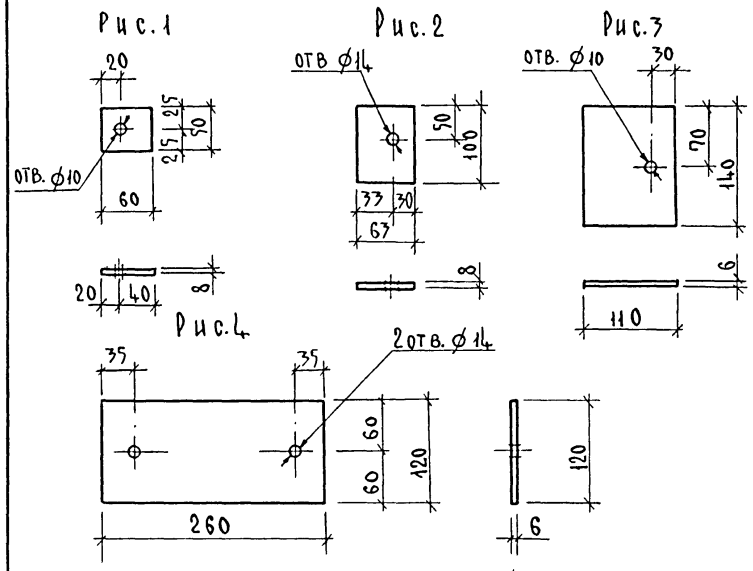

ОБОЗНАЧЕНИЕ	МАРКА	РИС.	МАССА КГ	ПРИМЕЧ.
КДИ 17 00	ПЛАСТИНА П-1	1	0,20	
-01	ПЛАСТИНА П-2	2	0,40	
-02	ПЛАСТИНА П-3	3	0,73	
-03	ПЛАСТИНА П-4	4	1,50	

ПРИВЯЗАН

ИНВ N

261-12-25585

КДИ 17.00

ПЛАСТИНА П-1... П-4

СТАДИЯ	МАССА	МАСШТ.
Р	СМ. ТАБЛ.	1:5

ЛИСТ | ЛИСТОВ 1

ЗАВ. ОСК	ТРАВУШ	
Н. КОНТР.	СМУРОВ	
СТ. ИНЖ.	ШАШИНА	

ЛИСТ Б-ПН ГОСТ 19903-74* / ВСТ3КП2-1ТУ14-1-3023-80

ЦНИИЭП ИМ Б.С. МЕЗЕНЦЕВА

21227-02

ФА4

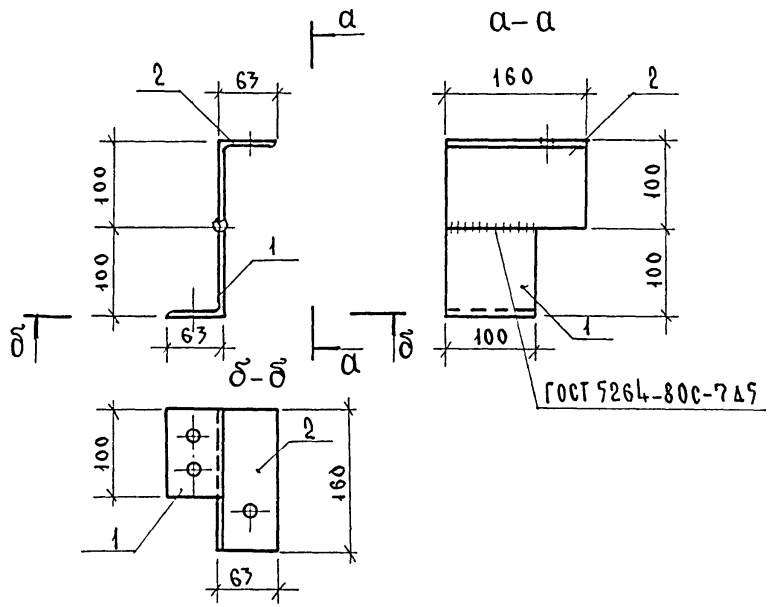

ФОРМ	ЗОНА	ПОЗ.	ОБОЗНАЧЕНИЕ	НАИМЕНОВАНИЕ	КОЛ.	МАССА КГ
				Детали		
А4		1	КДИ 19.00	Уголок У-2	1	1,00
А4		2	-01	Уголок У-3	1	1,60

Привязан

Инв. N

КДИ 18.00

Марка металлическая М-11

Стадия	Масса	Масшт
Р	2,6кг	1:5
Лист	Листов 1	

Зав.оск	Трабуш	
Н.контр	Смуров	
Ст.инж.	Шашина	

ЦНИИЭП им. Б.С. Мезенцева

Ф А4

Рис. 2

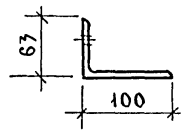

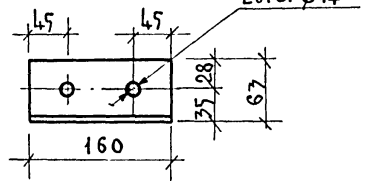

Рис. 1

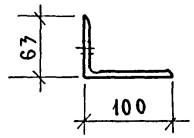

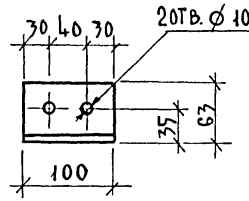

Рис. 3

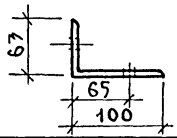

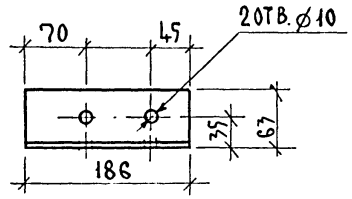

ОБОЗНАЧЕНИЕ	МАРКА	РИС.	МАССА КГ	ПРИМЕЧ.
КДИ 19.00	Уголок У-2	1	1,00	
-01	Уголок У-3	2	1,60	
-02	Уголок У-5	3	1,84	

Привязан

Инв. N

261-12-255.85

КДИ 19.00

Уголок У-2, У-3, У-5

Стадия	Масса	Масшт.
Р	См. табл.	
Лист	Листов 1	

Зав.оск	Трабуш	
Н.контр.	Смуров	
Ст.инж	Шашина	

Уголок Б-100х63х8 ГОСТ 8510-72* Неравн. в СТЗКП2-1ТУ14-1-3023-80

ЦНИИЭП им. Б.С. Мезенцева

21227-02 Ф А4

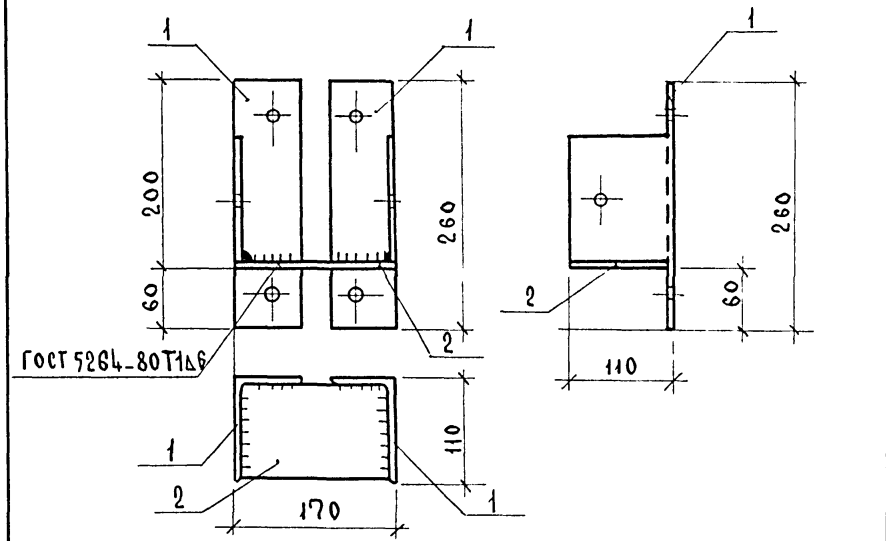

ФОРМ	ЗОНА	ПОЗ.	ОБОЗНАЧЕНИЕ	НАИМЕНОВАНИЕ	КОЛ.	МАССА КГ
				ДЕТАЛИ		
А4		1	КДИ 21.00	УГОЛОК У-4	2	2,85
Б4		2	КДИ 20.01	ПЛАНКА СОЕДИНИТЕЛЬНАЯ-100×170		
				ЛИСТ Б-ПН-8 ГОСТ19903-74*		
				ВСТ3КП2-1ТУ14-1-3023-80	1	1,1

ПРИВЯЗАН

ИНВ. N

ВЗАМ.ИНВ.N | ПОДП.И ДАТА | ИНВ.N ПОДЛ.

КДИ 20.00

МАРКА МЕТАЛЛИЧЕСКАЯ М-12

СТАДИЯ	МАССА	МАСШТ.
Р	6,80кг	1:5
ЛИСТ	ЛИСТОВ 1	

ЗАВ.ОСК ТРАВУШ
Н.КОНТР. СМУРОВ
СТ.ИНЖ. ШАШИНА

ЦНИИЭП им. Б.С. МЕЗЕНЦЕВА

ФА4

Рис. 1

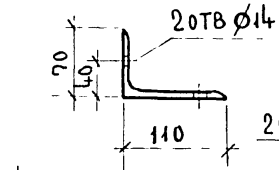

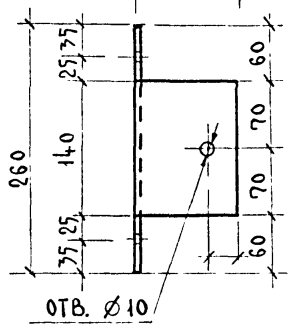

Рис. 2

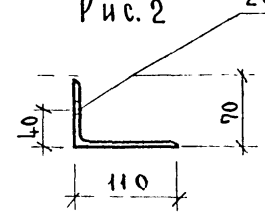

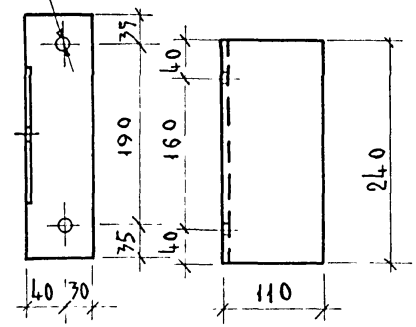

ОБОЗНАЧЕНИЕ	МАРКА	ПРОФИЛЬ	РИС	МАССА КГ	ПРИМЕЧ.
КДИ 21.00	УГОЛОК У-4	L 110×70×8	1	2,83	
-01	УГОЛОК У-6	L 110×70×8	2	2,62	

ПРИВЯЗАН

ИНВ. N

ВЗАМ.ИНВ.N | ПОДП.И ДАТА | ИНВ.N ПОДЛ.

261-12-25585

КДИ 21.00.

УГОЛОК У-4, У-6

СТАДИЯ	МАССА	МАСШТ
Р	СМ. ТАБЛ	1:5
ЛИСТ	ЛИСТОВ 1	

ЗАВ.ОСК ТРАВУШ
Н.КОНТР. СМУРОВ
СТ.ИНЖ. ШАШИНА

УГОЛОК ГОСТ 8510-72* ВСТ3КП2-1-ТУ14-1-3023-80
ЦЕРАВН.

ЦНИИЭП им. Б.С. МЕЗЕНЦЕВА

21227-02 ФА4

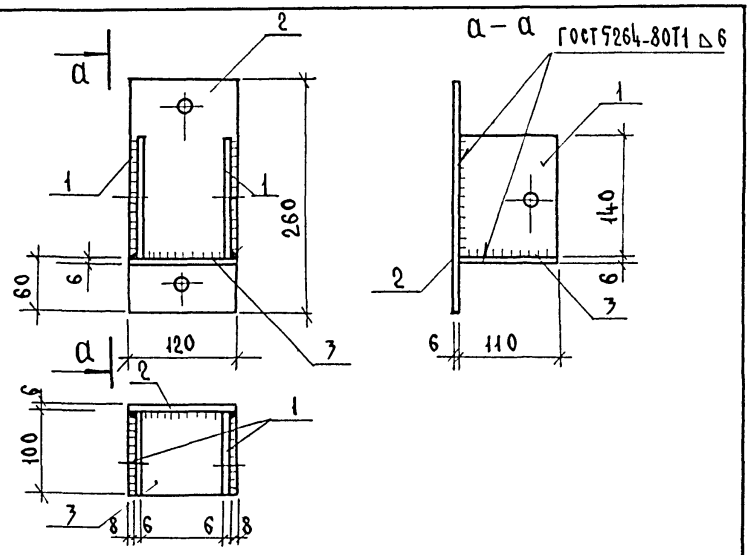

Форм.	Зона	Поз.	Обозначение	Наименование	Кол	Масса кг
				Детали		
А4		1	КДИ 17.00-02	Пластина П-3	2	
А4		2	КДИ 17.00-03	Пластина П-4	1	
Б4		3	КДИ 22.01	Пластина-100х120		
				Лист Б-ПН-6 ГОСТ 19903-74* / ВСТ3КП2-1ТУ14-1-3023-80	1	0,60

Привязан

Инв. N

Взам. инв. N | Подп. и дата | Инв. N подл.

Зав. ОСК	Травуш		
Н. КОЦТ.	Смуров		
Ст. инж.	Шашина		

КДИ 22.00

Марка металлическая М-13

Стадия	Масса	Масштаб
Р	3,6 кг	
Лист	Листов 1	

ЦНИИЭП им. Б.С. Мезенцева

Ф А4

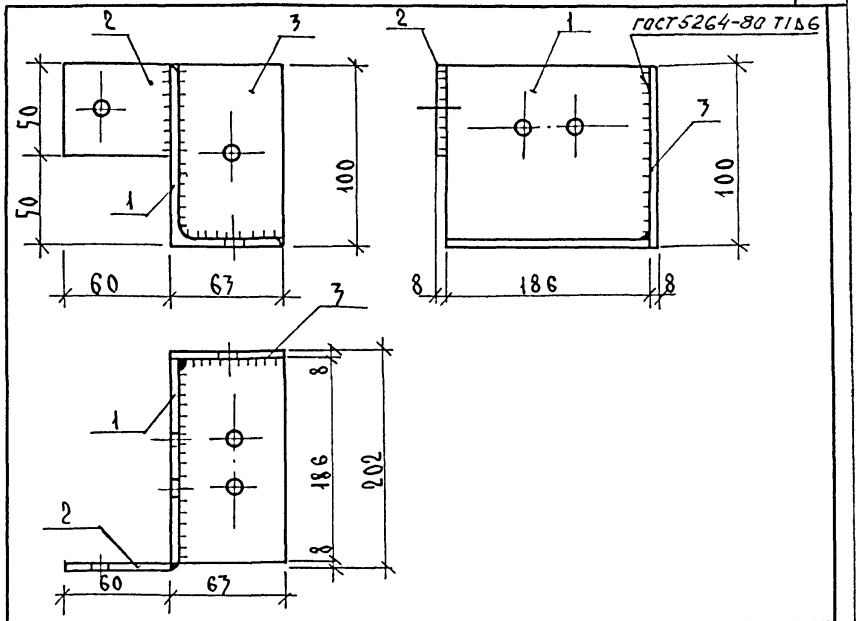

Форм.	Зона	Поз.	Обозначение	Наименование	Кол	Прим.
				Детали		
А4		1	КДИ 19.00-02	Уголок У-5	1	
А4		2	КДИ 17.00	Пластина П-1	1	
А4		3	-01	Пластина П-2	1	

Привязан

Инв. N

Взам. инв. N | Подп. и дата | Инв. N подл.

Зав. ОСК	Травуш		
Н. КОЦТ.	Смуров		
Ст. инж.	Шашина		

261-12-25585

КДИ 23.00

Марка металлическая М-14

Стадия	Масса	Масшт.
Р	2,5 кг	
Лист	Листов 1	

ЦНИИЭП им. Б.С. Мезенцева

21227-02 Ф А4

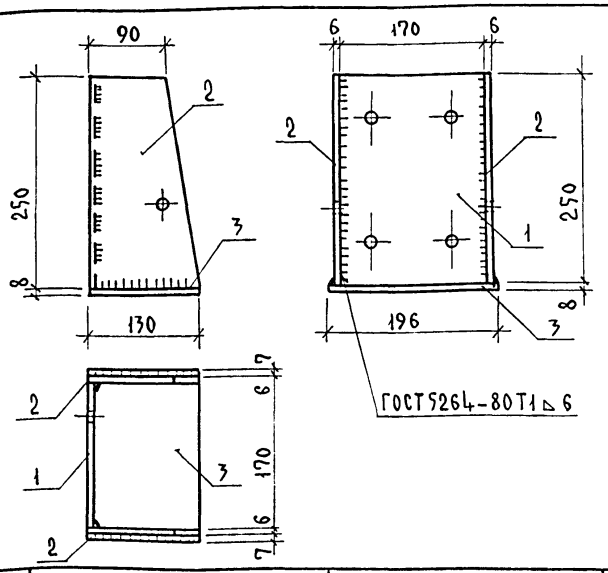

ФОРМ.	ЗОНА	ПОЗ.	ОБОЗНАЧЕНИЕ	НАИМЕНОВАНИЕ	КОЛ.	МАССА КГ
				ДЕТАЛИ		
А4		1	КДИ 25.00	ПЛАСТИНА П-5	1	
А4		2	-01	ПЛАСТИНА П-6	2	
Б.Ч.		3	КДИ 24.01	ПЛАСТИНА-130×196		
				ЛИСТ Б-ПН-8 ГОСТ 19903-74* ВСТ3КП2-1 ТУ14-1-3023-80	1	1,60

ВЗАМ.ИНВ.N | ПОДП. И ДАТА | ИНВ.N ПОДЛ.

ПРИВЯЗАН

ИНВ. N

КДИ 24.00

				СТАДИЯ	МАССА	МАСШТАБ
ЗАВ.ОСК	ТРАВУШ		МАРКА МЕТАЛЛИЧЕСКАЯ М-15	Р	6,7кг	
Н. КОНТР.	СМУРОВ			ЛИСТ	ЛИСТОВ 1	
СТ. ИНЖ.	ШАШИНА			ЦНИИЭП ИМ. Б.С. МЕЗЕНЦЕВА		

ФА4

Рис.1

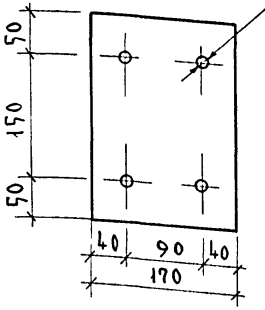

Рис.2

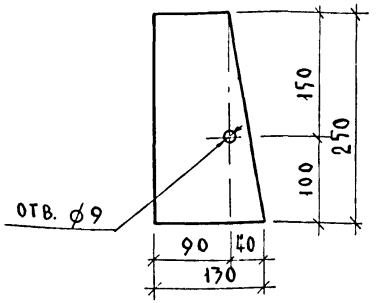

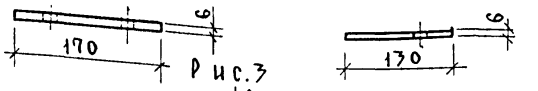

Рис.3

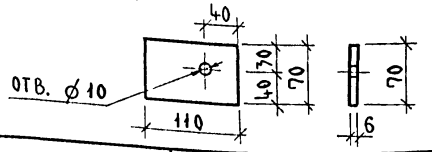

ОБОЗНАЧЕНИЕ	МАРКА	РИС.	МАССА КГ	ПРИМЕЧ.
КДИ 25.00 -	ПЛАСТИНА П-5	1	2,00	
-01	ПЛАСТИНА П-6	2	1,57	
-02	ПЛАСТИНА П-7	3	0,40	

ВЗАМ.ИНВ.N | ПОДП. И ДАТА | ИНВ.N ПОДЛ.

ПРИВЯЗАН

ИНВ. N

261-12-25585

КДИ 25.00

				СТАДИЯ	МАССА	МАСШТАБ
ЗАВ.ОСК	ТРАВУШ		ПЛАСТИНА П-5, П-6, П-7	Р	СМ. ТАБЛ.	
Н КОНТР	СМУРОВ			ЛИСТ	ЛИСТОВ 1	
СТ. ИНЖ.	ШАШИНА		ЛИСТ Б-ПН-6 ГОСТ 19903-74* ВСт3кп2-1 ТУ14-1-3023-80	ЦНИИЭП ИМ. Б.С. МЕЗЕНЦЕВА		

21227-02

ФА4

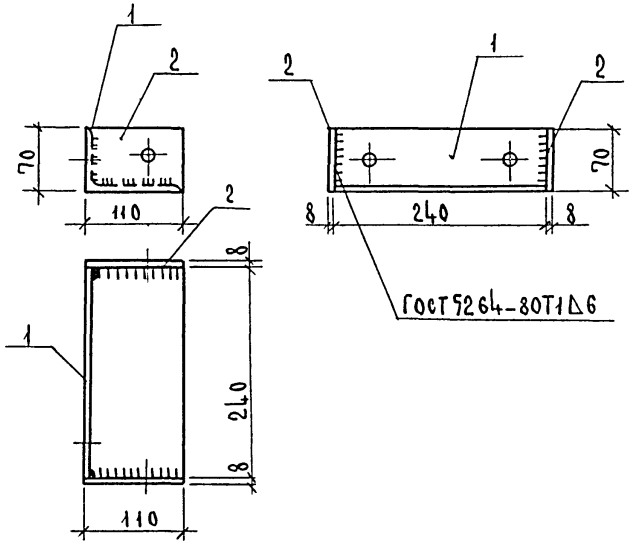

ФОРМ	ЗОНА	ПОЗ.	ОБОЗНАЧЕНИЕ	НАИМЕНОВАНИЕ	КОЛ	МАССА КГ
А4		1	КДИ 21.00-01	УГОЛОК У-6	1	
А4		2	КДИ 25.00-02	ПЛАСТИНА П-7	2	

ПРИВЯЗАН

ИНВ. N

ВЗАМ.ИНВ.N | ПОДП. И ДАТА | ИНВ.N ПОДЛ.

КДИ 26.00

ЗАВ.ОСК	ТРАВУШ		
Н.КОНТР.	СМУРОВ		
СТ.ИНЖ	ШАШИНА		

МАРКА МЕТАЛЛИЧЕСКАЯ М-16

СТАДИЯ	МАССА	МАСШТ.
Р	3,42 кг	
ЛИСТ	ЛИСТОВ 1	

ЦНИИЭП им. Б.С. Мезенцева

ФА4

М-17 М-18

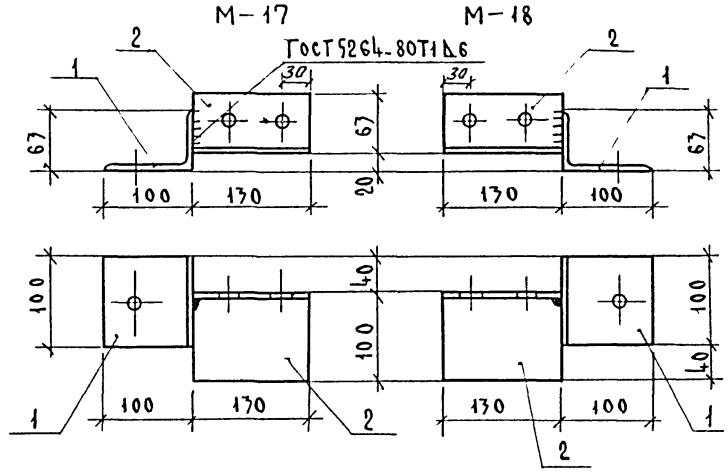

ФОРМ	ЗОНА	ПОЗ.	ОБОЗНАЧЕНИЕ	НАИМЕНОВАНИЕ	КОЛ	ПРИМЕЧ
			КДИ 27.00	ДЕТАЛИ		М-17
А4		1	КДИ 28.00	УГОЛОК У-7	1	
А4		2	КДИ 28.00-01	УГОЛОК У-8	2	
			#КДИ 27.01	ДЕТАЛИ		М-18
А4		1	КДИ 28 00	УГОЛОК У-7	1	
А4		2	КДИ 28.02	УГОЛОК У-9	1	

ПРИВЯЗАН

ИНВ. N

ВЗАМ.ИНВ.N | ПОДП. И ДАТА | ИНВ.N ПОДЛ.

261-12-255.85

КДИ 27.00

ЗАВ.ОСК	ТРАВУШ		
Н.КОНТР.	СМУРОВ		
СТ.ИНЖ	ШАШИНА		

МАРКА МЕТАЛЛИЧЕСКАЯ М-17, М-18

СТАДИЯ	МАССА	МАСШТ.
Р	2,3 кг	
ЛИСТ	ЛИСТОВ 1	

ЦНИИЭП им. Б.С. Мезенцева

21227-02 ФА4

Рис.1

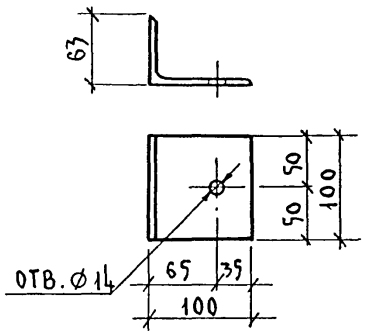

Рис.2

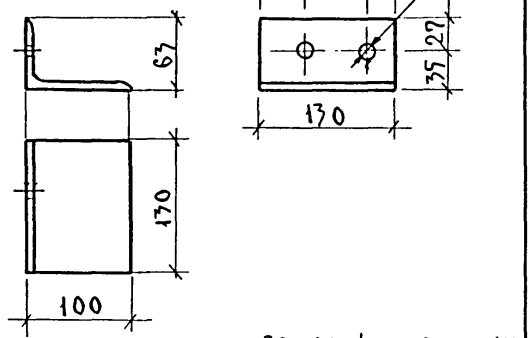

Рис.3

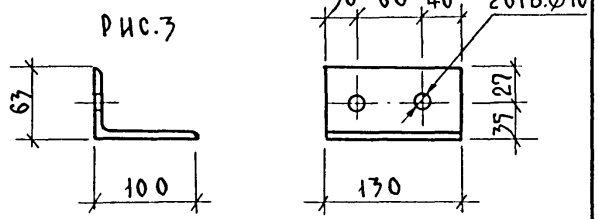

ОБОЗНАЧЕНИЕ	МАРКА	РИС.	МАССА КГ	ПРИМЕЧ
КДИ 28.00	УГОЛОК У-7	1	1,0	
-01	УГОЛОК У-8	2	1,3	
-02	УГОЛОК У-9	3	1,3	

ПРИВЯЗАН

ИНВ. N

ВЗАМ.ИНВ.N | ПОДП. И ДАТА | ИНВ.N ПОДЛ.

КДИ 28.00

УГОЛОК У-7, У-8, У-9

СТАДИЯ	МАССА	МАСШТ.
Р	СМ ТАБЛ	

ЛИСТ | ЛИСТОВ 1

ЗАВ.ОСК	ТРАВУШ	
Н.КОНТР.	СМУРОВ	
СТ.ИНЖ	ШАШИНА	

УГОЛОК Б-100х63х8 ГОСТ 8510-72* НЕРАВН. ВСТ 3КП2-1ТУ14-1-3023-80

ЦНИИ ЭП ИМ. Б.С МЕЗЕНЦЕВА

ФА4

М-19

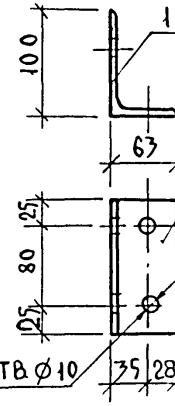

М-20

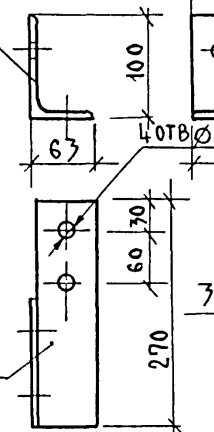

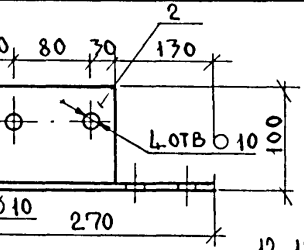

М-21

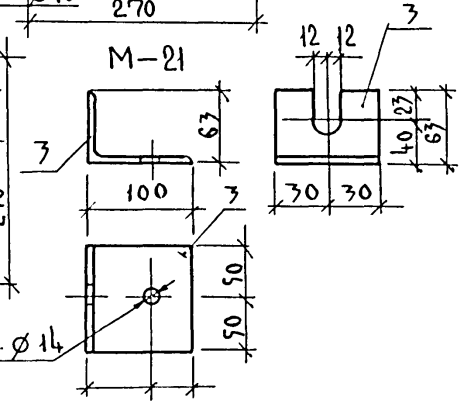

ФОРМ.	ЗОНА	ПОЗ.	ОБОЗНАЧЕНИЕ	НАИМЕНОВАНИЕ	КОЛ.	МАССА КГ
			КДИ 29.00	ДЕТАЛИ		М-19
А4		1		УГОЛОК Б-100х63х8 ГОСТ 8510-72* НЕРАВН ВСТ 3КП2-1ТУ14-1-3023-80	1	1,70
			КДИ 29.00-01	ДЕТАЛИ		М-20
А4		2		УГОЛОК Б-100х63х8 ГОСТ 8510-72* НЕРАВН ВСТ 3КП2-1ТУ14-1-3023-80	1	2,70
			КДИ 29.00-02	ДЕТАЛИ		М-21
А4		3		УГОЛОК Б-100х63х8 ГОСТ 8510-72* НЕРАВН ВСТ 3КП2-1ТУ14-1-3023-80	1	1,00

ПРИВЯЗАН

ИНВ N

ВЗАМ ИНВ N | ПОДП И ДАТА | ИНВ N ПОДЛ

261-12-25585

КДИ 29.00

МАРКА МЕТАЛЛИЧЕСКАЯ М-19, М-20, М-21

СТАДИЯ	МАССА	МАСШТ
Р	СМ. ТАБЛ.	

ЛИСТ | ЛИСТОВ 1

ЗАВ ОСК	ТРАВУШ	
Н КОНТР.	СМУРОВ	
СТ ИНЖ	ШАШИНА	

ЦНИИ ЭП ИМ. Б.С МЕЗЕНЦЕВА

21227-02

ФА4

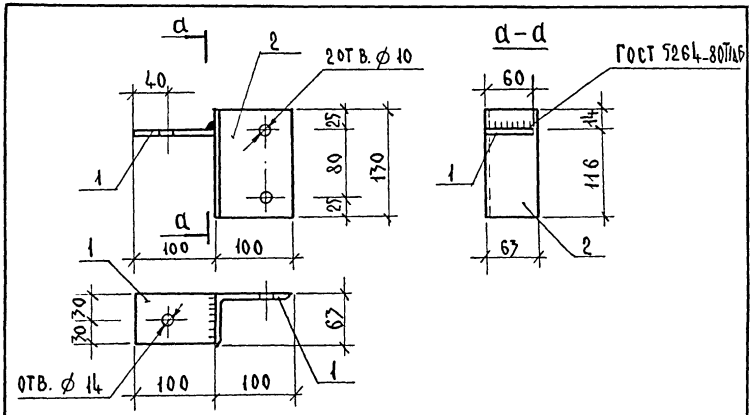

ФОРМ.	ЗОНА	ПОЗ.	ОБОЗНАЧЕНИЕ	НАИМЕНОВАНИЕ	КОЛ.	МАССА КГ
				ДЕТАЛИ		
Б4		1	КДИ 30.01	ПЛАСТИНА – 60 х 100		
				Лист Б-ПН-6 ГОСТ 19903-74*		
				ВСТ3КП2-1ТУ14-1-3023-80	1	0,30
Б4		2	КДИ 30.02	УГОЛОК ℓ = 130		
				уголок Б-100х67х8 ГОСТ 8510-72*		
				НЕРАВНОП. ВСТ3КП2-ТУ14-1-3023-80	1	1,30

ПРИВЯЗАН

ИНВ. N

ВЗАМ. ИНВ. N | ПОДП. И ДАТА | ИНВ. N ПОДЛ.

ЗАВ. ОСК	ТРАВУШ		
Н. КОНТР.	СМУРОВ		
СТ. ИНЖ.	ШАШИНА		

КДИ 30.00

МАРКА МЕТАЛЛИЧЕСКАЯ М – 22

СТАДИЯ	МАССА	МАСШТАБ
Р	1,6 КГ	
ЛИСТ	ЛИСТОВ 1	

ЦНИИЭП им. Б.С. МЕЗЕНЦЕВА

ФА4

Рис. 1

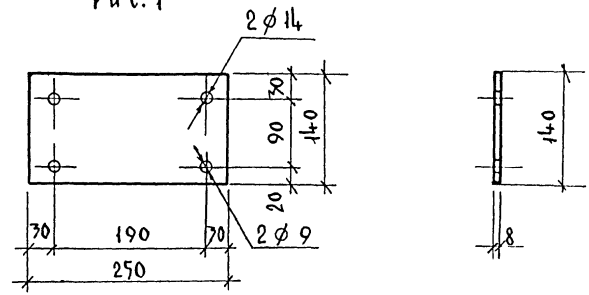

Рис. 2

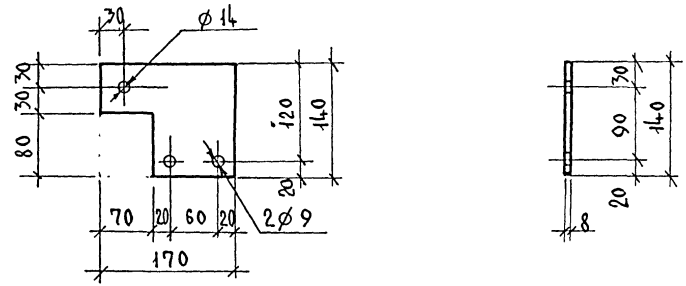

ОБОЗНАЧЕНИЕ	НАИМЕНОВАНИЕ	РИС	МАССА, КГ
КДИ 30.00	М – 23	1	2,2
–01	М – 24	2	1,5

ПРИВЯЗАН

ИНВ. N

ВЗАМ. ИНВ. N | ПОДП. И ДАТА | ИНВ. N ПОДЛ.

ЗАВ. ОСК	ТРАВУШ		
Н. КОНТР.	СМУРОВ		
ГИП	СМУРОВ		

261-12-255 85

КДИ 31.00

МАРКА МЕТАЛЛИЧЕСКАЯ М – 23, М – 24

СТАДИЯ	МАССА	МАСШТ.
Р	СМ. ТАБЛ.	1:5
ЛИСТ	ЛИСТОВ 1	

ЛИСТ Б-ПН-8 ГОСТ 19903-74* ВСТ3КП2-1ТУ14-1-3023-80

ЦНИИЭП им. Б.С. МЕЗЕНЦЕВА

21227-02

ФА4

Рис. 1

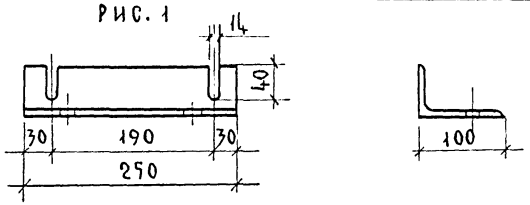

Рис. 2

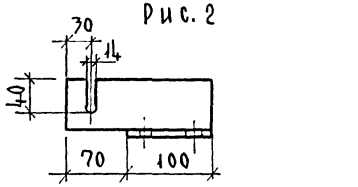

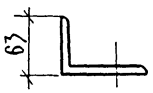

Рис.3

ОСТАЛЬНОЕ СМ. РИС.2

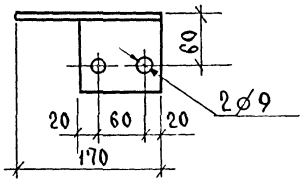

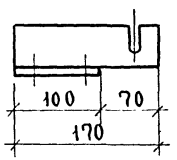

ОБОЗНАЧЕНИЕ	НАИМЕНОВАНИЕ	РИС.	МАССА, КГ
КДИ 32 00	М-25	1	2,48
-01	М-26	2	1,68
-02	М-27	3	1,68

ПРИВЯЗАН

ИНВ.N

ВЗАМ.ИНВ.N | ПОДП. И ДАТА | ИНВ.N ПОДЛ.

ЗАВ.ОСК	ТРАВУШ	
Н.КОНТР.	СМУРОВ	
ГИП	СМУРОВ	

КДИ 32.00

Марка металлическая М-25, М-26, М-27

СТАДИЯ	МАССА	МАСШТ.
Р	СМ. ТАБЛ	1:5
ЛИСТ	ЛИСТОВ 1	

УГОЛОК Б-100×63×8 ГОСТ 8510-72* / ВСТ 3КП2-1ТУ14-1-3023-80

ЦНИИЭП им. Б.С. МЕЗЕНЦЕВА

Ф А4

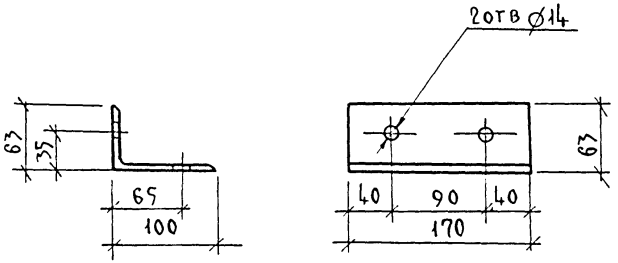

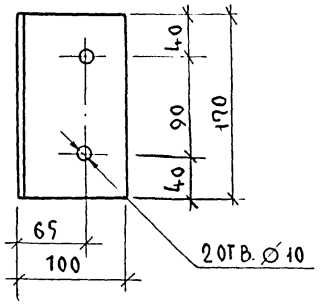

ПРИВЯЗАН

ИНВ.N

ВЗАМ.ИНВ.N | ПОДП. И ДАТА | ИНВ.N ПОДЛ.

ЗАВ.ОСК	ТРАВУШ	
Н.КОНТР.	СМУРОВ	
СТ.ИНЖ.	ШАШИНА	

261-12-255.85

КДИ 33.00

Марка металлическая М-28

СТАДИЯ	МАССА	МАСШТ.
Р	1,7 кг	
ЛИСТ	ЛИСТОВ 1	

УГОЛОК Б-100×63×8 ГОСТ 8510-72* / НЕРАВНОП. ВСТ 3КП2-1ТУ14-1-3023-80

ЦНИИЭП им. Б.С. МЕЗЕНЦЕВА

21227.02

Ф А4

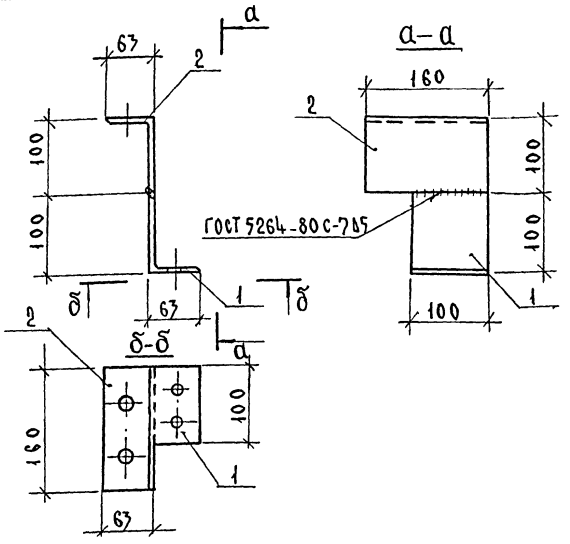

ФОРМ.	ЗОНА	ПОЗ.	ОБОЗНАЧЕНИЕ	НАИМЕНОВАНИЕ	КОЛ.	МАССА, КГ
				ДЕТАЛИ		
А4		1	КДИ 19.00	УГОЛОК У-2	1	
А4		2	-01	УГОЛОК У-3	1	

ПРИВЯЗА

ИНВ. N

КДИ 34.00

МАРКА МЕТАЛЛИЧЕСКАЯ М-29

СТАДИЯ	МАССА	МАСШТ.
Р	2,6кг	1:5
ЛИСТ	ЛИСТОВ 1	

ЗАВ.ОСК ТРАВУШ
Н.КОНТР. СМУРОВ
СТ.ИНЖ ШАШИНА

ЦНИИЭП им. Б.С. МЕЗЕНЦЕВА

ФА4

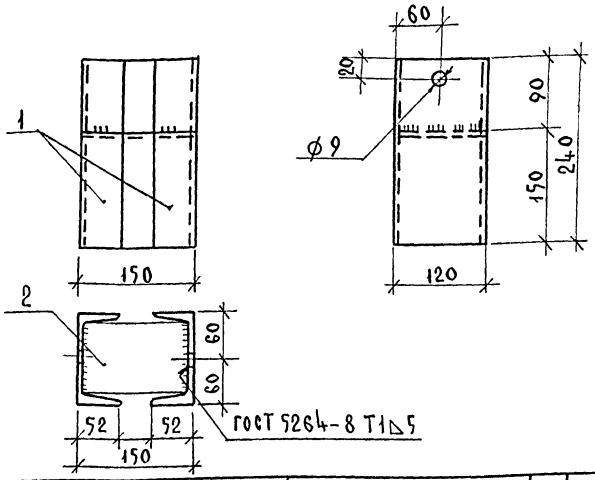

ФОРМ	ЗОНА	ПОЗ.	ОБОЗНАЧЕНИЕ	НАИМЕНОВАНИЕ	КОЛ.	МАССА КГ
				ДЕТАЛИ		
БЧ		1	КДИ 35.01	ШВЕЛЛЕР Б-12 ГОСТ 8240-72	2	2,5
				ВСТ3КП2-1ТУ14-1-3023-80		
				ПЛАНКА СОЕДИНИТЕЛЬНАЯ-100×140		
БЧ		2	КДИ 35.02	ЛИСТ Б-ПН-8 ГОСТ 19903-74*	1	0,9
				ВСТ3КП2-1ТУ14-1-3023-80		

ПРИВЯЗАН

ИНВ. N

261-12-255.85

КДИ 35.00

МАРКА МЕТАЛЛИЧЕСКАЯ М-30

СТАДИЯ	МАССА	МАСШТ.
Р	5,9	1:5
ЛИСТ	ЛИСТОВ 1	

ЗАВ.ОСК ТРАВУШ
Н.КОНТР. СМУРОВ
ГИП СМУРОВ

ЦНИИЭП им. Б.С. МЕЗЕНЦЕВА

21227-02 ФА4

ПОДЛ. И ДАТА | ВЗАМ. ИНВ. N | ИНВ. N ПОДЛ. | ПОДП. И ДАТА

АП II

М-31

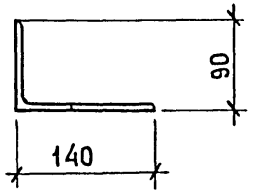

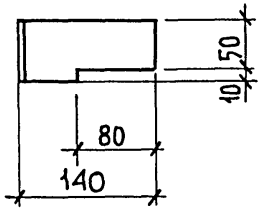

М-32

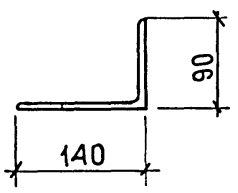

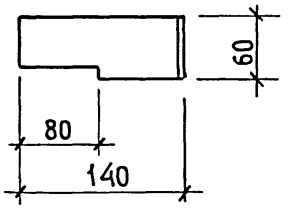

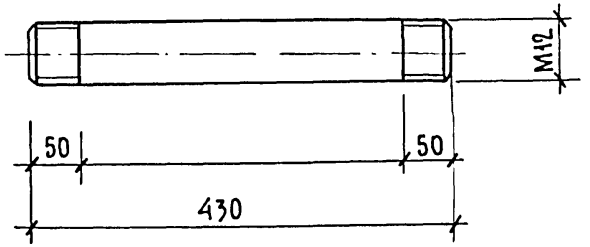

Взам. инв. N						
Подп. и дата						
Инв. N подл.						

Привязан

Инв. N

КДИ 36.00

Зав. ОСК	Травуш		
Н. контр.	Смуров		
ГИП	Смуров		
Ст. инж.	Шашина		

Марка металлическая М-31, М-32

Стадия	Масса	Масштаб
Р	1,1	1:5
Лист	Листов 1	

Уголок неравн. Б-140×90×10 ГОСТ 8510-72* ВСт3кп2-1 ТУ 14-1-3023-80

ЦНИИЭП им. Б.С. Мезенцева

Формат А4

Взам. инв. N						
Подп. и дата						
Инв. N подл.						

Привязан

Инв. N

261-12-255.85

КДИ 37.00

Зав. ОСК	Травуш		
Н. контр.	Смуров		
ГИП	Смуров		
Ст. инж.	Шашина		

Шпилька ШП-1

Стадия	Масса	Масштаб
Р	0,38	
Лист	Листов 1	

Круг Б d=12 ГОСТ 2590-71* ВСт3кп2-1 ТУ 14-1-3023-80

ЦНИИЭП им. Б.С. Мезенцева

21227-02

Формат А4

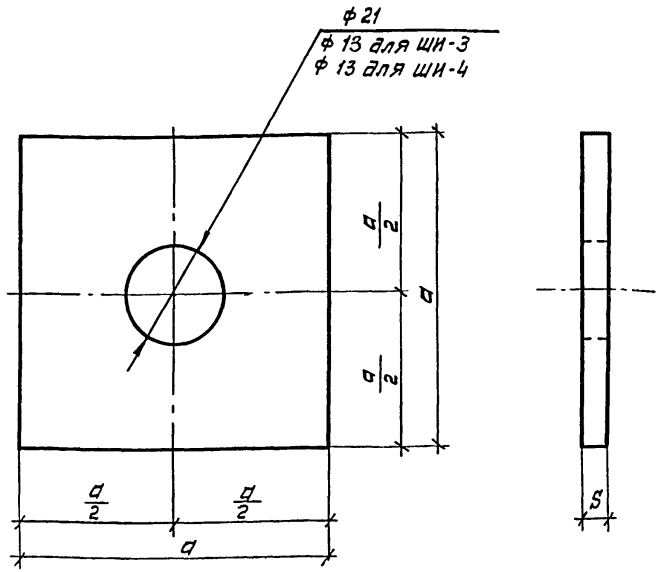

Обозначение	Наименование	Габаритные размеры, мм a	S	Масса, кг
КДИ 38.00	Шайба ШИ-1	70	6	0,23
-01	ШИ-2	80	10	0,5
-02	ШИ-3	60	6	0,17
-03	ШИ-4	40	6	0,08

Привязан

Инв. №

Взам. инв. №

Подпись и дата

Инв. № подл.

КДИ 38.00

Шайба ШИ-1... ШИ-4

Стадия: Р | Масса: См. табл. | Масштаб:

Лист | Листов 1

Зав. ОСК Травуш
Н. контр. Смуров
ГИП Смуров

Лист Б-ПН ГОСТ 19903-74*
В Ст 3 кп 2-1 ТУ 14-1-3023-80

ЦНИИЭП им. Б.С. МЕЗЕНЦЕВА

Формат А4

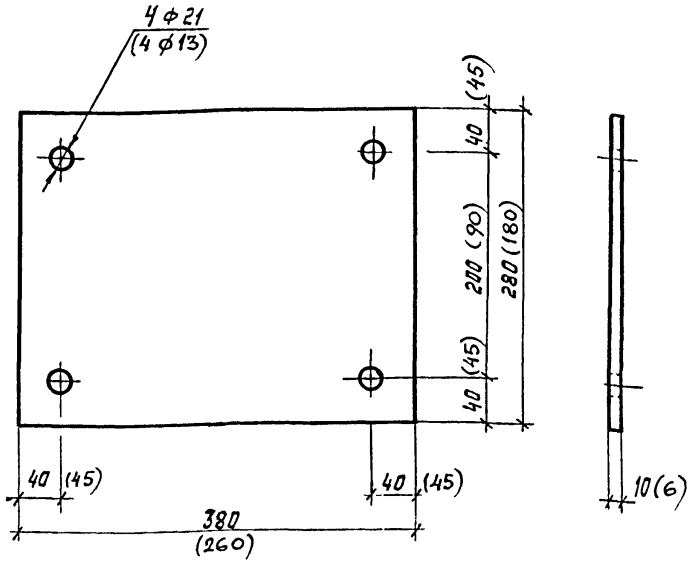

Размеры в скобках относятся к накладке Н-2

Привязан

Инв. №

Взам. инв. №

Подпись и дата

Инв. № подл.

261-12-255.85

КДИ 39.00

Накладка Н-1, Н-2

Стадия: Р | Масса: 7,9 (2,2) | Масштаб: 1:4

Лист | Листов 1

Зав. ОСК Травуш
Н. контр. Смуров
ГИП Смуров

Лист Б-ПН10 ГОСТ 19903-74*
В Ст 3 кп 2-1 ТУ 14-1-3023-80

ЦНИИЭП им. Б.С. МЕЗЕНЦЕВА

21227-02

Формат А4

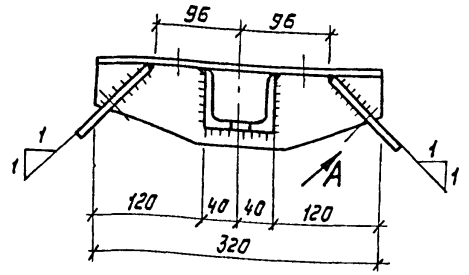

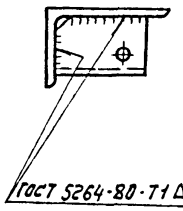

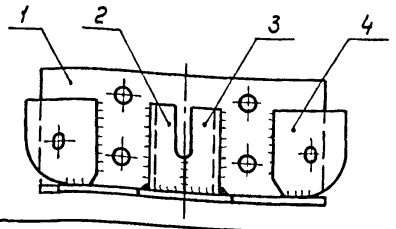

Вид А

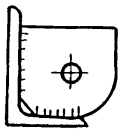

Формат	Зона	Позиц.	Обозначение	Наименование	Кол	Масса, кг
				Детали		
А4		1	КДИ 40.01	База Б-1	1	5,6
А4		2	КДИ 40 02	Уголок опорный У-10	1	0,6
А4		3	-01	Уголок опорный У-11	1	0,6
А4		4	КДИ 40.03	Косынка К-1	2	0,7

Привязан

Инв. №

КДИ 40.00

Фасонка узловая ФУ-1

Стадия	Масса	Масштаб
Р	8,2	1:5
Лист	Листов 1	

Зав. ОСК	Травуш	
Н контр.	Смуров	
ГИП	Смуров	

ЦНИИЭП им. Б.С. МЕЗЕНЦЕВА

Формат А1

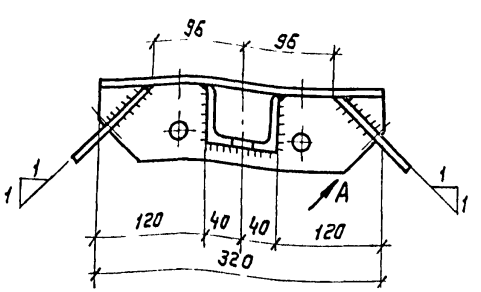

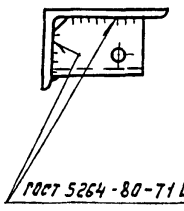

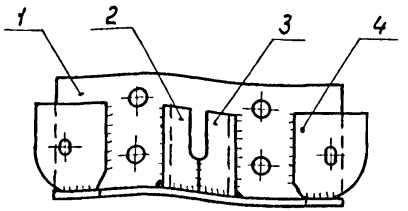

Вид А

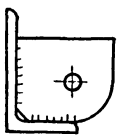

Формат	Зона	Позиц.	Обозначение	Наименование	Кол.	Масса, кг
				Детали		
А4		1	КДИ 40 01-01	База Б-2	1	5,6
А4		2	КДИ 40.02	Уголок опорный У-10	1	0,6
А4		3	-01	Уголок опорный У-11	1	0,6
А4		4	КДИ 40.03	Косынка К-1	2	0,7

Привязан

Инв. №

261-12-255 85

КДИ 41.00

Фасонка узловая ФУ-2

Стадия	Масса	Масштаб
Р	8,2	1:5
Лист	Листов 1	

Зав. ОСК	Травуш	
Н контр.	Смуров	
ГИП	Смуров	

ЦНИИЭП им. Б.С. МЕЗЕНЦЕВА

21227-02

Формат А4

Альбом

Инв. № подл. | Подпись и дата | Взам. инв. №

АП II

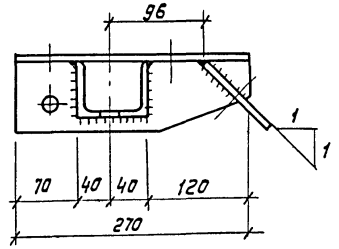

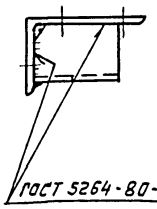

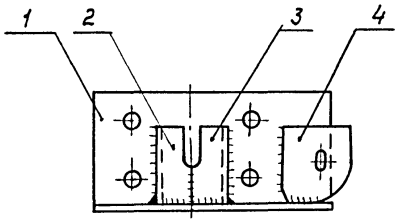

Формат	Зона	Позиц.	Обозначение	Наименование	Кол.	Масса, кг
				Детали		
А4		1	КДИ 42.01-01	База Б-4	1	4,7
А4		2	КДИ 40.02	Уголок опорный У-10	1	0,6
А4		3	-01	Уголок опорный У-11	1	0,6
А4		4	КДИ 40.03	Косынка К-1	1	0,7

Взам. инв. №

Подпись и дата

Инв. № подл.

Привязан

Инв. №

КДИ 42.00

Зав. ОСК	Травуш	
Н. контр.	Смуров	
ГИП	Смуров	

Фасонка узловая ФУ-4

Стадия	Масса	Масштаб
Р	6,6	1:5
Лист	Листов 1	

ЦНИИЭП им. Б.С. МЕЗЕНЦЕВА

Формат А4

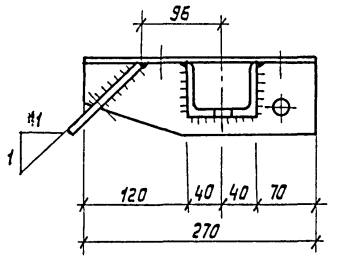

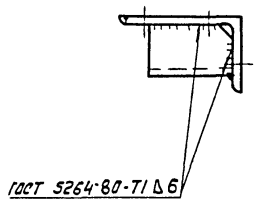

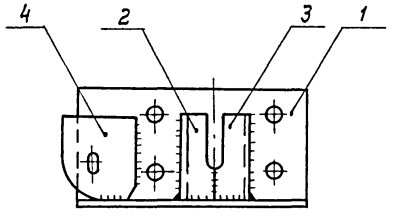

Формат	Зона	Позиц.	Обозначение	Наименование	Кол.	Масса, кг
				Детали		
А4		1	КДИ 42.01	База Б-3	1	4,7
А4		2	КДИ 40.02	Уголок опорный У-10	1	0,6
А4		3	-01	Уголок опорный У-11	1	0,6
А4		4	КДИ. 40.03	Косынка К-1	1	0,7

Взам. инв. №

Подпись и дата

Инв. № подл.

Привязан

Инв. №

261-12-255.85

КДИ 43.00

Зав. ОСК	Травуш	
Н. контр.	Смуров	
ГИП	Смуров	

Фасонка узловая ФУ-3

Стадия	Масса	Масштаб
Р	6,6	1:5
Лист	Листов 1	

ЦНИИЭП им. Б.С. МЕЗЕНЦЕВА

Формат А4

21227-02

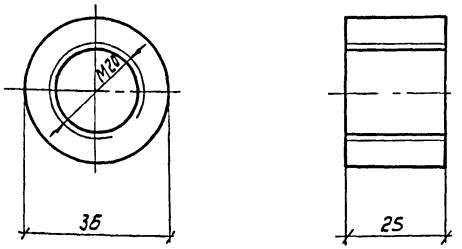

Обозначение	Наименование	Масса, кг	Примечание
КДИ 46.02	Гайка муфты Г-1	0,2	Резьба правая
— 01	Гайка муфты Г-2	0,2	Резьба левая

Привязан

Инв. №

Взам. инв. №

Подпись и дата

Инв. № подл.

Зав. ОСК Травуш

Н. контр. Смуров

ГИП Смуров

КДИ 46.02

Гайка муфты Г-1, Г-2

Стадия	Масса	Масштаб
Р	См. табл.	1:1
Лист	Листов 1	

Круг Бd 36 ГОСТ 2590-71* / ВСт3кп2-1 ТУ14-1-3023-80

ЦНИИЭП им. Б.С. МЕЗЕНЦЕВА

Формат А4

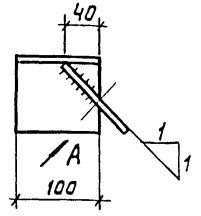

Вид А

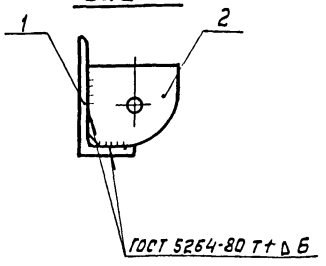

Формат	Зона	Позиц.	Обозначение	Наименование	Кол.	Масса, кг
				Детали		
Б4		1	КДИ 44.01	Уголок Б 140×90×10 ГОСТ 8510-72* / ВСт3кп2-1 ТУ14-1-3023-80	1	1,8
А4		2	КДИ 40.03	Косынка К-1	1	0,7

Привязан

Инв. №

Взам. инв. №

Подпись и дата

Инв. № подл.

Зав. ОСК Травуш

Н. контр. Смуров

ГИП Смуров

261-12-255.85

КДИ 44.00

Фасонка узловая ФУ-5

Стадия	Масса	Масштаб
Р	2,5	1:5
Лист	Листов 1	

ЦНИИЭП им. Б.С. МЕЗЕНЦЕВА

21227-02

Формат А4

АП.II

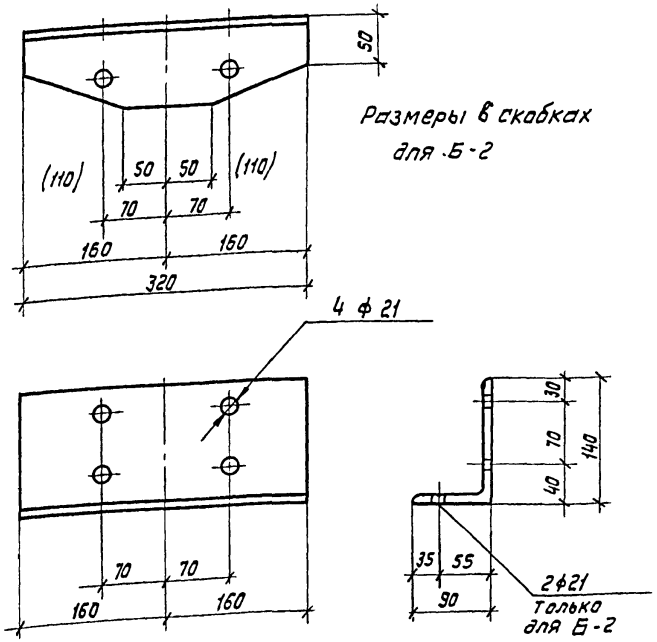

Размеры в скобках для Б-2

Обозначение	Наименование	Масса, кг	Примеч.
КДИ 40.01	База Б-1	5,6	
-01	База Б-2	5,6	

Привязан

Инв. №

КДИ 40.01

База Б-1, Б-2

Стадия	Масса	Масштаб
Р	См. табл.	1:5

Лист | Листов 1

Зав. ОСК	Травуш	
Н.контр.	Смуров	
ГИП	Смуров	

Уголок Б140×90×10 ГОСТ 8510-72* ВСт3кп2-1 ТУ14-1-3023-80

ЦНИИЭП им. Б.С. МЕЗЕНЦЕВА

Формат А4

Рис. 1

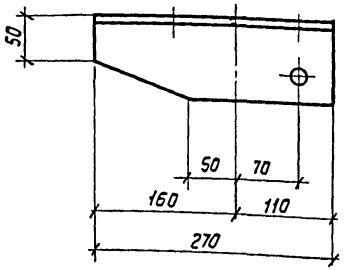

Рис. 2

Остальное см. рис. 1

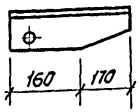

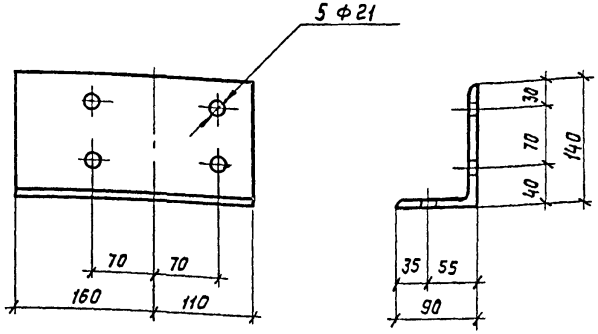

Обозначение	Наименование	Рис	Масса, кг
КДИ 42.01	База Б-3	1	4,7
-01	База Б-4	2	4,7.

Привязан

Инв. №

261-12-25585

КДИ 42.01

База Б-3, Б-4

Стадия	Масса	Масштаб
Р	См. табл.	1:5

Лист | Листов 1

Зав. ОСК	Травуш	
Н.контр.	Смуров	
ГИП	Смуров	

Уголок Б140×90×10 ГОСТ 8510-72* ВСт3кп 2-1 ТУ14-1-3023-80

ЦНИИЭП им. Б.С. МЕЗЕНЦЕВА

21227-02

Формат А4

Инв. № подл. | Подпись и дата | Взам. инв. №

Ал II

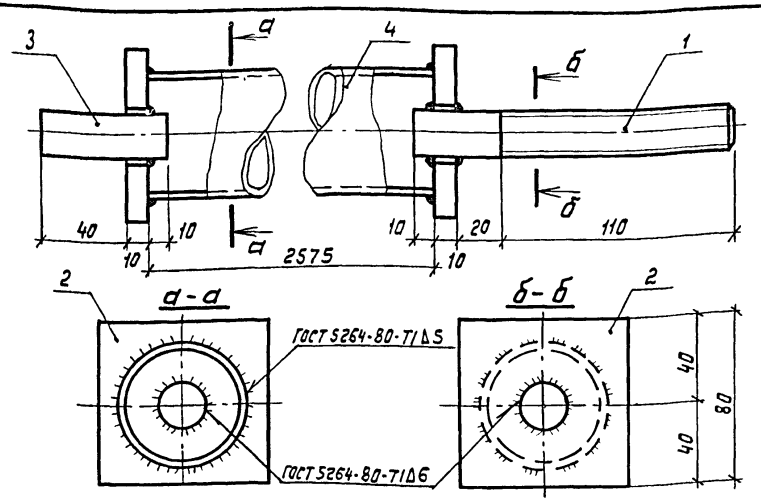

Формат	Зона	Позиц.	Обозначение	Наименование	Кол.	Масса, кг
				Детали		
А4		1	КДИ 47.02-04	Тяж Т-5	1	0,4
А4		2	КДИ 38.00-01	Шайба ШИ-2	2	0,5
Б.Ч		3	КДИ 45.01	Круг d 20 ГОСТ 2590-71* / Ст3кп2-1 ТУ14-1-3023-80	ℓ=60 1	0,15
Б.Ч		4	КДИ 45.02	Труба 54×4 ГОСТ 8732-78* / Ст3кп2-1 ТУ14-1-3023-80	ℓ=259 1	12,7

Привязан

Инв №

Взам инв. №

Подпись и дата

Инв. № подл.

КДИ 45 00

Зав. ОСК	Травуш		
Н.контр.	Смуров		
ГИП	Смуров		

Стойка Ст-1

Стадия	Масса	Масштаб
Р	14,25	1:2
Лист	Листов 1	

ЦНИИЭП им. Б.С. МЕЗЕНЦЕВА

Формат А4

Рис. 1

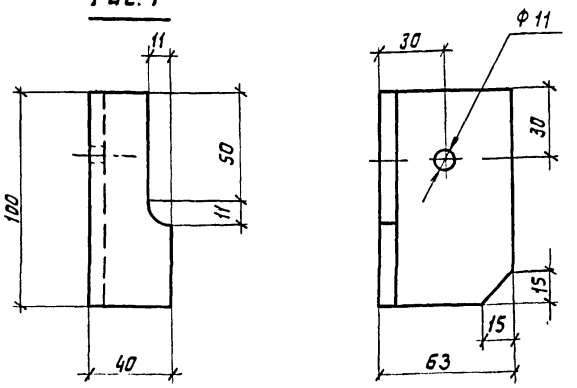

Рис. 2

Остальное см. рис. 1

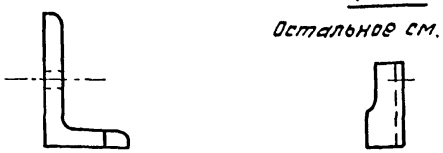

Обозначение	Наименование	Рис.	Масса кг	Примеч.
КДИ 40.02.	Уголок опорный У-10	1	0,6	
-01	Уголок опорный У-11	2	0,6	

Привязан

Инв. №

Взам инв. №

Подпись и дата

Инв. № подл.

261-12-255 85

КДИ 40.02

Зав ОСК	Травуш		
Н.контр	Смуров		
ГИП	Смуров		

Уголок опорный

Стадия	Масса	Масштаб
Р	См. табл.	1:2
Лист	Листов 1	

Уголок Б 63×40×8 ГОСТ 8509-72* / Ст3кп 2-1 ТУ14-1-3023-80

ЦНИИЭП им. Б.С. МЕЗЕНЦЕВА

21227-02

Формат А4

Ал II

1-1

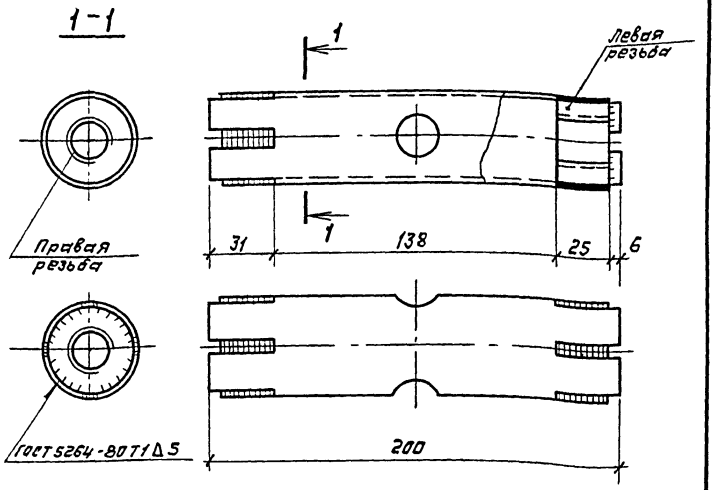

Формат	Зона	Позиц.	Обозначение	Наименование	Кол.	Масса, кг
				Детали		
		1	КДИ 46.01	Корпус муфты КМ-1	1	0,81
		2	КДИ 46.02	Гайка Г-1	1	0,2
		3	-01	Гайка Г-2	1	0,2

Привязан

Инв.№

Взам.инв.№ | Подпись и дата | Инв.№ подл.

КДИ 46.00

Муфта стяжная МС-1

Стадия	Масса	Масштаб
Р	1,21	1:2
Лист	Листов 1	

Зав.отд. Травуш
Н.контр. Смуров
ГИП Смуров

ЦНИИЭП им. Б.С. МЕЗЕНЦЕВА

Формат А4

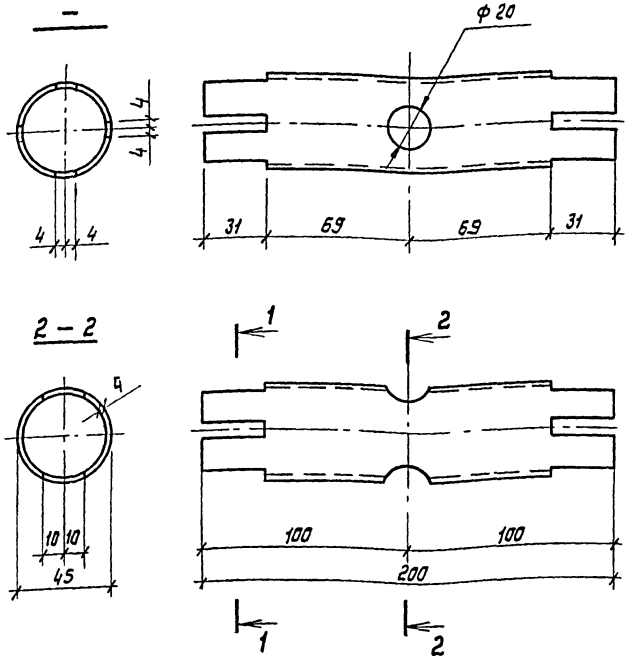

Привязан

Инв. №

Взам.инв.№ | Подпись и дата | Инв.№ подл.

261-12-255.85

КДИ 46.01

Корпус муфты КМ-1

Стадия	Масса	Масштаб
Р	0,81	1:2
Лист	Листов 1	

Труба 45х4 ГОСТ 8732-78* Ст 3кп2-1 ТУ14-1-3023-80

Зав.отд. Травуш
Н.контр. Смуров
ГИП Смуров

ЦНИИЭП им. Б.С. МЕЗЕНЦЕВА

Формат А4

Формат	Зона	Позиц	Обозначение	Наименование	Кол	Примечан
				Документация		
А4			КДИ 47 00 СБ	Сборочный чертеж		
А3				Техническое описание		
			Переменные данные для исполнений			
				КДИ 4700		Р-1
				Детали		
А4		1	КДИ 47.01	Серьга С-1	1	
А4		2	КДИ 47.02	Тяж Т-1	1	
				КДИ 4700-01		Р-2
				Детали		
А4		1	КДИ 47 01	Серьга С-1	1	
А4		2	КДИ 47.02 – 01	Тяж Т-2	1	
				КДИ 47.00-02		Р-3
				Детали		
А4		1	КДИ 47.01	Серьга С-1	1	
А4		2	КДИ 47.02 – 02	Тяж Т-3	1	
				КДИ 47.00-03		Р-4
				Детали		
А4		1	КДИ 47.01	Серьга С-1	1	
А4		2	КДИ 47.02 – 03	Тяж Т-4	1	

Взам. инв. №

Подпись и дата

Инв. № подл.

КДИ 47 00

Зав. ОСК	Травуш		
Н. контр.	Смуров		
ГИП	Смуров		

Раскос Р-1... Р-4

Стадия	Лист	Листов
Р		1

ЦНИИЭП им. Б.С. МЕЗЕНЦЕВА

Формат А4

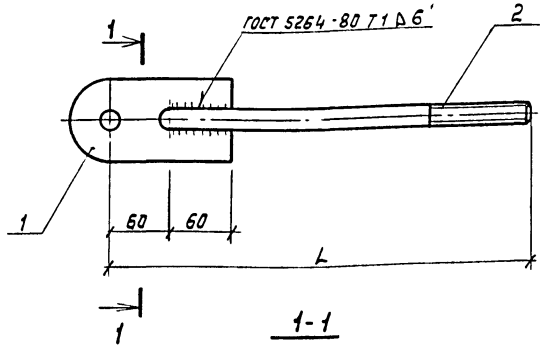

Обозначение	Наименование	L мм	Масса, кг
КДИ 47.00	Раскос Р-1	460	1,8
– 01	Р-2	3320	8,9
– 02	Р-3	2780	7,5
– 03	Р-4	3695	9,8

Привязан

Инв. №

Взам. инв. №

Подпись и дата

Инв. № подл.

261-12-255.85

КДИ 47 00 СБ

Раскос Р-1... Р-4

Сборочный чертеж

Зав. ОСК	Травуш		
Н. контр.	Смуров		
ГИП	Смуров		

Стадия	Масса	Масштаб
Р	См. табл.	1:4
Лист	Листов 1	

ЦНИИЭП им. Б.С. МЕЗЕНЦЕВА

Формат А4

21227-02

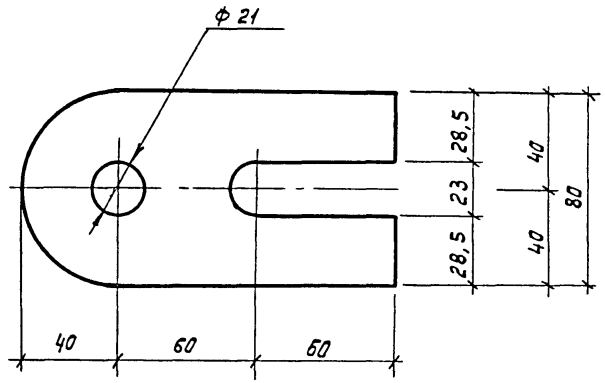

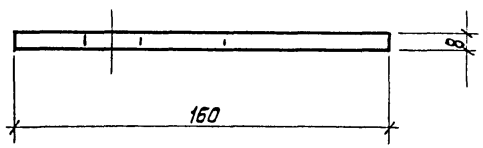

Привязан

Инв.№

КДИ 47.01

Серьга С-1	Стадия	Масса	Масштаб
	Р	0,8	1:2
	Лист	Листов 1	

Зав.ОСК	Травуш	
Н контр.	Смуров	
ГИП	Смуров	

Лист Б-ПН-8 ГОСТ 19903-74*
ВСт3кп2-1 ТУ14-1-3023-80

ЦНИИЭП им Б.С. МЕЗЕНЦЕВА

Формат А4

Взам. инв.№ | Подпись и дата | Инв.№ подл.

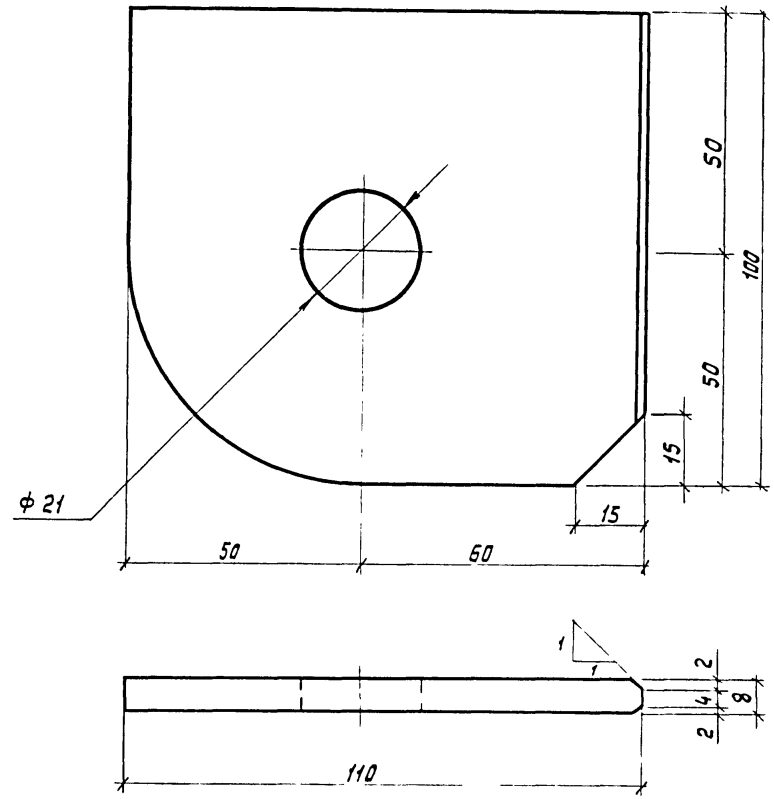

Привязан

Инв №

261-12-255.85

КДИ 40.03

Косынка К-1	Стадия	Масса	Масштаб
	Р	0,7	1:1
	Лист	Листов 1	

Зав.ОСК	Травуш	
Н Контр.	Смуров	
ГИП	Смуров	

Лист Б-ПН-8 ГОСТ 19903-74*
ВСт3кп2-1 ТУ14-1-3023-80

ЦНИИЭП им Б.С. МЕЗЕНЦЕВА

Формат А4

Взам. инв.№ | Подпись и дата | Инв.№ подл.

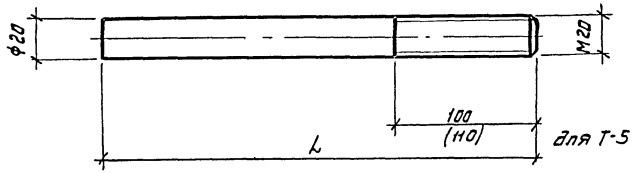

Обозначение	Наименование	L, мм	Масса, кг	Примечание
КДИ 47.02	Тяж Т-1	400	1,0	Резьба левая
-01	Т-2	3260	8,1	Резьба правая
-02	Т-3	2720	6,7	То же
-03	Т-4	3635	9,0	"
-04	Т-5	150	0,4	"

Привязан

Инв. №

Взам. инв. №

Подпись и дата

Инв. № подл.

КДИ 47.02

Тяж Т-1...Т-5

Стадия	Масса	Масштаб
Р	См. табл.	
Лист	Листов 1	

Зав. ОСК Травуш

Н. контр. Смуров

ГИП Смуров

Круг Бd 20 ГОСТ 2590-71*
В Ст3кп2-1 ТУ14-1-3023-80

ЦНИИЭП им. Б.С. МЕЗЕНЦЕВА

Формат А4

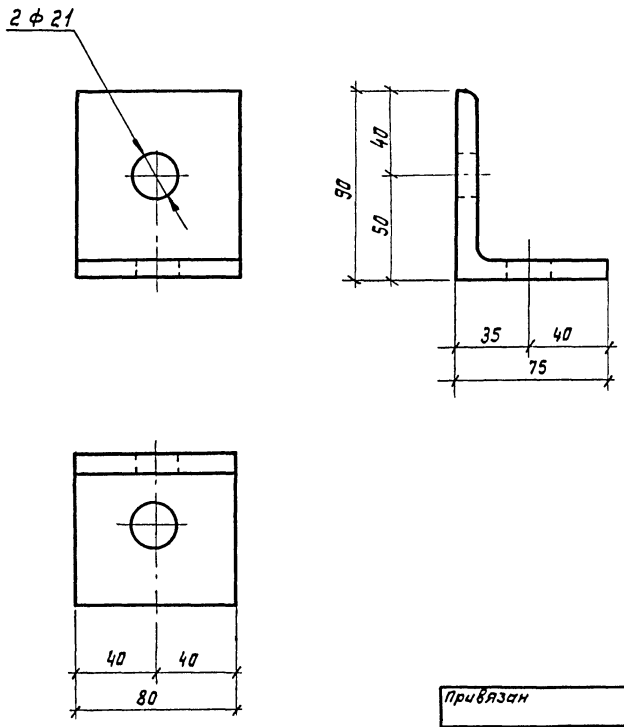

Привязан

Инв. №

Взам. инв. №

Подпись и дата

Инв. № подл.

261-12-255.85

КДИ 48.00

Уголок У-12

Стадия	Масса	Масштаб
Р	1,4	1:2
Лист	Листов 1	

Зав. ОСК Травуш

Н. контр. Смуров

ГИП Смуров

Уголок Б 140×90×10 ГОСТ 8510-72*
В Ст3кп2-1 ТУ14-1-3023-80

ЦНИИЭП им. Б.С. МЕЗЕНЦЕВА

21227-02

Формат А4

Ал II

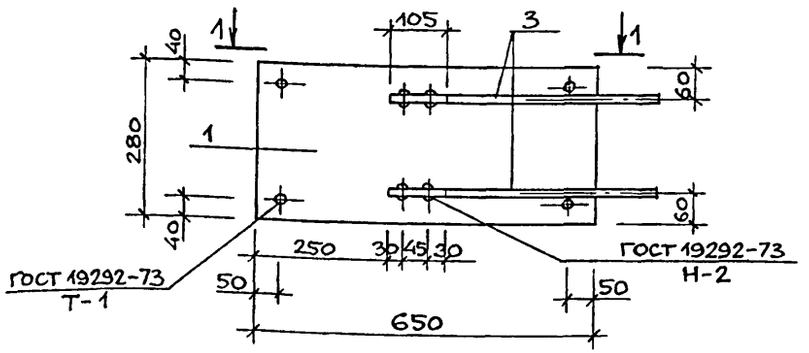

1 – 1

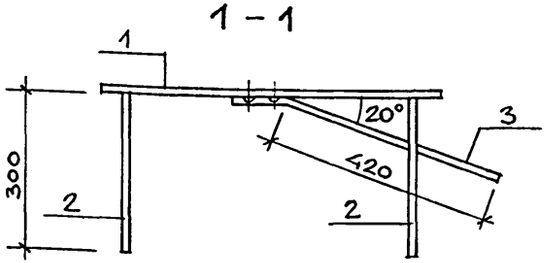

ФОРМАТ	ЗОНА	ПОЗ.	ОБОЗНАЧЕНИЕ	НАИМЕНОВАНИЕ	КОЛ.	ПРИМЕЧАНИЕ
				ДЕТАЛИ		МАССА ЕД. КГ
				ГОСТ 82-70		
БЧ		1	КДИ 49.01	-280×10 ℓ = 650мм	1	14.30
				ГОСТ 5781-82		
БЧ		2	КДИ 49.02	Ø14 А-III ℓ = 300	4	0.37
БЧ		3	КДИ 49.03	Ø14 А III ℓ = 530	2	0.64

ВЗАМ. ИНВ. N | ПОДПИСЬ И ДАТА | ИНВ. N ПОДЛ.

НАЧ. МАСТ.	МИХАЛЕВ	
Н. КОНТР.	АСАДУЛЛАЕВ	
ГЛ. ИНЖ. М.	ЛЕОНТЬЕВ	
ГАП	КОНСТАНТИНОВ	
ГИП	АСАДУЛЛАЕВ	
СТ. ИНЖ.	ЛАПИНА	

КДИ 49.00

ИЗДЕЛИЕ МЕТАЛЛИЧЕСКОЕ (ИМ 1)

СТАДИЯ	МАССА	МАСШТАБ
Р	17.06	
ЛИСТ	ЛИСТОВ	

ЦНИИЭП им. Б.С. МЕЗЕНЦЕВА

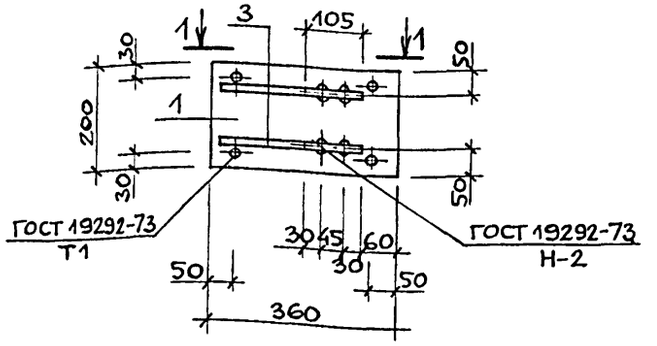

1 – 1

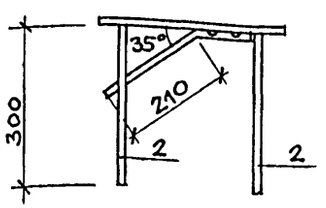

ФОРМАТ	ЗОНА	ПОЗ.	ОБОЗНАЧЕНИЕ	НАИМЕНОВАНИЕ	КОЛ.	ПРИМЕЧАНИЕ
				ДЕТАЛИ		МАССА ЕД. КГ
				ГОСТ 103-76		
БЧ		1	КДИ 50.01	-200×10 ℓ=360	1	5,70
				ГОСТ 5781-82		
БЧ		2	КДИ 50.02	Ø14 А-III ℓ=300	4	0,37
БЧ		3	КДИ 50.03	Ø14 А-III ℓ=320	2	0,39

ВЗАМ. ИНВ. N | ПОДПИСЬ И ДАТА | ИНВ. N ПОДЛ.

НАЧ. МАСТ.	МИХАЛЕВ	
Н. КОНТР.	АСАДУЛЛАЕВ	
ГЛ. ИНЖ М	ЛЕОНТЬЕВ	
ГАП	КОНСТАНТИНОВ	
ГИП	АСАДУЛЛАЕВ	
СТ. ИНЖ.	ЛАПИНА	

261-12-25585

КДИ 50.00

ИЗДЕЛИЕ МЕТАЛЛИЧЕСКОЕ (ИМ 2)

СТАДИЯ	МАССА	МАСШТАБ
Р	7,96	
ЛИСТ	ЛИСТОВ	

ЦНИИЭП им. Б.С. МЕЗЕНЦЕВА

21227-02

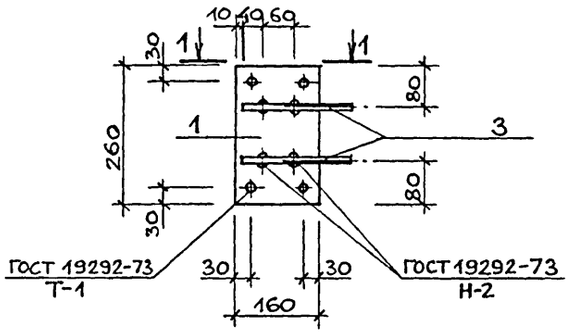

1 – 1

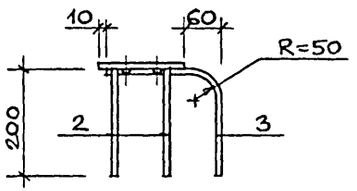

ФОРМАТ	ЗОНА	ПОЗ.	ОБОЗНАЧЕНИЕ	НАИМЕНОВАНИЕ	КОЛ.	ПРИМЕЧАНИЕ
				ДЕТАЛИ		МАССА ЕД. КГ
				ГОСТ 82-70		
БЧ		1	КДИ 50.01	−260×8 ℓ=160	1	2,61
				ГОСТ 5781-82		
БЧ		2	КДИ 50.02	⌀10 А-III ℓ=200	4	0,12
БЧ		3	КДИ 50.03	⌀10 А-III ℓ=380	2	0,24

261-12-25585
КДИ 51.00

НАЧ. МАСТ.	МИХАЛЕВ	
Н КОНТР.	АСАДУЛЛАЕВ	
ГЛ. ИНЖ. М	ЛЕОНТЬЕВ	
ГАП	КОНСТАНТИНОВ	
ГИП	АСАДУЛЛАЕВ	
СТ. ИНЖ.	ЛАПИНА	

ИЗДЕЛИЕ МЕТАЛЛИЧЕСКОЕ
(ИМЗ)

СТАДИЯ	МАССА	МАСШТАБ
Р	3.57	
ЛИСТ	ЛИСТОВ	

ЦНИИЭП
им. Б.С. Мезенцева

ВЗАМ. ИНВ. N | ПОДПИСЬ И ДАТА | N ПОДЛ. | ИНВ. N

gost.e-ecolog.ru

21227-02