ТИПОВОЙ ПРОЕКТ

261-12-255.85

КЛУБ

/ В КЛЕЕНЫХ ДЕРЕВЯННЫХ КОНСТРУКЦИЯХ / НА 250 ПОСЕТИТЕЛЕЙ / ЗАЛ НА 200 МЕСТ /

АЛЬБОМ - I

АРХИТЕКТУРНО-СТРОИТЕЛЬНЫЕ ЧЕРТЕЖИ

gost.e-ecolog.ru

ТИПОВОЙ ПРОЕКТ

2Б1-12-255.85

КЛУБ

/ В КЛЕЕНЫХ ДЕРЕВЯННЫХ КОНСТРУКЦИЯХ / НА 250 ПОСЕТИТЕЛЕЙ / ЗАЛ НА 200 МЕСТ /

АЛЬБОМ - I

СОСТАВ ПРОЕКТА

АЛЬБОМ I	АРХИТЕКТУРНО-СТРОИТЕЛЬНЫЕ ЧЕРТЕЖИ
АЛЬБОМ II	ИЗДЕЛИЯ ЗАВОДСКОГО ИЗГОТОВЛЕНИЯ
АЛЬБОМ III	ОТОПЛЕНИЕ И ВЕНТИЛЯЦИЯ. ВОДОСНАБЖЕНИЕ И КАНАЛИЗАЦИЯ.
АЛЬБОМ IV	ЭЛЕКТРООБОРУДОВАНИЕ. СВЯЗЬ И СИГНАЛИЗАЦИЯ. ПОЖАРНАЯ СИГНАЛИЗАЦИЯ.
АЛЬБОМ V	ТЕХНОЛОГИЧЕСКИЕ ЧЕРТЕЖИ МЕХАНООБОРУДОВАНИЕ
АЛЬБОМ VI	СПЕЦИФИКАЦИИ ОБОРУДОВАНИЯ
АЛЬБОМ VII	СМЕТЫ
АЛЬБОМ VIII	ВЕДОМОСТЬ ПОТРЕБНОСТИ В МАТЕРИАЛАХ

РАЗРАБОТАН
ЦНИИЭП им. Б.С. Мезенцева

ГЛАВНЫЙ ИНЖЕНЕР ИНСТИТУТА — Глинкин М.В.
ГЛАВНЫЙ АРХИТЕКТОР ПРОЕКТА — Константинов М.П.

ТЕХНИЧЕСКИЙ ПРОЕКТ УТВЕРЖДЕН ГОСГРАЖДАНСТРОЕМ ПРИКАЗОМ N 407 от 27 ДЕКАБРЯ 1984 г.
ВВЕДЕН В ДЕЙСТВИЕ ЦНИИЭП им. Б.С. МЕЗЕНЦЕВА ПРИКАЗОМ N 59 ОТ 26.03.86 г.

	ПРИВЯЗАН
ИНВ. №	

Альбом I

Типовой проект

Типовой проект клуба /в клееных деревянных конструкциях/ на 250 посетителей /зал на 200 мест/ для строительства в IB, II, III климатических районах с расчетными зимними температурами -20°С, -30°С /основной вариант/, -40°С

Разработан мастерской №4 ЦНИИЭП им. Б.С. Мезенцева авторским коллективом:

архитекторы: М.П. Константинов. М.И. Васильева
Е.В. Халиков. Н.И. Ляпидевская
конструкторы: И.А. Асадуллаев. М.Ю. Запаль
В.И. Трабуш
В работе принимали участие
инженеры-конструкторы: Н.Л. Кубасова, Г.Н. Лапина
Ю.Н. Смуров
кинотехнологи: С.П. Беляева, Н.Н. Макарова
инженеры-сантехники: И.Б. Вербицкий, Э.Г. Кастина
В.И. Сидоров, Е.И. Мазотова
инженеры-автоматчики: Т.И. Комарова
инженеры-электрики: М.Б. Платникова, Л.В. Алионене,
В.И. Опанасенко, М.Н. Канаева, Б.А. Колыч
инженеры связи и пожарной сигнализации: Г.П. Зинько,
инженеры-технологи: Е.И. Войновская
инженеры-механики: Б.Н. Родичев
инженеры-сметчики: З.П. Стародонова, Р.Т. Бак

Обозначение	Наименование	Примечан.
АС	Архитектурно-строит. решения	
КД	Конструкции деревянные	
ОВ	Отопление, вентиляция и кондиционирование воздуха	
ВК	Внутренние водопровод и канализация	
ЭО	Электрическое оборудование	
СС	Связь и сигнализация	
ПС	Пожарная сигнализация	
КТ	Кинотехнология	
ТЧ	Технологические чертежи	
МО	Механооборудование	
ВМ	Ведомость потребности в материалах	

Проект разработан в соответствии с действующими нормами и правилами и предусматривает мероприятия, обеспечивающие взрывную, взрывопожарную и пожарную безопасность при эксплуатации здания.

Главный архитектор пр-та Константинов. М.П.

Ведомость рабочих чертежей основного комплекта марки АС

Лист	Наименование	Примечан.
1	Общие данные /начало/	
2	Общие данные /продолжение/	
3	Общие данные /продолжение/	
4	Общие данные /окончание/	
5	План 1-го этажа	
6	План 2-го этажа	
7	Разрезы I-I, II-II и V-V	
8	Разрезы III-III и IV-IV	
9	Фасады А-В; 1-10	
10	Фасады В-А; 10-1	
11	Витраж главного фасада. Тамбур. Детали	
12	Фонарь. Детали.	
13	Эстрада. Декоративные панели. Окно кинопроекционной. Детали.	
14	Ограждение антресоли.	
15	Гардероб. План. Детали	
16	План отделочных работ. Экспликация полов. Монтажные схемы сборн. перегородок. Экспликация помещений	
17	Ведомость отделочных работ. Спецификация столярных изделий.	
18	Фундаменты. План	
19	Фундаменты монолитные ФМ1÷ФМ4	
20	Фундаменты монолитные ФМ5÷ФМ7. ПМ-1.	
21	Фундаменты. Сечения 1-1÷10-10.	
22	Монтажная схема балок. Ведомость перемычек.	
23	Перекрытия на отм. 3.300; 6.240. Планы. Сечения.	
24	Перекрытия на отм. 3.300; 6.240. Участки монолитные УМ1÷УМ3. Балка БМ1.	
25	Лестницы №№ 1,2,3. Электрощитовая.	
26	Стены зала выше отм. 6.000. Развертка по оси „Б". Узлы.	
27	Развертки стен выше отм. 6.000 между осями „А"-„Б".	

Технико-экономические показатели

Наименование показателей	Ед. изм.	По проекту	По привязке	Примечан.
Площадь застройки	м²	714.1		
Строительный объем	м³	5064.4		
Рабочая площадь	м²	612.6		
Полезная площадь	м²	717.9		
Общая площадь	м²	790.6		
Отношение полезной площади к рабочей K_1		1.17		
Отношение строительного объема к раб. площади K_2		8.26		
Сметная стоимость строительства, Всего	тыс. руб.	174.04		
в том числе:				
строительно-монтажных работ	тыс. руб.	136.71		
оборудования и мебели	тыс. руб.	37,31		
расход воды	м³/сут	3.28		
канализационные стоки	м³/сут	3.28		
Расход тепла	ккал/час	161600		
	квт	1890		
Потребная электрическая мощность	квт	71.2		

Привязан

Инв. №

Нач. маст.	Михалев		
Н. контр.	Константинов		
Гл. инж. м.	Леонтьев		
ГАП	Константинов		
ГИП	Асадуллаев		
Рук. гр.	Халиков		
Вед. арх.	Васильева		
Архит.	Ляпидевская		

261-12-255.85 - АС

Клуб (в клееных деревянных конструкциях) на 250 посетителей (зал на 200 мест)

Стадия	Лист	Листов
Р	1	27

Общие данные /начала/

ЦНИИЭП им. Б.С. Мезенцева

Инв. № подл. | Подпись и дата | Взам. инв. №

21227-01 Формат А2

Альбом I

Типовой проект

Ведомость ссылочных документов основного комплекта марки АС

Обозначение	Наименование	Примечание
СНиП II-Л.2-72*	Общественные здания и	
	сооружения	
СНиП II-Л. 16-71	Клубы	
СНиП-2-80.	Противопожарные нормы про-	
	ектирования зданий и сооружений	
СНиП II-6-74	Нагрузки и воздействия	
СНиП II-15-74	Основания зданий и сооружений	
СНиП II-22-81 ч.II, гл.22	Каменные и армокаменные	
	конструкции	
СНиП II-21-75 ч.II гл.21	Бетонные и железобетонные	
	конструкции	
СНиП II-25-80 ч.II гл.25	Деревянные конструкции	
СНиП II-23-81 ч.II гл.23	Стальные конструкции	
СНиП II -26-76 ч.II гл.26	Кровли	
СНиП III-20-74	Кровли, гидроизоляция, пара-	
	изоляция и теплоизоляция	
СНиП III-23-76	Полы. Правила производства	
	и приемки работ	
ГОСТ 5781-82	Арматура стержневая горяче-	
	катаная гладкая и периодичес-	
	кого профиля	
ГОСТ 8509-72	Сталь прокатная угловая	
	равнополочная	
ГОСТ 8240-72	Сталь горячекатаная. Швеллеры.	
ГОСТ 8478-81	Сварные сетки	
ГОСТ 9573-82	Минераловатные плиты	
ГОСТ 530-80	Кирпич	
ГОСТ 6266-81	Листы гипсокартонные	
ГОСТ 24454-80	Пиломатериалы хвойных пород	
ГОСТ 11214-78	Окна и балконные двери дере-	
	вянные с двойным остеклением	

Обозначение	Наименование	Примечание
ГОСТ 17125-71*	Плиты древесностружечные	
ГОСТ 23307-78	Маты теплоизоляционные из	
	минеральной ваты	
ГОСТ 19170-73*	Ткани конструкционные из стек-	
	лянных крученых нитей	
ГОСТ 103-76*	Полоса стальная горячекатаная	
ГОСТ 24698-81	Двери деревянные наружные	
ГОСТ 6629-74*	Двери деревянные внутренние	
ГОСТ 8423-75	Листы асбоцементные усилен-	
	ного профиля	
1.141-1 вып. 60,63	Панели перекрытий железобетон-	
	ные многопустотные	
1.225-2.вып.11	Железобетонные прогоны	
2.240-1 вып.2	Детали перекрытий обществен-	
	ных зданий	
1.225.1-3	Прогоны железобетонные с	
	односторонней полкай	
1.055.1-1	Ступени железобетонные и	
	бетонные	
1.251.1-4 вып. 1	Лестничные марши для общест-	
	венных зданий	
2.250-2 вып.1	Детали лестниц общественных зданий	
1.138-10 вып.1	Перемычки железобетонные	
2.244-1 вып. 4	Полы общественных зданий	
1.231-6	Панели перегородок из	
	листов СГШ	

Инв.№подл. | Подпись и дата | Взам. инв.№

Нач.маст	Михалев		261-12-255.85 АС		
Н.контр.	Константинов				
Гл.инжж	Леонтьев				
ГАП	Константинов		Клуб (в клееных деревянных конструкциях) на 250 посетителей (зал на 200 мест)	Стадия	Лист	Листов
ГИП	Хадулаев			Р	2	
Рук.гр.	Холиков		Общие данные /продолжение/	ЦНИИЭП им.Б.С.Мезенцева		
Вед.арх	Васильева					
Архит.	Плиадовский					

Привязан

Инв.№

21227-01 Формат А2

Альбом I

Типовой проект

Общие указания

Типовой проект клуба (в клееных деревянных конструкциях) на 250 посетителей с залом на 200 мест разработан на основании задания на проектирование, утвержденного Госгражданстроем 27 мая 1985г.
Проект разработан для строительства в IВ, II, III климатических районах с расчетными температурами -20°, -30° (основной вариант), -40°С
Планировочная отметка земли относительно чистого пола фойе, соответствующего условной отметке 0.000, принята -0.450.

Архитектурно-планировочная часть.

Здание клуба размещается в составе культурного центра жилого поселка, где клуб является одним из составляющих его элементов. Компактное композиционное решение объема здания укрупняет его, приближает все группы помещений и дает возможность лучшего функционального использования.
Зрелищная часть клуба состоит из универсального зала вместимостью 200 мест с эстрадой типа „Б". При эстраде имеется склад объемных декораций, бутафории, мебели.
Клубная часть состоит из 3х кружковых универсального назначения, расположенных на I эт., библиотеки на 3 тыс. ед. хранения, кабинета передового опыта и гостиной, расположенных на антресоли над кружковыми комнатами.
Киноаппаратный комплекс расположен на 2-м этаже в торце зрительного зала и имеет свой вход. Под ним на I этаже расположены технические помещения и служебно-бытовые помещения зрелищной и клубной частей.
Предусмотрено универсальное использование зала для кинопоказа, концертов, собраний, праздничных вечеров и танцев.

Конструктивная часть.

При разработке проекта принято:
класс ответственности здания - II

скоростной напор ветра - 45 кгс/см² (на высоте 10м); вес снегового покрова на 1м² горизонтальной поверхности земли 100 кгс/м²; рельеф участка ровный, площадка строительства горизонтальная, геологические условия обычные (характеристики грунтов приведены на чертеже АС л. 18).
За отм. 0.000 принят уровень чистого пола 1-го этажа
Основными несущими конструкциями здания, являются клееные деревянные трехшарнирные рамы заводского изготовления, образующие наружный каркас. Пролет рам 24м, стрела подъема 10м, шаг 3м. По рамам устраивается покрытие из панелей серии 1.265.5-2, выпуск 3. Наружные стены приняты из панелей серии 1.232-3, выпуски 11, 12, 13, прикрепляемых к фахверку из деревоклееных вертикальных и горизонтальных элементов (см. комплект КД). Панели наружных стен даны для расчетных зимних температур $t_н$ = -20°С; $t_н$ = -30°С (основной вариант); $t_н$ = -40°С и назначаются в соответствии с таблицей 1 (чертеж АС лист 4).
Помещения клуба внутри деревянного каркаса образуются кирпичными стенами с междуэтажными перекрытиями из многопустотных железобетонных панелей. Внутренние стены выше отм. 6.000м представляют собой перегородки поэлементной сборки, примыкающие к деревянным рамам и панелям покрытия. Перегородки состоят из деревянного каркаса, обшитого гипсокартонными листами. Указания по производству работ в зимнее время и по привязке проекта см. АС л. 4.

Ведомость спецификаций основного комплекта марки АС

Лист	Наименование	Примечание
11	Спецификация расхода материалов на облицовку тамбура и витраж	
12	Спецификация расхода материалов на фонарь и кровлю	
13	Спецификация расхода материалов на эстраду зрительного зала	
13	Спецификация расхода материалов на окно и подвесной гипсовый потолок кинопроекционной	
13	Спецификация расхода материалов на декоративные панели и звукопоглощающую обшивку	
14	Спецификация элементов ограждения и облицовки лестницы, перегородок библиотеки	
15	Спецификация расхода материалов на элементы гардероба	
16	Спецификация сборных перегородок	
17	Спецификация столярных изделий	
7	Спецификация расхода материалов на подвеску светильников	
18	Спецификация расхода материалов на фундаменты	
22	Спецификация балок и перемычек	
23	Спецификация на перекрытия	
24	Спецификация на монолитные участки перекрытий	
25	Спецификация элементов лестниц	
27	Спецификация расхода материалов на перегородки	

Нач. маст	Михалев	
Н. контр.	Константинов	
Гл. инж. м.	Леонтьев	
ГАП	Константинов	
ГИП	Асадуллаев	
Рук. гр.	Холиков	
Вед. арх.	Васильева	
Архит.	Ляпидевская	
Зав. отд.	Травуш	

261-12-255.85 АС

Клуб (в клееных деревянных конструкциях) на 250 посетителей (зал на 200 мест)

Стадия	Лист	Листов
Р	3	

Общие данные /продолжение/

ЦНИИЭП им. Б.С. Мезенцева

Привязан

Инв. №

Инв. № подл. | Подпись и дата | Взам. инв. №

21227-01 формат А2

Альбом I

Типовой проект

Указания по производству работ в зимнее время

Организация, привязывающая проект, корректирует его в зависимости от климатических, гидрогеологических условий и принятого метода производства работ в зимнее время.

Кирпичную кладку рекомендуется вести с применением растворов с химическими противоморозными добавками в соответствии со СНиП III-17-78.

Привязывающая организация должна разработать проект производства кладочных работ в зимнее время, при этом все соответствующие чертежи должны иметь надпись о произведенной проверке прочности конструкций и возможности выполнения кладки при отрицательной температуре.

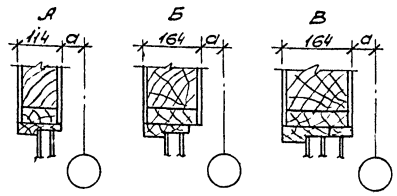

Рис. 1

Таблица 1

Расчетная температура t°C	Толщина панели мм	Тип утеплителя	Тип остекления	Рис. 1
-20	114	мин. вата $\gamma=125$ кгс/м³	двойное	А
-30	164	мин вата $\gamma=125$ кгс/м³	двойное	Б
-40	164	мин. вата $\gamma=125$ кгс/м³	тройное	В

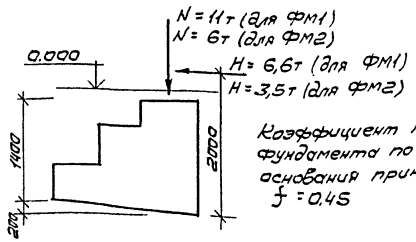

Коэффициент трения фундамента по грунту основания принят $f = 0.45$

Рис. 2

Указания по привязке проекта

Проектная организация, привязывающая типовой проект, должна выполнить следующее.

1. Разработать проект генерального плана и вертикальной планировки.

2. При привязке настоящего проекта в районе с весом снегового покрова, превышающим 100 кг на 1м² горизонтальной поверхности земли, следует выполнить дополнительный расчет рам и увеличить высоту их поперечных сечений. Нулевую привязку рам к осям А и В сохранить.

3. Толщину панелей наружных стен принять в зависимости от расчетной зимней температуры по данным таблицы 1 и рис. 1.

4. Скорректировать чертежи фундаментов для местных условий с учетом:

а) глубины заложения и рельефа площадки;

б) площади подошвы, зависящей от принятого расчетного давления на грунт в зависимости от нормативных характеристик грунта и принятой глубины заложения;

в) уровня грунтовых вод и их агрессивности.

5. Разработать фундаменты для опор рам по осям А и В с учетом конкретного коэффициента трения подошвы фундамента по грунту основания и по схеме нагрузок на этот фундамент (см. рис. 2) с соблюдением требований пункта 4. При коэффициенте трения $f < 0.45$, при привязке проекта, возможно решение с восприятием распора рамы (Н) стальными затяжками, защищенными от коррозии, и с пересчетом площади подошвы и объема фундаментов.

6. Разработать проект присоединения к инженерным сетям с соответствующей корректировкой в части расположения отверстий в стенах.

7. Привязанный проект должен иметь надпись, удостоверенную главным инженером проекта: „Привязка проекта выполнена в соответствии с действующими нормами, правилами и стандартами взрыва и пожаробезопасности при эксплуатации здания."

Схема нагрузок на фундаменты

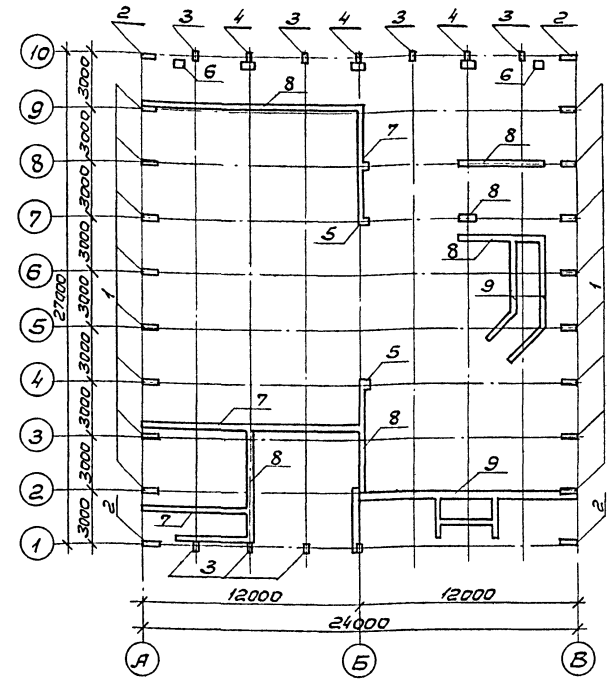

Таблица расчетных нагрузок на фундаменты

N нагрузки	Сосредоточенная нагрузка тс		Равномерно-распред. нагрузка тс/пог.м.		Горизонт. нагрузка т
	$N_{общ.}$	$N_{вр}$	$q_{общ.}$	$q_{вр.}$	H
1	11	4	—	—	6.6
2	6	2	—	—	3.3
3	6	—	—	—	—
4	22	3	—	—	—
5	35	3	—	—	—
6	6	1	—	—	—
7	—	—	16	6	—
8	—	—	11	0.5	—
9	—	—	9	0.2	—

*) Нагрузки даны на уровне обреза фундаментов

Нач.маст	Михалев		
Н.контр.	Асадуллаев		
Гл.инж.м.	Леонтьев		
ГАП	Константинов		
ГИП	Асадуллаев		
Рук.гр	Кубасова		
Ст.инж	Лапина		
Зав.отд.	Травуш		

Привязан

Инв.№

261-12-255 85 АС

Клуб (в клееных деревянных конструкциях) на 250 посетителей (зал на 200 мест)

Стадия	Лист	Листов
Р	4	

Общие данные /окончание/

ЦНИИЭП им. Б.С. Мезенцева

21227-01

Формат А2

Инв.№ подл. | Подпись и дата | Взам.инв.№

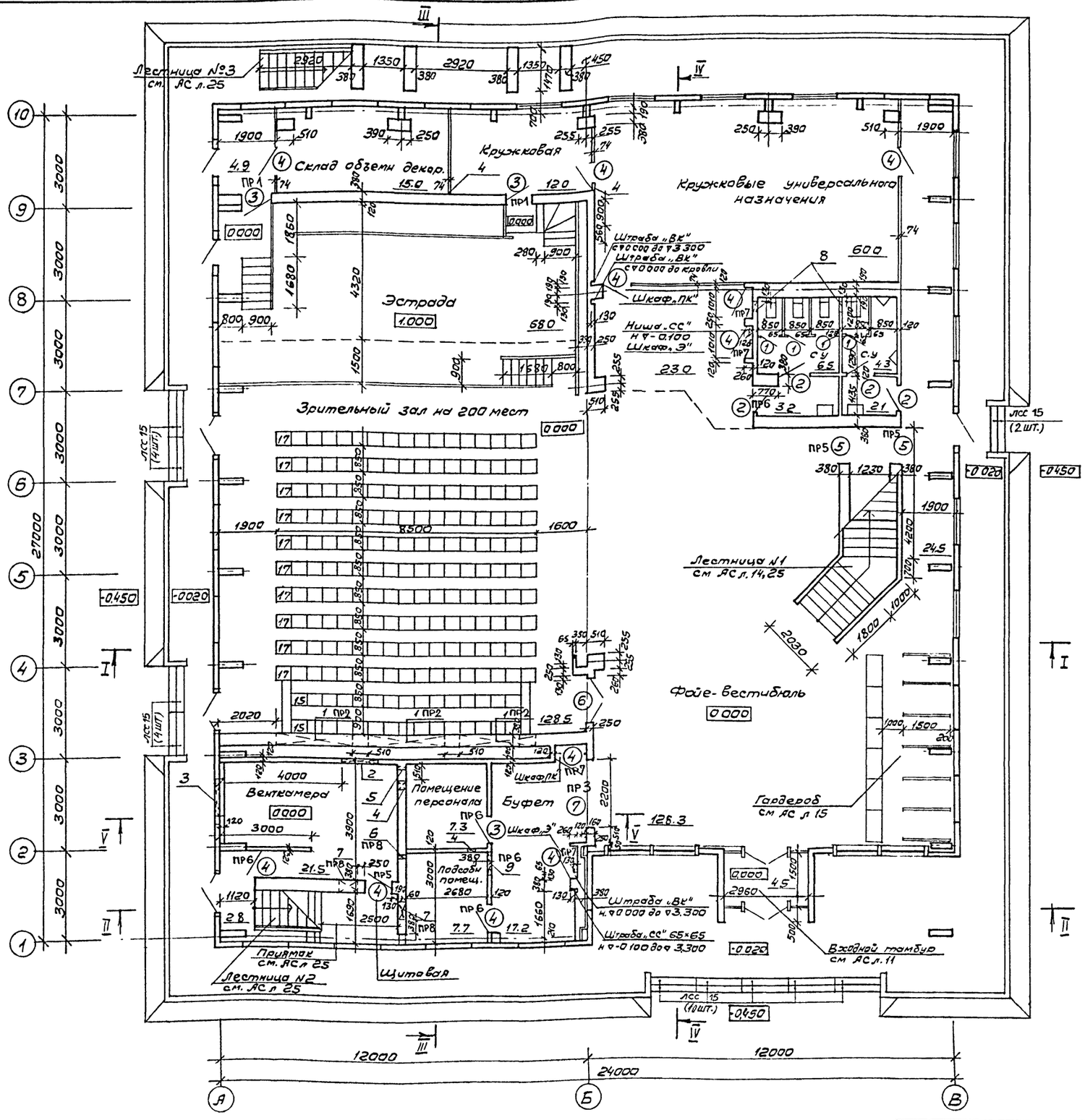

Экспликация отверстий 1-го этажа

Тип отв.	Размеры, мм В	Размеры, мм Н	Отм. низа м	Назначение
1	2480	200	2.570	ОВ
2	1200	700	2.300	ОВ
3	900	600	1.940	ОВ
4	250	250	2.750	ОВ
5	150	150	-0.100	ВК
6	600	100	0.000	ВК
7	600	100	-0.100	Э
8	400	300	2.700	ОВ
9	600	600	0.900	ТЧ

Ведомость проемов дверей

Марка поз.	Размер проема в кладке, мм
1	710×2070 (h)
2	810×2070 (h)
3	910×2070 (h)
4	1010×2070 (h)
5	1210×2070 (h)
6	1510×2370 (h)
7	2200×2370 (h)

1. Общие примечания см. АС л.6.
2. Спецификацию ступеней наружных лестниц см АС л 25.

Альбом I

Типовой проект

Нач.мас	Михалев	
Н.контр.	Константинов	
Гл.инж.п.	Леонтьев	
ГАП	Константинов	
ГИП	Асадуллаев	
Рук.гр	Холиков	
Вед.арх.	Васильева	
Арх.инт.	Ляпидевская	

261-12-255.85 АС

Клуб (в клееных деревянных конструкциях) на 250 посетителей (зал на 200 мест)

Стадия	Лист	Листов
Р	5	

План 1-го этажа

ЦНИИЭП им. Б.С. Мезенцева

Привязан

Инв.№

Инв.№подл. | Подпись и дата | Взам.инв.№ | Отдел №2 | Отдел №3 | Отдел №4

21227-01 Формат А2

Альбом I

Типовой проект

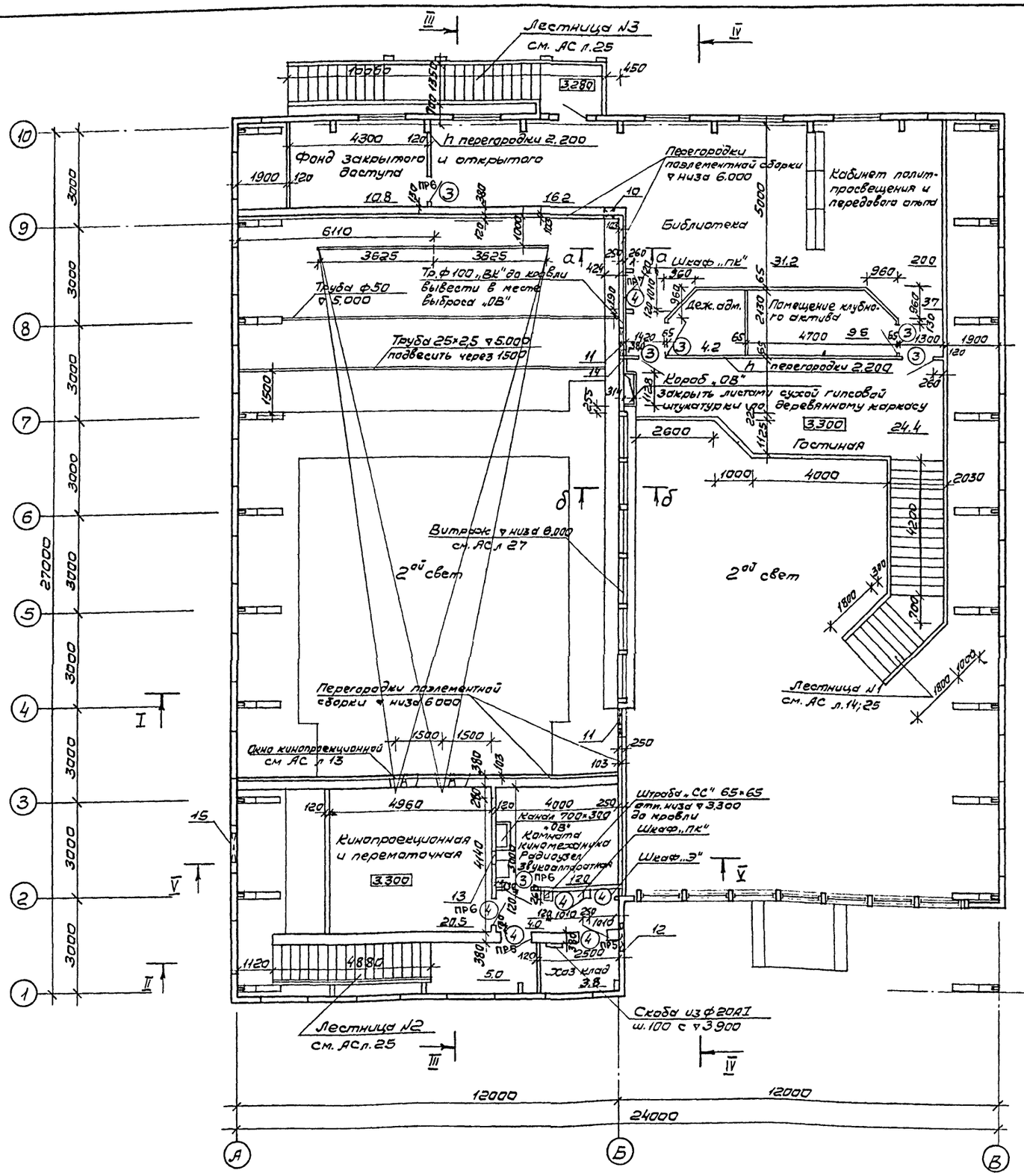

Экспликация отверстий 2 этажа

Тип отв.	Размеры, мм В	Размеры, мм Н	Отм. низа, м	Назначение
10	300	300	5.500	ОВ
11	1000	300	10.000	ОВ
12	900	600	7.540	ОВ
13	500	300	5.700	ОВ
14	300	300	10.000	ОВ
15	900	600	4.740	ОВ

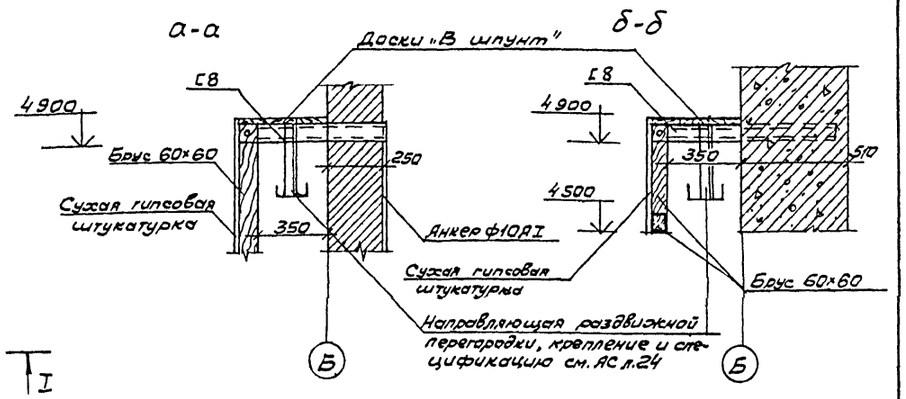

1. Данный лист см. совместно с чертежами АС л.5,7,8,14,25,26,27.
2. Детали крепления раздвижной перегородки и спецификацию см. АС л.24.
3. Спецификацию на устройства сейфа раздвижной перегородки см. АС л.27.
4. Внутренние кирпичные стены до отм. 6.000м выкладывать из сплошного кирпича пластического прессования /ГОСТ 530-80/ для стен толщиной 250мм и более применять кирпич марки 100 на цементно-известковом растворе марки 50; для перегородок толщиной 120мм и менее - кирпич марки 75, на растворе марки 50.
5. Выше отм. 6.000м устраиваются перегородки панелементной сборки см. АС л.л. 26,27.

Согласовано

Отдел №2	Вербицкий
Отдел №3	Сидоров
Отдел №4	Зуйков

Инв. № подл. | Подпись и дата | Взам. инв. №

Привязан

Инв. №

Нач. маст.	Михалев	
Н. контр.	Константинов	
Гл. инж. м.	Леонтьев	
ГАП	Константинов	
ГИП	Асадуллаев	
Рук. гр.	Холиков	
Вед. арх.	Васильева	
Архит.	Лялидевская	

261-12-255.85 АС

Клуб (6 клеевых деревянных конструкциях) на 250 посетителей (Зап на 200 мест)

Стадия	Лист	Листов
Р	6	

План 2 этажа

ЦНИИЭП им. Б.С. Мезенцева

21227-01 формат А2

Альбом I

Типовой проект

Спецификация расхода материалов на подвеску светильников

Марка поз.	Обозначение	Наименование	Кол.	Масса ед. кг	Примечание
	ГОСТ 10704-76	Труба Дн=50мм, S=3,5 ℓ=3000		264,66	
	ГОСТ 5781-82	Шпилька М20 ℓ=370мм		25,55	
	ГОСТ 5927-70	Гайка М20		3,53	
	ГОСТ 5781-82	Подвеска ф6 АI		44,4	

Разрез I-I

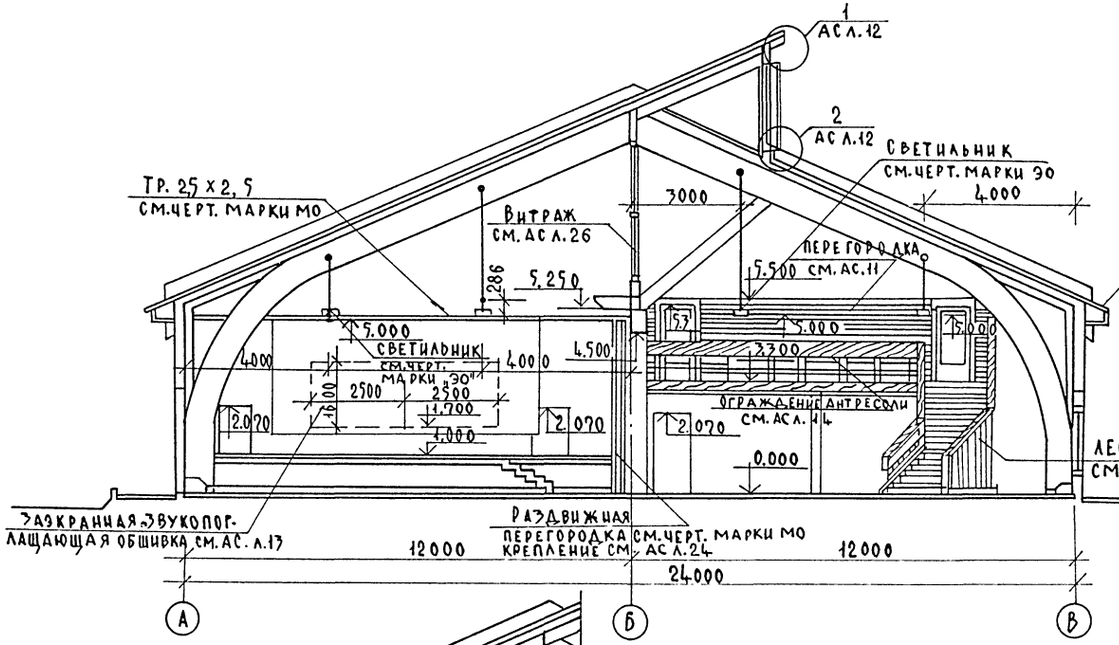

Устройство подвески светильников

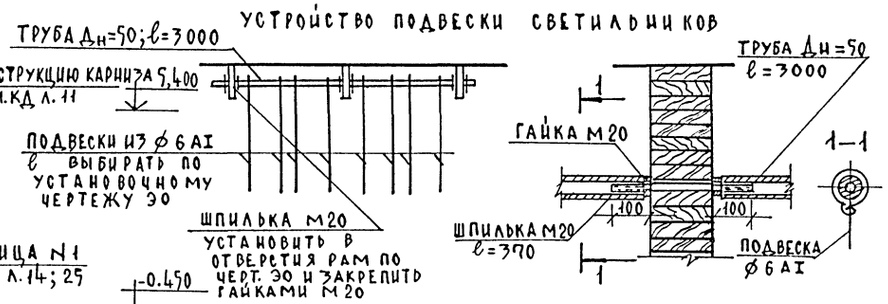

Разрез V-V

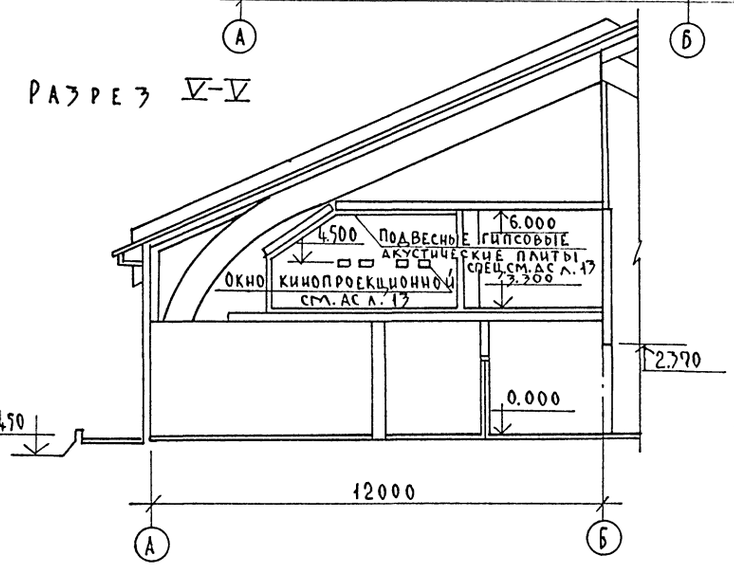

Разрез II-II

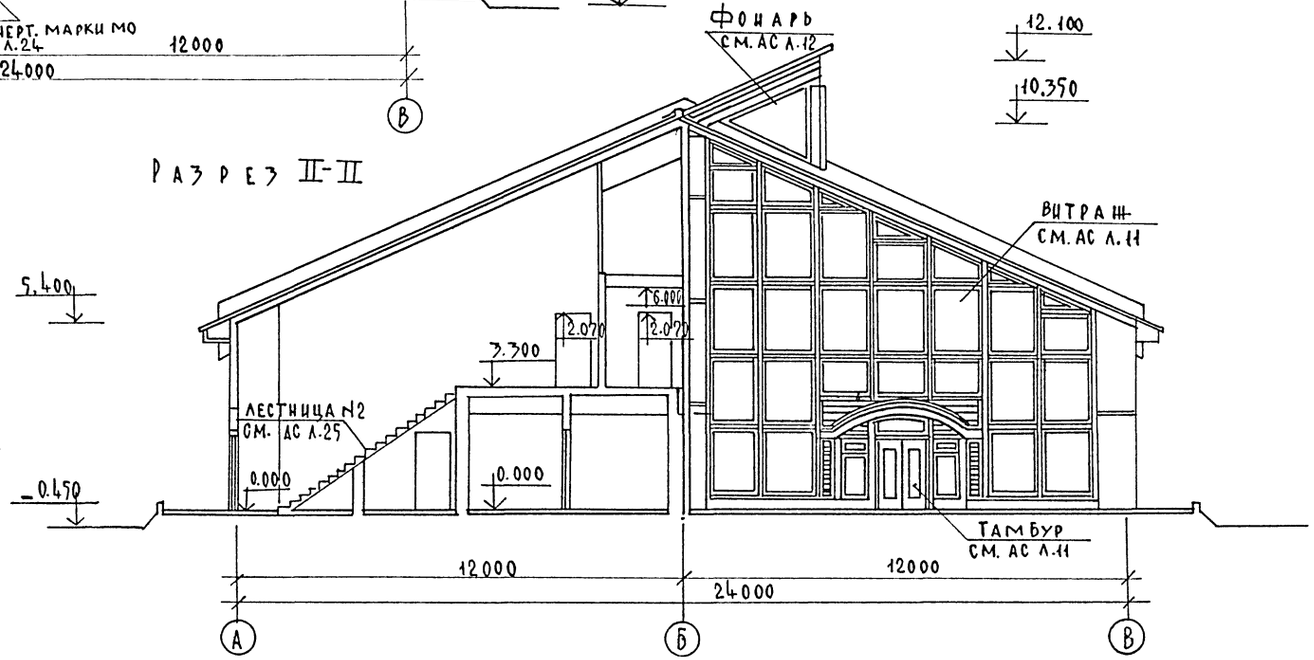

1. Данный лист см. совместно с черт. АС л.8, 11, 12, 13, 14, 25, 26, 27 и чертежами марки КД.

Нач. мас.	Михалев		
Н. контр.	Константинов		
Гл. инж.	Леонтьев		
ГАП	Константинов		
ГИП	Асадуллаев		
Рук. гр.	Холиков		
Вед. арх.	Васильева		
Архит.	Ляпидевская		

261-12-255.85 АС

Клуб/в клееных деревянных конструкциях/ на 250 посетителей/зал на 200 мест/

Стадия	Лист	Листов
Р	7	

Разрезы I-I; II-II и V-V.

ЦНИИЭП им. Б.С. Мезенцева

Привязан

Инв. N

Согласовано: Отд. N2 Вербицкий; Отд. N3 Сидоров; Отд. N4 Зуйков

Инв. N подл. | Подп. и дата | Взам. инв. N

21227-01 ФА2

Альбом I

Типовой проект

Разрез III-III

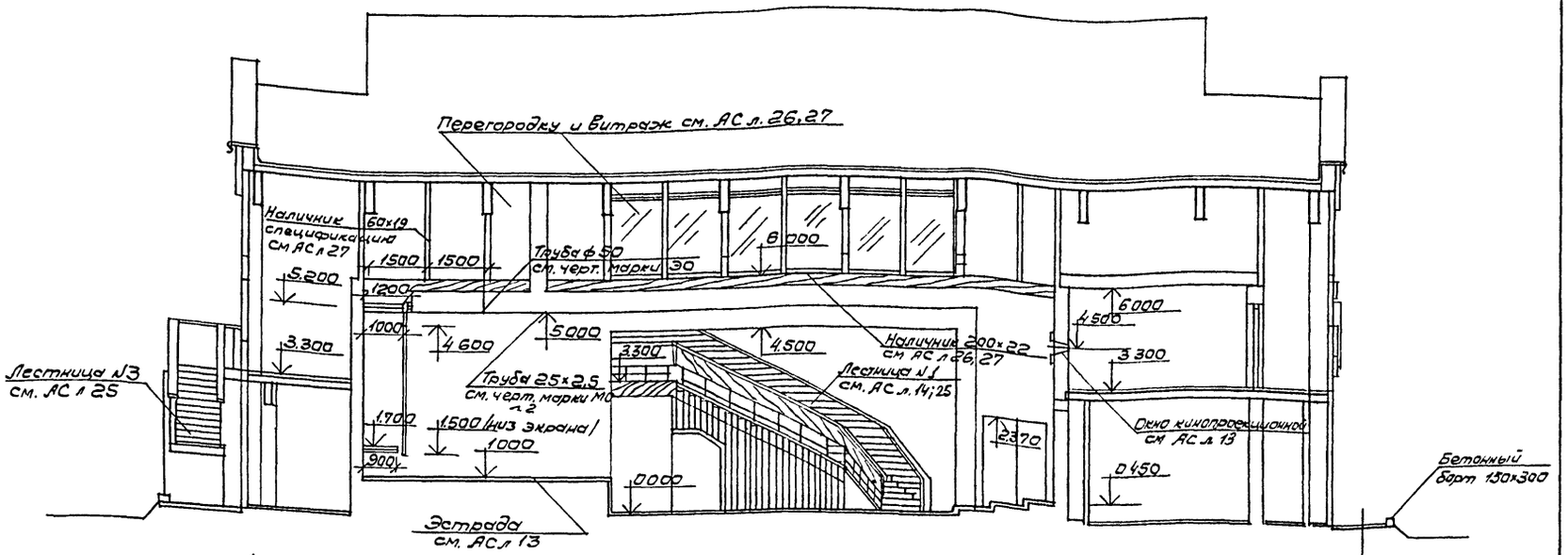

Разрез IV-IV

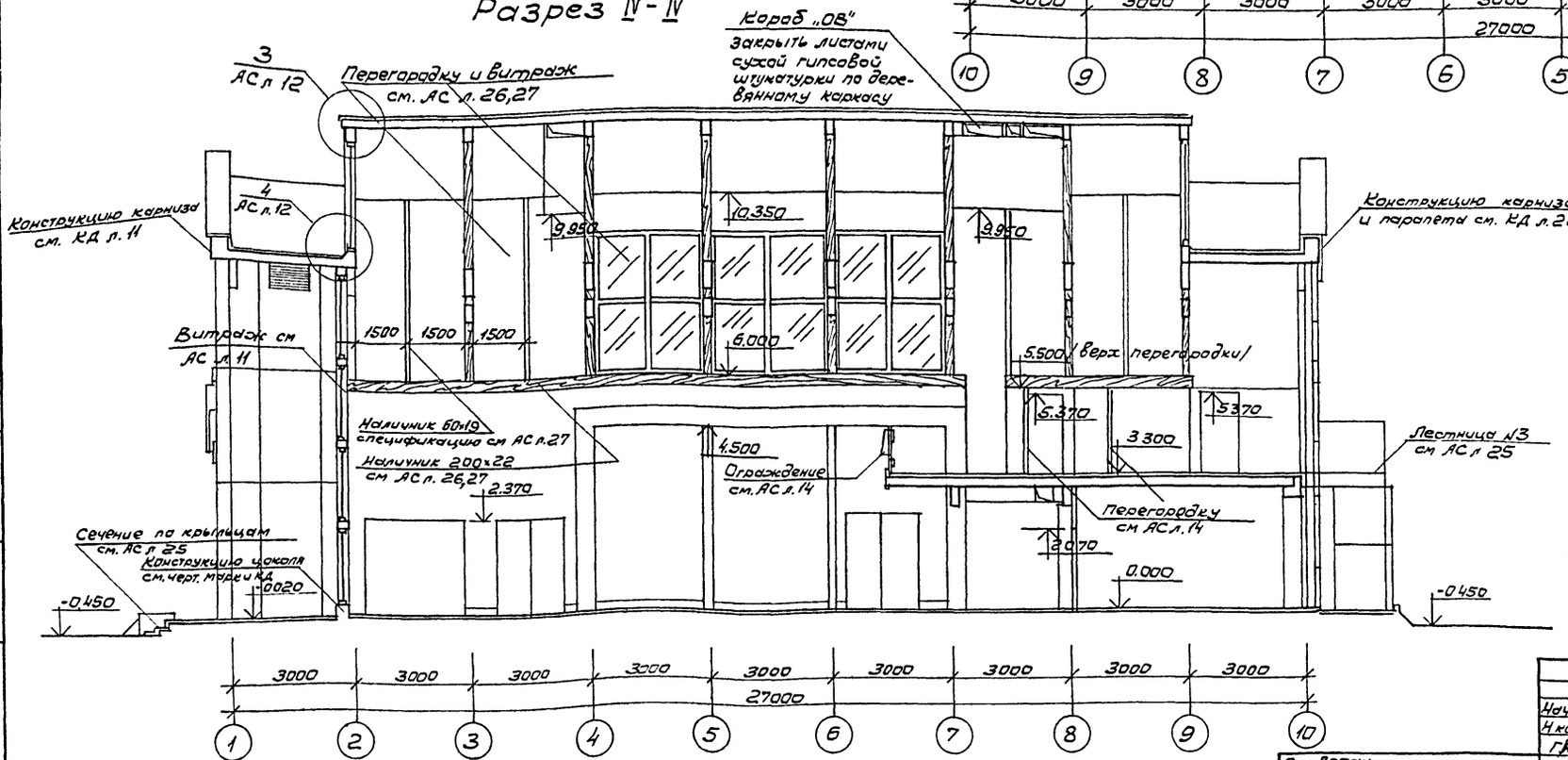

1. Данный лист см. совместно с чертежами АС л. 8, 11, 12, 13, 14, 25, 26, 27 и чертежами марки КД.
2. По периметру площадки установить бетонный борт 150×300. Количество - 115 п м.

Нач. маст.	Михалев		
Н. контр.	Константинов		
ГАМ	Леонтьев		
ГИП	Асадуллаев		
Рук. гр.	Халиков		
Вед. арх.	Васильева		
Архит.	Ляпидевская		

261-12-255.85 АС

Клуб (в клееных деревянных конструкциях) на 250 посетителей (зал на 200 мест)

Стадия	Лист	Листов
Р	8	

Разрезы III-III, IV-IV.

ЦНИИЭП им. Б.С. Мезенцева

Привязан

Инв №

Отдел №2 Вербицкий
Отдел №3 Сидоров
Отдел №4 Зуйков

Взам. инв. №

Подпись и дата

Инв. № подл.

21227-01

Формат А2

Альбом I

Типовой проект

Фасад в осях А-В

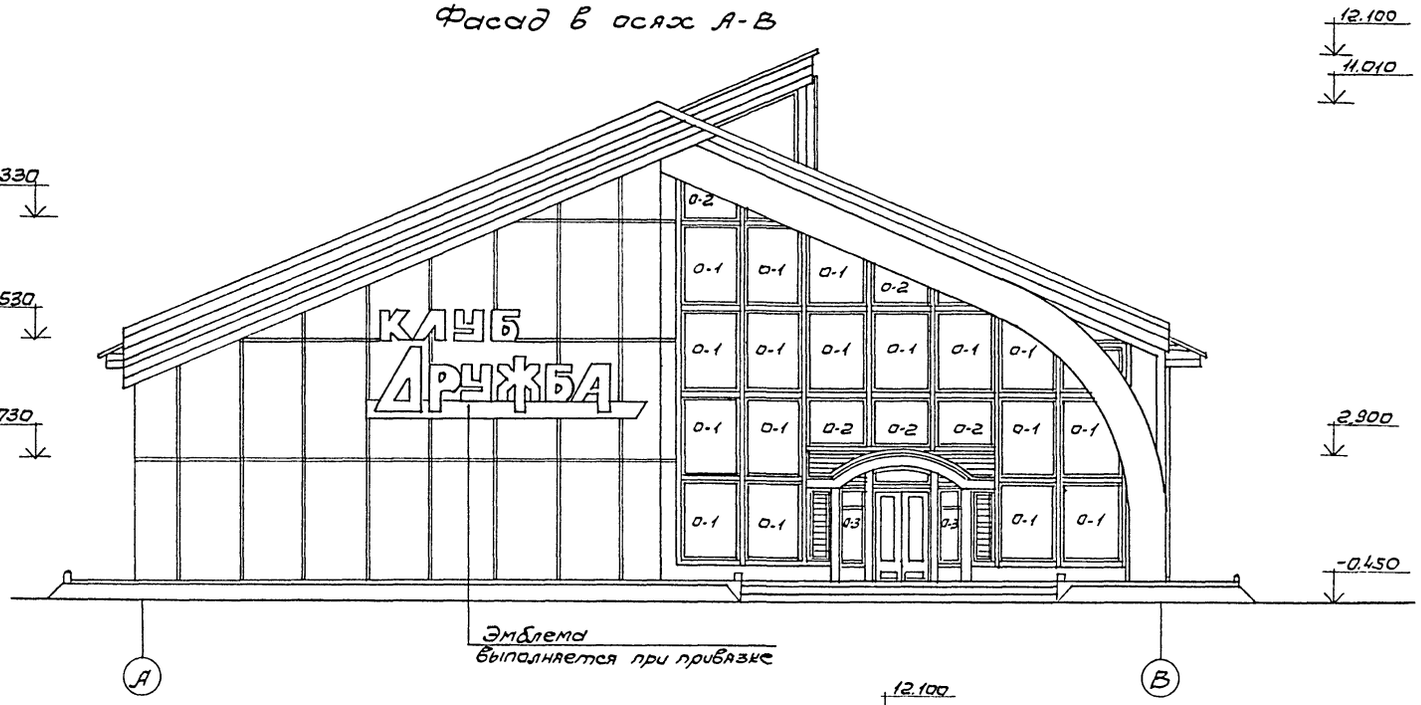

Фасад в осях 1-10

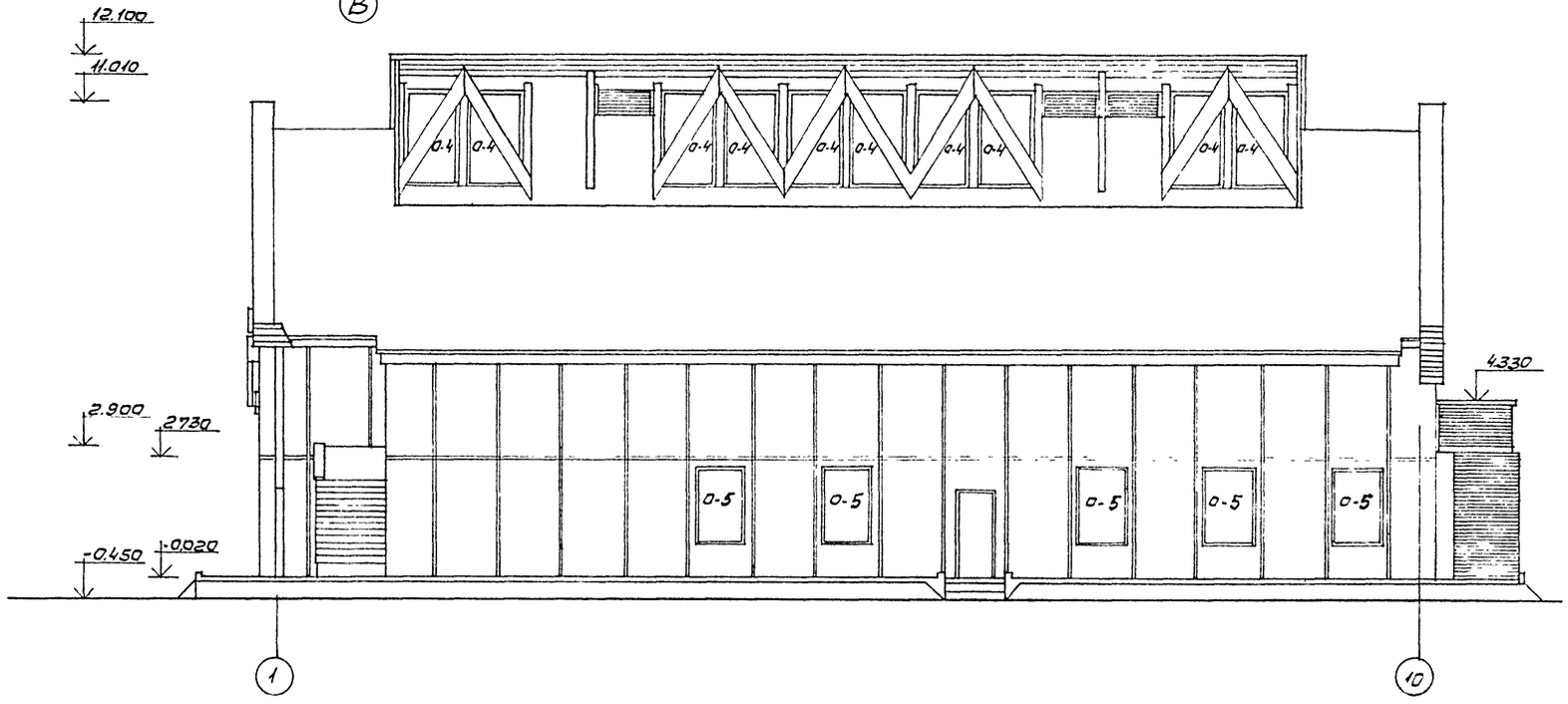

Нач мест.	Михалев		
Н.контр	Константинов		
Гл инж.м.	Леонтьев		
ГАП	Константинов		
ГИП	Асадуллаев		
Рук гр	Холиков		
Вед.арх.	Васильева		
Архит	Ляпидевская		

Привязан

Инв №

261-12-255 85 АС

Клуб (в клееных деревянных конструкциях) на 250 посетителей (зал на 200 мест)

Стадия	Лист	Листов
Р	9	

Фасады А-В; 1-10

ЦНИИЭП им. Б.С. Мезенцева

Инв. № подл. | Подпись и дата | Взам инв. №

21227-01 форма

Альбом I

Типовой проект

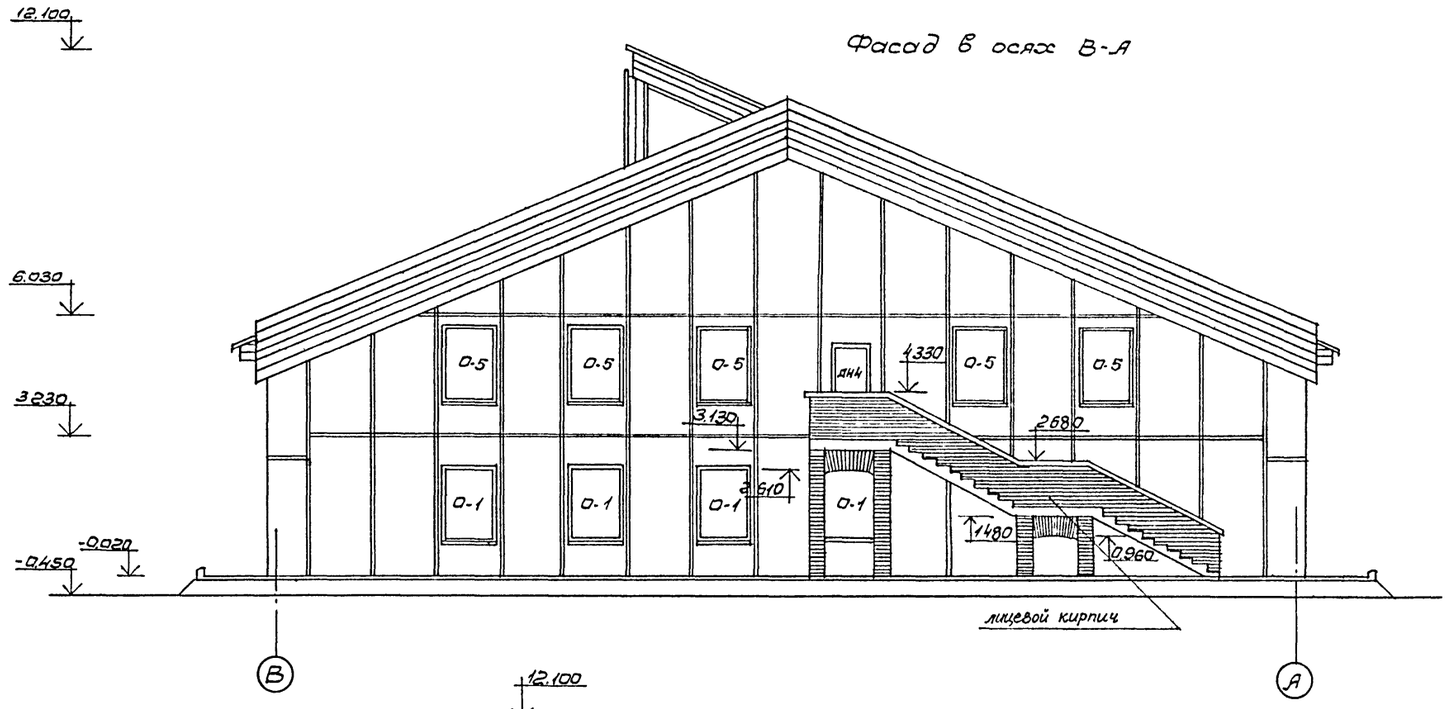

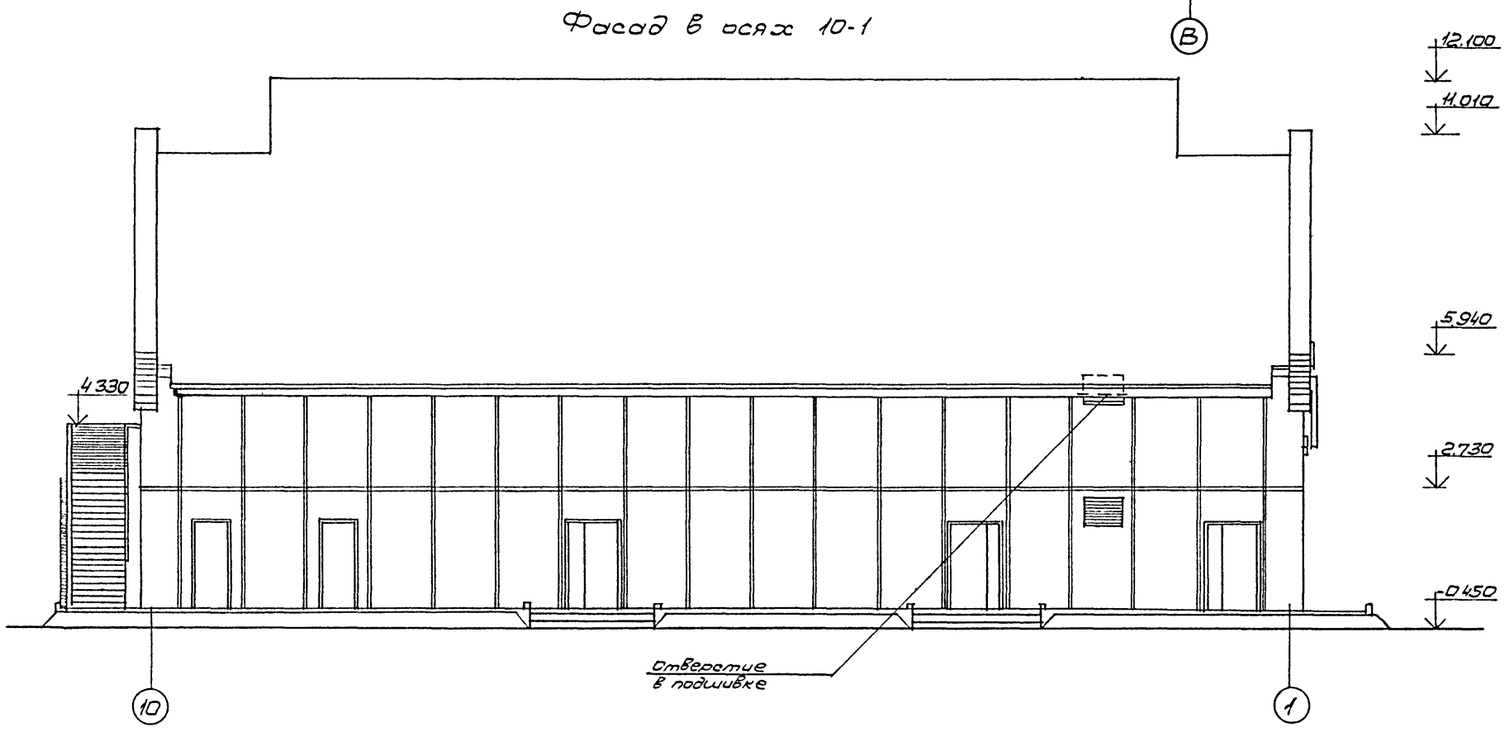

				261-12-255.85			АС
		Нач.маст	Михалев				
		Н контр.	Константинов				
		Гл.инж.м.	Леонтьев				
Привязан		ГАП	Константинов	Клуб (в клееных деревянных конструкциях) на 250 посетителей (зал на 200 мест)	Стадия	Лист	Листов
		ГИП	Асадуллаев		Р	10	
		Рук.гр.	Холиков				
		Вед.арх	Васильева	Фасады В-А; 10-1	ЦНИИЭП им.Б.С.Мезенцева		
		Архит.	Ляпидевская				
Инв №							

Взам инв № | Подпись и дата | Инв № подл.

21227-01

Формат А2

Альбом I

Типовой проект

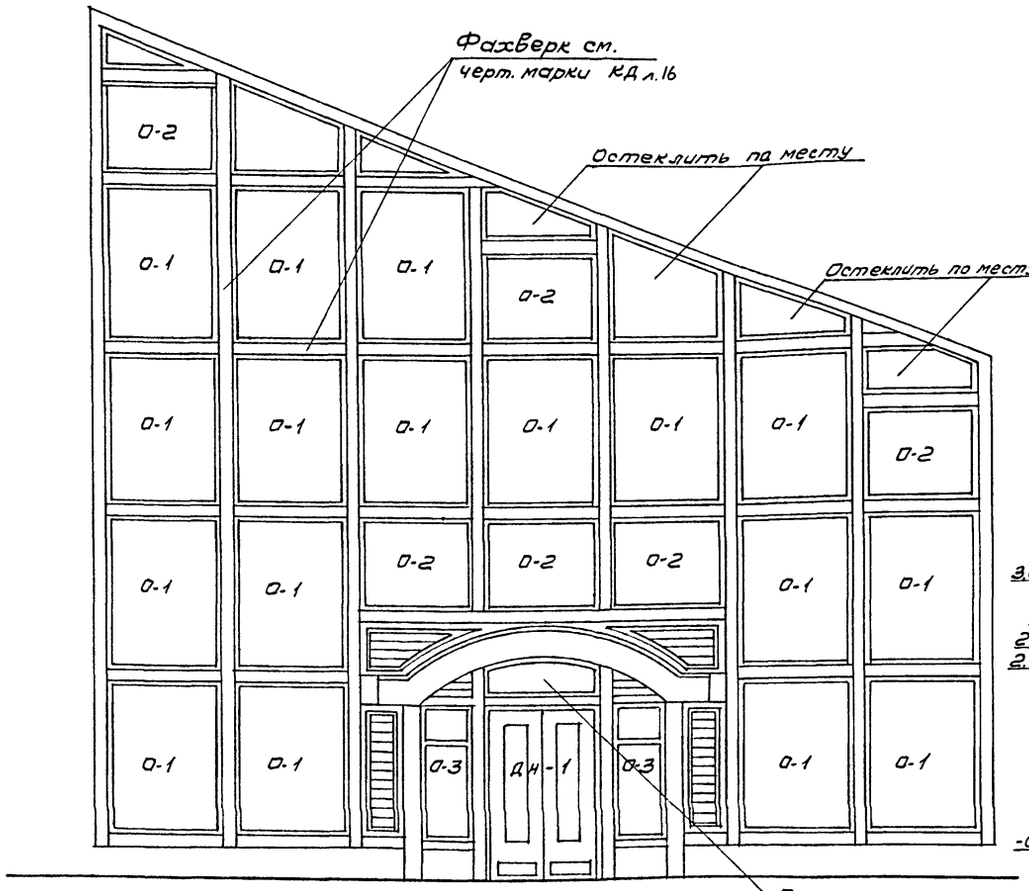

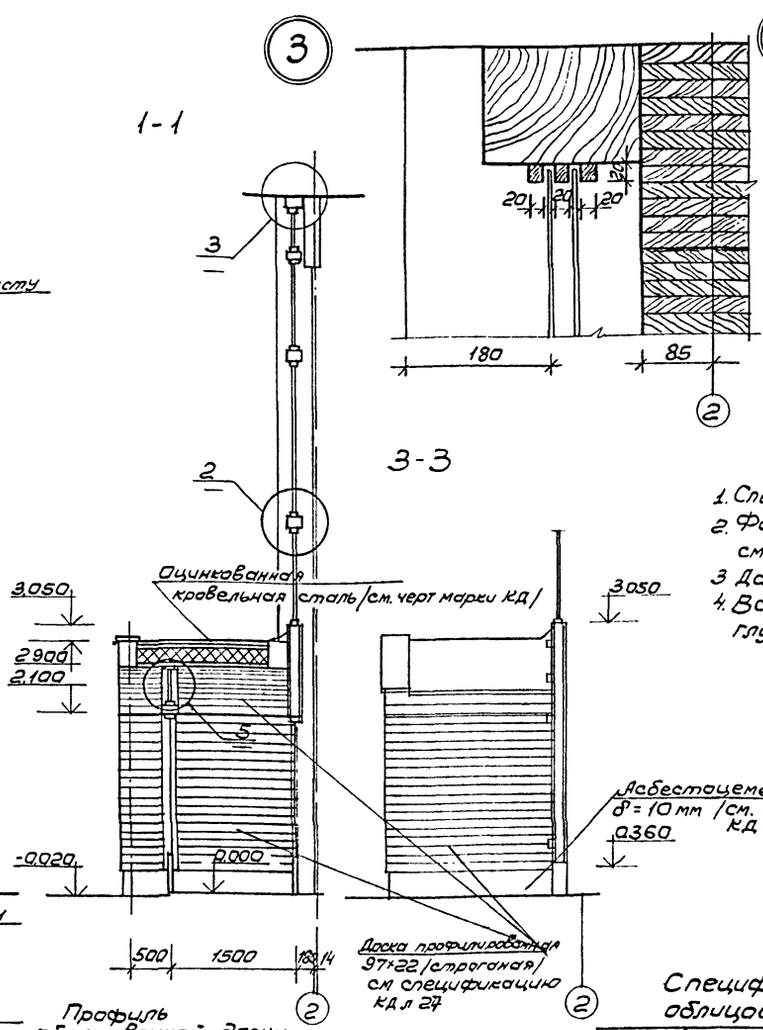

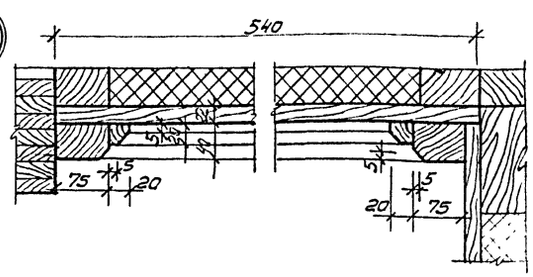

1. Спецификацию столярных изделий см. АС л.17.
2. Фахверк витража и конструкцию тамбура см. чертежи марки КД. 16, 27
3. Данный лист см. совместно с черт. АС л.5,8
4. Все деревянные элементы подвергаются глубокой пропитке антипиренами.

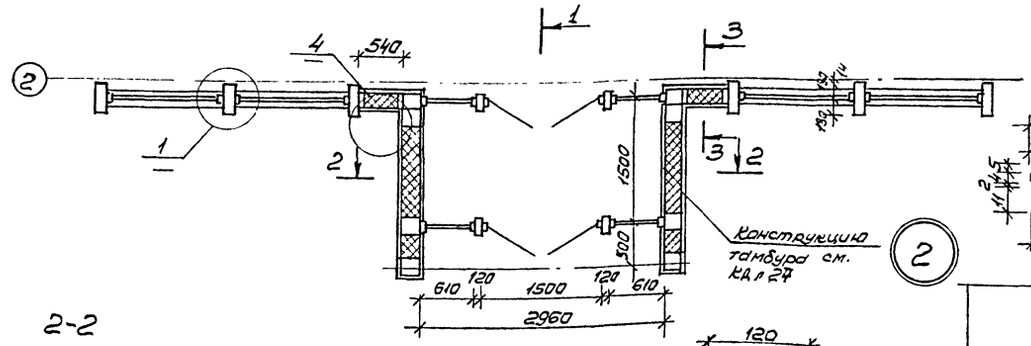

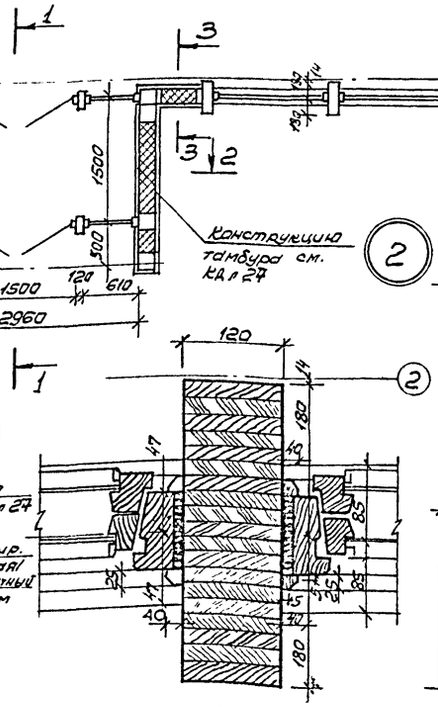

Профиль облицовочной доски

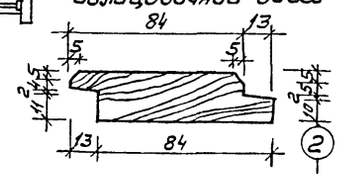

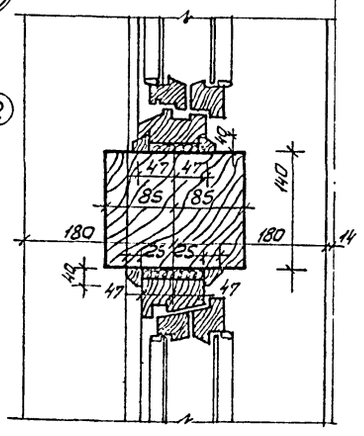

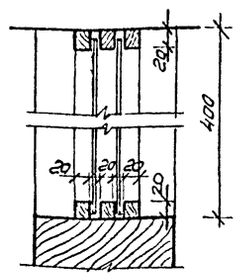

Спецификация расхода материалов на облицовку тамбура и витраж

Марка поз.	Обозначение	Наименование	Кол.	Масса ед кг	Примеч.
	ГОСТ 24454-80Е	Брус 75×40 м³	006		лак НЦ222
	ГОСТ 24454-80Е	Брус 20×20 м³	005		лак НЦ222
	ГОСТ 24454-80Е	Брус 40×25 м³	035		лак НЦ222
	ГОСТ 111-78	Стекло оконное 8=4мм м²	12,5		

Нач.маст	Михалев		
Н.контр	Константинов		
Гл.инж.пр.	Леонтьев		
ГАП	Константинов		
ГИП	Асадуллаев		
Рук.гр.	Холиков		
Вед.арх	Васильева		
Архит	Лапидовская		

261-12-255.85 АС

Клуб (в клееных деревянных конструкциях) на 250 посетителей (зал на 200 мест)

Стадия	Лист	Листов
Р	11	

Витраж главного фасада. Тамбур. Детали.

ЦНИИЭП им. Б.С. Мезенцева

Привязан

Инв. №

Инв. № подл. | Подпись и дата | Взам. инв. №

21227-01

Формат А2

Альбом I

Типовой проект

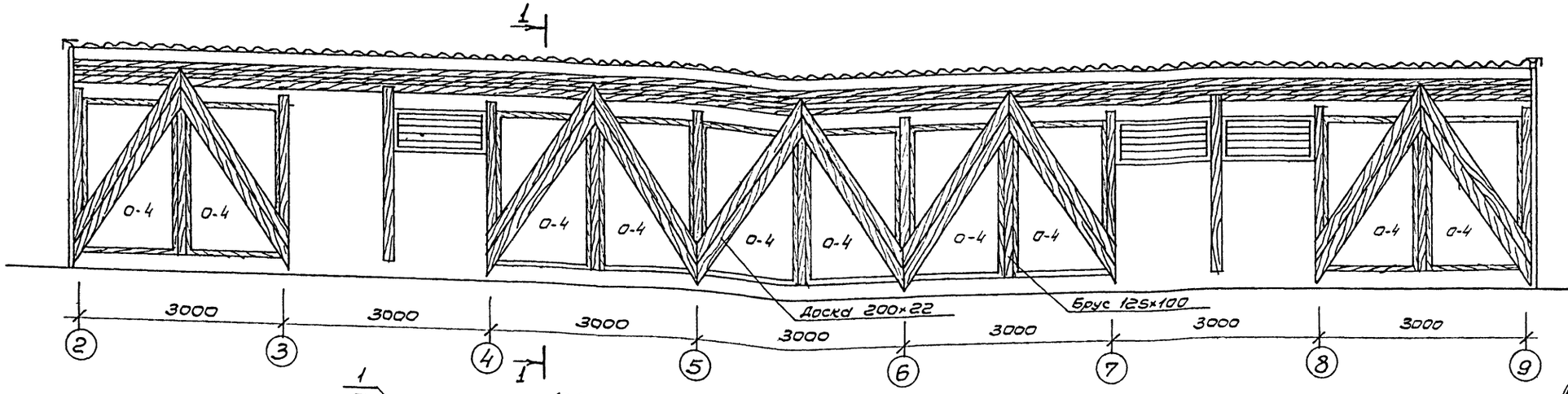

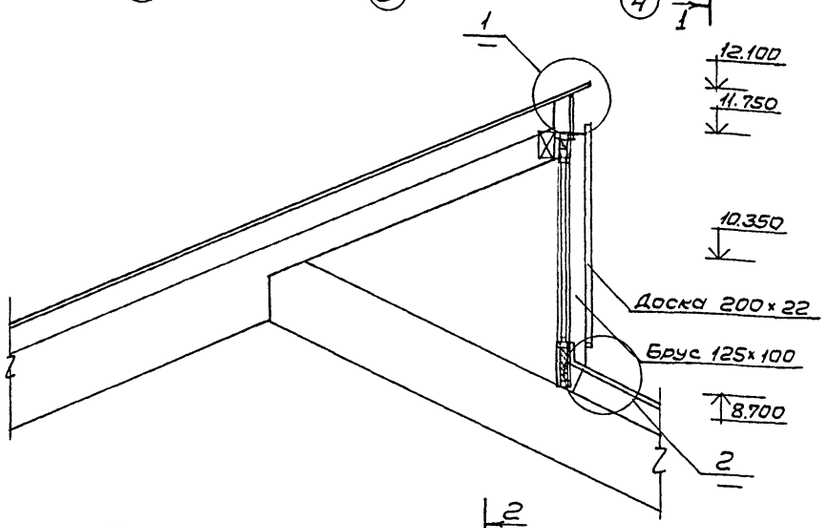

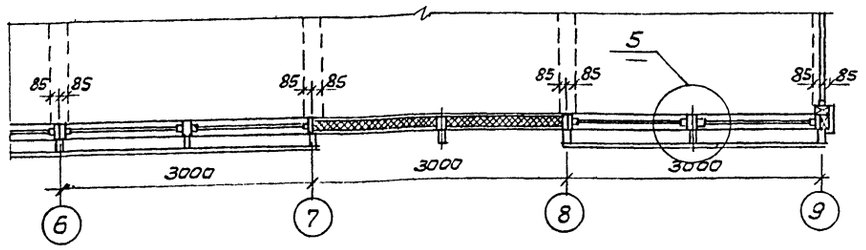

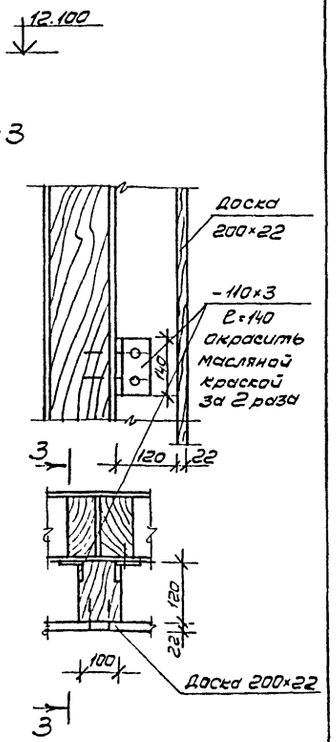

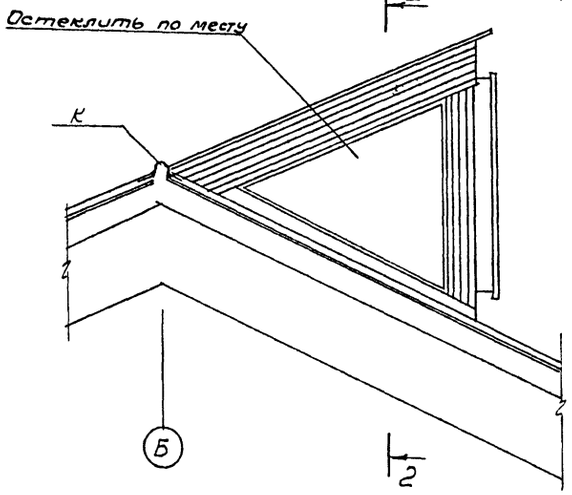

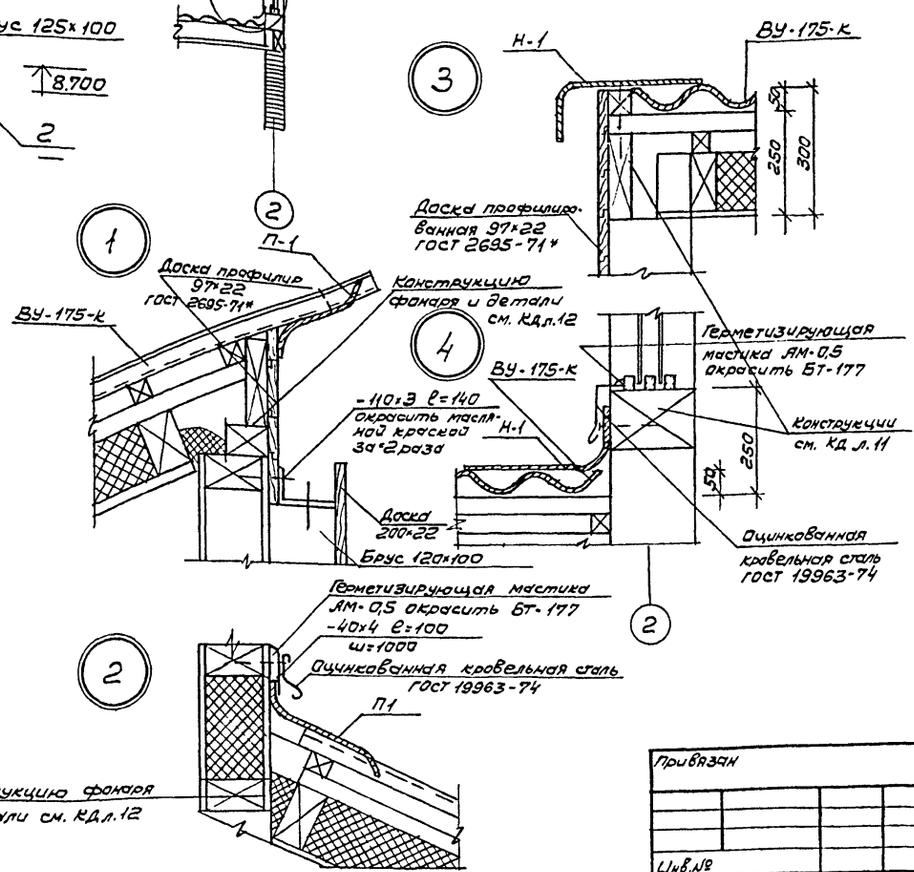

Спецификация расхода материалов на фонарь и кровлю

Марка поз.	Обозначение	Наименование	Кол.	Масса ед.кг	Примеч.
	ГОСТ 24454-80Е	Брус 120×100 м³	0.4		лак НЦ-222
	ГОСТ 24454-80Е	Доска 200×22 м³	0.28		лак НЦ-222
	ГОСТ 103-76	-40×4		2.65	
	ГОСТ 103-76	-110×3		16.32	
	ГОСТ 8423-75	Листы асбестоцементные усиленного профиля ВУ-175-К	600 шт.	16200	
	ГОСТ 8423-75	Коньковая деталь К	8	32	
	ГОСТ 8423-75	Переходная деталь П1	52	162	
	ГОСТ 8423-75	Угловая деталь Н1	12	104	

1. Данный лист см. совместно с черт. КД л. 10, 11, 12.
2. Все деревянные элементы подвергаются глубокой пропитке антипиренами.

Нач.маст.	Михалев		261-12-255.85 АС		
Н.контр.	Константинов				
Гл.инж.пр.	Леонтьев				
ГАП	Константинов		Клуб (в клееных деревянных конструкциях) на 250 посетителей (Зал на 200 мест)	Стадия	Лист	Листов
ГИП	Недуладаев			Р	12	
Рук.гр.	Халиков		Фонарь. Детали.	ЦНИИЭП им. Б.С. Мезенцева		
Вед.арх.	Васильева					
Архит.	Ляпидевская					

Привязан

Инв.№

Инв.№подл. | Подпись и дата | Взам.инв.№

21227-01

Формат А2

Альбом I

Типовой проект

План эстрады зрительного зала и склада объемных декораций

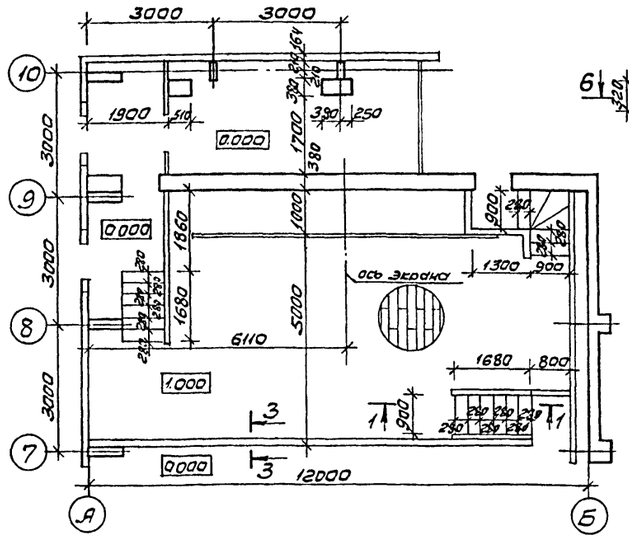

Панели декоративные ПД1 и ПД2

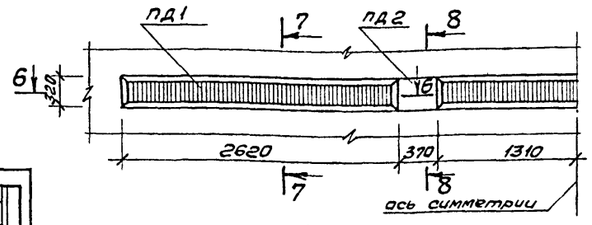

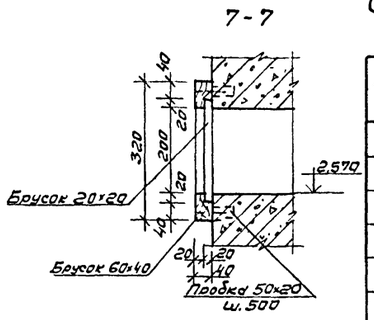

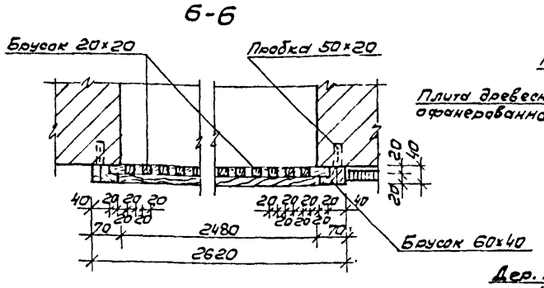

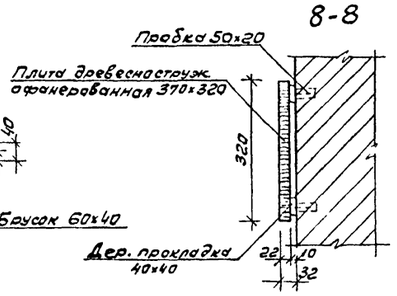

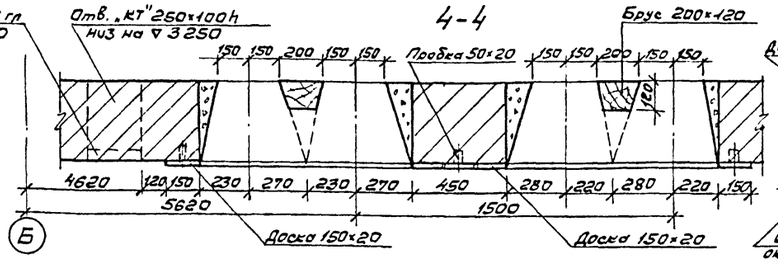

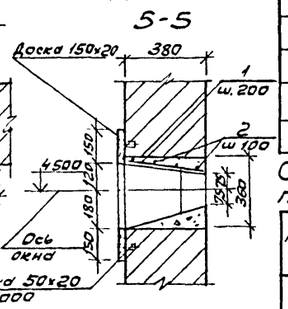

Конструкция эстрады зрительного зала

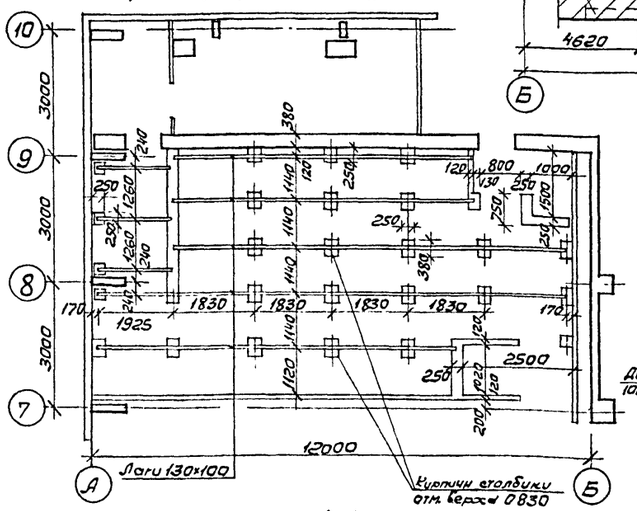

Деталь заэкранной звукопоглощающей обшивки

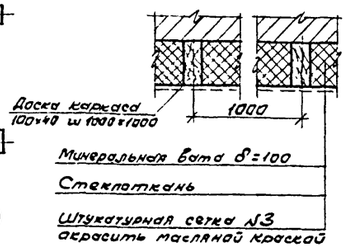

Окно кинопроекционной

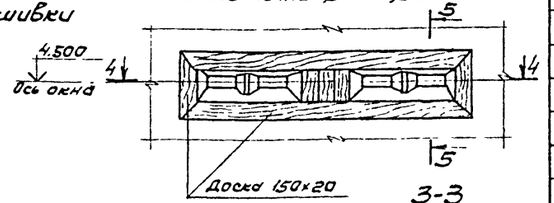

1-1

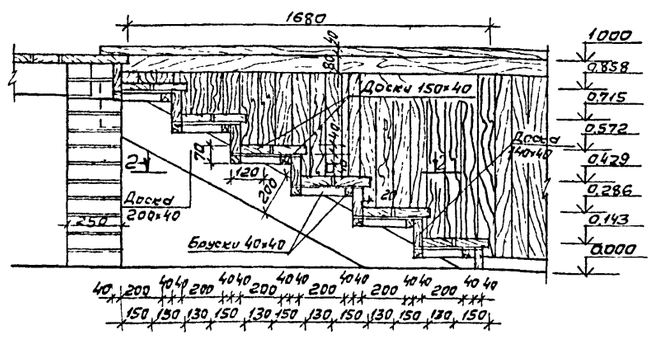

2-2

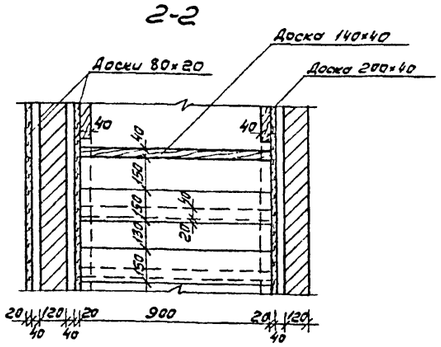

3-3

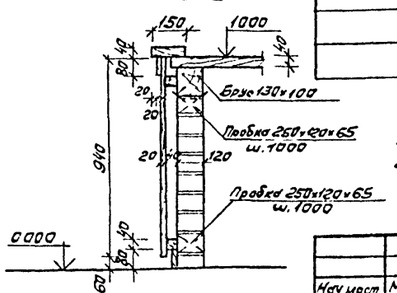

Спецификация расхода материалов на эстраду зрительного зала

Марка поз.	Обозначение	Наименование	Кол.	Масса ед.кг	Примечание
	ГОСТ 24454-80Е	Лаги из бруса 130×100 м³	0.90		
	ГОСТ 24454-80Е	Доски половые δ=40 м³	2.40		
	ГОСТ 24454-80Е	Доски 200×40 м³	0.10		
	ГОСТ 24454-80Е	Доски 150×40 м³	0.10		
	ГОСТ 24454-80Е	Доски 140×40 м³	0.10		
	ГОСТ 24454-80Е	Доски 80×20 м³	0.30		
	ГОСТ 24454-80Е	Бруски 40×40 м³	0.04		

Спецификация расхода материалов на окно и подвесной гипсовый потолок кинопроекционной

Марка поз.	Обозначение	Наименование	Кол	Масса ед.кг	Примечание
1	ГОСТ 5781-82	Ф6АI ℓ=350	10	0.80	
2	ГОСТ 5781-82	Ф5АI ℓ=1200	8	1.50	
	ГОСТ 24454-80Е	Доска 150×20 м³	0.02		
	ГОСТ 24454-80Е	Брус 200×120 м³	0.02		
	ОСТ 21-26-76	Гипсов. перфорир. плита заполнен. мин. ватой с наклеен алюмин. фольгой 600×600×30	72	8.7	

Спецификация расхода материалов на декоративные панели и звукопоглощающую обшивку

Марка поз.	Обозначение	Наименование	Кол.	Масса ед.кг	Примечание
	Панель декоративная ПД-1 (3шт.)				
	ГОСТ 24454-80Е	Брусок 60×40 м³	0.02		
	ГОСТ 24454-80Е	Брусок 20×20 м³	0.02		
	Панель декоративная ПД-2 (2шт)				
	ГОСТ 17125-71* ГОСТ 2977-82	Плита древесноструж. офанеров. 370×320 м²	0.12		
	Звукопоглощающая обшивка				
	ГОСТ 24454-80Е	Доска 100×40 м³	0.05		
	ГОСТ 23307-78	Мин. вата δ=100 м²	8.0		
	ГОСТ 19170-73*	Стеклоткань м²	8.0		
	ГОСТ 6613-73*	Штукат. сетка №3 м²	8.0		

1. Данный лист см совместно с чертежами АС л.5,6,7,8.
2. Все деревянные элементы подвергаются глубокой пропитке антипиренами.

Нач.маст	Михалев	
Н.контр.	Константинов	
Гл.инж.м	Леонтьев	
ГАП	Константинов	
ГИП	Асадуллаев	
Рук.гр.	Холиков	
Вед.арх.	Васильева	
Архит.	Ляпидевская	

261-12-255.85 АС

Клуб (в клееных деревянных конструкциях) на 250 посетителей (зал на 200 мест)

Стадия	Лист	Листов
Р	13	

Эстрада. Декоративные панели. Окно кинопроекционной. Детали

ЦНИИЭП им Б.С.Мезенцева

Привязан

Инв.№

Инв.№ подл. | Подпись и дата | Взам инв.№

21227-01

Формат А2

Альбом I

Типовой проект

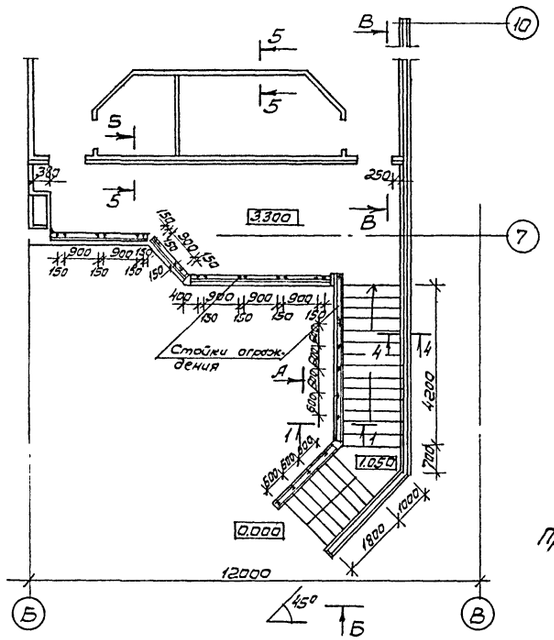

Вид А

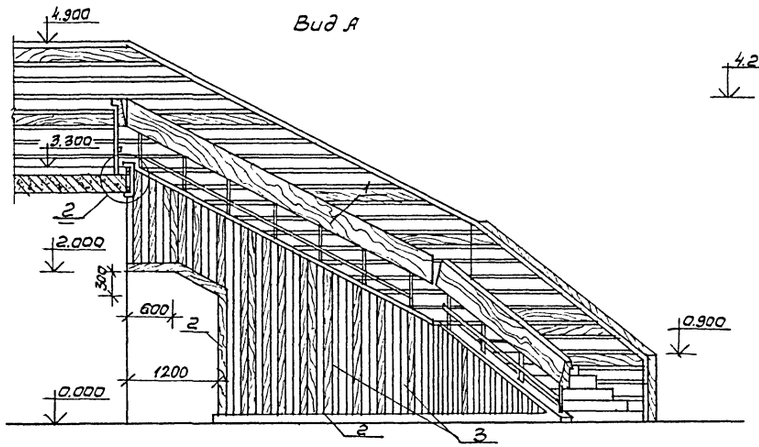

Вид Б

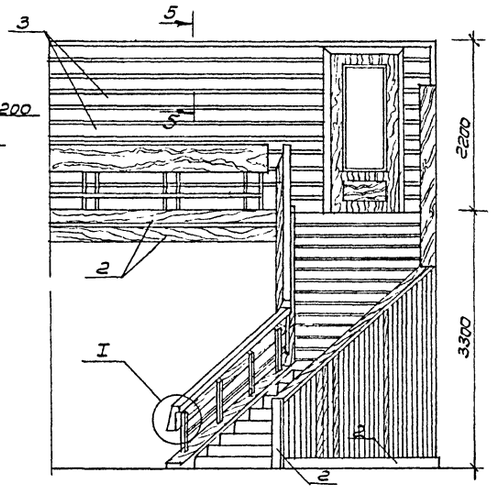

1-1

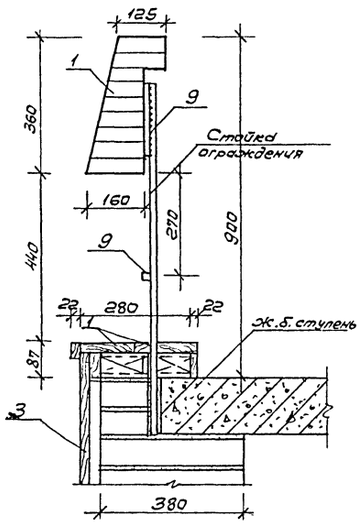

Профиль облицовочной доски

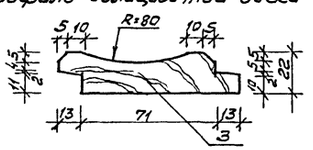

Вид В

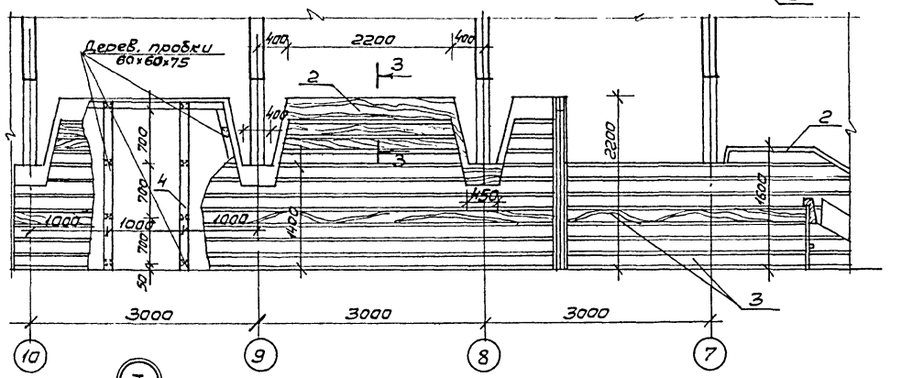

Спецификация элементов ограждения и облицовки лестницы, перегородок библиотеки

Марка поз.	Обозначение	Наименование	Кол.	Масса ед.кг	Примечание
1	ГОСТ 24454-80Е	Поручень ограждения п.м	14,8	—	клеен. хвойн. пор. лак НЦ222
2	ГОСТ 24454-80Е	Доска 150×30 м³	0,52	—	хвойн. пор. лак НЦ 222
3	ГОСТ 24454-80Е	Доска профилир. 97×22 м³	1,76	—	хвойн. породы лак НЦ222
4	ГОСТ 24454-80Е	Доска /каркас/ 97×22 м³	0,12	—	
5	ГОСТ 24454-80Е	Доска 82×22 м³	0,03	—	хвойн. породы лак НЦ222
6	ГОСТ 24454-80Е	Пробки 60×60×75 м³	0,10	—	
7	ГОСТ 1144-80*	Шуруп А7×50	200	—	
8	ГОСТ 103-76*	-120×4 п.м.	5,7	3,77	масл.краска светл. тон
9	ГОСТ 2591-71*	□ 20×20 п.м.	46	4,54	масл. краска светл. тон

2-2

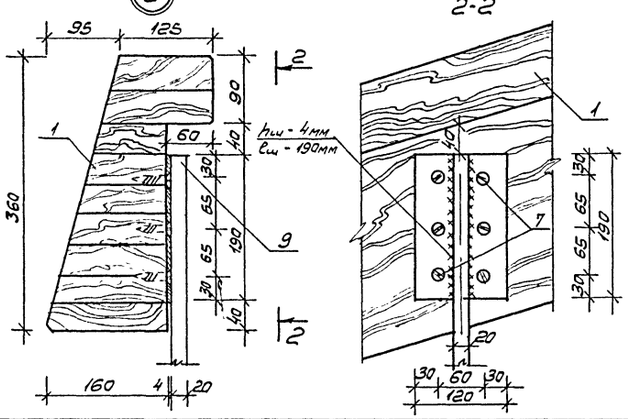

3-3

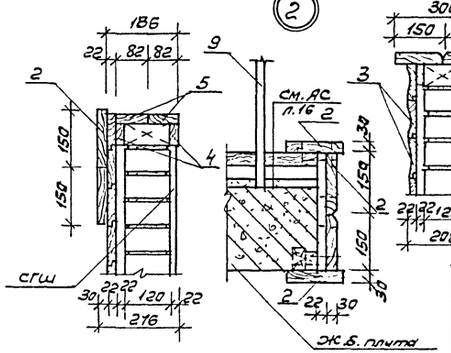

4-4

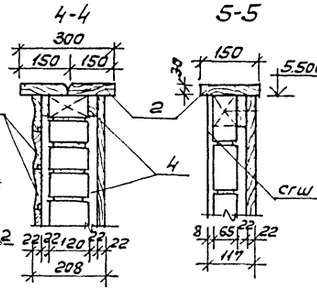

5-5

1. Все деревянные элементы подвергаются глубокой пропитке антипиренами.

Нач.маст.	Михалев		261-12-255.85 АС			
Н.контр.	Константинов					
Гл.инж.	Леонтьев					
Г.АП	Константинов		Клуб (в клееных деревянных конструкциях) на 250 посетителей (зал на 200 мест)	Стадия	Лист	Листов
ГИП	Ясовзуллаев			Р	14	
Рук.гр.арх.	Халиков		Ограждение антресоли.	ЦНИИЭП им.Б.С.Мезенцева		
Вед.арх.	Васильева					
Архит.	Ералиевская					

Привязан

Инв.№

Инв.№подл. | Подпись и дата | Взам.инв.№

21227-01 формат А2

Альбом I

Типовой проект

План гардероба

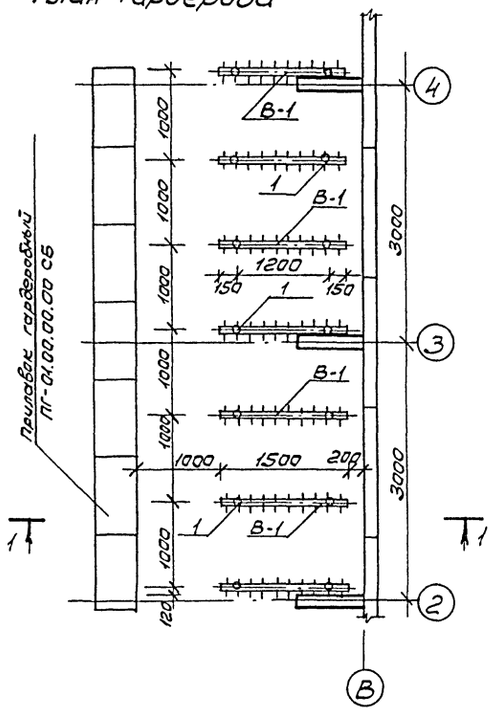

Вешалка В-1

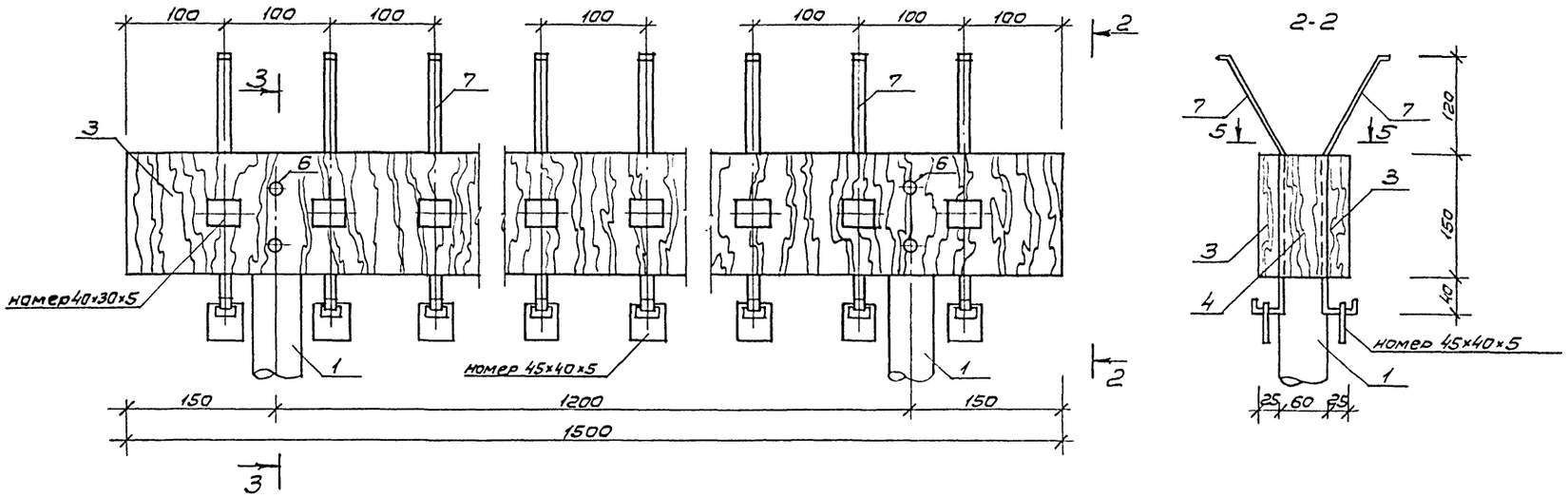

1-1

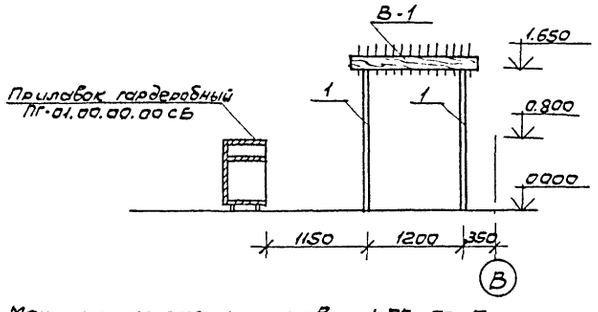

3-3

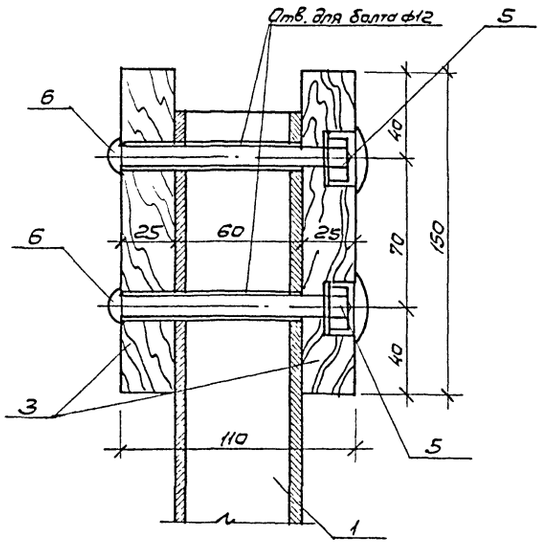

5-5

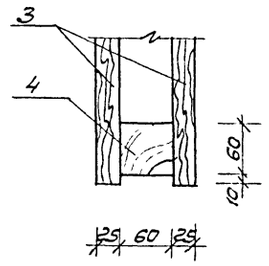

4-4

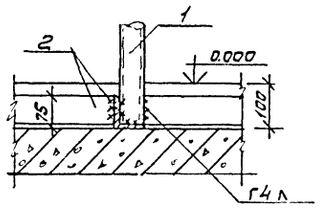

Монтажная схема установки L 75×50×5

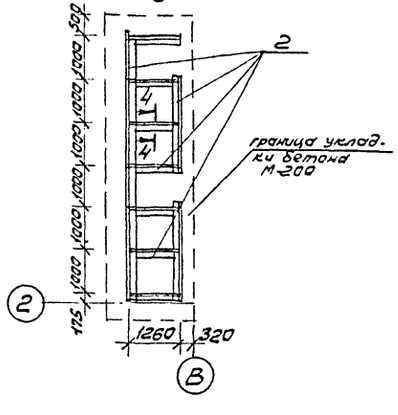

поз. 7

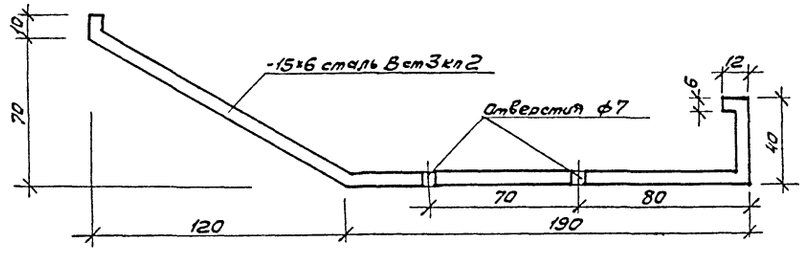

Спецификация расхода материалов на элементы гардероба

Марка поз.	Обозначение	Наименование	Кол	Масса ед.кг	Примечание
		Металлическая стойка			
1	ГОСТ 8732-78*	Труба ф60×3,5; ℓ-1880	14	9.18	окрасить нитроэм.
2	ГОСТ 8510-72*	L75×50×5 пм	20.1		
		Вешалка В-1 (7шт)			
3	ГОСТ 24454-80Е	Доска 1500×150×25	14		покрыть бесцветн. лаком
4	ГОСТ 24454-80Е	Брусок 150×60×60	14		покрыть бесцветн лаком
5	ГОСТ 380-71* Вст3кп2	Гайка М10	28		хромир
6	ГОСТ 7801-81	Болт М10×95-013	28		
7	ГОСТ 103-76	-15×6; ℓ=395	210	0.28	хромир.
		Прилавок гардеробный			
	1.271-4 вып 7	ПГ 01.00 00.00 СБ	7		

Все деревянные элементы подвергаются глубокой пропитке антипиренами.

Нач.маст.	Михалев		
Н.контр.	Константинов		
Гл.инж.м.	Леонтьев		
ГАП	Константинов		
ГИП	Ясадуллаев		
Рук.гр.	Халиков		
Вед.арх.	Васильева		
Архит.	Ляпидевская		

Привязан

Инв.№

261-12-255.85 АС

Клуб (в клееных деревянных конструкциях) на 250 посетителей (зал на 200 мест)

Стадия	Лист	Листов
Р	15	

Гардероб. План. Детали.

ЦНИИЭП им.Б.С.Мезенцева

21227-01

Формат А2

Инв.№подл. | Подпись и дата | Взам.инв.№

Альбом I

Типовой проект

План отделочных работ 1-го этажа

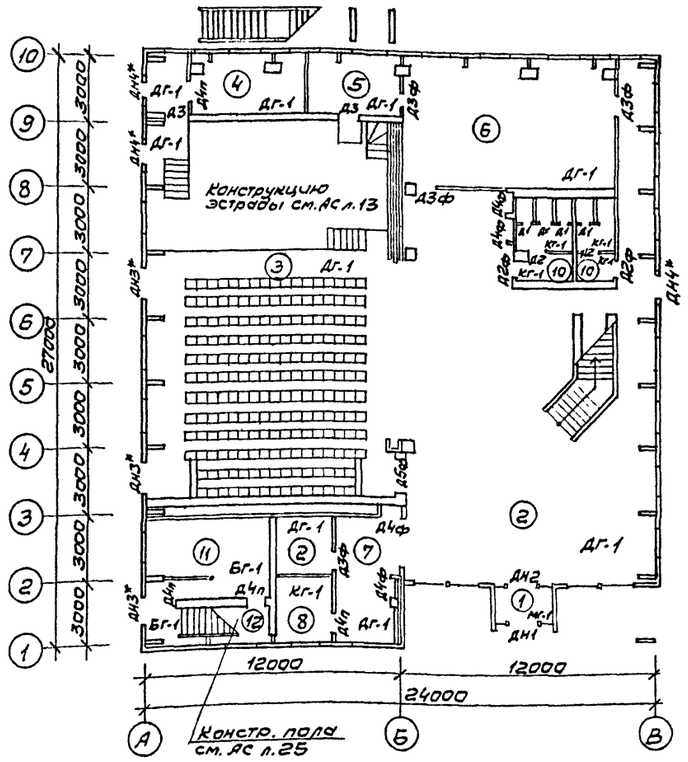

План отделочных работ 2-го этажа

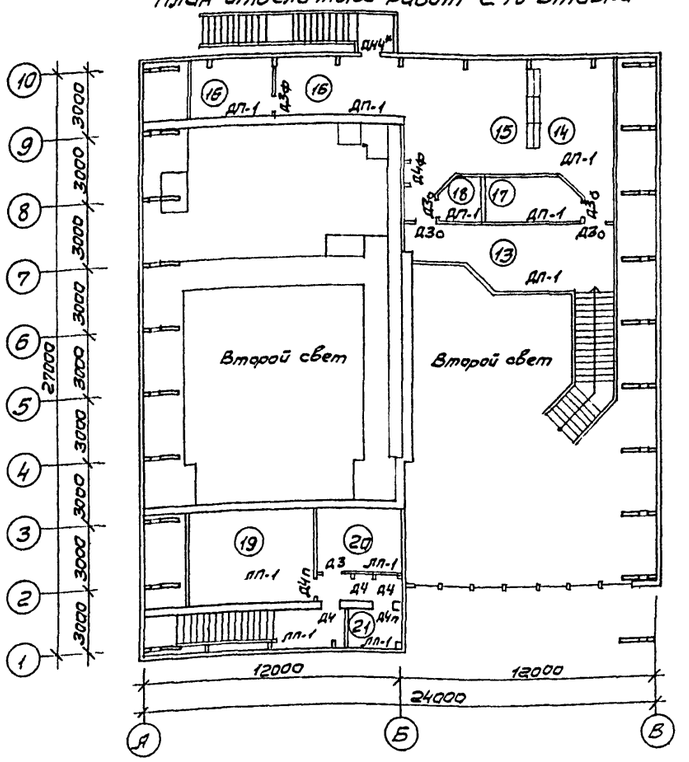

Экспликация помещений

Номер по плану	Наименование	Площадь м²	Примечание
1	Входной тамбур	4.50	
2	Фойе-вестибюль в т.ч. гардероб	128.30	
3	Зрительный зал на 200 мест	128.50	
4	Склад объемных декораций, бутафории, мебели и электроаппаратуры	15.00	
5	Кружковая	12.00	
6	Помещение для работы кружков универсального назначения	60.00	
7	Буфет	17.20	
8	Подсобное помещение при буфете	7.70	
9	Помещение административного и обслуживающего персонала	7.30	
10	Санитарные узлы	16.00	
11	Венткамера	21.50	
12	Щитовая	2.70	
13	Гостиная	24.40	
14	Кабинет передового опыта и политического просвещения	20.00	
15	Библиотека. Лванзал	31.20	
16	Библиотека. Фонд открытого и закрытого доступа	16.2+10.8	
17	Помещение клубного актива	9.50	
18	Комната дежурного администратора	4.20	
19	Кинопроекционная и перемоточная	20.50	
20	Комната киномеханика. Радиоузел. Звукоаппаратная.	12.00	
21	Хозяйственная кладовая	3.80	

Экспликация полов

Номер помещения	Тип пола	Схема пола или номер узла по серии	Элементы пола и их толщина	Площадь пола, м²
1	МГ-1	аналог. ТД-239 2.244-1 вып. 4	- мозаич. плиты из бетона М200 -20мм - прослойка и запанление швов из цем.-песч. раствора М150 -15мм - подстилающий слой: бетон М100 -80мм - грунт основания с втрамбованным щебнем крупностью 40-60мм	4.5
2,3,4 5,6,7,9	ДГ-1	аналог. ТД-193 2.244-1 вып. 4	- доски ГОСТ 24454-80Е -37мм - лага 100×50 (пролет лаг 1000мм) -50мм - прокладка из доски 150×25×200 по 2 слоям толя -25мм - кирпичный столбик 250×75×250 на цем.-песч. растворе М25 -75мм - подстилающий слой: гравийный -80мм - грунт основания	420.7
8,10	КГ-1	аналог. ТД-250 2.244-1 вып. 4	- керамические плитки, ГОСТ 6787-80 на цем.-песч. растворе М150 -25мм - стяжка из цем.-песч. р-ра М150 -20мм - 2 слоя изола на битум. мастике -5мм - стяжка из цем.-песч. р-ра М150 по уклону -20мм - бетон М100 -80мм - грунт основания с втрамбованным щебнем крупностью 40-60мм	23.7
11, 12	БГ-1	аналог. ТД-245 2.244-1 вып. 4	- бетон марки 200 -20мм - бетон марки 100 -80мм - грунт основания с втрамбованным щебнем крупностью 40-60мм	27.0
13, 14, 15, 16, 17, 18	ДП-1	аналог. ТД-6 2.244-1 вып. 4	- доски, ГОСТ 24454-80Е -37мм - лага 100×40 (шаг 500мм) -40мм - стяжка из цем.-песч. р-ра М150 -20мм - железобетонная плита перекрытия	123.3
19, 20, 21	ЛП-1	аналог. ТД-67 2.244-1 вып. 4	- линолеум с теплозвукоизоляц. слоем, ГОСТ 18108-80 -6мм - прослойка из быстротвердеющей мастики на водостойких вяжущих -1мм - стяжка из цем.-песч. р-ра М150 -30мм - Звукоизоляц. слой из древесноволокнистой изоляц. плиты -25мм - железобет. плита перекрытия	45.3

Монтажные схемы сборных перегородок 1-го этажа

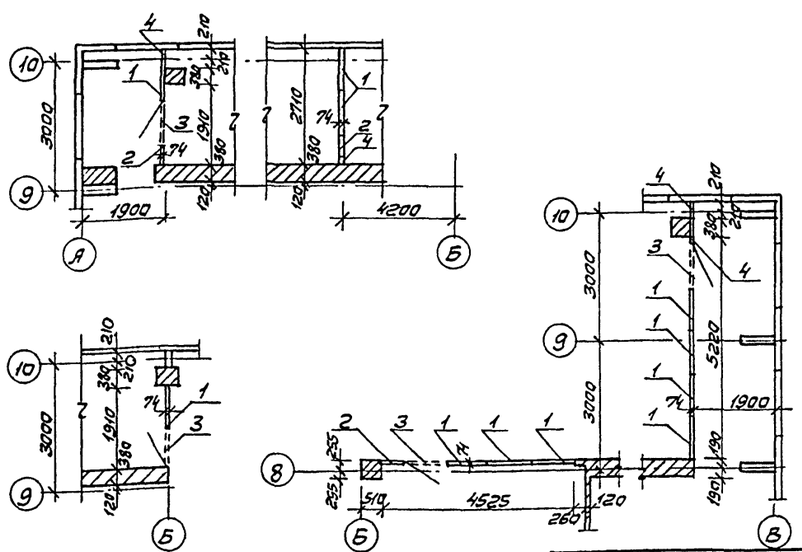

Спецификация сборных перегородок

Марка, поз.	Обозначение	Наименование	Кол.	Масса ед. кг	Примечание
1	1.231-6	ПГ 30-09	11	75.1	
2	1.231-6	ПГ 30-05	3	40.2	
3	1.231-6	ПГД 09-10	4	25.3	
4	ГОСТ 24454-80Е	Брусок 74×74 м³	0.30		

1. Ведомость отделочных работ и спецификацию столярных изделий см. АС л. 17.
2. Номера типовых деталей полов приняты по серии 2.244-1 вып. 4.
3. Сборные перегородки из листов СГШ приняты по серии 1.231-6.
4. Деревянные элементы перегородок подвергаются глубокой пропитке антипиренами.

Привязан

Инв. №

Нач. маст.	Михалев	
Н. контр.	Константинов	
Гл. инж.	Леонтьев	
ГАП	Константинов	
ГИП	Асадуллаев	
Рук. гр.	Холиков	
Вед. арх.	Васильева	
Архит.	Лапидевская	

261-12-255.85 АС

Клуб (в клееных деревянных конструкциях) на 250 посетителей (зал на 200 мест)

Стадия	Лист	Листов
Р	16	

Планы отделочных работ. Экспликация полов. Монтажные схемы сборных перегородок. Экспликация помещений.

ЦНИИЭП им. Б.С. Мезенцева

21227-01 Формат А2

Инв. № подл. | Подпись и дата | Взам. инв. №

Альбом I

Типовой проект

Ведомость отделочных работ

Наименование или номер помещения	Пол		Потолок		Стены		Примечание
	Площадь	Вид отделки	Площадь	Вид отделки	Площадь	Вид отделки	
Входной тамбур	4.5	мозаич. бетон МГ-1 аналог. ТД-239	6.2	подшивной дерев. потолок лак НЦ222	6.3	обшивка дер. рейкой по каркасу лак НЦ222	см. АС л. 11
Фойе-вестибюль в т.ч. гардероб	128.3	дощат. покр. ДГ-1 аналог. ТД-193	— / 21.5	отделочная поверхность кровель / побелка по ж.б. плитам-панелям / расшивка швов	— / 151.4	отделочная поверхность стеновых панелей / сухая улучшен. штукатурка с окраской ВА-27	
Зрительный зал на 200 мест	128.5	дощат. покр. ДГ-1 аналог. ТД-193	—	отделочная поверхность кровельных панелей	— / 247.3	отделочная поверхность стеновых панелей / сухая улучшен. штукатурка с окраской ВА-27	
Склад объемных декораций, бутафории, мебели и электроаппаратуры	15.0	дощат. покр. ДГ-1 аналог. ТД-193	150	побелка по ж.б. плитам / расшивка швов	— / 35.9	отделочная поверхность стеновых панелей / сухая улучшен. штукатурка с окраской ВА-27	
Кружковая	12.0	дощат. покр. ДГ-1 аналог. ТД-193	12.0	побелка по ж.б. плитам / расшивка швов	— / 19.8	отделочная поверхность стеновых панелей / сухая улучшен. штукатурка с окраской ВА-27	
Помещение для работы кружков универсального назначения	60.0	дощат. покр. ДГ-1 аналог. ТД-193	60.0	побелка по ж.б. плитам / расшивка швов	— / 61.2	отделочная поверхность стеновых панелей / сухая улучшен. штукатурка с окраской ВА-27	
Буфет	17.2	дощат. покр. ДГ-1 аналог. ТД-193	17.2	побелка по ж.б. плитам / расшивка швов	— / 31.2	отделочная поверхность стеновых панелей / сухая улучшен. штукатурка с окраской ВА-27	
Подсобное помещение при буфете	7.7	керамич. плитка КГ-1 аналог. ТД-250	7.7	побелка по ж.б. плитам / расшивка швов	— / 21.3	отделочная поверхность стеновых панелей / глаз. плитка h=1.8 м выше / сухая улучшен. штукатурка с окраской ВА-27	
Помещение административного и обслуживающего персонала	7.3	дощат. покр. ДГ-1 аналог. ТД-193	7.3	побелка по ж.б. плитам / расшивка швов	30.3	сухая улучшенная штукатурка с окраской ВА-27	
Санитарные узлы	16.0	керамич. пл. КГ-1 аналог. ТД-250	16.0	побелка по ж.б. плитам / расшивка швов	109.2	глазур. плитка h=1.8 м выше / штукатурка с окраской ВА-27	
Венткамера	21.5	бетон. покр. БГ-1 аналог. ТД-245	— / 21.5	отделочная поверхность кровельных панелей / побелка по ж.б. плит. / расшивка швов	— / 54.6	отделочная поверхность стеновых панелей / штукатурка с окраской ВА-27	
Щитовая	2.7	бетон. покр. БГ-1 аналог ТД-245	3.8	побелка	14.7	штукатурка с окраской ВА-27	
Гостиная	24.4	дощат. покр ДП-1 аналог. ТД-6	—	отделочная поверхность кровельных панелей	17.8	обшивка дерев. рейкой по каркасу см. АС л. 14	см. АС л 14
Кабинет передового опыта и политич просвещения	20.0	дощат. покр. ДП-1 аналог. ТД-6			— / 37.9	отделочная поверхность стеновых панелей / обшивка дерев. рейкой по каркасу см. АС л. 14	см. АС л 14 / см. АС л. 14
Библиотека Завязал	31.2	дощат. покр. ДП-1 аналог. ТД-6					
Библиотека. Фонд открытого и закрытого доступа	27.0	дощат. покр. ДП-1 аналог. ТД-6			— / 63.9	отделочная поверхность стеновых панелей / сухая улучшен. штукатурка с окраской ВА-27	
Помещение клубного актива	9.5	дощат. покр. ДП-1 аналог. ТД-6			27.1	сухая улучшенная штукатурка с окраской ВА-27	
Комната дежурного администратора	4.2	дощат. покр. ДП-1 аналог. ТД-6			17.2	сухая улучшенная штукатурка с окраской ВА-27	
Кинопроекционная и перематочная	25.9	линолеум ЛП-1 аналог. ТД-67	20.5	подвесные гипсовые акустические плиты	53.7	штукатурка с улучшенной окраской ВА-27	
Комната киномеханика, радиоузел звукоаппаратная	12.0	линолеум ЛП-1 аналог. ТД-67	12.0	побелка по ж.б. плитам / расшивка швов	36.2	сухая улучшенная штукатурка с окраской ВА-27	
Хозяйственная кладовая	3.8	линолеум ЛП-1 аналог. ТД-67	—	отделочная поверхность кровельных панелей	— / 13.6	отделочная поверхность стеновых панелей / сухая штукатурка с окраской ВА-27	
Коридоры, проходы	2.8 / 52.4	бетон. покр. БГ-1 аналог. ТД-245 / дощат. покрыт. ДП-1 ТД-195	—	отделочная поверхность кровельных панелей	—	отделочная поверхность стеновых панелей	
	9.0 / 7.0	линолеум ЛП-1 аналог. ТД-67 / дощат. покрытие ДП-1 ТД-6	290	побелка по ж.б. плитам / расшивка швов	132.5	сухая улучшенная штукатурка с окраской ВА-27	

Спецификация столярных изделий

Марка по проекту	Обозначение	Наименование	Кол.	Примечание
	Блоки внутренних дверей			
Д1	ГОСТ 6629-74*	ДГ 21-7	4	окраска масляной краской
Д2	ГОСТ 6629-74*	ДГ 21-8	2	окраска масляной краской
Д2ф	ГОСТ 6629-74*	ДГ 21-8	2	отделка шпоном лак НЦ222
Д3	ГОСТ 6629-74*	ДГ 21-9	3	окраска масляной краской
Д3ф	ГОСТ 6629-74*	ДГ 21-9	5	отделка шпоном лак НЦ222
Д3о	ГОСТ 6629-74*	ДО 21-9	4	отделка шпоном лак НЦ222
Д4	ГОСТ 6629-74*	ДГ 21-10	3	окраска масляной краской
Д4ф	ГОСТ 6629-74*	ДГ 21-10	5	отделка шпоном лак НЦ222
Д4п	ГОСТ 6629-74*	ДГ 21-10	6	противопож. обивка тонколист. сталью по асбесту с 2 сторон
Д5ф	ГОСТ 6629-74*	ДГ 24-15	1	отделка шпоном лак НЦ222
	Блоки наружных дверей			
ДН1	ГОСТ 24698-81	ДН 21-15 АЩР1П	1	лак НЦ222
ДН2	ГОСТ 24698-81	ДН 21-15 АЩР1	1	лак НЦ222
ДН3*	ГОСТ 24698-81	ДН 21-13 ЩР1П	3	лак НЦ222
ДН4*	ГОСТ 24698-81	ДН 21-10 ЩР1П	4	лак НЦ222
	Оконные блоки			
О-1	ГОСТ 11214-78	ОС 18-13,5 Г	21	лак НЦ222
О-2	ГОСТ 11214-78	ОС 12-13,5 В	6	лак НЦ222
О-3	ГОСТ 11214-78	ОС 15-6	4	лак НЦ222
О-4	ГОСТ 11214-78	ОС 21-13,5 Г	10	лак НЦ222
О-5	ГОСТ 11214-78	ОС 15-13,5	10	лак НЦ222

1. Планы отделочных работ, экспликацию полов см. АС л. 16.
2. Внутренние отделочные работы выполнять только после устройства кровли и прокладки всех коммуникаций.
3. Двери, помеченные * выполнить глухими, утеплить с внутренней стороны минераловатными плитами на синтетическом связующем ГОСТ 9573-82 и обшить рейкой.

Инв. № подл. | Подпись и дата | Взам. инв. №

Привязан

Инв. №

Нач. маст.	Михалев		261-12-255.85 АС
Н. контр.	Константинов		
Гл. инж. м.	Леонтьев		
ГАП	Константинов		Клуб (в клееных деревянных конструкциях) на 250 посетителей (зал на 200 мест)
ГИП	Ясадуллаев		Стадия: Р; Лист: 17; Листов:
Рук. гр.	Халиков		Ведомость отделочных работ. Спецификация столярных изделий.
Вед. спец.	Васильева		ЦНИИЭП им. Б.С. Мезенцева
Архит.	Лапидевская		

21227-01

Формат А2

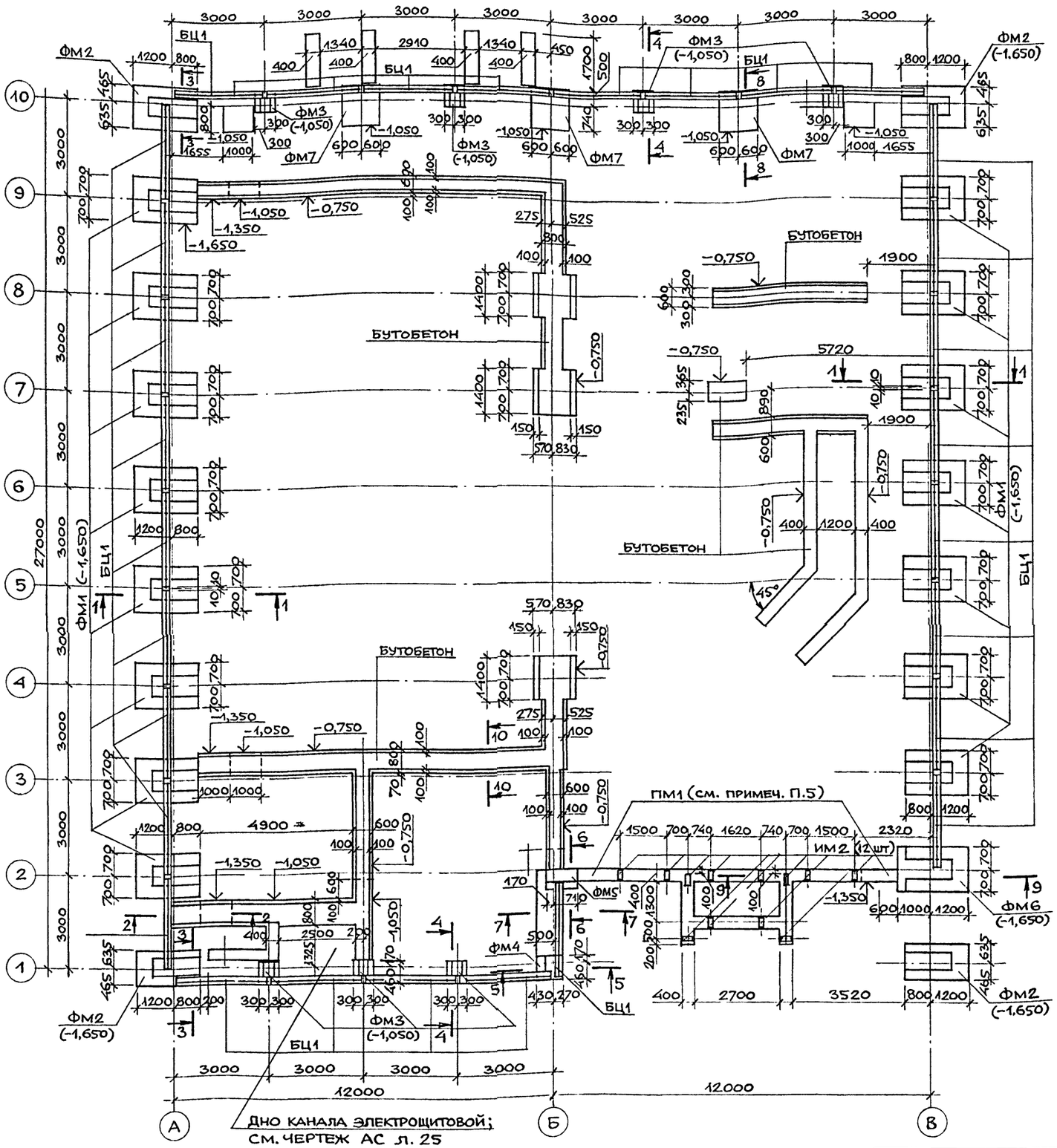

МАРКА ПОЗ.	ОБОЗНАЧЕНИЕ	НАИМЕНОВАНИЕ	КОЛ. ШТ.	МАССА ЕД. Т	ПРИМЕЧАНИЕ
	ФУНДАМЕНТЫ МОНОЛИТНЫЕ				
ФМ1	АС л. 19	ФМ1	16		
ФМ2	"	ФМ2	4		
ФМ3	"	ФМ3	7		
ФМ4	"	ФМ4	1		
ФМ5	АС л. 20	ФМ5	1		
ФМ6	"	ФМ6	1		
ФМ7	"	ФМ7	3		
	БАЛКИ ЦОКОЛЬНЫЕ				
БЦ1	1.225-2 в. 11	ПРГ 1,3-4т	60	0,25	
	ФУНДАМЕНТЫ БУТОБЕТОННЫЕ				
		МАТЕРИАЛЫ			
		БЕТОН М100;			
		БУТОВЫЙ КАМЕНЬ М200, $м^3$	0,48		
	ПОЯС МОНОЛИТНЫЙ				
ПМ1	АС л. 20	ПМ1	1		

1. ГРУНТЫ ОСНОВАНИЯ ПРИНЯТЫ НЕСКАЛЬНЫЕ, ОДНОРОДНЫЕ, НЕПУЧИНИСТЫЕ. ГРУНТОВЫЕ ВОДЫ ОТСУТСТВУЮТ.
2. РАСЧЕТНОЕ ЗНАЧЕНИЕ ОБЪЕМНОГО ВЕСА ГРУНТА НИЖЕ ПОДОШВЫ ФУНДАМЕНТА $\gamma = 1,8$ т/$м^3$, ВЫШЕ ПОДОШВЫ ФУНДАМЕНТА $\gamma = 1,7$ т/$м^3$. РАСЧЕТНОЕ ЗНАЧЕНИЕ УГЛА ВНУТРЕННЕГО ТРЕНИЯ ГРУНТА ОСНОВАНИЯ $\gamma = 20°$, ДЛЯ ЗАСЫПКИ – $\gamma = 30°$.
   РАСЧЕТНЫЕ ЗНАЧЕНИЯ УДЕЛЬНОГО СЦЕПЛЕНИЯ И МОДУЛЯ ДЕФОРМАЦИИ ГРУНТА ПРИНЯТЫ: С = 0,11 кгс/$см^2$, Е = 190 кгс/$см^2$.
   ПРИ УКАЗАННЫХ ПАРАМЕТРАХ РАСЧЕТНОЕ ДАВЛЕНИЕ НА ГРУНТ ОСНОВАНИЯ ПРИ ШИРИНЕ ФУНДАМЕНТА 1м И ГЛУБИНЕ ЗАЛОЖЕНИЯ 2м ПРИНЯТО 2 кгс/$см^2$.
3. ФУНДАМЕНТЫ ПОД ОПОРЫ ДЕРЕВОКЛЕЕНЫХ КОНСТРУКЦИЙ ПРИНЯТЫ СТОЛЬЧАТЫЕ, МОНОЛИТНЫЕ ИЗ БЕТОНА М150; ПОД КИРПИЧНЫЕ СТЕНЫ – ЛЕНТОЧНЫЕ БУТОБЕТОННЫЕ ИЗ БЕТОНА М100 И БУТОВОГО КАМНЯ М200.
4. СЕЧЕНИЯ ФУНДАМЕНТОВ СМ. АС Л. 21.
5. ПОЯС МОНОЛИТНЫЙ ПМ1 ТОЛЩИНОЙ 350мм УСТРАИВАЕТСЯ ПО БУТОБЕТОННОМУ ЛЕНТОЧНОМУ ФУНДАМЕНТУ ПО ОСИ 2/Б-В И ПОД ТАМБУР ДЛЯ ЗАЛОЖЕНИЯ ЗАКЛАДНЫХ ДЕТАЛЕЙ ИМ2.
6. РАСПОЛОЖЕНИЕ ИМ 1,2 В ФМ1÷ФМ6 СМ. АС Л.Л. 19, 20.
7. ПЕРЕД МОНТАЖОМ БАЛОК БЦ1 ИХ НИЖНЮЮ И БОКОВЫЕ ПОВЕРХНОСТИ ОБМАЗАТЬ ГОРЯЧИМ БИТУМОМ 2 РАЗА.

НАЧ. МАСТ	МИХАЛЕВ		
Н. КОНТР.	АСАДУЛЛАЕВ		
ГЛ. ИНЖ. М.	ЛЕОНТЬЕВ		
ГАП	КОНСТАНТИНОВ		
ГИП	АСАДУЛЛАЕВ		
РУК. ГРИНЖ.	КУБАСОВА		

261-12-255.85 АС

КЛУБ (В КЛЕЕНЫХ ДЕРЕВЯННЫХ КОНСТРУКЦИЯХ) НА 250 ПОСЕТИТЕЛЕЙ (ЗАЛ НА 200 МЕСТ)

СТАДИЯ	ЛИСТ	ЛИСТОВ
Р	18	

ФУНДАМЕНТЫ. ПЛАН

ЦНИИЭП им. Б.С. МЕЗЕНЦЕВА

ПРИВЯЗАН

ИНВ. N

ИНВ. N ПОДЛ. | ПОДПИСЬ И ДАТА | ВЗАМ. ИНВ. N

ФМ 1

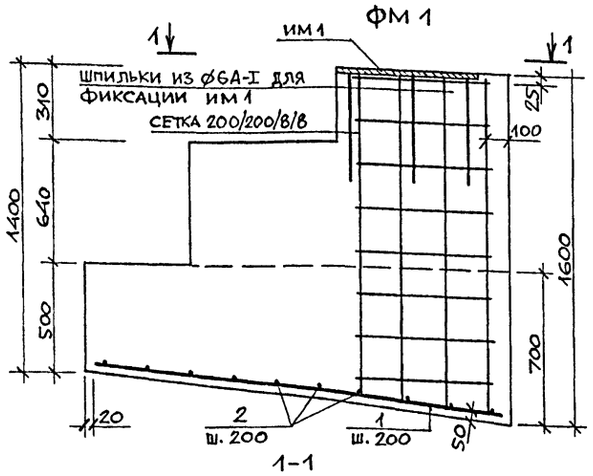

1-1

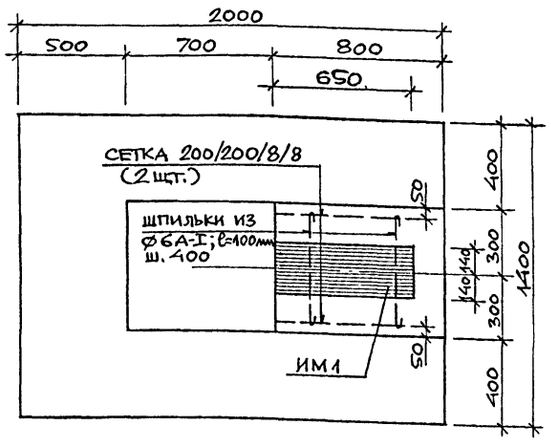

ФМ 2

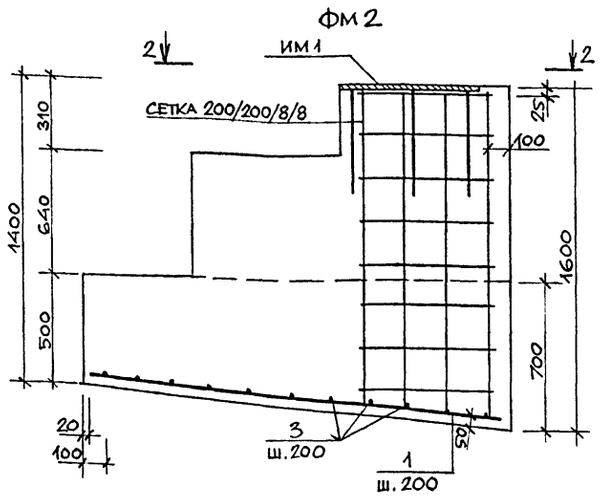

2-2

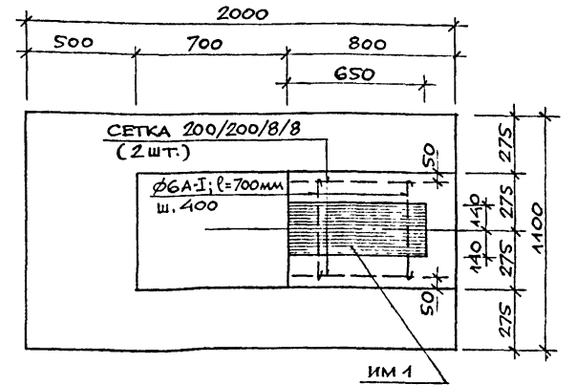

ФМ 3

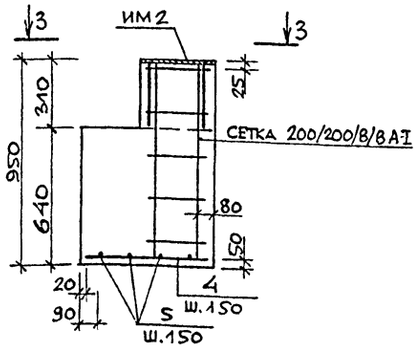

3-3

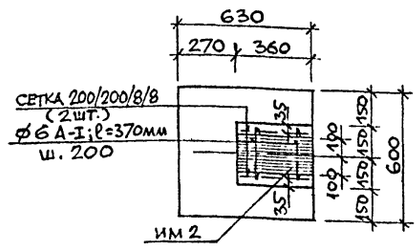

ФМ 4

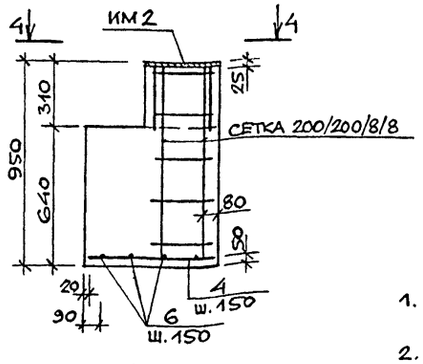

4-4

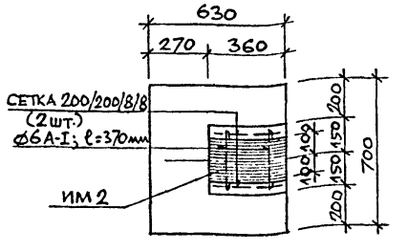

1. План фундаментов см. АС л. 18.
2. Фиксацию закладных деталей (им) осуществлять с помощью шпилек из ф6А-I, прикрепляемых к арматурным сеткам у крайних анкеров закладных деталей.

Марка поз.	Обозначение	Наименование	Кол. шт.	Масса ед, кг	Примечание
	ФМ 1				
	Сборочные единицы и детали				
ИМ 1		Закладная деталь ИМ1	1		
1	ГОСТ 5781-82	ф14А-III; ℓ=1960мм	7	2,37	
2	"	ф14А-III; ℓ=1360мм	10	1,64	
	ГОСТ 8478-81	Сетка 200/200/8/8 А-I L=1400мм; В=800мм	2	5,57	
	ГОСТ 5781-82	ф6А-I; ℓ=700мм	2	0,16	
		Материалы			
		Бетон М150, м³		2,3	
	ФМ 2				
	Сборочные единицы и детали				
ИМ 1		Закладная деталь ИМ1	1		
1	ГОСТ 5781-82	ф14А-III; ℓ=1960мм	6	2,37	
3	"	ф14А-III; ℓ=1060мм	10	1,28	
	ГОСТ 8478-81	Сетка 200/200/8/8 А-I L=1400мм; В=600мм	2	5,57	
	ГОСТ 5781-82	ф6А-I; ℓ=700мм	2	0,16	
		Материалы			
		Бетон М150, м³		1,9	
	ФМ 3				
	Сборочные единицы и детали				
ИМ 2		Закладная деталь ИМ2	1		
4	ГОСТ 5781-82	ф12А-III; ℓ=590мм	4	0,52	
5	"	ф12А-III; ℓ=560мм	4	0,50	
	ГОСТ 8478-81	Сетка 200/200/8/8 А-I L=400мм; В=200мм	2	1,54	
	ГОСТ 5781-82	ф6А-I; ℓ=370мм	2	0,10	
		Материалы			
		Бетон М150, м³		0,23	
	ФМ 4				
	Сборочные единицы и детали				
ИМ 2		Закладная деталь ИМ2	1		
4	ГОСТ 5781-82	ф12А-III; ℓ=590мм	5	0,52	
6	"	ф12А-III; ℓ=660мм	4	0,59	
	ГОСТ 8478-81	Сетка 200/200/8/8 А-I L=400мм; В=200мм	2	1,54	
	ГОСТ 5781-82	ф6А-I; ℓ=370мм	2	0,10	
		Материалы			
		Бетон М150, м³		0,26	

Привязан

Инв. N

Нач. маст.	Михалев		
Н. контр.	Асадуллаев		
Гл. инж. м.	Леонтьев		
ГАП	Константинов		
ГИП	Асадуллаев		
Рук. гр. инж.	Кубасова		

261-12-255.85 АС

Клуб (в клееных деревянных конструкциях) на 250 посетителей (зал на мест)

Стадия	Лист	Листов
Р	19	

Фундаменты монолитные ФМ1 ÷ ФМ4

ЦНИИЭП им. Б.С. Мезенцева

Взам. инв. N | Подпись и дата | Инв. N подл.

АЛЬБОМ I

ТИПОВОЙ ПРОЕКТ

ФМ 5

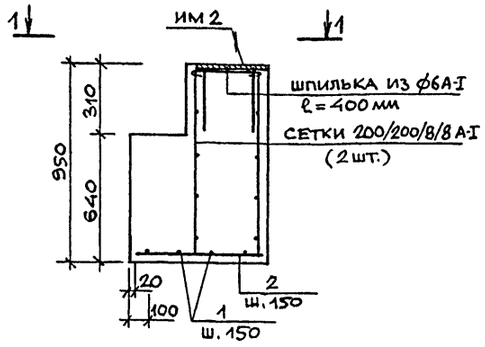

1-1

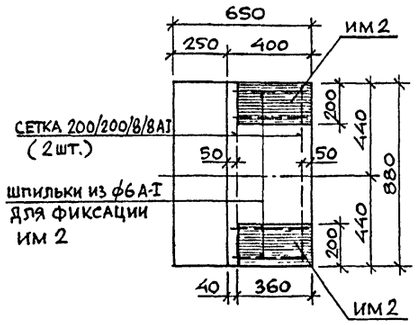

ФМ 7

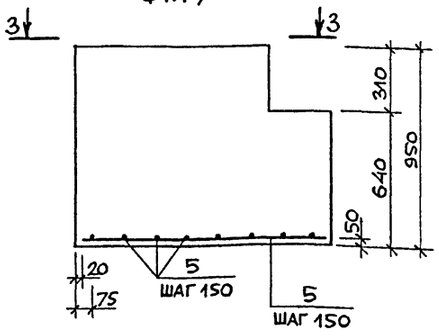

3-3

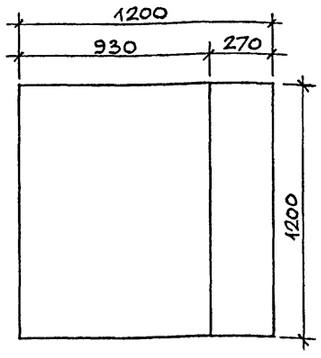

ФМ 6

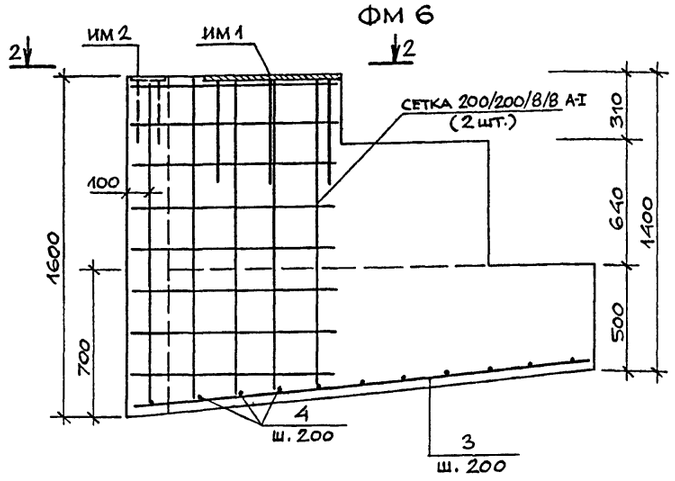

2-2

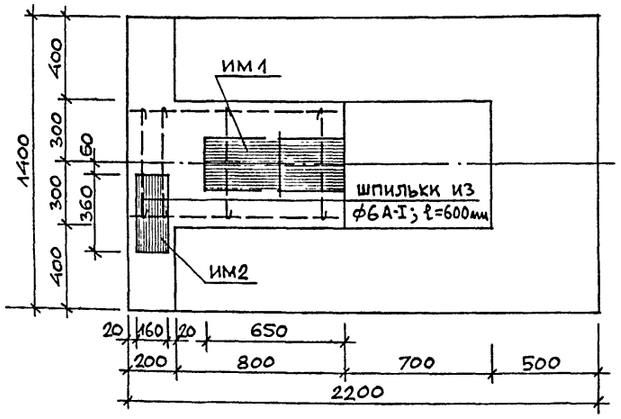

ПМ 1

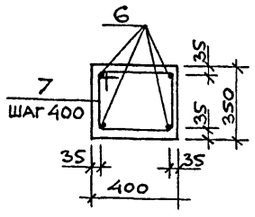

1. План фундаментов см. АС л. 18
2. Указания о фиксации ИМ см. АС л. 19.
3. Пояс монолитный (ПМ) устраивается по верху бутобетонного ленточного фундамента от оси Б до оси В, сечение постоянно по всей длине.

Марка поз.	Обозначение	Наименование	Кол. шт.	Масса ед. кг	Примечание
	ФМ 5				
	Сборочные единицы и детали				
ИМ 2		Закладная деталь ИМ2	2		
1	ГОСТ 5781-82	ф12А-III, ℓ=840 мм	4	0,75	
2	"	ф12А-III, ℓ=610 мм	6	0,54	
	ГОСТ 8478-81	Сетка 200/200/8/8 А-I L=800мм; B=800мм	2	3,64	
		Материалы			
		Бетон М 150, м³		0,44	
	ФМ 6				
	Сборочные единицы и детали				
ИМ 1		Закладная деталь ИМ 1	1		
ИМ 2		" ИМ 2	1		
3	ГОСТ 5781-82	ф14 А-III; ℓ=2160мм	7	2,60	
4	"	ф14 А-III; ℓ=1360мм	11	1,64	
	ГОСТ 8478-81	Сетка 200/200/8/8 А-I L=1400мм; B=800мм	2	13,40	
		Материалы			
		Бетон М150, м³		2,75	
	ФМ 7				
	Детали				
5	ГОСТ 5781-82	ф12 А-III; ℓ=1160мм	16	1,03	
		Материалы			
		Бетон М150, м³		1,21	
	Пояс монолитный ПМ 1				
	Сборочные единицы и детали				
ИМ 2		Закладная деталь ИМ 2	12		
6	ГОСТ 5781-82	ф10 А-I; ℓ=10280мм	4	6,35	
7	"	ф6 А-I; ℓ=1410мм	36	0,32	
		Материалы			
		Бетон М150, м³		1,50	

Нач маст	Михалев		261-12-255 85 АС
Н. контр	Асадуллаев		
Гл инж.м	Леонтьев		Клуб (в клееных деревянных конструкциях) на 250 посетителей (зал на 100 мест) — Стадия Р, Лист 20, Листов
ГАП	Константинов		
ГИП	Асадуллаев		Фундаменты монолитные ФМ5÷ФМ7, ПМ 1 — ЦНИИЭП им. Б.С. Мезенцева
Рук гр инж	Кубасова		

Привязан

Инв. N

Инв. N подл. | Подпись и дата | Взам инв. N

21227-01 Ф А2

АЛЬБОМ I

ТИПОВОЙ ПРОЕКТ

1-1

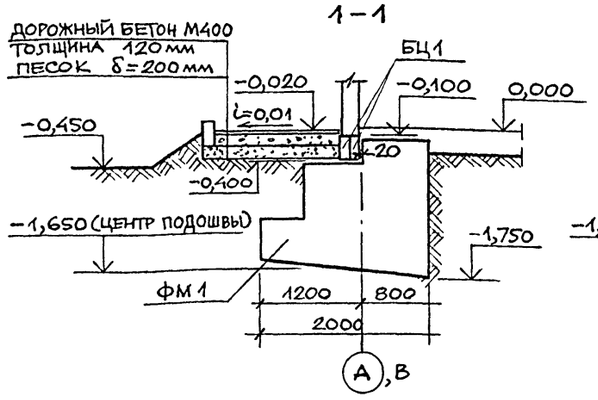

2-2

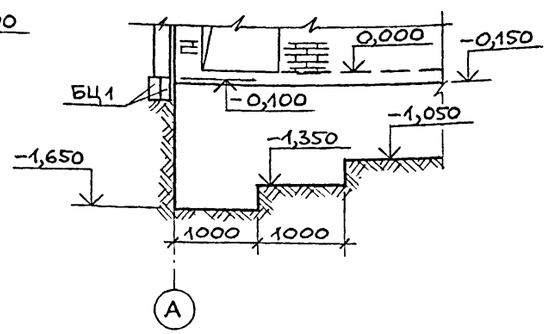

3-3

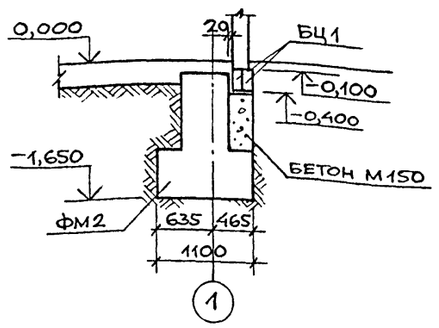

4-4

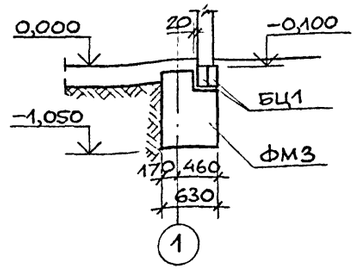

5-5

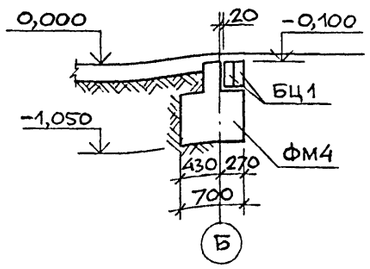

6-6

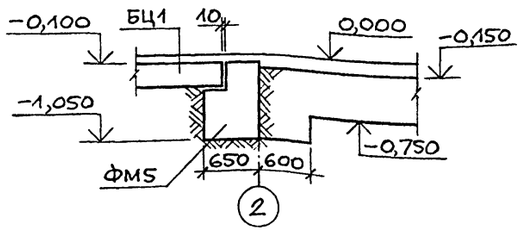

7-7

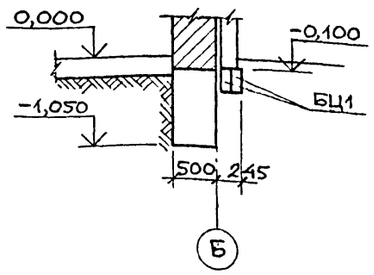

8-8

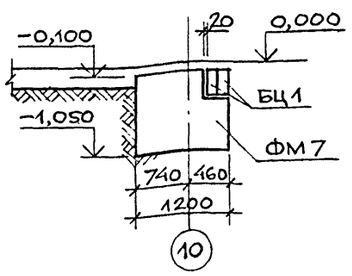

9-9

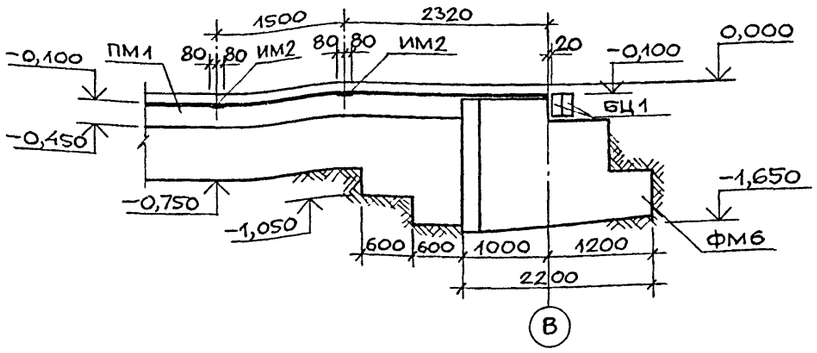

10-10

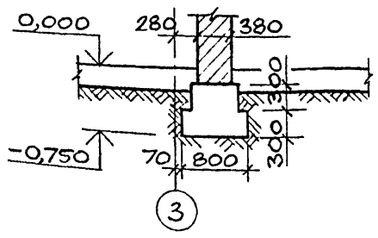

1. План фундаментов и общие примечания см. АС л. 18.
2. Отметка верха бутобетонных фундаментов под внутренние кирпичные стены −0,150 м.

				261-12-255.85		АС
Нач. маст.	Михалев					
Н. контр.	Асадуллаев					
Гл. инж. м.	Леонтьев					
ГАП	Константинов					
ГИП	Асадуллаев					
Рук. гр. инж.	Кубасова			Клуб (в клееных деревянных конструкциях) на 250 посетителей (зал на 200 мест)	Стадия: Р; Лист: 21; Листов:	
				Фундаменты. Сечения 1-1 ÷ 10-10	ЦНИИЭП им. Б.С. Мезенцева	

Привязан

Инв. N

Инв. N подл. | Подпись и дата | Взам. инв. N

АЛЬБОМ I

ТИПОВОЙ ПРОЕКТ

МОНТАЖНАЯ СХЕМА БАЛОК

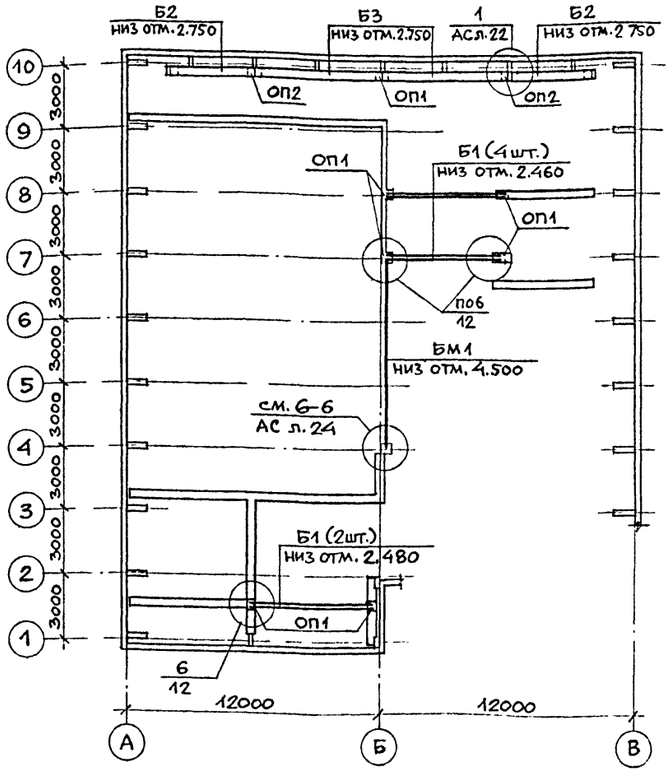

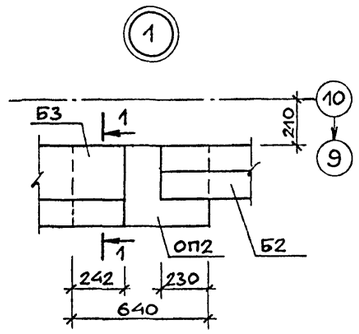

1-1

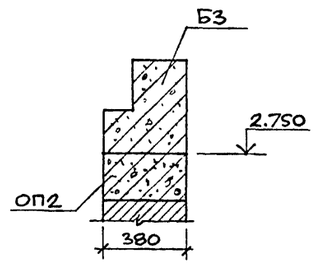

УСЛОВНЫЕ ОБОЗНАЧЕНИЯ:

6 — N УЗЛА
12 — N ЛИСТА
} ПО СЕРИИ 2.240-1, ВЫП. 2

МАРКА ПОЗ.	ОБОЗНАЧЕНИЕ	НАИМЕНОВАНИЕ	КОЛ. ШТ.	МАССА ЕД. КГ	ПРИМЕЧАНИЕ
		ПРОГОНЫ			
Б1	1.225-2 ВЫП. 11	ПРГ60.2.5-4Т	6	1500,0	
Б2	1.138-10 ВЫП. 3	3ПР32-38.25.44	2	790,0	
Б3	1.225.1-3	ПР60.4.4-3	2	2050.0	
		ОПОРНЫЕ ПЛИТЫ			
ОП1	1.225-2. ВЫП. 11	ОП 5.4-Т	5	70.0	
ОП2	"	ОП 6.4-Т	2	140.0	
		БАЛКА МОНОЛИТНАЯ			
БМ1	АС л. 24	БМ1			
		МОНТАЖНЫЕ УЗЛЫ			
6	2.240-1, ВЫП.2	6	6		
		ПЕРЕМЫЧКИ			
	1.138-10, ВЫП. 1	1 ПР1-12.12.6	20	25	
	"	1 ПР1-12.12.14	5	50	
	"	1 ПР3-19.12.14	2	75	
	"	1 ПР4-25.12.14	2	100	
	"	1 ПР4-28.12.14	3	125	
	"	1 ПР38-12.12.22У	6	75	
	"	1 ПР38-15.12.22У	15	100	
	"	1 ПР38-29.25.22У	3	400	

ТИП	СХЕМА СЕЧЕНИЯ	ТИП	СХЕМА СЕЧЕНИЯ	ТИП	СХЕМА СЕЧЕНИЯ
ПР1	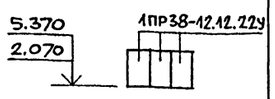	ПР4	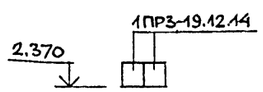	ПР7	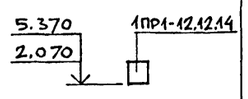
ПР2	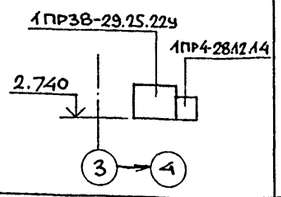	ПР5	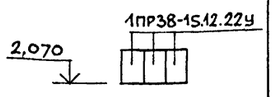	ПР8	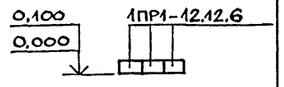
ПР3	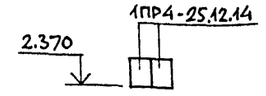	ПР6	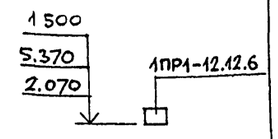		

1. МАРКИРОВКУ ПЕРЕМЫЧЕК СМ. НА ПЛАНАХ ЭТАЖЕЙ АС л. 5;6
2. ОПАЛУБОЧНО-АРМАТУРНЫЙ ЧЕРТЕЖ БАЛКИ БМ1 СМ. АС л. 24.

ВЗАМ. ИНВ. N | ПОДПИСЬ И ДАТА | ИНВ. N ПОДЛ.

ПРИВЯЗАН

ИНВ. N

НАЧ МАСТ.	МИХАЛЕВ	
Н. КОНТР	АСАДУЛЛАЕВ	
ГЛ. ИНЖ. М.	ЛЕОНТЬЕВ	
ГАП	КОНСТАНТИНОВ	
ГИП	АСАДУЛЛАЕВ	
СТ. ИНЖ	ЛАПИНА	

261-12-255.85 АС

КЛУБ (В КЛЕЕНЫХ ДЕРЕВЯННЫХ КОНСТРУКЦИЯХ) НА 250 ПОСЕТИТЕЛЕЙ (ЗАЛ НА 200 МЕСТ)

СТАДИЯ	ЛИСТ	ЛИСТОВ
Р	22	

МОНТАЖНАЯ СХЕМА БАЛОК. ВЕДОМОСТЬ ПЕРЕМЫЧЕК

ЦНИИЭП им. Б.С. МЕЗЕНЦЕВА

21227-01

Ф А2

План перекрытия на отм. 3,300

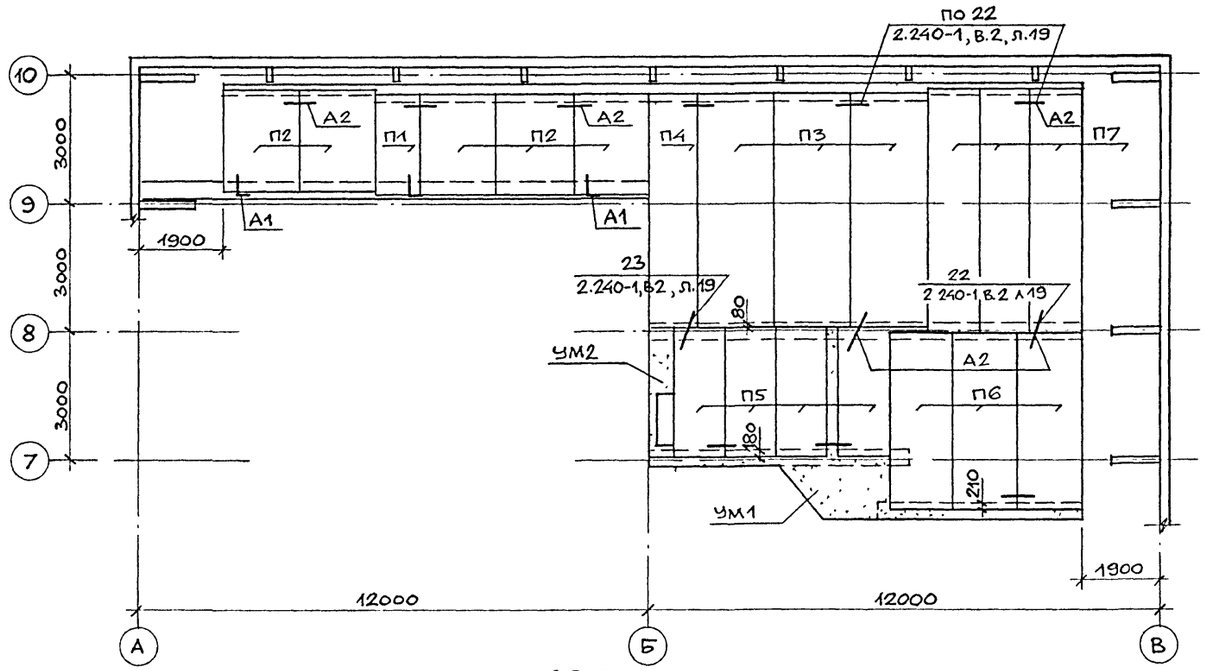

План перекрытия на отм. 3,300

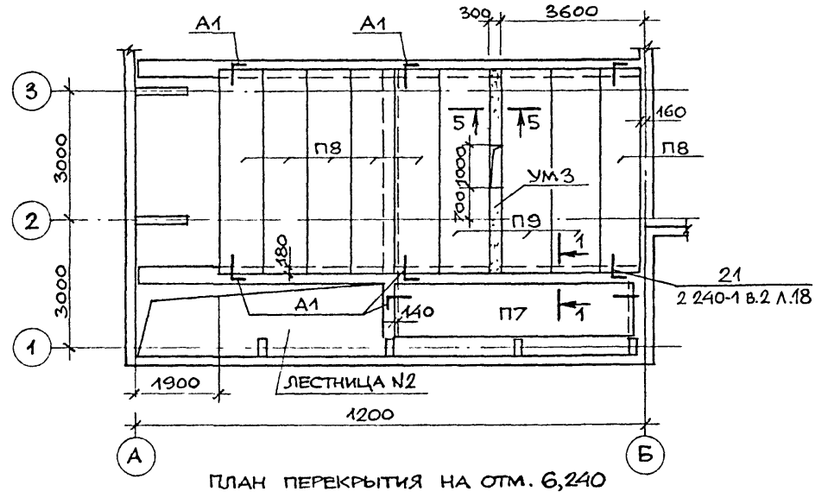

План перекрытия на отм. 6,240

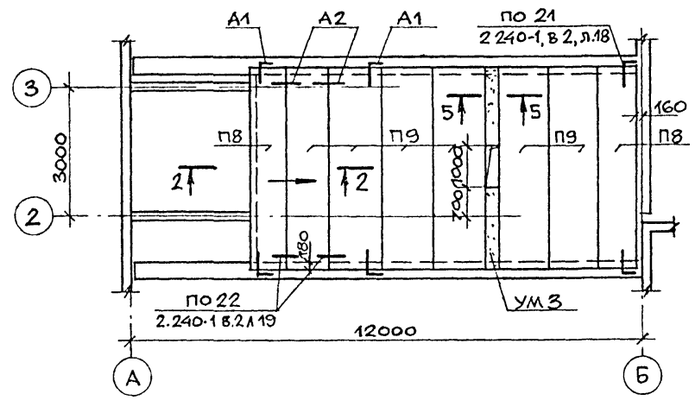

1-1

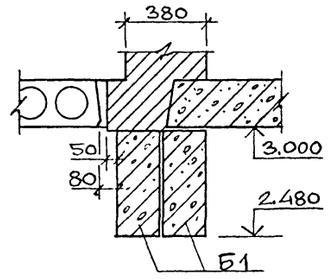

2-2

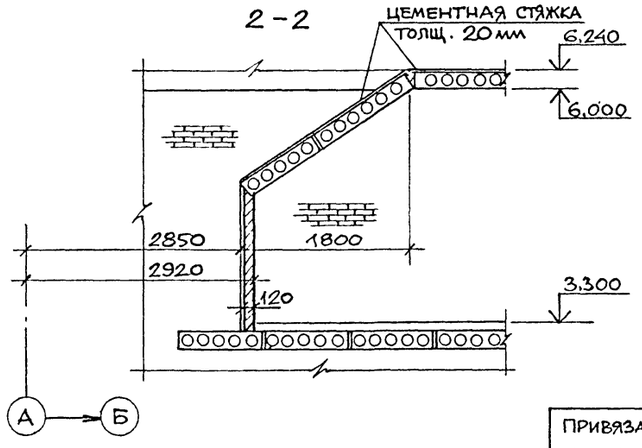

МАРКА ПОЗ.	ОБОЗНАЧЕНИЕ	НАИМЕНОВАНИЕ	КОЛ. ШТ.	МАССА ЕД. КГ	ПРИМЕЧАНИЕ
		ПАНЕЛИ ПЕРЕКРЫТИЙ			
П1	1.141-1 в.60	ПК 24.10-8т	1	712,0	
П2	"	ПК 24.18-8т	5	1285,0	
П3	1.141-1 в.63	ПК54.18-8АтVт	3	2875,0	
П4	"	ПК54.10-8АтVт	1	1575,0	
П5	1.141-1 в.60	ПК30.12-8т	4	1080,0	
П6	"	ПК42.15-8т	3	1970,0	
П7	1.141-1 в.63	ПК57.12-8АтVт	4	2000,0	
П8	"	ПК48.10-8АтVт	8	1400,0	
П9	"	ПК48.12-8АтVт	9	1700,0	
		УЧАСТКИ МОНОЛИТНЫЕ			
УМ1	АС л. 24	УМ1	1		
УМ2	"	УМ2	1		
УМ3	"	УМ3	2		
		АНКЕРЫ			
А1	2.240-1 в.2	ММ9	17	0,53	l=850мм
А2	"	ММ11	26	0,34	l=550мм

1. ПАНЕЛИ ПЕРЕКРЫТИЯ УКЛАДЫВАТЬ НА СЛОЙ СВЕЖЕУЛОЖЕННОГО РАСТВОРА.
2. ФРАГМЕНТЫ И СЕЧЕНИЯ МОНОЛИТНЫХ УЧАСТКОВ СМ. АС л. 24

СОГЛАСОВАНО
Отдел N 2 Вербицкий
Отдел N 3 Сидоров

ИНВ N ПОДЛ. | ПОДПИСЬ И ДАТА | ВЗАМ. ИНВ N

НАЧ МАСТ.	МИХАЛЕВ		261-12-255.85 АС
Н.КОНТР	АСАДУЛЛАЕВ		
ГИНЖ М.	ЯЕОНТЬЕВ		
ГАП	КОНСТАНТИНОВ		КЛУБ (В КЛЕЕНЫХ ДЕРЕВЯННЫХ КОНСТРУКЦИЯХ) НА 250 ПОСЕТИТЕЛЕЙ (ЗАЛ НА 200 МЕСТ)
ГИП	АСАДУЛЛАЕВ		
СТ.ИНЖ	ЛАПИНА		ПЕРЕКРЫТИЯ НА ОТМ. 3,300; 6,240. ПЛАНЫ, СЕЧЕНИЯ

СТАДИЯ	ЛИСТ	ЛИСТОВ
Р	23	

ЦНИИЭП им. Б.С. МЕЗЕНЦЕВА

ПРИВЯЗАН

ИНВ. N

21227-01

Ф А2

АЛЬБОМ I

ТИПОВОЙ ПРОЕКТ

ФРАГМЕНТ ПЛАНА МОНОЛИТНЫХ УЧАСТКОВ

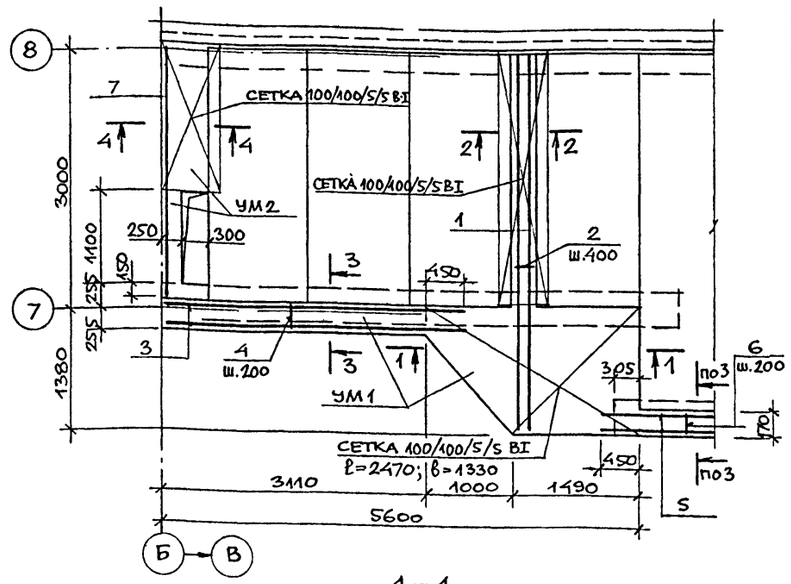

1 – 1

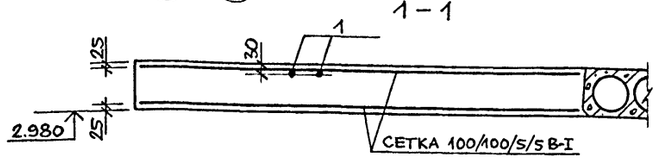

2 – 2

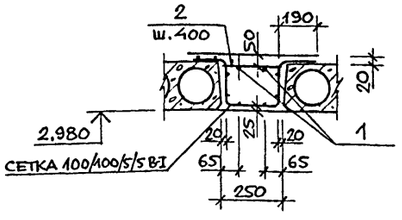

3 – 3

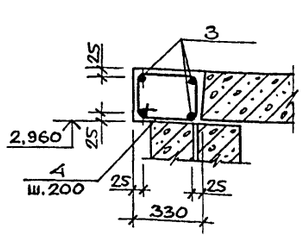

4 – 4

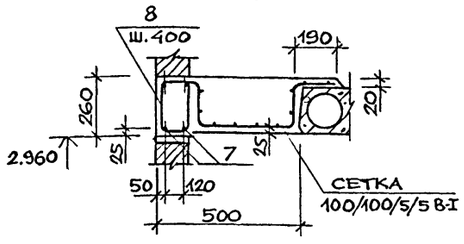

5 – 5

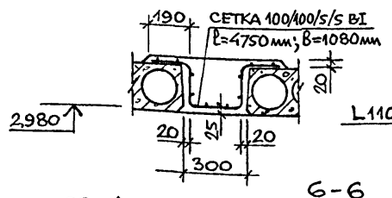

ПЛАН ПРИВЯЗКИ ЗАКЛАДНЫХ ИМ3 (9 шт.)

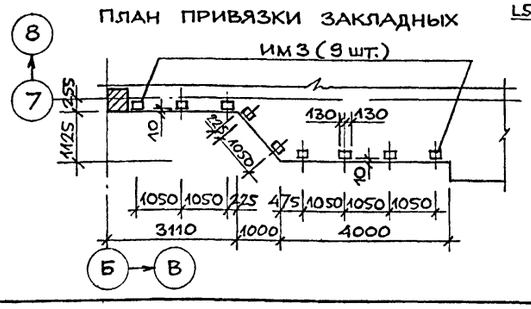

6 – 6

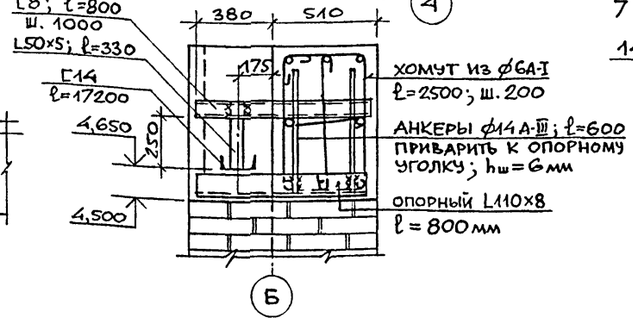

МАРКА ПОЗ.	ОБОЗНАЧЕНИЕ	НАИМЕНОВАНИЕ	КОЛ. ШТ.	МАССА ЕД. КГ	ПРИМЕЧАНИЕ
		УЧАСТОК МОНОЛИТНЫЙ УМ1			
		Сборочные единицы			
	ГОСТ 8478-81	сетка 100/100/5/5 B-I		30,70	ОБЩИЙ ВЕС, КГ
ИМ3		ДЕТАЛЬ ЗАКЛАДНАЯ ИМ3	9	3,57	
		ДЕТАЛИ			
1	ГОСТ 5781-82	ϕ16 А-III; ℓ=4400мм	2	6,95	
2	"	ϕ6 А-I; ℓ=690мм	9	0,15	
3	"	ϕ14А-III; ℓ=3540мм	4	4,28	
4	"	ϕ6А-I; ℓ=1120мм	19	0,25	
5	"	ϕ14А-III; ℓ=2950мм	4	3,57	
6	"	ϕ6А-I; ℓ=800мм	16	0,18	
		МАТЕРИАЛЫ			
		БЕТОН М200 м³	1,30		
		УЧАСТОК МОНОЛИТНЫЙ УМ2			
		Сборочные единицы			
	ГОСТ 8478-81	СЕТКА 100/100/5/5 B-I	1	10,10	ОБЩИЙ ВЕС, КГ
		ДЕТАЛИ			
7	ГОСТ 5781-82	ϕ16 А-III; ℓ=2810мм	2	4,44	
8	"	ϕ6 А-I; ℓ=700мм	8	0,16	
		МАТЕРИАЛЫ			
		БЕТОН М200 м³	0,26		
		УЧАСТОК МОНОЛИТНЫЙ УМ3			
		Сборочные единицы			
	ГОСТ 8478-81	СЕТКА 100/100/5/5 B-I	1	17,10	
		МАТЕРИАЛЫ			
		БЕТОН М200 м³	0,40		

МАРКА ПОЗ.	ОБОЗНАЧЕНИЕ	НАИМЕНОВАНИЕ	КОЛ. ШТ.	МАССА ЕД. КГ	ПРИМЕЧАНИЕ
		БАЛКА МОНОЛИТНАЯ БМ1			
		СБОРОЧНЫЕ ЕДИНИЦЫ И ДЕТАЛИ			
9	ГОСТ 5781-82	ϕ28 А-III; ℓ=9460мм	3	45,70	
10	"	ϕ14 А-III; ℓ=9460мм	5	11,43	
11	"	ϕ6 А-I; ℓ=2500мм	48	0,56	
12	"	ϕ6 А-I; ℓ=750мм	24	0,17	
13	"	ϕ6 А-I; ℓ=500мм	24	0,12	
14	ГОСТ 8240-72*	Г8; ℓ=800мм	6	5,64	
	ГОСТ 8509-72*	L110×8; ℓ=800мм	1	10,80	
		МАТЕРИАЛЫ			
		БЕТОН М300, м³	3,64		
		ДЕТАЛИ КРЕПЛЕНИЯ РАЗДВИЖНОЙ ПЕРЕГОРОДКИ			
	ГОСТ 8240-72*	Г14; ℓ=17200мм	1	211,56	
	"	Г8; ℓ=700мм	6	4,94	
	ГОСТ 8509-72*	L50×5; ℓ=330мм	12	1,25	
	ГОСТ 5781-82	АНКЕР ϕ10А-I; ℓ=2400мм	6	1,49	

1. План перекрытия см. АС л. 23.
2. Монтажную схему балок см. АС л. 22.
3. Сечение 5-5 указано на чертеже АС л. 23.
4. Неуказанную высоту швов принимать по наименьшей толщине свариваемых элементов.

БАЛКА БМ1

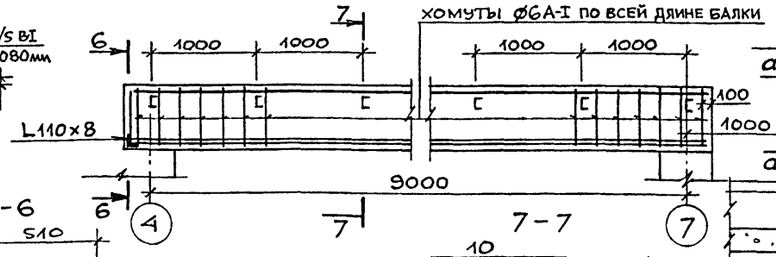

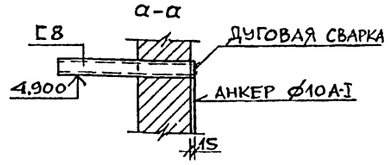

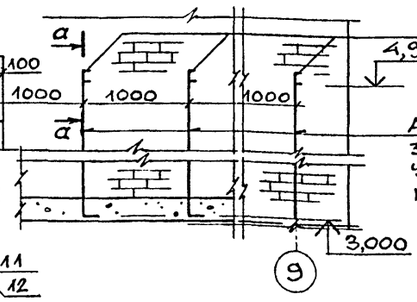

КОНСОЛЬ РАЗДВИЖНОЙ ПЕРЕГОРОДКИ (Г8; ℓ=700) ЗАЛОЖИТЬ В КЛАДКУ НА ОТМ. –4,900; СВАРИТЬ С АНКЕРОМ; $h_ш$=6мм; ℓ=70мм

АНКЕРЫ (ϕ10А-I; ℓ=2400) ЗАЛОЖИТЬ В МОНОЛИТНЫЙ УЧАСТОК ПЕРЕКРЫТИЯ УМ2 И В КИРП. СТЕНУ НА ОТМ. 3,000

СОГЛАСОВАНО

Отдел N2	Верецкий	
Отдел N3	Сидоров	

ПРИВЯЗАН

ИНВ. N

ИНВ. N ПОДЛ. | ПОДПИСЬ И ДАТА | ВЗАМ. ИНВ. N

НАЧ. МАСТ.	Михалев	
Н. КОНТР.	Асадуллаев	
ГЛ. ИНЖ. М.	Леонтьев	
ГАП	Константинов	
ГИП	Асадуллаев	
СТ. ИНЖ.	Лапина	

261-12-255.85 АС

Клуб (в клееных деревянных конструкциях) на 250 посетителей (зал на 200 мест)

СТАДИЯ	ЛИСТ	ЛИСТОВ
Р	24	

Перекрытия на отм. 3,300; 6,240. Участки монолитные УМ1÷УМ3. Балка БМ1

ЦНИИЭП им. Б.С. Мезенцева

21227-01 ФА2

ТИПОВОЙ ПРОЕКТ АЛЬБОМ I

Лестница N1

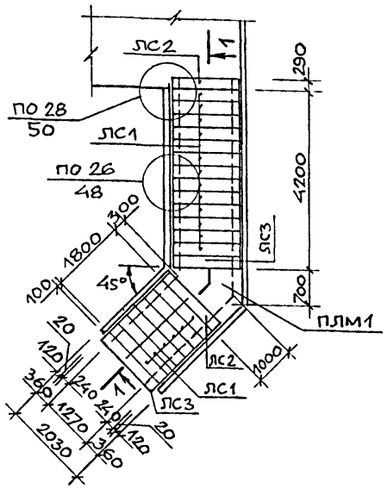

1 – 1

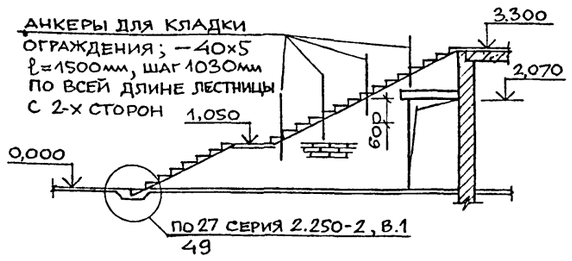

Монолитная площадка ПЛМ1

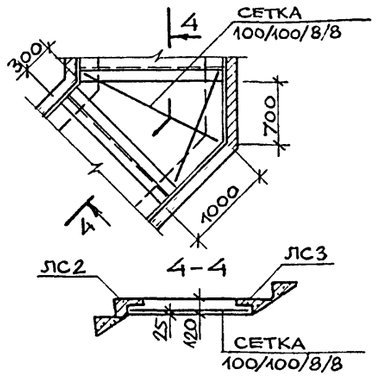

Лестница N3

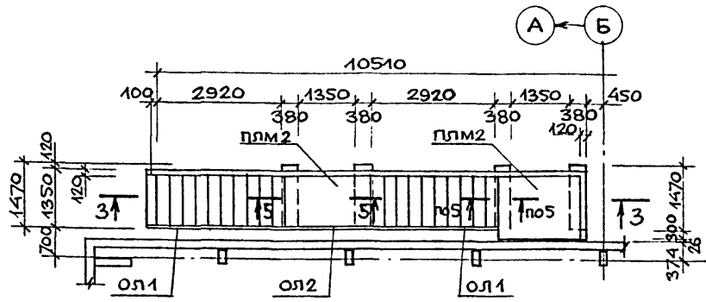

5-5

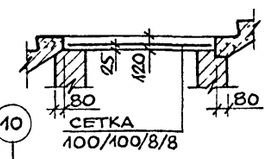

Лестница N2

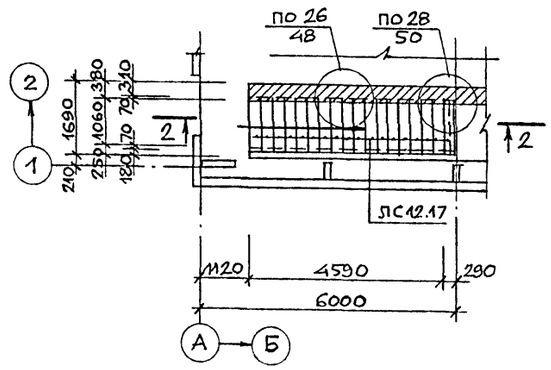

3-3

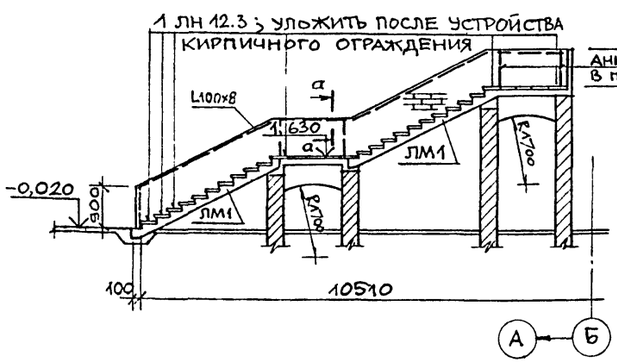

а-а



2 – 2

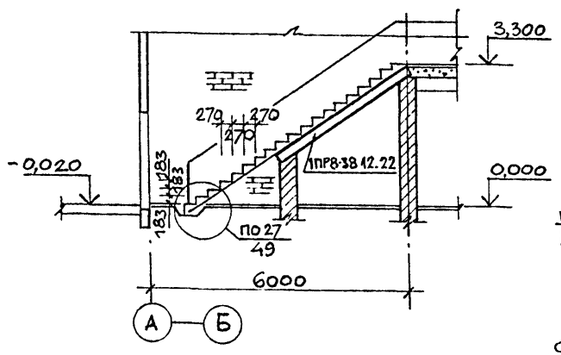

Электрощитовая

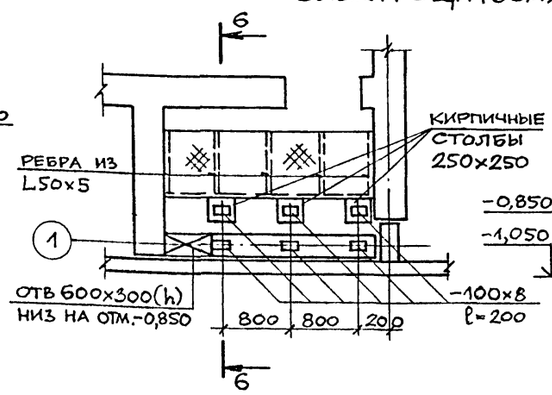

6-6

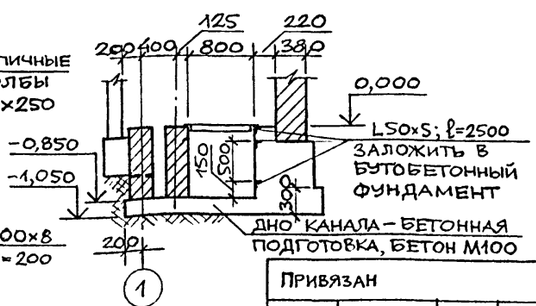

МАРКА ПОЗ.	ОБОЗНАЧЕНИЕ	НАИМЕНОВАНИЕ	КОЛ. ШТ.	МАССА ЕД. КГ	ПРИМЕЧАНИЕ
		ЛЕСТНИЦА N 1			
		Ступени железобетонные			
ЛС 1	1.055.1-1	ЛС 14	20	150	
ЛС 2	"	ЛСВ 14 лев.	2	115	
ЛС 3	"	ЛСН 14	1	78	
	ГОСТ 103-76	–40×5; ℓ=1500мм	8	2,36	
		Площадка монолитная			
ПЛМ1	АС л. 25	ПЛМ1	1		
	ГОСТ 8478-81	Сетка 100/100/8/8 А-III	1	15,65	
		Материалы			
		Бетон М200, м³	0,22		
		ЛЕСТНИЦА N 2			
		Ступени железобетонные			
ЛС12.17	1.055.1-1	ЛС12.17	19	135	
		Перемычки			
	1.138-10, в.1	1ПР8-38.12.22	2	275	
		ЛЕСТНИЦА N 3			
		Лестничные марши			
ЛМ1	1.251.1-4, в.1	2ЛМФ 39.14.17-5	2	1420	
		Накладные проступи			
1ЛН12.3	1.251.1-4, в.1	1ЛН12.3	30	34	
		Площадка монолитная			
ПЛМ2	АС л. 25	ПЛМ2	2		
	ГОСТ 8478-81	Сетка 100/100/8/8 А-III	1	15,84	
		Материалы			
		Бетон М200, м³	0,22		
	ГОСТ 8509-72*	L100×8; ℓ=11500мм		141,0	общий вес
		НАРУЖНЫЕ ЛЕСТНИЦЫ			
		Ступени железобетонные			
ЛСС15	1 055 1-1	ЛСС15	20	108	
		ЭЛЕКТРОЩИТОВАЯ			
		Закладные детали			
	ГОСТ 103-76	–100×8; ℓ=200мм	6	1,26	
	ГОСТ 8509-72*	L50×5; ℓобщ=10м		37,7	общий вес
		Перекрытие каналов			
		Рифл. сталь δ=5мм		80	
		Ребра из L50×5; ℓ=780мм	5	2,95	

СОГЛАСОВАНО

Отдел N4 Зуйков

Привязан

Инв. N

Инв. N подл. | Подпись и дата | Взам. инв. N

Нач. маст	Михалев		261-12-255.85 АС
Н контр.	Асадуллаев		
Гл инж. м.	Леонтьев		
ГАП	Константинов		Клуб (в клееных деревянных конструкциях) на 250 посетителей (зал на 200 мест)
ГИП	Асадуллаев		Стадия Р; Лист 25; Листов
Ст. инж	Лапина		Лестницы NN 1,2,3. Электрощитовая

ЦНИИЭП им. Б.С. Мезенцева

21227-01 Ф А2

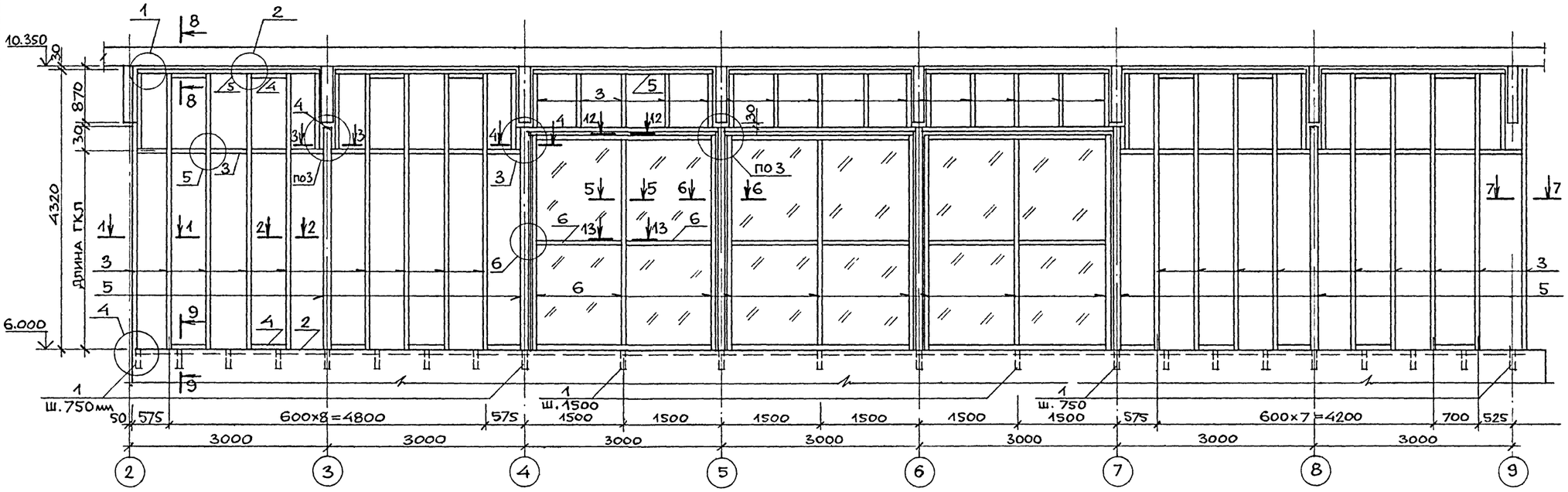

8-8

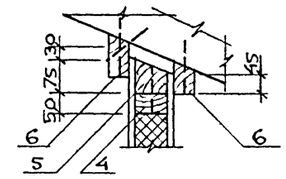

9-9

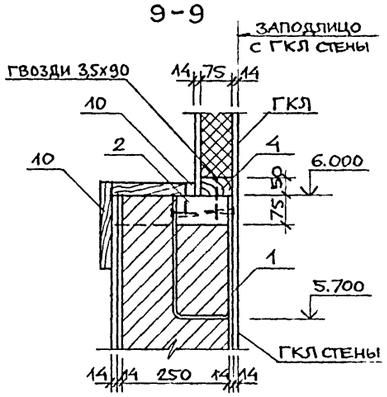

1-1

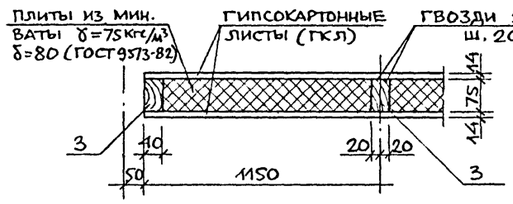

2-2

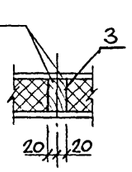

3-3

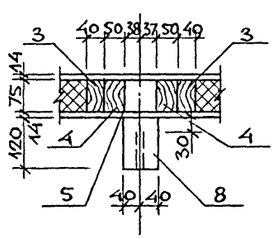

4-4

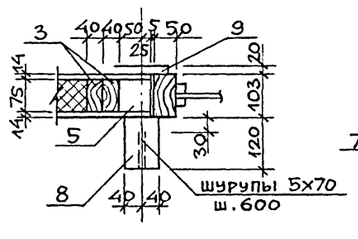

5-5

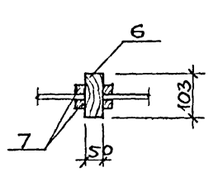

6-6

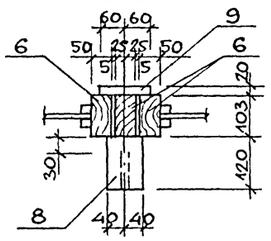

7-7

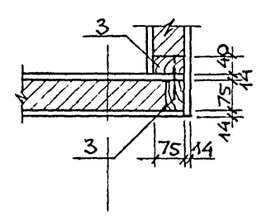

1

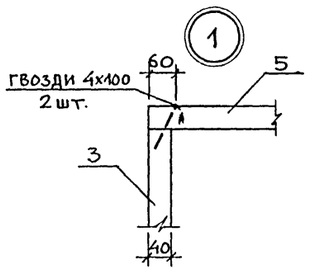

2

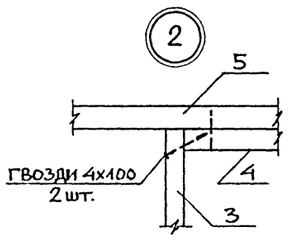

3

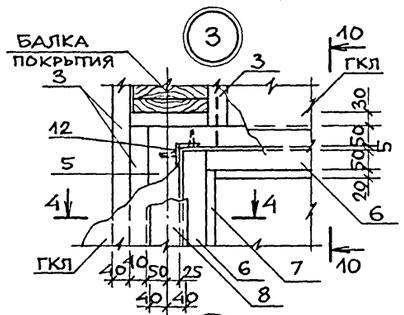

10-10

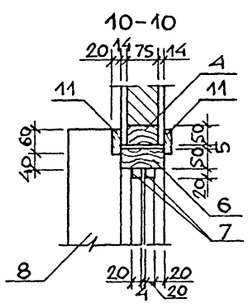

12-12

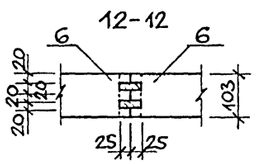

13-13

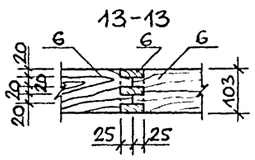

4

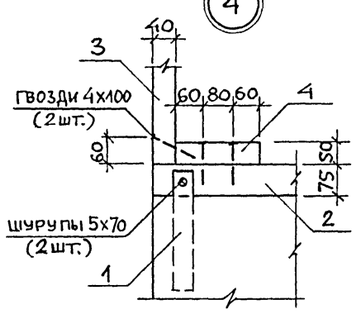

5

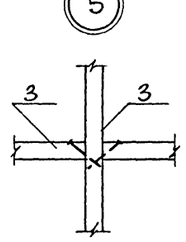

6

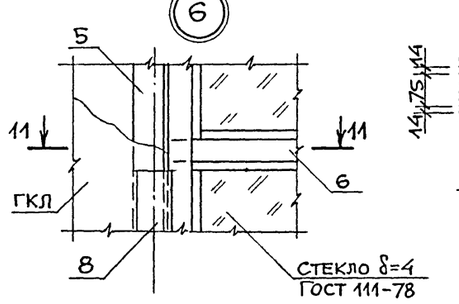

11-11

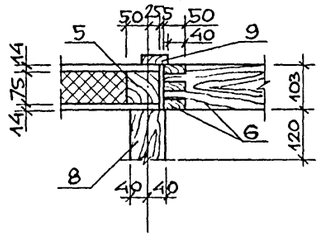

1. НА СХЕМАХ РАСПОЛОЖЕНИЯ ЭЛЕМЕНТОВ И УЗЛАХ 1,2,4,5 ОБШИВКА ГИПСОКАРТОННЫМИ ЛИСТАМИ (ГКЛ) УСЛОВНО НЕ ПОКАЗАНА.
2. ВСЕ ОТКРЫТЫЕ ДЕРЕВЯННЫЕ ЭЛЕМЕНТЫ ДОЛЖНЫ ИМЕТЬ СТРОГАНЫЕ ПОВЕРХНОСТИ, ИХ ОТДЕЛКА ВЫПОЛНЯЕТСЯ АНАЛОГИЧНО ОТДЕЛКЕ БАЛОК ПОКРЫТИЯ.
3. ЗАПОЛНЕНИЕ МЕЖДУ ГКЛ ВЫПОЛНЯЕТСЯ ПЛИТАМИ ИЗ МИНЕРАЛЬНОЙ ВАТЫ НА СИНТЕТИЧЕСКОМ СВЯЗУЮЩЕМ (ГОСТ 9573-82) МАРКИ 75 ТОЛЩИНОЙ 80 ММ.
4. СПЕЦИФИКАЦИЯ МАТЕРИАЛОВ ДАНА НА ЛИСТЕ АС Л. 27.
5. ПОЗ. 8 КРЕПИТЬ ШУРУПАМИ В ОТВЕРСТИЯ ГЛУБИНОЙ 90ММ, КОТОРЫЕ ЗАТЕМ ЗАКРЫТЬ ДЕРЕВЯННЫМИ ПРОБКАМИ.

				261-12-255.85		АС	
	НАЧ. МАСТ.	МИХАЛЕВ					
	Н КОНТР.	АСАДУЛЛАЕВ					
	ГЛ. ИНЖ. М	ЛЕОНТЬЕВ					
Привязан	ГАП	КОНСТАНТИНОВ		Клуб (в клееных деревянных конструкциях) на 250 посетителей на 200 мест)	СТАДИЯ	ЛИСТ	ЛИСТОВ
	ГИП	АСАДУЛЛАЕВ			Р	26	
	ГИП	МЕЖНИКОВ		Развертка по оси Б. Узлы	ЦНИИЭП им. Б.С. Мезенцева		
	СТ. ИНЖ	ЛАПИНА					
Инв. N							

21227-01

Ф А2

Инв. N подл. | Подпись и дата | Взам. инв. N

АЛЬБОМ I

ТИПОВОЙ ПРОЕКТ

Развертка стены у оси 3; у оси 9

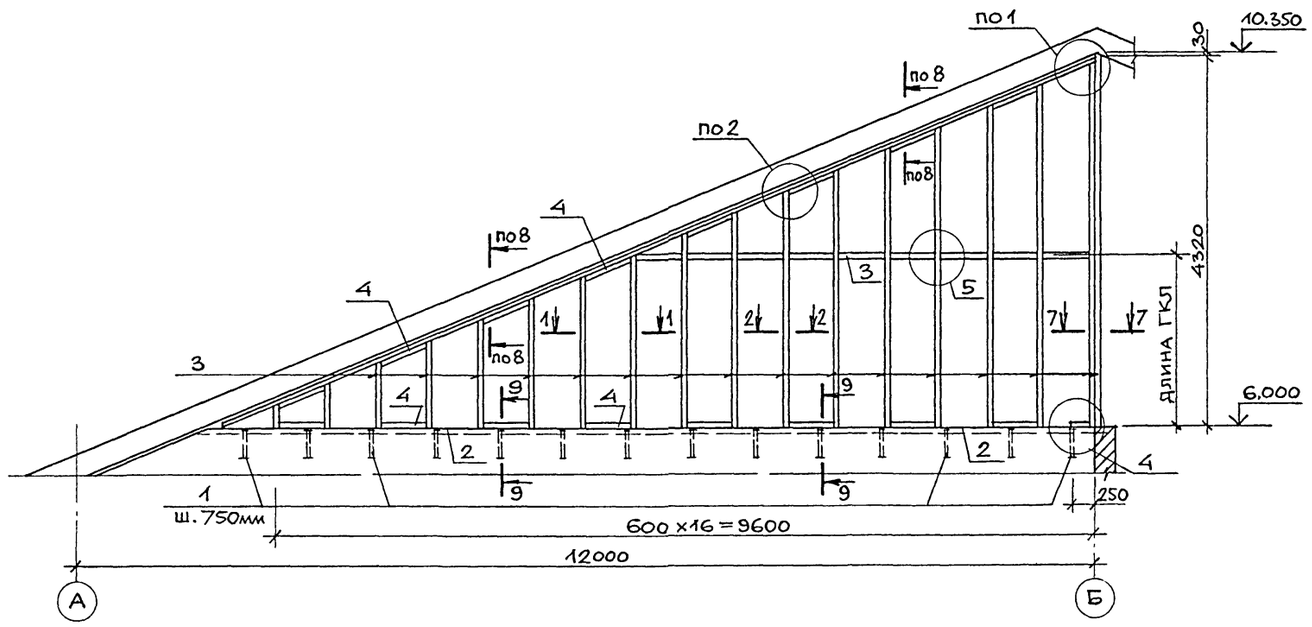

Развертка стены между осями 1-2

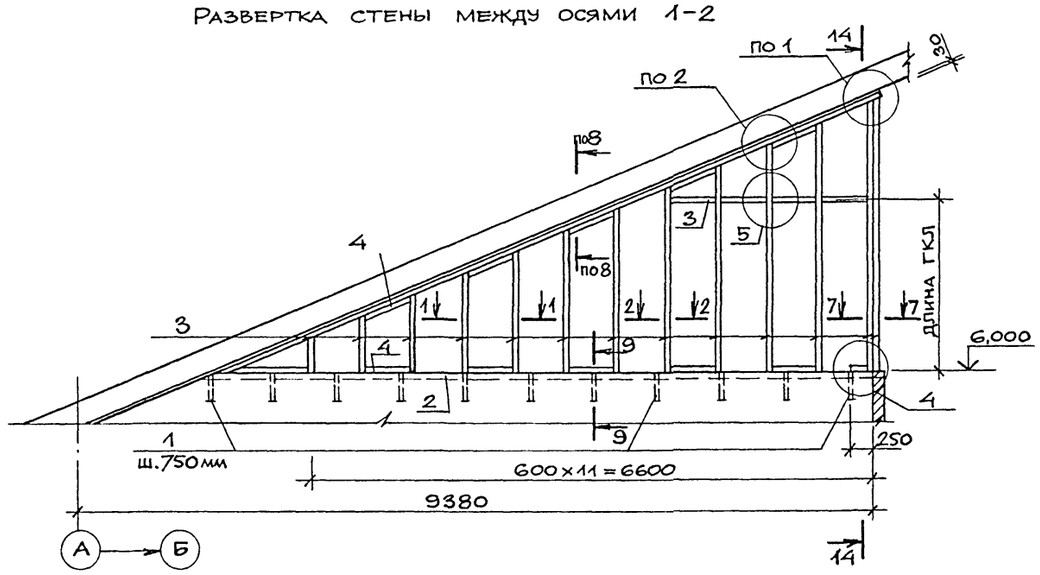

14 - 14

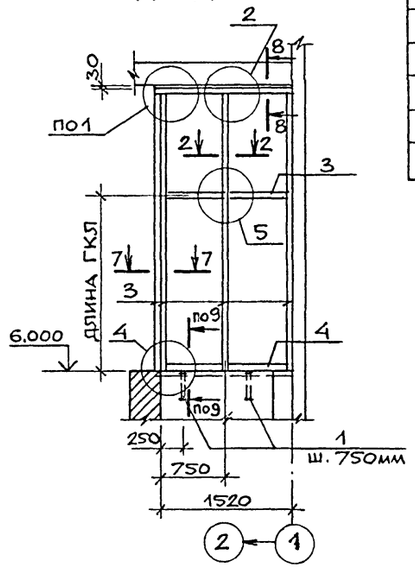

Марка поз.	Обозначение	Наименование	Кол. шт.	Масса ед. кг	Примечание
		КАРКАС			
1	АС л. 27	МС-1	50		
		ГОСТ 103-76			
		−40×5 С38/23 ℓ=700мм	1	1,10	
12	АС л. 27	МС-2	6	0,23	
		ГОСТ 8509-72*			
		L50×5 С38/23 ℓ=60мм			
2	ГОСТ 24454-80	Брус 75×120 м³	0,37		
3	"	Доска 40×75 м³	0,55		
4	"	Доска 50×75 м³	0,12		
5	"	Брус 75×75 м³	0,19		
6	ГОСТ 8486-66**	Доска 50×103 м³	0,72		строганая
7	"	Рейка 20×20 м³	0,042		строганая
8	"	Брус 80×120 м³	0,20		строганый
9	"	Доска 20×120 м³	0,033		строганая
10	"	Доска 20×200 м³	0,326		строганая
11	"	Доска 20×60 м³	0,022		строганая
		Обшивка			
ГКЛ	ГОСТ 6266-81*	Листы гипсокартонные			
		δ=14мм м²	203		
		Заполнение			
	ГОСТ 9573-82	Плиты из мин. ваты на синт.			
		связке γ=75 кг/м³ δ=80мм м³	6,4		
	ГОСТ 111-78	Стекло оконное δ=4мм м²	27,1		

1. Данный лист см. совместно с АС л. 26.

Нач. маст.	Михалев		261-12-255.85 АС
Н. контр.	Асадуллаев		
Гл. инж. м.	Леонтьев		
ГАП	Константинов		Клуб (в клееных деревянных конструкциях) на 250 посетителей (зал на 200 мест)
ГИП	Асадуллаев		Стадия: Р; Лист: 27; Листов:
ГИП	Межников		Развертки стен между осями А-Б. Спецификация
Ст. инж.	Лапина		ЦНИИЭП им. Б.С. Мезенцева

Привязан

Инв. N

Инв. N подл. | Подпись и дата | Взам. инв. N

21227-01 Ф А2

Альбом I

Типовой проект

Ведомость рабочих чертежей марки КД

Лист	Наименование	Примечание
1	Общие данные (начало)	
2	Общие данные (окончание)	
3	Несущие конструкции. План. Спецификация к листу 3÷11,27 (начало)	
4	Несущие конструкции. Спецификация к листу 3÷11,27 (окончание)	
5	Несущие конструкции. Разрез I–I, узел I	
6	Несущие конструкции. Узел II ÷ V	
7	Несущие конструкции. Разрез II – II, узел VI ÷ XI	
8	Несущие конструкции. Развертка по оси А и В. Узел XII XIII	
9	Несущие конструкции. Узел XIV ÷ XVIII	
10	Покрытие. План раскладки панелей	
11	Покрытие. Сечения	
12	Покрытие. Фонарь и детали. Спецификация	
13	Фахверк по оси 1, Б. Разрезы. Узел I	
14	Фахверк по оси 10. Разрезы. Узел II, III, IV	
15	Фахверк по оси 1, Б, 10. Узел V ÷ XI	
16	Фахверк по оси 2. Разрезы. Узел I	
17	Фахверк по оси 2. Узел II ÷ VII	
18	Фахверк по оси 2. Узел VIII ÷ XI	
19	Фахверк по оси 2. Узел XII ÷ XIV. Спецификация.	
	к листу 13÷26 (начало)	
20	Спецификация к листу 13 ÷ 26 (окончание)	
21	Раскладка стеновых панелей по оси А, В. Узел I ÷ III	
22	Раскладка стеновых панелей по оси 1, Б, 2. Разрезы	
23	Раскладка стеновых панелей по оси 10. Разрезы	
24	Раскладка стеновых панелей по оси 1, Б, 2, 10. Узел IV ÷ X	
25	Раскладка стеновых панелей по оси 1, Б, 2, 10. Узел XI ÷ XV	
26	Раскладка стеновых панелей по оси 1, 10. Узел XVI, XVII	
27	Тамбур	

Ведомость спецификаций

Лист	Наименование	Примечание
3,4	Спецификация к листу 3 ÷ 11, 27	
12	Спецификация несущих конструкций фонаря	
19,20	Спецификация к листу 13 ÷ 26	

Типовой проект разработан в соответствии с действующими нормами и правилами и предусматривает мероприятия, обеспечивающие взрывную, взрыво-пожарную и пожарную безопасность при эксплуатации здания.

Главный инженер проекта Смуров

Инв. № подл. | Подпись и дата | Взам. инв. №

Ведомость ссылочных документов

Продолжение

Обозначение	Наименование	Примечание
СНиП II-6-74	Нагрузки и воздействия. Нормы проектирования	
СНиП II-2-80	Противопожарные нормы проектирования зданий и сооружений	
СНиП II-23-81	Стальные конструкции. Нормы проектирования	
СНиП II-25-80	Деревянные конструкции. Нормы проектирования	
СНиП II-28-73*	Защита стальных конструкций от коррозии	
ТУ 14-1-3023-80	Прокат листовой, широкополосный универсальный и фасонный из углеродистой стали с гарантированным уровнем механических свойств, дифференцированным по группам прочности.	
ГОСТ 8509-72*	Сталь прокатная угловая равнополочная	
ГОСТ 8510-72*	Сталь прокатная угловая неравнополочная	
ГОСТ 2590-71*	Сталь горячекатаная круглая	
ГОСТ 19903-74*	Сталь листовая горячекатаная	
ГОСТ 103-76*	Полоса стальная горячекатаная	
ГОСТ 8240-72*	Сталь горячекатаная. Швеллеры	
ГОСТ 17715-72	Сталь толстолистовая кровельная	
ГОСТ 3560-73	Лента стальная упаковочная	
ГОСТ 5781-82	Сталь горячекатаная для армирования железобетонных конструкций	
ГОСТ 8732-78*	Трубы стальные бесшовные горячекатаные	
ГОСТ 19771-74	Уголки стальные гнутые равнополочные	
ГОСТ 7798-70*	Болты с шестигранной головкой	
ГОСТ 5915-70*	Гайки шестигранные класса точности В	
ГОСТ 11371-78*	Шайбы	
ГОСТ 1144-80*	Шурупы с полукруглой головкой	
ГОСТ 1145-80*	Шурупы с потайной головкой	
ГОСТ 4028-63*	Гвозди строительные	
ГОСТ 4640-84	Вата минеральная	
ГОСТ 9573-82	Плиты теплоизоляционные из минеральной ваты на синтетическом связующем	
ГОСТ 10354-82	Пленка полиэтиленовая	
ГОСТ 14791-79	Мастика герметизирующая нетвердеющая строительная (УМС-50)	
ГОСТ 19777-81	Прокладки резиновые пористые уплотняющие (гернит)	
ГОСТ 18124-75*	Листы асбестоцементные плоские	
ГОСТ 8486-66	Пиломатериалы хвойных пород	
Серия 1.232-3	Асбестоцементные панели наружных стен общественных зданий	Выпуск 11, 12, 13.
Серия 1.265.5-2	Деревянные утепленные панели покрытий с шагом несущих конструкций 3м для общественных зданий	Выпуск 3
Альбом II	Изделия заводу-изготовителю. Прилагаемые документы	

Основные конструктивные решения

Несущими конструкциями здания, образующими его наружный каркас, приняты клееные деревянные трехшарнирные рамы пролетом 24 м. Они поставлены с шагом 3м на столбчатые железобетонные фундаменты, которые воспринимают вертикальные и горизонтальные нагрузки. Рамы монтируются из 2х полурам. Поверх рам укладываются панели покрытия размером 3,0×1,5 м по серии 1.265.5-2в.3 Панель включает деревянный каркас, минераловатный утеплитель (толщиной 150мм), пароизоляцию и нижнюю асбестоцементную подшивку. Панель крепится к рамам гвоздями через металлические закладные элементы.

Устойчивость сооружения в поперечном направлении обеспечивается креплением опорной части полурам к фундаментам при помощи металлического башмака. В продольном направлении горизонтальная и вертикальная устойчивость обеспечивается системой крестовых металлических связей, поставленных в 2х пролетах и деревянными ребрами плит покрытия. Вертикальные связи прикрепляются к фундаментам.

Несущие и ограждающие конструкции рассчитаны на вес снегового покрова для III района – 100 кгс/м² ветровую нагрузку для района III – 45 кгс/м² и собственный вес конструкции покрытия и фонаря.

Ограждающие конструкции наружных стен.

Стены по продольным и торцевым фасадам запроектированы из сборных асбестоцементных панелей по серии 1.232-3 выпуски 11,12,13 с корректировкой размеров на отдельных типах. Панели имеют предел огнестойкости 0,5 часа и предел распространения огня – 40 см.

Привязан

Инв. №

261-12-255.85 КД

Нач. маст	Михалев	
Н. контр	Смуров	
Гл. инж. пр	Леонтьев	
ГАП	Константинов	
Зав. отд	Травуш	
ГИП	Смуров	
Ст. инж.	Шашина	

Клуб (в клееных деревянных конструкциях) на 250 посетителей (зал на 200 мест)

Стадия	Лист	Листов
Р	1	27

Общие данные (начало)

ЦНИИЭП им. Б.С. Мезенцева

Альбом V

Типовой проект

Приняты две толщины панелей: 114 мм – для расчетных зимних температур -20°С, 164 мм – для расчетной температуры -30° и -40°. Стеновые панели крепятся к фахверку из клеедеревянных вертикальных стоек, поставленных с шагом 3м и горизонтальных деревянных обвязок с шагом по вертикали равным высоте стеновых панелей. Стеновые панели устанавливаются на сборные железобетонные обвязки цоколя и деревянную обвязку фахверка и крепятся к ним монтажными металлическими элементами. Главный вход решен ввиде витража, состоящего из вертикальных клеедеревянных ребер выступающих на улицу и заполнения оконными переплетами с двойным или тройным остеклением. Вертикальные ребра крепятся к ригелю рамы и железобетонному фундаменту металлическими элементами. Вдоль торцевых фасадов запроектирован парапет, состоящий из деревянного каркаса и дощатой обшивки. Парапет выступает за плоскость асбестоцементных стеновых панелей на 100 мм.

Технологические и защитные требования.

1. Все клееные деревянные конструкции изготавливаются только в специализированных предприятиях обеспеченных специализированным оборудованием.
2. Поставляемые предприятием – изготовителем должны быть полностью обработаны и отделаны необходимыми защитными покрытиями в соответствии с рабочими чертежами и „Руководством по обеспечению долговечности деревянных клееных конструкций при воздействии на них микроклимата зданий различного назначения и атмосферных факторов" (Москва, 1981 г.)
3. Основные требования по сушке, технологии изготовления клееных деревянных конструкций, прочности клеевых соединений, их долговечности и водостойкости, прочности древесины и готовых элементов приведены в „Руководстве по изготовлению и контролю качества деревянных клееных конструкций" (Москва 1982 г).
4. Клеедеревянные элементы изготовляются из пиломатериалов хвойных пород на клею ФРФ-50 по ТУ6-05-1880-79 или ФР-12 по ТУ6-05-1748-81.
5. Для защиты торцов, а также металлических поверхностей, соприкасающихся с деревом, камнем, бетоном должны применяться составы на основе эпоксидной шпатлевки ЭП-0010 по ГОСТ 10277-76 или тиоколовых герметиков У-30м по ГОСТ 13489-79.
6. Несущие элементы (рамы, стойки фахверка) окрасить прозрачными огнезащитными составами ТХЭФ (трехлорэтилфосфат) ТУ-6-05-1611-76.
7. Все неклеенные деревянные элементы подвергнуть глубокой пропитке антипиренами.
8. Открытые стальные детали покрыть вспучивающейся огнезащитной краской.
9. Для защиты поверхностей клееных элементов несущих конструкций должны применяться атмосферостойкие прозрачные лакокрасочные материалы ПФ-170, ПФ-171 по ГОСТ 15907-70 или УР-293 по ТУ-6-10-1462-74.
10. Для антисептирования деревянных деталей каркаса и фахверка должны применяться: кремнефтористый аммоний КФА по ОСТ 6-08-2-75; препарат ХМББ-3324 по ГОСТ 23782-79 или препарат ББК-3 по ГОСТ 23787.6-79.
11. Защита от коррозии поверхностей металлических деталей несущих и ограждающих конструкций должно производится внутри помещения – масляной краской на олифе „Оксоль". На открытом воздухе на натуральной олифе.

Указания по привязке проекта.

При строительстве по настоящему проекту для IV района по весу снегового покрова (150 кгс/м²) необходимо выполнить дополнительный расчет и увеличить поперечное сечение рамы.

Таблица усилий

Загружения / Усилия	От постоянной нагрузки			От временной нагрузки		Расчетное
	Схема I	G	I + G	Схема II	Схема III	I + G + II + III
R_A [т]	3,861	0,526	4,387	4,315	1.110	9.812
R_B [т]	3,861	0,974	4,835	2,079	4.104	11.018
H [т]	2,353	0,641	2,994	2,226	1,353	6,573
Mmax [т·м]			9,500			20,600

Расчетная схема рамы

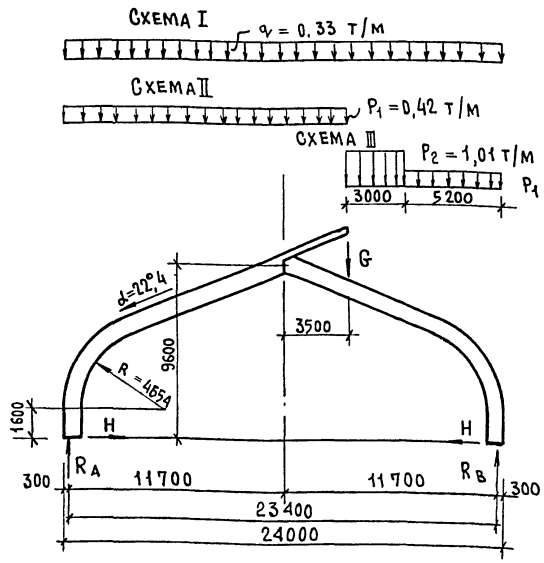

Нач маст.	Михалев		
Н. контр.	Травуш		
Гл инж. м	Леонтьев		
ГАП	Константинов		
Зав. отд	Травуш		
ГИП	Смуров		
Ст. инж.	Шашина		

Привязан

Инв. N

261-12-255.85 КД

Клуб (в клееных деревянных конструкциях) на 250 посетителей (зал на 200 мест)

Стадия	Лист	Листов
Р	2	

Общие данные (окончание)

ЦНИИЭП им. Б.С. Мезенцева

21227-01

Формат А2

Инв. N подл. | Подпись и дата | Взам. инв. N

Альбом I

Типовой проект

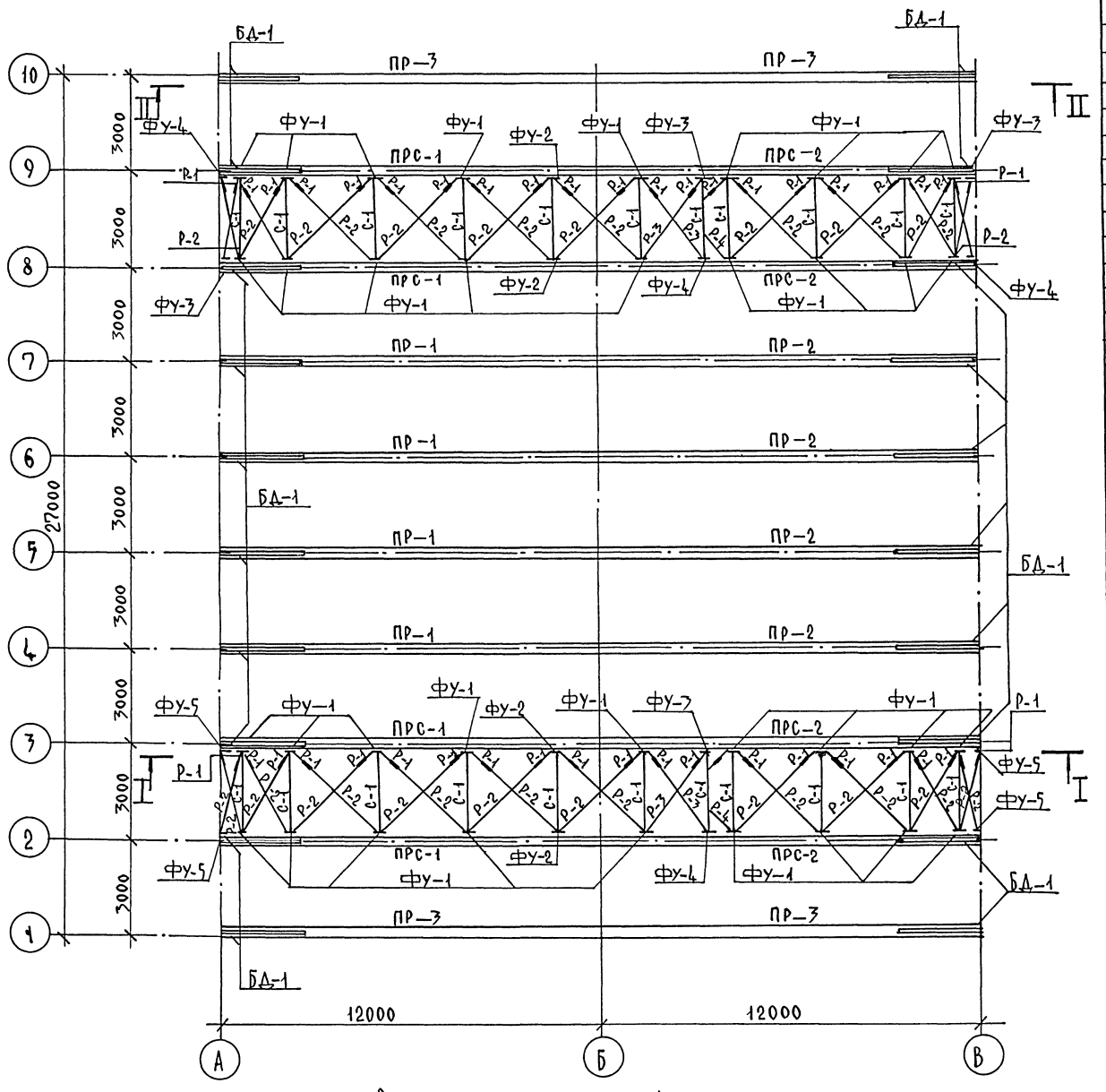

Работать совместно с лист. 4,5,6,7,8,9.

Марка, поз.	Обозначение	Наименование	Кол.	Масса ед, кг	Примечание
		Несущие элементы			
		покрытия			
		Деревоклееные полурамы			
ПР-1	Альбом II	ПР-1	4	1,37	
ПР-2	Альбом II	ПР-2	4	1,26	
ПРС-1	Альбом II	ПРС-1	4	1,37	
ПРС-2	Альбом II	ПРС-2	4	1,26	
ПР-3	Альбом II	ПР-3	4	1,26	
		Стойка деревянная			
СД-1	Альбом II	СД-1	20	32,4	
		Балка деревянная			
БД-1	Альбом II	БД-1	20	33,9	
БД-2	Альбом II	БД-2	15		0,0413 м³
БД-3	Альбом II	БД-3	2		0,0403 м³
		Соединительные элементы			
М-1	Альбом II	М-1	20	75,7	
М-2	Альбом II	М-2	15	15,1	
М-3	Альбом II	М-3	1	19,2	
М-4	Альбом II	М-4	2	19,2	
М-5	Альбом II	М-5	1	16,2	
М-6	Альбом II	М-6	1	7,4	
М-7	Альбом II	М-7	36	0,94	
М-8	Альбом II	М-8	3	4,12	
М-9	Альбом II	М-9	1	3,46	
Н-1	Альбом II	Н-1	20	7,9	
		Связи металлические			
		Фасонки узловые			
ФУ-1	Альбом II	ФУ-1	36	8,2	
ФУ-2	Альбом II	ФУ-2	4	8,2	
ФУ-3	Альбом II	ФУ-3	2	6,6	
ФУ-4	Альбом II	ФУ-4	2	6,6	
ФУ-5	Альбом II	ФУ-5	8	2,5	
		Стойка			
С-1	Альбом II	С-1	24	14,25	
		Раскосы			
Р-1	Альбом II	Р-1	52	1,8	
Р-2	Альбом II	Р-2	44	8,9	
Р-3	Альбом II	Р-3	4	7,5	
Р-4	Альбом II	Р-4	4	9,8	

261-12-255.85 КД

Нач.мас	Михалев	
Н.контр.	Смуров	
Гл.инж.м	Леонтьев	
ГАП	Константинов	
Зав.отд	Травуш	
ГИП	Смуров	
Ст.инж.	Шашина	

Клуб/в клееных деревянных конструкциях/на 250 посетителей (зал на 200 мест)

Стадия	Лист	Листов
Р	3	

Несущие конструкции. План. Спецификация к листу 3÷11,27 (начало)

ЦНИИЭП им. Б.С. Мезенцева

Привязан

Инв. N

Инв. N подл. | Подп. и дата | Взам. инв. N

21227-01 Ф А2

Альбом I

Типовой проект

Продолжение

Марка, поз.	Обозначение	Наименование	Кол.	Масса ед., кг	Примечание
		МУФТА СТЯЖНАЯ			
		МС-1	26	1,21	
		ШАЙБА ИНДИВИДУАЛЬНАЯ			
		ШИ-1	192	0,27	
		ШИ-2	24	0,5	
		МАТЕРИАЛЫ			
1	ГОСТ 8486-66**	БРУС 140х170; ℓ=2810	17		1,14 м³
2	ГОСТ 8486-66**	БРУС 140х170; ℓ=2380	18		1,02 м³
3	ГОСТ 8510-72*	УГОЛОК 180х110х10; ℓ=120	34		
		СТАНДАРТНЫЕ ЭЛЕМЕНТЫ		ВСЕХ	
4	ГОСТ 7798-70*	БОЛТЫ М10х100	48	3,6	
5	ГОСТ 7798-70*	БОЛТЫ М12х180	40	8,5	
6	ГОСТ 7798-70*	БОЛТЫ М20х60	108	27,6	
7	ГОСТ 7798-70*	БОЛТЫ М20х220	272	142,5	
8	ГОСТ 7798-70*	БОЛТЫ М20х240	20	12,3	
9	ГОСТ 5915-70*	ГАЙКИ М10	48	0,6	
10	ГОСТ 5915-70*	ГАЙКИ М12	40	0,6	
11	ГОСТ 5915-70*	ГАЙКИ М20	360	22,5	
12	ГОСТ 4028-63*	ГВОЗДИК 5х150	80	1,8	
13	ГОСТ 11371-78	ШАЙБЫ М10	48	0,2	
14	ГОСТ 11371-78	ШАЙБЫ М12	40	0,25	
15	ГОСТ 11371-78	ШАЙБЫ М20	228	5,2	
16	ГОСТ 11473-75*	ШУРУПЫ 6х80	212	3,4	
17	ГОСТ 1145-80*	ШУРУПЫ 6х100	80	1,7	
18	ГОСТ 11473-75*	ШУРУПЫ 10х80	120	5,2	
19	ГОСТ 11473-75*	ШУРУПЫ 16х120	40	6,9	

Продолжение

Марка, поз.	Обозначение	Наименование	Кол.	Масса ед., кг	Примечание
		ПОКРЫТИЕ КД А-10,11			
		ДЕРЕВЯННЫЕ ПАНЕЛИ			
		ПОКРЫТИЙ			
КЛАР3-100	1.265-5-23 030	КЛАР3-100	143	198,0	
КЛАР*3-100	1.265-5-23 030	КЛАР*3-100	8	188,0	
КЛАД3-100	АЛЬБОМ II	КЛАД3-100	4	134,0	
		МАТЕРИАЛЫ			
20	ГОСТ 8486-66**	ДОСКИ ШПУНТОВАННЫЕ			
		δ=22 П.М.	200,0		1,34 м³
21	ГОСТ 8486-66**	ДОСКИ 25х100 П.М.	530,0		1,4 м³
22	ГОСТ 8486-66**	ДОСКИ 25х150 П.М	10,0		0,038 м³
23	ГОСТ 8485-66**	ДОСКИ 40х100; ℓ=2,6м	108		1,125 м³
24	ГОСТ 8486-66**	БРУСОК 50х50 П.М	54		0,135 м³
25	ГОСТ 8486-66**	БРУС 100х100 П.М	17		0,13 м
26	ГОСТ 4640-76	МИНВАТА γ=125 кг/м³ м³	7,51		
27	ГОСТ 19177-81	ГЕРИНТ d 40 П.М	387,0		
28	ГОСТ 14791-79	ГЕРМЕТИК БУТЕПРОЛ м³	0,18		
29	ГОСТ 10354-82	ПЛЕНКА ПЭТФ м²	138,5		
		СТАНДАРТНЫЕ ИЗДЕЛИЯ			
30	ГОСТ 4028-63*	ГВОЗДИК 2,5х60		5,0	
31	ГОСТ 4028-63*	ГВОЗДИК 5х120	2570	47,1	
34	ГОСТ 5915-70*	ГАЙКА М10 ШТ.	12		
		ИЗДЕЛИЯ			
32	АЛЬБОМ II	КРЮК ШТ.	12		
33	АЛЬБОМ II	ШАЙБА ШИ-3 ШТ.	12		

Продолжение

Марка, поз.	Обозначение	Наименование	Кол.	Масса ед., кг	Примечание
		ТАМБУР			
		МАТЕРИАЛЫ			
36	АЛЬБОМ II	БАЛКА ГНУТОКЛЕЕНАЯ БКГ-1	2		
37	ГОСТ 8486-66**	БРУС 140х140 П.М	35,0		0,68 м³
38	ГОСТ 8486-66**	БРУС 120х170 П.М	10,8		0,22 м³
39	ГОСТ 8486-66**	ДОСКИ ШПУНТОВАННЫЕ			
		δ=22 П.М	200		0,64 м³
40	ГОСТ 8486-66**	БРУС 50х50 П.М	30		0,05 м³
М-30	АЛЬБОМ II	БАШМАК МЕТАЛЛИЧЕСКИЙ			
		М-30 ШТ	8	5,6	
М19	АЛЬБОМ II	УГОЛОК СОЕДИН. М-19	24	1,4	
43	ГОСТ 11473-75*	ШУРУП 8х60 ШТ	84		1,5 КГ
44	ГОСТ 11473-75*	ШУРУП 12х140 ШТ	16		1,7 КГ
45	ГОСТ 4028-63*	ГВОЗДИ К2,5х60			2 КГ
46	ГОСТ 4028-63*	ГВОЗДИ К3,5х90			0,5 КГ
47	ГОСТ 9573-82	ПЛИТА МИНЕРАЛОВАТНАЯ			
		γ=125 кг/м³ м³	2,2		
48	ГОСТ 10354-82	ПЛЕНКА ПОЛИЭТИЛЕНОВАЯ			
		м²	26,0		
49	ГОСТ 19904-74	СТАЛЬ ТОНКОЛИСТОВАЯ КРОВЕЛЬНАЯ			
		ОЦИНКОВАННАЯ м²	8		
50	ГОСТ 18124-75*	ЛИСТЫ АСБЕСТОЦЕМЕНТ-			
		НЫЕ ПЛОСКИЕ м²	9		
		КЛЮШКА			
БК-1	АЛЬБОМ II	БАЛКА КЛЕЕНАЯ БК-1	5		0,06 м³
БК-2	АЛЬБОМ II	БАЛКА КЛЕЕНАЯ БК-2	5		0,19 м³
Н-2	АЛЬБОМ II	НАКЛАДКА Н-2	10	2,2	

Работать совместно с листами 3,5,6,7,8,9,27.

Инв.№ подл. | Подп. и дата | Взам.инв.№

Привязан

Инв.№

Нач.мас	Михалев	
Н.контр.	Смуров	
Гл.инж.п.	Леонтьев	
ГАП	Константинов	
Зав.отд.	Трабуш	
ГИП	Смуров	
Ст.инж.	Шашина	

261-12-255.85 КД

Клуб/в клееных деревянных конструкциях/на 250 посетителей/зал на 200 мест/

Стадия	Лист	Листов
Р	4	

Несущие конструкции. Спецификации к листу 3÷11, 27 (окончание)

ЦНИИЭП им.Б.С.Мезенцева

21227-01 ФА2

Альбом I

Типовой проект

I–I

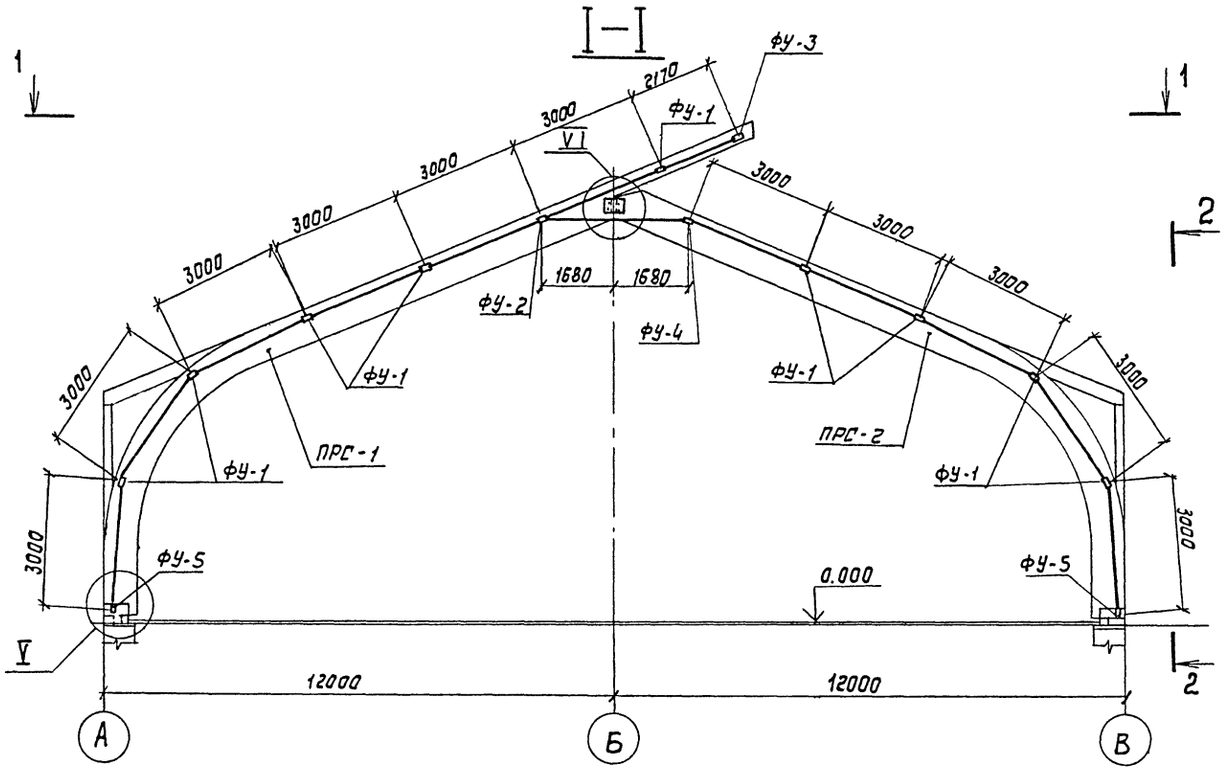

2–2

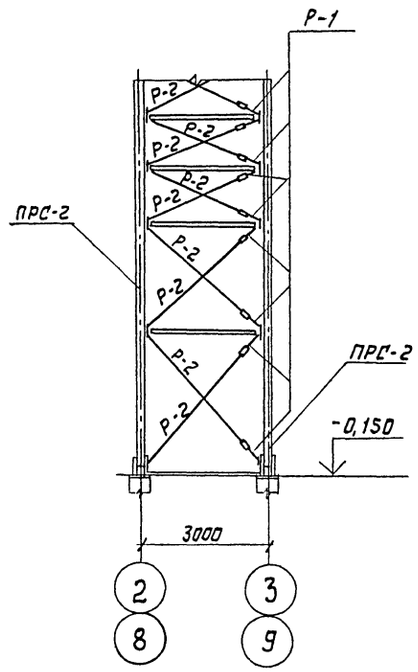

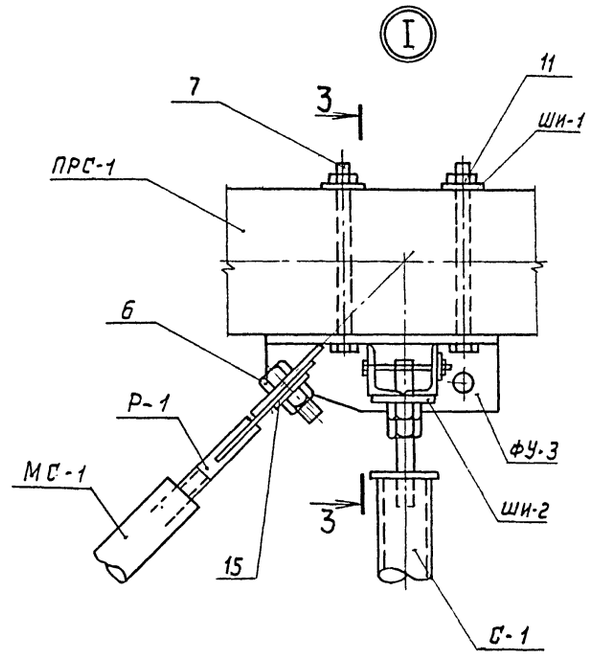

3–3

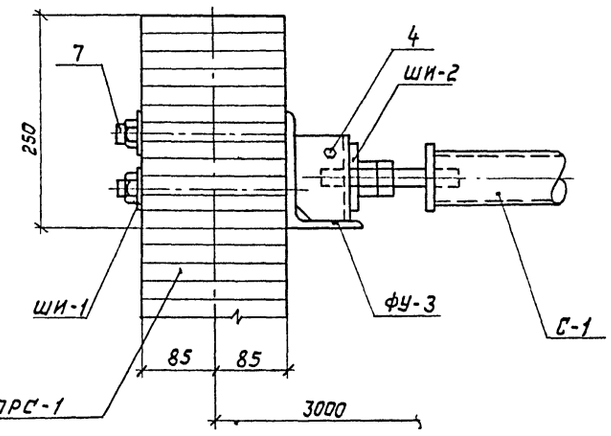

1–1

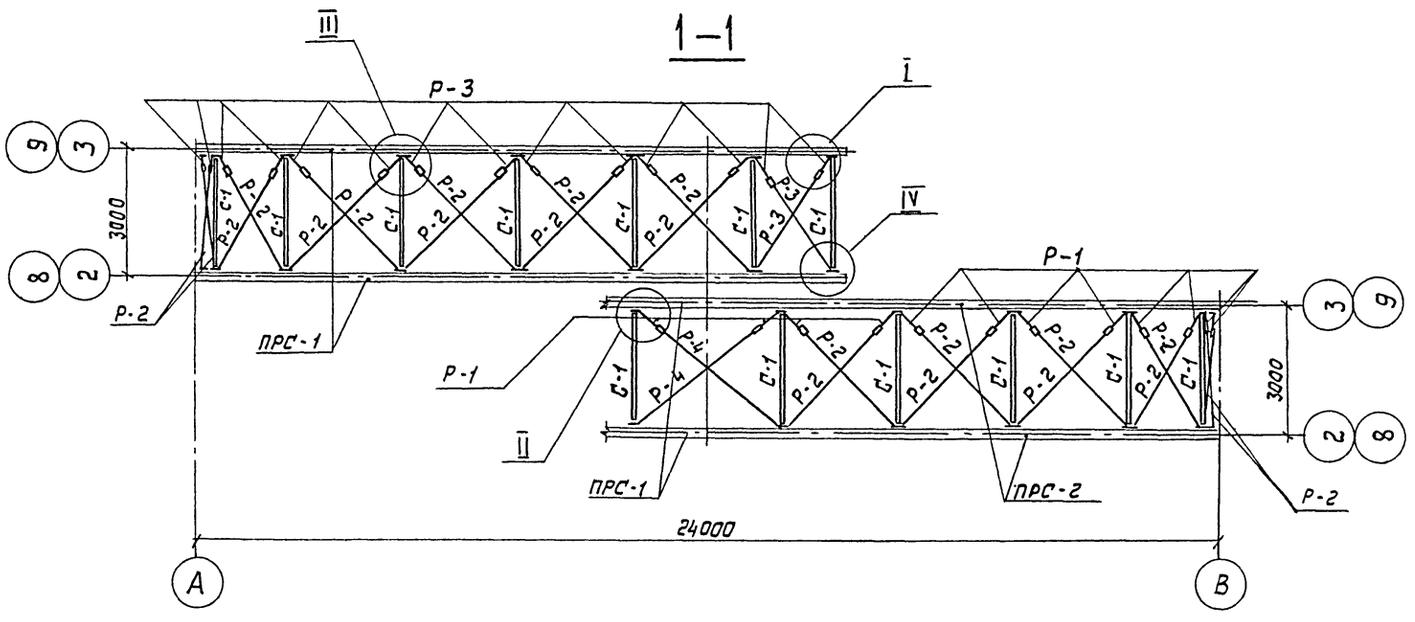

Работать совместно с листами 3, 4, 6, 7, 8, 9.

				261-12-255.85	КД	
Нач. м.	Михалев					
Н. контр.	Смуров					
Гл. инж.	Леонтьев					
ГАП	Константинов			Клуб (в клеевых деревянных конструкциях) на 250 посетителей (зал на 200 мест)	Стадия: Р; Лист: 5; Листов:	
Зав. отд.	Травуш					
ГИП	Смуров			Несущие конструкции. Разрез I-I. Узел I	ЦНИИЭП им. Б.С. МЕЗЕНЦЕВА	
Ст. инж.	Шашина					

Привязан

Инв. №

Инв. № подл. | Подпись и дата | Взам. инв. №

21227-01

Формат А2

Альбом I

Типовой проект

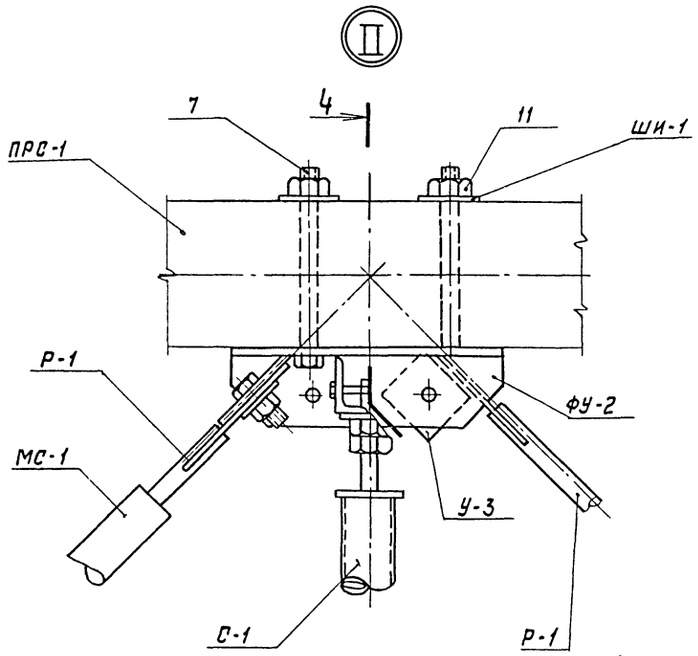

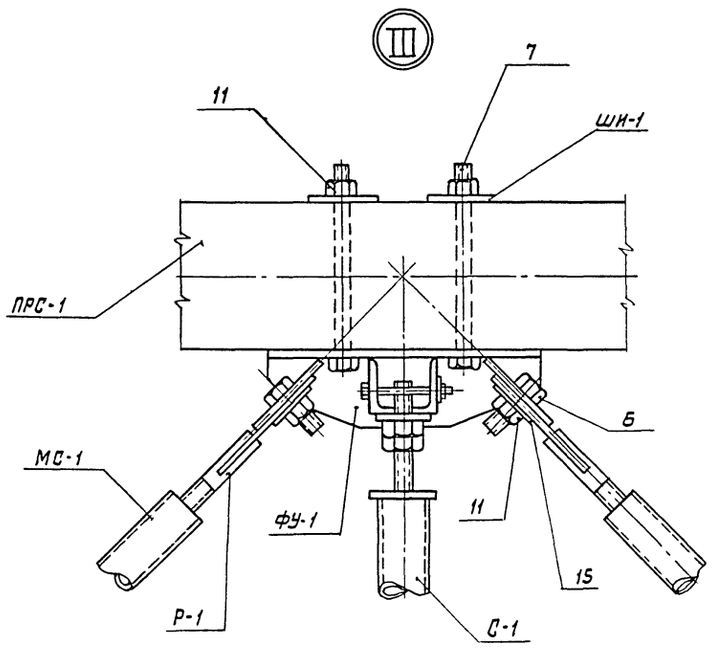

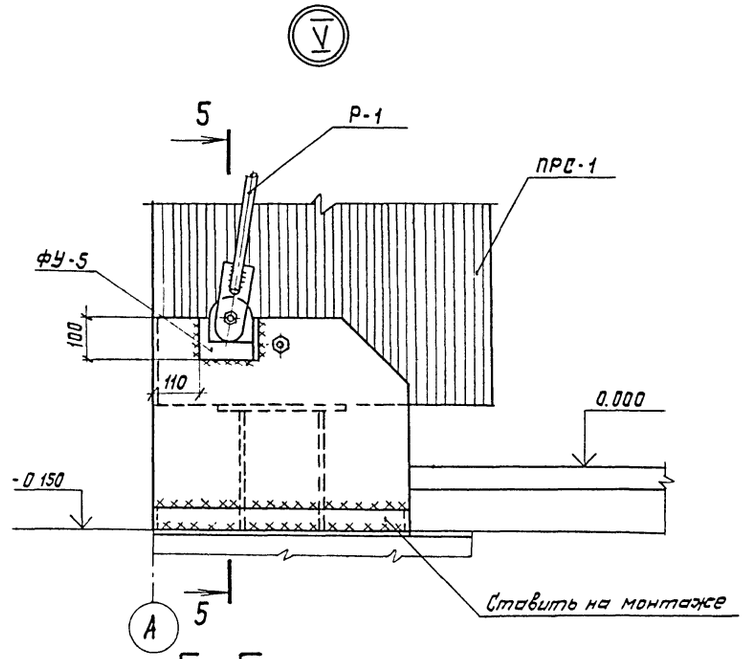

5-5

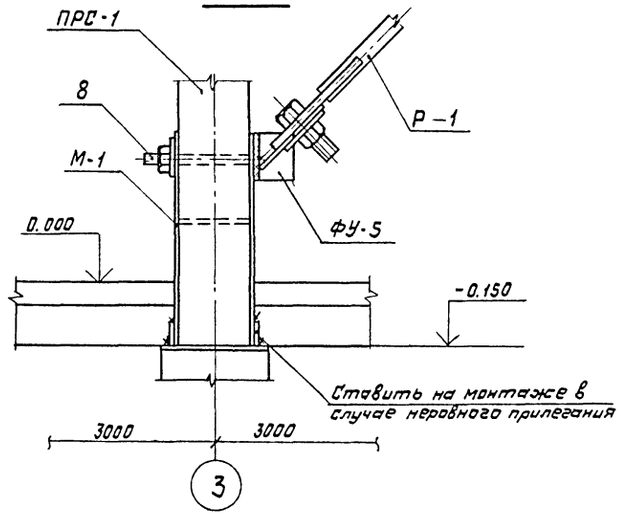

4-4

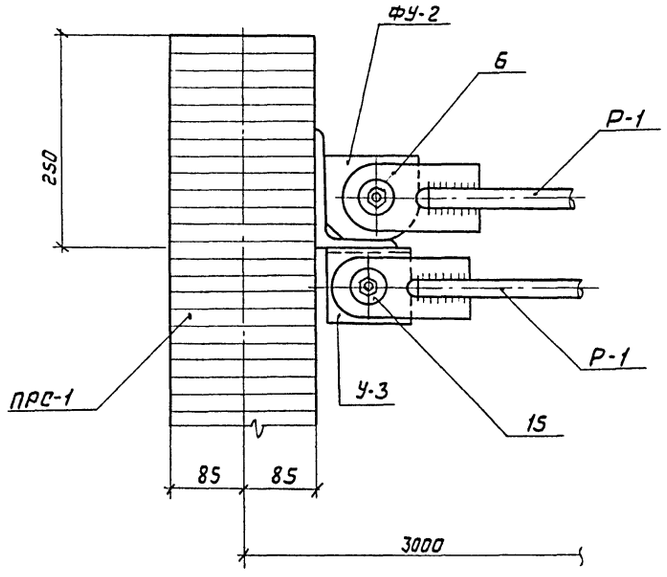

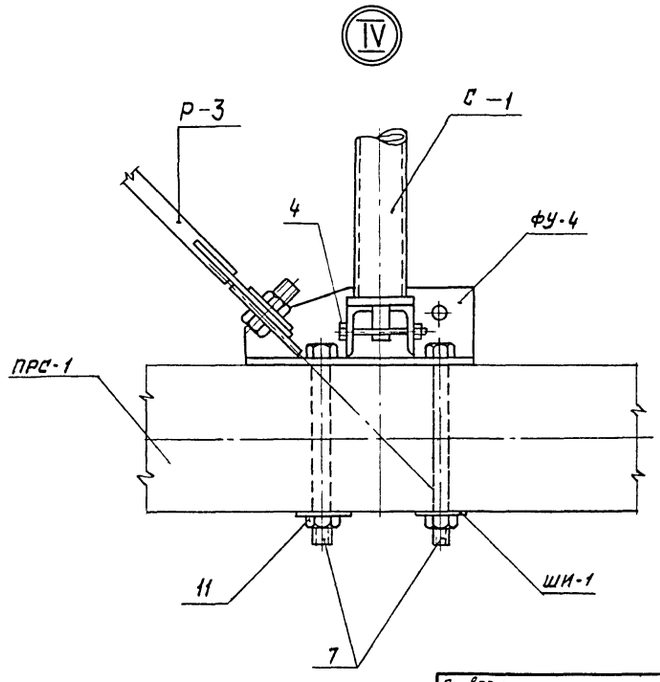

Работать совместно с листами 3, 4, 5, 7, 8, 9.

Нач м	Михалев		261-12-255.85		КД
Н. контр.	Смуров				
Гл. инж	Леонтьев		Клуб (в клееных деревянных конструкциях) на 250 посетителей (зал на 200 мест)	Стадия: Р	Лист: 6	Листов:
ГАП	Константинов				
Зав. отд	Трабуш		Несущие конструкции. Узлы V - V	ЦНИИЭП им. Б.С. МЕЗЕНЦЕВА	
ГИП	Смуров				
Ст. инж.	Шашина				

Привязан

Инв №

Инв № подл. | Подпись и дата | Взам. инв. №

21227-01

Формат А2

Альбом I

Типовой проект

II - II

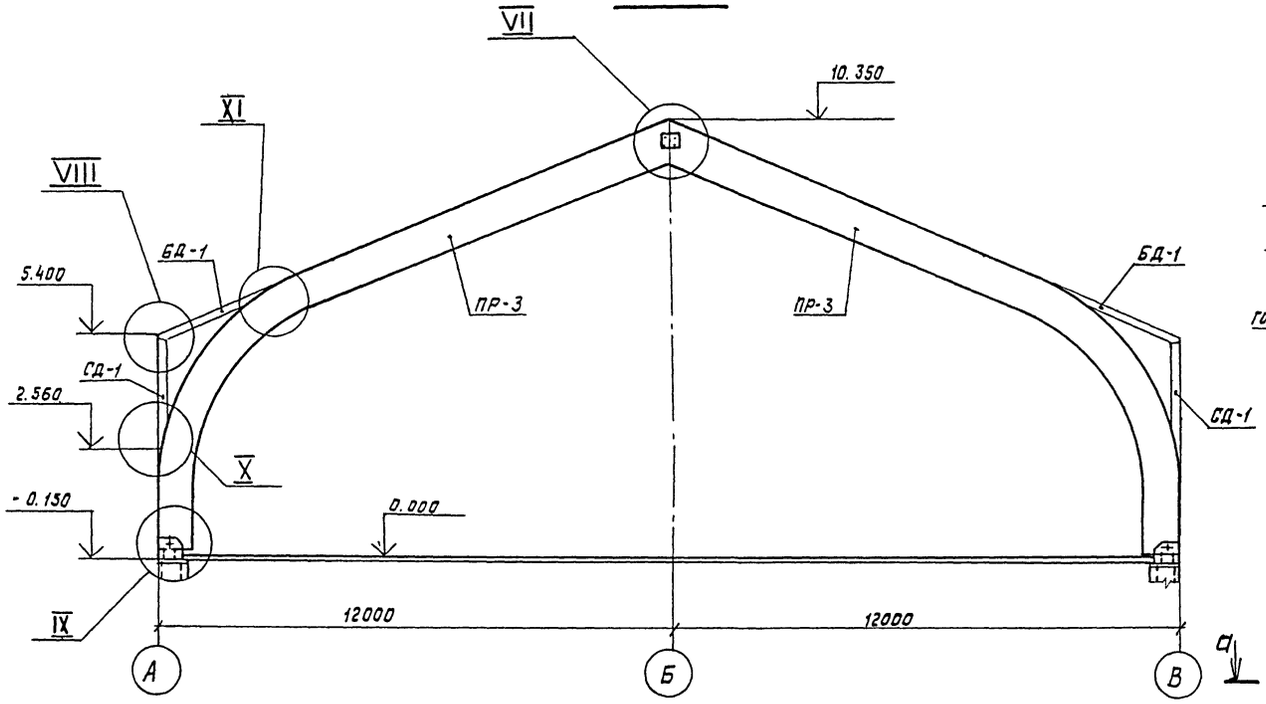

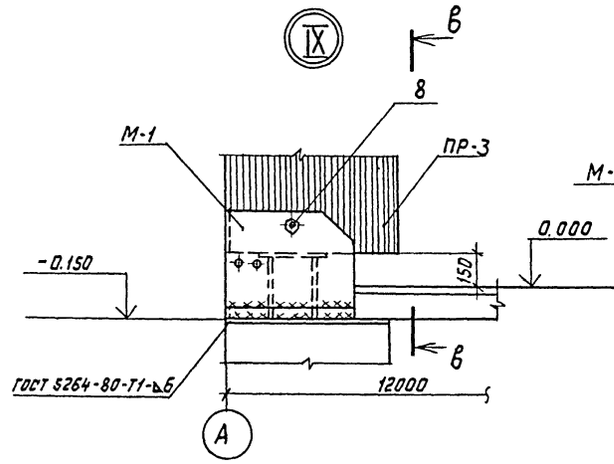

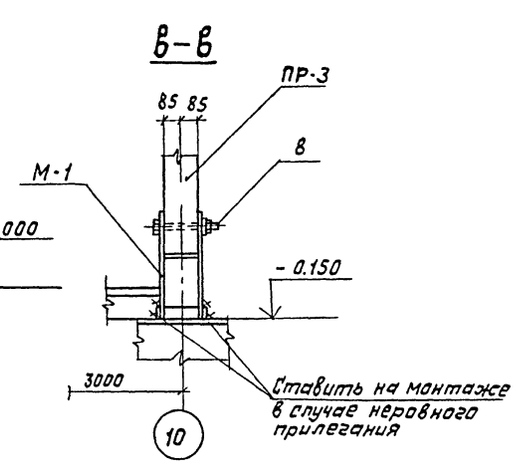

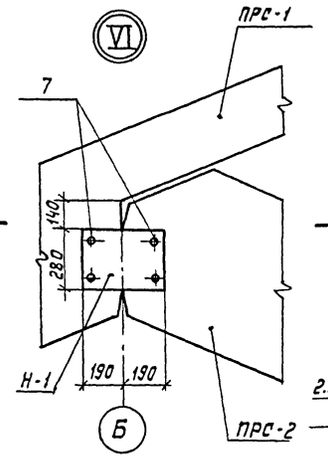

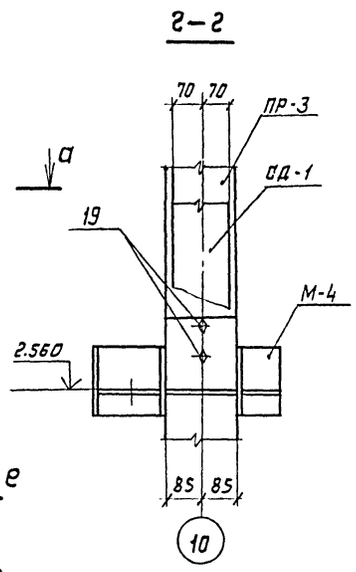

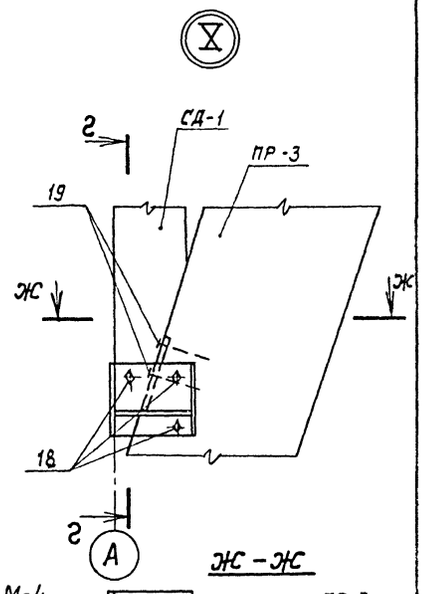

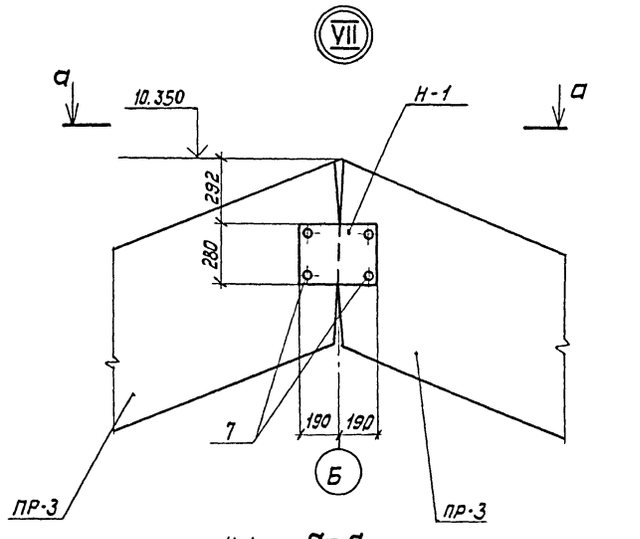

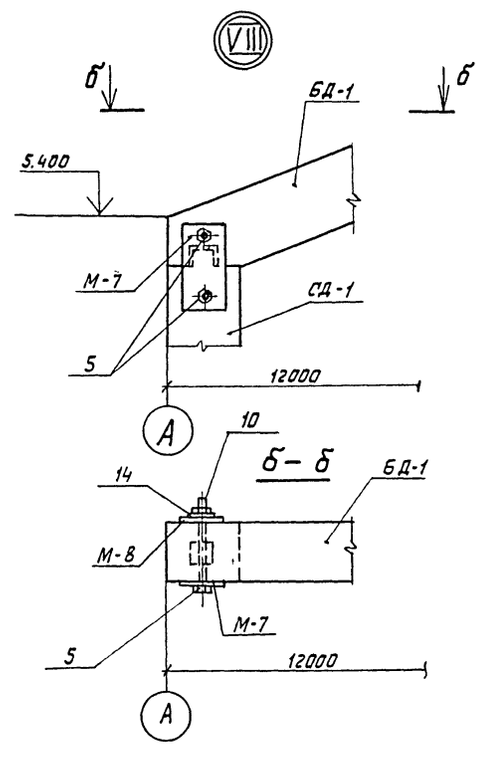

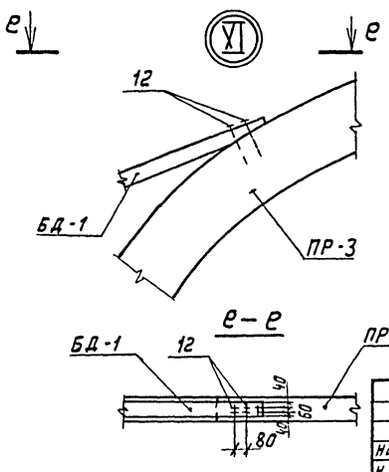

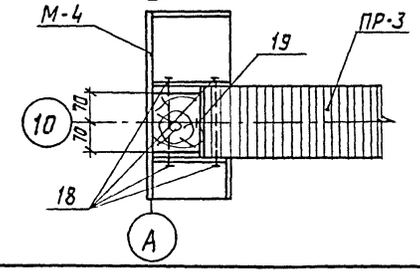

Работать совместно с листами 3, 4, 5, 6, 8, 9.

Нач. м.	Михалев		
Н. контр	Смуров		
Гл. инж.	Леонтьев		
ГАП	Константинов		
Зав. отд.	Травуш		
ГИП	Смуров		
Ст. инж	Шашина		

Привязан

Инв. №:

261-12-255 85 КД

Клуб (8 клеевых деревянных конструкциях) на 250 посетителей (зал на 200 мест)

Стадия	Лист	Листов
Р	7	

Несущие конструкции. Разрез II - II, узел VII ÷ XI

ЦНИИЭП им. Б.С. МЕЗЕНЦЕВА

21227-01

Формат А2

Инв. № подл. | Подпись и дата | Взам. инв. №

Альбом I

Типовой проект

Развертка по оси „А"

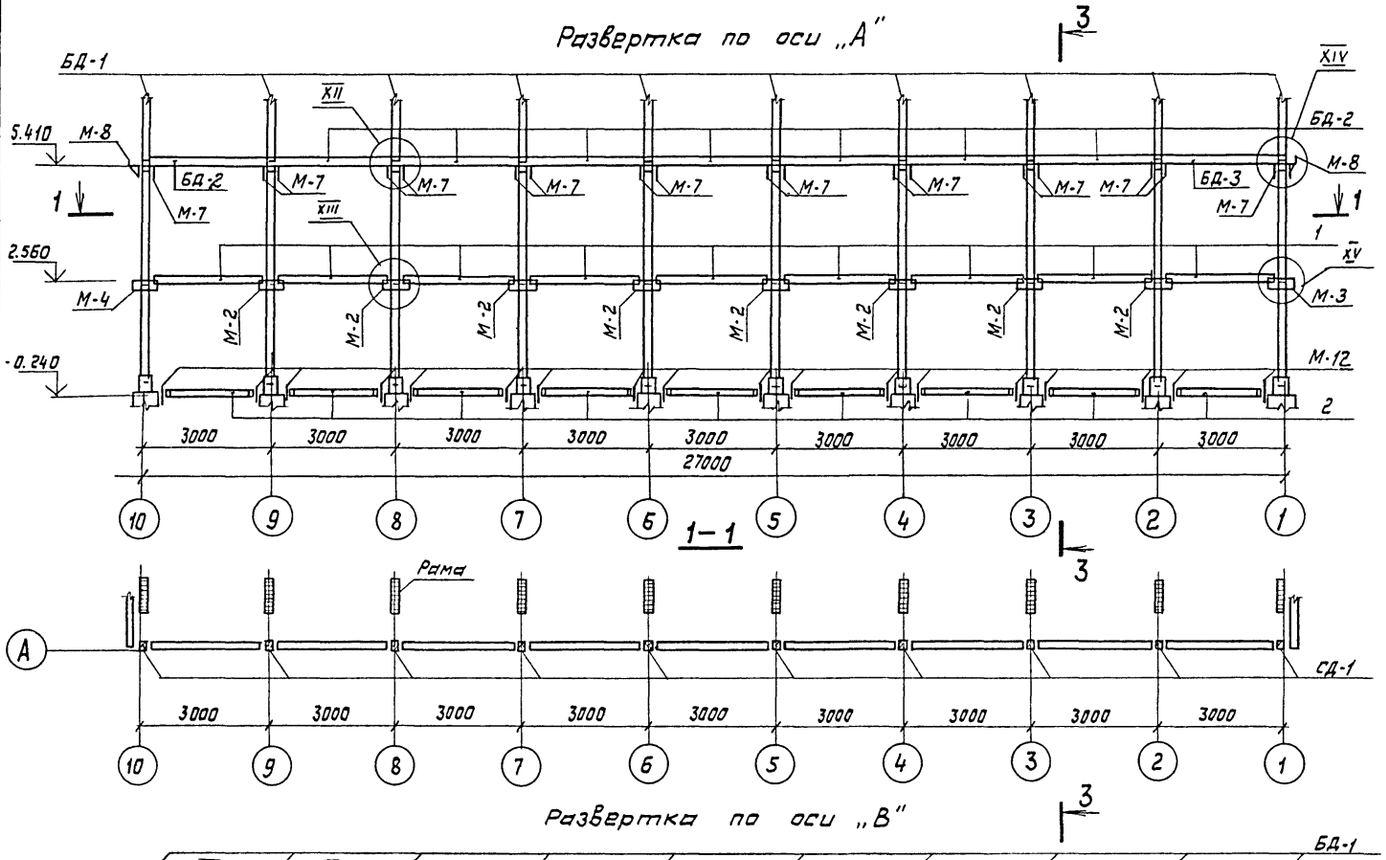

Развертка по оси „В"

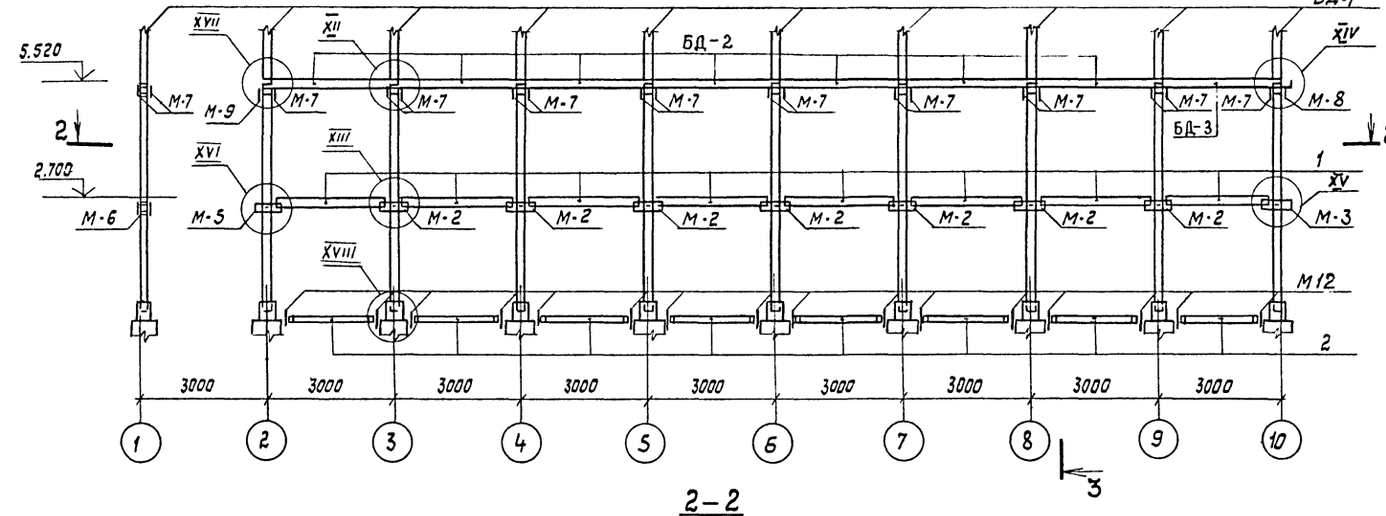

3-3

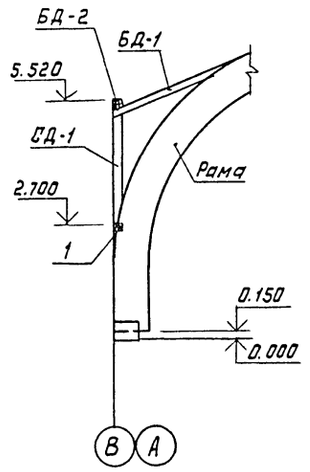

XII

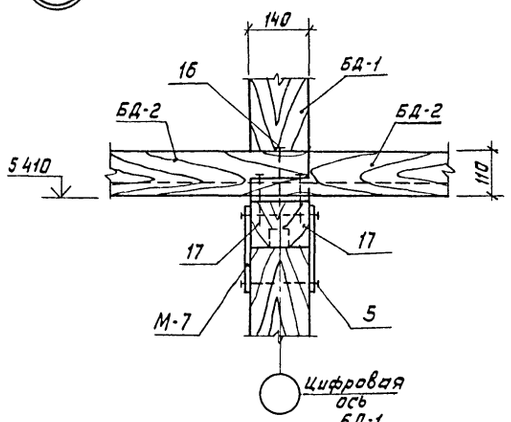

XIII

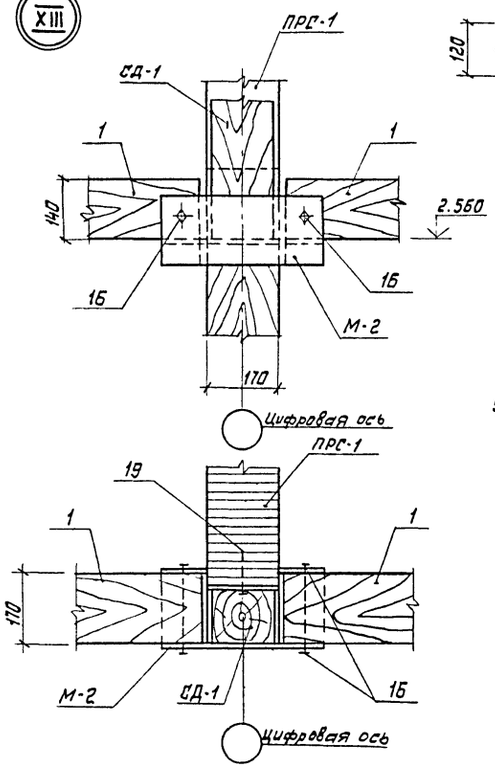

4-4

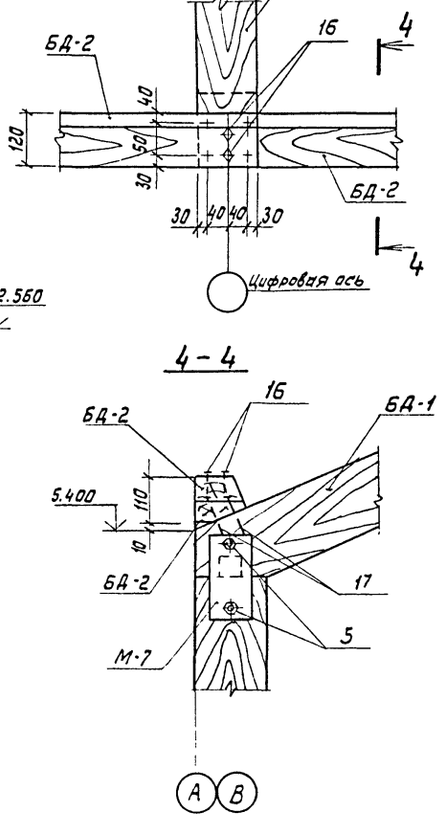

Работать совместно с листами 3, 4, 5, 6, 7, 9.

Узлы XIV ÷ XVIII см. лист 9

Привязан

Инв. №

Инв. № подл. | Подпись и дата | Взам. инв. №

Нач. маст.	Михалев		
Н. контр.	Смуров		
Гл. инж.	Леонтьев		
ГАП	Константинов		
Зав. отд.	Травуш		
ГИП	Смуров		
Рук. группы	Жирякова		

261-12-255.85 КД

Клуб (8 клеевых деревянных конструкциях) на 250 посетителей (зал на 200 мест)

Стадия	Лист	Листов
Р	8	

Несущие конструкции. Развертка по осям А и В. Узлы XII, XIII.

ЦНИИЭП им. Б.С. МЕЗЕНЦЕВА

21227-01

Формат А2

Альбом I

Типовой проект

XIV

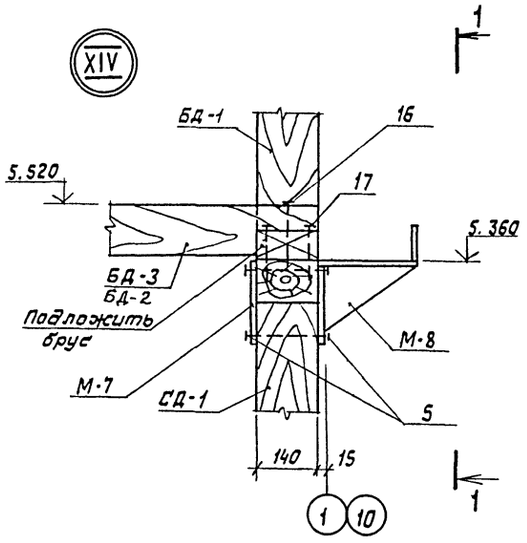

XVII

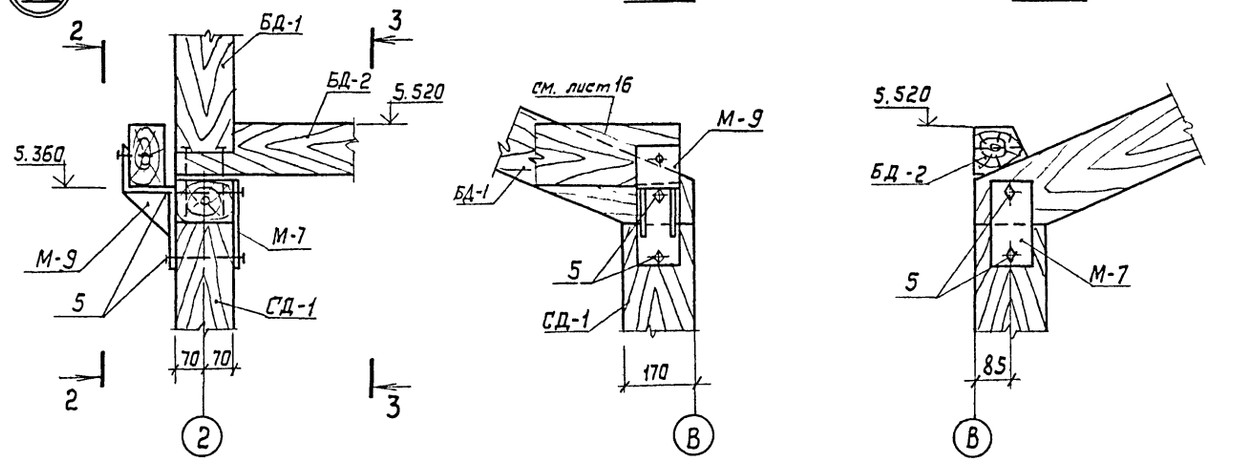

XV

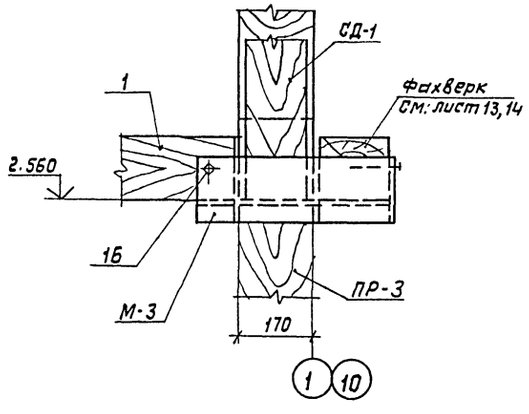

XVI

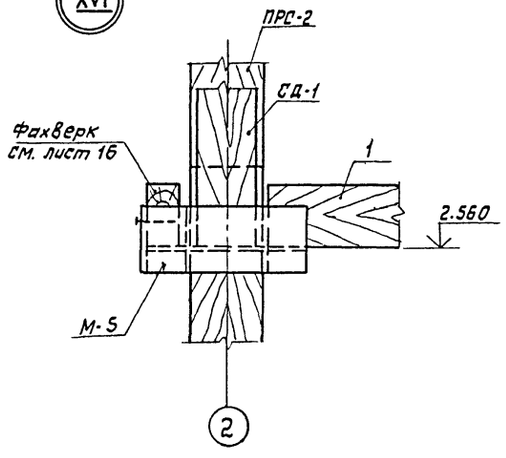

XVIII

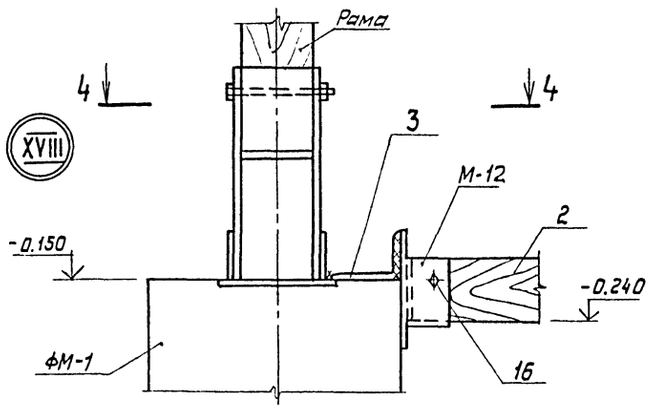

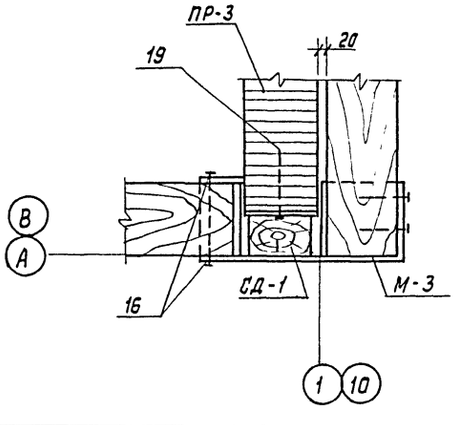

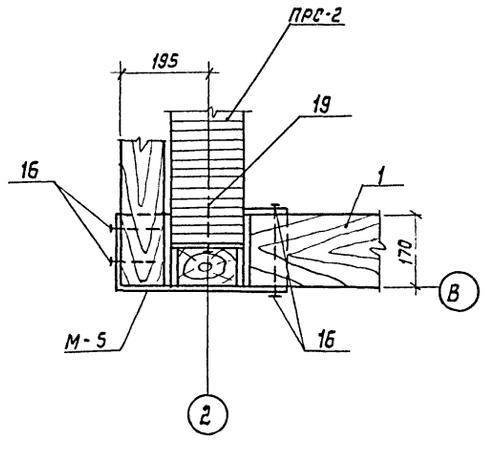

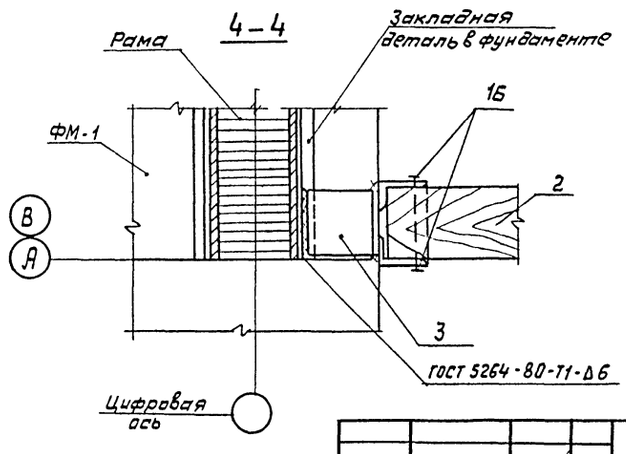

Работать совместно с листами 3, 4, 5, 6, 7, 8.

			261-12-255.85		КД
Нач. м.	Михалев				
Н. контр.	Смуров				
Гл. инж.	Леонтьев				
ГАП	Константинов		Клуб (в клееных деревянных конструкциях) на 250 посетителей (зал на 200 мест)	Стадия: Р	Лист: 9	Листов:
Зав. отд.	Травуш				
ГИП	Смуров		Несущие конструкции Узлы XIV – XVIII	ЦНИИЭП им. Б.С. Мезенцева	
Рук. грин	Жирякова				

Привязан

Инв. №

Инв. № подл. | Подпись и дата | Взам. инв. №

21227-01 Формат А2

Альбом I

Типовой проект

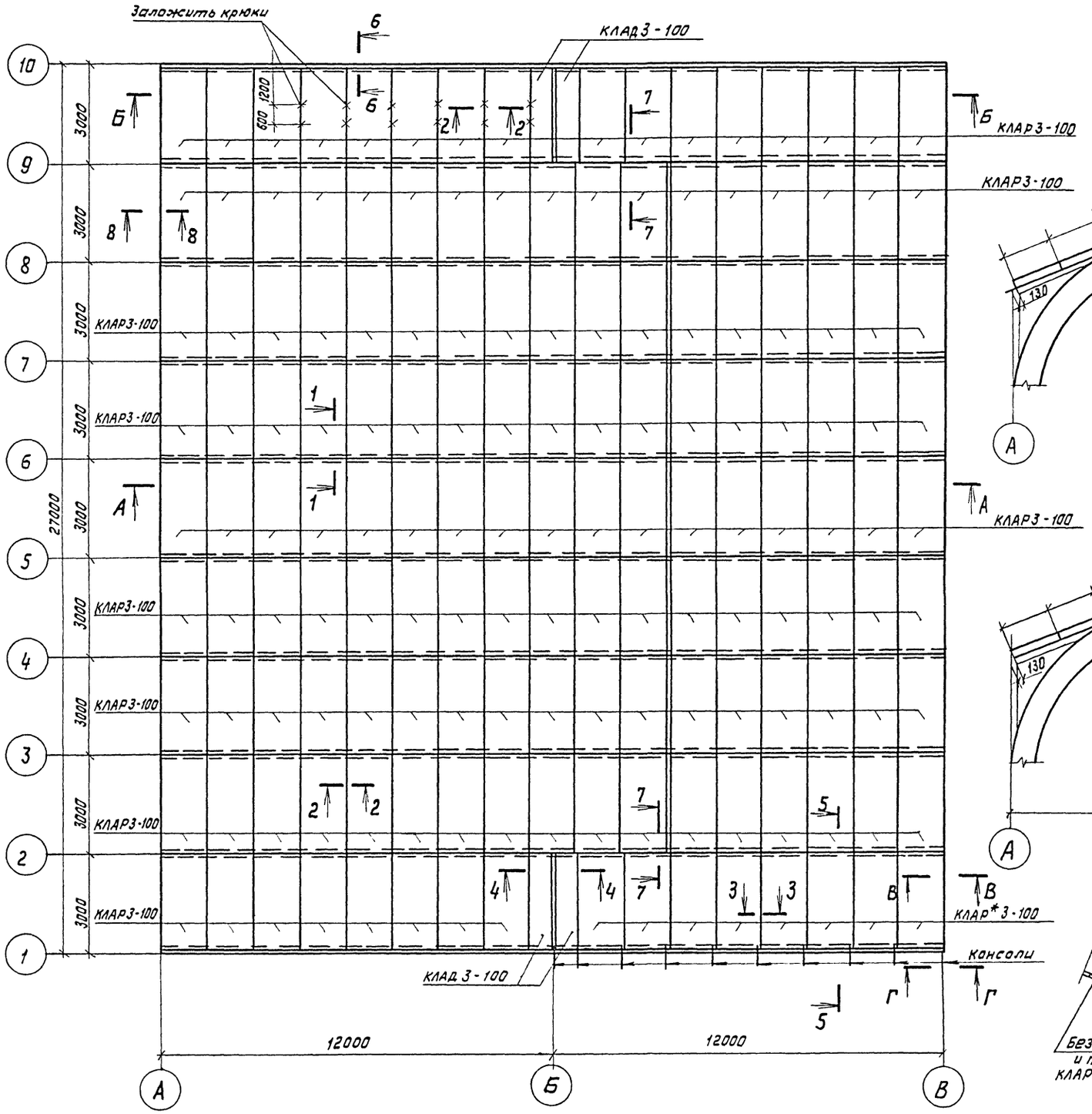

Работать совместно с листом 11.

А-А

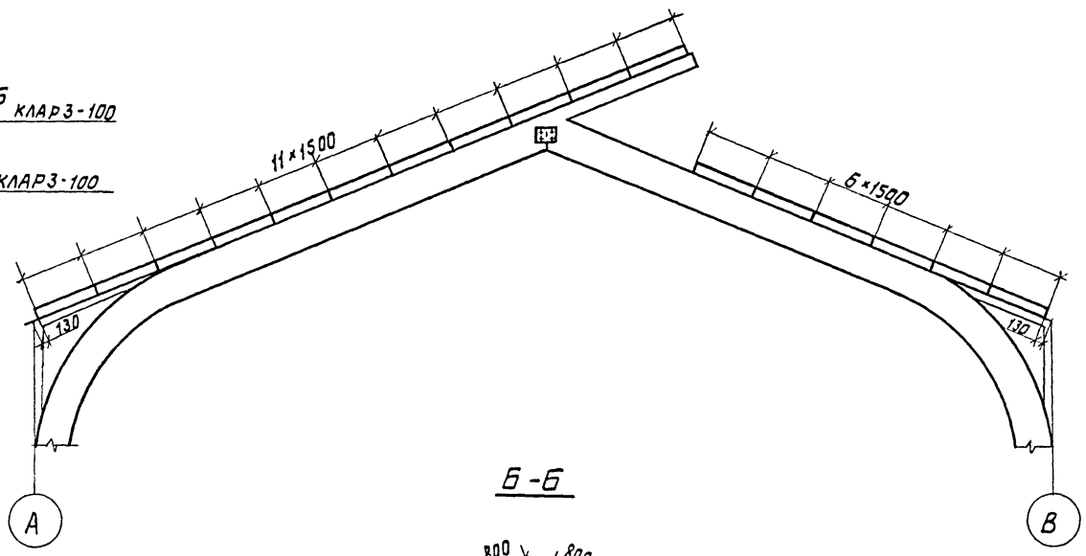

Б-Б

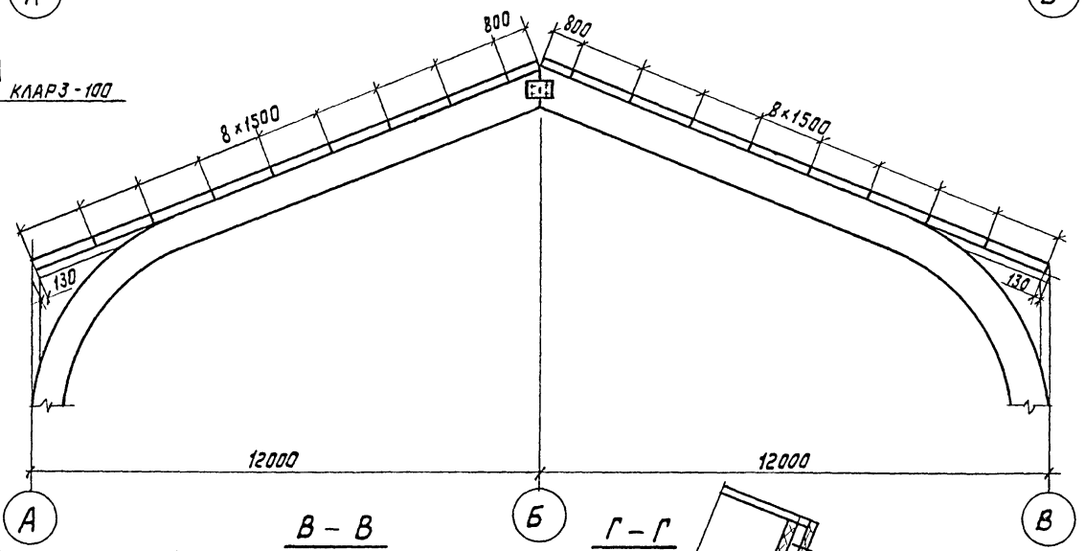

В - В

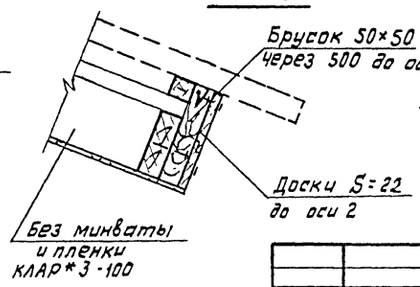

Г - Г

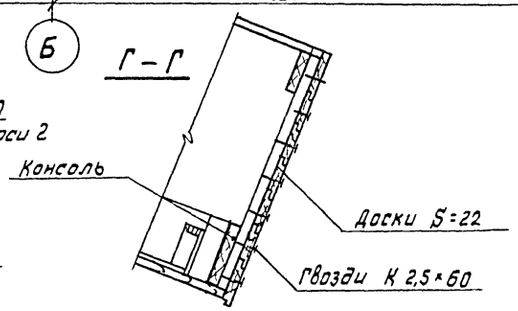

Нач.м.	Михалев	
Н.контр.	Смуров	
Гл.инж.	Леонтьев	
ГАП	Константинов	
Зав.отд.	Травуш	
ГИП	Смуров	

261-12-255-85 КД

Клуб (в клееных деревянных конструкциях) на 250 посетителей (зал на 200 мест)

Покрытие. План раскладки панелей

Стадия	Лист	Листов
Р	10	

ЦНИИЭП им Б.С. МЕЗЕНЦЕВА

Привязан

Инв. №

Инв. № подл. | Подпись и дата | Взам. инв. №

21227-01

Формат А2

Альбом I

Типовой проект

1-1

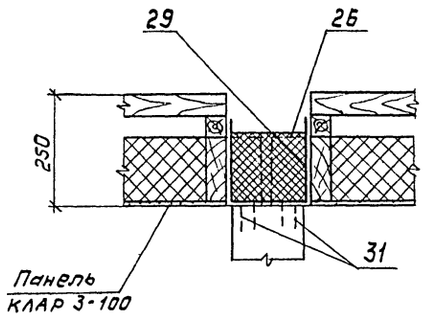

2-2

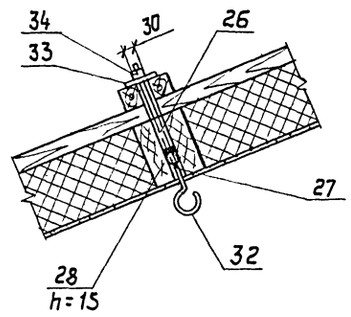

3-3

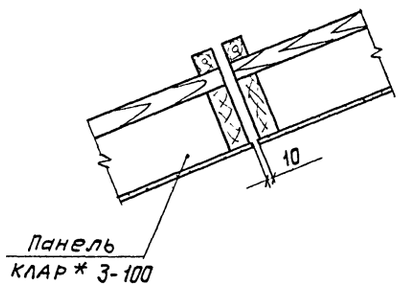

4-4

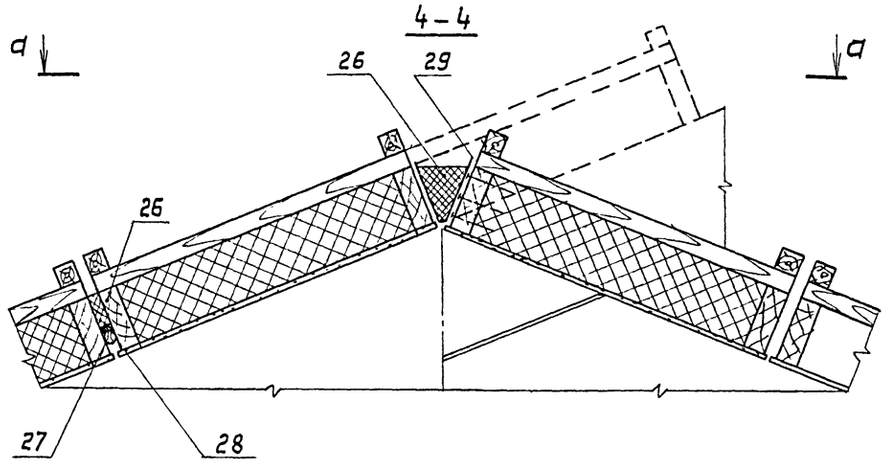

5-5

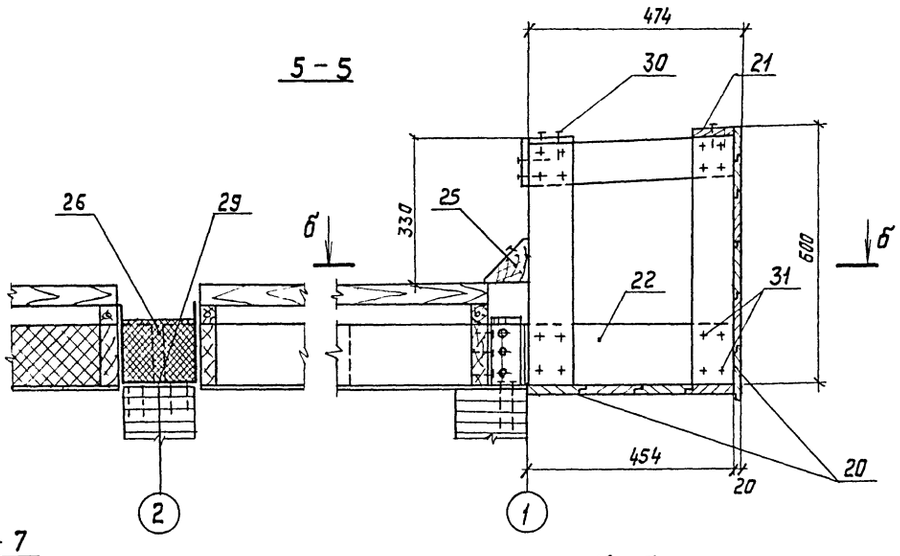

6-6

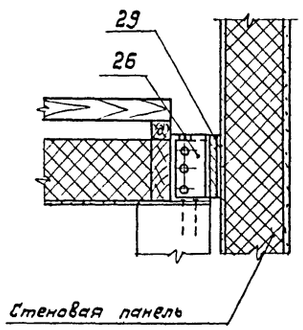

а-а

(На плане условно показаны только ребра панелей

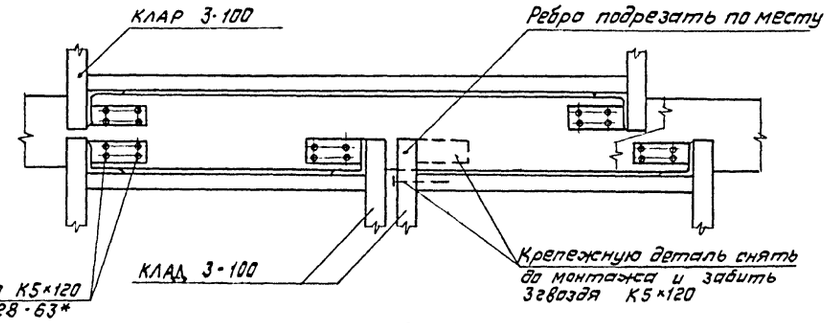

7-7 (верх)

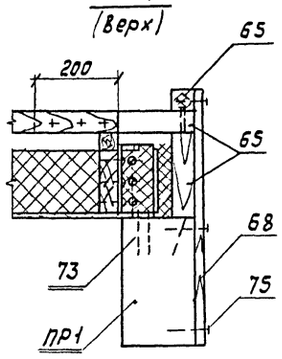

б-б

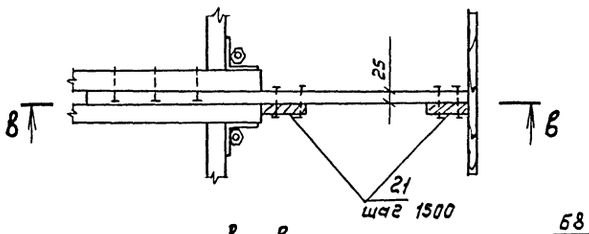

в-в

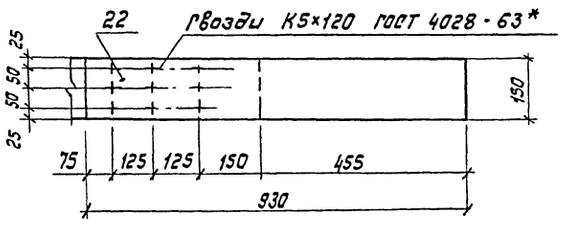

7-7 (низ)

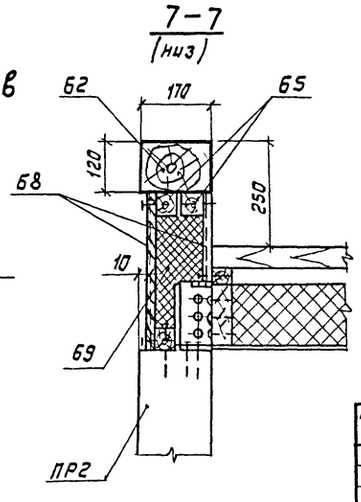

8-8

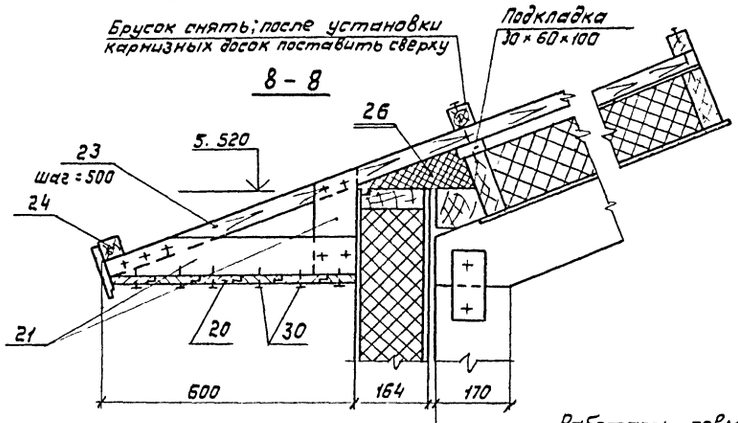

Работать совместно с листом 10.

				261-12-255.85 КД			
Нач. м	Михалев						
Н. контр.	Смуров						
Гл. инж	Леонтьев						
ГАП	Константинов			Клуб (в клееных деревянных конструкциях) на 250 посетителей (зал на 200 мест)	Стадия	Лист	Листов
Зав. отд.	Травуш				Р	11	
ГИП	Смуров			Покрытие. Сечения	ЦНИИЭП им. Б. С. МЕЗЕНЦЕВА		

Привязан

Инв. №

Инв. № подл. | Подпись и дата | Взам. инв. №

21227-01

Формат А2

Альбом I

Типовой проект

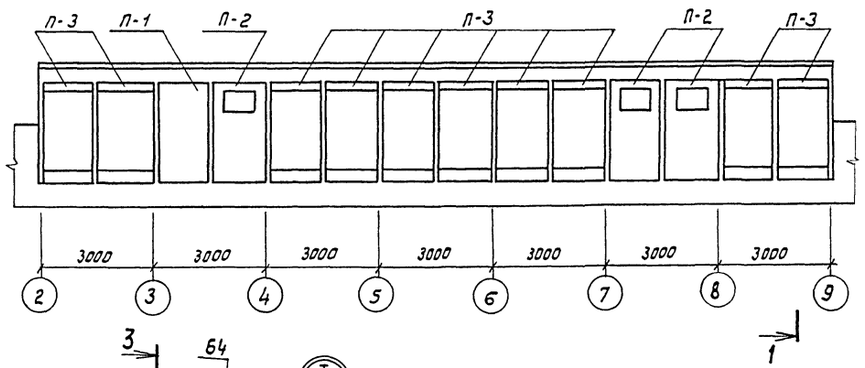

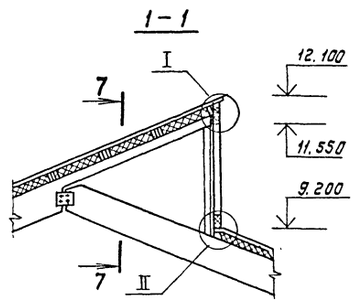

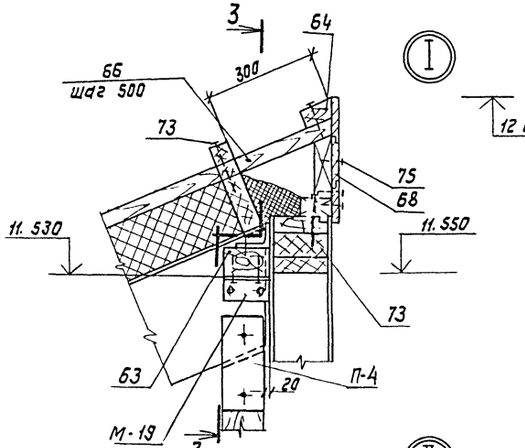

3-3

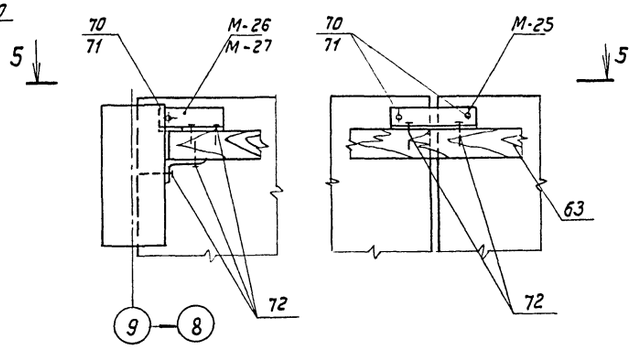

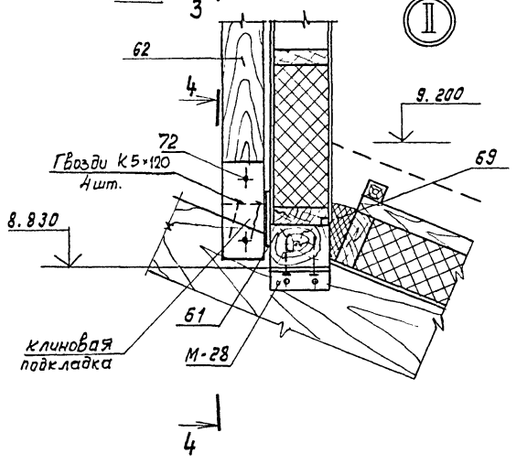

4-4

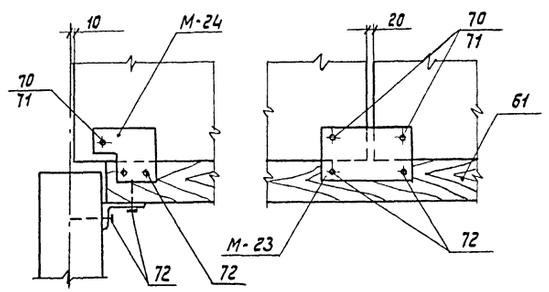

5-5

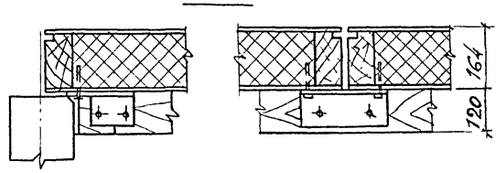

Марка, позиц.	Обозначение	Наименование	Кол	Масса ед. кг	Примечание
		Фонарь			
		Вертикальное ограждение			
		Асбестоцементные панели наружных стен			
П-1	1.232-3 12-06.00	ПП1-15.28.17	1	271.0	
П-2	Альбом II	ПИ-1	3	270.0	
П-3	Альбом II	ПИ-5	10	254.0	
		Соединительные элементы			
П-4	Альбом II	П-4	32		
М-19	Альбом II	М-19	14		
М-23	Альбом II	М-23	7		
М-24	Альбом II	М-24	14		
М-25	Альбом II	М-25	7		
М-26	Альбом II	М-26	7		
М-27	Альбом II	М-27	7		
М-28	Альбом II	М-28	14		
		Материалы			
61	ГОСТ 8486-66**	Брус 120×170 l=2820	7		0,4 м³
62	ГОСТ 8486-66**	Брус 120×170 п.м.	26,5		0,54 м³
63	ГОСТ 8486-66**	Брус 80×120 l=2820	7		0,19 м³
64	ГОСТ 8486-66**	Брус 50×100 п.м.	50		0,25 м³
65	ГОСТ 8486-66**	Брус 50×50 п.м.	56		0,14 м³
66	ГОСТ 8486-66**	Доска 40×100 l=1750	40		0,3 м³
67	ГОСТ 8486-66**	Доска S=25 м³	0,15		
68	ГОСТ 8486-66**	Доска S=22 м³	0,4		
69	ГОСТ 9573-82*	Минераловатные плиты м³	0,85		
		Стандартные изделия			
70	ГОСТ 7798-70*	Болт М12×40 кг	3,0		
71	ГОСТ 11371-78	Шайба М12 кг	0,4		
72	ГОСТ 11473-75*	Шурупы 8×60 кг	4,9		
73	ГОСТ 4028-63*	Гвозди К5×120 кг	2,0		
74	ГОСТ 4028-63*	Гвозди К4×100 кг	2,0		
75	ГОСТ 4028-63*	Гвозди К3×70	3,0		

Работать совместно с листом 11 (сечение 7-7)

Привязан

Инв. №

Инв. № подл. | Подпись и дата | Взам. инв. №

Нач. м.	Михалев		
Н. контр.	Смуров		
Гл. инж.	Леонтьев		
ГАП	Константинов		
Зав. отд.	Травуш		
ГИП	Смуров		

261-12-255.85 КД

Клуб (в клееных деревянных конструкциях) на 250 посетителей (зал на 200 мест)

Стадия: Р | Лист: 12 | Листов:

Покрытие. Фонарь и детали. Спецификация

ЦНИИЭП им. Б.С. МЕЗЕНЦЕВА

21227-01 Формат А2

Альбом I

Типовой проект

Схема фахверка по оси „1"

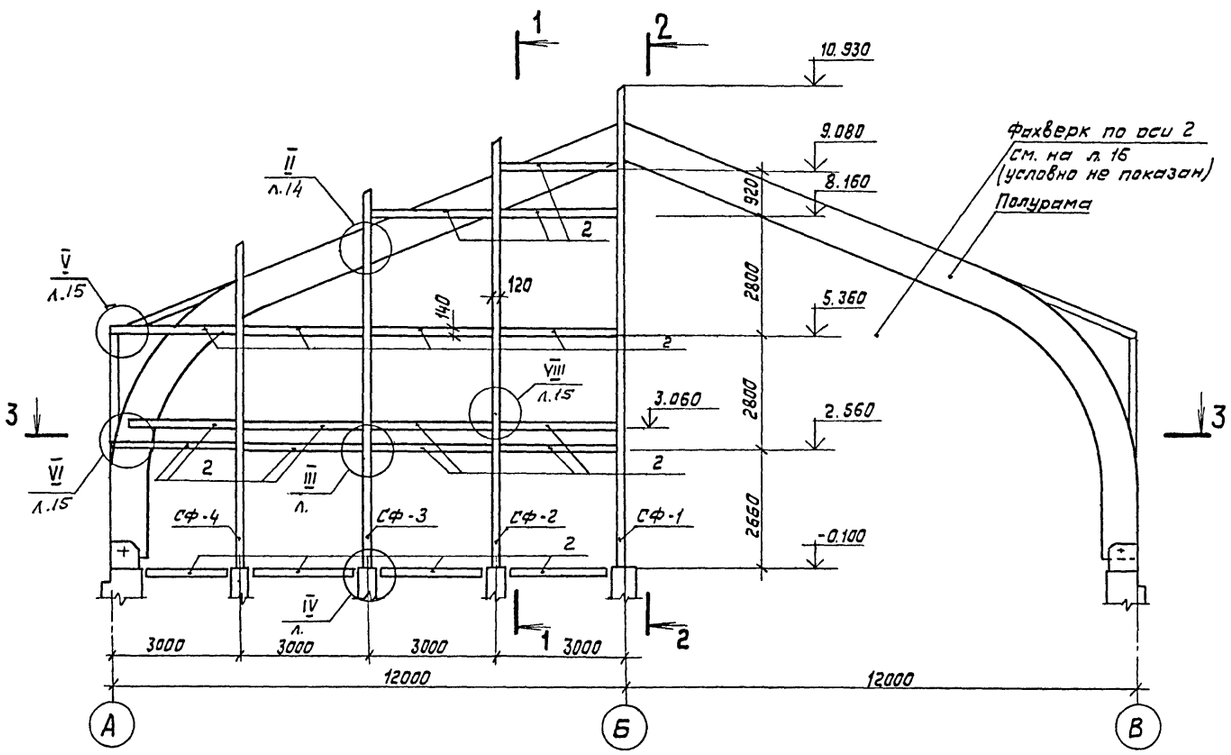

1 — 1

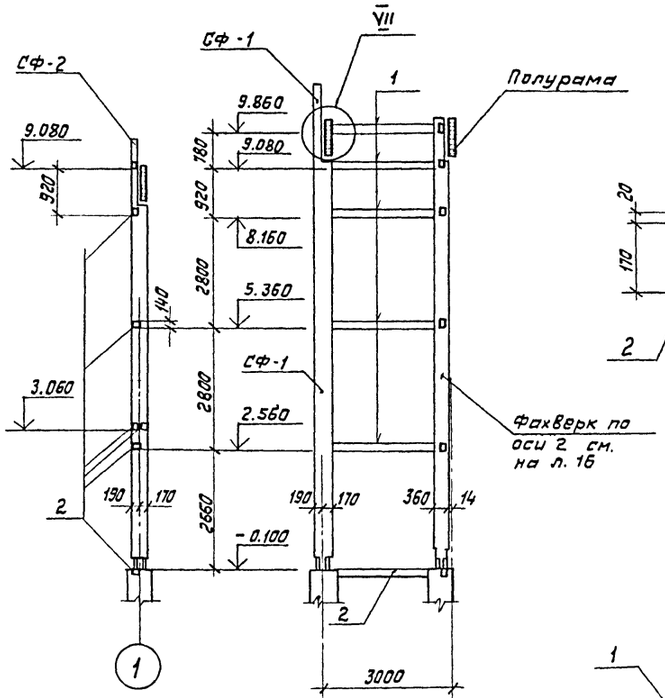

2 — 2

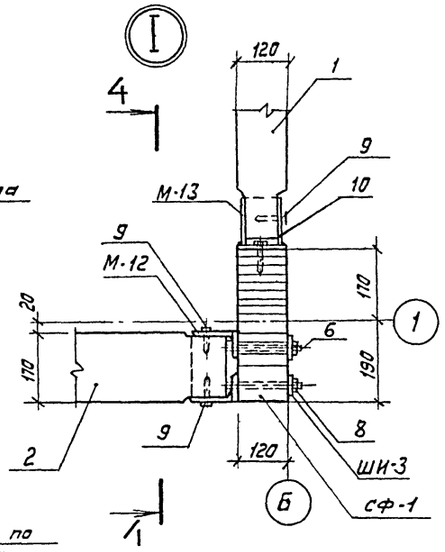

4 — 4

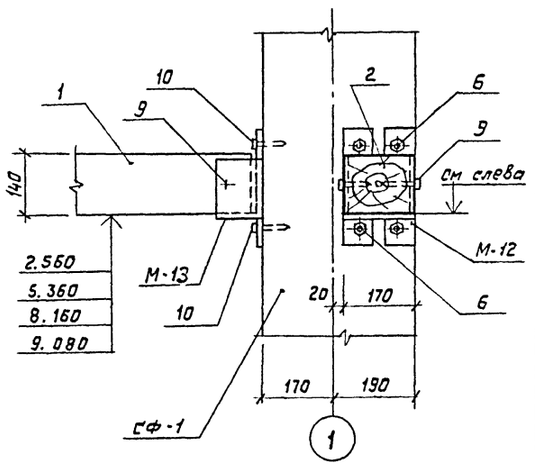

3 — 3

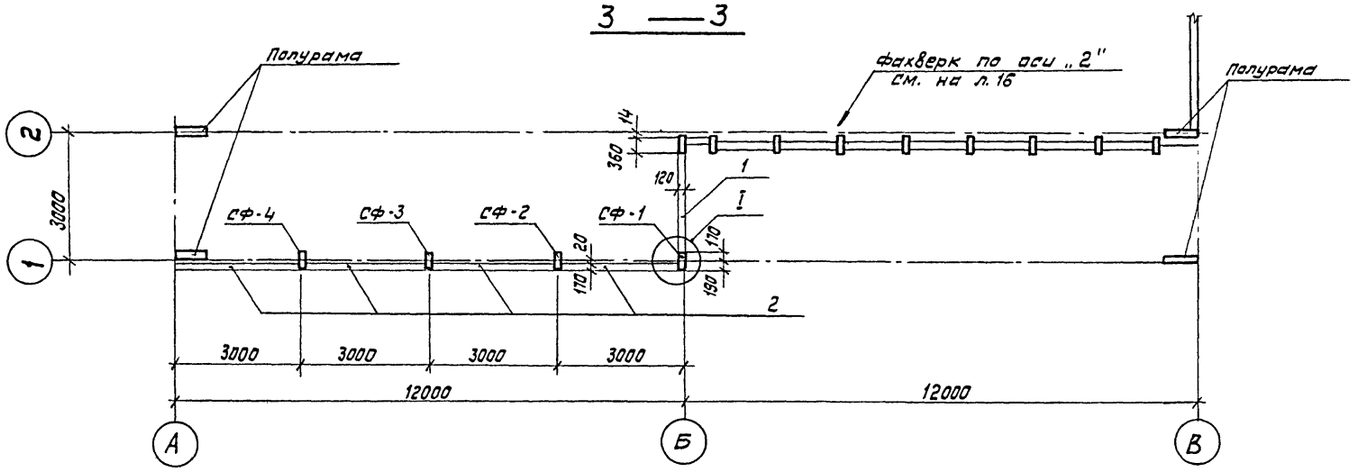

1. Лист читать совместно с листами 14, 15, 19, 20.
2. Нумерация разрезов и сечений относится только к данному листу.

Нач. м.	Михалев		261-12-255.85 КД
Н. контр.	Смуров		
Гл. инж.	Леонтьев		Клуб (в клееных деревянных конструкциях) на 250 посетителей (зал на 200 мест)
ГАП	Константинов		Стадия: Р; Лист: 13; Листов:
Зав. отд.	Трявуш		Фахверк по оси 1, Б. Разрезы. Узел I
ГИП	Смуров		ЦНИИЭП им Б С МЕЗЕНЦЕВА
Ст инж.	Карпушина		

Привязан

Инв. №

Инв. № подл. | Подпись и дата | Взам. инв. №

21227-01

Формат А2

Альбом I

Типовой проект

Схема фахверка по оси „10"

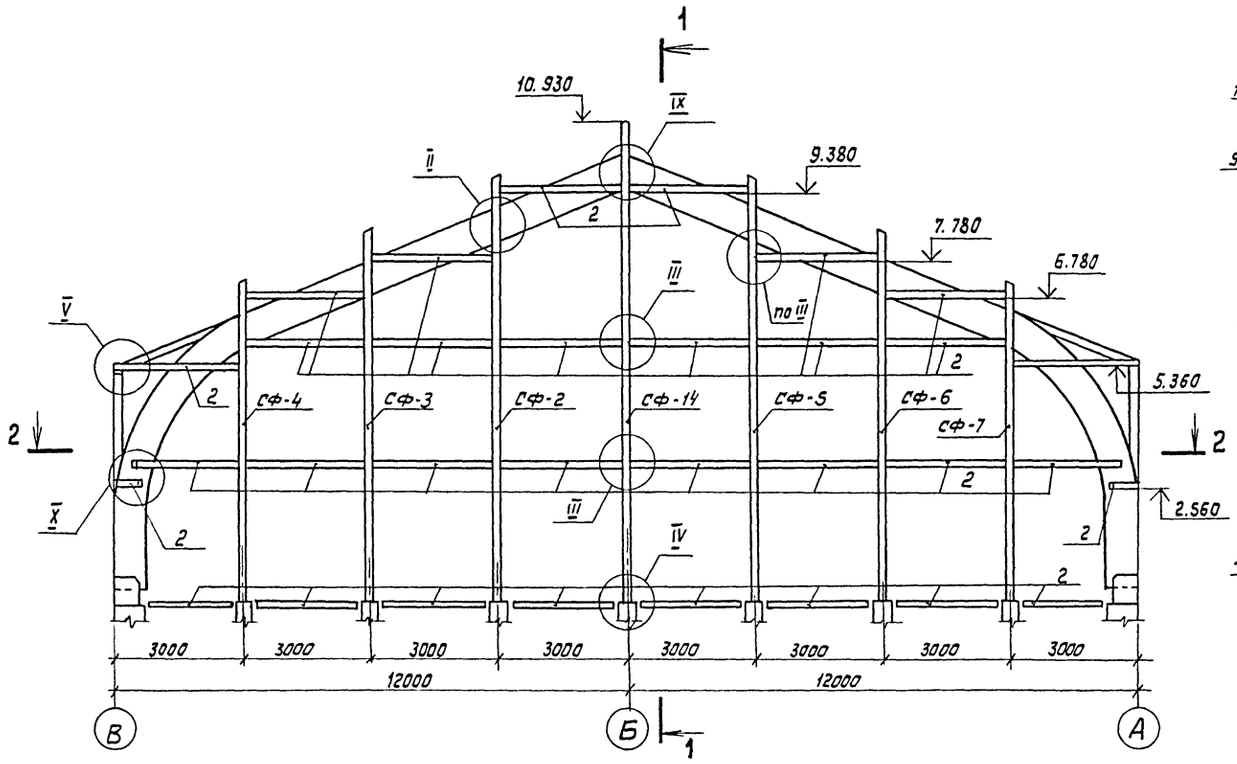

1—1

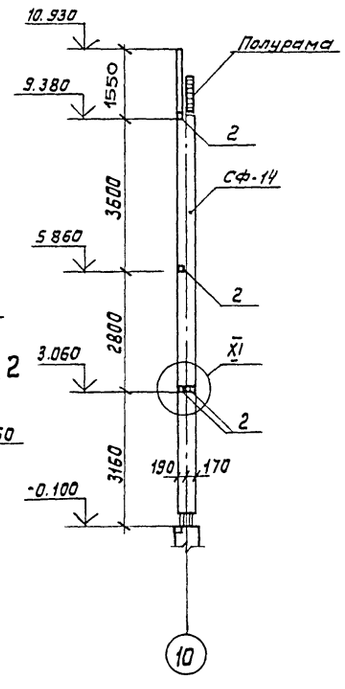

II

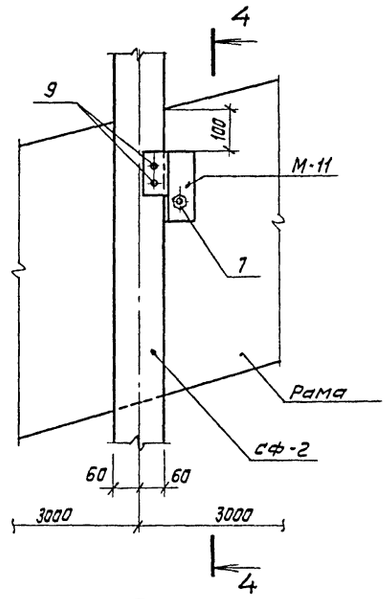

4—4

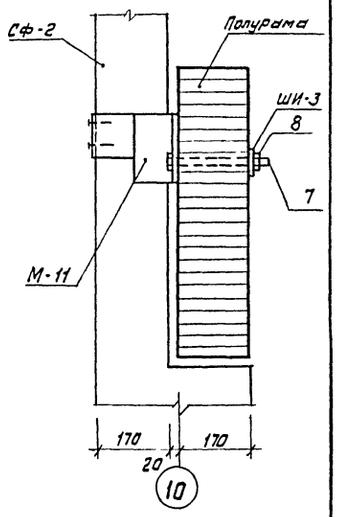

2—2

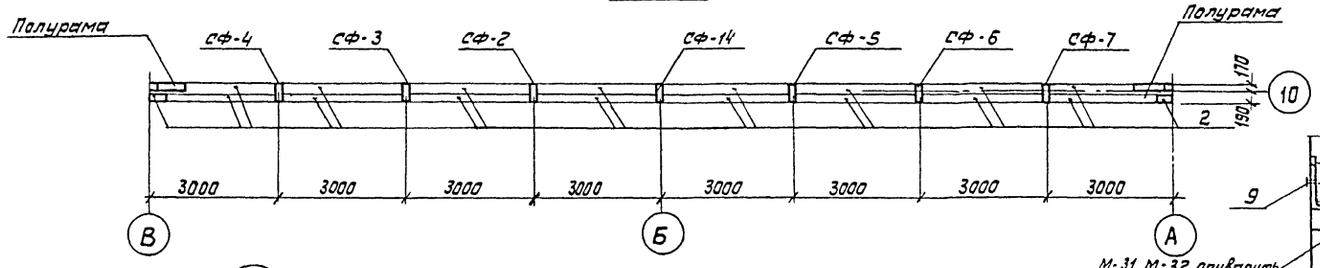

III

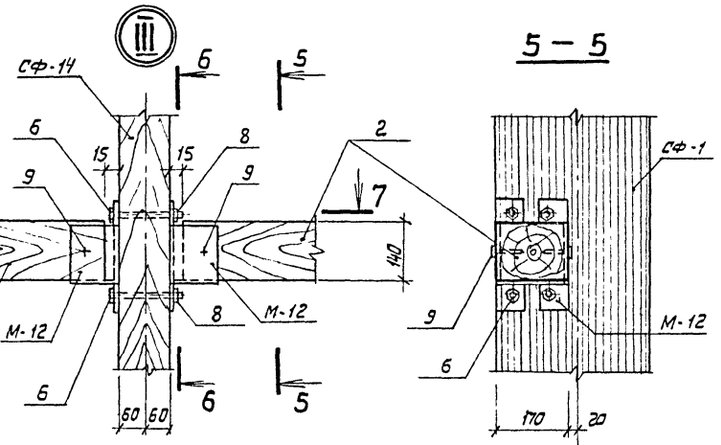

8—8

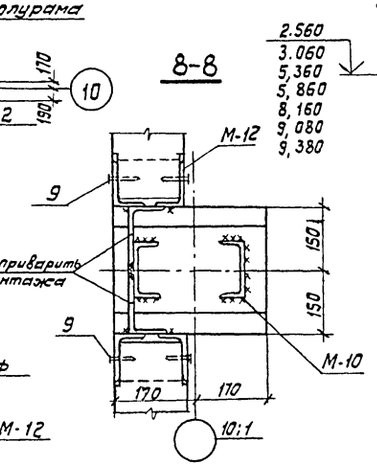

М-31, М-32 приварить к М-12 до монтажа

IV

3—3

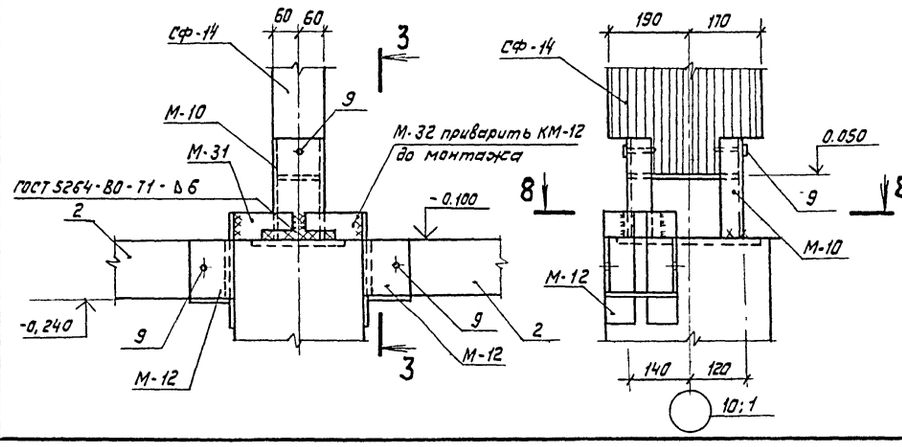

6—6

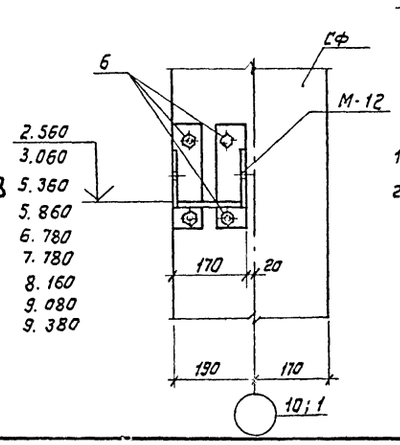

7—7

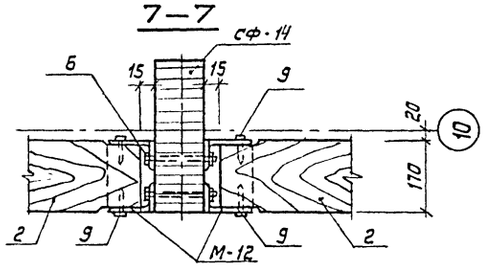

1 Лист читать совместно с листами 13; 15; 19; 20.

2. Нумерация узлов относится к листам 13, 15. Нумерация разрезов и сечений относится только к данному листу.

Привязан

Инв. №

Нач м	Михалев		
Н контр	Смуров		
Гл инж.	Лесютьев		
ГАП	Константинов		
Зав.отд	Трофуш		
ГИП	Смуров		
Ст инж	Карпушина		

261-12-255.85 КД

Клуб (8 клееных деревянных конструкциях) на 250 посетителей (зал на 200 мест)

Стадия	Лист	Листов
Р	14	

Фахверк по оси 10. Разрезы. Узел II, III, IV

ЦНИИЭП им Б. С. МЕЗЕНЦЕВА

21227-01

Формат А2

Инв. № подл. | Подпись и дата | Взам. инв. №

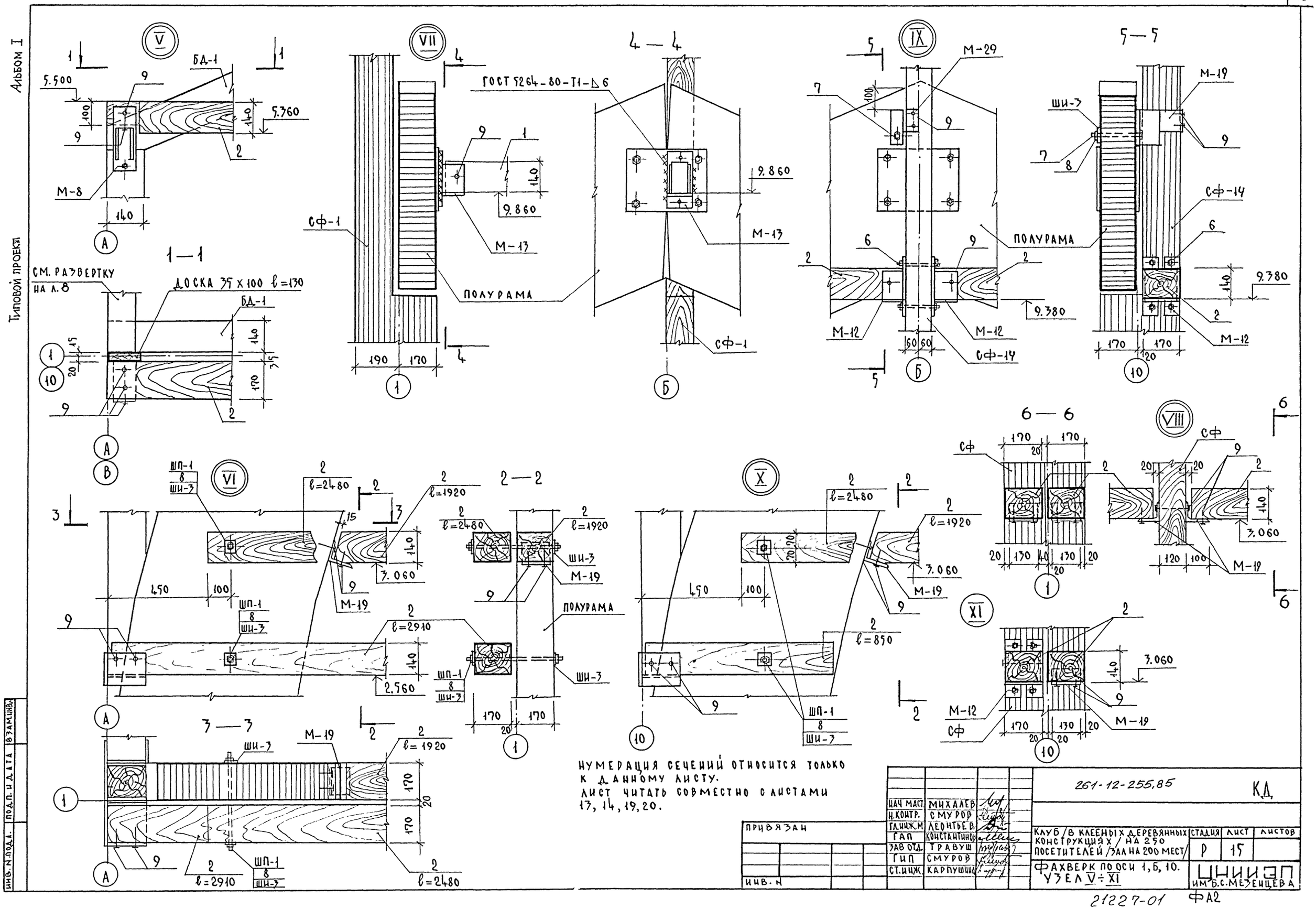
Альбом I
Типовой проект
V
VII
IX
VIII
VI
X
XI
1—1
2—2
3—3
4—4
5—5
6—6
СМ. РАЗВЕРТКУ НА Л. 8
ДОСКА 35 х 100 ℓ=130
ГОСТ 5264-80-Т1-Δ6
ПОЛУРАМА
ШИ-3
СФ-1
СФ-14
М-8
М-13
М-12
М-19
М-29
ШП-1
ШИ-3
ℓ=2480
ℓ=1920
ℓ=2910
ℓ=850
5.500
5.360
9.860
9.380
3.060
2.560
450
100
140
190
170
120
130
20
15
35
60
НУМЕРАЦИЯ СЕЧЕНИЙ ОТНОСИТСЯ ТОЛЬКО К ДАННОМУ ЛИСТУ.
ЛИСТ ЧИТАТЬ СОВМЕСТНО С ЛИСТАМИ 13, 14, 19, 20.
ПРИВЯЗАН
ИНВ. N
НАЧ МАСТ. МИХАЛЕВ
Н.КОНТР. СМУРОВ
ГЛ.ИНЖ.М ЛЕОНТЬЕВ
ГАП КОНСТАНТИНОВ
ЗАВ ОТД. ТРАВУШ
ГИП СМУРОВ
СТ.ИНЖ. КАРПУШИНА
261-12-255,85
КД
КЛУБ /В КЛЕЕНЫХ ДЕРЕВЯННЫХ КОНСТРУКЦИЯХ / НА 250 ПОСЕТИТЕЛЕЙ /ЗАЛ НА 200 МЕСТ/
СТАДИЯ Р
ЛИСТ 15
ЛИСТОВ
ФАХВЕРК ПО ОСИ 1, Б, 10. УЗЕЛ V÷XI
ЦНИИЭП ИМ. Б.С. МЕЗЕНЦЕВА
21227-01
ФА2
ИНВ. N ПОДЛ. ПОДП. И ДАТА ВЗАМ. ИНВ.

Альбом I

Типовой проект

Схема фахверка по оси „2"

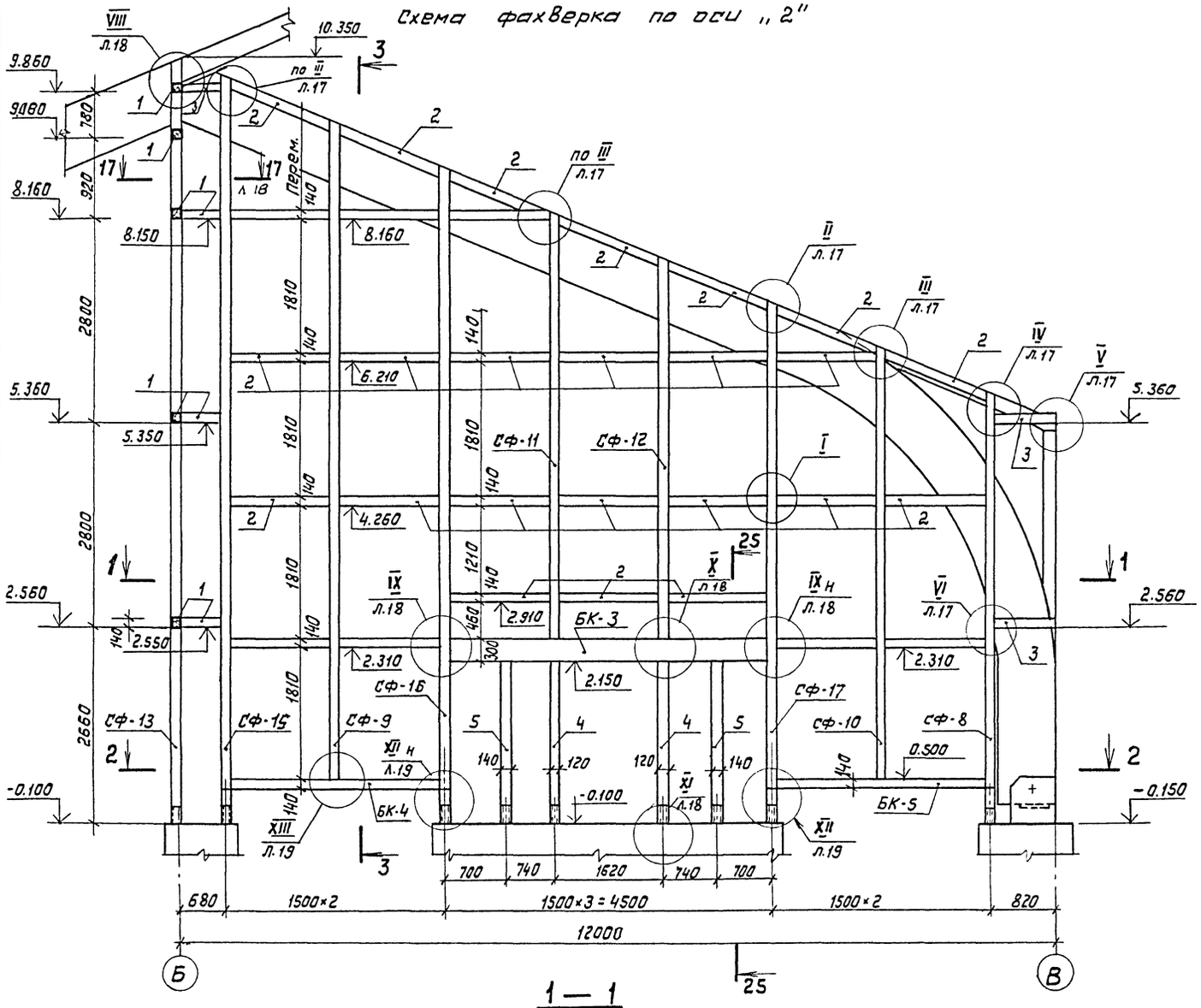

3 — 3

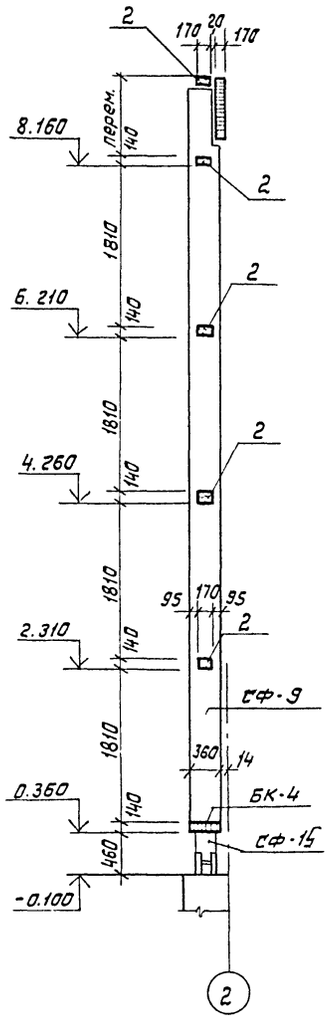

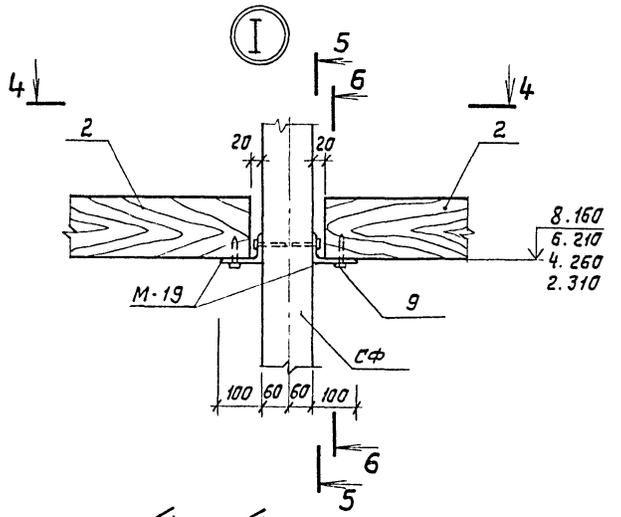

4 — 4

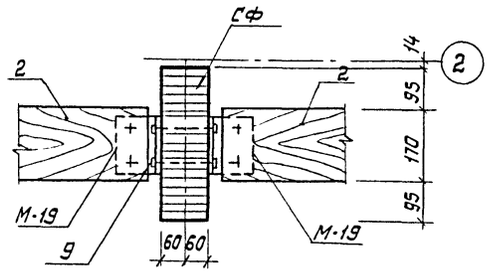

1 — 1

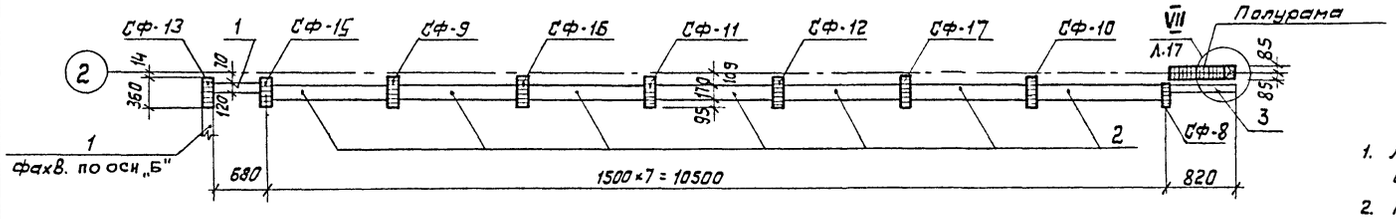

2 — 2

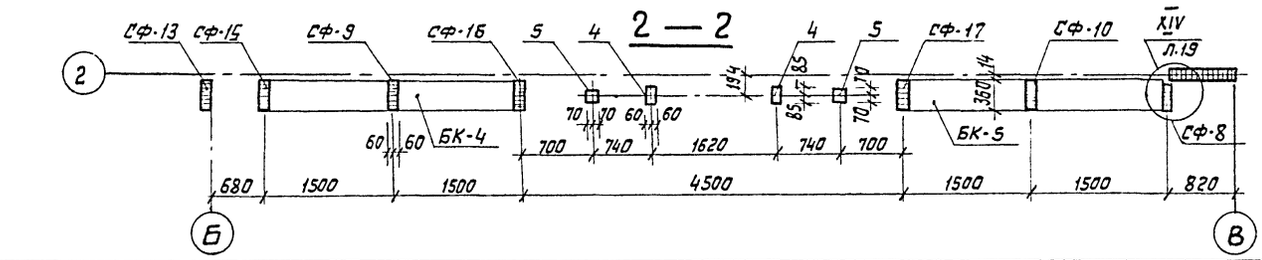

5 — 5

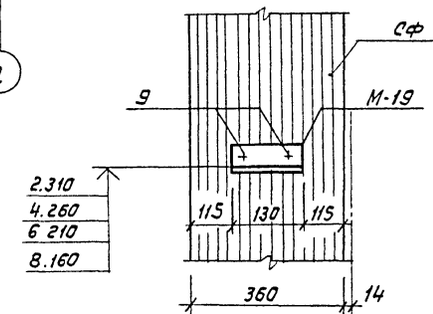

6 — 6

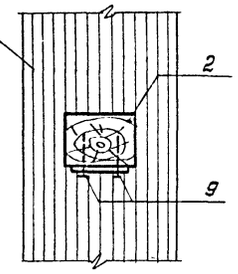

1. Лист читать совместно с листами 17, 18, 19, 20.
2. Нумерация узлов относится только к фахверку по оси „2".
3. Сечение 17-17 см. на л.18, сечение 25-25 – на. л. 19.

Нач. м.	Михалев		261-12-255.85 КД
Н.контр	Смуров		
Гл.инж.	Леонтьев		
ГАП	Константинов		Клуб (8 клеевых деревянных конструкциях) на 250 посетителей (зал на 200 мест)
Зав.отд	Травуш		Стадия: Р; Лист: 16; Листов:
ГИП	Смуров		фахверк по оси 2. Разрезы. Узел I.
Ст инж.	Карлушина		ЦНИИЭП им. Б.С. МЕЗЕНЦЕВА

Привязан

Инв. №

Инв. № подл. | Подпись и дата | Взам. инв. №

21227-01

Формат А2

Альбом I

Типовой проект

II

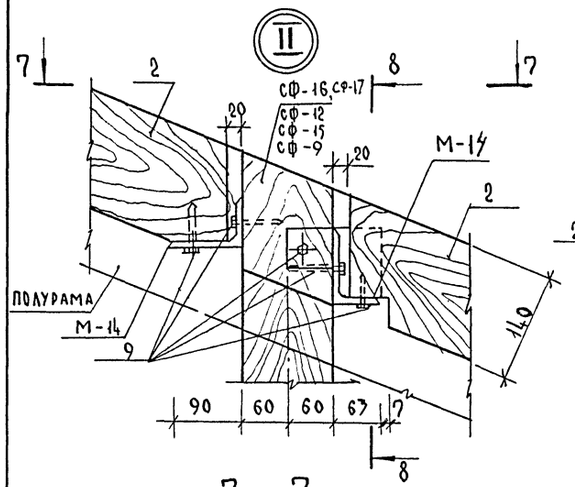

III

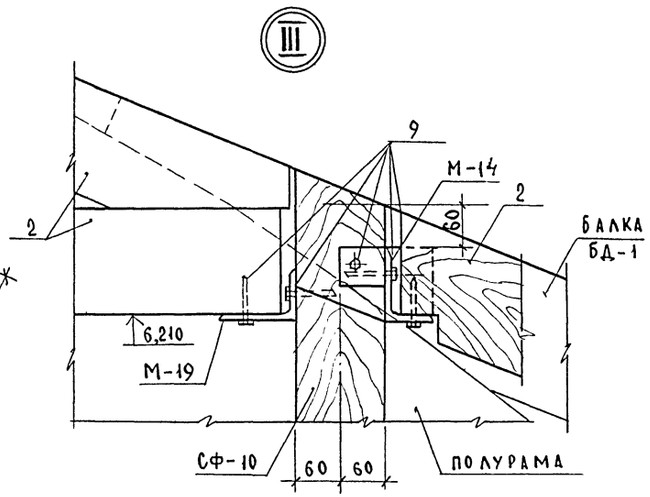

IV

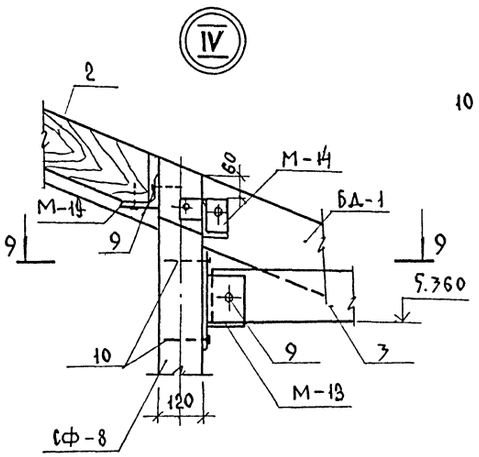

V

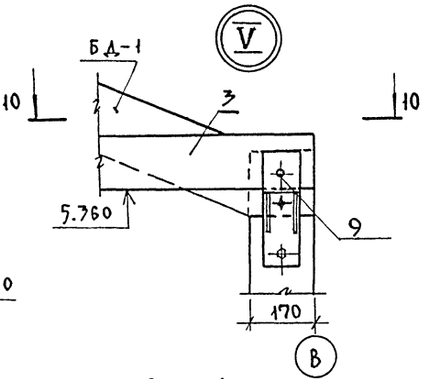

7—7

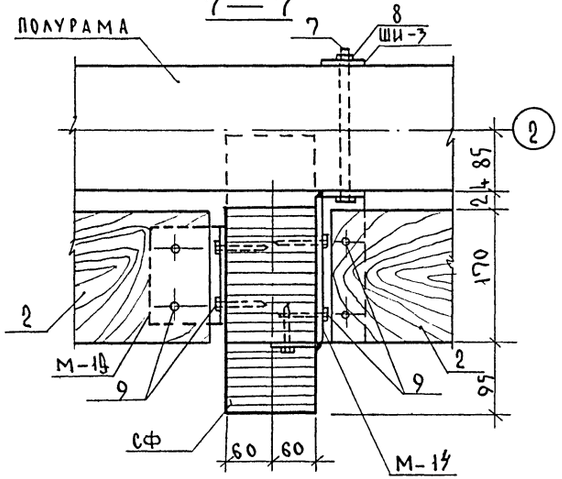

VI

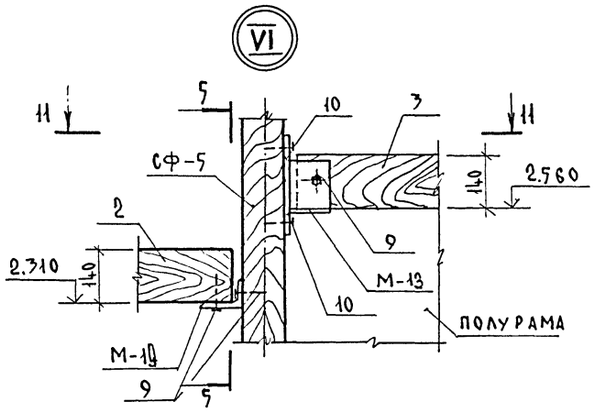

9—9

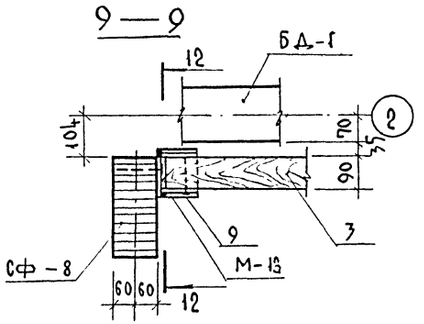

10—10

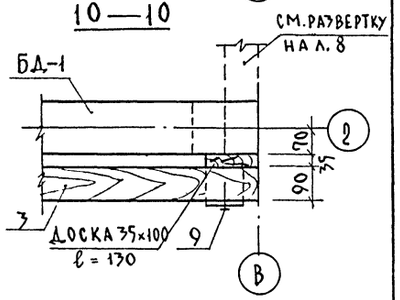

VII

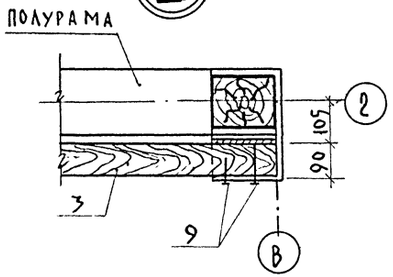

8—8

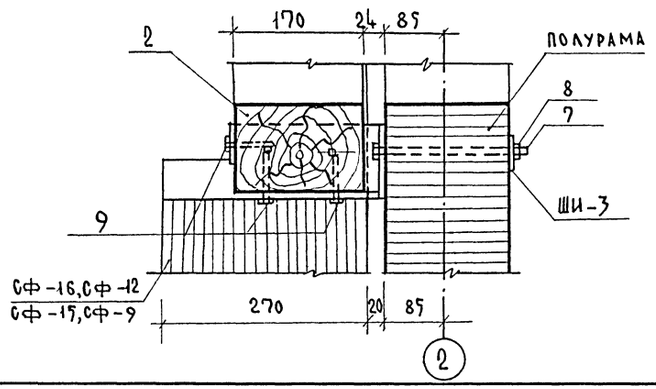

11—11

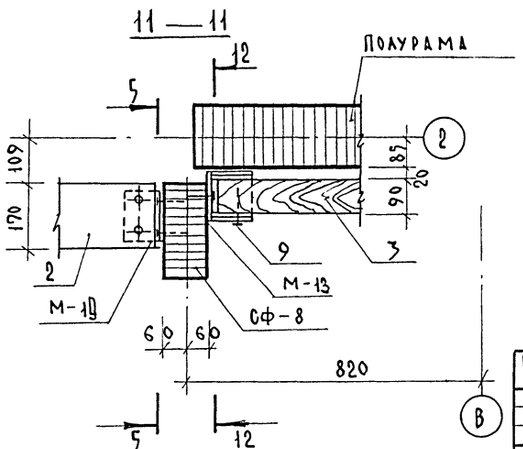

12—12

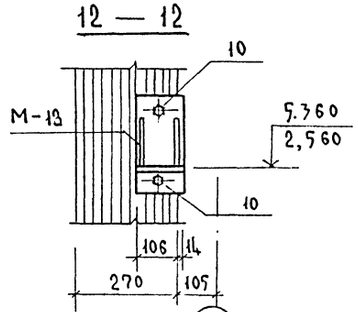

Данный лист читать совместно с листами 16, 18, 19, 20.

Нач.маст.	Михалев		
Н.контр.	С.Муров		
Гл.инж.м	Леонтьев		
ГАП	Константинов		
Зав.отд.	Травуш		
ГИП	С.Муров		
Ст.инж.	Карпушина		

Привязан

Инв.№

261-12-255.85 КД

Клуб в клееных деревянных конструкциях на 250 посетителей /зал на 200 мест/

Стадия	Лист	Листов
Р	17	

Фахверк по оси 2. Узел II ÷ VII

ЦНИИЭП им. Б.С. Мезенцева

21227-01 ФА2

Инв.№ подл. | Подп. и дата | Взам.инв.№

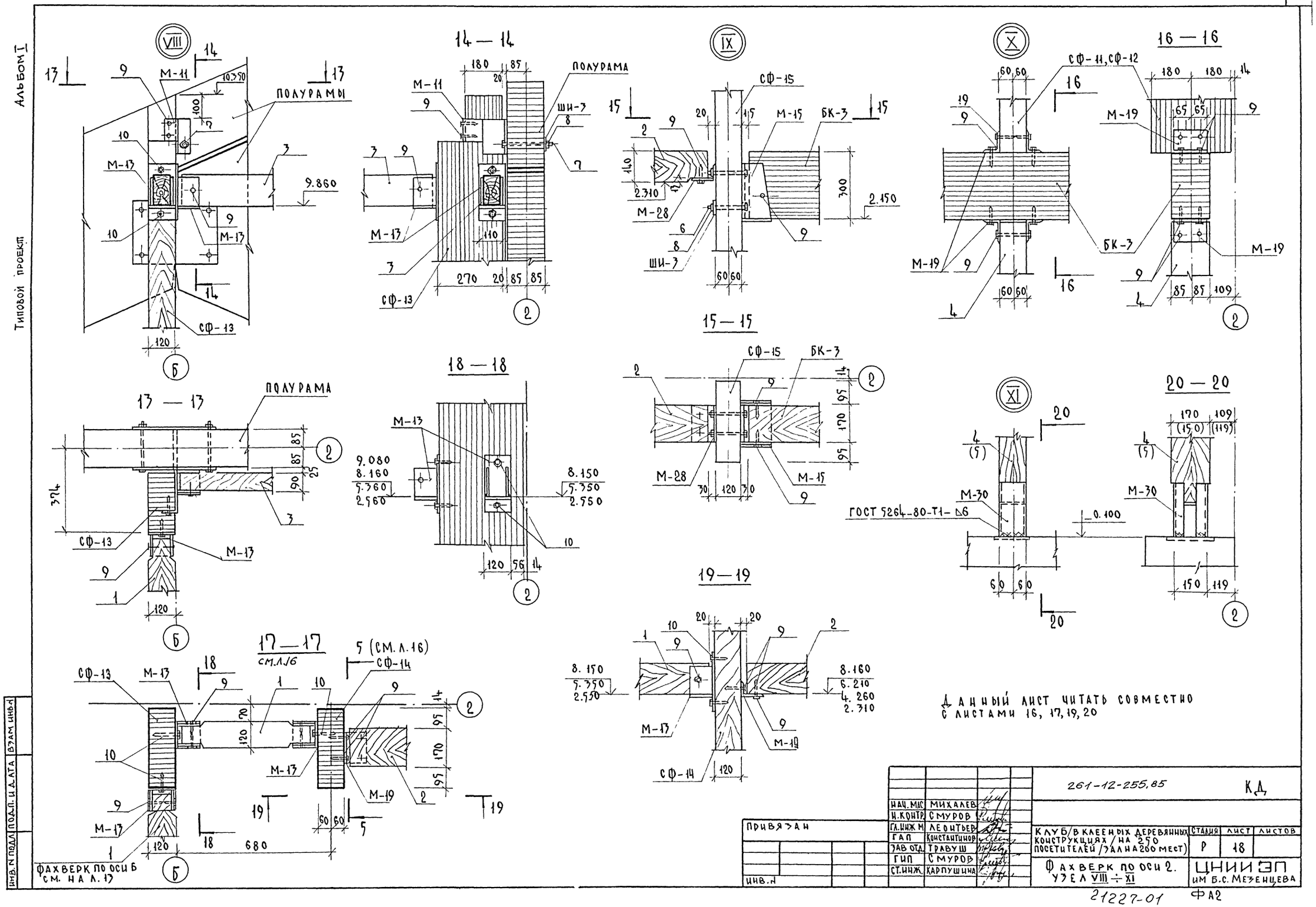

Альбом I
Типовой проект
VIII
14 — 14
IX
X
16 — 16
ПОЛУРАМЫ
ПОЛУРАМА
СФ-11, СФ-12
СФ-15
М-11
М-13
М-15
М-19
М-28
БК-3
ШИ-3
СФ-13
15 — 15
13 — 13
18 — 18
XI
20 — 20
ГОСТ 5264-80-Т1-Δ6
М-30
19 — 19
17 — 17
СМ.Л.16
5 (СМ.Л.16)
СФ-14
М-19
ФАХВЕРК ПО ОСИ Б СМ. НА Л. 17
Данный лист читать совместно с листами 16, 17, 19, 20
261-12-255.85
КД
Нач. мас. Михалев
Н. контр. Смуров
Гл. инж. М. Леонтьев
ГАП Константинов
Зав. отд. Травуш
ГИП Смуров
Ст. инж. Карпушина
Привязан
Инв. №
Клуб/в клееных деревянных конструкциях /на 250 посетителей /зал на 200 мест)
Стадия Р
Лист 18
Листов
Фахверк по оси 2. Узел VIII ÷ XI
ЦНИИЭП им. Б.С. Мезенцева
21227-01
ФА2
Инв. № подл. | Подп. и дата | Взам. инв. №

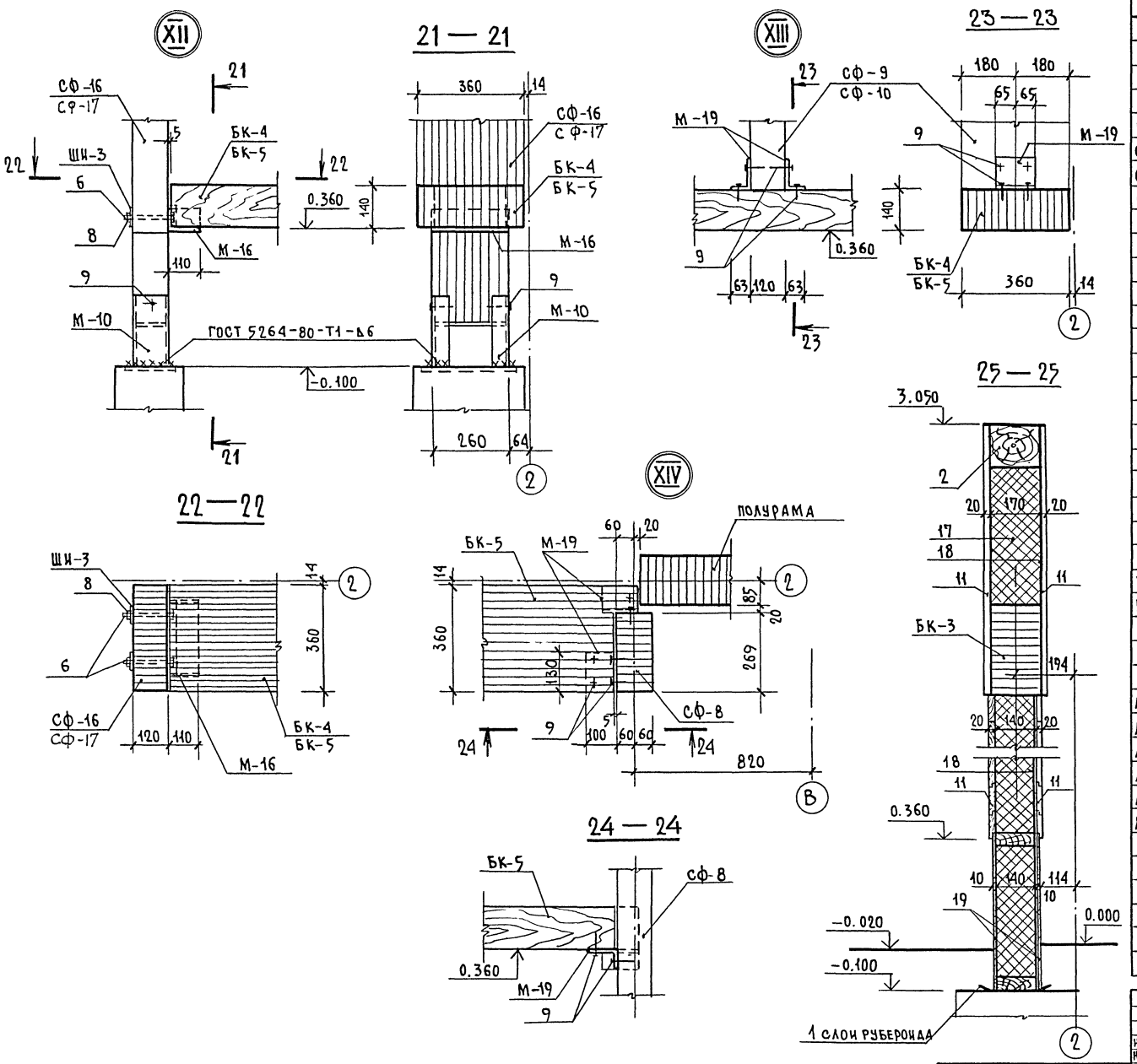

Марка, поз.	Обозначение	Наименование	Кол.	Масса ед., кг	Примечание
		Несущие элементы.			
		Фахверки по осям 1, 5, 2, 10. Листы 13÷19			
		Стойка фахверка			
СФ-1	Альбом II	СФ-1	1	235,0	
СФ-2	Альбом II	СФ-2	2	210,0	
СФ-3	Альбом II	СФ-3	2	180,0	
СФ-4	Альбом II	СФ-4	2	155,0	
СФ-5	Альбом II	СФ-5	1	210,0	
СФ-6	Альбом II	СФ-6	1	180,0	
СФ-7	Альбом II	СФ-7	1	155,0	
СФ-8	Альбом II	СФ-8	1	95,0	
СФ-9	Альбом II	СФ-9	1	195,0	
СФ-10	Альбом II	СФ-10	1	125,0	
СФ-11	Альбом II	СФ-11	1	125,0	
СФ-12	Альбом II	СФ-12	1	110,0	
СФ-13	Альбом II	СФ-13	1	220,0	
СФ-14	Альбом II	СФ-14	1	235,0	
СФ-15	Альбом II	СФ-15	1	215,0	
СФ-16	Альбом II	СФ-16	1	190,0	
СФ-17	Альбом II	СФ-17	1	150,0	
		Балка клееная			
БК-3	Альбом II	БК-3	1	110,0	
БК-4	Альбом II	БК-4	1	72,0	
БК-5	Альбом II	БК-5	1	72,0	
		Соединительные элементы			
М-10	Альбом II	М-10	16	6,6	
М-11	Альбом II	М-11	12	2,6	
М-12	Альбом II	М-12	74	6,8	
М-13	Альбом II	М-13	19	3,6	
М-14	Альбом II	М-14	62	2,5	
М-15	Альбом II	М-15	2	6,7	
М-16	Альбом II	М-16	4	3,42	
М-17	Альбом II	М-17	7	2,3	
М-18	Альбом II	М-18	1	2,3	
М-19	Альбом II	М-19	81	1,3	
М-20	Альбом II	М-20	6	2,7	
М-21	Альбом II	М-21	6	1,00	

Нач.маст.	Михалев	
Н.контр.	Смуров	
Гл.инж.м.	Леонтьев	
ГАП	Константинов	
Зав.отд.	Трабуш	
ГИП	Смуров	
Ст.инж.	Карпушина	

Привязан

Инв. N

261-12-255.85 КД

Клуб (вклеёных деревянных конструкциях) на 250 посетителей (зал на 200 мест)

Фахверк по оси 2. Узел XII÷XIV. Спецификация к листу 13÷26 (начало)

Стадия	Лист	Листов
Р	19	

ЦНИИЭП им. Б.С. Мезенцева

21227-01

Формат А2

Инв. N подл. | Подпись и дата | Взам. инв. N

Альбом I

Типовой проект

Марка, поз.	Обозначение	Наименование	Кол.	Масса ед., кг	Примечание
		Соединительные элементы			
М-22	Альбом II	М-22	5	1,6	
М-28	Альбом II	М-28	2	1,7	
М-29	Альбом II	М-29	1	2,6	
М-30	Альбом II	М-30	4	5,9	
М-31	Альбом II	М-31	13	1,1	
М-32	Альбом II	М-32	13	1,1	
		Шайба индивидуальная			
		Ши-3	76		
		Шпилька Шп-1	6	0,38	
		Материалы			
1	ГОСТ 8486-66**	Брус 120×140 п.м	15,0		0,25м³
2	ГОСТ 8486-66**	Брус 140×170 п.м	260,0		6,20м³
3	ГОСТ 8486-66**	Брус 90×140 п.м	2,4		0,03м³
4	ГОСТ 8486-66**	Брус 120×170 п.м	4,5		0,10м³
5	ГОСТ 8486-66**	Брус 140×140 п.м	4,5		0,09м³
		Стандартные изделия			
6	ГОСТ 7798-70*	Болт М12×170	108		18,2 кг
7	ГОСТ 7798-70*	Болт М12×220	21		4,5 кг.
8	ГОСТ 5915-70*	Гайка М12	141		2,2кг
9	ГОСТ 11473-75*	Шуруп 8×60	609		13,34кг
10	ГОСТ 11473-75*	Шуруп 12×100	40		3,20кг
		Ограждающие элементы			
		Панели стеновые			
П-1	1.232-3.12-06.00	ПР1-15.28.17	78	271,0	
П-2	-08.00-04	ПР3-15.28.17-2	3	255,0	
П-3	-08.00	ПР3-15.28.17-1	4	222,0	
П-4	-07.00-14	ПР2-15.28.17-7	10	254,0	
П-5	-06.00-01	ПР1-15.33.17	3	312,0	
П-6	-06.00-02	ПР1-15.36.17	14	342,0	
П-7	-07.00-15	ПР2-15.33.17-8	4	285,0	
ПИ-1	Альбом II	ПИ-1	3	271,0	
ПИ-2	Альбом II	ПИ-2	6	230,3	

Марка, поз.	Обозначение	Наименование	Кол.	Масса ед., кг	Примечание
ПИ-3	Альбом II	ПИ-3	5	118,3	
ЯИ-4	Альбом II	ПИ-4	1	207,1	
ПУ-1	1.232-3.12-10.00	ПУ-5.28.17-8	3	172,0	
ПУИ-1	Альбом II	ПУИ-1	17	382,0	
ПУИ-3	Альбом II	ПУИ-3	1	135,0	
ПУИ-4	Альбом II	ПУИ-4	1	141,0	
		Соединительные элементы			
МС-4	1.232-3.13-04	МС-4	239	0,57	
МС-5	1.232-3.13-05	МС-5	122	0,39	
МС-6	1.232-3.13-06	МС-6	188	0,82	
		Шайба индивидуальная			
Ши-4	Альбом II	Ши-4	714	0,08	
		Материалы			
11	ГОСТ 8486-66**	Доска шпунтованная δ=22, в=120 п.м	600,0		1,44 м³
12	ГОСТ 8486-66**	Доски 40×120 п.м	500,0		1,20 м³
13	ГОСТ 8486-66**	Брусок 40×60 п.м	19,0		0,05м³
14	ГОСТ 8486-66**	Доска 40×100; ℓ=620	1		0,003м³
15	ГОСТ 8486-66**	Доска 60×140 п.м	3,7		0,03м³
16	ГОСТ 8486-66**	Брус 80×130 п.м	10,0		0,11м³
17	ГОСТ 9573-82	Плиты минераловатные δ=140 γ=125кг/м³			7,0 м³
18	ГОСТ 10354-82	Пленка ПЭТФ м²	50,0		
19	ГОСТ 18124-75*	Листы асбестоцементные плоские δ=10 м²	6,0		
		Стандартные изделия			
20	ГОСТ 7798-70*	Болт 12×40	170		7,40кг
21	ГОСТ 5915-70*	Гайка М12	360		5,60кг
22	ГОСТ 11473-75*	Шуруп 6×80	160		2,54кг
23	ГОСТ 11473-75*	Шуруп 8×60	70		1,53кг
24	ГОСТ 11473-75*	Шуруп 12×100	202		16,00кг
25	ГОСТ 4028-63*	Гвозди К2,5×60	1840		4,25кг
26	ГОСТ 4028-63*	Гвозди К3×70	460		1,80кг

Продолжение

Марка, поз.	Обозначение	Наименование	Кол.	Масса ед., кг	Примечание
27	ГОСТ 4028-63*	Гвозди К4×100	28		0,3кг
		Заполнение швов			
		Материалы			
28	ГОСТ 8486-66**	Рейка деревянная 46×12 п.м.	510,0		
29		Профиль А-582 Воронежского ЗСАКим	130,0		
30		Профиль А-200 п.м	380,0		
31	ГОСТ 4640-76	Минвата γ=125кг/м³ м³	1,1		
32	ГОСТ 19177-81	Гернит ф30 п.м	510,0		
33	ГОСТ 18124-75*	Полоса асбестоцементная 10×78 м²	30,0		
34		Мастика УМС-50 кг	5,0		
		Стандартные изделия			
35	ГОСТ 1145-80*	Шурупы оцинкованные 3×13 шт.	430		0,22кг
36	ГОСТ 1144-80*	Шурупы Б3×30 шт.	1270		1,63кг
37	ГОСТ 1145-80*	Шурупы А5×45 шт.	1270		6,81кг

Привязан

Инв. №

Инв. № подл. | Подпись и дата | Взам. инв. №

Нач. маст	Михалев	
Н. контр.	Смуров	
Гл. инж. м	Леонтьев	
ГАП	Константинов	
Зав. отд	Травуш	
ГИП	Смуров	
Ст. инж.	Шашина	

261-12-255.85 КД

Клуб (в клееных деревянных конструкциях) на 250 посетителей (зал на 200 мест)

Стадия	Лист	Листов
Р	20	

Спецификация к листу 13÷26

ЦНИИЭП им. Б.С. Мезенцева

21227-01 Формат А2

Альбом I

Типовой проект

Развертка стены по оси „А"

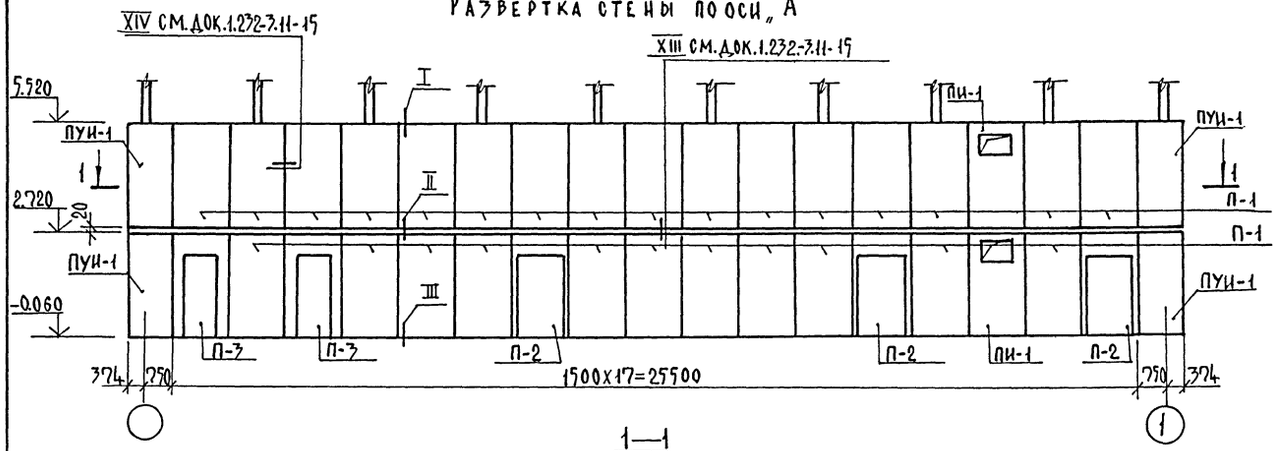

1—1

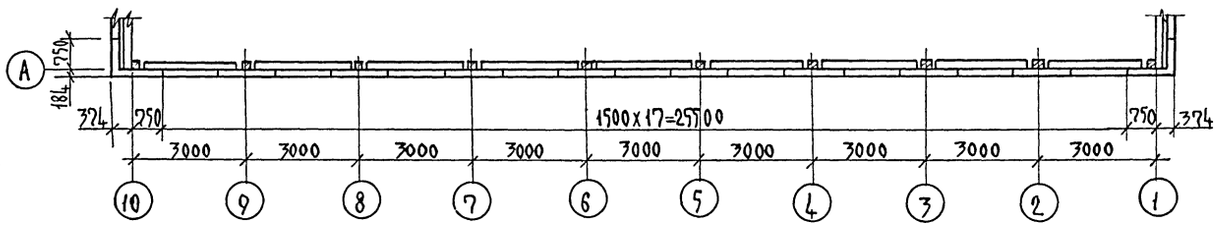

Развертка стены по оси „В"

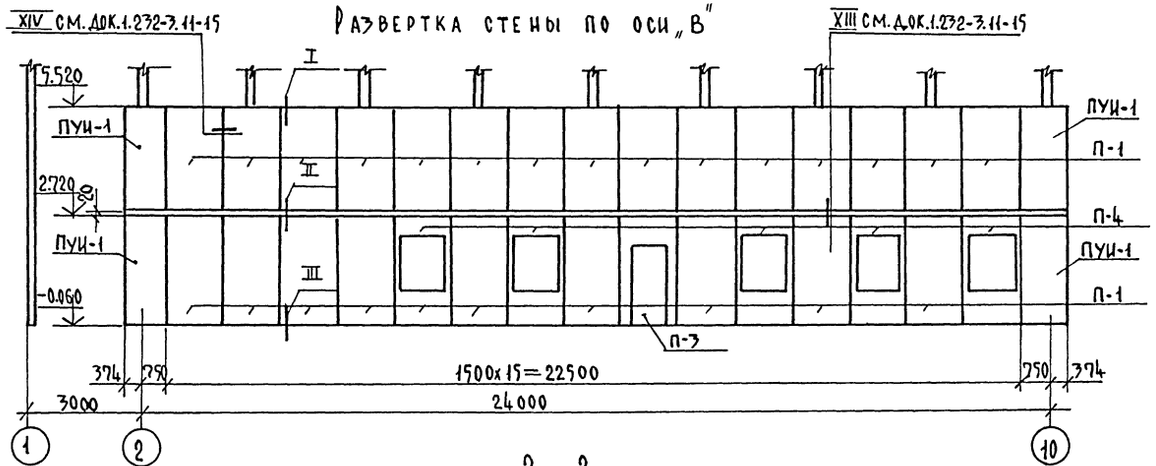

2—2

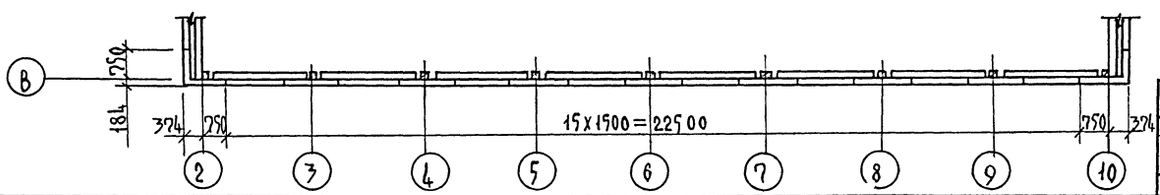

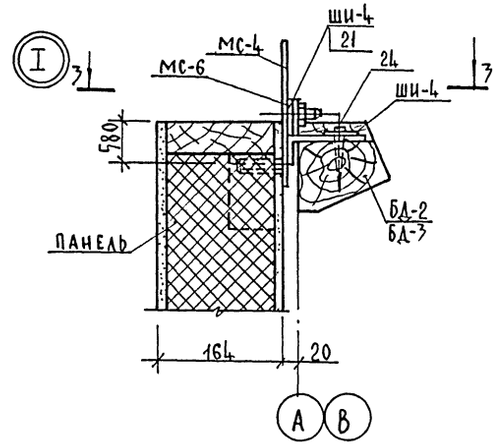

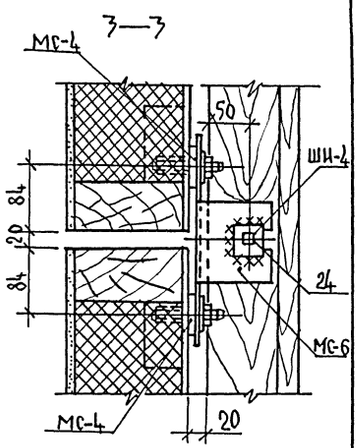

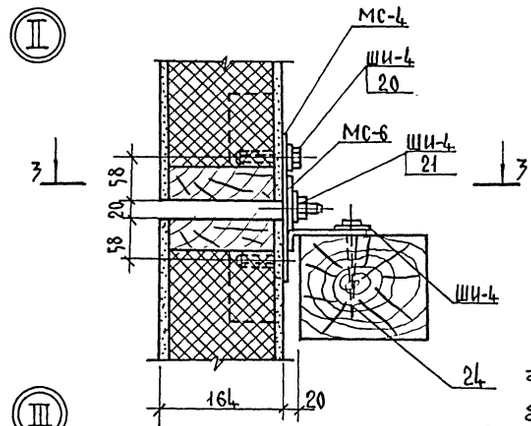

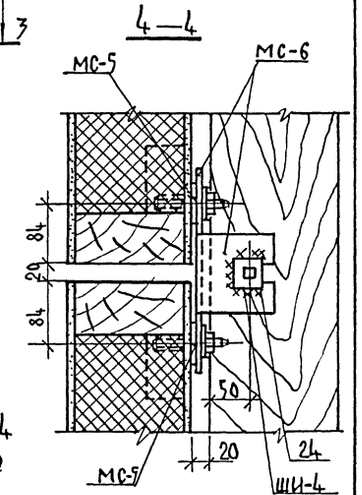

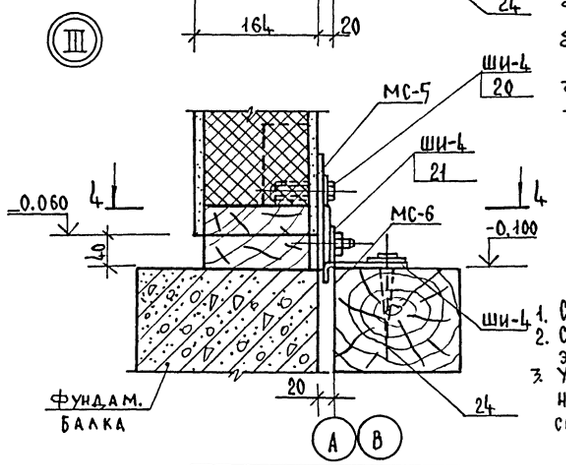

1. Сварные швы по ГОСТ 5264-80 Δ4.
2. Спецификацию соединительных элементов см. лист 20.
3. Узлы горизонтальных и вертикальных швов наружных панелей см. в альбоме серии 1.232.3-11-15.

Нач.маст.	Михалев		
Н.контр.	Смуров		
Гл.инж.м	Леонтьев		
ГАП	Константинов		
Зав.отд.	Трабуш		
ГИП	Смуров		
Рук.гр.	Жирякова		

Привязан

Инв. №

261—12—255.85 КД

Клуб (вклеенных деревянных конструкциях) на 250 посетителей (зал на 200 мест)

Стадия	Лист	Листов
Р	21	

Раскладка стеновых панелей по оси А, В. Узел I÷III

ЦНИИЭП им. Б.С. Мезенцева

21227-01 ФА2

Инв. № подл. | Подп. и дата | Взам. инв. №

Альбом I

Типовой проект

Развертка стены по осям „1", „Б", „2"

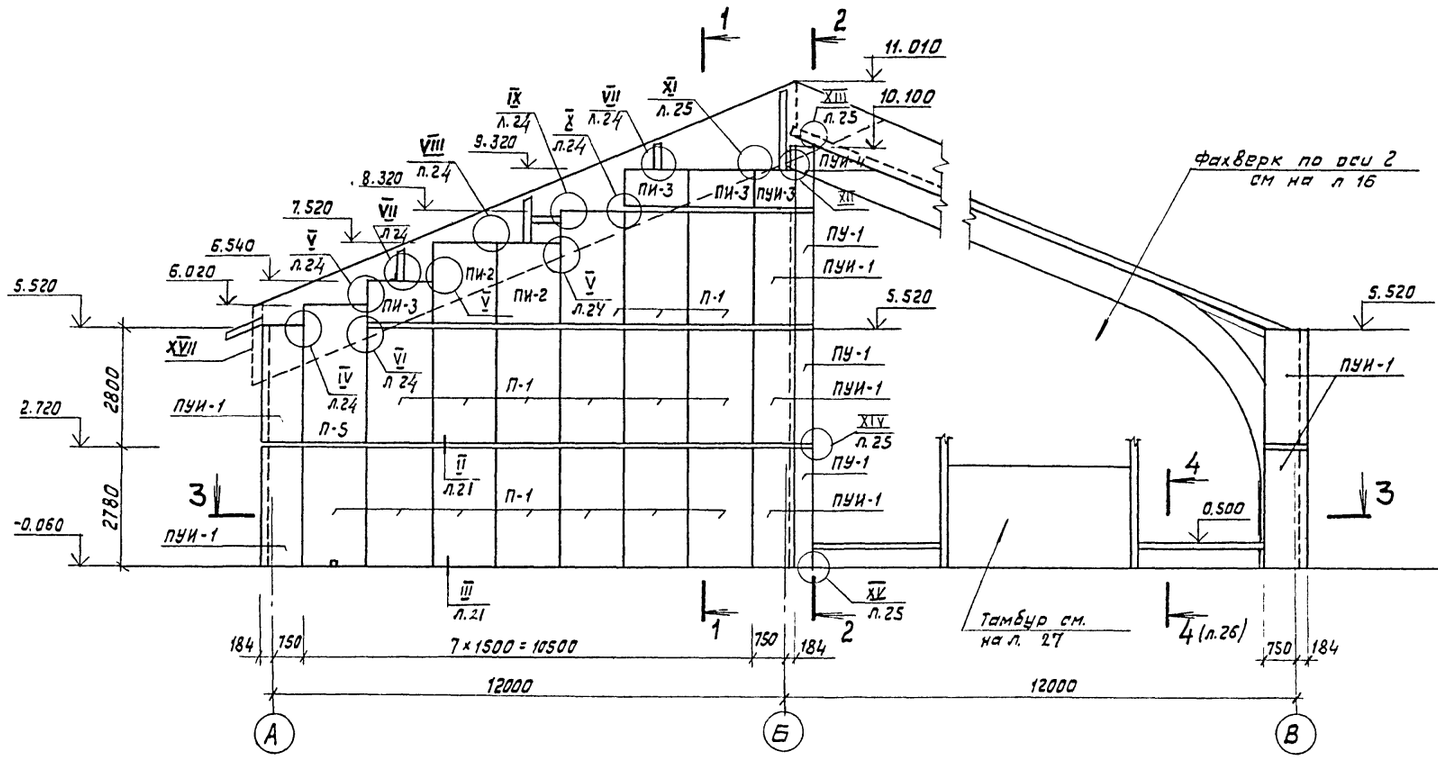

1 — 1

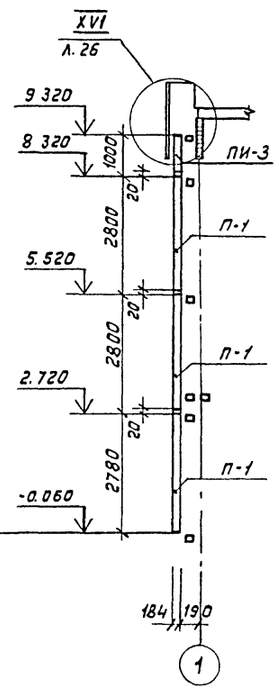

2 — 2

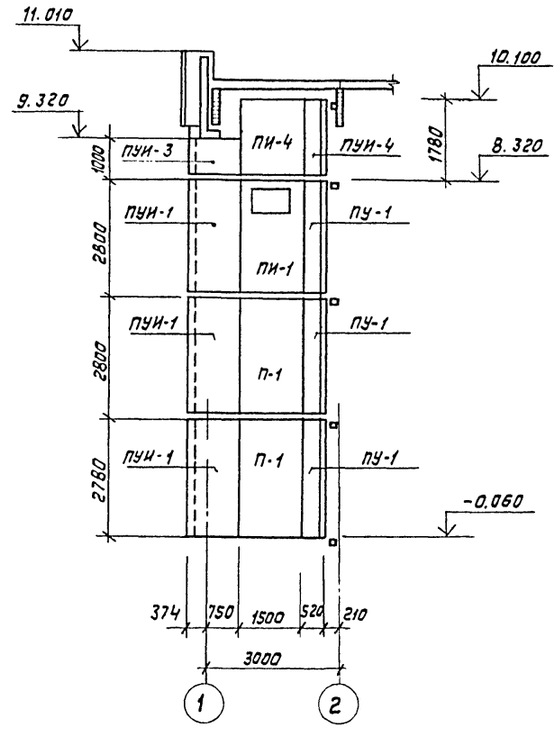

3 — 3

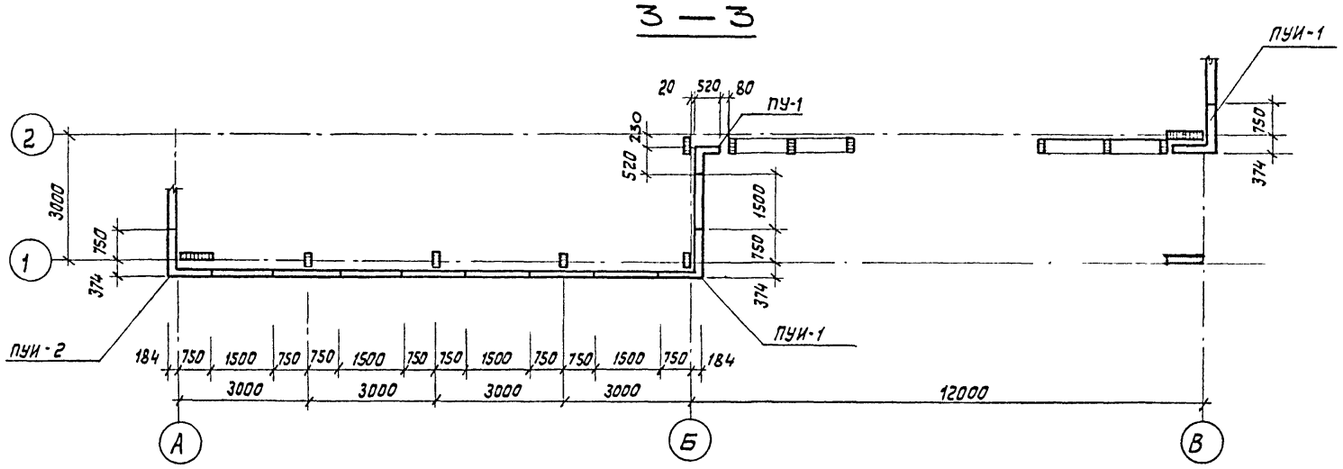

Лист читать совместно с л.л. 20, 21, 23, 24, 25, 26.

				261-12-255.85		КД
Нач маст.	Михалев					
Н. контр.	Травуш					
Гл инж.	Леонтьев					
ГАП	Константинов			Клуб (в клееных деревянных конструкциях) на 250 посетителей (зал на 200 мест)	Стадия: Р	Лист: 22	Листов:
Зав. отд.	Травуш					
ГИП	Смуров			Раскладка стеновых панелей по оси 1, Б, 2. Разрезы	ЦНИИЭП им Б С МЕЗЕНЦЕВА	
Ст инж.	Карпушина					

Привязан

Инв. №

Инв. № подл. | Подпись и дата | Взам инв. №

21227-01

Формат А2

Альбом I

Типовой проект

Развертка стены по оси „10"

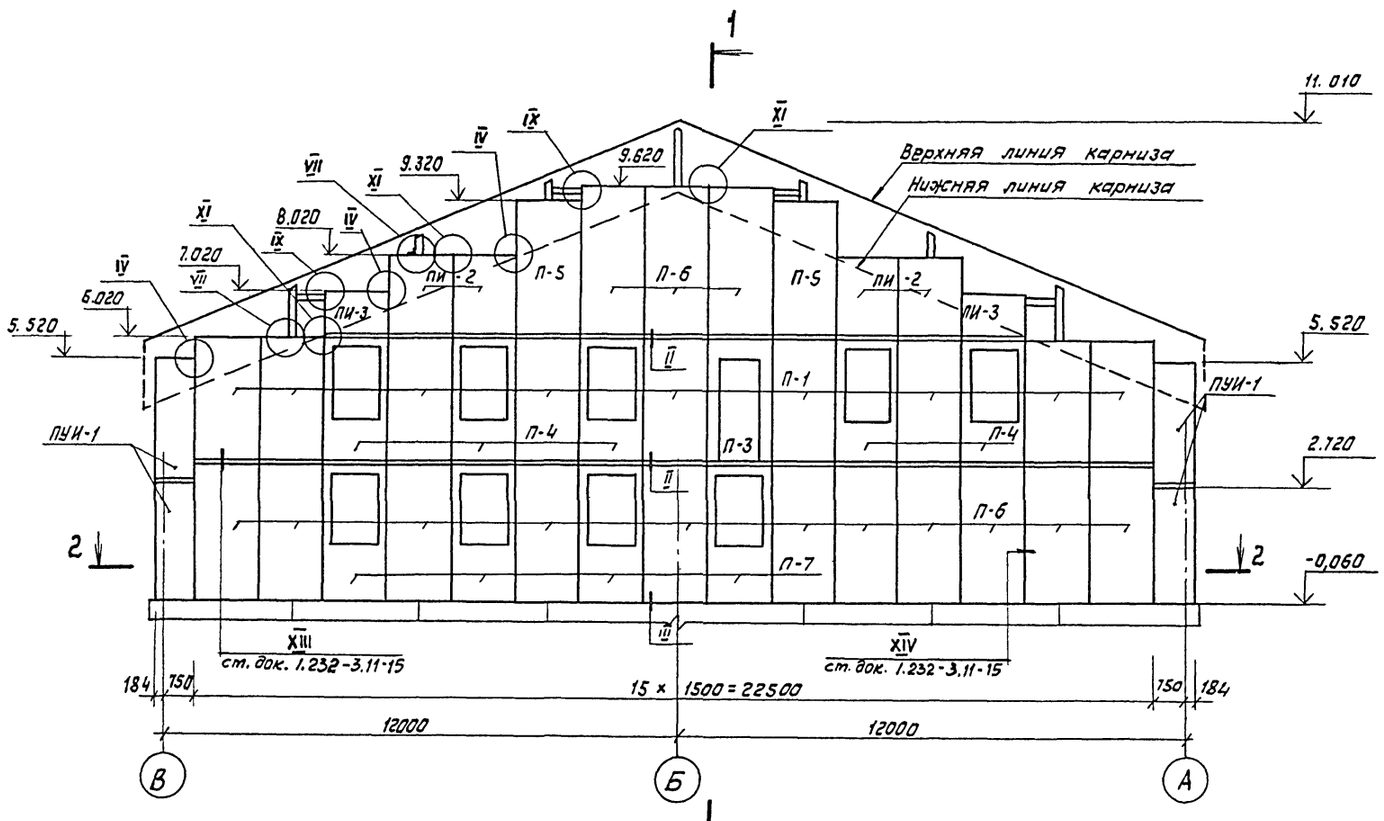

1 — 1

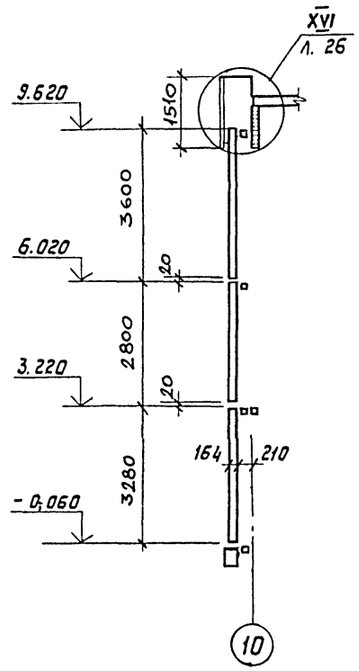

2 — 2

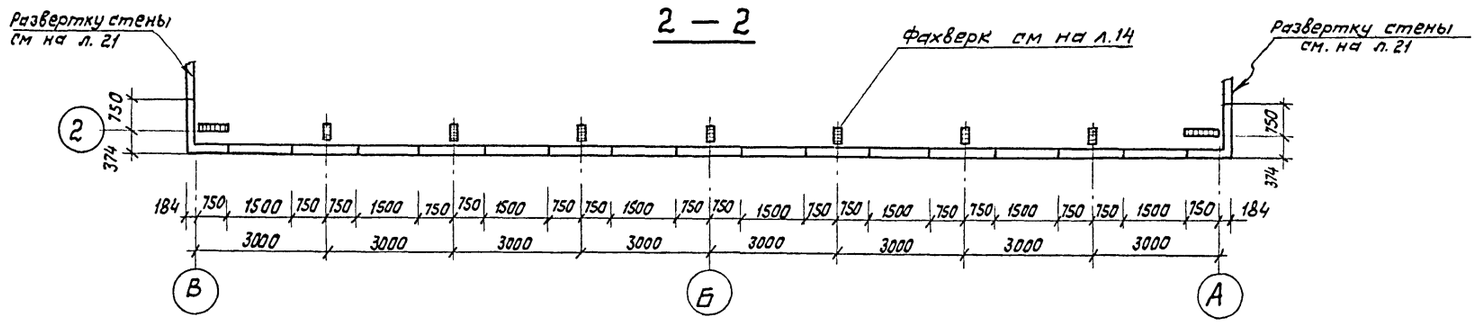

Лист читать совместно с л.л. 20, 21, 24, 25.

Нач м	Михалев		
Н контр.	Травуш		
Гл инж.	Лернтьев		
ГАП	Константинов		
Зав. отд	Травуш		
ГИП	Смуров		
Ст. инж.	Карпушина		

Привязан

Инв №

261-12-255.85 КД

Клуб (в клееных деревянных конструкциях) на 250 посетителей (зал на 200 мест)

Стадия	Лист	Листов
Р	23	

Раскладка стеновых панелей по оси 10 Разрезы.

ЦНИИЭП им. Б. С. МЕЗЕНЦЕВА

21227-01 Формат А2

Инв. № подл. | Подпись и дата | Взам. инв. №

Альбом I

Типовой проект

Узел IV

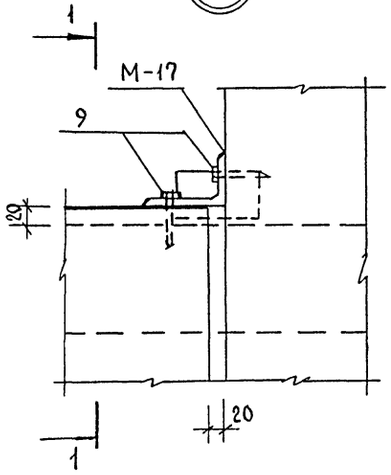

1 — 1

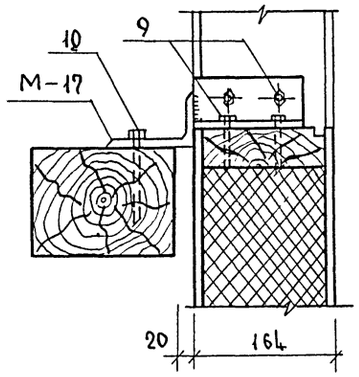

Узел VII

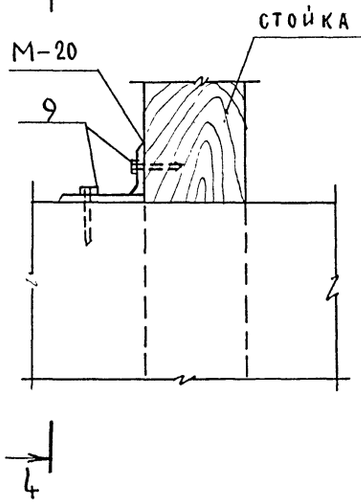

4 — 4

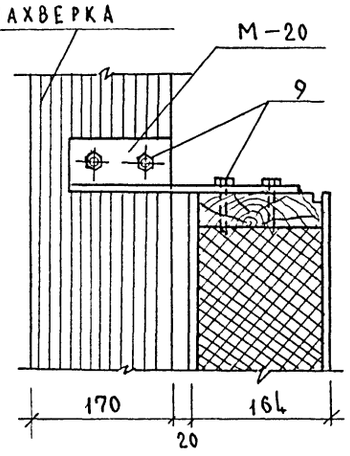

Узел VIII

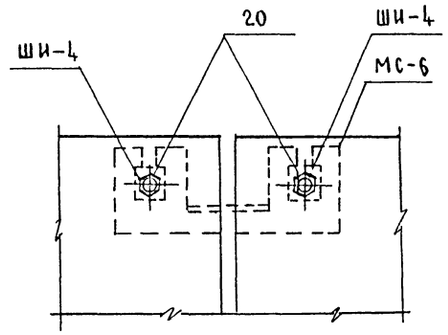

Узел V

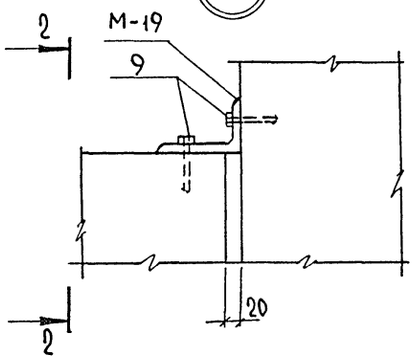

2 — 2

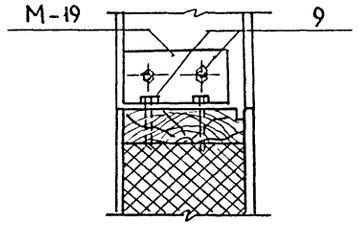

Узел IX

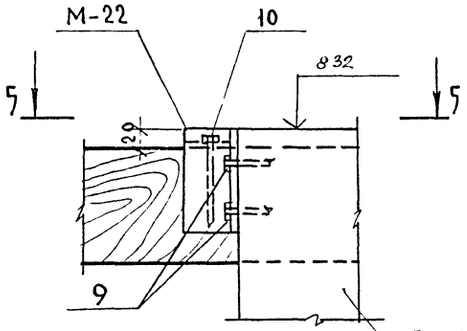

Узел X

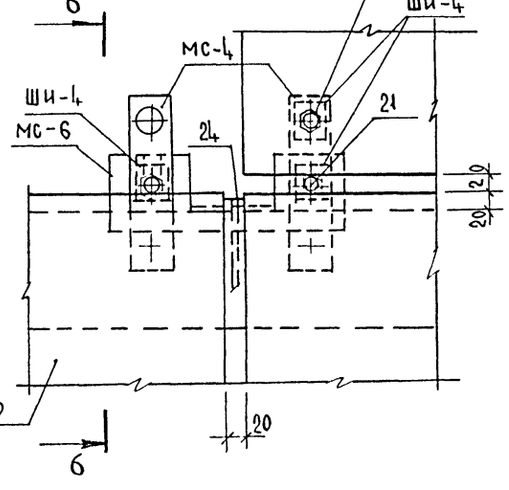

6 — 6

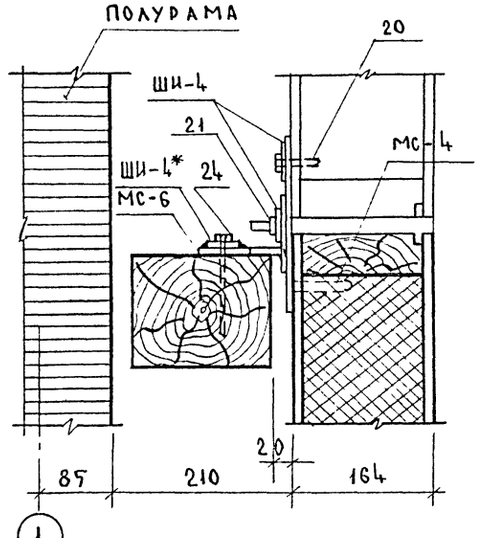

Узел VI

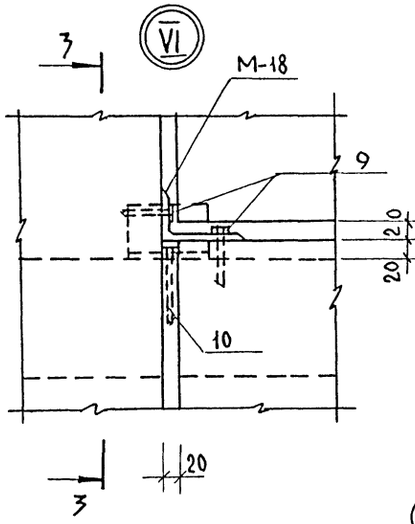

3 — 3

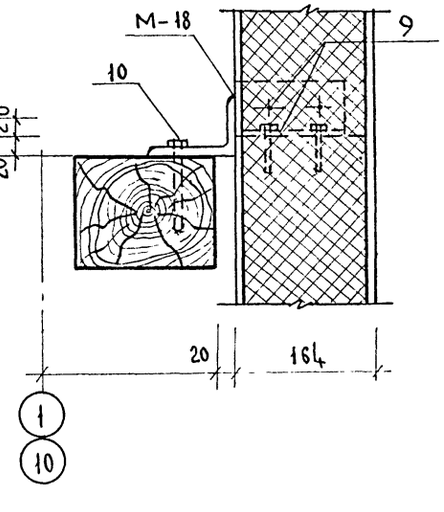

5 — 5

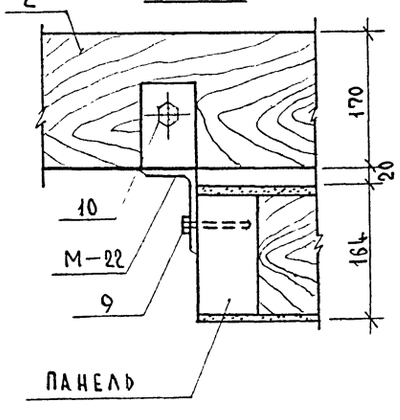

* — Шайбу Ши-4 приварить к Мс-6 до монтажа.

Нумерация сечений относится только к данному листу.

Полурама в узле X условно не показана.

Лист читать совместно с л. 20, 22, 23, 25.

				261-12-255.85		КД	
Нач. маст.	Михалев						
Н. контр.	Травуш						
Гл. инж. м.	Леонтьев			Клуб в клееных деревянных конструкциях на 250 посетителей / зала на 200 мест	Стадия	Лист	Листов
ГАП	Константинов				Р	24	
Зав. отд.	Травуш			Раскладка стеновых панелей по осям 1,Б 2,10. Узел IV÷X	ЦНИИЭП им. Б.С. Мезенцева		
ГИП	Смуров						
Ст. инж.	Карпушина						

Привязан

Инв. №

Инв. № подл. | Подп. и дата | Взам. инв. №

21227-01 ФА2

Альбом I

Типовой проект

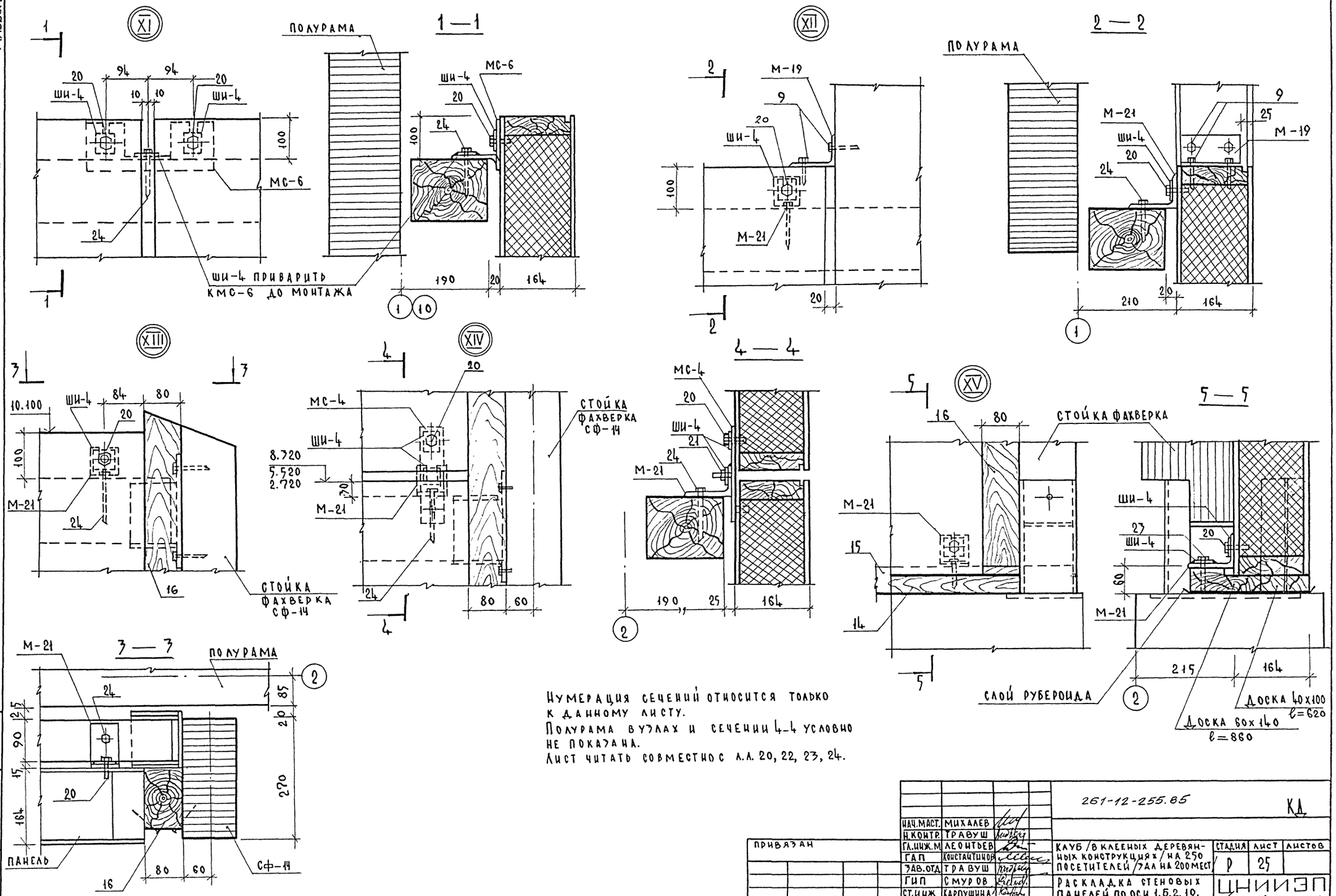

Нумерация сечений относится только к данному листу.
Полурама в узлах и сечении 4-4 условно не показана.
Лист читать совместно с л.л. 20, 22, 23, 24.

НАЧ.МАСТ.	МИХАЛЕВ		
Н.КОНТР.	ТРАВУШ		
ГЛ.ИНЖ.М	ЛЕОНТЬЕВ		
ГАП	КОНСТАНТИНОВ		
ЗАВ.ОТД	ТРАВУШ		
ГИП	СМУРОВ		
СТ.ИНЖ.	КАРПУШИНА		

ПРИВЯЗАН

ИНВ.N

261-12-255.85 КД

КЛУБ /В КЛЕЕНЫХ ДЕРЕВЯННЫХ КОНСТРУКЦИЯХ/ НА 250 ПОСЕТИТЕЛЕЙ /ЗАЛ НА 200 МЕСТ/

СТАДИЯ	ЛИСТ	ЛИСТОВ
Р	25	

РАСКЛАДКА СТЕНОВЫХ ПАНЕЛЕЙ ПО ОСИ 1,5,2,10. УЗЕЛ XI ÷ XV.

ЦНИИЭП им. Б.С. МЕЗЕНЦЕВА

21227-01 ФА2

ИНВ.N ПОДЛ. | ПОДП.И ДАТА | ВЗАМ.ИНВ.N

Альбом I

Типовой проект

XVI

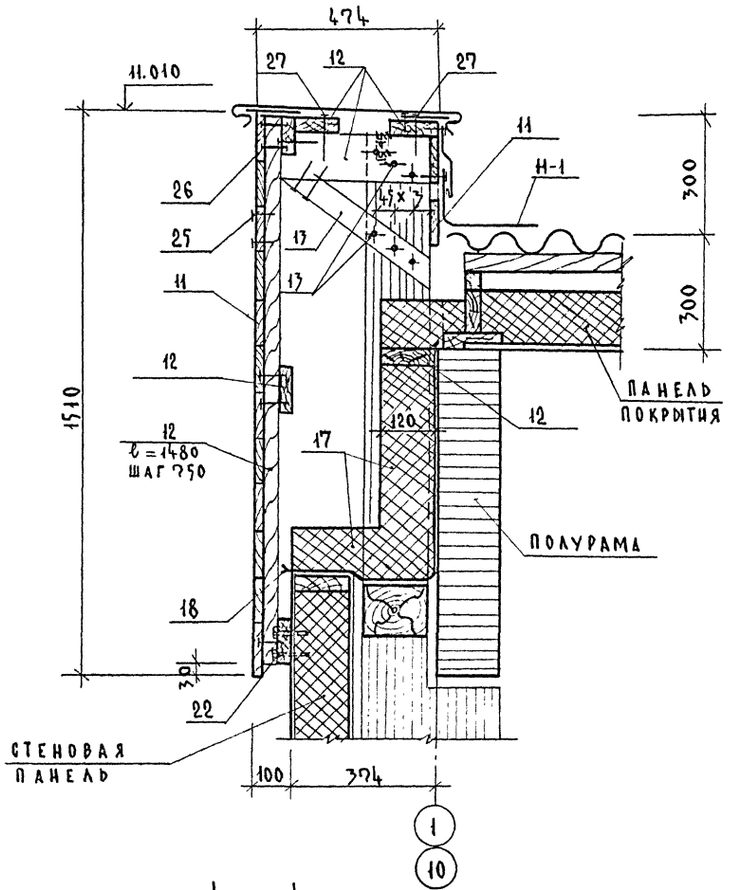

XVII

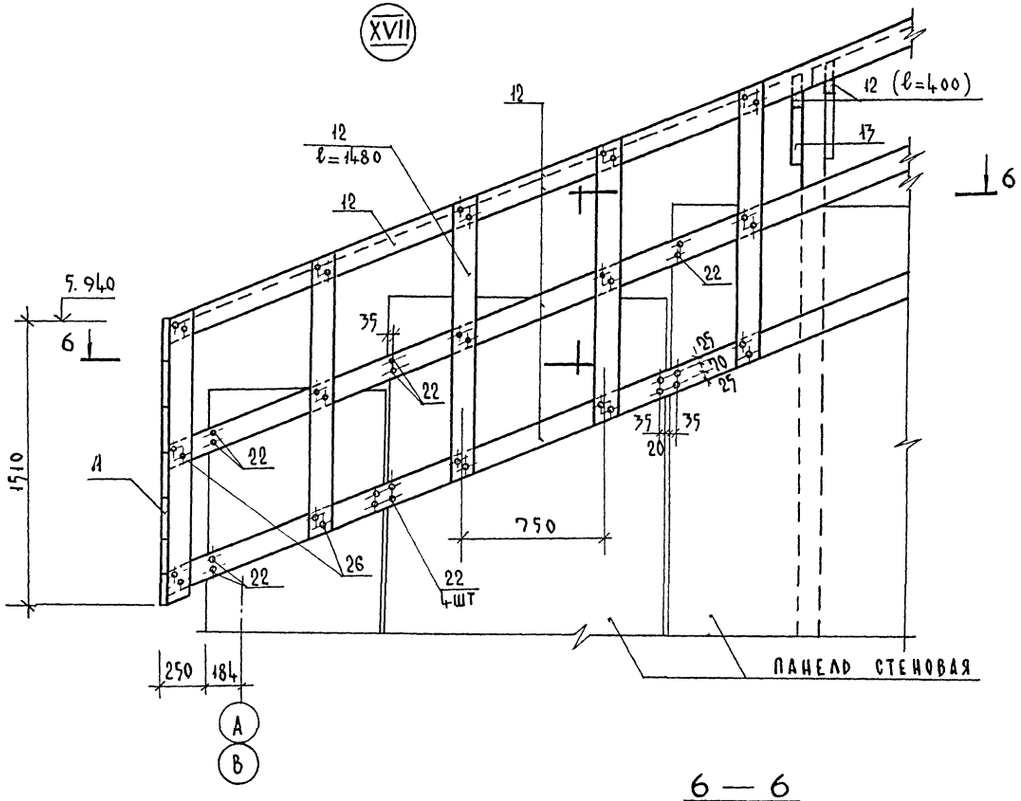

6 — 6

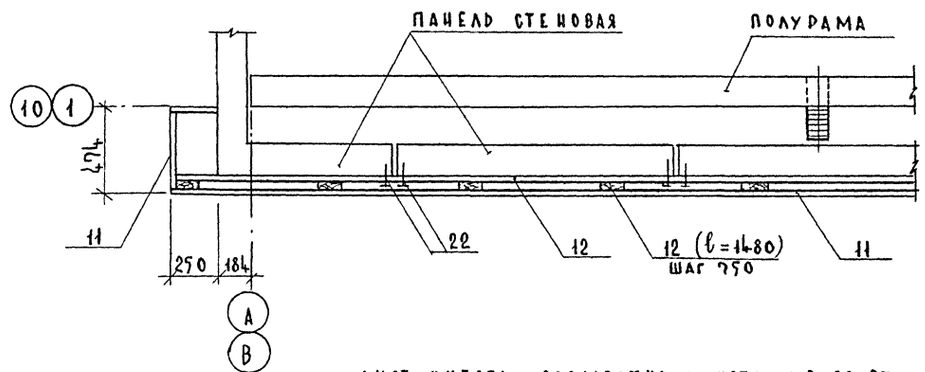

4 — 4
(см. лист 22)

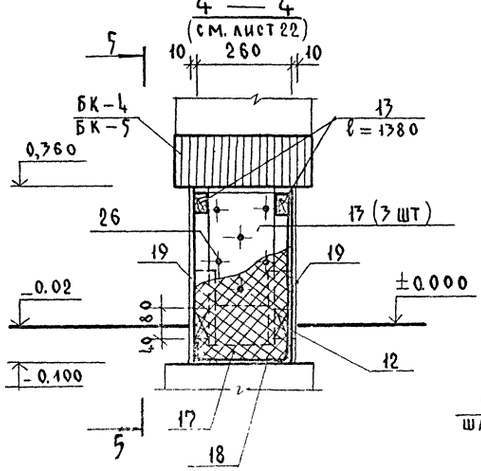

5 — 5

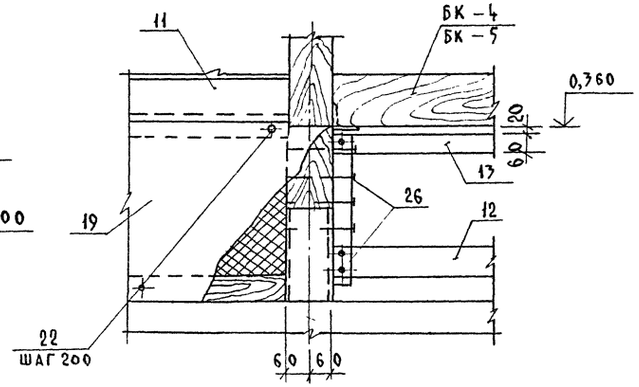

ЛИСТ ЧИТАТЬ СОВМЕСТНО С ЛИСТАМИ 20, 22, 23.

				261-12-255.85	КД
Нач.маст.	Михалев				
Н.контр.	Травуш				
Гл.инж.	Леонтьев				
ГАП	Константинов			Клуб/в клееных деревянных конструкциях/ на 250 посетителей/зал на 200 мест/	Стадия: Р; Лист: 26; Листов:
Зав.отд.	Травуш				
Гип	Смуров			Раскладка стеновых панелей по оси 1, 10. Узел XVI, XVII	ЦНИИЭП им.Б.С.Мезенцева
Ст.инж.	Карпушина				

Привязан

Инв.№ подл. | Подп. и дата | Взам.инв.№

21227-11 ФА2

Альбом

Типовой проект

План стоек

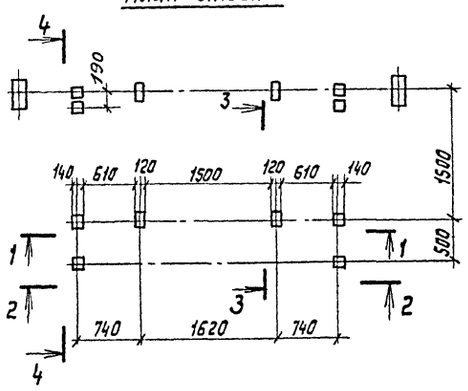

План балок

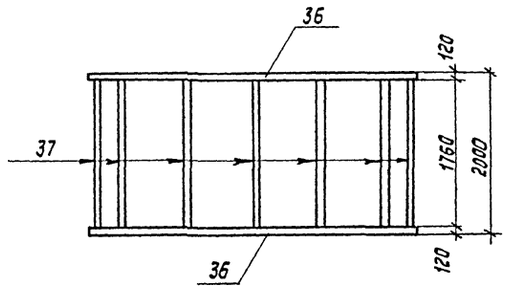

„А"

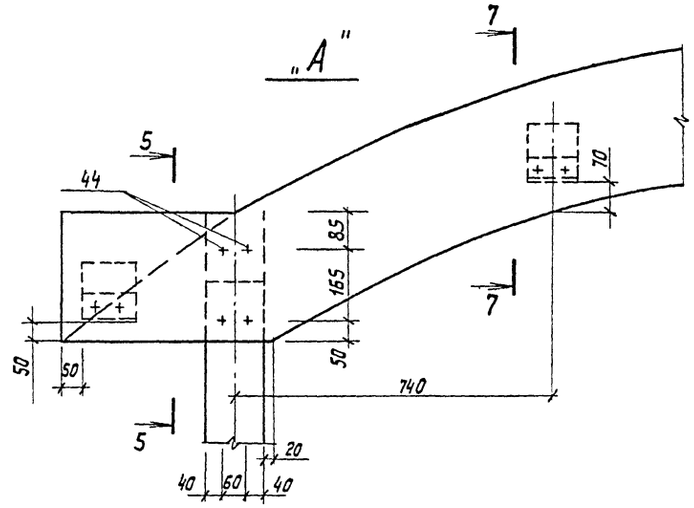

7-7

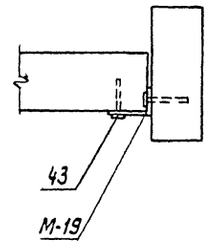

1-1

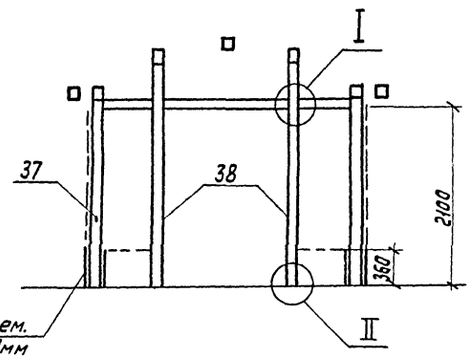

3-3

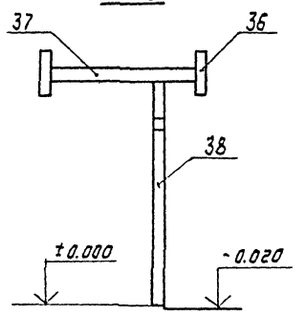

5-5

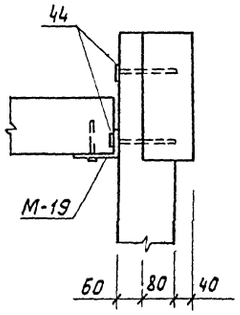

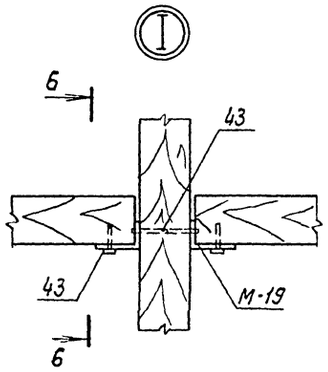

6-6

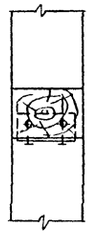

Б-Б

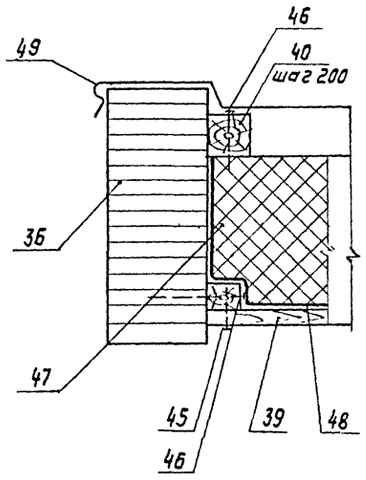

2-2

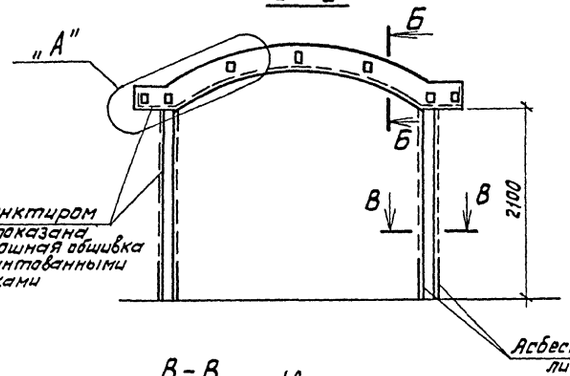

4-4

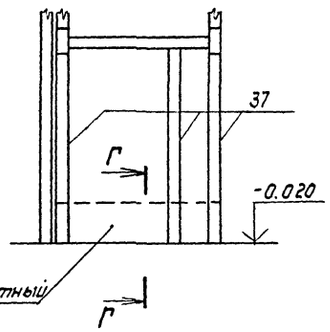

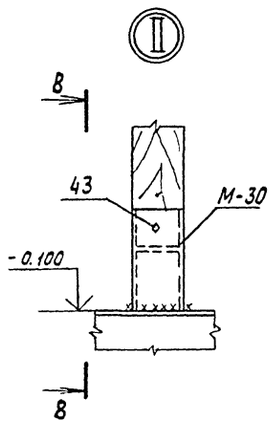

В-В

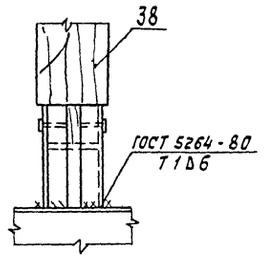

В-В

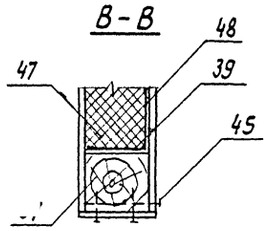

Г-Г

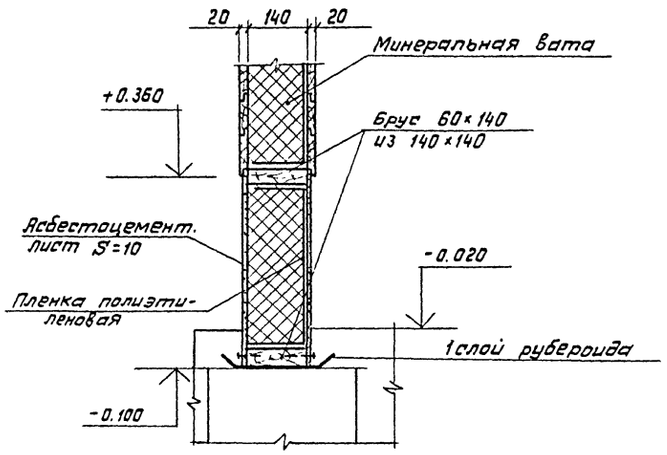

			261-12-255.85		КД
Нач маст	Михалев				
Н контр	Смуров				
Гл инж.	Леонтьев		Клуб (8 клееных деревянных конструкциях) на 250 посетителей (зал на 200 мест)	Стадия	Лист	Листов
ГАП	Константинов			Р	27	
Зав отд	Травуш		Тамбур	ЦНИИЭП им Е С МЕЗЕНЦЕВА		
Гип	Смуров					

Привязан

Инв № подл. | Подп. и дата | Взам. инв. №

gost.e-ecolog.ru

21227 1