ОТМЕНЕН 1991 (дата)
Основание: "Информ. бюллетень"
№ 1 стр. 53 1990

ТИПОВОЙ ПРОЕКТ
901-3-10

БАЗОВАЯ ЛАБОРАТОРИЯ УПРАВЛЕНИЯ ВОДОПРОВОДНО-КАНАЛИЗАЦИОННОГО ХОЗЯЙСТВА ОБЛАСТЕЙ, КРАЕВ И АВТОНОМНЫХ РЕСПУБЛИК

Состав проекта

Альбом I	– Пояснительная записка
Альбом II	– Архитектурно-строительная часть
Альбом III	– Технологическая, санитарно-техническая, электротехническая части и газооборудование
Альбом IУ	– Строительная часть. Изделия марки КЖИ. Задание заводу-изготовителю
Альбом У	– Ведомости потребности в материалах
Альбом УI	– Заказные спецификации
Альбом УП	– Сметы. Часть I Часть 2

АЛЬБОМ IУ

Разработан
ЦНИИЭП инженерного оборудования городов, жилых и общественных зданий

Утвержден
Госгражданстроем 24.02. 1982г.
Приказ № 60 Введен в действие институтом 29.04. 1982г. Приказ № 51

Главный инженер института А.Кетаов
Главный инженер проекта Е.Картошкина

18184-01

Типовой проект 901-9-10 Альбом IV

Инв. № подл. | Подпись и дата | Взам. инв. №

Формат	Обозначение	Наименование	Стр.	Примечан.
12		Содержание (начало)	3	
12		Содержание (продолжение)	4	
12	тп 901-9-10 КЖИ-К6	Колонна К6 (КНК-336-14-2у-2)	5	
12	тп 901-9-10 КЖИ-К7	Колонна К7 (КНК-336-14-2у-1)	6	
12	тп 901-9-10 КЖИ-К9	Колонна К9 (КНК-336-14-2-1)	7	
12	тп 901-9-10 КЖИ-К10	Колонна К10 (КНК-336-14а)	8	
12	тп 901-9-10 КЖИ-К12	Колонна К12 (КНР-336-14-2-1)	9	
12	тп 901-9-10 КЖИ-К14	Колонна К14 (КНК-336-14б)	10	
12	тп 901-9-10 КЖИ-К15	Колонна К15 (КНР-336-14а)	11	
12	тп 901-9-10 КЖИ-К16	Колонна К16 (КНР-336-14б)	12	
12	тп 901-9-10 КЖИ-К17	Колонна К17 (КНК-336-14-2-2)	13	
12	тп 901-9-10 КЖИ-К18	Колонна К-18 (КНР-336-14б)	14	
12	тп 901-9-10 КЖИ-К20	Колонна К-20 (КСК-336-14-1-1)	15	
12	тп 901-9-10 КЖИ-К21	Колонна К21 (КСК-336-14а)	16	
12	тп 901-9-10 КЖИ-К24	Колонна К24 (КСК-336-14б)	17	
12	тп 901-9-10 КЖИ-К25	Колонна К25 (КСР-336-14а)	18	
12	тп 901-9-10 КЖИ-К26	Колонна К26 (КСР-336-14б)	19	
12	тп 901-9-10 КЖИ-К27	Колонна К27 (КСР-336-14-2-2)	20	
12	тп 901-9-10 КЖИ-К28	Колонна К28 (КСК-336-14-2у-а)	21	
12	тп 901-9-10 КЖИ-К30	Колонна К30 (КСК-336-14-2у-2)	22	
12	тп 901-9-10 КЖИ-К31	Колонна К31 (КСК-336-14-2-2)	23	
12	тп 901-9-10 КЖИ-К32	Колонна К32 (КСР-336-14б)	24	

Формат	Обозначение	Наименование	Стр.	Примечан.
12	тп 901-9-10 КЖИ-К34	Колонна К34 (КВК-336-14-1-1)	25	
12	тп 901-9-10 КЖИ-К35	Колонна К35 (КВК-336-14а)	26	
12	тп 901-9-10 КЖИ-К38	Колонна К38 (КВК-336-14б)	27	
12	тп 901-9-10 КЖИ-К39	Колонна К39 (КВР-336-14а)	28	
12	тп 901-9-10 КЖИ-К40	Колонна К40 (КВР-336-14б)	29	
12	тп 901-9-10 КЖИ-К42	Колонна К42 (КВК-336-14-2у-2)	30	
12	тп 901-9-10 КЖИ-К43	Колонна К43 (КВК-336-14-2-2)	31	
12	тп 901-9-10 КЖИ-К44	Колонна К44 (КВР-336-14б)	32	
12	тп 901-9-10 КЖИ-Д2	Диафрагма жесткости Д2 (Д-28-36а)	33	
12	тп 901-9-10 КЖИ-Д3	Диафрагма жесткости Д3 (Д-28-36б)	34	
12	тп 901-9-10 КЖИ-Д4	Диафрагма жесткости Д4 (Д-28-36в)	35	
12	тп 901-9-10 КЖИ-Д5	Диафрагма жесткости Д5 (Д-28-36г)	36	
12	тп 901-9-10 КЖИ-Д6	Диафрагма жесткости Д6 (Д-28-36д)	37	
12	тп 901-9-10 КЖИ-Д7	Диафрагма жесткости Д7 (Д-28-36е)	38	

Н. контр	Левина	
Провер.	Письман	
Ст. техн.	Митрофанова	
Ст. инж.	Шевченко	
Рук. гр.	Письман	
ГИП	Левина	
Гл. конст.	Пронин	
Нач. отд.	Красавин	

Копировал Ефимченко

тп 901-9-10 КЖИ-Д0

Содержание (начало)

Стадия	Лист	Листов
Р	1	2

ЦНИИЭП инженерного оборудования г. Москва

Формат 12

18184-04

Формат	Обозначение	Наименование	Стр.	Примечан.
12	т.п. 901-9-10 КЖСИ-П16; П17; П24;	Панели П16(ПРВ-58.15С-1) П17(ПРВ-58.15С-2) П24(ПРВ-58.15-С-7)	39	
12	т.п. 901-9-10 КЖСИ-П20; П22; П19; П25;	Панели П19(ПРВ-58.15С-3); П20(ПРВ-58.15С-4) П22(ПРВ-58.15С-5) П25(ПР12.5-58.15С-2)	40	
12	т.п. 901-9-10 КЖСИ-П21; П23;	Панели П21(ПР12.5-58.15С-1) П23(ПРВ-58.15С-6)	41	
12	т.п. 901-9-10 КЖСИ-П30; П31;	Панели П30(ПРВ-58.15С-8) П31(ПРВ-58.15С-9)	42	
12	ТП...901-9-10 Кжси-К1	Колонна К1 (К42-40)	43	
12	т.п 901-9-10 КЖСИ-К2	Колонна К2 (К42-48)	44	
12	т.п.901-9-10 КЖСИ-К3	Колонна К3 (К42-4В)	45	
12	т.п 901-9-10 КЖСИ-К4	Колонна К4 (КФ5-1а)	46	
12	т.п. 901-9-10 КЖСИ-Б1	Балка Б1 (2БП12-4АтVа; 2БП12-3АтVа; 2БП12-5АтVа;)	47	
12	т.п. 901-9-10 КЖСИ-П1	Плита П1(ПГ-3АтVТ-1; ПГ-2АтVТ-1; ПГ-4АтVТ-1)	48	
12	т.п. 901-9-10 КЖСИ-П2	Плита П2(ПВТ-4Ат-1; ПВТ-3АтVТ-1; ПВТ-5АтVТ-1)	49	
12	т.п. 901-9-10 КЖСИ-П4	Плита П4(ПГ-3АтVТ-2; ПГ-2АтVТ-2; ПГ-4АтVТ-2)	50	
12	т.п. 901-9-10 КЖСИ-П5	Плита П5(ПГ-3АтVТ-3; ПГ-2АтVТ-3; ПГ-4АтVТ-3)	51	
11	т.п. 901-9-10 КЖСИ-КП1	Каркас пространственный КП1	52	
11	т.п 901-9-10 КЖСИ-КП1-КР1	Каркас плоский КР1		
12	т.п. 901-9-10 КЖСИ-ОП1	Опорная подушка ОП1	53	
12	т.п. 901-9-10 КЖСИ-ОП1-С1	Арматурная сетка С1	54	
12	т.п. 901-9-10 КЖСИ-С2	Арматурная сетка С2		
12	т.п. 901-9-10 КЖСИ-КР2	Каркас плоский КР-2	55	
12	т.т. 901-9-10 КЖСИ-МС1÷МС5	Соединительные элементы МС1÷МС4	55	
12	т.п. 901-9-10 КЖСИ-Р1; Р2	Металлические рамы Р1; Р2	56	
12	т.п. 901-9-10 КЖСИ-Р3; Р4	Металлические рамы Р3; Р4	57	
12	тп 901-9-10 КЖСИ-МС1÷МС5	Соединительные элементы МС1÷МС5	58	
12	ТП 901-9-10 АОО-1÷АОО1-2	Задание заводу-изготовителю. Содержание альбома Заказная спецификация щитов и электроаппаратуры, поставляемой комплектно со щитами	59 60	
11	ТП 901-9-10 А0021÷А0025	Щит автоматизации. Общий вид	61 62	63 64
11	ТП 901-9-10 А0031÷А0033	Щит автоматизации. Соединения проводок	65 66	
11	ТП 901-9-10 А0041÷А0043	Щит автоматизации Подключения проводок.	67 68	

Н.контр.	Левина		ТП 901-9-10 КЖИ-ДО
Провер.	Письман		
Ст.техн.	Митрофанова		Содержание (окончание)
Ст.инж.	Шевченко		
Рук.гр.	Письман		Стадия Р; Лист 2; Листов 2
ГИП	Левина		ЦНИИЭП инженерного оборудования г. Москва
Гл.констр.	Проекта		18184-04
Нач.отд.	Красавин		

Копировал: Боброва

Формат: 12

Инв.№ подл. | Подпись и дата | Взам.инв.№ | Инв.№ дубл.

Типовой проект 901-9-10 Альбом IV

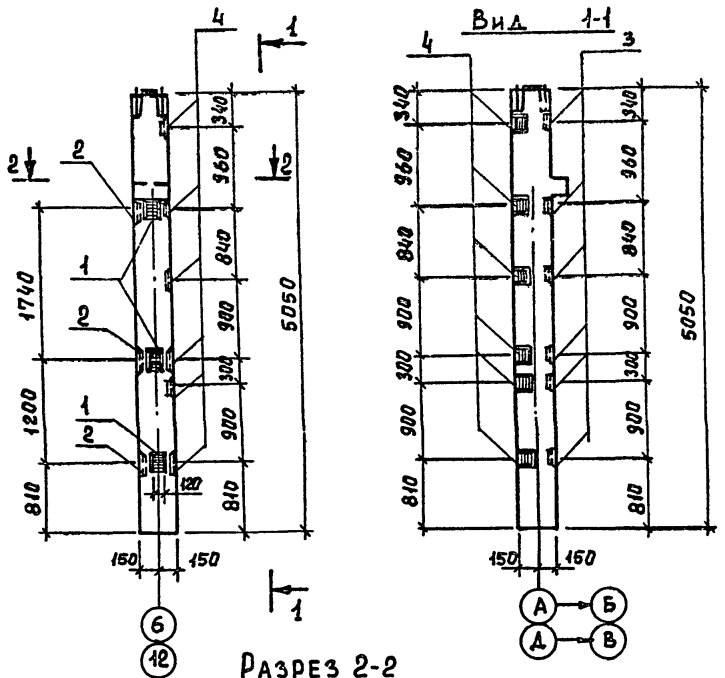

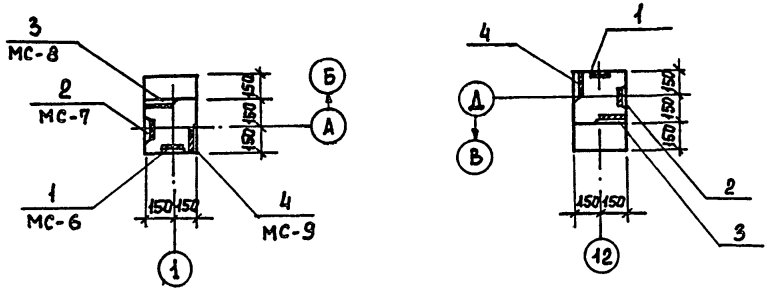

Формат	Зона	Поз.	Обозначение	Наименование	Кол.	Примеч.
				Документация		
			ИИ-04-2. вып 8; вып. 12. ч. II	Колонна КНК-336-14-2у		

Колонна КНК-336-14-2у-2 выполняется в опалубке колонны КНК-336-14-2у по серии ИИ-04-2 вып 12. часть II и отличается от колонны КНК-336-14-2у только расположением закладных деталей.

Н. контр.	Левина		
Провер.	Письман		
Ст. инж.	Архипоза		
Рук. гр.	Письман		
ГИП	Левина		
Гл. конст.	Пронин		
Нач. отд.	Красавин		

Т.П 901-9-10 КЖИ-К6

Колонна К6 (КНК-336-14-2у-2)

Стадия	Масса	Масштаб
Р	1,12т	1:50

Лист | Листов 1

ЦНИИЭП Инженерного оборудования г. Москва

Копировал Еремченко

Формат 12

13184-04

Инв. № подл. | Подпись и дата | Взам. инв. №

Типовой проект 901-3-10 Альбом IV

Инв.№ подл. | Подпись и дата | Взам. инв.№

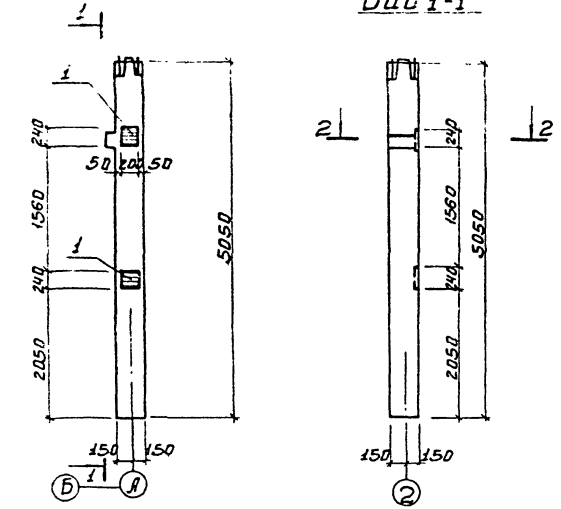

Разрез 2-2

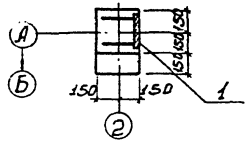

Формат	Зона	Поз	Обозначение	Наименование	Кол.	Примеч.
				Документация		
			ИИ-04-2 Вып.8; Вып.12 ч.II	Колонна КНК-336-14-2у		
				Дополнительные сборочные ед.		
				КНК-336-14-2у-1		
12		1	ИИ-04-2. Вып. 10. ч II	Изделие закладное М-13	2	6.85кг

Выборка стали на дополнительные закладные изделия на один элемент, кг

Марка изделия	Закладные изделия: Профильная сталь Вст3кп2 ГОСТ 380-71*				Арматурная сталь ГОСТ 5.1459-72* Класс I-II				Итого	Всего
	Ф мм									
	δ=12			Итого	12	18				
КНК-336-14-2у-1	9.02			9.02	0.36	4.32			4.68	13.70

В спецификации, в графе „Примечание", указана масса одного элемента.

Н.контр.	Левина		
Провер.	Лисьман		
Ст.техн.	Митрофанова		
Ст.инж.	Архипова		
Рук.гр.	Лисьман		
ГИП	Левина		
Гл.констр.	Пронин		
Нач.отд.	Красавин		

ТП 901-3-10 КЖИ-К7

Колонна К7 (КНК-336-14-2у-1)

Стадия	Масса	Масштаб
Р	1.12т	1:50
Лист	Листов 1	

ЦНИИЭП инженерного оборудования г. Москва

Копировал: Боброва

Формат: 12

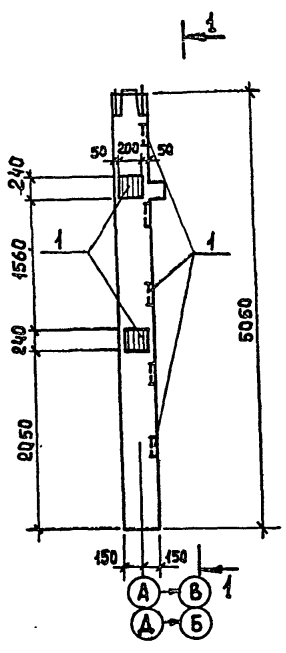

Вид 1-1

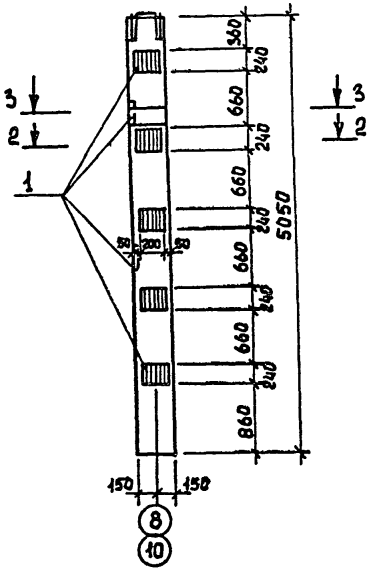

Разрез 2-2

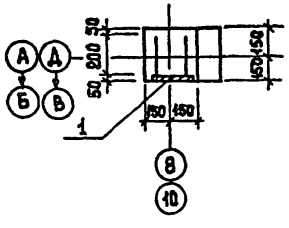

Разрез 3-3

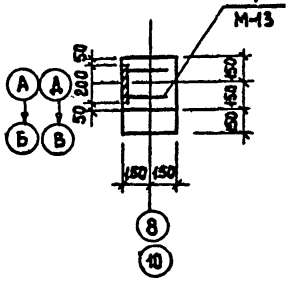

Формат	Зона	Поз.	Обозначение	Наименование	Кол.	Примеч.
				Документация		
12			ИИ-04-2. вып. 8	Колонна КНК-336-14-2		
				Дополнительные сборочные ед.		
				КНК-336-14-2-1		
12		1	ИИ-04-2, вып 10 . ч. II	Изделие закладное М-13	7	6,85кг

Выборка стали на дополнительные закладные изделия на один элемент, кг

Марка изделия	Закладные изделия									Итого	Всего
	Профильная сталь ВСт3кп2 ГОСТ 380-71*				Арматурная сталь ГОСТ 5.1459-72* Класс А-III						
	-12к				ф мм						
	200			Итого	12	18					
КНК-336-К21	31,57			31,57	1,246	15,12				16,366	47,936

В спецификации, в графе "Примечание", указана масса одного изделия.

Н. контр.	Левина		
Провер.	Письман		
Ст. техн.	Митрофанова		
Ст. инж.	Архипова		
Рук. гр.	Письман		
ГИП	Левина		
Гл. конст.	Пронин		
Нач. отд.	Красавин		

Копировал Еремченко

тп 901-9-10 КЖИ - К9

Колонна К9 (КНК-336-14-2-1)

Стадия	Масса	Масштаб
Р	1,12т	1:50
Лист	Листов 1	

ЦНИИЭП инженерного оборудования г. Москва

Формат 12

18184-04

Инв. № подл. | Подпись и дата | Взам. инв. №

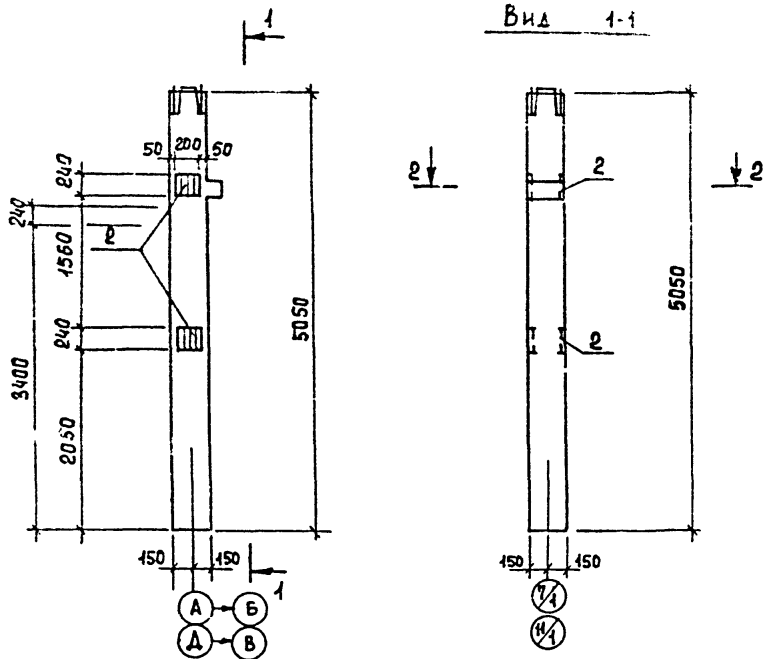

Вид 1-1

Разрез 2-2

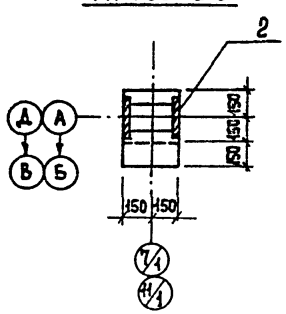

Формат	Зона	Поз	Обозначение	Наименование	Кол.	Примеч.
				Документация		
12			ИИ-04-2, вып. 8	Колонна КНК-336-14		
				Дополнительные сборочные ед.		
				КНК-336-14а		
12		2	ИИ-04-2, вып. 10, ч. II	Изделие закладное М-14	2	11,68 кг

Выборка стали на дополнительные закладные изделия на один элемент, кг

Марка изделия	Закладные изделия								Итого	Всего
	Профильная сталь Вст 3 кп 2 ГОСТ 380-71*				Арматурная сталь ГОСТ 5.1459-72 Класс А-II					
	-12х200			Итого	ø мм 12	18				
КНК-336-14а	18,04			18,04	0,7	4,6			5,3	23,34

В спецификации, в графе "Примечание", указана масса одного изделия.

Н. контр.	Левина		
Провер.	Письман		
Ст. техн.	Митрофанова		
Рук. гр.	Письман		
ГИП	Левина		
Гл. констр.	Пронин		
Нач. отд.	Красавин		

тп 901-9-10 КЖИ - К10

Колонна К10 (КНК-336-14а)

Стадия	Масса	Масштаб
Р	1,12 т	1:50
Лист	Листов 1	

ЦНИИЭП Инженерного оборудования г. Москва

Копировал Еремченко

Формат 12

18184-04

Инв. № подл. | Подпись и дата | Взам. инв. №

Типовой проект 901-9-10 Альбом IV

Вид 1-1

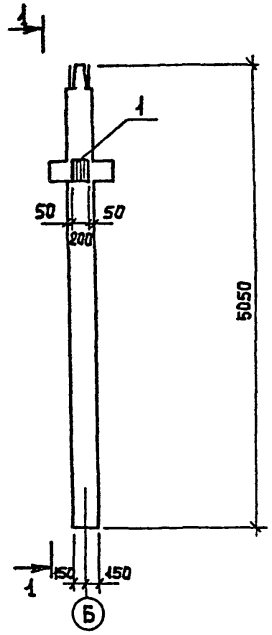

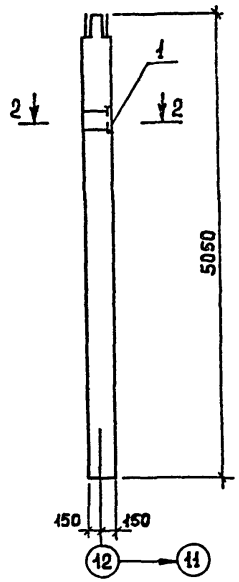

Разрез 2-2

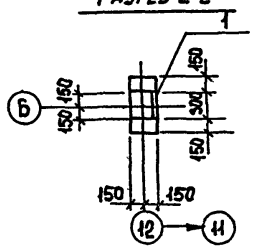

Формат	Зона	Поз.	Обозначение	Наименование	Кол.	Примеч.
				Документация		
			ИИ-04-2, вып 8; 12 ч. II	Колонна КНР-336-14-2		
				Дополнительные сборочные ед.		
				КНР-336-14-2-1		
		1	ИИ-04-2 вып. 10 ч. II	Изделие закладное М-13	1	6,85 кг

Выборка стали на дополнительные закладные изделия на один элемент, кг.

Марка элемента	Закладные изделия: Профильная сталь ГОСТ 380-71* Вст 3 кп2			Арматурная сталь ГОСТ 5.1459-72* класс А-III			Всего
	-12×200		Итого	⌀ мм 12	18		
КНР-336-14-2-1	4,51		4,51	0,18	2,16		6,85

В спецификации, в графе "Примечание", указана масса одного изделия.

Н. контр.	Левина		
Провер.	Письман		
Ст. техн.	Митрофанова		
Рук. гр.	Письман		
ГИП	Левина		
Гл. конст.	Пронин		
Нач. отд.	Красавин		

тп 901-9-10 КЖИ - К12

Колонна К12 (КНР-336-14-2-1)

Стадия	Масса	Масштаб
Р	1,15т	1:50

Лист | Листов 1

ЦНИИЭП инженерного оборудования г. Москва

Копировал Еремченко

Формат 12

18184-04

Инв. № подл. | Подпись и дата | Взам. инв. №

Вид 1-1

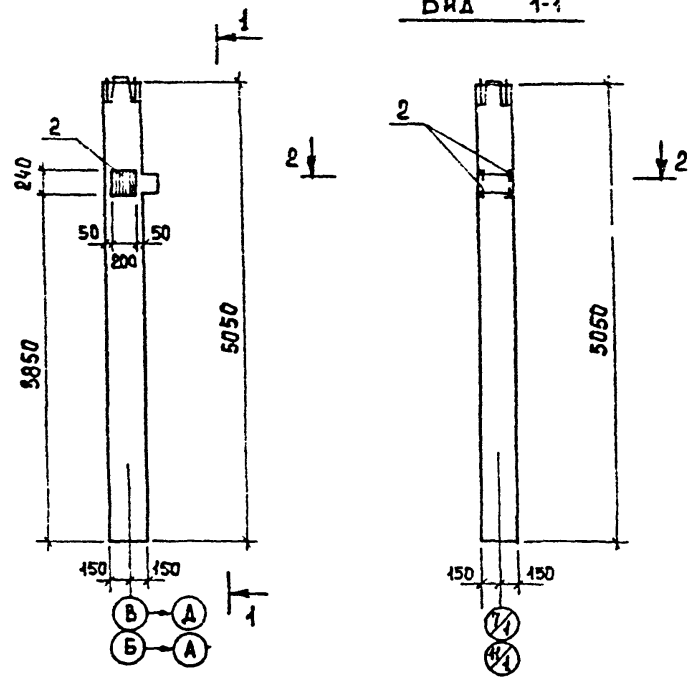

Разрез 2-2

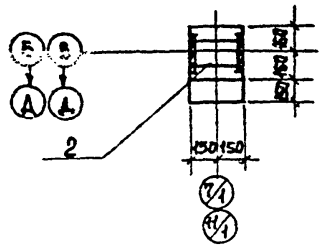

Формат	Зона	Поз.	Обозначение	Наименование	Кол.	Примеч.
				Документация		
			ИИ-04-2, вып 8	Колонна КНК-336-14		
				Дополнительные сборочные ед.		
				КНК-336-14 б		
		2	ИИ-04-2, вып 10; ч. II	Изделие закладное М14	1	11,68кг

Выборка стали на дополнительные закладные изделия на один элемент, кг

Марка элемента	Закладные изделия								Итого	Всего
	Профильная сталь Вст 3 кп 2 ГОСТ 380-71*				Арматурная сталь ГОСТ 5.1459-72* Класс А-II					
	-12 х 200			Итого	ø мм 12	18				
КНК-336-14-б	9,02			9,02	0,36	2,3			2,66	11,68

В спецификации, в графе "Примечание", указана масса одного изделия.

Н. контр.	Левина		
Провер.	Письман		
Ст. техн.	Митрофанова		
Ст. инж.	Архипова		
Рук. гр.	Письман		
ГИП	Левина		
Гл. конст.	Пронин		
Нач. отд.	Красавин		

Копировал Еремченко

тп 901-9-10 КЖИ-К14

Колонна К 14 (КНК-336-14 б)

Стадия	Масса	Масштаб
Р	1,12т	1:50
Лист	Листов	

ЦНИИЭП инженерного оборудования г. Москва

Формат 12

18184-01

Инв. № подл. | Подпись и дата | Взам. инв. №

Вид 1-1

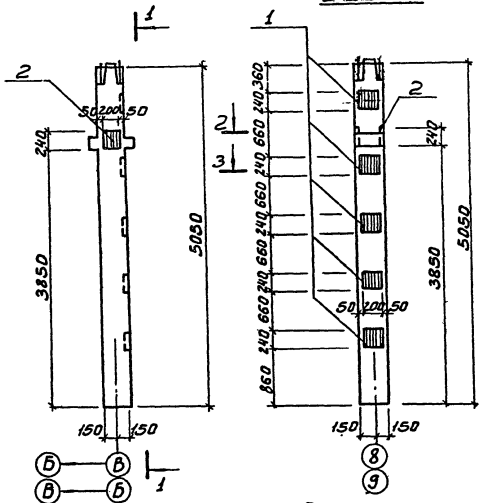

Разрез 2-2

Разрез 3-3

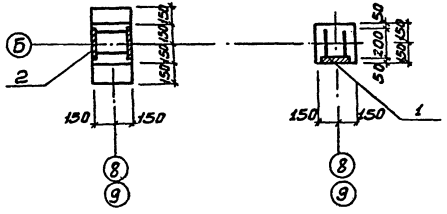

Формат	Зона	Поз	Обозначение	Наименование	Кол.	Примеч.
				Документация		
А3			ИИ-04-2, Вып. 8	Колонна КНР-336-14		
				Дополнительные сборочные ед.		
				КНР-336-14а		
А2		1	ИИ-04-2 Вып. 10. ч. II	Изделие закладное М-13	5	6.85 кг
		2	То же	То же М-14	1	11.68 кг

Выборка стали на дополнительные закладные изделия на один элемент, кг

Марка изделия	Закладные изделия: Профильная сталь ВСт3кп2 ГОСТ 380-71*				Арматурная сталь ГОСТ 5.1459-72* Класс А-III				Итого	Всего
	-12* 200			Итого	мм 12	18				
КНР-336-14а	31.57			31.57	1.25	13.1			14.35	45.92

В спецификации, в графе „Примечание," указана масса одного изделия.

Н. контр.	Левина		
Провер.	Письман		
Ст. техн.	Митрофанова		
Ст. инж.	Архипова		
Рук. гр.	Письман		
ГИП	Левина		
Гл. конст.	Пронин		
Нач. отд.	Красавин		

ТП 901-9-10 КЖИ-К15

Колонна К15 (КНР-336-14а)

Стадия	Масса	Масштаб
Р	1.15т	1:50
Лист	Листов	

ЦНИИЭП инженерного оборудования г. Москва

18187-04

Инв. № подл. | Подпись и дата | Взам. инв. №

Копировал: Беброва

Формат: 12

Т повой проект 90-9-10 Альбом IV

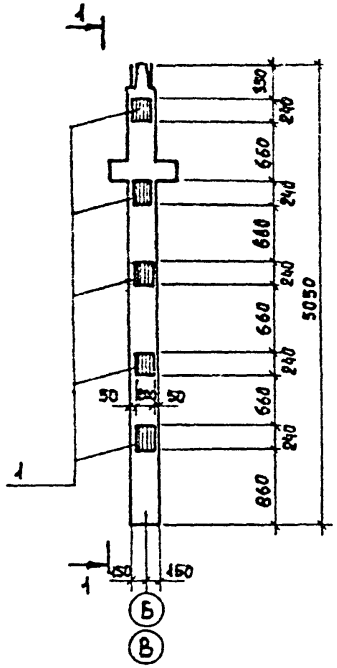

Вид 1-1

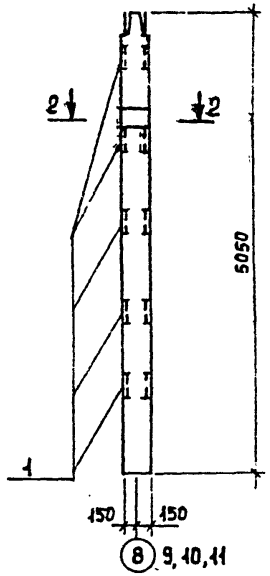

Разрез 2-2

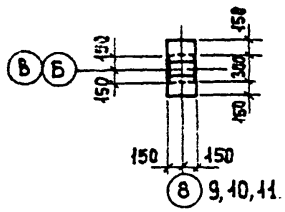

Формат	Зона	Поз.	Обозначение	Наименование	Кол.	Примеч.
				Документация		
			ИИ-04-2. вып 8.	Колонна КНР-336-14		
				Дополнительные сборочные ед.		
				КНР-336-14 В		
		1	ИИ-04-2 вып. 10 ч. II	Изделие закладное М14	5	11,7 кг

Выборка стали на дополнительные закладные изделия на один элемент, кг

Марка элемента	Закладные изделия: Профильная сталь Вст3кп2 ГОСТ 380-71*			Арматурная сталь ГОСТ 5.1459-72* класс А-III			Всего
	-12 × 300		Итого	⌀ мм* 12	18		
КНР-336-14-В	45,1		45,1	1,78	11,6		58,4

В спецификации, в графе "Примечание", указана масса одного изделия.

Н. контр.	Левина		
Провер.	Письман		
Ст. техн.	Митрофанова		
Рук. гр.	Письман		
ГИП	Левина		
Гл. конст.	Пронин		
Нач. отд.	Красавин		

т.п 901-9-10 КЖИ - К 16

Колонна К16 (КНР-336-14-В)

Стадия	Масса	Масштаб
Р	1.15	1:50

Лист | Листов 1

ЦНИИЭП Инженерного оборудования г. Москва

Копировал Еремченко

Формат 12

Инв. № подл. | Подпись и дата | Взам. инв. №

12127-04

Вид 1-1

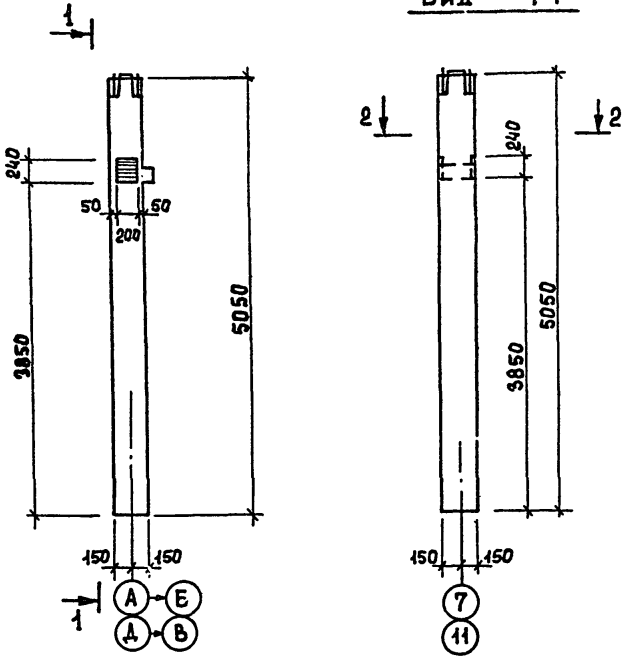

Разрез 2-2

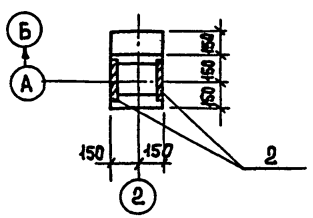

Формат	Зона	Поз.	Обозначение	Наименование	Кол.	Примеч.
				Документация		
			ИИ-04-2. вып 8; вып 12, ч II	Колонна КНК-336-14-2		
				Дополнительные сборочные ед.		
				КНК-336-14-2-2		
12		2	ИИ-04-2, вып 10, ч. II.	Изделие закладное М-14	1	11,68 кг

Выборка стали на дополнительные закладные изделия на один элемент, кг

Марка изделия	Закладные изделия									Итого	Всего
	Профильная сталь Вст3кп2 ГОСТ 380-71*				Арматурная сталь ГОСТ 5.1459-72* Класс А-II						
	-12× 200			Итого	⌀ мм 12	18					
КНК-336-14-2-2	9,02			9,02	0,36	2,3				2,66	11,68

В спецификации, в графе "Примечание", указана масса одного элемента.

Н. конт.	Левина		
Провер.	Письман		
Ст. техн	Митрофанова		
Ст. инж.	Архипова		
Рук. гр.	Письман		
ГИП	Левина		
Гл. конст.	Пронин		
Нач. отд.	Красавин		

Тп 901-9-10 КЖИ - К17

Колонна К17 (КНК-336-14-2-2)

Стадия	Масса	Масштаб
Р	1,12 т	1:50
Лист	Листов 1	

ЦНИИЭП Инженерного оборудования г. Москва.

Копировал Еремченко

Формат 12

13134-04

Инв. № подл. | Подпись и дата | Взам. инв. №

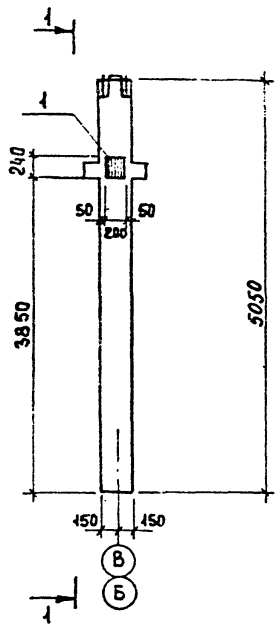

Вид 1-1

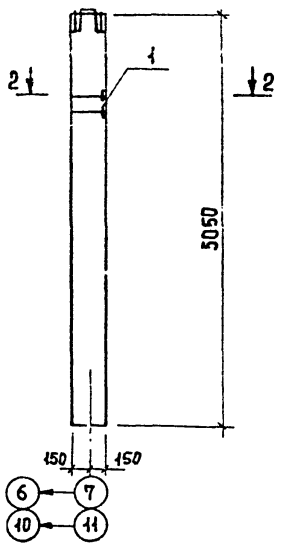

Разрез 2-2

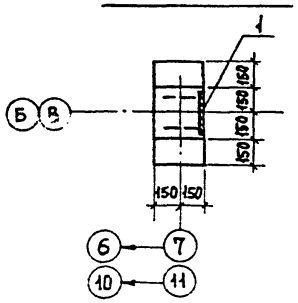

Формат	Зона	Поз.	Обозначение	Наименование	Кол.	Примечание
				Документация		
			ИИ-04-2, вып. 8.	Колонна КНР-336-14		
				Дополнительные сборочные ед.		
				КНР-336-14-5		
		1	ИИ-04-2, вып 10 ,ч II	Изделие закладное М-13	1	6,85кг

Выборка стали на дополнительные закладные изделия на один элемент, кг.

Марка изделия	Закладные изделия: Профильная сталь Вст 3 кп 2 ГОСТ 380-71*				Арматурная сталь ГОСТ 5.1459-72*				Итого	Всего
					Класс А-II					
	12× 200			Итого	⌀ мм 12	18				
КНР-336-14 5	4,51			4,51	0,18	2,16			2,34	6,85

В спецификации, в графе "Примечание", указана масса одного изделия.

		тп 901-9-10	КЖИ - К18
Н. контр	Левина	Колонна К18 (КНР-336-14 5)	Стадия: Р; Масса: 1,15т; Масштаб: 1:50; Лист; Листов 1
Провер.	Письман		
Ст. техн	Митрофанова		
Рук. гр.	Письман		
ГИП	Левина		
Гл. конст.	Пронин		ЦНИИЭП Инженерного оборудования г. Москва
Нач. отд.	Красавин		

Копировал Еремченко

Формат 12

1818-04

Инв. № подл. | Подпись и дата | Взам. инв. №

Типовой проект 901-9-10 Альбом IV

Вид 1-1

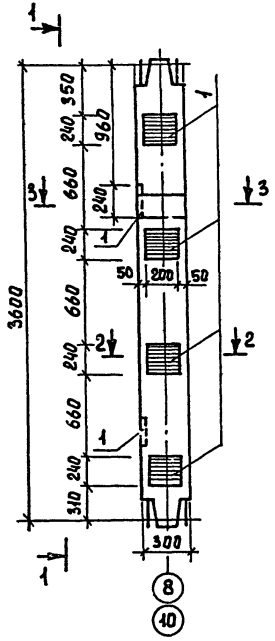

Разрез 2-2

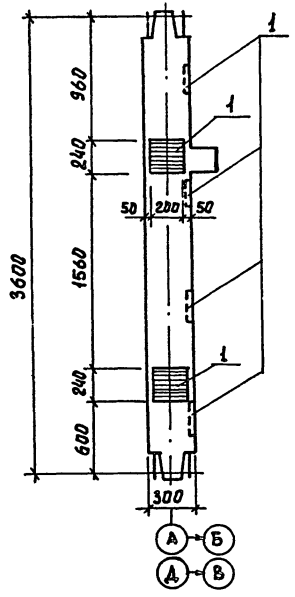

Разрез 3-3

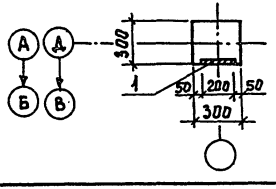

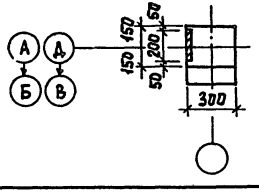

Формат	Зона	Поз.	Обозначение	Наименование	Кол.	Примеч.
				Документация		
			ИИ-04-2, вып 8; 12.ч II	Колонна КСК-336-14-1		
				Дополнительные		
				сборочные единицы-		
				КСК-336-14-1-1		
		1	ИИ-04-2; вып 10 ч II	Изделие закладное М-13	6	6.85кг

Выборка стали на дополнительные закладные изделия на один элемент, кг

Марка элемента	Закладные изделия						Итого	Всего
	Профильная сталь марки Вст3кп2 ГОСТ 380-71*			Арматурная сталь ГОСТ 5.1459-72* Класс А-III				
				⌀ мм				
	-200-12			12	18			
КСК-336-14-1-1	27.1			1.2	13.0		14.2	41.3

В спецификации, в графе "Примечание", указана масса одного изделия.

Н. контр.	Левина	
Провер.	Письман	
Ст. инж.	Баранова	
Рук. гр.	Письман	
ГИП	Левина	
Гл. конст.	Пронин	
Нач. отд.	Красавин	

тп 901-9-10 КЖИ-К20

Колонна К20 (КСК-336-14-1-1)

Стадия	Масса	Масштаб
Р	0,8т	1:25
Лист	Листов 1	

ЦНИИЭП Инженерного оборудования г. Москва

Копировал Еремченко

Формат 12

Инв. № подл. | Подпись и дата | Взам. инв. №

18184-04

Типовой проект 901-9-1 Альбом IV

Вид 1-1

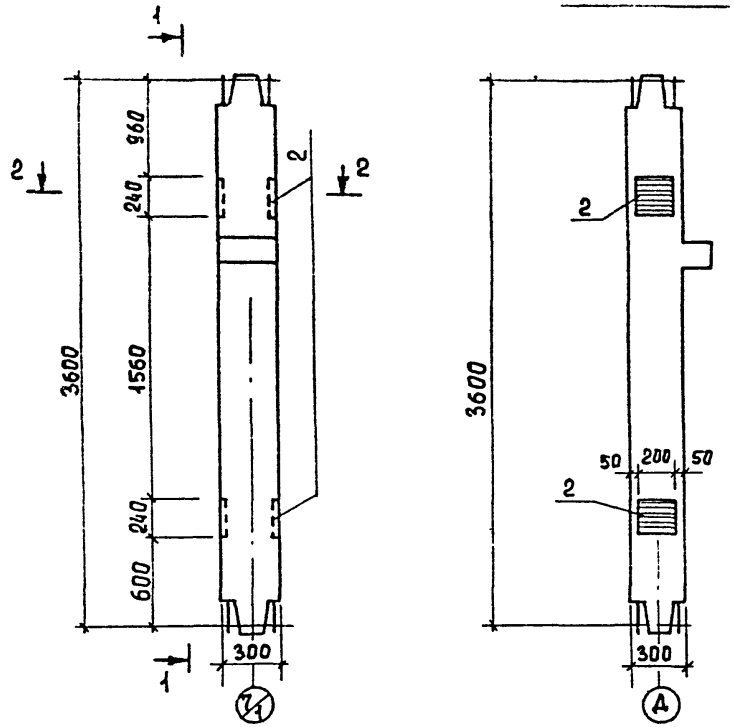

Разрез 2-2

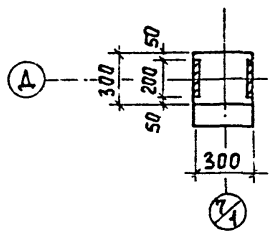

Формат	Зона	Поз.	Обозначение	Наименование	Кол.	Примеч.
				Документация		
			ИИ-04-2; вып. 8.	Колонна КСК-336-14		
				Дополнительные		
				сборочные единицы		
				КСК-336-14 а		
			ИИ-04-2. вып 10. ч. II	Изделие закладное М-14	2	11,68 кг

Выборка стали на дополнительные закладные изделия на один элемент, кг.

Марка изделия	Закладные изделия						Итого	Всего
	Профильная сталь марки Вст3кп2 ГОСТ 380-71*			Арматурная сталь ГОСТ 5.1459-72* Класс А-III				
	-12х 200		Итого	ф мм 12	18			
КСК-336-14 а	18,04		18,04	0,72	4,6		5,32	23,36

В спецификации, в графе "Примечание", указана масса одного изделия.

Н. контр.	Левина		
Провер.	Письман		
Ст. инж.	Баранова		
Рук. гр.	Письман		
ГИП	Левина		
Гл. конст	Пронин		
Нач. отд.	Красавин		

Копировал Еремченко

тп 901-9-10 КЖИ - К21

Колонна К21 (КСК-336-14 а)

Стадия	Масса	Масштаб
Р	0,8 т	1:25
Лист	Листов 1	

ЦНИИЭП Инженерного Оборудования г. Москва

Формат 12

1884-04

Инв. № подл. | Подпись и дата | Взам. инв. №

Типовой проект 901-9-10 Альбом IV

Вид 1-1

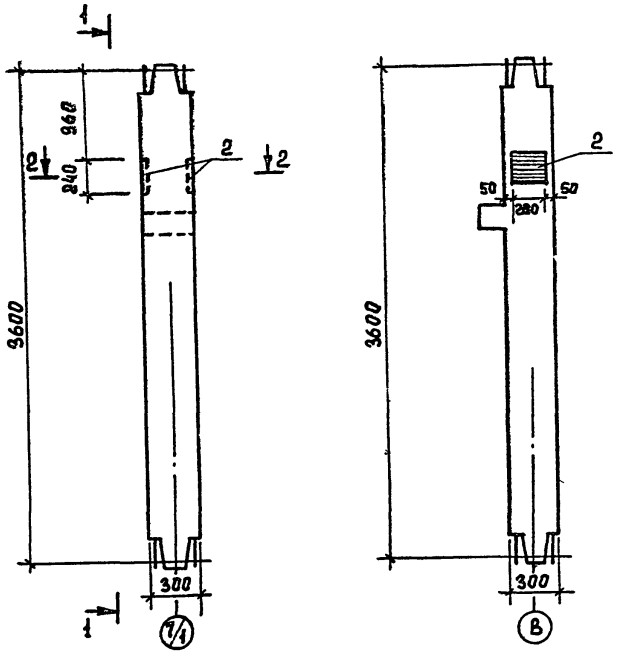

Разрез 2-2

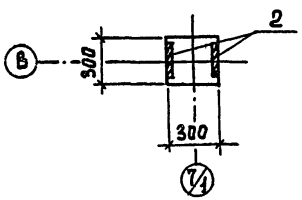

Формат	Зона	Поз.	Обозначение	Наименование	Кол.	Примеч.
				Документация		
			ИИ-04-2 вып 8.	Колонна КСК-336-14		
				Дополнительные		
				сборочные единицы		
				КСК-336-14 б		
			ИИ-04-2 вып. 10. ч II	Изделие закладное М-14	1	11,68 кг

Выборка стали на дополнительные закладные изделия на один элемент, кг

Марка элемента	Закладные изделия						Итого	Всего
	Профильная сталь марки В ст3 кп 2 ГОСТ 380-71*			Арматурная сталь ГОСТ 5.1459-72* Класс А-III				
	-12к			ø мм				
	200		Итого	12	18			
КСК-336-14-б	9,02		9,02	0,36	2,3		2,66	11,68

В спецификации, в графе "Примечание", указана масса одного изделия.

		тп 901-9-10	КЖИ - К24
Н. контр.	Левина	Колонна К24 (КСК-336-14 б)	Стадия: Р; Масса: 0,8 т; Масштаб: 1:25
Провер.	Письман		Лист; Листов 1
Ст. инж.	Баранова		ЦНИИЭП Инженерного оборудования г. Москва
Рук. гр.	Письман		
ГИП	Левина		
Гл. конст	Пронин		
Нач. отд	Красавин		

Копировал Еремченко

Формат 12

18184-04

Инв. № подл. | Подпись и дата | Взам. инв. №

Типовой проект 901-9-10 Альбом IV

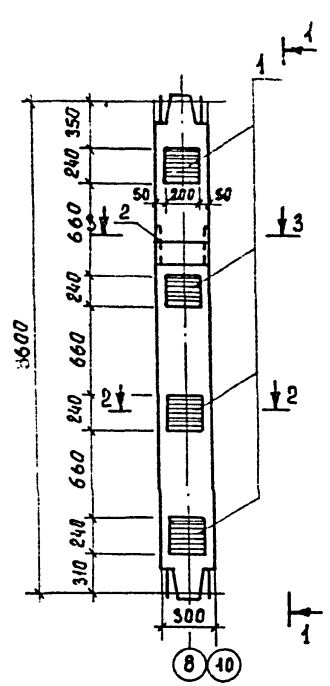

Вид 1-1

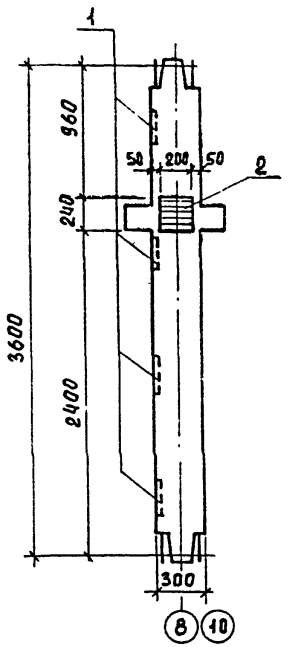

Разрез 2-2

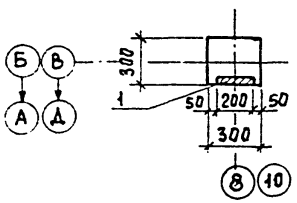

Разрез 3-3

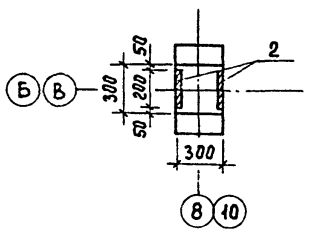

Формат	Зона	Поз.	Обозначение	Наименование	Кол.	Примеч.
				Документация		
			ИИ-04-2 вып.8	Колонна КСР-336-14		
				Дополнительные сборочные единицы		
				КСР-336-14а		
		1	ИИ-04-2 вып 10 т.II	Изделие закладное М-13	4	6,85кг
		2	ИИ-04-2 вып 10 ч.I	Изделие закладное М-14	1	11,68кг

Выборка стали на дополнительные закладные изделия на один элемент, кг

Марка изделия	Закладные изделия						Итого	Всего
	Профильная сталь марки Вст3кп2 ГОСТ 380-71*			Арматурная сталь ГОСТ 5.1459-72*				
				Класс А-III				
	-12х200		Итого	ф мм 12	18			
КСР-336-14-а	27,1		27,1	1,05	10,9		11,95	39,05

В спецификации, в графе "Примечание", указана масса одного изделия.

Н.контр.	Левина		тп 901-9-10		кжи - К25	
Провер	Письман					
Ст.инж	Баранова		Колонна К25 (КСР-336-14,а)		Стадия	Масса	Масштаб
Рук.гр.	Письман				Р	0,83т	1:25
ГИП	Левина				Лист	Листов 1	
Гл.конст	Пронин				ЦНИИЭП Инженерного Оборудования г. Москва		
Нач.отд	Красавин						

Копировал Еремченко

Формат 12

13184-04

Инв.№подл. | Подпись и дата | Взам.инв.№

Типовой проект 901-9-10 Альбом IV

Вид 1-1

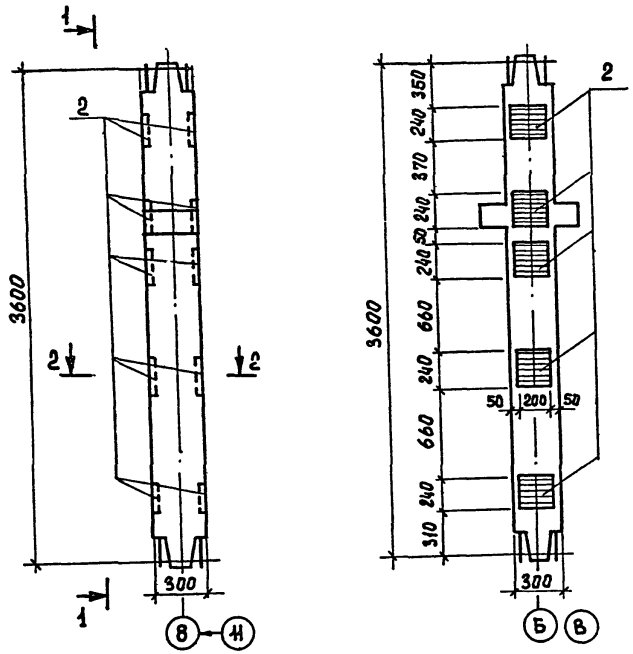

Разрез 2-2

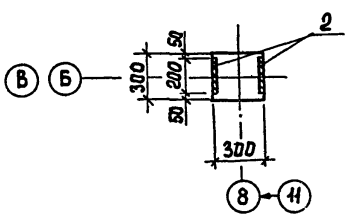

Формат	Зона	Поз.	Обозначение	Наименование	Кол.	Примеч.
				Документация		
			ИИ-04-2. вып.8	Колонна КСР-336-14		
				Дополнительные		
				сборочные единицы		
				КСР-336-14 В		
		2	ИИ-04-2 вып 10. ч.II	Изделие закладное М-14	5	11.68кг

Выборка стали на дополнительные закладные изделия на один элемент, кг

Марка элемента	Закладные изделия							Итого	Всего
	Профильная сталь марки Вст3 кп2 ГОСТ 380-71*			Арматурная сталь ГОСТ 5.1459-72* Класс А-III					
	-12х			ф мм					
	200		Итого	18	12				
КСР-336-14В	45,0		45,0	11,5	1,78			13,3	58,3

В спецификации, в графе "Примечание", указана масса одного изделия.

Тп 901-9-10			КЖИ - К26
Н. контр.	Левина		Колонна К 26 (КСР-336-14В)
Провер.	Письман		
Ст. инж.	Баранова		
Рук. гр.	Письман		
ГИП	Левина		
Гл. конст	Пронин		
Нач. отд.	Красавин		

Стадия	Масса	Масштаб
Р	0,83т	1:25
Лист	Листов 1	

ЦНИИЭП инженерного оборудования г. Москва

Копировал Еремченко

Формат 12

18184-04

Инв. № подл. | Подпись и дата | Взам. инв. №

Типовой проект 901-9-10 Альбом IV

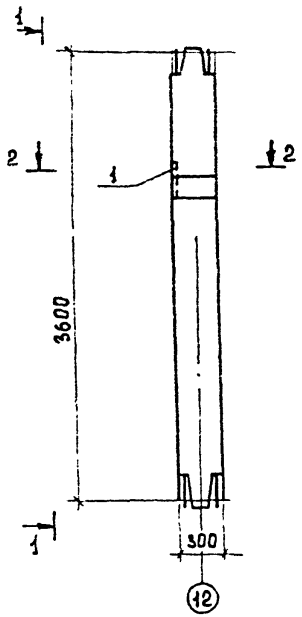

Вид 1-1

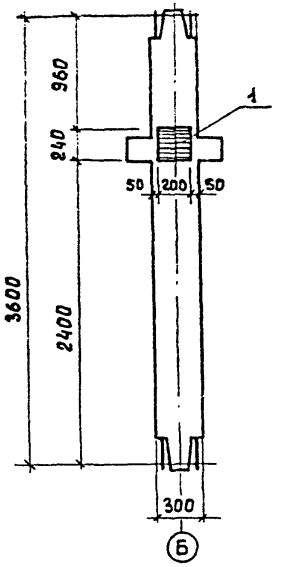

Разрез 2-2

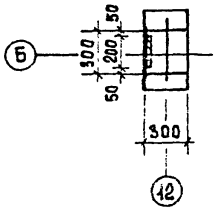

Формат	Зона	Поз.	Обозначение	Наименование	Кол.	Примеч.
				Документация		
			ИИ-04-2; вып 8; 12. ч. II	Колонна КСР-336-14-2		
				Дополнительные		
				сборочные единицы		
				КСР-336-14-2-2		
		1	ИИ-04-2; вып 10 ч. II	Изделие закладное М-13	1	6,85 кг

Выборка стали на дополнительные закладные изделия на один элемент, кг.

Марка изделия	Закладные изделия					Итого	Всего
	Профильная сталь марки в ст 3 кп 2 ГОСТ 380-71*		Арматурная сталь ГОСТ 5.1459-72* Класс А-III				
			Ф мм				
	-12×200		18	12			
КСР-336-14-2-2	4.51		2.16	0.18		2.34	6.85

В спецификации, в графе "Примечание", указана масса одного изделия.

Н. контр.	Левина		
Провер.	Письман		
Ст. инж.	Баранова		
Рук. гр.	Письман		
ГИП	Левина		
Гл. спец.	Пронин		
Нач. отд.	Красавин		

тп 901-9-10 КЖИ-К27

Колонна К27 (КСР-336-14-2-2)

Стадия	Масса	Масштаб
Р	0,83 т	1:25

Лист | Листов 1

ЦНИИЭП Инженерного оборудования г. Москва

Копировал Еремченко

Формат 12

18187-04

Инв. № подл. | Подпись и дата | Взам. инв. №

Типовой проект 901-9-10 Альбом IV

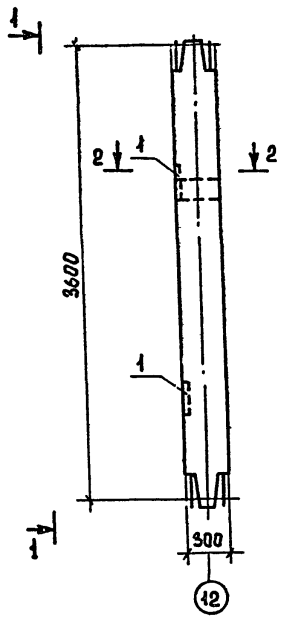

Вид 1-1

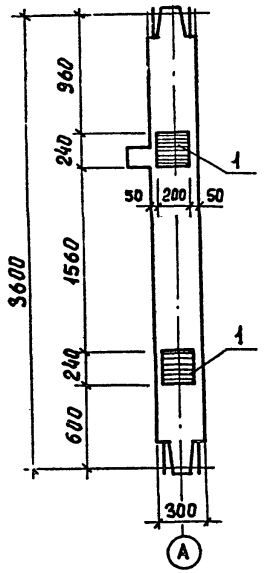

Разрез 2-2

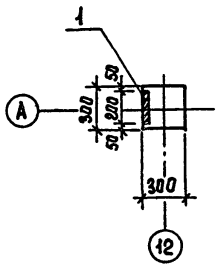

Формат	Зона	Поз	Обозначение	Наименование	Кол.	Примеч.
				Документация		
			ИИ-04-2; Вып 8; 12; ч II	Колонна КСК-336-14-2у		
				Дополнительные		
				сборочные единицы		
				КСК-336-14-2у-а		
		1	ИИ-04-2, вып 10. ч II	Изделие закладное М-13	2	6.85кг

Выборка стали на дополнительные закладные изделия на один элемент, кг

Марка изделия	Закладные изделия					Итого	Всего
	Профильная сталь марки Вст3кп2 ГОСТ 380-71*		Арматурная сталь ГОСТ 5.1459-72* Класс А-III				
			⌀ мм				
	-12»200	Итого	18	12			
КСР-336-14-2у-а	9.02	9.02	4.32	0.36		4.68	13.7

В спецификации, в графе "Примечание", указана масса одного изделия.

Н. контр.	Левина		
Провер.	Письман		
Ст. инж.	Баранова		
Рук. гр.	Письман		
ГИП	Левина		
Гл. спец.	Пронин		
Нач. отд.	Красавин		

Копировал Еремченко

тп 901-9-10 КЖИ - К28

Колонна К28 (КСК-336-14-2у-а)

Стадия	Масса	Масштаб
Р	0,8т	1:25
Лист	Листов 1	

ЦНИИЭП Инженерного оборудования г. Москва

Формат 12

18184-04

Инв. № подл. | Подпись и дата | Взам. инв. №

Типовой проект 901-9-10 Альбом

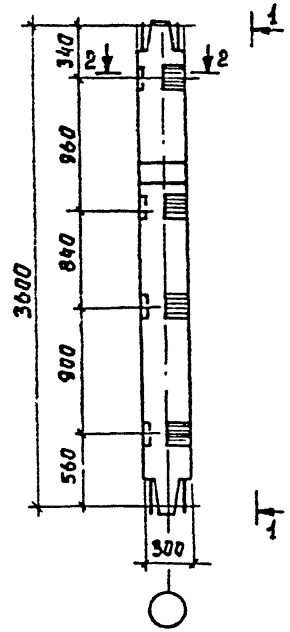

Вид 1-1

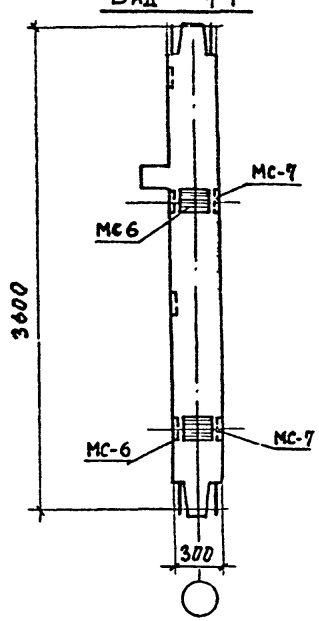

Формат	Зона	Поз.	Обозначение	Наименование	Кол.	Примеч.
				Документация		
			ИИ-04-2; вып 8; вып 12.4 II	Колонна КСК-336-14-2у		

Колонна КСК-336-14-2у-2 выполняется в опалубке колонны КСК-336-14-2у по серии ИИ-04-2 вып.8; 12; ч.II и отличается от колонны КСК-336-14-2у только расположением закладных деталей.

Разрез 2-2

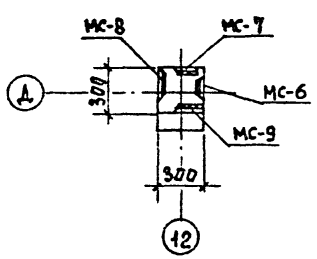

Разрез 2-2 (повернуто)

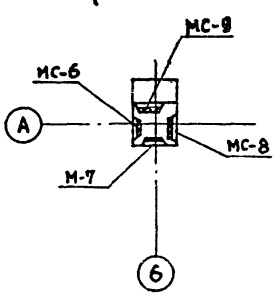

Н. контр.	Левина		
Провер.	Письман		
Ст. инж.	Баранова		
Рук. гр.	Письман		
Гип	Левина		
Гл. спец.	Пронин		
Нач. отд.	Красавин		

Копировал Еремченко

тп 901-9-10 КЖИ - К30

Колонна К30 (КСК-336-14-2у-2)

Стадия	Масса	Масштаб
Р	0,8т	1:25
Лист	Листов 1	

ЦНИИЭП инженерного оборудования г. Москва

Формат 12

18184-04

Инв. № подл. | Подпись и дата | Взам. инв. №

Типовой проект 901-9-10 Альбом IV

Вид 1-1

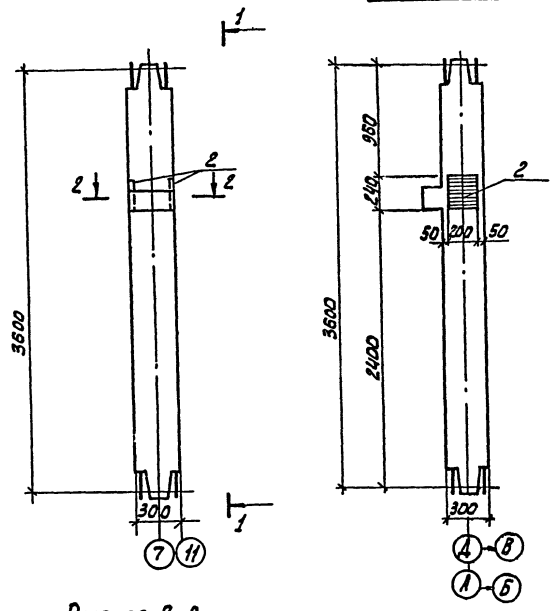

Разрез 2-2

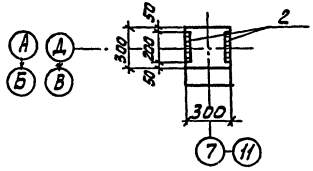

Формат	Зона	Поз.	Обозначение	Наименование	Кол.	Примечание
				Документация		
			ИИ-04-2. Вып.8, Вып. 12 ч.II	Колонна КСК-336-14-2		
				Дополнительные		
				сборочные единицы		
				КСК-336-14-2-2		
		2	ИИ-04-2 Вып. 10 ч. II	Изделие закладное М-14	1	11,68 кг

Выборка стали на дополнительные закладные изделия на один элемент, кг

Марка элемента	Закладные изделия						Итого	Всего
	Профильная сталь марки ВСт3 кп 2 ГОСТ 380-71*			Арматурная сталь ГОСТ 5781-72* Класс А-III				
	-12х200		Итого	Ф мм 12	18			
КСК-336-14-2-2	9,02		9,02	0,36	2,3		2,66	11,68

В спецификации, в графе "примечание", указана масса одного изделия.

		ТП 901-9-10	КЖИ-К31
Н.контр.	Левина		Колонна К31 (КСК-336-14-2-2)
Провер.	Письман		
Гл. инж.	Баранова		
Рук. гр.	Письман		
ГИП	Левина		
Гл. констр.	Пронин		
Нач. отд.	Красавин		

Стадия	Масса	Масштаб
Р	0,8 т	1:25
Лист	Листов	

ЦНИИЭП инженерного оборудования г. Москва

Инв. № подл. | Подпись и дата | Взам. инв. №

Копировал: Алешикова

Формат: 12

13137-07

Типовой проект 901-9-10 Альбом V

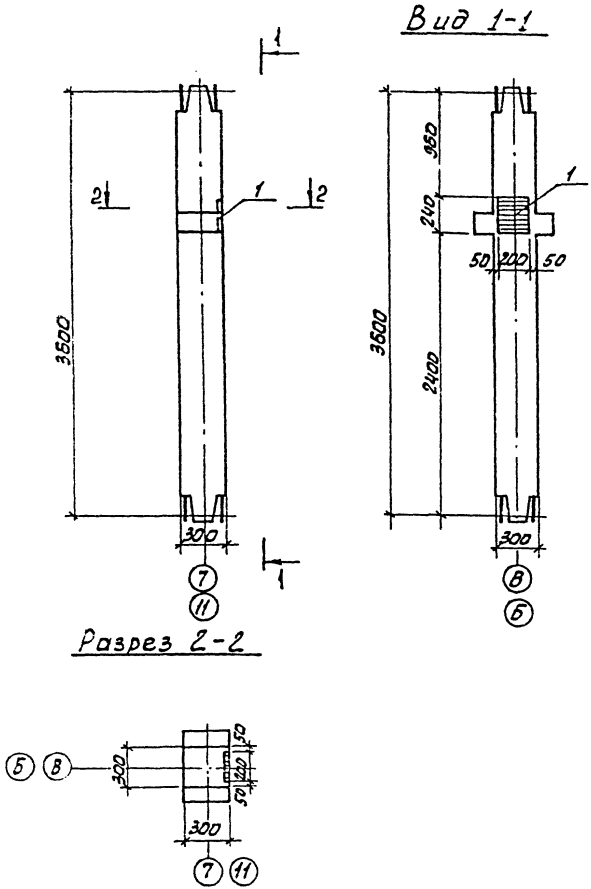

Форма	Зона	Поз.	Обозначение	Наименование	Кол.	Примечание
				Документация		
			ИИ-04-2 ; вып. 8	Колонна КСР-336-14		
				Дополнительные сборочные		
				единицы		
				КСР-336-14 б		
		1	ИИ-04-2 вып. 10 ч. II	Изделие закладное М-13	1	6,85кг

Выборка стали на дополнительные закладные изделия на один элемент, кг

Марка элемента	Закладные изделия							Всего
	Профильная сталь марки в ст3 кп 2 ГОСТ 380-71*			Арматурная сталь ГОСТ 5.1459-72* класс А-III			Итого	
	-12 × 200		Итого	Ф мм 12	18			
КСР-336-14 б	4.51		4.51	0.18	2.16		2.34	6.85

В спецификации, в графе „примечание", указана масса одного изделия.

				ТП 901-9-10		КЖИ-К32	
Н. контр.	Левина			Колонна К32 (КСР-336-14б)	Стадия	Масса	Масштаб
Провер.	Письман				Р	0,83т	1:25
Ст. инж.	Баранова				Лист	Листов: 1	
Рук. гр.	Письман				ЦНИИЭП инженерного оборудования г. Москва		
Гип	Левина						
Гл. конст.	Пронин						
Нач. отд.	Красавин						

18184-04

Копировал. Алешикова

Формат: 12

Инв. № подл. | Подпись и дата | Взам. инв. №

Инв.№ подл. | Подпись и дата | Взам.инв.№

Вид 1-1

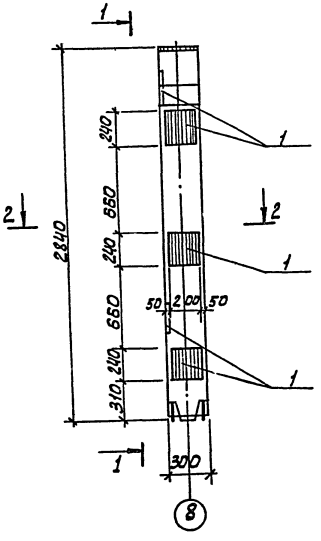

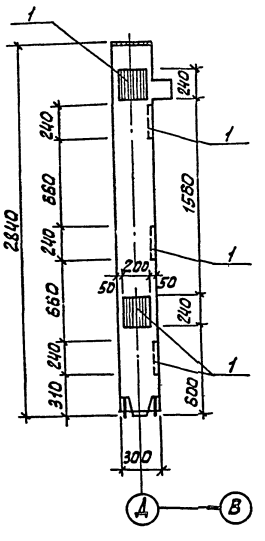

Разрез 2-2

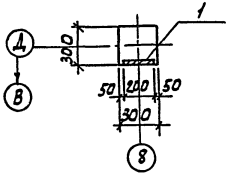

Формат	Зона	Поз	Обозначение	Наименование	Кол.	Примечание
				Документация		
			ИИ-04-2; вып.12; часть II	Колонна КВК-336-14-1		
				Дополнительные		
				сборочные единицы		
				КВК-336-14-1-1		
		1	ИИ-04-2; вып.10; часть II	Изделие закладное М-13	5	6,85 кг

Выборка стали на дополнительные закладные изделия на один элемент, кг

Марка элемента	Закладные изделия								Итого	Всего
	Профильная сталь марки Вст.3 кп 2 ГОСТ 380-71*			Арматурная сталь ГОСТ 5.1459-72* Класс А-III						
				ф мм						
	200			12	18					
КВК-336-14-1-1	22,5			0,9	10,8				34,2	34,2

В спецификации, в графе „примечание", указана масса одного изделия.

Н.контр.	Левина		
Проверил	Письман		
Инженер	Калмыкова		
Рук.гр.	Письман		
ГИП	Левина		
Гл.констр.	Пронин		
Нач.отд.	Красавин		

ТП 901-9-10 КЖЧ - К 34

Колонна К 34 (КВК-336-14-1-1)

Стадия	Масса	Масштаб
Р	0,65т	1:25
Лист	Листов	

ЦНИИЭП инженерного оборудования г. Москва

12137-57

Копировал: Алешикова

Формат: 12

Вид 1-1

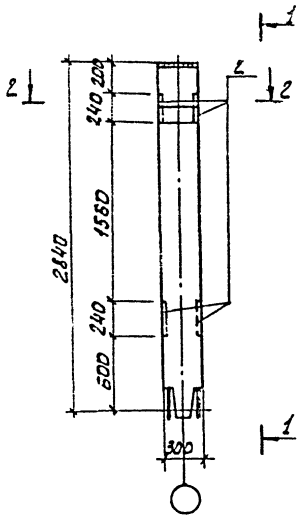

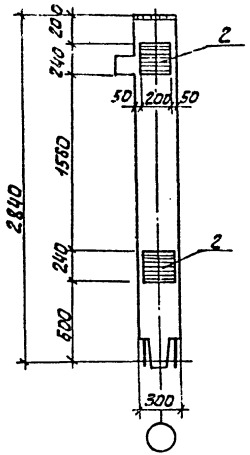

Разрез 2-2

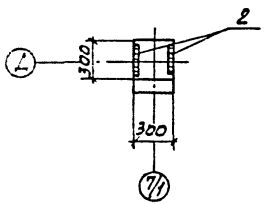

Формат	Зона	Поз.	Обозначение	Наименование	Кол.	Примечание
				Документация		
			ИИ-04-2; Вып. 8	Колонна КВК-336-14		
				Дополнительные		
				сборочные единицы		
				КВК-336-14 а		
			ИИ-04-2, Вып. 10.7.II	Изделие закладное М-14	2	11.68кг

Выборка стали на дополнительные закладные изделия на один элемент, кг

Марка изделия	Закладные изделия						Всего
	Профильная сталь марки Вст3кп2 ГОСТ 380-71* -12 х 200	Итого	Арматурная сталь ГОСТ 5.1459-72* Класс А-III ф мм 12	18		Итого	
КВК-336-14 а	18.04	18.04	0,72	4,6		5,32	23.36

В спецификации, в графе „Примечание", указана масса одного изделия.

			Тп 901-9-10	КЖИ-К35	
Н. контр.	Левина		Колонна К35 (КВК-336-14а)	Стадия	Масса	Масштаб
Провер.	Письман			Р	0,65т	1:25
Ст. инж.	Баранова			Лист	Листов 7	
Рук. гр.	Письман			ЦНИИЭП инженерного оборудования г. Москва		
ГИП	Левина					
Гл. спец.	Пронин					
Нач. отд.	Красавин					

18184-04

Копировал: Алешикова

Формат: А2

Типовой проект 901-3-10 Альбом IV

Вид 1-1

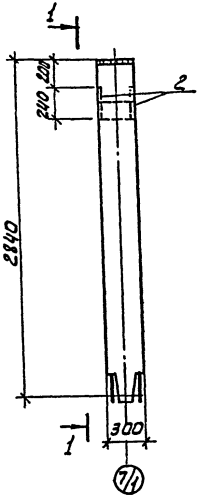

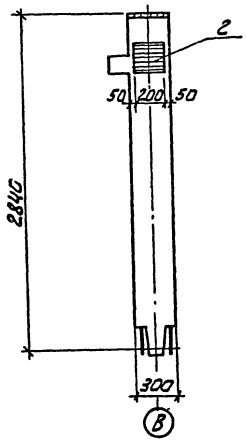

Разрез 2-2

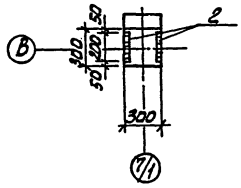

Формат	Зона	Поз	Обозначение	Наименование	Кол	Примечание
				Документация		
			ИИ-04-2, Вып. 8	Колонна КВК-336-14		
				Дополнительные		
				сборочные единицы		
				КВК-336-14 б		
			ИИ-04-2 вып. 10 ч. II	Изделие закладное М-14	1	11.68 кг

Выдорка стали на дополнительные закладные изделия, на один элемент, кг

Марка изделия	Закладные изделия					Итого	Всего
	Профильная сталь марки Вст3 кп 2 ГОСТ 380-71*		Арматурная сталь ГОСТ 5781-82* Класс А-III				
	-12 х 200	Итого	ф мм 12	ф мм 18			
КВК-336-14 б	9.02	9.02	0.36	2.3		2.66	11.68

В спецификации, в графе „Примечание", указана масса одного изделия.

Н.контр.	Лебина		
Провер.	Письман		
Ст.инж.	Баранова		
Рук.гр.	Письман		
Гип	Лебина		
Гл.спец.	Пронин		
Нач.отд.	Крававин		

ТП 901-9-10 КЖИ-К38

Колонна К38 (КВК-336-14б)

Стадия	Масса	Масштаб
Р	0.65т	1:25

Лист: Листов:

ЦНИИЭП инженерного оборудования г. Москва

Копировал: Алешикова

Формат: 12

Инв. № подл. | Подпись и дата | Взам. инв. №

Типовой проект 901-9-10

Вид 1-1

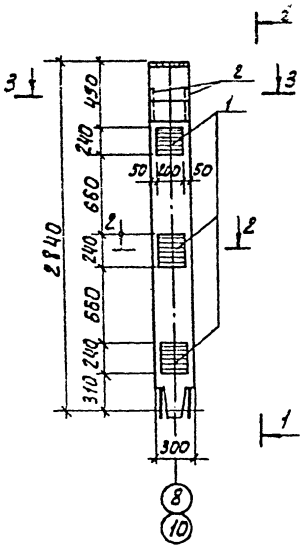

Разрез 2-2

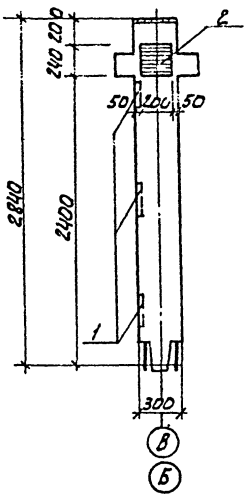

Разрез 3-3

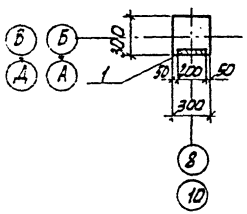

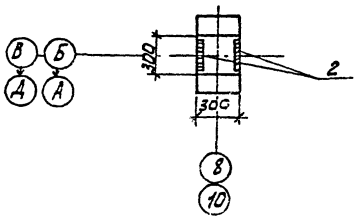

Формат	Зона	Поз.	Обозначение	Наименование	Кол.	Примечание
				Документация		
			ИИ-04-2; Вып. 2, 12 ч. II	Колонна КВР-336-14		
				Дополнительные сборочные единицы		
				КВР-336-14 а		
		1	ИИ-04-2 Вып. 10 ч. II	Изделие закладное М-13	3	6,85кг
		2	ИИ-04-2, Вып. 10 ч. II	Изделие закладное М-14	1	11,68кг

Выборка стали на дополнительные закладные изделия на один элемент, кг

Марка изделия	Закладные изделия					Итого	Всего
	Профильная сталь марки Вст3 кп2 ГОСТ380-71*		Арматурная сталь ГОСТ 5.1459-72* класс А-III Ø мм				
	-200х12		18	12			
КВР-336-14 а	22,55		8,78	0,886		9,67	32,22

В спецификации, в графе „Примечание", указана масса одного изделия.

Н.контр.	Левина		ТП 901-9-10 КЖИ-К39
Провер.	Письман		Колонна К39 (КВР-336-14 а)
Ст.инж.	Баранова		Стадия Р; Масса 0,685; Масштаб 1:25
Рук.гр.	Письман		Лист; Листов 1
ГИП	Левина		ЦНИИЭП инженерного оборудования г. Москва
Гл.спец.	Пронин		
Нач.отд.	Красавин		

13187-04

Типовой проект 901-9-10 Альбом IV

Вид 1-1

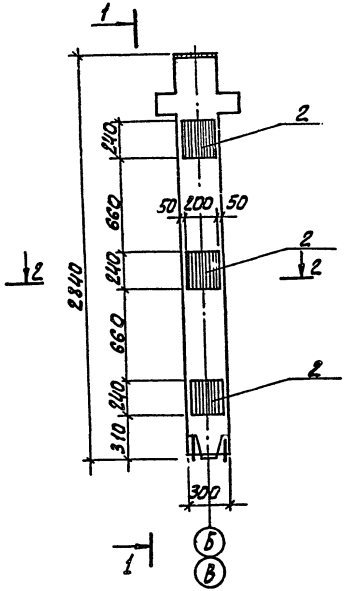

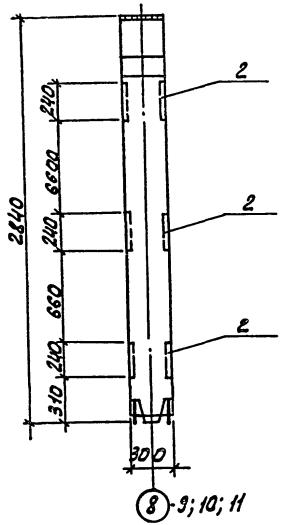

Разрез 2-2

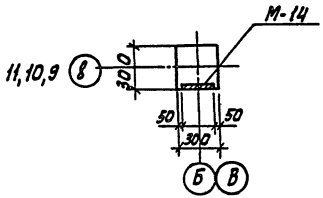

Формат	Зона	Поз	Обозначение	Наименование	Кол.	Примечание 1 шт.
				Документация		
			ИИ-04-2; вып. 8	Колонна КВР-336-14-		
				Дополнительные		
				сборочные единицы		
				КВР-336-14в		
		2	ИИ-04-2; вып. 10; часть II	Изделие закладное М14	3	11,68 кг

Выборка стали на дополнительные закладные изделия на один элемент, кг

Марка элемента	Закладные изделия						Всего
	Профильная сталь марки ВСТ.3 КП2 ГОСТ380-71*		Арматурная сталь ГОСТ 5.1459-72* Класс А-III			Итого	
			Ф мм				
	-200×12		12	18			
КВР-336-14в	27,06		1,068	6,9		35,028	35,028

В спецификации, в графе „Примечание", указана масса одного изделия.

Н.контр.	Левина		ТП 901-9-10	КЖИ-К40		
Провер.	Письман		Колонна К40 (КВР-336-14в)	Стадия	Масса	Масштаб
Ст.техн.	Митрофанова			Р	0,68 т	1:25
Инжен.	Калмыкова			Лист	Листов	
Рук.гр.	Письман			ЦНИИЭП инженерного оборудования г. Москва		
ГИП	Левина					
Гл.констр.	Пронин					
Нач.отд.	Красавин					

13137-04

Копировал: Алешикова

Формат: 12

Инв. № подл. | Подпись и дата | Взам. инв. №

Вид 1-1

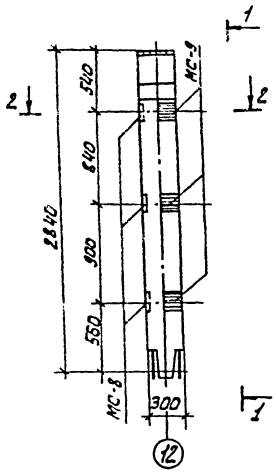

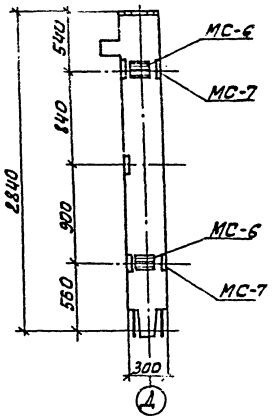

Разрез 2-2

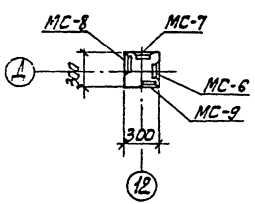

Формат	Зона	Поз.	Обозначение	Наименование	К-во	Примечание
				Документация		
			ИИ-04-2; Вып. 8, 12 ч. II	Колонна КВК-336-14-2у		

Колонна КВК-336-14-2у-2 выполняется в опалубке колонны КВК-336-14-2у по серии ИИ-04-2. Вып. 8; 12; ч.II и отличается от колонны КВК-336-14-2у только расположением закладных деталей.

				ТП 901-9-10 КЖИ-К 42			
Н. контр.	Левина			Колонна К 42 (КВК-336-14-2у-2)	Стадия	Масса	Масштаб
Рук. бер.	Письман				Р	0,65т	1:25
Ст. инж.	Баранова				Лист	Листов 2	
Рук. гр.	Письман				ЦНИИЭП инженерного оборудования г. Москва		
Гип	Левина						
Гл. спец.	Ирина						
Нач. отд.	Красавин						

15187-07

Копировал: Алешикова

Формат: 12

Типовой проект 901-9-10 Альбом IV

Вид 1-1

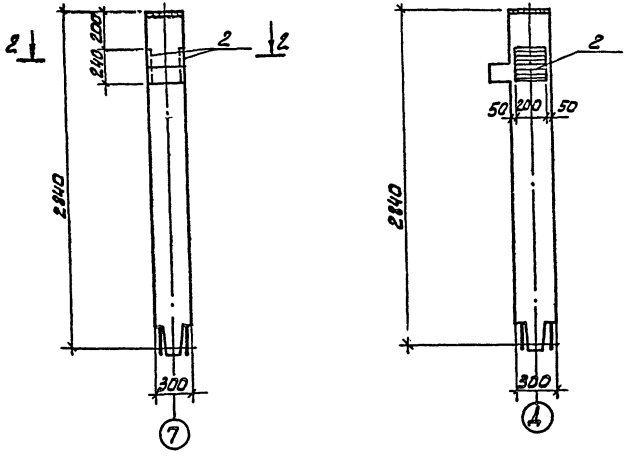

Разрез 2-2

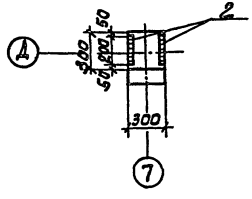

Формат	Зона	Поз	Обозначение	Наименование	Кол.	Примечание
				Документация		
			ИИ-04-2. вып.8; вып. 12 ч II	Колонна КВК-33Б-14-2		
				Дополнительные		
				сборочные единицы		
				КВК-33Б-14-2-2		
			ИИ-04-2 вып. 10 ч. II	Изделие закладное М-14	1	11.68 кг

Выборка стали на дополнительные закладные изделия, на один элемент, кг

Марка изделия	Закладные изделия						Всего
	Профильная сталь марки Вст3 кп 2 ГОСТ380-71*		Арматурная сталь ГОСТ 5.1459-72* класс А-III			Итого	
			Ф мм				
	-12×200	Итого	12	18			
КВК-33Б-14-2-2	9,02	9,02	0,36	2,3		2,66	11,68

В спецификации, в графе „Примечание", указана масса одного изделия.

Н. контр.	Левина		
Провер.	Письман		
Ст. инж.	Баранова		
Рук. гр.	Письман		
ГИП	Левина		
Гл. спец.	Пронин		
Нач. отд.	Красавин		

ТП 901-9-10 КЖИ-К43

Колонна К43 (КВК-33Б-14-2-2)

Стадия	Масса	Масштаб
Р	0,6 т	1:25

Лист: Листов: 1

ЦНИИЭП инженерного оборудования г. Москва

18184-04

Копировал: Алешикова

Формат: 12

Инв. № подл. | Подпись и дата | Взам. инв. №

Типовой проект 901-9-10 Альбом IV

Вид 1-1

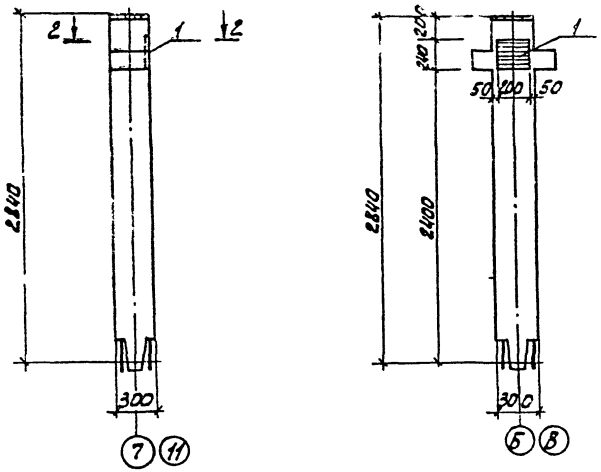

Разрез 2-2

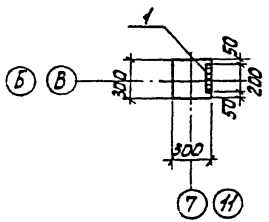

Формат	Зона	Поз	Обозначение	Наименование	Кол.	Примечание
				Документация		
			ИИ-04-2 Вып.8; 12 ч. II	Колонна КВР-336-14		
				Дополнительные		
				сборочные единицы		
				КВР-336-14б		
		1	ИИ-04-2. Вып.10 ч. II	Изделие закладное М-13	1	6,85кг

Выборка стали на дополнительные закладные изделия, на один элемент.

Марка изделия	Закладные изделия					Итого	Всего
	Профильная сталь марки ВСТ3 КП2 ГОСТ380-71*		Арматурная сталь ГОСТ 5.1459-72* Класс А-III Ф мм				
	-12×200		18	12			
КВР-336-14 б	4.51		2.16	0.18		2.34	6.85

В спецификации, в графе „Примечание", указана масса одного изделия.

Н.контр.	Левина	[signature]
Провер.	Письман	[signature]
Ст.инж.	Баранова	[signature]
Рук.гр.	Письман	[signature]
ГИП	Левина	[signature]
Гл.спец.	Пронин	[signature]
Нач.отд.	Красавин	[signature]

ТП 901-9-10 КЖИ-К44

Колонна К44 (КВР-336-14б)

Стадия	Масса	Масштаб
Р	0,685	1:[illegible]

Лист. Листов [illegible]

ЦНИИЭП инженерного оборудования г. Москва

18184-04

Копировал: Алешикова

Формат: 12

Инв.№ подл. | Подпись и дата | Взам. инв.№

Типовой проект 901-9-10 Альбом IV

Вид 1-1

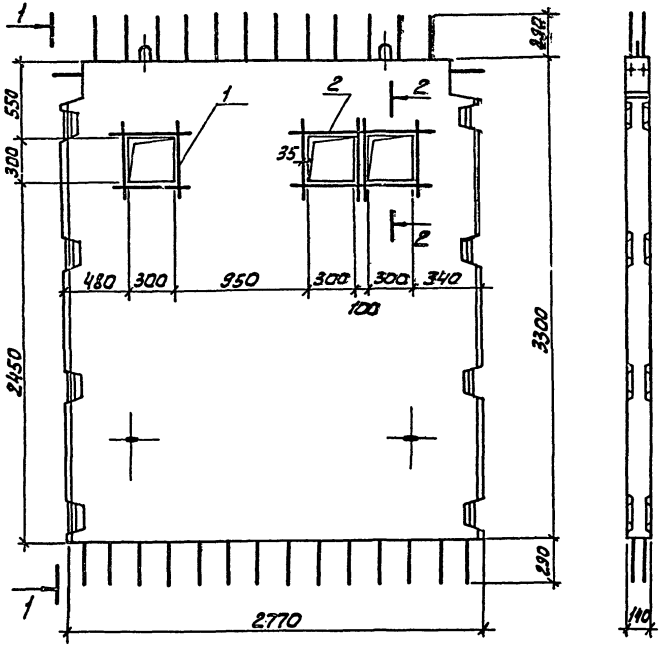

Разрез 2-2

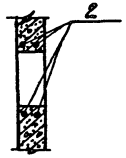

Формат	Зона	Поз.	Обозначение	Наименование	Кол.	Примечание
				Документация		
			ИИ-04-6; вып.5; часть I	Диафрагма жесткости Д-28-35		
				Дополнительные		
				сборочные единицы		
				Д-28-36а		
				Детали		
		1		Ф10А-III ГОСТ 5.1459-72* L=1100	15	0,68 кг
		2		Ф10А-III ГОСТ 5.1459-72* L=1500	4	0,98 кг

Выборка стали на дополнительные закладные изделия на один элемент, кг

Марка элемента	Арматурные изделия. Арматурная сталь ГОСТ 5.1459-72* класс А-III					Всего
	10				Итого	
Д-28-36а	14,80				14,80	14,80

В спецификации, в графе „Примечание", дана масса одной детали

Н. контр.	Левина		
Провер.	Письман		
Ст. техн.	Митрофанова		
Рук. гр.	Письман		
ГИП	Левина		
Гл. констр.	Пронин		
Нач. отд.	Красавин		

ТП 901-9-10 КЖИ-А2

Диафрагма жесткости А2 (Д-28-36а)

Стадия	Масса	Масштаб
Р	3,2т	1:25

Лист | Листов 1

ЦНИИЭП инженерного оборудования г. Москва

Согласовано: Отдел ВС Волкова

Инв. № подл. | Подпись и дата | Взам. инв. №

15184-04

Копировал: Алешикова

Формат: 12

Вид 1-1

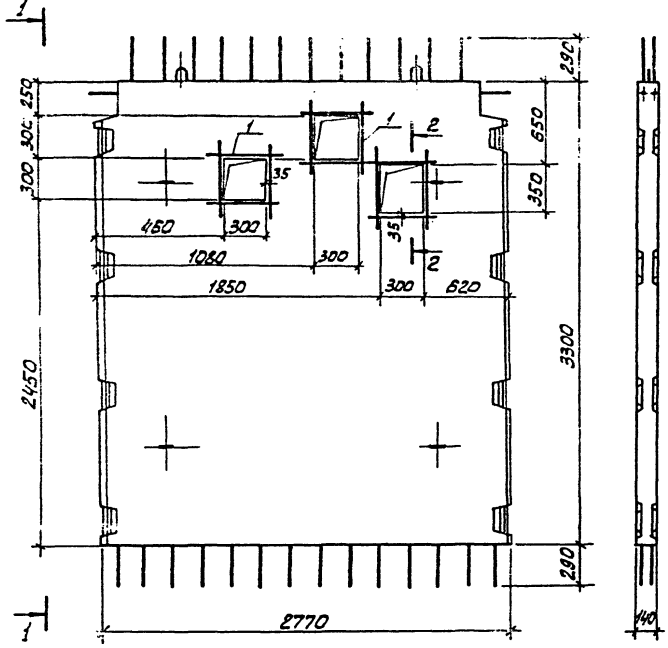

Разрез 2-2

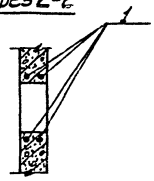

Формат	Зона	Поз.	Обозначение	Наименование	Кол.	Примечание
				Документация		
			ЦИ-04-06; вып.5; часть I	Диафрагма жесткости Д-28-36		
				Дополнительные		
				сборочные единицы		
				Д-28-36б		
				Детали		
		1		Ф10А-III ГОСТ 5.1459-72*; ℓ=1100	24	0,68 кг

Выборка стали на дополнительные закладные изделия на один элемент, кг

Марка элемента	Арматурные изделия					Всего
	Арматурная сталь ГОСТ 5.1459-72*					
	класс А-III					
	10				Итого	
Д-28-36б	16,32				16,32	16,32

В спецификации, в графе „Примечание", дана масса одной детали.

Н. контр.	Левина		
Провер.	Письман		
Ст. техн.	Митрофанова		
Рук. гр.	Письман		
ГИП	Левина		
Гл. констр.	Пронин		
Нач. отд.	Красавин		

ТП 901-9-10 КЖИ-Д3

Диафрагма жесткости Д3 (Д-28-36б)

Стадия	Масса	Масштаб
Р	3,2т	1:25

Лист | Листов 1

ЦНИИЭП инженерного оборудования г. Москва

18184-04

Копировал: Алешикова

Формат: 12

Типовой проект 901-9-10 Альбом А

Инв. № подл. | Подпись и дата | Взам. инв. №

Отдел 8 | Гласовина | Волкова

Типовой проект 901-9-10 Альбом IV

Согласовано: Отака ВС Волкова

Инв.№подл. | Подпись и дата | Взам. инв.№

Вид 1-1

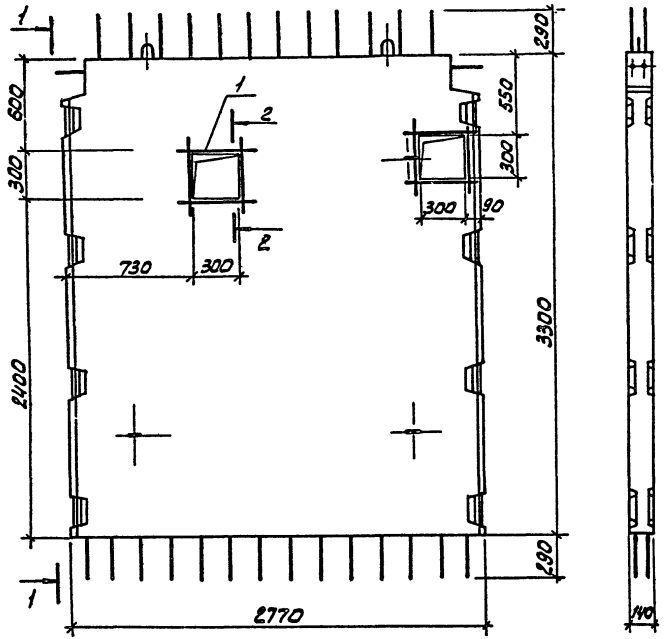

Разрез 2-2

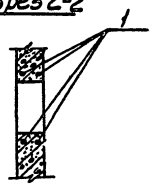

Формат	Зона	Поз.	Обозначение	Наименование	Кол.	Примечание
				Документация		
			ИИ-04-06; Вып.5; часть I	Диафрагма жесткости Д-28-36		
				Дополнительные		
				сборочные единицы		
				Д-28-36 в		
				Детали:		
		1		ф10А-III ГОСТ 5.1459-72* ℓ=1100	16	0,58 кг

Выборка стали на дополнительные закладные изделия на один элемент, кг

Марка элемента	Арматурные изделия: Арматурная сталь ГОСТ 5.1459-72* класс А-III					Всего
	10				Итого	
Д-28-36в	10,88				10,88	10,88

В спецификации, в графе „Примечание", дана масса одной детали.

			ТП 901-9-10	КЖИ - А4	
Н.контр.	Левина		Диафрагма жесткости Д4 (Д-28-36 в)	Стадия: Р	Масса: 3,2т	Масштаб: 1:25
Провер.	Письман			Лист	Листов 1
Ст.техн.	Митрофанова			ЦНИИЭТ инженерного оборудования г. Москва	
Рук.гр.	Письман				
ГИП	Левина				
Гл.констр.	Пронин				
Нач.отд.	Красавин				

13184-04

Копировал: Алешикова

Формат: 12

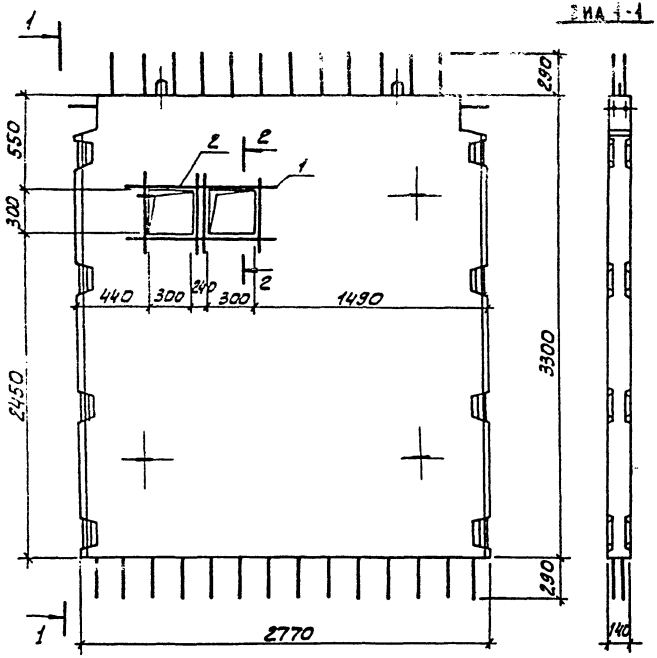

Разрез 2-2

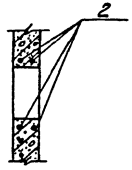

Формат	Зона	Поз.	Обозначение	Наименование	Кол.	Примечание
				Документация		
			ЦИ-04-06; Вып.5; часть I	Диафрагма жесткости Д-28-36		
				Дополнительные		
				сборочные единицы		
				Д-28-36г		
				Детали.		
		1		ф10А-III ГОСТ 5.1459-72* е=1300	4	0,8 кг
		2		ф10А-III ГОСТ 5.1459-72* е=1500	4	0,98 кг

Выборка стали на дополнительные закладные изделия на один элемент, кг.

Марка элемента	Арматурные изделия					Всего
	Арматурная сталь ГОСТ 5.1459-72*					
	класс А-III					
	10				Итого	
Д-28-36г	7,12				7,12	7,12

В спецификации, в графе „примечание", дана масса одной детали.

Н. контр.	Левина		
Провер.	Письман		
Ст. техн.	Мигдофанова		
Рук. гр.	Письман		
ГИП	Левина		
Гл. констр.	Пронин		
Нач. отд.	Красавин		

ТП 901-9-10 КЖИ-Д5

Диафрагма жесткости Д5 (Д-28-36г)

Стадия	Масса	Масштаб
Р	3,2т	1:25

Лист - Листов 1

ЦНИИЭП инженерного оборудования г. Москва

18184-04

Копировал: Алешикова

Формат: 12

Альбом IV

Типовой проект 901-9-10

Согласовано

Отдел 8 | Волкова

Инв. № подл. | Подпись и дата | Взам. инв.

Типовой проект 901-9-10 Альбом VI

Вид 1-1

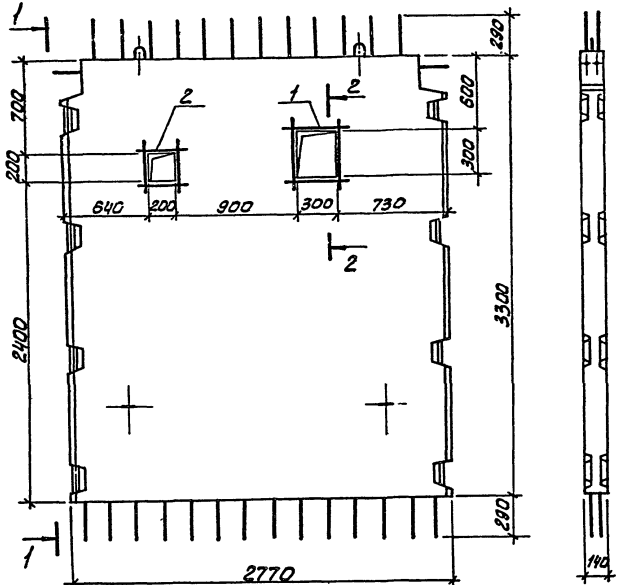

Разрез 2-2

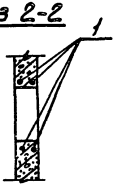

Формат	Зона	Поз.	Обозначение	Наименование	Кол.	Примечание
				Документация		
			ИИ-04-6; вып.5; часть I	Диафрагма жесткости Д-28-36		
				Дополнительные сборочные единицы Д-28-36д		
				Детали		
		1		ф10 А-III ГОСТ 5.1459-72* ℓ=1100	8	0,68 кг
		2		ф10 А-III ГОСТ 5.1459-72* ℓ=900	8	0,55 кг

Выборка стали на дополнительные закладные изделия на один элемент, кг.

Марка элемента	Арматурные изделия. Арматурная сталь ГОСТ 5.1459-72* класса А-III					Всего
	10				Итого	
Д-28-36д	9,84				9,84	9,84

В спецификации, в графе „примечание", дана масса одной детали.

Н.контр.	Левина		
провер.	Письман		
ст.техн.	Митрофанова		
рук.гр.	Письман		
ГИП	Левина		
Гл.констр.	Дронин		
Нач.отд.	Красавин		

ТП 901-9-10 КЖИ-Д6

Диафрагма жесткости Д6 (Д-28-36д)

Стадия	Масса	Масштаб
Р	3,2т	1:25
Лист	Листов 1	

ЦНИИЭП инженерного оборудования г. Москва

13184-04

Согласовано: Отдел ВС, Волкова

Инв.№ подл. | Подпись и дата | Взам. инв.№

Копировал: Алешикова

Формат: 12

Вид 1-1

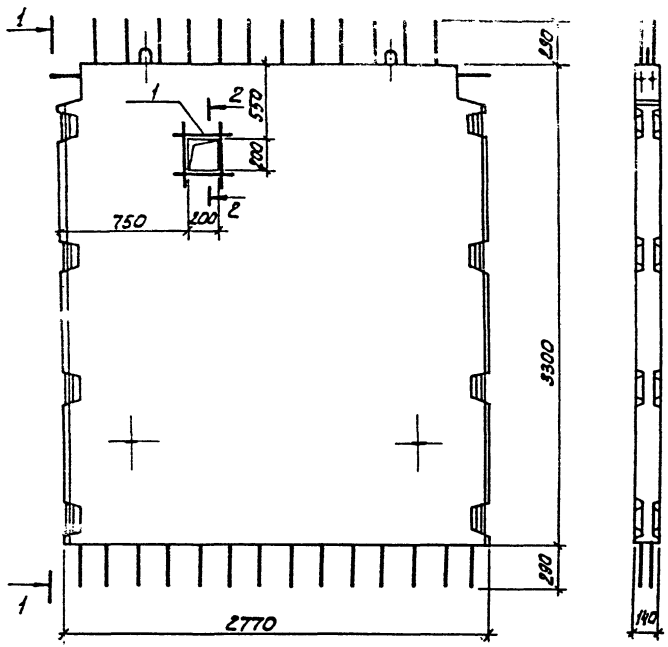

Разрез 2-2

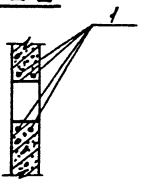

Формат	Зона	Поз.	Обозначение	Наименование	Кол.	Примечание
				Документация		
			ИИ-04-6; вып.5; часть I	Диафрагма жесткости Д-28-36		
				Дополнительные		
				сборочные единицы		
				Д-28-36е		
				Детали		
		1		Ф10А-III-ГОСТ 5.1459-72*, ℓ=900	8	0,55 кг

Выборка стали на дополнительные закладные изделия на один элемент, кг

Марка элемента	Арматурные изделия					Всего
	Арматурная сталь ГОСТ 5.1459-72*					
	Класс А-III					
	10				Итого	
Д-28-36е	4,4				4,4	4,4

В спецификации, в графе „примечание", дана масса одной детали.

				ТП 901-9-10	КЖИ-Д7		
Н.контр.	Левина			Диафрагма жесткости Д7 (Д-28-36е)	Стадия	Масса	Масштаб
Проверил	Письман				Р	3,2 т	1:25
Ст.техн.	Митрофанова				Лист	Листов	
Рук.гр.	Письман				ЦНИИЭП инженерного оборудования г. Москва		
ГИП	Левина						
Гл.констр.	Пронин						
Нач.отд.	Красавин						

18184-04

Копировал: Алешикова

Формат: 12

Типовый проект 901-9-10 Альбом 10

Согласовано: Отдел В. Волкова

Инв. № подл. | Подпись и дата | Взам. инв. №

Альбом IV

Типовой проект 901-9-10

Согласовано: Отдел ВС Волкова

Инв.№ подл. | Подпись и дата | Взам. инв.№

ПР 8-58.15с-2

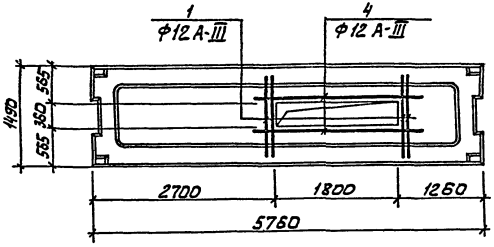

ПР 8-58.15с-7

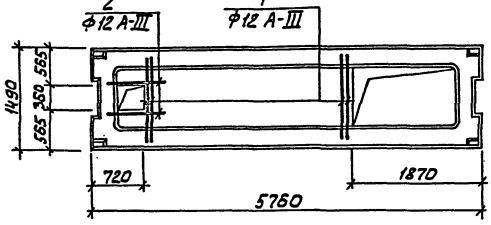

ПР 8-58.15с-1

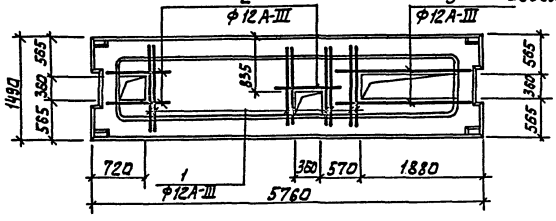

Формат	Зона	Поз.	Обозначение	Наименование	Кол.	Примечание
				Документация		
			ИИ-04-4 Вып. 13	Панель ПР8-58.15с		
			Переменные данные	для исполнений		
				Панель ПР8-58.15с-2(П17)		
				Дополнительные		
				сборочные единицы:		
		1		Ф12 А III ГОСТ 5.1459-72*; ℓ=1400	4	1,3 кг
		4		Ф12 А III ГОСТ 5.1459-72*; ℓ=2400	2	2,1 кг
				Панель ПР8-58.15с-7(П24)		
				Дополнительные сборочные единицы:		
		1		Ф12 А III ГОСТ 5.1459-72*; ℓ=1400	4	1,3 кг
		2		Ф12 А III ГОСТ 5.1459-72*; ℓ=1000	2	0,9 кг
				Панель ПР8-58.15с-1 (П16)		
				Дополнительные сборочные единицы:		
		1		Ф12 А III ГОСТ 5.1459-72*; ℓ=1400	3	1,3 кг
		2		Ф12 А III ГОСТ 5.1459-72*; ℓ=1000	3	0,9 кг
		5		Ф12 А III ГОСТ 5.1459-72*; ℓ=2400	2	1,8 кг

Выборка стали на дополнительную арматуру, на один элемент, кг.

Марка элемента	Арматурные изделия: Арматурная сталь ГОСТ 5.1459-72* Класс А-III Ф мм 12			Итого	Всего
ПР8-58.15с-2	9,4			9,4	9,4
ПР8-58.15с-7	8,0			8,0	8,0
ПР8-58.15с-1	16,7			16,7	16,7

В спецификации, в графе „примечание", дана масса одного изделия.

Н. контр.	Левина	
Провер.	Письман	
Ст. техн.	Митрофанова	
Ст. инж.	Шевченко	
Рук. гр.	Письман	
ГИП	Левина	
Гл. констр.	Пронин	
Нач. ОТА	Красавин	

ТП 901-9-10 КЖИ-П16; П17; П24

Панели
П16 (ПР8-58.15с-1)
П17 (ПР8-58.15с-2)
П24 (ПР8-58.15с-7)

Стадия	Масса	Масштаб
Р	2,63т	1:50

Лист | Листов 1

ЦНИИЭП инженерного оборудования г. Москва

13184-04

Копировал: Алешникова

Формат: 12

Типовой проект 901-9-10 Альбом IV

ПР 8-58. 15с-4

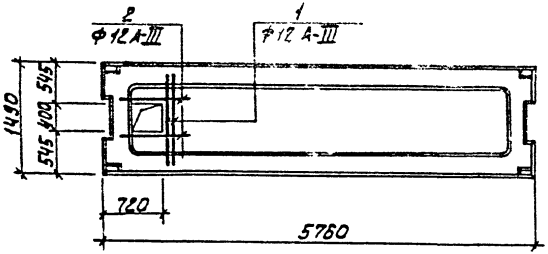

ПР8-58, 15с-5

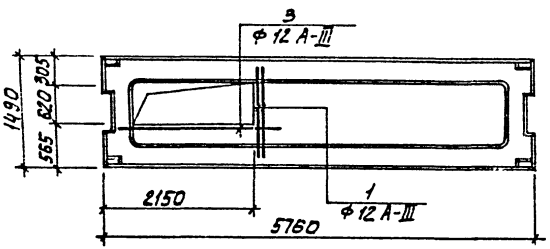

ПР8-58, 15с-3; ПР12,5-58. 15с-2

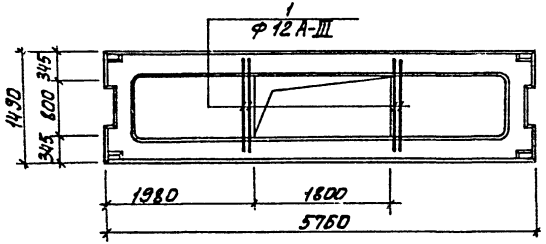

Формат	Зона	Поз	Обозначение	Наименование	Кол.	Примечание
				Документа		
			ИИ-04-4; Вып. 19	Панель ПР8-58		
			Переменные данные	для исполнений		
				Панель ПР8-58, 15с-4 (П20)		
				Дополнительные сборочные единицы		
		1		Ф12А-III ГОСТ 5.1459-72* ℓ=1400	2	1,3 кг
		2		Ф12А-III ГОСТ 5.1459-72* ℓ=1000	2	0,9 кг
				Панель ПР8-58, 15с-5 (П22)		
				Дополнительные сборочные единицы		
		1		Ф12А-III ГОСТ 5.1459-72*; ℓ=1400	2	1,3 кг
		3		Ф12А-III ГОСТ 5.1459-72*; ℓ=2600	1	2,3 кг
				Панель ПР8-58, 15с-3 (П19)		
				Дополнительные сборочные единицы		
		1		Ф12А-III ГОСТ 5.1459-72*, ℓ=1400	4	1,3 кг
				Документация		
			ИИ-04-4; Вып. 19	Панель ПР12,5-58, 15с		
				Панель ПР12,5-58, 15с-2 (П17)		
				Дополнительные сборочные единицы		
		1		Ф12А-III; ГОСТ 5.1459-72*; ℓ=1400	4	1,3 кг

В спецификации, в графе „примечание", дана масса одного изделия.

Выборка стали на дополнительную арматуру, на один элемент, кг.

Марка элемента	Арматурные изделия				Всего
	Арматурная сталь ГОСТ 5.1459-72*				
	Класс А-III				
	Ф мм			Итого	
	12				
ПР8-58, 15с-4	4,4			4,4	4,4
ПР8-58, 15с-5	4,9			4,9	4,9
ПР8-58, 15с-3	5,2			5,2	5,2
ПР12,5-58, 15с-2	5,2			5,2	5,2

Н. контр.	Левина		
Провер.	Письман		
Ст. техн.	Митрофанова		
Ст. инж.	Шевченко		
Рук. гр.	Письман		
Гип	Левина		
Гл. констр.	Пронин		
Нач. отд.	Красавин		

ТП 901-9-10 П20; П22; П19; П17

ПАНЕЛИ
П20 (ПР8-58, 15с-4)
П22 (ПР8-58, 15с-5)
П19 (ПР8-58, 15с-3)
П25 (ПР12,5-58, 15с-2)

Стадия	Масса	Масштаб
Р	2,63т	1:50

Лист 1 Листов 1

ЦНИИЭП инженерного оборудования г. Москва

18184-04

Копировал: Алешикова

Формат: 12

Инв. № подл. | Подпись и дата | Взам. инв. № | Отдел ВС | Волкова

Типовой проект 901-9-10 Альбом IV

Согласовано: Отдел ВС Волкова

Инв.№подл. | Подпись и дата | Взам.инв.№

ПР12,5-58.15с-1

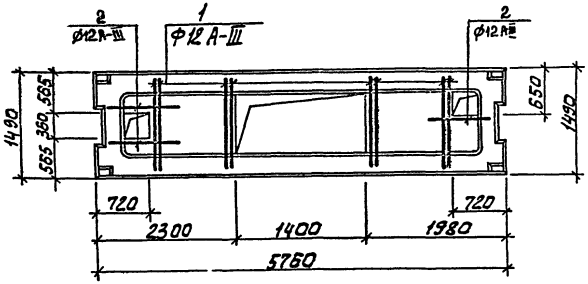

ПР8-58.15с-6

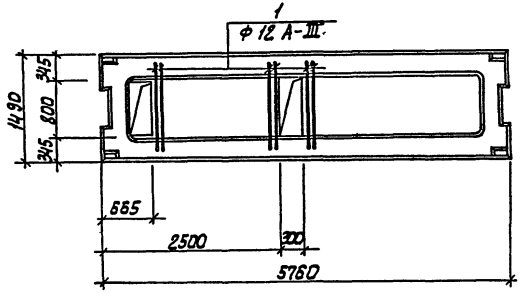

Формат	Зона	Поз.	Обозначение	Наименование	Кол.	Примечание
				Документация		
			ИИ-04-4 Вып.19	Панель ПР12,5-58.15с		
				Дополнительные сборочные единицы		
				Панель ПР12,5-58.15с-1(П21)		
		1		ф12А-III ГОСТ 5.1459-72* ℓ=1400	8	1,3 кг
		2		ф12А-III ГОСТ 5.1459-72* ℓ=1000	3	0,9 кг
				Документация		
			ИИ-04-4 Вып.19	Панель ПР8-58.15с		
				Дополнительные сборочные единицы		
				Панель ПР8-58.15с-6 (П23)		
		1		ф12А-III; ГОСТ 5.1459-72* ℓ=1400	6	1,3 кг

Выборка стали на дополнительную арматуру, на один элемент, кг.

Марка элемента	Арматурные изделия				Всего
	Арматурная сталь ГОСТ 5.1459-72*				
	Класс А-III				
	ф мм			Итого	
	12				
ПР12,5-58.15с-1	13,1			13,1	13,1
ПР8-58.15с-6	7,8			7,8	7,8

В спецификации, в графе „примечание" дана масса одного изделия.

		ТП 901-9-10	КЖИ-П21; П23
Н.контр.	Левина		
Провер.	Письман	Панели П21 (ПР12,5-58.15с-1) П23 (ПР8-58.15с-6)	Стадия: Р; Масса: 2,63т; Масштаб: 1:50
Ст.техн.	Митрофанова		
Ст.инж.	Шевченко		Лист; Листов 1
Рук.гр.	Письман		
ГИП	Левина		ЦНИИЭП инженерного оборудования г. Москва
Гл.констр.	Пронин		
Нач.ота	Красавин		

Копировал: Алешникова

Формат: 12

Типовой проект 9 1-9-10 Альбом IV

ПР 8-58.15 с-8

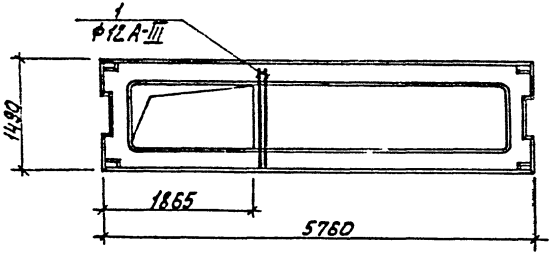

ПР8-58.15с-9

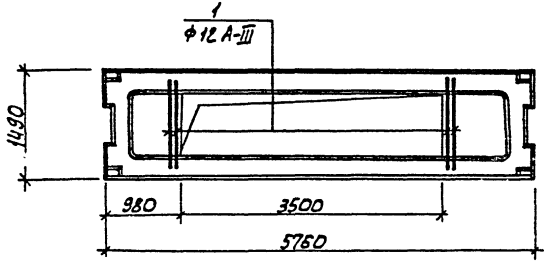

Формат	Зона	Поз.	Обозначение	Наименование	Кол.	Примечание
				Документация		
			ИИ-04-4 Вып. 19	Панель ПР8-58.15с		
			Переменные данные для	исполнений		
				Панель ПР8-58.15с-8		
				Дополнительные сборочные единицы		
		1		Ф12 А-III; ГОСТ 5.1459-72* ℓ=1400	2	1,3 кг
				Панель ПР8-58.15с-9		
				Дополнительные сборочные единицы		
		1		Ф12 А-III; ГОСТ 5.1459-72* ℓ=1400	4	1,3 кг

Выборка стали на дополнительную арматуру, на один элемент, кг.

Марка элемента	Арматурные изделия				
	Арматурная сталь ГОСТ 5.1459-72*				Всего
	Класс А-III				
	ф мм			Итого	
	12				
ПР8-58.15с-8	2,6			2,6	2,6
ПР8-58.15с-9	5,2			5,2	5,2

В спецификации, в графе „примечание", дана масса одного изделия.

Н. контр.	Левина		
Провер.	Письман		
Ст. техн.	Митрофанова		
Ст. инж.	Шевченко		
Рук. гр.	Письман		
ГИП	Левина		
Гл. констр.	Тронин		
Нач. отд.	Краевин		

ТП 901-9-10 КЖИ П30; 31.

ПАНЕЛИ
П30 (ПР8-58.15с-8);
П31 (ПР8-58.15с-9)

Стадия	Масса	Масштаб
Р	2,63т	1:50
Лист	Листов	

ЦНИИЭП инженерного оборудования г. Москва

13184-04

Копировал: Алешикова

Формат: 12

Инв. № подл. | Подпись и дата | Взам. инв. № | Отдел | Вс | Согласовано

Типовой проект 901-9-10 Альбом IV

Вид 1-1

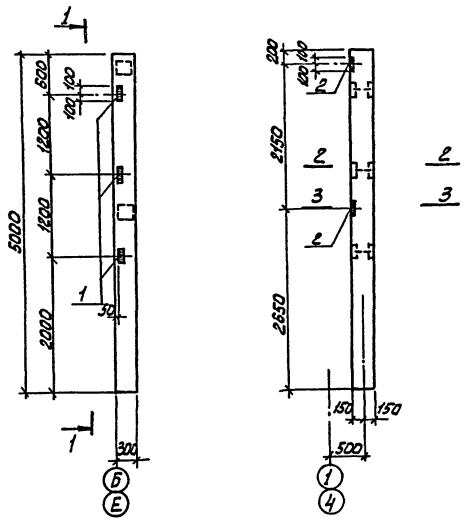

Сечение 2-2

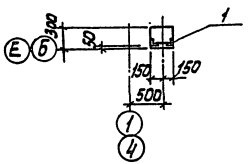

Сечение 3-3

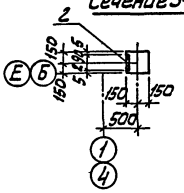

Формат	Зона	Поз.	Обозначение	Наименование	Кол.	Примечание
				Документация		
			1.423-3 вып.1	Колонна К42-4		
				Дополнительные		
				сборочные единицы		
				Колонна К42-4а		
		1	460-75 вып.1-2	Закладное изделие МН8	3	2,1 кг
		2	1.423-3 вып.2	Закладное изделие НМ1-3	2	7,7 кг

Выборка стали на дополнительные закладные изделия на один элемент, кг

Марка эл-та	Закладные изделия									Всего
	Профильная сталь Вст3кп2 ГОСТ 380-71*				Арматурная сталь ГОСТ 5781-75; 51459-72* Кл. А-I; класс А-III					
	L63x×5	200×10		Итого	Ф мм 6	12	22		Итого	
К42-4а	5,7	9,2		14,9	0,4	3,6	2,8		6,8	21,7

В спецификации, в графе „Примечание", дана масса одного изделия.

Н. контр.	Левина			ТП 901-9-10	КЖ-К1		
Провер.	Письман			Колонна К1 (К42-4а)	Стадия	Масса	Масштаб
Ст. техн.	Митрофанова				Р	1.1т	1:50
Рук. гр.	Письман				Лист	Листов 1	
Гип	Левина				ЦНИИЭП инженерного оборудования г. Москва		
Гл. констр.	Пронин						
Нач. отд.	Красавин						

Инв. № подл. | Подпись и дата | Взам. инв. №

Копировал: Алешикова

Формат: 12

Типовой проект 901-9-10 Ал.6бм IV

Вид 1-1

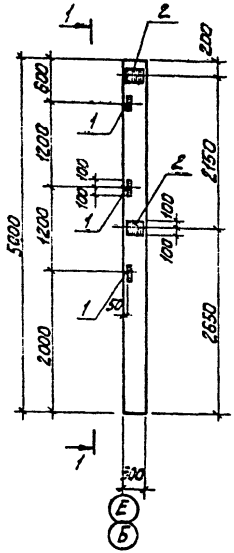

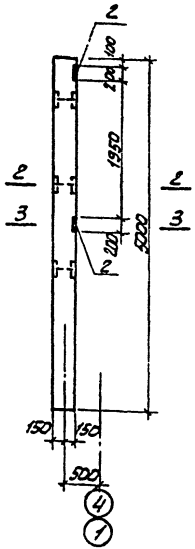

Сечение 2-2

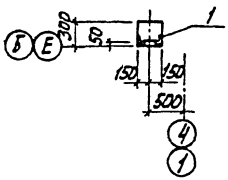

Сечение 3-3

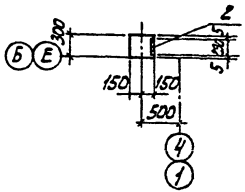

Формат	Зона	Поз.	Обозначение	Наименование	Кол.	Примечание
				Документация		
			1.423-3 вып.1	Колонна К42-4		
				Дополнительные		
				сборочные единицы		
				Колонна К42-4б		
		1	460-75 вып. 1-2	Закладное изделие МН8	3	2,1 кг
		2	1.423-3 вып. 2	Закладное изделие НМ1-3	2	7,7 кг

Выборка стали на дополнительные закладные изделия на один элемент, кг

Марка эл-та	Закладные изделия									Всего
	Профильная сталь Вст3кп2 ГОСТ 380-71*				Арматурная сталь ГОСТ 5781-75; 5.1459-72* Кл. А-I; класс А-III					
					Ф мм					
	L63x x5	200x x10		Итого	6	12	22		Итого	
К42-4б	5,7	9,2		14,9	0,4	3,6	2,8		6,8	21,7

В спецификации, в графе „Примечание", дана масса одного изделия.

Н. контр.	Левина		
Провер.	Письман		
Ст. техн.	Митрофанова		
Рук. гр.	Письман		
ГИП	Левина		
Гл. констр.	Пронин		
Нач. отд.	Красавин		

ТП 901-9-10 КЖИ-К2-

Колонна К2 (К42-4б)

Стадия	Масса	Масштаб
Р	1.1т	[illegible]
Лист	Листов	

ЦНИИЭП инженерного оборудования г. Москва

18184-04

Инв. № подл. | Подпись и дата | Взам. инв. №

Копировал: Алешикова

Формат: 12

Альбом IV

Типовой проект 901-9-10

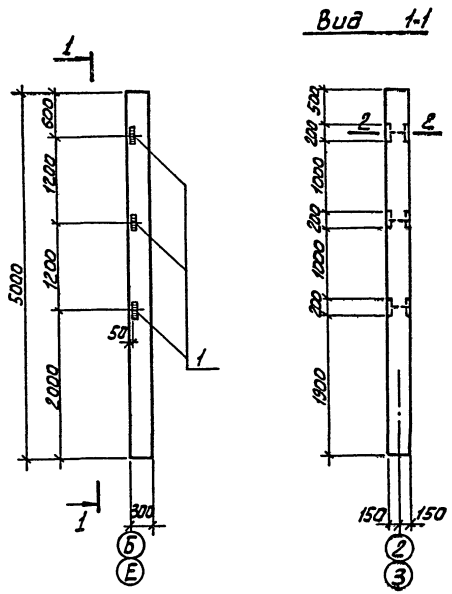

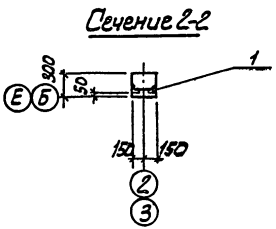

Формат	Зона	Поз.	Обозначение	Наименование	Кол.	Примечание
				Документация		
			1.423-3 Вып.1	Колонна К42-4		
				Дополнительные		
				сборочные единицы		
				Колонна К42-4в		
		1	460-75 Вып. 1-2	Закладное изделие МН8	3	2,1 кг

Выборка стали на дополнительные закладные изделия на один элемент, кг

Марка элемента	Закладные изделия						Всего
	Профильная сталь Вст3кп2 ГОСТ 380-71*			Арматурная сталь ГОСТ 5.1459-72*			
	L63x x5		Итого	Ф мм 12		Итого	
К42-4в	5,7		5,7	0,6		0,6	6,3

В спецификации, в графе „Примечание", дана масса одного изделия.

Н. контр.	Левина		
Провер.	Письман		
Ст. техн.	Митрофанова		
Рук. гр.	Письман		
Гип	Левина		
Гл. конст.	Пронин		
Нач. отд.	Красавин		

ТП 901-9-10 КЖИ-К3

КОЛОННА К3 (К42-4в)

Стадия	Масса	Масштаб
Р	1.1т	1:50

Лист | Листов

ЦНИИЭП инженерного оборудования г. Москва

18187-04

Копировал: Алешикова

Формат: 12

Инв. № подл. | Подпись и дата | Взам. инв. №

Вид 1-1

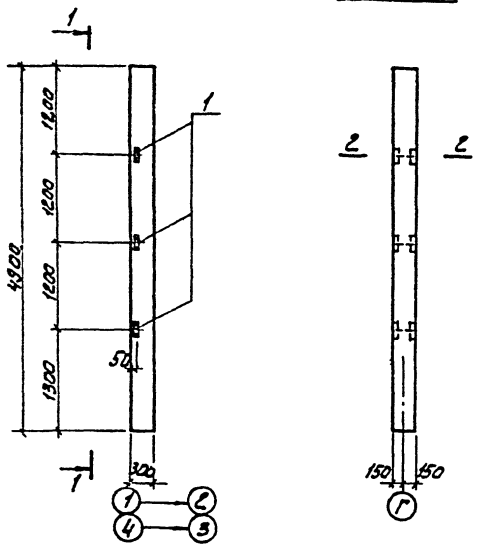

Сечение 2-2

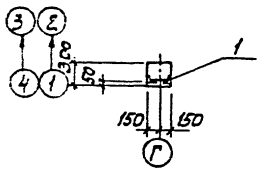

Формат	Зона	Поз	Обозначение	Наименование	Кол.	Примечание
				Документация		
			460-75 вып. 1-1	Колонна КФ5-1		
				Дополнительные сборочные единицы		
				Колонна КФ5-1а		
		1	460-75 вып. 1-2	Закладное изделие МН8	3	2,1 кг

Выборка стали на дополнительные закладные изделия на один элемент, кг

Марка элемента	Закладные изделия						Всего
	Прокатная сталь Вст3кп2 ГОСТ 380-71			Арматурная сталь ГОСТ 5.1459-72*			
				ф мм			
	Л53х х5		Итого	12		Итого	
КФ5-1а	5,7		5,7	0,6		0,6	6,3

В спецификации, в графе „Примечание", дана масса одного изделия.

		ТП 901-9-10	КЖИ-КЧ
Н. контр.	Левина		Колонна КЧ (КФ5-1а)
Провер.	Письман		
Ст. техн.	Митрофанова		
Рук. гр.	Письман		
ГИП	Левина		
Гл. констр.	Ирович		
Нач. отд.	Красавин		

Стадия	Масса	Масштаб
Р	1,1т	1:50
Лист:	Листов: 1	

ЦНИИЭП инженерного оборудования г. Москва

18184-04

Копировал: Алешикова

Формат: 12

Типовой проект 901-9-10 Альбом IV

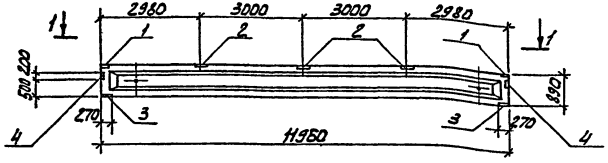

Вид 1-1

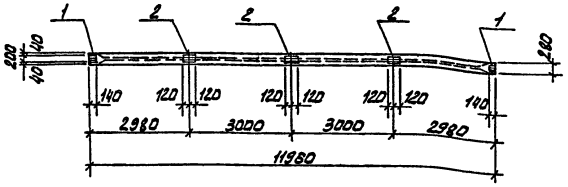

Выборка стали на дополнительные закладные изделия на один элемент, кг

Марка эл-та	Закладные изделия									Всего
	Профильная сталь Вст3кп2 ГОСТ 380-71*					Арматурная сталь ГОСТ 5781-75, 5.1459-72* Класс А-I; А-III				
	-140х х6	-190х х6	-210х х8	180х х8	Итого	ф мм 6	8	12	Итого	
2БП12-3АтV а	2,5	6,3	7,12	7,6	23,52	0,2	1,5	8,48	10,18	33,70
2БП12-4АтV а	2,5	6,3	7,12	7,6	23,52	0,2	1,5	8,48	10,18	33,70
2БП12-5АтV а	2,5	6,3	7,12	7,6	23,52	0,2	1,5	8,48	10,18	33,70

Условная марка	Расчетная t°	Марка по проекту
Б1	-20°С	2БП12-3АтV а
Б1	-30°С	2БП12-4АтV а
Б1	-40°С	2БП12-5АтV а

Формат	Зона	Поз.	Обозначение	Наименование	Кол.	Примечание
				Документация		
			1.462-1 вып.I	Балка 2БП12-4АтV		
				(2БП12-3АтV; 2БП12-5АтV)		
				Дополнительные		
				сборочные единицы		
				Балка 2БП12-4АтV а		
				(2БП12-3АтV а; 2БП12-5АтV а)		
		1	1.462-1, дополнение к вып.I÷IV	Закладное изделие Ум4-1	2	1,3 кг
		2	"	" Ум4-3	3	2,3 кг
		3	"	" Ум3-8-2	2	7,8 кг
		4	1.462-1, вып.II	" МД5.	2	4,3 кг

1. В спецификации, в графе „Примечание", дана масса одного изделия.

2. Разбивку и установку закладных деталей выполнить по серии 1.462-1 (дополнение к вып.I÷IV).

Н.контр.	Левина		ТП 901-9-10	КЖИ-61			
Провер.	Письман		Балка 61 (2БП12-4АтV а) (2БП12-3АтV а; 2БП12-5АтV а)	Стадия	Масса	Масштаб	
Ст.техник	Митрофанов			Р	5,0 т	1:100	
Рук.гр.	Письман			Лист	Листов: 1		
Гип	Левина			ЦНИИЭП инженерного оборудования г. Москва			
Гл.констр.	Пролин						
Нач.отд.	Красавин						

18131-04

Копировал: Алешикова

Формат: 12

Инв.№ подл. | Подпись и дата | Взам.инв.№

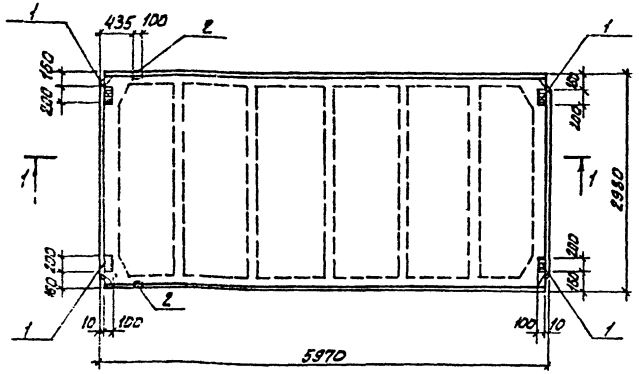

Разрез 1-1

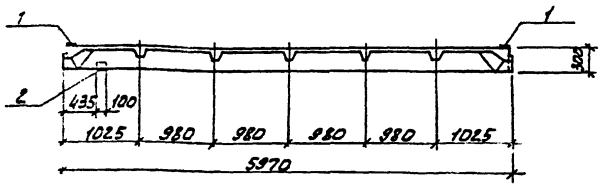

Условная марка	Расчетная t°	Марка по проекту
П1	-20°С	ПГ-2АтVТ-1
П	-30°С	ПГ-3АтVТ-1
П1	-40°С	ПГ-4АтVТ-1

Формат	Зона	Поз.	Обозначение	Наименование	Кол.	Примечание
				Документация		
			ГОСТ 22701.1-77	Плита ПГ-3АтVТ (ПГ-2АтVТ; ПГ-4АтVТ)		
				Дополнительные сборочные единицы		
				Плита ПГ-3АтVТ-1 (ПГ-2АтVТ-1; ПГ-4АтVТ-1)		
		1	ГОСТ 22701.5-77	Закладное изделие М8	4	1,7 кг
		2	ГОСТ 22701.5-77	Закладное изделие М9	2	1,25 кг

Выборка стали на дополнительные закладные изделия на один элемент, кг

Марка элемента	Закладные изделия: Профильная сталь Вст3кп2 ГОСТ 380-71* -100т х 8	Профильная сталь Вст3кп2 ГОСТ 380-71* 170т х 8	Профильная сталь Вст3кп2 ГОСТ 380-71* Итого	Арматурная сталь ГОСТ 5.1459-72* Класс А-III Ф мм 10	Арматурная сталь ГОСТ 5.1459-72* Класс А-III Ф мм 14	Арматурная сталь ГОСТ 5.1459-72* Класс А-III Итого	Всего
ПГ-3АтVТ-1	5,2	1,68	6,88	2,22	0,20	2,42	9,30
ПГ-2АтVТ-1;	5,2	1,68	6,88	2,22	0,20	2,42	9,30
ПГ-4АтVТ-1	5,2	1,68	6,88	2,22	0,20	2,42	9,30

В спецификации, в графе „Примечание", дана масса одного изделия.

Н. контр.	Левина		
Провер.	Письман		
Ст. техн.	Митрофанов		
Рук. гр.	Письман		
ГИП	Левина		
Гл. констр.	Пронин		
Нач. отд.	Красавин		

ТП 901-9-10 КЖИ-П1

Плита П1 (ПГ-3АтVТ-1) (ПГ-2АтVТ-1; ПГ-4АтVТ-1)

Стадия	Масса	Масштаб
Р	2,65т	1:100
Лист	Листов 1	

ЦНИИЭП инженерного оборудования г. Москва

18184-04

Копировал: Алешикова

Формат: 12

Типовой проект 901-9-10 Альбом IV

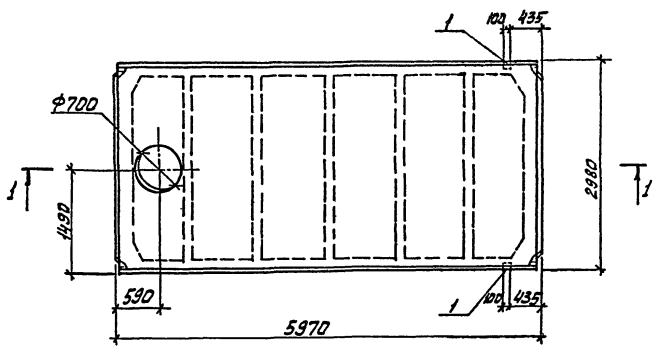

Разрез 1-1

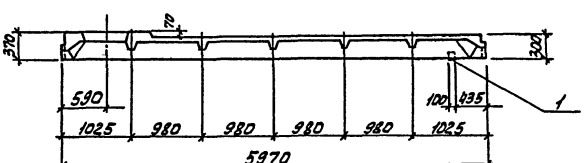

Формат	Зона	Поз.	Обозначение	Наименование	Кол.	Примечание
				Документация		
			ГОСТ 22701.1-77	Плита ПВ7-4АтVТ		
				(ПВ7-3АтVТ; ПВ7-5АтVТ)		
				Дополнительные		
				сборочные единицы		
				Плита ПВ7-4АтVТ-1		
				(ПВ7-3АтVТ-1; ПВ7-5АтVТ-1)		
		1	ГОСТ 22701.5-77	Закладное изделие М9	2	1,25кг

Выборка стали на дополнительные закладные изделия на один элемент, кг

Марка элемента	Закладные изделия							Всего
	Профильная сталь Вст3кп2 ГОСТ 380-71*			Арматурная сталь ГОСТ 5.1459-72* Класс А-III				
	L70х х8		Итого	Ф мм 10	14		Итого	
ПВ7-4АтVТ-1 (ПВ7-3АтVТ-1; ПВ7-5АтVТ-1)	1,68		1,68	0,62	0,20		0,82	2,5

В спецификации, в графе „Примечание", дана масса одного изделия.

Н. контр.	Левина		
Провер.	Письман		
Ст. техн.	Митрофанова		
Рук. гр.	Письман		
ГИП	Левина		
Гл. констр.	Пронин		
Нач. отд.	Красавин		

ТП 901-9-10 КЖИ-П2

Плита П2 (ПВ7-4АтVТ-1 ПВ7-3АтVТ-1; ПВ7-5АтVТ-1)

Стадия	Масса	Масштаб
Р	3,2т	1:200

Лист | Листов 1

ЦНИИЭП инженерного оборудования г. Москва

Копировал: Алешикова

Формат: А2

Инв. № подл. | Подпись и дата | Взам. инв. №

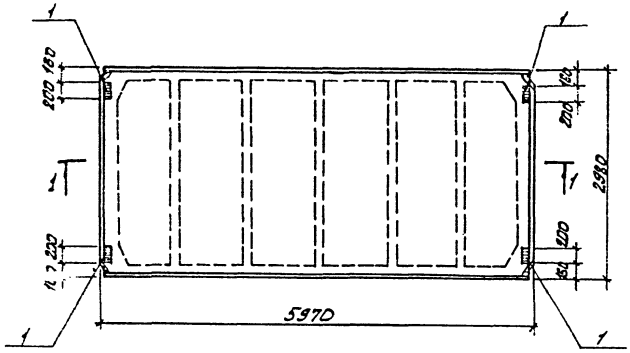

Разрез 1-1

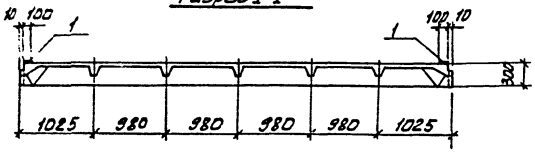

Формат	Зона	Поз	Обозначение	Наименование	Кол.	Примечание
				Документация		
			ГОСТ 22701.1-77	Плита ПГ-3АтVт		
				(ПГ-2АтVт; ПГ-4АтVт)		
				Дополнительные		
				сборочные единицы		
				Плита ПГ-3АтVт-2		
				(ПГ-2АтVт-2; ПГ-4АтVт-2)		
		1	ГОСТ 22701.5-77	Закладное изделие М8	4	1,7 кг

Выборка стали на дополнительные закладные изделия на один элемент, кг.

Марка элемента	Закладные изделия							Всего
	Профильная сталь ВСт3кп2 ГОСТ 27772-88*			Арматурная сталь ГОСТ 5.1459-72* Класс А-III				
	-100х8		Итого	Ø мм 10			Итого	
ПГ-3АтVт-2 (ПГ-2АтVт-2; ПГ-4АтVт-2)	5,2		5,2	1,6			1,6	6,8

В спецификации, в графе „Примечание", дана масса одного изделия.

Н. контр.	Левина		
Провер.	Письман		
Ст. техник	Матрофанова		
Рук. гр.	Письман		
ГИП	Левина А.		
Гл. констр.	Пронин		
Нач. отд.	Красавин		

ТП 901-9-10 КЖИ-ПЧ

Плита ПЧ (ПГ-3АтVт-2 ПГ-2АтVт-2; ПГ-4АтVт-2)

Стадия	Масса	Масштаб
Р	0,55т	
Лист	Листов	

ЦНИИЭП инженерного оборудования г. Москва

18/84-04

Копировал: Алешикова

Формат: 12

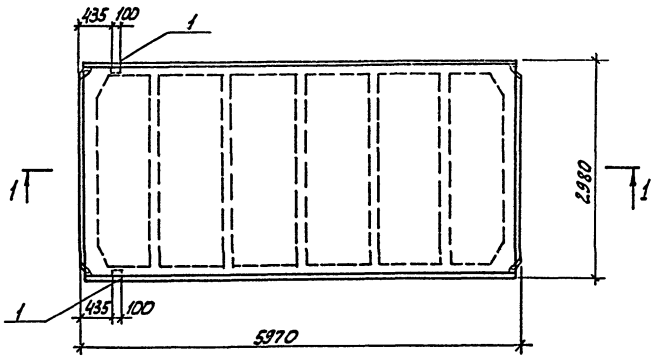

Разрез 1-1

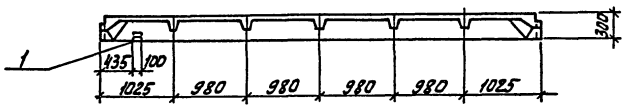

Формат	Зона	Поз.	Обозначение	Наименование	Кол.	Примечание
				Документация		
			ГОСТ 22701.1-77	Плита ПГ-3АтVт		
				(ПГ-2АтVт; ПГ-4АтVт)		
				Дополнительные		
				сборочные единицы		
				ПГ-3АтVт-3		
				(ПГ-2АтVт-3; ПГ-4АтVт-3)		
		1	ГОСТ 22701.5-77	Закладное изделие М9	2	1,25кг

Выборка стали на дополнительные закладные изделия на один элемент, кг

Марка элемента	Закладные изделия							Всего
	Профильная сталь Вст3кп2 ГОСТ 380-71			Арматурная сталь ГОСТ 5.1459-72* класс А-III				
	L70х х8		Итого	Ø мм 10	Ø мм 14		Итого	
ПГ-3АтVт-3 (ПГ-2АтVт-3; ПГ-4АтVт-3)	1,68		1,68	0,62	0,20		0,82	2,5

В спецификации, в графе „Примечание", дана масса одного изделия.

Н.контр.	Левина		
Провер.	Письман		
Ст.техн.	Митрофанова		
Рук.гр.	Письман		
ГИП	Левина		
Гл.констр.	Пронин		
Нач.отд.	Красавин		

ТП 901-9-10 КЖИ-П5

Плита П5 (ПГ-3АтVт-3 ГГ-2АтVт-3; ПГ-4АтVт-3)

Стадия	Масса	Масштаб
Р	2,65т	1:20
Лист	Листов	

ЦНИИЭП инженерного оборудования г. Москва

13154-07

Копировал: Алешикова

Формат А2

Инв.№ подл. | Подпись и дата | Взам. инв.№

Типовой проект 901-9-10 Альбом IV

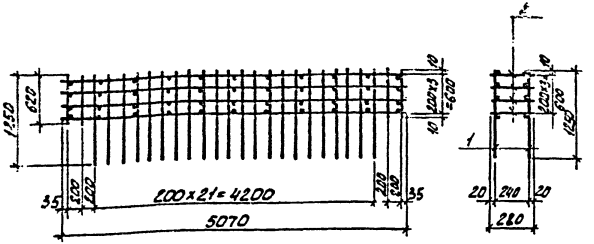

Формат	Зона	Поз.	Обозначение	Наименование	Кол.	Примечан.
				Документация		
				Каркас пространственный КП1		
				Сборочные изделия		
		1	тп 901-3- КЖИ-КП1-КР1	Каркас плоский КР1	2	29,25 кг
		2		Ф8АI; ГОСТ 5781-75; ℓ=280	44	0,11 кг

В спецификации, в графе „Примечание", дана масса одного изделия.

Н. контр.	Левина	
Проверил	Письман	
Гл. техн.	Мирсфанова	
Рук. гр.	Письман	
Гип	Левина	
Гл. конструктор	Пронин	
Нач. отд.	Красавин	

ТП 901-9-10 КЖИ-КП1

Каркас пространственный КП1

Стадия	Масса	Масштаб
Р	63,34 кг	1:50
Лист 1	Листов 2	

ЦНИИЭП инженерного оборудования г. Москва

Формат: 11

Типовой проект 901-9-10 Альбом IV

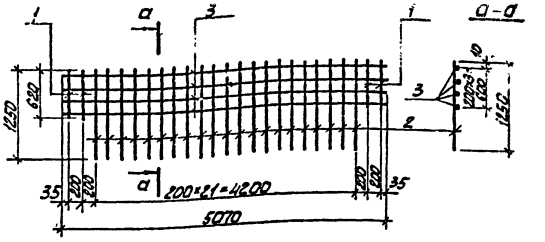

Формат	Зона	Поз.	Обозначение	Наименование	Кол.	Примечан.
				Детали		
		1		Ф8АI ГОСТ 5781-75; ℓ=620	4	0,24 кг
		2		Ф8АI ГОСТ 5781-75; ℓ=1250	21	0,49 кг
		3		Ф12АII ГОСТ 5781-75; ℓ=5070	4	4,50 кг

В спецификации, в графе „Примечание", дана масса одной детали.

ТП 901-9-10 КЖИ-КП1-КР1 Лист 2

18184-04

Копировал: Алешикова

Формат: 11

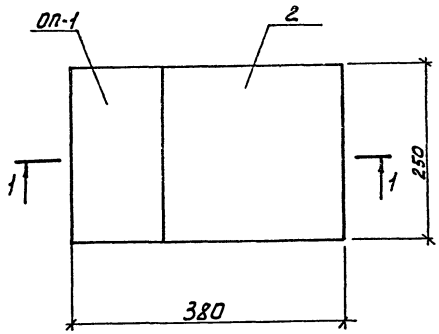

Разрез 1-1

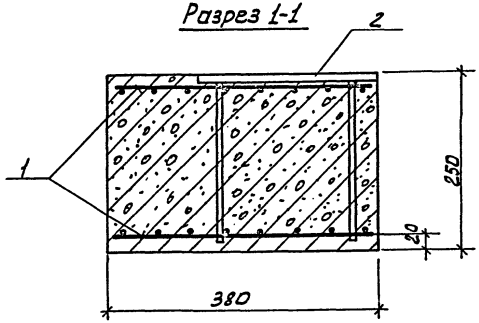

Формат	Зона	Поз	Обозначение	Наименование	Кол.	Примечание
				Документация		
				Технические требования к		
				изготовлению сборных		
				железобетонных изделий		
				Сборочные изделия		
		1	КЖИ-ОП1-С1	Сетка С-1	2	0,62кг
		2	1.400-15, в.1	Закладное изделие МН122-3	1	4,04кг
				Материалы		
				Бетон марки 200	0,03	м³

Выборка стали на один элемент, кг

Марка эл-та	Арматурные изделия							Закладные изделия							Итого	Всего
	Арматурная сталь ГОСТ 6727-80							Профильная сталь				Арм. сталь ГОСТ 5781-75				
	Класс Вр-1			Итого	Класс		Итого					Класс А-II				
	Ø мм				Ø мм							Ø мм				
	5							δ=8				10				
ОП1	1,24						1,24	3,9				0,14			4,04	5,28

В спецификации, в графе „Примечание", дана масса одного изделия.

Н. контр.	Левина		
Провер.	Письман		
Ст. техн.	Митрофанова		
Рук. гр.	Письман		
ГИП	Левина		
Гл. констр.	Фомин		
Нач. отд.	Красавин		

ТП 901-9-10 КЖИ-ОП1

Опорная подушка ОП1.

Стадия	Масса	Масштаб
Р	С.у. табл.	1:10

Лист 1 | Листов 2

ЦНИИЭП инженерного оборудования г. Москва

13184-04

Копировал: Алешикова

Формат: 12

Инв.№ подл. | Подпись и дата | Взам. инв.№

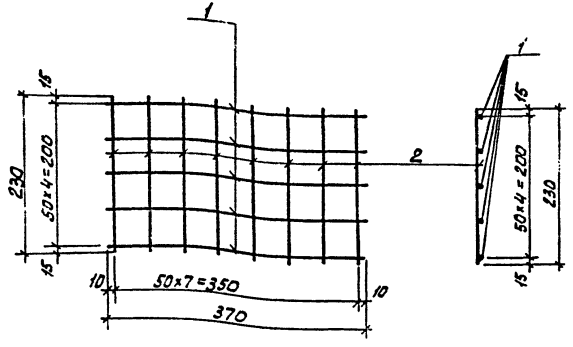

Формат	Зона	Поз.	Обозначение	Наименование	Кол.	Примечан.
				Детали		
		1		ф5 Вр-I ГОСТ 6727-80 ℓ=370	5	0,06 кг
		2		ф5 Вр-I ГОСТ 6727-80 ℓ=230	8	0,04 кг

Марка	Масса кг
С1	0,52

В спецификации, в графе „Примечание", указана масса одной детали.

Инв.№ подл. | Подпись и дата | Взам. инв.№

ТП 901-9-10 КЖИ-ОВ1-С1 Лист 2

Формат: 11

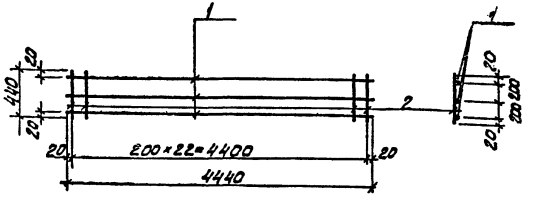

Формат	Зона	Поз.	Обозначение	Наименование	Кол.	Примечан.
				Детали		
		1		ф8 А-I ГОСТ 5781-75; ℓ=4440	3	1,75 кг
		2		ф8 А-I ГОСТ 5781-75; ℓ=440	23	0,17 кг

В спецификации, в графе „Примечание", указана масса одной детали.

Инв.№ подл. | Подпись и дата | Взам. инв.№

Н. контр.	Левина		
Провер.	Письман		
Ст. техн.	Митрофанова		
Рук. гр.	Письман		
ГИП	Левина		
Гл. констр.	Дронин		
Нач. отд.	Красавин		

901-9-10 КЖИ-С2

Арматурная сетка С2

Стадия	Масса	Масштаб
Р	9,16т	1:50

Лист | Листов 1

ЦНИИЭП инженерного оборудования г. Москва

18184-04

Копировал: Алешикова

Формат: 11

Рис.1

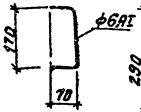

Рис.2

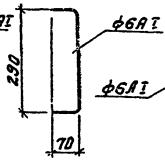

Рис.3

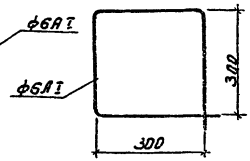

Рис.4

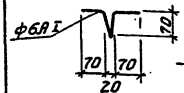

Рис.5

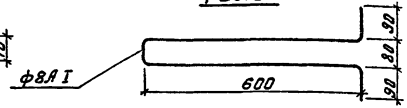

Обозначение	Марка	Рис.	Масса
	МС1	1	0.07кг
	МС2	2	0.09кг
	МС3	3	0.28кг
	МС4	4	0.06кг
	МС5	5	0.58кг

1. Марка арматурной стали Вст3кп2 ГОСТ 5781-75.
2. В спецификации, В графе „масса" дана масса одного элемента.

			ТП 901-9-10 КЖИ-МС1÷МС5			
Н.контр.	Левина		Соединительные элементы МС1÷МС5.	Стадия	Масса	Масштаб
Провер.	Письман			Р	см. табл.	1:100
Ст.техн.	Митрофанова			Лист	Листов	
Рук.гр.	Письман			ЦНИИЭП инженерного оборудования г. Москва		
ГИП	Левина					
Гл.констр.	Проняин					
Нач.отд.	Красавин					

Инв.№подл. | Подпись и дата | Взам.инв.№

Копировал: Формат: 11

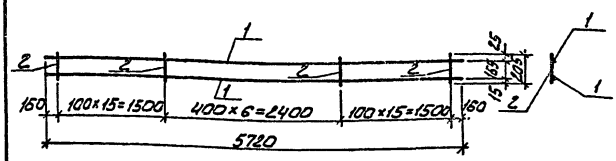

Формат	Зона	Поз.	Обозначение	Наименование	Кол.	Примечание
				Детали		
		1		ф10АIII ГОСТ 5781-75* ℓ=5720	2	3.53 кг
		2		ф5ВрI ГОСТ 6727-80; ℓ=205	37	0,11 кг

В спецификации, в графе „примечание", дана масса одной детали.

			ТП 901-9-10 КЖИ-Кр2			
Н.контр.	Левина		Каркас плоский Кр-2	Стадия	Масса	Масштаб
Провер.	Письман			Р	11.1кг	
Ст.техн.	Митрофанова			Лист	Листов	
Рук.гр.	Письман			ЦНИИЭП инженерного оборудования г. Москва		
ГИП	Левина					
Гл.констр.	Проняин					
Нач.отд.	Красавин					

Инв.№подл. | Подпись и дата | Взам.инв.№

Копировал: Алешикова Формат: 11

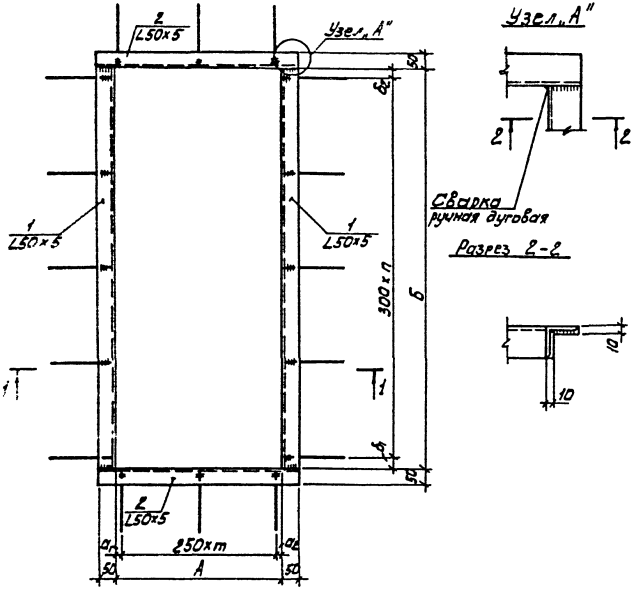

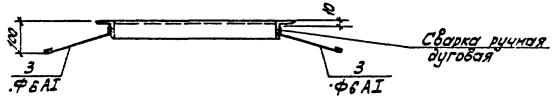

Обозначение	Марка	Размеры, мм А	а,	а2	m	Размеры, мм Б	б,	б2	n	Масса кг
ТП 901-3- КЖИ-Р1; Р2	Р1	1045	20	25	4	1085	140	145	8	15,23
ТП 901-3- КЖИ-Р1; Р2	Р2	505	2	3	2	1255	30	25	4	15,14

Формат	Зона	Поз	Обозначение	Наименование	Кол.	Примечание
				Документация		
			ТП 901-3- КЖИ-Р1; Р2	Металлическая рама Р-1		
				Детали		
		1		L50×5 ГОСТ 8509-72; ℓ=2085	2	7,85 кг
		2		L50×5 ГОСТ 8509-72; ℓ=1145	2	4,32 кг
		3		ФбАI ГОСТ 5781-75; ℓ=300	24	5,33 кг
				Документация		
			ТП 901-3- КЖИ-Р1; Р2	Металлическая рама. Р2		
				Детали		
		1		L50×5 ГОСТ 8509-72; ℓ=1255	2	4,73 кг
		2		L50×5 ГОСТ 8509-72; ℓ=605	2	2,28 кг
		3		ФбАI ГОСТ 5781-75; ℓ=300	16	0,07 кг

1. Сварку производить электродами Э42; hш=8 мм.
2. Металлоконструкции окрасить двумя слоями лака БТ-577 по ГОСТ 5631-79.
3. В спецификации, в графе „Примечание", указана масса одной детали.

Нконтр.	Левина		
Провер.	Лисьман		
Ст. техн.	Митрофанова		
Рук. гр.	Лисьман		
ГИП	Левина		
Гл. констр.	Пронин		
Нач. отд.	Красавин		

ТП 901-9-10 КЖИ-Р1; Р2

Металлические рамы Р1; Р2

Стадия	Масса	Масштаб
Р	см. табл.	

Лист | Листов 1

ЦНИИЭП инженерного оборудования г. Москва

18184-04

Копировал Алешикова

Формат А2

Инв. № подл. | Подпись и дата | Взам. инв. №

Альбом IV

Типовой проект 901-9-10

Инв.№ подл. | Подпись и дата | Взам. инв.№

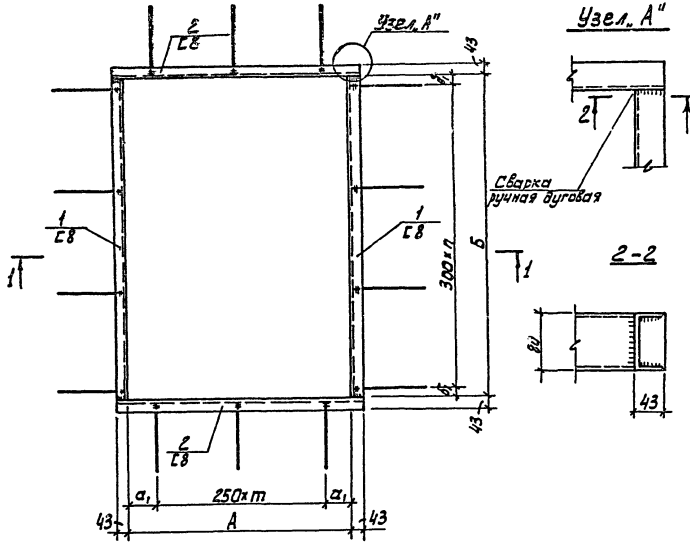

Обозначение	Марка	Размеры, мм A	a,	m	Размеры, мм b	b,	n	Масса кг
ТП901-3- КЖИ-РЗ; РЧ	РЗ	1000	250	2	1500	300	3	37,46
ТП901-3- КЖИ-РЗ; РЧ	РЧ	680	80	2	950	25	3	24,90

Формат	Зона	Поз.	Обозначение	Наименование	Кол.	Примеч.
				Документация		
			ТП 901-3- КЖИ-РЗ; РЧ	Металлическая рама РЗ		
				Детали		
		1		С8 ГОСТ 8240-72; ℓ=1500	2	10,58кг
		2		С8 ГОСТ 8240-72; ℓ=1088	2	7,66кг
		3		ФБАI ГОСТ 5781-75; ℓ=300	14	0,07кг
				Документация		
			ТП 901-3- КЖИ-РЗ; РЧ	Металлическая рама РЧ		
				Детали		
		1		С8 ГОСТ 8240-72; ℓ=950	2	6,70кг
		2		С8 ГОСТ 8240-72; ℓ=746	2	5,26кг
		3		ФБАI ГОСТ 5781-75; ℓ=300	14	0,07кг

1. Сварку производить электродами Э42; $h_{шв}$=6 мм.
2. Металлоконструкции окрасить двумя слоями лака БТ-577 по ГОСТ 5631-79.
3. В спецификации, в графе „Примечание", указана масса одной детали.

Н. контр.	Левина	
Прав.	Письман	
Ст. техн.	Митрофанова	
Рук. гр.	Письман	
ГИП	Левина	
Гл. конст.	Тронин	
Нач. отд.	Красавин	

ТП 901-9-10 КЖИ-РЗ; РЧ

МЕТАЛЛИЧЕСКИЕ РАМЫ РЗ; РЧ

Стадия	Масса	Масштаб
Р	См. табл.	-
Лист	Листов 1	

ЦНИИЭП инженерного оборудования г. Москва

73184-04

Копировал: Алешикова

Формат: 12

Типовой проект 901-9-10 Альбом IV

Рис.1

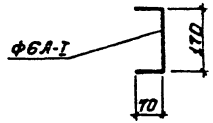

Рис.2

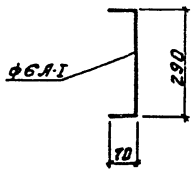

Рис.4

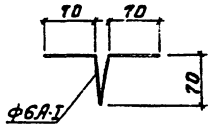

Обозначение	Марка	с.	Масса кг
	МС1	1	0.07
	МС2	2	0.09
	МС3	3	0.28
	МС4	4	0.06
	МС5	5	0.58

Рис.3

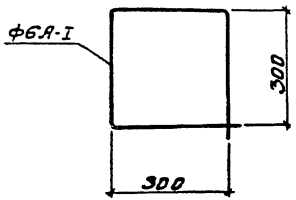

Рис.5

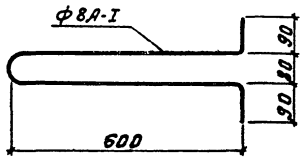

1. Марка арматурной стали Вст3кп2, ГОСТ 5781-75.
2. В спецификации, в графе „масса", дана масса одного изделия.

Н. контр.	Левина		
Провер.	Письман		
Ст. техн.	Митрофанова		
Рук. гр.	Письман		
ГИП	Левина		
Гл. констр.	Пронин		
Нач. отд.	Колесавин		

ТП 901-9-10 КЖИ-МС1÷МС5

Соединительные элементы МС1÷МС5

Стадия	Масса	Масштаб
Р	см. таблицу	

Лист | Листов

ЦНИИЭП инженерного оборудования г. Москва

18184-04

Копировал: Боброва

Формат: А2

Инв.№ подл. | Подпись и дата | Взам. инв.№

Типовой проект 901-9-10 Альбом IV

Задание заводу-изготовителю. Содержание альбома

Обозначение	Наименование	№ листа
	Заказная спецификация щитов и электроаппаратуры, поставляемой комплектно со щитами.	А 001-
	Щит автоматизации. Общий вид	А 002-
	Щит автоматизации. Соединения проводок.	А 003-
	Щит автоматизации. Подключения проводок	А 004-

Заказная спецификация щитов и электроаппаратуры, поставляемой комплектно со щитами

№№ п. п.	№№ поз. по технологической схеме место установок	Наименование и техническая характеристика основного и комплектующего оборудования, приборов, арматуры, материалов, кабельных и др. изделий	Тип и марка оборудования, каталог, № чертежа, № опросного листа. Материал оборудов.	Завод-изготовитель (для импортного оборудования страна, фирма)	Единица измерения: Наименование	Единица измерения: Код	Код оборудования материалов	Потребность по проекту	Цена единицы руб.	Потребность на пусковой комплекс	Ожидаемое наличие на начало планируемого года: В т. ч. на складе	Заявленная потребность на планируемый год	Принятая потребность на 19 г: Всего	В т. ч. по кварталам: I	II	III	IV	Стоимость всего тыс. руб
1	2	3	4	5	6	7	8	9	10	11	12	13	14	15	16	17	18	19
		Раздел 1. Щиты																
1		Щит шкафной малогабаритный ЩШМ 1000×600 II УЧ 1Р30 ОСТ 36.16-76		Главмонтаж-автоматика	шт	183		3	34	3								

Н. контр.	Гусева	
Провер.	Гусева	
Инженер	Воронко	
Ст. инж.	Набиулина	
ГИП	Шерстякова	
Гл. сп. отд.	Данилов	
Нач. отд.	Саркисьянц	

ТП 901-9-10 А 001

Базовая лаборатория управления водопроводно-канализационного хозяйства областей, краев и автономных республик

Стадия	Лист	Листов
Р	1	2

Задание заводу изготовителю. Содержание альбома. Заказная спецификация щитов и электроаппаратуры, поставляемой комплектно со щитами

ЦНИИЭП инженерного оборудования г. Москва

16137-04

Инв. № подл. | Подпись и дата | Взам. инв. №

Копировал: Алешикова

Формат: 12

Типовой проект 901-9-10 Альбом IV

№ № п/п	№ поз. по технологической схеме места установки	Наименование и техническая характеристика основного и комплектующего оборудования, приборов, арматуры, материалов, кабельных и др. изделий	Тип и марка оборудования, каталог, № чертежа, № опросного листа. Материал оборудования	Завод-изготовитель (для импортного оборудования страна, фирма)	Единица измерения: Наименование	Единица измерения: Код	Код оборудования материалов	Потребность по проекту	Цена единицы, руб.	Потребность на пусковой комплекс	Ожидаемое наличие на начало планируемого года	Ожидаемое наличие на начало планируемого года: В т. ч. на складе	Заявленная потребность на планируемый год	Принятая потребность на 19 г.	Принятая потребность на 19 г.: Вт. ч. по кварталам: I	II	III	IV	Стоимость всего, тыс. руб.
														Всего					
1	2	3	4	5	6	7	8	9	10	11	12	13	14	15	16	17	18	19	
		Раздел 2. Электроаппаратура, поставляемая комплектно со щитами																	
1		Выключатель автоматический Iн 10 А; Iр. = 2А ~ 220В	АЕ-2016 10У3		шт.	183		1	7,4	1									
2		Кнопка управления исп. 2 ТУ 16. 526. 407-76	КЕ-011	З-д. „эл. механ." г. Каменец-Подольский	шт.	—"—		3	1,5	3									
3		Реле промежуточное ~220В ТУ 16.523.331-78	РПУ-2-364400У3	„Средазэлектроаппарат" Ташкент	шт.	—"—		4	7	4									
4		Реле времени циклическое ~220В; 50 Гц	ВЛ-24У4		шт.	—"—		1	2	1									
5		Реле времени ~220В	РВЛ-72 3221-00У4		шт.	—"—		1	8	1									
6		Переключатель универсальный	УП-5314С 23		шт.	—"—		1	1,85	1									

Инв. № подл. | Подпись и дата | Взам. инв. №

Изм.	Лист	Кол. изм.	Подпись	Дата	ТП 901-9-10	А 001	Лист 2

Копировал: Алешихова

12151-04

Формат: 12

Типовой проект 901-9-10 Альбом IV

Поз.	Обозначение	Наименование	Кол.	Примеч.
		Детали		
1	ДТ.6.203	Рейка	5	
2	ДТ.6.203	Рейка	3	
		Стандартные изделия		
3		Шкаф щита ЩШМ-1000×600 II УЧ. 1Р30 ОСТ 36.13-76	1	
4		Регулятор температуры полупроводниковый трехпозиционный ПТР-3-04 ТУ25.03.345-70	1	
5		Кнопка управления КЕ-011 УЗ исп. 2 ТУ16.526.407-76	3	

ТП 901-9-10 А002

БАЗОВАЯ ЛАБОРАТОРИЯ УПРАВЛЕНИЯ ВОДОПРОВОДНО-КАНАЛИЗАЦИОННОГО ХОЗЯЙСТВА ОБЛАСТЕЙ, КРАЕВ И АВТОНОМНЫХ РЕСПУБЛИК.

Н. контр.	Гусева		Стадия	Лист	Листов
Провер.	Гусева		Р	1	5
Инж.	Воронко				
Ст. инж.	Набиулина				
Гип	Шерстякова				
Гл. сп. отд.	Данилов				
Нач. отд.	Саркисьянц				

Щит автоматизации Общий вид

ЦНИИЭП инженерного оборудования г. Москва

Инв. № подл. | Подпись и дата | Взам. инв. №

Формат: 11

Типовой проект 901-9-10 Альбом IV

Поз.	Обозначение	Наименование	Кол.	Примеч.
6		Переключатель универсальный УП-5311С23	1	
7		Выключатель автоматический АЕ-2016 10УЗ Jн 10А Jр=2А ~220В	1	
8		Реле времени циклическое ВЛ-24 УЧ ~220В	1	
9		Реле времени РВП-72 3221-00 УЧ ~220В	1	
10		Реле промежуточное РПУ-2364400Х УЗ ~220В; ТУ16-523.331-78	4	
10		Блок зажимов БЗ-10 ТУ36.1750-74	5	
12		Перемычка ТУ36.1752-74	10	
13		Упор ТУ36.1751-74	2	
14		Рамка 66×26 ТУ36.1130-74	5	
		Материалы		
		Провод ~380В ГОСТ 6323-79 ПВ 1×1,5 м	50	
		Провод ~380В ГОСТ 6323-79 ПГВ 1×1,5 м	100	
		Провод ~380В ГОСТ 6323-79 ПВ 1×2,5 м	3	

ТП 901-9-10 А002

Инв. № подл. | Подпись и дата | Взам. инв. №

13184-04

Копировал: Алешикова

Формат: 11

Альбом IV

Типовой проект 901-9-10

Таблица надписи на табло и в рамках

№ надписи	Надпись	Кол.
	Рамка 66×26	
1	Температура П-1	1
2	Избиратель управления	
	М.О.Д	1
3	Приточный вентилятор	1
4	Заслонка наружного	
	воздуха	1
5	Ввод питания ЛНГА	1

Продолжение таблицы

№ надписи	Надпись	Кол.

Инв.№ подл. | Подпись и дата | Взам. инв.№

ТП 901-9-10 А002 Лист 3

Формат: 11

Альбом IV

Типовой проект 901-9-10

Таблица надписи на табло и в рамках

N надписи	Надпись	Кол.

Продолжение таблицы

№ надписи	Надпись	Кол.

Инв.№ подл. | Подпись и дата | Взам. инв.№

13137-3-1

Копировал: Алешикова

Формат: 11

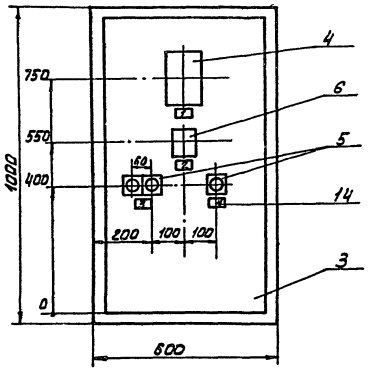

1. Покрытие - Вариант I ОСТ 36.13-76
2. Таблицы соединений и подключений выполнены на основании схем: АТХ2÷АТХ4 Т.П. 901-3- Альбом III

13184-07

Копировал: Алешикова Формат: А2

Вид на внутренние плоскости (развернуто)

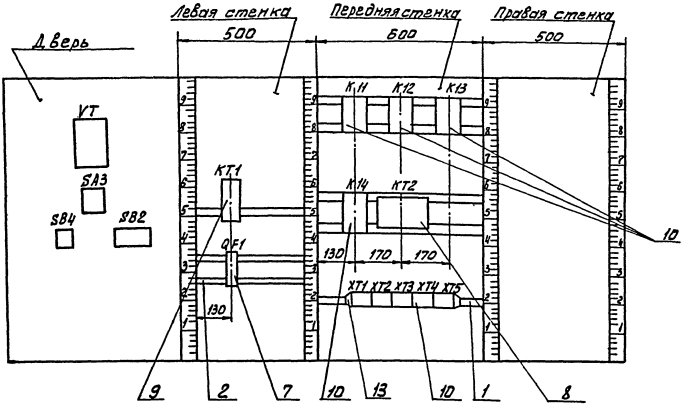

Типовой проект 901-3-10 Альбом IV

Инв.№ подл. | Подпись и дата | Взам. инв.№

ТП 901-9-10 А002 Лист 5

ТБ134-04

Копировал: Алешикова Формат: 12

Альбом IV

Типовой проект 901-9-10

Соединения проводок Таблица №

Проводник	Откуда идет	Куда поступает	Данные провода	Примечание
N	XT3/1	K14/2	ПВ1×1,5	
N		KT2/3	—"—	
N		K13/2	—"—	
N		K12/2	—"—	
N		K12/6	—"—	П
N		K12/11	—"—	П
N		K11/2	—"—	
N		KT1/10	ПГВ1×1,5	
N		VT/2	ПГВ1×1,5	
11	XT2/1	K11/18	ПВ	
11		SB2/3	ПГВ1×1,5	
19	K11/16	K12/8	ПВ1×1,5	
19		K12/17	—"—	П
19		KT1/3	ПГВ1×1,5	
23	K12/1	K12/15	ПВ1×1,5	П
23		KT1/4	ПГВ1×1,5	
15	XT2/3	K14/5	ПВ1×1,5	
15		K11/15	ПВ1×1,5	
15		SB2/2	ПГВ1×1,5	
3	XT2/6	XT2/5	ПВ1×1,5	П
		K12/18	—"—	
		K12/3	—"—	П

Инв. № подл. | Подпись и дата | Взам. инв. №

Н. контр.	Гусева	Гусева
Проверил	Гусева	Гусева
Инженер	Воронко	Воронко
Ст. инж.	Набиулина	Набиулина
ГИП	Шерстякова	Шерстякова
Гл. сп. отд.	Данилов	Данилов
Нач. отд.	Саркисьянц	Саркисьянц

ТП 901-9-10 А003

Базовая лаборатория управления водопроводно-канализационного хозяйства областей, краев и автономных республик.

Стадия	Лист	Листов
РП	1	3

Щит автоматизации соединения проводок

ЦНИИЭП инженерного оборудования г. Москва

Формат: 11

Альбом

Типовой проект 901-9-10

Соединения проводок Таблица №

Проводник	Откуда идет	Куда поступает	Данные провода	Примечание
35	K12/14	K12/7	ПВ1×1,5	П
35		K13/3	—"—	
35		KT1/5	ПГВ1×1,5	
35		SA3/2	—"—	
43	XT1/4	K13/14	ПВ1×1,5	
43	K13/14	KT1/8	ПГВ1×1,5	
43		KT/5	—"—	
47	XT1/6	K13/5	ПВ1×1,5	
47		KT1/6	ПГВ1×1,5	
47		VT/11	—"—	
47		XT1/5	—"—	
33	XT4/2	XT4/3	ПВ1×1,5	П
33		QF1/2	ПГВ1×1,5	
33		SR3/1	—"—	
33		SA3/3	ПВ1×1,5	П
17	K11/1	XT2/4	ПВ1×1,5	
31	XT2/7	K12/4	—"—	
29	K12/13	XT2/8	—"—	
27	XT2/9	K12/5	—"—	
25	K12/5	XT2/10	—"—	
39	XT1/3	SA3/4	ПГВ1×1,5	
73	SB2/1	SB2/4	ПВ1×1,5	П
13		K11/17	ПГВ1×1,5	
71	XT3/3	SB4/1	ПГВ1×1,5	
73	SB4/2	XT3/4	—"—	
73		K14/15	ПВ1×1,5	
69	K14/16	XT3/5	—"—	

Инв. № подл. | Подпись и дата | Взам. инв. №

ТП 901-9-10 А003 Лист 2

18137-01

Копировал: Алёшикова

Формат: 11

Соединения проводок — Таблица №

Проводник	Откуда идет	Куда поступает	Данные провода	Примечание
55	XT4/5	K13/1	ПВ1×1,5	
59	K14/1	K13/10		
57	K13/8	XT4/7		
53	XT1/7	K13/12		
51	K12/9	KT1/7		
21	KT1/9	K12/10		
37	K12/12	KT2/1		
49	KT2/7	VT/4	ПГВ1×1,5	
105	VT/6	XT5/2		Измерительные цепи
107	XT5/3	VT/7		
109	VT/14	XT5/4		
Земля	VT/⏚	Рейка/⏚	ПВ1×2,5	
Земля	Рейки/⏚	Стойка/⏚	ПВ1×2,5	

Инв.№ подл. | Подпись и дата | Взам. инв.№

Копировал: Алешикова — Формат: 11

Соединения проводок — Таблица №2

Проводник	Откуда идет	Куда поступает	Данные провода	Примечание

Продолжение табл.

Проводник	Вывод	Вид контакта	Вывод	Проводник
	Дверь			
	VT			
37	1		1	37
N	2		2	N
	4		3	
49	4		4	49
43	5		5	43
105	6		6	105
107	7		7	107
47	11		11	47
109	14		14	109
	SA3			
33	1П		2	35
33	3П		4	39
	SB4			
71*	1	3	2	73*

Продолжение табл.

Проводник	Вывод	Вид контакта	Вывод	Проводник
	SB2			
13	1П	3	2	15
13*	4П	Р	3	11
	Левая стенка			
	KT1			
19	3	3	4	23*
35	5	3	6	47
21	9	К	10	N
51	7	Р	8	43
	QF1			
А	1		2	33*

Н.контр.	Гусева		
Провер.	Гусева		
Инженер.	Воронко		
Ст.инж.	Набочкина		
ГИП	Шерстякова		
Гл.спец.отд.	Данилов		
Начотд.	Сарнельд		

ТП 901-9-10 А00Ч

Базовая лаборатория управления Главпромводканализации Министерства жилищно-коммунального хозяйства областей, краев и автономных республик

Стадия	Лист	Листов
РП	1	3

Щит автоматизации подключения проводок.

ЦНИИЭП инженерного оборудования г. Москва

Инв.№ подл. | Подпись и дата | Взам.инв.№

Формат: 11

Продолжение табл.

Проводник	Вывод	Вид контакта	Вывод	Проводник
	Передняя стенка			
	K11			
13	17	3	15	15
11	18	3	16	19
17	1	К	2	N
	K12			
19*	8П	Р	10	21
19	17П	3	15П	23
23	1П	К	2	N
3	18П	3	16	25
3	3П	Р	5	27
35*	14П	3	12	37*
35	7П	Р	9	51
29	13	3	11П	N
31	4	Р	6П	N
	K13			
35	3	Р	5	47
43	14	3	12	53
55	1	К	2	N
57	8	Р	10	59

Продолжение табл.

Проводник	Вывод	Вид контакта	Вывод	Проводник
	K	14		
59	1	К	2	N
15	5	Р	6	9
73	15	Р	16	69
	KT2			
37*	1П		3	N
37	8П		7	49
	XT1			
800	1		1	800
411	2		2	411
39	3		3	39
43	4		4	43
47	5		5П	47
47	6		6П	47
53	7		7	53
N	8		8П	N
N	9		9П	N
N	10		10П	N

Изм. | Лист | № докум. | Подпись | Дата

ТП 901-9-10 А00Ч

Лист 2

Копировал: Алешихова

Формат: 11

Типовой проект 901-9-10 Альбом IV

Таблица подключения проводок

Проводник	Вывод	Вид контакта	Вывод	Проводник
	XT2			
11	1		1	11
9	2		2	9
15	3		3	15
17	4		4	17
3	5		5П	3
3	6		6П	3
31	7		7	31
29	8		8	29
27	9		9	27
25	10		10	25
	XT3			
N	1		1П	N
N	2		2П	N
71	3		3	71
73	4		4	73
69	5		5	69

Продолжение табл.

Проводник	Вывод	Вид контакта	Вывод	Проводник
	XT4			
	1			
33	2		2П	33
33	3		3П	33
	4		4	
55	5		5П	55
55	6		6П	55
57	7		7	57
	XT5			
	1		1	
105	2		2	105
107	3		3	107
109	4		4	109
	5		5	

Инв. № подл. | Подпись и дата | Взам. инв. №

Изм.	Лист	№ докум.	Подпись	Дата

ТП 901-9-10 А004

Лист 3

Формат А4

gost.e-ecolog.ru

Типовой проект 901-9-10 Альбом IV

Продолжение табл.

Проводник	Вывод	Вид контакта	Вывод	Проводник

Продолжение табл.

Проводник	Вывод	Вид контакта	Вывод	Проводник

Инв. № подл. | Подпись и дата | Взам. инв. №

Изм.	Лист	№ докум.	Подпись	Дата

Лист

18184-04

Копировал: Алешникова

Формат А4