ТИПОВОЙ ПРОЕКТ
901-9-10

ОТМЕНЕН (дата)
Основание: "Информ. Госплотень"
№ стр. 200 г.

БАЗОВАЯ ЛАБОРАТОРИЯ

УПРАВЛЕНИЯ ВОДОПРОВОДНО-КАНАЛИЗАЦИОННОГО ХОЗЯЙСТВА ОБЛАСТЕЙ, КРАЕВ И АВТОНОМНЫХ РЕСПУБЛИК

СОСТАВ ПРОЕКТА:

Альбом I - Пояснительная записка;
Альбом II - Архитектурно-строительная часть;
Альбом III - Технологическая, санитарно-техническая, электротехническая части и газооборудование;
Альбом IV - Строительная часть. Изделия марки КЖИ. Задание заводу-изготовителю;
Альбом V - Ведомости потребности в материалах;
Альбом VI - Заказные спецификации;
Альбом VII - Сметы. Часть 1 Часть 2

[ ]

АЛЬБОМ III

Разработан
ЦНИИЭП инженерного оборудования городов, жилых и общественных зданий
Главный инженер института /А Кетлов/
Главный инженер проекта /Е Картошкина/

Рабочий проект
Утвержден Госгражданстроем
приказ № 50 от 24 февраля 1982 г.
Введен в действие
ЦНИИЭП инженерного оборудования
приказ № 51 от 29 апреля 1982 г.

Привязан

Инв. №

gost.e-ecolog.ru

Типовой проект 901-9-10 Альбом I

Марка	Наименование	стр.
	Содержание	3
	Технологические решения	
ТХ-1	Общие данные	4
ТХ-2	План на отм. 0.000 с размещением мебели и оборудования	5
ТХ-3	План на отм. 3.600 с размещением мебели и оборудования	6
ТХ-4	План на отм. 7.200 с размещением мебели и оборудования. План на отм 10800	7
ТХ-5	Спецификация мебели и оборудования.	8
ТХ-6	Технологические коммуникации. Выкалировка из плана на отм. 0.000	
	Схема. Детали. Спецификация.	9
ТХ-7	Установка шкафа для баллонов 50-150	10
1094.00 000 80	Шкаф для баллонов 50-150 ГОСТ 949-73. Чертеж общего вида. лист 1	11
1094.00000 80	Шкаф для баллонов 50-150 ГОСТ 949-73. Чертеж общего вида. лист 2.	12
	Водопровод и канализация	
ВК-1	Общие данные (начало)	13
ВК-2	Общие данные (окончание)	14
ВК-3	План на отм. 0.000 в осях 1-6 с нанесением системы водопровода	15
ВК-4	План на отм. 0.000 в осях 6-12 с нанесением систем водопровода	
	и канализации.	16
ВК-5	План на отм. 3.600 с нанесением систем водопровода и канализации. Планы ниш	17
ВК-6	План на отм. 7.200 с нанесением систем водопровода и канализации.	18
ВК-7	Схема системы водопровода В-1	19
ВК-8	Схема систем горячего водоснабжения Т-3; Т-4.	20
ВК-9	Схемы систем канализации К1 и К2	21
	Газооборудование	
ГСВ-1	Общие данные	22
ГСВ-2	План на отм. 0.000	23
ГСВ-3	План на отм. 3.600	24
ГСВ-4	План на отм. 7.200	25
ГСВ-5	Аксонометрическая схема газопровода	26
ГСВ-6	Цокольный газовый ввод СЗК-78. прокладка газопровода в полу	27
	Отопление и вентиляция	
ОВ-1	Общие данные (начало)	28
ОВ-2	Общие данные (продолжение)	29
ОВ-3	то же	30
ОВ-4	то же	31
ОВ-5	то же	32
ОВ-6	то же	33
ОВ-7	Общие данные (окончание)	34
ОВ-8	План в осях 1÷6 на отм 0.000; -3.000. Схема системы отопления	35
ОВ-9	План в осях 6-12 на отм. 0.000	36
ОВ-10	План в осях 6-12 на отм. 3.600	37
ОВ-11	План в осях 6÷12 на отм. 7.200	38
ОВ-12	Разрезы I-I; II-II	39
ОВ-13	Раскладка воздуховодов в нишах на отм. 3.600	40
ОВ-14	Раскладка воздуховодов в нишах на отм. 7.200	41
ОВ-15	Схемы вентиляции: П-1; П-2; П-3	42
ОВ-16	Схемы вентиляции ВМ-1; ВМ-5; ВМ-6; ВМ-7; ВМ-8; ВМ-9; ВМ-14; ВМ-15÷19	43

Марка	Наименование	Стр
ОВ-17	Схемы вентиляции ВМ-2; ВМ-3; В-4; В-10; ВМ 11÷13; ВМ-15; В-10	44
ОВ-18	Схема системы отопления	45
ОВ-19	Венткамера на отм. 0.000 систем П-1÷3. План. разрез. Спецификация	46
ОВ-20	Венткамера на отм. 0.000. Монтажный чертеж теплового пункта. Схема теплоснабжения	47
ОВ-21	Венткамера на отм. 7.200 систем: ВМ-2; ВМ-3; ВМ-5; ВМ-6; ВМ-8; ВМ-11; ВМ-12;	
	ВМ-13÷ВМ-16; В-10; В-4. План. разрез 1-1. Спецификация.	48
ОВ-22	Венткамера на отм. 7.200 систем: В-7; В-9; ВМ-1; ВМ-17÷19. План. Разрез 1-1. Спецификация	49
ОВН-1	Рама для крепления фильтра	
ОВН-2	Переходы	50
	Электротехническая часть	
ЭМ-1	Общие данные	51
ЭМ-2	Ведомость электрооборудования кабельных изделий и материалов (начало)	52
ЭМ-3	Ведомость электрооборудования кабельных изделий и материалов (окончание)	53
ЭМ-4	Схема электрическая принципиальная питающей сети ~380/220В (начало)	54
ЭМ-5	Схема электрическая принципиальная питающей сети ~380/220В (продолжение)	55
ЭМ-6	Схема электрическая принципиальная питающей сети ~380/220В (окончание)	56
ЭМ-7	Кабельный журнал (начало)	57
ЭМ-8	Кабельный журнал (продолжение)	58
ЭМ-9	то же	59
ЭМ-10	Кабельный журнал (окончание)	60
ЭМ-11	Размещение электрооборудования и прокладка кабеля. План на отм. 0.000 (начало)	61
ЭМ-12	Размещение электрооборудования и прокладка кабеля. План на отм. 3.600 (продолжен)	62
ЭМ-13	Размещение электрооборудования и прокладка кабеля. План на отм 7.200 (продолж.)	63
ЭМ-14	Размещение электрооборудования и прокладка кабеля. План на отм 7.200 (окончание)	64
ЭМ-15	Электрическое освещение. План на отм. 0.000 и 3.000 в осях 1÷6	65
ЭМ-16	Электрическое освещение. План на отм. 0.000 в осях 6÷12	66
ЭМ-17	Электрическое освещение. План на отм. 3.600	67
ЭМ-18	Электрическое освещение. План на отм. 7.200 и 10.800	68
	Автоматизация	
АТХ-1	Общие данные. Схема функциональная приточной системы П-1 (П-2; П-3) Ведомость	69
АТХ-2	Схемы электрические принципиальные управления приточной системой П1 (П-2, П-3) (начало)	70
АТХ-3	Схемы электрические принципиальные управления приточной системой П1 (П-2; П3)	
	(окончание)	71
АТХ-4	Схемы подключения приборов приточной системы П1 (П2, П3) и щита	
	автоматизации Ш1 (Ш2; Ш3)	72
	Связь и сигнализация	
СС-1	Общие данные	73
СС-2	План на отм. 0.000 с сетями связи. Экспликация помещений	74
СС-3	План на отм. 3.600 с сетями связи. Экспликация помещений.	75
СС-4	План на отм. 7.200 и 10.800 с сетями связи. Экспликация помещений	76
СС-5	План на отм. 0.000 и 3.600 с сетями связи. Экспликация помещений.	77

Инв.№ подл. | Подпись и дата | Взам. инв.№

Привязан

Инв.№

Инженер	Иваненко	
Рук. гр	Чигирева	
ГИП	Картошкина	
Нач. отд	Браславский	

ТП 901-9-10

Базовая лаборатория управления водопроводно-канализационного хозяйства областей, краев и автономных республик

Стадия	Лист	Листов
РП		

Содержание.

ЦНИИЭП инженерного оборудования г. Москва

18184-04

Копировал: Коршунова

Формат А2

Типовой проект 901-9-10 Альбом III

Ведомость рабочих чертежей основного комплекта

Лист	Наименование	N страниц
ТХ-1	Общие данные	4
ТХ-2	План на отм. 0.000 с размещением мебели и оборудования.	5
ТХ-3	План на отм. 3.600 с размещением мебели и оборудования	6
ТХ-4	План на отм. 7.200 с размещением мебели и оборудования. План на отм. 10.800	7
ТХ-5	Спецификация мебели и оборудования.	8
ТХ-6	Технологические коммуникации. План на отм. 0.000.	9
	Аксонометрическая схема Детали. Спецификация	
ТХ-7	Установка шкафа для баллонов 50-150	10
1094 00.000 ВО	Шкаф для баллонов 50-150 ГОСТ 949-73 Чертеж общего вида Лист 1	11
То же	То же Лист 2	12

Ведомость основных комплектов рабочих чертежей

Обозначение		Наименование	Примечание
901-9-10	АР	Архитектурно-строительные решения	Альбом II
901-9-10	КЖ	Конструкции железобетонные	Альбом II
901-9-10	ТХ	Технологические решения	Альбом III
901-9-10	ВК	Внутренние водопровод и канализация	Альбом III
901-9-10	ГСВ	Газооборудование	Альбом III
901-9-10	ОВ	Отопление и вентиляция	Альбом III
901-9-10	ЭМ	Электротехническая часть	Альбом III
901-9-10	АТХ	Автоматизация	Альбом III
901-9-10	СС	Связь и сигнализация	Альбом III

Типовой проект разработан в соответствии с действующими нормами и правилами и предусматривает мероприятия в технологической части, обеспечивающие взрывную, взрывопожарную и пожарную безопасность при эксплуатации здания.

Гл. инженер проекта Карт Картошкина Е.А.

СХЕМА ЗДАНИЯ

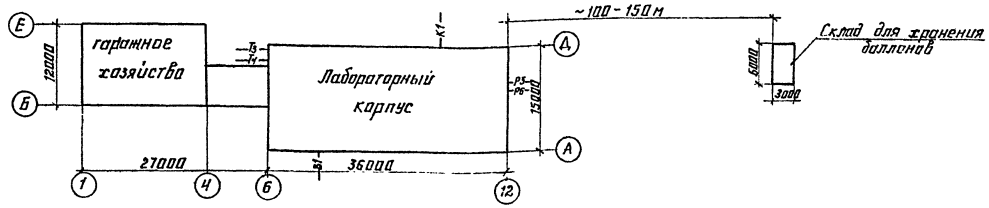

Ведомость спецификаций

Лист	Наименование	Примечание
ТХ-5	Спецификация оборудования.	
	Спецификация мебели.	
ТХ-6	Спецификация технологических	
	коммуникации.	

Основные технико-экономические показатели

NN п/п	Наименование показателей.	Ед. изм.	Кол-во
1	Сметная стоимость	тыс. руб.	419.42
2	Общая стоимость строительно-монтажных работ	"	220.12

Условные обозначения

(1)	номер помещения по экспликации
(1)	номер мебели по спецификации
1	номер оборудования по спецификации
—— Е5 ——	трубопровод подачи азота
—— Е6 ——	трубопровод подачи гелия
—— Р5 ——	трубопровод подачи водорода.
—— Р6 ——	трубопровод подачи ацетилена
—— В1 ——	хозяйственно-питьевой водопровод
—— Т3 ——	Трубопровод горячей воды
—— Т4 ——	Циркуляционный трубопровод горячей воды
—— К1 ——	хозяйственно-бытовая канализация

Инв №				
Н контр.	Рябова			
Провер.	Татарская			
Инженер	Иваненко			
Рук. гр.	Чигирева			
Гл. инж. пр.	Картошкина			
Нач. отд.	Браславский			
Гл. инж. пр.	Кетаов			

Привязан

ТП 901-9-10 ТХ

Базовая лаборатория управления водопроводно-канализационного хозяйства областей, краев и автономных республик

Стадия	Лист	Листов
РП	1	9

Общие данные

ЦНИИЭП инженерного оборудования г. Москва

Инв № подл. | Подпись и дата | Взам. инв. №

Копировал: Коршунова

Формат а2

13184-03

Типовой проект 901-9-10 Альбом III

План на отм. 0.000

М 1:100

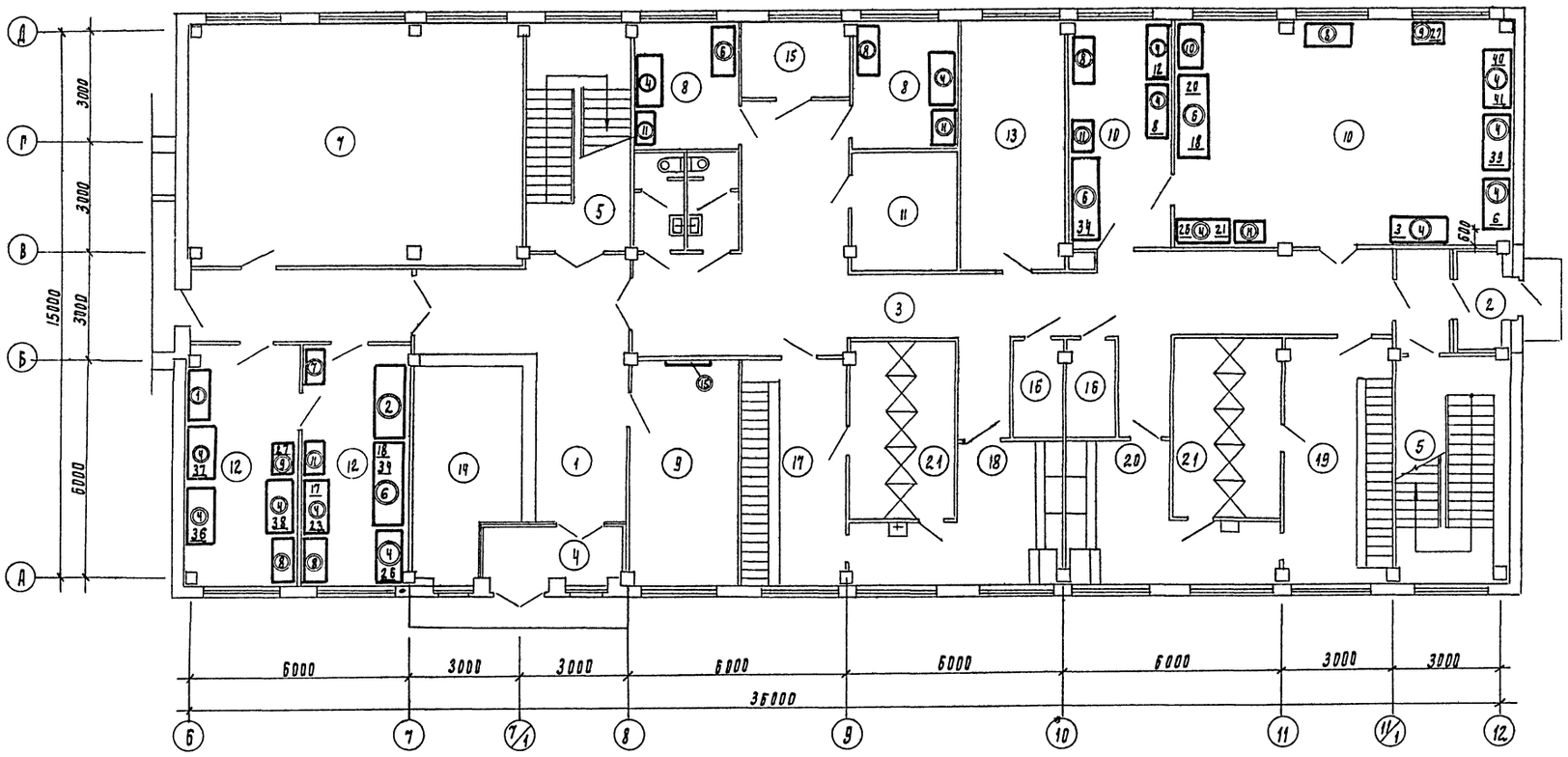

Экспликация помещений

N	Наименование
1	Вестибюль
2	Тамбур
3	Коридор
4	Тамбур
5	Лестничная клетка
6	Уборные
7	Приточная вентиляция
8	Приемная проб
9	Комната текущего ремонта
10	Приборные комнаты
11	Щитовая
12	Спец. лаборатория
13	Начальник лаборатории
14	Гардероб
15	Подсобное помещение
16	Кладовые
17	Жен. гардероб дом. и ул. одежды
18	Жен. гардероб спец. одежды
19	Муж. гардероб дом. и ул. одежды
20	Муж. гардероб спец. одежды
21	Душевые

1. Данный лист см. совместно с л. ТХ-5
2. Условные обозначения см. на л. ТХ-1

Н. контр.	Татарская		
Проверил	Иваненко		
Рук. гр	Чигирева		
Гл. инж. пр	Картошкина		
Нач отд	Браславский		

Привязан

Инв. №

901-9-10 ТХ

Базовая лаборатория, Управления водопроводно-канализационного хозяйства областей, краев и автономных республик

Стадия	Лист	Листов
РП	2	

План на отм. 0.000 с размещением мебели и оборудования

ЦНИИЭП инженерного оборудования г. Москва

Копировал Родлевская Формат 22

18/84-03

Согласовано: Отд АСП Глебов; Отд РТ Волкова

Инв. № подл | Подпись и дата | Взам. инв. №

Альбом III

Типовой проект 901-9-10

План на отм. 3600

М 1:100

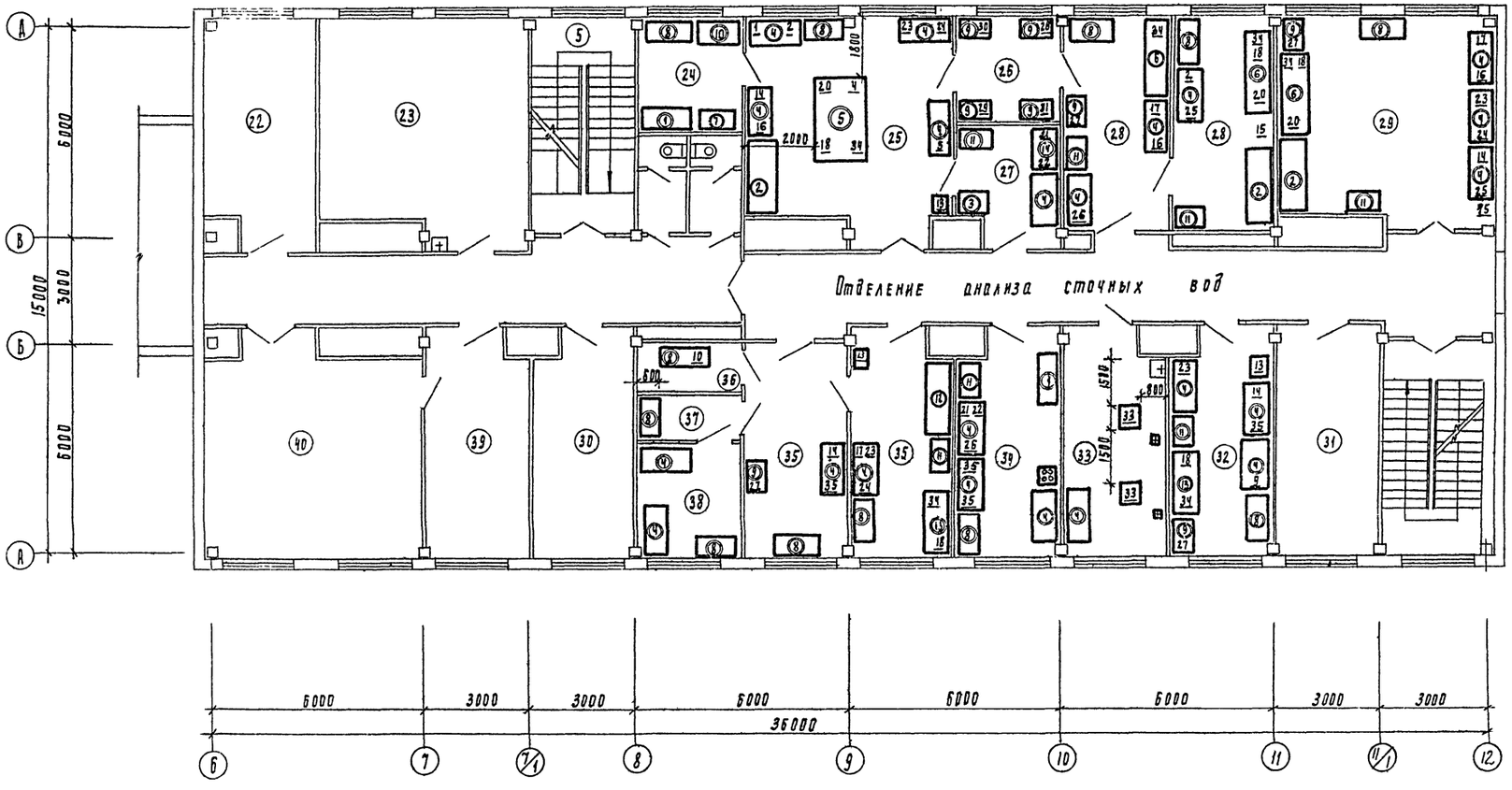

Экспликация помещений

№	Наименование
22	Комната дежурного персонала
23	Комната приема пищи
24	Комната обработки анализов
25	Химическая лаборатория
26	Весовая
27	Моечная хим. лаборатории
28	Химическая лаборатория
29	Лаборатория анализа осадка
30	Комната хранения посуды
31	Комната хранения реактивов
32	Гидробиологическая лаборатория
33	Автоклавная
34	Моечная и средоварочная
35	Бактериологическая лаборатория
36	Люминисцентная
37	Предбоксник
38	Бокс
39	Библиотека
40	Читальный зал

1. Данный лист см. совместно с л. ТХ-5
2. Условные обозначения см. на л. ТХ1

Привязан			
Инв. №			

Н. контр	Татарская	
Проверил	Иваненко	
Рук. гр.	Чигирева	
Гл. инж. пр.	Картошкина	
Нач. отд.	Браславский	

901-9-10 ТХ

Базовая лаборатория Управления водопроводно-канализационного хозяйства областей, краев и автономных республик.

Стадия	Лист	Листов
РП	3	

План на отм. 3.600 с размещением мебели и оборудования.

ЦНИИЭП инженерного оборудования г. Москва

Копировал Годлевская Формат 22

18184-03

Инв. № подл. | Подпись и дата | Взам. инв. № | Отд. | Отд. | Согласовано: Гл. | Арх. | Глебов | Волкова

Типовой проект 901-9-10 Альбом III

План на отм. 7.200

М 1:100

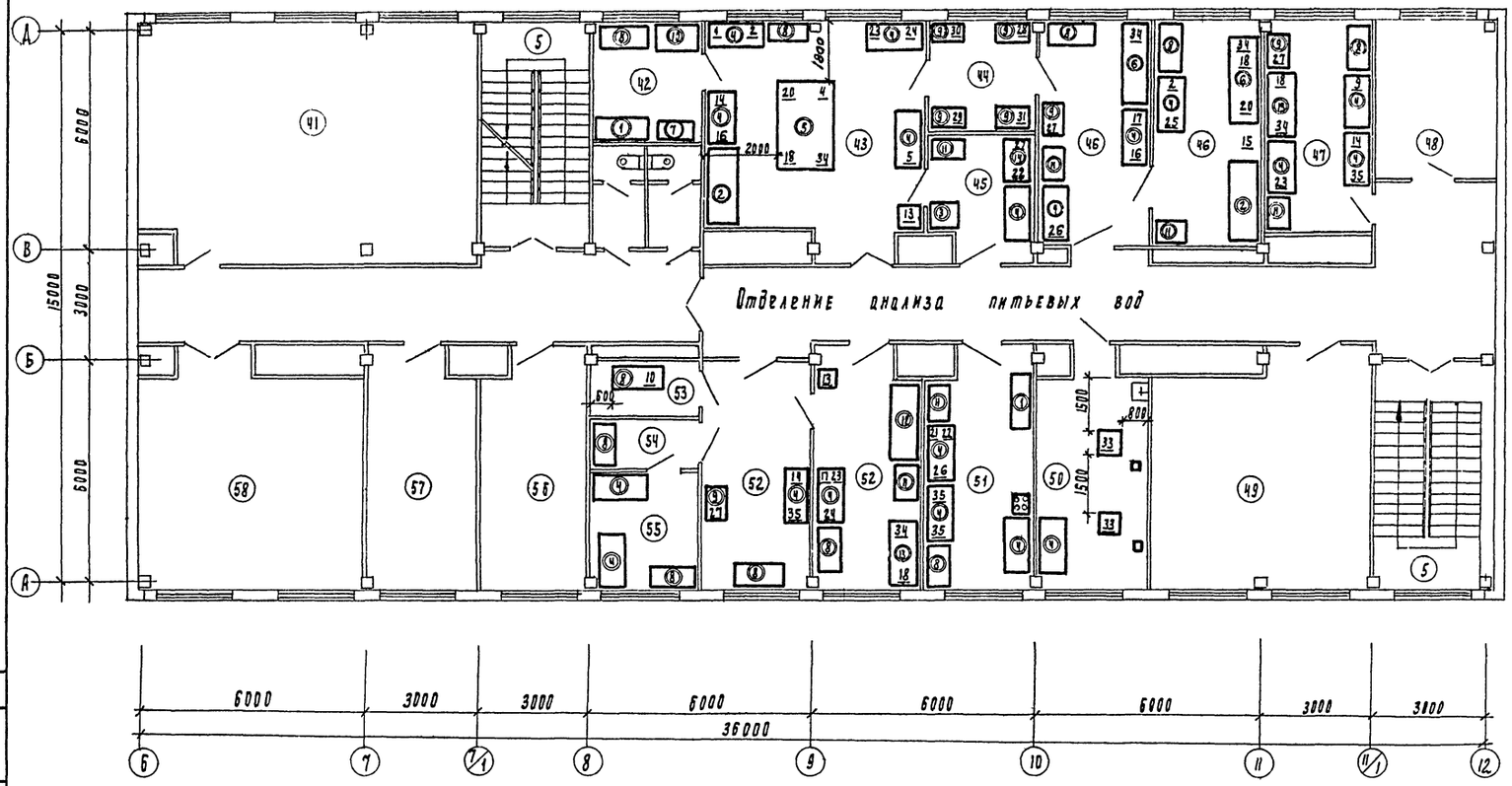

План на отм. 10.800

М 1:100

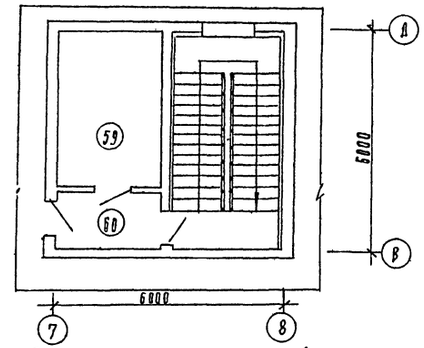

Экспликация помещений

№	Наименование
41	Вытяжная венткамера
42	Комната обработки анализов
43	Химическая лаборатория
44	Весовая
45	Моечная хим. лаборатории
46	Химическая лаборатория
47	Гидробиологическая лаборатория
48	Комната хранения реактивов
49	Вытяжная венткамера
50	Автоклавная
51	Моечная и средоварочная
52	Бактериологическая лаборатория
53	Люминисцентная
54	Предбоксник
55	Бокс
56	Комната хранения посуды
57	Комната общественных организаций
58	Красный уголок
59	Подсобное помещение
60	Тамбур

Данный лист см. совместно с л. ТХ-5
Условные обозначения см. на л. ТХ-1

Согласовано
Отд. АСП Плебов
Отд. ОТ Волкова

Инв. № подл. | Подпись и дата | Взам. инв. №

Привязан

Инв. №

Н. контр	Татарская	
Проверил	Иваненко	
Рук. гр.	Чигирева	
Гл. инж. пр.	Картошкина	
Нач. отд.	Браславский	

ТП 901-9-10 ТХ

Базовая лаборатория Управления водопроводно-канализационного хозяйства областей, краев и автономных республик

Стадия	Лист	Листов
РП	4	

План на отм. 7.200 с размещением мебели и оборудования
План на отм. 10.800

ЦНИИЭП инженерного оборудования г. Москва

Копировал Подлевская Формат 22

18184-03

Типовой проект 901-9-10 Альбом III

Спецификация оборудования

Марка, поз.	Обозначение	Наименование	Количество по проекту	Количество ЛАВ-1	Примечание
1	Загорский оптико-механический завод	Колориметр-нефелометр ФЭК-60	2		
2	——"——	Колориметр-нефелометр КФО (ФЭК-56М)	4	2	
3	ГОСТ 5.1796-73	Спектрофотометр СФ-16	1	1	
4	ТУ 25-07-698-70	Лабораторный pH-метр pH-340	4		
5	Московский экспериментальный з-д пищ. прам-ти и бытовых приборов	Флуориметр ЗФ-3МА	2		
6	Киевский з-д аналитических приборов (Сатурн, Спектр-1")	Атомно-абсорбционный спектрофотометр „С-302"	1		
7	Ленинградское оптико-механическое об'единение	Осветитель для биологического микроскопа ОИ-19	2		
8	ТУ 25.05.1385-73	Газовый хроматограф ЛХМ-72	1		
9	ГОСТ 8281-78	Микроскоп биологический МБС-1	2		
10	ГОСТ 5.176-73	Микроскоп люминесцентный МЛ-2А	2		
11	Ленинградское оптико-механическое объединение	Объект-микрометр для отражения света ОМИ	2		
12	ТУ 25.05.1934-75	Газовый хроматограф Газохром 1109 („Газохром 1106")	1		
13	ЗиЛ, г. Москва	Холодильник ЗиЛ	6		
14	з-д „Электробел", г. Ленинград	Шкаф сушильный СНОЛ-3.5	7		
15	г. Тула	Шкаф сушильный вакуумный ВШ-0.035 М	3		
16	Утенский з-д электромеханических печей	Электропечь сопротивления СНОЛ 1.6×2.5 1/11	5	2	
17	МРТУ 64-2451-64	Аппарат универсальный для встряхивания жидкости в колбе АВУ-1	8	2	
18	МРТУ 42-886-63	Баня комбинированная лабораторная БКЛ	11		
19	Оптико-механический з-д г. Загорск	Лупа БЛ-2	4		
20	Ленинградский з-д „Электроаппарат"	Нагреватель колб многоэлектроплитка с закрытым огнем.	6		Торговая сеть
21	ТУ 64-1-1040-72	Дистиллятор Д-4	5	2	
22	з-д „Химлабприбор" г. Клин	Бидистиллятор БД-2	4	3	
23	МРТУ 42-2-57-70	Центрифуга лабораторная ЦЛН-2	8		
24	ТУ 26-06-459-69	Вакуум-насос ВН-46М	5	2	
25	МРТУ 61-1-2622-72	Ультратермостат УТ-15	3	1	
26	ТУ 16-531-335-71	Шкаф СШОЛ-1,1.6/Д-М-1	6		
27	З-д „Госметр" г. Ленинград	Весы лабораторные равноплечие ВЛР-200	2	2	
28	——"——	Весы лабораторные ВЛР-1кг	2	1	
29	——"——	Весы лабораторные технические квадратные ВЛКТ-500г	9	1	
30	——"——	Весы равноплечие ручные ВР-20	2	1	
31	——"——	Весы тарсионные ВТ-500	2	1	
32	ГОСТ 10696-75	Насос водоструйный стеклянный ВН	12		
33	Тюменский з-д медоборудования	Автоклав АВ-2 или стерилизатор ВК-30	4		
34	ГОСТ 306-76	Электроплитки	13	6	Торговая сеть
35	Одесский экспериментальный з-д лаборатарно-медицинской техники	Термостат электрический ТС-80М с автоматическим терморегулятором до 50°	8		
36	ГОСТ 17225-71	Радиометр-рентгенометр РЖ6-3-01	1		Торговая сеть
37	ГОСТ 11209-76	Бета-радиометр „Сосна"	1		
38	МРТУ 6-09-6550-70	Войсковой прибор химической разведки ВПХЛ-54	1		
39	ТУ 25.05.1218.72	Полярограф		1	
40	Киевский з-д аналитических приборов	Фотометр пламенный	1	1	
41	ПО строительно-отделочных работ г. Вильнюс	Компрессор диафрагменный СО-45А	1		
42	З-д „Водмаштехника" г. Воронеж	Передвижная химическая лаборатория для анализа питьевых и сточных вод	2		
43	Ульяновский з-д	Автомобиль УАЗ-469-Б	1		

Спецификация мебели

Марка, поз.	Обозначение	Наименование	Количество по проекту	Количество ЛАВ-1	Примечание
1	ТУ 25-11-1292-77	Шкаф для хранения приборов	17	1	
2	Гипроний ОН-11-918/43, ОН-11-918/36, ОН-11-918/38	Шкаф вытяжной химический	6	4	
3	—"— черт. №137898/1-210, №134706/86-113, №132781/1-44	Шкаф для лабораторной раковины	2		
4	—"— ОН-11-918/18	Стол лабораторный для приборов	55	6	
5	—"— ОН-11-918/4	Стол лабораторный химический исправной	2	2	
6	—"— ОН-11-918/3	Стол лабораторный химический пристенный	8	3	
7	—"— ОХ-1-427	Шкаф для хранения реактивов	15	2	
8		Стол письменный	60		Торговая сеть
9	Гипроний ОН-11-918/12	Стол весовой	17	5	
10		Стол врача-лаборанта	3	3	
11	Гипроний ОН-11-918/11	Тумба с лабораторной раковиной	18	6	
12	—"— ОН-11-918/43, ОН-11-918/36, ОН-11-918/38	Шкаф вытяжной физический	2		
13	—"— ОН-11-918/10	Стол биологический	4		
14	—"— ОН-11-918/2	Стол химический пристенный	2		
15	—"— ОН-11-918/26	Коммуникационная панель	1		
16		Книжный шкаф	10		Торговая сеть
17		Стулья	100		—"—

Применения.

1. Мебель лаборатории принята по каталогу-справочнику „Устанавочное лабораторное оборудование", выпущенному ГИПРОНИИ АН СССР в 1981г в изд-ве „Наука" и по установочному оборудованию комплектной лаборатории ЛАВ-I. Заказы на поставку мебели производятся Росхозторгом и его базами.
2. В проекте заложена комплектная лаборатория ЛАВ-I и необходимое дополнительное оборудование для базовой лаборатории.
3. В графе „Количество по проекту" дана потребность мебели и оборудования по данному проекту. В графе „Количество по ЛАВ-I" приведены паспортные данные по основному оборудованию и мебели комплектной лаборатории на 1981 год.
4. Данный лист см. совместно с л. ТХ1÷4

Привязан:

Инв. №

Н.контр	Рябова	
Провер	Татарская	
Инженер	Иваненко	
Рук.гр	Чигирева	
Гл.инж.пр	Картошкина	
Нач.отдела	Браславский	

ТП 901-9-10 ТХ

Базовая лаборатория управления водопроводноканализационного хозяйства областей, краев и автономных республик

Стадия	Лист	Листов
РП	5	

Спецификация оборудования и мебели

ЦНИИЭП инженерного оборудования г. Москва

7818У-03

Инв. № подл. | Подпись и дата | Взам. инв. №

Типовой проект 901-9-10 Альбом III

Выкопировка из плана на отм. 0.000. М1:100

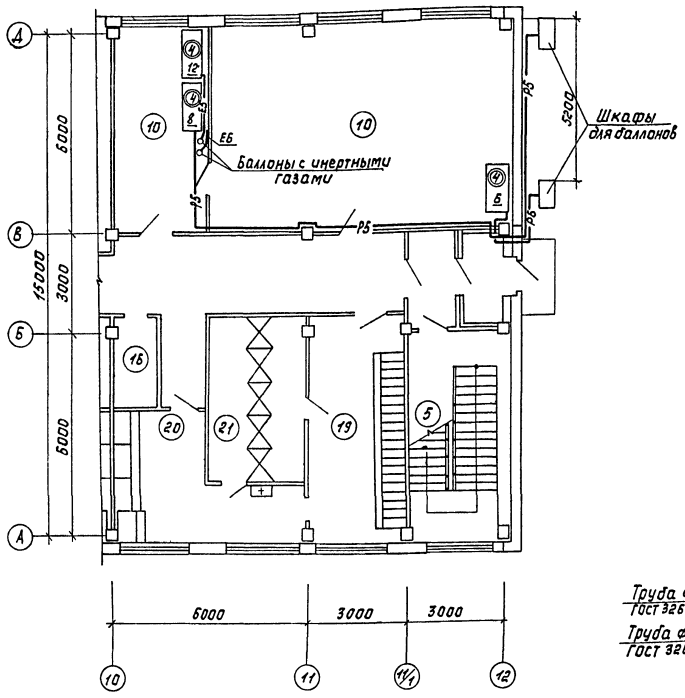

Аксонометрическая схема технологических коммуникаций

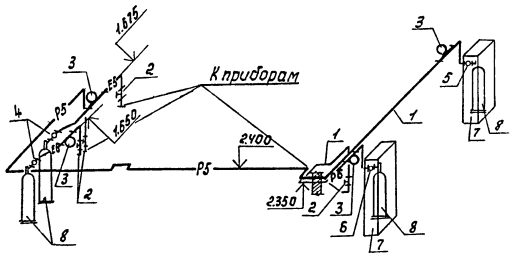

Деталь ввода технологических коммуникаций в здание

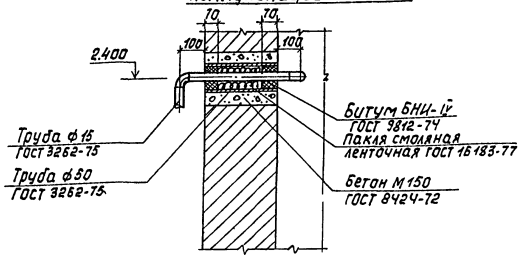

Спецификация

NN поз.	Обозначение ГОСТ, марка	Наименование	Кол.	Масса ед. в кг	Примечание
1	ГОСТ 3262-75	Трубы водогазопроводные ф15	30,0	1.28	м
2	11610 бк1	Кран пробковый проходной муфтовый ф15	4	0.26	шт
3	Нестанд. деталь	Компенсатор	4	1.35	изготов. по данному листу
4	РС-250-58	Регуляторы давления	2		
5	ДВП-1-65	—"—	1		
6	ДАП-1-65	—"—	1		
7	Нестандартизированное оборудование	Шкаф для баллонов	2		1094.0000 ВО Л.ТХ 8,9
8	ГОСТ 9731-79	Баллон	10		

Компенсатор

Поз.	Наименование	Кол.	Дополнительные указания
9	Труба 10×2	1 п.м	
10	Ниппель	2	
11	Прокладка	2	
12	Накидная гайка	2	

1. Условные обозначения см. на листе ТХ-1.
2. В шкафы для баллонов устанавливать не более одного баллона со взрывоопасными газами.
3. Хранение запасных (сменных) баллонов предусматривается вне здания под отдельно стоящим навесом, но не более одного баллона для взрывоопасных газов.

Компенсатор М1:1

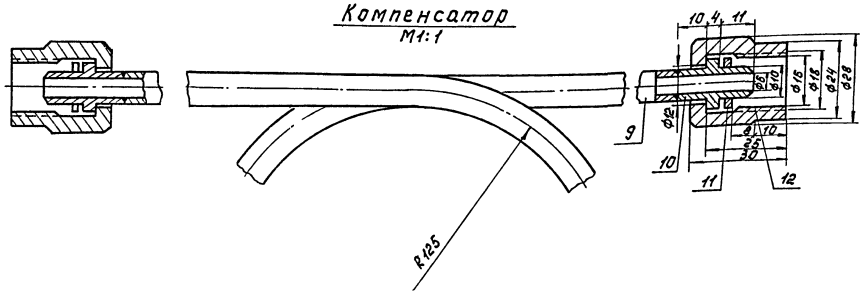

Н. контр.	Татарская		
Пров.	Рябова		
Рук. гр.	Чигирева		
ГИП	Картошкина		
Нач. отд.	Браславский		

901-9-10 ТХ

Базовая лаборатория управления водопроводноканализационного хозяйства областей, краев и автономных республик

Стадия	Лист	Листов
РП	Б	

Технологические коммуникации. Выкопировка из плана на отм. 0.000. Схема. Детали. Спецификация.

ЦНИИЭП инженерного оборудования г. Москва

Привязан

Инв. №

Копировал Корецкая

Формат 22

18184-03

Согласовано

Инв. № подл. | Подпись и дата | Взам. инв. №

Типовой проект 901-9-10 Альбом III

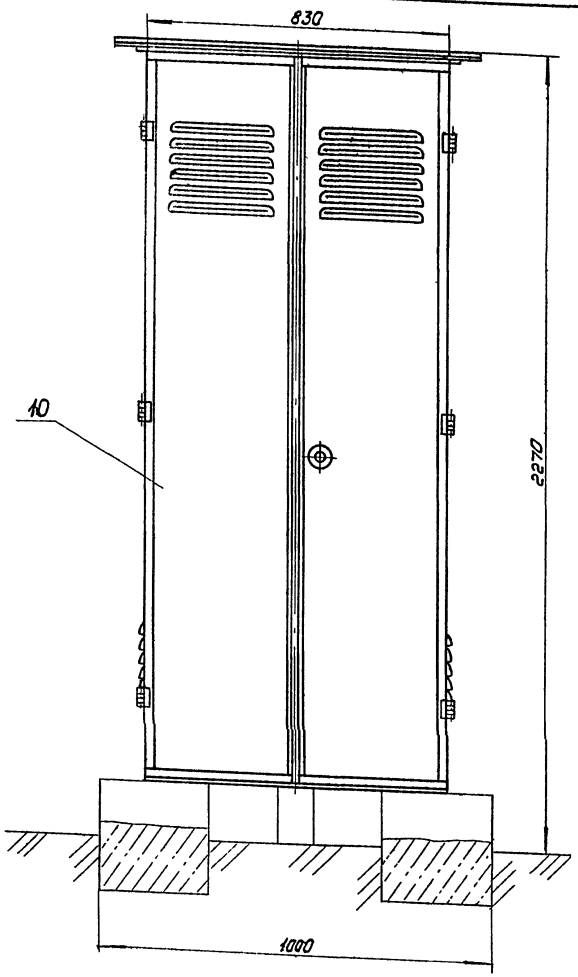

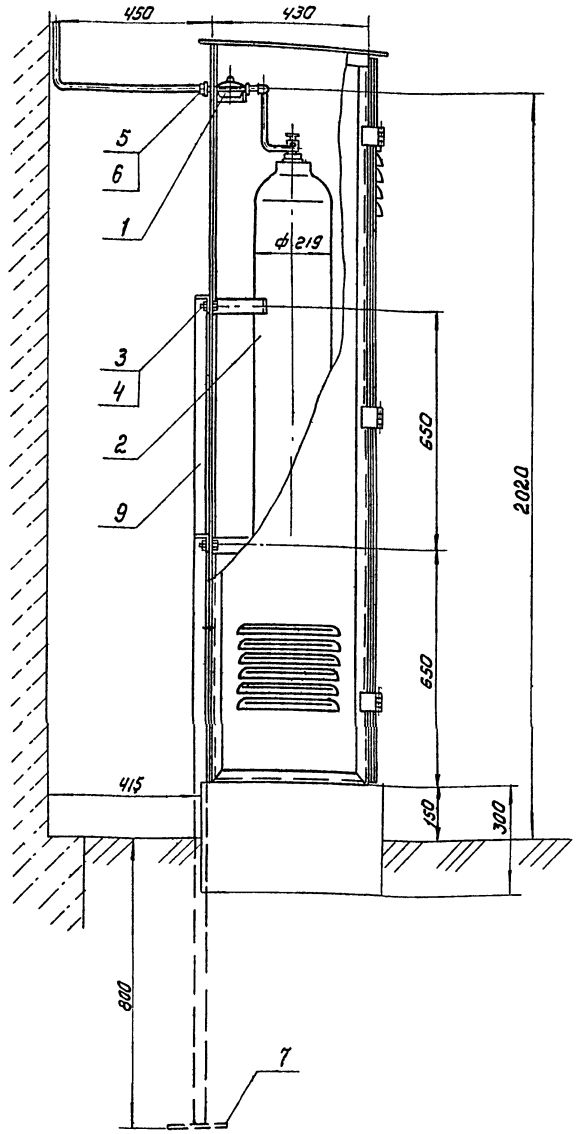

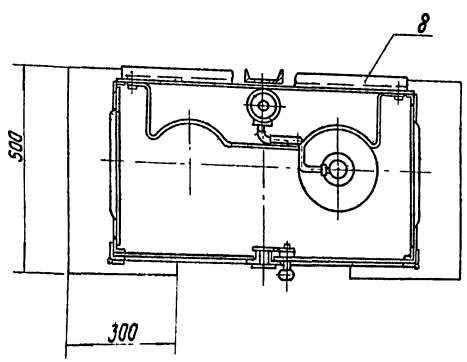

Марка поз	Обозначение	Наименование	Кол	Масса гд.кг	Примечание
		Покупные изделия			
1		Обвязка регулятора давления газа с редуктором для ацетилена ДАП-1-65	1		
2		Баллон 50-150 ГОСТ 949-73	1	71.3	
		Стандартные изделия			
3		Болт М12х30 58 ГОСТ 7798-70	4		
4		Гайка М12.5 ГОСТ 5915-70	4		
5		Контргайка 15 ГОСТ 8961-75	1		
6		Муфта короткая 15ст ГОСТ 8954-75	1		
		Материалы			
7		Лист Б-5 ГОСТ 19903-74 Ст3 ГОСТ 14637-79		1.0	
8		Уголок Б-32х32х4 ГОСТ 8509-72 Ст3 ГОСТ 535-79		3.1	
9		Швеллер 10 ГОСТ 8240-72 Ст.3 ГОСТ 535-79		19.8	
		Вновь разрабатываемые изделия			
10	1094.00.000 ВО	Шкаф для баллонов 50-150		95	

1. Швеллер поз. 9 на величину заглубления в землю покрыть нефтяным битумом марки Б ГОСТ 21822-76
2. Засыпку ямы при установке рамы производить послойно с плотной утрамбовкой.
3. До установки шкафа верх фундамента покрыть нефтяным битумом марки Б ГОСТ 21822-76
4. После монтажа баллона произвести проверку герметичности всех соединений мыльной эмульсией
5. При установке баллона с водородом применять редуктор ДВП-1-65.

Привязан	Разраб	Потапов	ТП 901-9-10 ТХ		
	Пров	Рысин	Базовая лаборатория управления водопроводно-канализационного хозяйства областей, краев и автономных республик		
	ГИП	Рысин		Стадия	Лист	Листов
	Н.контр.	Хромихина		РП		
	Гл.спец.отд.	Графский	Установка шкафа для баллонов 50-150	ЦНИИЭП инженерного оборудования г. Москва		
Инв №	Нач.отд.	Сухаренко				

18184-03

Копировал. Коршунова

Формат А2

Согласовано: Отд. ВГ, Чигирева

Инв № подл. | Подпись и дата | Взам инв №

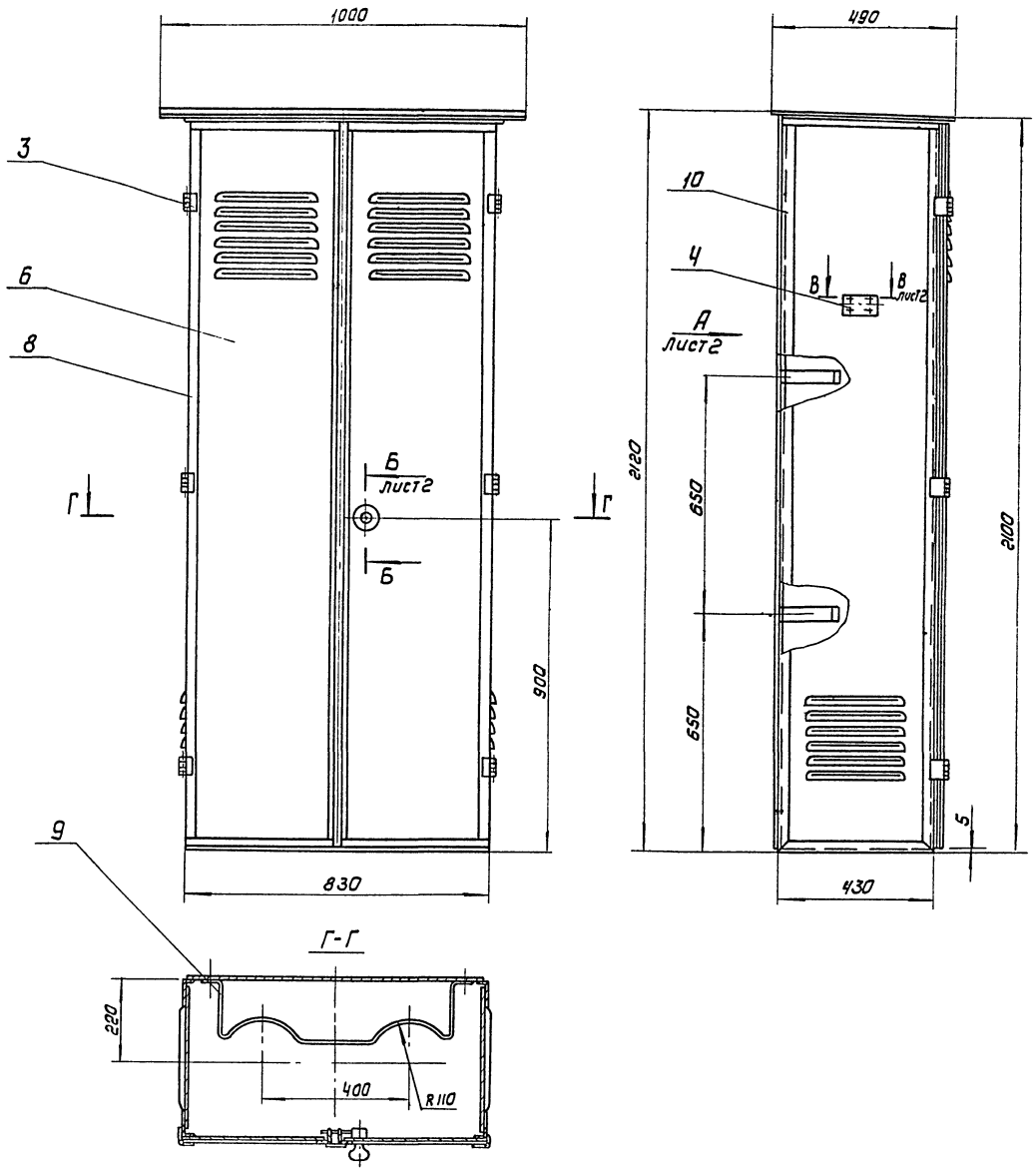

Поз.	Обозначение	Кол.	Дополнительные указания
	Покупные изделия		
1	Задвижка 3Т(н) ГОСТ 5090-79	2	
2	Заклепка 2×5:00.01 ГОСТ 10299-80	4	
3	Петля ПН5-60 ГОСТ 5088-78	6	
4	Табличка 63×40 ГОСТ 12971-67	1	
	Материалы		
6	Лист Б-1.0 ГОСТ 19903-74 / Ст.3 ГОСТ 16523-70	49кг	
7	Лист Б-4,0 ГОСТ 19903-74 / Ст3 ГОСТ 16523-70	3,5кг	
	Полоса ГОСТ 103-76 / Ст3 ГОСТ 535-79		
8	4×25	10м	7.9кг
9	4×40	2,5м	3,2кг
10	Уголок Б-25×25×4 ГОСТ 8509-72 / Ст3 ГОСТ 535-79	19.5м	28.5кг
	Вновь разрабатываемые изделия		
12	Стержень / Ст.3 ГОСТ 380-71		
13	Язык / Ст.3 ГОСТ 380-71		
14	Ручка / Ст.3 ГОСТ 380-71		

Покрытие - нитроэмаль НЦ-25 ГОСТ 5406-73 темно-серая с предварительным нанесением грунтовки ФЛ-03к ГОСТ 9109-81.

Изм	Лист	№ докум.	Подп.	Дата
Разраб		Потапов		
Пров		Рысин		
Т-контр				
Гл.спец.		Графский		
Н-контр		Хромихина		04.82
Утв.		Сухаренко		

1094 00.000 80

ШКАФ ДЛЯ БАЛЛОНОВ 50-150 ГОСТ 949-73
ЧЕРТЕЖ ОБЩЕГО ВИДА

Лит.	Масса	Масштаб
	95	1:10

Лист 1 | Листов 2

ЦНИИЭП инженерного оборудования г. Москва

18184-03

Копировал: Коршунова

Формат А2

Типовой проект 901-9-10 Альбом III

Инв № подл.	Подп. и дата	Взам инв №	Инв № дубл.	Подп. и дата

Вид А
М 1:10 лист 1

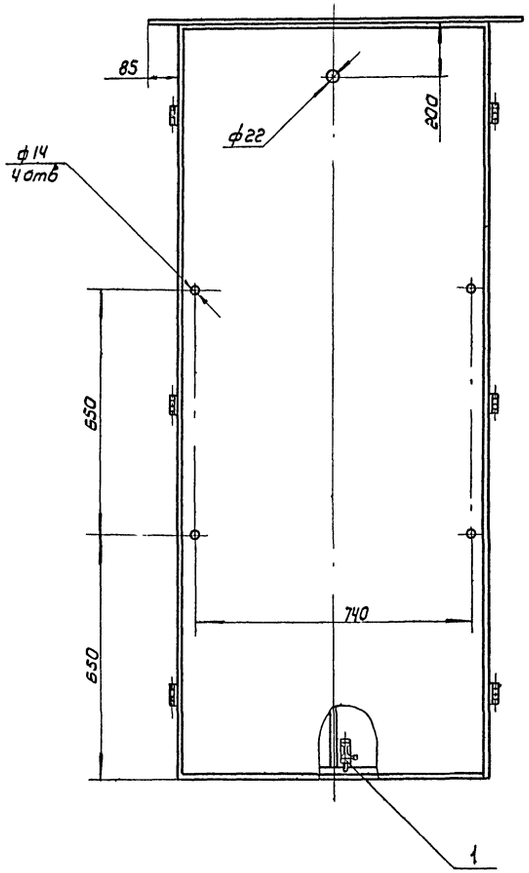

Б - Б
М 1:1 лист 1

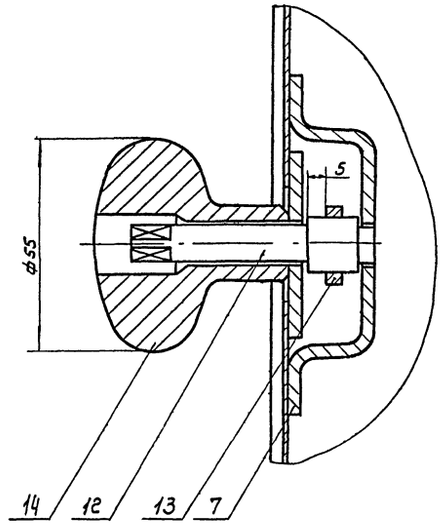

В - В
М 1:1 лист 1

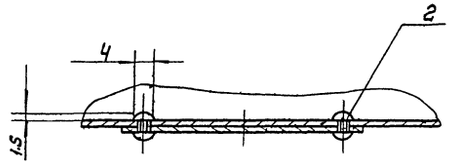

Дет. поз. 12
М 1:1

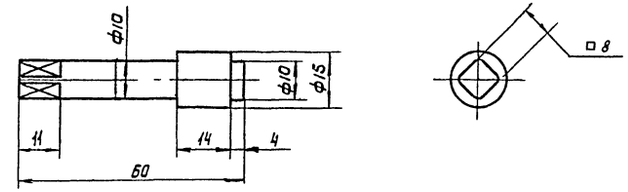

Дет. поз. 13
М 1:1

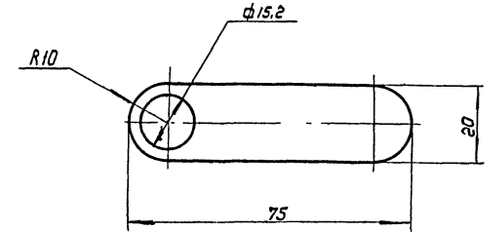

Дет. поз. 14
М 1:1

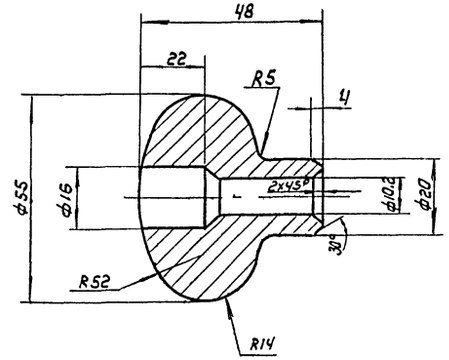

Изм	Лист	№ докум.	Подп.	Дата	1094 00. 000 ВО	Лист 2

Инв. № подл. | Подп. и дата | Взам. инв. № | Инв. № дубл. | Подп. и дата

13184-03

Копировал: Корчунова Формат А2

Типовой проект 901-9-10 Альбом III

Инв.№ подл. | Подпись и дата | Взам. инв.№

Ведомость рабочих чертежей основного комплекта

Лист	Наименование	N страниц
ВК-1	Общие данные (Начало).	13
ВК-2	Общие данные (Окончание)	14
ВК-3	План на отм. 0.000 в осях 1-6 с нанесением системы водопровода	15
ВК-4	План на отм. 0.000 в осях 6-12 с нанесением систем	16
	водопровода и канализации.	
ВК-5	План на отм. 3.600 с нанесением систем водопровода и канализации. Планы шахт.	17
ВК-6	План на отм. 7.200 с нанесением систем водопровода и канализации.	18
ВК-7	Схема системы водопровода В-1	19
ВК-8	Схема системы горячего водоснабжения Т3; Т4.	20
ВК-9	Схемы систем канализации К1 и К2.	21

Ведомость основных комплектов рабочих чертежей

Обозначение		Наименование	Примечание
901-9-10	АС	Архитектурно-строительные решения	Альбом II
901-9-10	КЖ	Конструкции железобетонные	Альбом II
901-9-10	ТХ	Технологические решения	Альбом III
901-9-10	ВК	Внутренние водопровод и канализация	Альбом III
901-9-10	ГСВ	Газооборудование	Альбом III
901-9-10	ОВ	Отопление и вентиляция	Альбом III
901-9-10	ЭМ	Электротехническая часть	Альбом III
901-9-10	АТХ	Автоматизация	Альбом III
901-9-10	СС	Связь и сигнализация	Альбом III

Ведомость ссылочных материалов

Обозначение	Наименование	Примечание
Серия 2.400-4 Вып.1; ТУ 36-1160-70	Изоляция труб	

Условные обозначения

(1) — номер помещения по экспликации

(1) — номер лабораторного оборудования по спецификации

В1 — хозяйственно-питьевой водопровод

Т3 — трубопровод горячей воды

Т4 — циркуляционный трубопровод горячей воды

К1 — хозяйственно-бытовая канализация

К2 — водостоки

Основные показатели по чертежам водопровода и канализации

Наименование системы	Потребный напор на вводе н. вод. ст.	Расчетный расход				Установленная мощность электродвигателей, кВт	Примечание
		м³/сут	м³/ч	л/сек	при пожаре л/сек		
Система хозяйственно-питьевого водоснабжения В1	30.0	420.0	52.5	14.6	2.5	—	
Система горячего водоснабжения Т3	20.0	63.0	7.9	2.21		—	
Система хозяйственно бытовой канализации К1		483.0		21.0		—	

Ведомость спецификаций

Лист	Наименование	Примечание
ВК-2	Спецификация установок систем водопровода	
	и канализации.	
	Водопровод: хозяйственно-питьевой;	
	горячего водоснабжения;	
	канализация: производственно-бытовая;	
	водостоки	

Типовой проект разработан в соответствии с действующими нормами и правилами и предусматривает мероприятия в технологической части, обеспечивающие взрывную, взрывопожарную и пожарную безопасность при эксплуатации здания

Гл. инженер проекта Карташкина Е.А.

Привязан

Инв.№

ТП 901-9-10 ВК

Базовая лаборатория управления водопроводно-канализационного хозяйства областей, краев и автономных республик

				Стадия	Лист	Листов
Н. контр.	Рябова			РП	1	9
Провер.	Татарская					
Инженер	Иваненко					
Рук. гр.	Чигирева					
Гл. инж. пр.	Карташкина					
Нач. отд.	Браславский					
Гл. инж. пр.	Кетов					

Общие данные (Начало)

ЦНИИЭП инженерного оборудования г. Москва

13184-03

Копировал: Коршунова

Формат А2

Альбом III

Типовой проект 901-9-10

Инв. № подлинника | Дата | Взам. инв. №

Спецификация установок систем водопровода и канализации

N позиций	Обозначение	Наименование	Кол.	Вес ед. кг	Примеч.
		Водопровод			
		хозяйственно-питьевой			
1	ГОСТ 10704-76	Труба 114×4.5	30.0	9.54	м
2	ГОСТ 3262-75	Труба 88.5×4	15.0	8.34	
3	То же	Труба 60×3.5	74.0	4.38	
4	То же	Труба 48×3.5	5.0	3.84	
5	То же	Труба 42.3×3.2	43.0	3.09	
6	То же	Труба 33.5×3.2	13.0	2.39	
7	То же	Труба 26.8×2.8	115.0	1.66	
8	То же	Труба 17×2.2	14.0	0.8	
9	То же	Труба 13.5×2.2	5.0	0.61	
10	ГОСТ 17376-77	Тройник 100 с40	2	2.7	шт
11	То же	То же 100×80 с40	1	2.5	
12	То же	То же 100×65 с40	6	2.7	
13	То же	То же 80 с40	2	1.3	
14	То же	То же 80×50 с40	4	1.1	
15	То же	То же 50 с60	14	0.5	
16	ГОСТ 17375-77	Отвод 100 с40	4	2.4	
17	То же	То же 80 с40	5	1.4	
18	То же	То же 50 с60	16	0.5	
19	ГОСТ 17378-77	Переход К100×80 с40	2	0.9	
20	То же	То же К100×50 с40	8	0.8	
21	То же	То же К80×40 с40	4	0.5	
22	То же	То же К50×32 с80	12	0.2	
23	ГОСТ 1255-67	Фланец 100	14	2.85	
24	То же	То же 80	20	2.44	
25	ГОСТ 2217-76	Головка соединительная цапковая ф50	5	3.7	
26	То же	То же ф25	5	2.1	
27	10-б 8 бк	Кран пробно-спускной ф10	1	0.287	
28	15ч 8 р	Вентиль муфтовый ф80	1	16.8	
29	15кч18р	То же ф50	5	5.0	
30	То же	То же ф40	2	3.7	
31	То же	То же ф32	7	2.1	
32	То же	То же ф25	6	1.4	
33	15кч 18р	Вентиль муфтовый ф 20	10	0.9	шт
34	То же	То же ф 15	6	0.7	
35	30ч 6 бр	Задвижка ф 100	2	39.5	
36	То же	То же ф 80	2	29.0	
37	ГОСТ 14167-76	Водомер турбинный ф 80	1	16	
38	ГОСТ 19874-74	Смеситель для душа Сн-д-с1	10	1.43	
39	ГОСТ 18698-73	Резина-тканевый рукав тип „В" Ру=6 кгс/см² ф50	75		м
40	То же	То же ф25	20		
41	НКТП 57677	Брандсбойт ф50	5		шт
42	Серия 2.400-4 Вып.1	Пушнер из минваты толщиной 30мм в оплетке из х/б пряжи	0.33		м³
43	ТУ-36-1160-70	Стеклоткань защитная гидрофобная ФЗГ	11.2		м²
		Горячее водоснабжение			
1	ГОСТ 3262-75	Труба 60×3.5 О-Ц	28.0	4.38	м
2	То же	Труба 48×3.5 О-Ц	28.0	3.84	
3	То же	Труба 42.3×3.2 О-Ц	8.0	3.09	м
4	То же	Труба 33.5×3.2 О-Ц	8.0	2.39	
5	То же	Труба 26.8×2.8 О-Ц	55.0	1.66	
6	То же	Труба 21.3×2.8 О-Ц	40.0	1.28	
7	То же	Труба 17.0×2.2 О-Ц	28.0	0.8	
8	То же	Труба 13.5×2.2 О-Ц	5.0	0.61	
9	ГОСТ 17375-77	Отвод 50 С60	6	0.5	шт
10	15кч18р	Вентиль муфтовый ф50	1	50	
11	То же	То же ф40	1	3.7	
12	То же	То же ф25	1	1.4	
13	То же	То же ф20	14	0.9	
14	То же.	То же ф15	28	0.7	
15	Серия 2.400-4 Вып.1	Пушнер из минваты толщиной 30мм в оплетке из х/б пряжи	0.45		м³
16	ТУ 36-1160-7	Стеклоткань защитная гидрофобная ФЗГ	11.0		м²
		Фитинги, метизы, крепежные детали	60.0		кг
		Канализация			
1	ГОСТ 6942.3-80	Труба ТЧК-150-1000А	30	21.8	Из них 5м в земле
2	То же	Труба ТЧК-100-1000А	120	13.4	
3	То же	То же ТЧК-50-1000А	142	5.9	
4	ГОСТ 6942(Ч-29)-80	Фасонные части	690		кг
5	ГОСТ 6942.30-80	Ревизия Р-100А	12	8.0	шт
6	То же	То же Р-50А	8	5.0	
7	ГОСТ 22847-77	Унитаз „Компакт"со			
		смывным бачком и выпуском	6		
8	ГОСТ 23759-79	Умывальник керамический			
		со смесителем и сифоном	9		
9*	ГОСТ 8631-75	Раковина стальная с			
		краном и сифоном	2		
10	ГОСТ 1811-73	Трапы чугунные эмали-			
		рованные	8		
		Водостоки			
1	ГОСТ 6942.3-80	Труба ТЧК100-1000А	16.0	13.4	м
2	ТУ 21-26-100-74	Труба ПВП-100	45.0	0.950	
3	ГОСТ 3262-75	Труба 42.3×3.2	4.0	3.09	
4	ГОСТ 6942-80	Фасонные части	194.0		кг
5	ГОСТ 6942.30-80	Ревизия Р100	5	8.0	шт
6	114 6 бк	Кран ф32	5	2.95	
7		Воронка водосточная ВР-9	5		
		Фитинги, метизы, крепежные детали	120		кг

Привязан:

Инв. №

Н.контр	Татарская		
Провер	Рябова		
Инженер	Иваненко		
Рук.гр.	Чигирева		
Гл.инж.пр	Картошкина		
Нач.отд	Брагланский		

ТП 901-9-10 ВК

Базовая лаборатория Управления водопроводно-канализационного хозяйства областей, краев и автономных республик

Стадия	Лист	Листов
Р.П.	9	

Общие данные (окончание)

ЦНИИЭП инженерного оборудования г. Москва

18187-03

Альбом III

Типовой проект 901-9-10

План на отм. 0.000 в осях 1-6

м 1:100

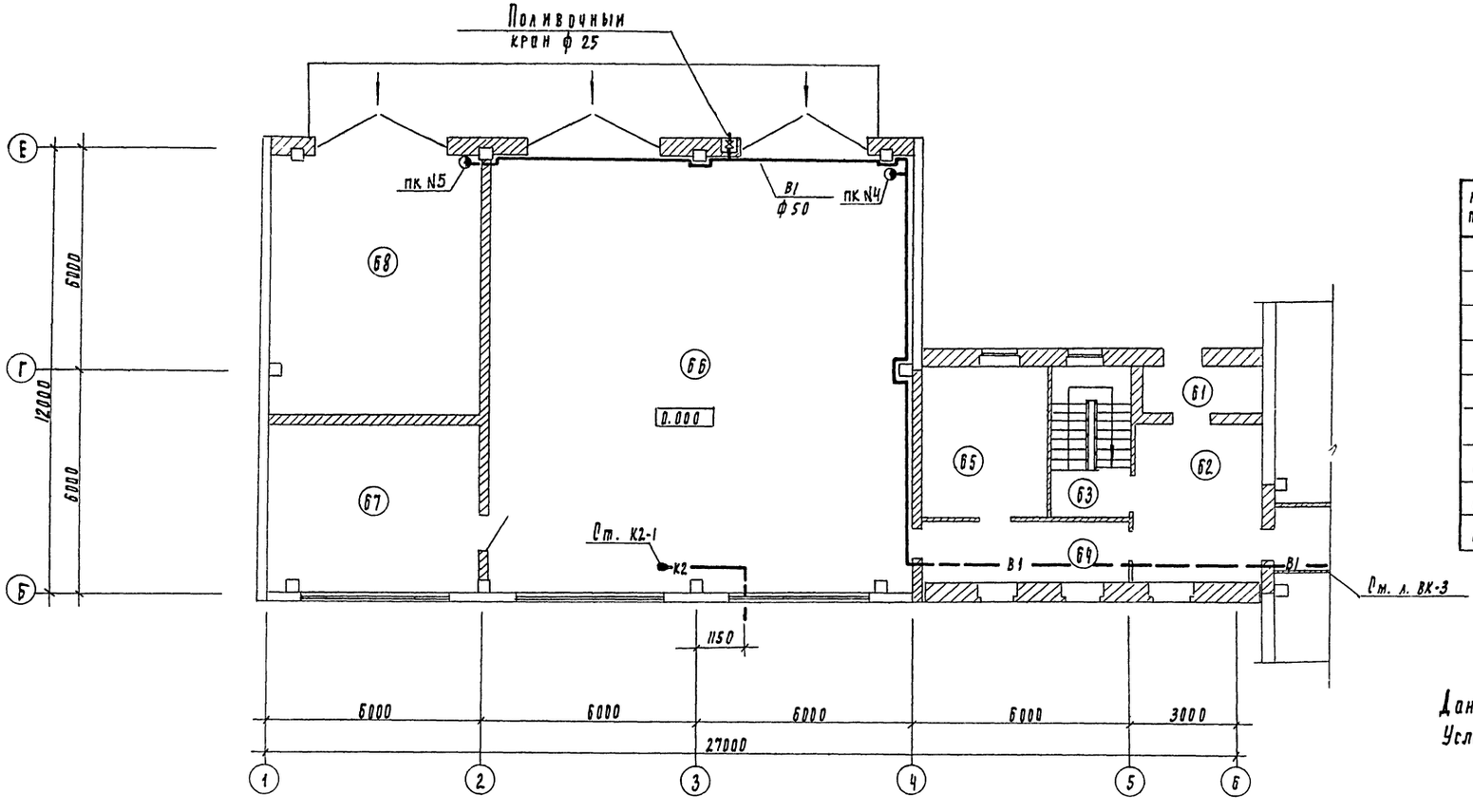

Экспликация помещений

NN п/п	Наименование
61	Тамбур
62	Вестибюль
63	Лестничная клетка
64	Коридор
65	Комната шоферов
66	Стоянка машин передвижной химической лаборатории
67	Технический склад
68	Стоянка автомашин
69	Спец. хранилище

Данный лист см. совместно с л. ВК-4

Условные обозначения см. на л. ВК-1

Согласовано

Отд. АСП Плебов

Инв. № подл. | Подпись и дата | Взам. инв. №

Н. контр	Татарская		
Проверил	Иваненко		
Рук. гр	Чигирева		
Гл. инж. пр	Картошкина		
Нач. отд	Браславский		

Привязан

Инв. №

901-9-10 ВК

Базовая лаборатория Управления водопроводно-канализационного хозяйства областей, краев и автономных республик.

Стадия	Лист	Листов
РП	3	

План на отм. 0.000 в осях 1-6 с нанесением системы водопровода

ЦНИИЭП инженерного оборудования г. Москва

Копировал Родлевская Формат 22

18184-03

Типовой проект 901-9-10 Альбом III

План на отм. 0.000

М 1:100

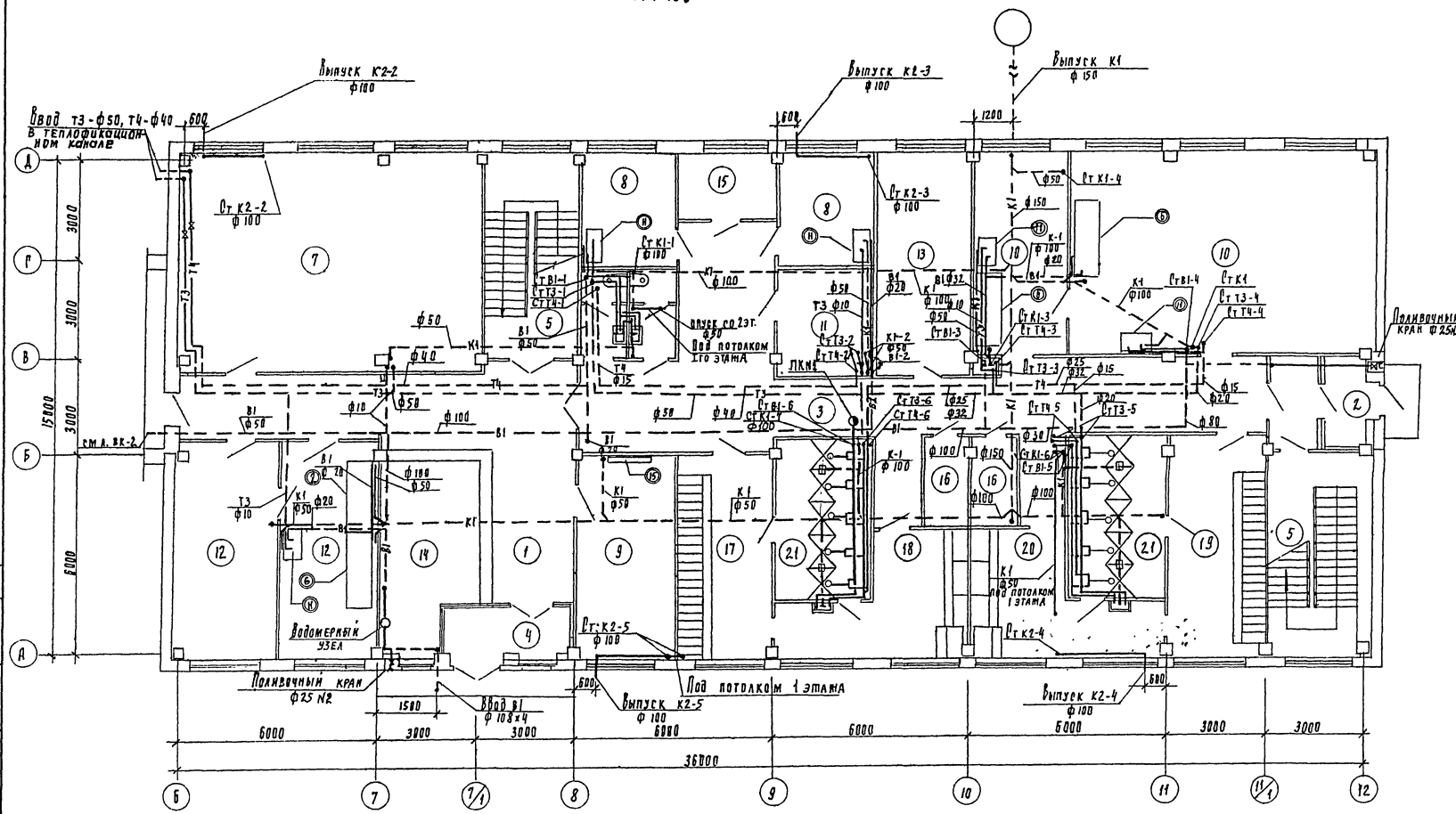

Экспликация помещений

№	Наименование
1	Вестибюль
2	Тамбур
3	Коридор
4	Тамбур
5	Лестничная клетка
6	Уборные
7	Приточная венткамера
8	Приемная проб
9	Комната текущего ремонта
10	Приборные комнаты
11	Щитовая
12	Спец. лаборатория
13	Начальник лаборатории
14	Гардероб
15	Подсобное помещение
16	Кладовые
17	Жен. гардероб дом. и ул. одежды
18	Жен. гардероб спец. одежды
19	Муж. гардероб дом. и ул. одежды
20	Муж. гардероб спец. одежды
21	Душевые

Условные обозначения см. на л. ВК-1

Согласовано: Отд. АРП Глебов; Отд. СТ Волкова

Инв. № подл. | Подпись и дата | Взам. инв. №

Привязан

Инв. №

Н. контр.	Татарская	
Проверил	Иваненко	
Рук. гр.	Чигирева	
Гл. инж. пр.	Картошкина	
Нач. отд.	Браславский	

ТП 901-9-10 ВК

Разовая лаборатория Управления водопроводно-канализационного хозяйства областей, краев и автономных республик.

Стадия	Лист	Листов
РП	4	

План на отм. 0.000 в осях 6-12 с нанесением систем водопровода и канализации.

ЦНИИЭП инженерного оборудования г. Москва

Копировал Годлевская Формат 22

18184-03

Типовой проект 901-9-10 Альбом III

План на отм. 3.600

М 1:100

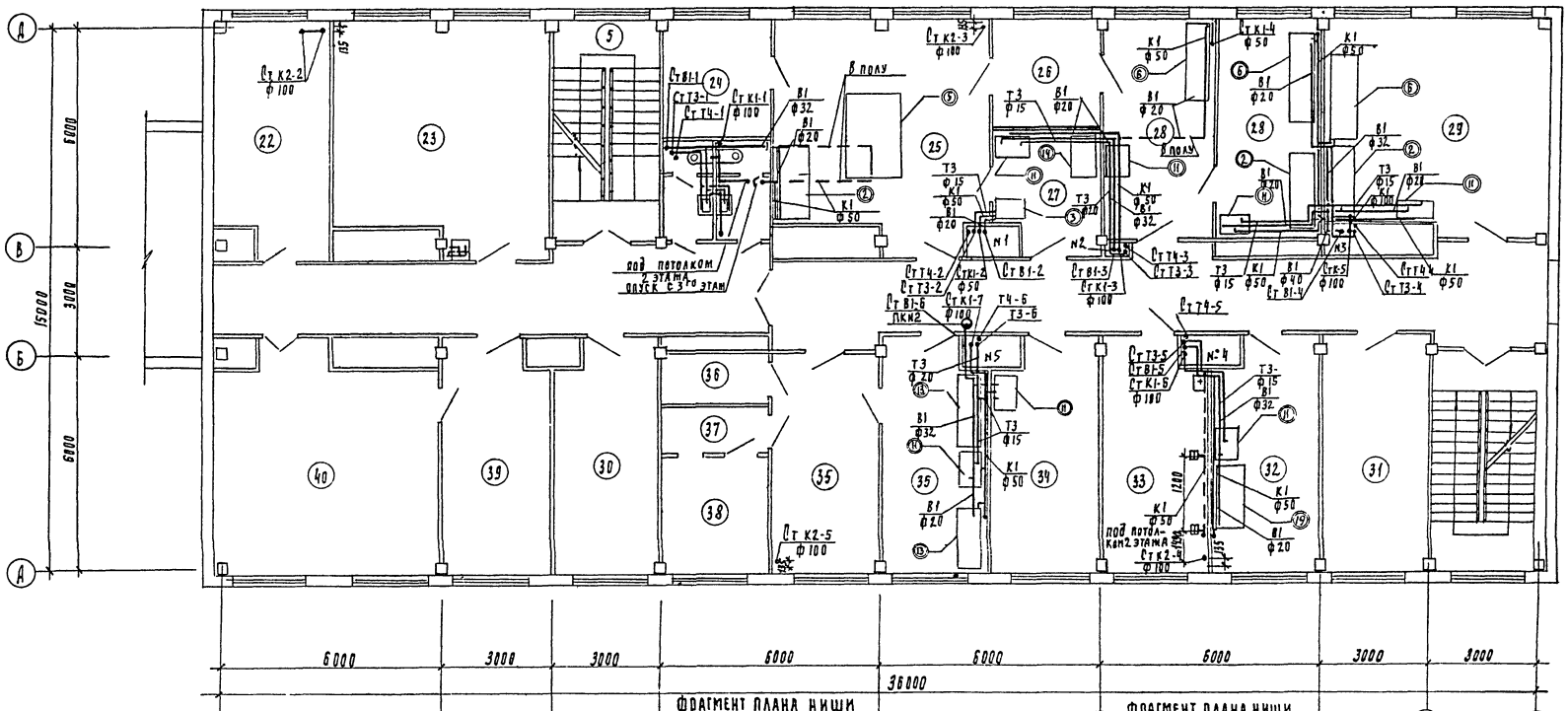

Экспликация помещений

№	Наименование
22	Комната дежурного персонала
23	Комната приема пищи
24	Комната обработки анализов
25	Химическая лаборатория
26	Весовая
27	Моечная хим. лаборатории
28	Химическая лаборатория
29	Лаборатория анализа осадка
30	Комната хранения посуды
31	Комната хранения реактивов
32	Гидробиологическая лаборатория
33	Автоклавная
34	Моечная средаварочная
35	Бактериологическая лаборатория
36	Люминисцентная
37	Предбокс
38	Бокс
39	Библиотека
40	Читальный зал

Фрагмент плана ниши № 1 М 1:20

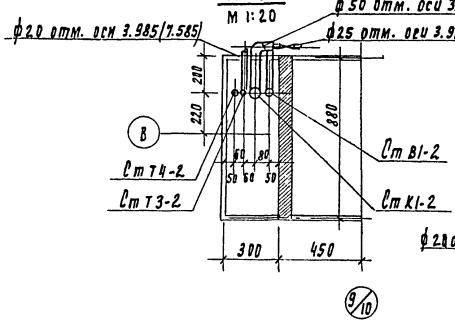

Фрагмент плана ниши № 2 М 1:20

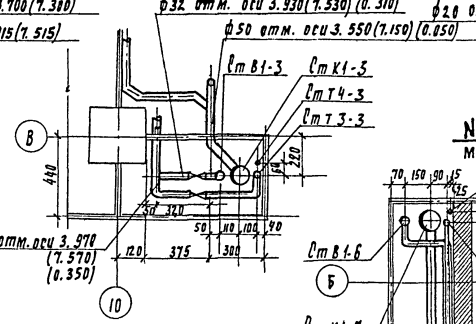

Фрагмент плана ниши № 3 М 1:20

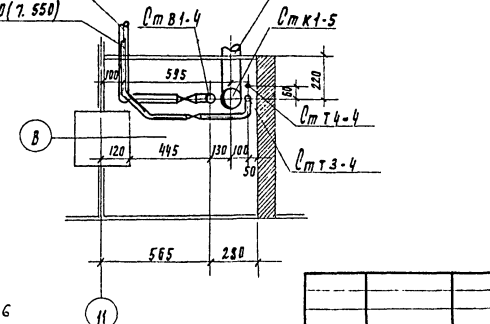

Фрагмент плана ниши № 5 М 1:20

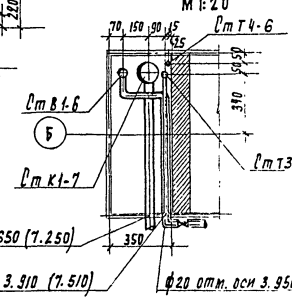

Фрагмент плана ниши № 4 М 1:20

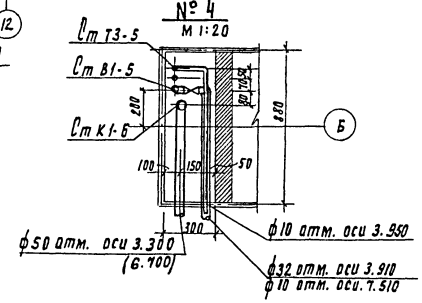

Условные обозначения см. на л. ВК-1

Согласовано: ГПА Кебов, КЕП Волкова, ГТ, ОТА

Инв. № подл. | Подпись и дата | Взам. инв. № | ОТА

Привязан			
Инв №			
Н. контр	Кебова		
Проверил	Татарская		
Инженер	Иваненко		
Рук. гр.	Чигирева		
ГИП	Картошкина		
Нач. отд.	Браславский		

ТП 901-9-10 ВК

Разовая лаборатория Управления водопроводно-канализационного хозяйства областей, краев и автономных республик

Стадия	Лист	Листов
РП	5	

План на отм. 3.600 с нанесением систем водопровода и канализации. Планы ниш.

ЦНИИЭП инженерного оборудования г. Москва.

Копировал Годлевская Формат А2

План на отм. 7.200

М 1:100

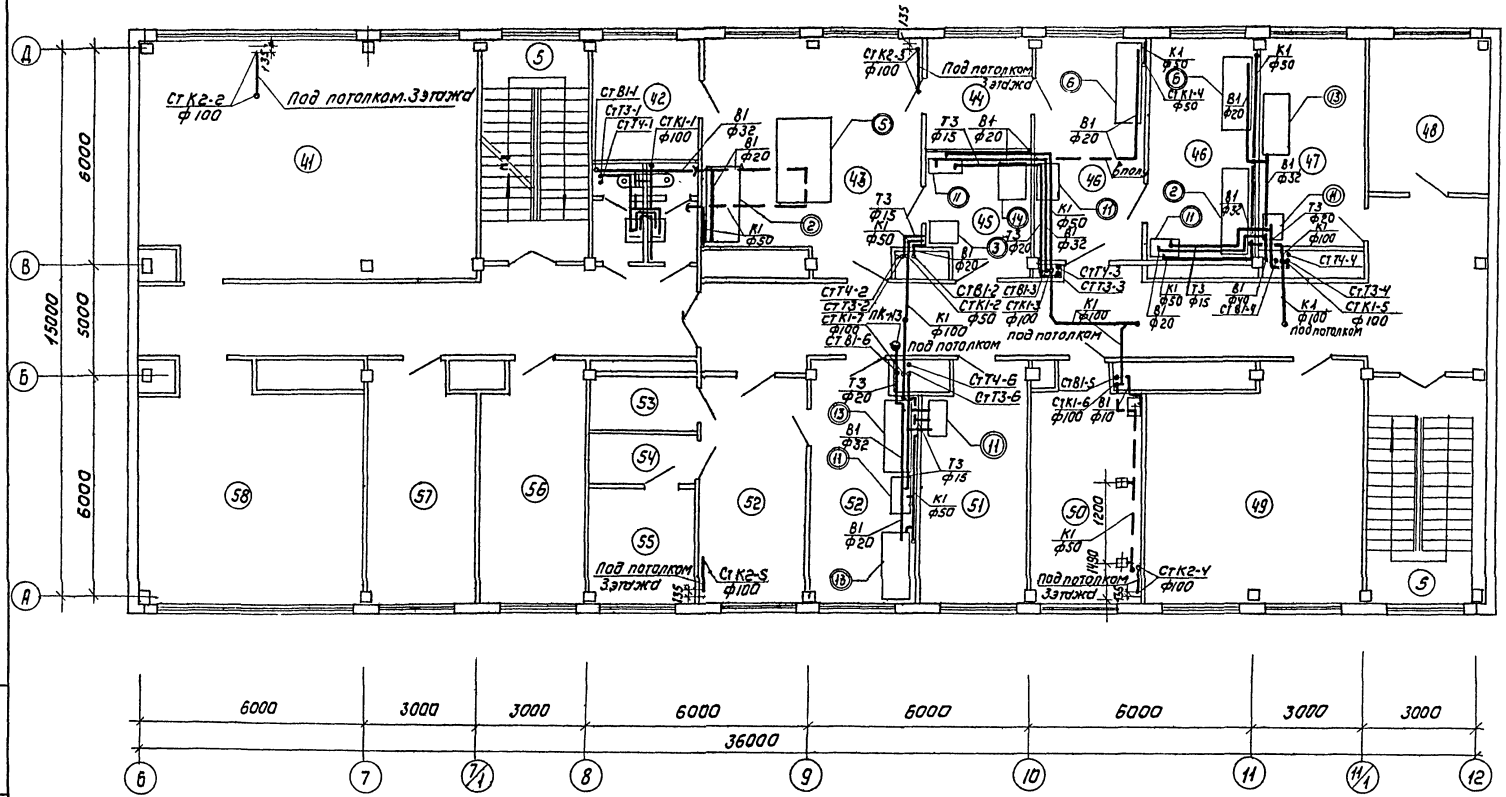

Условные обозначения см. лист ВК-1

№	Наименование
41	Вытяжная венткамера
42	Комната обработки анализов
43	Химическая лаборатория
44	Весовая
45	Моечная хим. лаборатории
46	Химическая лаборатория
47	Гидробиологическая лаборатория
48	Комната хранения реактивов
49	Вытяжная венткамера
50	Автоклавная
51	Моечная и средоварочная
52	Бактериологическая лаборатория
53	Люминисцентная
54	Предбоксник
55	Бокс
56	Комната хранения посуды
57	Комната общественных организаций
58	Красный уголок
59	Подсобное помещение
60	Тамбур

Типовой проект 901-9-10 Альбом III

Согласовано: ОТА АСП Плебов; ОТА СТ Волкова

Инв.№ подл. | Подпись и дата | Взам. инв.№

Привязан

Инв.№:

Н.контр.	Татарская	
Проверил	Иваненко	
Рук.гр.	Чигирева	
Гл.инж.пр.	Карпошкина	
Нач.отд.	Ярославский	

ТП 901-9-10 ВК

Базовая лаборатория управления водопроводно-канализационного хозяйства областей, краев и автономных республик

Стадия	Лист	Листов
РП	6	

План на отм. 7200 с нанесением систем водопровода и канализации

ЦНИИЭП инженерного оборудования г. Москва

18187-03

Копировал Коршунова

Формат А2

Схема системы водопровода В1

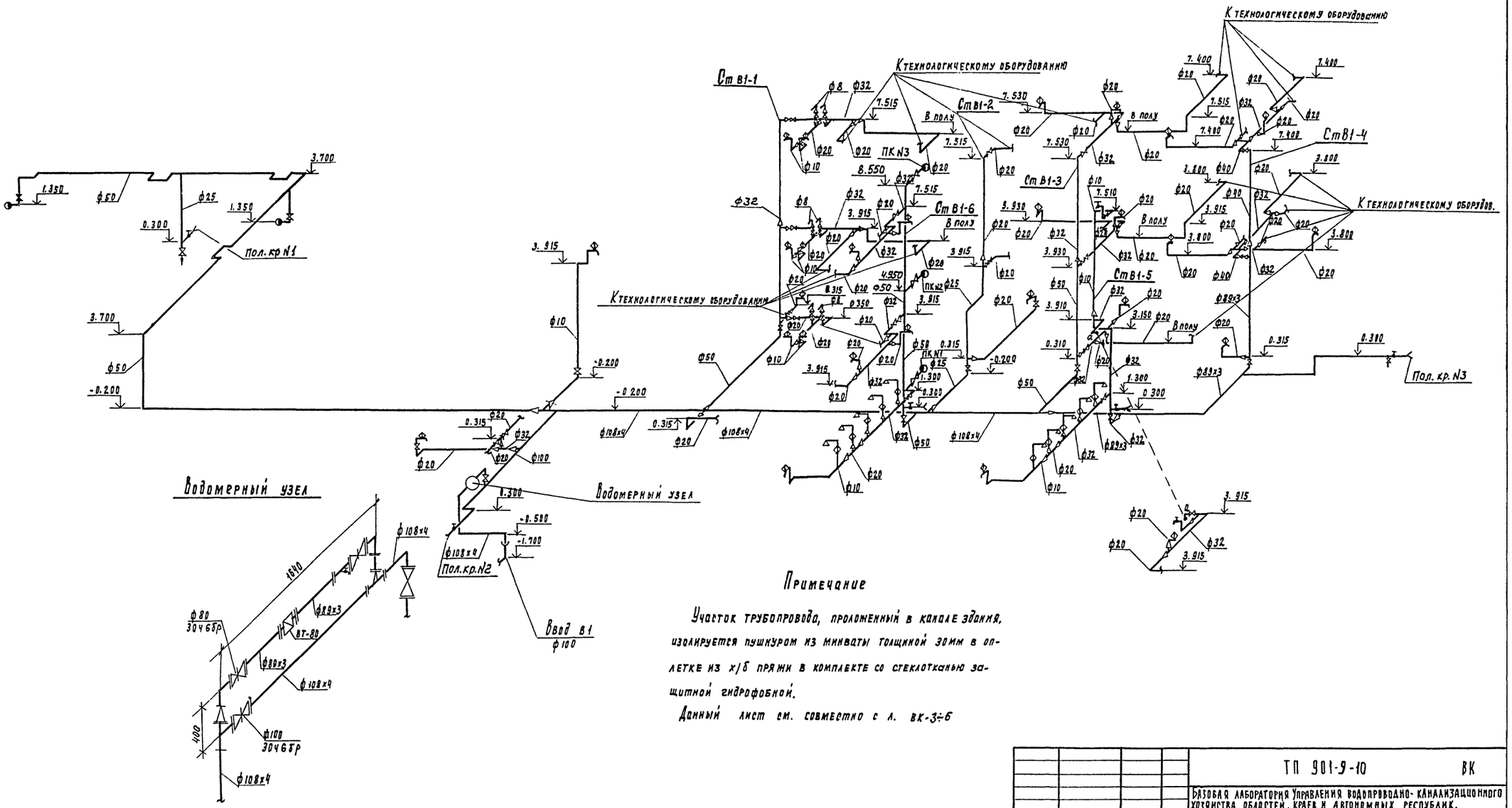

Примечание

Участок трубопровода, проложенный в канале здания, изолируется пушкуром из минваты толщиной 30мм в оплетке из х/б пряжи в комплекте со стеклотканью защитной гидрофобной.

Данный лист см. совместно с л. ВК-3÷6

				ТП 901-9-10 ВК		
				Базовая лаборатория Управления водопроводно-канализационного хозяйства областей, краев и автономных республик.		
					Стадия	Лист	Листов
					РП	7	
Привязан				Схема системы водопровода В1.	ЦНИИЭП инженерного оборудования г. Москва	
Инв. №	Проверил	Татарская				
	Инженер	Иваненко				
	Рук. гр	Чигирева				
	Гл. инж. пр	Картошкина				
	Нач. отд	Брославский				

Копировал Годлевская Формат А2

13184-03

Инв. № подл. | Подпись и дата | Взам. инв. №

Схема системы горячего водоснабжения Т3; Т4

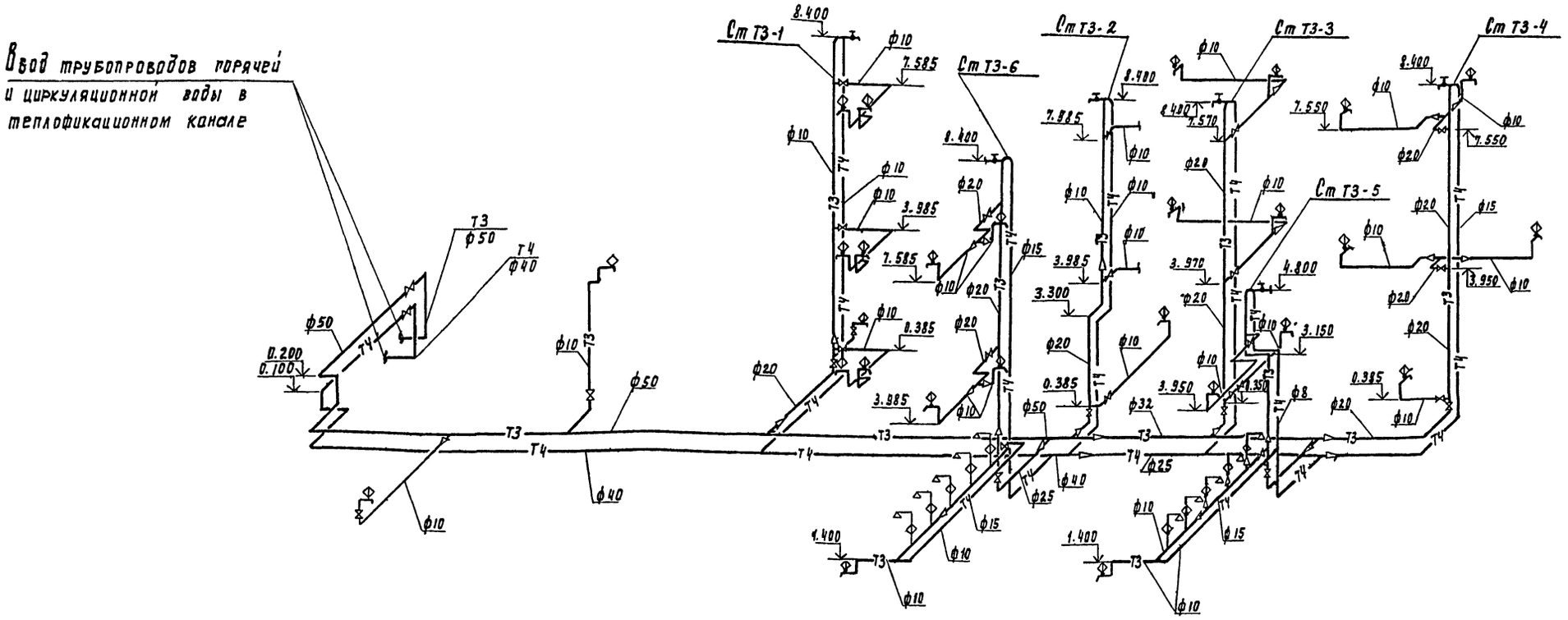

Примечание:

Трубопроводы горячей и циркуляционной воды, проложенные в канале здания, изолируются пушниром из минваты толщиной 30мм в оплетке из хлопчато-бумажной пряжи в комплекте со стеклотканью защитной гидрофобной.

Данный лист см. совместно с л. ВК 4÷6.

Условные обозначения см. на л. ВК-1.

Привязан		Н. контр.	Татарская	ТП 901-9-10	ВК
		Проверил	Рябова	Базовая лаборатория Управления водопроводно-канализационного хозяйства областей, краев и Автономных республик.	
		Инженер	Иваненко		Стадия: РП; Лист: 8; Листов:
		Рук. гр	Чиркова	Схема системы горячего водоснабжения Т3; Т4;	ЦНИИЭП инженерного оборудования г. Москва
Инв. №		Гл. инж. пр	Картошкина		
		Нач. отд	Брославский		

Копировал Родлевская Формат А2

Инв. № подл. | Подпись и дата | Взам. инв. №

18184-03

Схема системы канализации К1-1÷7

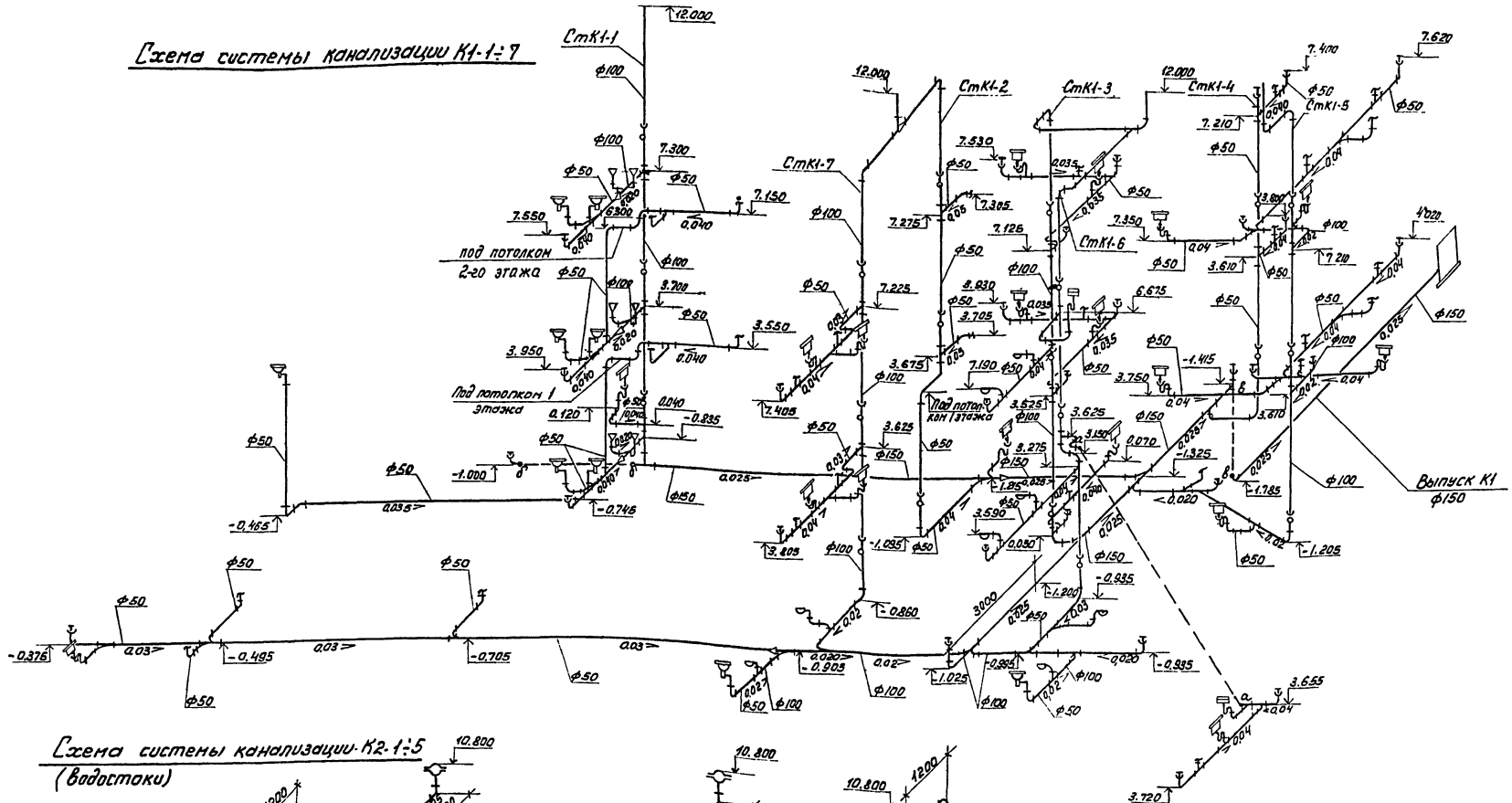

Схема системы канализации К2-1÷5 (Водостоки)

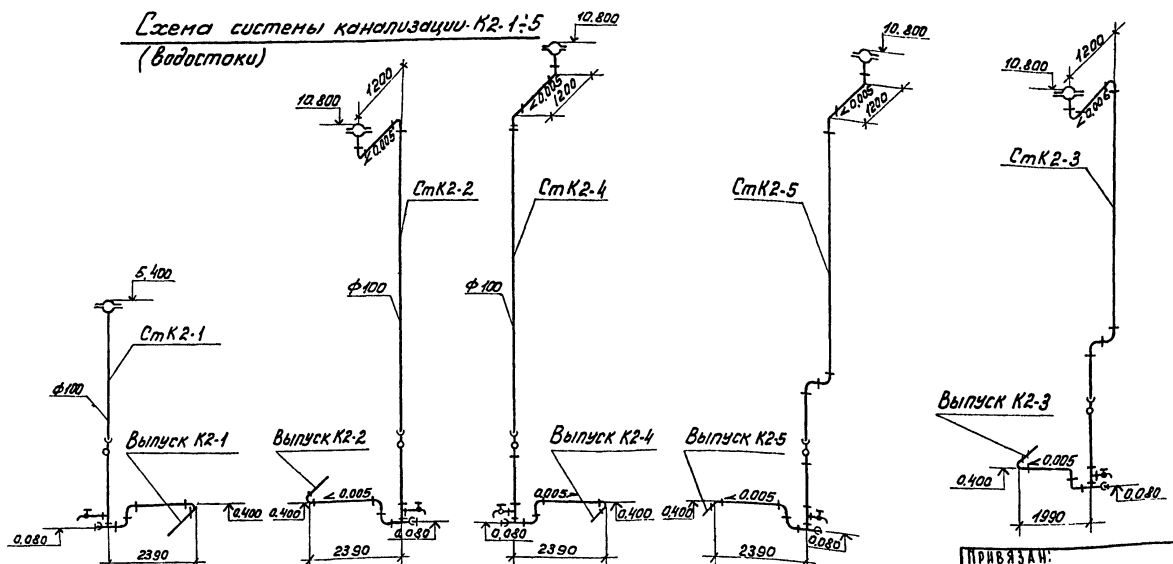

Примечания:

1. Данный лист см. совместно с л. ВК4÷6
2. Условные обозначения см. на л. ВК1.

Н.контр	Рябова			ТП 901-9-10 ВК	
Провер	Татарская			Базовая лаборатория Управления водопроводно-канализационного хозяйства областей, краев и автономных республик	
Инженер	Иваненко				Стадия: РП; Лист: 9; Листов:
Рук.гр	Читирева			Схемы систем канализации К1 и К2.	ЦНИИЭП инженерного оборудования г. Москва
Гл.инж.пр	Картошкина				
Нач.отд.	Браславский				

Привязан:

Инв. №

Инв. № подл. | Подпись и дата | Взам. инв. №

18184-03

Копировал: Лискулина

Формат 22

Типовой проект 901-9-10 Альбом III

Ведомость основных комплектов рабочих чертежей

Обозначение		Наименование	Примечание
901-9-10	АР	Архитектурно-строительные решения	Альбом II
901-9-10	КЖ	Конструкции железобетонные	Альбом II
901-9-10	ТХ	Технологические решения	Альбом III
901-9-10	ВК	Водопровод и канализация	Альбом III
901-9-10	ГСВ	Газооборудование	Альбом III
901-9-10	ОВ	Отопление и вентиляция	Альбом III
901-9-10	ЭМ	Электротехническая часть	Альбом III
901-9-10	АТХ	Автоматизация	Альбом III
901-9-10	СС	Связь и сигнализация	Альбом III

Ведомость рабочих чертежей основного комплекта ГС

Формат	Лист	Наименование	Примечан.
22г	ГСВ-1	Общие данные	
	ГСВ-2	План на отметке 0.000	
	ГСВ-3	План на отметке 3.600	
	ГСВ-4	План на отметке 7.200	
	ГСВ-5	Аксонометрическая схема газопровода:	
	ГСВ-6	Цокольный ввод газопровода, СЗК-78, прокладка газопровода в штрабе пола	

Сводная спецификация.

Марка	Обозначение	Наименование	Кол-во	Примеч.
		1 Круг $\frac{\text{В5 ГОСТ 2590-71}}{\text{Вст3 Сп-I ГОСТ 535-79}}$ $\frac{L=12.5}{\text{шт}}$	2	
	ГОСТ 8424-72	2 Бетон М 150 $м^3$	0.001	
	ГОСТ 9812-74	3 Битум БНИ-IV $м^3$	0.0002	
	ГОСТ 16183-77	4 Пакля смоляная ленточная кг	0.5	
		5 Труба $\frac{108.0\times4.0\ \text{ГОСТ 10704-76}}{\text{Вст3сп2 ГОСТ 10705-63}}$ $\ell=150$	1	1.54
	ГОСТ 3262-75	6 Труба 25×3.2 $\ell=100$ шт	1	0.024
	ГОСТ 3262-75	7 Труба 57×3.5 шт	1	1.00
	ГОСТ 481-80	8 Прокладка паронит ПНБ-2.0 ф 148×110 шт	2	
	ГОСТ 8962-75	9 Колпак 25 шт	1	
	ГОСТ 8968-75	10 Контргайка 50 шт	1	
	ГОСТ 8966-75	11 Муфта 50 шт	1	
	ГОСТ 8969-75	12 Сгон 50 шт	1	
	ГОСТ 17375-77	13 Отвод 90° 50с60 шт	2	1.0
	ЦКБА 11ч3бк	14 Кран 50 ГОСТ 12154-74 шт	1	3.38
	ГОСТ 58.0967798-70	15 Болт М16×75 шт	8	1.184
	ГОСТ 5.096 5915-70	16 Гайка М16 шт	8	0.264
		17 Труба $\frac{60\times3.5\ \text{ГОСТ 10704-76}}{\text{Вст3сп2 ГОСТ 10705-63}}$ п.м	3.5	17.08
		18 Труба $\frac{114\times4.0\ \text{ГОСТ 10704-76}}{\text{Вст3сп2 ГОСТ 10705-63}}$	1.0	10.85
	ГОСТ 1255-67	19 Фланец 50×10 шт	2	4.12
	ГОСТ 7798-70	20 Болт М16×65	8	1.068
	ГОСТ 5915-70	21 Гайка М16	8	0.264
	ГОСТ 11371-78	22 Шайба 12	8	0.006
	ГОСТ 5-72	23 Втулка	8	0.0076
	ГОСТ 481-80	24 Прокладка ф 128/92	1	0.033
	ГОСТ 10704-76	25 Трубка 57×3.5 $\ell=68$ шт	2	0.65
	ГОСТ 10798-70	26 Плита газовая 4х конфорочная пг-4 кл. 1 „а" унифицир. шт	2	98.0
	11ч6бк	27 Кран пробковый проходной сальниковый Ду 15 шт	26	16.9
	ГОСТ 17378-77	28 Переход К50×25с80 шт	1	0.2
	УГ-52	29 Футляр 89×500 шт	14	56.8
	ГОСТ 3262-75	30 Труба 21.3×2.8 п.м.	80.0	102.4
	То же	31 Труба 26.8×2.8 п.м	110.0	182.6
	То же	32 Труба 33.5×3.2 п.м	35.0	83.65
	11ч6бк	33 Кран пробковый проходной сальниковый Ду 20 шт	5	4.0

Общий расход газа на базовую лабораторию составляет 8.6 $мм^3$/час учитывая коэффициент одновременности, равный 0.8, при калорийности газа 8000 ккал/час.

Типовой проект разработан в соответствии с действующими нормами и правилами и предусматривает мероприятия в части газооборудования, обеспечивающие взрывную, взрыво-пожарную и пожарную безопасность при эксплуатации здания.

Главный инженер проекта /Терентьева/

Согласовано

Инв.№ подл. | Подпись и дата | Взам. инв.№

Привязан

Инв №

Н.контр.	Линькова	
Провер.	Терентьева	
Инженер	Беляева	
Гип	Терентьева	
Нач.отд.	Чадин	

ТП 901-9-10 ГСВ

Базовая лаборатория управления водопроводно-канализационного хозяйства краев, областей и автономных республик

Стадия	Лист	Листов
РП	1	6

Общие данные

ЦНИИЭП инженерного оборудования г. Москва

18184-03

План на отм. 0.000
М 1 100

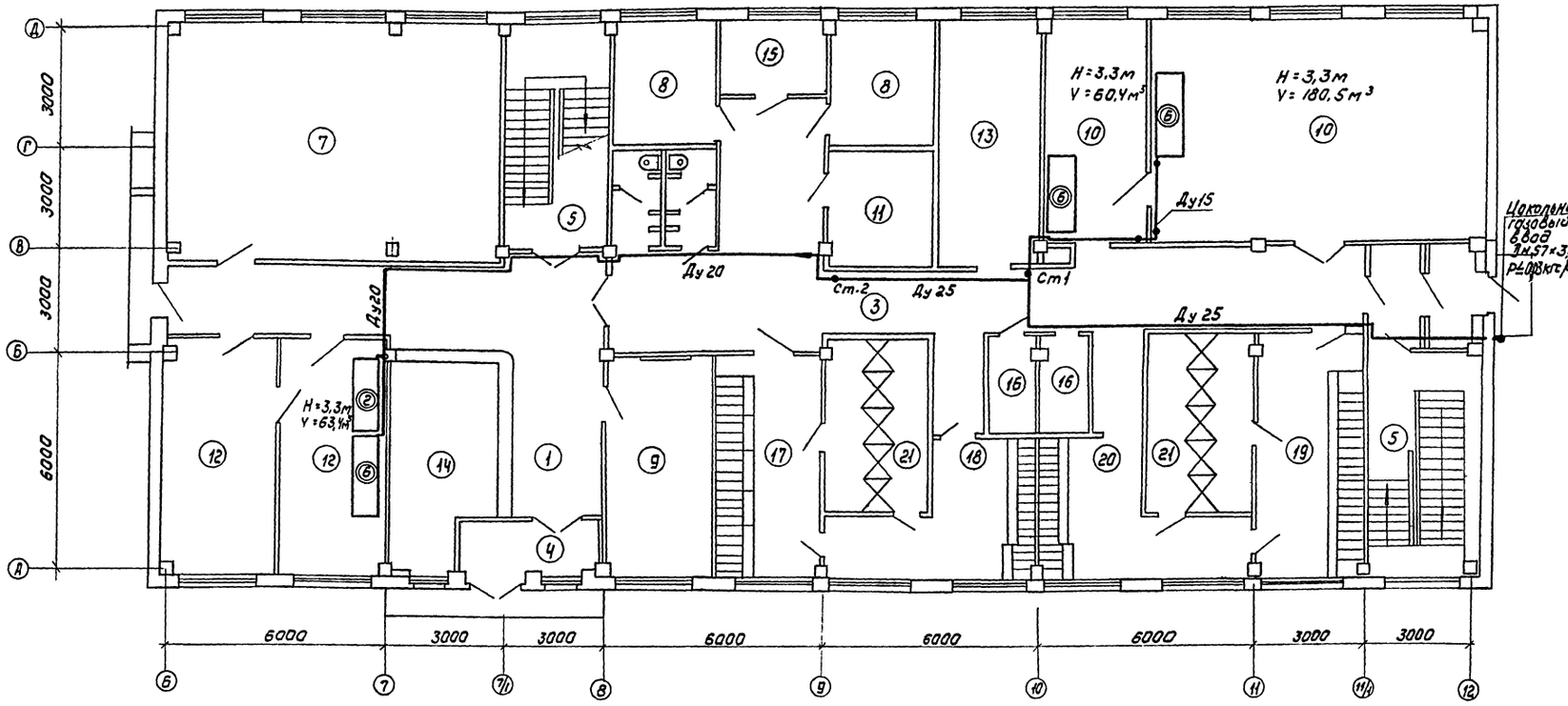

№	Наименование
1	Вестибюль
2	Тамбур
3	Коридор
4	Тамбур
5	Лестничная клетка
6	Уборные
7	Приточная венткамера
8	Приемная проб
9	Комната текущего ремонта
10	Приборные комнаты
11	Щитовая
12	Спец. лаборатории
13	Начальник лаборатории
14	Гардероб
15	Подсобное помещение
16	Клавовые
17	Жен. гардероб дом. и ул. одежды
18	Жен. гардероб спец. одежды
19	Муж. гардероб дом. и ул. одежды
20	Муж. гардероб спец. одежды
21	Душевые

Условные обозначения.

②	Шкаф вытяжной химический	⑬	Стол биологический
⑥	Стол лабораторный химический пристенный	⑪	Стол химический пристенный
⑫	Шкаф вытяжной физический	⑤	Стол лабораторный химический островной

Привязан

Инв. №

Н.контр.	Линькова	
Провер.	Терентьева	
Инженер	Беляева	
ГИП	Терентьева	
Нач. отд.	Чадин	

ТП 901-9-10 ГСВ

Базовая лаборатория управления водопроводно-канализационного хозяйства областей, краев и автономных республик

Стадия	Лист	Листов
РП	2	

План на отм. 0.000

ЦНИИЭП инженерного оборудования г. Москва

1818-4-03

Согласовано: Гипрокоммунводоканал, Волкова, Пикельман, ВГ, СЛ, Дел, Линькова

Типовой проект 901-9-10 Альбом III

План на отм. 3.600

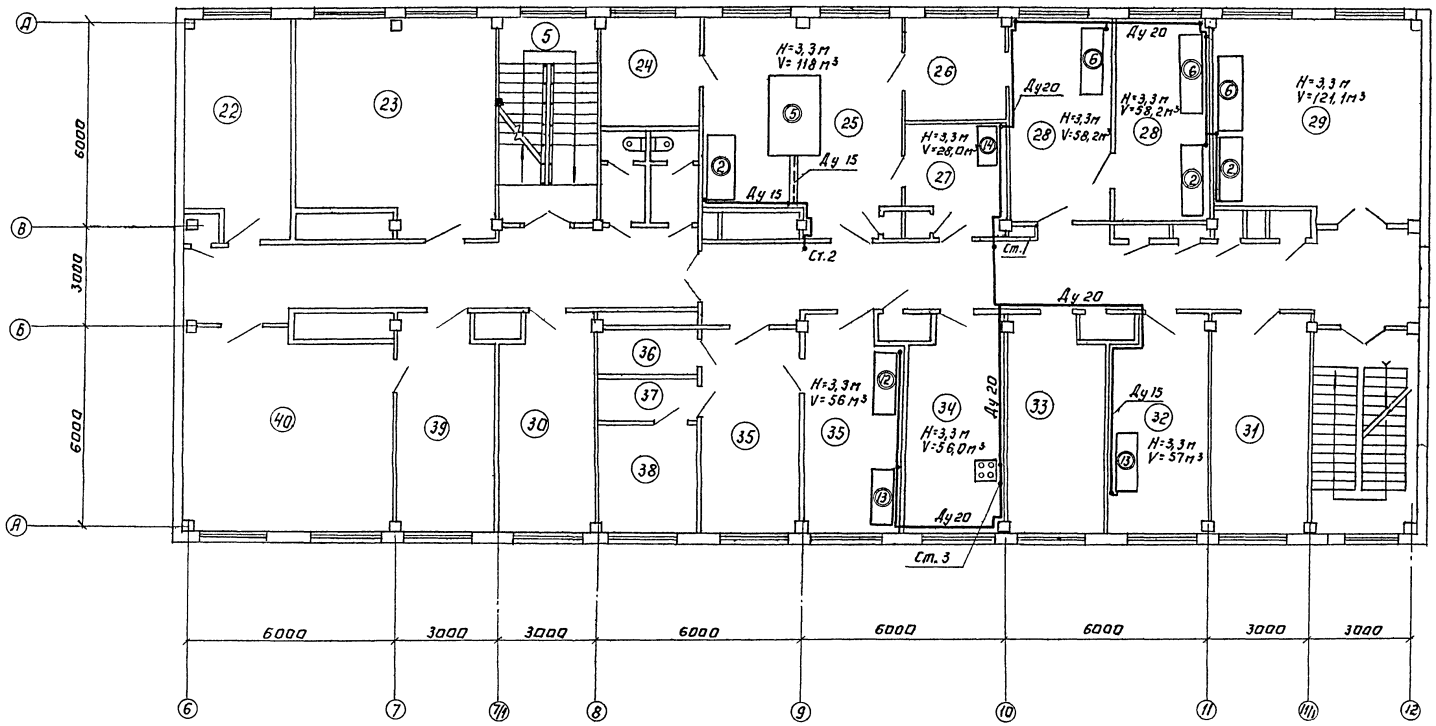

№	Наименование
22	Комната дежурного персонала
23	Комната приема пищи
24	Комната обработки анализов
25	Химическая лаборатория
26	Весовая
27	Моечная хим. лаборатории
28	Химическая лаборатория
29	Лаборатория анализа осадка
30	Комната хранения посуды.
31	Комната хранения реактивов
32	Гидробиологическая лаборатория
33	Автоклавная
34	Моечная и средоварочная
35	Бактериологическая лаборатория
36	Люминисцентная
37	Предбоксник
38	Бокс
39	Библиотека
40	Читальный зал

Согласовано

Инв. № подл.	Подпись и дата	Взам. инв. №	
Архитектор	Глебов	Зад	Смердова
Ст	Волкова	Вг	Чигирева
Асп	Письман		

Привязан:

Инв №

Н. контр	Линькова	
Провер	Терентьева	
Инженер	Беляева	
ГИП	Терентьева	
Нач отд	Чадин	

Копировал: Логинова

Т П 901-9-10 ГСВ

Базовая лаборатория управления водопроводно-канализационного хозяйства областей, краев и автономных республик

Стадия	Лист	Листов
РП	3	

План на отм. 3.600

ЦНИИЭП инженерного оборудования г. Москва

Формат: 22

18184-03

План на отм. 7.200

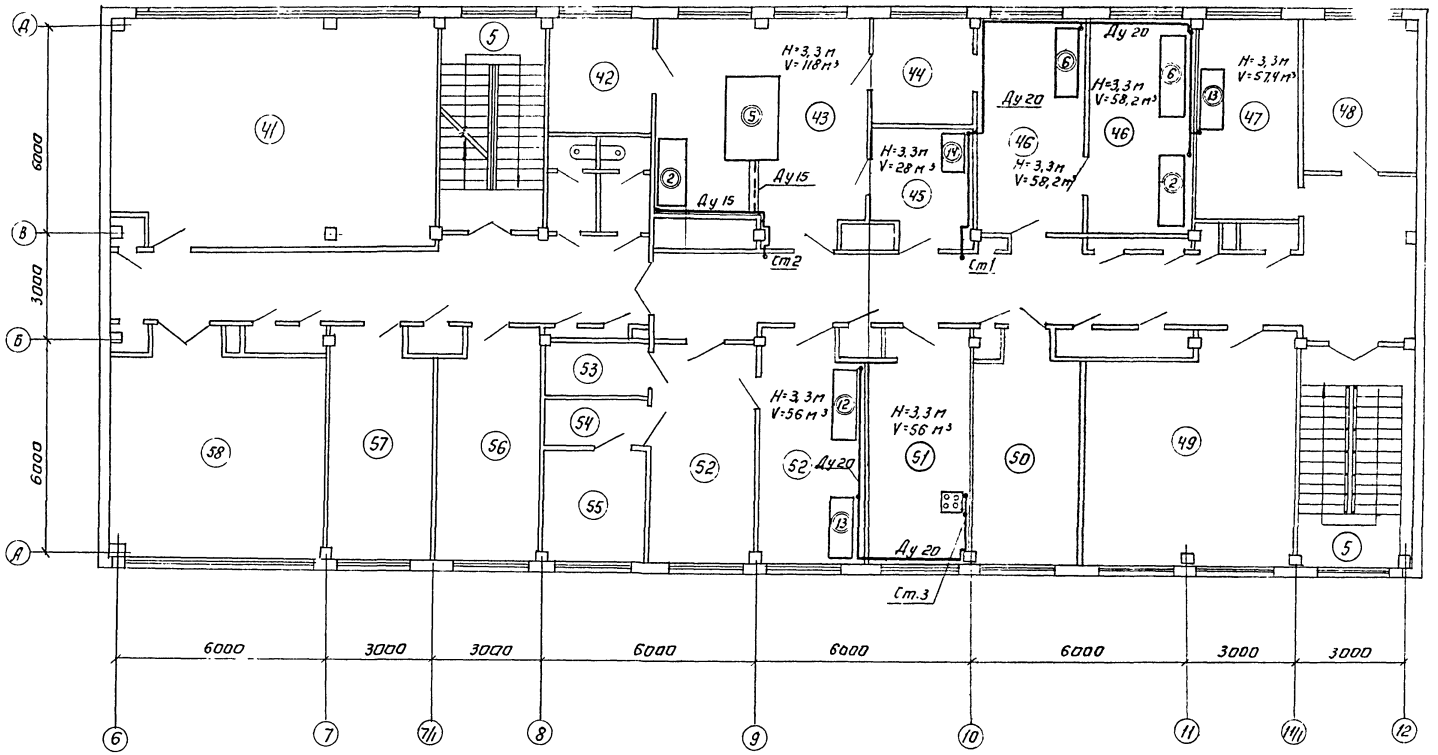

№	Наименование
41	Вытяжная венткамера
42	Комната обработки анализов
43	Химическая лаборатория
44	Весовая
45	Моечная хим. лаборатории
46	Химическая лаборатория
47	Гидробиологическая лаборатория
48	Комната хранения реактивов
49	Вытяжная венткамера
50	Автоклавная
51	Моечная и средоварочная
52	Бактериологическая лаборатория
53	Люминисцентная
54	Предбоксник
55	Бокс
56	Комната хранения посуды
57	Комната общественных организац
58	Красный уголок
59	Подсобное помещение
60	Тамбур

Типовой проект 901-9-10 Альбом III

Согласовано: Глебов, Волкова, Письман; Смердова, Чигирева; Инв. № подл. | Подпись и дата | Взам. инв. №

Н. контр	Линькова		
Провер	Терентьева		
Инженер	Беляева		
ГИП	Терентьева		
Нач отд	Чадин		

Привязан:

Инв. №

ТП 901-9-10 ГСВ

Базовая лаборатория управления водопроводно-канализационного хозяйства областей, краев и автономных республик

Стадия	Лист	Листов
РП	4	

План на отм. 7200

ЦНИИЭП инженерного оборудования г. Москва

Копировал: Логинова

Формат: 22

18184-03

Типовой проект 901-9-10 Альбом III

Аксонометрическая схема газопровода

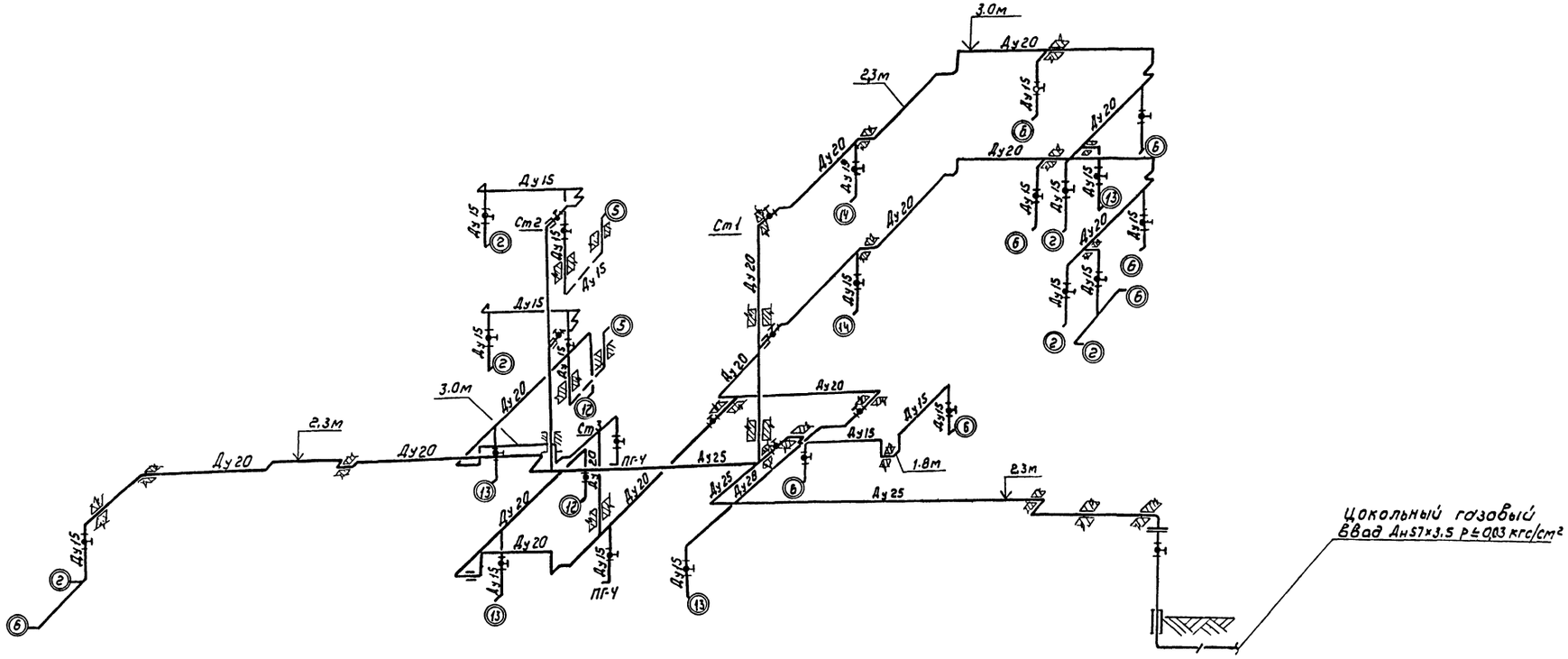

Условные обозначения

- подземный газопровод
- проектируемый газопровод (по стендам лаборатории)
- " (в штрубе пола)
- футляр
- переход
- кран газовый трехходовый сальниковый
- изолирующее фланцевое соединение (СЗК-78)

Привязан

Инв.№

Н.контр	Линькова		
Провер	Терентьева		
Инженер	Беляева		
ГИП	Терентьева		
Нач.ОТА	Чадин		

ТП 901-9-10 ГСВ

Базовая лаборатория управления водопроводно канализационного хозяйства областей, краев и автономных республик

Стадия	Лист	Листов
РП	5	

Аксонометрическая схема газопровода

ЦНИИЭП инженерного оборудования г. Москва

13184-03

Копировал Коршунова

Формат А2

Согласовано

Инв.№подл. | Подпись и дата | Взам. инв.№

Типовой проект 901-3-10 Альбом III

Цокольный газовый ввод.

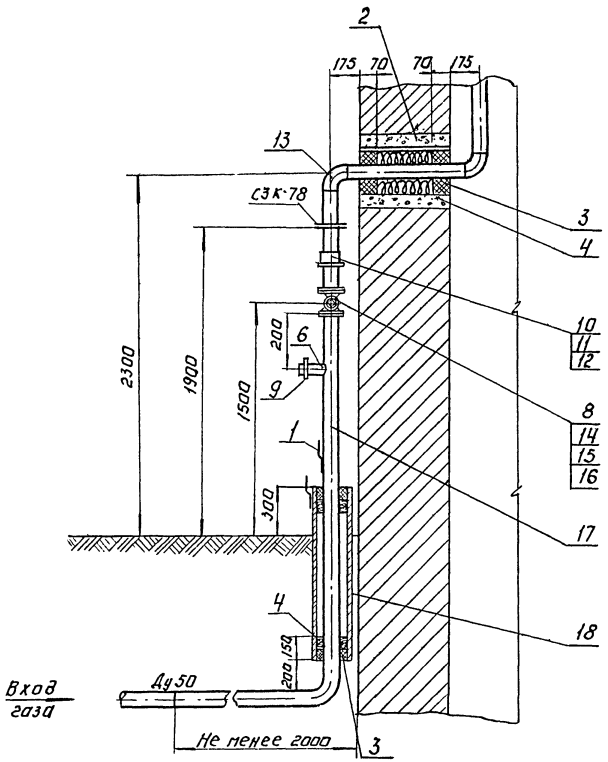

Изолирующее фланцевое соединение (СЗК-78)

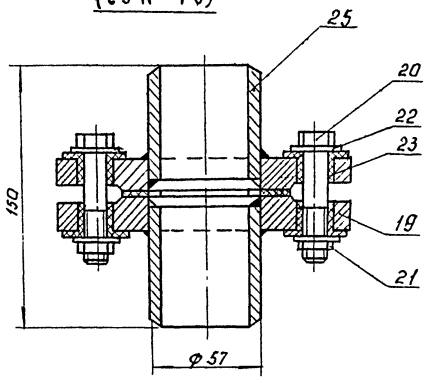

Втулка
М 1:1

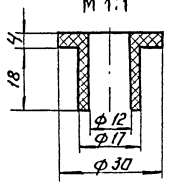

Труба
М 1:2

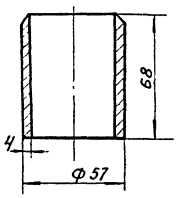

Фланец
М 1:2

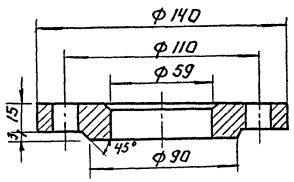

Прокладка

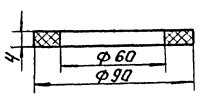

Прокладка газопровода в штробе пола

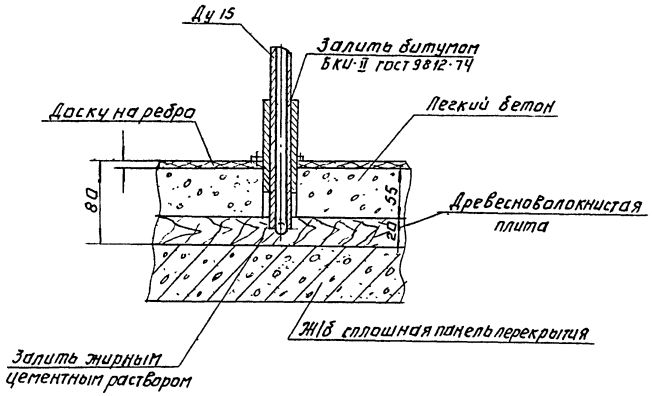

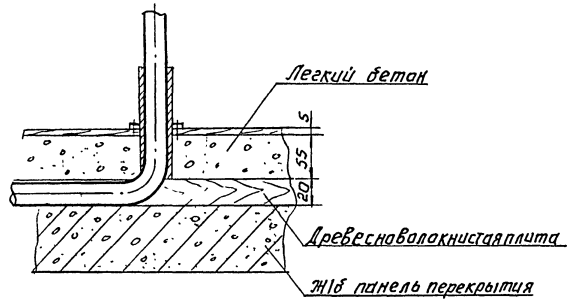

Привязан:				ТП 901-9-10	ГСВ
				Базовая лаборатория управления водопроводно-канализационного хозяйства областей, краев и автономных республик	
	Н. контр.	Линькова		Стадия	Лист	Листов
	Провер.	Терентьева		РП	Б	
	Инженер	Беляева		Цокольный газовый ввод, СЗК-78, прокладка газопровода в полу.	ЦНИИЭП инженерного оборудования г. Москва
	ГИП	Терентьева			
Инв. №	Нач. отд.	Чадин			

Копировал: Логинова

Формат: 22

18184-02

Согласовано

Инв. № подл. | Подпись и дата | Взам. инв. №

Альбом III

Типовой проект 901-9-10

Инв.№ подл. | Подпись и дата | Взам. инв.№

Ведомость рабочих чертежей основного комплекта

Лист	Наименование	Примечан.
1	Общие данные (начало)	
2	Общие данные (продолжение)	
3	Общие данные (продолжение)	
4	Общие данные (продолжение)	
5	Общие данные (продолжение)	
6	Общие данные (продолжение)	
7	Общие данные (окончание)	
8	План в осях 1÷6 на отм. 0.000; 3.000. Схема системы отопления	
9	План в осях 6÷12 на отм. 0.000	
10	План в осях 6÷12 на отм. 3.600	
11	План в осях 6÷12 на отм. 7.200	
12	Разрезы I-I; II-II.	
13	Раскладка воздуховодов в нишах на отм. 3.600	
14	Раскладка воздуховодов в нишах на отм. 7.200	
15	Схемы вентиляции: П-1; П-2; П-3	
16	Схемы вентиляции: ВМ-1; ВМ-5; ВМ-6; В-7; ВМ-8; В-9; ВМ-14; ВМ-16÷19:	
17	Схемы вентиляции: ВМ-2; ВМ-3; В-4; В-10; ВМ-11÷13; ВМ-15	
18	Схема системы отопления	
19	Венткамера на отм. 0.000 систем П-1÷3 План. Разрез. Спецификация.	
20	Венткамера на отм. 0.000. Монтажный чертеж теплового пункта. Схема теплоснабжения:	
21	Венткамера на отм. 7.200 систем ВМ-2; ВМ-3 ВМ-5; ВМ-6; ВМ-8; ВМ-11; ВМ-12; ВМ-13÷16; В-10; В-4 План. Разрез 1-1. Спецификация	
22	Венткамера на отм. 7.200 систем В-7; В-9; ВМ-1; ВМ-17; ВМ-18; ВМ-19. План. Разрез 1-1 Спецификация.	

Основные показатели по чертежам отопления и вентиляции

Наименование здания (сооружения), помещения	Объем м³	Периоды года при $t_н$=°С	Расход тепла, Вт: на отопление	на вентиляцию	на горячее водоснабжение	Общий	Расход холода, Вт	Установочная мощность электродвигат. кВт
лаборатория								
		-20°С	124350	321830	697620	1143800	—	20,06
		-30°С	154760	406650	697620	1259030	—	20,06
		-40°С	182000	479750	697620	1359370	—	20,06
Гараж								
		-20°С	40370	—	—	40370	—	—
		-30°С	61250	—	—	61250	—	—
		-40°С	67280	—	—	67280	—	—

План-схема

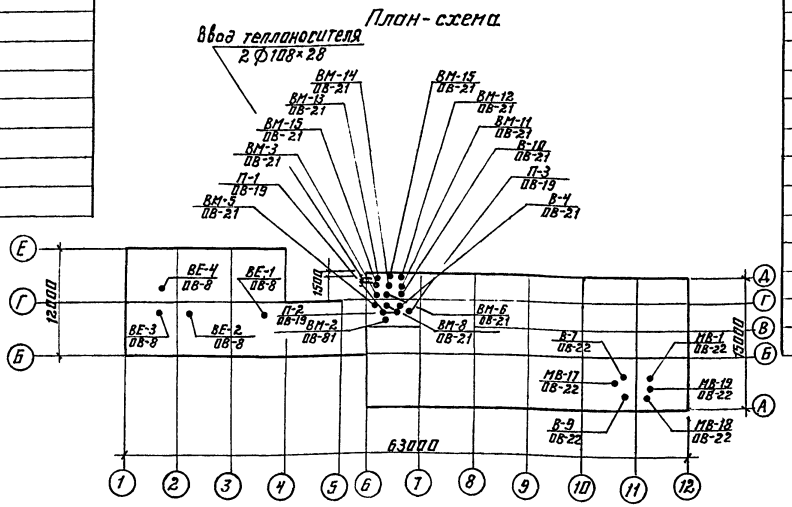

Ведомость ссылочных и прилагаемых документов

Обозначение	Наименование	Примечан.
4.904-69	Детали крепления санитарно-технических приборов и трубопроводов.	
5.904-1. Б 0.1	Крепление стальных неизолированных воздуховодов.	
ч. 1. 2		
5.904-10	Узлы прохода вытяжных вентиляционных шахт через покрытия промышленных зданий.	
5.904-4	Двери и люки для вентиляционных камер.	
1.494-10	Решетки щелевые регулирующие, типа Р.	
5.904-5	Гибкие вставки к центробежным вентиляторам.	
3.904-15 Вып. 1-8	Заслонки воздушные унифицированные для приточных вентиляционных камер	
1.494-14 Вып. 1	Заслонки воздушные унифицированные для систем вентиляции.	
4.903-10 Б.4	Опоры трубопроводов неподвижные.	
1.494-32	Зонты и дефлекторы вентиляционных систем.	
1.494-25	Подставки. под калориферы	
4.904-38	Местные отсосы и укрытия к технологическому оборудованию шинных заводов.	
2.400-4 Вып. 1	Изоляция трубопроводов.	
4.904-18/76 Б. 0	Глушители трубчатые	
4.900-8 Б II	Водосчетчики	
4.903-10 Б. 8	Изделия и детали трубопроводов для тепловых сетей	
901-3- ОВН1	Рама для крепления фильтра	
901-3- ОВН2	Переходы	

Типовой проект разработан в соответствии с действующими нормами и правилами и предусматривает мероприятия обеспечивающие взрывную взрывопожарную и пожарную безопасность при эксплуатации здания.

Главный инженер проекта Горбачев

Привязан

Инв.№

ТП 901-9-10 ОВ

Базовая лаборатория управлений водопроводно-канализационного хозяйства областей, краев и автономных республик

Н. контр	Горбачев			Стадия	Лист	Листов
Инженер	Хинчина			РП	1	22
Отд. инж	Волкова					
ГИП	Горбачев					
Нач. отд	Платонов					

Общие данные (начало)

ЦНИИЭП инженерного оборудования г. Москва

13184-03

Формат А2

Местные отсосы от технологического оборудования

Технологическое оборудование			Характеристика выделяющихся вредностей	Объем вытяжки м³/ч		Характеристика местного отсоса		системы	Примечание
Поз.	Наименование	Кол.		на ед. оборуд.	Всего	Обозначение	Применяемые документы		
2	Шкаф вытяжной химический	6	пары кислот и щелочей	1440	8640		встроенный отсос	ВМ-2, 11; 12, 18, 19	
3	Шкаф для лабораторных документов	2	влаговыделения	650	1300		встроенный отсос	ВМ-14 ВМ-16	
5	Флуориметр	2	тепловыделения	900	1800	4.904-38	зонт	ВМ-13 ВМ-15	
6	Атомно-абсорбционный спектрофотометр	1	тепловыделения	500	500	4.904-38	зонт	ВМ-17	
10	Люминесцентный микроскоп	2	тепловыделения	860	1720	4.904-38	зонт	ВМ-3 ВМ-5	
12	Шкаф вытяжной физический	2	пары кислот и щелочей	1440	2880		встроенный отсос	ВМ-6 ВМ-8	

ХАРАКТЕРИСТИКА ОТОПИТЕЛЬНО-ВЕНТИЛЯЦИОННЫХ СИСТЕМ

Обозначение системы	Кол. систем	Наименование обслуживаемого помещения (технологического оборудования)	Тип установки, агрегата	Вентилятор						Электродвигатель			Воздухонагреватель							Фильтр						Примечание
				Тип, исполнение по взрывозащите	N	Схема исполнения	Положение	L, м³/ч	P, кгс/м²	n, об/мин	Тип, исполнение по взрывозащите	N, кВт	n, об/мин	Тип	N	Кол	Температура нагрева °С от	Температура нагрева °С до	Расход тепла, ккал/ч	ΔP, кгс/м²	Тип	N	Кол	ΔP, кгс/м²	Концентрация мг/м³ Начальная	Концентрация мг/м³ Конечная	
П-1	1	Все помещения 1 этажа	А5105-2А	Ц4-70	5	1	Л0°	5440	70	1425	4А100S4У	3.0	1425	КВБ	9П	1	-20°	+18°	63800	8.6	ФЯУ	3	15	10	0	КВУ 600×1000 N=1,6кВт, М30 4/100
														КВБ	10П	1	-30°	+18°	80640	5.9						КВУ 600×1000 N=1,6кВт, М30 4/100
														КВБ	7П	2	-40°	+18°	97440	4.8						КВУ 600×1000 N=1,6кВт, М30 4/100
П-2	1	Помещения 2 и 3 эт в осях А-Б	А8-2	Ц4-70	8	6	П0°	7750	62	755	4А112М6У	4.0	950	КВБ	7П	2	-20°	+18°	85140	9.0	ФЯУ	5	15	10	0	КВУ 1000×1600, N=3,6кВт, М30 4/100
														КВБ	8П	2	-30°	+18°	107600	6.0						КВУ 1000×1600 N=3,6кВт, М30 4/100
														КВБ	9П	2	-40°	+18°	130010	6.0						КВУ 1000×1600 N=3,6кВт, М30 4/100
П-3	1	Помещения 2 и 3 эт в осях В-Д	А8-3	Ц4-70	8	6	Пр0°	11740	15	850	4А132S6У	5.5	960	КВБ	9П	2	-20°	+18°	128500	7.6	ФЯУ	8	15	10	0	КВУ 1000×1600 N=3,6кВт, М30 4/100
														КВБ	10П	2	-30°	+18°	162320	5.7						КВУ 1000×1600 N=3,6кВт, М30 4/100
														КВБ	10П	2	-40°	+18°	196130	4.5						КВУ 1000×1600 N=3,6кВт, М30 4/100
ВМ-1	1	позиция N2	А3.2105-1	Ц4-70	3.2	1	Л0°	1440	34	1400	4АА63В4У	0.37	1400	—	—	—	—	—	—	—	—	—	—	—	—	—
ВМ-2	1	позиция N2	А3.2105-1	Ц4-70	3.2	1	Пр0°	1440	34	1400	4АА63В4У	0.37	1400	—	—	—	—	—	—	—	—	—	—	—	—	—
ВМ-3	1	позиция N10	А3.2100-1	Ц4-70	3.2	1	Пр0°	860	30	1400	4АА63А4У	0.25	1400	—	—	—	—	—	—	—	—	—	—	—	—	—
В-4	1	помещения 6 осях 6÷9	А63100-1	Ц4-70	6.3	1	Пр0°	4020	55	950	4А100L6У	2.2	950	—	—	—	—	—	—	—	—	—	—	—	—	—
ВМ-5	1	позиция N10	А3.2100-1	Ц4-70	3.2	1	Пр0°	860	30	1400	4АА63А4У	0.25	1400	—	—	—	—	—	—	—	—	—	—	—	—	—
ВМ-6	1	позиция N12	А3.2105-1	Ц4-70	3.2	1	Пр0°	1440	34	1400	4АА63В4У	0.37	1400	—	—	—	—	—	—	—	—	—	—	—	—	—
В-7	1	душевые	А3.2105-1	Ц4-70	3.2	1	Л0°	1350	34	1400	4АА63В4У	0.37	1400	—	—	—	—	—	—	—	—	—	—	—	—	—
ВМ-8	1	позиция N12	А3.2105-1	Ц4-70	3.2	1	Пр0°	1440	34	1400	4АА63В4У	0.37	1400	—	—	—	—	—	—	—	—	—	—	—	—	—
В-9	1	помещения 6 осях 9÷12	А5090-1	Ц4-70	5	1	Л0°	1800	25	920	4А71В6У	0.55	920	—	—	—	—	—	—	—	—	—	—	—	—	—
В-10	1	сан. узлы	А25100-1	Ц4-70	2.5	1	Пр0°	300	18	1400	4АА56А4У	0.12	1400	—	—	—	—	—	—	—	—	—	—	—	—	—
ВМ-11	1	позиция N 2	А3.2105-1	Ц4-70	3.2	1	Л0°	1440	34	1400	4АА63В4У	0.37	1400	—	—	—	—	—	—	—	—	—	—	—	—	—
ВМ-12	1	позиция N2	А3.2105-1	Ц4-70	3.2	1	Л0°	1440	34	1400	4АА63В4У	0.37	1400	—	—	—	—	—	—	—	—	—	—	—	—	—
ВМ-13	1	позиция N5	А3.2105-1	Ц4-70	3.2	1	Пр0°	900	30	1400	4АА63А4У	0.25	1400	—	—	—	—	—	—	—	—	—	—	—	—	—
ВМ-14	1	позиция N3	А25105-1	Ц4-70	2.5	1	Пр0°	650	20	1400	4АА56А4У	0.12	1400	—	—	—	—	—	—	—	—	—	—	—	—	—
ВМ-15	1	позиция N5	А3.2100-1	Ц4-70	3.2	1	Л0°	900	30	1400	4АА63А4У	0.25	1400	—	—	—	—	—	—	—	—	—	—	—	—	—
ВМ-16	1	позиция N3	А25105-1	Ц4-70	2.5	1	Л0°	650	20	1400	4АА56А4У	0.12	1400	—	—	—	—	—	—	—	—	—	—	—	—	—
ВМ-17	1	позиция N6	А25105-1	Ц4-70	2.5	1	Л0°	500	22	1400	4АА56А4У	0.12	1400	—	—	—	—	—	—	—	—	—	—	—	—	—
ВМ-18	1	позиция N2	А3.2105-1	Ц4-70	3.2	1	Пр0°	1440	34	1400	4АА63В4У	0.37	1400	—	—	—	—	—	—	—	—	—	—	—	—	—
ВМ-19	1	позиция N2	А3.2105-1	Ц4-70	3.2	1	Пр0°	1440	34	1400	4АА63В4У	0.37	1400	—	—	—	—	—	—	—	—	—	—	—	—	—

Инв.№ подл. | Подпись и дата | Взам. инв.№

Привязан.

Инв.№

Н. контр.	Горбачев		
Инженер	Хинчина		
Вед. инж.	Волкова		
ГИП	Горбачев		
Нач. отд.	Платонов		

Т.П. 901-9-10

Базовая лаборатория управления водопроводно-канализационного хозяйства областей, краев и автономных республик

Стадия	Лист	Листов
РЛ	2	

Общие данные (продолжение)

ЦНИИЭП инженерного оборудования г. Москва

18184-03

Общие указания

Проект отопления и вентиляции разработан на основании:

1. Архитектурно-строительных и технологических чертежей, разработанных ЦНИИЭП инженерного оборудования.
2. Действующих нормативов.

При разработке проекта принято:

1. Расчетные зимние температуры наружного воздуха для проектирования отопления и вентиляции: $t_н$=-20°;-30°;-40°С.
2. Расчётные параметры внутреннего воздуха в соответствии с действующими нормами.

Описание систем.

Теплоснабжение.

Теплоснабжение объекта осуществляется от отдельно стоящей котельной с параметрами теплоносителя Tг-To = 110°-70°.

Необходимый перепад давлений на вводе составляет 23м. вод. ст. в случае, когда давление в обратном трубопроводе тепловой сети не обеспечивает надежного залива, необходима установить автоматический регулятор подпора типа РД („до себя"). Расчетный напор в этом случае составит 33 м. вод. ст.

Отопление.

В здании предусмотрена две системы отопления. Одна для гаража с непосредственным подсоединением с параметрами теплоносителя 110°-70°С, другая - для лабораторного корпуса через элеватор с параметрами теплоносителя 95°-70°С.

Системы отопления горизонтальные, однотрубные с нагревательными приборами, радиаторами М 140-АО.

Удаление воздуха осуществляется через вертикальные воздухосборники, установленные в верхних точках.

Отопление лестничных клеток осуществляется самостоятельной веткой, подключённой к тепловой сети непосредственно с параметрами теплоносителя 110°-70°С. В качестве нагревательных приборов установлены высокие конвекторы типа КВ20, подсоединение последовательное. Главный стояк и трубопроводы системы отопления, проложенные в техническом коридоре, заизолированы (см. спецификацию). Под изоляцию трубопроводы покрыты антикоррозийным лаком № 177. Все трубопроводы и нагревательные приборы окрашены масляной краской за 2 раза. Монтаж системы отопления производить в соответствии с СНиП III. 28-75.

Вентиляция.

В здании запроектированы системы вентиляции с естественным и механическим побуждением.

Температура, кратность воздухо по помещением и вытяжка от технологического оборудования приняты по нормативным документам и заданию технологов.

В гараже вытяжка естественная через дефлектора, приток через неплотности оконных и дверных проёмов.

Для лабораторного корпуса предусмотрены 3 приточные системы. Воздух очищается в ячейковых фильтрах типа ФЯУ, подогревается в калориферах и по воздуховодам, проложенным по коридору в подшивном потолке, подаётся в помещения через решетки типа Р. Вытяжная вентиляция обеспечивает вытяжку от технологического оборудования системами „ВМ" и общеобменную - с системами „В".

В помещения оборудованные физическими и химическими шкафами: приточный воздух подаётся в объеме 90% от вытяжки. Для обеспечения баланса приточный воздух подается в коридоры и вестибюль.

Условные обозначения

ВМ — Вытяжка - местная.

Л.п. — Лючок для замера воздуха

Типовой проект 904-9-10 Альбом III

Инв.№ подл. | Подпись и дата | Взам. инв.№

Привязан				ТП 904-9-10	ОВ
				Базовая лаборатория управлений водопроводно-канализационного хозяйства областей, краев и автономных республик	
		Н. контр.	Горбачев		Стадия: Р	Лист: 3	Листов:
		Инженер	Хинчина		
		Вед. инж.	Волкова		
		Гл. инж. пр.	Горбачев	Общие данные (продолжение)	ЦНИИЭП инженерного оборудования г. Москва
Инв.№		Нач. отд.	Платонов		

13134-03

Альбом III

Типовой проект 901-9-10

Инв. № подл. | Подпись и дата | Взам. инв. №

Спецификация систем отопления и вентиляции

Марка, поз.	Обозначение	Наименование	Кол	Масса ед. кг	Примечание
1	2	3	4	5	6
1	Учреждение	Агрегат вентиля-			
	УЮ-400/4	торный А5105-2а компл	1	124	
	г. Плавск	а. вентилятор цент-			
	Тульской обл	робежный Ц4-70 №5			
		с колесом Дн 1.05			
		положение Л0°, ис-			
		полнение 1.			
		б. электродвигатель			
		4А100S4 У4 N=3.0кВт,			
		n=1425об/мин			
2	Учреждение	Агрегат вентиля-			
	УЮ-400/5	торный А8-2 компл:	1	550	
	г. Донской	а. вентилятор цент.			
	Тульской обл.	робежный Ц4-70 №8			
		с колесом Дн, поло-			
		жение Л0°, исполне-			
		ние 6.			
		б. электродвигатель			
		4А112, МВ6 N=4.0кВт,			
		n=950 об/мин			
3	——"——	Агрегат вентиля-			
		торный А8-3 компл:	1	575	
		а. вентилятор цент-			
		робежный Ц4-70 №8			
		с колесом Дн, поло-			
		жение Пр0°, испол-			
		нение 6.			
		б. электродвигатель			
		4А132S6 N=5.5кВт,			
		n=960 об/мин			
4	Учреждение	Агрегат вентиля-			
	УЮ-400/4	торный А3,2105-1			
	г. Плавск	комплектно:	4	42	
	Тульской обл.	а. вентилятор цент-			
		робежный Ц4-70 №3,2			
		с колесом Дн 1.05,			
		положение Л0°, ис-			
		полнение 1.			
		б. электродвигатель			
		4АА63В4 N=0.37кВт			
		n=1400 об/мин.			
5	——"——	Агрегат венти-			
		ляторный А3, 2105-1			
		комплектно:	5	42	

Спецификация систем отопления и вентиляции

Марка, поз.	Обозначение	Наименование	Кол	Масса ед. кр	Примечание
		а. вентилятор центр-			
		робежный Ц4-70 №3,2			
		с колесом Дн 1.05, по-			
		ложение Пр0°, ис-			
		полнение 1.			
		б. электродвигатель			
		4АА63В4 N=0.37кВт			
		n=1400 об/мин			
6	Учреждение	Агрегат вентиля-			
	УЮ-400/4	торный А3,2100-1			
	г. Плавск	комплектно:	3	42	
	Тульской обл.	а. вентилятор цент-			
		робежный Ц4-70 №3,2			
		с колесом Дн, поло-			
		жение Л0°, испол-			
		нение 1.			
		б. электродвигатель			
		4АА63А4 N=0.25кВт,			
		n=1400 об/мин			
7	——"——	Агрегат вентиля-			
		торный А3,2100-1 компл:	1	42	
		а. вентилятор цент-			
		робежный Ц4-70 №3,2			
		с колесом Дн, поло-			
		жение Пр0°, испол-			
		нение 1.			
		б. электродвигатель			
		4АА63А4 N=0.25кВт,			
		n=1400 об/мин			
8	——"——	Агрегат вентиля-			
		торный А2.5105-1 компл	1	26	
		а. вентилятор центро-			
		бежный Ц4-70 №2.5			
		с колесом Дн 1.05, поло-			
		жение Пр0°, исполне-			
		ние 1.			
		б. электродвигатель			
		4АА56А4 N=0.12кВт			
		n=1400 об/мин			
9	——"——	Агрегат вентиля-			

Спецификация систем отопления и вентиляции

Марка, поз	Обозначение	Наименование	Кол.	Масса ед. кг.	Примечание
		торный А2.5105-1 компл	2	26	
		а. вентилятор центр-			
		робежный Ц4-70 №2.5			
		с колесом Дн 1.05, по-			
		ложение Л0°, исполне-			
		ние 1.			
		б. электродвигатель			
		4АА56А4 N=0.12кВт,			
		n=1400 об/мин			
10	Учреждение	Агрегат вентиля-			
	УЮ-400/4	торный А2.5100-1			
	г. Плавск	комплектно:	1	26	
	Тульской обл.	а. вентилятор цент-			
		робежный Ц4-70 №2.5			
		с колесом Дн, поло-			
		жение Пр0°, испол-			
		нение 1.			
		б. электродвигатель			
		4АА56А4 N=0.12кВт,			
		n=1400 об/мин			
11	——"——	Агрегат вентиля-			
		торный А5090-1 компл.	1	111	
		а. вентилятор цент-			
		робежный Ц4-70 №5			
		с колесом Дн, поло-			
		жение Л0°, исполн. 1			
		б. электродвигатель			
		4А71В6 N=0.55кВт; n=920 об/мин			
12	——"——	Агрегат вентиля-			
		торный А6,3100-1 компл	1	199	
		а. вентилятор цент-			
		робежный Ц4-70 №6.3			
		с колесом Дн, положе-			
		ние Пр0°, исполнение I.			
		б электродвигатель			
		4А100L6Б N=2.2кВт,			
		n=950 об/мин			

Привязан

Инв. №

Норм кон	Горбачев	
Инженер	Хинчика	
Гл инж пр	Волкова	
Нач отд	Горбачев	
	Платонов	

ТП 901-9-10 ОВ

Базовая лаборатория управления водопроводно-канализационного хозяйства областей, краев и автономных республик

Стадия	Лист	Листов
Р.П.	4	

Общие данные (продолжение)

ЦНИИЭП инженерного оборудования г. Москва

Копировал Родлевская Формат А2

18184-03

Типовой проект 901-9-10 Альбом III

Спецификация систем отопления и вентиляции

Марка, поз.	Обозначение	Наименование	Кол	Масса ед, кг.	Примечание
1	2	3	4	5	6
13	Учреждение	Калорифер КВБ-7П			
	ЯЛ-61/4	tн=-20°	2	84.0	
		tн=-40°	2	84.0	
14	—"—	Калорифер КВБ-8П			
		tн=-30°	2	96.6	
15	—"—	Калорифер КВБ-9П			
		tн=-20°	3	109.1	
		tн=-40°	2	109.1	
16	—"—	Калорифер КВБ-10П			
		tн=-30°	3	133.7	
		tн=-40°	2	133.7	
17	Учреж. УС-319/5 сумская обл	Фильтр ФяУ	16	4.42	
18	1.494-25	Подставки под			
		калорифер h=300мм	12	1.26	
19	Вентспилсский	Заслонка воздушная			
	вентилят. 3-д	КВУ 600 × 1000 (h)			
		с приводом МЭО-4/100	1	49.3	
20	—"—	Заслонка воздуш-			
		ная КВУ-1000 × 1600 (h)			
		с приводом МЭО-4/100	2	84.5	
21	5.904-5 вып 1	Гибкие вставки			
		ВН-13	2	5.02	
		ВН-15	2	11.74	
		ВН-11	13	3.3	
		ВН-10	4	2.66	
		ВН-14	1	6.26	
		ВВ-20	2	6.76	
		ВВ-22	2	11.75	
		ВВ-18	13	3.45	
		ВВ-17	4	2.82	
		ВВ-21	1	9.95	
22	5.904-4	Дверь утепленная			
		Д у.с. 1.25 × 0.5	2	33.6	
23	1.494-10	Решетка сталь-			
		ная регулирующая			
		Р150	123	0.4	
		Р200	59	0.6	
24	ТУ36-461-76	Лючок для заме-			
	СТД-8281А	ра параметров воз-			
		духа разм. 22 × 10	61	0.0077	
25	1.494-14 вып 1	Заслонки воздуш-			
		ные круглого сечения			
		Р200Р	16	4.85	
	—"—	Р225Р	1	5.40	

Спецификация систем отопления и вентиляции

Марка поз	Обозначение	Наименование	Кол	Масса ед, кг	Примечание
26	1.494-14 вып 2	Заслонки воздуш-			
		ные прямоугольного			
		сечения Р200 × 200Р	12	4.8	
		Р250 × 400Р	1	7.7	
		Р200 × 250Р	3	5.5	
27	1.494-32	Дефлектор			
		Д.00.000-02	2	24.1	
28	—"—	Дефлектор Д.00.000-03	2	35.4	
29	5.904-10	Узлы прохода			
		общего назначения			
		УП-4	2	52.6	
		УП-6	2	55.0	
30	4.904-38	Поворотные кол-			
		поки над оборудо-			
		ванием У059	6	203.0	
31	ГОСТ 8509-72	Сталь прокатная			
		угловая L50 × 5	15.0	3.77	см. ОВН-1
32		Воздуховоды метал-			
		лические круглого			
		сечения d 100 п.м.	27.0	1.36	
		δ=0.55мм d 125	45.0	1.7	
		ГОСТ 19903-74 —"— d 160	10.0	2.18	
		—"— d 180	33.0	2.45	
		—"— d 200	405.0	2.73	
		—"— d 225	5.0	3.06	
		—"— d 250	260.0	3.40	
		—"— d 140	6.0	1.91	
		—"— d 450	11.0	6.13	
33		Воздуховоды метал-			
		лические прямоуголь-			
		ного сечения			
		ГОСТ 19903-74			
		δ=0,5мм 100 × 200	30.0	3.63	
		—"— 150 × 150	2.5	3.80	
		—"— 200 × 200	33.0	5.06	
		—"— 200 × 250	36.0	5.61	
		δ=0,7мм 250 × 250	19.0	6.16	
		δ=0,5мм 150 × 200	12.0	4.27	
		δ=0,7мм 250 × 400	19.0	7.81	
		—"— 250 × 500	31.0	8.91	
		—"— 400 × 500	27.0	15.36	
		δ=0,5мм 100 × 150	34.0	3.08	

Спецификация систем отопления и вентиляции

Марка поз	Обозначение	Наименование	Кол	Масса ед, кг	Примечание
34		Воздуховоды метал-			
		лические прямоуголь-			
		ного сечения ГОСТ 19903-74			
		разм. 400 × 400 п.м	2.5	9.46	
		δ=0,7мм 500 × 500	17.0	16.96	
		—"— 600 × 600	29.0	22.0	
35	ГОСТ 19903-74	Сталь тонколис-			
		товая δ=1.5мм. м²	15.0		
36	4.904-18/76.в.0	Глушитель труб-			
		чатый круглого			
		сечения ШТК-4	2	23.6	
		ШТК-5	1	28.2	
		ШТК-2	22	19.5	
		ШТК-1	29	15.5	
37	—"—	Глушитель труб-			
		чатый прямоуголь-			
		ного сечения			
		ШТП-12	2	44.0	
		ШТП-13	6	47.9	
38	Горьковский	Жалюзийные ре-			
	механический	шетки N1 разм.			
	3-д	150 × 490	32	1.0	
39	—"—	—"— N2 разм			
		150 × 580	16	1.2	
40		Окраска воздухо-			
		водов масляной крас-			
		кой ГОСТ 8292-75 м²	930.0		
41	2.400-4 вып 3.	Изоляция воздухо-			
		водов минераловат-			
		ными плитами на			
		синтетической связ-			
		ке ПМ-40 м³	2.2		
42	ТУ36-1160-70	Покрытие по изо-			
		ляции стеклотканью			
		СЗР м³	34.0		

Инв. № подл. | Подпись и дата | Взам. инв. №

Привязан

Инв. №

Норм. конс.	Горбачев	
Инженер	Хинчина	
Вед. инж.	Волкова	
Гл. инж. пр.	Горбачев	
Нач. отд.	Платонов	

ТП 901-9-10 08

Базовая лаборатория управлений, водопроводно-канализационного хозяйства областей; краев и автономных республик

Стадия	Лист	Листов
РП	5	

Общие данные (продолжение)

ЦНИИЭП инженерного оборудования г. Москва

Копировал Годлевская Формат 22

18184 03

Типовой проект 901-9-10 Альбом III

Инв. № подл. | Подпись и дата | Взам. инв. №

спецификация систем отопления и вентиляции

Марка, поз.	Обозначение	Наименование	Кол.	Масса ед.кг	Примечание
		Отопление			
1		Радиаторы „М140-АО" $t_н$=-20° секция	569/171	8.23	
		$t_н$=-30° —"—	705/212	8.23	
		$t_н$=-40° —"—	856/257	8.23	
2	Новокузнецкий з-д „Сантехлит"	Воздухонагреватель-агрегат КВ20-10-600 $t_н$=-20°	10/1	70.5	
	—"—	КВ20-12-900 $t_н$=-20°	12/1	83.5	
	—"—	КВ20-10-600 $t_н$=-30°	10/3	70.5	
	—"—	КВ20-10-600 $t_н$=-40°	10/2	70.5	
	—"—	КВ20-13-1200 $t_н$=-40°	13/1	95.5	
3		Трубы электросварные ГОСТ 10704-76 п.м.			
	Ленинградский з-д „Трубосталь"	d 40×2.5 $t_н$=-40°	42.0	2.12	
	—"—	d 76×2.8 $t_н$=-40°	62.0	5.05	
	—"—	d 50×2,5 $t_н$=-20°;-30°	59.0	3.36	
	—"—	d 40×2,5 $t_н$=-20°;-30°;-40°	45.0	2.12	
	—"—	d 32×2,2 $t_н$=-20°	9.0	1.78	
	—"—	d 32×2,2 $t_н$=-30°	232.0	1.78	
	—"—	d 32×2,2 $t_н$=-40°	202.0	1.78	
	—"—	d 25×2,2 $t_н$=-20°	246.0	1.48	
	—"—	d 25×2,2 $t_н$=-30°	9.0	1.48	
	—"—	d 20×2,0 $t_н$=-20°;-30°;-40°	106.0	1.13	
4		Вентиль фланцевый			
	ПО „Кролевецпромарматура"	15ч9п2 d 25 $t_н$=-20°	21	3.6	
		—"— d 25 $t_н$=-20°;-30°;-40°	2	3.6	
5	—"—	—"— d 32 $t_н$=-30°;-40°	21	5.5	
6		Трубы водогазопроводные ГОСТ 3262-75 d 15×2,5			
	Ленинградский з-д „Трубосталь"	$t_н$=-20°;-30°;-40° п.м.	15.0	1.28	
7		Вентиль муфтовый			
	Уральский арм. з-д.	15ч8бр d 15 $t_н$=-20°;-30°;-40°	1	0.75	
8	з-д №8 Волгосантехмонтаж.	Воздухосборник вертикальный dy 273 ℓ=0.5 м	1	36.8	
9		Окраска нагревательных приборов и трубопроводов масляной краской ГОСТ 8292-75 $t_н$=-20° м²	223.0		
		$t_н$=-30° м²	264.0		
		$t_н$=-40° м²	305.0		
10		Покрытие трубопроводов под изоляцию антикоррозийным лаком №177 м²			
		$t_н$=-20°	11		
		$t_н$=-30°	11		
		$t_н$=-40°	15		
11	2.400-4 в.1	Изоляция трубопроводов компл: а. пухшнур из мин. ваты δ=30мм в оплетке х/б прядей м³			
		$t_н$=-20°	0.6		
		$t_н$=-30°	0.6		
		$t_н$=-40°	0.7		
	НОТУ-6-11-135-69	б. Стеклоткань м²			
		$t_н$=-20°	27.0		
		$t_н$=-30°	27.0		
		$t_н$=-40°	30.0		

спецификация систем отопления и вентиляции

Марка, поз.	Обозначение	Наименование	Кол.	Масса ед.кг	Примечание
		Отопление гаража			
1	Ленинградский з-д „Трубосталь"	Трубы электросварные ГОСТ 10704-76			
		d 20×2,0 $t_н$=-20°	130.0	1.13	
		d 20×2,0 $t_н$=-30°	150.0	1.13	
		d 20×2,0 $t_н$=-40°	120.0	1.13	
		d 25×2,2 $t_н$=-30°	36.0	1.48	
		d 25×2,2 $t_н$=-40°	58.0	1.48	
2		Вентиль фланцевый 15ч9п2			
	П.О. „Кролевецпромарматура"	d 25 $t_н$=-20°	7	3.6	
		d 25 $t_н$=-30°;-40°	2	3.6	
		d 25 $t_н$=-30°;-40°	5	3.6	
3		Трубы водогазопроводные ГОСТ 3262-75			
		d 15×2,5 $t_н$=-20°;-30°;-40°	3.0	1.28	
4		Вентиль муфтовый 15ч8бр d 15	3	0.75	
	Уральский арм. з-д.	$t_н$=-20°;-30°;-40°			

спецификация систем отопления и вентиляции

Марка, поз.	Обозначение	Наименование	Кол.	Масса ед.кг	Примечание
5		Радиаторы „М140-АО"			
		$t_н$=-20° секция	218/66	8.23	
		$t_н$=-30° —"—	269/76	8.23	
		$t_н$=-40° —"—	294/852	8.23	
6		Окраска трубопроводов и нагревательных приборов масляной краской ГОСТ 8295-75 м²			
		$t_н$=-20°	83.0		
		$t_н$=-30°	96.0		
		$t_н$=-40°	105.0		
7		Покрытие трубопроводов под изоляцию антикоррозийным лаком №177 м²	1.5		
8	2.400-4 Вып.1	Изоляция трубопроводов компл: а. пухшнур из мин. ваты δ=30мм в оплетке х/б прядей м³	0.1		
	НОТУ-6-11-135-69	б. стеклоткань м²	5.2		
9	з-д №8 Волгосантехмонтаж	Воздухосборник вертикальный dy 273 ℓ=0.5 м	3	36.8	

Привязан:

Инв. №

Н.контр	Горбачев	
Инженер	Аничина	
Вед.инж.	Волкова	
Гл.инж.пр.	Горбачев	
Нач.отд.	Платонов	

ТП 901-9-10 ОВ

Базовая лаборатория управлений водопроводно-канализационного хозяйства областей, краев и автономных республик

Стадия	Лист	Листов
Р.П.	6	

Общие данные (продолжение)

ЦНИИЭП инженерного оборудования г. Москва

18184-03

Альбом III

Типовой проект 901-9-40

Инв. № подл. | Подпись и дата | Взам. инв. №

Спецификация систем отопления и вентиляции

Марка поз	Обозначение	Наименование	Кол	Масса ед. кг	Примечание
		Теплоснабжение			
1	Ленинградский з-д	Трубы электросвар-			
	"трубосталь"	ные гост 10704-76 ф108х2.8	6	7.25	
		$t_н$=-20°; -30°; -40°			
2	——"——	Гребенка из электро-			
		сварных труб ф 108х2.8			
		$t_н$=-20°; -30°; -40°	10	7.25	
3	——"——	Трубы электросварные			
		——"—— d 76х2.8 $t_н$=-20°	7	5.05	
4	——"——	——"—— d 89х2.8 $t_н$=-30-40°	7	5.98	
5	——"——	——"—— d50х2.5 $t_н$=-20°;-30°;-40°	14	3.36	
6	——"——	——"—— d40х2.5 $t_н$=-20°;-30°;-40°	4	2.12	
7	——"——	——"—— d50х2.5 $t_н$=-40°	4	3.36	
8	——"——	——"—— d32х2.2 $t_н$=-20°;-30°	4	1.78	
9	По „Кролевецпромар-	Вентиль фланцевый			
	матура".	15ч9п2 d 32 $t_н$=-20;-30°	4	5.5	
10		ф40 $t_н$=-40°	4/4	7.65	
		——"—— d 40 $t_н$=-20°;-30°;-40°			
11	——"——	——"—— d 50 $t_н$=-20°;-30°;-40°	4	10.3	
12		Трубы водогазопро-			
		водные гост 3262-75			
		d15х2.5 $t_н$=-20°;-30°;-40°с.	1.5	1.28	
13	Уральский арм. з-д	Вентиль муфтовый			
		15ч8бр d 15 $t_н$=-20°;-30°;-40°	3	0.75	
14	4.903-10.8.8	Грязевик 16-100ТЭ4-05	2	59.1	
15	4.900-8 вып II	Водосчетчики			
	Ленводприбор	типа ВКМС-Г-40	1	9.0	
	г. Ленинград				
16	Котельнический	Водоструйный			
	арм. з-д. По „Волго-	фланцевый элеватор.			
	граднефтемаш":	N2 $t_н$=-20°			
		$t_н$=-30°;-40°;	1		
17	14.м1-16	Штуцер с трехходо-			
		вым краном для			
		манометра.	8		
18	3кч-46-70	Закладная кон-			
		струкция для ма-			
		нометра.	10		
19	3кч-3-69	Расширитель			
		для установки			
		термометра и			
		манометра	4		
		$t_н$=-20°;-30°; -40°.			
20		——"—— $t_н$=-20°; -30°	2		
21		Манометр гост 8625-77			
		ОБМ-I-160-16	4		
22		Оправа для			
		термометра N1	9		
		гост 3029-75			

Спецификация систем отопления и вентиляции

Марка поз	Обозначение	Наименование	Кол	Масса ед. кг	Примечание
23	3кч-1-75	Бобышка для			
		термометра	9		
24		Термометр			
		п 5.2.240.66 гост 2823-73	9		
25		Сталь прокатная			
		угловая ∠50х5			
		гост 8509-72 п. м	7.0		
26	Георгиевский арм.	Задвижка стальная			
	з-д им. В.И. Ленина	d 100 30с 76 нж.			
		$t_н$=-20°;-30°; -40°;	2	114.0	
27	По „Тулаэлектропривод"	Задвижка чугунная			
		d 50 30ч6бр $t_н$=-40°	8	18.4	
		$t_н$=-20°;-30°	6	18.4	
28	——"——	——"—— d80 $t_н$=-40°	2	29.0	
29	——"——	——"—— d80 $t_н$=-20°	4	29.0	
30	——"——	——"—— d80 $t_н$=-30;-40°	4	29.0	
31	По „Кролевецпромар-	Вентиль фланцевый			
	матура"	d25 15ч9п2	2	3.6	
		$t_н$=-30°; -40°;			
32	З.-д „Теплоприбор"	Клапан регули-			
	г. Улан-Удэ	рующий d25 25ч931нжм			
		предел настройки			
		6 кгс/см² $t_н$=-20°;-30°;-40°	3	27.9	
33		Окраска трубо-			
		проводов масляной			
		краской гост 8292-75 м²			
		$t_н$=-20°	3.0		
		$t_н$=-30°	3.0		
		$t_н$=-40°	3.0		
34	По „Тулаэлектропривод"	Задвижка чугунная			
		30ч6бр ф100			
		$t_н$=-20°; -30°; -40°	3	38.50	
35	4.903-10 вып.4	Неподвижная			
		опора 108-ТЗ.07	2	1.18	
36		Покрытие тру-			
		бопроводов под			
		изоляцию антикор-			
		розийным лаком			

Спецификация систем отопления и вентиляции

Марка поз	Обозначение	Наименование	Кол	Масса ед. кг.	Примечание
		N 177 м²			
		$t_н$=-20°	6.5		
		$t_н$=-30°	6.5		
		$t_н$=-40°	6.5		
37	Московский з-д	Регулятор дав-			
	металлохозяйствен-	ления прямого			
	ных изделий N6	действия dy 50	1		
38		Регулятор расхода			
		УРРД dy25 $t_н$=-20	1/1		
		dy50 $t_н$=-30°-40°.			
39	2.400-4 вып 1	Изоляция тру-			
		бопроводов комплект:			
		а. пухшнур из мин-			
		ваты б=3мм в оп-	0.3		
		летке х/б пряжей м³			
	НОТУ-6-11-135-69	б. стеклотканью м³	13.0		
40	Уральский арм. з-д	Вентиль муфтовый			
	им. в.и. Ленина	d20 15ч8п2 $t_н$=-20°	4	0,9	
		——"—— $t_н$=-30°;-40°	2		
41	По „Кролевецпром-	Вентиль фланце-			
	арматура"	вый d 40 $t_н$=-20°;-30°-40°с	1	7.65	
		15ч9п2			

Привязан

Инв. №

Корм. конт	Горбачев	
Инженер	Хинчина	
Вед. инж	Волкова	
Гл. инж. пр	Горбачев	
Нач. отд	Платонов	

ТП 901-9-10 ОВ

Разовая. Лаборатория управлении водопроводно-канализационного хозяйства областей, краев и автономных республик

Стадия	Лист	Листов
РП	7	

Общие данные (окончание)

ЦНИИЭП инженерного оборудования г. Москва

Копировал Родлевская Формат А2

18184-03

Альбом III

Типовой проект 901-9-10

План на отм. 0,000

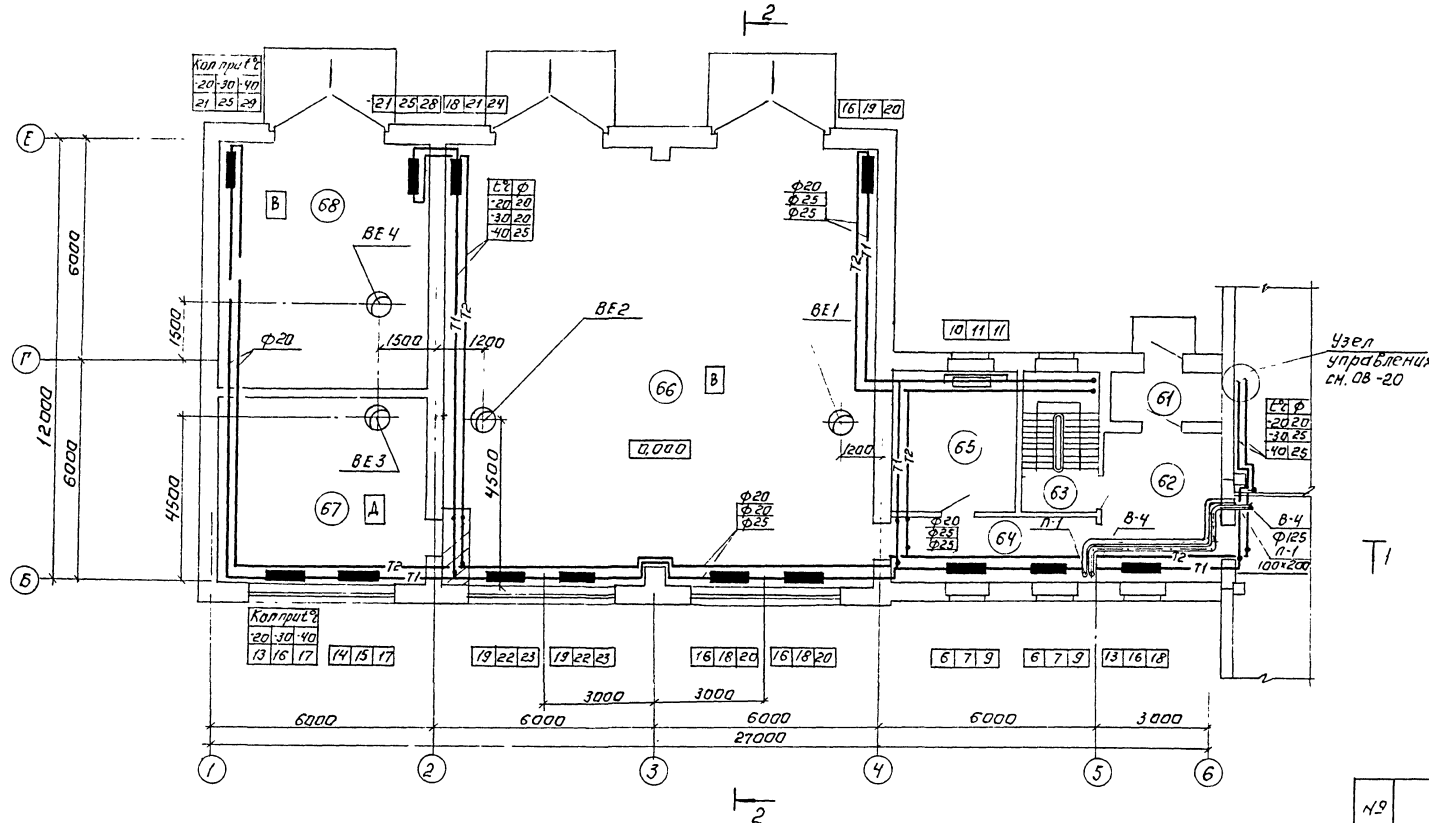

План на отм -3000

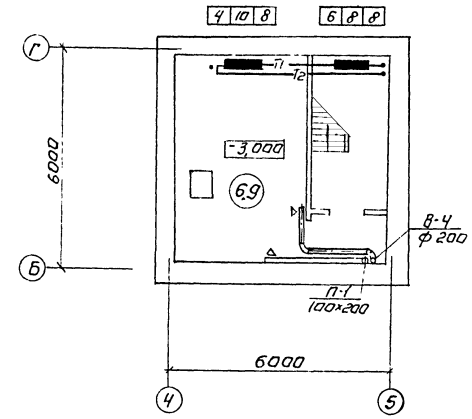

Схема системы отопления.

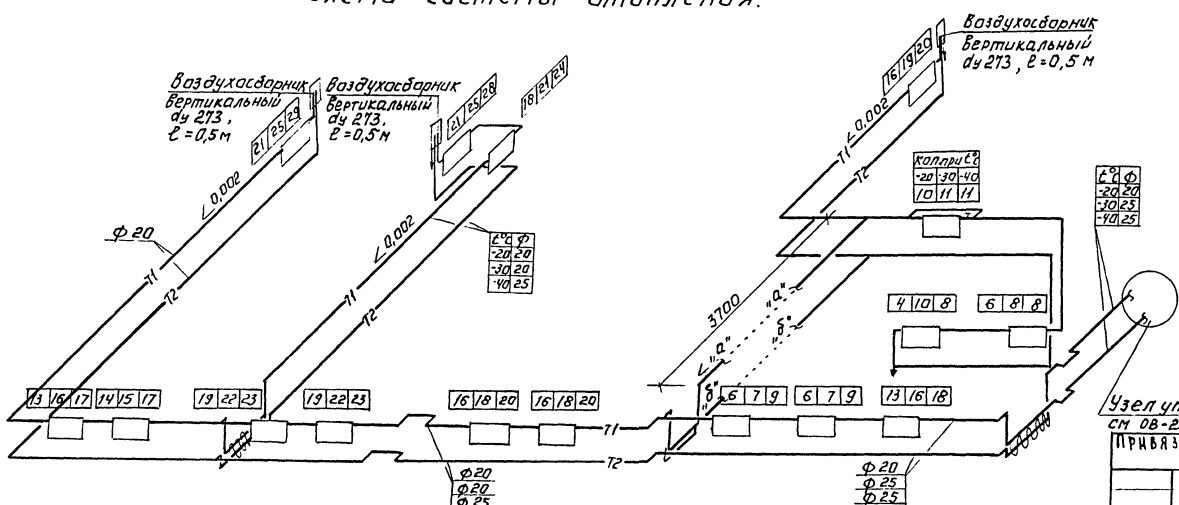

№	Наименование	Q Вт.	t вн	Кратность выт.	Кратность прит.	Кол-во воздух. м³/час выт	Кол-во воздух. м³/час прит.
61	Тамбур	3750	16	—	—	—	—
62	Вестибюль	3750	16	—	—	—	—
63	Лестничная клетка	1220	16	—	—	—	—
64	Коридор	3060	16	—	—	—	—
65	Комната шоферов	2400	18	—	—	—	—
66	Стоянка машин передвижной химической лаборатории.	26230	10	по расчету		1390	1390
67	Кладовая	6180	5	1	1	180	180
68	Стоянка автомашины	8460	5	по расчету		450	450
69	Спец. хранилище	870	16	5	5	270	270

Н. контр.	Горбачев		
Исполн.	Чичина		
Вед. инж.	Волкова		
Гип.	Горбачев		
Нач. отд.	Платонов		

ТП 901-9-10 ОВ

Базовая лаборатория управлений водопроводно-канализационного хозяйства областей, краев и автономных республик

Стадия	Лист	Листов
РП	8	

План в осях 1÷6 на отм. 0,000; -3,000. Схема системы отопления.

ЦНИИЭП инженерного оборудования г. Москва

Привязан

Инв. №

Копировал: Логинова

Формат: 22

18184-03

Согласовано

Письман

АСП

Взам. инв. №

Подпись и дата

Инв. № подл.

Типовой проект 901-3-10 Альбом III

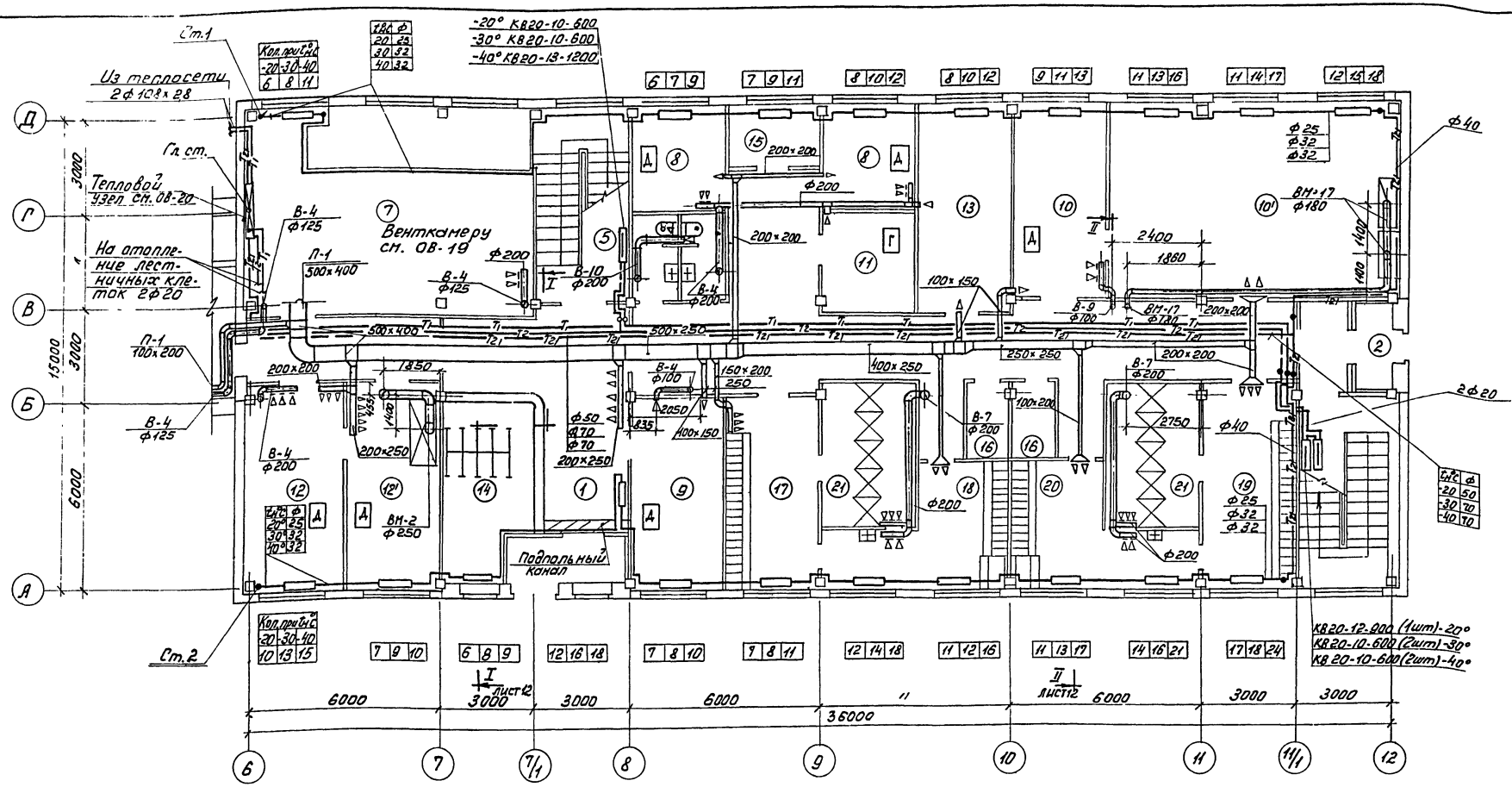

№	Наименование	Q Вт $t_н$=-20°C	t°внутр.	Кратность Выт.	Кратность прит.	Кол-во воздуха м³/час Выт.	Кол-во воздуха м³/час прит.
1	Вестибюль	2770	16	—	— по балансу	—	610
2	Тамбур			—	—	—	—
3	Коридор			—	—	—	—
4	Тамбур			—	—	—	—
5	Лестничная клетка	4330	16	—	—	—	—
6	Уборные		16	—	—	50	—
7	Приточная венткамера	1760	18	1,5	—	270	—
8	Приемная проб	1720	18	10	8	330	260
9	Комната текущего ремонта	1720	18	3	3	190	190
10	Приборная комната	1720	18	3	3	190	190
11	Щитовая			1	—	30	—
10'	Приборная комната	5390	18	—	—	500	500
5'	Лестничная клетка	6380	16	—	—	—	—

№	Наименование	Q Вт $t_н$=-20°C	t°внутр.	Кратность Выт.	Кратность прит.	Кол-во воздуха м³/час Выт.	Кол-во воздуха м³/час прит.
12	Спец. лаборатория	2440	18	5	5	320	320
13	Нач. лаборатории	1720	18	3	3	190	190
14	Гардероб	1380	16	—	—	—	—
15	Подсобное помещение	1840	16	—	—	—	—
16	Кладовые		—	—	—	—	—
17	Жен. гардероб дом. и ул. одежды	1950	23	—	—	—	375
18	Жен. гардероб спец. одежды	3830	23	5	5	300	300
19	Муж. гардероб дом. и ул. одежды	1950	23	—	—	—	375
20	Муж. гардероб спец. одежды	3830	23	5	5	300	300
21	Душевые		25	—	—	375	—
12'	Спец. лаборатория	1720	18	—	—	1440	1300

Привязан

Инв №

Н. контр.	Горбачев	
Инженер	Хинчина	
Вед. инж.	Волкова	
Гл. инж. пр.	Горбачев	
Нач. отд.	Платонов	

ТП 901-9-10 ОВ

Базовая лаборатория управления водопроводно-канализационного хозяйства области и, краев и автономных республик

Стадия	Лист	Листов
Р.П	9	

План в осях 6÷12 на отм. 0,000

ЦНИИЭП инженерного оборудования г. Москва

18184-03

Копировал: Лискулина

Формат 22

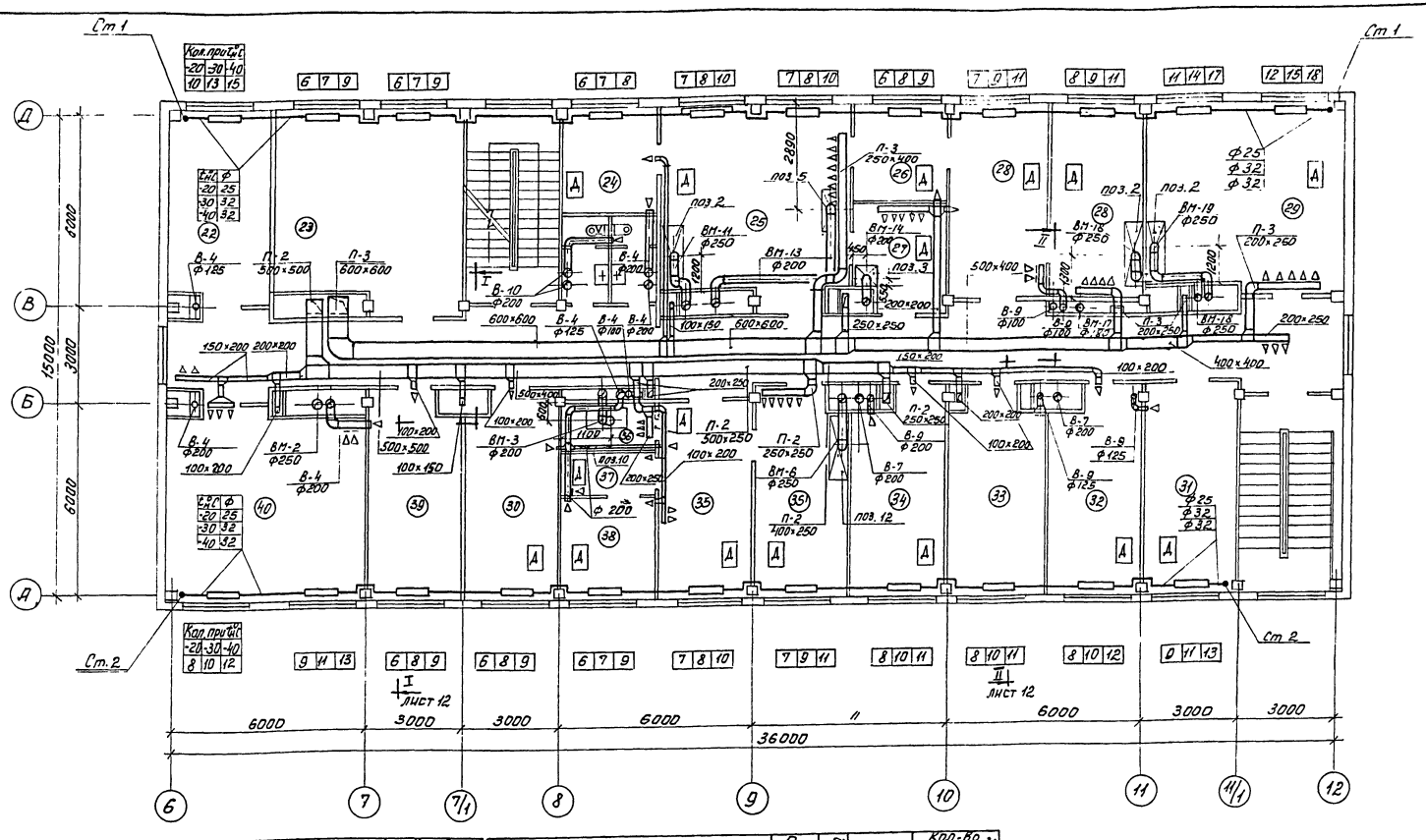

N:	Наименование	Q Вт $t_н$=-20°	t°внутр.	Кратность выт.	Кратность прит.	Кол-во воздуха м³/час выт.	Кол-во воздуха м³/час прит.
22	Комната дежурного персонала	2440	18	1	1	60	60
23	Комната приема пищи	2550	18	1	1	130	130
24	Комната обработки анализов	1150	18	3	3	95	95
25	Химическая лаборатория	2550	18	—	—	2340	2110
26	Весовая	1150	18	3	3	95	95
27	Моечная хим. лаборатории		18	—	—	650	650
28	Химическая лаборатория	1280	18	3	3	190	190
29	Лаборатория анализа осадка	3620	18	—	—	1440	1300
30	Комната хранения посуды	1280	18	3	3	190	190
31	Комната хранения реактивов	1280	18	1,5	1,5	90	90
28'	Химическая лаборатория	1280	18	—	—	1440	1300

№	Наименование	Q Вт $t_н$=-20°	t°внутр.	Кратность выт.	Кратность прит.	Кол-во воздуха м³/час выт.	Кол-во воздуха м³/час прит.
32	Гидробиологическая лаборат.	1280	18	3	3	200	200
33	Автоклавная	1280	18	4	3	240	180
34	Моечная и средоварочная	1280	18	3	3	180	180
35	Бактериологическая лабор.	1280	18	3	3	190	190
36	Люминисцентная		18	—	—	860	860
37	Предбоксник		18	3	3	40	40
38	Бокс	1150	18	3	3	100	100
39	Библиотека	1280	18	2	2	130	130
40	Читальный зал	3620	18	2,8	3,5	310	390
35'	Бактериологическая лабор.	1280	18	—	—	1440	1300

Согласовано
ГПИ Гильбов
ГВ Чичирева
АСП Письман

Инв. № подл. | Подпись и дата | Взам. инв. №

Привязан

Инв. №

Н. контр.	Горбачев	
Инженер	Хинчина	
Вед. инж.	Волкова	
Гл. инж. пр.	Горбачев	
Нач. отд.	Платонов	

ТП 901-9-10 ОВ

Базовая лаборатория управления водопроводно-канализационного хозяйства областей, краев и автономных республик

Стадия	Лист	Листов
Р.Д.	10	

План в осях 6-12 на отм. +3,600

ЦНИИЭП инженерного оборудования г. Москва

18184-03

Копировал: Лискулина

Формат А2

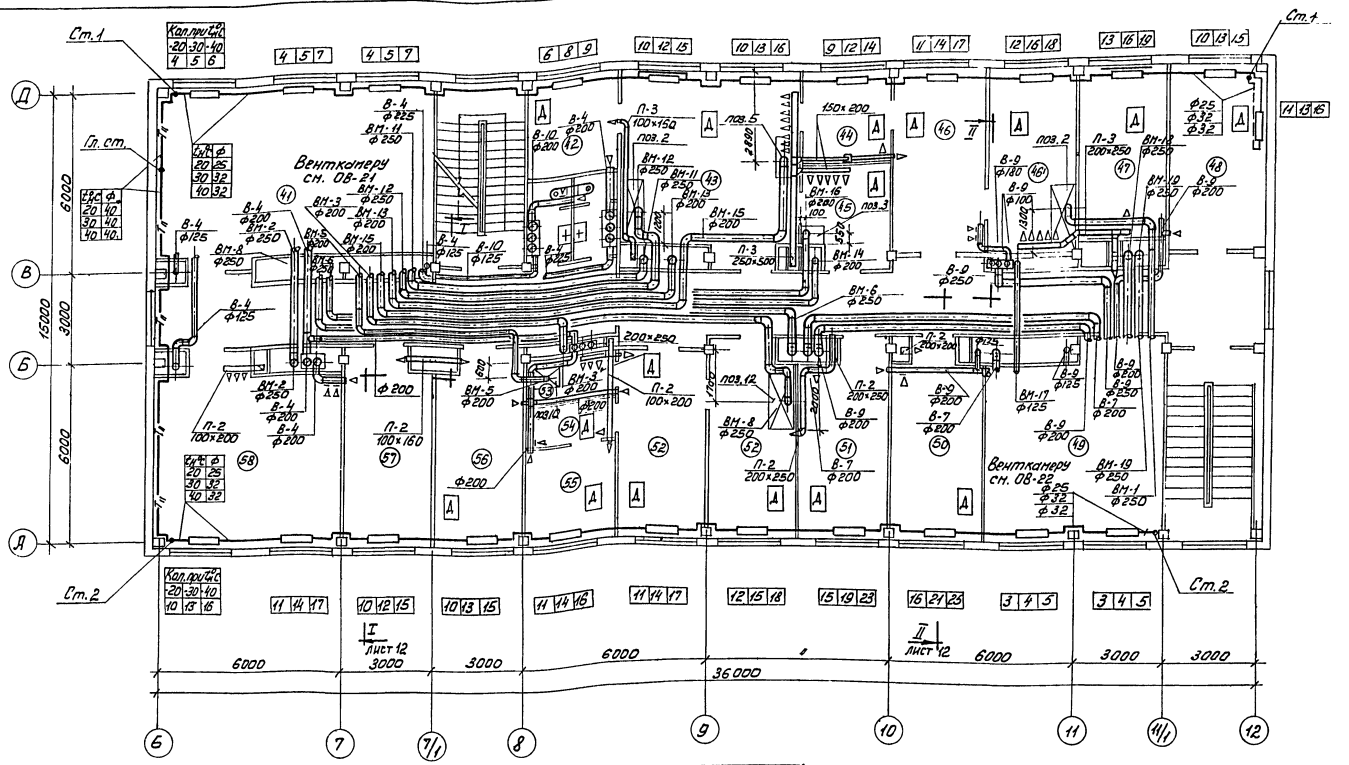

№	Наименование	Q Вт $t_в$ +20°	t° внутр.	Кратность Выт.	Кратность прит.	Кол-во воздуха м³/час Выт.	Кол-во воздуха м³/час прит.
41	Вытяжная венткамера	3180	5	—	—	—	—
42	Комната обработки анализов	1440	18	3	3	95	95
43	Химическая лаборатория	4250	18	—	—	2340	2410
44	Весовая	1860	18	3	3	95	95
45	Моечная хим. лаборатории	—	18	—	—	650	650
46	Химическая лаборатория	2120	18	3	3	190	190
47	Гидробиологическая лаборат.	2120	18	3	3	190	190
48	Комната хранения реактивов	3210	18	1,5	1,5	100	100
49	Вытяжная венткамера	2830	5	—	—	—	—
50	Автоклавная	2550	18	4	3	240	180
46'	Химическая лаборатория	2120	18	—	—	1440	1300

№	Наименование	Q Вт $t_в$ +20°	t° внутр.	Кратность Выт.	Кратность прит.	Кол-во воздуха м³/час Выт.	Кол-во воздуха м³/час прит.
51	Моечная и средоварочная	2550	18	3	3	190	190
52	Бактериологическая лаборат.	2120	18	3	3	190	190
53	Люминисцентная	—	18	—	—	860	860
54	Предбакскник	—	18	3	3	40	40
55	Бокс	2120	18	3	3	100	100
56	Комната хранения посуды	2120	18	3	3	190	190
57	Комната обществен. организ.	2120	18	3	3	190	190
58	Красный уголок	5100	16	3	3	370	370
59	Подсадное помещение	—	—	—	—	—	—
60	Тамбур	—	—	—	—	—	—

Привязан		ТП 901-9-10	06
		Базовая лаборатория управлений водопроводно-канализационного хозяйства областей, краев и автономных республик	
Инв. №		Стадия: РП; Лист: 11; Листов:	
	Н. контр. Горбачев	План в осях 6÷12 на отм. +7,200	ЦНИИЭП инженерного оборудования г. Москва
	Инженер Хинчина		
	Вед. инж. Волкова		
	Гл. инж. пр. Горбачев		
	Нач. отд. Платонов		

18.13-03

Согласовано: Гусева, Чиркова, Письман

Инв. № подл. | Подпись и дата | Взам. инв. №

Копировал: Лискулина

Формат 22

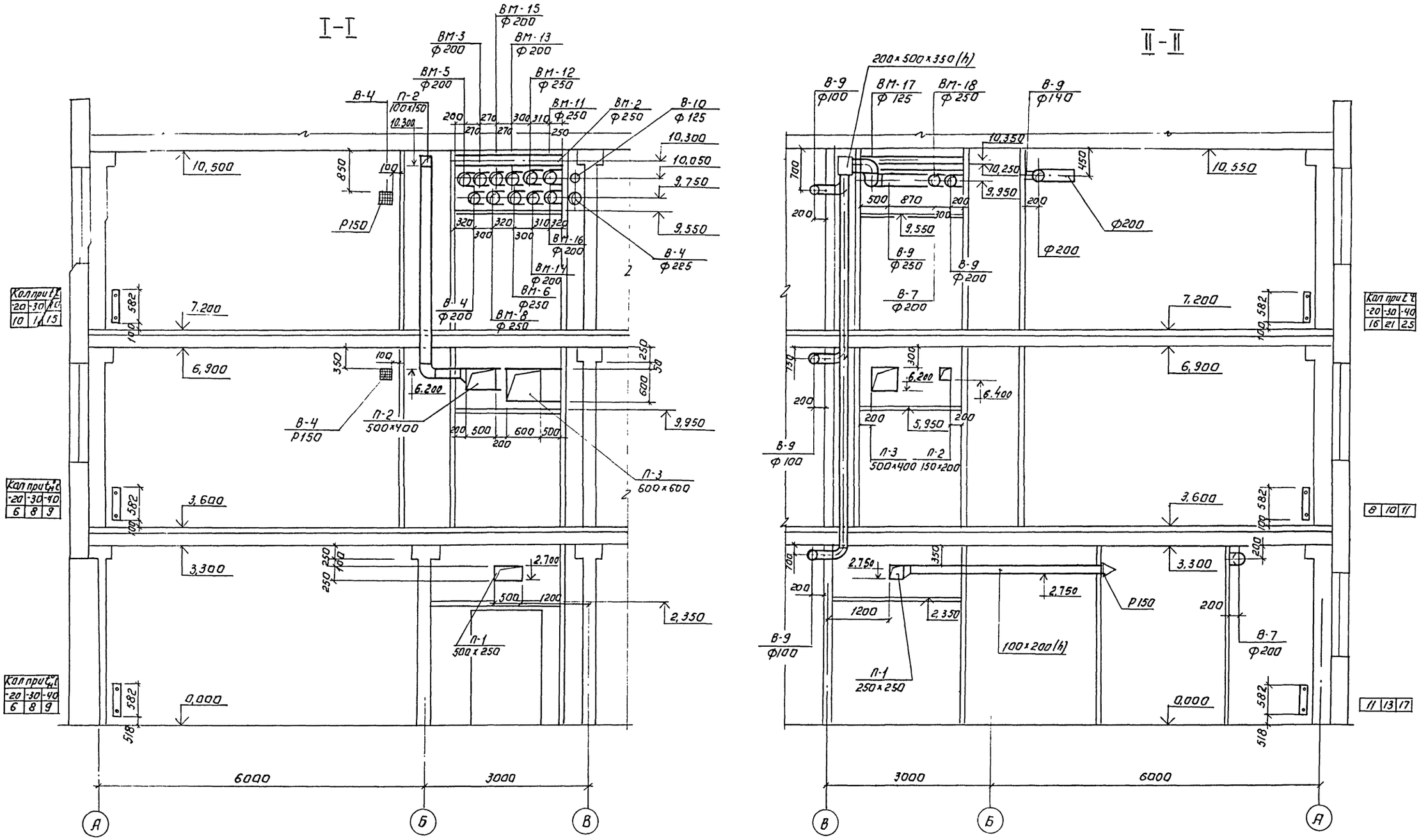

Кол при t°C		
-20	-30	-40
10	1	15

Кол при t°C		
-20	-30	-40
6	8	9

Кол при t°C		
-20	-30	-40
6	8	9

Кол при t°C		
-20	-30	-40
16	21	25

8	10	11

11	13	17

Привязан:

Инв №

Н контр	Горбачев	
Инженер	Хинчина	
Вед инж	Волкова	
ГИП	Горбачев	
Нач отд	Платонов	

ТП 901-9-10 ОВ

Базовая лаборатория управления водопроводно-канализационного хозяйства, областей, краев и автономных республик

Стадия	Лист	Листов
Р.П	12	

Разрезы I-I; II-II

ЦНИИЭП инженерного оборудования г. Москва

Копировал: Логинова

Формат: 22

18184-03

Типовой проект 901-9-10 Альбом III

Инв № подл. | Подпись и дата | Взам инв №

Согласовано: АСП | Письмо

Типовой проект 901-9-10 Альбом III

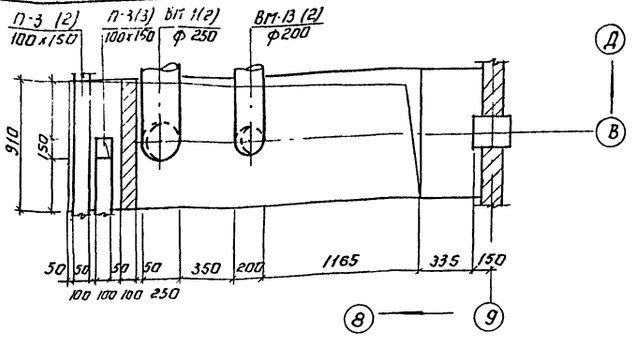

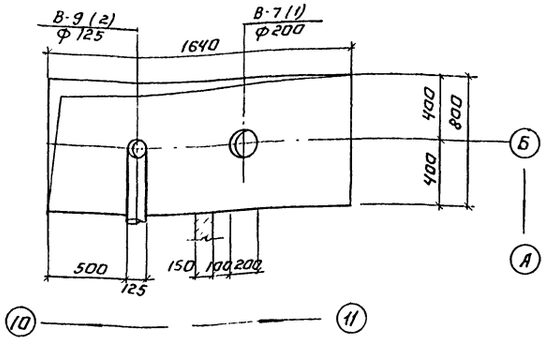

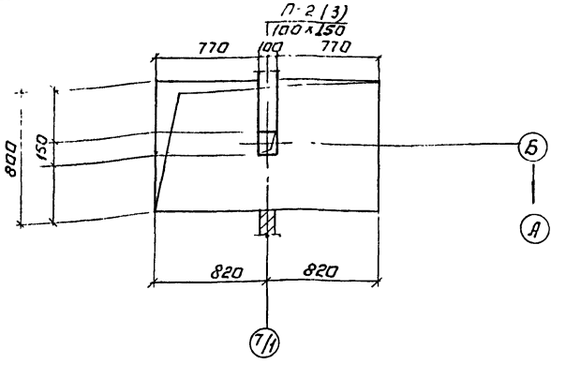

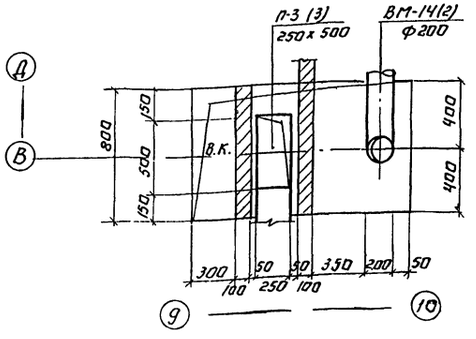

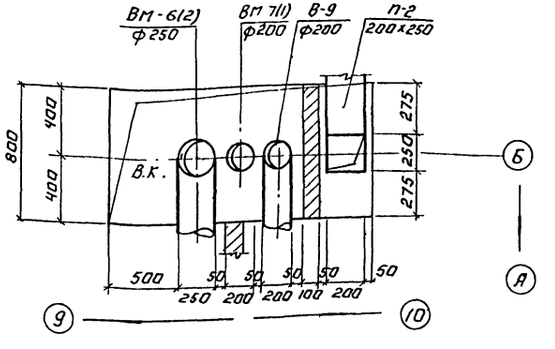

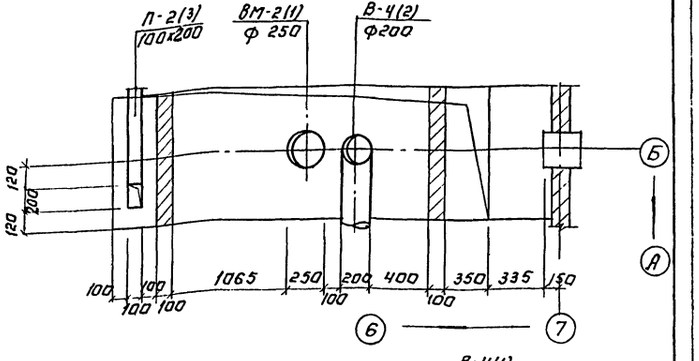

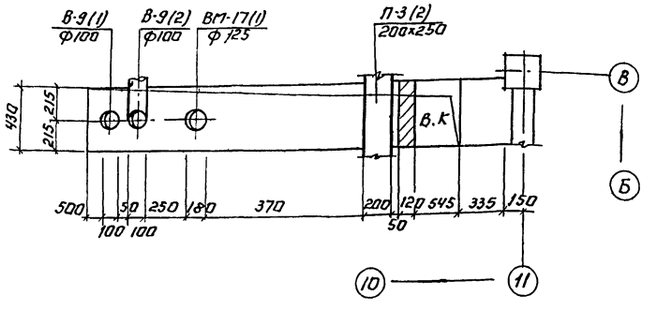

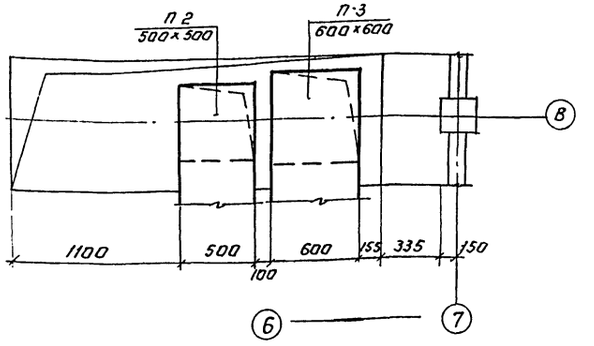

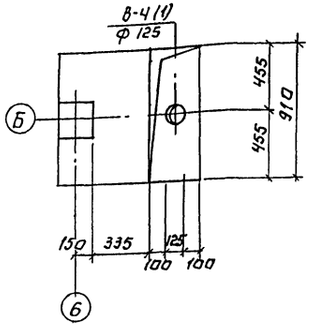

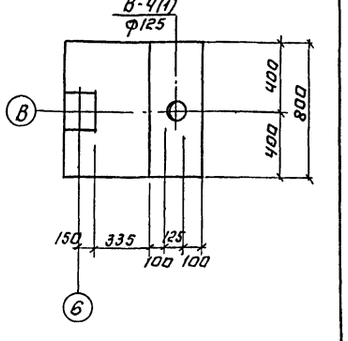

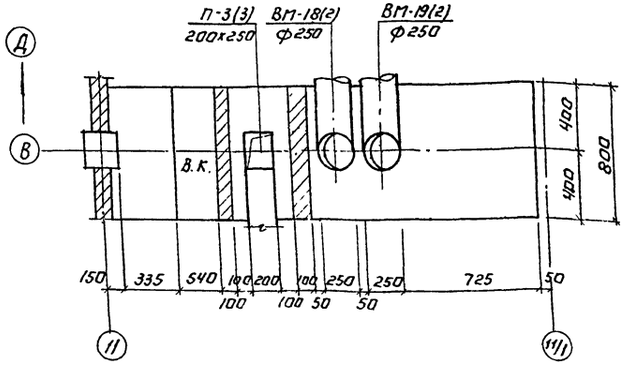

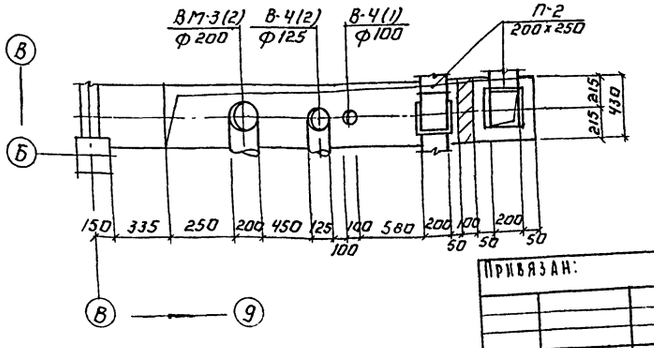

Привязан:

Инв №

Копировал Логинова

Н.контр	Горбачев	
Инженер	Хинчина	
Вед.инж	Волкова	
ГИП	Горбачев	
Нач.отд	Платонов	

ТП 901-9-10 ОВ

Базовая лаборатория управления водопроводноканализационного хозяйства областей, краев и автономных республик

Раскладка воздуховодов в нишах на отм 3,600

Стадия	Лист	Листов
ТР	13	

ЦНИИЭП инженерного оборудования (г. Москва)

Формат А2
18184-03

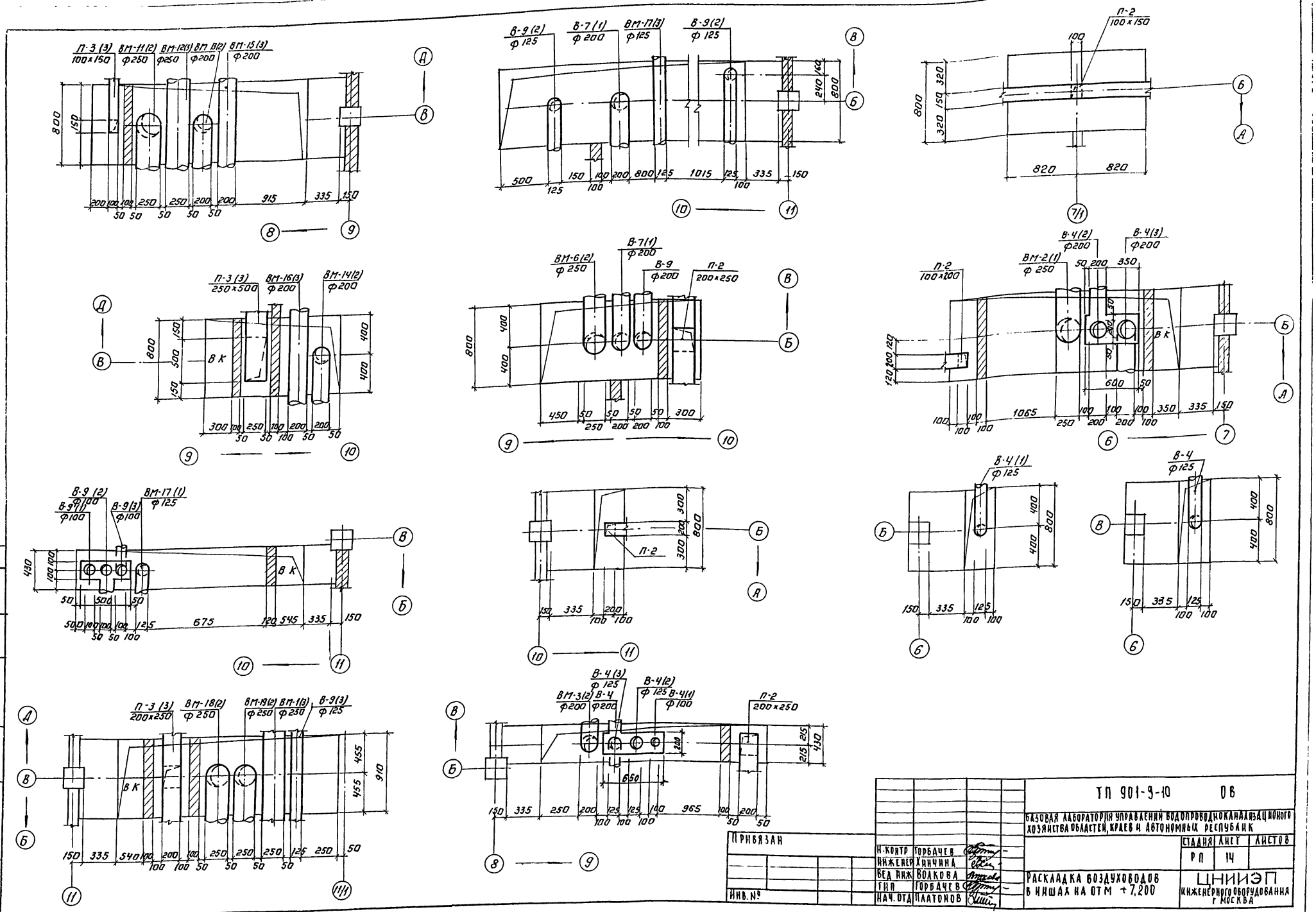

Альбом III

Типовой проект 901-9-10

Н. контр	Горбачев		
Инженер	Хинчина		
Вед. инж.	Волкова		
Гип	Горбачев		
Нач. отд.	Платонов		

Привязан

Инв. №

ТП 901-9-10 ОВ

Базовая лаборатория управлений водопроводно канализационного хозяйства областей, краев и автономных республик

Стадия	Лист	Листов
РП	14	

Раскладка воздуховодов в нишах на отм +7,200

ЦНИИЭП инженерного оборудования г. Москва

Копировал: Логинова

Формат 22

18184-03

Инв. № подл. | Подпись и дата | Взам. инв. № | АСП | АСП | Лебов | Письман

Альбом III

Типовой проект 901-9-10

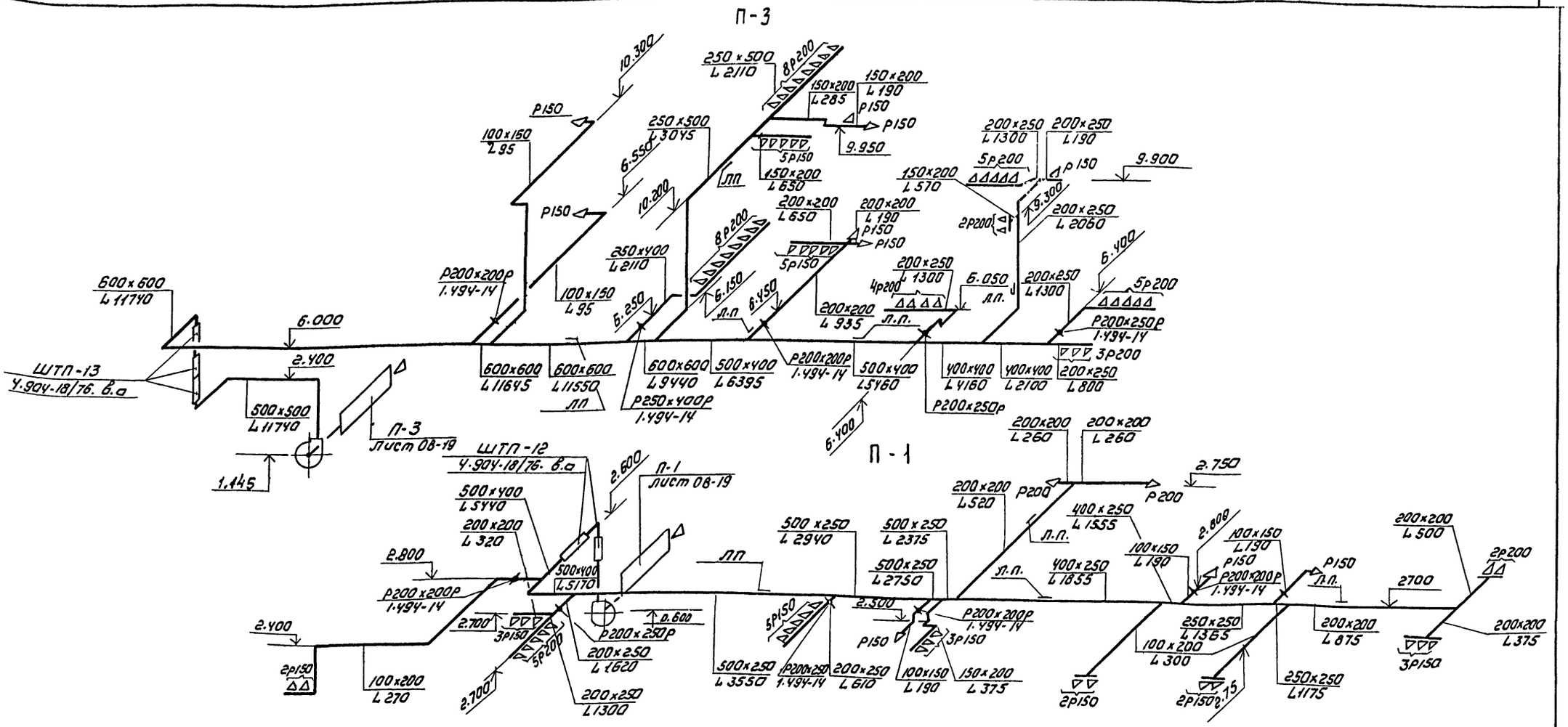

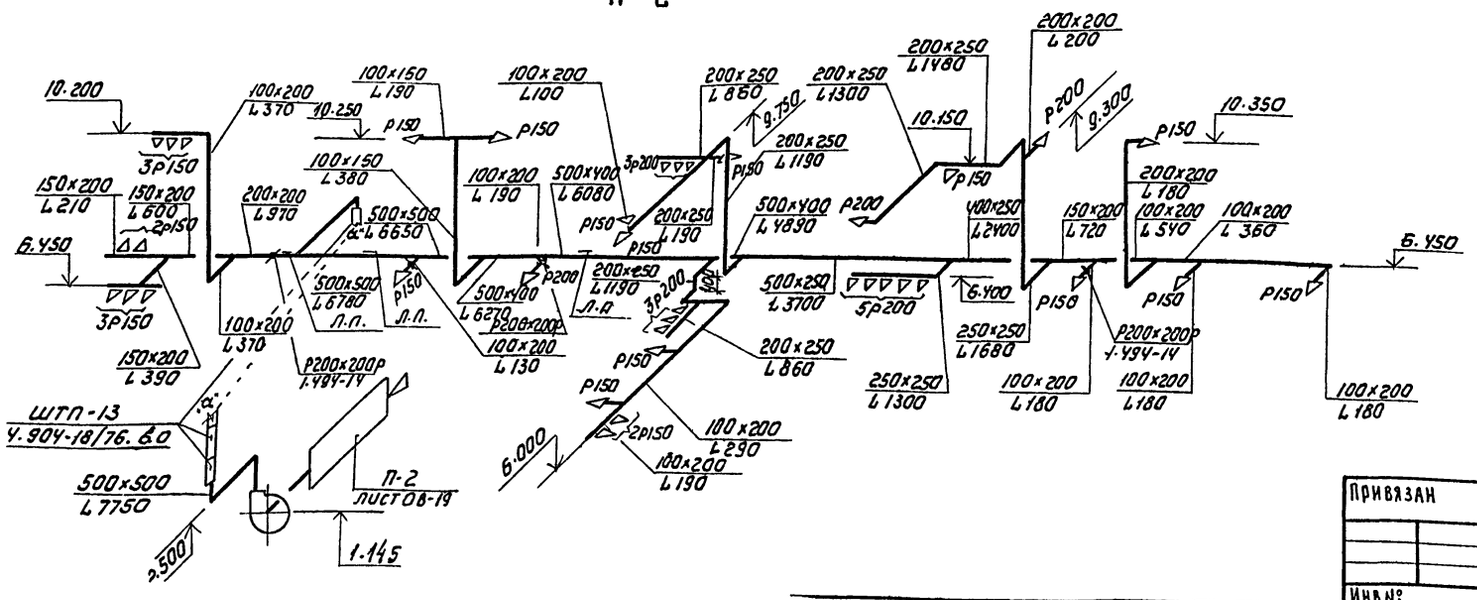

Привязан				ГП 901-9-10	ОВ
				Базовая лаборатория управлений водопроводно-канализационного хозяйства областей, краев и автономных республик	
					Стадия: Р.П. / Лист: 15 / Листов:
				Схемы вентиляции П1; П-2, П-3	ЦНИИЭП инженерного оборудования г. Москва
Инв №					
		Н. констр.	Горбачев		
		Инженер	Хинчина		
		Вед. инж.	Волкова		
		ГИП	Горбачев		
		Нач. отд.	Платонов		

18184-03

Копировал: Коршунова

Формат 22

Инв № подл. | Подпись и дата | Взам. инв №

Согласовано

СОГЛАСОВАНО
Инв.№ подл. | Подпись и дата | Взам. инв.№

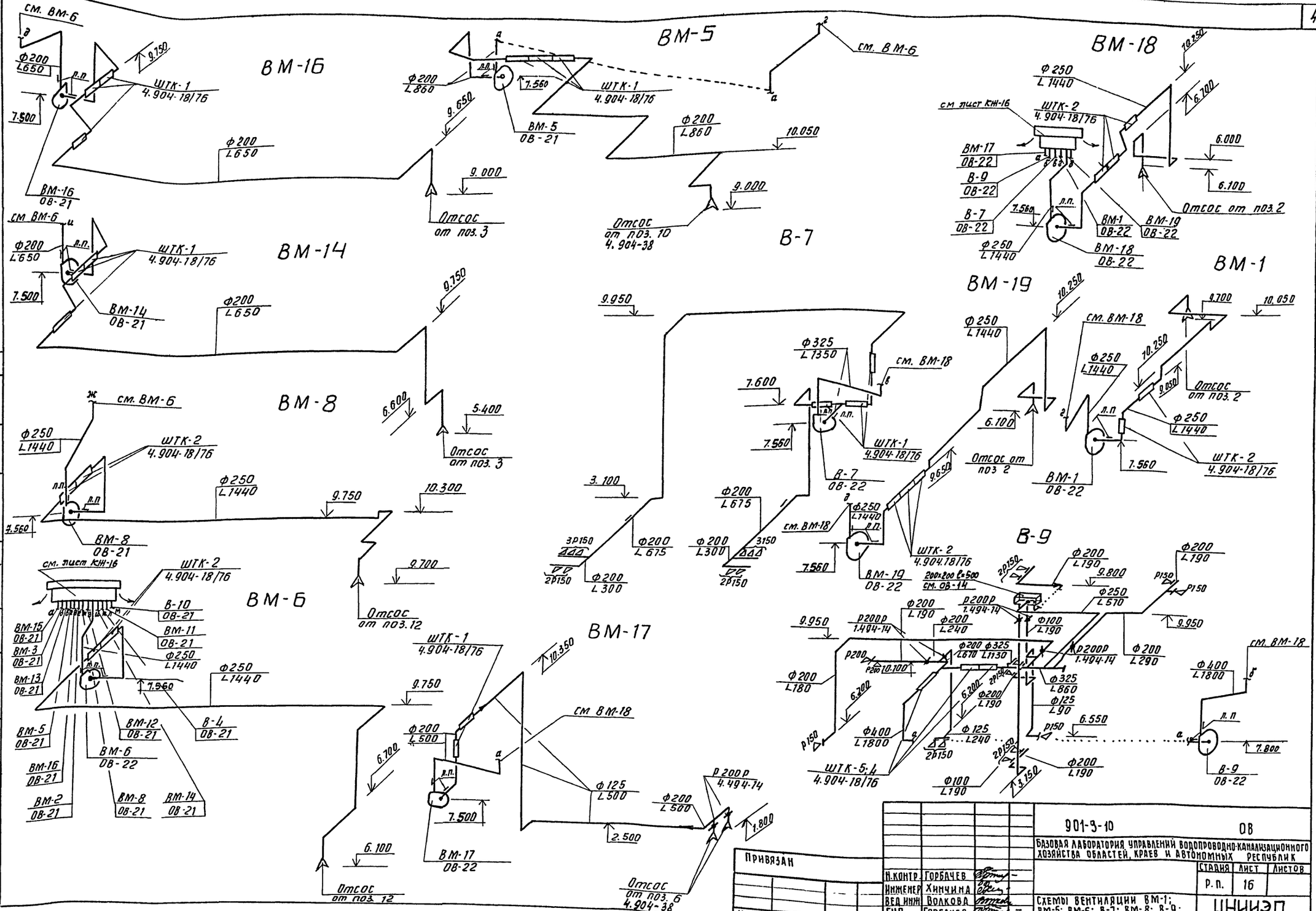

				901-9-10	ОВ
				Базовая лаборатория управлений водопроводно-канализационного хозяйства областей, краев и автономных республик	
					Стадия: Р.П. | Лист: 16 | Листов:
Н.контр.	Горбачев			Схемы вентиляции ВМ-1; ВМ-5; ВМ-6; В-7; ВМ-8; В-9; ВМ-14; ВМ-16 ÷ 19	ЦНИИЭП инженерного оборудования г. Москва
Инженер	Химчина				
Вед.инж.	Волкова				
ГИП	Горбачев				
Нач.отд.	Платонов				

Привязан

Инв.№

Копировал Антипова

Формат А2

18184-03

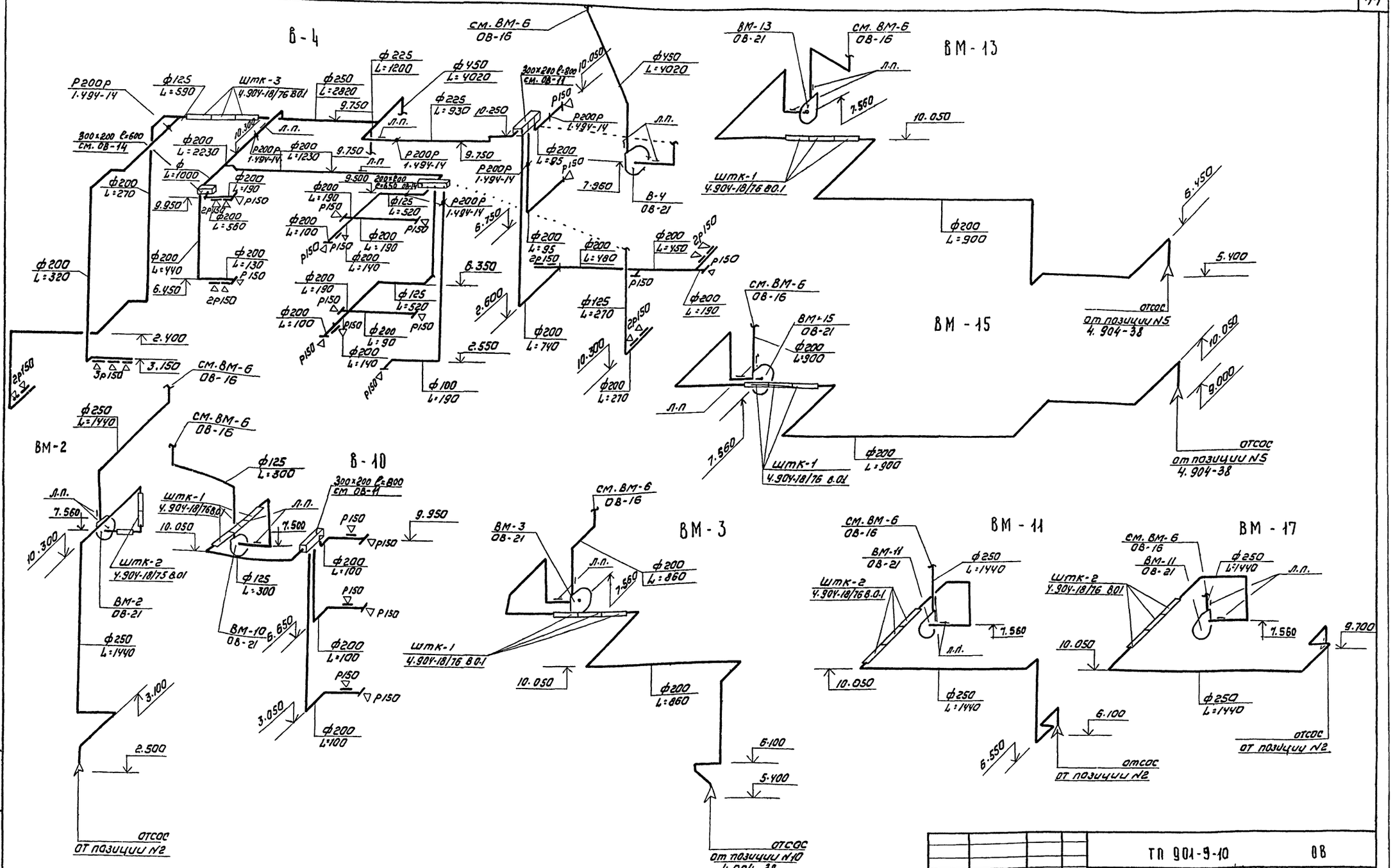

Типовой проект 901-9-10 Альбом III

Инв № подл.	Подпись и дата	Взам. инв №				

Привязан				ТП 901-9-10		ОВ
				Базовая лаборатория управлений водопроводно-канализационного хозяйства областей, краев и автономных республик.		
					Стадия	Лист	Листов
					РП	17	
Инв №				Схемы вентиляции: ВМ-2; ВМ-3; В-4, В-10; ВМ 11 ÷ 13; ВМ-15.	ЦНИИЭП инженерного оборудования г. Москва	

Н.контр.	Горбачев	
Инженер	Хинчина	
Вед.инж.	Волкова	
ГИП	Горбачев	
Нач.отд.	Платонов	

18184-03

Копировал: Коршунова

Формат 22

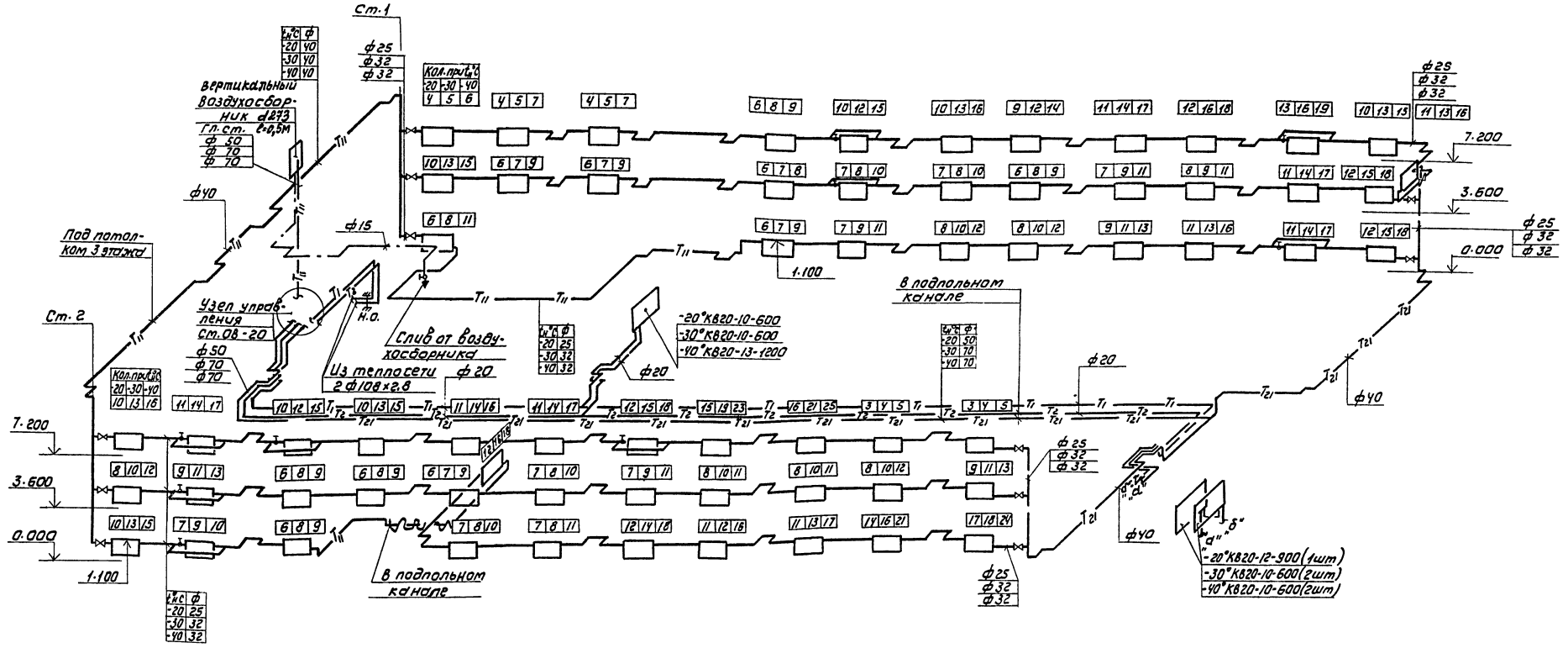

Типовой проект 901-3-10 Альбом III

Инв.№подл. | Подпись и дата | Взам. инв.№

Привязан			
Инв.№			
Н.контр.	Горбачев		
Инженер	Хинчина		
Вед.инж.	Волкова		
Гл.инж.пр.	Горбачев		
Нач.отд.	Платонов		

ТП 901-3-10 ОВ

Базовая лаборатория управления водопроводно-канализационного хозяйства областей, краев и автономных республик

Стадия	Лист	Листов
Р.П.	18	

Схема системы отопления

ЦНИИЭП инженерного оборудования г. Москва

18184-03

Копировал: Коршунова

Формат А2

Альбом III

Типовой проект 901-9-10

Разрез 1-1

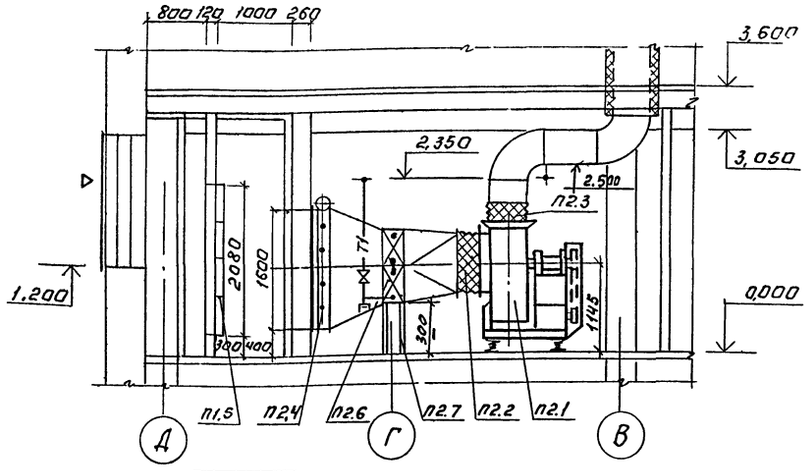

$t_н$ C°	Ф
-20	50
-30	76×2,8
-40	76×2,8

План

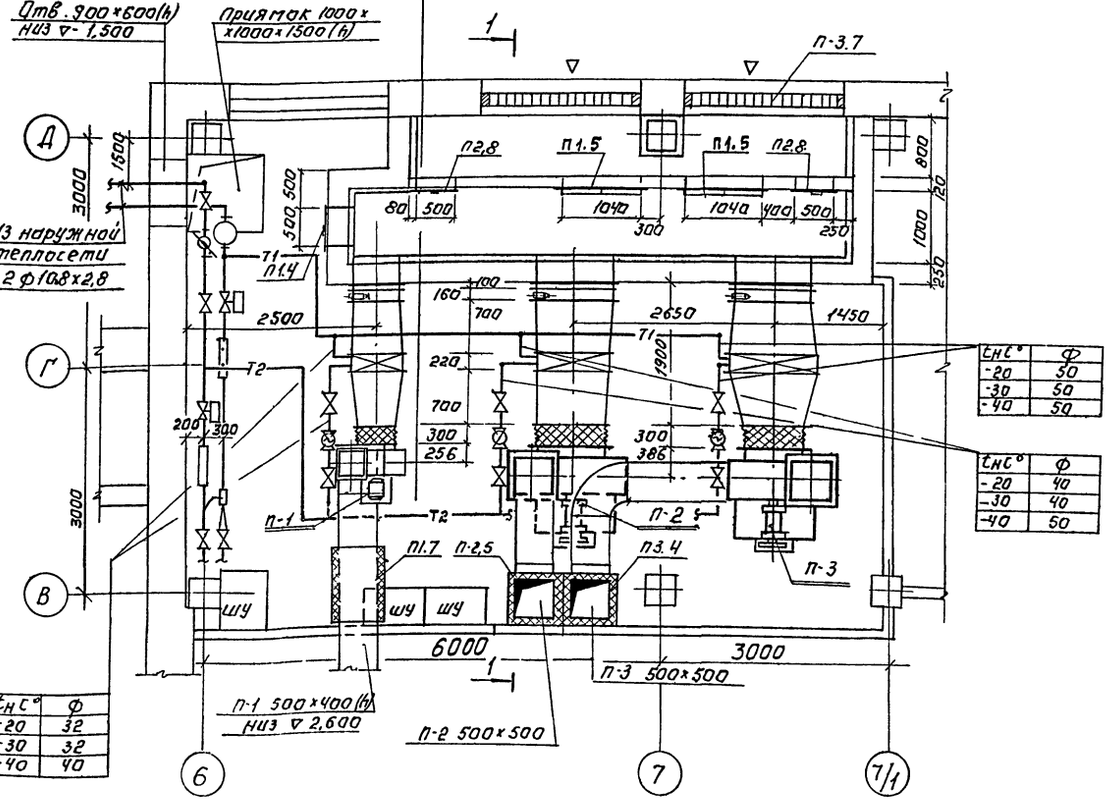

$t_н$ C°	Ф
-20	50
-30	50
-40	50

$t_н$ C°	Ф
-20	40
-30	40
-40	50

$t_н$ C°	Ф
-20	32
-30	32
-40	40

1. Монтажный чертеж теплового пункта лист ОВ-20.
2. Схему теплоснабжения см лист ОВ-20.
3. Листовая сталь $\delta = 1,0$ на изготовление переходов учтена в сводной спецификации ОВ-5 п. 35.
4. Конструкцию переходов см. лист ОВН-2.

Спецификация отопительно-вентиляционных установок

Марка поз.	Обозначение	Наименование	К-во	Масса ед. (кГ)	Примеч
		П-1			
П1.1	Учреждение УЮ-400/4	Вентагрегат А5105-2а Ц4-70 N=5 исп 1 Л0°	1	124	
	г. Плавск Тульской обл.	Эл дв. 4А100 5А4 3,0 кВт П= 1425 об/мин			
П1.2	5.904-5	Гибкая вставка ВВ20	1	6,76	
П1.3	5.904-5	Гибкая вставка ВН13	1	5,02	
П1.4	5.904-4	Дверь герметическая утепленная Дус 0,5×1,25	1	33,6	
П1.5	Учреждение УС-319/56 г. Перекрестовка Сумской обл.	Фильтр ячейковый ФЯУ	16	4,42	
П1,6	Вентспилсский з-д	Клапан воздушный утепленный КВУ 1000×600э	1	63,7	
П1,7	4.904-18/76 в.0	Глушитель трудчатый ШТП-12	2	44,0	
П1.8	Учреждение ЯЛ-61/4	Калориферы:			
	пос. Середка Псковской обл.	$t_н$=-20° КВБ9-П	1	109,1	
		$t_н$=-30° КВБ10-П	1	133,7	
		$t_н$=-40° КВБ 7-П	2	84,0	
П1,9	1.494-25	Подставка под калорифер h=300мм.	4	1,49	
П1.10		Рама для крепления фильтра	2		см. ОВН1
		П-2			
П2.1	Учреждение УЮ-400/5	Вентагрегат А8-2 компл. Ц4-70 N=8 исп. 6 Л.0°	1	550	
	г. Донской Тульской обл	Эл. дв 4А112МВ6 4,0 кВт П= 950 об/мин.			
П2,2	5.904-5	Гибкая вставка ВВ 22	1	11,75	
П2.3	5.904-5	Гибкая вставка ВН15	1	11,74	
П2.4	Вентспилсский з-д.	Клапан воздушный утепленный КВУ 1000×1600э	1	98,0	
П2.5	4.904-18/76 в.0	Глушитель трудчатый ШТП-13	3	47,9	
П2,6	Учреждение ЯЛ-61/4	Калориферы:			
	пос. Середка Псковской обл.	$t_н$=-20° КВБ7-П	2	84,0	
		$t_н$=-30° КВБ8-П	2	96,6	
		$t_н$=-40° КВБ9-П	2	109,1	
П2;7	1.494-25	Подставка под калориферы h=300 мм.	4	1,49	
П2,8	5.904-4	Дверь герметическая утепленная Дус 0,5×1,25	2	33,6	
		П-3			
П3.1	Учреждение, УЮ-400/5	Вентагрегат А8-3 компл. Ц4-70 N=8 исп. 6. Пр.0°.	1	575	
	г. Донской Тульской обл.	Эл. дв. 4А132S6 5,5 кВт. П= 960 об/мин.			
П3-2	5.904-5	Вставка ВВ22 гибкая ВН15	1 1	11,75 11,74	
П3-3	Вентспилсский з-д	Клапан воздушный утепленный КВУ 1000×1600э	1	98,0	
П3.4	4.904-18/76 в.0	Глушитель трудчатый ШТП-13	3	47,9	
П3.5	Учреждение ЯЛ-61/4	Калориферы: $t_н$=-20° КВБ9-П	2	109,1	
	пос. Середка Псковской обл.	$t_н$=-30° $t_н$=-40° КВБ10-П	2 2	133,7	
П3,6	1.494-25	Подставка под калориферы П=300 мм	4	1,49	
П3,7	Горьковский механич. з-д	Жалюз. реш. 150×490 150×580	32 16	1,0 1,2	

Н контр	Горбачев		
Ст инж.	Щедрова		
Вед инж.	Крутикова		
ГИП	Горбачев		
Нач отд.	Платонов		

Привязан:

Инв. №

ТП 901-9-10 ОВ

Базовая лаборатория управлений водопроводно-канализационного хозяйства областей, краев и автономных республик

Стадия	Лист	Листов
ТР	19	

Венткамера на ▽ ±0,000 систем П-1÷П-3 План Разрез. Спецификация.

ЦНИИЭП инженерного оборудования г. Москва

Копировал Лотинова

Формат: 22

18184-03

Согласовано:

Отд. АСП	Глебов		
Отд. АСП	Левина		
Отд. ЭАД	Шерстякова		

Инв. № подл.	Подпись и дата	Взам. инв. №

Типовой проект 901-9-10 Альбом III

Узел управления

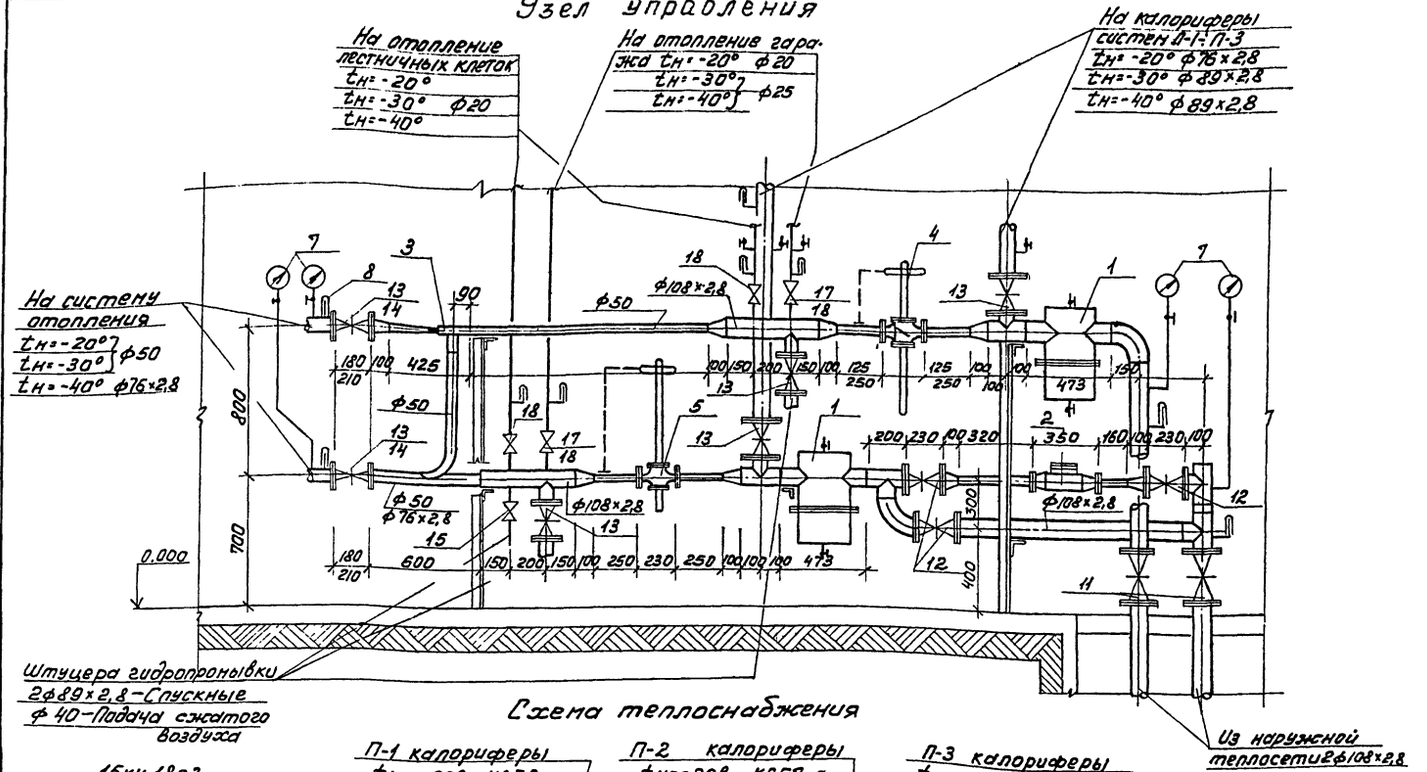

Схема теплоснабжения

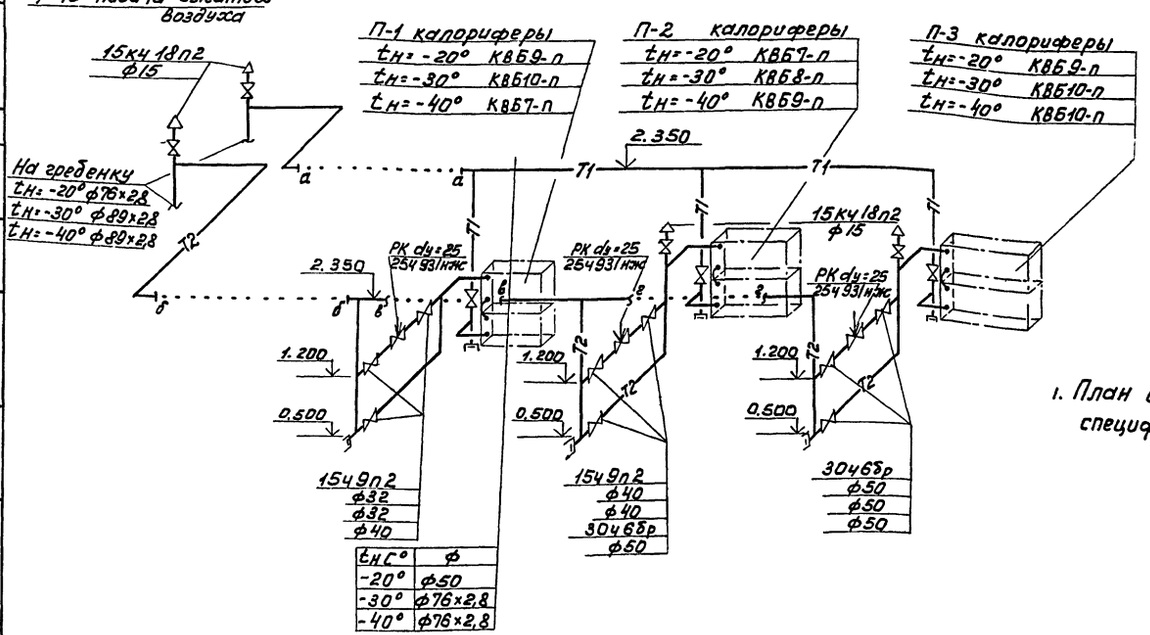

1. План вентканеры, разрез, спецификацию см. лист ОВ-19.

Спецификация систем отопления и вентиляции

Марка	Обозначение	Наименование	К-во	Вес ед(кг)	Примеч.
1	4.903-10 в.8	Грязевик 16-100т34.05	2	59,2	
2	Ленводоприбор г. Ленинград	Водомер ВКМС ГОСТ 2874-73 ф40	1	9.0	
3	Котельнический арматурный завод	Элеватор №2	1		
	По „Волгоград-нефтемаш"	tн=-20° dc=9,2мм dr=15,5мм			
		tн=-30° dc=10.0мм dr=17.0мм			
		tн=-40° dc=11.0 dr=19.0			
4	Улан-Уденский з-д теплоприбор	Клапан УРРД dy=25 tн=-20°	1		
		tн=-30° tн=-40° dy=50	1		
5	—— " ——	Клапан РД dy=50	1		
6		Гребенка ф108×2,8 ГОСТ 10704-76 п.м.	1		
7	Томский манометрический завод	Манометр ГОСТ 8625-77	4		
8	П.о. термоприбор г. Клин	Термометр ГОСТ 2823-73	9		
9		Штуцер с трехходовым			
		краном под манометр	8		
10		Гильза под термометр	9		
11	Георгиевский арматурный з-д им. Ленина	Задвижка ст. dy=100 30с76нж	2	114.0	
12	Душанбинский арматурный з-д им. Орджоникидзе	Задвижка чуг. dy=100 30ч6бр			
		tн=-20°	3	38.50	
		tн=-30°	3	"	
		tн=-40°	3	"	
13	—— " ——	То же dy=80 tн=-20°	4	27,50	
		tн=-30°	4	"	
		tн=-40°	6	"	
14	—— " ——	То же dy=50 tн=-20°	6	18.00	
		tн=-30°	6	"	
		tн=-40°	8	"	
15	Дзержинский химического оборудован. „Заря"	Вентиль dy=40 tн=-20°	5	7.65	
		15ч9п2 tн=-30°	5	"	
		tн=-40°	5	"	
16	—— " ——	То же dy=32 tн=-20°	4	5.50	
		tн=-30°	4	"	
		tн=-40°	–		
17	—— " ——	То же dy=25 tн=-20°	–		
		tн=-30°	2	3.60	
		tн=-40°	2	"	
18	Уральский арматурный з-д им. Ленина	То же dy=20 tн=-20°	4	0.90	
		15ч8п2 tн=-30°	2	"	
		tн=-40°	2	"	
19		Уголок для крепления узла L50×5 ГОСТ 8509-72 п.м.	7.0	3,77	

ТП 901-9-10 ОВ

Базовая лаборатория управлений водопроводно-канализационного хозяйства областей, краев и автономных республик

Стадия	Лист	Листов
ТР	20	

Вентканера на ∇±0,000. Монтажный чертеж теплового пункта. Схема теплоснабжения

ЦНИИЭП инженерного оборудования г. Москва

Привязан:

Инв. №

Н.контр.	Горбачев	
Ст.инж.	Щедрова	
Вед.инж.	Крутикова	
ГИП	Горбачев	
Нач.отд.	Платонов	

18184-03

Копировал: Пискулина

Формат 22

Типовой проект 901-9-10 Альбом III

Разрез 1-1

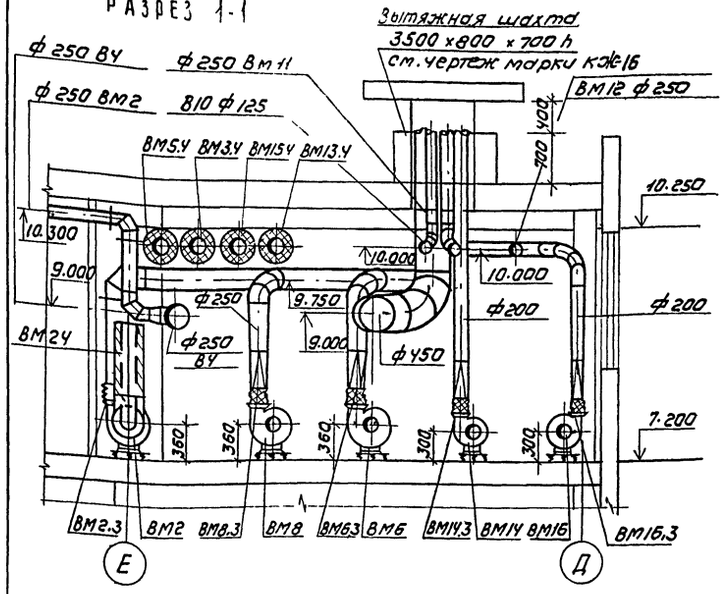

План

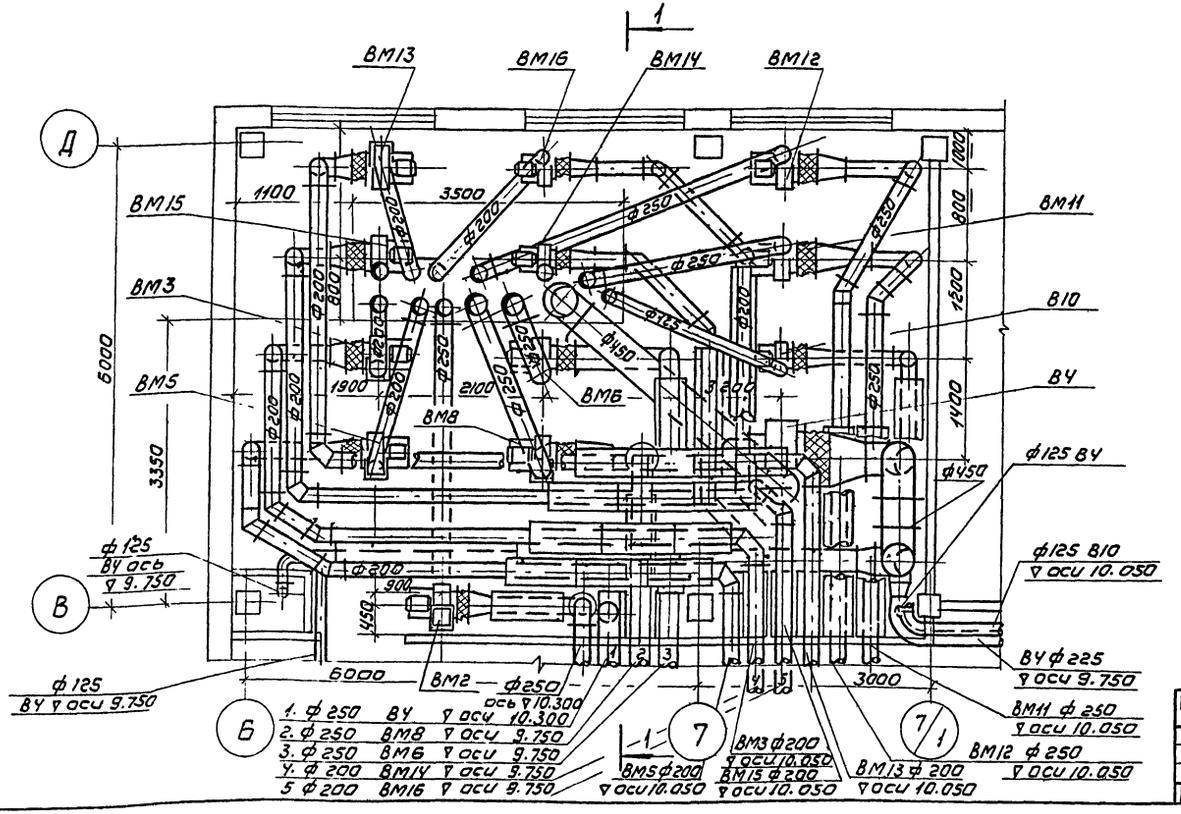

Спецификация отопительно-вентиляционных установок

Марка поз.	Обозначение	Наименование	Кол.	Масса ед. кг.	Примечание
		ВМ2; ВМ6; ВМ8; ВМ11; ВМ12			
1	Учреждение	Вентагрегат А3.2105-1	5	42	ВМ2-Пр.0°
	УЮ-400/4	Ц/б вентил. Ц4-70 №3,2			ВМ6-Пр.0°
	г. Плавск	исп. 1 „Пр.0°" „Л0°"			ВМ8-Пр.0°
	Тульской обл.	эл. двигат. 4АА63 В4У			ВМ11-Л0°
		0.37 кВт. n=1400 об/мин			ВМ12-Л0°
		на виброосновании			
2	5.904-5	Гибкая вставка ВВ18	5	3.45	
3	то же	Гибкая вставка ВН11	5	3.30	
4	4.904-18/76 В.0;1	Глушитель трубчатый круглого сечения ШТК-2	14	19.5	ВМ2-2шт ВМ6;ВМ8; ВМ11;ВМ12 -3шт
		ВМ5; ВМ3; ВМ13; ВМ15	4	42	ВМ13-Пр.0 ВМ5; ВМ3
1	Учреждение	Вентагрегат А3.2100-1			
	УЮ-400/4	Ц/б вентил. Ц4-70 №3.2 исп.1 „Пр.0°" „Л0°"			ВМ15-Л0°
	г. Плавск	эл. двигат. 4АА63А4У 0.25 кВт n=1400 об/мин			
	Тульской обл.	на виброосновании			
2	5.904-5	Гибкая вставка ВВ18	4	3.45	

Марка поз.	Обозначение	Наименование	Кол.	Масса ед. кг.	Примечание
3	5.904-5	Гибкая вставка ВН11	4	3.30	
4	4.904-18/76 В.0:1	Глушитель трубчатый ШТК-1.	12	16,5	ВМ3; ВМ5; ВМ13; ВМ15
		ВМ16; ВМ14			
ВМ16;14.1	Учреждение	Вентагрегат А2,5105-1	2	26	ВМ14-Пр
	УЮ. 400/4	Ц/б вентил. Ц4-70 №2.5 Исп. 1 „Пр.0°" „Л0°"			ВМ16-Л0°
	г. Плавск	эл. двигатель 4АА56А4У 0.12 кВт. n: 1400 об/мин			
	Тульской обл.	на виброосновании			
ВМ16;14.2	5.904-5	Гибкая вставка ВВ17	2	2.82	
ВМ16;14.3	то же	Гибкая вставка ВН10	2	2.66	
ВМ16;14.4	4.904-18/76 В.0:1	Глушитель трубчатый ШТК-1	6	16,5	ВМ16. 14-3 шт
		В10			
В10.1	Учреждение	Вентагрегат А2.5100-1	1	26	
	УЮ-400/4	Ц.1 6 вентил. Ц4-70 №2.5 ИСП.1 „Пр.0"			
	г. Плавск	эл. двигат. 4АА56А4У 0,12 кВт. n: 1400 об/мин			
	Тульской обл.	на виброосновании			
В10.2	5.904-5	Гибкая вставка ВВ17	1	2.82	
	то же	Гибкая вставка ВН10	1	2.66	
В10.3	4.904-18/76 В.0:1	Глушитель трубчатый ШТК-1	3	16,5	
		ВЧ			
ВЧ.1	Учреждение	Вентагрегат А6,3100-1	1	199	
	УЮ-400/4	Ц/б вентил. Ц4-70 №6,3 исп. 1 „Пр. 0"			
	г. Плавск	Эл.двигат. 4А100L 6В 2,2 кВт. n: 950 об/мин			
	Тульской обл.	на виброосновании			
ВЧ.2	5.904-5	Гибкая вставка ВВ21	1	9.95	
ВЧ.3	то же	Гибкая вставка ВН14	1	6.26	
В.44	4.904-18/76 В.0:1	Глушитель трубчатый ШТК-3	3	21.5	

Согласовано: Глебов, Шестакова; АСП, ЗАА

Инв.№ подл. | Подпись и дата | Взам. инв.№

Привязан:

Инв.№

Н.контр	Горбачев	
Исполн	Швец	
Вед.инж	Кругикова	
ГИП	Горбачев	
Нач.отд	Платонов	

ТП 901-9-10 ОВ

Базовая лаборатория управления водопроводно-канализационного хозяйства областей, краев и автономных республик

Стадия	Лист	Листов
Тр	21	

Венткамера на ▽ 7.200 систем ВМ2; ВМ3; ВМ5; ВМ6; ВМ8; ВМ11; ВМ12; ВМ13; ВМ15; ВМ16; В10; ВЧ. План. Разрез 1-1. Спецификация.

ЦНИИЭП инженерного оборудования г. Москва

18184-03

Копировал: Коршунова

Формат А2

Типовой проект 901-9-10 Альбом III

Разрез 1-1

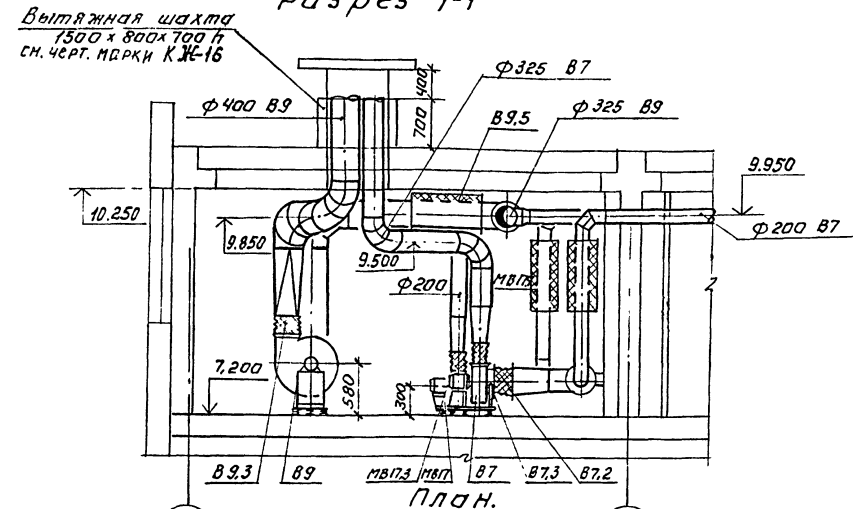

План.

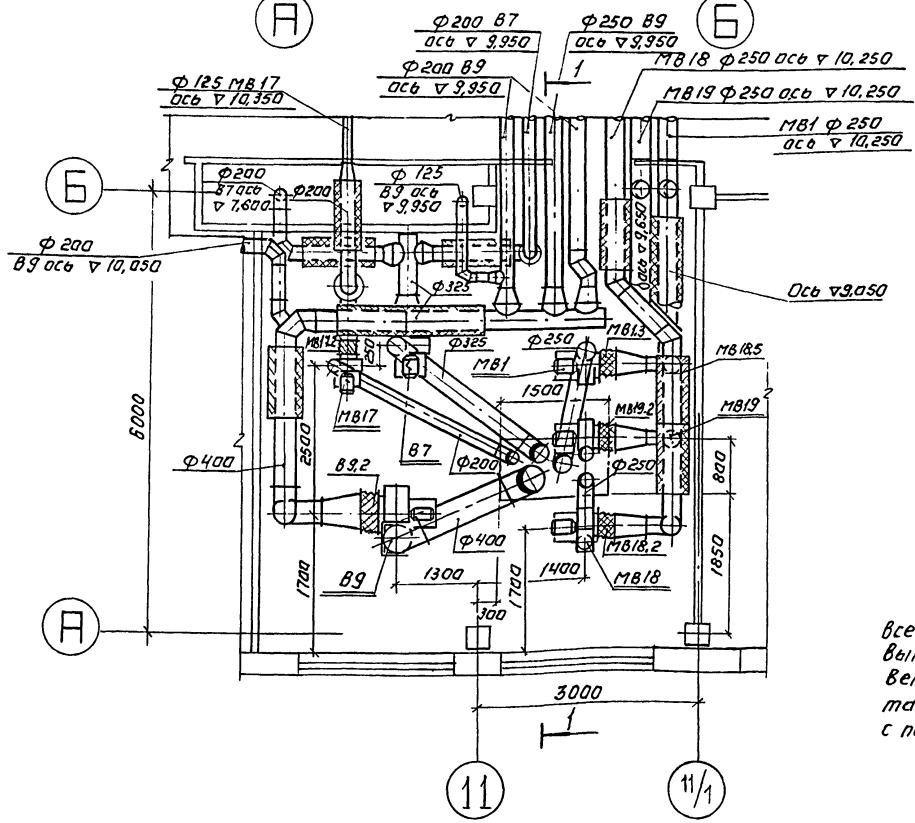

Спецификация
отопительно-вентиляционных установок

Марка поз.	Обозначение	Наименование	Кол.	Масса ед кг	Примеч
		В7; ВМ1; ВМ18; ВМ19			
1	Учреждение	Вентагрегат А3,2105-1	4	42	В7-Л0°
	ЧЮ-400/4	Ц/Б вентил. Ц4-70 N3,2 исп 1 „Л0°" „Пр.0°"			ВМ1-Л0°
	г. Плавск	Эл. двигат 4АА63 В4 0,37 кВт П=1400 об/мин			ВМ18-Пр0°
	Тульской обл.	на виброосновании			ВМ19-Пр0°
2	5.904-5	Гибкая вставка ВВ18	4	3,45	
3	—"—	Гибкая вставка ВН11	4	3,30	
4	4.904-18/76 в.0;1	Глушитель трубчатый штк-1	3	16,5	В7
5	—"—	То же штк-2	8	19,5	ВМ1-2шт. ВМ19-3шт. ВМ18-3шт
		В9			
В9.1	Учреждение	Вентагрегат А5090-1	1	111	
	ЧЮ-400/4	Ц/Б вентил. Ц4-70 N5 исп. 1 „Л0°"			
	г. Плавск	Эл. двигатель 4А71 В6 0,55 кВт, П=920 об/мин			
	Тульской обл.	на виброосновании			
В9.2	5.904-5	Гибкая вставка ВВ20	1	6,76	
В9.3	5.904-5	Гибкая вставка ВН13	1	5,02	
В9.4	4.904-18/76 в.0;1	Глушитель трубчатый штк-4	2	23,6	
В9.5	—"—	То же штк-5	1	28,2	
		МВ17			
МВ17.1	Учреждение	Вентагрегат А2,5105-1	1	26	
	ЧЮ-400/4	Ц/Б вентил. Ц4-70N2,5 исп. 1 „Л0°"			
	г. Плавск	Эл. двигат. 4АА56 А4 0,12 кВт. П=1400 об/мин.			
	Тульской обл.	на виброосновании.			
МВ17.2	5.904-5	Гибкая вставка ВВ17	1	2,82	
МВ17.3	—"—	Гибкая вставка ВН10	1	2,66	
МВ17.4	4.904-18/76 в. 0;1	Глушитель трубчатый штк-1	2	16,5	

Все воздуховоды, расположенные в вытяжных венткамерах, до и после вентилятора заизолировать плитами из минеральной ваты ПМ-40 с последующей оберткой стеклотканью.

ПРИВЯЗАН			
ИНВ №			
Н.КОНТР	ГОРБАЧЕВ		
ИСПОЛН	ШВЕЦ		
ВЕД. ИНЖ	КРУТИКОВА		
ГИП	ГОРБАЧЕВ		
НАЧ ОТД	ПЛАТОНОВ		

ТП 901-9-10 ОВ

БАЗОВАЯ ЛАБОРАТОРИЯ УПРАВЛЕНИЙ ВОДОПРОВОДНО-КАНАЛИЗАЦИОННОГО ХОЗЯЙСТВА ОБЛАСТЕЙ, КРАЕВ И АВТОНОМНЫХ РЕСПУБЛИК.

СТАДИЯ	ЛИСТ	ЛИСТОВ
ТР	22	

ВЕНТКАМЕРА НА ▽ 7.200 СИСТЕМ В7; В9; ВМ1; ВМ17; ВМ18; ВМ19. ПЛАН. РАЗРЕЗ 1-1 СПЕЦИФИКАЦИЯ

ЦНИИЭП инженерного оборудования г. Москва

Копировал: Логинова

Формат: 22

18184-02

СОГЛАСОВАНО.
АСП ГЛЕБОВ
ЗАД ШЕРСТЯКОВА

ИНВ № ПОДЛ. ПОДПИСЬ И ДАТА

Типовой проект

901-9-10

Базовая лаборатория управлений водопроводно-канализационного хозяйства областей, краев и автономных республик.

Альбом III

Чертежи общих видов нетиповых конструкций

		Привязан	
Инв. №			

Обозначение	Наименование	Примечание
ТП 901-9-10 ОВН1	Рама для крепления фильтра	
ТП 901-9-10 ОВН2	Переходы	

		Привязан	
Инв. №			
		ТП 901-9-10	ОВН
Нач. отд.	Платонов	Содержание	Стадия / Лист / Листов
Гл. спец.	Горбачев		
Провер.	Волкова		ЦНИИЭП инженерного оборудования г. Москва
Разработ.	Крутикова		
Чертил	Швец		

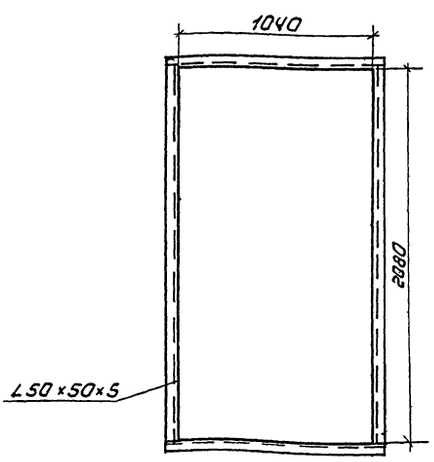

1. Изготовить 2шт из угловой стали 50×5 ГОСТ 8509-72

		Привязан	
Инв. №			
		ТП 901-9-10	ОВН1
Нач. отд.	Платонов	Рама для крепления фильтра	Стадия / Лист / Листов
Гл. спец.	Горбачев		
Провер.	Волкова		ЦНИИЭП инженерного оборудования г. Москва
Разраб.	Крутикова		
Чертил	Швец		

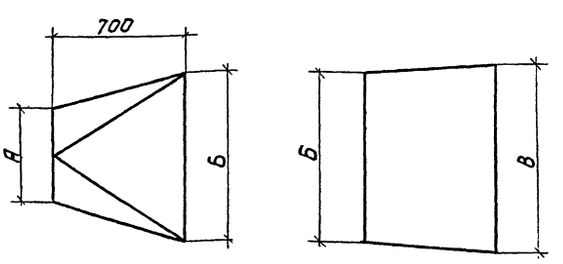

3 шт 3 шт

П-1	А	Б	В
$t_н$ = -20°	ф500	905×500	600×1000
$t_н$ = -30°	ф500	1155×500	600×1000
$t_н$ = -40°	ф500	655×1000	600×1000
П-2			
$t_н$ = -20°	ф800	655×1000	1000×1600
$t_н$ = -30°	ф800	780×1000	1000×1600
$t_н$ = -40°	ф800	905×1000	1000×1600
П-3			
$t_н$ = -20°	ф800	905×1000	1000×1600
$t_н$ = -30°	ф800	1155×1000	1000×1600
$t_н$ = -40°	ф800	1155×1000	1000×1600

Изготовить из листовой стали δ=1мм ГОСТ 19903-74

		Привязан	
Инв. №			
		ТП 901-9-10	ОВН2
Нач. отд.	Платонов	Переходы	Стадия / Лист / Листов
Гл. спец.	Горбачев		
Провер.	Волкова		ЦНИИЭП инженерного оборудования г. Москва
Разраб.	Крутикова		
Чертил	Швец		

Альбом III

Типовой проект 901-9-10

Инв.№ подл. | Подпись и дата | Взам. инв.№

Ведомость рабочих чертежей основного комплекта

Лист	Наименование	Примечан.
ЭМ-1	Общие данные	
ЭМ-2	Ведомость электрооборудования, кабельных изделий и материалов. (Начало)	
ЭМ-3	Ведомость электрооборудования, кабельных изделий и материалов. (Окончание)	
ЭМ-4	Схема электрическая принципиальная питающей сети ~380/220 В. (Начало)	
ЭМ-5	Схема электрическая принципиальная питающей сети ~380/220 В. (Продолжение)	
ЭМ-6	Схема электрическая принципиальная питающей сети ~380/220 В. (Окончание)	
ЭМ-7	Кабельный журнал (Начало)	
ЭМ-8	Кабельный журнал (Продолжение)	
ЭМ-9	Кабельный журнал (Продолжение)	
ЭМ-10	Кабельный журнал (Окончание)	
ЭМ-11	Размещение электрооборудования и прокладка кабеля. План на отм. 0.000. (Начало)	
ЭМ-12	Размещение электрооборудования и прокладка кабеля. План на отм. 3.600 (Продолжение)	
ЭМ-13	Размещение электрооборудования и прокладка кабеля. План на отм. 7.200 (Продолжение)	
ЭМ-14	Размещение электрооборудования и прокладка кабеля. План на отм. 7.200 (Окончание).	
ЭМ-15	Электрическое освещение. План на отм. 0.000 в осях 1÷6	
ЭМ-16	Электрическое освещение. План на отм. 0.000 в осях 6÷12	
ЭМ-17	Электрическое освещение. План на отм. 3.600	
ЭМ-18	Электрическое освещение. План на отм. 7.200 и 10.800	

Ведомость ссылочных и прилагаемых документов

Обозначение	Наименование	Примечан.
	Ссылочные документы	
4.407-255 Тяжпром-электропроект г. Москва	Узлы и детали для прокладки кабелей.	1979 г
4.407-260. Тяжпром-электропроект г. Москва	Прокладка кабелей на конструкциях.	1979
5.407-19 А1В1 Тяжпромэлектропроект г. Москва	Установка одиночных светильников с лампами накаливания	1981 г
4.407-129 А75А Тяжпромэлектропроект г. Москва	Установка осветительных щитков.	

Основные показатели

Наименование	Един. изм.	Техн. данные
Расчетная мощность силового электрооборудования	кВт	90
Расчетная мощность рабочего электроосвещения	кВт	35.5
Расчетная мощность аварийного электроосвещения.	кВт	5.6

Типовой проект разработан в соответствии с действующими нормами и правилами и предусматривает мероприятия, обеспечивающие взрывную, взрывопожарную и пожарную безопасность при эксплуатации здания.

Главный инженер проекта Ш. Шерстякова

Привязан:

Инв.№

ТП 901-9-10 ЭМ

Н.контр	Гусева		
Провер.	Гусева		
Инжен.	Воронко		
Ст.инж.	Набиуллина		
ГИП	Шерстякова		
Гасп.отд.	Данилов		
Нач.отд.	Саркисьян		

Базовая лаборатория управления водопроводно-канализационного хозяйства областей, краев и автономных республик

Стадия	Лист	Листов
РП	1	18

Общие данные.

ЦНИИЭП инженерного оборудования г. Москва

18184-03

N N п/п	Наименование и техническая характеристика изделия и материала	Тип марка	Един. изм.	Потребн по проекту
	Ведомость электрооборудования, кабельных изделий, поставляемых заказчиком.			
1	I Щиты распределительные, шкафы управления, ящики.			
	Шкаф силовой распределительный с рубильником 320А и предохранителями (8×60)А.	ШР11-7350Ч-5Ч92	шт	4
2	Шкаф управления асинхронным электродвигателем с к.з. ротором ~380В, ввод в шкаф снизу и сверху.	ШУ5101-03В2И	шт	1
3	То же	ШУ5101-03В2К	шт	2
4	То же	ШУ5101-03В2Д	шт	1
5	То же	ШУ5101-03В2М	шт	1
6	То же	ШУ5101-03В2Л	шт	1
7	Ящик управления	ЯУ5101-03В2В	шт	9
7а	То же Iн-1.6А	ЯУ5101-03В2Д	шт	5
8	То же Iн-0.6А	ЯУ5101-03В2А	шт	8
9	То же Iн-1.25А	ЯУ5101-03В2Г	шт	1
10	То же Iн-5А	ЯУ5101-03В2Л	шт	1
11	Ящик силовой. Плавкая вставка 400А.	ЯБПВУ-4	шт	1

N N п/п	Наименование и техническая характеристика изделия и материала	Тип, марка	Един. изм.	Потребн по проекту
	II Низковольтная аппаратура.			
12	Пост управления кнопочный „Пуск-Стоп" для крепления к ровной поверхности со степенью защиты IP54 пластмассовыми корпусными деталями (кожух, крышка)	ПКЕ-122-2У3	шт	3
13	Пакетный выключатель исп. IУ ОСТ 160.526.001-77	ПВ3-10/И330	шт	19
14	Пакетный выключатель ОСТ 160.526.001-77	ПВ3-10/И3	шт	3
	III Кабельные изделия			
	Кабель силовой 0.66 кВ			
15	ГОСТ 16442-70 сечением 4×2.5 кв.мм	АВВГ	км	0.5
15а	3×70+1×25 кв.мм	АВВГ	км	0.016
	Кабель контрольный 0.66 кВ			
16	ГОСТ 1508-78Е, сечением 4×4 кв.мм	АКВВГ	км	0.3
17	7×4 кв.мм		км	0.5
18	Провод сечением 4 кв.мм	АПВ	км	0.38
	Ведомость электромонтажных изделий, поставляемых подрядчиком.			
19	Полка кабельная	К1161	шт	120
20	Стойка кабельная	К1150	шт	60
21	Лоток	К422	шт	60
22	Соединительная коробка ТУ22-2173-71	КСК-8	шт	3
23	Ввод гибкий	К1084	шт	22
24	Металлорукав	РЗ-Ц-Х22	м	24
25	Протяжная коробка	У996	шт	18

N N п/п	Наименование и техническая характеристика изделия и материала	Тип марка	Един. изм.	Потребн. по проекту
26	Металлорукав	РЗ-Ц-Х32	м	100
27	Муфта	ТР-2	шт	20
	Трубы неметаллические			
28	Труба полиэтиленовая 32×2.4 ГОСТ 18599-73		м	70
29	Труба винипластовая ТУ6-05-1573-72 32×1.8		м	80
	Трубы металлические			
30	Труба стальная электросварная ГОСТ 10704-76 32×2		м	3
31	Профиль монтажный	К239	шт	5
32	Скобы разные		кг	20
33	Сталь круглая ф6мм, ℓ-10м ГОСТ 2590-71		кг	6.66
34	Сталь листовая δ-1мм, 6.5 м² ГОСТ 19903-74		кг	75
	Соединение штепсельное двухполюсное с плоскими контактами 220В, 25А с заземляющими контактами открытой установки ТУ 16526-385-75			
35	Розетка	РШ-П-20-0-25/220(РШ-25-0)	шт	35
36	Вилка		шт	35
	Соединение штепсельное трехполюсное с плоскими контактами 380В, 25А с заземляющим контактом открытой установки.			
37	Розетка	А700	шт	4
38	Вилка	А701	шт	4

Альбом III

Типовой проект 901-9-10

Инв. № подл. | Подпись и дата | Взам. инв. №

Привязан

Инв. №

Н. контр.	Гусева		
Инженер	Носенок		
Ст. инж.	Набиуллина		
Рук. гр.	Гусева		
Гип	Шерстакова		
Гл. спец.	Данилов		
Нач. отд.	Саркисьянц		

ТП 901-9-10 ЭМ

Базовая лаборатория управления водопроводно-канализационного хозяйства областей, краев и автономных республик

Стадия	Лист	Листов
РП	2	

Ведомость электрооборудования, кабельных изделий и материалов. (Начало)

ЦНИИЭП инженерного оборудования г. Москва

18187-03

Альбом III

Типовой проект 901-9-10

№ п.п.	Наименование и техническая характеристика изделия, материала	Тип, марка	Ед. изм.	Потребность по проекту
	Электрическое освещение.			
	Ведомость электрооборудования и материалов,			
	поставляемых заказчиком.			
	1. Электрооборудование.			
1.1	Ящик однофидерный с трехполюс-			
	ным пакетным выключателем			
	и тремя предохранителями			
	пр-2 с плавкой вставкой 25А	ЯВПЗ-60	шт.	1
	2 Оборудование светотехническое.			
	Светильник потолочный			
	брызгозащищенный			
2.1	до 60 Вт	НП016х60	шт	16
2.2	до 100 Вт	НП003х100-001УЗ	шт	4
	Светильник подвесной пыле-			
	непроницаемый			
2.3	до 100 Вт	ППР-100УЗ	шт.	19
2.4	до 100 Вт	ППД-100УЗ	шт.	6
2.5	до 200 Вт	ППД-200УЗ	шт.	6
	Светильник 220В потолочный			
	стартерного зажигания			
2.6	2х20 Вт	ЛП002-2х20/П-01	шт	42
2.7	1х40 Вт	ЛП003х40/Н-17	шт	11
2.8	2х40 Вт	ЛП002-2х40/П-01	шт	74
2.9	Светильник 220В подвесной			
	стартерного зажигания 2х40 Вт	ЛС002-2х40/Р-02	шт.	237
2.10	Светильник 220В подвесной брызго-			
	защищенный стартерного зажигания			
	2х40 Вт	ПВЛП-2х40	шт	8
2.11	Светильник 220В подвесной, частично			
	пылезащищенный стартерного			
	зажигания 2х40 Вт	ПВЛМ-Дор-2х40-С	шт	36
2.12	Светильник переносный	РВО-42	шт	3
2.13	Лампа накаливания местного			
	освещения 36В 60 Вт ГОСТ 1182-77	МО36-60	шт.	4
	Лампа накаливания общего			

№ п.п.	Наименование и техническая характеристика изделия, материала	Тип, марка.	Ед. изм.	Потребность по проекту
	назначения 220-230В ГОСТ 2239-79			
2.14	60 Вт	Б220-230-60	шт.	18
2.15	100 Вт	Б220-230-100	шт.	31
2.16	150 Вт	Г220-230-150	шт.	8
	Лампа люминесцентная белого			
	света ГОСТ 6825-74			
2.17	20 Вт	ЛБ-20	шт.	90
2.18	40 Вт	ЛБ-40	шт.	735
	Стартер 220В для люминесцентных ламп	ГОСТ 8799-75		
2.19	15-20 Вт	15-20/ск220	шт.	90
2.20	30-40 Вт	30-40/ск220	шт.	735
	3. Кабельные изделия			
	Кабель силовой с алюминиевыми			
	жилами без защитного покрова			
	ГОСТ 16442-80 0,66 кв.			
3.1	2х2,5 кв. мм	АВВГ	км	0,5
3.2	3х2,5 кв. мм.	АВВГ	км	0,1
	Провод установочный с алюми-			
	ниевыми жилами ГОСТ 6323-72, 0,66 кв			
2.3	2х2,5 кв. мм	АППВС	км	3,0
3.4	3х2,5 кв. мм	АППВС	км	0,35
3.5	2,5 кв. мм	АПВ	км	2,0
3.6	4 кв. мм	АПВ	км	0,08
3.7	6 кв. мм	АПВ	км	0,24
3.8	16 кв. мм	АПВ	км	0,03
3.9	25 кв. мм	АПВ	км	0,09
3.10	▭	АПВ	км	0,02
	Уточненная ведомость изделий и материалов,			
	поставляемых Генподрядчиком и электромонтажной			
	организацией.			
	Поставка Генподрядчика			

▭ Заполняется при привязке проекта

№ п.п.	Наименование и техническая характеристика изделия, материала.	Тип, марка	Ед. изм	Потребность по проекту
1.1	1. Трубы металлические Труба стальная Dу = 20 мм		м	10
2.1	2. Трубы неметаллические Труба полиэтиленовая 6-▭-пнп	МРТУ 6 N05-918-67	м	5
2.2	Труба полиэтиленовая 6-40-пнп	—"—	м	30
2.3	Труба полиэтиленовая 6-20-пнп	—"—	м	850
3.1	3. Прокат черных металлов Сталь прокатная. Швеллер 6,5	ГОСТ 8240-72	м/кг	5/29,5
	Поставка электромонтажной организацией.			
1.	Электромонтажные изделия заводов ГЭМ.			
1.1	Щиток осветительный с 6-ю			
	автоматами А3161 с расцепителями 15А	ОЩВ-6	шт	4
1.2	Щиток осветительный с 12-ю			
	автоматами А3161 с расцепителями 15А	ОЩВ-12	шт.	3
1.3	Ящик с понизительным трансфор-			
	матором 250ВА 220/36В	ЯТП-0,25	шт	3
1.4	Подвес	К980	шт	12
	Коробки ответвительные			
1.5	КОР 73		шт	50
1.6	КОР 74		шт	10
1.7	У409		шт	50
1.8	У191		шт	360
1.9	У194		шт	300
1.10	У784		шт	150
1.11	У780		шт	100
1.12	Профиль монтажный Z-образный	К238	шт	5
1.13	Профиль монтажный С-образный	К108	шт	8
2.1	2. Электроустановочные изделия Розетка штепсельная 6А 250В	индекс 03450	шт	120
2.2	Розетка штепсельная 6А 250В для скрытой установки	индекс У220	шт	15
2.3	Розетка штепсельная 10А. 36В для открытой установки	У86-РО	шт.	10
2.4	Выключатель 10А 250В однополюсный для скрытой установки	индекс 02322	шт	150
2.5	Выключатель 10А 250В однополюсный для открытой установки	индекс 02010	шт.	15
2.6	Выключатель 10А 250В однополюсный брызгозащищенный	индекс 02650	шт	15
2.7	Выключатель 6А 250В с 2х мест для скрытой установки	индекс 02220	шт	25

Инв. № подл. | Подпись и дата | Взам. инв. №

Привязан

Инв. №

Провер.	Смердова	
Инж.	Садым	
Рук. гр.	Смердова	
Гл. спец.	Данилов	
Нач. отд.	Саркисьян	

ТП 901-9-10 ЭМ

Базовая лаборатория управления водопроводно-канализационного хозяйства областей, краев и автономных республик

Лит.	Лист	Листов
РП	3	

Ведомость электрооборудования, кабельных изделий и материалов (окончание)

ЦНИИЭП инженерного оборудования г. Москва

Копировал Антипова

Формат 22

18184-03

Альбом III

Типовой проект 901-9-10

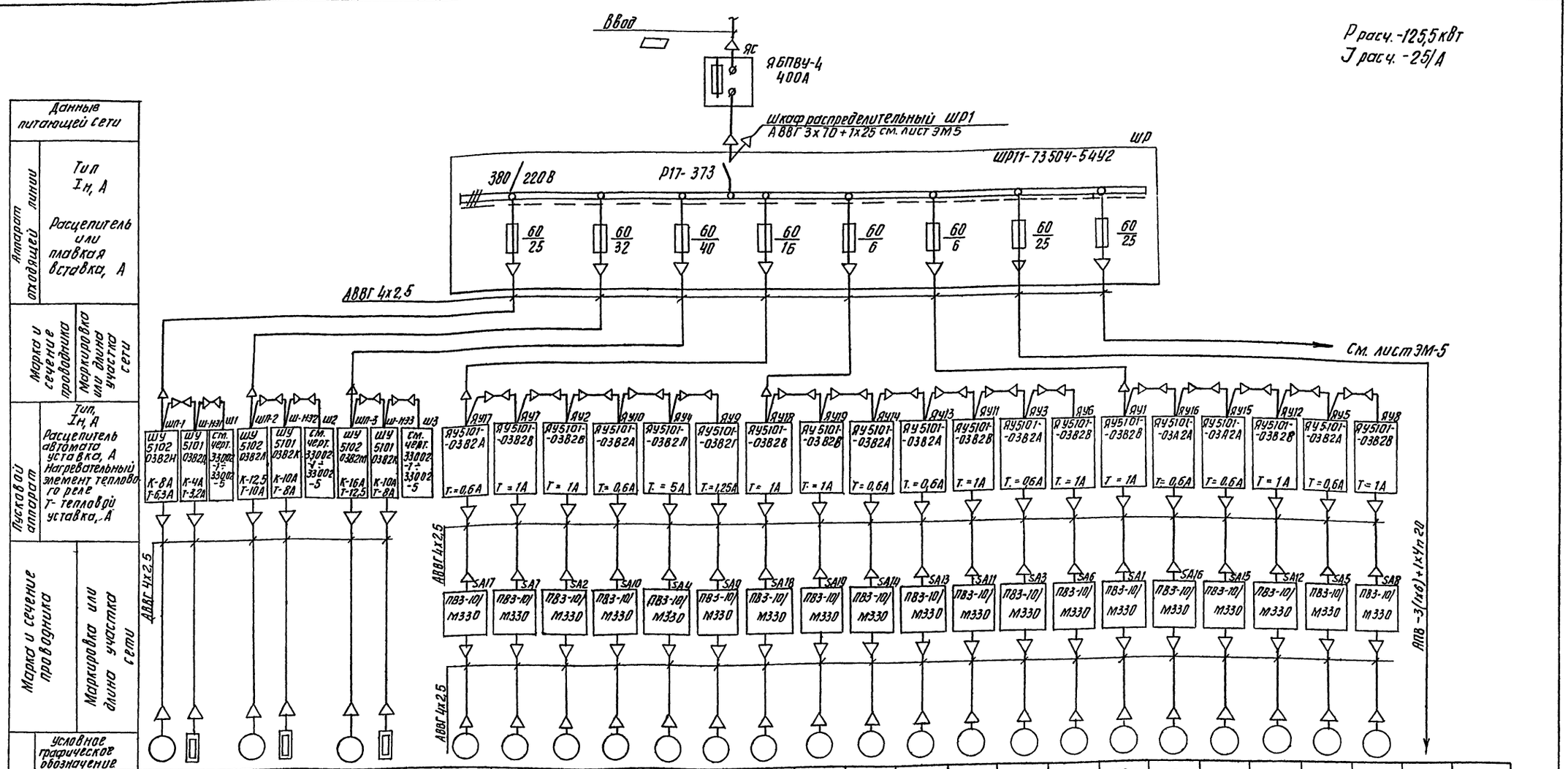

Номер по плану	МП-1	НЭ-1	Ш1	МП-2	НЭ-2	Ш2	МП-3	НЭ-3	Ш3	МВ-17	МВ-7	МВ-2	МВ-10	МВ-4	МВ-9	МВ-18	МВ-19	МВ-14	МВ-13	МВ-11	МВ-3	МВ-6	МВ-1	МВ16	МВ15	МВ-12	МВ-5	МВ-8		
Тип	4А100SА4		ЩШМ 1000х600	4А112М6		ЩШМ 1000х600	4А132S6		ЩШМ 1000х600	4АА56А4	4АА63В4		4АА56А4	4А100L8б	4А71В6	4АА63В4		4АА56А4	4АА63А4	4АА63В4	4АА63А4	4АА63В4		4АА56А4	4АА63А4	4АА63В4	4АА63А4	4АА63В4		
Pн, кВт	3,0	1,6	1	4,0	3,6	1	5,5	3,6	1	0,12	0,37		0,12	2,2	0,55	0,37		0,12	0,25	0,37	0,25	0,37		0,12	0,25	0,37	0,25	0,37	6,2	
Ток, А Iн	6.0			8.0			11			0,24	0,75		0,24	4,5	1,1	0,75		0,24	0,5	0,75	0,5	0,75		0,24	0,5	0,75	0,5	0,75	10,5	
Ток, А Iп	42.0			56.0			77			1.0	3.75		1,0	22,5	4,5	3.75		1,0	2,5	3,75	2,5	3.75		1,0	2,5	3,75	2,5	3,75		
Наименование механизма по плану	Вентилятор N1	Н.Э. заслонки	Щит автом.	Вентилятор N2	Н.Э. заслонки	Щит автом.	Вентилятор N2	Н.Э. заслонки	Щит автом.	Вытяжная вентка мера																			Рабочее освещен.	

Приточная венткамера.

Н. контр.	Гусева		
Проверил	Набиулина		
Ст. инж.	Котова		
Ст. инж.	Набиулина		
ГИП	Шерстякова		
Гл. сп. отд.	Данилов		
Нач. отд.	Саркисьянц		

ТП 901-9-10 ЭМ

Базовая лаборатория управления водопроводно-канализационного хозяйства областей, краев и автономных республик.

Стадия	Лист	Листов
РП	4	

Схема электрическая принципиальная питающей сети 380/220В. (Начало)

ЦНИИЭП инженерного оборудования г. Москва

Привязан

Инв. №

Копировал Антипова

Формат 22

18/84-03

Инв. № подл. | Подпись и дата | Взам. инв. №

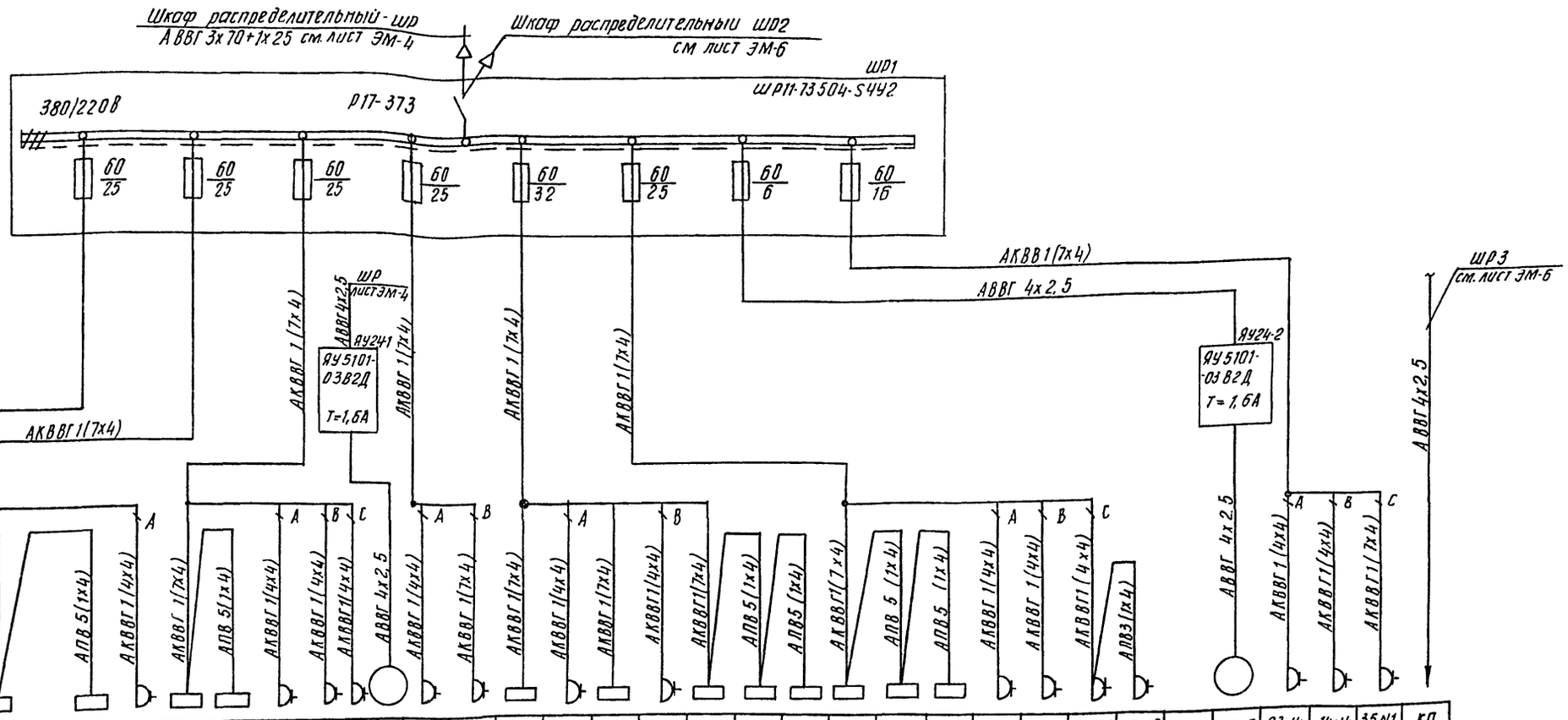

Данные питающей сети																																					
Аппарат отходящей линии: Тип, Iн, А; Расцепитель или плавкая вставка, А																																					
Марка и сечение проводника; Маркировка или длина участка сети																																					
Пусковой аппарат: Тип, Iн, А; Расцепитель автомата уставка, А; Нагревательный элемент теплового реле Т-тепловой, уставка, А																																					
Марка и сечение проводника; Маркировка или длина участка сети																																					
Условное обозначение на плане	АКВВГ 1(7х4)	АПВ 5(1х4)	АПВ 5(1х4)	АКВВГ 1(4х4)	АКВВГ 1(7х4)	АПВ 5(1х4)		АПВ 5(1х4)	АКВВГ 1(4х4)	АКВВГ 1(7х4)	АПВ 5(1х4)	АКВВГ 1(4х4)	АКВВГ 1(4х4)	АКВВГ 1(4х4)	АВВГ 4х2,5	АКВВГ 1(4х4)	АКВВГ 1(7х4)	АКВВГ 1(4х4)	АКВВГ 1(7х4)	АКВВГ 1(4х4)	АКВВГ 1(7х4)	АПВ 5(1х4)	АПВ 5(1х4)	АКВВГ 1(7х4)	АПВ 5(1х4)	АПВ 5(1х4)	АКВВГ 1(4х4)	АКВВГ 1(4х4)	АКВВГ 1(4х4)	АПВЗ(1х4)		АВВГ 4х2,5	АКВВГ 1(4х4)	АКВВГ 1(4х4)	АКВВГ 1(7х4)		
Электроприемник: Номер по плану	6N1	6N2	26N1	21N1	2N1	6N3		26N2	23N1	5N1	2N2	16N1	14N1	23N2	Ю24-1	21N2	22N1	6N4	16N2	26N3	25N1	6N5	15N1	2N3	6N6	2N4	15N2	25N2	14N3	23N3	16N3		Н24-2	23N4	14N4	35N1	КП
Тип				Д-4												Д-4	6Д-2				УТ-15							УТ-15									
Рн, квт	4		1.7	3 6	3	4		1,7	2	8	3	3	2,4	2	0,6	3,6	5,6	4	3	1,7	1,5	4	2,7	3	4	3	2.7	1,5	2.4	2	3		0,6	2	2,4	0,8	8
Ток, А: Iн	6.1			16 4	4.55	6 1					4,55					16 4		6,1				6.1		4,55	8 1	4 55											
Ток, А: Iп																																					
Наименование механизма по плану	Стол химический		Шкаф СШОЛ	Дистиллятор	Шкаф вытяжной химическ	Стол химический		Шкаф СШОЛ	Центрифуга	Стол химический	Шкаф вытяжной	Электропечь сопротивлен	Шкаф сушильный	Центрифуга	Вакуумный насос	Дистиллятор	Бидистиллятор	Стол химический	Электропечь сопротивлен	Шкаф стол	Ультратермостат	Стол химический	Шкаф сушильный вакуумный	Шкаф вытяжной	Стол химический	Шкаф вытяжной химическ	Шкаф сушильный вакуумный	Ультратермостат	Шкаф сушильный	Центрифуга	Электропечь сопротивления		Вакуумный насос	Центрифуга	Шкаф сушильный	Термостат	Коммуникационная панель
	Приборная комната				Спецлаборатория					Химическая лаборатория						Моечная химлаборатории		Химическая лаборатория							Лаборатория анализа осадка								Гидробиологическая лаборатория				Комната ремонта
	1этаж																	2 этаж																			1этаж

Н контр	Гусева	Гусева	
Проверил	Гусева	Гусева	
Исполнит	Котова		
Ст инж	Набиулина		
ГИП	Шерстякова		
Гл сп отд	Данилов		
Нач отд	Саркисьянц		

ПРИВЯЗАН

ИНВ №

ТП 901-9-10 ЭМ

БАЗОВАЯ ЛАБОРАТОРИЯ УПРАВЛЕНИЯ ВОДОПРОВОДНОКАНАЛИЗАЦИОННОГО ХОЗЯЙСТВА ОБЛАСТЕЙ, КРАЕВ И АВТОНОМНЫХ РЕСПУБЛИК

Стадия	Лист	Листов
РП	5	

СХЕМА ЭЛЕКТРИЧЕСКАЯ ПРИНЦИПИАЛЬНАЯ ПИТАЮЩЕЙ СЕТИ ~380/220В (ПРОДОЛЖЕНИЕ)

ЦНИИЭП ИНЖЕНЕРНОГО ОБОРУДОВАНИЯ г. МОСКВА

Копировал Антипова

Формат 22

18184-03

Альбом III

Типовой проект 901-9-10

Инв № подл | Подпись и дата | Взам инв №

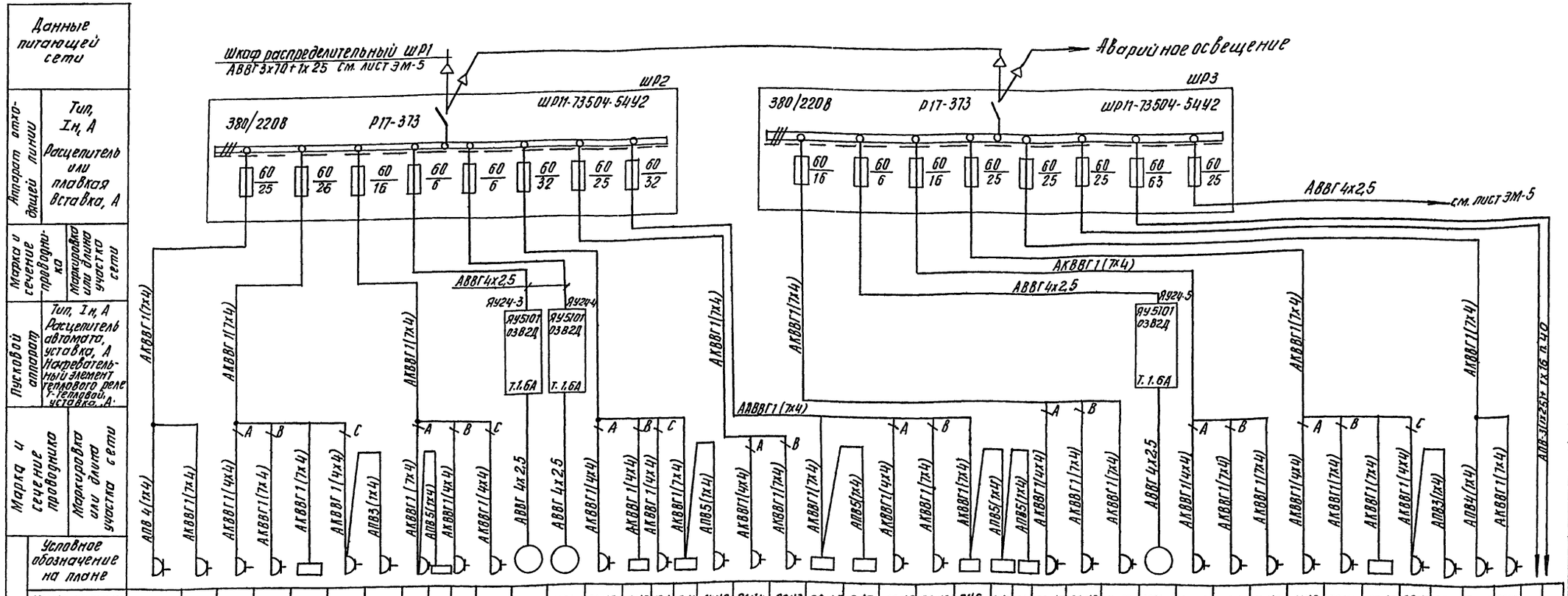

Номер по плану	33N1	33N2	21N3	22N2	26N4	35N2	35N3	14N5	12N1	35N4	23N4	M24-3	M24-4	23N5	2N5	16N4	5N2	14N6	21N4	22N3	26N5	6N7	16N5	25N3	2N6	6N8	5N3	23N6	35N5	14N7	M24-5	23N7	35N6	14N8	21N5	22N4	26N6	35N7	35N8	33N3	33N4		
Тип	АВ-2											ВН-46/1м	ВН-46/1м																												АВ-2			
Рн, кВт	6		3,6	5,3	1,7	0,8		2,4	3	0,8	2	0,6	0,6	2	3.	3,0	8	2,4	3,6	5,3	1,7	4,0	3,0	1,5	3,0	4	2,7	2,0	0,8	2,4	0,6	2,0	0,8	2,4	3,6	5,3	1,7	0,8		6		29,3	
Ток, А Iн	9,1		16,4												4,55				16,4						4,55	8,1														9,1		50	
Ток, А Iп																																											
Наименование механизма по плану	Автоклав		Дистиллятор	Бидистиллятор	Шкаф СШОЛ	Термостат электрический с автоматическим терморегулятором до 50°		Шк. сушильный	Шк. физ. выт	Термостат электр.	Центрифуга	Вакуумный насос	Вакуумный насос	Центрифуга	Шкаф вытяжной хим.	Электропечь сопротивл.	Стол химический	Шкаф сушильный	Дистиллятор	Бидистиллятор	Шкаф СШОЛ	Стол лабораторный	Электропечь сопротивл.	Ультратермостат	Шкаф вытяжной химич.	Стол лаборат.	Шк. сушильный	Центрифуга	Термостат электр	Шкаф сушильный	Вакуумный насос	Центрифуга	Термостат электр	Шкаф сушильный	Дистиллятор	Бидистиллятор	Шкаф СШОЛ	Термостат электрический		Автоклав		Рабочее освещение	
	Автоклавная		Моечная и средоварочная			бактериологическая лаборатория						химическая лаборатория						моечная лаборатории	химическая лаборатория								гидробиологическая лаборатория		бактериологическая лаборатория				Моечная и средоварочная					Автоклавная		Рез.	

Н. контр	Гусева		ТП 901-9-10	ЭМ
Проверил	Набиулина		Базовая лаборатория управления водопроводноканализационного хозяйства областей, краев и автономных республик.	
Гл. инж.	Котрва			Стадия: РП; Лист: 6; Листов:
Гл. инж.	Набиулина		Схема электрическая принципиальная питающей сети 380/220В. (Окончание)	ЦНИИЭП инженерного оборудования г. Москва
ГИП	Шерстякова			
Гл. спец. отд.	Фамилов			
Нач. отд.	Гаркисьянц			

Привязан

Инв. №

Копировал Антипова

Формат 22

Инв. № подл. | Подпись и дата | Взам. инв. №

Альбом III

Типовой проект 901-9-10

Маркировка	Трасса: Начало	Трасса: Конец	Кабель по проекту: Марка	Кабель по проекту: Количество кабелей, число и сечение жил. напряжение	Кабель по проекту: Длина м	Кабель проложен: Марка	Кабель проложен: Количество кабелей число и сечение жил. напряжен	Кабель проложен: Длина м
Н	Ввод	Ящик силовой ЯС	АВВГ					
ННЭ-3-3	Шкаф Ш-НЭ3	Шкаф Ш3	АВВГ	4×2,5	5			
ННЭ-2-3	Шкаф Ш-НЭ2	Шкаф Ш2	АВВГ	4×2,5	5			
ННЭ-1-3	Шкаф Ш-НЭ1	Шкаф Ш1	АВВГ	4×2,5	3			
НМП-1-1	Шкаф распределительный ШР	Шкаф ШП-1	АВВГ	4×2,5	16			
НМП-1-2	Шкаф ШП-1	Электродвигатель МП-1	АВВГ	4×2,5	7			
ННЭ-1-1	Шкаф ШП-1	Шкаф Ш-НЭ1	АВВГ	4×2,5	1			
ННЭ-1-2	Шкаф Ш-НЭ1	Нагревательный элемент НЭ1	АВВГ	4×2,5	8			
НМП-2-1	Шкаф распределительный ШР	Шкаф ШП-2	АВВГ	4×2,5	13			
НМП-2-2	Шкаф ШП-2	Электродвигатель МП-2	АВВГ	4×2,5	6			
ННЭ-2-1	Шкаф ШП-2	Шкаф Ш-НЭ2	АВВГ	4×2,5	1			
ННЭ-2-2	Шкаф Ш-НЭ2	Нагревательный элемент НЭ-2	АВВГ	4×2,5	8			
НМП-3-1	Шкаф распределительный ШР	Шкаф ШП-3	АВВГ	4×2,5	11			
НМП-3-2	Шкаф ШП-3	Электродвигатель МП-3	АВВГ	4×2,5	3			
ННЭ-3-1	Шкаф ШП-3	Шкаф Ш-НЭ3	АВВГ	4×2,5	1			
ННЭ-3-2	Шкаф Ш-НЭ3	Нагревательный элемент НЭ-3	АВВГ	4×2,5	12			
НМВ-17-1	Шкаф распределительный ШР	Ящик управления ЯУ-17	АВВГ	4×2,5	13			
НМВ-17-2	Ящик управления ЯУ-17	Пакетный выключатель SA17	АВВГ	4×2,5	25			
НМВ-17-3	Пакетный выключатель SA17	Электродвигатель МВ-17	АВВГ	4×2,5	18			
НМВ-7-1	Ящик управления ЯУ-17	Ящик управления ЯУ-7	АВВГ	4×2,5	12			
НМВ-7-2	Ящик управления ЯУ-7	Пакетный выключатель SA7	АВВГ	4×2,5	35			
НМВ-7-3	Пакетный выключатель SA7	Электродвигатель МВ-7	АВВГ	4×2,5	18			
НМВ-2-1	Ящик управления ЯУ7	Ящик управления ЯУ2	АВВГ	4×2,5	32			
НМВ-2-2	Ящик управления ЯУ2	Пакетный выключатель SA2	АВВГ	4×2,5	22			
НМВ-2-3	Пакетный выключатель SA2	Электродвигатель МВ-2	АВВГ	4×2,5	6			
НМВ-10-1	Ящик управления ЯУ2	Ящик управления ЯУ10	АВВГ	4×2,5	30			
НМВ-10-2	Ящик управления ЯУ10	Пакетный выключатель SA10	АВВГ	4×2,5	42			
НМВ-10-3	Пакетный выключатель SA10	Электродвигатель МВ-10	АВВГ	4×2,5	20			
НМВ-4-1	Ящик управления ЯУ-10	Ящик управления ЯУ4	АВВГ	4×2,5	23			
НМВ-4-2	Ящик управления ЯУ4	Пакетный выключатель SA4	АВВГ	4×2,5	20			
НМВ-4-3	Пакетный выключатель SA4	Электродвигатель МВ-4	АВВГ	4×2,5	14			
НМВ-9-1	Ящик управления ЯУ4	Ящик управления ЯУ9	АВВГ	4×2,5	3			
НМВ-9-2	Ящик управления ЯУ9	Пакетный выключатель SA9	АВВГ	4×2,5	29			
НМВ-9-3	Пакетный выключатель SA9	Электродвигатель МВ-9	АВВГ	4×2,5	12			
НМВ-18-1	Шкаф распределительный ШР	Ящик управления ЯУ18	АВВГ	4×2,5	14			
НМВ-18-2	Ящик управления ЯУ18	Пакетный выключатель SA18	АВВГ	4×2,5	25			
НМВ-18-3	Пакетный выключатель SA18	Электродвигатель МВ-18	АВВГ	4×2,5	11			
НМВ-19-1	Ящик управления ЯУ18	Ящик управления ЯУ19	АВВГ	4×2,5	7			
НМВ-19-2	Ящик управления ЯУ19	Пакетный выключатель SA19	АВВГ	4×2,5	32			
НМВ-19-3	Пакетный выключатель SA19	Электродвигатель МВ-19	АВВГ	4×2,5	9			
НМВ-14-1	Ящик управления ЯУ19	Ящик управления ЯУ14	АВВГ	4×2,5	13			
НМВ-14-2	Ящик управления ЯУ14	Пакетный выключатель SA14	АВВГ	4×2,5	37			
НМВ-14-3	Пакетный выключатель SA14	Электродвигатель МВ-14	АВВГ	4×2,5	12			
НМВ-13-1	Ящик управления ЯУ14	Ящик управления ЯУ13	АВВГ	4×2,5	6			
НМВ-13-2	Ящик управления ЯУ13	Пакетный выключатель SA13	АВВГ	4×2,5	42			
НМВ-13-3	Пакетный выключатель SA13	Электродвигатель МВ-13	АВВГ	4×2,5	10			
НМВ-11-1	Ящик управления ЯУ13	Ящик управления ЯУ11	АВВГ	4×2,5	7			
НМВ-11-2	Ящик управления ЯУ11	Пакетный выключатель SA11	АВВГ	4×2,5	50			
НМВ-11-3	Пакетный выключатель SA11	Электродвигатель МВ-11	АВВГ	4×2,5	16			
НМВ-3-1	Ящик управления ЯУ11	Ящик управления ЯУ3	АВВГ	4×2,5	12			
НМВ-3-2	Ящик управления ЯУ3	Пакетный выключатель SA3	АВВГ	4×2,5	60			
НМВ-3-3	Пакетный выключатель SA3	Электродвигатель МВ-3	АВВГ	4×2,5	12			

Н контр	Гусева		
Провер	Гусева		
Инж.	Воронко		
Ст. инж	Набиулина		
Гип	Шерстякова		
Гл. спец	Данилов		
Нач отд	Сарыкьянц		

ТП 901-9-10 ЭМ

Базовая лаборатория управления водопроводно-канализационного хозяйства областей, краев и автономных республик

Стадия	Лист	Листов
РП	7	

Кабельный журнал (начало).

ЦНИИЭП инженерного оборудования г. Москва

Привязан

Инв №

Инв № подл | Подпись и дата | Взам. инв №

18184-03

Копировал: Коршунова

Формат 22

Кабельный журнал

Маркировка	Трасса: Начало	Трасса: Конец	Кабель по проекту: Марка	Кабель по проекту: Количество кабелей, число и сечение жил, напряжение	Кабель по проекту: Длина м	Кабель проложен: Марка	Кабель проложен: Количество кабелей, число и сечение жил, напряжение	Кабель проложен: Длина м
НМ8-6-1	Ящик управления ЯУ3	Ящик управления ЯУ6	АВВГ	4×2,5	5			
НМ8-6-2	Ящик управления ЯУ6	Пакетный выключатель SA6	АВВГ	4×2,5	46			
НМ8-6-3	Пакетный выключатель SA6	Электродвигатель М8-6	АВВГ	4×2,5	11			
НМ8-1-1	Шкаф распределительный ШР	Ящик управления ЯУ1	АВВГ	4×2,5	15			
НМ8-1-2	Ящик управления ЯУ1	Пакетный выключатель SA1	АВВГ	4×2,5	18			
НМ8-1-3	Пакетный выключатель SA1	Электродвигатель М8-1	АВВГ	4×2,5	9			
НМ8-16-1	Ящик управления ЯУ1	Ящик управления ЯУ16	АВВГ	4×2,5	7			
НМ8-16-2	Ящик управления ЯУ16	Пакетный выключатель SA16	АВВГ	4×2,5	35			
НМ8-16-3	Пакетный выключатель SA16	Электродвигатель М8-16	АВВГ	4×2,5	9			
НМ8-15-1	Ящик управления ЯУ16	Ящик управления ЯУ15	АВВГ	4×2,5	9			
НМ8-15-2	Ящик управления ЯУ15	Пакетный выключатель SA15	АВВГ	4×2,5	35			
НМ8-15-3	Пакетный выключатель SA15	Электродвигатель М8-15	АВВГ	4×2,5	10			
НМ8-12-1	Ящик управления ЯУ15	Ящик управления ЯУ12	АВВГ	4×2,5	10			
НМ8-12-2	Ящик управления ЯУ12	Пакетный выключатель SA12	АВВГ	4×2,5	25			
НМ8-12-3	Пакетный выключатель SA12	Электродвигатель М8-12	АВВГ	4×2,5	14			
НМ8-5-1	Ящик управления ЯУ12	Ящик управления ЯУ5	АВВГ	4×2,5	28			
НМ8-5-2	Ящик управления ЯУ5	Пакетный выключатель SA5	АВВГ	4×2,5	25			
НМ8-5-3	Пакетный выключатель SA5	Электродвигатель М8-5	АВВГ	4×2,5	10			
НМ8-8-1	Ящик управления ЯУ5	Ящик управления ЯУ8	АВВГ	4×2,5	6			
НМ8-8-2	Ящик управления ЯУ8	Пакетный выключатель SA8	АВВГ	4×2,5	19			
НМ8-8-3	Пакетный выключатель SA8	Электродвигатель М8-8	АВВГ	4×2,5	10			
Н3	Шкаф распределительный ШР	Рабочее освещение	АВВГ	см. лист по освещению				
Н2	Шкаф распределительный ШР	Шкаф распределительный ШР1 (через ЯП1)	АВВГ	3×70+1×25	2			
Н6-1-1МГ	Шкаф распределительный ШР1	Стол химический 6N1	АКВВГ	1(7×4)	18			
Н1	Ящик силовой ЯС	Шкаф распределительный ШР	АВВГ	3×70+1×25	2			

Маркировка	Трасса: Начало	Трасса: Конец	Кабель по проекту: Марка	Кабель по проекту: Количество кабелей, число и сечение жил, напряжение	Кабель по проекту: Длина м	Кабель проложен: Марка	Кабель проложен: Количество кабелей, число и сечение жил. напряжен.	Кабель проложен: Длина м
Н6-2-1	Стол химический 6N1	Стол химический 6N2	АПВ	5(1×4)	60			
Н26-1-1	Стол химический 6N2	Шкаф стол 26N1	АПВ	5(1×4)	40			
Н21-1-1	ЯП1 фаза А	21-1Ш дистиллятора 21N1	АКВВГ	1(4×4)	4			
Н2-1-1МГ	Шкаф распределительный ШР	Шкаф вытяжной 2N1						
		(через ЯП2)	АКВВГ	1(7×4)	30			
Н6-3-1	Шкаф вытяжной 2N1	Стол химический 6N3	АПВ	5(1×4)	20			
Н26-2-1	Стол химический 6N3	Шкаф стол 26N2	АПВ	5(1×4)	20			
Н23-1-1	ЯП2 фаза А	23-1Ш центрифуги 23N1	АКВВГ	1(4×4)	17			
Н5-1-1МГ	Шкаф распределительный ШР1	Стол химический 5N1						
		(через ЯП3)	АКВВГ	1(7×4)	20			
Н2-2-1	Стол химический 5N1	Шкаф вытяжной 2N2	АПВ	5(1×4)	50			
Н16-1-1	ЯП3 фаза А	16-1Ш электропечи сопротивления 16N1	АКВВГ	1(4×4)	10			
Н14-1-1	ЯП3 фаза В	14-1Ш шкаф сушильный 14N1	АКВВГ	1(4×4)	11			
Н23-2-1	ЯП3 фаза С	23-2Ш центрифуги 23N2	АКВВГ	1(4×4)	18			
Н24-1-1	Шкаф распределительный ШР1	Ящик управления ЯУ24-1	АВВГ	4×2,5	30			
Н24-1-2	Ящик управления ЯУ24-1	Электродвигатель М24N1	АВВГ	4×2,5	3			
Н21-2-1	ЯП4 фаза А	21-2Ш дистиллятора 21N2	АКВВГ	1(4×4)	5			
Н22-2-1МГ	Шкаф распределительный ШР1	22-2Ш дистиллятора 22N2 (через ЯП4)	АКВВГ	1(7×4)	17			
Н6-4-1МГ	Шкаф распределительный ШР1	Стол химический 6N4 (через ЯП5)	АКВВГ	1(7×4)	20			
Н16-2-1	ЯП5 фаза А	16-2Ш электропечи сопротивления 16N2	АКВВГ	1(4×4)	5			

Типовой проект 901-9-10 Альбом III

Инв.№ подл. | Подпись и дата | Взам. инв.№

Привязан	Н. контр.	Гусева	
	Провер.	Гусева	
	Инженер	Воронко	
	Ст. инж.	Набиулина	
	ГИП	Шерстякова	
	Гл. спец. отд.	Данилов	
Инв.№	Нач. отд.	Саркисьянц	

ТП 901-9-10 ЭМ

Базовая лаборатория управления водопроводно-канализационного хозяйства областей, краев и автономных республик

Стадия	Лист	Листов
РП	8	

Кабельный журнал (продолжение)

ЦНИИЭП инженерного оборудования г. Москва

18184-03

Копировал Ковшунова

Формат А2

Маркировка	Трасса: Начало	Трасса: Конец	Кабель по проекту: Марка	Кабель по проекту: Количество кабелей, число и сечение жил, напряжение	Кабель по проекту: Длина м	Кабель проложен: Марка	Кабель проложен: Количество кабелей, число и сечение жил, напряжение	Кабель проложен: Длина м
Н26-3-1	ЯП5	Шкаф стол 26 N3	АКВВГ	1(7×4)	5			
Н25-1-1	ЯП5 фаза В	25-1ш ультратер-						
		мостата 25 N1	АКВВГ	1(4×4)	7			
Н6-5-1	ЯП5	Стол химический 6 N5	АКВВГ	1(7×4)	11			
Н15-1-1	Стол химический 6 N5	Шкаф сушильный						
		вакуумный 15 N1	АПВ	5(1×4)	10			
Н2-3-1	Шкаф сушильный	Шкаф вытяжной 2 N3	АПВ	5(1×4)	10			
	вакуумный 15 N1							
Н6-5-1МГ	Шкаф распределительный Шр1	Стол химический 6 N6						
		(через ЯП6)	АКВВГ	1(7×4)	22			
Н4	Шкаф распределительный Шр1	Шкаф распределительный Шр2	АВВГ	3×70+1×25	6			
Н5	Шкаф распределительный Шр2	Шкаф распределительный Шр3	АВВГ	3×70+1×25	6			
Н2-4-1	Стол химический 6 N6	Шкаф вытяжной хи-						
		мический 2 N4	АПВ	5(1×4)	15			
Н15-2-1	Шкаф вытяжной хи-	Шкаф сушильный ва-						
	мический 2 N4	куумный N 15-2	АПВ	5(1×4)	40			
Н25-2-1	ЯП6 фаза А	25-2ш ультратер-						
		мостата 25 N2	АКВВГ	1(4×4)	5			
Н14-3-1	ЯП6 фаза В	14-3ш шкаф су-						
		шильный 14 N3	АКВВГ	1(4×4)	7			
Н23-2-1	ЯП6 фаза С	23-2ш центрифуги 23 N2	АКВВГ	1(4×4)	9			
Н16-3-1	23-2ш центрифуги 23 N2	16-3ш электропечи						
		сопротивления 16 N3	АПВ	3(1×4)	3			
Н24-2-1	Шкаф распределитель-	Ящик управления						
	ный Шр1	ЯУ24-2	АВВГ	4×2,5	30			

Маркировка	Трасса: Начало	Трасса: Конец	Кабель по проекту: Марка	Кабель по проекту: Количество кабелей число и сечение жил напряжение	Кабель по проекту: Длина м	Кабель проложен: Марка	Кабель проложен: Количество кабелей, число и сечение жил напряжение	Кабель проложен: Длина м
Н24-2-2	Ящик управления ЯУ24-2	Электродвигатель						
		М24-N2	АВВГ	4×2,5	5			
Н23-3-1	ЯП7 фаза А	23-3Ш центрифуги 23 N3	АКВВГ	1(4×4)	7			
Н14-4-1	ЯП7 фаза В	14-4Ш Шкаф сушиль-						
		ный 14 N4	АКВВГ	1(4×4)	6			
Н35-1-1МГ	Шкаф распределитело-	35-1Ш термостата						
	ный Шр1	35 N1 (через ЯП7)	АКВВГ	1(7×4)	37			
Н-КП	Шкаф распределительный Шр3	Коммуникационная						
		панель КП	АВВГ	4×2,5	35			
Н33-1	33-2Ш	33-1Ш Автоклава 33 N1	АПВ	4(1×4)	20			
Н33-2-1МГ	Шкаф распределительный Шр2	33-2Ш Автоклава 33 N2						
		(через ЯП8)	АКВВГ	1(7×4)	35			
Н21-3	ЯП9 фаза А	21-3Ш дистиллятор 3	АКВВГ	1(4×4)	3			
Н22-2-1МГ	Шкаф распредели-	22-2Ш бидистилля-						
	тельный Шр2	тор 22 N2 (через ЯП9)	АКВВГ	1(7×4)	33			
Н26-4-1	ЯП9	Шкаф стол 26 N4	АКВВГ	1(7×4)	3			
Н35-2-1	ЯП9 фаза С	35-2Ш Термостат 35 N2	АКВВГ	1(4×4)	4			
Н35-3-1	35-2Ш Термостат 35 N2	35-3Ш Термостат 35 N3	АПВ	3(1×4)	3			
Н14-5-1МГ	Шкаф распредели-	Шкаф сушильный						
	тельный Шр2	14 N5 (через ЯП10)	АКВВГ	1(7×4)	35			
Н35-4-1	ЯП10 фаза А	35-4Ш Термостат 35 N4	АКВВГ	1(4×4)	4			
Н23-4-1	ЯП10 фаза В	23-4Ш Центрифуга 23 N4	АКВВГ	1(4×4)	4			
Н24-3-1	Шкаф распределитель-	Ящик управления						
	ный Шр2	ЯУ24-3	АВВГ	4×2,5	25			
Н24-3-2	Ящик управления ЯУ24-3	Электродвигатель М24 N3	АВВГ	4×2,5	3			
Н12-1-1	Шкаф сушильный 14 N5	Шкаф физический 12 N1	АПВ	5(1×4)	10			

Типовой проект 901-9-10 Альбом III

Инв. № подл. | Подпись и дата | Взам. инв. №

Привязан

Инв. №

Н. контр.	Гусева	
Провер.	Гусева	
Инж.	Зорунко	
Ст. инж.	Набиуллина	
ГИП	Шерстякова	
Гл. вл. отд.	Данилов	
Нач. отд.	Сарксян	

ТП 901-9-10 ЭМ

Базовая лаборатория управления водопроводно-канализационного хозяйства областей, краев и автономных республик

Стадия	Лист	Листов
РП	9	

Кабельный журнал (продолжение)

ЦНИИЭП инженерного оборудования г. Москва

18184-03

Маркировка	Трасса: Начало	Трасса: Конец	Кабель по проекту: Марка	Кабель по проекту: Количество кабелей, число и сечение жил, напряжение	Кабель по проекту: Длина м	Кабель проложен: Марка	Кабель проложен: Количество кабелей, число и сечение жил, напряжение	Кабель проложен: Длина м
Н24-4-1	Шкаф распределительный ШР2	Ящик управления ЯУ24-4	АВВГ	4×2,5	28			
Н24-4-2	Ящик управления ЯУ24-4	Электродвигатель М24N4	АВВГ	4×2,5	5			
Н23-5-1	ЯП11 фаза А	23-5Ш Центрифуга 23N5	АКВВГ	1(4×4)	22			
Н2-5-1	ЯП11 фаза В	2-5Ш вытяжной шкаф	АКВВГ	1(4×4)	9			
Н16-4-1	ЯП11 фаза С	16-4Ш электроплечи						
		сопротивления 16N4	АКВВГ	1(4×4)	10			
Н5-2-1	ЯП11	Стол химический 5N2	АКВВГ	1(7×4)	10			
Н14-6-1	Стол химический 5N2	Шкаф сушильный 14N6	АПВ	5(1×4)	15			
Н21-4-1	ЯП12 фаза А	21-4Ш дистиллятор 21N4	АКВВГ	1(4×4)	5			
Н22-3-1МГ	Шкаф распределительный ШР2	22-3Ш бидистиллятор						
		22N3 (через ЯП12)	АКВВГ	1(7×4)	18			
Н26-5-1МГ	Шкаф распределительный ШР2	Шкаф 26N5 (через ЯП13)	АКВВГ	1(7×4)	18			
Н6-7-1	Шкаф стол 26N5	Стол лабораторный 6N7	АПВ	5(1×4)	50			
Н16-5-1	ЯП14 фаза А	16-5Ш электроплечи сопро-						
		тивления 16N5	АКВВГ	1(4×4)	10			
Н25-3-1	ЯП14 фаза В	25-3Ш ультротермостат						
		25N3	АКВВГ	1(4×4)	8			
Н2-6-1	ЯП14	Шкаф вытяжной 2N6	АКВВГ	1(7×4)	3			
Н6-8-1	Шкаф вытяжной 2N6	Стол лабораторный 6N8	АПВ	5(1×4)	20			
Н15-3-1	Стол лабораторный 6N8	Шкаф сушильный						
		вакуумный 15N3	АПВ	5(1×4)	15			
Н23-6-1	ЯП15 фаза А	23-6Ш центрифуга 23N6	АКВВГ	1(4×4)	5			
Н35-5-1МГ	Шкаф распределитель	35-5Ш термостат 35N5						
	ный ШР3	(через ЯП15)	АКВВГ	1(7×4)	18			
Н14-7-1	ЯП15	Шкаф сушильный 14N7	АКВВГ	1(7×4)	5			
Н24-5-1	Шкаф распределитель-	Ящик управления 24-5	АВВГ	4×2,5	23			
	ный ШР3							
Н24-5-2	Ящик управления 24-5	Электродвигатель М24-5	АВВГ	4×2,5	3			
Н23-7-1	ЯП16 фаза А	23-7Ш центрифуга 23N7	АКВВГ	1(4×4)	10			
Н6	Шкаф распределительный ШР3	Аварийное освещение	АВВГ	см. лист по освещению				

Маркировка	Трасса: Начало	Трасса: Конец	Кабель по проекту: Марка	Кабель по проекту: Количество кабелей, число и сечение жил, напряжение	Кабель по проекту: Длина м	Кабель проложен: Марка	Кабель проложен: Количество кабелей, число и сечение жил, напряжение	Кабель проложен: Длина м
Н35-6-1МГ	Шкаф распределитель-	35-6Ш термостат						
	ный ШР3	35N6 (через ЯП16)	АКВВГ	1(7×4)	20			
Н14-8-1	ЯП16	Шкаф сушильный 14N8	АКВВГ	1(7×4)	7			
Н21-5-1	ЯП17 фаза А	21-5Ш дистиллятор 21N5	АКВВГ	1(4×4)	8			
Н22-4-1МГ	Шкаф распредели-	22-4Ш бидистиллятор 22N4	АКВВГ	1(7×4)	38			
	тельный ШР3							
Н26-6-1	ЯП17 фаза В	Шкаф стол 26N6	АКВВГ	1(7×4)	8			
Н35-7-1	ЯП17 фаза С	35-7Ш термостат 35N7	АКВВГ	1(4×4)	10			
Н35-8-1	35-7Ш термостат 35N7	35-8Ш термостат 35N8	АПВ	3(1×4)	6			
Н33-3-1	33-4Ш автоклав 33N4	33-3Ш автоклав 33N3	АПВ	4(1×4)	16			
Н33-4-1МГ	Шкаф распреде-	33-4Ш автоклав 33N4						
	лительный ШР3	(через ЯП18)	АКВВГ	1(7×4)	35			

Сводка кабелей и проводов, учтенных кабельным журналом в метрах

Число жил, сечение	Марка, напряжение: АВВГ	АКВВГ	АПВ									
4×2,5	500											
1×4			380									
4×4		300										
7×4		500										
3×70+1×25	16											

Типовой проект 901-9-10 Альбом III

Инв.№ подл. | Подпись и дата | Взам. инв.№

Привязан

Инв.№

Н.контр.	Гусева		
Проверил	Гусева		
Инж.	Воронко		
Ст. инж.	Набиулина		
ГИП	Шерстякова		
Гл.спец.отд	Данилов		
Нач.отд	Саркисьянц		

ТП 901-9-10 ЭМ

Базовая лаборатория управления водопроводно-канализационного хозяйства областей, краев и автономных республик

Стадия	Лист	Листов
РП	10	

Кабельный журнал (окончание)

ЦНИИЭП инженерного оборудования г. Москва

18184-03

Копировал: Корнунова

Формат А2

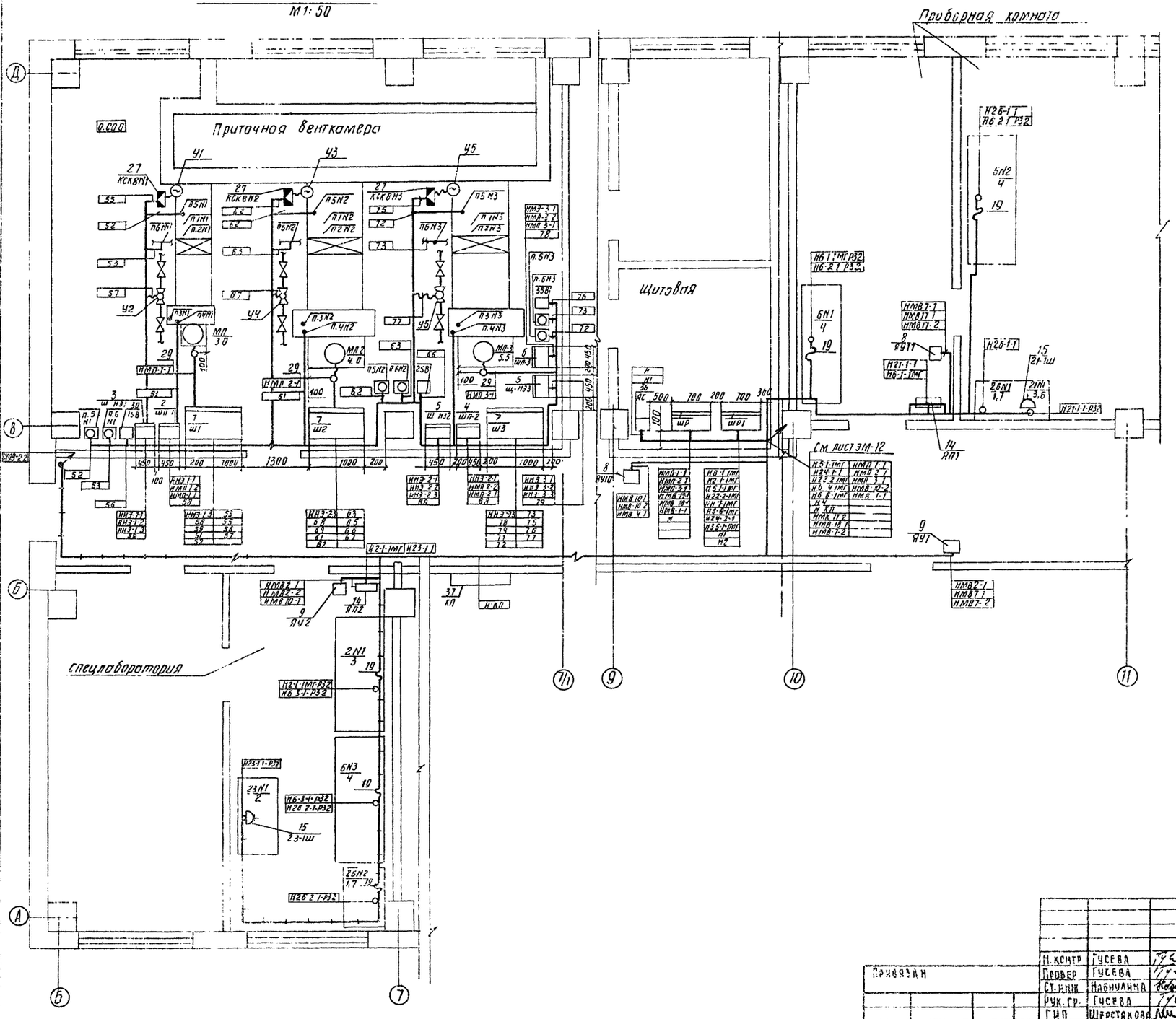

Н. контр.	Гусева		Тп 901-9-10		ЭМ
Провер.	Гусева		Базовая лаборатория управления водопроводноканализационного хозяйства областей, краев и автономных республик		
Ст. инж.	Набиулина			Стадия	Лист	Листов
Рук. гр.	Гусева			РП	11	
ГИП	Шерстякова		Размещение электрооборудования и прокладка кабеля. План на отм. 0,000 (начало)	ЦНИИЭП инженерного оборудования г. Москва	
Гл. спец.	Данилов				
Нач. отд.	Саркисьянц				

Привязан

Инв. №

Копировал Антипова

Формат 22

18184-03

План на отм. 3.600
М1:50

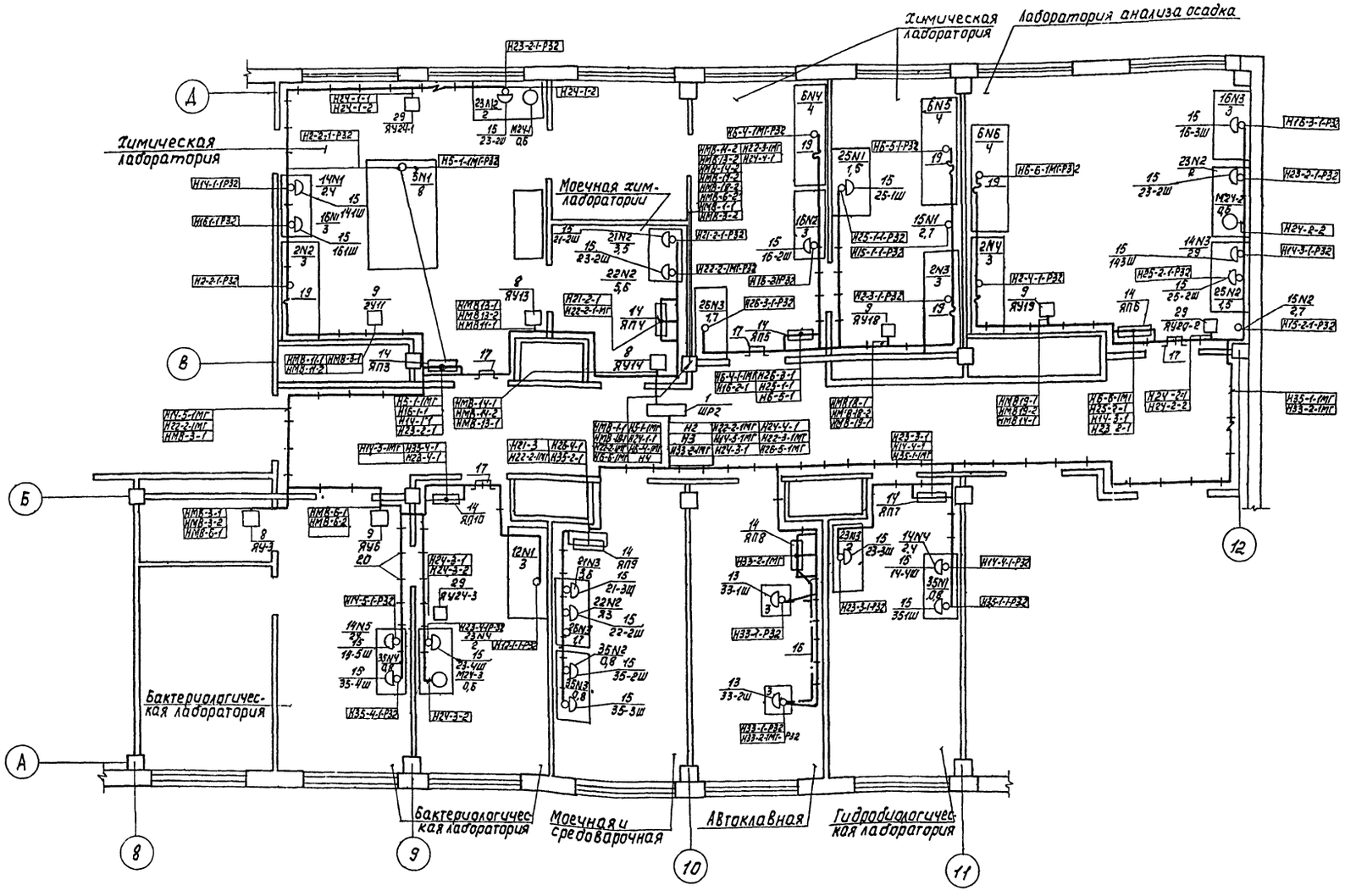

Альбом II

Типовой проект 901-9-10

СОГЛАСОВАНО

Инв. № подл. | Подпись и дата | Взам. инв. №

Привязан			
Инв. №			
Н. контр.	Гусева		
Пров.	Гусева		
Ст. инж.	Набибулина		
ГИП	Шерстякова		
Гл. спец.	Данилов		
Нач. отд.	Саркисьянц		

ТП 901-9-10 ЭМ

Базовая лаборатория управления водопроводноканализационного хозяйства областей, краев и автономных республик

Стадия	Лист	Листов
РП	12	

Размещение электрооборудования и прокладка кабеля. План на отм. 3.600 (продолжение)

ЦНИИЭП инженерного оборудования г. Москва

Копировал Корецкая

Формат 22
18184-03

Альбом III

Типовой проект 901-9-10

Инв. № подл. | Подпись и дата | Взам. инв. №

План на отм. 7.200
М1:50

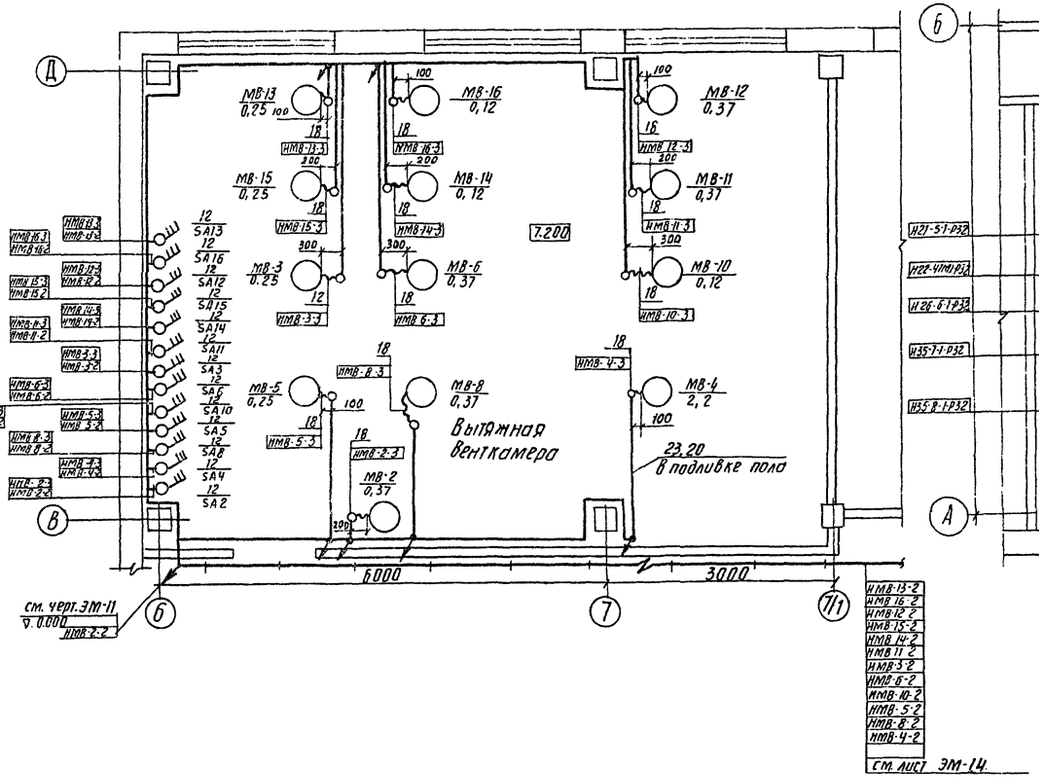

Моечная и средоварочная | Автоклавная

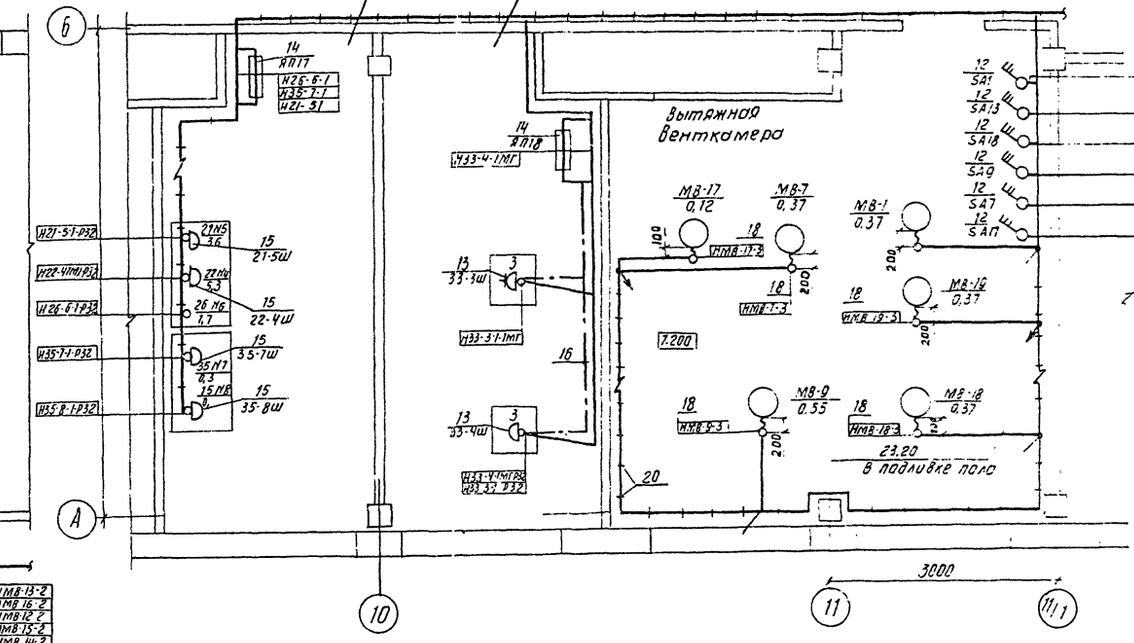

См. лист ЭМ-14

Н.контр.	Гусева		ТП 901-9-10		ЭМ
Провер.	Гусева		Базовая лаборатория управления водопроводноканализационного хозяйства областей, краев и автономных республик		
Ст. инж.	Набиуллина			Стадия	Лист	Листов
ГИП	Шерстякова			РП	13	
Гл.спец.	Данилов		Размещение электрооборудования и прокладка кабеля. План на отм. 7.200 (продолжение)	ЦНИИЭП инженерного оборудования г. Москва	
Нач.отд.	Саркисьянц				

Привязан

Инв.№

Копировал Антипова

Формат 22

План на отм. 7.200
м 1:50

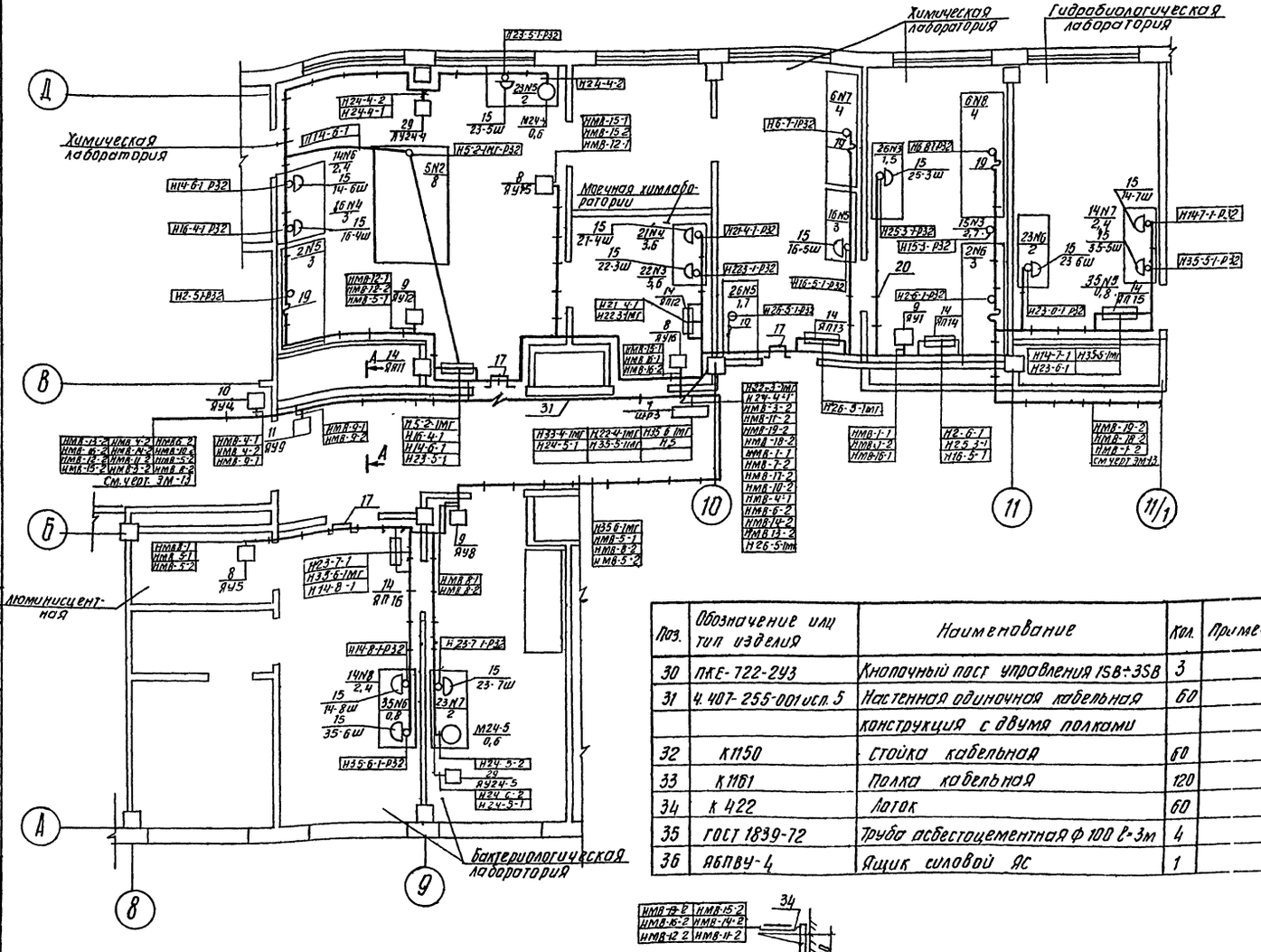

Поз.	Обозначение или тип изделия	Наименование	Кол.	Примечан.
30	ПКЕ-722-2У3	Кнопочный пост управления 15В÷35В	3	
31	4.407-255-001 исп. 5	Настенная одиночная кабельная конструкция с двумя полками	60	
32	К1150	Стойка кабельная	60	
33	К1161	Полка кабельная	120	
34	К422	Лоток	60	
35	ГОСТ 1839-72	Труба асбестоцементная ф 100 l=3м	4	
36	АБПВУ-4	Ящик силовой ЯС	1	

Поз	Обозначение или тип изделия	Наименование	Кол.	Примечан.
1	ШР 1173504-54У2	Шкаф распределительный ШР, ШР1 ШР2; ШР3	4	
2	ШУ5102-0382И	Шкаф ШП-1	1	
3	ШУ5101-0382Д	Шкаф Ш-Н31	1	
4	ШУ5102-0382Л	Шкаф ШП-2	1	
5	ШУ5101-0382К	Шкаф Ш-Н33; Ш-Н32	2	
6	ШУ5102-0382М	Шкаф ШП-3	1	
7	ШШМ1000х600	Щит автоматизации Ш1(Ш2 Ш3)	3	
8	ЯУ5101-0382А	Ящик управления ЯУ10; ЯУ13; ЯУ14; ЯУ15; ЯУ16; ЯУ17; ЯУ3; ЯУ5	8	
9	ЯУ5101-0382В	Ящик управления ЯУ1, ЯУ2, ЯУ6, ЯУ7, ЯУ8, ЯУ11, ЯУ12, ЯУ18, ЯУ19	9	
10	ЯУ5101-0382Л	Ящик управления ЯУ4	1	
11	ЯУ5101-0382Г	Ящик управления ЯУ9	1	
12	ПВ3-10/М330	Пакетный выключатель	19	
13	А700	Розетка 33-1Ш÷33-4Ш	4	
14	У996	Протяжная коробка ЯП1÷ЯП18	18	
37		Коммуникационная панель КП	1	
15	РШ-П-200-26/220 (РШ-25-0)	Розетка 21-1Ш÷21-4Ш; 23-1Ш÷23-5Ш; 35-1Ш÷35-4Ш; 12-1Ш÷12-2Ш; 2-1Ш÷2-5Ш; 16-1Ш÷16-3Ш 14-1Ш÷14-4Ш; 22-1Ш÷22-3Ш; 25-1Ш÷25-3Ш	35	
16		Сталь круглая	6,66кг	
17		Сталь листовая	75кг	
18	РЗ-Ц-Х22	Металлорукав	25м	
19	РЗ-Ц-Х32	Металлорукав	100м	
20		Скобы разные для крепления кабелей и труб	20кг	
21	ТР-2	Муфты ТР ТУ36-1447-70	20	
22	ТУ6-05-1573-72	Труба винипластовая 32х1,8	80м	
23	ГОСТ 18599-73	Труба полиэтиленовая 32х2	70м	
24	4.407-218 Л 20	Комплект установки шкафа серии 5101, 5102 на стене	6	К поз. 2÷6
25	ГОСТ 10704-76	Труба стальная 32х2	3м	
26	К259	Профиль монтажный	5шт	
27	КСК-8	Коробка соединительная КСК8 N1÷3	3	
28	К1084	Ввод гибкий	22	
29	ЯУ5101-0382Д	Ящик управления ЯУ24-1÷ЯУ24-5	5	

1. Строительная часть выполнена на основании листов марки АР.
2. Технологическая часть выполнена на основании листов марки ТХ
3. Кабель прокладывается на скобах на ур. 2.300 от пола и на конструкциях в соответствии с типовым проектом 4.407-255„ Узлы и детали для прокладки кабелей."
4. Кабели, идущие на высоте до 2[x] метров от уровня пола, защитить трубами.
5. Все проёмы после монтажа заделать.

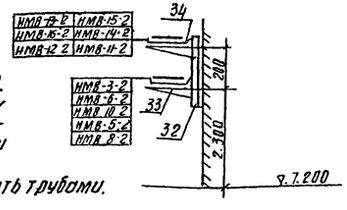

Привязан

Инв. №

Н. контр.	Гусева		
Проверил	Гусева		
Ст. инж.	Набиуллина		
ГИП	Шерстякова		
Гл. спец. по ОТ	Данилов		
Нач. отд.	Саркисьянц		

тп 901-9-10 ЭМ

Базовая лаборатория Управления водопроводноканализационного хозяйства областей, краев и автономных республик.

Стадия	Лист	Листов
РП	14	

Размещение электрооборудования и прокладка кабеля. План на отм. 7.200 (окончание)

ЦНИИЭП инженерного оборудования г. Москва

Копировал Антипова

Формат А2

Согласовано

Инв. № подл. | Подпись и дата | Взам. инв. №

Типовой проект 901 9-10 Альбом III

План на отм. 0,000

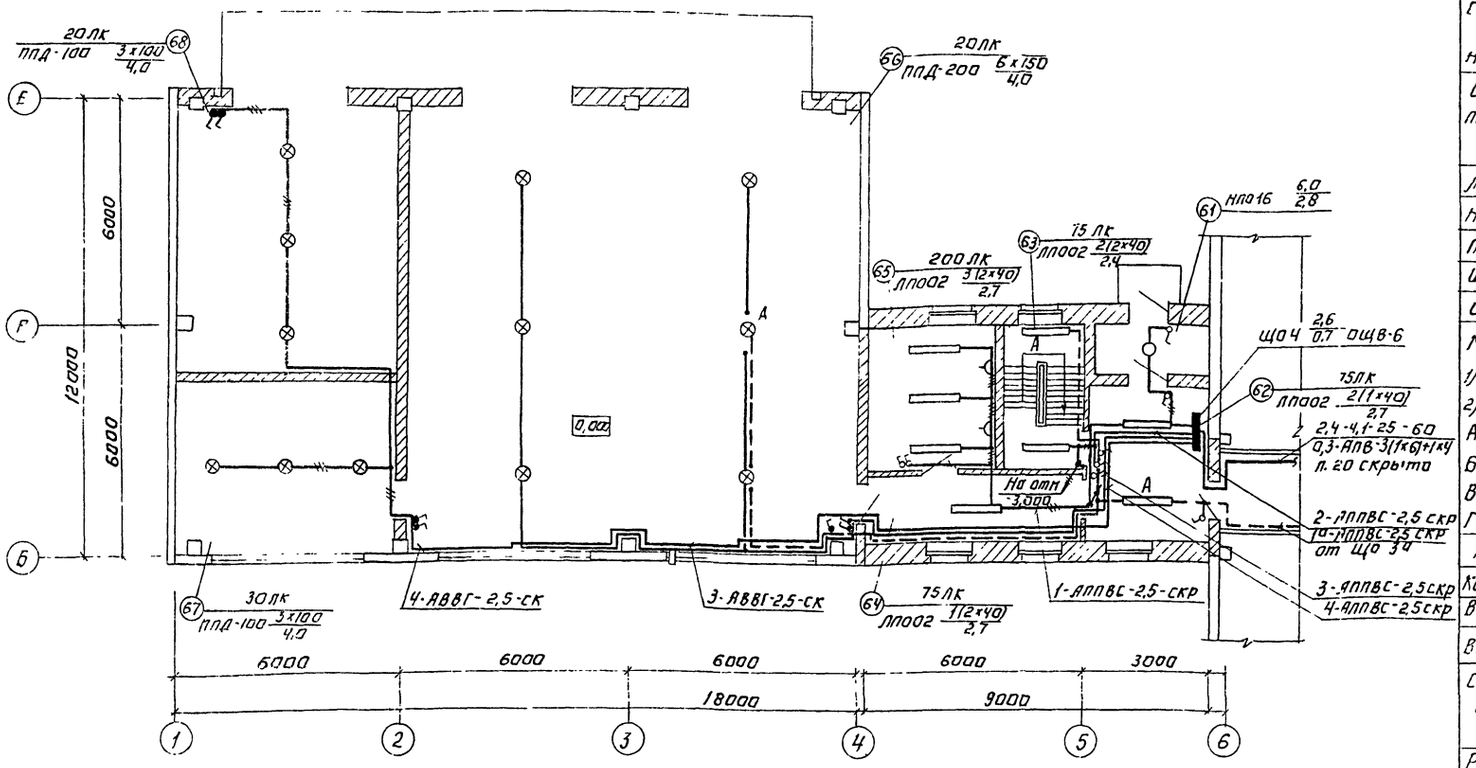

План на отм. -3.000

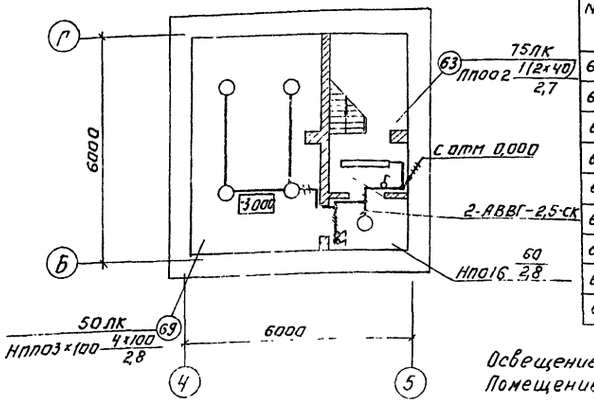

Экспликация помещений.

№	Наименование
61	Тамбур
62	Вестибюль
63	Лестничная клетка
64	Коридор
65	Комната шоферов
66	Стоянка машин передвижной химической лаборатории
67	Технический склад
68	Стоянка автомашины
69	Спец. хранилище

Освещение входов в здание решается при привязке проекта
Помещение стоянки машин относится к нормальным.

Условные обозначения

Наименование		Обозначение
Светильник с лампой накаливания	подвесной	⊗
	потолочный	○
	настенный	◎
Светильник с люминесцентными лампами	подвесной	
	потолочный	
	настенный	
Линия из люминесцентных светильников		
Нормируемая минимальная освещенность от общего освещения		100 лк
Пункт магистральный		
Щиток групповой рабочего освещения		
Щиток групповой аварийного освещения		
Маркировка пунктов и щитков освещения. 1) при отсутствии схемы питающей сети; 2) при наличии схемы А - маркировка пункта, щитка по плану; Б - установленная мощность, кВт; В - потеря напряжения до щитка %; Г - тип пункта, щитка.		1) А Б/В Г; 2) А
Трансформатор		
Количество х мощность лампы в светильнике, Вт (а×б) / Высота подвеса от пола до низа светильника, м (в)		а×б / в
Выключатель	1) защищенная 2) брызгозащищенная; однополюсный	1) 2)
Соответствие выключателей с управляемыми светильниками		I II
Розетка	1) защищенная 2) брызгозащищенная; двухполюсная	1) 2)
Переключатель	однополюсный	
Линия сети рабочего освещения		
Линия сети аварийного освещения		
Линия сети 36 В и ниже		
Ящик с предохранителем		
Число проводов линий указывается числом черточек. На двухпроводных линиях черточки не показываются.		
Маркировка фаз.		А, В, С
Надписи на линиях групповой сети: А - номер группы, соответствующий номеру автомата на групповом щитке; Б - марка кабеля или провода; В - сечение кабеля или провода; Г - способ прокладки		А-Б-В-Г

Надписи на линиях питающей сети:	
а - расчетная нагрузка, кВт; б - расчетный ток, А; в - длина участка, м; г - момент, кВт. м; д - потеря напряжения в линии, %; е - марка проводника; ж - сечение проводника, мм²; и - способ прокладки	а-б-в-г / д-е-ж-и
Обозначение вертикальной проводки: а) Проводка уходит на более высокую отметку или приходит с более высокой отметки; б) Проводка уходит на более низкую отметку или приходит с более низкой отметки; в) Проводка пересекает отметку, изображенную на плане, сверху вниз или снизу вверх	а) б) в)

Н. контр	Смердова		
Провер	Матвеева		
Инженер	Садым		
Рук. гр	Смердова		
Гл. спец.	Данилов		
Нач. отд.	Саркисьянц		

Привязан.

Инв №

ТП 901-9-10 ЭМ

Базовая лаборатория управления водопроводно-канализационного хозяйства областей, краев и автономных республик.

Стадия	Лист	Листов
РП	15	

Электрическое освещение. План на отм 0,000; -3,000 в осях 1-6.

ЦНИИЭП инженерного оборудования г. Москва

Копировал: Логинова

Формат: 22

18184-03

Инв № подл. | Подпись и дата | Взам. инв. №

Отдел АСП Глебов
Отдел ВГ Чигирева
Отдел ВСГ Горбачев

План на отм. 0,000

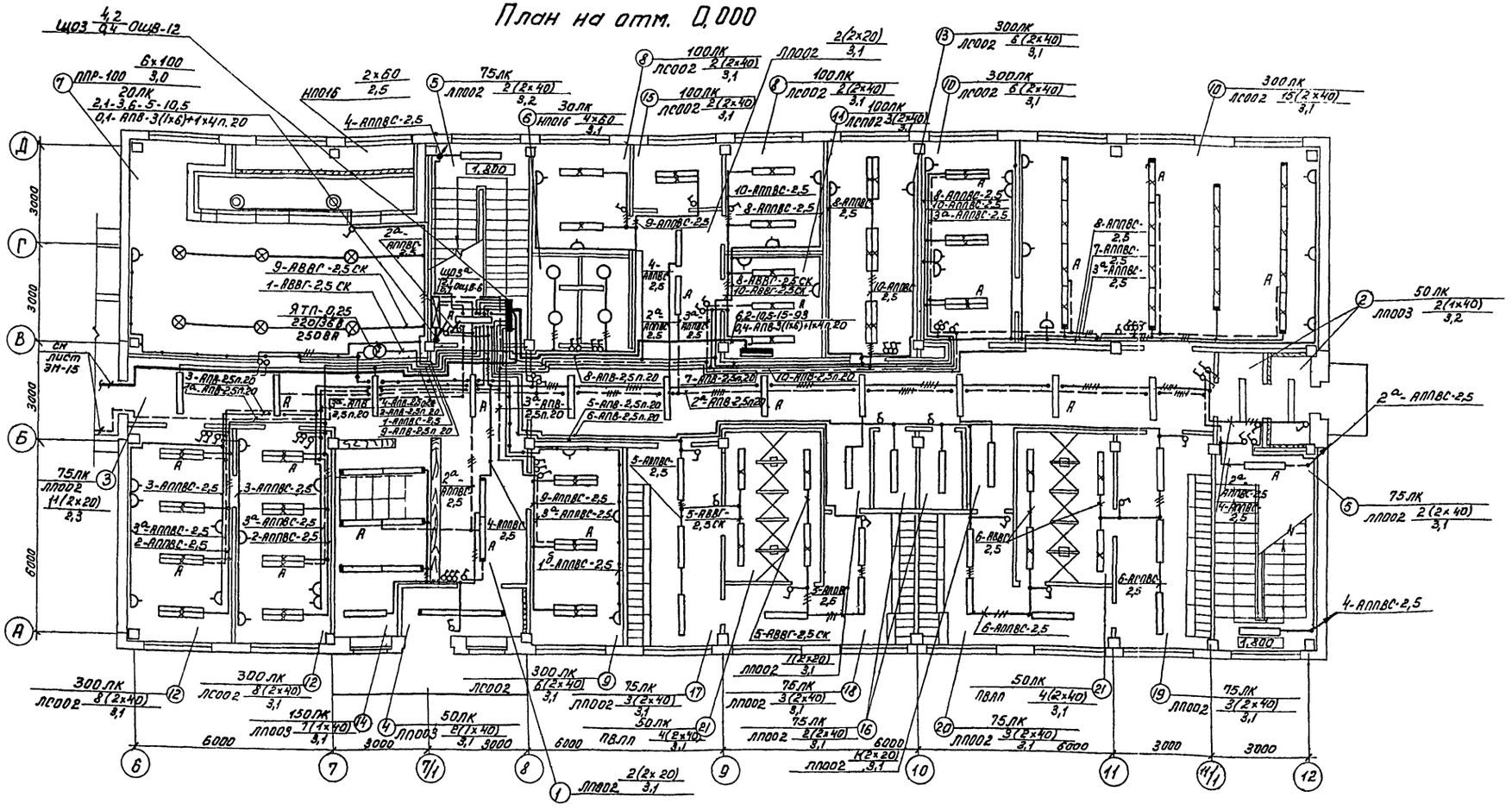
ЩО3 4,2 / 0,4 ОЩВ-12
ЯТП-0,25 220/36 В 250 ВА
см. лист ЭМ-15
1-АВВГ-2,5 СК
9-АВВГ-2,5 СК
4-АППВС-2,5
3-АППВС-2,5
2-АППВС-2,5
5-АВВГ-2,5 СК
6-АВВГ-2,5 СК
10-АВВГ-2,5 СК
6-АППВС-2,5
10-АППВС-2,5
8-АППВС-2,5
7-АППВС-2,5
5-АППВС-2,5
9-АППВС-2,5
6-АСОВС-2,5
3-АПВ-2,5п.20
5-АПВ-2,5п.20
6-АПВ-2,5п.20
7-АПВ-2,5п.20
8-АПВ-2,5п.20
4-АПВ-3(1х6)+1х4п.20
2,1-3,6-5-10,5
0,4-АПВ-3(1х6)+1х4п.20
ЛПО02 2(2х20) 3,1
ЛСО02 2(2х40) 3,1
ЛПО03 2(1х40) 3,2
ЛПО02 2(2х20) 8,3
ЛПО02 11(2х20) 8,3
ЛПО02 8(2х40) 8,1
ЛСО02 8(2х40) 8,1
ЛПО03 7(1х40) 3,1
ЛПО03 5(1х40) 3,1
ЛСО02 6(2х40) 3,1
ЛПО02 3(2х40) 3,1
ЛПО02 2(2х40) 3,1
ЛПО02 4(2х40) 3,1
ЛПО02 15(2х40) 3,1
ЛПО02 3(2х40) 3,1
ПВЛП 4(2х40) 3,1
ЛПО02 7(2х20) 3,1
ЛПО02 3(2х40) 3,1
ЛПО02 3(2х40) 3,1
ЛПО02 2(2х40) 3,1
ЛПО02 3(2х40) 3,1
ЛПО02 6(2х20) 3,1
ЛПО02 2(2х20) 3,1
ПВЛП 4(2х40) 3,1
ЛПО02 3(2х40) 3,1
ЛПО02 3(2х40) 3,1
ЛПО02 2(2х40) 3,1
ЛПО02 3(2х40) 3,1
ЛПО02 3(2х40) 3,1
ЛПО02 2(2х20) 3,1
ЛПО02 3(2х40) 3,1
ЛПО02 6(2х20) 3,1
ЛПО02 2(2х20) 3,1
ЛПО02 3(2х40) 3,1
ЛПО02 3(2х40) 3,1
ЛПО02 3(2х40

Типовой проект 901-9-10 Альбом III

План на отм. 3.600

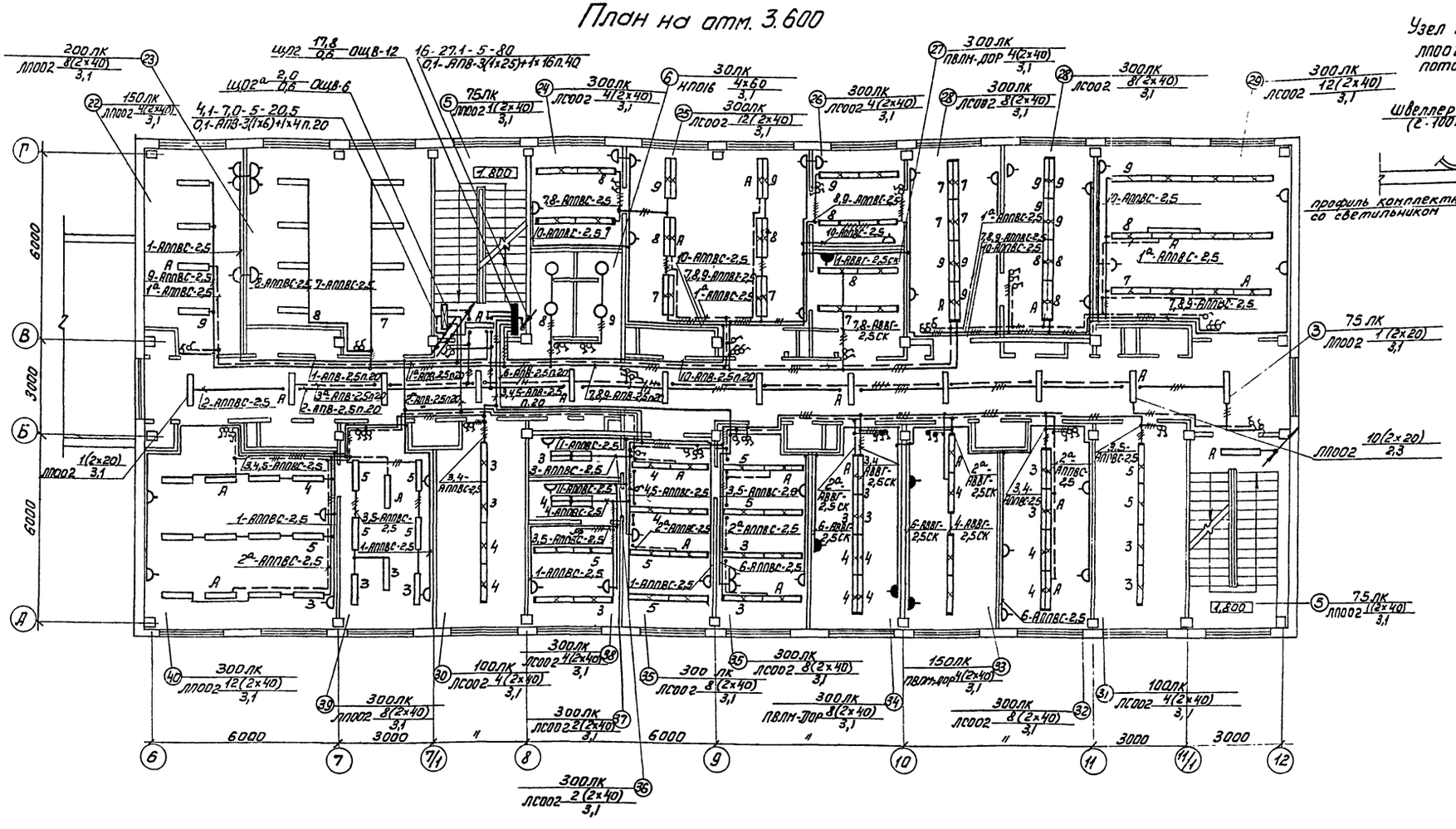

Узел крепления светильника ЛПО02-2×20 к подвесному потолку.

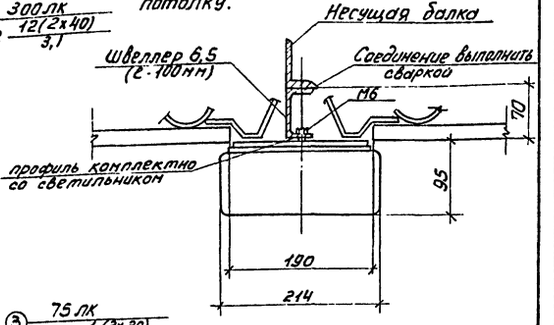

Экспликация помещений

№:	Наименование	№:	Наименование
22	Комната дежурного персонала	32	Гидробиологическая лаборатория
23	Комната приема пищи	33	Автоклавная
24	Комната обработки анализов	34	Моечная и средоварочная
25	Химическая лаборатория	35	Бактериологическая лаборатория
26	Весовая	36	Люминисцентная
27	Моечная хим. лаборатории	37	Предбокснник
28	Химическая лаборатория	38	Бокс
29	Лаборатория анализа осадка	39	Библиотека
30	Комната хранения посуды	40	Читальный зал
31	Комната хранения реактивов		

Групповые и питающие сети, проходящие по коридору, выполняются проводом АПВ в полиэтиленовых трубах, проложенных за подвесным потолком.

Н.контр	Смердова		ТП 901-9-10 ЭМ
Провер	Матвеева		Базовая лаборатория Управления водопроводно-канализационного хозяйства областей, краев и автономных республик
Инженер	Садыгм		Стадия: РП; Лист: 17; Листов:
Рук гр	Смердова		Электрическое освещение. План на отм 3,600.
Гл.спец	Данилов		ЦНИИЭП инженерного оборудования г. Москва
Нач.отд	Саркисьянц		

Привязан

Инв. №

Согласовано: Отдел АСП Хлебов; Отдел АСП Левина; Отдел БСТ Чигирева; Отдел БСТ Горбачев

Инв.№ подл. | Подпись и дата | Взам. инв.№

18184-03

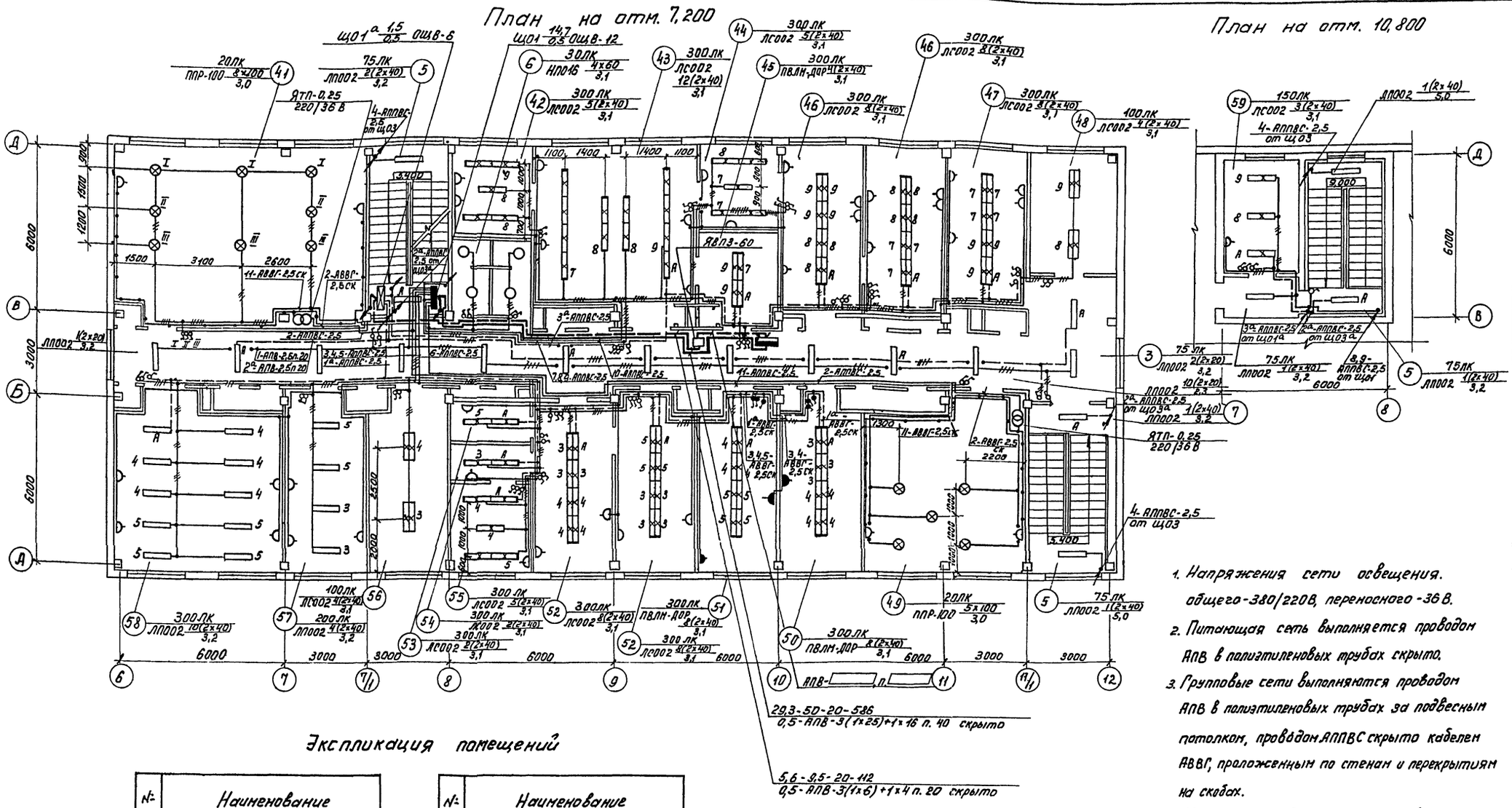

Экспликация помещений

№	Наименование
41	Вытяжная вентканера
42	Комната обработки анализов
43	Химическая лаборатория
44	Весовая
45	Моечная хим. лаборатории
46	Химическая лаборатория
47	Гидробиологическая лаборатория
48	Комната хранения реактивов
49	Вытяжная вентканера
50	Автоклавная

№	Наименование
51	Моечная и средоварочная
52	Бактериологическая лаборатория
53	Люминисцентная
54	Предбоксник
55	Бокс
56	Комната хранения посуды
57	Комната общественных организаций
58	Красный уголок
59	Подсобное помещение
60	Тамбур

▭ - проставляется при привязке проекта.
Группы 1, 2а от щитков щ01 и щ01а выполняются проводом АПВ в полиэтиленовых трубах, проложенных за подвесным потолком.
Узел крепления светильника ЛП002-2х20 к подвесному потолку см. лист ЭМ-17.

1. Напряжения сети освещения. общего-380/220В, переносного-36В.
2. Питающая сеть выполняется проводом АПВ в полиэтиленовых трубах скрыто.
3. Групповые сети выполняются проводом АПВ в полиэтиленовых трубах за подвесным потолком, проводом АППВС скрыто кабелем АВВГ, проложенным по стенам и перекрытиям на скобах.
4. Светильники эвакуационного освещения должны иметь знак, отличающий их от светильников рабочего освещения.
5. Для зануления элементов электрооборудования используется нулевой рабочий провод сети.

ПРИВЯЗАН:	Н. КОНТР	МАТВЕЕВА	
	ПРОВЕР	СМЕРДОВА	
	ИНЖЕНЕР	САДЫМ	
	РУК ГР	СМЕРДОВА	
	ГЛ. СПЕЦ	ДАНИЛОВ	
ИНВ №	НАЧ ОТД	САРКИСЬЯН	

ТП 901-9-10 ЭМ

БАЗОВАЯ ЛАБОРАТОРИЯ УПРАВЛЕНИЙ ВОДОПРОВОДНО-КАНАЛИЗАЦИОННОГО ХОЗЯЙСТВА ОБЛАСТЕЙ, КРАЕВ И АВТОНОМНЫХ РЕСПУБЛИК

СТАДИЯ	ЛИСТ	ЛИСТОВ
Р.П.	18	

ЭЛЕКТРИЧЕСКОЕ ОСВЕЩЕНИЕ. ПЛАН НА ОТМ. 7.200 И 10.800

ЦНИИЭП ИНЖЕНЕРНОГО ОБОРУДОВАНИЯ г. МОСКВА

18184-03

Типовой проект 901-9-10 Альбом III

Согласовано: Отдел АСП, Отдел АСП, Отдел ВТ, Отдел ВСТ, Отдел ВСТ

Согласовано: Глебов, Левина, Чимирева, Порбачев

Инв № подл. | Подпись и дата | Взам инв №

Общие данные

Ведомость рабочих чертежей основного комплекта

Лист	Наименование	Примечан.
АТХ-1	Общие данные. Схема функциональная приточной системы П-1(П-2, П-3). Ведомость.	
АТХ-2	Схемы электрические принципиальные управления приточной системой П-1(П-2; П-3). (Начало).	
АТХ-3	Схемы электрические принципиальные управления приточной системой. П-1(П-2; П-3) (Окончание).	
АТХ-4	Схемы подключения приборов. приточной системы П-1(П-2; П-3) и щита автоматизации Ш1(Ш2; Ш3).	

Ведомость ссылочных и прилагаемых документов.

Обозначение	Наименование	Примечан.
	Ссылочные документы	
ОСТ 36-27-77	Обозначения условные в	
Проектмонтажавтоматика г. Москва	схемах автоматизации технологических процессов.	
	Прилагаемые документы	
	Задание заводу изготовителю на щиты.	Альбом IV

N N п/п	Наименование и техническая характеристика изделия, материала.	Тип. марка	Един. изм.	Потреб. по проекту
	Уточненная ведомость изделий и материалов, поставляемых Генподрядчиком и монтажной организацией.			
1.	Металлорукав. ТУ36-1753-75	РЗ-Ц-Х-22	М	25
2.	Коробка соединительная ТУ22-2173-71	КСК-8	шт.	3

Схема функциональная приточной системы П-1 (П-2, П-3)

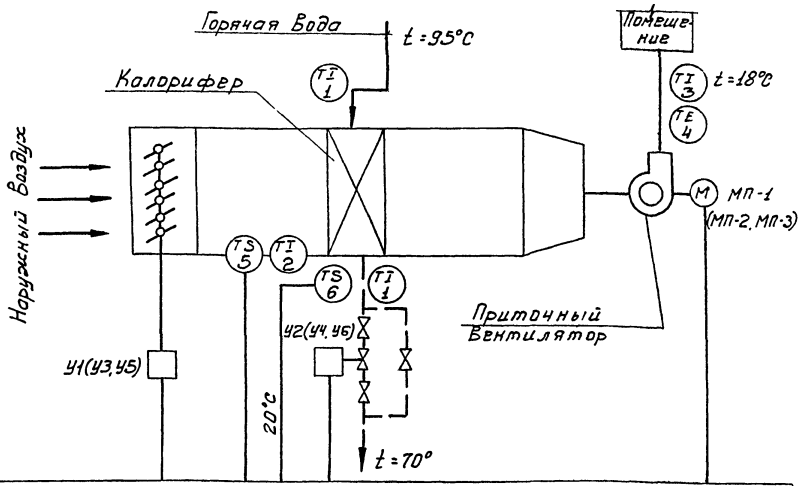

Щит автоматизации А002 Альбом IV

Типовой проект разработан в соответствии с действующими нормами и правилами и предусматривает мероприятия, обеспечивающие взрывную, взрывопожарную и пожарную безопасность при эксплуатации здания.

Главный инженер проекта /Шерстякова/.

Н. контр.	Гусева		
Провер.	Гусева		
Инжен.	Воронко		
Ст. инж.	Набиулина		
ГИП	Шерстякова		
Гл. сп. отд.	Данилов		
Нач. отд.	Вапкисьянц		

Инв. №

Привязан:

ТП 901-9-10 АТХ

Базовая лаборатория, управления водопроводно-канализационного хозяйства областей, краев и автономных республик

Стадия	Лист	Листов
РП	1	4

Общие данные. Схема функциональная приточной системы П-1 (П-2; П-3). Ведомость.

ЦНИИЭП инженерного оборудования г. Москва

18184-03

Типовой проект 901-9-10 Альбом III

Инв. № подл. | Подпись и дата | Взам. инв.

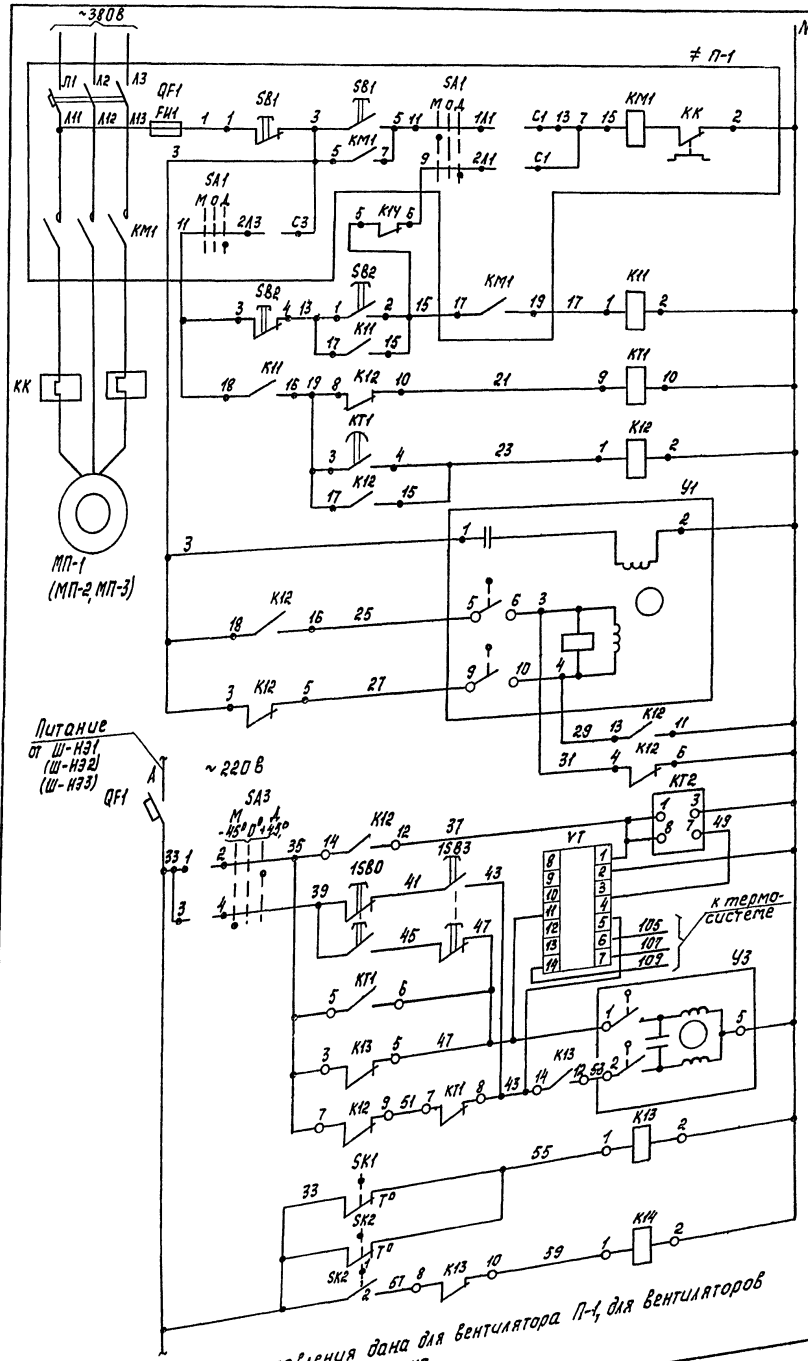

Схема управления дана для вентилятора П-1, для вентиляторов П-2, П-3 схема аналогична.

Местное управление	Электродвигатель приточного вентилятора
Управление со щита автоматизации	
Прогрев калорифера	
Включение системы регулирования:	
Открытие	Управление исполнительным механизмом
Закрытие	

Питание ~220В	
Реле времени циклическое	
Регулятор температуры	
Кнопка опробования	
Открытие	Защита калорифера от замораживания
Закрытие	
t° воздуха перед калорифером	
t° обратного теплоносителя	

Исполнительный механизм Y1(Y3,Y5)
Диаграмма работы контактов

Контакты	Ход выходного вала: Открыто	Рабочий ход	Закрыто
5-6		■	■
7-8	■		
9-10	■	■	
11-12			■

Схема выводов контактов и катушки реле времени КТ1

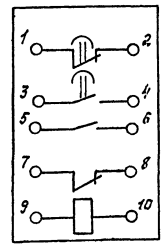

Схема выводов контактов и катушек реле К11÷К14 (РПУ-2-3644001У3)

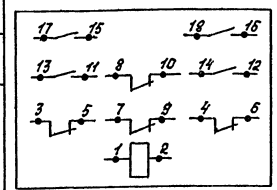

Таблица 1

Вентилятор	Двигатель	Обознач. функц. гр.
П-1	МП-1	≠ П-1
П-2	МП-2	≠ П-2
П-3	МП-3	≠ П-3

Позиц. обозн.	Наименование	К-во	Примечание
	Элементы управления электродвигателем		
≠МП	МП-1, МП-2, МП-3	3	
≠П-1	Шкаф приточной системы ШП-1	1	ШУ5102-03В2И
≠П-2	Шкаф приточной системы ШП-2	1	ШУ5102-03В2Л
≠П-3	Шкаф приточной системы ШП-3	1	ШУ5102-03В2М
QF-/AF3	Автоматический выключатель		
	АК63-3 мг	1	
KM1	Пускатель магнитный ПМЕ-212	1	
FH1	Предохранитель ПРС-6-П	2	
SB1	Кнопка управления КСГ1-12	1	
SA1	Пакетный переключатель ППМ3-10/Н2	1	
	Щит автоматизации Ш1(Ш2, Ш3)		
KT1	Реле времени ~220В 50Гц		
	Выдержка 10-90 сек. РВП-72-3221	1	
K11÷K14	Реле промежуточное. РПУ-2-3644001У3		
	ТУ16-523.330-78 ~220В 50Гц	4	
SB2	Кнопка управления КЕ-011У3 исп. 2-220В 50Гц	2	
QF1	Выключатель автоматический QF2016 10У3		
	Jн10А; Jр=2А, ~220В	1	
VT	Регулятор температуры полупроводниковый		
	трехпозиционный ПТР-3-14 ТУ2513-346-70	1	
KT2	Реле времени циклическое ВЛ-24 У4		
	~220В ТУ16.523.368-76	1	
SA3	Универсальный переключатель		
	УП 5311-С23 ТУ16.524.074-71	1	
	По месту		
Y1 Y3 Y5	Исполнительный механизм заслонки	3	комплектно с заслонкой
Y2 Y4 Y6	Исполнительный механизм клапана	3	комплектно с клапаном
МП-1	Электродвигатель 4А100SA4 3кВт	1	
1SB0÷1SB3	Кнопочный пост управления ПКЕ-722-2У3		
3SB0 3SB3	ТУ16.526.217-78	3	
SK1 SK3 SK5	Термометр манометрический		
SK2 SK4 SK6	ТПР-СК ГОСТ 8624-71	6	
МП-2	Электродвигатель 4А112МВ6 4кВт	1	
МП-3	Электродвигатель 4А132S6 5,5кВт	1	

Альбом III

Типовой проект 901-9-10

Н.контр.	Гусева		
Пров.	Гусева		
Инж.	Воронко		
Ст. инж.	Набибулина		
ГИП	Шерстякова		
Гл.сп.отд.	Данилов		
Нач.отд.	Саркисьянц		

ТП 901-9-10 АТХ

Базовая лаборатория управления водопроводно канализационного хозяйства областей, краев и автономных республик

Стадия	Лист	Листов
РП	2	

Схемы электрические принципиальные управления приточной системой П1(П2÷П3). (Начало)

ЦНИИЭП инженерного оборудования г.Москва

Привязан

Инв.№

Копировал Корецкая

Формат 22

18184-03

Подпись и дата | Взам инв № | Инв.№

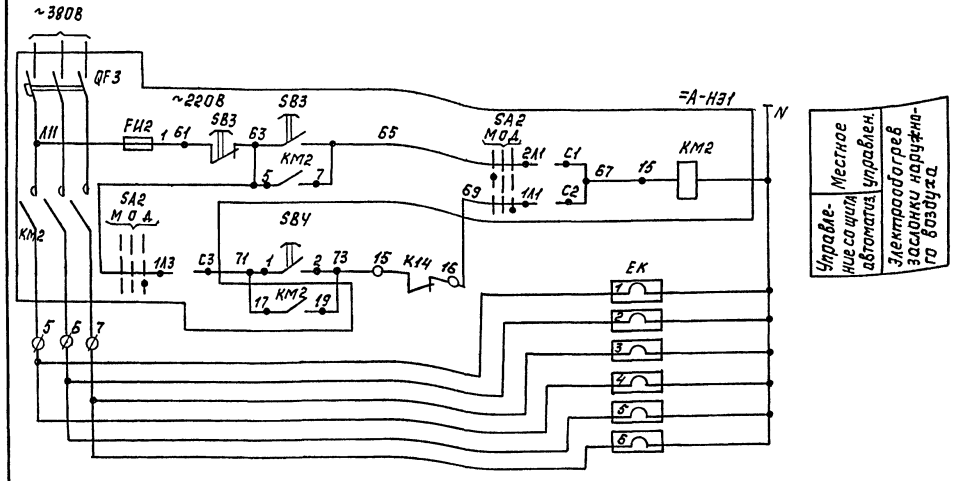

Управление со щита автоматики | Местное управлен. | Электрообогрев заслонки наружного воздуха

Электроконтактный термометр SK1
Диаграмма работы контактов

ТП Г-СК			
Обозначение контактов	t° воздуха перед калорифером		
	-50°С	-3°С	+50°С
1			

Электроконтактный термометр SK2
Диаграмма работы контактов

ТПГ-СК			
Обозначение контактов	t° обратного теплоносителя		
	0°С	3°С	+50°С
1			
2			

Диаграмма замыкания контактов переключателя SA3

Номер секции	Номер контакта		Способ фиксации "С"						Положение контактов 0°
			Положение рукоятки						
			-45°		0		+45°		
			Автом.		откл.		ручное		
	Л	П	Л	П	Л	П	Л	П	
I	1	2					X	X	1 — 2
II	3	4	X	X					3 — 4

Регулятор температуры Т
Диаграмма работы контактов

ПТР-3-04			
Обозначение цепи	t° в приточном воздуховоде		
	+5°С	ниже заданного	выше заданного +35°С
11-4			
13-12			
5-4			

Таблица 1

Нагревательный элемент	Обознач. функции
НЭ1	≠ НЭ1
НЭ2	≠ НЭ2
НЭ3	≠ НЭ3

Диаграмма замыкания контактов переключателя SA1; SA2

Соединение контактов	положение контактов		рукоятки			
			0	I	0	II
С1-2Л1	2Л1 С1		—	—	—	+
С1-1Л1	1Л1 С1		—	+	—	—
С2-2Л2	С2 2Л2		—	—	—	+
С2-1Л2	С2 1Л2		—	+	—	—
С3-2Л3	2Л3 С3		—	—	—	+
С3-1Л3	1Л3 С3		—	+	—	—

Позиц. обознач.	Наименование	Кол.	Примечание
≠НЭ1÷	Элементы управления нагревательным		
≠НЭ3	элементом		
	Шкаф управления Ш-НЭ1	1	ШУ5101-0382д
	Шкаф управления Ш-НЭ2,Ш-НЭ3	2	ШУ5101-0382к
QF	Автоматический выключатель		
	АК63-3МГ	1	
КМ2	Пускатель магнитный ПМЕ-112	1	
FH2	Предохранитель ПРС-6-П	1	
SB3	Кнопка управления КСГ1-12	1	
	Щит автоматизации Ш1(Ш2,Ш3)		
SB4	Кнопка управления КЕ-011 У3		
	исп. 19 ТУ16.526.407-76	1	

Лист рассматривать совместно с листом АТХ-2.

Н.контр	Гусева		ТП 901-9-10 АТХ
Пров.	Гусева		Базовая лаборатория управления водопроводноканализационного хозяйства областей, краев и автономных республик
Инж.	Воронко		Стадия Р Лист 3 Листов
Ст.инж.	Набибуллина		
ГИП	Шерстякова		Схемы электрические принципиальные управления приточной системой П1(П2,П3) (окончание)
Гл.спец.	Данилов		ЦНИИЭП инженерного оборудования г. Москва
Нач.отд.	Саркисьянц		

Привязан

Инв.№

Копировал Корецкая

Формат 22
18184-03

Альбом III

Типовой проект 901-9-10

Инв.№подл. | Подпись и дата | Взам.инв.№

Альбом III

Типовой проект 901-9-10

Инв.№ подл. | Подпись и дата | Взам. инв.№

Схема подключения приборов приточной системы П-1 (П-2, П-3)

Наименование параметра и места отбора импульса	Температура							Воздушный клапан наружного воздуха
					Трубопровод			
	Приточный воздуховод	Приточный воздуховод	Камера перед калорифером	Камера перед калорифером	После калорифера	После калорифера	До калорифера	
ТКУ или МВН	ТМ4-50-73	ТМ4-142-75	ТМ4-П2-75	ТМ4-142-75	ТМ4-170-75	ТМ4-144-75	ТМ4-144-75	ТКУ-3172-70
Позиция обозначение	4	3	5	2	6	1	1	У1, У3, У5

NN п/п	Наименование	Размер, марка	Ед. изм.	Кво	Примечание
1	Коробка соединительная	КСК-8	шт	3	
3	Металлорукав ТУ22-2173-71	Р3-Ц-Х22	м	25	
5	Провод медный ГОСТ 6323-79				
	1×1	ПВ	м	135	
6	Кабель контрольный				
	ГОСТ 1508-78Е 4×1	КВВГ	м	54	
	4×2.5	АКВВГ	м	255	

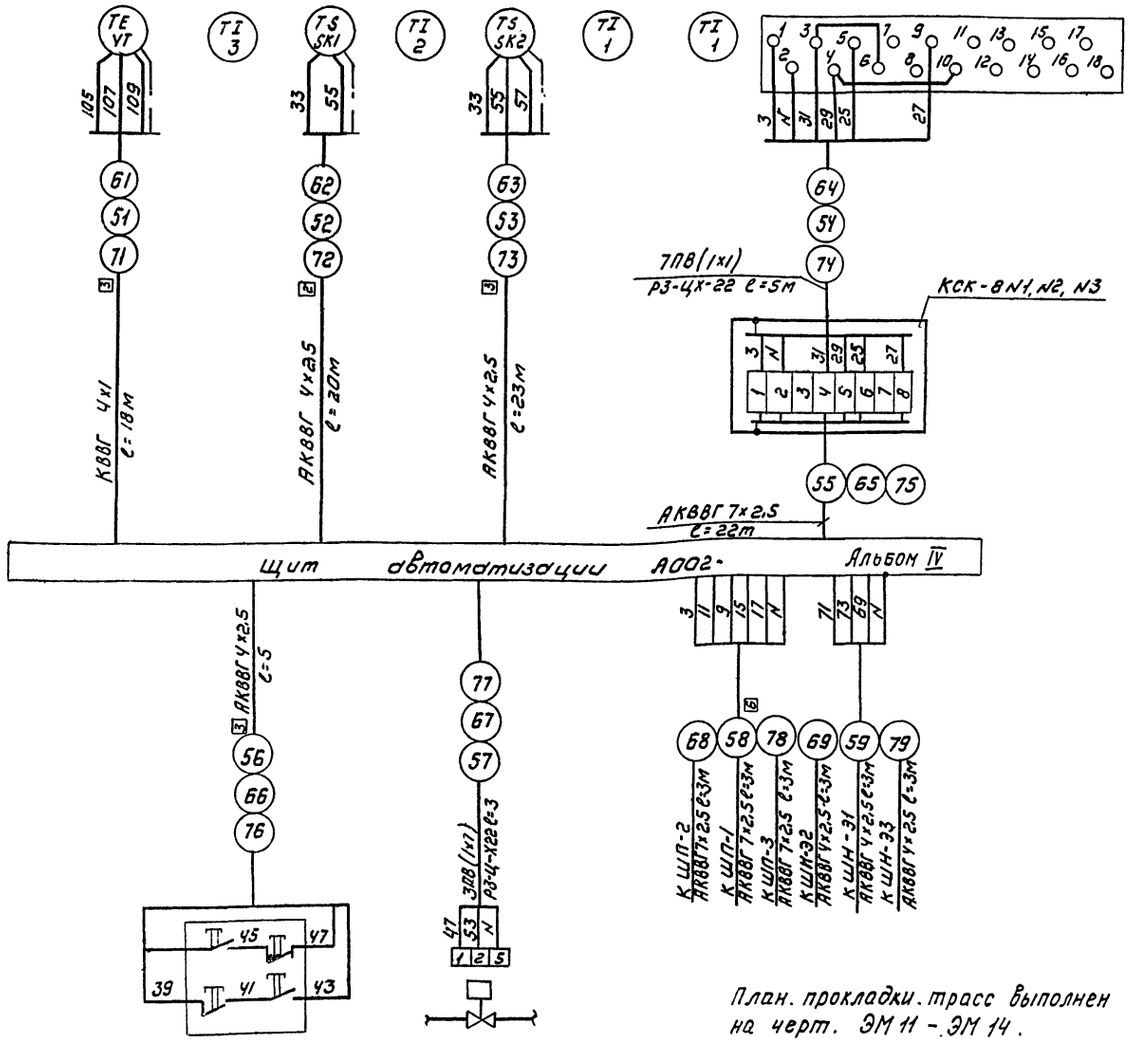

План. прокладки. трасс выполнен на черт. ЭМ 11 - ЭМ 14.

Схема подключения щита автоматизации Ш1 (Ш2, Ш3)

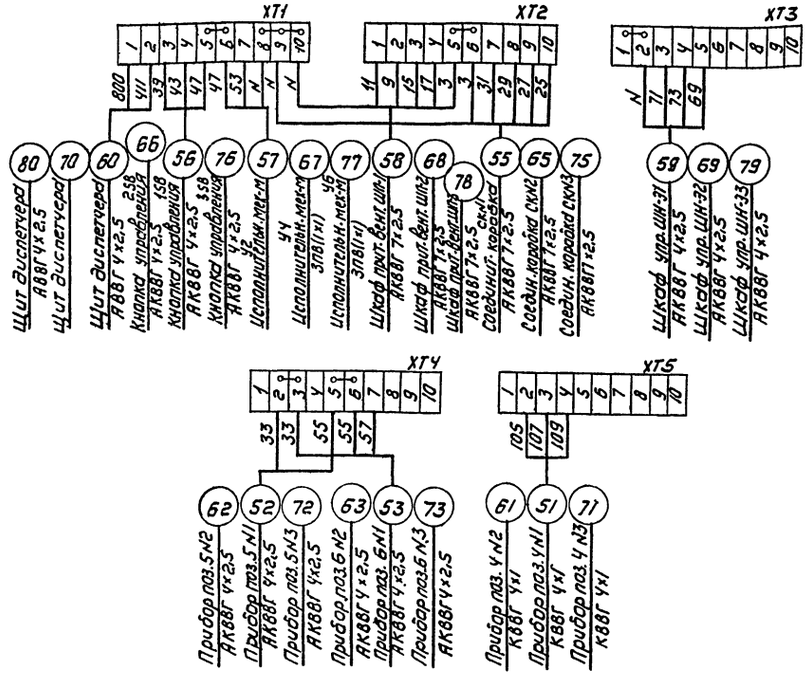

Позиция обозначение	1SB0÷3SB0; 1SB3÷3SB3	У2 У4, У6
ТКУ или МВН		
Наименование параметра и места отбора импульсов	У клапана	Клапан на обратном теплоносителе

Привязан

Инв.№

Н. контр.	Гусева		
Провер.	Гусева		
Инж.	Воронко		
Ст. инж.	Набиулина		
ГИП	Шерстякова		
Гл. спец. отд.	Данилов		
Нач. отд.	Саркисьянц		

ТП 901-9-10 АТХ

Базовая лаборатория управления водопроводно-канализационного хозяйства областей, краев и автономных республик

Стадия	Лист	Листов
РП	4	

Схемы подключения приборов приточной системы П-1 (П-2; П-3) и щита автоматизации Ш1 (Ш2, Ш3)

ЦНИИЭП инженерного оборудования г. Москва

13184-03

Копировал Кошчнова

Формат А2

Альбом III

Типовой проект 901-9-10

Ведомость чертежей основного комплекта СС

Лист	Наименование	Примечания
СС-1	Общие данные	
СС-2	План на отм. 0.000 с сетями связи. Экспликация помещен.	
СС-3	План на отм. 3.600 с сетями связи	
	Экспликация помещений	
СС-4	План на отм. 7.200 и 10.800 с сетями связи. Экспликация помещений.	
СС-5	План на отм. 0.000 и 3.000 с сетями связи. Экспликация помещений.	

Ведомость заказных спецификаций

Лист	Наименование	Примечания
С 1	Заказная спецификация на оборудование	
С 2	Заказная спецификация на материалы	

Спецификация

Поз.	Обозначение тип, марка	Наименование	Ед. изм.	Кол-во	Примечание
1	ТАН-76-4 ГОСТ 9686-68	Аппарат телефонный	шт	12	
2	0,25ГД-III ГОСТ 5961-76	Громкоговоритель абонентский	шт	17	
3	ПЧЗ-2Бр-р24-012 ТУ25-07-1302	Часы электропервичные	шт	1	
4	ВП-400-24-374К ГОСТ 7412-77	Часы электровторичные	шт	24	
5	РШО-1 ГОСТ 8559-75	Радиорозетка	шт	17	
6	УК-2П ГОСТ 10040-75	Коробка универсальная ответвительные	шт.	100	
7	УК-2Р ГОСТ 10040-75	Коробка универсальная ограничительная	шт	17	
8	КРТП-10 ГОСТ 8525-78	Коробка телефонная распределительная	шт.	8	
9	ГОСТ 17592-72	Датчик тепловой ДТЛ с диодом Д-226	шт	300	ДТЛ-14 шт Д226-155шт
10	БП-1 ТУ3.РУ3.219.006	Блок питания	шт	1	
11	БКТ-30х2 ГОСТ 23052-78	Бокс кабельный	шт	1	
12	МЛТ-1 ОЖО.467.107.ТУ	Сопротивление	шт	1	
13		Трубостойка однопарная габ. 0,8	шт.	1	
14	ГОСТ 17590-72 „Сигнал-12А" „Сигнал-12Б"	Концентратор малой емкости	шт шт	1 1	
		II Материалы			
1	ПР-660-4 ГОСТ 20520-80	Провод установочный	м	50	
2	ППЖ 1х1,8 ГОСТ 10254-75	Провод радиотрансляционный	м	20	
3	ПТВЖ 2х1,2 ГОСТ 10.254-75	Провод радиотрансляционный	м	220	
4	ПТВЖ 2х0,6 ГОСТ 10.254-75	то же	м	1250	
5	ГОСТ 8509-72	Сталь угловая 50х50х5	м	10	
6	ТУ6-05.1573-77	Труба винипластовая Ф25, Ф50	м	265	Ф25-250м Ф50-15м
7	ТРВ 1х2х0,5 ГОСТ 20575-75	Провод абонентский	м	1000	
8	емк. 20х2	Муфта кабельная соединительная	шт	1	
9	емк. 20х2 емк. 30х2	Муфта кабельная разветвительная	шт	4	20х2-2 30х2-2
10	АНРГ 2х4-660 ГОСТ 433-73	Кабель силовой	м	40	
11	ТПВ 10х2х0,4 ГОСТ 22498-77	Кабель телефонный	м	190	
12	ТПВ 20х2х0,4 ГОСТ 22498-77	то, же	м	25	
13	ТПВ 30х2х0,4 ГОСТ 22498-77	то, же	м	35	

Условные обозначения

- Телефонный аппарат АТС
- Громкоговоритель абонентский
- Трубостойка однопарная с абонентским трансформатором габ. 0,8.
- Станция пожарной сигнализации „Сигнал-12А" „Сигнал-12Б" емк. 9 лучей
- Электропервичные часы ПКЛ-3-24
- Электровторичные часы ПЧЗ-2Бр-р24-012
- РКГ-1/9 Коробка телефонная городская, параллельная с указанием № и загрузки.
- Бокс кабельный телефонный БКТ-30х2
- РК-1/8 Коробка телефонная распределительная с указанием № и загрузки КРТП-10
- Коробка телефонная универсальная ответвительная УК-2П.
- то же ограничительная УК-2Р
- Датчик тепловой ДТЛ с указанием N луча и порядкового N
- Муфта кабельная соединительная
- Муфта кабельная разветвительная
- Наружный кабельный ввод
- Подъем, спуск кабелей, проводов в стояке.
- Кабель, провод телефонный.
- Кабель, провод радиотрансляционный
- Провод пожарной сигнализации.

Скелетная схема сетей связи и сигнализаций

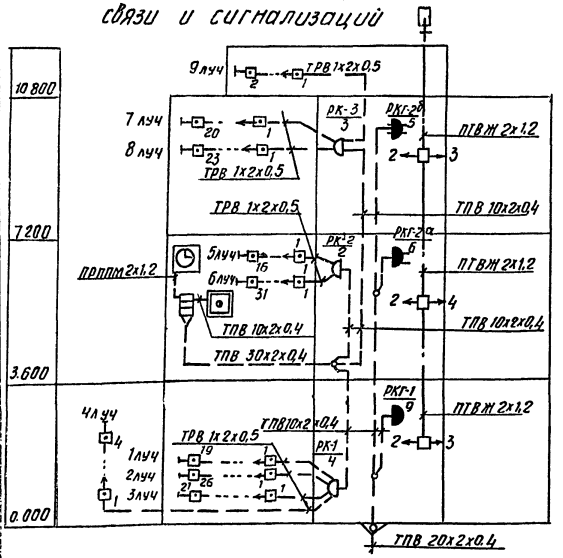

План кровли

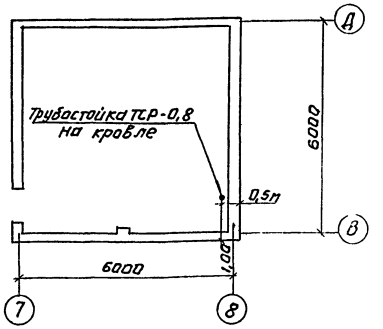

Типовой проект разработан в соответствии с действующими нормами и правилами и предусматривает мероприятия, обеспечивающие взрывную, взрывопожарную и пожарную безопасность при эксплуатации здания.

Главный инженер проекта Баткилина

Н. контр.	Баткилина		
Пров.	Парусова		
Ст. инж.	Сарбян		
Рук. гр.	Парусова		
Рук. гр.	Парусова		
Гл. спец.	Баткилина		
Нач. отд.	Саркисьянц		

ПРИВЯЗАН

ИНВ. №

ТП 901-9-10 СС

БАЗОВАЯ ЛАБОРАТОРИЯ УПРАВЛЕНИЯ ВОДОПРОВОДНОКАНАЛИЗАЦИОННОГО ХОЗЯЙСТВА ОБЛАСТЕЙ, КРАЕВ И АВТОНОМНЫХ РЕСПУБЛИК

СВЯЗЬ И СИГНАЛИЗАЦИЯ

Стадия	Лист	Листов
Т	1	5

ОБЩИЕ ДАННЫЕ

ЦНИИЭП ИНЖЕНЕРНОГО ОБОРУДОВАНИЯ г. МОСКВА

Копировал Антипова

18184-03

СОГЛАСОВАНО: ВГ, АСП, Чигирева, Глебов

Взам. инв. №

Инв. № подл. | Подпись и дата

Типовой проект 901-9-10 Альбом III

План на отм. 0.000

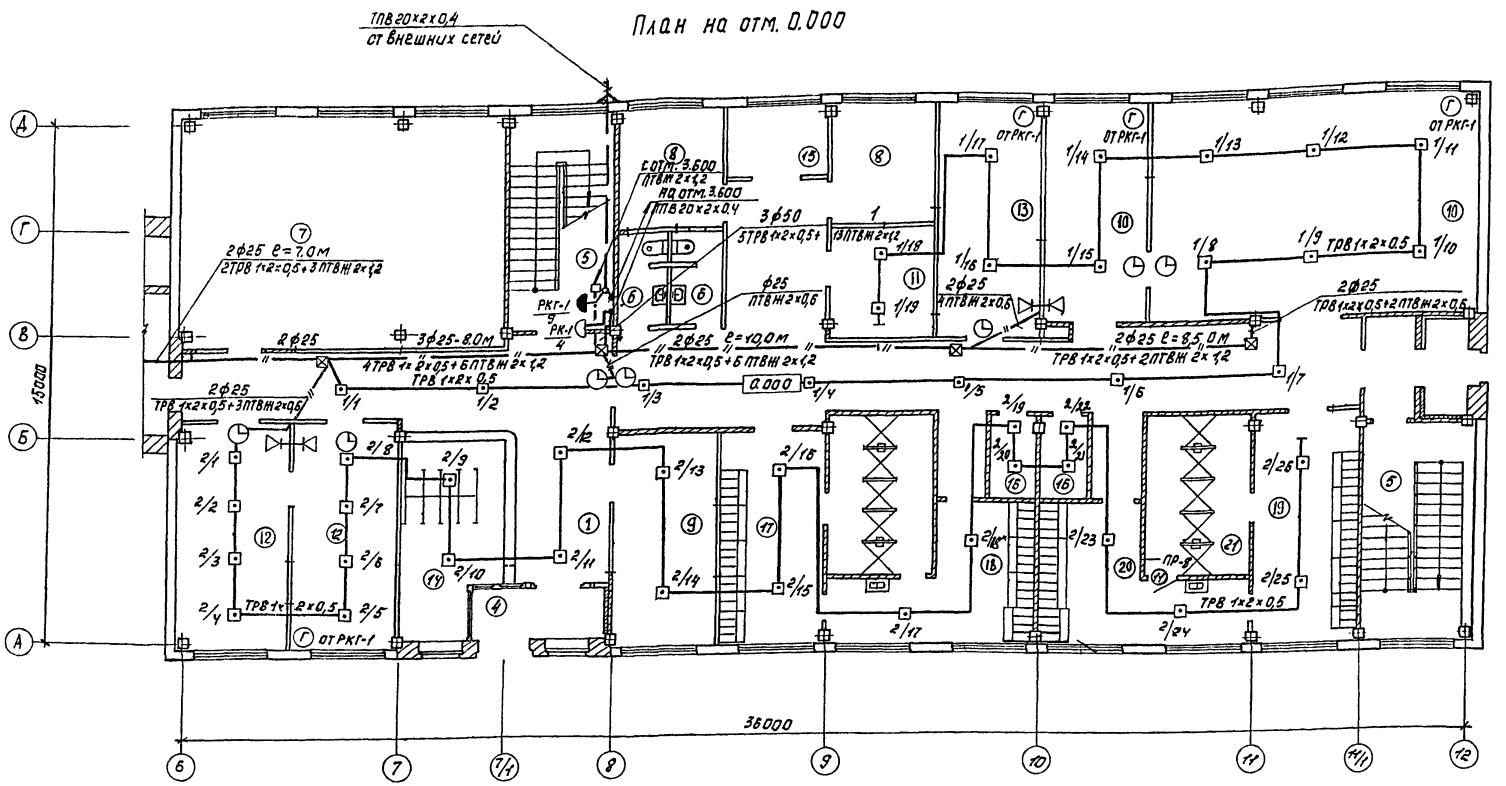

Экспликация помещений

№	Наименование
1	Вестибюль
2	Тамбур
3	Коридор
4	Тамбур
5	Лестничная клетка
6	Уборные
7	Приточная венткамера
8	Приемная проб
9	Комната текущего ремонта
10	Приборные комнаты
11	Щитовая

№	Наименование
12	Спец. лаборатория
13	Начальник лаборатории
14	Гардероб
15	Подсобное помещение
16	Кладовые
17	Жен. гардероб дом. и ул. одежды
18	Жен. гардероб спец. одежды
19	Муж. гардероб дом. и ул. одежды
20	Муж. гардероб спец. одежды
21	Душевые

Н контр.	Баткилина		
Пров	Парусова		
Ст. инж	Сарьян		
Рук. гр.	Парусова		
Гл спец.	Баткилина		
Нач. отд	Саркисьянц		

Привязан

Инв. №

ТП 901-9-10 СС

Базовая лаборатория управления водопроводноканализационного хозяйства областей, краев и автономных республик

Связь и сигнализация

Стадия	Лист	Листов
Т	2	5

План на отм 0.000 с сетями связи. Экспликация помещений.

ЦНИИЭП инженерного оборудования г. Москва

Копировал Корецкая

Формат 22

18184-03

Согласовано: Чигирева, Гарбов

№ подл. | Подпись и дата | Взам инв. №

Типовой проект 901-9-10 Альбом III

План на отм. 3.600

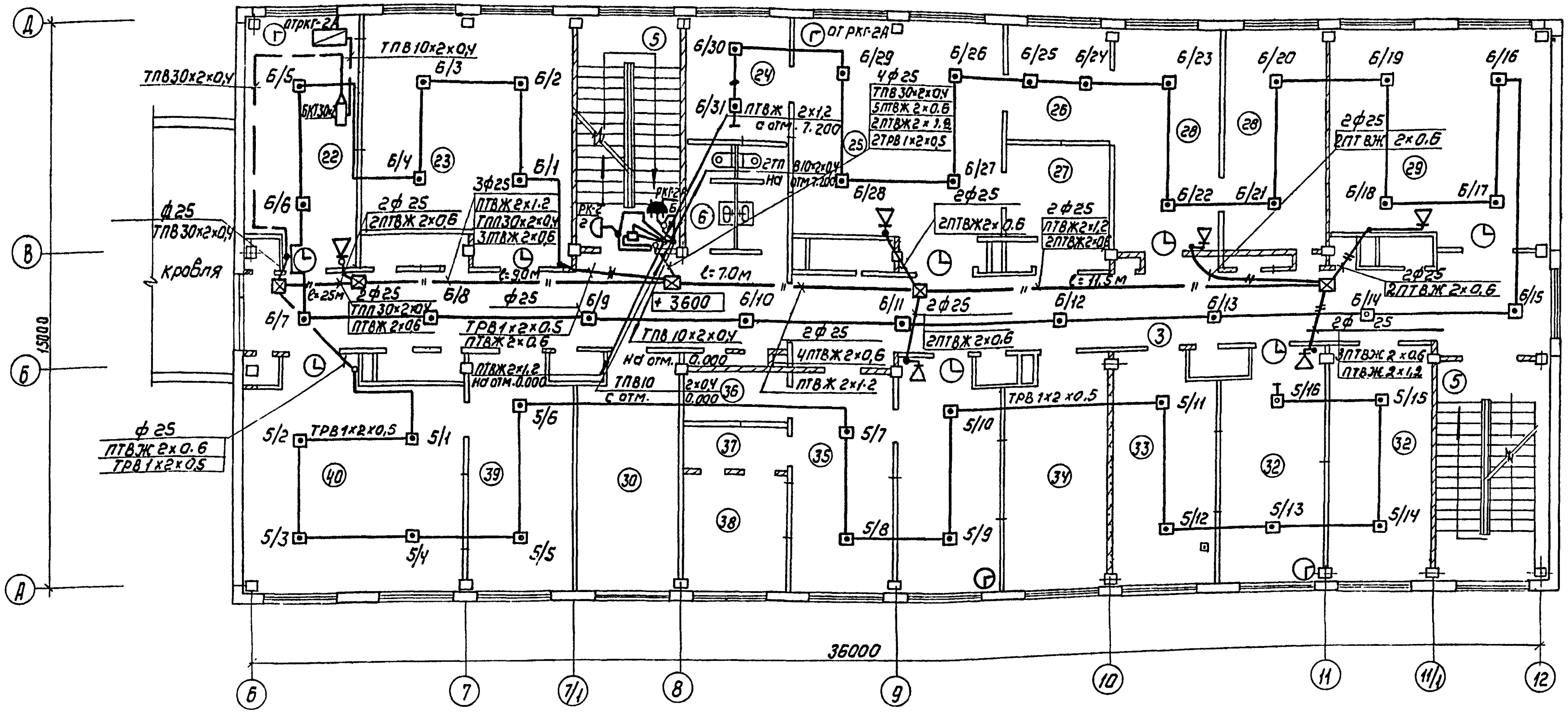

Экспликация помещений

№	Наименование
22	Комната дежурного персонала
23	Комната приема пищи
24	Комната обработки анализов
25	Химическая лаборатория
26	Весовая
27	Моечная хим. лаборатории
28	Химическая лаборатория
29	Лаборатория анализа осадка
30	Комната хранения посуды
31	Комната хранения реактивов.

№	Наименование
32	Гидробиологическая лаборатория
33	Автоклавная
34	Моечная и средоварочная
35	Бактериологическая лаборатория
36	Люминисцентная
37	Предбоксник
38	Бокс
39	Библиотека
40	Читальный зал

Согласовано: Чигирева, Глебов, ВГ, АСП

Инв № подл. | Подпись и дата | Взам. инв №

Привязан

Инв №

Н. контр	Баткилина	
Провер	Парусова	
Ст. инж	Сарьян	
Рук. гр	Парусова	
Гл. спец	Баткилина	
Нач. отд	Саркисьянц	

ТП 901-9-10 СС

Базовая лаборатория управления водопроводноканализационного хозяйства областей, краев и автономных республик

Связь и сигнализация

Стадия	Лист	Листов
Т	3	5

План на отм. 3.600 с сетями связи. Экспликация помещений

ЦНИИЭП инженерного оборудования г. Москва

18184-03

Копировал: Коршунова

Формат 22

Альбом III

Типовой проект 901-9-10

План на отм 7.200

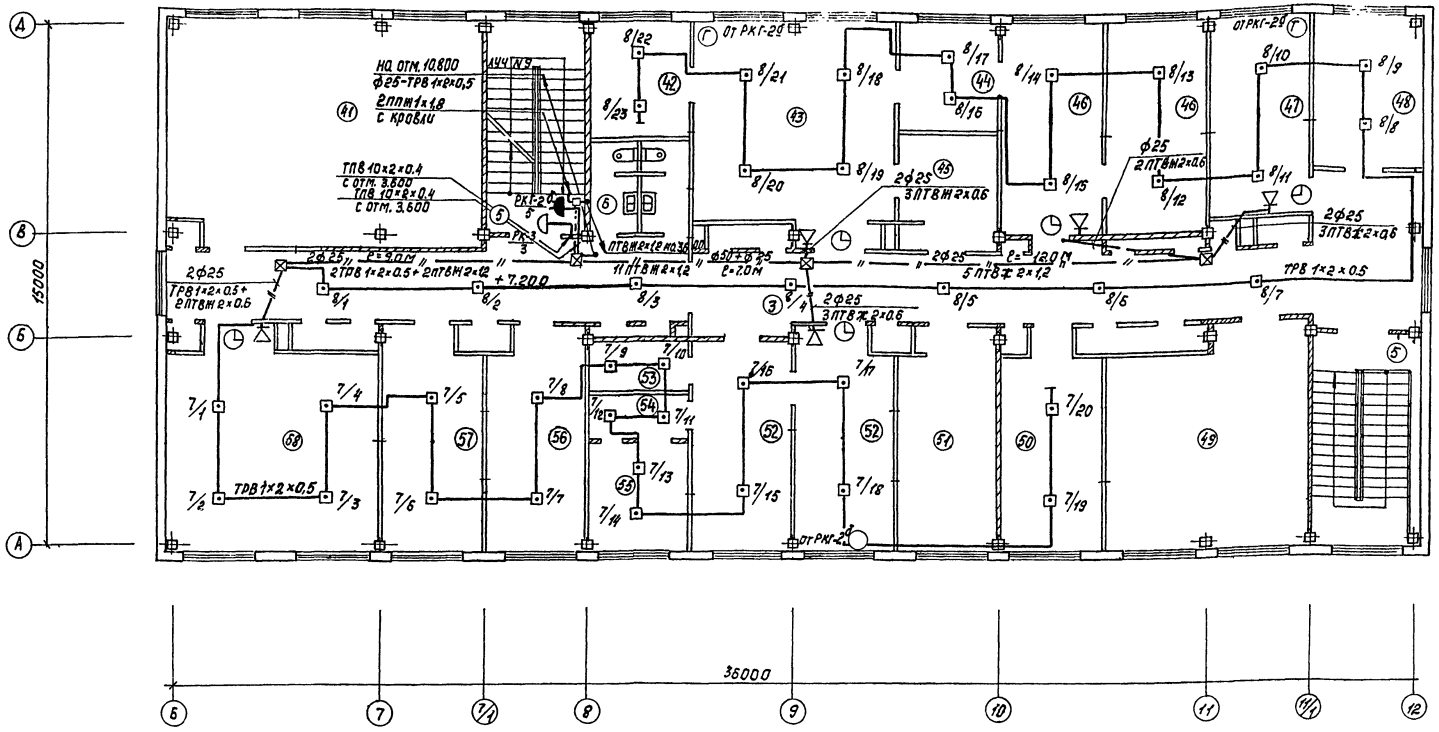

План на отм. 10.800

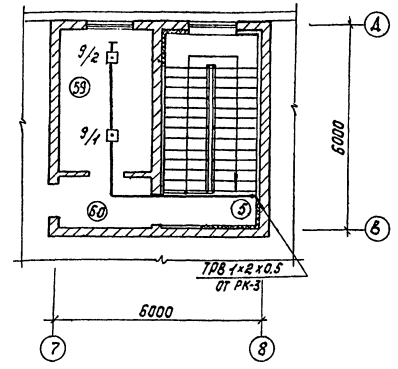

Экспликация помещений

№	Наименование
41	Вытяжная венткамера
42	Комната обработки анализов
43	Химическая лаборатория
44	Весовая
45	Моечная хим. лаборатории
46	Химическая лаборатория
47	Гидробиологическая лаборатория
48	Комната хранения реактивов
49	Вытяжная венткамера
50	Автоклавная

№	Наименование
51	Моечная и средоварочная
52	Бактериологическая лаборатория
53	Люминисцентная
54	Преддбоксник
55	Бокс
56	Комната хранения посуды
57	Комната общественных организаций
58	Красный уголок
59	Подсобное помещение
60	Тамбур

Привязан		Н. контр.	Баткилина		ТП 901-9-10		СС
		Пров	Парусова		Базовая лаборатория управления водопроводно канализационного хозяйства областей, краев и автономных республик		
		Ст. инж	Сарьян		Связь и сигнализация	Стадия	Лист	Листов
		Рук. гр	Парусова			Т	4	5
		Гл. спец	Баткилина		План на отм 1.200 и 10.800 с сетями связи. Экспликация помещения.	ЦНИИЭП инженерного оборудования г. Москва		
Инв. №		Нач. отд	Саркисьянц					

Копировал Корецкая

Формат 22

18184-03

Согласовано

Чигирева

Глебов

ВГ

АСП

Взам инв. №

Инв. № подл. | Подпись и дата

Типовой проект 901-9.10 Альбом III

План на отм. 0.000

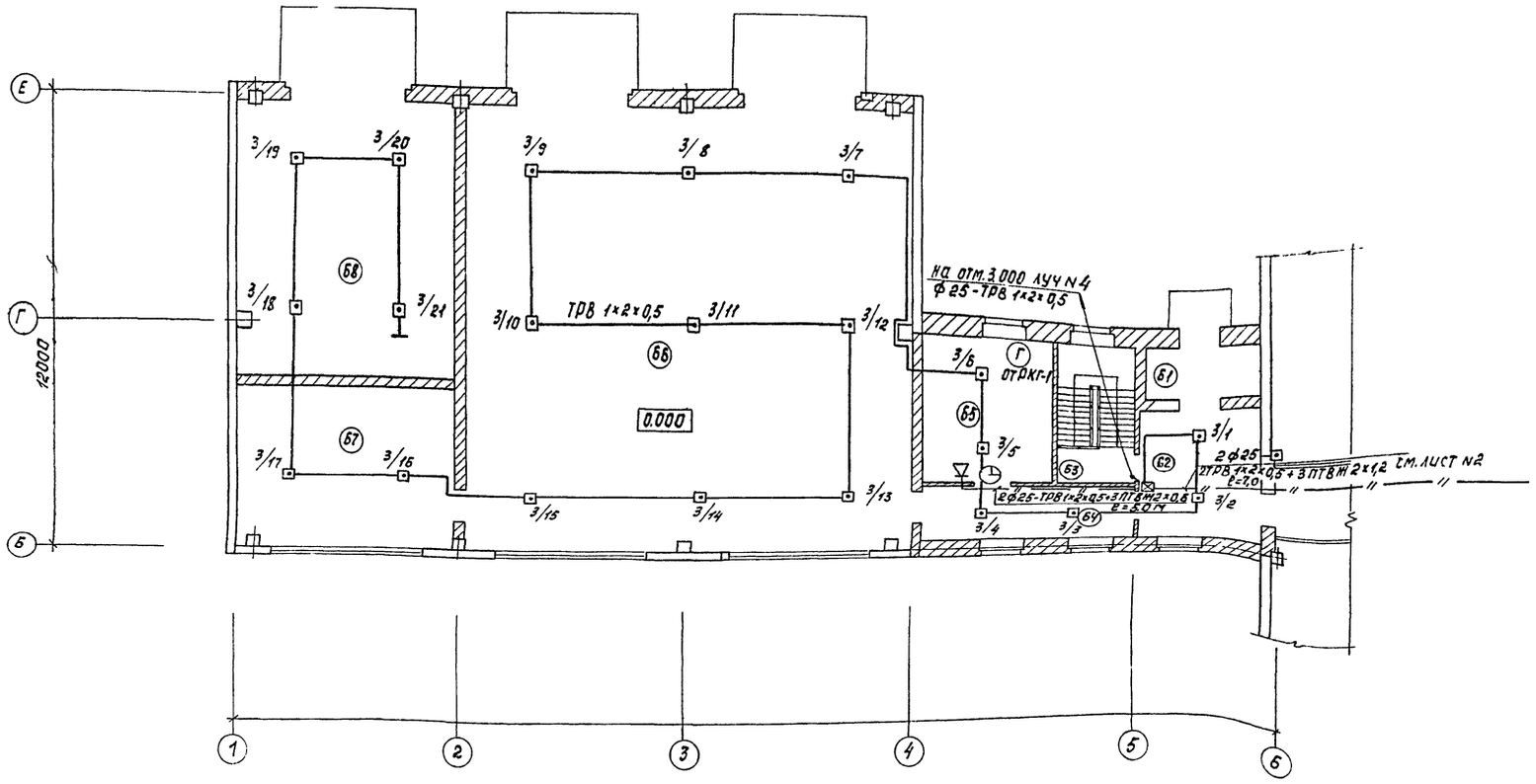

План на отм. -3.000

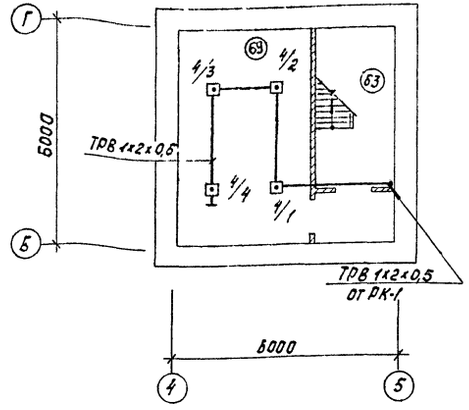

Экспликация помещений

№	Наименование
61	Тамбур
62	Вестибюль
63	Лестничная клетка
64	Коридор
65	Комната шоферов
66	Стоянка машин передвижной химической лаборатории
67	Технический склад
68	Стоянка автомашины
69	Спец. хранилище

Согласовано
Чигирева
Глебов
Вг
АСП
Взам. инв. N
Подпись и дата
Инв. № подл.

Привязан
Инв. №

Н. контр	Баткилина	
Пров	Парусова	
Ст. инж.	Сарьян	
Рук. гр.	Парусова	
Гл. спец.	Баткилина	
Нач. отд.	Саркисьянц	

ТП 901-9-10 СС

Базовая лаборатория управления водопроводноканализационного хозяйства областей, краев и автономных республик

Связь и сигнализация

Стадия	Лист	Листов
Т	5	5

План на отм 0000 и 3000 с сетями связи. Экспликация помещений.

ЦНИИЭП инженерного оборудования г. Москва

Копировал Корецкая

Формат 22

gost.e-ecolog.ru