ТИПОВОЙ ПРОЕКТ

901-9-10

ОТМЕНЕН 1991 (дата)
Основание: "Информ. бюллетень"
№ 1 стр. 58 1991

БАЗОВАЯ ЛАБОРАТОРИЯ

УПРАВЛЕНИЯ ВОДОПРОВОДНО-КАНАЛИЗАЦИОННОГО ХОЗЯЙСТВА ОБЛАСТЕЙ, КРАЕВ И АВТОНОМНЫХ РЕСПУБЛИК

СОСТАВ ПРОЕКТА:

Альбом I - Пояснительная записка;
Альбом II - Архитектурно-строительная часть;
Альбом III - Технологическая, санитарно-техническая, электротехническая части и газооборудование;
Альбом IV - Строительная часть. Изделия марки КЖИ; задание заводу-изготовителю;
Альбом V - Ведомости потребности в материалах;
Альбом VI - Заказные спецификации;
Альбом VII - Сметы. Часть 1 Часть 2

АЛЬБОМ II

Разработан
ЦНИИЭП инженерного оборудования городов, жилых и общественных зданий
Главный инженер института /А. Кетаов/
Главный инженер проекта /Е Картошкина/

Рабочий проект
утвержден Госгражданстроем
приказ № 60 от 24 февраля 1982 г.
введен в действие
ЦНИИЭП инженерного оборудования
Приказ № 51 от 29 апреля 1982 г.

Привязан

gost.e-ecolog.ru

Марка	Наименование	Стр.
	Содержание альбома	3
АР-1	Общие данные /начало/	4
АР-2	Общие данные /окончание/	5
АР-3	Планы на отм. -3.000; 0.000 в осях 1-6 и Б-Е	6
АР-4	План на отм. 0.000 в осях Б-12 и А-Д	7
АР-5	План на отм. 3.600 в осях Б-12 и А-Д	8
АР-6	Планы на отм. 7.200; 10.800 в осях Б-12 и А-Д	9
АР-7	Разрезы 1-1; 2-2; 3-3	10
АР-8	Фасады 1-12; 12-1; А-Д; Е-А	11
АР-9	План отверстий на отм. 0.000 в осях Б-12 и А-Д	12
АР-10	План отверстий на отм. 3.600 в осях Б-12 и А-Д	13
АР-11	План отверстий на отм. 7.200 в осях Б-12 и А-Д	14
АР-12	План кровли. Планы полов	15
АР-13	Экспликация полов и ведомость отделки помещений	16
АР-14	Фрагменты 1 и 2	17
АР-15	Барьер гардероба.	18
КЖ-1	Общие данные /начало/	19
КЖ-2	Общие данные /окончание/	20
КЖ-3	Схема расположения фундаментов и фундаментных балок. Сечения Б-Б, 7-7, 10-10	21
КЖ-4	Схема расположения фундаментов и фундаментных балок. Сечения 2-2; 3-3.	22
КЖ-5	Схема расположения фундаментов и фундаментных балок. Сечения 1-1; 4-4; 5-5; Узлы 1; 2.	23
КЖ-6	Схема расположения фундаментов и фундаментных балок. Фундамент под диафрагмы жесткости ФМ9	24
КЖ-7	Фундаменты ФМ1; ФМ2; ФМ7; ФМ8.	25
КЖ-8	Фундаменты ФМ3; ФМ4; ФМ5; ФМ6.	26
КЖ-9	Армирование фундаментов. Сечения 7-7; 8-8	27
КЖ-10	Армирование фундаментов. Сечения 9-9; 10-10.	28
КЖ-11	Схемы расположения колонн, балок и плит покрытия в осях 1÷4.	29
КЖ-12	Схемы расположения колонн и ригелей на отм. 3.600, 7.200 и 10.500 в осях Б÷12. Разрезы 1-1; 2-2.	30
КЖ-13	Спецификация изделий к схемам расположения колонн, ригелей и диафрагм жесткости. Разрезы 3-3÷5-5	31
КЖ-14	Схемы расположения плит покрытия и перекрытия, опорных подушек под плиты покрытия и переходных площадок. Спецификация.	32
КЖ-15	Схема расположения плит перекрытия на отм. 3.600, и 7.200 в осях Б÷12. Спецификация.	33
КЖ-16	Схемы расположения плит покрытия на отм. 10.720 и 13.420 в осях Б÷12.	34
КЖ-17	Схемы расположения стеновых панелей по осям Б, Е, 1 и 4. Фрагменты 1,2.	35
КЖ-18	Схемы расположения стеновых панелей по осям Б, Е, 1 и 4. Фрагменты 3÷7.	36
КЖ-19	Схемы расположения стеновых панелей в осях А-Д; Б-12.	37
КЖ-20	Схемы расположения креплений стеновых панелей Сечения 1-1; 2-2.	38
КЖ-21	Схема расположения креплений стеновых панелей Сечения 3-3÷Б-Б. Спецификация	39
КЖ-22	Монолитные железобетонные участки Ум1; Ум2; Ум3; Ум4; Ум5	40
КЖ-23	Схемы расположения элементов лестниц в осях 8-7/1; 7/1-12	41
КЖ-24	Схема расположения приточной венткамеры на отм. 0.000. Разрезы. Узлы.	42
КЖ-25	Подвесной потолок. Схема расположения стального каркаса. Узлы.	43
КЖ-26	Подвесной потолок. Схема расположения асбестоцементных плит. Узлы.	44
КЖ-27	Козырек, стойка С-1. Спецификация.	45
КЖ-28	Склад для хранения баллонов.	46

			ТП 901-9-10 АР, КЖ
			Базовая лаборатория управления водопроводно-канализационного хозяйства областей, краев и автономных республик
Н. контр.	Левина		Стадия: Р; Лист: 6/н; Листов:
Провер.	Письман		
Ст. инж.	Мишин		
Рук. гр.	Письман		
ГИП	Левина		Содержание альбома
Гл. констр.	Шапиро		ЦНИИЭП инженерного оборудования г. Москва
Нач. ОТА	Красавин		

13134-02

Типовой проект 901-9-10 Альбом VIII

План на отм. 0.000

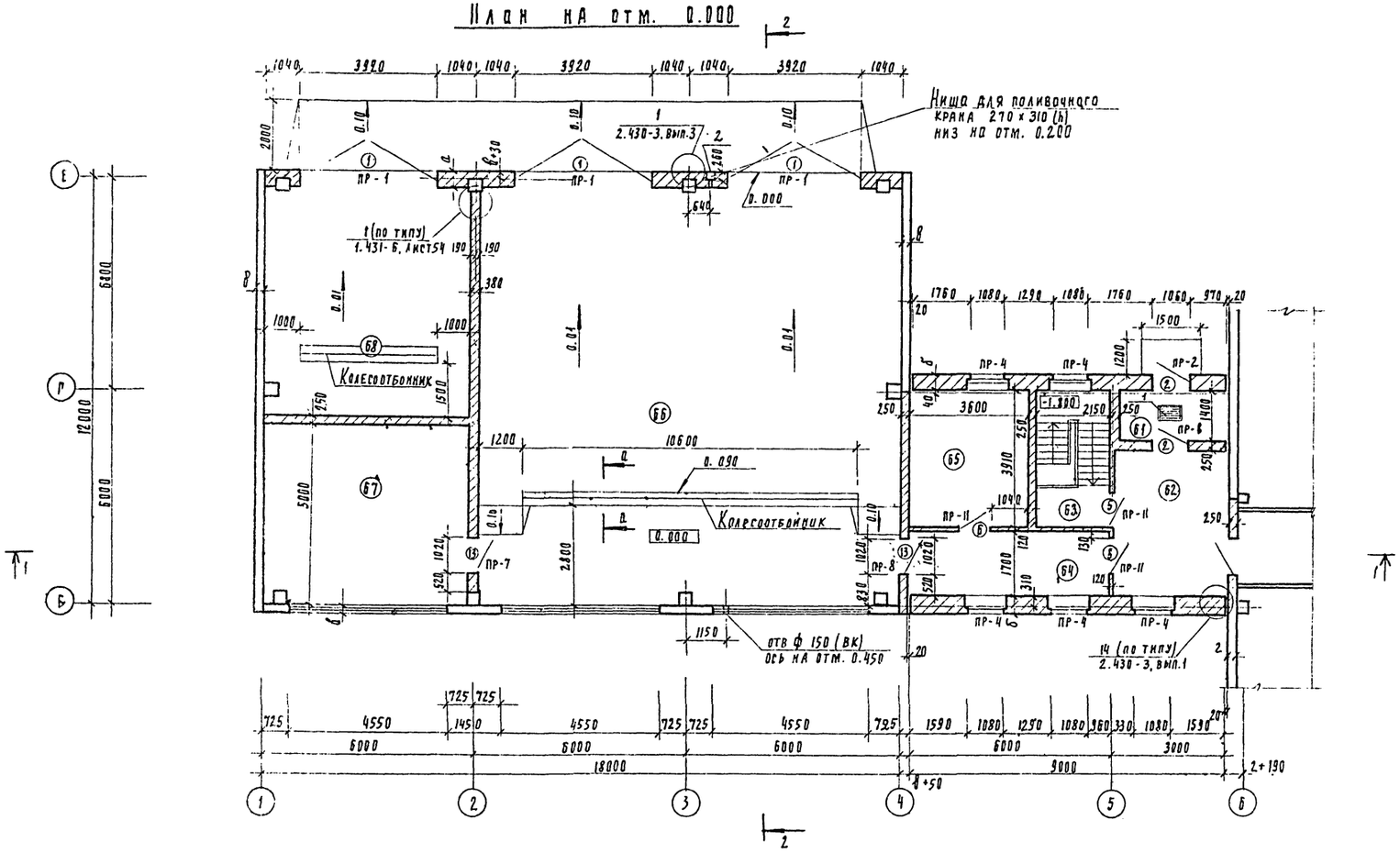

План на отм. -3.000

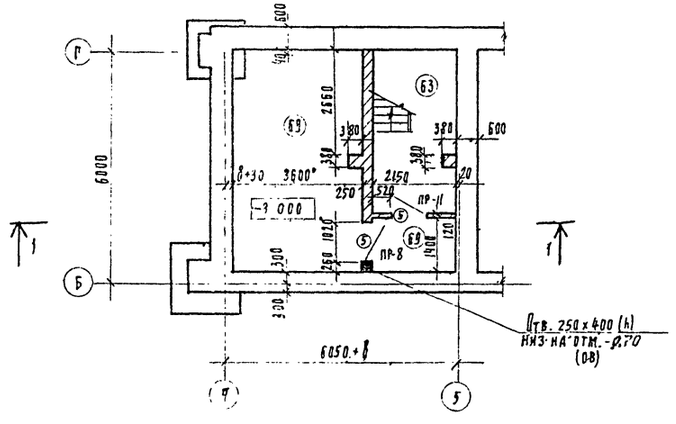

А - А

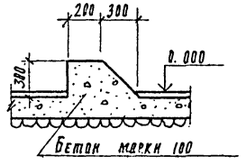

Экспликация помещений

№	Наименование	Категория производств по взрыво-и пож. опасн.	Площадь м²
61	Тамбур	—	3.90
62	Вестибюль	—	11.80
63	Лестничная клетка	—	9.20
64	Коридор	—	10.20
65	Комната шоферов	—	14.80
66	Стоянка машин передвижной химической лаборатории	В	138.20
67	Технический склад	Д	29.00
68	Стоянка автомашины	В	38.30
69	Спец. хранилище	Д	23.60

1. Настоящий чертеж см. совместно с чертежом АР-4
2. Спецификацию на позиции 1, 2 см. на листе АР-14

Привязан

Инв. №

Н. контр.	Глебов		
Провер.	Глебов		
Ст. дрх.	Ефремова		
ГИП	Левика		
ГАП	Глебов		
Гл. констр.	Шапиро		
Нач. отд.	Красавин		
Гл. инж. инд.	Кетаов		

ТП 901-9-10 АР

Базовая лаборатория управления водопроводно-канализационного хозяйства областей, краев и автономных республик.

Стадия	Лист	Листов
РП	3	

Планы на отм. -3.000; 0.000 в осях 1-6 и Б-Е

ЦНИИЭП инженерного оборудования г. Москва

Копировал Родлевская Формат А0

Альбом II

Типовой проект 901-9-10

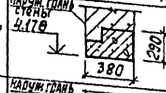

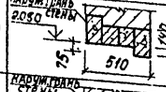

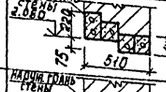

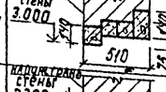

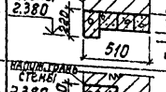

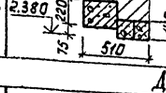

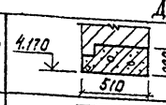

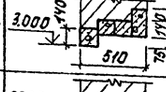

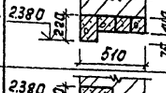

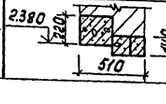

Марка по проекту	Перемычки: Схема сечения	Кол. мест	Элементы перемычки: Марка	Обозначение	Кол.
	Для $t^0_н = -20^0C$				
ПР-1	Наруж. грань стены 4.170; 380; 290	3	БП7-1	Серия КЭ-01-58, вып. 2	1
ПР-2	Наруж. грань стены 2.080; 75; 510; 140; 220	1	1ПР38-15.12.22У	Серия 1.138-10, вып. 1	2
			1ПР1-12.12.14	— " —	2
ПР-3	Наруж. грань стены 2.080; 220; 75; 510; 140	1	1ПР38-15.12.22У	— " —	1
			1ПР1-12.12.14	— " —	3
ПР-4	Наруж. грань стены 3.000; 140; 510; 140; 220; 75	5	1ПР38-15.12.22У	— " —	1
			1ПР2-15.12.14	— " —	3
ПР-5	Наруж. грань стены 2.380; 220; 510; 140; 75	2	1ПР38-15.12.22У	— " —	1
			1ПР2-15.12.14	— " —	3
ПР-6	Наруж. грань стены 2.380; 220; 75; 510; 140	1	1ПР28-120.25.22У	— " —	1
			1ПР3-19.12.14	— " —	2
	Для $t^0_н = -30^0C$				
ПР-1	4.170; 510; 290	3	БП8-1	Серия КЭ-01-58 вып. 2	1
ПР-2	2.080; 220; 75; 510; 140; 220	1	1ПР38-15.12.22У	Серия 1.138-10, вып. 1	2
			1ПР1-12.12.14	— " —	2
ПР-3	2.080; 220; 75; 510; 140	1	1ПР38-15.12.22У	— " —	1
			1ПР1-12.12.14	— " —	3
ПР-4	3.000; 140; 510; 140; 220; 75	5	1ПР38-15.12.22У	— " —	1
			1ПР2-15.12.14	— " —	3
ПР-5	2.380; 220; 510; 140; 75	2	1ПР38-15.12.22У	— " —	1
			1ПР2-15.12.14	— " —	3
ПР-6	2.380; 220; 510; 140	1	1ПР28-120.25.22У	— " —	1
			1ПР3-19.12.14	— " —	2
	Для $t^0_н = -40^0C$				
ПР-1	4.170; 640; 290	3	БП5-1	Серия КЭ-01-58 вып. 2	3
ПР-2	2.080; 220; 75; 640; 140; 220	1	1ПР38-15.12.22У	Серия 1.138-10, вып. 1	2
			1ПР1-12.12.14	— " —	3
ПР-3	2.080; 220; 75; 640; 140	1	1ПР38-15.12.22У	— " —	1
			1ПР1-12.12.14	— " —	4
ПР-4	3.000; 140; 640; 140; 220; 75	5	1ПР38-15.12.22У	— " —	1
			1ПР2-15.12.14	— " —	4

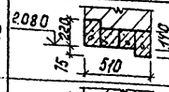

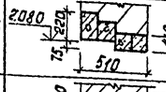

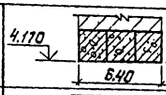

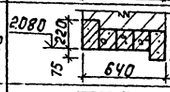

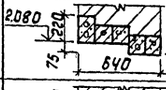

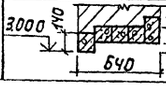

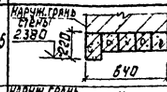

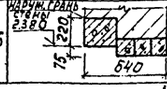

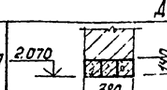

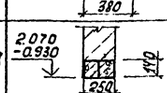

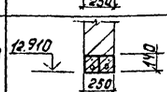

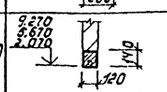

Марка по проекту	Перемычки: Схема сечения	Кол. мест	Элементы перемычки: Марка	Обозначение	Кол.
ПР-5	Наруж. грань стены 2.380; 220; 640; 140	2	1ПР38-15.12.22У	Серия 1.138-10, вып. 1	1
			1ПР2-15.12.14	— " —	4
ПР-6	Наруж. грань стены 2.380; 220; 75; 640; 140	1	1ПР28-120.25.22У	— " —	1
			1ПР3-19.12.14	— " —	3
	Для $t^0_н = -20^0; -30^0; -40^0C$				
ПР-7	2.070; 380; 140	1	1ПР1-12.12.14	— " —	3
ПР-8	2.070 -0.930; 250; 140	6	1ПР1-12.12.14	— " —	2
ПР-9	12.910; 250; 140	2	1ПР2-15.12.14	— " —	2
ПР-10	9.270 5.670 2.070; 120; 140	5	1ПР3-19.12.14	— " —	1
ПР-11	2.070; 120; 140	16	1ПР1-12-12.14	— " —	1

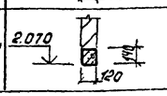

Ведомость проемов ворот и дверей

Тип по проекту	Проемы: Размер в кладке в.хh, мм	Кол. мест	Элементы заполнения проема: Марка	Обозначение	Кол.
1	3920×4170	3	В3.6×3.6	Шифр 41-74, вып. 1 и 2	1
2	1050×2080	4	ДН20-9-3	Серия 1.136-11	1
3	1550×2380	1	ДН23-7.7-10	— " —	1
4	1510×2070	9	ДТ20-7.7-10	— " —	1
5	1010×2070	19	ДГ21-10Л	Серия 1.136-10	1
6	1010×2070	32	ДГ21-10	— " —	1
7	810×2070	8	ДГ21-8	— " —	1
8	810×2070	4	ДГ21-8Л	— " —	1
9	710×2070	14	ДГ21-7Л	— " —	1
10	710×2070	37	ДГ21-7	— " —	1
11	710×2070	2	ДГ21-7П	— " —	1
12	710×2070	2	ДГ21-7ЛП	— " —	1
13	1050×2080	4	ДС20-9-9ЛТ	Серия 1.136-11	1
14	1510×2070	6	ДС20-7.7	Серия 1.136-11	1
15	1010×2070	3	ДО21-10	Серия 1.136-10	1
16	1010×1320	1	ДЛ12-9	Серия 1.136-11	1

Спецификация сборных перегородок

Марка	Обозначение	Наименование	Кол.	Примечание
Щ-1	Серия 1.231-1, выпуск 1	ПГ-36-9	10	
Щ-2	— " —	ПГ-36-30А	3	
Щ-3	— " —	ПГ-36-13	13	
Щ-4	— " —	ПГ-36-15,2	21	
Щ-5	— " —	ПГ-36-20,3	19	
Щ-6	— " —	ПГ-36-9А	19	
Щ-7	— " —	ПГ-36-30Р	15	
Щ-8	— " —	ПГ-36-27Р	8	
Щ-9	— " —	ПГ-39-9Р	7	
Щ-10	— " —	ПГ-36-20,3Р	2	
Щ-11	— " —	ПГ-36-30Р	5	
Щ-12	— " —	ПГ-36-6,2	11	
Щ-13	— " —	ПГ-36-7Р	6	
Щ-14	— " —	ПГ-36-6Р	5	
Щ-15	— " —	ПГ-36-6,2Р	1	
Щ-16	— " —	ПГ-36-7	4	
Щ-17	— " —	ПГ-36-5	6	
Щ-18	— " —	ПГС-7-36-9	53	
Щ-19	— " —	ПГС7-36-30А	8	
Щ-20	— " —	ПГС7-36-7	12	
Щ-21	— " —	ПГС7-36-9А	4	
Щ-22	— " —	ПГС-7-36-6,2	8	
Щ-23	— " —	ПГС7-36-20,3	2	
Щ-24	— " —	ПГС 3,5-36-9	3	
Щ-25	— " —	ПГС 3,5-36-13	6	
Щ-26	— " —	ПГС 3,5-36-15,2	3	
Щ-27	— " —	ПГС-3,5-36-15	12	
Щ-28	Серия 1.231-1, выпуск 2	ПГ-36-7.12	33	
Щ-29	— " —	ПГ-36-8.12	4	
Щ-30	— " —	ПГ-36-10.12	46	
Щ-31	— " —	ПГ-36-15.6	12	
Щ-32	— " —	ПГ-36-15.9	3	
ДД-1	серия 4.16-0-1 выпуск 7; альбом 1	Щит	8	
ШС	— " —	Штанга горизонтальная	2	
С	— " —	Стойка	16	

Привязан

Инв. №

Н. контр.	Глебов	
Пров.	Глебов	
Ст. арх.	Ефремова	
ГИП	Левина	
ГАП	Глебов	
Гл. конст.	Шапиро	
Нач. отд.	Красавин	

ТП 901-9-10 АР

Базовая лаборатория управления водопроводноканализационного хозяйства областей, краев и автономных республик

Стадия	Лист	Листов
РП	2	

Общие данные (окончание)

ЦНИИЭП Инженерного оборудования г. Москва

Копировал Корецкая

Формат 22

Альбом I

Типовой проект 901-9-10

Ведомость основных комплектов рабочих чертежей

Обозначение	Наименование	Примечан.
901-9-10 - АР	Архитектурно-строительные решения	
901-9-10 - КЖ	Конструкции железобетонные	
901-9-10 - ТХ	Технологические решения	
901-9-10 - ВК	Водопровод и канализация	
901-9-10 - ГСВ	Газооборудование	
901-9-10 - ОВ	Отопление и вентиляция	
901-9-10 - ЭМ	Электротехническая часть	
901-9-10 - АТХ	Автоматизация	
901-9-10 - СС	Связь и сигнализация	

Ведомость рабочих чертежей основного комплекта.

Лист	Наименование	Примечан
1	Общие данные (начало)	
2	Общие данные (окончание)	
3	Планы на отм. -3.000; 0.000 в осях 1-6 и Б-Е.	
4	План на отм. 0.000 в осях 6-12 и А-Д	
5	План на отм. 3.600 в осях 6-12 и А-Д	
6	Планы на отм. 7.200; 10.800 в осях 6-12 и А-Д	
7	Разрезы 1-1; 2-2; 3-3.	
8	Фасады 1-12; 12-1; А-Д; Е-А.	
9	План отверстий на отм. 0.000 в осях 6-12 и А-Д	
10	План отверстий на отм. 3.600 в осях 6-12 и А-Д	
11	План отверстий на отм. 7.200 в осях 6-12 и А-Д	
12	План кровли. Планы полов	
13	Экспликация полов и ведомость отделки помещений	
14	Фрагменты 1 и 2	
15	Барьер гарбероба	

Основные строительные показатели

Наименование	Ед. изм.	Количество
Площадь застройки	м³	878,0
Строительный объем	м³	7891,0
В том числе подземный	м³	149,0
Общая площадь	м²	2004,0

Настоящий проект разработан в соответствии с действующими нормами и правилами и предусматривает в части архитектурно-строительных решений мероприятия, обеспечивающие взрывную; взрывопожарную и пожарную безопасность. при эксплуатации зданий.

Главный архитектор проекта [подпись] (Глебов)

Ведомость ссылочных и прилагаемых документов

Обозначение	Наименование	Примечан.
	ссылочные документы	
ГОСТ 11214-78	Окна и балконные двери деревянные с двойным остеклением для жилых и общественных зданий. Типы, конструкции и размеры	
ГОСТ 12506-67	Окна деревянные для зданий. промышленных предприятий	
1.136-2	Доски подоконные деревянные	
1.136-11	Двери деревян. входные наружные, тамбурные и служебные для жилых и обществен. зданий.	
1.136-10	Двери деревянные внутренние для жилых и общественных зданий	
Шифр 41-74, вып. 1; 2	Ворота распашные В3,6х3,0; В3,6х3,6; В3,6х4,2; В4,9х5,4 с ручными приборами открывания.	
1.138-10, вып. 1	Перемычки железобетонные для зданий с кирпичными стенами	
КЭ-01-58, вып. 2.	Сборные ж.б. перемычки для промышленных зданий	
1.231-1, вып. 1	Панели перегородок гипсобетонные для общественных зданий	
416-0-1, вып. 7, альб. 1	Унифицированные секции зданий административно-бытового назначения. Перегородки кабин душевых и уборных.	

Ведомость гардеробного оборудования

Группа произв. процессов	Количество обслуживаемых: Списочный состав	Количество обслуживаемых: Наиболее многочисленная смена	Крючки на вешалках	Шкафы гардеробные: Одинарные 500х330 мм	Шкафы гардеробные: Двойные 500х400 мм
Iа	27	27	27		
Iб	8	8		8	
IIв	3	3		6	
IIIв	26	26		52	

Таблица толщин стеновых панелей, кирпичных наружных стен и утеплителя, мм.

$t^{\circ}_{н}C$	Кирпичная стена		Панель по серии 1.432-14/80	Панель по серии ИН-04-5	Плитный утеплитель-пенобетон γ=300 кг/м³	
	а	б	в	г	д	е
-20	380	510	200	250	100	120
-30	510	510	200	300	120	140
-40	640	640	300	350	160	180

Ведомость спецификаций

Лист	Наименование	Примечан.
2	Ведомость перемычек	
2	Ведомость проемов ворот и дверей	
2	Спецификация сборных перегородок	
8	Спецификация заполнения оконных проемов	
10	Спецификация металлических изделий, замаркированных на листах марки „АР"	
10	Спецификация материалов на тамбур.	

Общие указания

1. За относительную отметку 0.000 принят уровень чистого пола 1-го этажа, соответствующий абсолютной отметке.
2. Ограждающие конструкции - керамзитобетонные панели γ = 900 кг/м³.
3. Простеночные панели выполняются с облицовкой глазурованной (цветной) керамической плиткой размером 21х21мм. Наружные поверхности остальных панелей отделываются декоративной каменной крошкой на полимерных вяжущих.
4. Кирпичные вставки, наружные и внутренние стены выполняются из обыкновенного глиняного полнотелого кирпича пластического прессования (ГОСТ 530-80) марки 100 на растворе марки 25.
5. Наружные поверхности кирпичных стен облицовываются лицевым керамическим кирпичом ГОСТ 7484-78 с расшивкой швов. Кирпичные вставки при входах в здание облицовываются фасадной глазурованной керамической плиткой (ГОСТ 13996-77)
6. Горизонтальная гидроизоляция стен от капиллярной влаги осуществляется слоем цементно-песчаного раствора состава 1:2 толщиной 20мм на отм. - 0.030.
7. Столярные изделия окрашиваются масляной краской за 2 раза
8. Здание относится к II степени огнестойкости.
9. При привязке проекта здание должно быть ориентировано окнами весовых комнат (помещения №-№ 26, 44) на север или северо-запад.

Н. контр.	Глебов	[подпись]
Провер.	Глебов	[подпись]
Ст. инж.	Ефремова	[подпись]
ГИП	Левина	[подпись]
ГАП	Глебов	[подпись]
Гл. констр.	Шапиро	[подпись]
Нач. отд.	Красавин	[подпись]
Гл. инж. ин.	Кетлов	[подпись]

901-9-10 АР

БАЗОВАЯ ЛАБОРАТОРИЯ УПРАВЛЕНИЯ ВОДОПРОВОДНО-КАНАЛИЗАЦИОННОГО ХОЗЯЙСТВА ОБЛАСТЕЙ; КРАЕВ И АВТОНОМНЫХ РЕСПУБЛИК

Стадия	Лист	Листов
РП	1	15

Общие данные (начало)

ЦНИИЭП инженерного оборудования г. Москва

Копировал Антипова

Формат 22

План на отм. 0.000

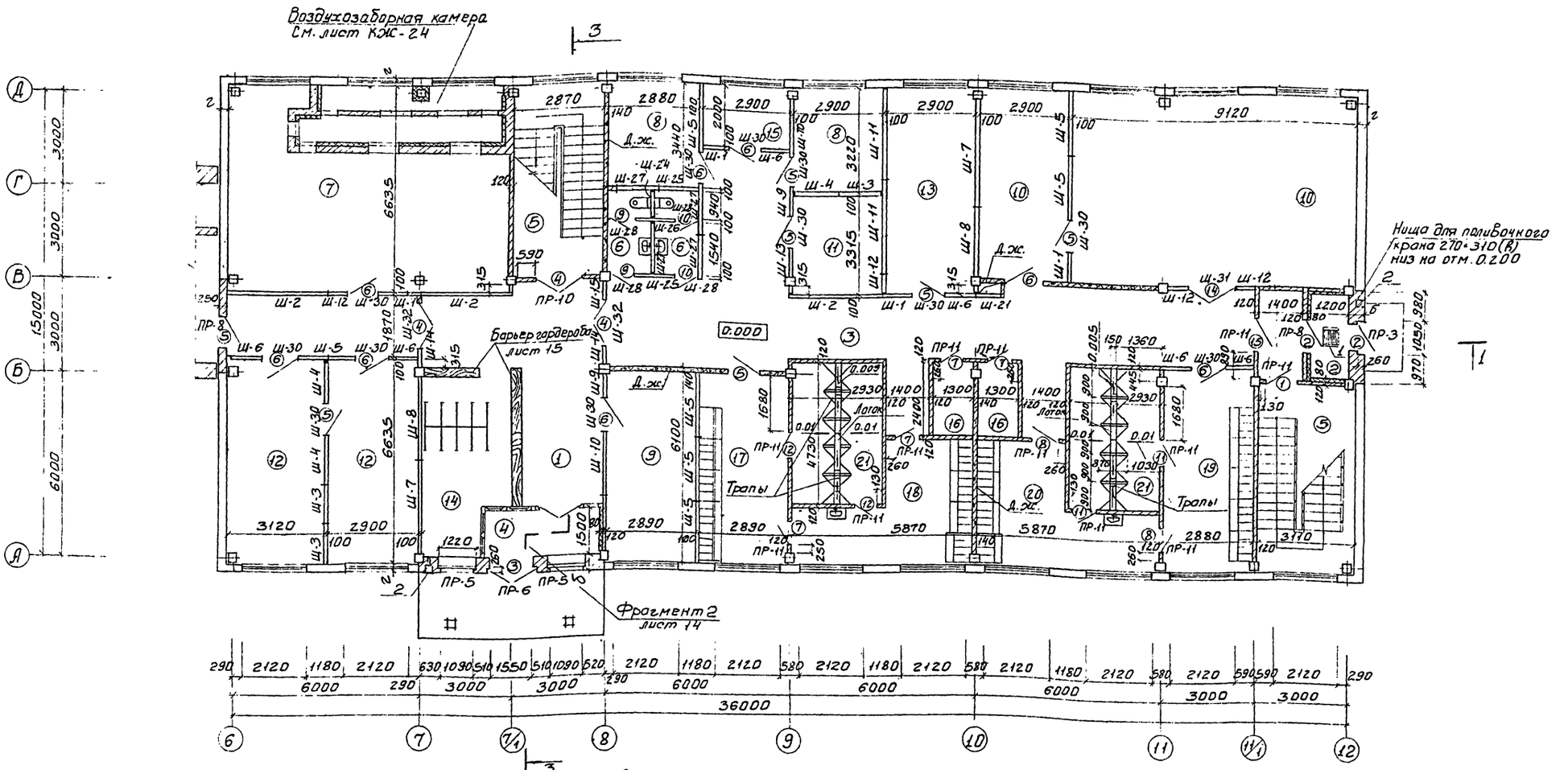

Экспликация помещений

№	Наименование	Категория производств по взрыво- и пожароопасности	Площадь м²
1	Вестибюль	—	25.0
2	Тамбур	—	7.3
3	Коридор	—	66.0
4	Тамбур	—	6.1
5	Лестничная клетка	—	17.5
6	Уборные	—	6.8
7	Приточная Венткамера	—	60.4
8	Приемные проб	Д	9.8
9	Комната текущего ремонта	Д	17.6
10	Приборные комнаты	Д	556+17.7
11	Щитовая	Г	9.9
12	Спец. лаборатория	Д	20.7+20.7
13	Начальник лаборатории	—	20.7
14	Гардероб уличной одежды	—	19.0
15	Подсобное помещение	—	5.8
16	Кладовые грязной и чистой одежды	—	3.1+3.1
17	Жен. гардероб дом. и ул. одежды	—	17.2
18	Жен. гардероб спец. одежды	—	17.4
19	Муж. гардероб дом. и ул. одежды	—	17.7
20	Муж. гардероб спец. одежды	—	17.4
21	Душевые	—	13.9+13.9

1. Спецификацию на позиции 1 (решетка для выгирания ног) и 2 (дверца ниши поливочного крана) см. на листе АР-14.
2. Крепление утеплителя к стенам и потолку тамбуров осуществлять в соответствии с деталями на листе КЖС-24

Привязан:

Инв. №

Н. контр.	Глебов		
Провер.	Глебов		
Ст. арх.	Ефремова		
ГИП	Левина		
ГАП	Глебов		
Гл. констр.	Шапиро		
Нач. отд.	Красавин		
Гл. инж.	Кетаов		

ТП 901-9-10 АР

Базовая лаборатория управления водопроводно-канализационного хозяйства областей, краев и автономных республик.

Стадия	Лист	Листов
РП	4	

План на отм. 0,000 в осях 6-12 и А-Д.

ЦНИИЭП инженерного оборудования г. Москва

Инв. № подл. | Подпись и дата | Взам. инв. №

План на отм. 3.600

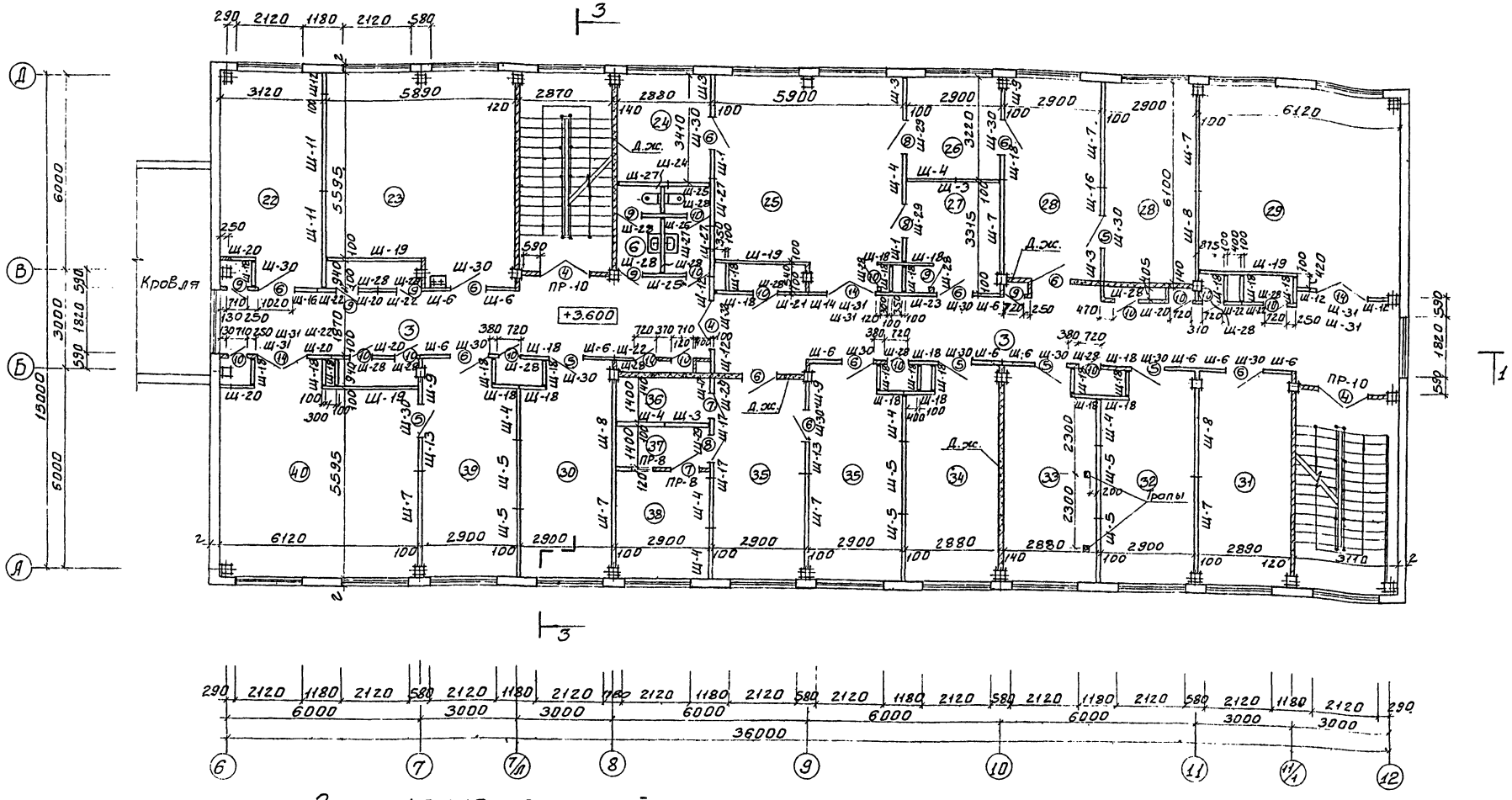

Экспликация помещений

№	Наименование	Категория производств по взрыво-и пожар. опасн.	Площадь м²
22	Комната дежурного персонала	—	19.7
23	Комната приема пищи	—	27.0
24	Комната обработки анализов	Д	9.8
25	Химическая лаборатория	Д	27.0
26	Весовая	Д	9.3
27	Моечная хим. лаборатории	Д	8.5
28	Химическая лаборатория	Д	17.7
29	Лаборатория анализа осадка	Д	17.7
30	Комната хранения посуды	Д	17.7
31	Комната хранения реактивов	Д	19.2
32	Гидробиологическая лаборатория	Д	17.7
33	Автоклавная	Д	17.7
34	Моечная и средаварочная	Д	17.7
35	Бактериологическая лаборатория	Д	17.7·2=35.4
36	Люминесцентная	Д	4.1
37	Предбокс ник	Д	4.1
38	Бокс	Д	8.9
39	Библиотека	—	17.7
40	Читальный зал	—	27.0
3	Коридор	—	75.4

Привязан.

Инв. №

Н. контр.	Глебов		
Провер.	Глебов		
Ст. арх.	Ефремова		
ГИП	Левина		
ГАП	Глебов		
Гл. констр.	Шапиро		
Нач. отд.	Крававин		
Гл. инж. инс.	Кетадов		

ТП 901-9-10 АР

Базовая лаборатория Управления водопроводно-канализационного хозяйства областей краев и автономных республик

Стадия	Лист	Листов
РП	5	

План на отм. 3,600 в осях Б-12 и А-Д.

ЦНИИЭП инженерного оборудования г. Москва

78184-02

План на отм. 7.200

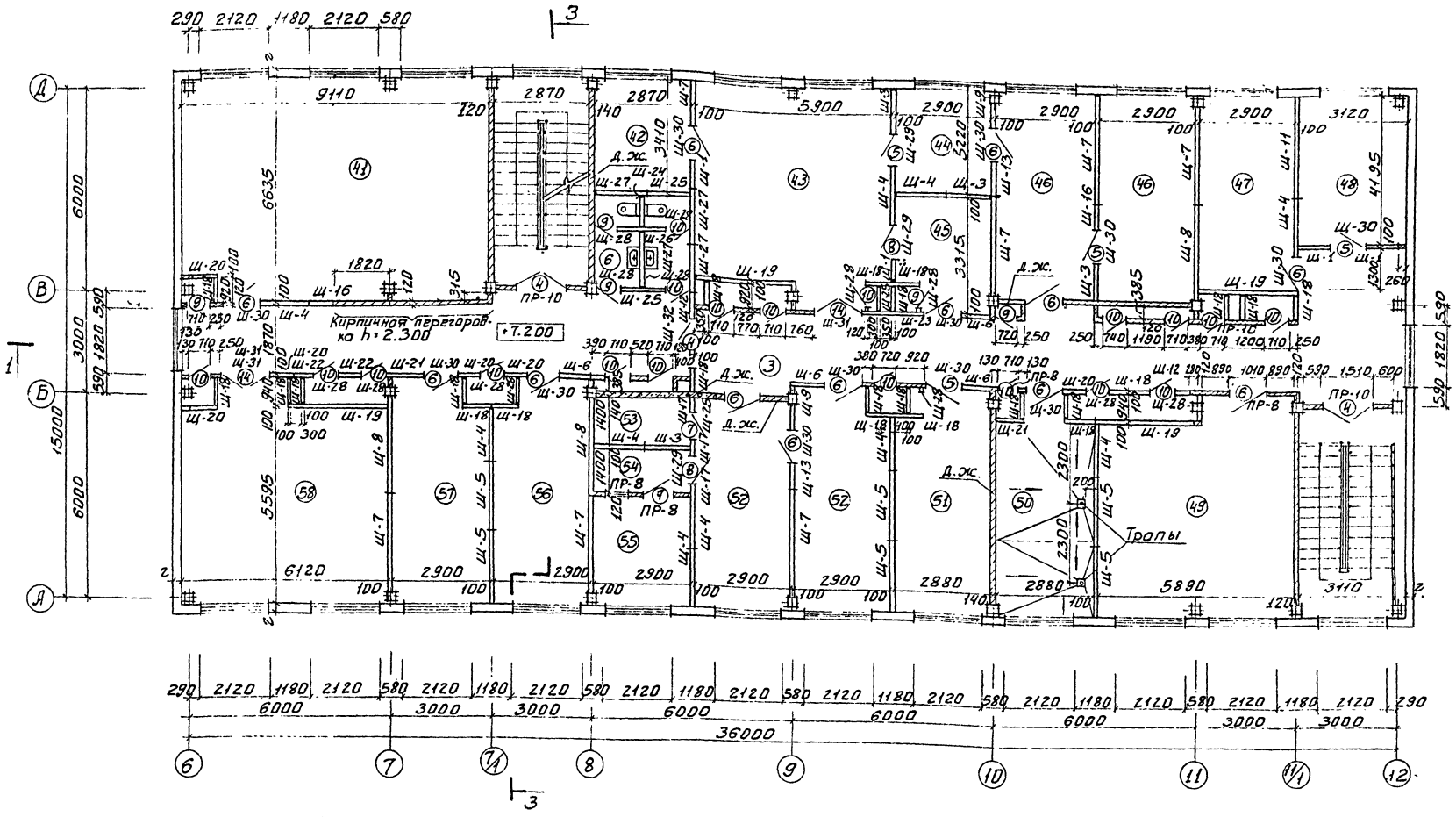

План на отм. 10.800

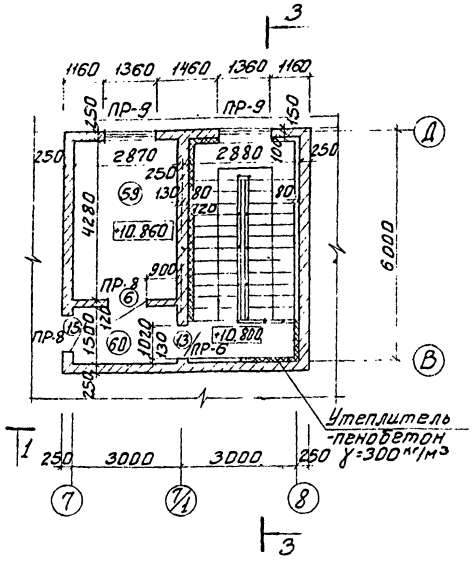

Экспликация помещений

№	Наименование	Категория производств по взрыво и пож. опасн.	Площадь м²
41	Вытяжная Венткамера	—	59.4
42	Комната обработки анализов	Д	9.8
43	Химическая лаборатория	Д	27.0
44	Весовая	Д	9.3
45	Моечная ким. лаборатории	Д	8.5
46	Химическая лаборатория	Д	17.7+2=35.4
47	Гидробиологическая лаборатория	Д	16.2
48	Комната хранения реактивов	Д	13.1
49	Вытяжная Венткамера	—	29.8
50	Автоклавная		17.3

№	Наименование	Категория производств по взрыво и пож. опасн.	Площадь м²
51	Моечная и средоварочная	Д	18.1
52	Бактериологическая лаборатория	Д	17.7+2=35.4
53	Люминесцентная	Д	4.1
54	Предбоксник	Д	4.1
55	Бокс	Д	8.9
56	Комната хранения посуды	Д	17.7
57	Комната общественных организаций	—	17.7
58	Красный уголок	—	27.0
59	Подсобное помещение	—	12.3
60	Тамбур	—	4.3
3	Коридор	—	75.4

Привязан

Инв №

Н. контр.	Глебов	
Провер.	Глебов	
Ст. арх.	Ефремова	
Гип	Левина	
Гап	Глебов	
Гл. констр.	Шапиро	
Нач. отд.	Красавин	
Гл. инж. инс.	Кетаов	

ТП 901-9-10 АР

Базовая лаборатория управления водопроводно-канализационного хозяйства областей, краев и автономных республик

Стадия	Лист	Листов
РП	Б	

Планы на отм. 7.200; 10,800 в осях 6-12 и А-Д

ЦНИИЭП инженерного оборудования г. Москва

18184-02

Типовой 901-9-10

Отдел ВС Волкова

Слой гравия ГОСТ 8268-74* Мр37, 100/на антисептир. битумной мастике МБК-Г-55/МБК-Г-65/ ГОСТ 2889-80 10мм
4 слоя рубероида марки РэМ-350/ТУ-21-27-30-72/ на антисептир. битумной мастике МБК-Г-55/МБК-Г-65/
Огрунтовка раствором битума пятой марки В керосине или соляровом масле
Цементно-песчаная стяжка марки 50 15мм
Утеплитель-пенобетон γ=300 кг/м³ - „д"
Пароизоляция - окраска битумом за 1 раз
Сборные железобетонные плиты

Слой гравия ГОСТ 8268-74 МР37, 100/на антисепти-рованной битумной мастике МБК-Г-55/МБК-Г-65/ ГОСТ 2889-80 10мм
4 слоя рубероида марки РэМ-350/ТУ-21-27-30-72/ на антисептированной битумной мастике МБК-Г-55/МБК-Г-65/
Огрунтовка раствором битума пятой марки В керосине или соляровом масле
Цементно-песчаная стяжка марки 100 15мм
Утеплитель-пенобетон γ=300 кг/м³ - „е"
Пароизоляция-окраска битумом за 1 раз.
Сборные железобетонные плиты

Разрез 1-1

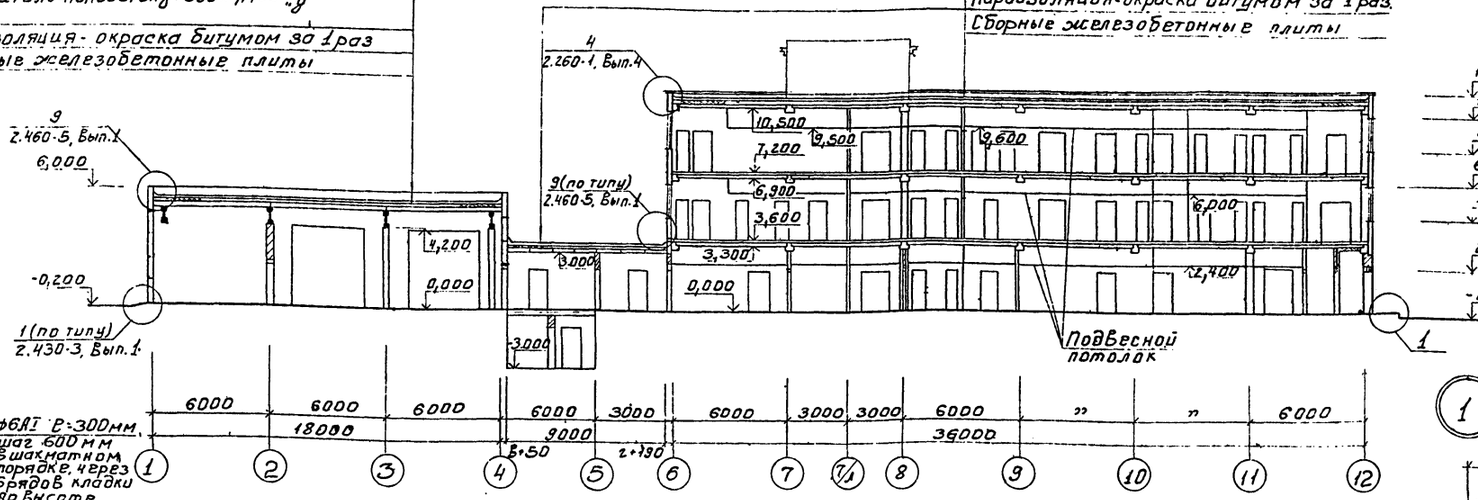

Профиль кирпичной кладки карниза (к детали 67)

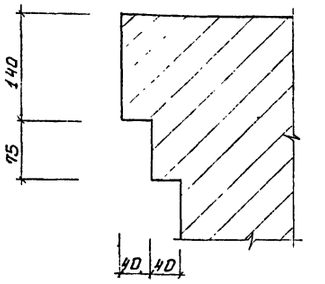

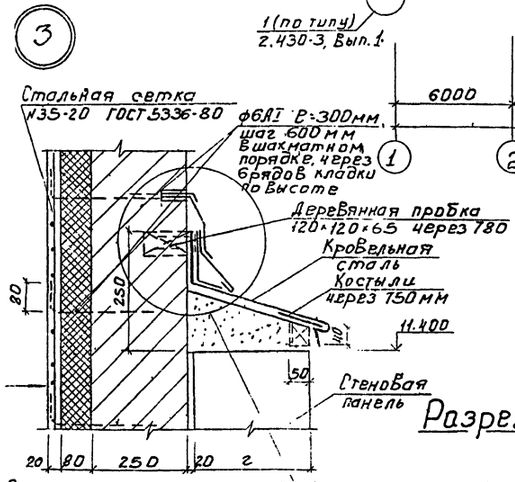

Разрез 2-2

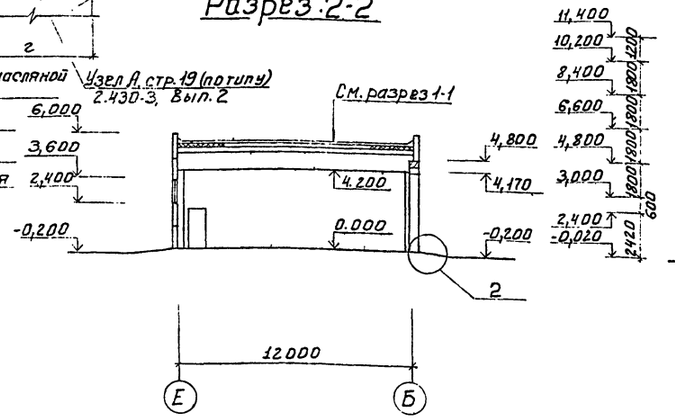

Разрез 3-3

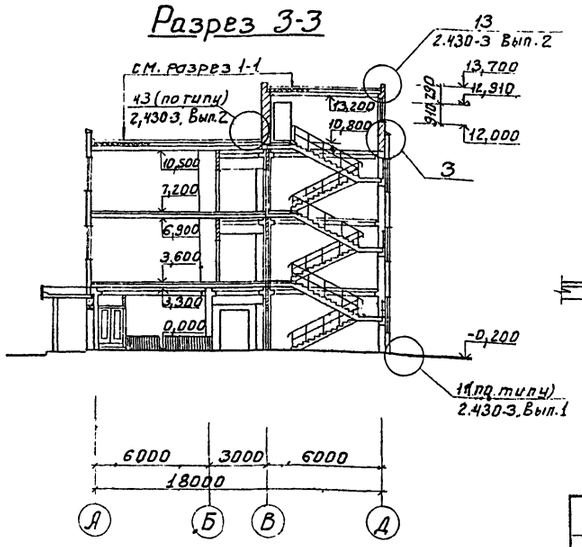

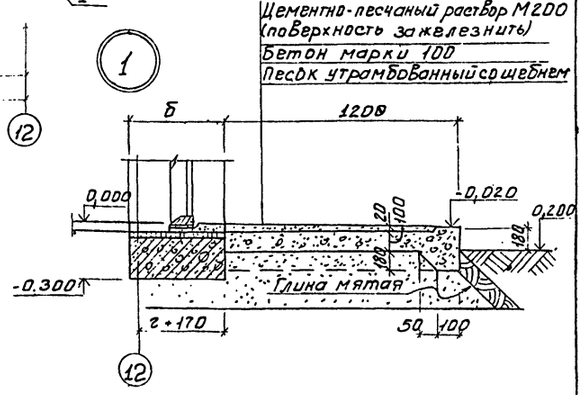

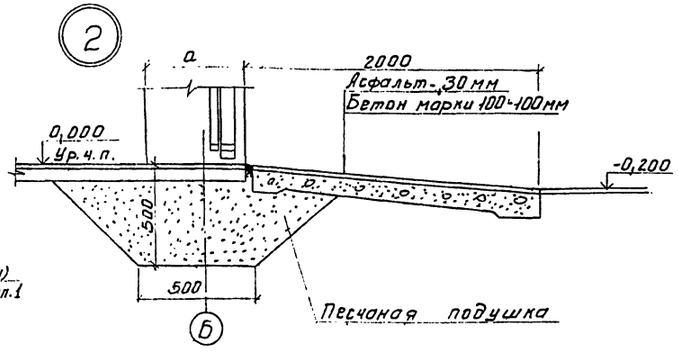

Привязан:

Инв. №

Н. контр.	Глебов		
Провер.	Глебов		
Ст. арх.	Ефремова		
ГИП	Левина		
ГАП	Глебов		
Гл. конструктор	Шапиро		
Нач. отд.	Красавин		

ТП 901-9-10 АР

Базовая лаборатория управления водопроводно-канализационного хозяйства областей, краев и автономных республик

Стадия	Лист	Листов
РП	7	

Разрезы 1-1; 2-2; 3-3

ЦНИИЭП инженерного оборудования г. Москва

18184-02

Альбом II

Фасад 1-12

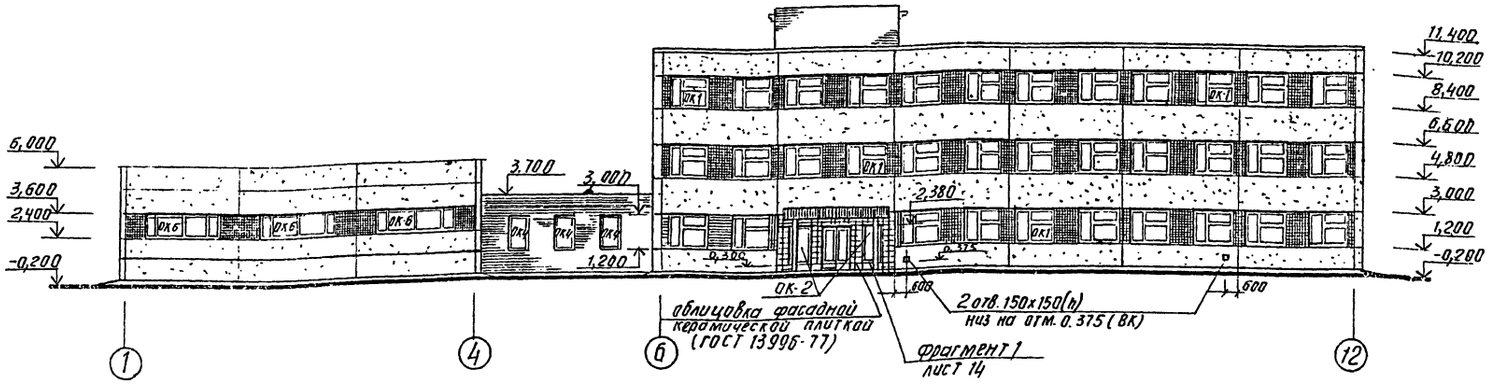

Фасад А-Д

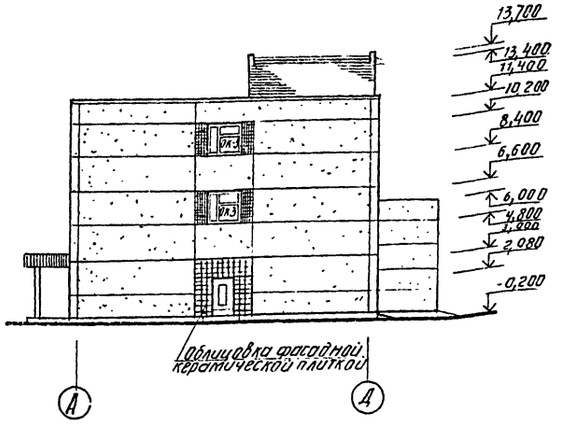

Фасад 12-1

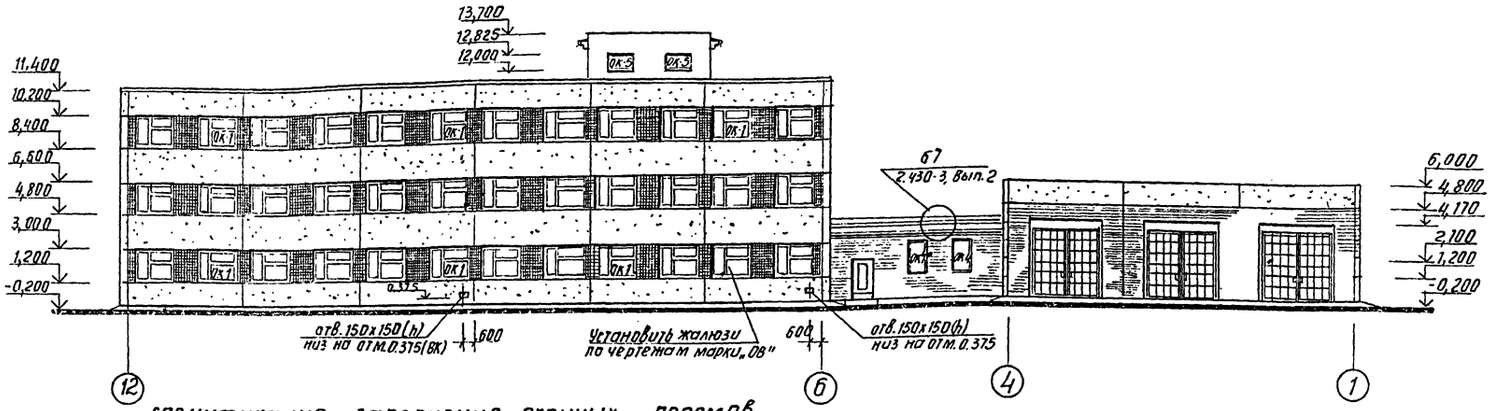

Фасад Е-А

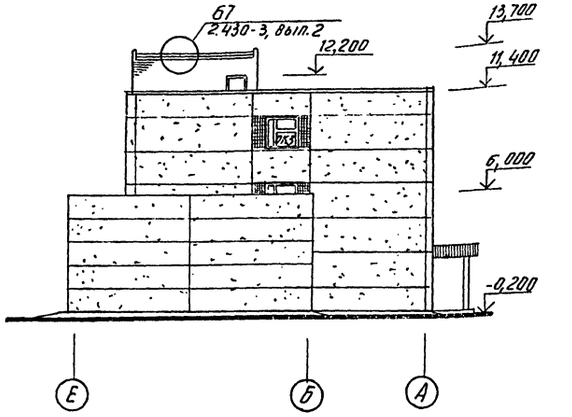

спецификация заполнения оконных проемов

Марка	Обозначение	Наименование	Кол.	Примечание
		проем ОК-1 (мест 10)		
ОР18-21В	ГОСТ 11214-78	оконный блок	1	
ПД22-20	1.136-2	подоконные доски	1	
		проем ОК-2 (мест 2)		
ОР21-12Г	ГОСТ 11214-78	оконный блок	1	
	1.136-2	подоконные доски	1	
		проем ОК-3 (мест 4)		
ОР18-15В	ГОСТ 11214-78	оконный блок	1	
	1.136-2	подоконные доски	1	
		проем ОК-4 (мест 5)		
ОР18-12Г	ГОСТ 11.214-78	оконный блок	1	
	1.136-2	подоконные доски	1	

Марка	Обозначение	Наименование	Кол.	Примечание
		проем ОК-5 (мест 2)		
ОС9-13,5	ГОСТ 11214-78	оконный блок	1	
		проем ОК-6 (мест 3)		
НС5-124	ГОСТ 12506-67	оконный блок	1	

Н. контр.	Глебов		
Провер.	Глебов		
Ст. арх.	Ефремова		
ГИП	Левина		
ГАП	Глебов		
Гл. констр.	Шапиро		
Нач. отд.	Красавин		

Привязан

Инв. №

ТП 901-9-10 АР

Базовая лаборатория управления водопроводно-канализационного хозяйства областей, краев и автономных республик

Стадия	Лист	Листов
РП	8	

Фасады 1-12; 12-1; А-Д; Е-А

ЦНИИЭП инженерного оборудования г. Москва

Копировал Антипова

План отверстий на отм. 0.000

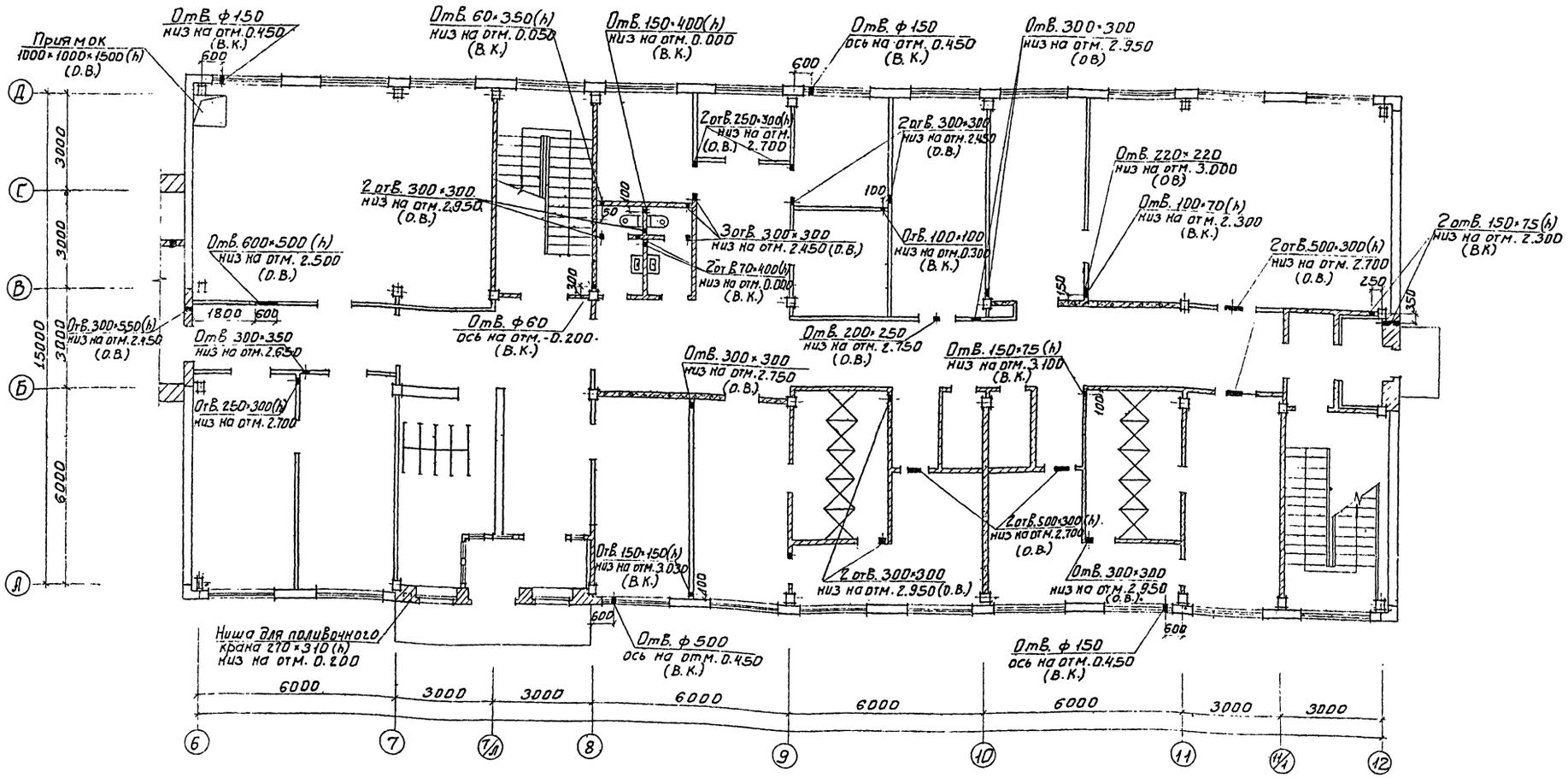

1. Отверстия ф120 и менее в перегородках и стенках шахт здания высверливаются по месту.
2. Отверстия в наружных стеновых панелях выполняются методом рассверловки по контуру.

Н. контр.	Глебов		
Провер.	Глебов		
Ст. арх.	Ефремова		
ГИП	Левина		
ГАП	Глебов		
Гл. констр.	Шапиро		
Нач. отд.	Крагавин		

Привязан.

Инв. №

ТП 901-9-10 АР

Базовая лаборатория Управления водопроводно-канализационного хозяйства областей, краев и автономных республик

Стадия	Лист	Листов
РП	9	

План отверстий на отм. 0,000 в осях 6-12 и А-Д.

ЦНИИЭП инженерного оборудования г. Москва.

План отверстий на отм. 3.600

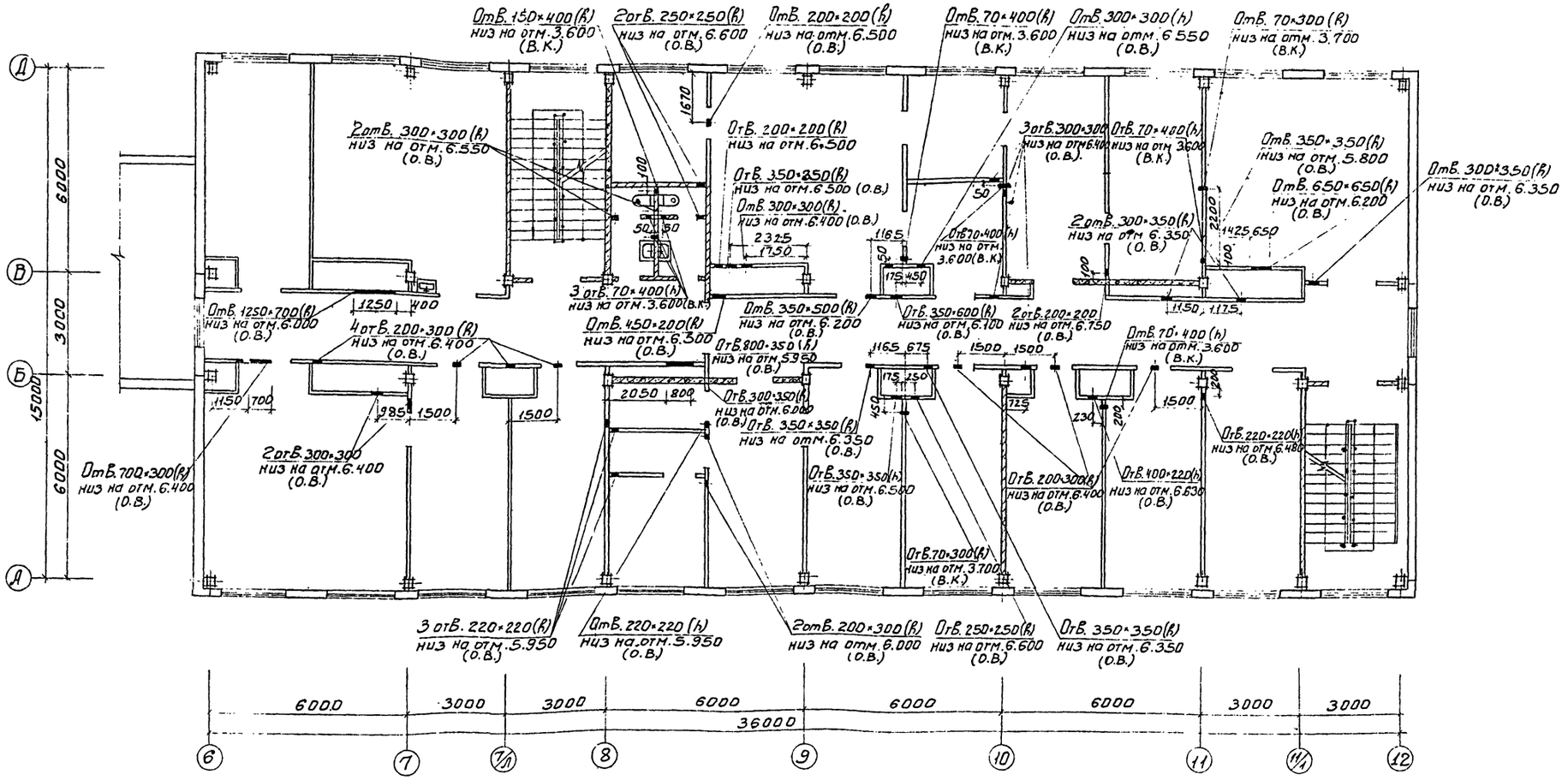

Н. контр.	Глебов			
Провер.	Глебов			
Ст. арх.	Ефремова			
Гип	Левина			
Гап	Глебов			
Гл. констр.	Шапиро			
Нач. отд.	Красавин			

Привязан:

Инв. №

ТП 901-9-10 АР

Базовая лаборатория управления водопродно-канализационного хозяйства областей, краев и автономных республик

Стадия	Лист	Листов
РП	10	

План отверстий на отм. 3,600 в осях 6-12 и А-Д

ЦНИИЭП инженерного оборудования г. Москва

18184-02

План отверстий на отм. 7.200

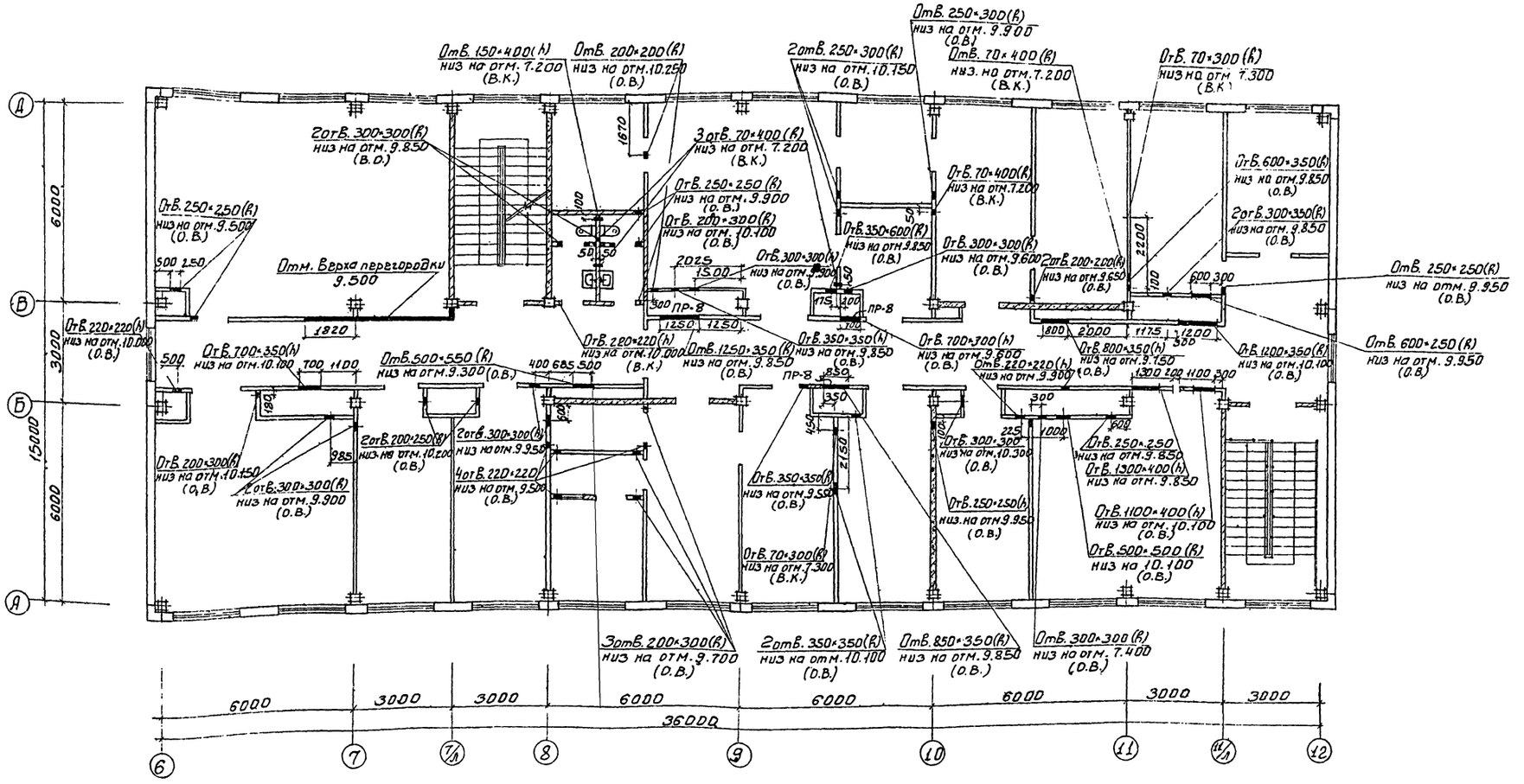

Н.контр.	Глебов		
Провер.	Глебов		
Ст.арх.	Ефремова		
ГИП	Левина		
ГАП	Глебов		
Гл.конс.	Шапиро		
Нач.отд.	Красавин		

Привязан:

Инв. №

ТП 901-9-10

Базовая лаборатория управления водопроводно-канализационного хозяйства областей краев и автономных республик

Стадия	Лист	Листов
РП	11	

План отверстий на отм. 7.200 в осях Б-12 и А-Д

ЦНИИЭП инженерного оборудования г. Москва

1918-09

План кровли
М1:200

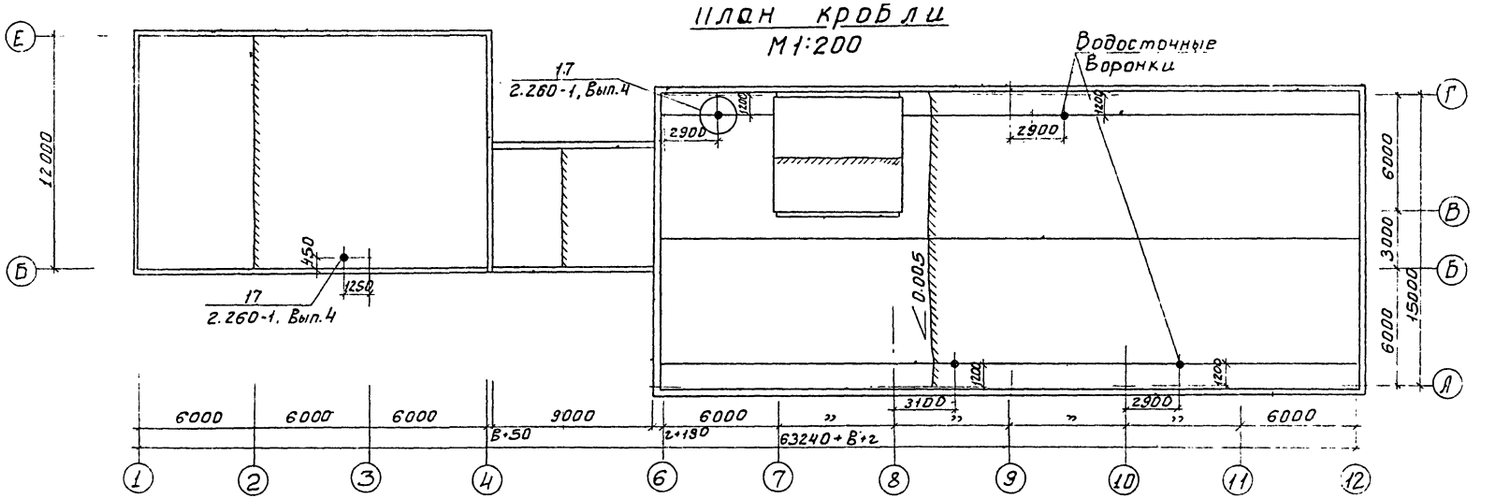

План полов на отм. 10.800

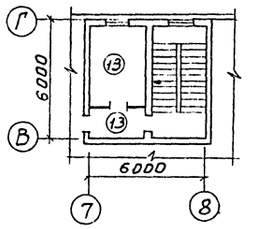

План полов на отм. 3.600

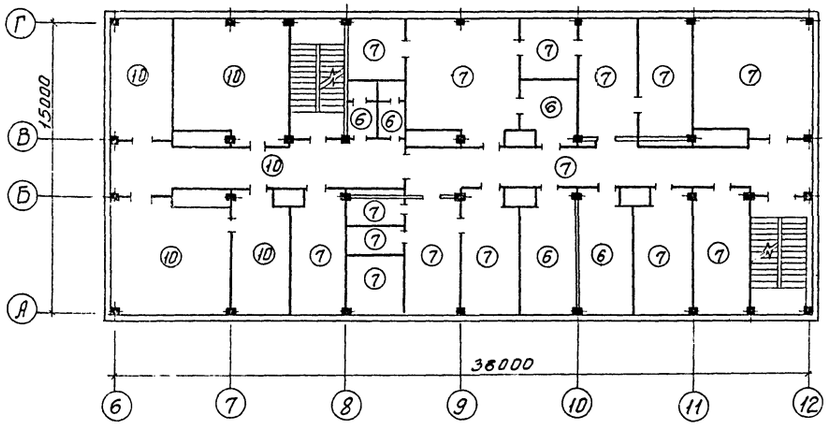

План полов на отм. 7.200

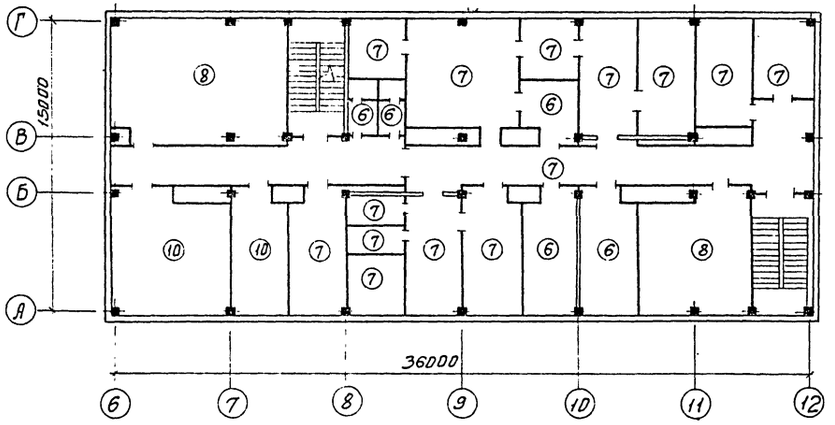

План полов на отм. 0.000

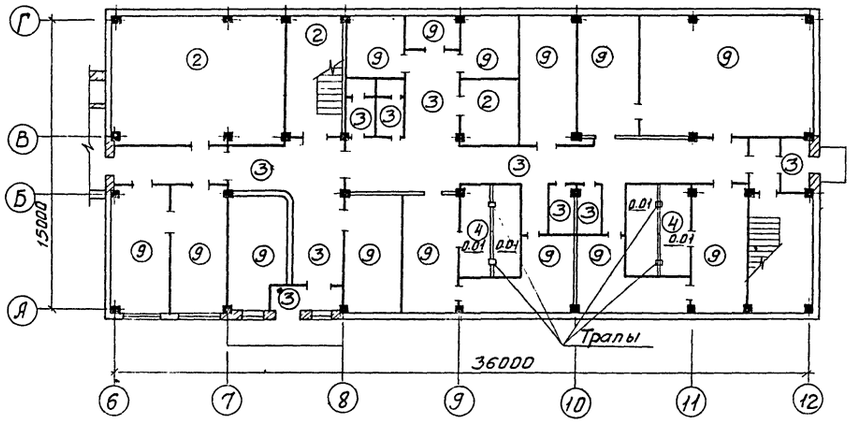

План полов на отм. 0.000

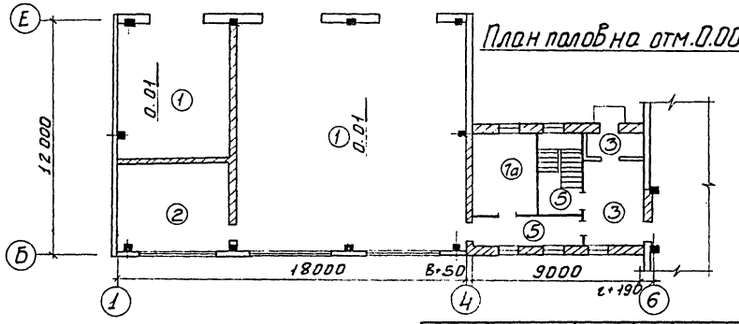

План полов на отм. -3.000

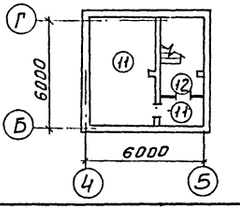

Привязан:

Инв.№

Н.контр.	Глебов	
Провер.	Глебов	
Ст.инж.	Ефремова	
ГИП	Левина	
ГАП	Глебов	
Гл.констр.	Шапиро	
Нач.отд.	Красавин	

ТП 901-9-10 АР

Базовая лаборатория управления водопроводно-канализационного хозяйства областей, краев и автономных республик

Стадия	Лист	Листов
РП	12	

План кровли. Планы полов.

ЦНИИЭП инженерного оборудования г. Москва

Альбом

ТП-901-9-10

Экспликация полов

Тип по проекту	Конструкция пола	Материал слоя	Тип слоя	Толщ. слоя мм	Дополнительные указания
1	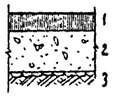	1. Асфальтобетон. 2. Бетон марки 200. 3. Слой щебня крупностью 40÷60мм, втрамбованный в грунт основания.	П-16	40 100	
2	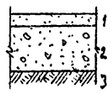	1. Цементно-песчаный раствор марки 200 2. Бетон марки 100 3. Слой щебня крупностью 40÷60мм, втрамбованный в грунт основания.	П-10	20 100	
3	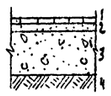	1. Керамические плиты /ГОСТ 6787-69/ 80 2. Прослойка и заполнение швов из цементно-песчаного раствора М-150 3. Бетон марки 100 4. Слой щебня крупностью 40÷60мм, втрамбованный в грунт основания.	П-43	13 10 100	
4	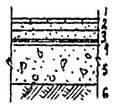	1. Керамические плиты /ГОСТ 6787-69/ 2. Прослойка и заполнение швов из цементно-песчаного раствора М 150 3. Стяжка из цементно-песчаного раствора марки 150 4. 4 слоя гидроизола на битум. мастике 5. Бетон марки 100 6. Слой щебня крупностью 40÷60мм, втрамбованный в грунт основания	П-43	13 10 20÷10 100	
5	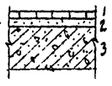	1. Керамические плиты (ГОСТ 6787-69) 2. Прослойка и заполнение швов из цементно-песчаного раствора М-150 3. Железобетонная плита перекрытия	П-43	13 17	
6	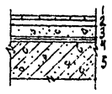	1. Керамические плиты /ГОСТ 6787-69/ 2. Прослойка и заполнение швов из цементно-песчаного раствора М-150 3. Стяжка из цементно-песчаного раствора марки 150 4. 4 слоя гидроизола на битумной мастике 5. Железобетонная плита перекрытия	П-43	13 17 20 10	
7 7а	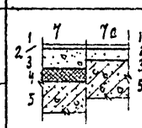	1. Линолеум /ГОСТ 7251-77/ ГОСТ 14632-79/ 2. Прослойка из холодной мастики на водостойких вяжущих. 3. Легкий бетон марки 50. 4. Древесно волокнистые плиты. 5. Железобетонная плита перекрытия	П-71	4 1 55;25 20	Толщина стяжки из легкого бетона 55мм для пола типа 7
8	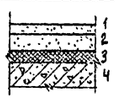	1. Цементно-песчаный раствор марки 200 2. Цементно-песчаный раствор марки 150 3. Древесно-волокнистые плиты /ГОСТ 4598-74/ 4. Железобетонная плита перекрытия	П-10	20 40 20	
9	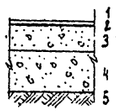	1. Линолеум / ГОСТ 7251-77/ 2. Прослойка из холодной мастики на водостойких вяжущих 3. Стяжка из легкого бетона марки 50 4. Бетон марки 100 5. Слой щебня крупностью 40÷60мм. втрамбованный в грунт основания	П-71	4 1 50 100	
10	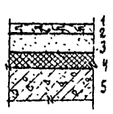	1. Штучный паркет 2. Прослойка из холодной мастики на водостойких вяжущих 3. Стяжка из цементно-песчаного раствора марки 150 4. Древесно-волокнистые плиты /ГОСТ 4598-74/ 5. Железобетонная плита перекрытия	П-67	19 1 40 20	

Типы слоев обозначены по СНиП II-В. 8-71

Экспликация полов

Тип по проекту	Конструкция пола	Материал слоя	Тип слоя	Толщ. слоя мм	Дополнительные указания
11	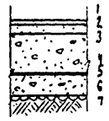	1. Поливинилхлоридные плиты типа 57-40 2. Прослойка из холодной мастики на водостойких вяжущих 3 Стяжка из цементно-песчаного раствора марки 150 4. Бетон марки 100 5. Два слоя гидроизола на битумной мастике 6. Стяжка из бетона марки 150 7. Слой щебня, крупностью 40÷60мм. втрамбованный в грунт основания	П-84	4 1 20 100 5 60	
12	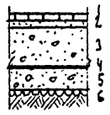	1. Керамические плиты (ГОСТ 6787-69) 2. Прослойка и заполнение швов из цементно-песчаного раствора м 150 3. Бетон марки 100 4. Два слоя гидроизола на битумной мастике. 5. Стяжка из цементно-песчаного раствора марки 150 6. Слой щебня крупностью 40÷60мм втрамбованный в грунт основания.	П-43	13 10 100 5 60	
13	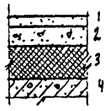	1. Цементно-песчаный раствор марки 200 2. Стяжка из цементно-песчаного раствора марки 150 3. Пенобетон γ = 300 кг/м3 4. Железобетонная плита перекрытия		20 40 80	

Ведомость отделки помещений

Наименование или экспликац. номер помещения	Потолок		Стены и перегородки		Отделка низа стен и перегородок (панель)	
	Штукатурка или затирка	Окраска	Штукатурка или затирка	Окраска или облицовка	Окраска или облицовка	Высота мм
1; 2; 14; 16; 61	Затирка швов цементным раств.	Поливинилацетатная ВА-27А	Затирка швов панельных стен, штукатурка кирп. стен сложным раствор.	Масляная окраска за 2 раза	—	—
62; 63; 69; 60	"	"	"	"	—	—
3; 4; 5; 8; 9; 10	"	"	"	Поливинилацетатная ВА-27А	—	—
13; 15; 22; 23; 39	"	"	"	"	—	—
40; 57; 58; 64; 65	"	"	"	"	—	—
7; 41; 49	"	Известковая побелка	Затирка цементным раствором	Известковая побелка	—	—
11; 59; 66; 67; 68	"	Известковая окраска	Затирка швов панельных стен, штукатурка кирп. стен. сложным. раствор.	Известковая окраска	—	—
12; 17; 19; 24; 25	"	Поливинилацетатная ВА-27А	"	Поливинилацетатная ВА-27А	Масляная окраска за 2 раза	2100
26; 28; 29; 30	"	"	"	"	"	"
31; 32; 35; 36	"	"	"	"	"	"
37; 38; 40; 42;	"	"	"	"	"	"
43; 44; 46; 47	"	"	"	"	"	"
48; 52; 53	"	"	"	"	"	"
54; 55; 56;	"	"	"	"	"	"
6; 18; 20; 27	"	"	"	"	Глазурованная плитка	2100
33; 34; 45;	"	"	"	"	"	"
50; 51	"	"	"	"	"	"
21	"	Масляная окраска за 2 раза	—	Глазурованная плитка	—	—

Привязан

Инв. №

Н. контр.	Глебов	
Провер.	Глебов	
Ст. арх.	Ефремова	
ГИП	Левина	
РАП	Глебов	
Гл. констр.	Шапкро	
Нач. отд.	Красавин	

ТП-901-9-10 АР

Базовая лаборатория управления водопроводно-канализационного хозяйства областей краев и автономных республик

Стадия	Лист	Листов
РП	13	

Экспликация полов и ведомость отделки помещений

ЦНИИЭП инженерного оборудования г. Москва

Копировал

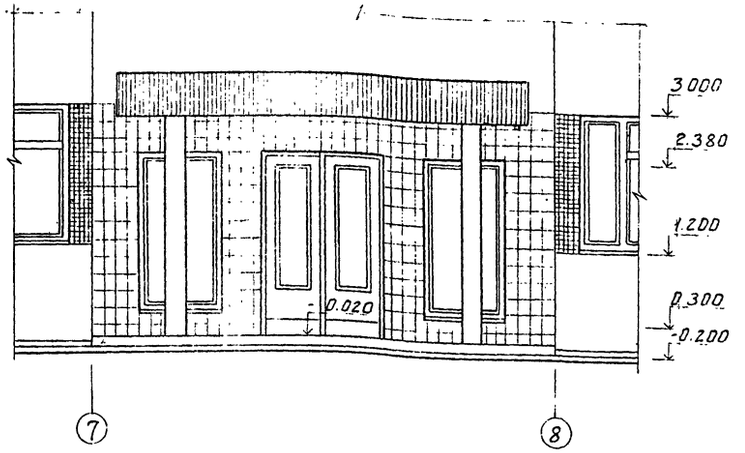

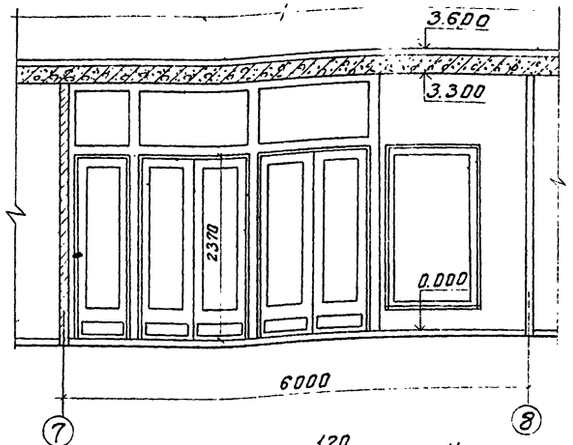

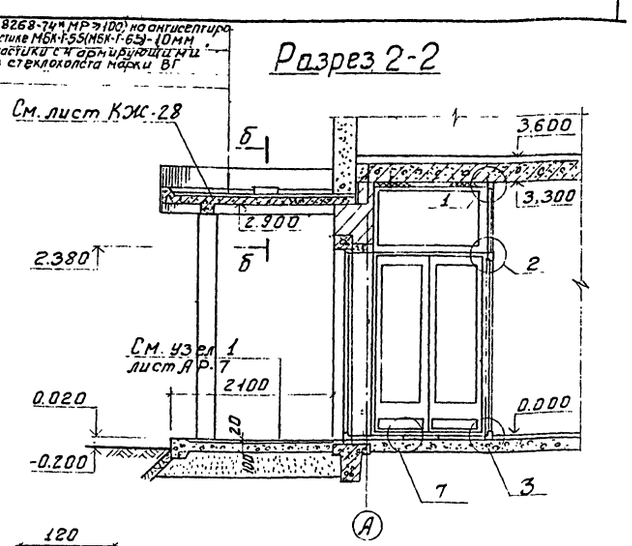

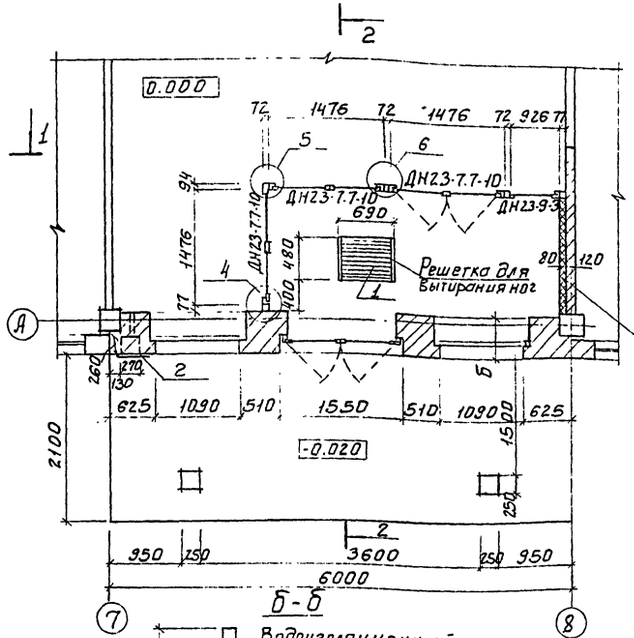

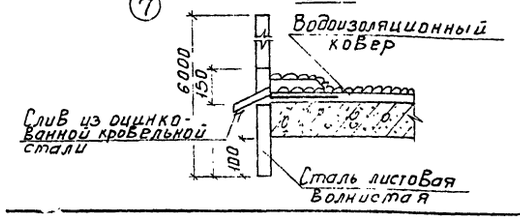

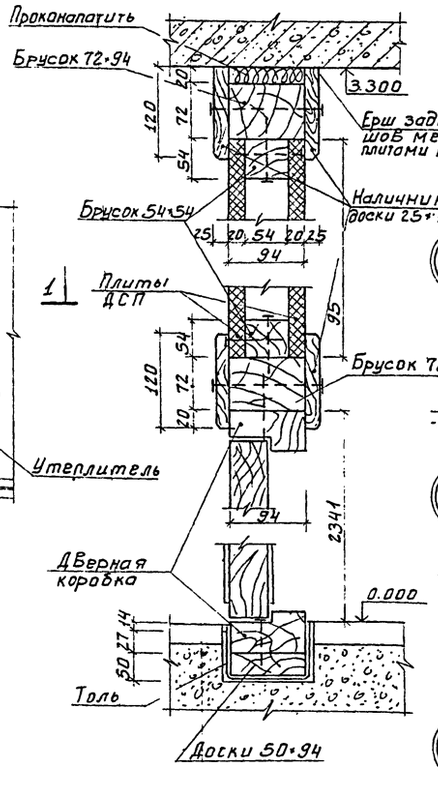

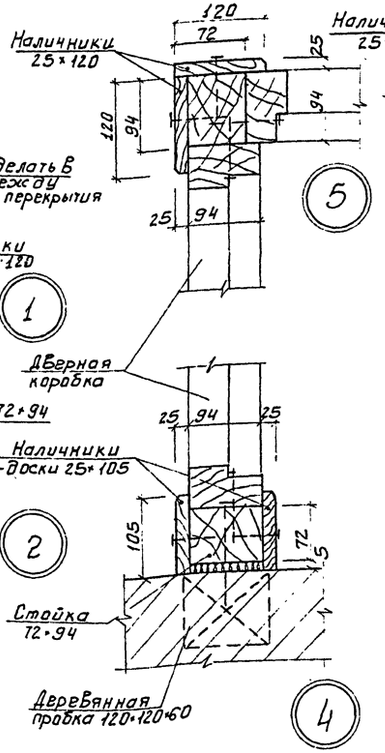

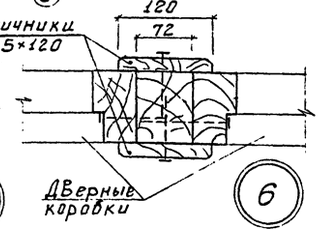

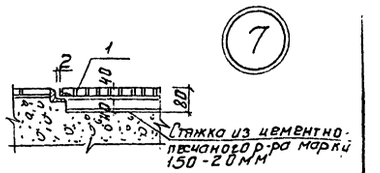

Спецификация материалов на тамбур

№№ п п	Обозначение	Наименование	Ед. изм.	Кол-во	Примечан
1	Серия 1.136-11	Дверной блок марки ДН23-7.7-10	шт.	3	—
2	—"—	Дверной блок марки ДН23-9-3	шт.	1	—
3	—	Дерев. брусок сечением 72×94	п.м.	29.0	0.24 м³
4	—	Доски 50×94	п.м.	5.9	0.04 м³
5	—	Доски 25×120	п.м.	55.0	0.17 м³
6	—	Бруски 54×54	п.м.	18.0	0.06 м³
7	—	Древесно стружечные плиты	м²	4.0	—
		Итого:			0.51 м³

Спецификация металлических изделий, замаркированных на листах марки „АР"

Марка поз.	Обозначение	Наименование	Кол. шт.	Масса кг	Примечан
1	Серия ИИ-03-03 альбом 71-64	Решетка для вытирания ног марки МР	3	12.71	
2	—"—	Дверцы поливочных кранов марки ДК	3	6.29	

1. Тамбур входа собирается из дверных блоков, устанавливаемых между вертикальными деревянными стойками и горизонтальными обвязками.
2. Поверхности наличников и плит ДСП оклеиваются пластиком.

Н. контр.	Глебов		
Провер.	Глебов		
Ст. арх.	Ефремова		
ГИП	Левина		
ГАП	Глебов		
Гл. констр.	Шапиро		
Нач. отд.	Красавин		

ПРИВЯЗАН:

ИНВ. №

ТП 901-9-10 АР

БАЗОВАЯ ЛАБОРАТОРИЯ УПРАВЛЕНИЯ ВОДОПРОВОДНО-КАНАЛИЗАЦИОННОГО ХОЗЯЙСТВА ОБЛАСТЕЙ, КРАЕВ И АВТОНОМНЫХ РЕСПУБЛИК

Стадия	Лист	Листов
РП	14	

Фрагменты 1 и 2

ЦНИИЭП инженерного оборудования г. Москва.

Вид 1-1

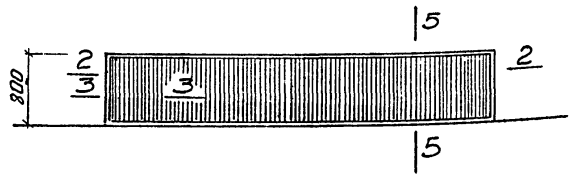

Вид сверху

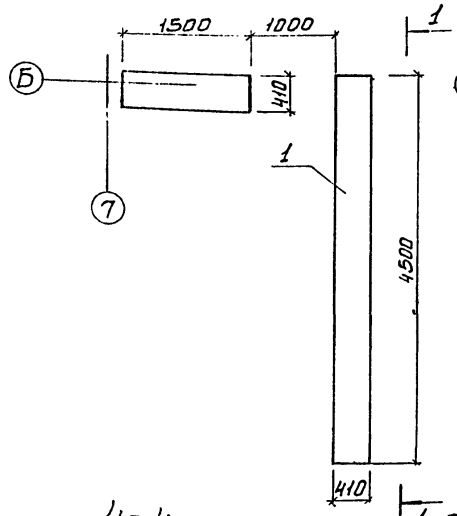

2-2

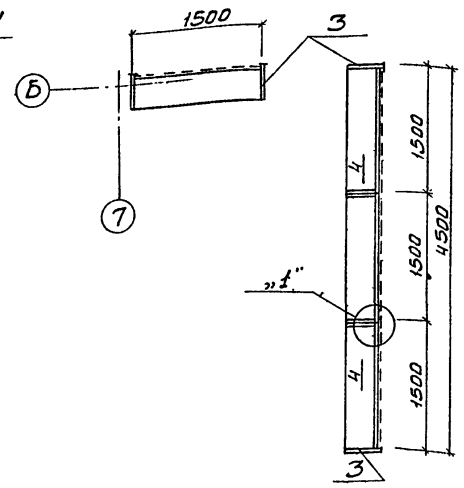

3-3

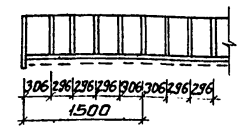

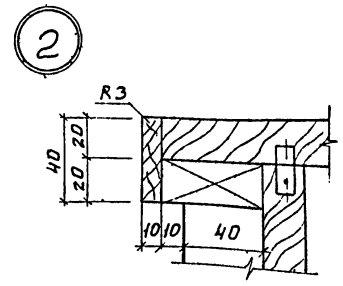

5-5

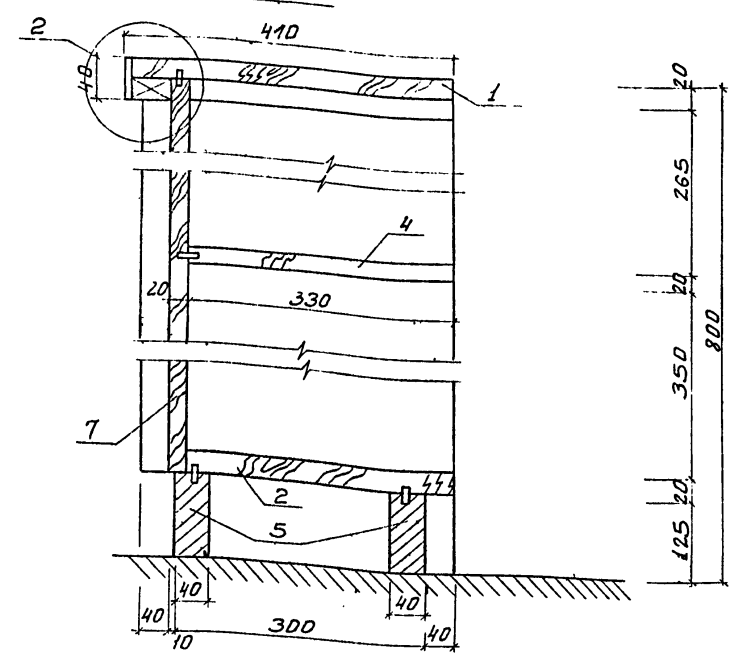

Барьер гардероба изготовляется из ДСП фанеруется строительным шпоном ясеня или слоистым пластиком под дерево.

Секции стоек собираются на шкантах с клеем. Горизонтальные стенки и разделительные стенки вертикальных перегородок оклеиваются пластиком.

Плинтус с двух сторон оклеивается пластиком черного цвета.

Фигурные рейки на фасаде из массива твердых лиственных пород (ясень, дуб) крепятся шпильками.

4-4

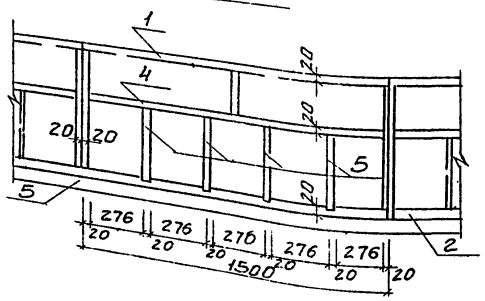

Вид сбоку

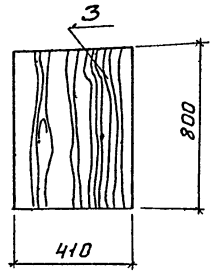

Фрагмент барьера

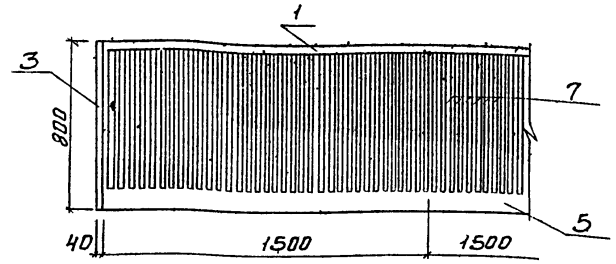

Спецификация деталей на одну гардеробную секцию (ℓ = 1500мм)

NN поз.	Наименование	Размеры в мм	Кол. шт.
1	Крышка	1500×410×20	1
2	Стенка горизонтальная нижняя	1500×330×20	1
3	Стенка боковая	635×330×20	2
4	Стенка горизонтальная средняя	1460×330×20	1
5	Перегородка	350×330×20	5
6	Коробка плинтуса	1500×40×12,5	1
7	Рейка фигурная	635×40×40	50

1

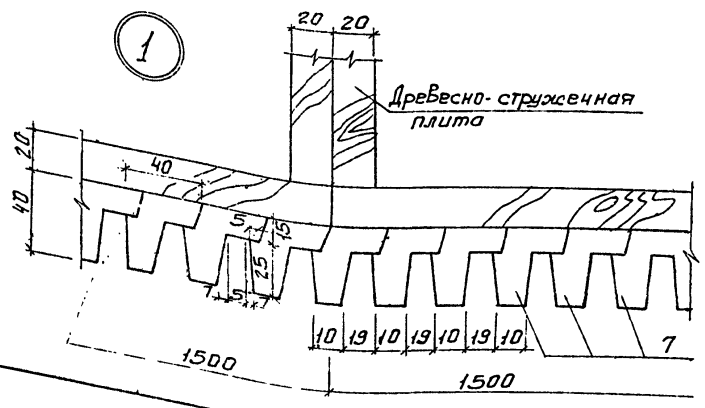

ПРИВЯЗАН.

ИНВ. №

Н. контр.	Глебов	
Провер.	Глебов	
Ст. арх.	Ефремова	
ГИП	Хвина	
ГАП	Глебов	
Гл. констр.	Шапиро	
Нач. отд.	Красавин	

Т.П. 901-9-10 АР

Базовая лаборатория управления водопроводно-канализационного хозяйства областей, краев и автономных республик

Стадия	Лист	Листов
Р Ч.	15	

Барьер гардероба

ЦНИИЭП инженерного оборудования г. Москва

11184-02

Ведомость рабочих чертежей основного комплекта (начало)

Лист	Наименование.	Примечание
1	Общие данные (начало)	
2	Общие данные (окончание)	
3	Схема расположения фундаментов и фундаментных балок. Сечения 6-6; 7-7; 10-10.	
4	Схема расположения фундаментов и фундаментных балок. Сечения 2-2; 3-3.	
5	Схема расположения фундаментов и фундаментных балок. Сечения 1-1; 4-4; 5-5. Узлы 1, 2.	
6	Схема расположения фундаментов и фундаментных балок. Фундамент под диафрагму жесткости Фм-9.	
7	Фундаменты Фм 1; Фм 2; Фм 7; Фм 8.	
8	Фундаменты Фм 3; Фм 4; Фм 5; Фм 6.	
9	Армирование фундаментов. Сечения 7-7, 8-8.	
10	Армирование фундаментов. Сечения 9-9; 10-10.	
11	Схемы расположения колонн, балок и плит покрытия в осях 1÷4.	
12	Схемы расположения колонн и ригелей на отм. 3.600; 7,200 и 10,500 в осях 6÷12. Разрезы 1-1; 2-2.	
13	Спецификация изделий к схемам расположения колонн, ригелей и диафрагм жесткости. Разрезы 3-3 ÷ 5-5.	
14	Схемы расположения плит покрытия и перекрытия, опорных подушек под плиты покрытия и переходных площадок. Спецификация.	
15	Схема расположения плит перекрытия на отм. 3,600 и 7,200 в осях 6÷12. Спецификация.	
16	Схемы расположения плит покрытий на отм. 10,720 и 13,420 в осях 6÷12.	
17	Схемы расположения стеновых панелей по осям Б, Е, 1и4. Фрагменты 1, 2.	
18	Схемы расположения стеновых панелей по осям Б, Е, 1и4. Фрагменты 3÷7.	
19	Схемы расположения стеновых панелей в осях А, Д, 6, 12.	
20	Схемы расположения креплений стеновых панелей. Сечения 1-1; 2-2.	
21	Схемы расположения креплений стеновых панелей. Сечения 3-3 ÷ 6-6. Спецификация.	
22	Монолитные железобетонные участки Ум1; Ум2; Ум3; Ум4; Ум5.	
23	Схемы расположения элементов лестниц в осях 8-7/1; 11/1-12.	
24	Схема расположения приточной венткамеры на отм. 0,000. Разрезы. Узлы.	
25	Подвесной потолок. Схема расположения.	

Типовой проект разработан в соответствии с действующими нормами и правилами и предусматривает в части железобетонных конструкций мероприятия, обеспечивающие взрывную, взрывопожарную и пожарную безопасность при эксплуатации здания.

Гл. инженер проекта: Левина

Ведомость рабочих чертежей основного комплекта (окончание)

Лист	Наименование	Примечание
	стального каркаса. Узлы.	
26	Подвесной потолок. Схема расположения асбестоцементных листов. Узлы.	
27	Козырек, стойка С-1, Спецификация.	
28	Склад для хранения баллонов.	

Ведомость ссылочных и прилагаемых документов (начало)

Обозначение	Наименование	Примечание
	Ссылочные документы.	
ИИ-04-1 Вып. 6	Фундаменты для колонн сечением 30×30 см.	
ИИ-04-2 Вып. 8	Колонны связевого каркаса сечением 30×30 см для зданий с высотой этажа 3,6 м. Опалубка и армирование.	
ИИ-04-2 Вып. 12 ч. II	Колонны связевого каркаса сечением 30×30 см для навески стеновых панелей в зданиях с высотой этажа 3,6 м.	
ИИ-04-3 Вып. 4 ч. I	Ригели связевого каркаса сечением колонн 30×30 см. Опалубка и армирование.	
ИИ-04-4 Вып. 19	Предварительно напряженные многопустотные и ребристые панели длиной 5,26 и 5,76 м, армированные стержнями из стали класса Ат-V. Метод натяжения электротермический.	
ИИ-04-4 Вып. 20	Панели многопустотные и ребристые длиной 2,76 см, армированные сварными сетками и каркасами из стали класса А-III	
ИИ-04-4 Вып. 23	Карнизные плиты и фризовый камень.	
ИИ-04-5 Вып. 5	Панели наружных стен. Стеновые панели из лёгких бетонов толщиной 250 мм. Опалубочные и арматурные чертежи.	
ИИ-04-5 Вып. 6	Панели наружных стен. Стеновые панели из легких бетонов толщиной 300 мм. Опалубочные и арматурные чертежи.	
ИИ-04-5 Вып. 7	Панели наружных стен. Стеновые панели из лёгких бетонов толщиной 350 мм. Опалубочные и арматурные чертежи.	
ИИ-04-6 Вып. 5 ч. I	Диафрагмы жесткости связевого каркаса. Опалубка и армирование.	

Ведомость ссылочных и прилагаемых документов (продолжение)

Обозначение	Наименование	Примечание
ИИ-04-7 Вып. 1	Железобетонные лестницы для зданий с высотой этажей 3,3 и 4,2 м.	
ИИ-04-7 Вып. 2	Лестницы для зданий с высотой этажа 3,6 м.	
ИИ-04-8 Вып. 3	Металлические монтажные детали. Закладные детали и соединительные элементы для изделий связевого каркаса.	
ИИ-04-8 Вып. 4	Металлические ограждения лестниц для зданий с высотой этажей 3,3; 3,6 и 4,2 м.	
1.112-5	Плиты железобетонные для ленточных фундаментов.	
ГОСТ 13579-78	Блоки бетонные для стен подвалов.	
1.410-2 Вып. 1	Унифицированные арматурные изделия для монолитных железобетонных конструкций.	
1.412, 1-4	Монолитные железобетонные фундаменты на естественном основании под железобетонные стойки фахверка. Материалы для проектирования и рабочие чертежи.	
1.412-1/77 Вып. 3	Монолитные железобетонные фундаменты под типовые колонны прямоугольного сечения одноэтажных промышленных зданий. Арматурные изделия. Рабочие чертежи.	
1.415-1 Вып. 1	Железобетонные фундаментные балки для стен производственных зданий. Фундаментные балки для стен с шагом колонн 6 м.	
1.138-10 Вып. 1	Перемычки железобетонные для зданий с кирпичными стенами.	

Инв. №

Привязан:

ТП 901-9-10 КЖ

Базовая лаборатория управления водопроводно-канализационного хозяйства областей, краев и автономных республик

Н. контр.	Левина		Стадия	Лист	Листов
Провер.	Письман		РП	1	28
Ст. техн.	Митрофанова				
Рук. гр.	Письман				
ГИП	Левина				
Гл. конс.	Шапиро				
Нач. отд.	Красавин				

Общие данные (начало)

ЦНИИЭП инженерного оборудования г. Москва

Копировал: Логинова

Формат А3

Альбом II

Типо

Ведомость ссылочных и прилагаемых документов (продолжение)

Обозначение	Наименование	Примечан.
	Ссылочные документы	
1.439-2	Стальные изделия креплений панельных стен одноэтажных производственных зданий с железобетонным каркасом. Рабочие чертежи.	
2.430-3 Вып. 3	Типовые архитектурно-строительные детали промышленных зданий с кирпичными стенами ТДА; Детали сопряжения кирпичных стен с конструкциями зданий.	
1.462-1 Вып. 1	Железобетонные предварительно напряженные балки сплошные параллельными поясами пролетом 12м для покрытий зданий с плоской и скатной кровлей. Материалы для проектирования покрытий с шагом балок 6м.	
1.141-1 Вып. 10	Панели перекрытий железобетонные многопустотные. Панели с круглыми пустотами длиной 298см, шириной 149 и 119см, армированные сетками с рабочей арматурой из стали класса А-III.	
1.141-1 Вып. 14	Панели перекрытий железобетонные многопустотные. Предварительно напряженные панели с круглыми пустотами длиной 628 и 598см шириной 149, 119 и 99см, армированные стержнями из стали класса А-IV.	
1.432-14/80 Вып. 1	Стеновые панели отапливаемых производственных зданий с шагом колонн 6м. Стеновые панели. Рабочие чертежи.	
3.006-2 Вып. II-2	Сборные железобетонные каналы и тоннели из лотковых элементов Рабочие чертежи ж-б. изделий.	
ГОСТ 22701.1-77	Плиты железобетонные ребристые предварительно напряженные размерами 6х3м для покрытий производственных зданий. Плиты типа ПГ.	
ГОСТ 22701.2-77	Плиты железобетонные ребристые предварительно напряженные размерами 6х3м для покрытий производственных зданий. Плиты типа ПВ.	
1.494-24 Вып. 1.	Стаканы для крепления крышных вентиляторов, дефлекторов и зонтов.	
1.459-2 Вып 1	Стальные лестницы, переходные площадки и ограждения. Чертежи КМД: лестницы, переходные площадки и ограждения из холоднотянутых профилей с настилом и ступенями из элементов штампованного и решетчатого типов.	
1.459-2 Вып. 2	Стальные лестницы, переходные площадки и ограждения. Чертежи КМД: лестницы, переходные площадки и ограждений из холоднотянутых профилей с настилом и ступенями из рифленой стали.	

Ведомость ссылочных и прилагаемых документов (окончание).

Обозначение	Наименование	Примечан.
2.240-1 Вып. 2	Детали перекрытий общественных зданий. Перекрытия кирпичных зданий.	
2.250-1 Вып. 3	Детали лестниц общественных зданий. Лестницы каркасно-панельных зданий.	
2.445-1	Непроходные подвесные потолки из различных материалов для производственных и административно-бытовых помещений.	
ГОСТ 18124-75*	Листы асбестоцементные плоские.	
ГОСТ 16233-77*	Листы асбестоцементные волнистые унифицированного профиля и детали к ним. Технические условия.	
3.017-1	Ограждения площадок и участков предприятий зданий и сооружений.	
1.400-15 Вып. 1	Унифицированные закладные изделия железобетонных конструкций для крепления технологических коммуникаций и устройств.	
	Прилагаемые документы	
ТП 901-9-10. альб. IV-КЖН	Строительные изделия	
ТП 901-9-10 КЖ-ВМ	Ведомость потребности в материалах.	

Ведомость спецификаций (начало).

Лист	Наименование	Примечание
4	Спецификация элементов к схеме расположения фундаментов и фундаментных балок (начало).	
5	Спецификация элементов к схеме расположения фундаментов и фундаментных балок (окончание).	
6	Спецификация элементов монолитной конструкции (Фм9, Фм1)	
9	Спецификация элементов монолитной конструкции (Фм1; Фм3; Фм4; Фм5; Фм7; Фм8)	
10	Спецификация элементов монолитной конструкции Фм2; Фм6. МУ-1, МУ-2.	
11	Спецификация элементов к схемам расположения колонн, балок и плит покрытия в осях 1÷4.	
13	Спецификация изделий к схемам расположения колонн, ригелей и диафрагм жесткости на листе 12.	
14	Спецификация элементов к схемам расположения плит покрытия и перекрытия и опорных подушек под плиты покрытия.	

Ведомость спецификаций (окончание).

Лист	Наименование	Примечание
15	Спецификация изделий к схемам расположения плит перекрытия и покрытия (начало).	
16	Спецификация изделий к схемам расположения плит покрытия и перекрытия (окончание).	
17	Спецификация элементов к схемам расположения панелей.	
18	Спецификация монтажных узлов.	
18	Спецификация монтажных деталей.	
19	Спецификация к схемам расположения стеновых панелей.	
21	Спецификация соединительных элементов.	
21	Спецификация стальных элементов для крепления панелей.	
22	Спецификация элементов монолитной конструкции (Ум1; Ум2; Ум3; Ум4; Ум5).	
23	Спецификация элементов к схемам расположения элементов лестниц в осях 8-7/1 и 11/1-12.	
24	Спецификация к схеме расположения приточной вентокамеры.	
25	Техническая спецификация стали	
26	Спецификация к схемам расположения плит потолка.	
27	Спецификация элементов монолитной конструкции козырька и стоек С-1	
28	Спецификация элементов к схемам расположения склада для хранения баллонов.	

Ведомость объемов сборных бетонных и железобетонных конструкций

N строки	Наименование группы. элементов конструкций	Код	Кол. м3	Примечан
1	Блоки фундаментов плиты фундаментов	5811000000 5813000000	54.81	
2	Фундаменты	5812000000	68.94	
3	Колонны	5821000000	37.58	
4	Балки	5822000000	16.94	
5	Перемычки	5828000000	1.69	
6	Стеновые панели	5831000000	259.61	
7	Плиты покрытия и перекрытия	5841000000, 5842000000	211.28	
8	Ригели	5825000000	45.11	
9	Диафрагмы жесткости	5827000000	32.04	
10	Стаканы	5896000000	0.48	
11	Лестничные марши и площадки. Накладные: проступи.	5891000000	15.128	

Привязан

Инв. №

Н. контр.	Левина		
Проверил	Письман		
Ст. техн.	Митрофанова		
Рук. гр.	Письман		
ГИП	Левина		
Гл. констр.	Шапиро		
Нач. отд.	Красавин		

ТП 901-9-10 КЖ

Базовая лаборатория управления водопроводно-канализационного хозяйства областей, краев и автономных республик.

Стадия	Лист	Листов
Р	2	

Общие данные (окончание).

ЦНИИЭП инженерного оборудования г. Москва

Копировал Антипова. Формат А2

Схема расположения фундаментов и фундаментных балок

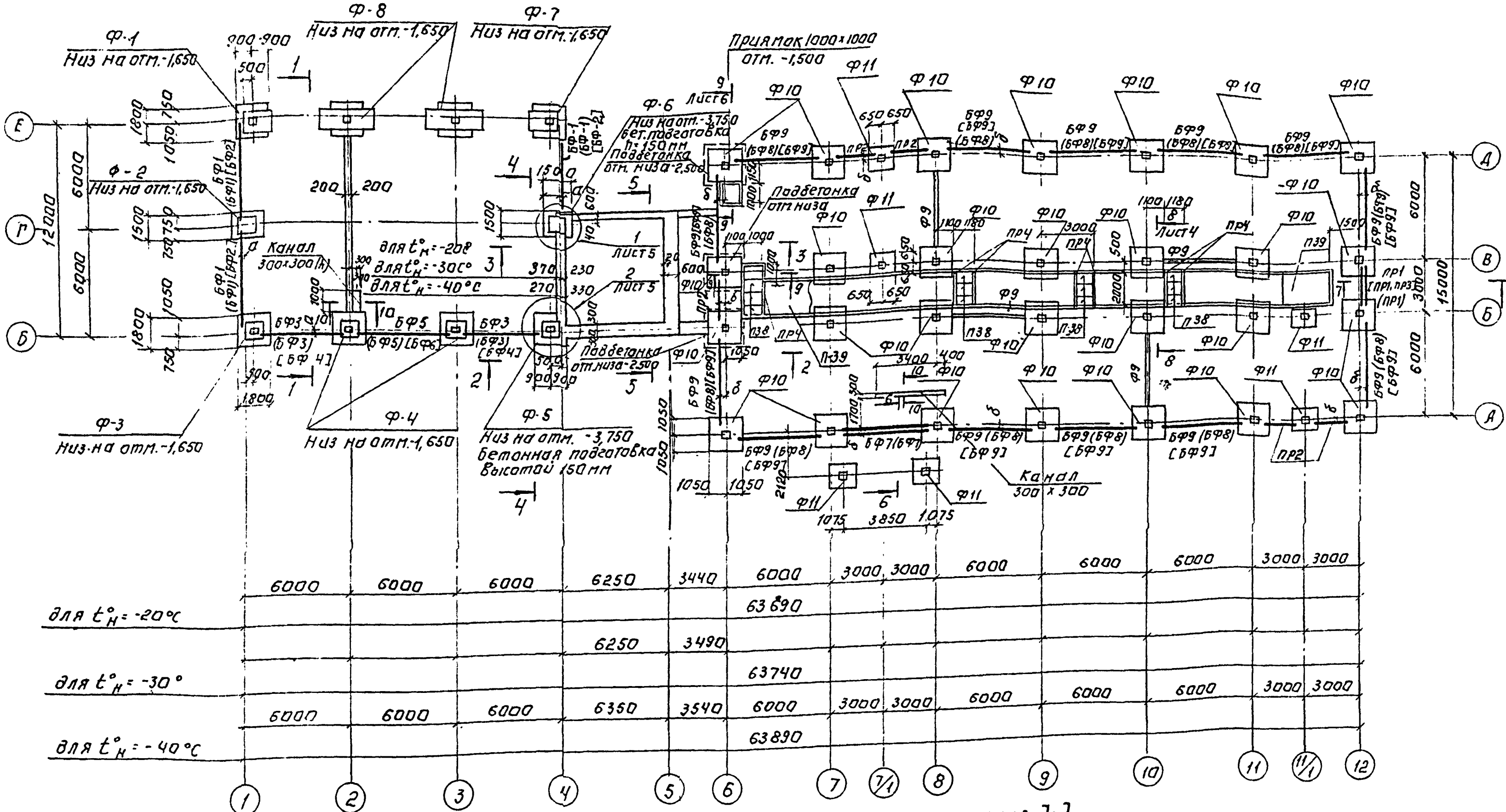

1. Горизонтальная гидроизоляция кирпичных стен выполняется из цементно-песчаного раствора состава 1:2 на отм. -0,030, толщиной 20 мм.
2. Под монолитные фундаменты выполнить бетонную подготовку из бетона марки 50, высотой 100 мм, кроме оговоренной, превышающую габарит фундамента на 100 мм в каждую сторону.
3. Под сборные фундаменты выполнить бетонную подушку из бетона марки 150, высотой 400 мм, превышающую габарит фундамента на 100 мм в каждую сторону, кроме оговоренной. Расход бетона марки 150 - 87,0 м³.
4. Фундаментные балки укладывать на цементный раствор марки 150 толщиной 20 мм. Зазоры между торцами балок и фундаментом заделать бетоном марки 200
5. Под стены подвала уложить песчаную подготовку высотой 100 мм. Бетонные блоки укладывать на цементно-песчаный раствор марки 50, с обязательной перевязкой не менее 0,4h блока. Монолитные вставки между блоками выполнить из бетона марки 150.
6. Наружные поверхности стен подвала, соприкасающиеся с грунтом, обмазать двумя слоями битума по огрунтовке из битума, растворенного в бензине.
7. Обратную засыпку пазух фундаментов производить грунтом без включения строительного мусора и растительного грунта с уплотнением слоями не более 200 мм.
8. Перемычки ПР2 укладывать на стаканы фундамента в. Отм. низа -0,200.
9. В местах укладки перемычек ПР4 в стенках канала предусмотреть гнезда. Марка бетона для замоноличивания М 200.
10. Фундаментные балки на схеме расположения фундаментов и фундаментных балок даны в круглых скобках для t° = -20°С; без скобок - для t° = -30°С; в квадратных скобках для t° = -40°С.

Таблица привязок, мм

t°_H С	Перемычка, фундаментная балка под панельные и кирпичные стены а	б	
-20	130	295	
-30	130	320	
-40	180	345	

Сечение 10-10

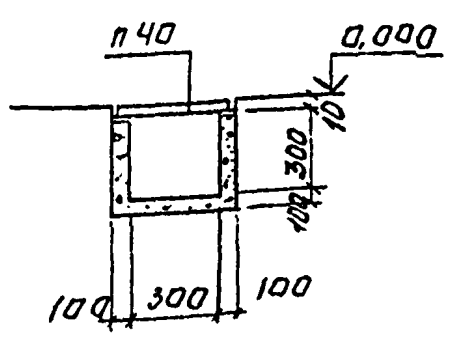

Сечение 6-6.
для t°_H = -20°С и -30°С

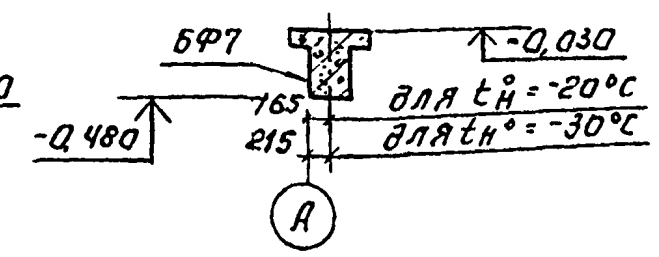

Сечение 6-6
для t°_H = -40°С

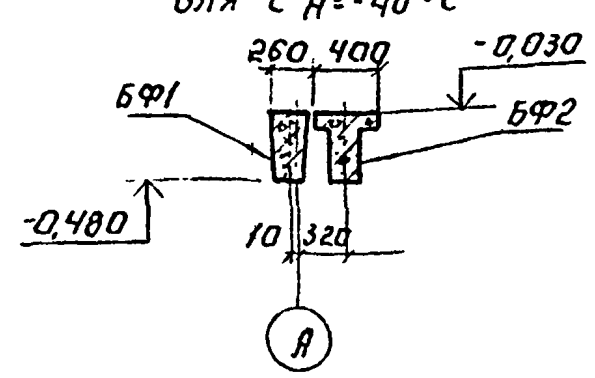

Сечение 7-7
для t°_H = -20°С и -30°С

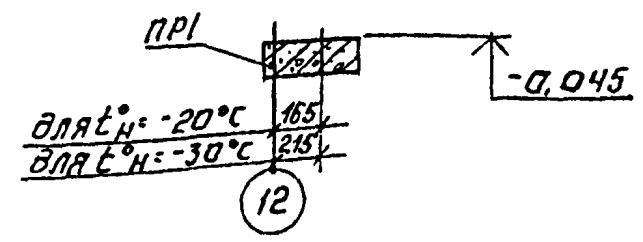

Сечение 7-7
для t_H = -40°С

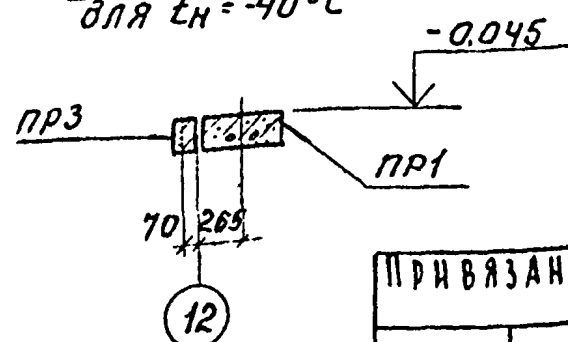

Привязан:

Инв. №

Н. контр.	Левина		ТП 901-9-10 КЖ
Провер.	Письман		Базовая лаборатория управлений водопроводно-канализационного хозяйства областей, краев и автономных республик
Ст. инж.	Шевченко		Стадия: РП; Лист: 3; Листов:
Рук. гр.	Письман		
ГИП	Левина		Схема расположения фундаментов и фундаментных балок. Сечения 6-6; 7-7; 10-10
Гл. контр.	Шапиро		ЦНИИЭП инженерного оборудования г. Москва
Нач. отд.	Красавин		

Копировал: Логинова

2–2
(раскладка блоков вдоль оси Б)

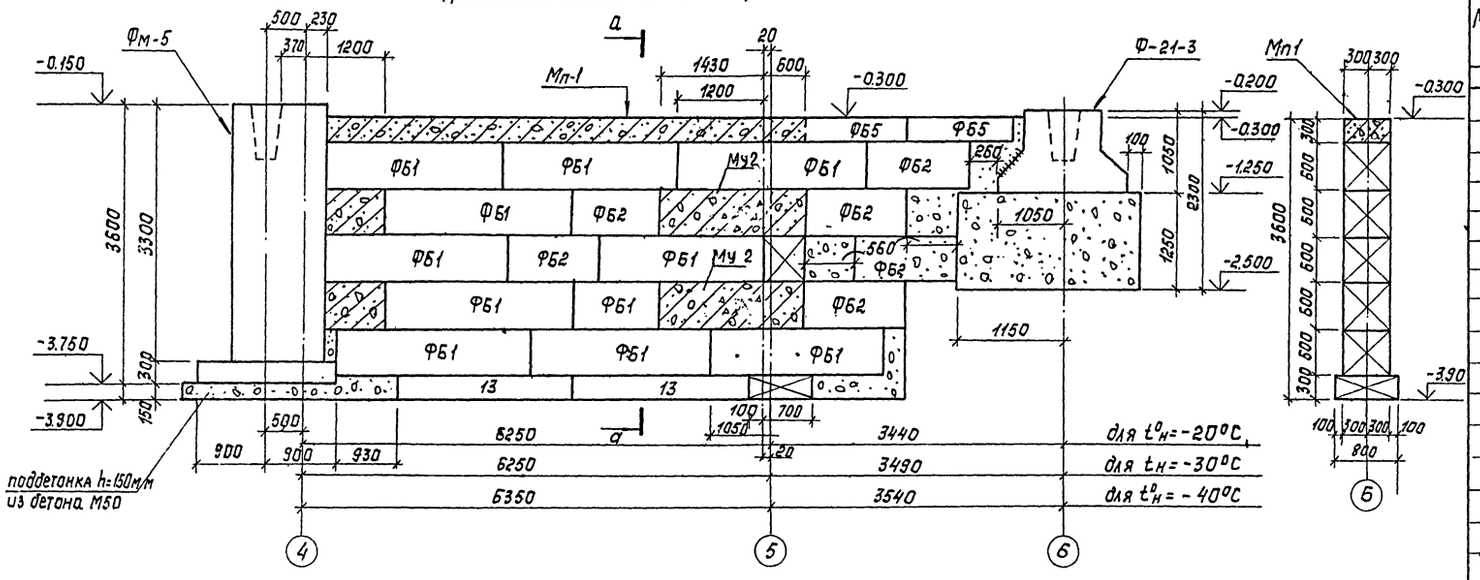

а–а

3–3
(раскладка блоков вдоль оси Г)

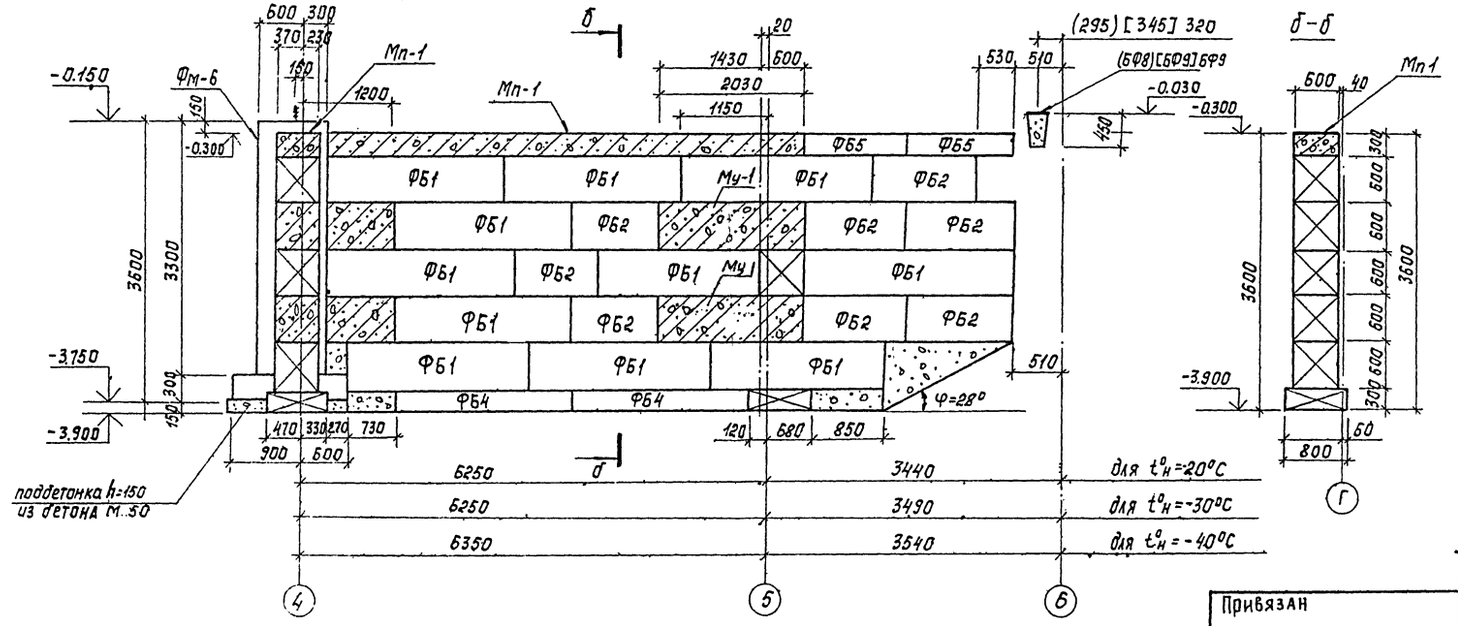

б–б

Спецификация элементов к схеме расположения фундаментов и фундаментных балок (начало)

Марка, поз.	Обозначение	Наименование	Кол.	Масса ед.кг	Приме-чание
1	2	3	4	5	6
		для $t°_н$=-20°С; $t°_н$=-30°С; $t°_н$=-40°С монолитные железо-			
		бетонные изделия			
Ф-1	лист 7	Фундамент Фм-1	1		3,57м³
Ф-2	лист 7	—"— Фм-2	1		1,90м³
Ф-3	лист 8	—"— Фм-3	1		2,79м³
Ф-4	лист 8	—"— Фм-4	2		2,44м³
Ф-5	лист 8	—"— Фм-5	1		5,43м³
Ф-6	лист 8	—"— Фм-6	1		3,91м³
Ф-7	лист 7	—"— Фм-7	1		3,34м³
Ф-8	лист 7	—"— Фм-8	2		4,89м³
Ф-9	лист 6	—"— Фм-9	4		1,15м³
Мп-1	лист 6	монолитный пояс Мп-1	1		2,16м³
Му-1	лист 10	монолитные углы Му-1	2		0,28м³
Му-2	лист 10	Му-2	2		0,28м³
Ф10	ИИ-04-1 Вып.6	фундамент Ф-21-3	28	4,17	
Ф11	ИИ-04-1 Вып.6	Ф-13-3	6	3,19	
		для $t°_н$=-20°С; $t°_н$=-30°С; $t°_н$=-40°С сборные бетонные и жел. бетонные изделия			
ФБ1	ГОСТ 13579-78	блоки бетонные для стен подвала ФБС 24.6.6-Т	38	1,96	
ФБ2	ГОСТ 13579-78	ФБС 12.6.6-Т	28	0,96	
ФБ3	ГОСТ 13579-78	ФБС 12.6.3-Т	6	0,46	
ФБ4	1.112-5.2.09.000	плиты стен подвала ФЛ 8.24-2	7	1,395	
ФБ5	1.112-5.2.09.000	ФЛ 8.12-2	4	0,685	
ФБ6	ГОСТ 13579-78	блоки ленточного фундамента ФБС 24.4.6-Т	8	1,3	
ФБ7	ГОСТ 13579-78	ФБС 12.4.6-Т	2	0,64	
ФБ8	1.112-5.4.09.000	плиты ленточного ф-та ФЛ 6.24-4	4	1,04	
		для $t°_н$=-20°С сборные железобет. изделия			
БФ1	1.415-1; Вып.1	балка ФБС-3	3	1,2	
БФ3	1.415-1; Вып.1	—"— ФБ6-4	2	1,2	
БФ5	1.415-1; Вып.1	—"— ФБ6-2	1	1,3	
БФ6	1.415-1; Вып.1	—"— ФБ6-42	13	0,7	
БФ7	1.415-1; Вып.1	—"— ФБ6-37	1	1,8	
ПР1	1.138-10; Вып.1	перемычка 2ПР73-18.31.22	1	0,508	
ПР2	1.138-10; Вып.1	—"— 2ПР8-24.38.14	5	0,326	

Привязан

Инв.№

Н.контр.	Левина		ТП 901-9-10 КЖ
Пров.	Письман		Базовая лаборатория управления водопроводноканализационного хозяйства областей, краев и автономных республик
Ст.техн.	Митрофанова		
Ст. инж.	Шевченко		Стадия Р; Лист 4; Листов
Рук.гр.	Письман		
ГИП	Левина		Схема расположения фундаментов и фундаментных балок. Сечения 2-2; 3-3.
Гл.конст.	Шапиро		ЦНИИЭП инженерного оборудования г. Москва
Нач.отд.	Красавин		

Копировал Копилкоя

Спецификация элементов к схеме расположения фундаментов и фундаментных балок (окончание)

Марка, поз.	Обозначение	Наименование	Кол.	Масса ед., т	Прим.
1	2	3	4	5	6
		для $t^0_н$ = -30°С. сборные жел. бет. изделия			
БФ1	1.415-1, Вып. 1	балка ФБ6-3	3	1,2	
БФ3	1.415-1, Вып. 1	—"— ФБ6-4	2	1,2	
БФ5	1.415-1, Вып. 1	—"— ФБ6-2	1	1,3	
БФ7	1.415-1, Вып. 1	—"— ФБ6-37	1	1,8	
БФ9	1.415-1, Вып. 1	—"— ФБ6-47	13	0,8	
ПР1	1.138-10; Вып. 1	перемычка 2ПР73-18-51-22	1	0,508	
ПР2	1.138-10; Вып. 1	—"— 2ПР8-24-38-14	5	0,326	
		для $t^0_н$ = -40°С сборные жел. бет. изделия			
БФ1	1.415-1, Вып. 1	балка ФБ6-3	1	1,2	
БФ2	1.415-1, Вып. 1	—"— ФБ6-13	4	1,4	
БФ4	1.415-1, Вып. 1	—"— ФБ6-14	2	1,3	
БФ6	1.415-1, Вып. 1	—"— ФБ6-12	1	1,5	
БФ9	1.415-1, Вып. 1	—"— ФБ6-47	13	0,8	
ПР1	1.138-10; Вып. 1	перемычка 2ПР73-18.51.22	1	0,508	
ПР3	1.138-10; Вып. 1	—"— 1ПР38-18.12.22	1	0,12	
ПР2	1.138-10; Вып. 1	—"— 2ПР8-24.38.14	5	0,326	
	Для $t^0_н$ = -20°С; $t^0_н$ = -30°С; $t^0_н$ = -40°С				
ПР4	1.138-10; Вып. 1	1ПР3-22.12.14	5	0,1	
П38	3.006-2; Вып. II-2	плита покрытия П7д-5а	12	0,15	
П39	3.006-2; Вып. II-2	то же П18-8	10	2,42	
П40	3.006-2; Вып. II-2	" П1-8	6	0,04	

1. В горизонтальные швы фундаментных блоков стен подвала укладывать сетки 150/250/6/4 шириной 550мм по ГОСТ 8478-66. Расход 150т.
2. Узлы 1,2 замаркированы на листе 3.

Н. контр.	Левина		ТП 901-9-10 КЖ
Пров.	Письман		Базовая лаборатория управления водопроводоканализационного хозяйства областей, краев и автономных республик
Ст. инж.	Шевченко		Стадия Р; Лист 5; Листов
Рук. гр.	Письман		
ГИП	Левина		Схема расположения фундаментов и фундаментных балок. Сечения 1-1; 4-4; 5-5. Узлы 1,2.
Гл. конст.	Шапиро		ЦНИИЭП инженерного оборудования г. Москва
Нач. отд.	Красавин		

Привязан

Инв. №

Копировал Борецкая

Альбом II

Выборка стали на один элемент, кг

Марка эл-та	Арматурные изделия						Всего
	Арматурная сталь ГОСТ 5781-75 и 5.1459-72*						
	класс А-I			класс А-III			
	ф мм		Итого	ф мм		Итого	
	8			12			
Фм 9	47,2		47,2	36		36	83,2
Мп-1	61,9		61,9	206,8		206,8	268,7

Спецификация элементов монолитной конструкции (Фм 9; Мп-1)

Марка, поз.	Обозначение	Наименование	К-во	Масса ед., кг	Примечание
		Фм 9			
		Сборочные единицы			
11	ТП 901-3- КЖИ-КП1	Каркас КП1	1	58,94	
12	ТП 901-3- КЖИ-С2	Сетка С2	1	9,16	
13	ТП 901-3- КЖИ-МС1÷МС5	Соединительный элемент МС5	26	0,58	
		Материалы			
		Бетон М200 Мрз 50	4		1,15 м³
		Мп-1			
14	лист 6	ф8AI; ℓ=1740; ГОСТ 5781-75	90	0,69	
15	лист 6	ф12AIII; ℓ=3000; ГОСТ 5.1459-72*	12	2,7	
16	—	ф12AIII; ℓ=1500; ГОСТ 5.1459-72*	12	1,35	
17	—	ф12AIII; ℓ=6060; ГОСТ 5.1459-72*	10	5,4	
18	—	ф12AIII; ℓ=6900; ГОСТ 5.1459-72*	5	6,13	
19	—	ф12AIII; ℓ=4920; ГОСТ 5.1459-72*	17	4,37	
		Материалы			
		Бетон М200, Мрз 50			2,16 м³

Фм-9

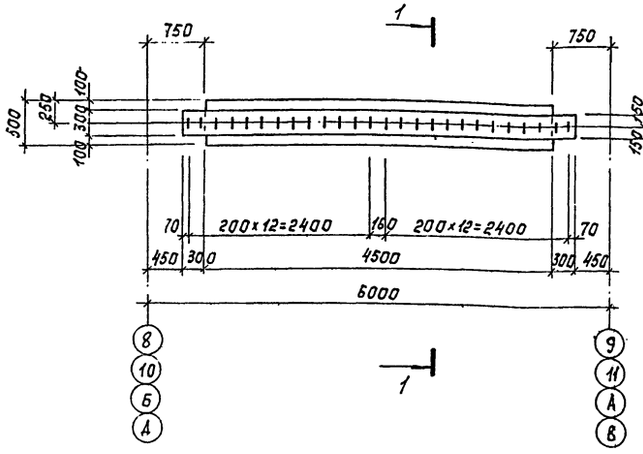

Мп-1

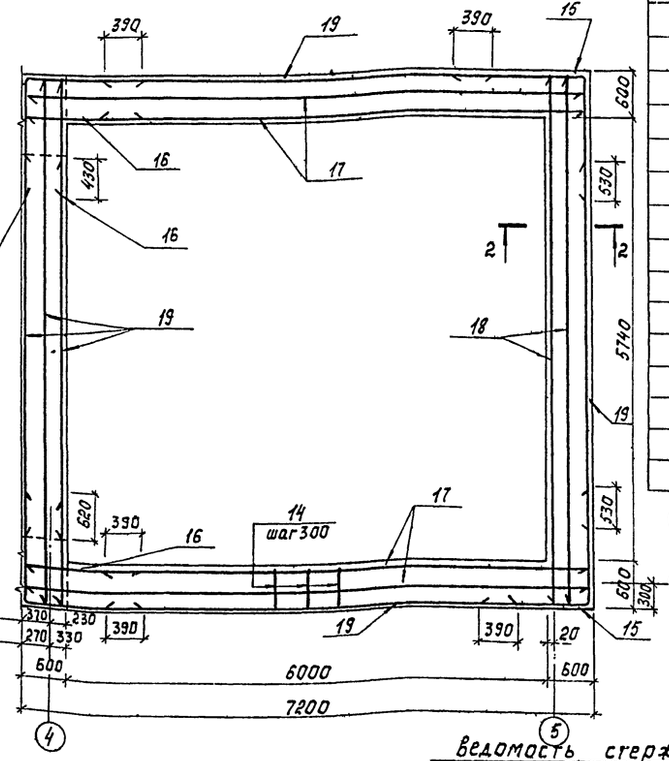

1-1

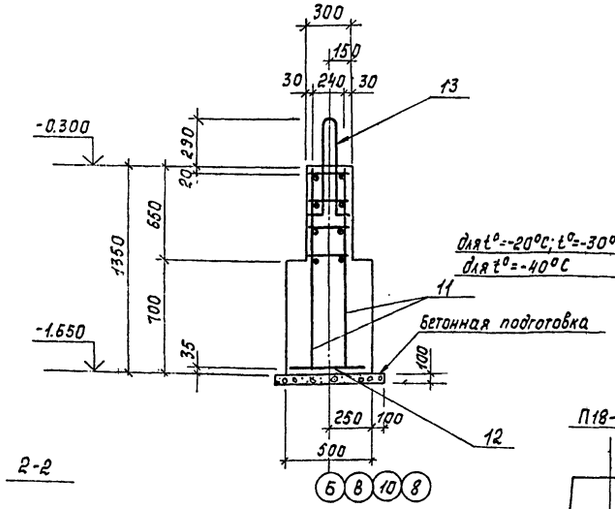

2-2

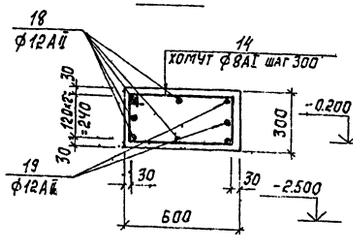

Сеч. 9-9

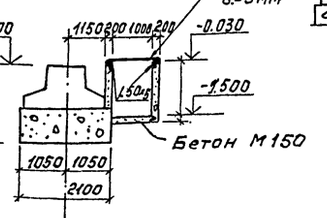

П18-8

8-8

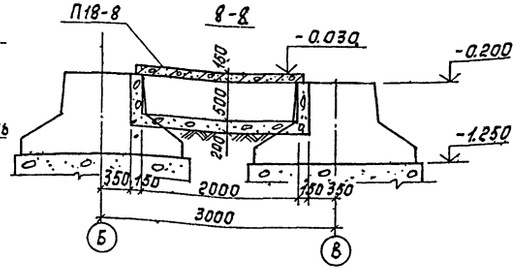

Ведомость стержней

Поз.	Эскиз
14	630; 330; 540; 240
15	1500; 1500
20	630; 630; 540; 540

1. Бетонирование фундамента Фм-9 осуществить после установки сборных фундаментов.
2. Расход материалов по сечению 9-9:
   а) рифленая сталь - 2,0 м², масса 84,6 кг; (δ=5мм)
   б) уголок 50×5 - 2,400 м, масса 1,5 кг.
3. Сечение 9-9 замаркировано на листе 3.

				ТП 901-9-10		КЖ
				БАЗОВАЯ ЛАБОРАТОРИЯ УПРАВЛЕНИЯ ВОДОПРОВОДНОКАНАЛИЗАЦИОННОГО ХОЗЯЙСТВА ОБЛАСТЕЙ, КРАЕВ И АВТОНОМНЫХ РЕСПУБЛИК		
Н. контр.	Левина				Стадия	Лист	Листов
Пров.	Письман				Р	6	
Ст. инж.	Шевченко						
Рук. гр.	Письман						
ГИП	Левина			Схема расположения фундаментов и фундаментных балок. Фундамент под диафрагму жесткости Фм 9.	ЦНИИЭП инженерного оборудования г. Москва	
Гл. конст.	Шапиро					
Нач. отд.	Красавин					

Привязан

Инв. №

Копировал Корецкая

Формат А3

Фм 1

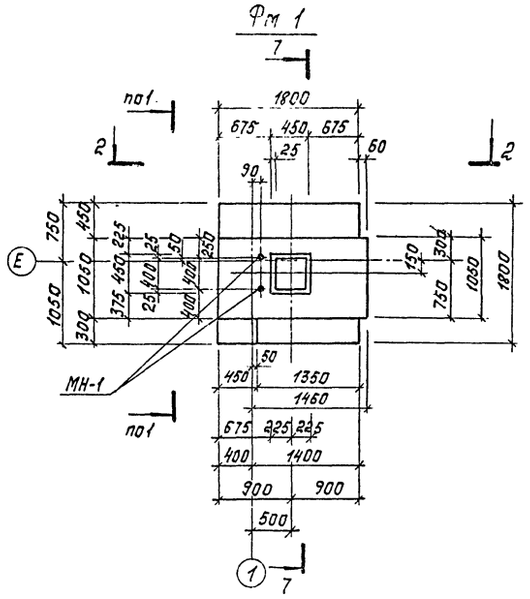

Фм 7

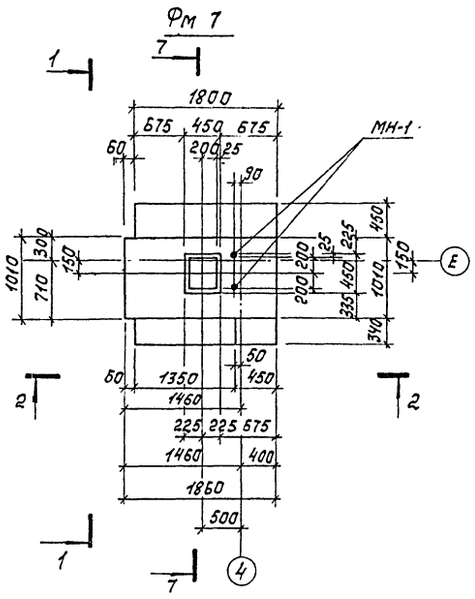

Фм 8

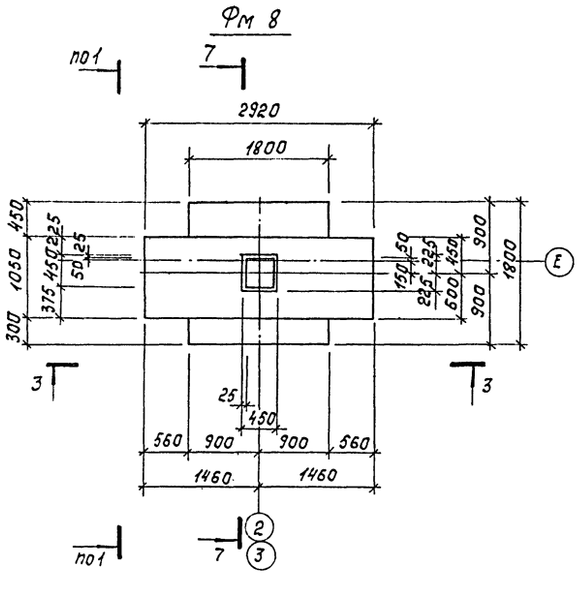

Фм 2

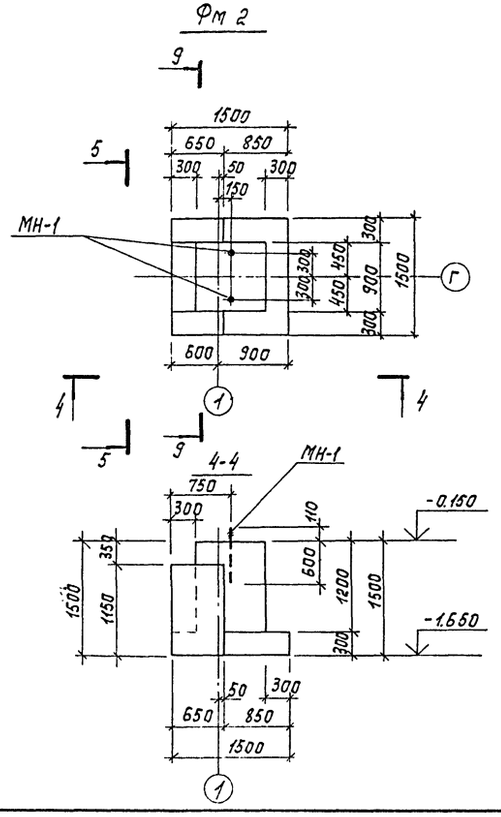

2-2

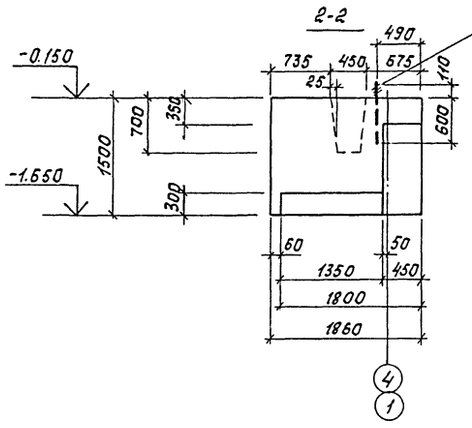

1-1

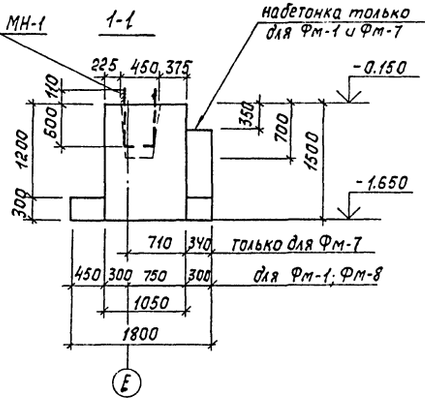

наветонка только для Фм-1 и Фм-7

только для Фм-7

для Фм-1; Фм-8

3-3

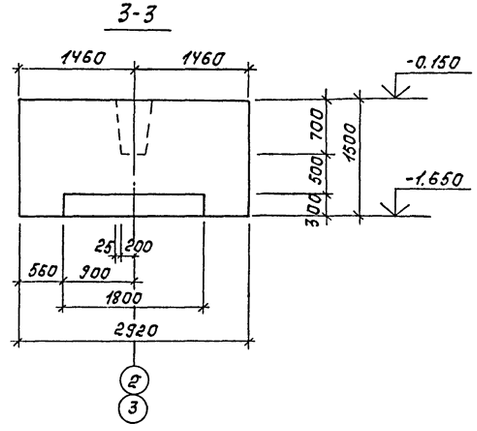

5-5

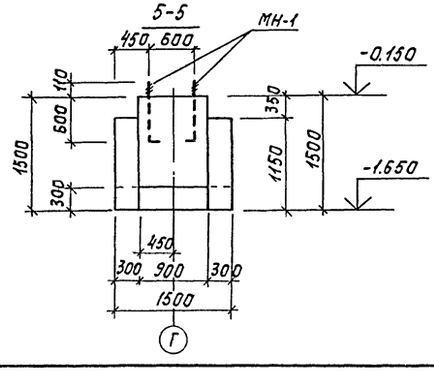

1. Схему расположения фундаментов см. лист 3.
2. Сечение 7-7 см. лист 9; сечение 9-9 см. лист 10.

				ТП 901-9-10		КЖ
Н.контр	Левина			Базовая лаборатория управления водопроводноканализационного хозяйства областей, краев и автономных республик		
Пров.	Письман					
Ст.техн.	Митрофанова					
Ст.инж.	Шевченко					
Рук.гр.	Письман					
ГИП	Левина					
Гл.констр.	Шапиро					
Нач.отд.	Красавин					
Привязан						
Инв.№						

Стадия	Лист	Листов
Р	7	

Фундаменты Фм-1; Фм-2; Фм-7; Фм-8.

ЦНИИЭП инженерного оборудования г. Москва

Копировал Корнеева

ФМ-3

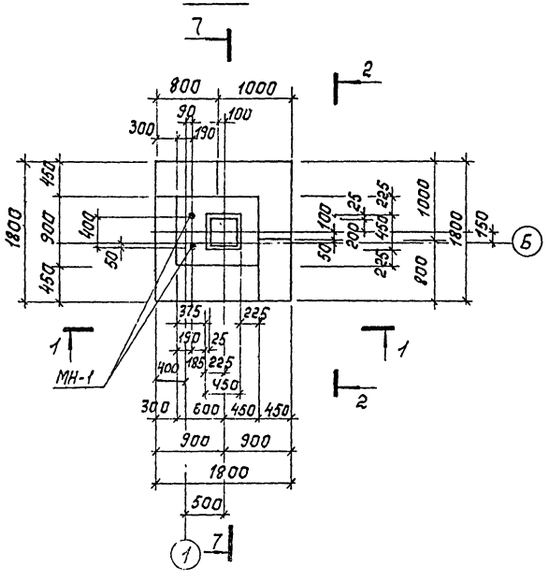

Фм-5

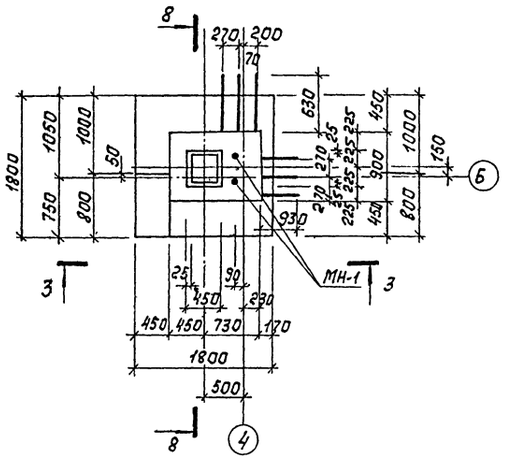

Фм-6

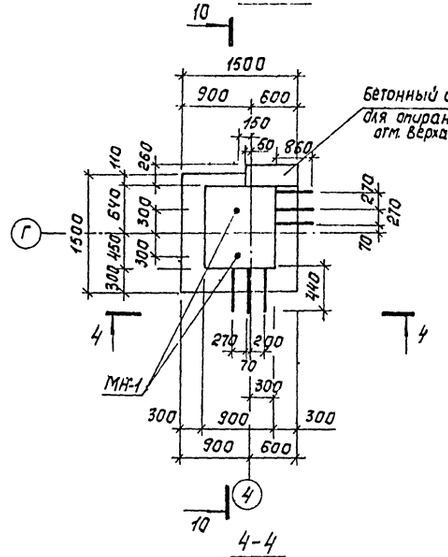

Фм-4

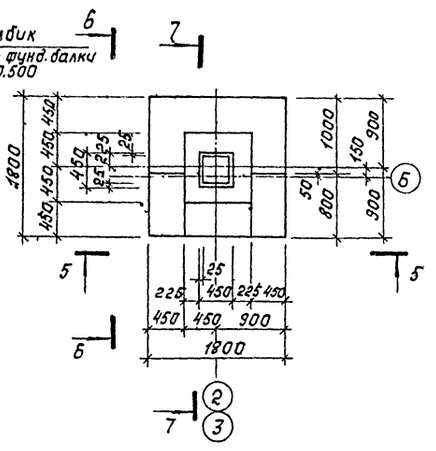

1-1

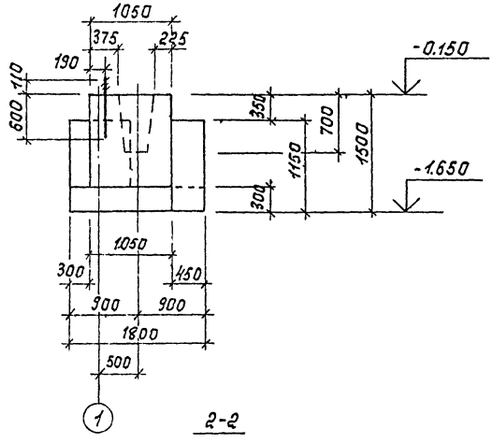

3-3

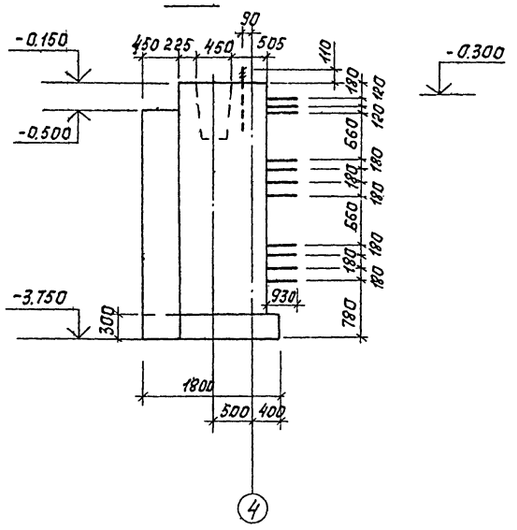

4-4

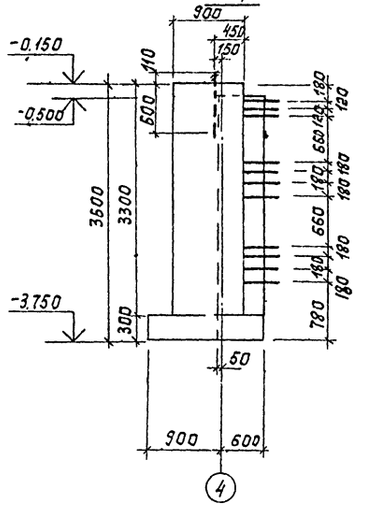

5-5

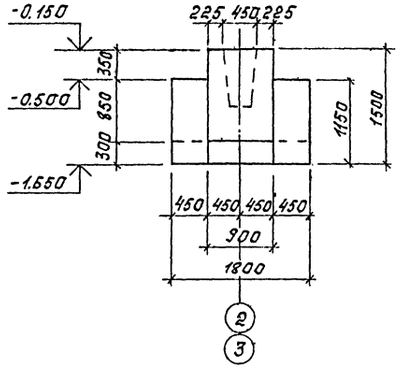

2-2

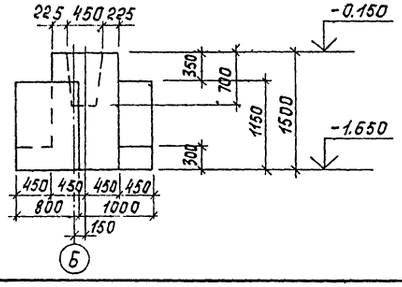

Б-Б

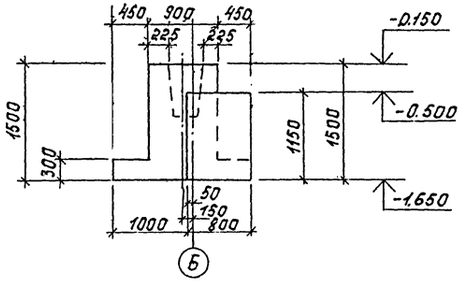

1. Сечения 7-7; 8-8 см. лист 9.
2. Сечение 10-10 см. лист 10.

				ТП 901-9-10		КЖ
				Базовая лаборатория управления водопроводно-канализационного хозяйства областей, краев и автономных республик		
	Н.контр.	Левина			Стадия	Лист	Листов
	Пров.	Письман			Р	8	
	Ст.инж.	Шевченко					
	Рук.гр.	Письман					
	ГИП	Левина		Фундаменты Фм-3; Фм-4; Фм-5; Фм-6	ЦНИИЭП инженерного оборудования г. Москва	
	Гл.констр.	Шапиро				
	Нач.отд.	Красавин				

Привязан

Инв.№

Копировал Ковецкая

7-7

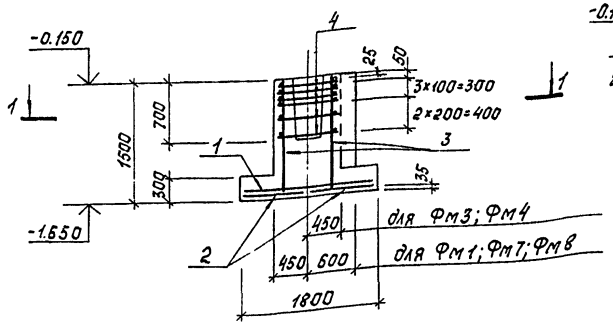

8-8

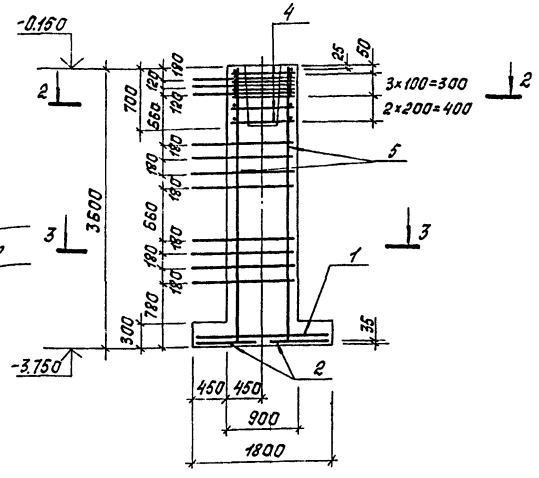

1-1

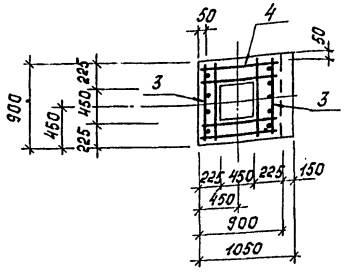

2-2

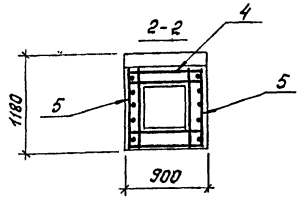

3-3

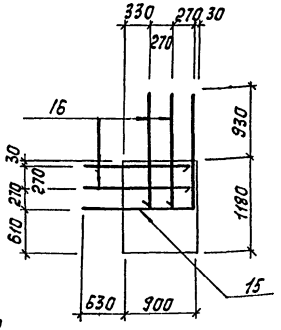

Схема раскладки сеток подошвы фундаментов

Фм1; Фм 3; Фм 4; Фм 5; Фм 7; Фм 8.

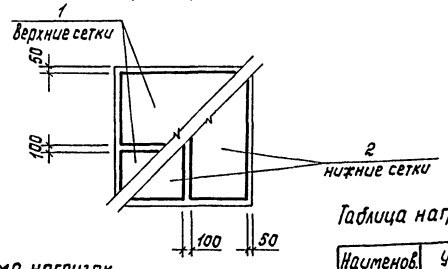

Схема нагрузок Фм-4

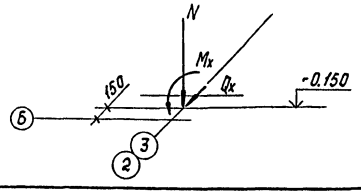

Таблица нагрузок для Фм 4

Наименов. усилия	Усилия	
	1 комбин.	2 комбинац.
N(kH)	146,0	360,0
Mx(kH·м)	4,48	4,48
Qx(kH)	1,93	1,93

Схема нагрузок Фм-2

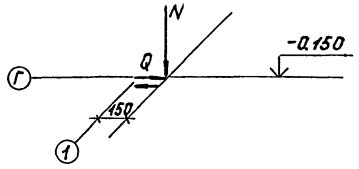

Таблица нагрузок для Фм 2

Наимен. усилия	Усилия	
N(kH)	74,0	
Q(kH)	6,0	

Спецификация элементов монолитной конструкции (Фм 1; Фм 3; Фм 4; Фм 5; Фм 7; Фм 8)

Марка, поз.	Обозначение	Наименование	К-во	масса ед., кг	Примечание
	Фм 1; Фм 3; Фм 4; Фм 7; Фм 8				
		Сборочные единицы			
1	1.410-2; Вып. 1	Сетка С(1)10АII-8×18	2	6,35	
2	1.410-2; Вып. 1	—"— С(1)12АII-8×18	2	9,2	
3	1.412-1/77-8.3	—"— СН12АII-6×15	2	6,0	
4	1.412-1/77-8.3	—"— СА-8АI	6	2,7	
6	1.412.1-4	Закладной элемент МН-1	2	3,4	только для Фм-13.7
		Материалы:			
		Бетон марки 200 Мрз 50			
		Фм 1;			3,57 м³
		Фм 3;			2,79 м³
		Фм 4;			2,44 м³
		Фм 7;			3,34 м³
		Фм 8;			4,89 м³
		Фм 5;			
		Сборочные единицы			
1	1.410-2; Вып. 1	Сетка С(1)10АII-8×18	2	6,34	
2	1.410-2; Вып. 1	—"— С(1) 12АII-8×18	2	9,45	
5	1.412-1/77-8.3	—"— 1С15АII-6×36	2	24,65	
4	1.412-1/77-8.3	—"— СА-8АI	6	2,7	
6	1.412.1-4	Закладной элемент МН-1	2	3,4	
15	лист 6	ф10АIII, ℓ=3000; ГОСТ 5.1459-72*	11	1.85	
16	—	ф10АIII, ℓ=1500; ГОСТ 5.1459-72	44	0.93	
		Материал			
		Бетон М200; Мрз 50			5,43 м³

Выборка стали на один элемент, кг

Марка эл-та	Арматурные изделия											Закладные изделия					Итого	Всего
	Арматурная сталь ГОСТ 5.1459-72*, 5781-75											Профильная сталь			Арм. сталь ГОСТ 2590-71			
	Класс А-I			Класс А-II				Класс А III							Класс			
	ф мм		Итого	ф мм			Итого	ф мм			Итого	δ=8	Гайка М24		ф мм			
	6	8		10	12	16		10							Болт М24			
Фм 1	4,7	17,8	22,5	26,34	10,4		36,74					0,6	0,4	5,8			6,8	66,04
Фм 3	4,7	17,8	22,5	26,34	10,4		36,74					0,6	0,4	5,8			6,8	66,04
Фм 4	4,7	17,8	22,5	26,34	10,4		36,74											59,24
Фм 5	4,7	16,2	20,9	26,34	10,09	49,3	77,83	61,08			61,08	0,6	0,4	5,8			6,8	155,51
Фм 7	4,7	3,92	22,5	26,34	10,4		36,74					0,6	0,4	5,8			6,8	66,04
Фм 8.	4,7	3,92	22,5	26,34	10,4		36,74											59,24

1. Усилия на фундамент Фм 6 аналогичны усилиям на Фм 2.
2. Усилия на фундаменты Фм 1; Фм 3; Фм 5; Фм 7; Фм 8 аналогичны усилиям на фундамент Фм 4.

				ТП 901-9-10	КЖ
				Базовая лаборатория управления водопроводноканализационного хозяйства областей, краев и автономных республик	
Привязан	Норм. кон.	Левина			
	Прав.	Письман			
	Ст. инж.	Шевченко			
	Рук. гр.	Письман			
	ГИП	Левина		Армирование Фундаментов. Сечения 7-7; 8-8	Стадия: Р; Лист: 9; Листов:
	Гл. конст.	Шапиро			ЦНИИЭП инженерного оборудования г. Москва
Инв. №	Нач. отд.	Красавин			

Копировал Жорецкая

Формат А3

Спецификация элементов монолитной конструкции Фм 2, Фм 6, МУ1, МУ2.

Марка, поз.	Обозначение	Наименование	Кол.	Масса ед., кг	Примечание
		Фм-2			
		Сборочные единицы			
6	1.412.1-4	Закладной элемент МН-1	2	3,4	
7	1.410-2 Вып.1	Сетка С12АII-8×15	2	7,45	
8	1.412.1-4	—"— СН-6А-I	2	3,52	
9	1.410-2 Вып.1	—"— С10АII-14×15	2	8,13	
		Материал: Бетон М200 Мрз 50			1,90 м³
		МУ1; МУ2			
15	лист 6	ф10АIII; ℓ=3000; ГОСТ5.1459-72*	4	1.85	
16	—	ф10АIII; ℓ=1500; ГОСТ5.1459-72*	8	0.93	
20	лист 6	ф8АI; ℓ=2310; ГОСТ5781-75	11	0,91	
		Материал: Бетон М200 Мрз 50			1,2
		Фм-6			
		Сборочные единицы			
6	1.412.1-4	Закладной элемент МН-1	2	3,4	
8	1.412.1-4	Сетка СН-6АI	2	3,52	
9	1.410-2 Вып.1	—"— С10АII-14×15	2	8,13	
10	1.410-2 Вып.1	—"— С(1)14АII-8×36	2	24,17	
15	лист 6	ф10АIII; ℓ=3000; ГОСТ5.1459-72*	11	1.85	
16	—	ф10АIII; ℓ=1500; ГОСТ5.1459-72*	44	0.93	
		Материал:			
		Бетон М200 Мрз 50			3,91 м³

Выборка стали на один элемент, кг

Марка эл-та	Арматурные изделия											Закладные изделия						Всего
	Арматурная сталь ГОСТ 5781-72* 5.1459-72*										Итого	Профильная сталь			Арм.сталь ГОСТ 2590-71		Итого	
	Класс AI				Класс AII				Класс AIII						Класс			
	ф мм				ф мм				ф мм			δ=8	Гайка М24		ф мм			
	6	8		Итого	10	12	14	Итого	10		Итого				50	125		
Фм-2	8,98	2,02		11,0	14,32	12,88	—	27,2	—	—	—	38,2	0,6	0,4		5,8		6,8	45,0
Фм-6	8,98	5,30		14,36	14,32	66,3	42,96	57,28	61,08	—	61,08	132,7	0,6	0,4		5,8		6,8	139,5
МУ-1; МУ-2	—	10,04		10,04	—	-		-	14,81		14,81	24,85	—	—		—		—	24,85
											—	—	—		—				

На планах МУ-1; МУ-2 хомуты (поз.20) условно не показаны.

9-9

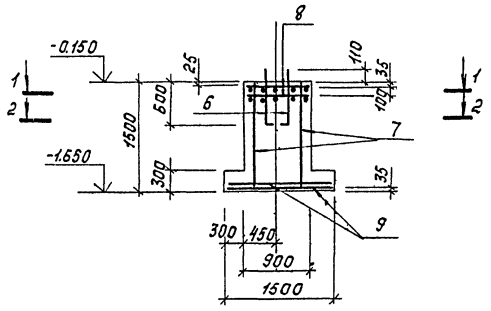

10-10

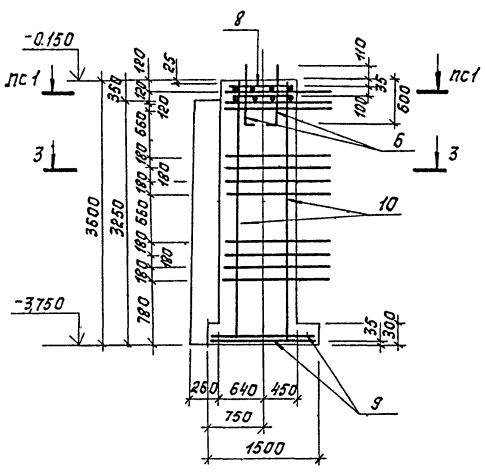

1-1

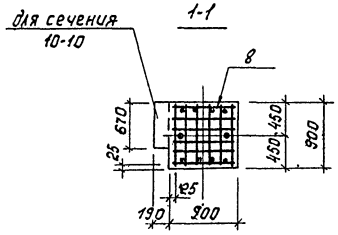

3-3

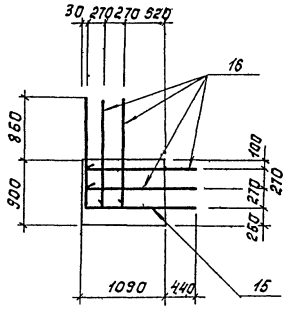

2-2

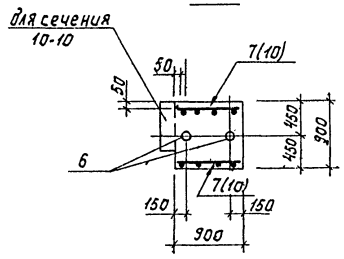

МУ-1

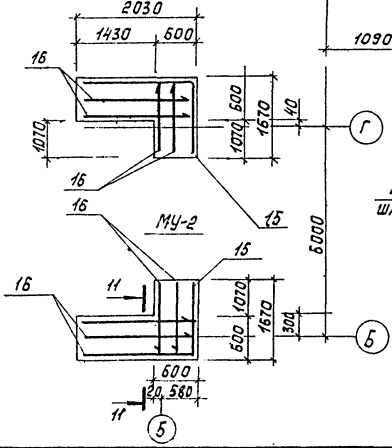

11-11

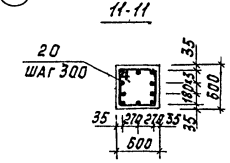

Схема раскладки сеток подошвы Фм-2; Фм-6

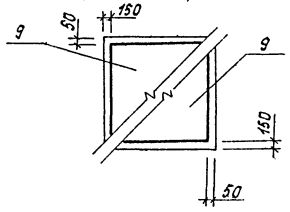

				ГП 901-9-10	КЖ
				Базовая лаборатория управления водопроводноканализационного хозяйства областей, краев и автономных республик	
Привязан					Стадия: Р; Лист: 10; Листов:
Н.контр.	Левина			Армирование фундаментов. Сечения 9-9, 10-10.	ЦНИИЭП инженерного оборудования г. Москва
Проб.	Письман				
Ст.инж.	Шевченко				
Рук.гр.	Письман				
ГИП	Левина				
Гл.конст.	Шапиро				
Нач.отд.	Красавин				
Инв.№				Копировал Корецкая	Формат 22

Схема расположения колонн и балок покрытия

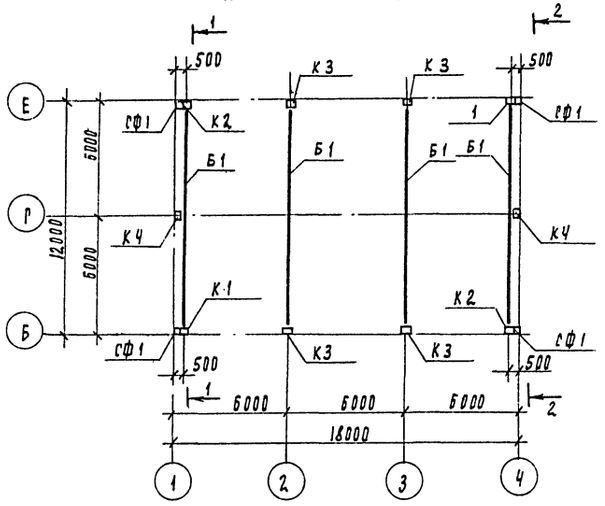

Вид 1-1

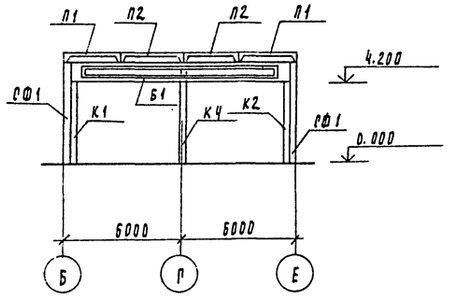

Схема расположения плит покрытия

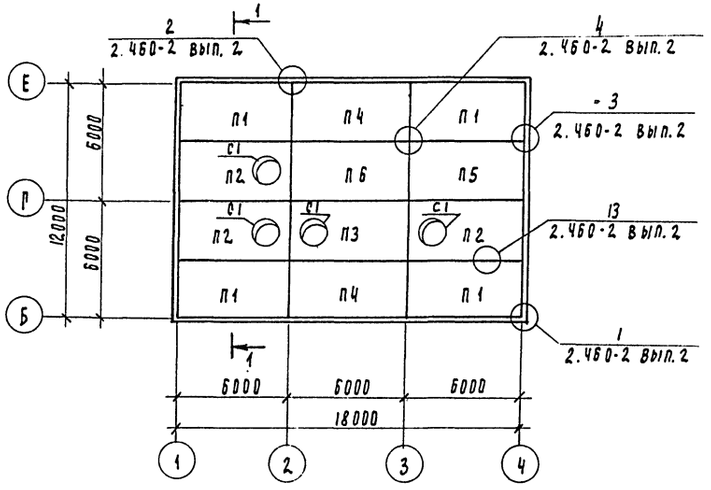

Вид 2-2

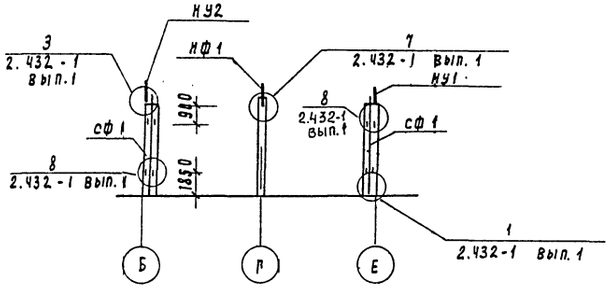

Спецификация элементов к схемам расположения колонн, балок и плит покрытия в осях 1÷4

Марка, поз.	Обозначение	Наименование	Кол.	Масса ед., т	Примечание
	Для температуры $t^{\circ}_{н}$=-20°С; $t^{\circ}_{н}$=-30°С; $t^{\circ}_{н}$=-40°С				
	Колонны				
К1	ТП 901-3 КЖИ-К1	К42-4а	2	1.1	
К2	ТП 901-3 КЖИ-К2	К42-4б	2	1.1	
К3	ТП 901-3 КЖИ-К3	К42-4в	4	1.1	
К4	ТП 901-3 КЖИ-К4	КФ5-1а	2	1.1	
С1	Серия 1.494-24 вып.1	стакан СБ7А-1	4	0.29	
	Для температуры $t^{\circ}_{н}$=-20°С				
П1	ТП 901-3 КЖИ-П1	плита ПГ-2АТУТ-1	4	2.65	
П2	ТП 901-3 КЖИ-П2	плита ПВ7-3АТУТ-1	3	3.20	
П3	ГОСТ 22701.2-77	плита ПВ7-3АТУТ	1	3.20	
П4	ТП 901-3 КЖИ-П4	плита ПГ-2АТУТ-2	2	2.65	
П5	ТП 901-3 КЖИ-П5	плита ПГ-2АТУТ-3	1	2.65	
П6	ГОСТ 22701.1-77	плита ПГ-2АТУТ	1	2.65	
Б1	ТП 901-3- КЖИ-Б1	балка 2БП12-3АТУа	4	5.0	
	Для температуры $t^{\circ}_{н}$=-30°С				
П1	ТП 901-3 КЖИ-П1	плита ПГ-3АТУТ-1	4	2.65	
П2	ТП 901-3 КЖИ-П2	плита ПВ7-4АТУТ-1	3	3.20	
П3	ГОСТ 22701.2-77	плита ПВ7-4АТУТ	1	3.20	
П4	ТП 901-3 КЖИ-П4	плита ПГ-3АТУТ-2	2	2.65	
П5	ТП 901-3 КЖИ-П5	плита ПГ-3АТУТ-3	1	2.65	
П6	ГОСТ 22701.1-77	плита ПГ-3АТУТ	1	2.65	
Б1	ТП 901-3- КЖИ Б1	Балка 2БП12-4АТУа	4	5.0	
	Для температуры $t^{\circ}_{н}$=-40°С				
П1	ТП 901-3 КЖИ-П1	плита ПГ-4АТУТ-1	4	2.65	
П2	ТП 901-3 КЖИ-П2	плита ПВ7-5АТУТ-1	3	3.20	
П3	ГОСТ 22701.2-77	плита ПВ7-5АТУТ	1	3.20	
П4	ТП 901-3 КЖИ-П4	плита ПГ-4АТУТ-2	2	2.65	
П5	ТП 901-3 КЖИ-П5	плита ПГ-4АТУТ-3	1	2.65	
П6	ГОСТ 22701.1-77	плита ПГ-4АТУТ	1	2.65	
Б1	ТП 901-3 КЖИ-Б1	балка 2БП12-5АТУа	4	5.0	
	Для температуры $t^{\circ}_{н}$=-20°С; $t^{\circ}_{н}$=-30°С; $t^{\circ}_{н}$=-40°С				
СФ1	1.439-2	СФ1	4	0.28	
НУ1	То же	НУ1	2	0.03	
НУ2	"	НУ2	2	0.03	
НФ1	"	НФ1	2	0.04	

Привязан

Инв. №

Н. контр.	Левина		
Проверил	Письман		
Ст. техн.	Митрофанова		
Рук. гр.	Письман		
ГИП	Левина		
Гл. конст.	Шапиро		
Нач. отд.	Красавин		

ТП 901-9-10 КЖ

Базовая лаборатория Управления водопроводно-канализационного хозяйства областей, краев и автономных республик

Стадия	Лист	Листов
Р	11	

Схемы расположения колонн, балок и плит покрытия в осях 1÷4

ЦНИИЭП инженерного оборудования г. Москва

Копировал Родаевская Формат А2

Схема расположения колонн и ригелей
на отм. 3.600

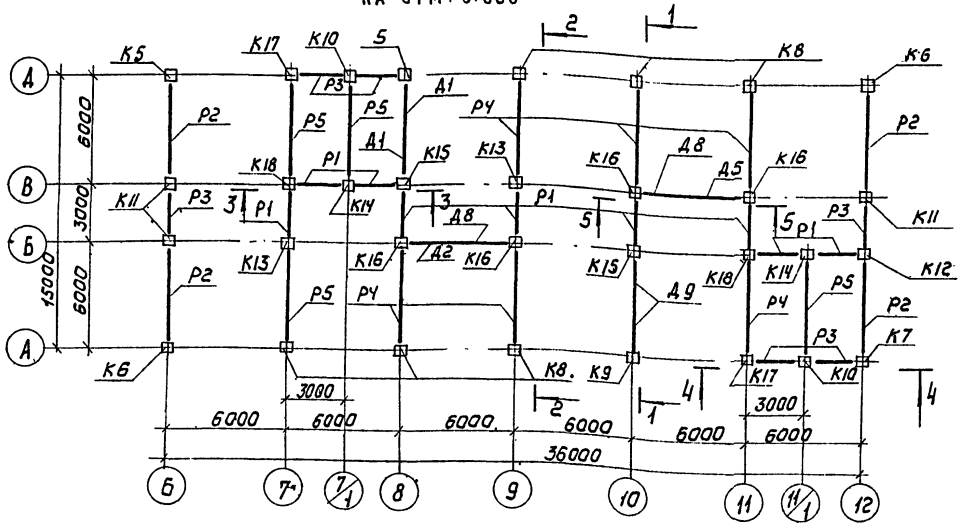

Схема расположения колонн и ригелей на отм. 7.200

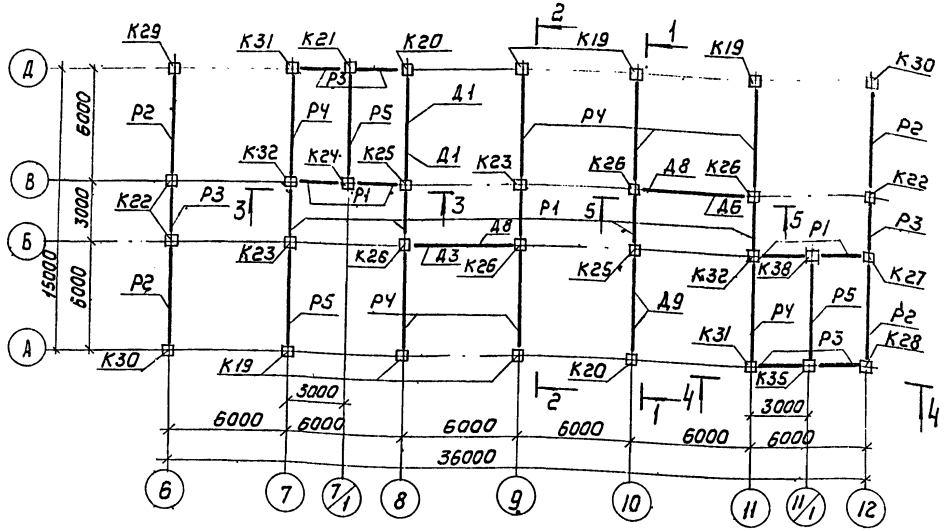

Схема расположения колонн и ригелей на отм 10.500

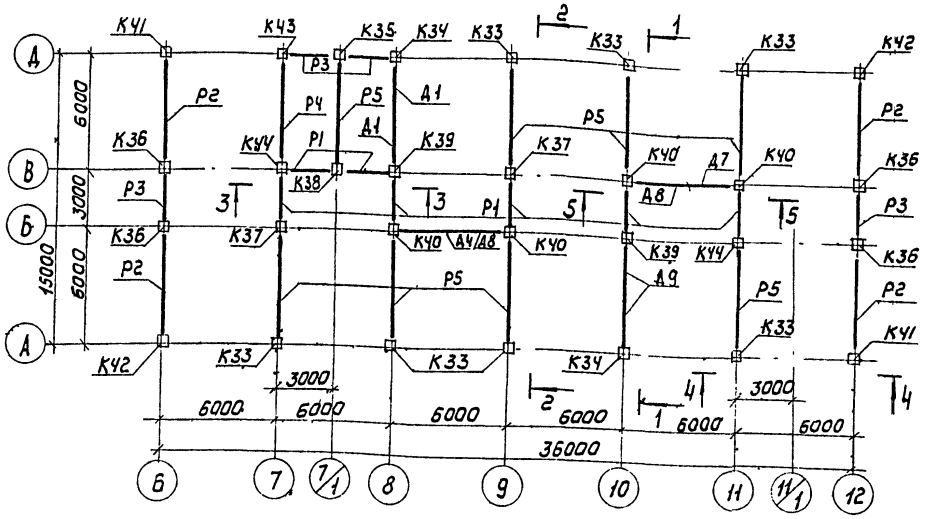

Разрез 1-1

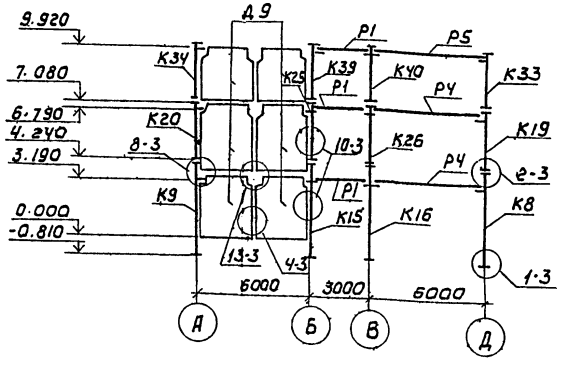

Разрез 2-2

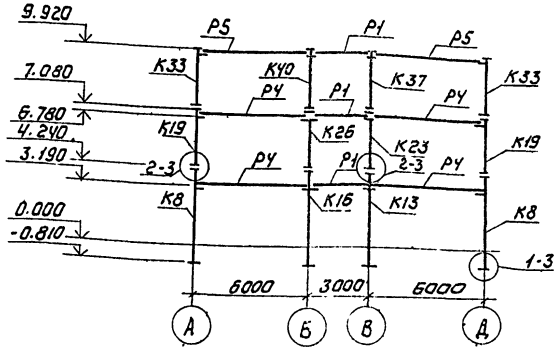

1. Все узлы приняты по серии ИИ-04-10, Вып. 5.
2. Спецификацию и разрезы 3-3 ÷ 5-5 см. лист 13.

			ТП 901-9-10		КЖ
Н. контр.	Левина		Базовая лаборатория управления водопроводно-канализационного хозяйства областей, краев и автономных республик		
Проверил	Письман				
Ст. техник	Митрофанов				
Ст. инж.	Сорокина				
Рук. гр.	Письман				
ГИП	Левина				
Гл. констр.	Шапиро				
Нач. отд.	Красавин				
				Стадия: Р; Лист: 12; Листов:	
			Схемы расположений колонн и ригелей на отм. 3.600, 7.200 и 10.500. В осях 6-12. Разрезы 1-1, 2-2	ЦНИИЭП инженерного оборудования г. Москва	

18184-02

Разрез 3-3

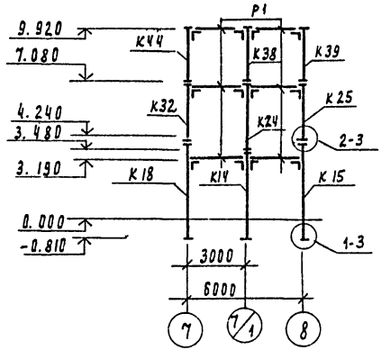

Вид 4-4

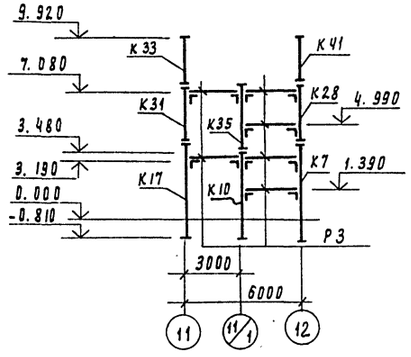

5-5

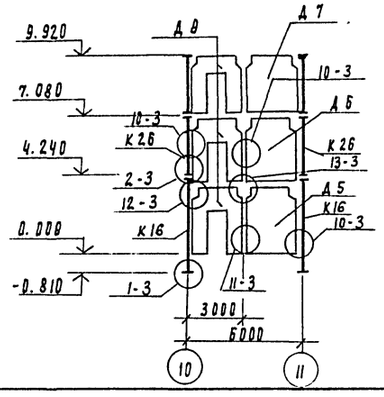

Спецификация изделий к схемам расположения колонн и ригелей на листе 12

Марка поз.	Обозначение	Наименование	Кол	Масса ед. т.	Примечание
		Сборные ж-б. изделия			
		Для $t°_н$=-20°С; $t°_н$=-30°С; $t°_н$=-40°С			
		Колонны			
К5	ИИ-04-2; вып. 8; вып 12ч.II	КНК-336-14-2у	1	1.12	
К6	ТП 901-3 КЖИ-К6	КНК-336-14-2у-2	2	1.12	
К7	ТП 901-3 КЖИ-К7	КНК-336-14-2у-1	1	1.12	
К8	ИИ-04-2; вып. 8, вып 12ч.II	КНК-336-14-2	6	1.12	
К9	ТП 901-3 КЖИ-К9	КНК-336-14-2-1	2	1.12	
К10	ТП 901-3 КЖИ-К10	КНК-336-14а	2	1.12	
К11	ИИ-04-2, вып 8; вып 12ч.II	КНР-336-14-2	3	1.15	
К12	ТП 901-3 КЖИ-К12	КНР-336-14-2-1	1	1.15	
К13	ИИ-04-2; вып. 8	КНР-336-14	2	1.15	
К14	ТП 901-3 КЖИ-К14	КНК-336-14б	2	1.12	
К15	ТП 901-3 КЖИ-К15	КНР-336-14а	2	1.15	
К16	ТП 901-3 КЖИ-К16	КНР-336-14в	4	1.15	
К17	ТП 901-3 КЖИ-К17	КНК-336-14-2-2	2	1.12	
К18	ТП 901-3 КЖИ-К18	КНР-336-14б	2	1.15	
К19	ИИ-04-2; вып 8; вып 12ч.II	КСК-336-14-1	6	0.80	
К20	ТП 901-3 КЖИ-К20	КСК-336-14-1-1	2	0.80	
К21	ТП 901-3 КЖИ-К21	КСК-336-14а	1	0.80	
К22	ИИ-04-2; вып. 8; вып 12ч.II	КСР-336-14-2	3	0.83	
К23	ИИ-04-2; вып. 8	КСР-336-14	2	0.83	
К24	ТП 901-3 КЖИ-К24	КСК-336-14б	1	0.80	
К25	ТП 901-3 КЖИ-К25	КСР-336-14а	2	0.83	
К26	ТП 901-3 КЖИ-К26	КСР-336-14в	4	0.83	
К27	ТП 901-3 КЖИ-К27	КСР-336-14-2-2	1	0.83	
К28	ТП 901-3 КЖИ-К28	КСК-336-14-2у-а	1	0.80	
К29	ИИ-04-2; вып 8; вып 12,ч.II	КСК-336-14-2у	1	0.80	
К30	ТП 901-3 КЖИ-К30	КСК-336-14-2у-2	2	0.80	
К31	ТП 901-3 КЖИ-К31	КСК-336-14-2-2	2	0.80	
К32	ТП 901-3 КЖИ-К32	КСР-336-14б	2	0.83	
К33	ИИ-04-2; вып. 8; вып 12ч.II	КВК-336-14-1	7	0.65	
К34	ТП 901-3 КЖИ-К34	КВК-336-14-1-1	1	0.65	
К35	ТП 901-3 КЖИ-К35	КВК-336-14а	2	0.65	
К36	ИИ-04-2; вып. 8; вып. 12ч.II	КВР-336-14-2	4	0.68	
К37	ИИ-04-2; вып. 8	КВР-336-14	2	0.68	
К38	ТП 901-3 КЖИ-К38	КВК-336-14б	2	0.65	
К39	ТП 901-3 КЖИ-К39	КВР-336-14а	2	0.68	

Марка поз	Обозначение	Наименование	Кол	Масса ед. т	Примечание
		Сборные жел. бет. изделия			
		Для $t°_н$=-20°С; $t°_н$=-30°С; $t°_н$=-40°С			
		Колонны			
К40	ТП 901-3 КЖИ-К40	КВР-336-14В	4	0.68	
К41	ИИ-04-2; Вып 8; вып 12ч.II	КВК-336-14-2у	2	0.65	
К42	ТП 901-3 КЖИ-К42	КВК-336-14-2у-2	2	0.65	
К43	ТП 901-3 КЖИ-К43	КВК-336-14-2-2	1	0.65	
К44	ТП 901-3 КЖИ-К44	КВР-336-14б	2	0.68	
		Ригели			
Р1	ИИ-04-3 вып. 4,ч.1	Р2-72-27	25	0.87	
Р2	ИИ-04-3 вып.4,ч.1	Р-52-57	12	1.61	
Р3	ИИ-04-3 Вып. 4,ч.1	Р-40-27	19	0.75	
Р4	ИИ-04-3 вып. 4,ч.1	Р2-72-57	14	1.95	
Р5	ИИ-04-3 Вып.4,ч.1	Р2-52-57	15	1.95	
		Диафрагмы жесткости			
Д1	ИИ-04-6; Вып. 5 ч.1	Д1-28-36	6	3.38	
Д2	ТП 901-3-КЖИ-Д2	Д-28-36а	1	3.20	
Д3	ТП 901-3 КЖИ-Д3	Д-28-36б	1	3.20	
Д4	ТП 901-3 КЖИ-Д4	Д-28-36в	1	3.20	
Д5	ТП 901-3 КЖИ-Д5	Д-28-36г	1	3.20	
Д6	ТП 901-3 КЖИ-Д6	Д-28-36д	1	3.20	
Д7	ТП 901-3 КЖИ-Д7	Д-28-36е	1	3.20	
Д8	ИИ-04-6; Вып 5, ч.1	Д-28-36п	6	2.23	
Д9	ИИ-04-6, Вып 5, ч.1	Д2-28-36	6	3.57	

1. Все узлы приняты по серии ИИ-04-10, вып. 5
2. Схемы расположения колонн и ригелей на листе 12

				901-9-10 КЖ	
Н. контр.	Левина			Базовая лаборатория управления водопроводно-канализационного хозяйства областей, краев и автономных республик	
Проверил	Письман				
Ст. техн	Митрофанова				Стадия: Р; Лист: 13; Листов:
Ст. инж.	Сорокина				
Рук. гр.	Письман				
ГИП	Левина			Спецификация изделий к схемам расположения колонн и ригелей и диафрагм жесткости Разрезы 3-3÷5-5	ЦНИИЭП инженерного оборудования г. Москва
Гл. констр.	Шапиро				
Нач. отд.	Красавин				

Копировал Родлевская Формат А2

Схема расположения плит покрытия в осях 4÷6

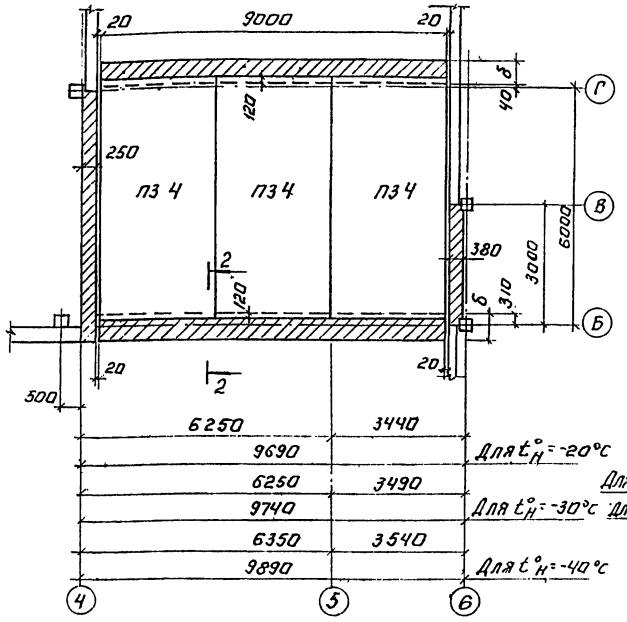

Схема расположения опорных подушек под плиты покрытия в осях 4÷6.

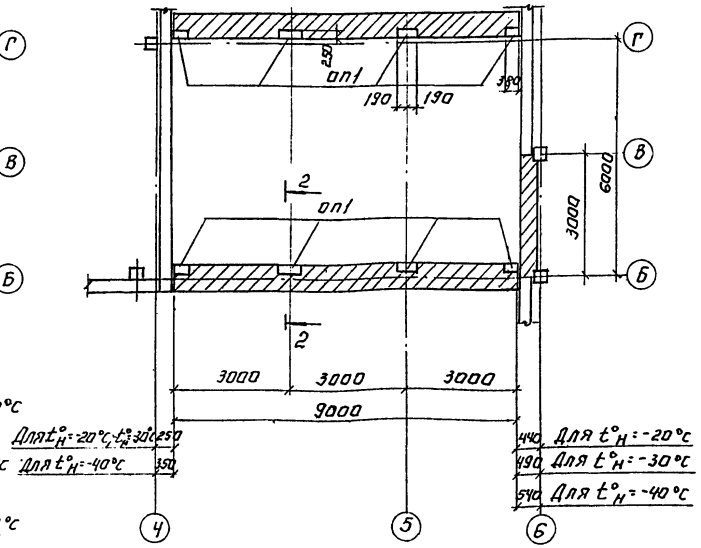

Схема расположения плит перекрытия на отм: 0,000 в осях 4÷5.

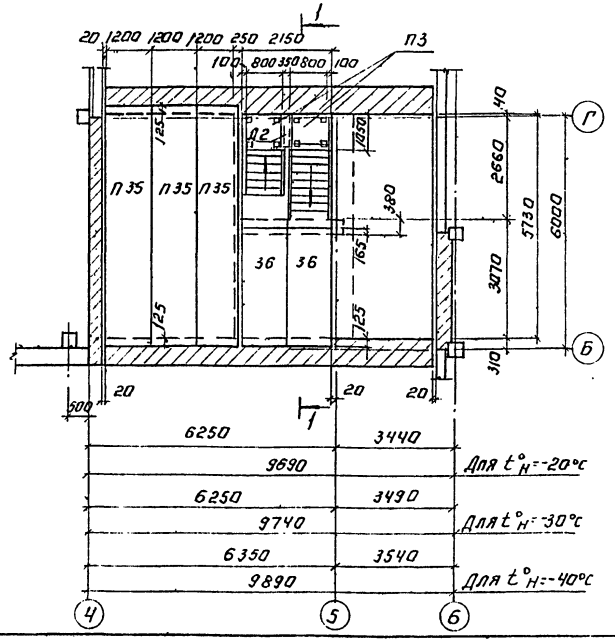

Разрез 1-1

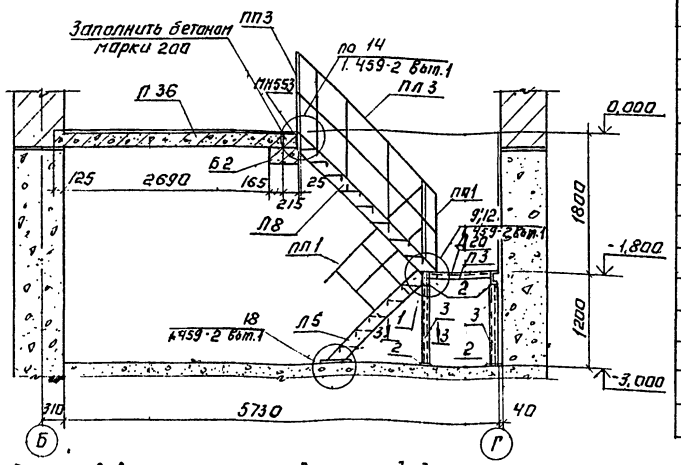

Разрез 2-2.

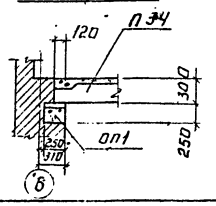

Разрез 3-3

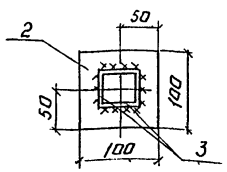

Спецификация элементов к схемам расположения плит перекрытия и покрытия и опорных подушек под плиты покрытия.

Марка, поз.	Обозначение	Наименование	Кол.	Масса ед.,	Примечание
		Для $t^\circ_н$=-20°С			
		Железобетонные элементы.			
П34	ГОСТ 22701.1-77	Плита покрытия ПГ-4АТ IV Т	3	2,65Т	
		Для $t^\circ_н$=-30°С			
		Железобетонные элементы			
П34	ГОСТ 22701.1-77	Плита покрытия ПГ-5АТ IV Т	3	2,65Т	
		Для $t^\circ_н$=-40°С			
		Железобетонные элементы			
П34	ГОСТ 22701.1-77	Плита покрытия ПГ-6АТ IV Т	3	2,65Т	
		Для $t^\circ_н$=-20°С;			
		$t^\circ_н$=-30°С; $t^\circ_н$=-40°С			
		Железобетонные элементы.			
П35	1.141-1; Вып. 14	Плита перекрытия ПК10-60-12	3	2,11Т	
П36	1.141-1; Вып. 10	То же ПТ30-12	2	1,08Т	
П37	ГОСТ 948-76	Балка перекрытия 2ПР72-27-3В.19	1	0,57Т	
Б2					
		Монолитные железобетонные			
		элементы.			
оп1	ТП 901-3- кжи-оп1	Опорная подушка оп1	8	0,03	$м^3$
		Металлические элементы			
П3	1.459-2; Вып. 2	Переходная площадка П3	2	55кГ	
Л5	1.459-2; Вып. 2	Лестничный марш Л5	1	67кГ	
Л8	1.459-2; Вып. 2	То же Л8	1	99кГ	
ПЛ1	1.459-2; Вып. 2	Ограждение лестничного марша ПЛ1	1	8кГ	
ПЛ3	1.459-2; Вып. 2	То же ПЛ3	1	12кГ	
ПП1	1.459-2; Вып. 2	Ограждение переходной площадки ПП1	1	12кГ	
ПП3	1.459-2; Вып. 2	То же ПП3	1	16кГ	
Д20	1.459-2; Вып. 1	Дополнительный элемент Д20	1	5кГ	
МН553	1.400-15; Вып. 1.	Закладная деталь МН553	—	8,82кГ	
1	—	L50×4 ГОСТ 8509-72 ℓ=800	1	3,1кГ	
2	—	-100×6 ГОСТ 103-76 ℓ=100	16	0,47кГ	
3	—	L50×5 ГОСТ 8509-72 ℓ=1030	8	4,94кГ	

Н. контр.	Левина	Левина	
Провер.	Письман		
Ст. инж.	Шевченко		
Ст. техн.	Митрофанова		
Рук. гр.	Письман		
Гип	Левина	Левина	
Гл. контр.	Пронин		
Нач. отд.	Красавин		

Привязан:

Инв №

ТП 901-9-10 КЖ

Базовая лаборатория управления водопроводно-канализационного хозяйства областей, краев и автономных республик.

Стадия	Лист	Листов
Р	14	

Схемы расположения плит покрытия и перекрытия опорных подушек под плиты покрытия и переходных площадок. Спецификация.

ЦНИИЭП инженерного оборудования г. Москва

Копировал: Логинова

Формат: 22

Схема расположения плит перекрытия на отм. 7.200

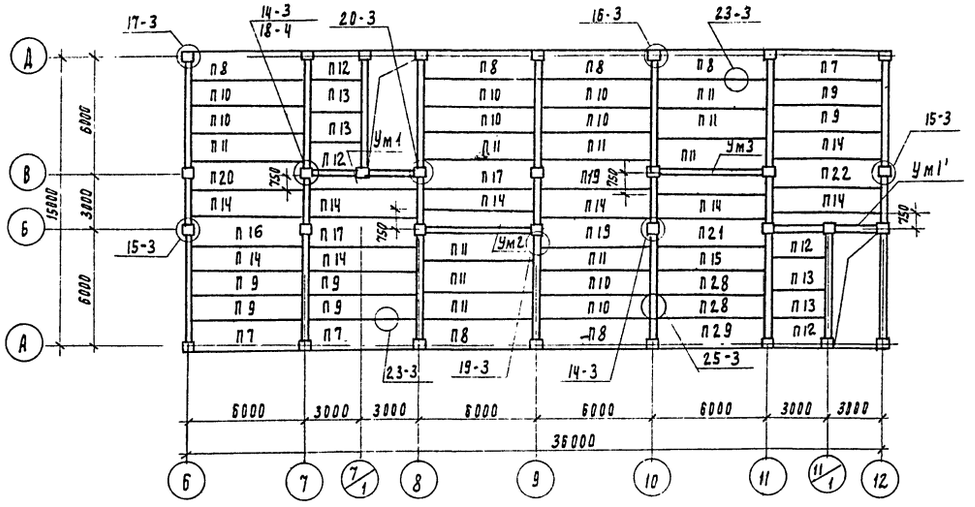

Схема расположения плит перекрытия на отм. 3.600

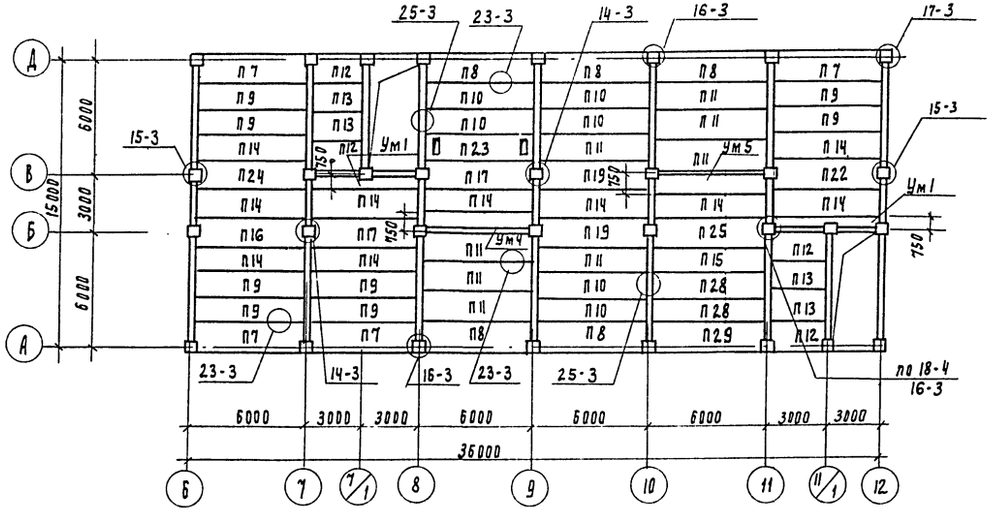

1. Продолжение спецификации см. лист 16.
2. Отверстия ф150 мм и менее сверлить в плитах по месту.

Спецификация изделий к схемам расположения плит перекрытия и покрытия. (начало)

Марка, поз.	Обозначение	Наименование	Кол	Масса ед.т	Примечание
		Сборные железобетонные изделия			
	Для температуры $t^{\circ}_{н}$ = -20°С; $t^{\circ}_{н}$ = -30°С; $t^{\circ}_{н}$ = -40°С				
		Плиты			
П7	ИИ-04-4; вып. 19	ПК-58-15 п	7	2.67	
П8	ИИ-04-4; вып. 19	ПК8-58-15п	11	2.67	
П9	ИИ-04-4; вып. 19	ПК6-58.12	14	2.04	
П10	ИИ-04-4; вып. 19	ПК8-58.12	14	2.04	
П11	ИИ-04-4; вып. 19	ПК8-58.15	18	2.71	
П12	ИИ-04-4; вып. 20	ПК8-28.15п	10	1.29	
П13	ИИ-04-4; вып. 20	ПК8-28.15	10	1.32	
П14	ИИ-04-4; вып. 19	ПК6-58.15	19	2.71	
П15	ИИ-04-4; вып. 19	ПК12.5-58.15	2	2.71	
П16	ТП 901-3- КЖИ-П16, П17, П24	ПР8-58.15С-1	2	2.63	
П17	ТП 901-3- КЖИ-П16, П17, П24	ПР8-58.15С-2	4	2.63	
П19	ТП 901-3- КЖИ-П19, П20, П22, П25	ПР8-58.15С-3	4	2.63	
П20	ТП 901-3- КЖИ-П19, П20, П22, П25;	ПР8-58.15С-4	1	2.63	
П21	ТП 901-3- КЖИ-П21; П23	ПР12.5-58.15С-1	1	2.63	
П22	ТП 901-3- КЖИ-П20; П19; П22; П25	ПР8-58.15С-5	2	2.63	
П23	ТП 901-3- КЖИ-П21; П23	ПР8-58.15С-6	1	2.63	
П24	ТП 901-3- КЖИ-П16, П17, П24	ПР8-58.15С-7	1	2.63	
П25	ТП 901-3- КЖИ-П20; П19 П22; П25;	ПР12.5-58.15С-2	1	2.63	
П26	ИИ-04-4; вып. 19	ПК4.5-58.15	17	2.71	
П27	ИИ-04-4; вып. 19	ПК4.5-58.15п	20	2.67	
П28	ИИ-04-4; вып. 19	ПК12.5-58.12	4	2.04	
П29	ИИ-04-4; вып. 19	ПК12.5-58-15п	2	2.71	
П30	ТП 901-3- КЖИ-П30; П31	ПР8-58.15С-8	1	2.63	
П31	ТП 901-3- КЖИ-П30; П31	ПР8-58.15С-9	1	2.63	
	Для температуры	$t^{\circ}_{н}$ = -20°С; $t^{\circ}_{н}$ = -30°С			
П32	ИИ-04-4; вып. 19	ПК4.5-58.15	7	2.71	
П33	ИИ-04-4; вып. 19	ПК4.5-58-15п	14	2.67	
	Для температуры	$t^{\circ}_{н}$ = -40°С			
П32	ИИ-04-4; вып. 19	ПК6-58.15	7	2.71	
П33	ИИ-04-4; вып. 19	ПК6-58.15п	14	2.67	

Привязан

Инв. №

Н. контр.	Левина		
Проверил	Лигьман		
Ст. техн.	Митрофанова		
Вт. инж.	Сорокина		
Рук. гр.	Лигьман		
ГИП	Левина		
Гл. констр.	Шапиро		
Нач. отд.	Красавин		

ТП 901-9-10 КЖ

Базовая лаборатория управления водопроводно-канализационного хозяйства областей краев и автономных республик

Стадия	Лист	Листов
Р	15	

Схемы расположения плит перекрытия на отм 3.600 и 7.200 в осях 6÷12. Спецификация

ЦНИИЭП инженерного оборудования г. Москва

Копировал Годаевская Формат А2

Схема расположения плит покрытия на отм. 10.720.

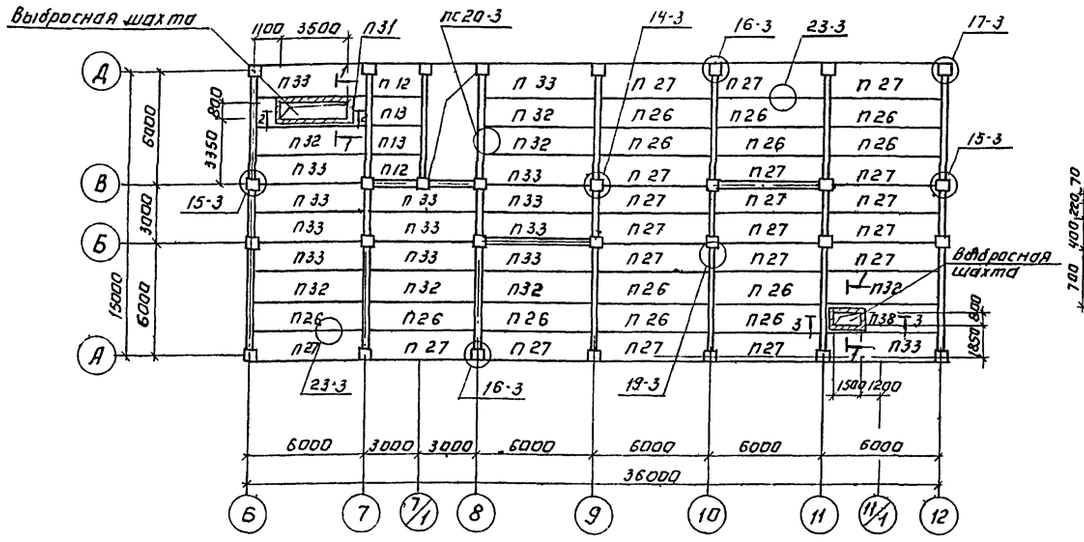

Разрез 1-1

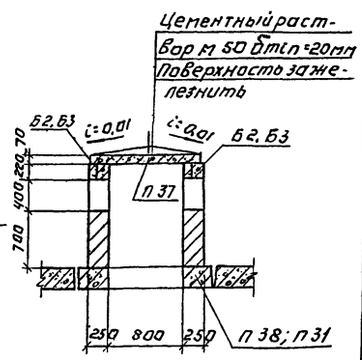

Схема расположения плит покрытия на отм. 13.420.

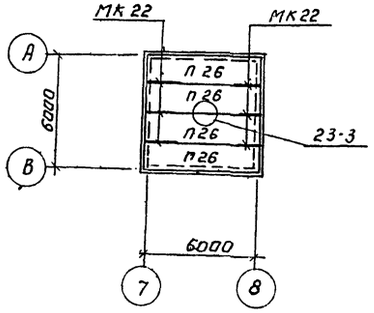

Разрез 2-2

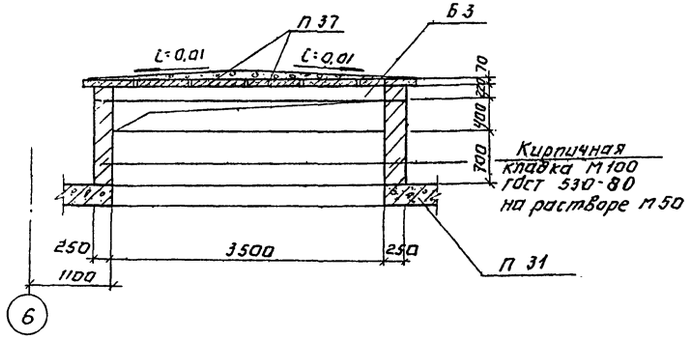

Разрез 3-3

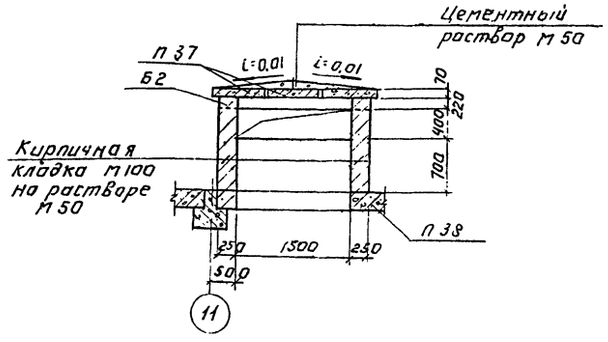

Спецификация изделий к схемам расположения плит покрытия и перекрытий. (окончание)

Марка, поз.	Обозначение	Наименование	кол.	Масса ед.кг	Примечание
		Стальные изделия			
	Для температуры	$t^{\circ}_{н}=-20^{\circ}C$; $t^{\circ}_{н}=-30^{\circ}C$; $t^{\circ}_{н}=-40$		°C	
		Соединительные элементы			
ММД-16	ИЦ-04-10; Вып.5	ММД-16	66	0,73	
ММД-17	ИИ-04-10; Вып.5	ММД-17	35	1,29	
ММД-18	ИИ-04-10; Вып.5	ММД-18	20	1,15	
ММД-19	ИИ-04-10; Вып.5	ММД-19	5	2,00	
ММД-22	ИИ-04-10; Вып.5	ММД-22	6	3,07	
ММД-23	ИИ-04-10; Вып.5	ММД-23	88	0,39	
ММД-24	ИИ-04-10; Вып.5	ММД-24	10	0,14	
ММД-25	ИИ-04-10; Вып.5	ММД-25	80	0,32	
ММД-26	ИИ-04-10; Вып.5	ММД-26	10	0,38	
ММД-27	ИИ-04-10; Вып.5	ММД-27	12	0,38	
ММД30лев	ИИ-04-10; Вып.5	ММД-30лев	4	3,78	
ММД-30прав	ИИ-04-10; Вып.5	ММД-30прав	6	3,78	
МК22	2.430-3; Вып.3	Закладной элемент МК22	6	1,05	
	Для температуры	$t^{\circ}_{н}=-20^{\circ}C$; $t^{\circ}_{н}=-30^{\circ}C$; $t^{\circ}_{н}=-40^{\circ}C$.			
		Монолитные участки перекрытий			
Ум1	Лист 22	Ум1	4		0,8м³
Ум2	Лист 22	Ум2	1		0,86м³
Ум3	Лист 22	Ум3	1		0,86м³
Ум4	Лист 22	Ум4	1		0,86м³
Ум5	Лист 22	Ум5	1		0,86м³
		Сборные элементы			
П37	3.006.-2; Вып.II-2	Плита покрытия П7д-3	9	150	
		Перемычки			
Б2	1.138-10	1ПР8-18.12.22у	4	125	
Б3	1.138-10	1ПР8-38.12.22	4	250	

Отверстия ф150 мм и менее сверлить в плитах по месту.

			ТП 901-9-10 КЖ		
Н.контр.	Левина		Базовая лаборатория Управления водопроводно канализационного хозяйства областей, краев и автономных республик.		
Провер.	Письман				
Ст.техн.	Митрофанова				
Ст.инжен.	Сорокина				
Рук.гр.	Письмая				
ГИП	Лебина		Схемы расположения плит покрытия на отм. 10.720 и 13.420 в осях Б-12	Стадия: Р; Лист: 16; Листов:	
Гл.констр	Шакиров			ЦНИИЭП инженерного оборудования г. Москва	
Нач.отд	Красавин				

Привязан:

Инв.№

Копировал: Логинова

Формат 22

Схема расположения стеновых панелей, по оси „6"

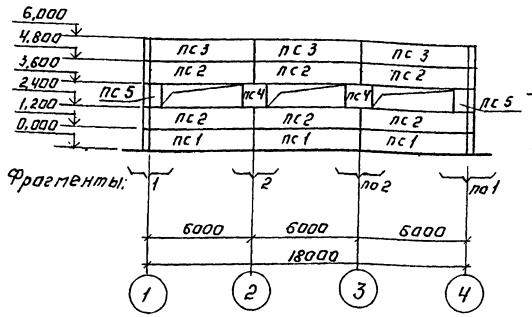

Схема расположения стеновых панелей по оси „Е"

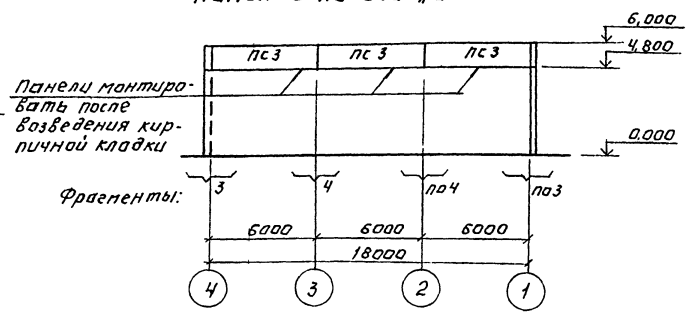

Схема расположения стеновых панелей по оси „1"

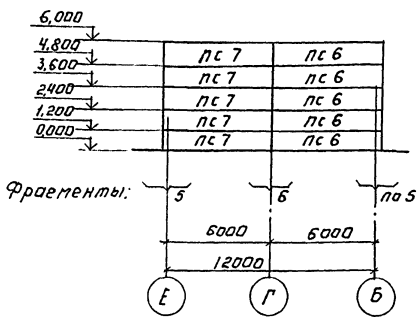

Схема расположения стеновых панелей по оси „4"

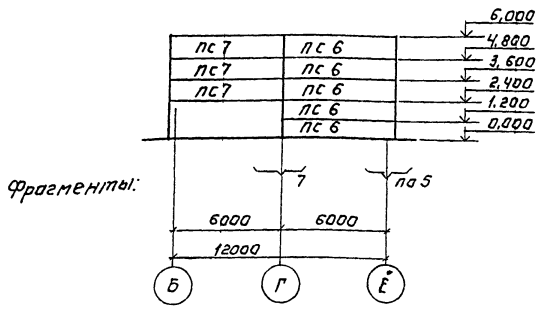

Спецификация элементов к схемам расположения панелей

Марка поз.	Обозначение	Наименование	Кол.	Масса ед., т.	Примечание
	Для температуры $t°_н$ = -20°С; $t°_н$ -30°С.				
	Стеновые панели				
пс 1	1.432-14/80 Вып.1	пс 600.12.20-п-1	3	1,7т	
пс 2	1.432-14/80 Вып.1	пс 600.12.20-п-3	6	1,7т	
пс 3	1.432-14/80 Вып.1	пс 600.12.20-п-7	6	1,7т	
пс 4	1.432-14/80 Вып.1	пс 145.12.20-п	2	0,4т	
пс 5	1.432-14/80 Вып.1	пс 70.12.20-п	2	0,2т	
пс 6	1.432-14/80 Вып.1	пс 625.12.20-п-12	10	1,7т	
пс 7	1.432-14/80 Вып.1	пс 625.12.20-п-11	5	1,7т	
	Для температуры $t°_н$ = -40°С.				
	Стеновые панели.				
пс 1	1.432-14/80 Вып.1	пс 600.12.30-п-1	3	2,4т	
пс 2	1.432-14/80 Вып.1	пс 600.12.30-п-3	6	2,4т	
пс 3	1.432-14/80 Вып.1	пс 600.12.30-п-7	6	2,4т	
пс 4	1.432-14/80 Вып.1	пс 145.12.30-п	2	0,6т	
пс 5	1.432-14/80 Вып.1	пс 70.12.30-п	2	0,3т	
пс 6	1.432-14/80 Вып.1	пс 635.12.30-п-12	10	2,5т	
пс 7	1.432-14/80 Вып.1	пс 635.12.30-п-11	5	2,5т	

Фрагмент 1

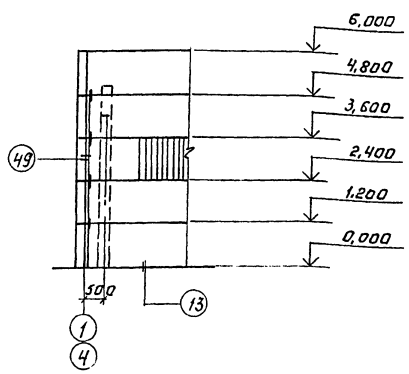

Фрагмент 2.

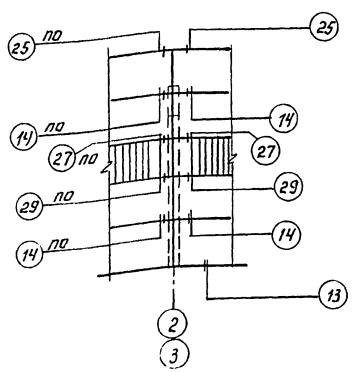

1. Панели керамзитобетонные $\gamma_{сух.}$ = 900 кГ/м³
2. Типовые узлы на фрагментах обозначены по серии 2.432-1, вып. 1.

Привязан:

Инв №

Н.контр.	Левина	
Провер.	Письман	
Ст.инж.	Сорокина	
Рук.гр.	Письман	
ГИП	Левина	
Гл.констр.	Шапиро	
Нач.отд.	Красавин	

ТП 901-9-10 КЖ

Базовая лаборатория управления водопроводно-канализационного хозяйства областей, краев и автономных республик.

Стадия	Лист	Листов
Р	17	

Схемы расположения стеновых панелей по осям Б, Е, 1 и 4. Фрагменты 1; 2.

ЦНИИЭП инженерного оборудования г. Москва

Фрагмент 3

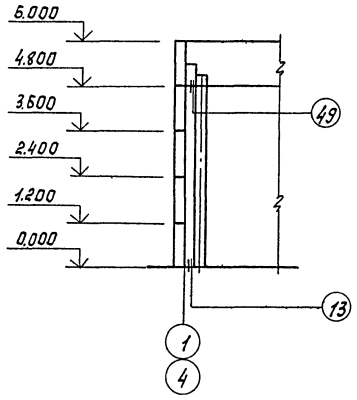

Фрагмент 4

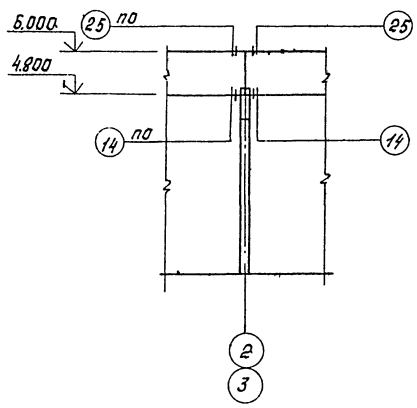

Фрагмент 5

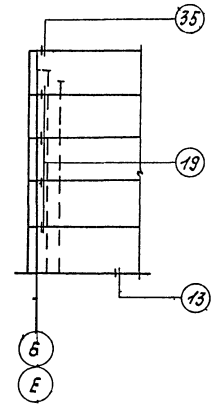

Фрагмент 6

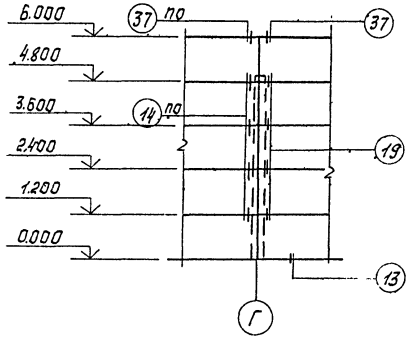

Фрагмент 7

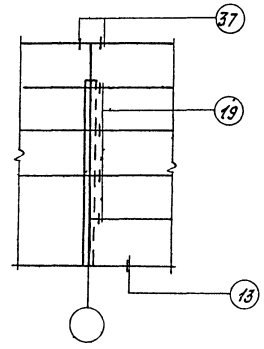

Спецификация монтажных узлов

Марка монтаж. детали	Номер листа серии 2.432-1.8.1	Кол-во марок	Марка эл-та крепл. детали	Количество		Примечание
				На одну деталь	На все детали	
„14"	14	40	Т-1	1	40	
„19"	19	12	Т-1	1	12	
„25"	25	8	Т-6	1	8	
„35"	35	3	Т-8	2	6	
„37"	37	3	Т-8	2	6	
„49"		10	Т-27	1	10	
„27"	27	3	Т-21	1	3	для t^0=-20°С -30°С
			Т-22	1	3	-"- -40°С
„29"	29	3	Т-21	1	3	для t^0=-20°С -30°С
			Т-22	1	3	-"- -40°С

Спецификация монтажных деталей

Марка, поз.	Обозначение	Наименование	Кол.	Масса ед, кг	Примечание
		соединительные элементы			
Т-1	1.439-2	Т-1	52	0,5	
Т-6	1.439-2	Т-6	8	0,8	
Т-8	1.439-2	Т-8	12	0,5	
Т-27	1.439-2	Т-27	10	0,4	
		для $t^0_н$=-20°С; -30°С			
Т-21	1.439-2	Т-21	6	0,4	
		для $t_н$=-40°С			
Т-22	1.439-2	Т-22	6	0,6	

1. Монтажные узлы крепления стеновых панелей см. серию 2.432-1 вып. 1.
2. Детали крепления панелей см. серию 1.439-2.

				ТП 901-9-10		КЖ	
Н.контр.	Левина			Базовая лаборатория управления водопроводноканализационного хозяйства областей, краев и автономных республик.			
Пров.	Письман				Стадия	Лист	Листов
Ст.инж.	Сорокина				Р	18	
Рук.гр.	Письман						
ГИП	Левина			Схемы расположения стеновых панелей по осям Б,Г, 1 и 4. Фрагменты 3÷7.	ЦНИИЭП инженерного оборудования г.Москва		
Гл.констр.	Шапиро						
Нач.отд.	Красавин						

Привязан.

Инв.№

Копировал Коверская

Схема расположения стеновых панелей по оси „А"

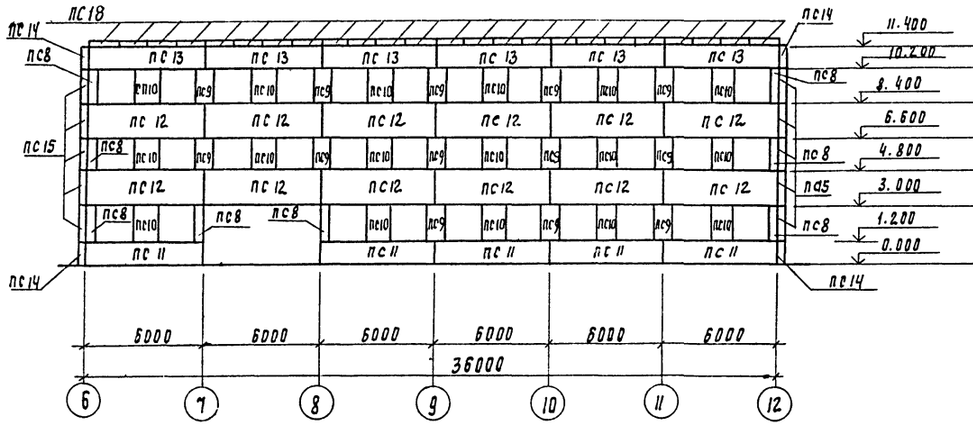

Схема расположения стеновых панелей по оси „6"

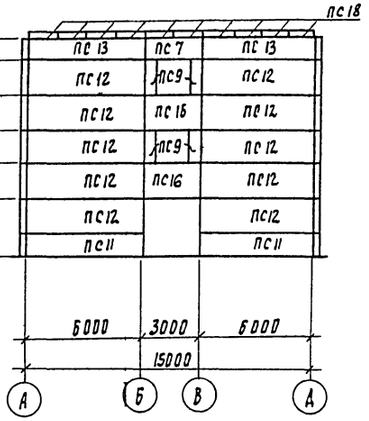

Схема расположения стеновых панелей по оси „Д"

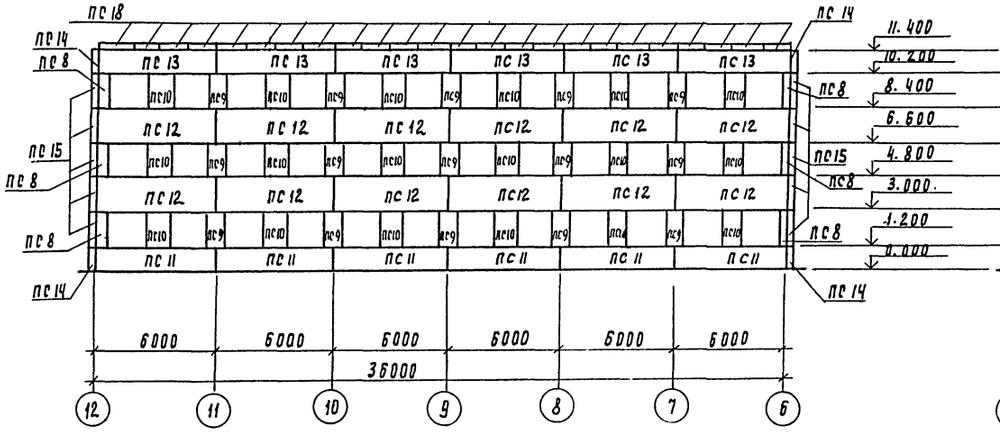

Схема расположения стеновых панелей по оси „12"

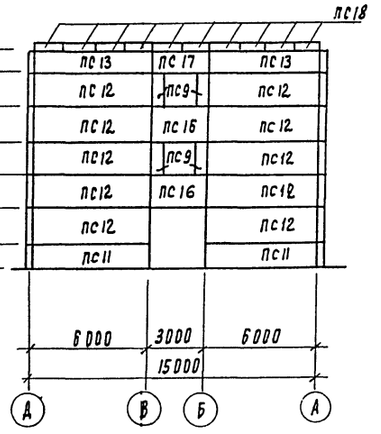

Спецификация к схемам расположения стеновых панелей.

Марка, поз.	Обозначение	Наименование		Кол.	Масса ед., т.	Примечание
	Сборные железобетонные элементы.					
	Для температуры	$t°_н = -20°C$				
ПС8	ИИ-04-5; Вып. 5	Простеночная панель	Н-3-18	14	0.14	
ПС9	ИИ-04-5; Вып. 5	то же	Н-6-18	36	0.30	
ПС10	ИИ-04-5; Вып. 5	"	Н-12-18	35	0.59	
ПС11	ИИ-04-5; Вып. 5	Стеновая панель	Н-60-12	15	2.03	
ПС12	ИИ-04-5; Вып. 5	то же	Н-60-18	44	2.98	
ПС13	ИИ-04-5; Вып. 5	Парапетная панель	НП-60-12	16	2.03	
ПС14	ИИ-04-5; Вып. 5	Угловой блок	НУ1-12	8	0.21	
ПС15	ИИ-04-5; Вып. 5	то же	НУ1-18	20	0.31	
ПС16	ИИ-04-5; Вып. 5	Стеновая панель	Н-30-18	4	1.52	
ПС17	ИИ-04-5; Вып. 5	Парапетная панель	НП-30-12	2	1.01	
ПС18	ИИ-04-4; Вып. 23	Фризовый камень	ФК15-4	68	0.1	
	Для температуры	$t°_н = -30°C$				
ПС8	ИИ-04-5; Вып. 6	Простеночная панель	Н-3-18	14	0.17	
ПС9	ИИ-04-5; Вып. 6	то же	Н-6-18	36	0.35	
ПС10	ИИ-04-5; Вып. 6	"	Н-12-18	35	0.71	
ПС11	ИИ-04-5; Вып. 6	Стеновая панель	Н-60-12	15	2.38	
ПС12	ИИ-04-5; Вып. 6	то же	Н-60-18	44	3.59	
ПС13	ИИ-04-5; Вып. 6	парапетная панель	НП-60-12	16	2.39	
ПС14	ИИ-04-5; Вып. 6	Угловой блок	НУ1-12	8	0.27	
ПС15	ИИ-04-5; Вып. 6	то же	НУ1-18	20	0.40	
ПС16	ИИ-04-5; Вып. 6	стеновая панель	Н-30-18	4	1.80	
ПС17	ИИ-04-5; Вып. 6	Парапетная панель,	НП-30-12	2	1.19	
ПС18	ИИ-04-4; Вып. 23	Фризовый камень	ФК15-4	68	0.1	
	Для температуры	$t°_н = -40°C$				
ПС8	ИИ-04-5; Вып. 7	Простеночная панель	Н-3-18	14	0.19	
ПС9	ИИ-04-5; Вып. 7	то же	Н-6-18	36	0.40	
ПС10	ИИ-04-5; Вып. 7	"	Н-12-18	35	0.81	
ПС11	ИИ-04-5; Вып. 7	Стеновая панель	Н-60-12	15	2.75	
ПС12	ИИ-04-5; Вып. 7	то же	Н-60-18	44	4.13	
ПС13	ИИ-04-5; Вып. 7	Парапетная панель	НП-60-12	16	2.73	
ПС14	ИИ-04-5; Вып. 7	Угловой блок	НУ1-12	8	0.32	
ПС15	ИИ-04-5; Вып. 7	то же	НУ1-18	20	0.48	
ПС16	ИИ-04-5; Вып. 7	Стеновая панель	Н-30-18	4	2.06	
ПС17	ИИ-04-5; Вып. 7	Парапетная панель	НП-30-12	2	1.37	
ПС18	ИИ-04-4; Вып. 23	Фризовый камень	ФК15-4	68	0.1	

Привязан

Инв. №

Н. контр.	Левина		
Проверил	Лифьман		
Ст. техн.	Митрофанова		
Ст. инж.	Сапакина		
Рук. гр.	Лифьман		
ГИП	Левина		
Гл. констр.	Шапиро		
Нач. отд.	Красавин		

ТП 901-9-10 КЖ

Базовая лаборатория управления водопроводно-канализационного хозяйства областей, краев и автономных республик

Стадия	Лист	Листов
Р	19	

Схемы расположения стеновых панелей в осях А;А; 6; 12.

ЦНИИЭП инженерного оборудования г. Москва

Копировал Радлевская Формат А4

Схема расположения креплений стеновых панелей по оси „А".

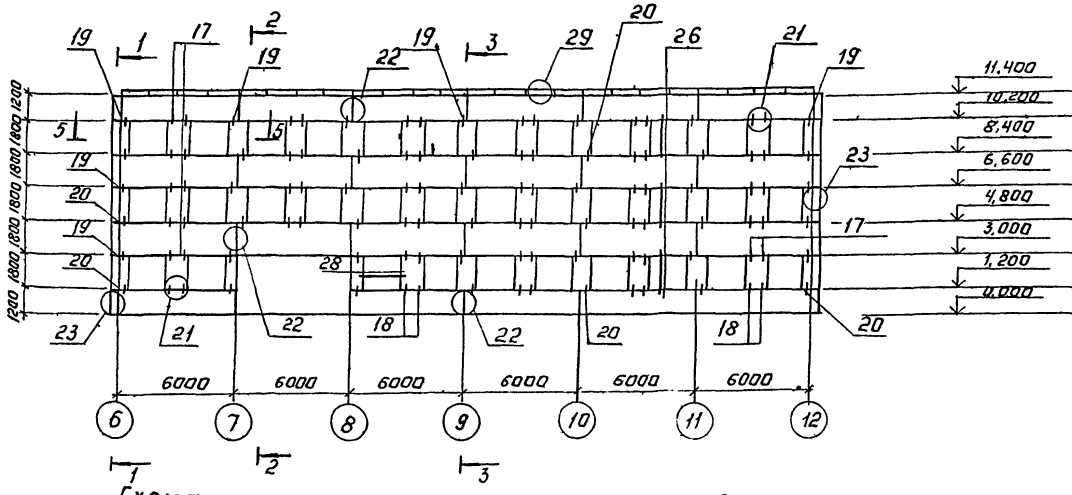

Схема расположения креплений стеновых панелей по оси „Д"

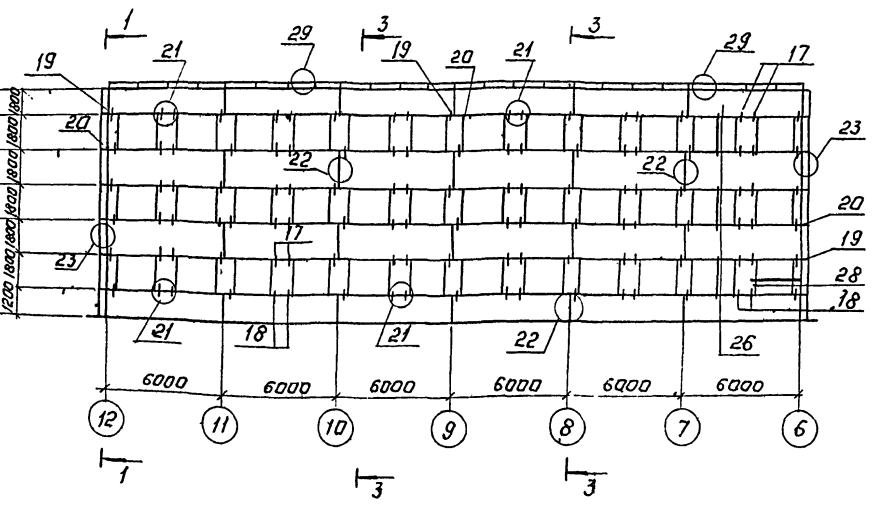

Схема расположения креплений стеновых панелей по оси „12".

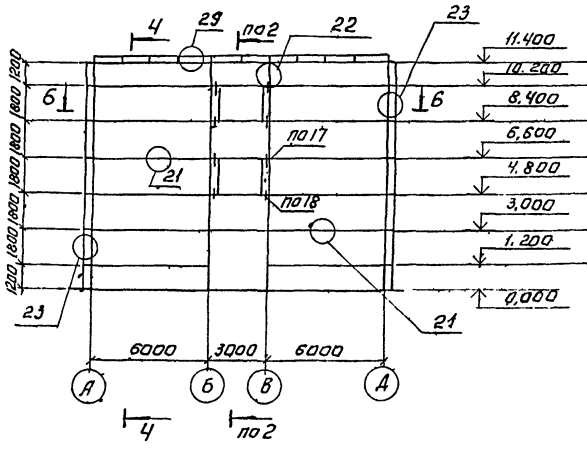

Схема расположения креплений стеновых панелей по оси „6"

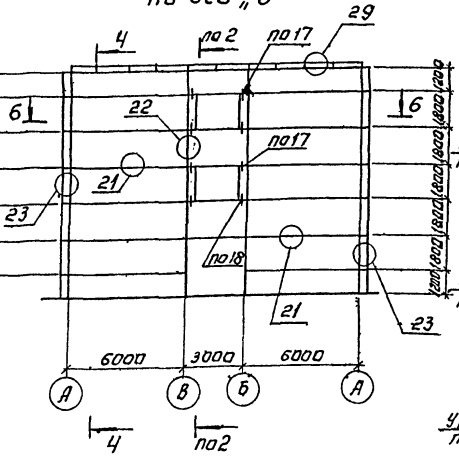

Разрез 1-1

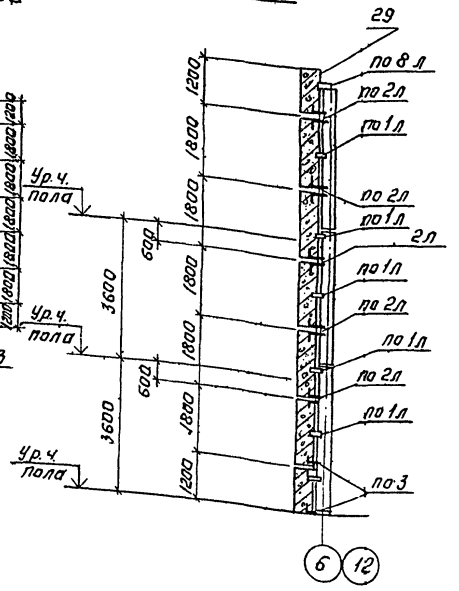

Разрез 2-2.

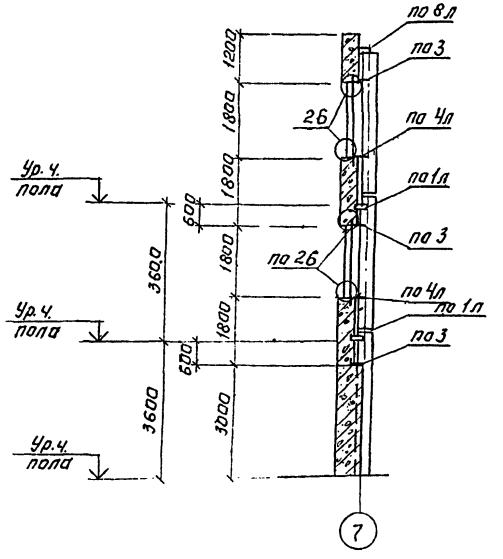

1. Узлы, замаркированные на данном листе, приняты по серии ИИ-04-10; выпуск 6.
2. Соединительные элементы должны быть металлизированы слоем цинка толщиной не менее 0,15мм в соответствии с требованиями СНиП II-28-73.*
3. Сварку производить электродами Э-42; ГОСТ 9467-75*. Высоту шва принять по наименьшей толщине свариваемых элементов.
4. Спецификацию на соединительные элементы см. на листе 21.

				ТП 901-9-10 КЖ	
				Базовая лаборатория управления водопроводно-канализационного хозяйства областей, краев и автономных республик.	
Н.контр.	Левина				Стадия: Р; Лист: 20; Листов:
Провер.	Письман				
Ст.инж.	Сорокина				
Рук.гр	Письман				
ГИП	Левина			Схемы расположения креплений стеновых панелей. Сечения 1-1; 2-2	ЦНИИЭП инженерного оборудования г. Москва
Гл.констр	Шапиро				
Нач.отд	Красавин				

Привязан:

Инв. №

Копировал: Аргунова

Альбом II

Типовой проект 901-9-10

Разрез 3-3

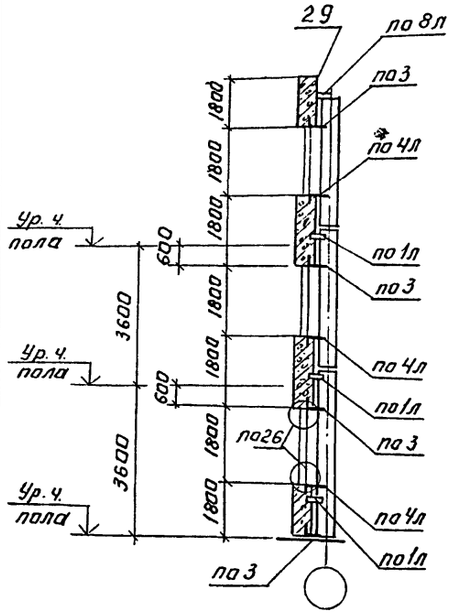

Разрез 4-4

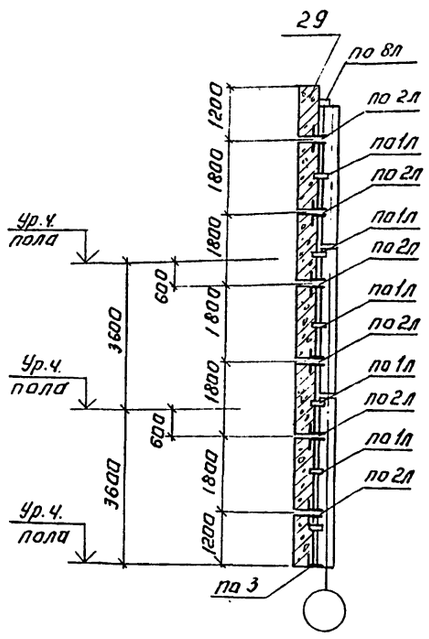

5 - 5

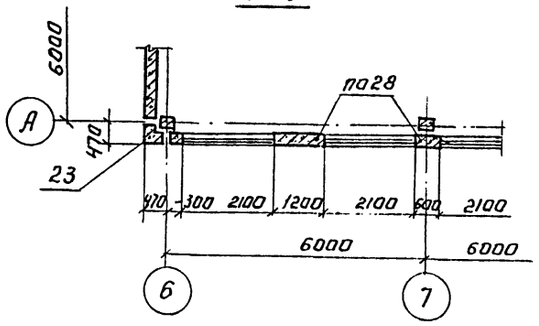

6 - 6

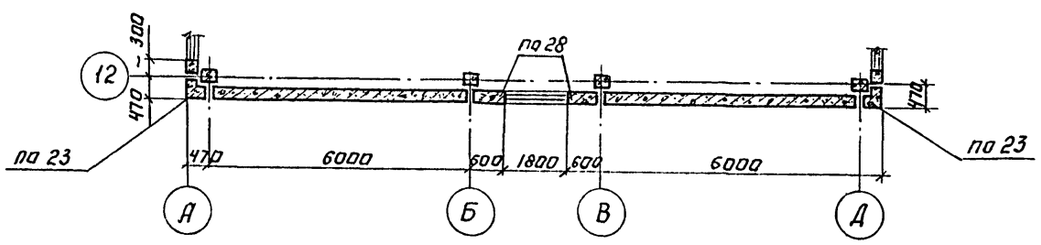

Спецификации соединительных элементов.

Марка узла	Марка соединительного элемента	Кол.	Масса, кг			Номер листа серии ИИ-04-10; в.6 или номер ГОСТа
			Элемента	Марки	Всего	
1Л (шт.120)	ММН-1	2	1,68	3,36	3,36	л. 46
2Л (шт.44)	ММН-3	2	0,46	0,92	0,92	л. 47
	ММН-4	2	0,47	0,94	0,94	л. 46
3 (шт.106)	ММН-3	2	0,46	0,92	0,92	л. 46
4Л (шт.74)	ММН-4	2	0,47	0,94	0,94	л. 46
8Л (шт.72)	ММН-6	2	0,63	1,26	1,26	л. 48
	ММН-7	2	2,06	4,12	4,12	л. 48
17 (шт.38)	ММН-14	2	0,24	0,48	0,48	л. 49
18 (шт.38)	ММН-14	2	0,24	0,48	0,48	л. 49
19 (шт.42)	ММН-14	1	0,24	0,24	0,24	л. 49
20 (шт.42)	ММН-14	1	0,24	0,24	0,24	л. 49
26 (шт.74)	ММН-16	4	0,20	0,80	0,80	л. 49

Спецификация стальных элементов для крепления панелей.

Марка	Обозначение	Наименование	Кол.	Масса ед.кг	Примечание
		Стальные изделия			
		Соединительные элементы			
ММН-1	ИИ-04-10; Вып. 6	ММН-1	240	1,68	
ММН-3	ИИ-04-10; Вып. 6	ММН-3	300	0,46	
ММН-6	ИИ-04-10; Вып. 6	ММН-6	144	0,63	
ММН-7	ИИ-04-10; Вып. 6	ММН-7	144	2,06	
ММН-14	ИИ-04-10; Вып. 6	ММН-14	236	0,24	
ММН-16	ИИ-04-10; Вып. 6	ММН-16	296	0,80	
ММН-4	ИИ-04-10; Вып. 6	ММН-4	236	0,47	

1. Данный лист см. совместно с листом 20.
2. Узлы, замаркированные на данном листе, приняты по серии ИИ-04-10; Вып. 6.
3. Соединительные элементы должны быть металлизированы слоем цинка толщиной не менее 0,15мм в соответствии с требованиями СНиП II-28-73.*
4. Маркировку стеновых панелелей см. лист 19.

Привязан:

Инв. №

Н.контр	Левина		
Провер	Письман		
Ст. инж.	Сорокина		
Рук. гр.	Письман		
ГИП	Левина		
Гл.констр	Шапиро		
Нач.отд.	Красавин		

ТП 901-9-10 КЖ

Базовая лаборатория управления водопроводноканализационного хозяйства областей, краев и автономных республик

Стадия	Лист	Листов
Р	21	

Схемы расположения стеновых панелей. Сечения 3-3 – 6-6. Спецификация.

ЦНИИЭП инженерного оборудования г. Москва

Копировал Логинова

Формат 22

Ум 1

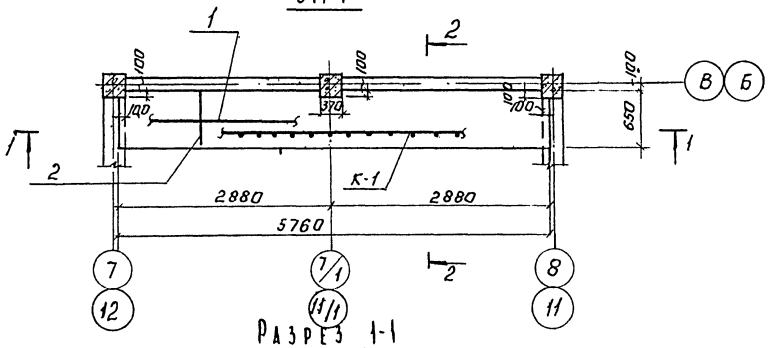

Разрез 2-2

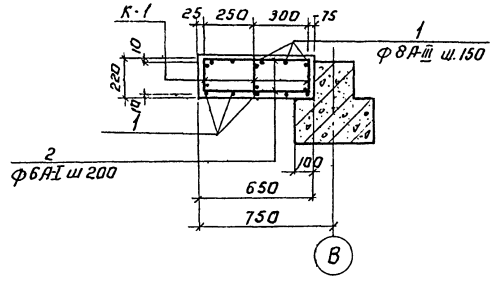

Разрез 1-1

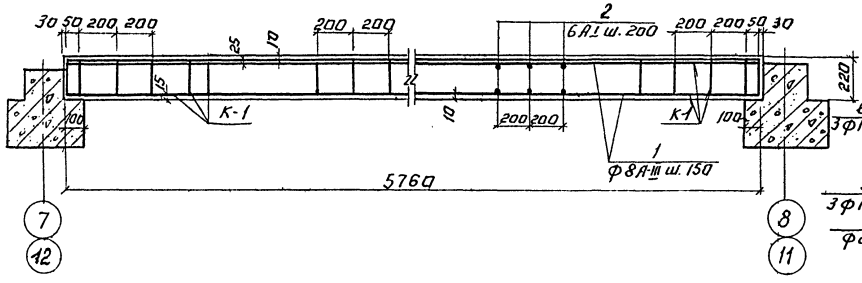

Разрез 3-3

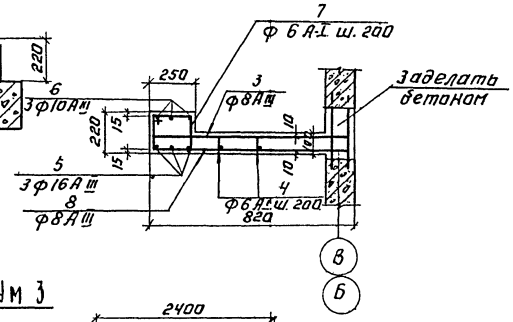

Ум 2

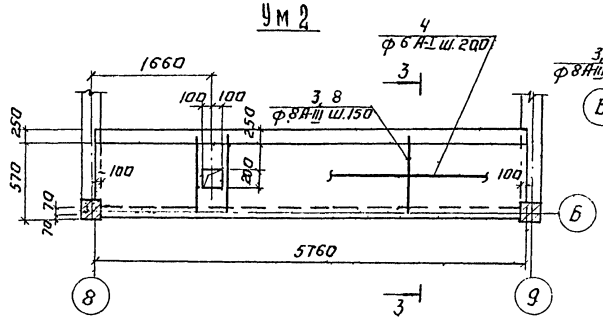

Ум 3

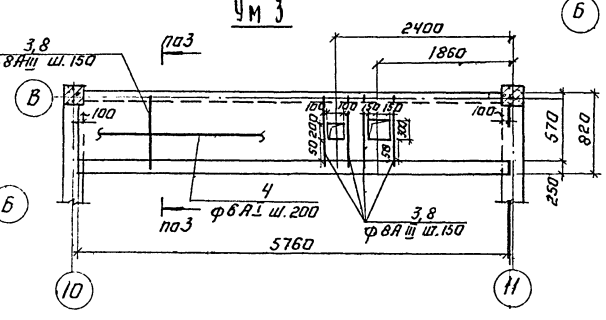

Ум 4

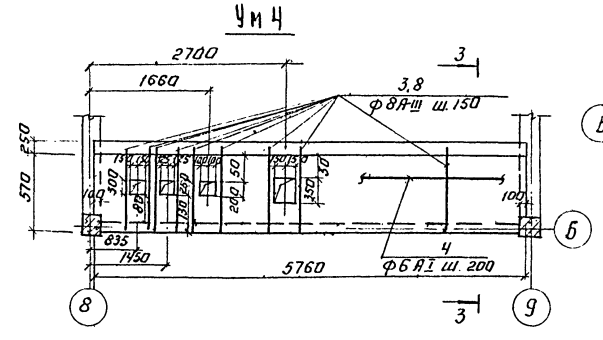

Ум 5

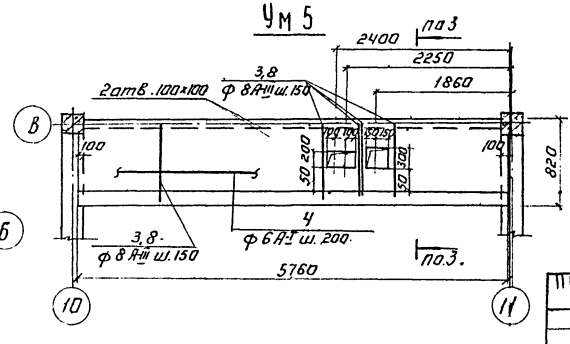

Спецификация элементов монолитной конструкции (Ум1; Ум2; Ум3; Ум4; Ум5)

Формат	Зона	Поз.	Обозначение	Наименование	Кол.	Масса ед.кг	Примечание
				Ум 1			
			Сварочные единицы и детали				
		1-2	Лист 22	Стержни одиночн. контл.		30,2	
		К-1	ТП 901-3- кжи - КР2	Каркас КР2	3	11,13	
				Материал:			
				Бетон М 200		0,8	м³
			Ум 2; Ум 3; Ум 4; Ум 5.				
		1-7	Лист 22	Стержни одиночн. контл.	1	119,7	
				Материал:			
				Бетон М 200		0,86	м³

Ведомость стержней на один элемент

Марка эл-та	Поз.	Эскиз или сечение	ф мм	Длина мм	Кол.
Ум1	1	5700	8А III	5700	10
	2	600	6А I	600	58
Ум2	3	790 (200)	8А III	990	46
Ум3	4	5700	6А I	5700	8
Ум4	5	5700	16А III	5700	3
Ум5	6	5700	10А III	5700	3
	7	190 300 270 220	6А I	980	29
	8	790	8А III	790	46

Выборка стали на один элемент, кг

Марка элемента	Арматурные изделия									Итого	Всего
	Арматурная сталь ГОСТ 5781-75, 6727-80					Арматурная сталь ГОСТ 5.1459-72, 5781-75					
	А-I		ВР-1		Итого	Класс А-III					
	ф мм		ф мм			ф мм					
	6	Итого	5	Итого		8	10	16	—		
Ум1	7,7	7,7	12,21	12,21	19,91	22,5	21,18			43,68	63,59
Ум2; Ум3; Ум4; Ум5	16,4	16,4			16,4	66,3	10,0	27		103,3	119,7

Привязан:

Инв. №

Н. контр.	Левина	
Провер.	Письман	
Ст. инж.	Сорокина	
Рук. гр.	Письман	
ГИП	Левина	
Гл. констр.	Шапиро	
Нач. отд.	Красавин	

ТП 901-9-10 К-Ж

Базовая лаборатория управления водопроводно-канализационного хозяйства областей, краёв и автономных республик

Стадия	Лист	Листов
Р	22	

Монолитные ж.б. участки Ум1; Ум2; Ум3; Ум4; Ум5.

ЦНИИЭП инженерного оборудования г. Москва

Копировал Логинова

Формат А3

Альбом II

Типовой проект 901-9-10

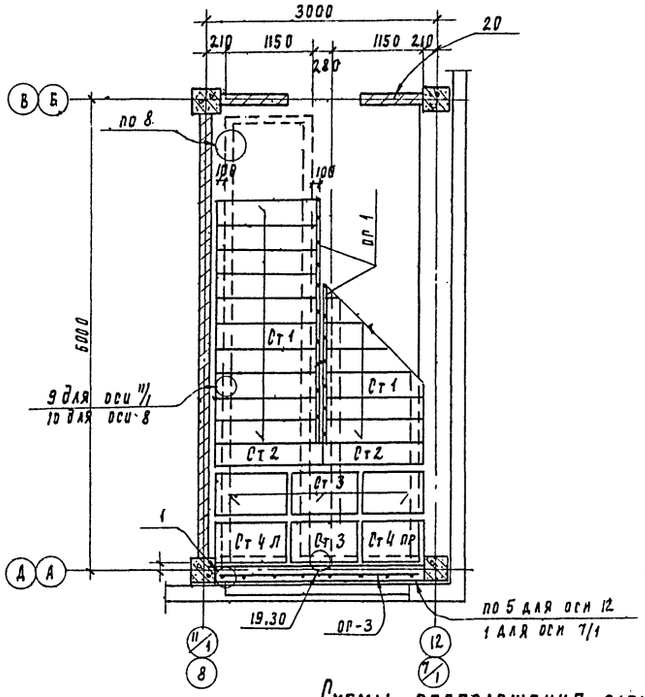

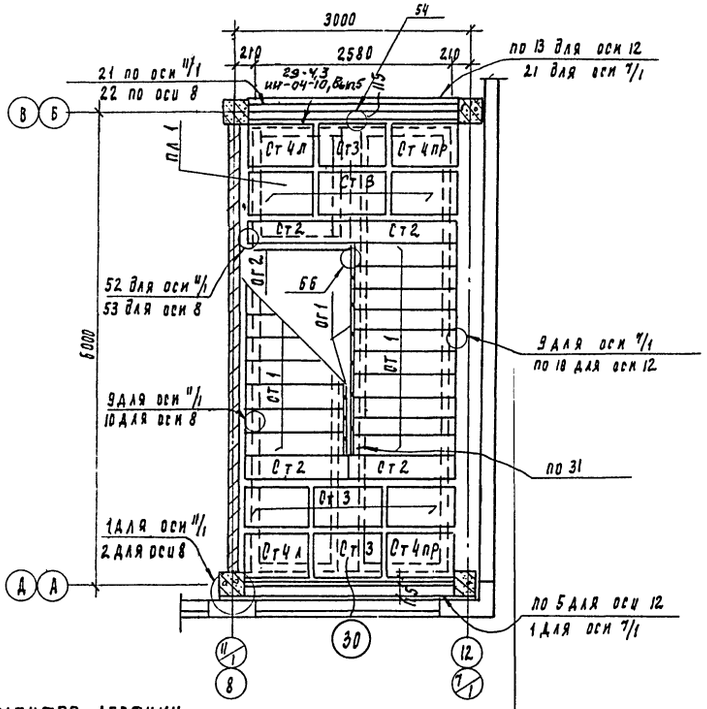

Схемы расположения элементов лестниц

в осях 8 - 7/1

в осях 11/1 - 12

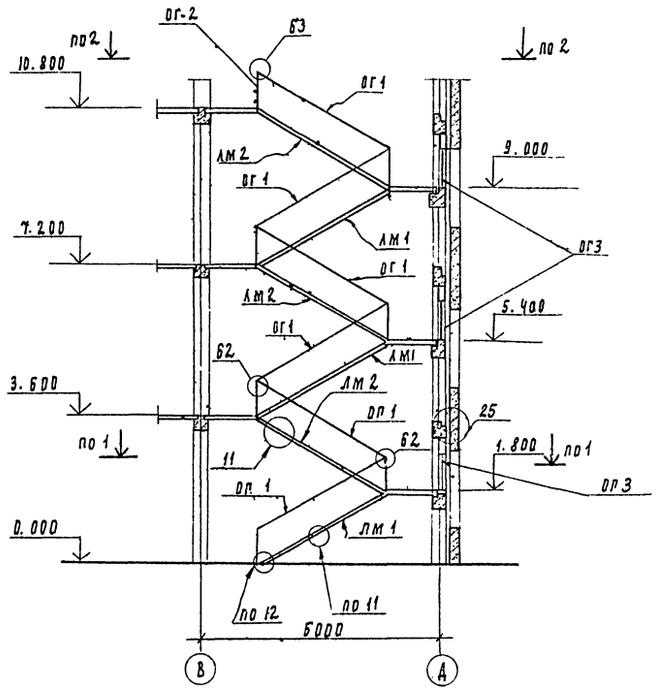

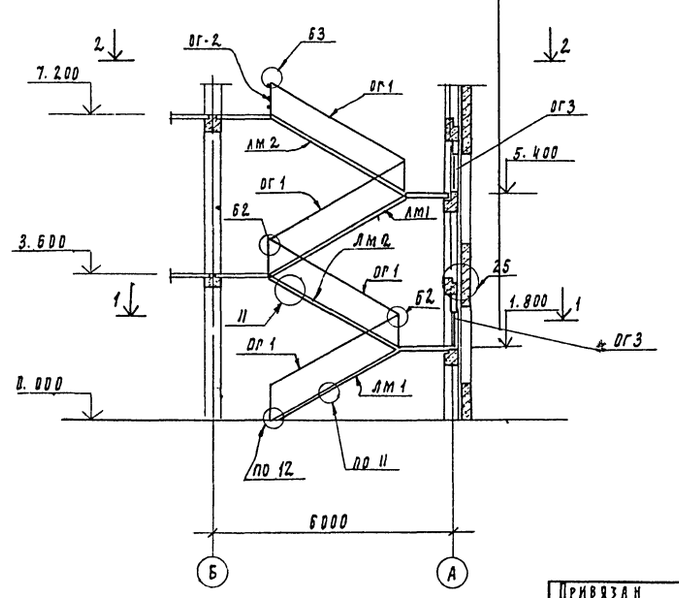

Спецификация элементов к схемам расположения элементов лестниц в осях 8-7/1 и 11/1-12

Марка, поз.	Обозначение	Наименование	Кол	Масса ед, т	Примечание
		Сборные жел. бет. изделия			
ЛМ1	ИИ-04-7; вып. 2	Лестничный марш ЛМ-58-14-18	5	2.76	
ЛМ2	ИИ-04-7; вып. 2	то же ЛМ-58-14-18а	5	2.76	
ПЛ1	ИИ-04-7; вып. 1	Лестничная площадка ЛП-15-14	2	0.59	
СТ1	ИИ-04-7; вып. 1	Накладная проступь СТ1	110	0.05	
СТ2	ИИ-04-7; вып. 1	то же СТ2	20	0.04	
СТ3	ИИ-04-7; вып. 1	" СТ3	40	0.05	
СТ4пр	ИИ-04-7; вып. 1	" СТ4пр	10	0.05	
СТ4л	ИИ-04-7 вып. 1	" СТ4п	10	0.05	
		Стальные изделия			
ОГ1	ИИ-04-8; вып. 4	Ограждение лестниц ОЛ-36-1	10		
ОГ2	ИИ-04-8; вып. 4	Ограждение площадок ОВПЛ-36-1	2		
ОГ3	1.256-1	Ограждение лестниц ОЛК-21-1	5		
ММ2	2.240-1; вып. 2	Соединительный элемент ММ2	25		
ММ3	2.240-1; вып. 2	то же ММ3	34		
ММ4	2.240-1; вып. 2	" ММ4	15		
ММ7	2.240-1; вып. 2	" ММ7	10		
ММ36	2.250-1; вып. 3	" ММ36	8		
ММЛ-2	ИИ-04-8 вып. 4	" ММЛ-2	2		
ММД-4	ИИ-04-8 вып. 3	" ММД-4	4		
ММ40л	2.250-1; вып. 3	" ММ40л	5		
ММ40пр	2.250-1; вып. 3	" ММ40пр	10		
ММ-41	2.240-1; вып. 2	" ММ-41	15		
ММД-28	ИИ-04-10; вып. 5	" ММД-28	4		
ММ-5лев	2.240-1; вып. 2	ММ-5лев	2		

1. Монтаж лестницы производить по серии 2.250-1. вып. 3
2. Все узлы, кроме оговоренных, приняты по серии 2.250-1. вып. 3
3. Лестничный марш ЛМ 58-14-18а отличается от ЛМ 58-14-18 по серии ИИ-04-7, вып. 2 зеркальным расположением закладных деталей МЛ1
4. Металлоконструкции окрасить масляной краской (ГОСТ 695-77) за 2 раза после монтажа.

Н. контр	Левина		ТП 901-9-10	КЖ
Провер.	Письман		Базовая лаборатория управления водопроводно-канализационного хозяйства областей, краев и автономных республик	
Ст. инж.	Шевченко			Стадия: Р; Лист: 23; Листов:
Рук. пр.	Письман			
ГИП	Левина		Схемы расположения элементов лестниц в осях 8-7/1; 11/1-12	ЦНИИЭП инженерного оборудования г. Москва
Гл. конст.	Шапиро			
Нач. отд.	Красавин			

Привязан

Инв. №

Копировал Подлевская Формат 22

Альбом II

Типовой проект 901-9-10

Схема расположения приточной венткамеры на отм. 0.000

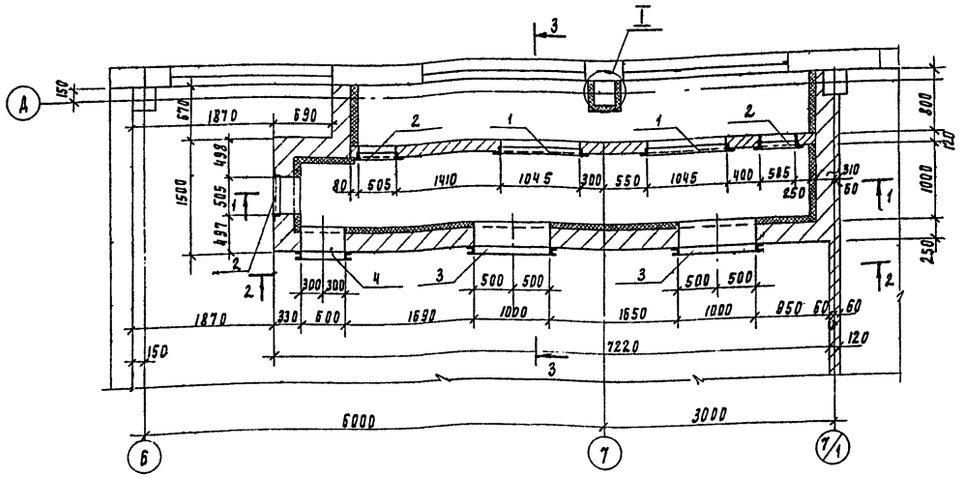

Деталь крепления утеплителя в стене

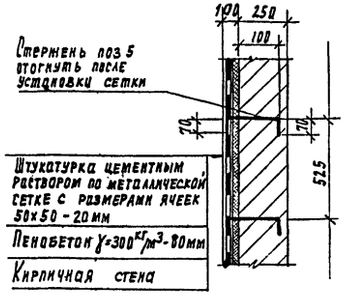

Деталь крепления утеплителя в перекрытии

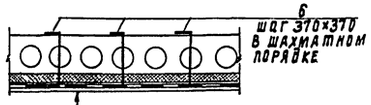

Плита перекрытия
Пенобетон γ = 300 кг/м³ - 80мм
Штукатурка цементным раствором по металлической сетке с размерами ячеек 50×50 - 20мм

Спецификация к схеме расположения приточной венткамеры.

Марка	Обозначение	Наименование	Кол	Масса ед. кг	Примечание
		Закладные изделия			
Р1	ТП 901-3- КЖИ-Р1; Р2	Рама Р1	2	25.32	
Р2	ТП 901-3- КЖИ Р1; Р2	Рама Р2	3	14.66	
Р3	ТП 901-3- КЖИ-Р3; Р4	Рама Р3	1	35.12	
Р4	ТП 901-3- КЖИ-Р3; Р4	Рама Р4	2	26.40	
		Соединительные изделия			
5	ТП 901-3- КЖИ-МС1	МС1	133	0.07	
6	ТП 901-3- КЖИ-МС2	МС2	108	0.09	
7	ТП 901-3- КЖИ-МС3	МС3	9	0.28	
8	ТП 901-3- КЖИ-МС4	МС4	54	0.06	

Утеплитель - плитный пенобетон γ=300 кг/м³;
Сетка -50-3,0- ГОСТ 5336-80".

1-1

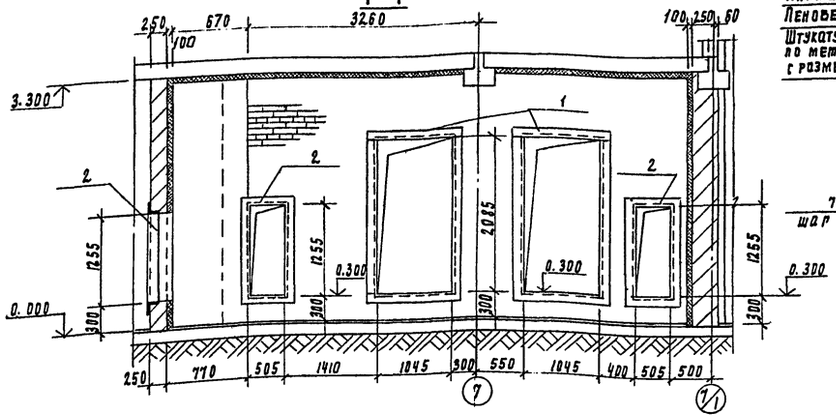

2-2

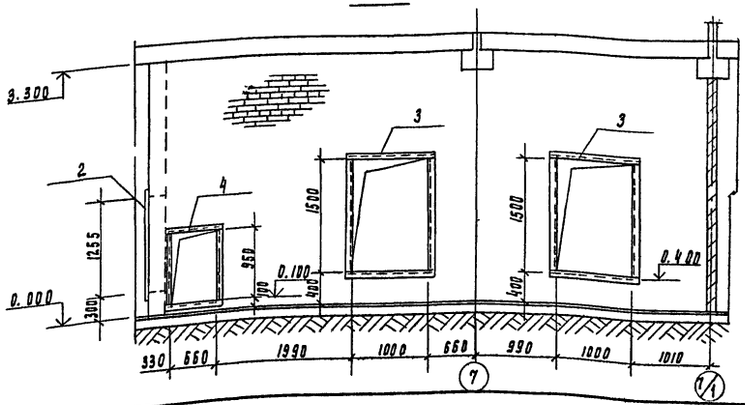

3-3

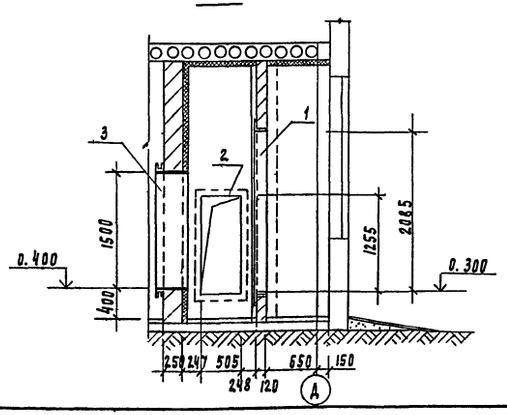

4-4

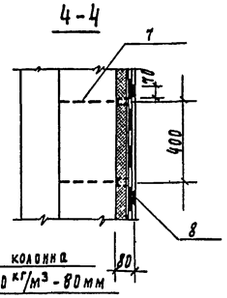

Железобетонная колонна
Пенобетон γ=300 кг/м³ - 80мм
Штукатурка цементным раствором по металлической сетке с размерами ячеек 50×50-20мм.

				ТП 901-9-10	КЖ
				Разовая лаборатория управления водопроводно-канализационного хозяйства областей, краев и автономных республик	
Н. контр.	Левина			Стадия	Лист	Листов
Провер.	Лисьман			Р	24	
Ст. техн.	Митрофанова					
Рук. гр.	Лисьман					
ГИП	Левина			Схема расположения приточной венткамеры на отм. 0.000. Разрезы. Узлы	ЦНИИЭП инженерного оборудования г. Москва	
Гл. констр.	Шапиро					
Нач. отд.	Крававин					

Копировал Родлевская Формат А2

Схема расположения стального каркаса потолка на отм. 2.350

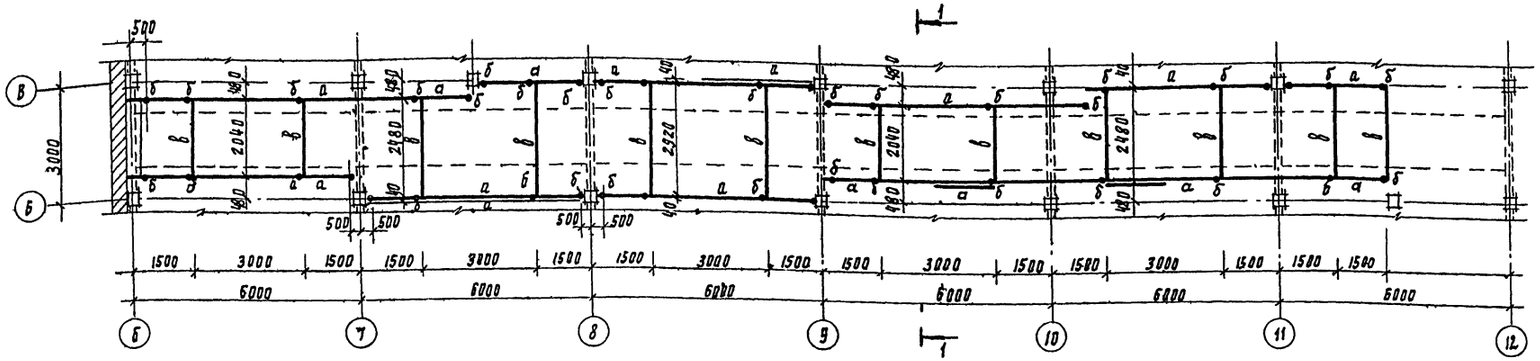

1 - 1

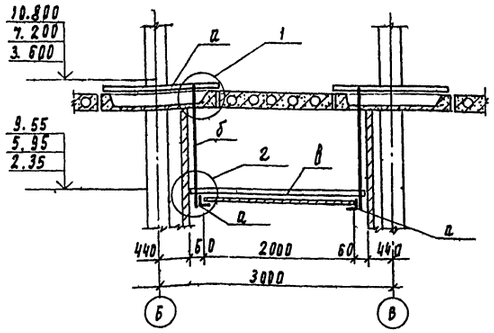

Схема расположения стального каркаса потолка на отм 5.950; 9.550

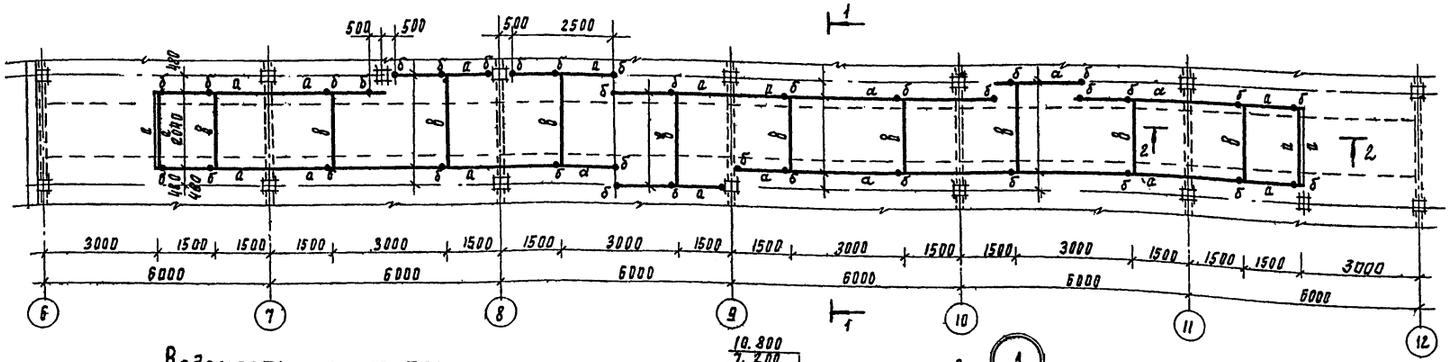

2 - 2

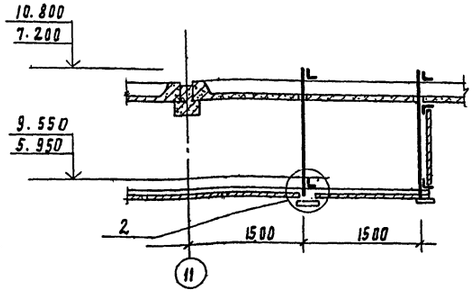

Ведомость элементов.

Марка	Сечение: Эскиз	Поз.	Состав	Опорные усилия: M кН·м	N кН	Q кН	Группа констр	Марка металла	Примечан
а	L		L75×50×5	по серии 2.445-1					
б	•		ф 10 А I	по серии 2.445-1					
в	L		L63×5	по серии 2.445-1					

Техническая спецификация стали

Вид профиля ГОСТ	Марка металла по ГОСТу	Профиль	Масса металла по эл-там, т: подвесной потолок		Общая масса т
Уголки неравнобокие ГОСТ 8510-72	В ст 3 Кп2	L75×50×5	1.25		1.25
		L63×5	0.3		0.3
Сталь круглая ГОСТ 2590-71*	Вст 3 Кп2 Класс С 38/23, ГОСТ 380-71*	• 10 А-I	0.07		0.07

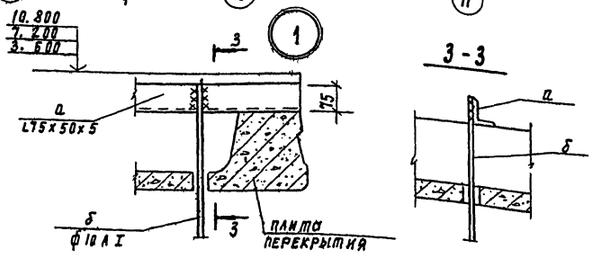

3 - 3

1. Данный лист см. совместно с листом 25.
2. Общие примечания, указания по изготовлению и монтажу подвесного потолка см. серию 2.445-1. вып. 0.1.

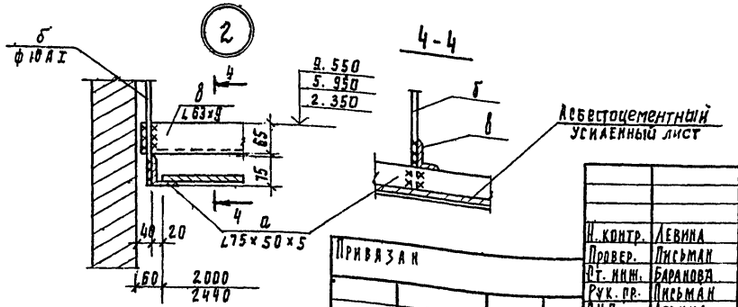

Привязан

Инв №

ТП 901 9-10			КЖ
Н. контр.	Левина		Базовая лаборатория управлений водопроводно-канализационного хозяйства областей, краев и автономных республик
Провер.	Письман		
Ст. инж.	Баранова		
Рук. гр.	Письман		Стадия: Р; Лист: 25; Листов:
ГИП	Левина		
Гл. конст.	Шапиро		Подвесной потолок. Схема расположения стального каркаса. Узлы.
Нач. отд.	Красавин		ЦНИИЭП инженерного оборудования г. Москва

Копировал Гладевская Формат А4

Схема расположения плит потолка на отм. 2.350

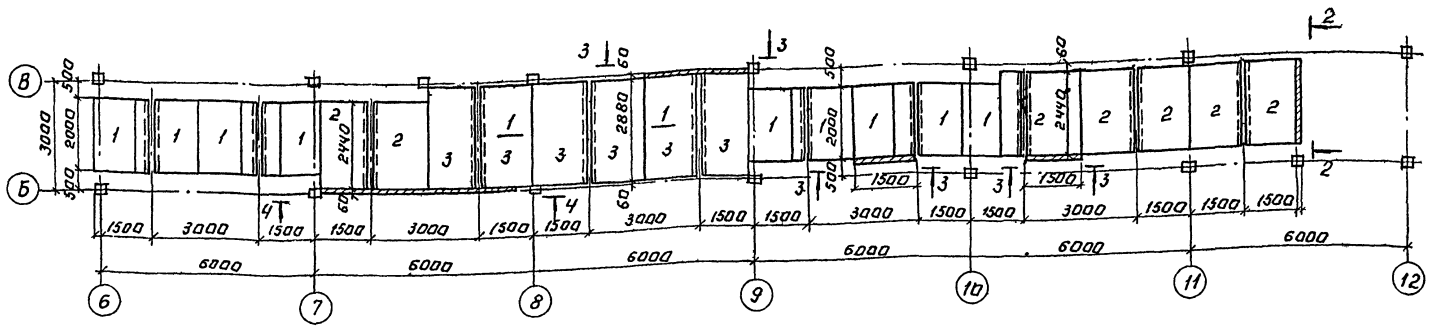

Схема расположения плит потолка на отм. 5.950 и 9.550

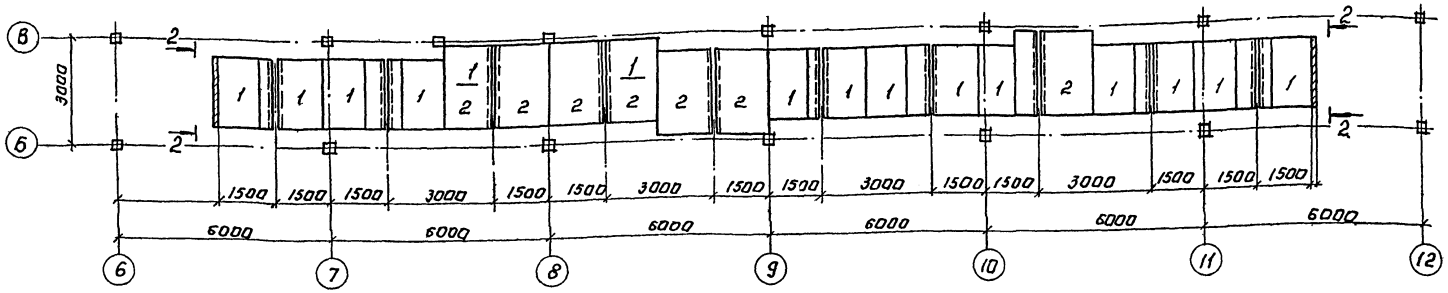

1-1

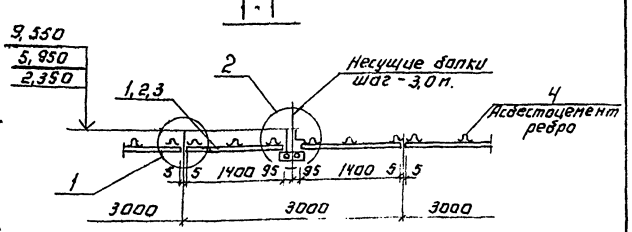

1

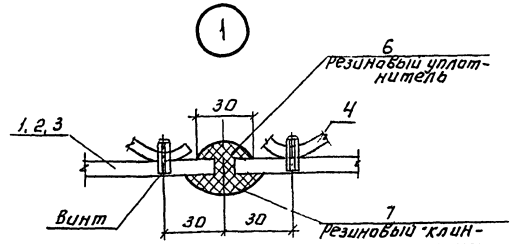

2

(светильник условно не показан)

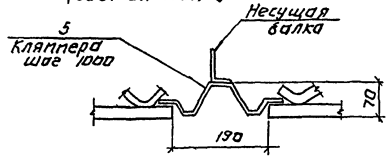

Спецификация к схемам расположения плит потолка.

Марка, поз.	Обозначение	Наименование	К-во	Масса ед. кг	Примеч.
1	ГОСТ 18124-75*	Асбестоцементный усиленный лист ЛУ-П-2,0×1,2-6	53	31,0	
2	ГОСТ 18124-75*	Асбестоцементный усиленный лист ЛУ-П-2,44×1,5-6	24	48,0	
3	ГОСТ 18124-75*	Асбестоцементный усиленный лист ЛУ-П-2,8×1,5-12	6	115,0	обрезать по месту
4	ГОСТ 16233-77	Асбестоцементное ребро из листа УВ-6	176	4,0	
5	Лист 26	Клямера-2×50 ГОСТ 6009-74	132	0,23	
6	Лист 26	Резиновый уплотнитель	195,0 п.м.	0,4	
7	Лист 26	Резиновый клин-замок	195,0 п.м.	0,05	

4. На схеме расположения дана раскладка только основных плит по ГОСТу, остальные резать по месту.
5. Узлы крепления светильников см. лист 25.
6. После установки светильников, зазоры в подвесном потолке закрыть асбестоцементными листами (ГОСТ 18124-75*), вырезанными по месту.

2-2

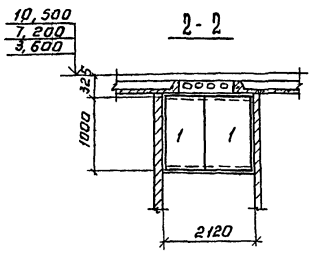

3-3

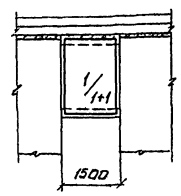

4-4

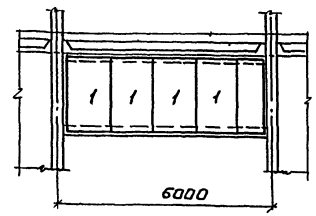

1. Данный проект разработан на основании серии 2.445-1 вып. 0.1, 2.
2. Конструкцию усиленных асбестоцементных листов и узлы см. серию 2.445-1 в.1 лист 8.
3. Стальной каркас для подвесного потолка см. лист 25.

Привязан:

Инв. №

Н. контр.	Левина		ТП 901-9-10 КЖ
Провер.	Письман		Базовая лаборатория управления водопроводоканализационного хозяйства областей, краев и автономных республик.
Ст. инж.	Баранова		Стадия Р; Лист 26; Листов
Рук. гр.	Письман		
ГИП	Левина		ЦНИИЭП инженерного оборудования г. Москва
Гл. конс.	Шапиро		
Нач. отд.	Красавин		Подвесной потолок. Схема расположения асбестоцементных плит. Узлы.

Копировал Логинова

Формат А4

Козырек

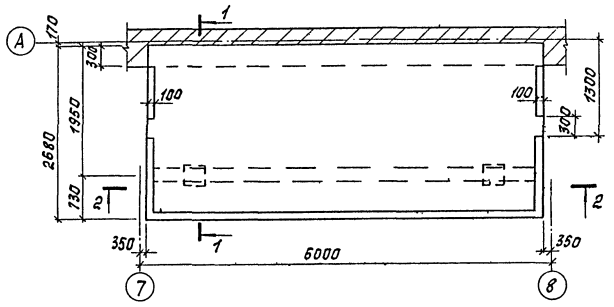

Разрез 1-1

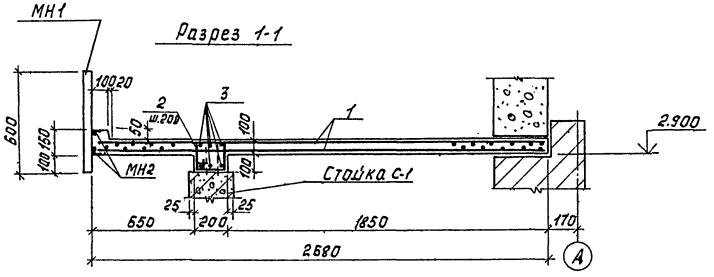

Вид 4

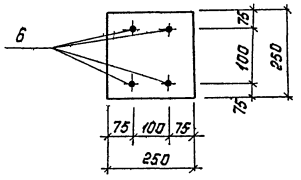

Стойка С-1

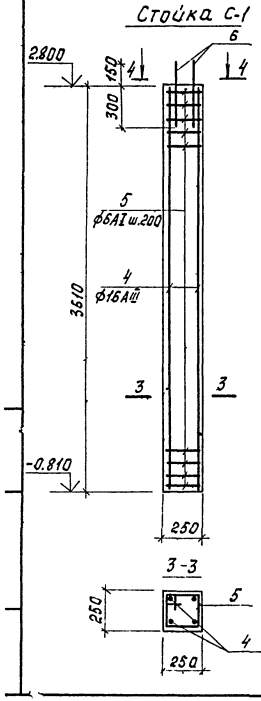

Разрез 2-2

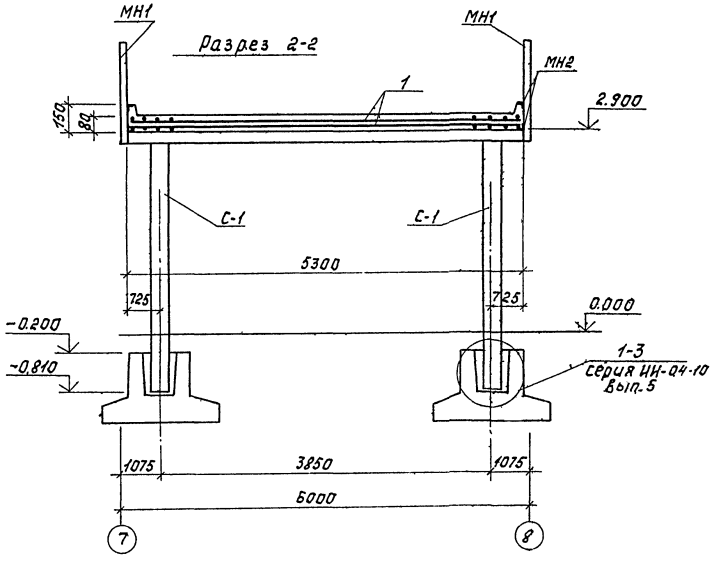

Ведомость стержней на один элемент

Марка эл-та	Поз.	Эскиз или сечение	ф мм	Длина мм.	Кол.
Козырек	2	200 [360 320] 140	6AI	720	30
	3	5250	14AIII	5250	6
Стойка С-1	4	3690	16AIII	3590	4
	5	210 [210] 260	6AI	940	18
	6	450	10AIII	450	4

Спецификация элемента монолитной конструкции козырька и стоек С-1

Формат	Зона	Поз.	Обозначение	Наименование	Кол.	Примечание
				Козырек		
				Сборочные единицы и детали		
		1	ГОСТ 23279-78	с 6AI-200 / 10AIII-200 2650×5250 25/25	2	
		2÷3	лист 27	Стержни одиночные	компл.	
		МН1	ГОСТ 3685-71*	сталь листовая волнистая δ=1,8 МН1	10,6	пм
		МН2	серия 1.400-15 Вып.1	Изделие закладное МН55.2-03	21	пм
				Материалы		
				Бетон М200	13,2	м³
				Стойка С-1 (шт.2)		
				Сборочные единицы и детали		
		4÷6	лист 27	Стержни одиночные	компл.	
				Материалы		
				Бетон М200	0,22	м³

Выборка стали на один элемент, кг.

Марка эл-та	Арматурные изделия: Арматурная сталь ГОСТ 5781-75 / 5.1459-72*							Закладные изделия: Профильная сталь			Арм. сталь ГОСТ 5781-75			Итого	Всего
	Класс A-I, ф мм		Итого	Класс A-III, ф мм			Итого	∟50×5			Класс A-III, ф мм				
	6			10	14	16					8				
Козырек	22,7		22,7	95	41,7		136,7	79,2			6,7			85,9	222,6
Стойка С-1	3,8		3,8	0,8		11,4	12,2								16,0

1. Защитный слой бетона – 15 мм.
2. Масса изделия МН1 – 106,5 кг.
3. МН1 крепить к закладным деталям козырька МН2 при помощи электрозаклепок.
4. Бетонирование козырька производить после набора расчетной прочности бетоном стоек С1.

				ТП 901-9-10	КЖ	
				Базовая лаборатория управления водопроводноканализационного хозяйства областей, краев и автономных республик		
Н.контр.	Левина				Стадия	Лист	Листов
Пров.	Письман				Р	27	
Ст.инж.	Мишин						
Рук.гр.	Письман						
ГИП	Левина			Козырек, стойка С-1. Спецификация.	ЦНИИЭП инженерного оборудования г. Москва		
Гл.конст.	Шапиро						
Нач.отд.	Красавин						

Копировал корецкая

Формат 22

Схема расположения на отм. 0.000

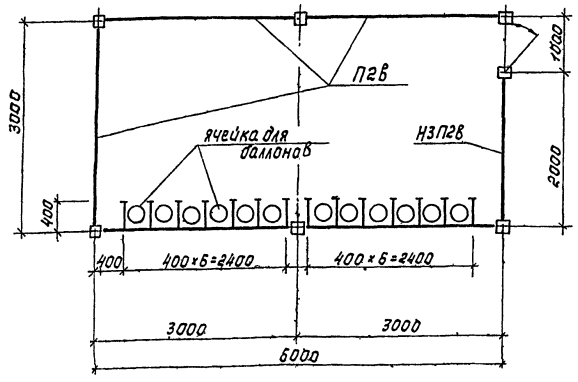

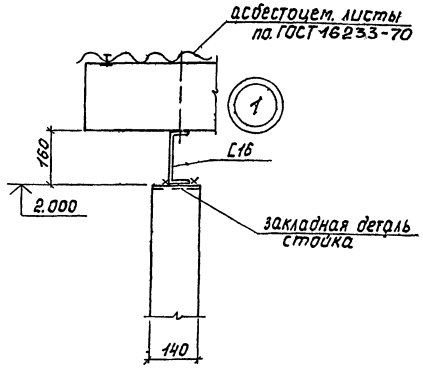

Спецификация элементов к данному листу

Марка поз.	Обозначение	Наименование	Кол. шт.	Масса кг	Примечание
С5Вб	3.017-1	Стойка С5Вб	7		
П2В	3.017-1	Ограждение П2В	6		
Ф6	3.017-1	Фундамент Ф6	7		
С16	ГОСТ 8240-72	Балка С16	—		12.5 пм
асбестоцем. листы	ГОСТ 16233-70	асбестоцементные листы	—		240 м²
дерев. брус	ГОСТ 8486-66	деревянный брус 100×200	—		0.5 м³

Схема расположения прогонов покрытия

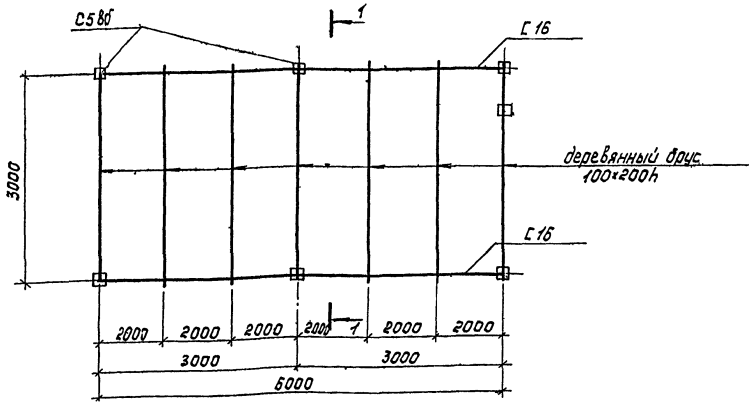

Фрагмент ограждения

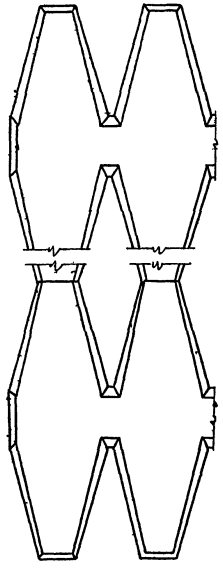

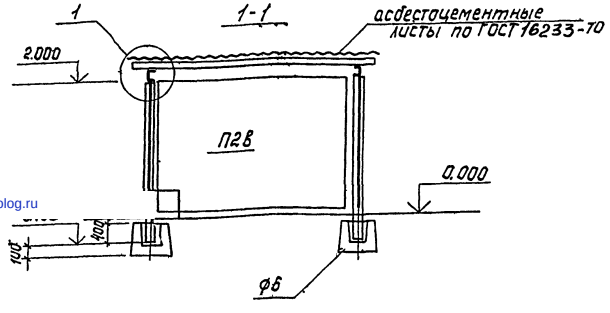

Данный проект склада баллонов решен в стадии проектных решений, так как при привязке данного проекта могут быть использованы любые строительные материалы местного значения. В данном случае, как пример, могут быть использованы конструкции серии 3.017-1 (ограждения площадок и участков предприятий, зданий и сооружений). Весь монтаж и производство работ вести в соответствии с серией 3.017-1.

				ТП 901-9-10		КН	
				Базовая лаборатория управления водопроводноканализационного хозяйства областей, краев и автономных республик			
Привязан					Стадия	Лист	Листов
					Р	28	
Инв.№				Склад для хранения баллонов	ЦНИИЭП инженерного оборудования г. Москва		
	Н. контр.	Левина					
	Проб.	Письман					
	Ст. инж.	Мишин					
	Рук. гр.	Письман					
	ГИП	Левина					
	Гл. конст.	Шапиро					
	Нач. отд.	Красавин					

Копировал Корецкая

Формат А3

gost.e-ecolog.ru