Открытое акционерное общество
"Центральный научно-исследовательский и проектный институт жилых и общественных зданий"

"УТВЕРЖДАЮ":
Генеральный директор,
доктор технических наук, профессор
_____ С.В. Николаев
«15» 12 2011 г.

УДК 728.1
№ госрегистрации 35-ГК/1
Инв. №

Отчёт о научно-исследовательской работе по теме: «Разработка проектных решений по переоборудованию объектов жилого фонда для проживания инвалидов и семей, имеющих детей-инвалидов» (заключительный)

№ 35-ГК/1 от 30.08.11

АЛЬБОМ
типовых проектных решений по переоборудованию объектов жилого фонда для проживания инвалидов и семей, имеющих детей-инвалидов.

Приложение Б.1
(помещения общего пользования и квартиры типового этажа)

РАЗРАБОТАНО:

Директор по научной деятельности,
кандидат архитектуры, профессор _____ А.А. Магай

Руководитель темы,
кандидат архитектуры _____ А.Р. Крюков

МОСКВА 2011 г.

gost.e-ecolog.ru

СОДЕРЖАНИЕ

N п/п	Наименование	Лист	стр.
1.	Содержание		2
2.	Переоборудование жилых домов СЕРИИ 83 (5 эт.)	1, 1а	3, 4
3.	Переоборудование жилых домов СЕРИИ 83 (9 эт.)	2	5
4.	Переоборудование жилых домов СЕРИИ 85 (5 эт.)	3, 3а	6, 7
5.	Переоборудование жилых домов СЕРИИ 85 (9 эт.)	4	8
6.	Переоборудование жилых домов СЕРИИ 90 (5 эт.)	5	9
7.	Переоборудование жилых домов СЕРИИ 90 (9 эт.)	6	10
8.	Переоборудование жилых домов СЕРИИ 91 (5 эт.)	7	11
9.	Переоборудование жилых домов СЕРИИ 97 (5 эт.)	8	12
10.	Переоборудование жилых домов СЕРИИ 97 (9 эт.)	9	13
11.	Переоборудование жилых домов СЕРИИ 121 (5 эт.)	10	14
12.	Переоборудование жилых домов СЕРИИ 121 (9 эт.)	11	15
13.	Переоборудование жилых домов СЕРИИ 135 (5 эт.)	12	16
14.	Переоборудование жилых домов СЕРИИ 135 (9 эт.)	13	17
15.	Переоборудование жилых домов СЕРИИ 510 (5 эт.)	14	18
16.	Переоборудование жилых домов СЕРИИ 1-511 (5 эт.)	15	19
17.	Переоборудование жилых домов СЕРИИ II-18 (9 эт.)	16, 16а	20, 21
18.	Переоборудование жилых домов СЕРИИ II-18 (12 эт.)	17	22
19.	Переоборудование жилых домов СЕРИИ II-29 (9 эт.)	18, 18а	23, 24
20.	Переоборудование жилых домов СЕРИИ И-209А (14 эт.)	19	25
21.	Переоборудование жилых домов СЕРИИ II-49 (9 эт.)	20, 20а	26, 27
22.	Архитектурно-планировочные нормали переоборудования жилых домов	21-27	28-41
23.	Ведомость мероприятий по переоборудованию входных групп и помещений общего пользования 1-го этажа по сериям типовых проектов	28-32	35-46

Инв. N подл. | подпись и дата | Взам. инв. N

СЕРИЯ: 83 (5 эт.)
крупнопанельные

Типовое проектное решение входной группы.
Существующее положение.
М 1:100

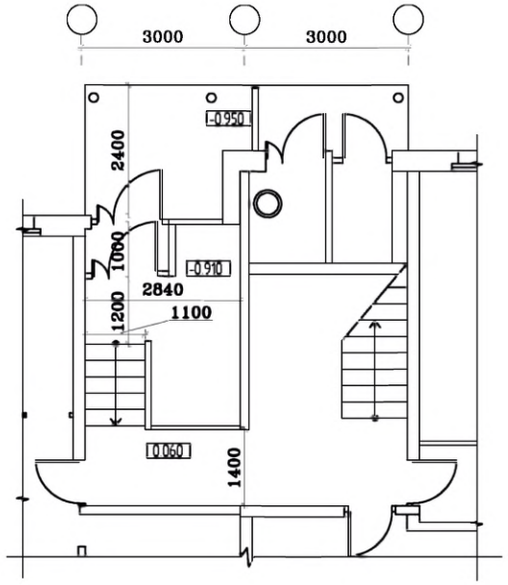

Вариант 1 (с откидным пандусом)

План входной группы
М 1:100

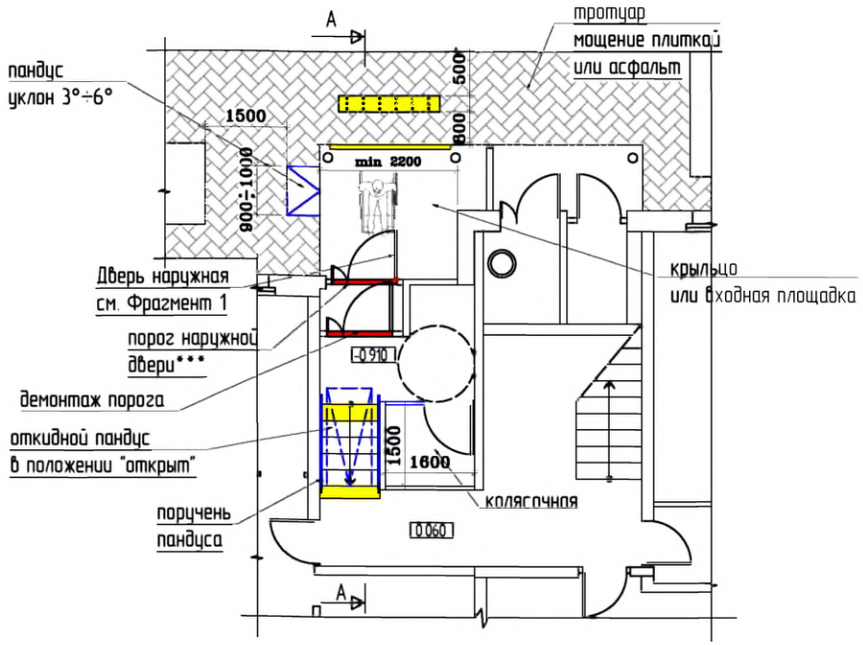

Схема путей
перемещения и эвакуации

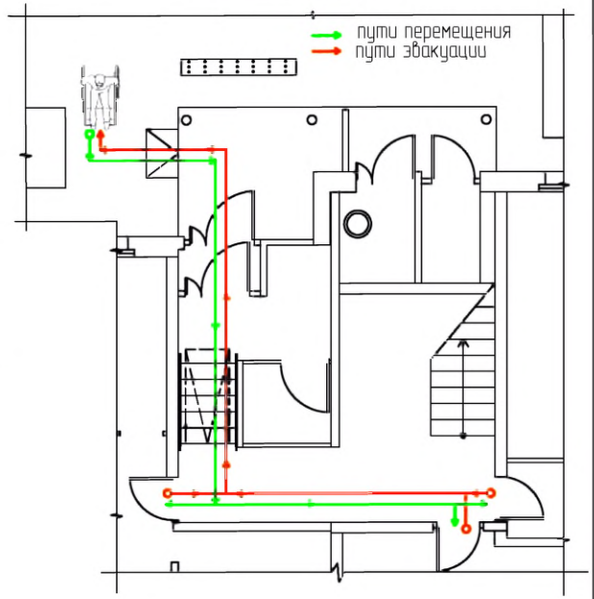

Разрез А-А
М 1:100

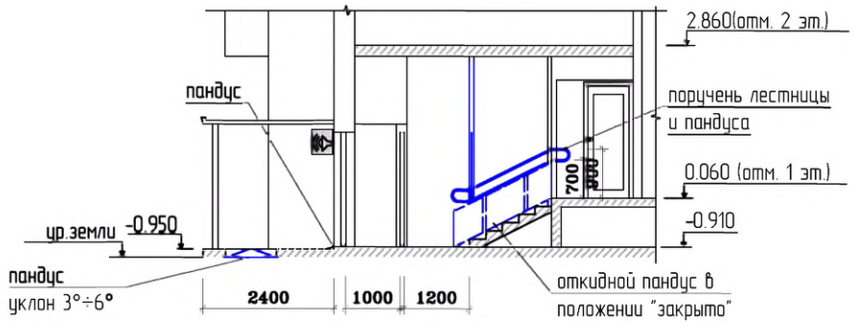

Фрагмент 1
Оборудование наружной двери. М 1:50

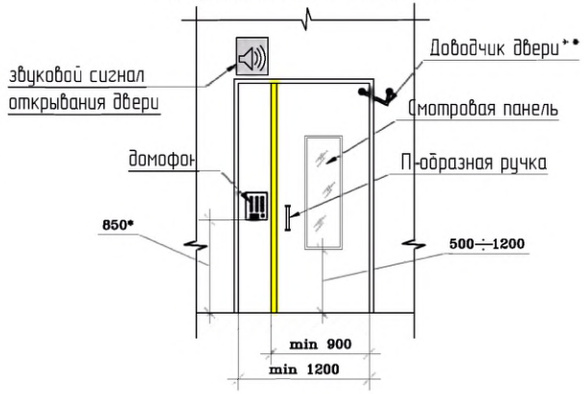

Примечание .
* - Высота установки оборудования 0.85≤ h≤ 1.10 м
**- Доводчик вх. двери должен иметь задержку автоматического закрывания не менее 5 сек. и усилие 19,5 Нм
***- Порог наружной двери допускается, но высотой не более 14 мм

Условные обозначения:

- тактильная плитка с конусообразными рифами "внимание крайняя ступень лестничного марша"
- контрастная цветовая полоса
- поручень пандуса
- коллейная аппарель откидного пандуса
- демонтируемый порог
- демонтируемая стена или перегородка
- вновь возводимая стена или перегородка
- звуковой сигнал открывания двери
- световой сигнал движения лифта

						№ 35-ГК от 30.08.11	Заказчик: Министерство Регионального развития Российской Федерации
						Альбом типовых проектных решений переоборудования объектов жилого фонда для проживания инвалидов и семей, имеющих детей-инвалидов	
Изм.	Кол. уч.	Лист	№ док.	Подп.	Дата	Переоборудование жилых домов СЕРИИ 83 (5эт.)	Стадия: ТПР; Лист: 1; Листов: 32
Разработал		Смурова Н.Ю.			05.11.11		
Проверил		Семикин П.П.			05.11.11		
ГАП		Крюков А.Р.			05.11.11	Входная группа и помещения общего пользования 1-го этажа	ОАО "ЦНИИЭП жилых и общественных зданий (ЦНИИЭП жилища)"

взаим. инв. N
подпись и дата
инв. N подл.

СЕРИЯ: 83 (5 эт.)
крупнопанельные

Типовое проектное решение входной группы.
Существующее положение.
М 1:100

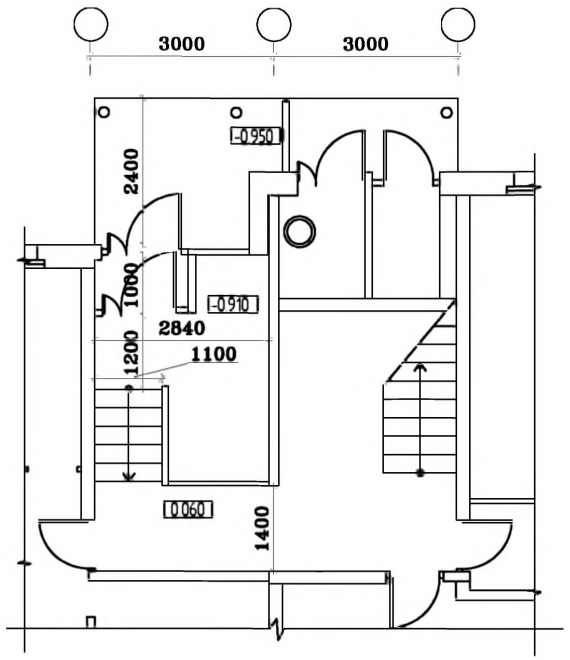

Разрез Б-Б
М 1:100

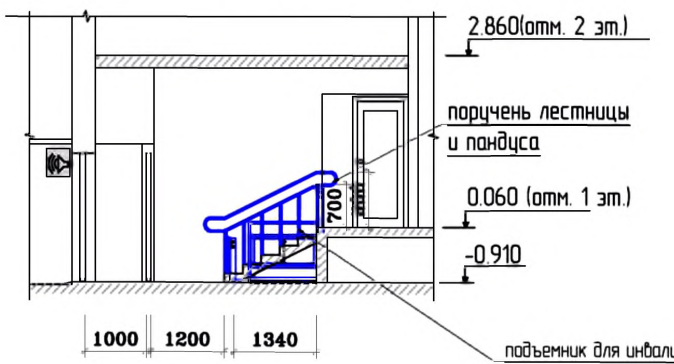

Вариант 2 (с подъемником)

План входной группы
М 1:100

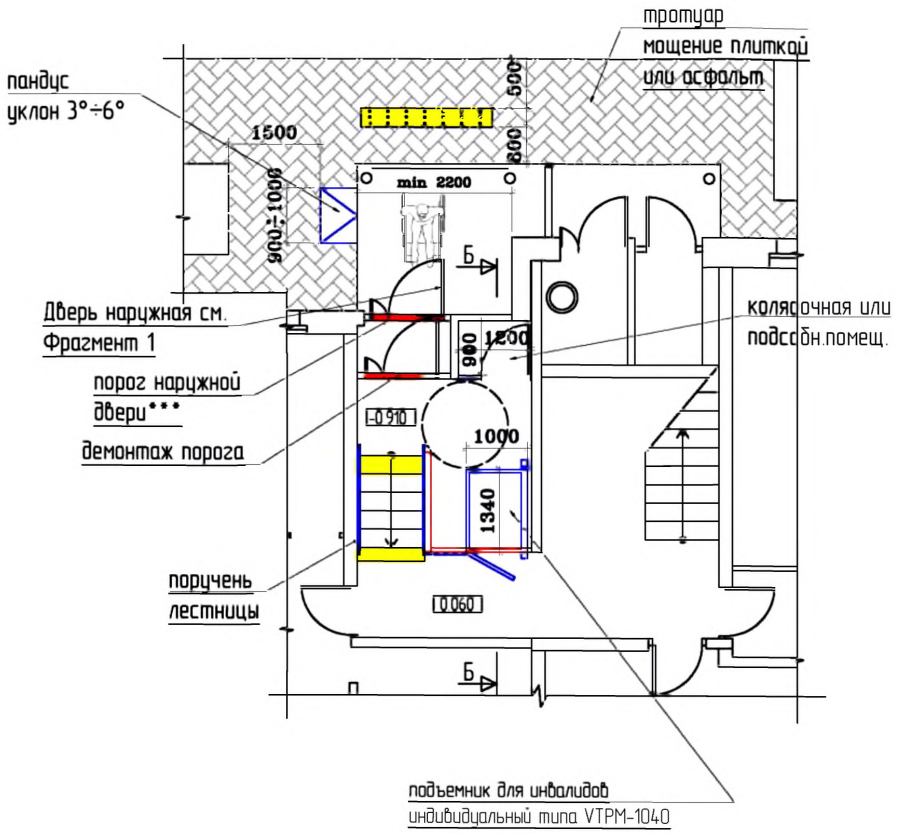

Примечание :
* - Высота установки оборудования 0.85≤ h≤ 1.10 м
**- Доводчик вх. двери должен иметь задержку автоматического закрывания не менее 5 сек. и усилие 19,5 Нм
***- Порог наружной двери допускается, но высотой не более 14 мм

Схема путей
перемещения и эвакуации

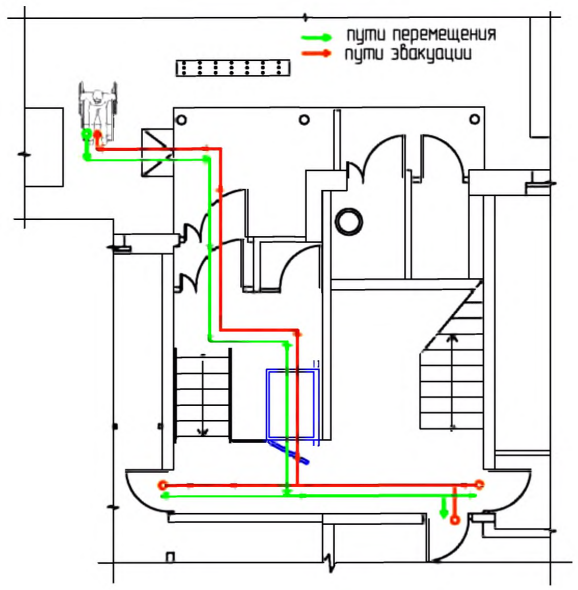

Фрагмент 1
Оборудование наружной двери. М 1:50

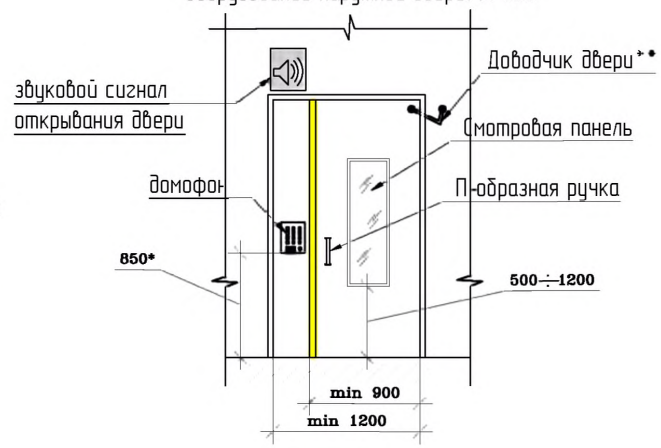

Условные обозначения.

- тактильная плитка с конусообразными рифами "внимание крайняя ступень лестничного марша"
- контрастная цветовая полоса
- поручень пандуса
- коллейная аппарель откидного пандуса
- демонтируемый порог
- демонтируемая стена или перегородка
- вновь возводимая стена или перегородка
- звуковой сигнал открывания двери
- световой сигнал движения лифта

Изм.	Кол. уч.	Лист	№ док.	Подп.	Дата
Разработал		Смурова Н.Ю.			05.11.11
Проверил		Семикин П.П.			05.11.11
ГАП		Крюков А.Р.			05.11.11

№ 35-ГК от 30.08.11 Заказчик: Министерство Регионального развития Российской Федерации

Альбом типовых проектных решении переоборудования объектов жилого фонда для проживания инвалидов и семей, имеющих детей-инвалидов

Переоборудование жилых домов СЕРИИ 83 (5эт.)	Стадия	Лист	Листов
	ТПР	1а	32
Входная группа и помещения общего пользования 1-го этажа (продолжение)	ОАО "ЦНИИЭП жилых и общественных зданий (ЦНИИЭП жилища)"		

Взаим. инв. N
подпись и дата
инв. N подл.

СЕРИЯ: 83 (9 эт.)
крупнопанельные

Типовое проектное решение входной группы.
Существующее положение.
М 1:100

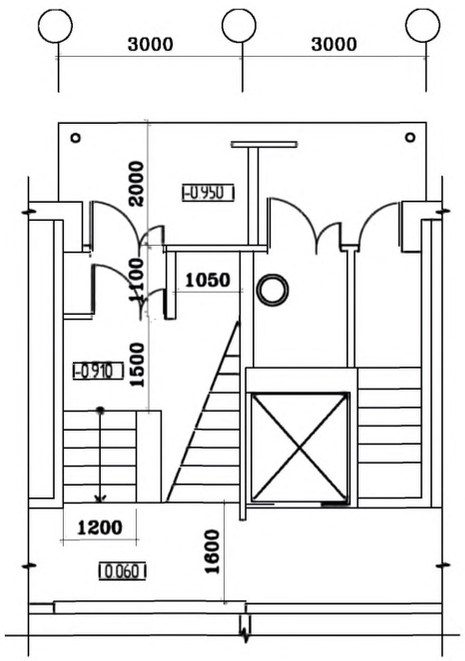

План входной группы
М 1:100

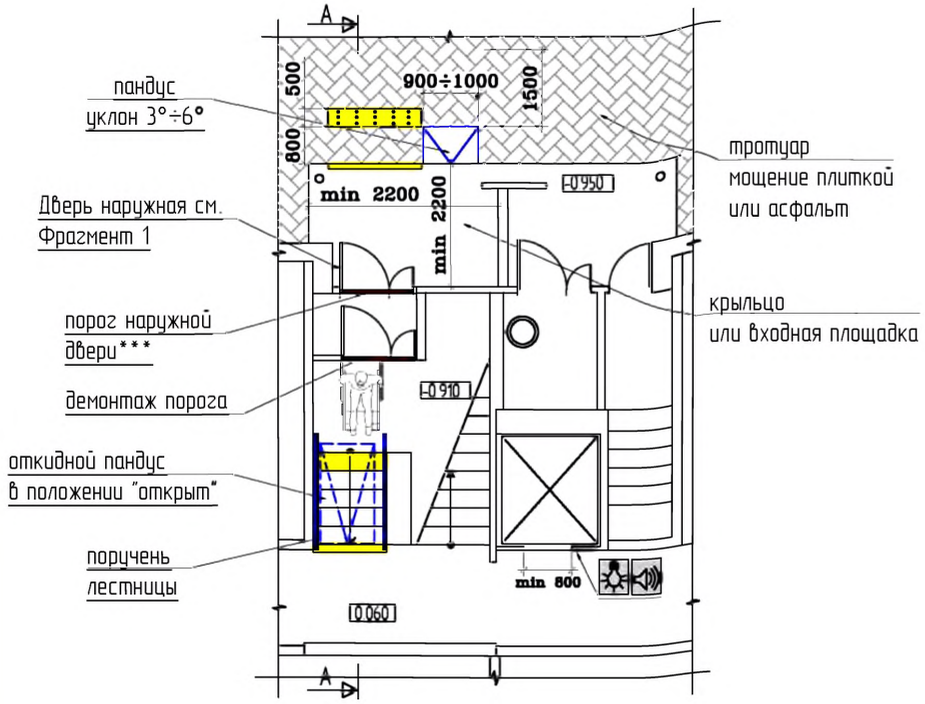

Схема путей перемещения и эвакуации

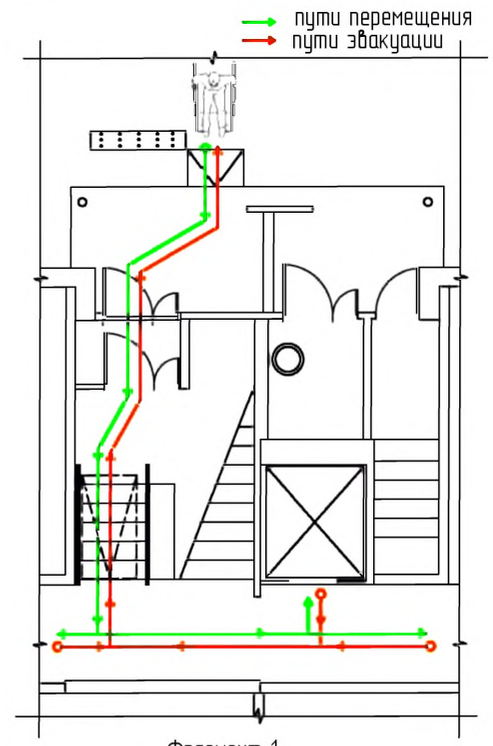

Фрагмент 1
Оборудование наружной двери. М 1:50

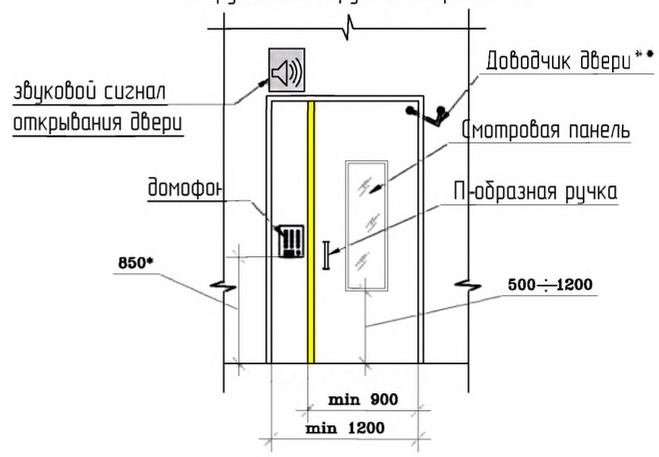

Разрез А-А
М 1:100

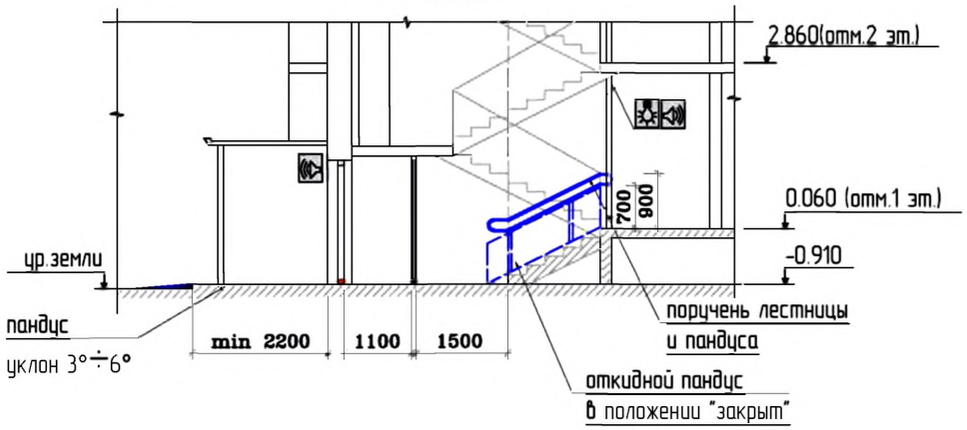

Примечание .
* - Высота установки оборудования 0.85≤ h≤ 1.10 м
**- Доводчик вх. двери должен иметь задержку автоматического закрывания не менее 5 сек. и усилие 19,5 Нм
***- Порог наружной двери допускается, но высотой не более 14 мм

Условные обозначения.

- тактильная плитка с конусообразными рифами "внимание крайняя ступень лестничного марша"
- контрастная цветовая полоса
- поручень пандуса
- коллейная аппарель откидного пандуса
- демонтируемый порог
- демонтируемая стена или перегородка
- вновь возводимая стена или перегородка
- звуковой сигнал открывания двери
- световой сигнал движения лифта

						№ 35-ГК от 30.08.11 Заказчик: Министерство Регионального развития Российской Федерации
						Альбом типовых проектных решений переоборудования объектов жилого фонда для проживания инвалидов и семей, имеющих детей-инвалидов
Изм.	Кол. уч.	Лист	№ док.	Подп.	Дата	
Разработал		Смурова Н.Ю.			05.11.11	Переоборудование жилых домов СЕРИИ 83 (9эт.)
Проверил		Семикин П.П.			05.11.11	
ГАП		Крюков А.Р.			05.11.11	Входная группа и помещения общего пользования 1-го этажа

Стадия	Лист	Листов
ТПР	2	32

ОАО "ЦНИИЭП жилых и общественных зданий (ЦНИИЭП жилища)"

взаим. инв. N
подпись и дата
инв. N подл.

СЕРИЯ: 85 (5 эт.)

кирпичные

Типовое проектное решение входной группы.
Существующее положение. М 1:100

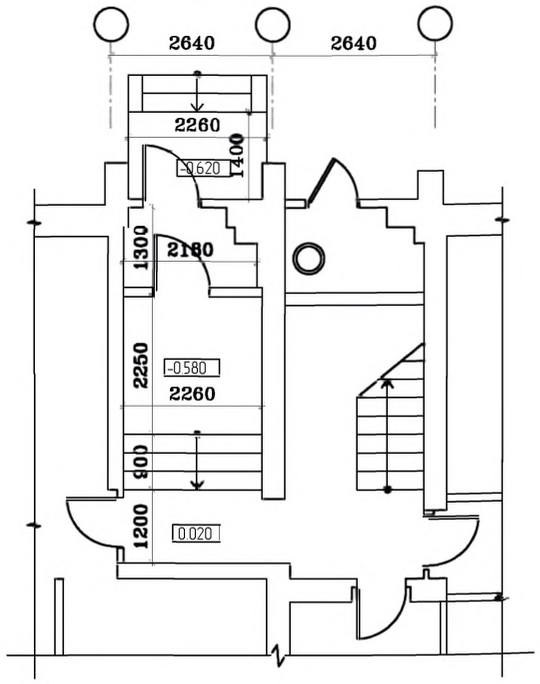

Вариант 1 (с откидным пандусом)
План входной группы
М 1:100

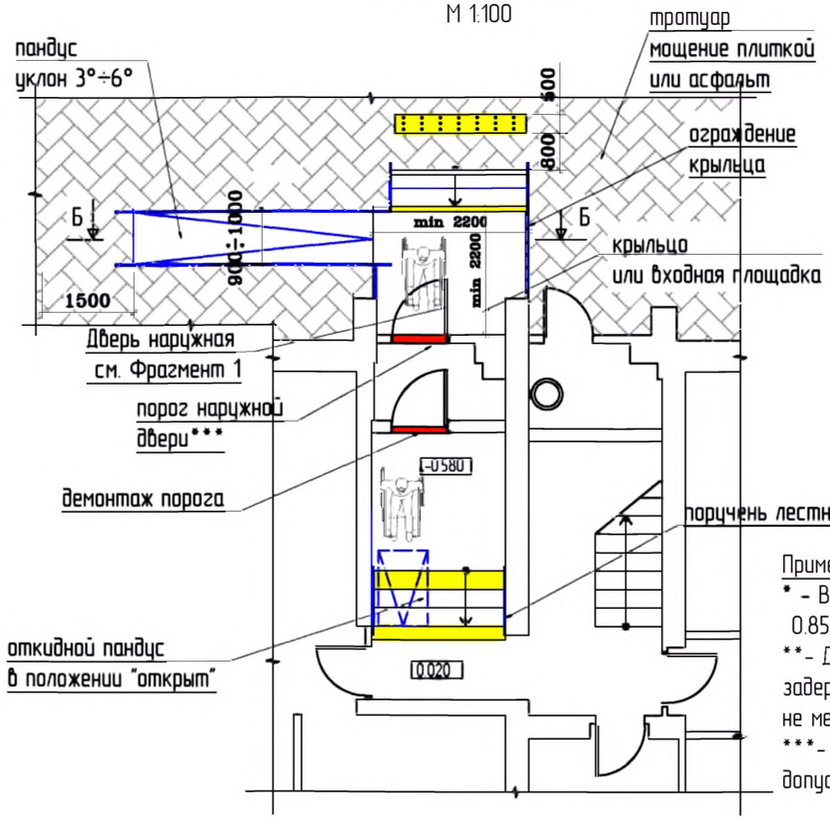

Схема путей
перемещения и эвакуации

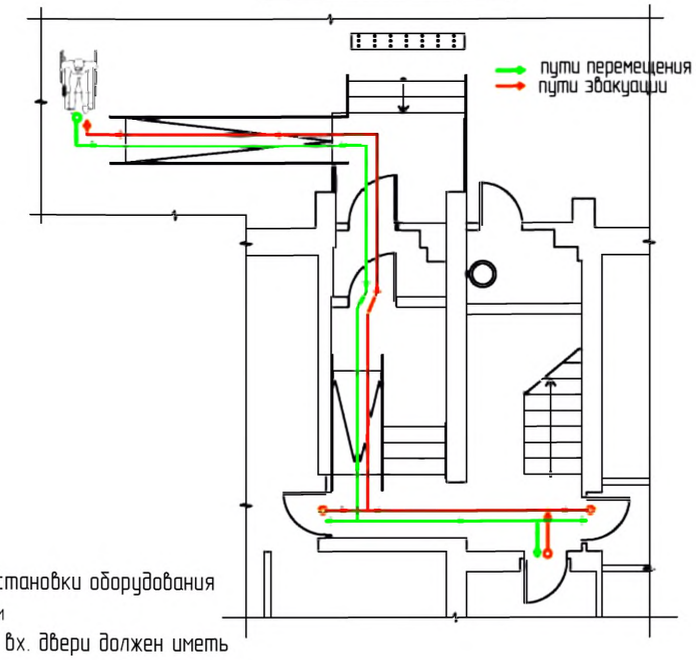

Примечание :

* - Высота установки оборудования
0.85≤ h≤ 1.10 м

**- Доводчик вх. двери должен иметь задержку автоматического закрывания не менее 5 сек. и усилие 19,5 Нм

***- Порог наружной двери допускается, но высотой не более 14 мм

Фрагмент 1

Оборудование наружной двери. М 1:50

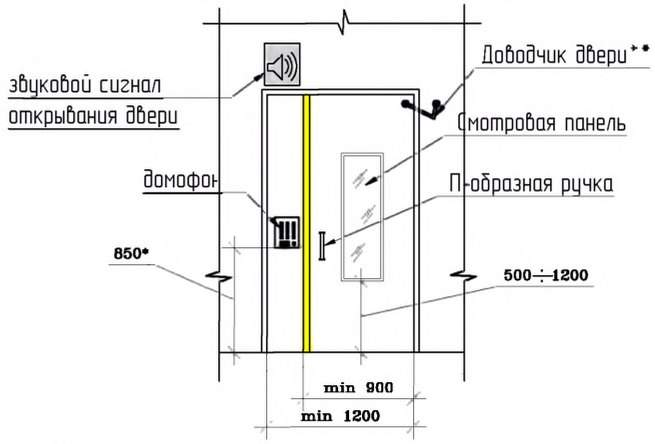

Разрез А-А
М 1:100

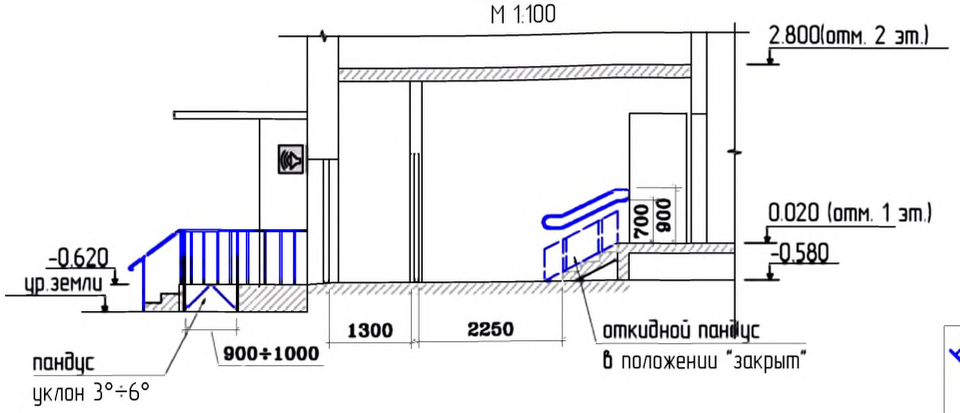

Разрез Б-Б
М 1:100

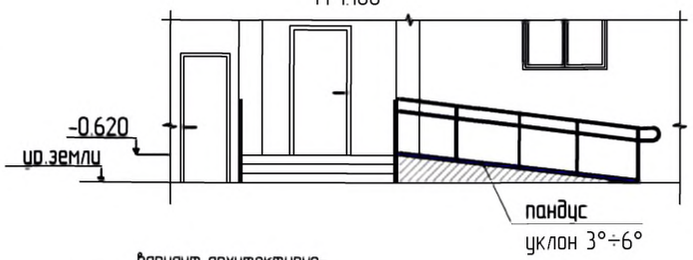

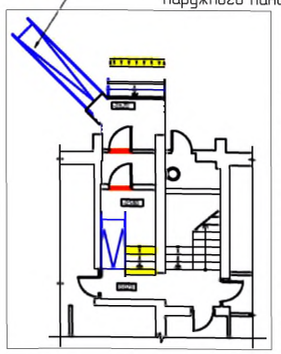

Условные обозначения:

- тактильная плитка с конусообразными рифами "внимание крайняя ступень лестничного марша"
- контрастная цветовая полоса
- поручень пандуса
- коллейная аппарель откидного пандуса
- демонтируемый порог
- демонтируемая стена или перегородка
- вновь возводимая стена или перегородка
- звуковой сигнал открывания двери
- световой сигнал движения лифта

Изм.	Кол. уч.	Лист	№ док.	Подп.	Дата
Разработал		Смурова Н.Ю.			05.11.11
Проверил		Семикин П.П.			05.11.11
ГАП		Крюков А.Р.			05.11.11

№ 35-ГК от 30.08.11 Заказчик: Министерство Регионального развития Российской Федерации

Альбом типовых проектных решений переоборудования объектов жилого фонда для проживания инвалидов и семей, имеющих детей-инвалидов

Переоборудование жилых домов СЕРИИ 85 (5эт.)

Стадия	Лист	Листов
ТПР	3	32

Входная группа и помещения общего пользования 1-го этажа

ОАО "ЦНИИЭП жилых и общественных зданий (ЦНИИЭП жилища)"

взаим. инв. N

подпись и дата

инв. N подл.

СЕРИЯ: 85 (5 эт.)
кирпичные

Типовое проектное решение входной группы.
Существующее положение. М 1:100

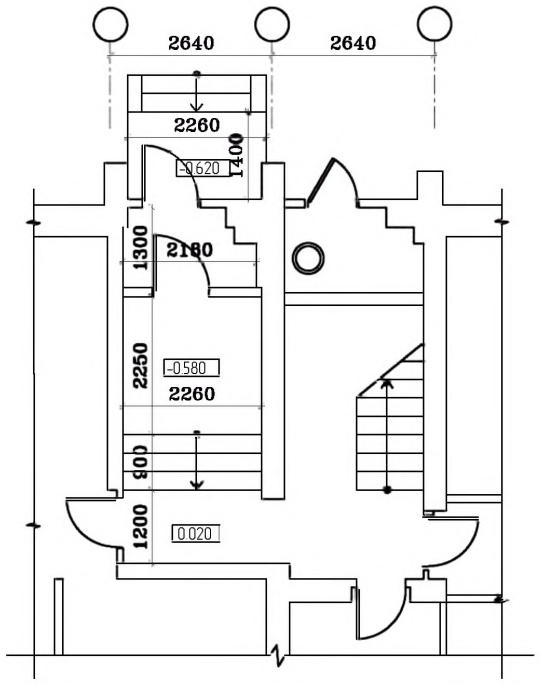

Вариант 2 (с пандусом)
План входной группы
М 1:100

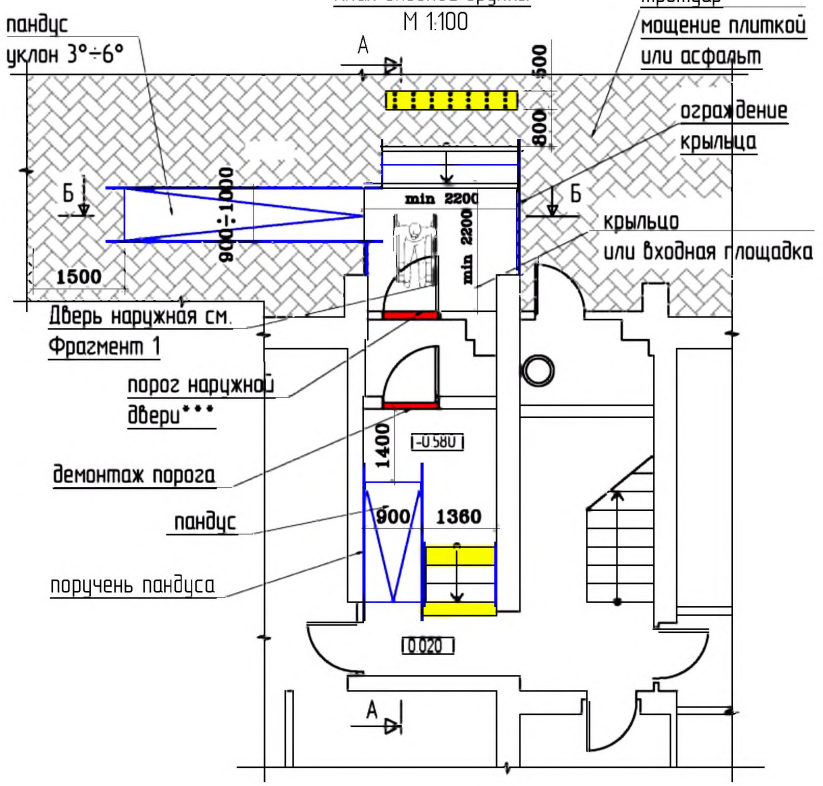

Вариант 3 (со стационарным накладным пандусом)
План входной группы
М 1:100

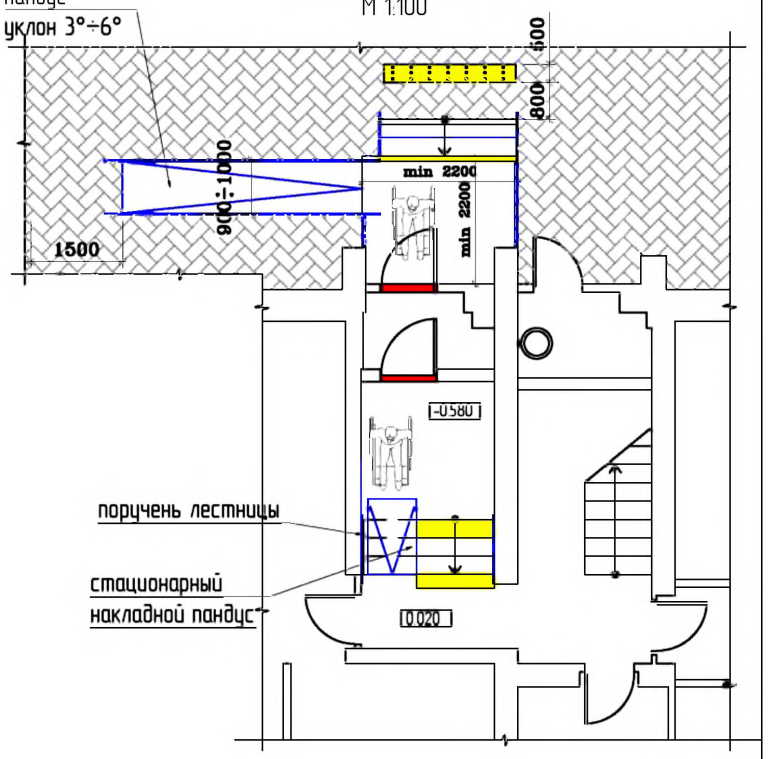

Вариант 4 (с подъемником)
План входной группы.
М 1:100

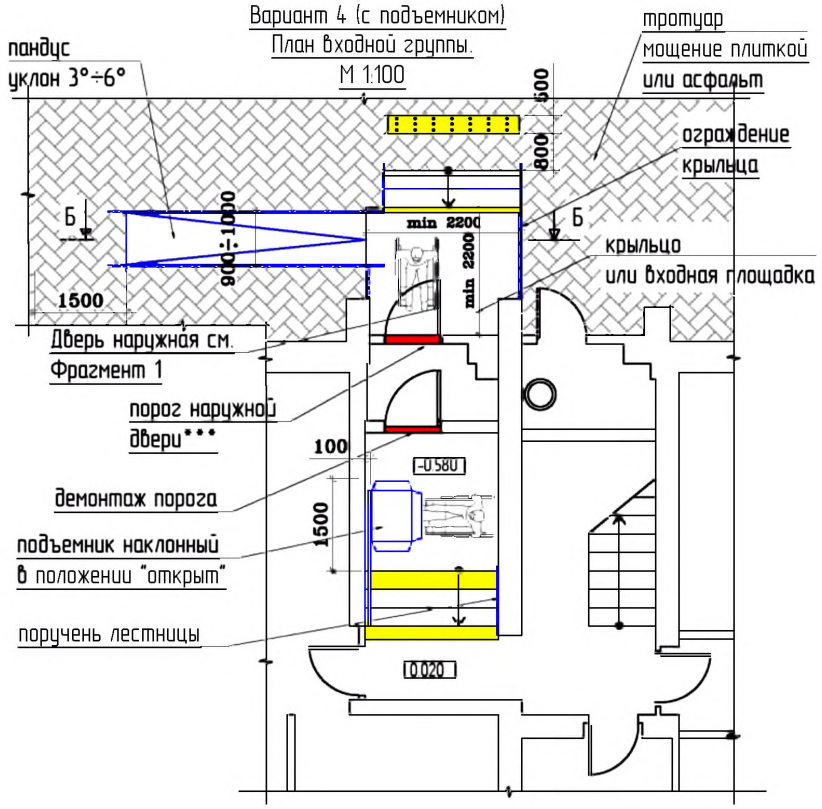

Условные обозначения.

- тактильная плитка с конусообразными рифами "внимание крайняя ступень лестничного марша"
- контрастная цветовая полоса
- поручень пандуса
- коллейная аппарель откидного пандуса
- демонтируемый порог
- демонтируемая стена или перегородка
- вновь возводимая стена или перегородка
- звуковой сигнал открывания двери
- световой сигнал движения лифта

						№ 35-ГК от 30.08.11	Заказчик: Министерство Регионального развития Российской Федерации	
						Альбом типовых проектных решений переоборудования объектов жилого фонда для проживания инвалидов и семей, имеющих детей-инвалидов		
Изм.	Кол. уч.	Лист	№ док.	Подп.	Дата			
						Переоборудование жилых домов СЕРИИ 85 (5эт.)	Стадия	Лист	Листов
Разработал		Смурова Н.Ю.			05.11.11		ТПР	3а	32
Проверил		Семикин П.П.			05.11.11				
						Входная группа и помещения общего пользования 1-го этажа (продолжение)	ОАО "ЦНИИЭП жилых и общественных зданий (ЦНИИЭП жилища)"	
ГАП		Крюков А.Р.			05.11.11			

взаим. инв. N
подпись и дата
инв. N подл.

СЕРИЯ: 85 (9 эт.)
кирпичные

Типовое проектное решение входной группы.
Существующее положение.
М 1:100

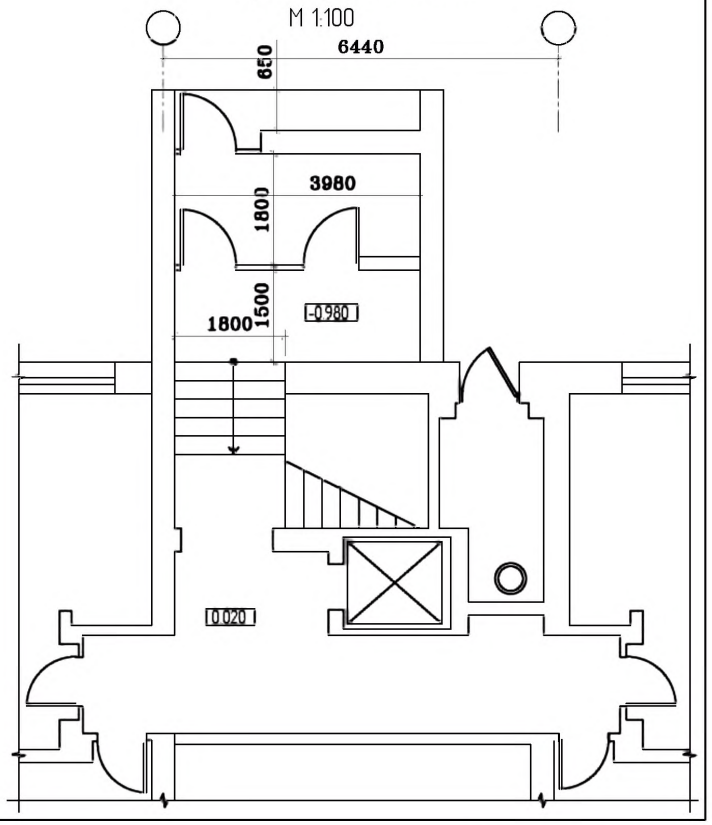

План входной группы . М 1:100

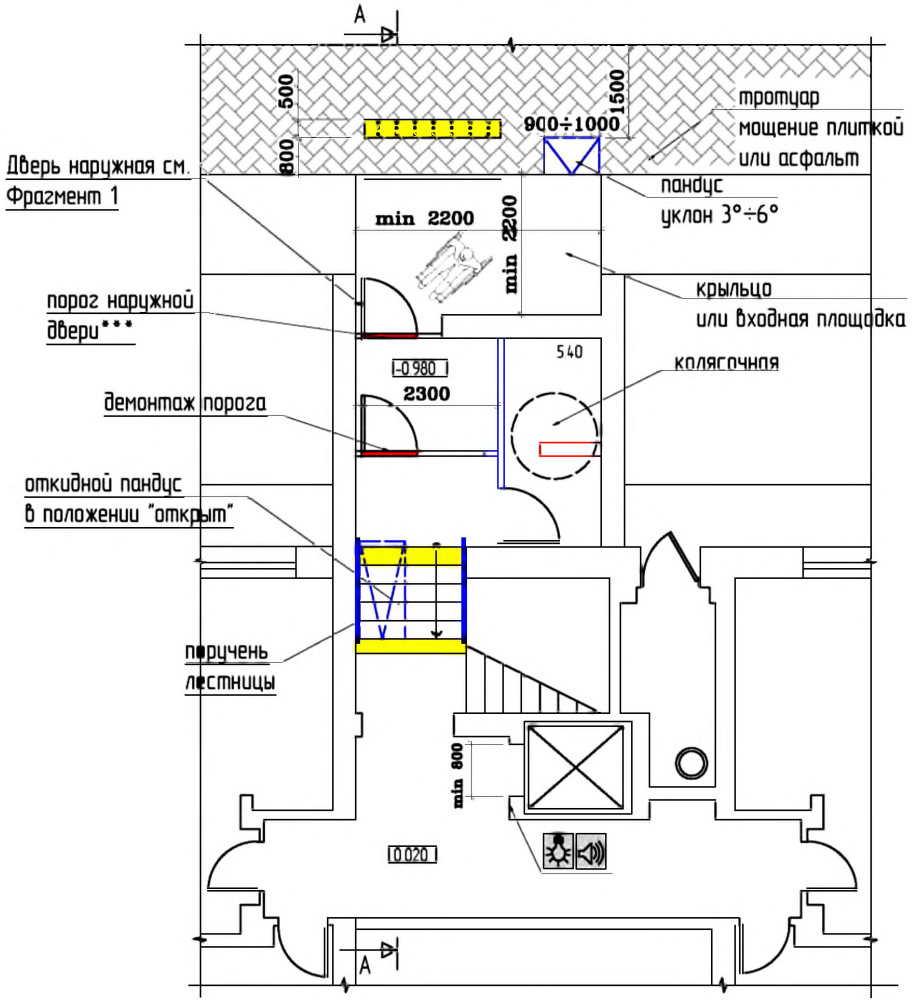

Разрез А-А. М 1:100

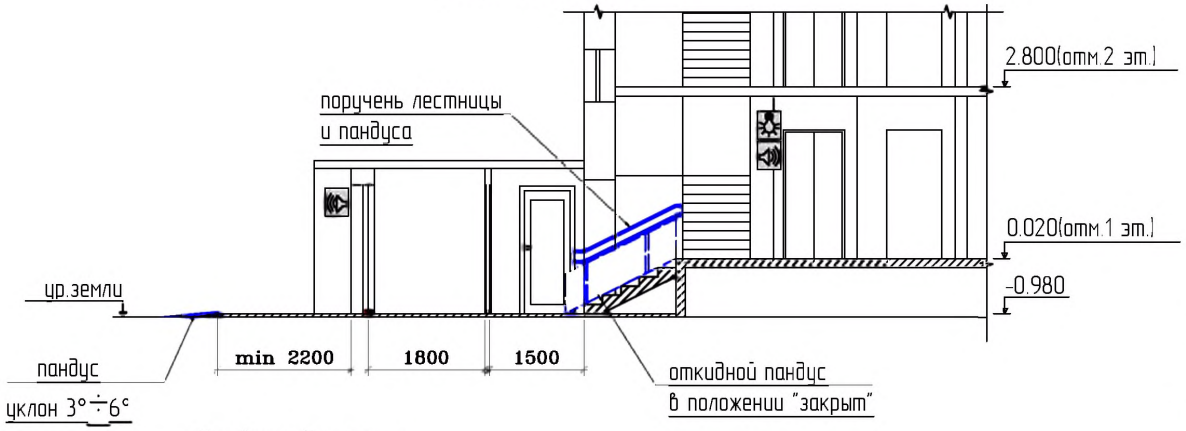

Условные обозначения:

- тактильная плитка с конусообразными рифами "внимание крайняя ступень лестничного марша"
- контрастная цветовая полоса
- поручень пандуса
- коллейная аппарель откидного пандуса
- демонтируемый порог
- демонтируемая стена или перегородка
- вновь возводимая стена или перегородка
- звуковой сигнал открывания двери
- световой сигнал движения лифта

Схема путей
перемещения и эвакуации

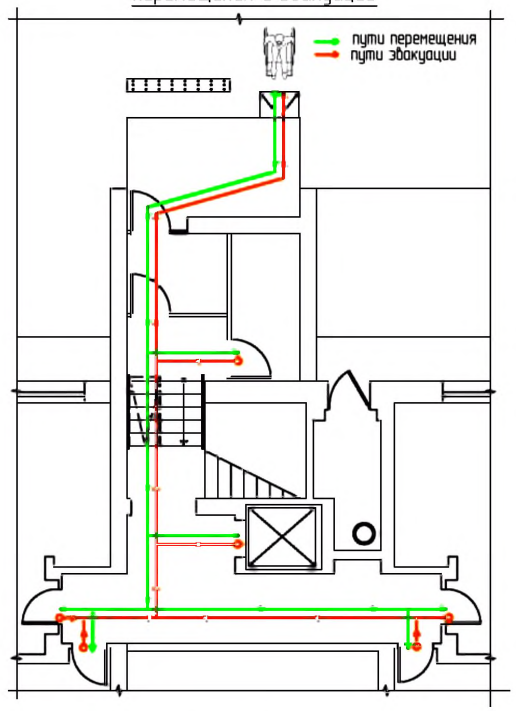

Фрагмент 1
Оборудование наружной двери. М 1:50

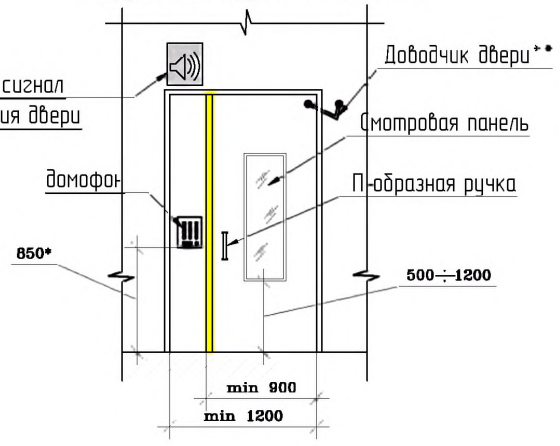

Примечание :
* - Высота установки оборудования 0.85≤ h≤ 1.10 м
**- Доводчик вх. двери должен иметь задержку автоматического закрывания не менее 5 сек. и усилие 19,5 Нм
***- Порог наружной двери допускается, но высотой не более 14 мм

						№ 35-ГК от 30.08.11	Заказчик: Министерство Регионального развития Российской Федерации
						Альбом типовых проектных решений переоборудования объектов жилого фонда для проживания инвалидов и семей, имеющих детей-инвалидов	
Изм.	Кол. уч.	Лист	№ док.	Подп.	Дата		
						Переоборудование жилых домов СЕРИИ 85 (9эт.)	Стадия: ТПР; Лист: 4; Листов: 32
Разработал		Смурова Н.Ю.			05.11.11		
Проверил		Семикин П.П.			05.11.11		
						Входная группа и помещения общего пользования 1-го этажа	ОАО "ЦНИИЭП жилых и общественных зданий (ЦНИИЭП жилища)"
ГАП		Крюков А.Р.			05.11.11		

взаим. инв. N
подпись и дата
инв. N подл.

СЕРИЯ: 90 (5эт.)
крупнопанельные

Типовое проектное решение входной группы.
Существующее положение.
М 1:100

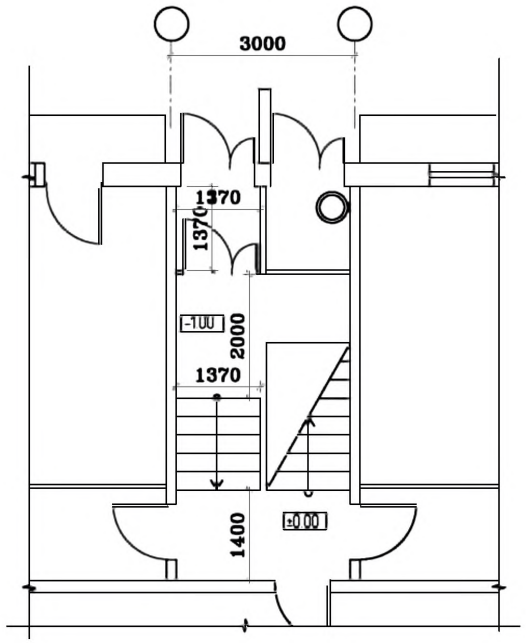

План входной группы
М 1:100

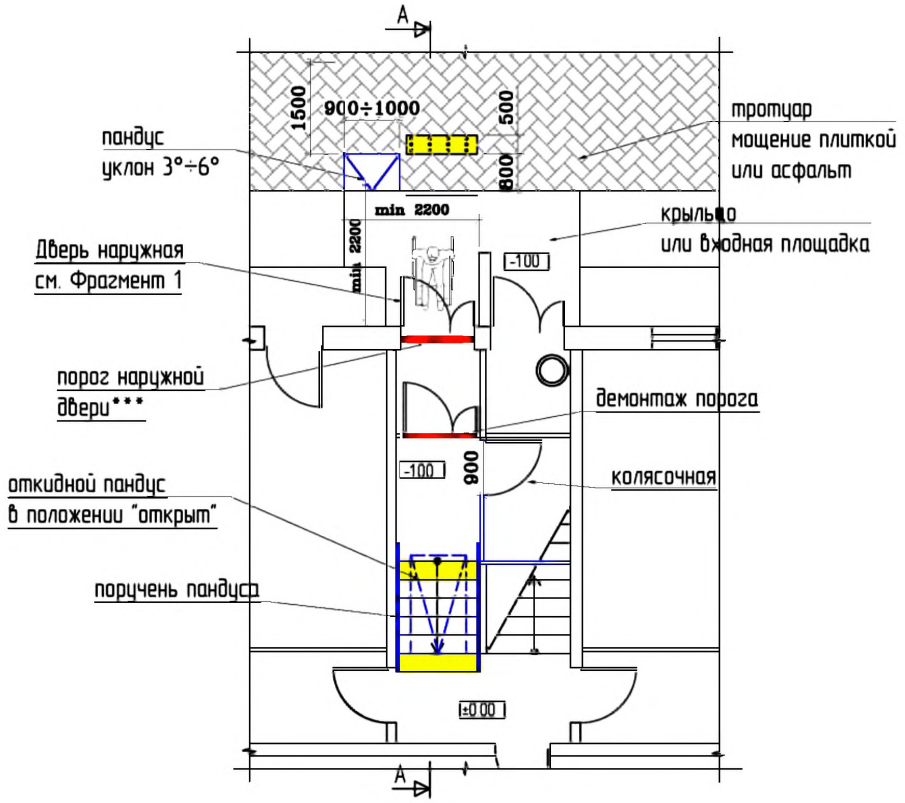

Схема путей перемещения и эвакуации

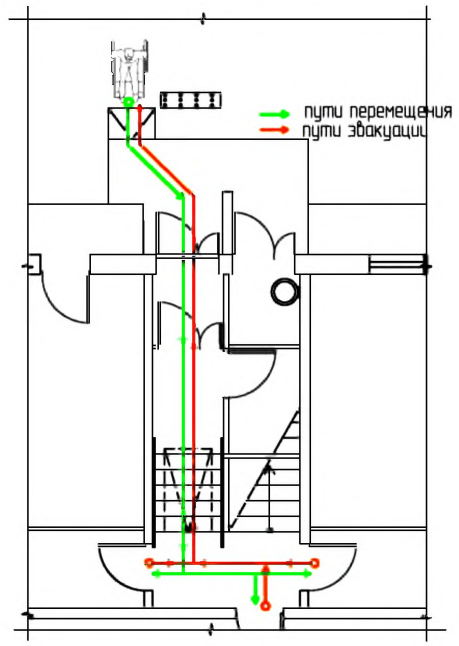

Разрез А-А
М 1:100

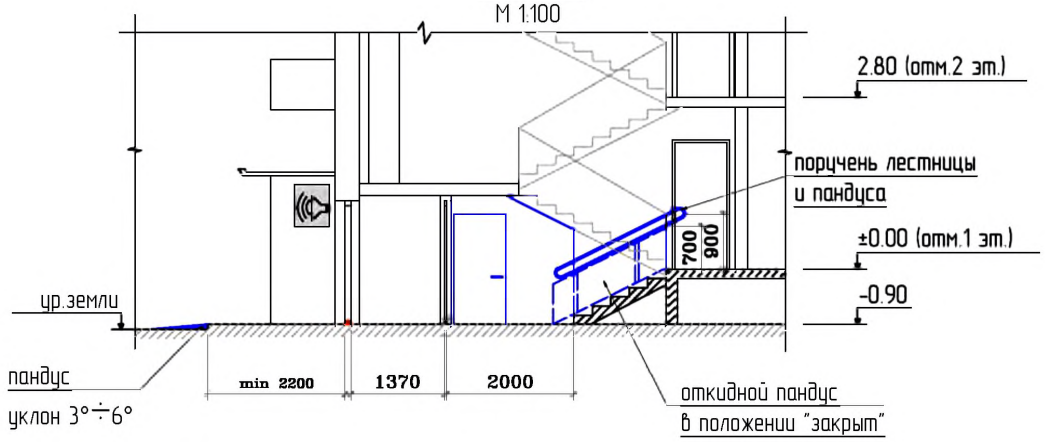

Фрагмент 1
Оборудование наружной двери. М 1:50

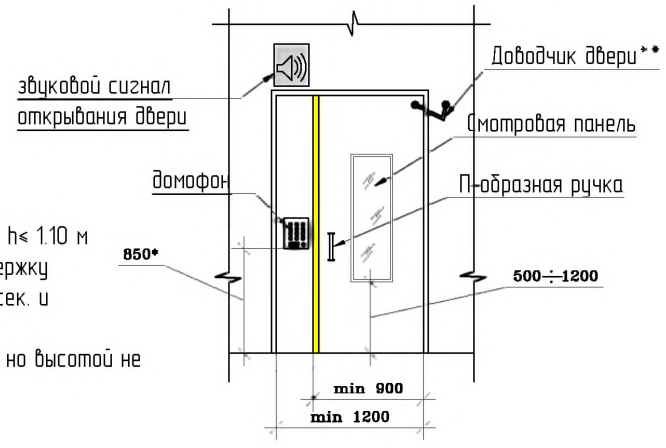

Примечание :
* - Высота установки оборудования 0.85≤ h≤ 1.10 м
**- Доводчик вх. двери должен иметь задержку автоматического закрывания не менее 5 сек. и усилие 19,5 Нм
***- Порог наружной двери допускается, но высотой не более 14 мм

Условные обозначения:

- тактильная плитка с конусообразными рифами "внимание крайняя ступень лестничного марша"
- контрастная цветовая полоса
- поручень пандуса
- коллейная аппарель откидного пандуса
- демонтируемый порог
- демонтируемая стена или перегородка
- вновь возводимая стена или перегородка
- звуковой сигнал открывания двери
- световой сигнал движения лифта

взаим. инв. N

подпись и дата

инв. N подл.

						№ 35-ГК от 30.08.11	Заказчик: Министерство Регионального развития Российской Федерации
						Альбом типовых проектных решений переоборудования объектов жилого фонда для проживания инвалидов и семей, имеющих детей-инвалидов	
Изм.	Кол. уч.	Лист	№ док.	Подп.	Дата		
						Переоборудование жилых домов СЕРИИ 90 (5эт.)	Стадия: ТПР; Лист: 5; Листов: 32
Разработал		Смурова Н.Ю.			05.11.11		
Проверил		Семикин П.П.			05.11.11		
						Входная группа и помещения общего пользования 1-го этажа	ОАО "ЦНИИЭП жилых и общественных зданий (ЦНИИЭП жилища)"
ГАП		Крюков А.Р.			05.11.11		

СЕРИЯ: 90 (9эт.)
крупнопанельные

Типовое проектное решение входной группы.
Существующее положение.

М 1:100

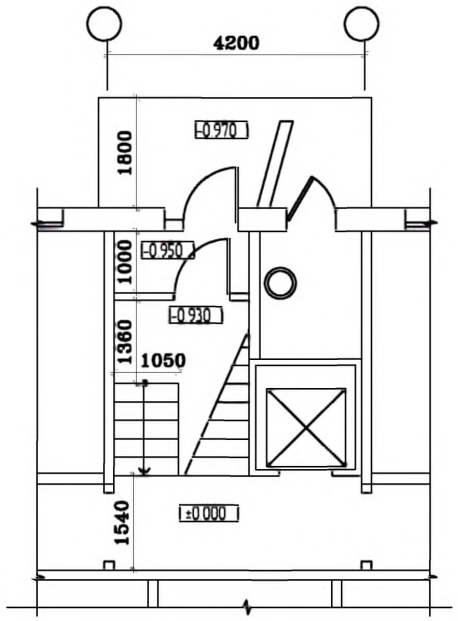

План входной группы

М 1:100

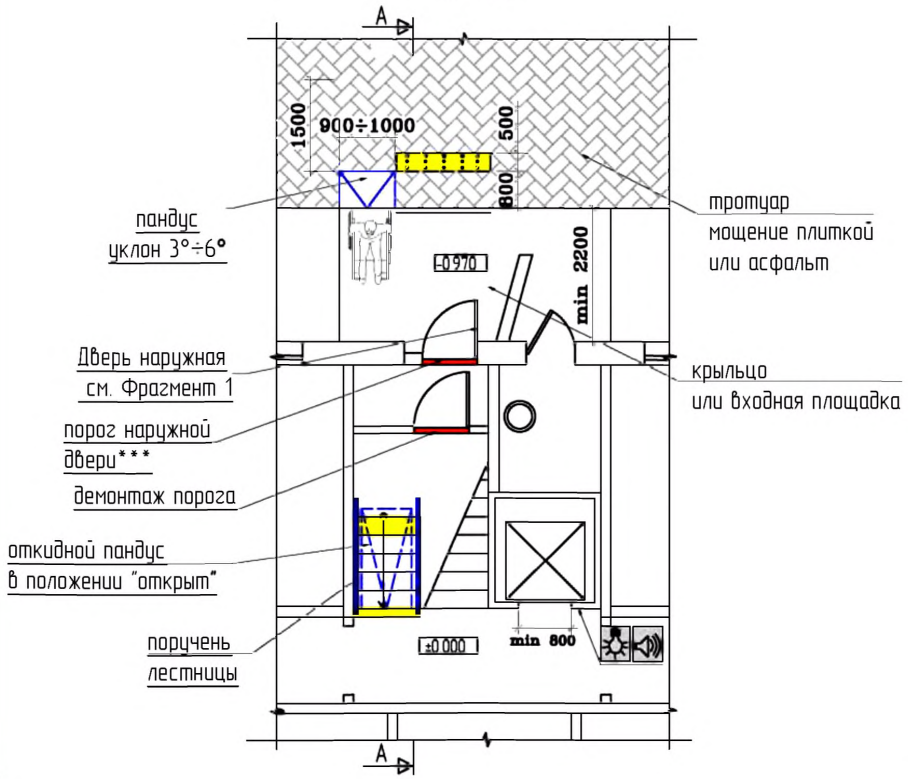

Схема путей перемещения и эвакуации

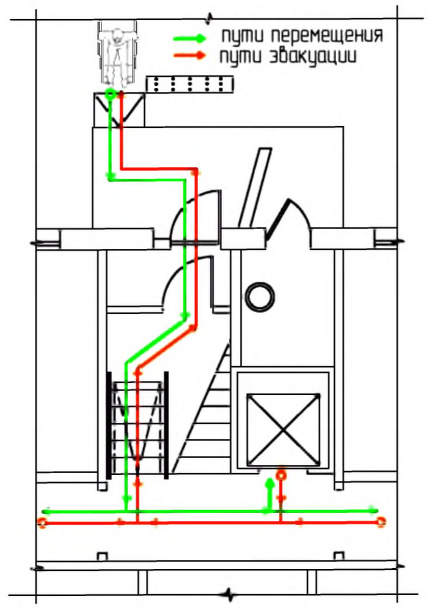

Разрез А-А

М 1:100

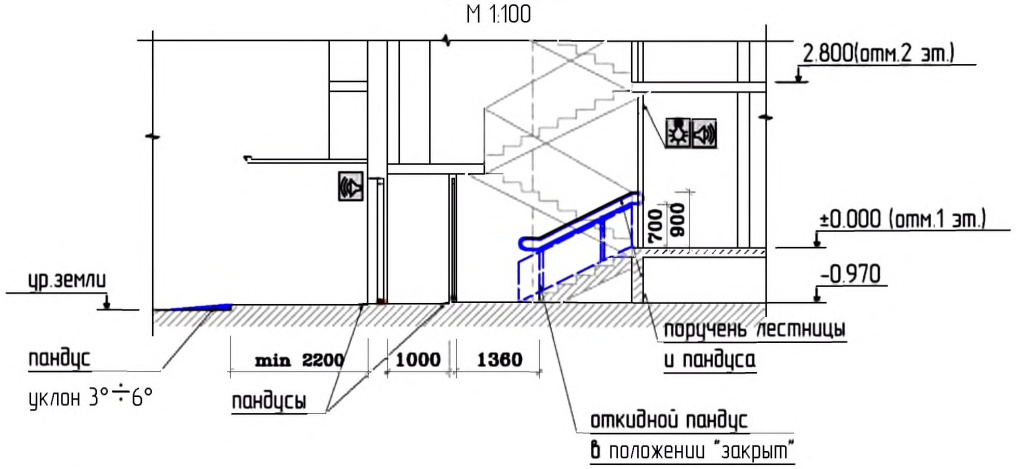

Фрагмент 1

Оборудование наружной двери

М 1:50

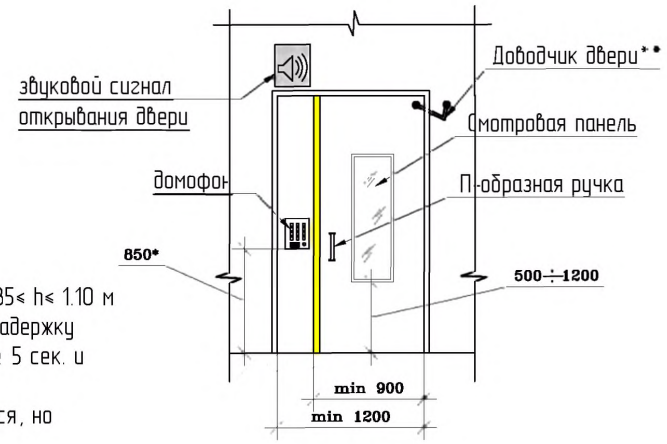

Примечание :

* - Высота установки оборудования 0.85≤ h≤ 1.10 м

**- Доводчик вх. двери должен иметь задержку автоматического закрывания не менее 5 сек. и усилие 19,5 Нм

***- Порог наружной двери допускается, но высотой не более 14 мм

Условные обозначения:

- тактильная плитка с конусообразными рифами "внимание крайняя ступень лестничного марша"
- контрастная цветовая полоса
- поручень пандуса
- коллейная аппарель откидного пандуса
- демонтируемый порог
- демонтируемая стена или перегородка
- вновь возводимая стена или перегородка
- звуковой сигнал открывания двери
- световой сигнал движения лифта

взаим. инв. N

подпись и дата

инв. N подл.

Изм.	Кол. уч.	Лист	№ док.	Подп.	Дата
Разработал		Смурова Н.Ю.			05.11.11
Проверил		Семикин П.П.			05.11.11
ГАП		Крюков А.Р.			05.11.11

№ 35-ГК от 30.08.11

Заказчик: Министерство Регионального развития Российской Федерации

Альбом типовых проектных решений переоборудования объектов жилого фонда для проживания инвалидов и семей, имеющих детей-инвалидов

Переоборудование жилых домов СЕРИИ 90 (9эт.)

Стадия	Лист	Листов
ТПР	6	32

Входная группа и помещения общего пользования 1-го этажа

ОАО "ЦНИИЭП жилых и общественных зданий (ЦНИИЭП жилища)"

СЕРИЯ: 91 (5эт.)
крупнопанельные

Типовое проектное решение входной группы.
Существующее положение.
М 1:100

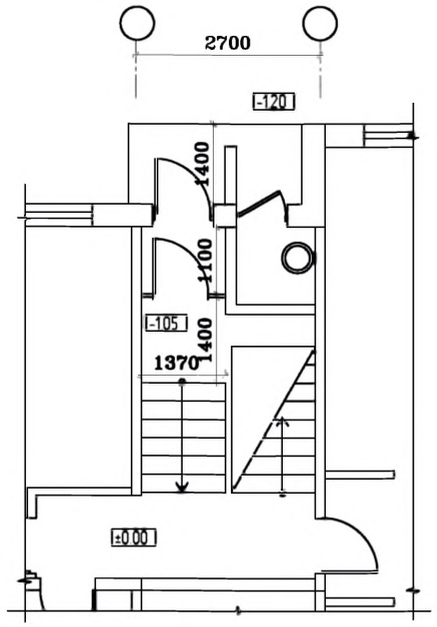

План входной группы
М 1:100

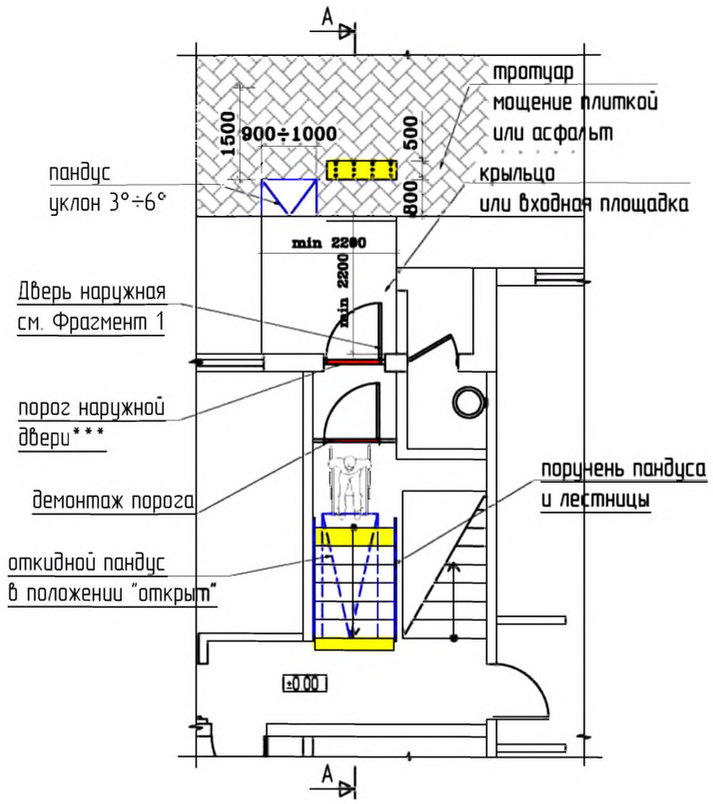

Схема путей перемещения и эвакуации

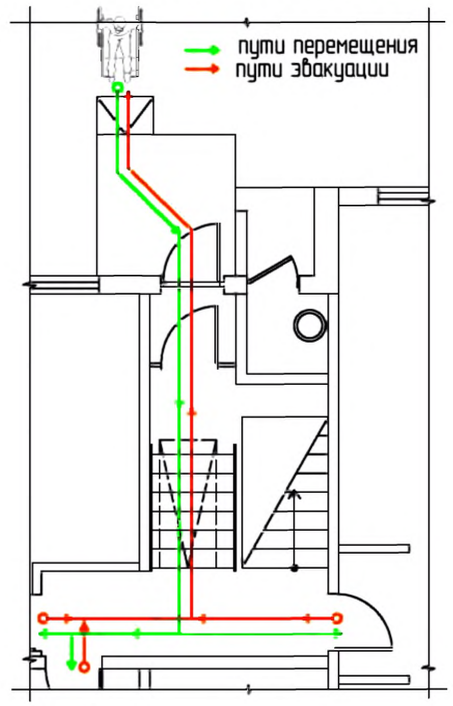

Разрез А–А
М 1:100

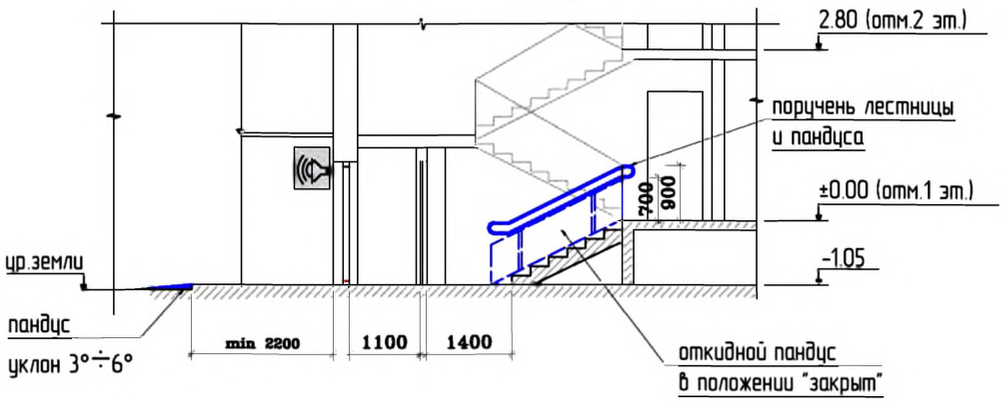

Примечание .
* - Высота установки оборудования 0.85≤ h≤ 1.10 м
**- Доводчик вх. двери должен иметь задержку автоматического закрывания не менее 5 сек. и усилие 19,5 Нм
***- Порог наружной двери допускается, но высотой не более 14 мм

Фрагмент 1
Оборудование наружной двери. М 1:50

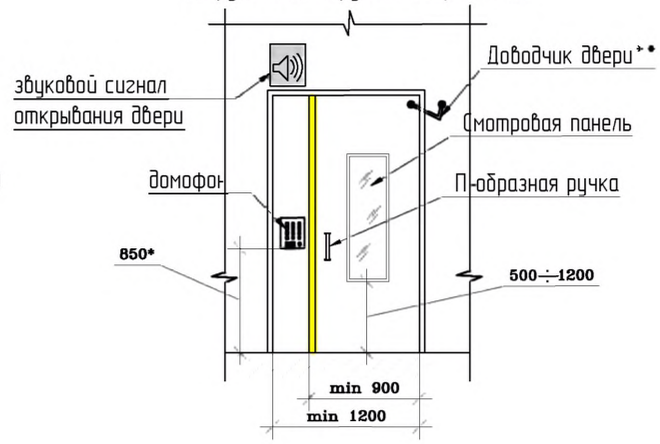

Условные обозначения.

- тактильная плитка с конусообразными рифами "внимание крайняя ступень лестничного марша"
- контрастная цветовая полоса
- поручень пандуса
- коллейная аппарель откидного пандуса
- демонтируемый порог
- демонтируемая стена или перегородка
- вновь возводимая стена или перегородка
- звуковой сигнал открывания двери
- световой сигнал движения лифта

						№ 35-ГК от 30.08.11	Заказчик: Министерство Регионального развития Российской Федерации
						Альбом типовых проектных решений переоборудования объектов жилого фонда для проживания инвалидов и семей, имеющих детей-инвалидов	
Изм.	Кол. уч.	Лист	№ док.	Подп.	Дата		
Разработал		Смурова Н.Ю.			05.11.11	Переоборудование жилых домов СЕРИИ 91 (5эт.)	Стадия: ТПР; Лист: 7; Листов: 32
Проверил		Семикин П.П.			05.11.11		
ГАП		Крюков А.Р.			05.11.11	Входная группа и помещения общего пользования 1-го этажа	ОАО "ЦНИИЭП жилых и общественных зданий (ЦНИИЭП жилища)"

взаим. инв. N
подпись и дата
инв. N подл.

СЕРИЯ: 97 (5 эт.)
крупнопанельные

Типовое проектное решение входной группы.
Существующее положение.
М 1:100

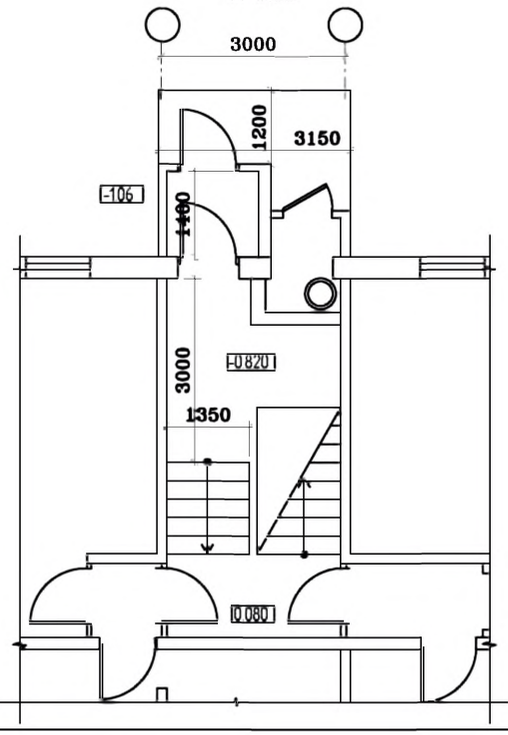

План входной группы
М 1:100

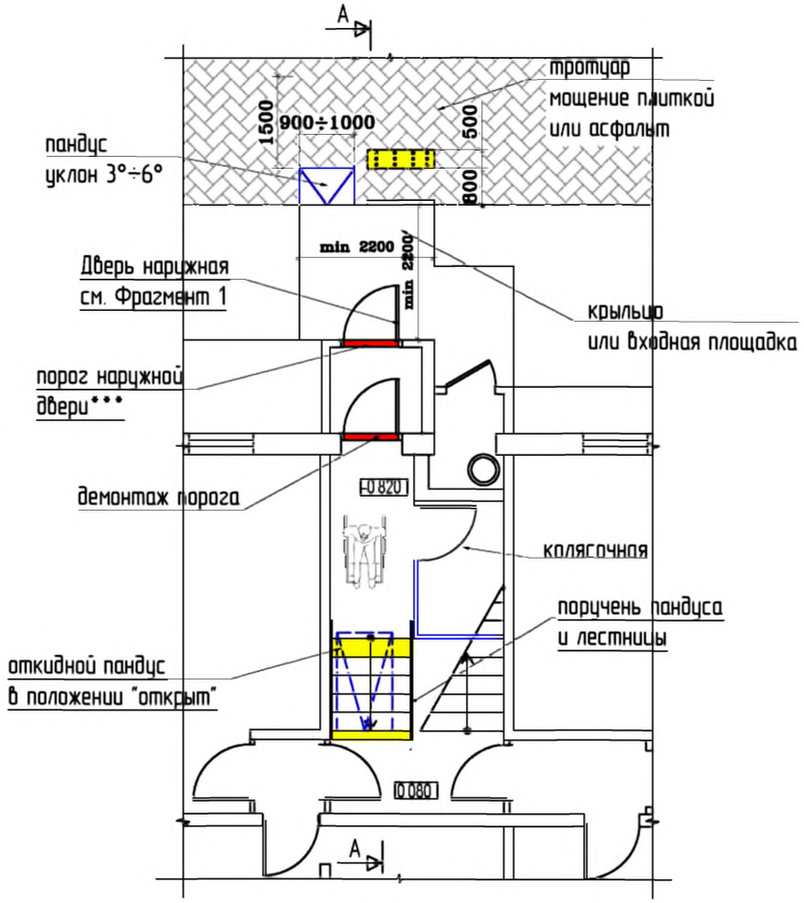

Схема путей
перемещения и эвакуации

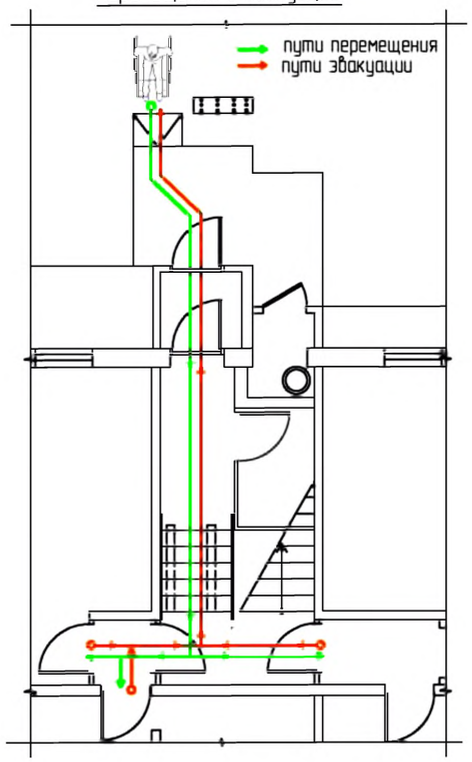

Разрез А-А
М 1:100

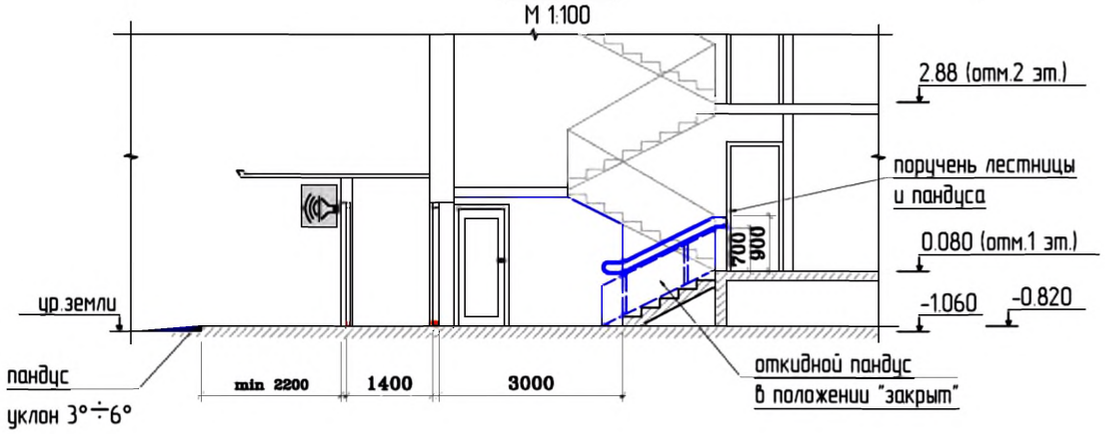

Примечание :
* - Высота установки оборудования 0.85≤ h≤ 1.10 м
**- Доводчик вх. двери должен иметь задержку автоматического закрывания не менее 5 сек. и усилие 19,5 Нм
***- Порог наружной двери допускается, но высотой не более 14 мм

Фрагмент 1
Оборудование наружной двери. М 1:50

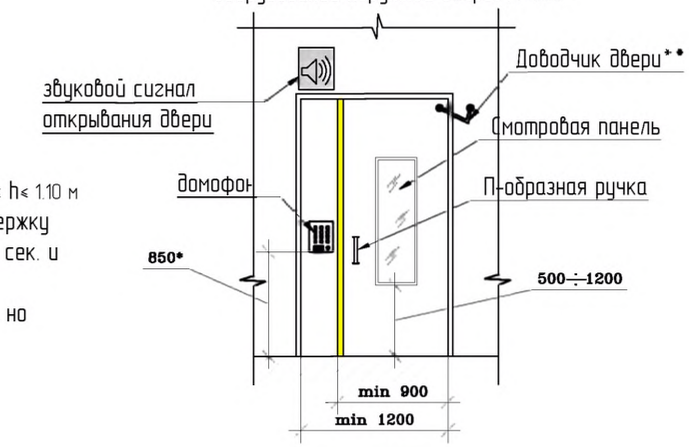

Условные обозначения.

- тактильная плитка с конусообразными рифами "внимание крайняя ступень лестничного марша"
- контрастная цветовая полоса
- поручень пандуса
- коллейная аппарель откидного пандуса
- демонтируемый порог
- демонтируемая стена или перегородка
- вновь возводимая стена или перегородка
- звуковой сигнал открывания двери
- световой сигнал движения лифта

Изм.	Кол. уч.	Лист	№ док.	Подп.	Дата
Разработал		Смурова Н.Ю.			05.11.11
Проверил		Семикин П.П.			05.11.11
ГАП		Крюков А.Р.			05.11.11

№ 35-ГК от 30.08.11 Заказчик: Министерство Регионального развития Российской Федерации

Альбом типовых проектных решений переоборудования объектов жилого фонда для проживания инвалидов и семей, имеющих детей-инвалидов

Переоборудование жилых домов СЕРИИ 97 (5эт.)

Стадия	Лист	Листов
ТПР	8	32

Входная группа и помещения общего пользования 1-го этажа

ОАО "ЦНИИЭП жилых и общественных зданий (ЦНИИЭП жилища)"

взам. инв. N | подпись и дата | инв. N подл.

СЕРИЯ: 97 (9 эт.)
крупнопанельные

Типовое проектное решение входной группы.
Существующее положение.
М 1:100

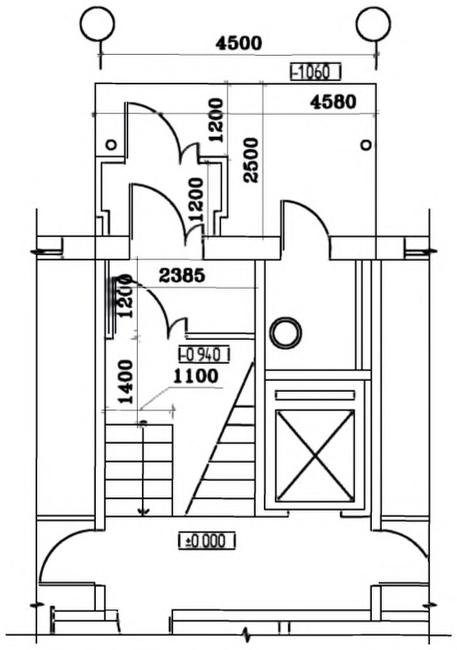

План входной группы
М 1:100

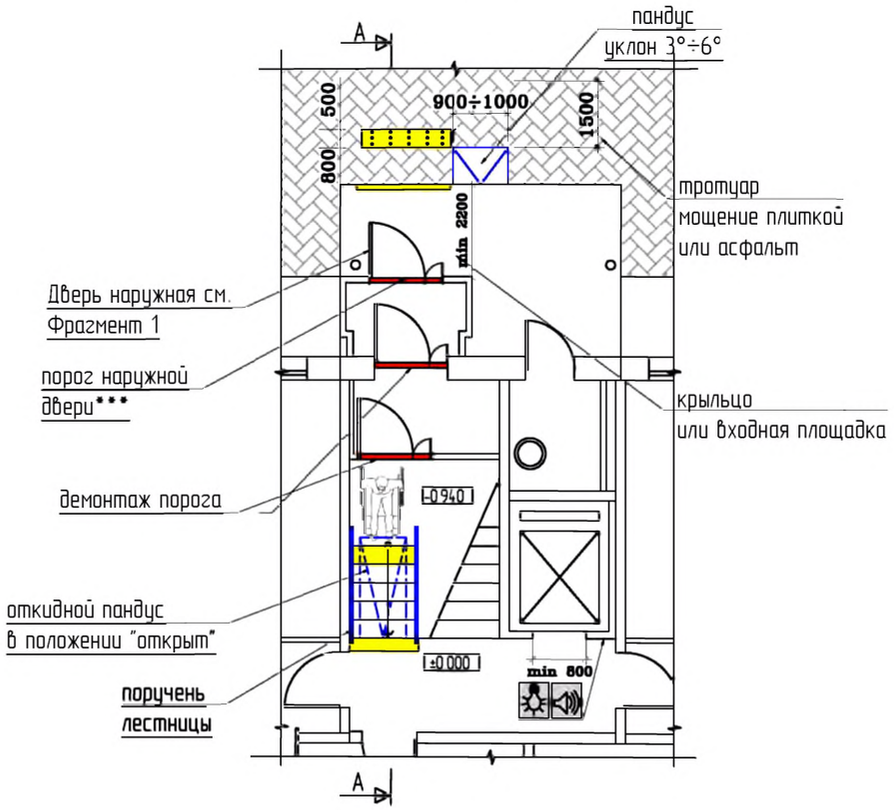

Разрез А-А
М 1:100

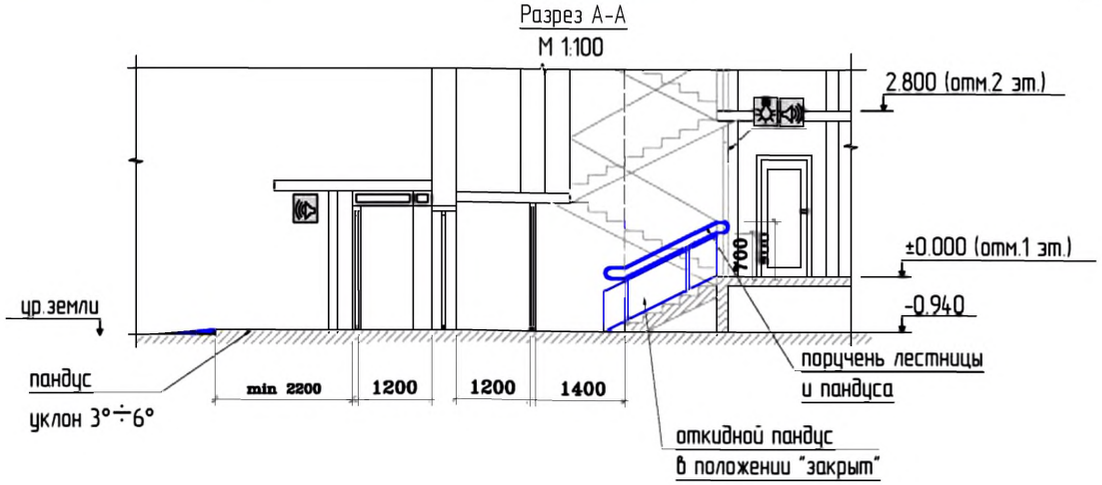

Условные обозначения.

- тактильная плитка с конусообразными рифами "внимание крайняя ступень лестничного марша"
- контрастная цветовая полоса
- поручень пандуса
- коллейная аппарель откидного пандуса
- демонтируемый порог
- демонтируемая стена или перегородка
- вновь возводимая стена или перегородка
- звуковой сигнал открывания двери
- световой сигнал движения лифта

Схема путей перемещения и эвакуации

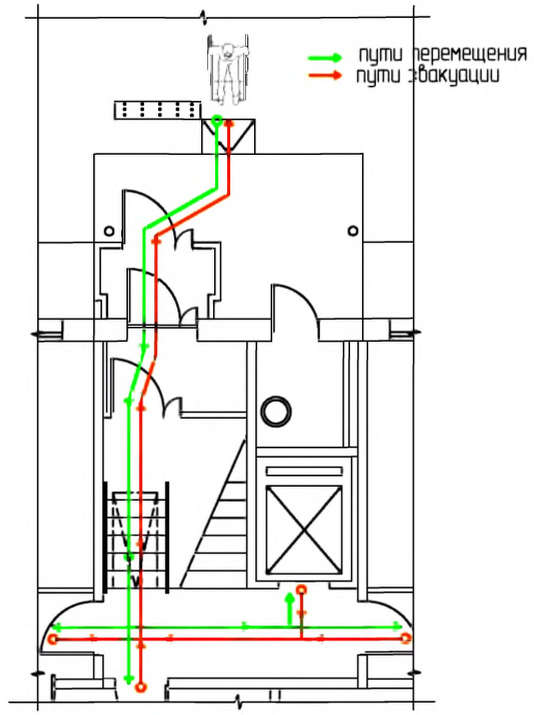

Фрагмент 1
Оборудование наружной двери. М 1:50

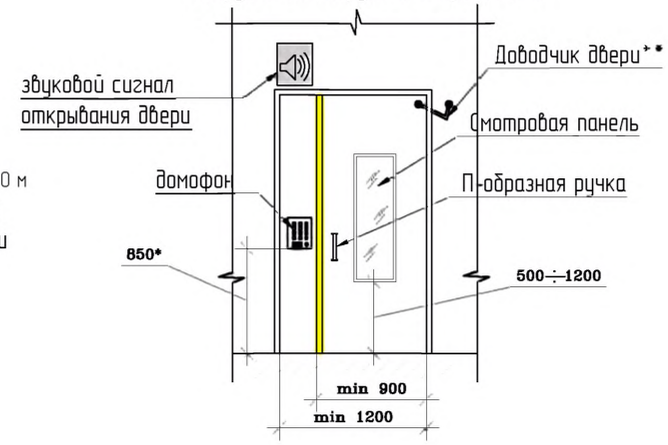

Примечание :
* - Высота установки оборудования 0.85≤ h≤ 1.10 м
**- Доводчик вх. двери должен иметь задержку автоматического закрывания не менее 5 сек. и усилие 19,5 Нм
***- Порог наружной двери допускается, но высотой не более 14 мм

						№ 35-ГК от 30.08.11 — Заказчик: Министерство Регионального развития Российской Федерации
						Альбом типовых проектных решений переоборудования объектов жилого фонда для проживания инвалидов и семей, имеющих детей-инвалидов
Изм.	Кол. уч.	Лист	№ док.	Подп.	Дата	
Разработал		Смурова Н.Ю.			05.11.11	Переоборудование жилых домов СЕРИИ 97 (9эт.) — Стадия: ТПР; Лист: 9; Листов: 32
Проверил		Семикин П.П.			05.11.11	
ГАП		Крюков А.Р.			05.11.11	Входная группа и помещения общего пользования 1-го этажа — ОАО "ЦНИИЭП жилых и общественных зданий (ЦНИИЭП жилища)"

взаим. инв. N
подпись и дата
инв. N подл.

СЕРИЯ: 121 (5 эт.)
крупнопанельные

Типовое проектное решение входной группы.
Существующее положение.
М 1:100

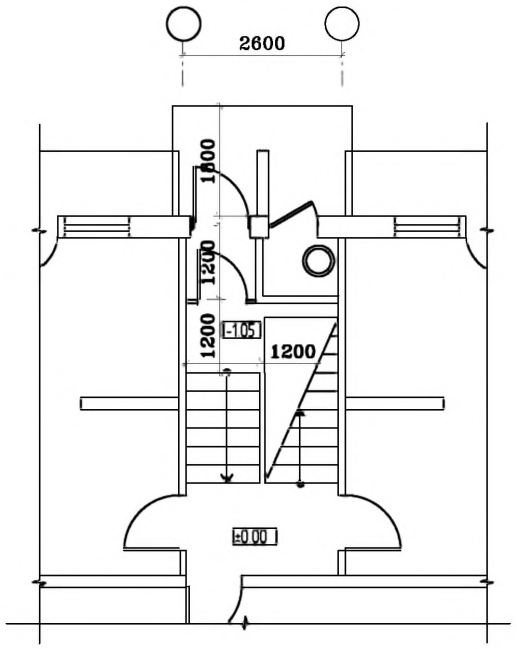

План входной группы
М 1:100

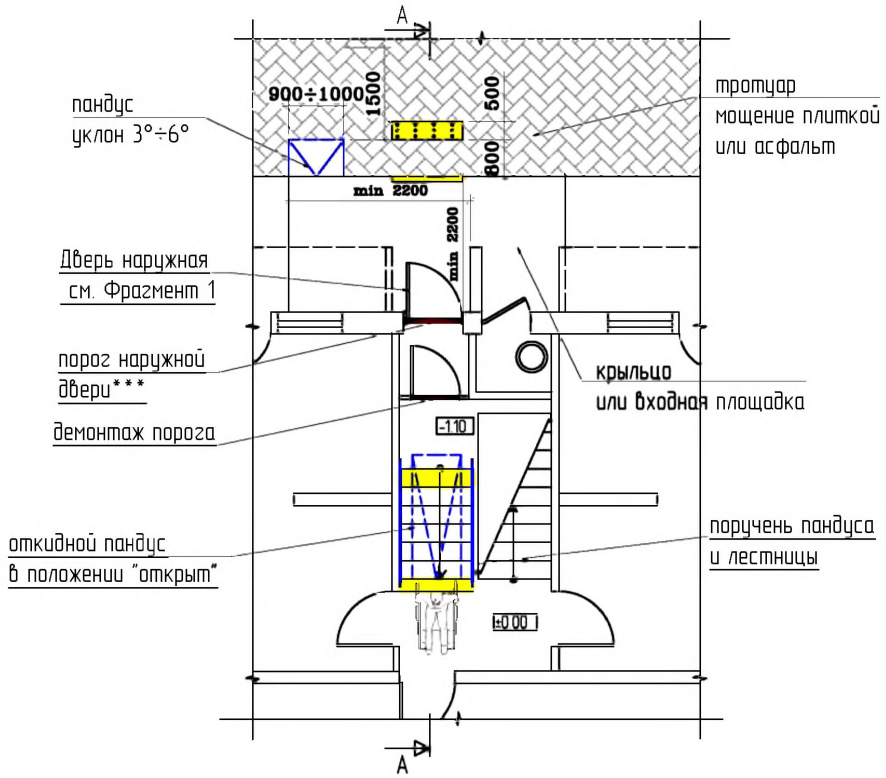

Схема путей перемещения и эвакуации

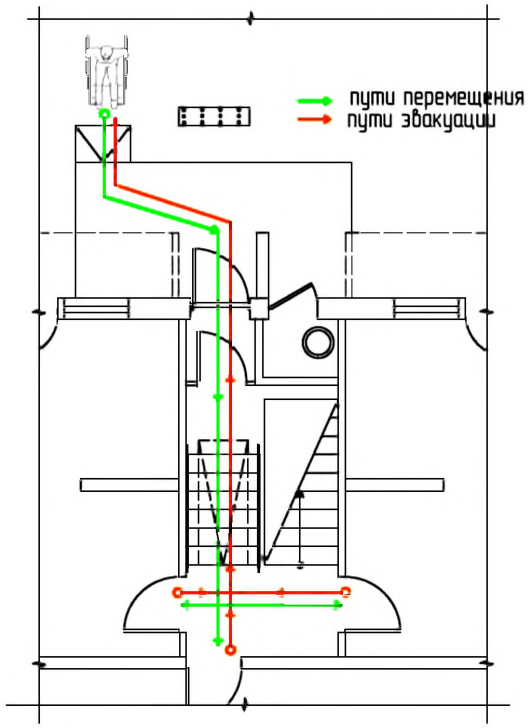

Разрез А-А
М 1:100

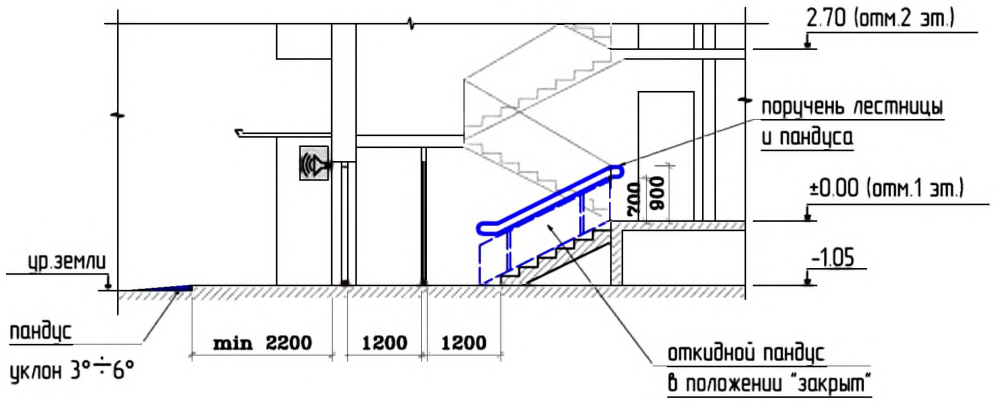

Фрагмент 1
Оборудование наружной двери. М 1:50

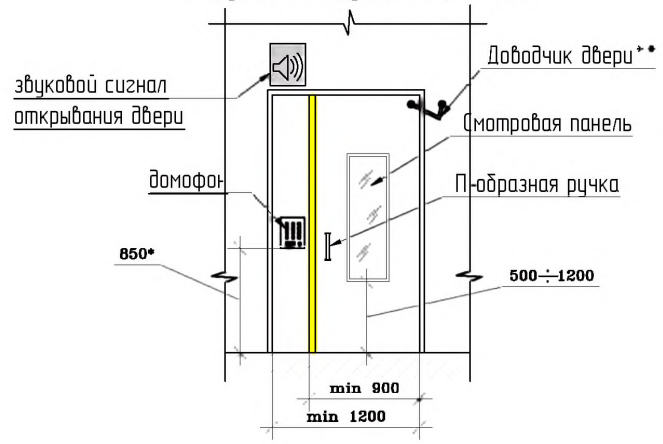

Примечание .
* - Высота установки оборудования 0.85≤ h≤ 1.10 м
**- Доводчик вх. двери должен иметь задержку автоматического закрывания не менее 5 сек. и усилие 19,5 Нм
***- Порог наружной двери допускается, но высотой не более 14 мм

Условные обозначения.

- тактильная плитка с конусообразными рифами "внимание крайняя ступень лестничного марша"
- контрастная цветовая полоса
- поручень пандуса
- коллейная аппарель откидного пандуса
- демонтируемый порог
- демонтируемая стена или перегородка
- вновь возводимая стена или перегородка
- звуковой сигнал открывания двери
- световой сигнал движения лифта

взаим. инв. N
подпись и дата
инв. N подл.

						№ 35-ГК от 30.08.11	Заказчик: Министерство Регионального развития Российской Федерации
						Альбом типовых проектных решений переоборудования объектов жилого фонда для проживания инвалидов и семей, имеющих детей-инвалидов	
Изм.	Кол. уч.	Лист	№ док.	Подп.	Дата		
Разработал		Смурова Н.Ю.			05.11.11	Переоборудование жилых домов СЕРИИ 121 (5эт.)	Стадия: ТПР; Лист: 10; Листов: 32
Проверил		Семикин П.П.			05.11.11		
ГАП		Крюков А.Р.			05.11.11	Входная группа и помещения общего пользования 1-го этажа	ОАО "ЦНИИЭП жилых и общественных зданий (ЦНИИЭП жилища)"

СЕРИЯ: 121 (9 эт.)
крупнопанельные

Типовое проектное решение входной группы.
Существующее положение.
М 1:100

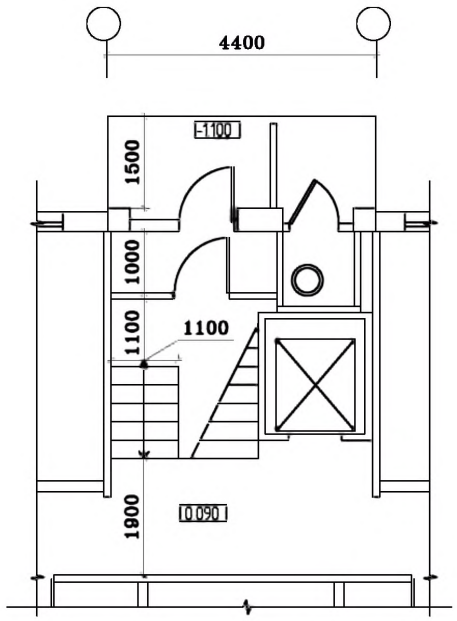

План входной группы
М 1:100

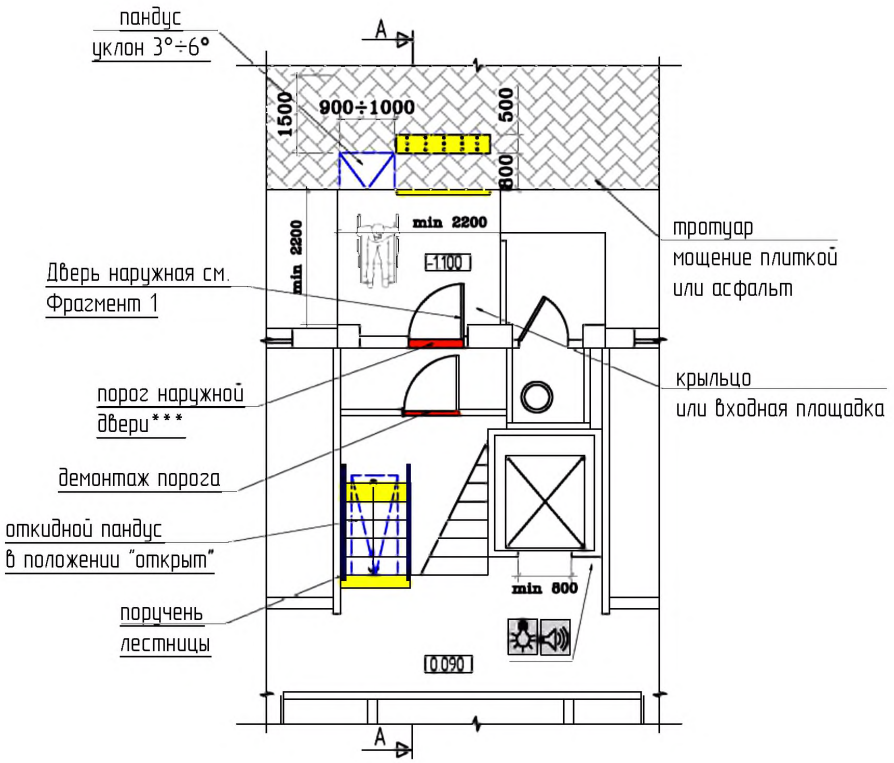

Схема путей перемещения и эвакуации

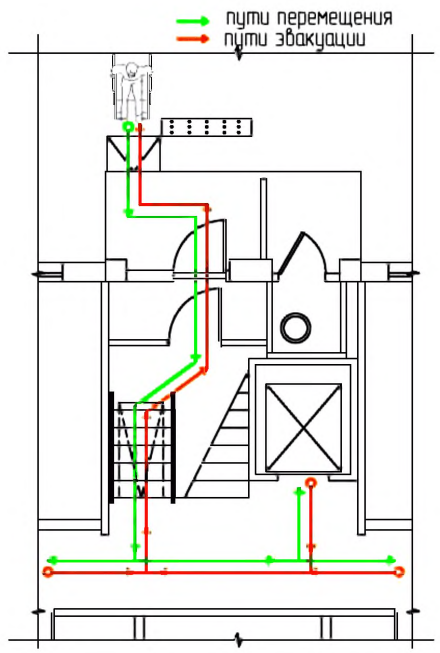

Разрез А-А
М 1:100

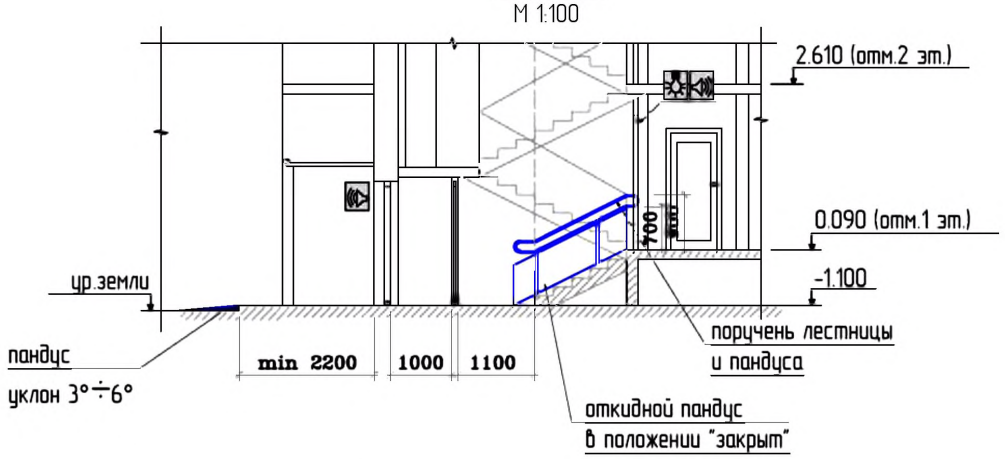

Фрагмент 1
Оборудование наружной двери. М 1:50

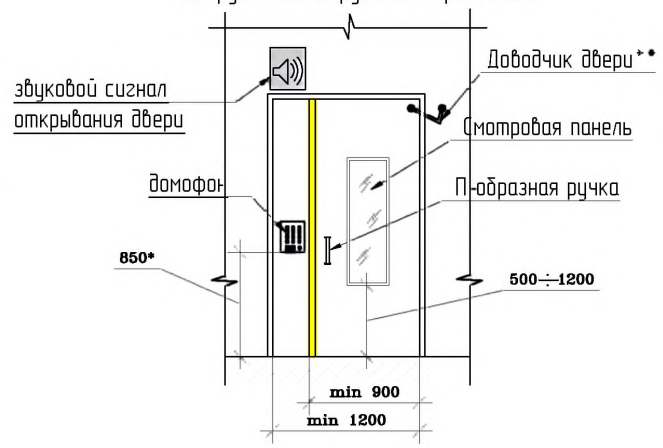

Примечание .
* - Высота установки оборудования 0.85≤ h≤ 1.10 м
**- Доводчик вх. двери должен иметь задержку автоматического закрывания не менее 5 сек. и усилие 19,5 Нм
***- Порог наружной двери допускается, но высотой не более 14 мм

Условные обозначения.

- тактильная плитка с конусообразными рифами "внимание крайняя ступень лестничного марша"
- контрастная цветовая полоса
- поручень пандуса
- коллейная аппарель откидного пандуса
- демонтируемый порог
- демонтируемая стена или перегородка
- вновь возводимая стена или перегородка
- звуковой сигнал открывания двери
- световой сигнал движения лифта

						№ 35-ГК от 30.08.11	Заказчик: Министерство Регионального развития Российской Федерации
						Альбом типовых проектных решении переоборудования объектов жилого фонда для проживания инвалидов и семей, имеющих детей-инвалидов	
Изм.	Кол. уч.	Лист	№ док.	Подп.	Дата		
						Переоборудование жилых домов СЕРИИ 121 (9эт.)	Стадия: ТПР; Лист: 11; Листов: 32
Разработал		Смурова Н.Ю.			05.11.11		
Проверил		Семикин П.П.			05.11.11		
						Входная группа и помещения общего пользования 1-го этажа	ОАО "ЦНИИЭП жилых и общественных зданий (ЦНИИЭП жилища)"
ГАП		Крюков А.Р.			05.11.11		

взаим. инв. N
подпись и дата
инв. N подл.

СЕРИЯ: 135 (5 эт.)
крупнопанельные

Типовое проектное решение входной группы.
Существующее положение.
М 1:100

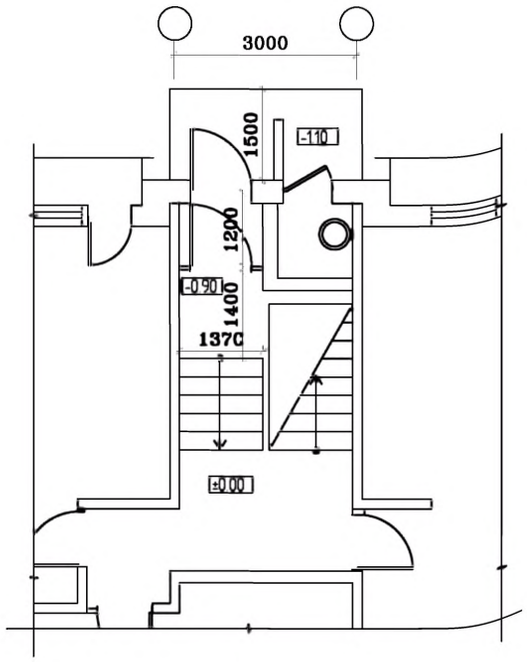

План входной группы
М 1:100

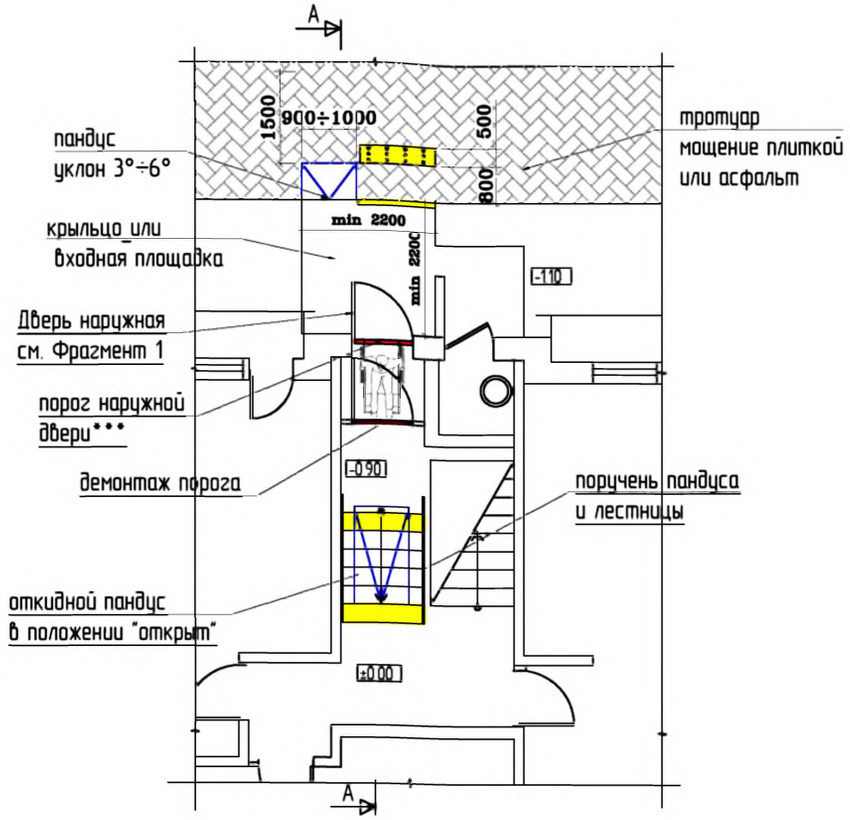

Схема путей перемещения и эвакуации

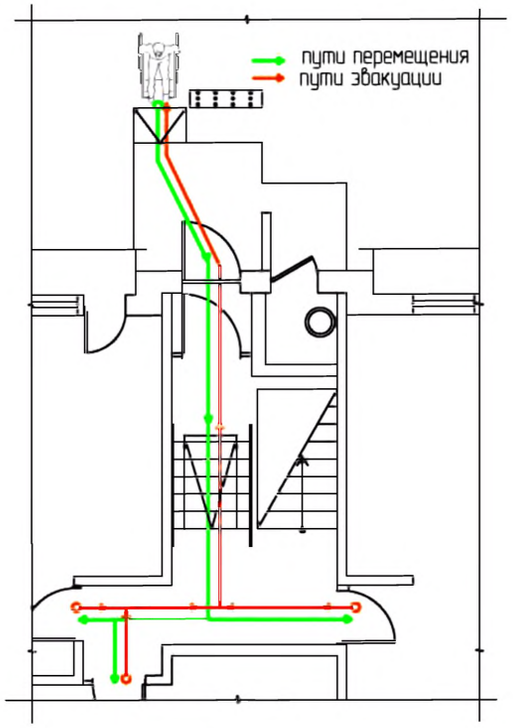

Разрез А-А
М 1:100

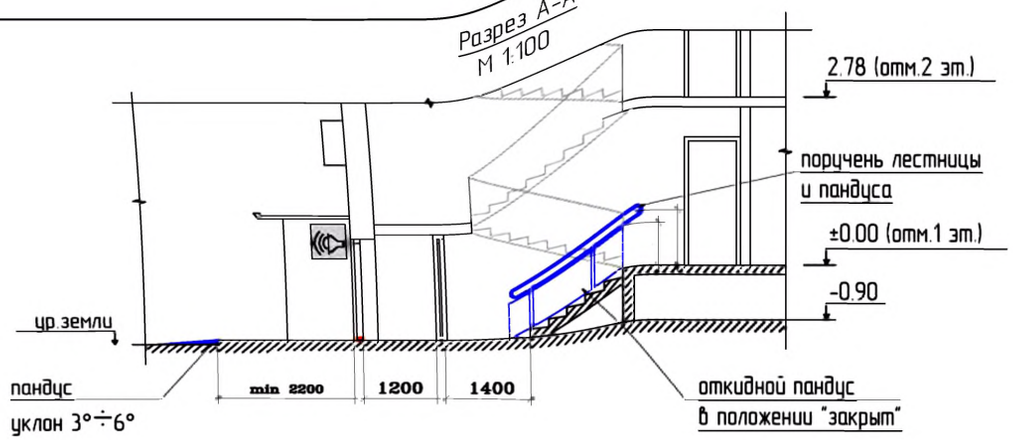

Примечание .
* - Высота установки оборудования 0.85≤ h≤ 1.10 м
**- Доводчик вх. двери должен иметь задержку автоматического закрывания не менее 5 сек. и усилие 19,5 Нм
***- Порог наружной двери допускается, но высотой не более 14 мм

Фрагмент 1
Оборудование наружной двери. М 1:50

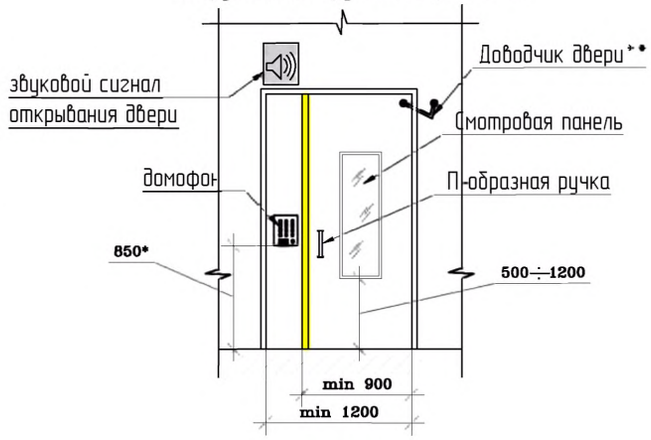

Условные обозначения:

- тактильная плитка с конусообразными рифами "внимание крайняя ступень лестничного марша"
- контрастная цветовая полоса
- поручень пандуса
- коллейная аппарель откидного пандуса
- демонтируемый порог
- демонтируемая стена или перегородка
- вновь возводимая стена или перегородка
- звуковой сигнал открывания двери
- световой сигнал движения лифта

Изм.	Кол. уч.	Лист	№ док.	Подп.	Дата
Разработал		Смурова Н.Ю.			05.11.11
Проверил		Семикин П.П.			05.11.11
ГАП		Крюков А.Р.			05.11.11

№ 35-ГК от 30.08.11 Заказчик: Министерство Регионального развития Российской Федерации

Альбом типовых проектных решений переоборудования объектов жилого фонда для проживания инвалидов и семей, имеющих детей-инвалидов

Переоборудование жилых домов СЕРИИ 135 (5эт.)

Стадия	Лист	Листов
ТПР	12	32

Входная группа и помещения общего пользования 1-го этажа

ОАО "ЦНИИЭП жилых и общественных зданий (ЦНИИЭП жилища)"

Взам. инв. N | Подпись и дата | Инв. N подл.

СЕРИЯ: 135 (9 эт.)
крупнопанельные

Типовое проектное решение входной группы.
Существующее положение.
М 1:100

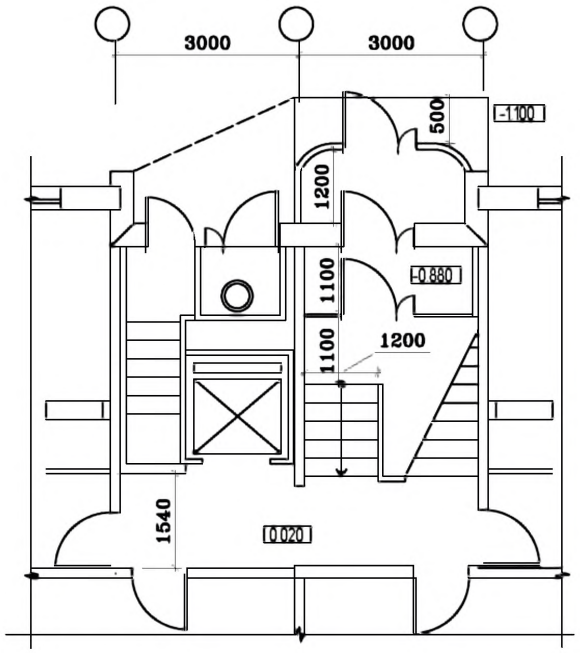

План входной группы
М 1:100

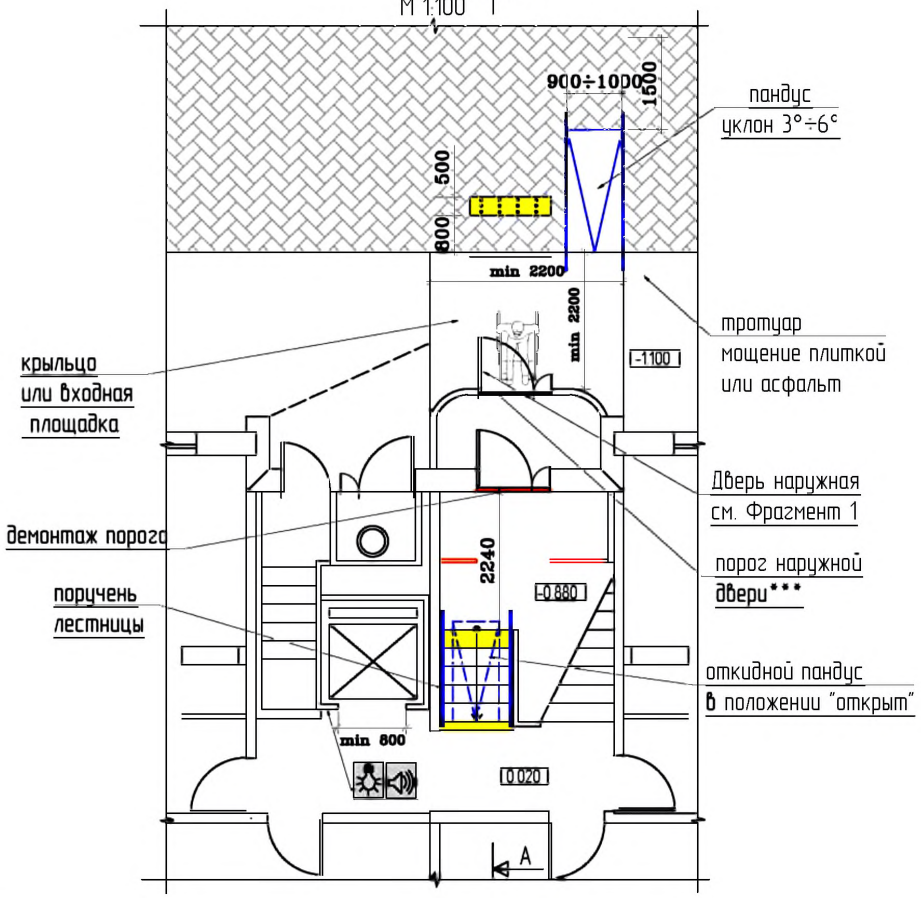

Разрез А-А
М 1:100

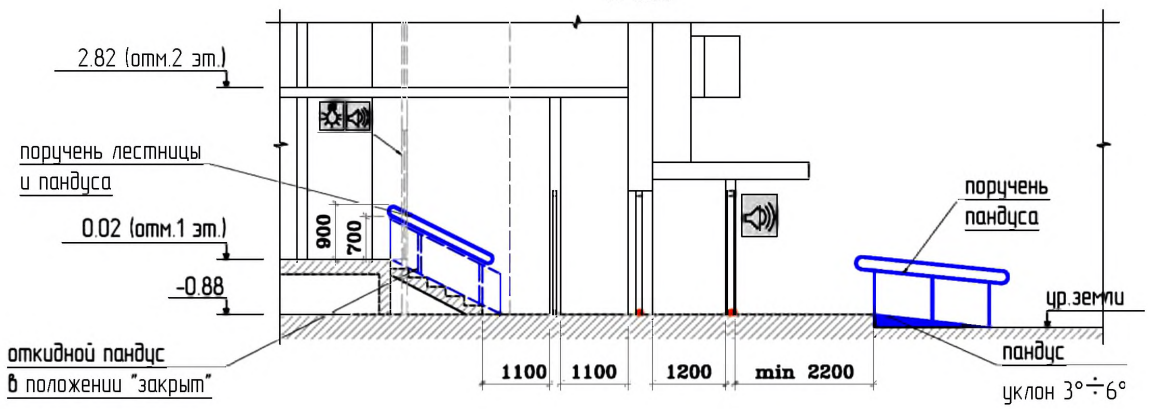

Условные обозначения.

- тактильная плитка с конусообразными рифами "внимание крайняя ступень лестничного марша"
- контрастная цветовая полоса
- поручень пандуса
- коллейная аппарель откидного пандуса
- демонтируемый порог
- демонтируемая стена или перегородка
- вновь возводимая стена или перегородка
- звуковой сигнал открывания двери
- световой сигнал движения лифта

Схема путей перемещения и эвакуации

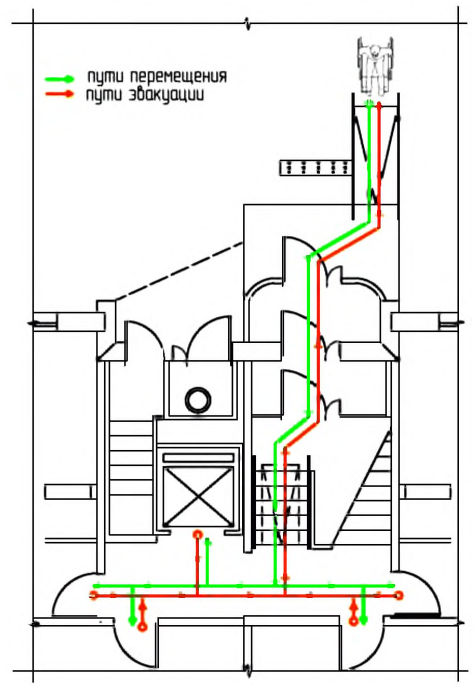

Фрагмент 1
Оборудование наружной двери. М 1:50

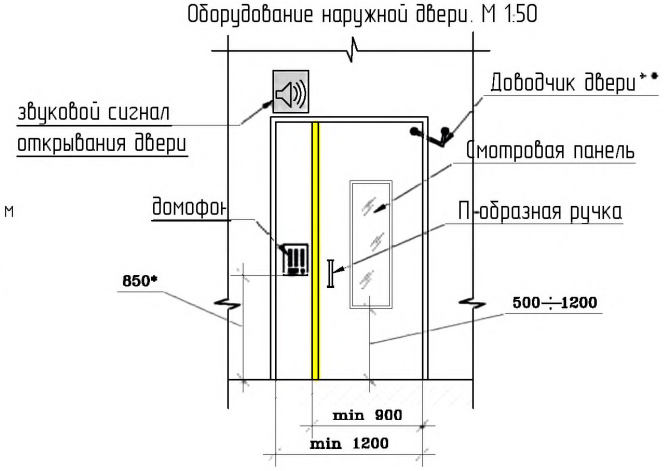

Примечание :
* - Высота установки оборудования 0.85≤ h≤ 1.10 м
**- Доводчик вх. двери должен иметь задержку автоматического закрывания не менее 5 сек. и усилие 19,5 Нм
***- Порог наружной двери допускается, но высотой не более 14 мм

взаим. инв. N
подпись и дата
инв. N подл.

						№ 35-ГК от 30.08.11	Заказчик: Министерство Регионального развития Российской Федерации
						Альбом типовых проектных решений переоборудования объектов жилого фонда для проживания инвалидов и семей, имеющих детей-инвалидов	
Изм.	Кол. уч.	Лист	№ док.	Подп.	Дата		
Разработал		Смурова Н.Ю.			05.11.11	Переоборудование жилых домов СЕРИИ 135 (9эт.)	Стадия: ТПР; Лист: 13; Листов: 32
Проверил		Семикин П.П.			05.11.11		
						Входная группа и помещения общего пользования 1-го этажа	ОАО "ЦНИИЭП жилых и общественных зданий (ЦНИИЭП жилища)"
ГАП		Крюков А.Р.			05.11.11		

СЕРИЯ: 510 (5 эт.)
крупноблочные

Типовое проектное решение входной группы.
Существующее положение.
М 1:100

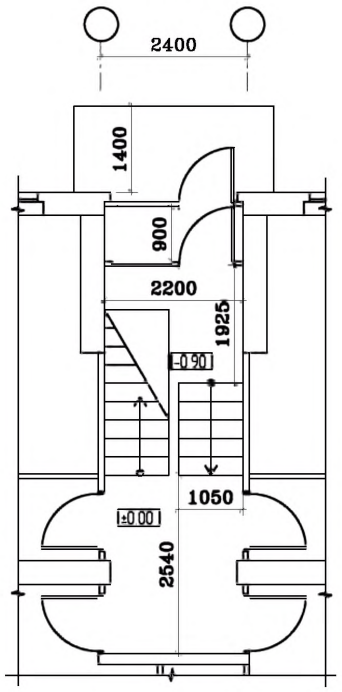

План входной группы
М 1:100

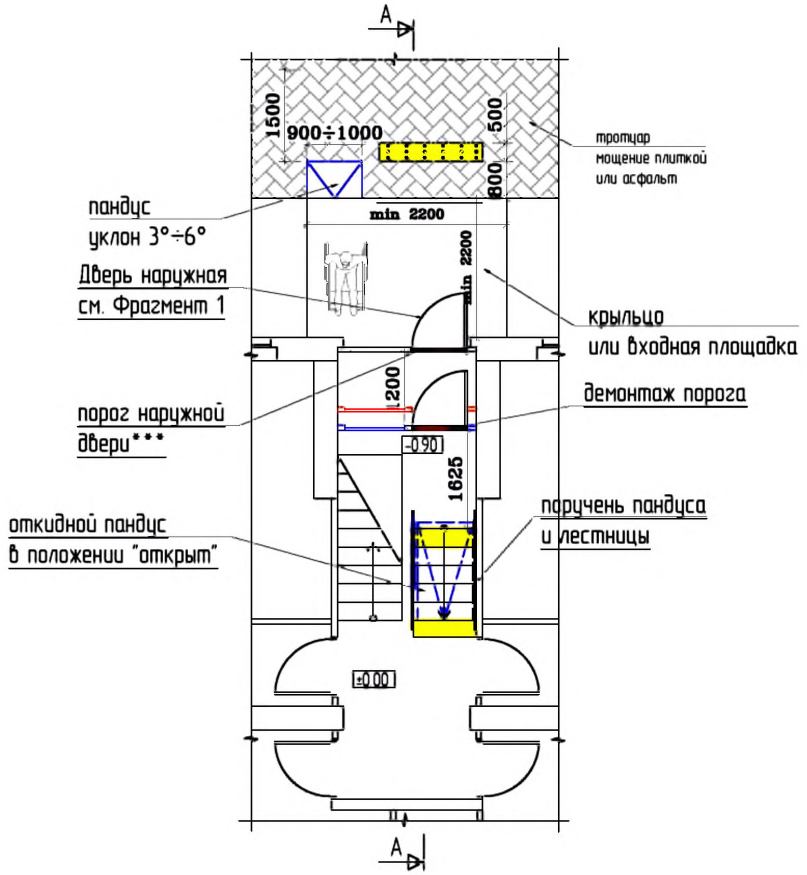

Схема путей
перемещения и эвакуации

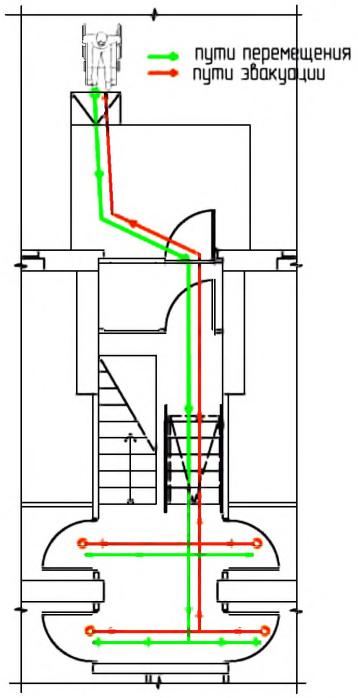

Разрез А-А
М 1:100

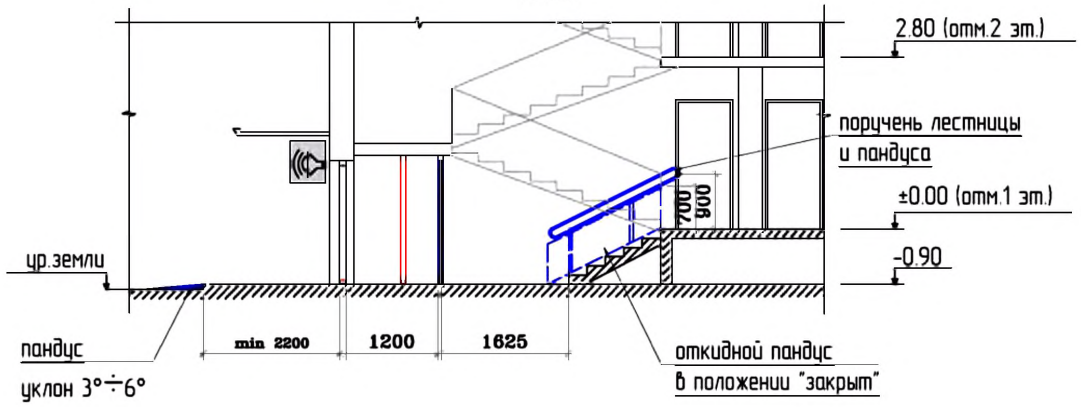

Примечание :
* - Высота установки оборудования 0.85≤ h≤ 1.10 м
**- Доводчик вх. двери должен иметь задержку автоматического закрывания не менее 5 сек. и усилие 19,5 Нм
***- Порог наружной двери допускается, но высотой не более 14 мм

Фрагмент 1
Оборудование наружной двери. М 1:50

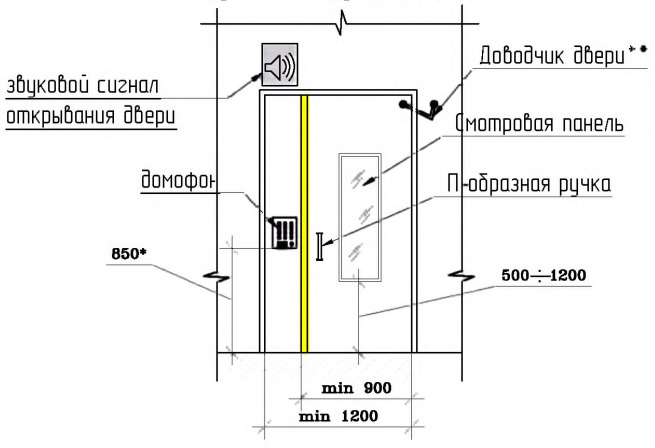

Условные обозначения.

- тактильная плитка с конусообразными рифами "внимание крайняя ступень лестничного марша"
- контрастная цветовая полоса
- поручень пандуса
- коллейная аппарель откидного пандуса
- демонтируемый порог
- демонтируемая стена или перегородка
- вновь возводимая стена или перегородка
- звуковой сигнал открывания двери
- световой сигнал движения лифта

						№ 35-ГК от 30.08.11	Заказчик: Министерство Регионального развития Российской Федерации
						Альбом типовых проектных решений переоборудования объектов жилого фонда для проживания инвалидов и семей, имеющих детей-инвалидов	
Изм.	Кол. уч.	Лист	№ док.	Подп.	Дата	Переоборудование жилых домов СЕРИИ 510 (5эт.)	Стадия: ТПР; Лист: 14; Листов: 32
Разработал		Смурова Н.Ю.			05.11.11		
Проверил		Семикин П.П.			05.11.11		
						Входная группа и помещения общего пользования 1-го этажа	ОАО "ЦНИИЭП жилых и общественных зданий (ЦНИИЭП жилища)"
ГАП		Крюков А.Р.			05.11.11		

взаим. инв. N
подпись и дата
инв. N подл.

СЕРИЯ: 1-511 (5 эт.)

кирпичные

Типовое проектное решение входной группы.
Существующее положение.

М 1:100

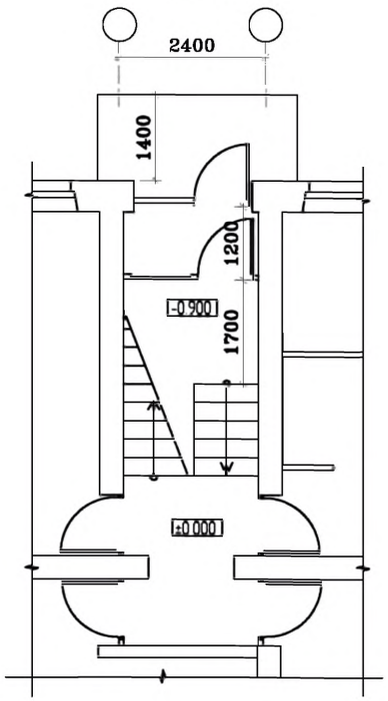

План входной группы

М 1:100

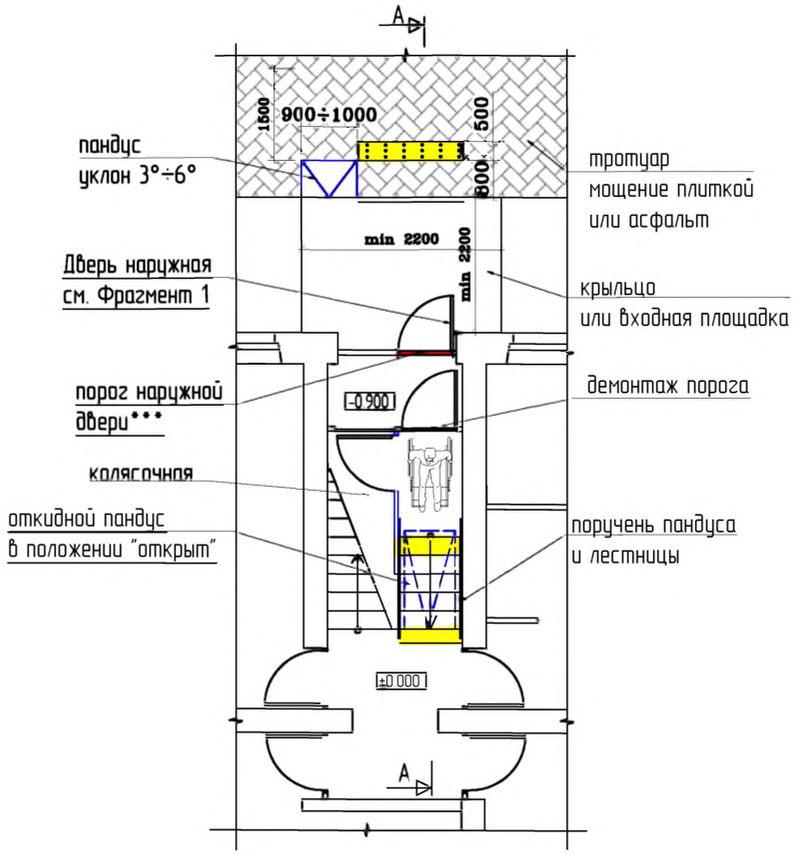

Схема путей
перемещения и эвакуации

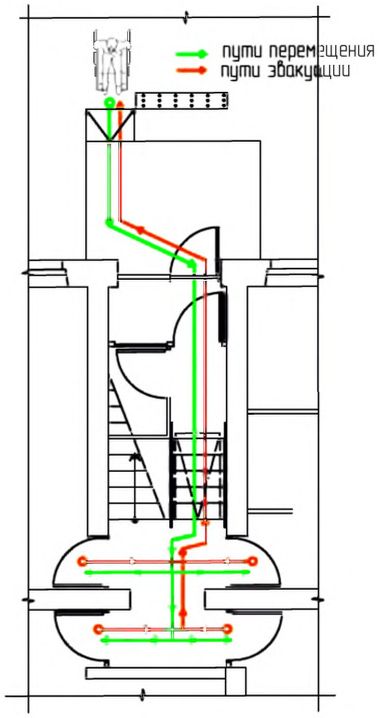

Фрагмент 1

Оборудование наружной двери. М 1:50

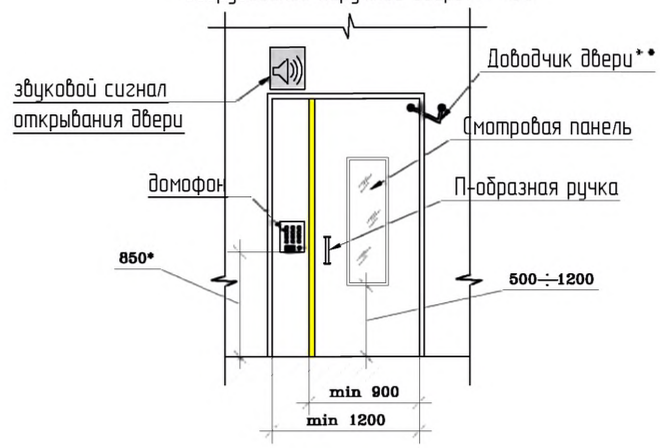

Разрез А-А

М 1:100

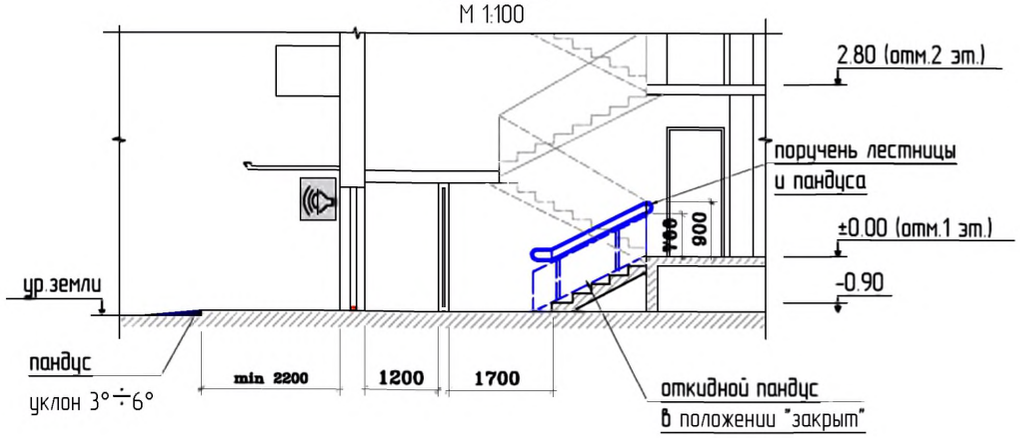

Примечание :

* - Высота установки оборудования 0.85≤ h≤ 1.10 м

**- Доводчик вх. двери должен иметь задержку автоматического закрывания не менее 5 сек. и усилие 19,5 Нм

***- Порог наружной двери допускается, но высотой не более 14 мм

Условные обозначения:

- тактильная плитка с конусообразными рифами "внимание крайняя ступень лестничного марша"
- контрастная цветовая полоса
- поручень пандуса
- коллейная аппарель откидного пандуса
- демонтируемый порог
- демонтируемая стена или перегородка
- вновь возводимая стена или перегородка
- звуковой сигнал открывания двери
- световой сигнал движения лифта

взаим. инв. N

подпись и дата

инв. N подл.

						№ 35-ГК от 30.08.11	Заказчик: Министерство Регионального развития Российской Федерации
						Альбом типовых проектных решений переоборудования объектов жилого фонда для проживания инвалидов и семей, имеющих детей-инвалидов	
Изм.	Кол. уч.	Лист	№ док.	Подп.	Дата	Переоборудование жилых домов СЕРИИ 1-511 (5эт.)	Стадия: ТПР; Лист: 15; Листов: 32
Разработал		Смурова Н.Ю.			05.11.11		
Проверил		Семикин П.П.			05.11.11		
						Входная группа и помещения общего пользования 1-го этажа	ОАО "ЦНИИЭП жилых и общественных зданий (ЦНИИЭП жилища)"
ГАП		Крюков А.Р.			05.11.11		

СЕРИЯ: II-18 (9 эт.)

крупноблочные

Типовое проектное решение входной группы.
Существующее положение. М 1:100

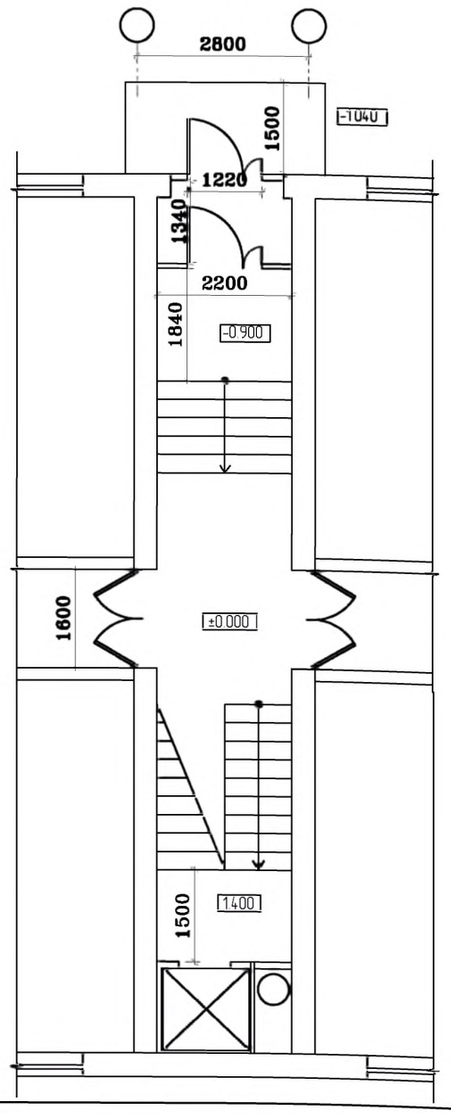

Вариант 1 (с откидным пандусом)

План входной группы . М 1:100

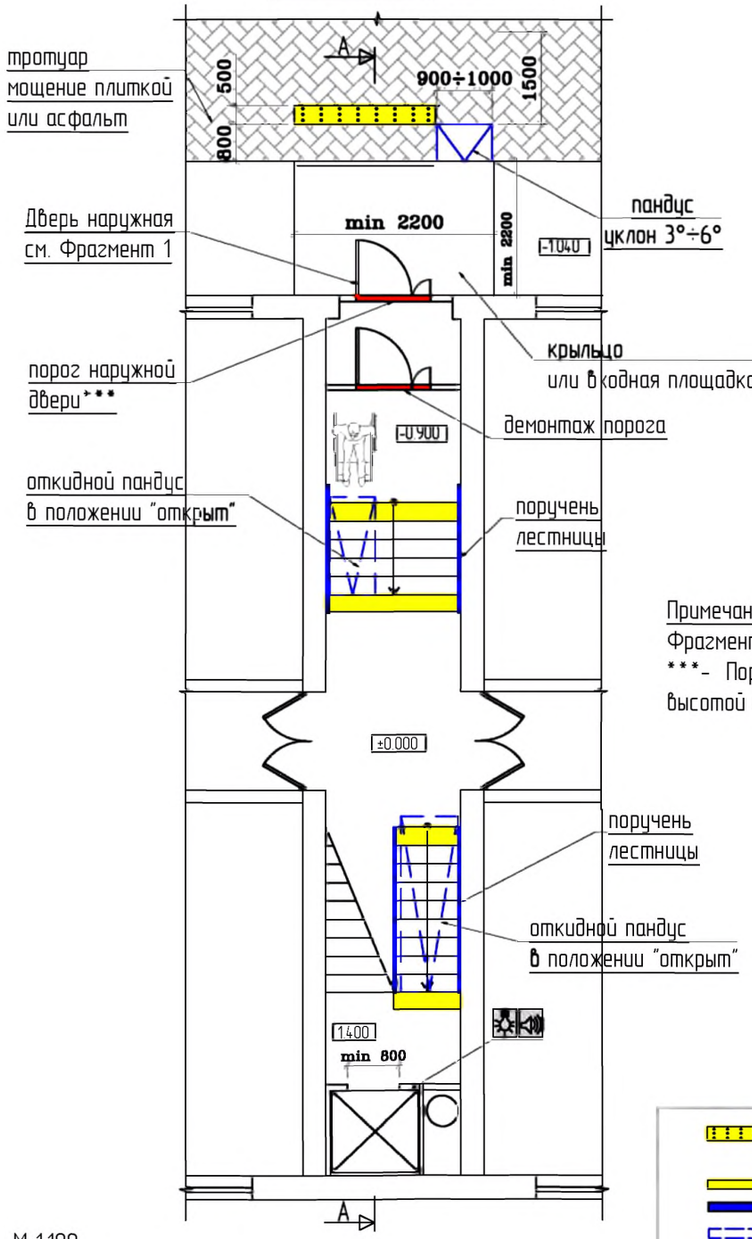

Примечание :
Фрагмент 1 см. лист
***- Порог наружной двери допускается, но высотой не более 14 мм

Схема путей
перемещения и эвакуации

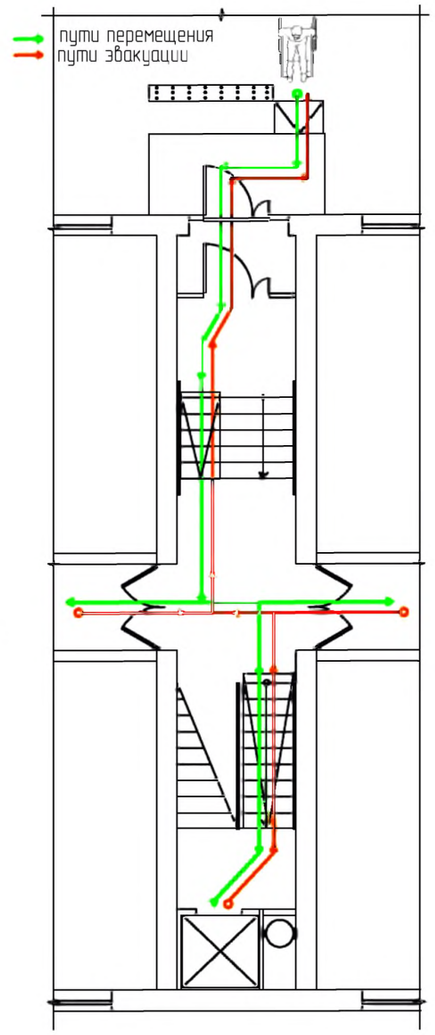

Разрез А-А. М 1.100

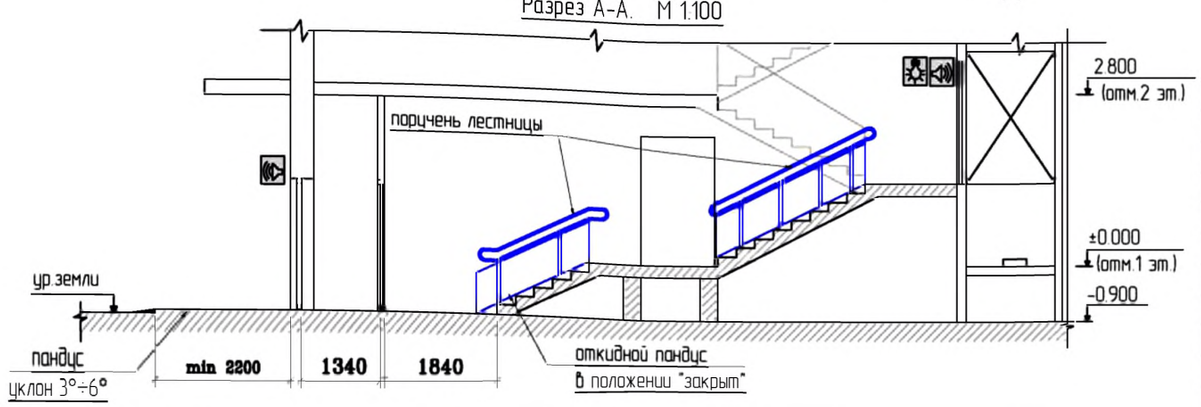

Условные обозначения:

- тактильная плитка с конусообразными рифами "внимание крайняя ступень лестничного марша"
- контрастная цветовая полоса
- поручень пандуса
- коллейная аппарель откидного пандуса
- демонтируемый порог
- демонтируемая стена или перегородка
- вновь возводимая стена или перегородка
- звуковой сигнал открывания двери
- световой сигнал движения лифта

Изм.	Кол. уч.	Лист	№ док.	Подп.	Дата
Разработал		Смурова Н.Ю.			05.11.11
Проверил		Семикин П.П.			05.11.11
ГАП		Крюков А.Р.			05.11.11

№ 35-ГК от 30.08.11 Заказчик: Министерство Регионального развития Российской Федерации

Альбом типовых проектных решений переоборудования объектов жилого фонда для проживания инвалидов и семей, имеющих детей-инвалидов

Переоборудование жилых домов СЕРИИ II-18 (9эт.)

Стадия	Лист	Листов
ТПР	16	32

Входная группа и помещения общего пользования 1-го этажа

ОАО "ЦНИИЭП жилых и общественных зданий (ЦНИИЭП жилища)"

взаим. инв. N

подпись и дата

инв. N подл.

СЕРИЯ: II-18 (9 эт.)
крупноблочные

Типовое проектное решение входной группы.
Существующее положение. М 1:100

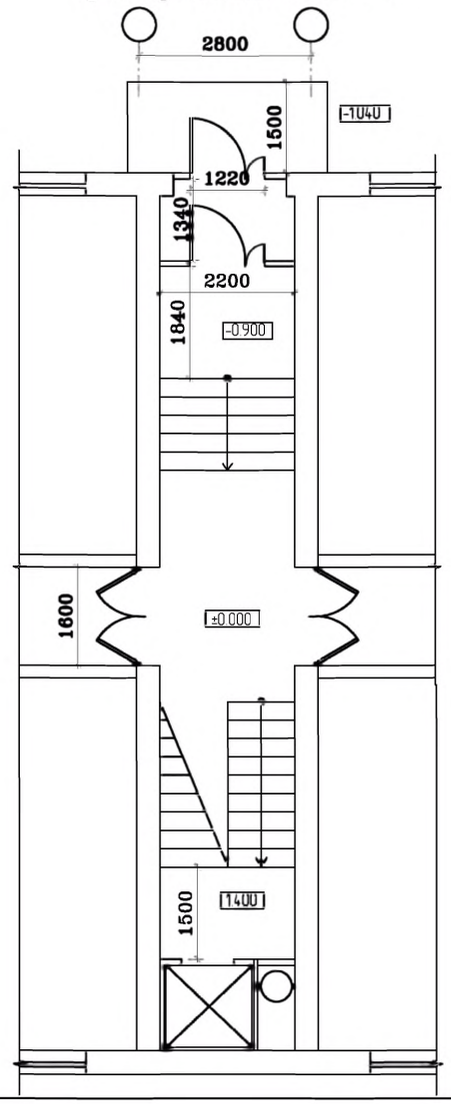

Вариант 2 (с подъемником)
План входной группы
М 1:100

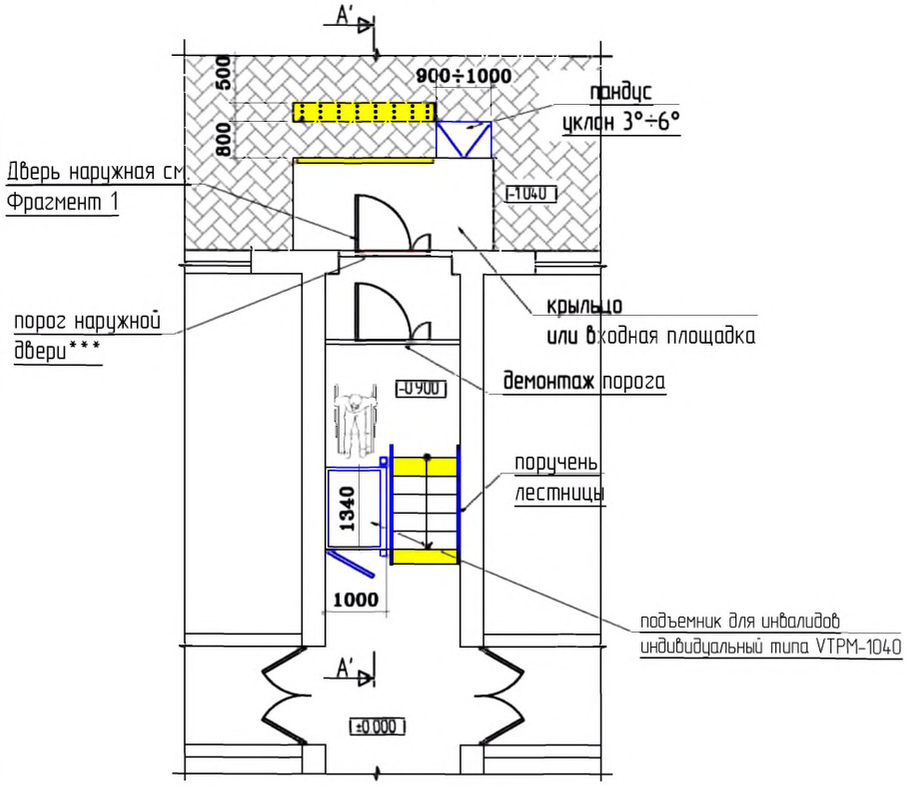

Разрез А'-А'
М 1:100

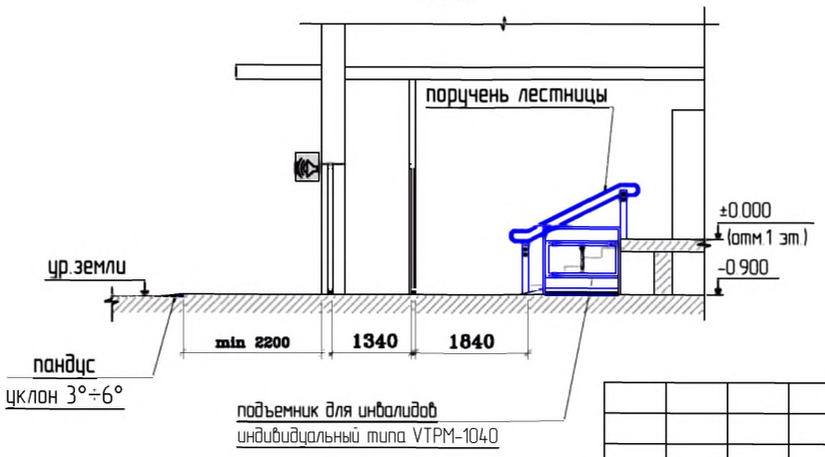

Схема путей перемещения и эвакуации

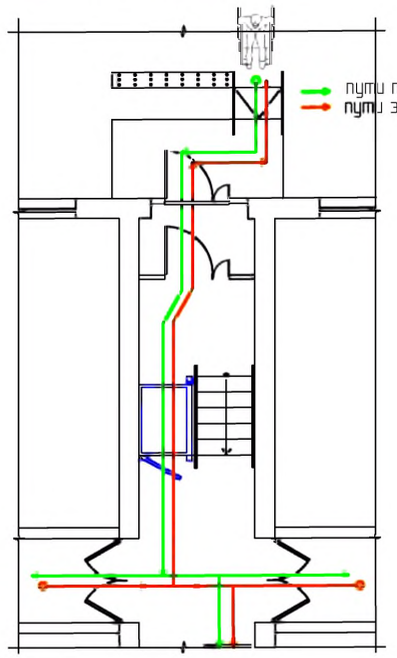

Фрагмент 1
Оборудование наружной двери. М 1:50

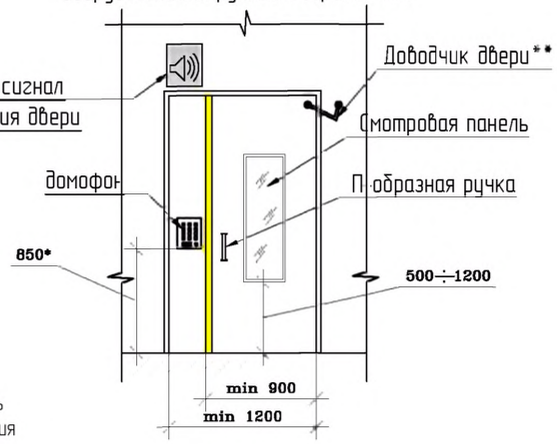

Примечание :
* – Высота установки оборудования
0.85≤ h≤ 1.10 м
**– Доводчик вх. двери должен иметь задержку автоматического закрывания не менее 5 сек. и усилие 19,5 Нм
***– Порог наружной двери допускается, но высотой не более 14 мм

Условные обозначения.

- тактильная плитка с конусообразными рифами "внимание крайняя ступень лестничного марша"
- контрастная цветовая полоса
- поручень пандуса
- коллейная аппарель откидного пандуса
- демонтируемый порог
- демонтируемая стена или перегородка
- вновь возводимая стена или перегородка
- звуковой сигнал открывания двери
- световой сигнал движения лифта

Изм.	Кол. уч.	Лист	№ док.	Подп.	Дата
Разработал		Смурова Н.Ю.			05.11.11
Проверил		Семикин П.П.			05.11.11
ГАП		Крюков А.Р.			05.11.11

№ 35-ГК от 30.08.11 Заказчик: Министерство Регионального развития Российской Федерации

Альбом типовых проектных решений переоборудования объектов жилого фонда для проживания инвалидов и семей, имеющих детей-инвалидов

Переоборудование жилых домов СЕРИИ II-18 (9эт.)

Стадия	Лист	Листов
ТПР	16а	32

Входная группа и помещения общего пользования 1-го этажа (продолжение)

ОАО "ЦНИИЭП жилых и общественных зданий (ЦНИИЭП жилища)"

взам. инв. N | подпись и дата | инв. N подл.

СЕРИЯ: II-18 (12 эт.)

крупноблочные

Типовое проектное решение входной группы.
Существующее положение. М 1:100

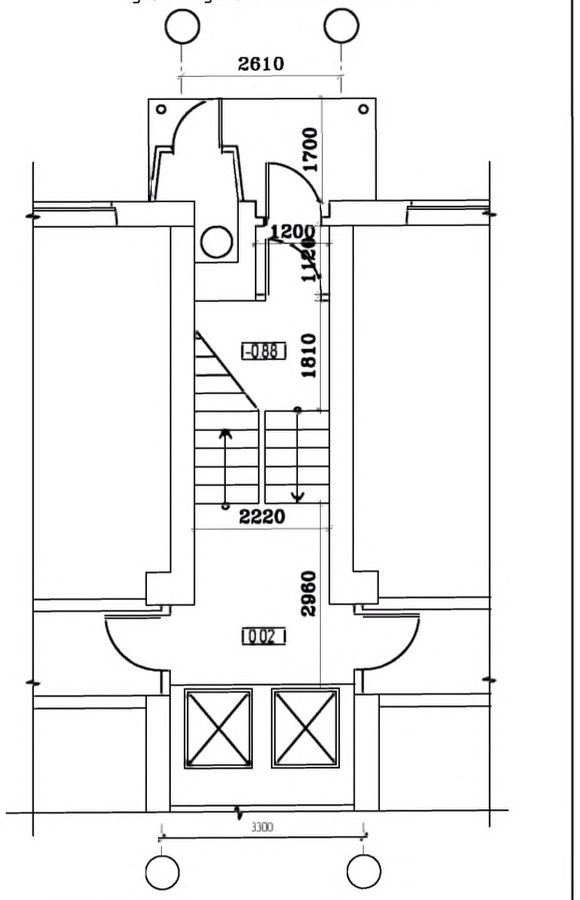

План входной группы
М 1:100

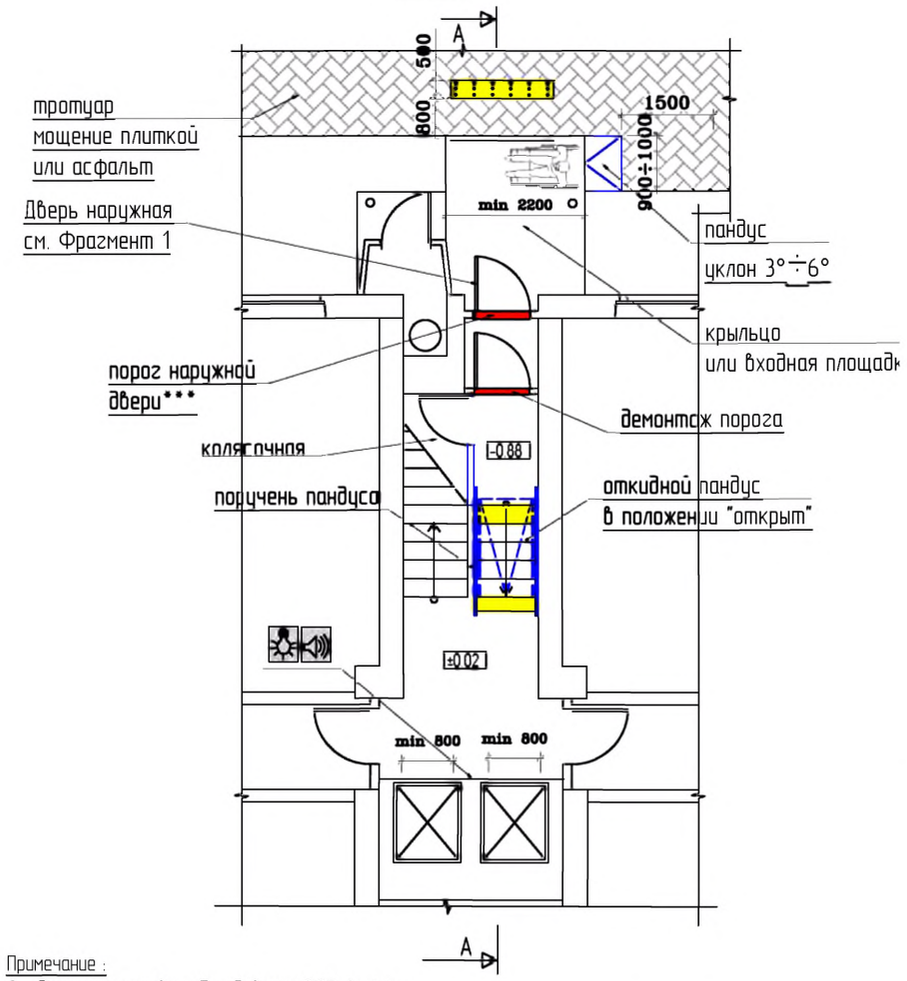

Примечание :

* – Высота установки оборудования 0.85≤ h≤ 1.10 м

**– Доводчик вх. двери должен иметь задержку автоматического закрывания не менее 5 сек. и усилие 19,5 Нм

***– Порог наружной двери допускается, но высотой не более 14 мм

Разрез А-А. М 1:100

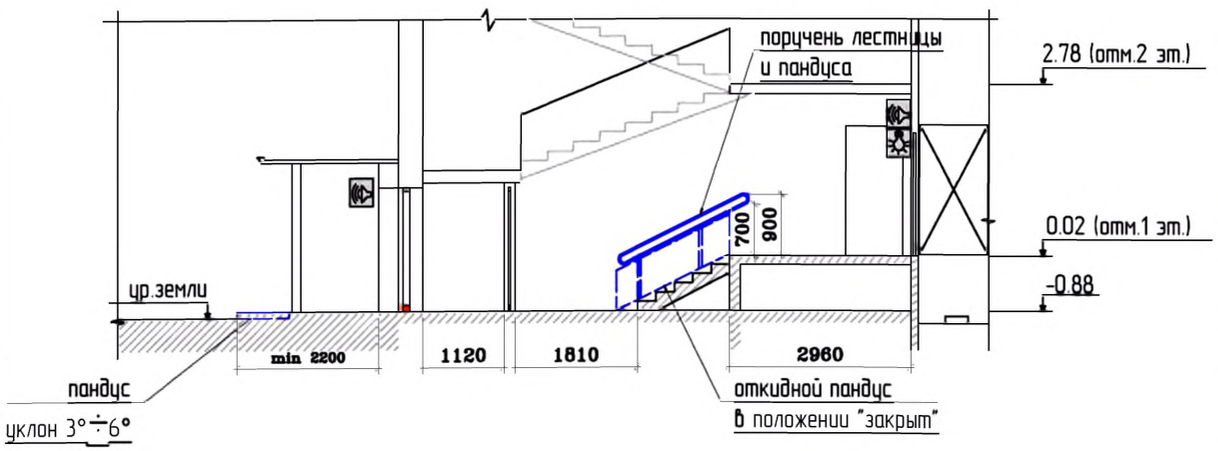

Схема путей перемещения и эвакуации

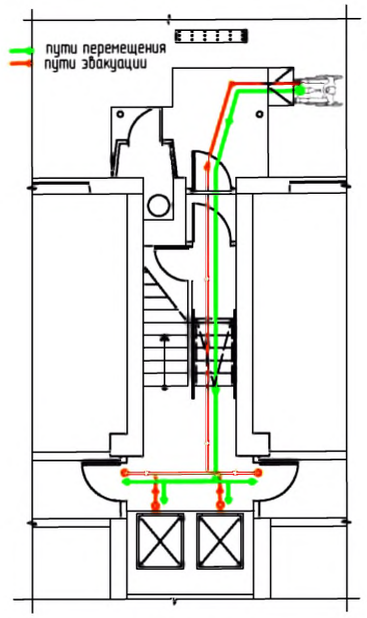

Фрагмент 1
Оборудование наружной двери. М 1:50

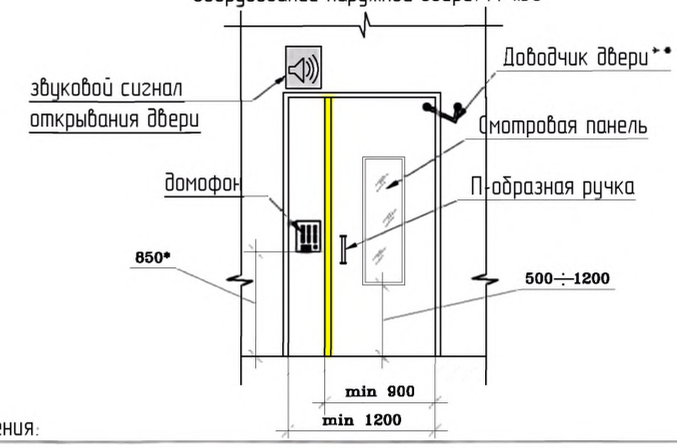

Условные обозначения:

- тактильная плитка с конусообразными рифами "внимание крайняя ступень лестничного марша"
- контрастная цветовая полоса
- поручень пандуса
- коллейная аппарель откидного пандуса
- демонтируемый порог
- демонтируемая стена или перегородка
- вновь возводимая стена или перегородка
- звуковой сигнал открывания двери
- световой сигнал движения лифта

						№ 35-ГК от 30.08.11	Заказчик: Министерство Регионального развития Российской Федерации
						Альбом типовых проектных решений переоборудования объектов жилого фонда для проживания инвалидов и семей, имеющих детей-инвалидов	
Изм.	Кол. уч.	Лист	№ док.	Подп.	Дата	Переоборудование жилых домов СЕРИИ II-18 (12эт.)	Стадия: ТПР; Лист: 17; Листов: 32
Разработал		Смурова Н.Ю.			05.11.11		
Проверил		Семикин П.П.			05.11.11		
						Входная группа и помещения общего пользования 1-го этажа	ОАО "ЦНИИЭП жилых и общественных зданий (ЦНИИЭП жилища)"
ГАП		Крюков А.Р.			05.11.11		

взам. инв. N

подпись и дата

инв. N подл.

СЕРИЯ: II-29 (9 эт.)

кирпичные

Типовое проектное решение входной группы.
Существующее положение. М 1:100

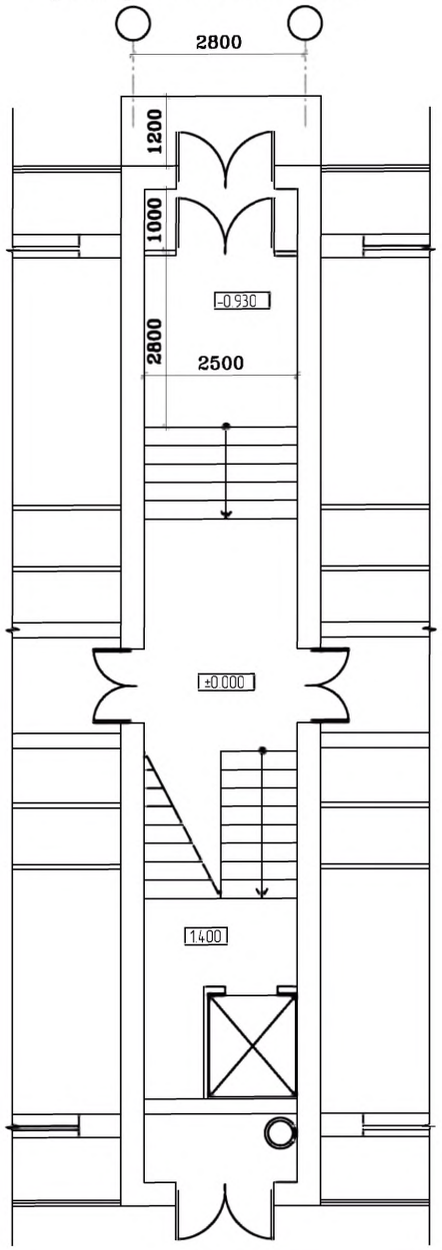

Вариант 1 (с пандусом)

План входной группы . М 1:100

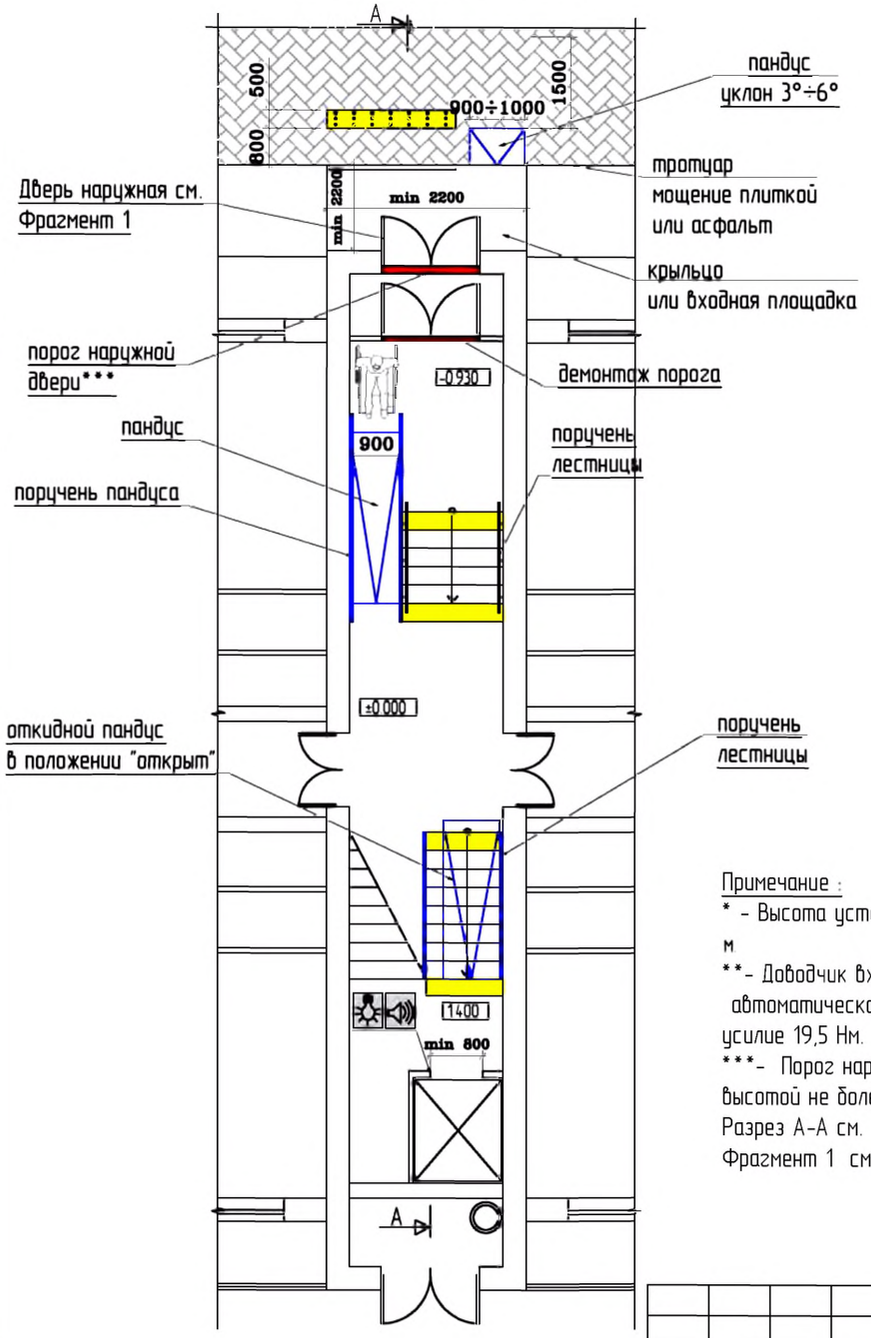

Схема путей
перемещения и эвакуации

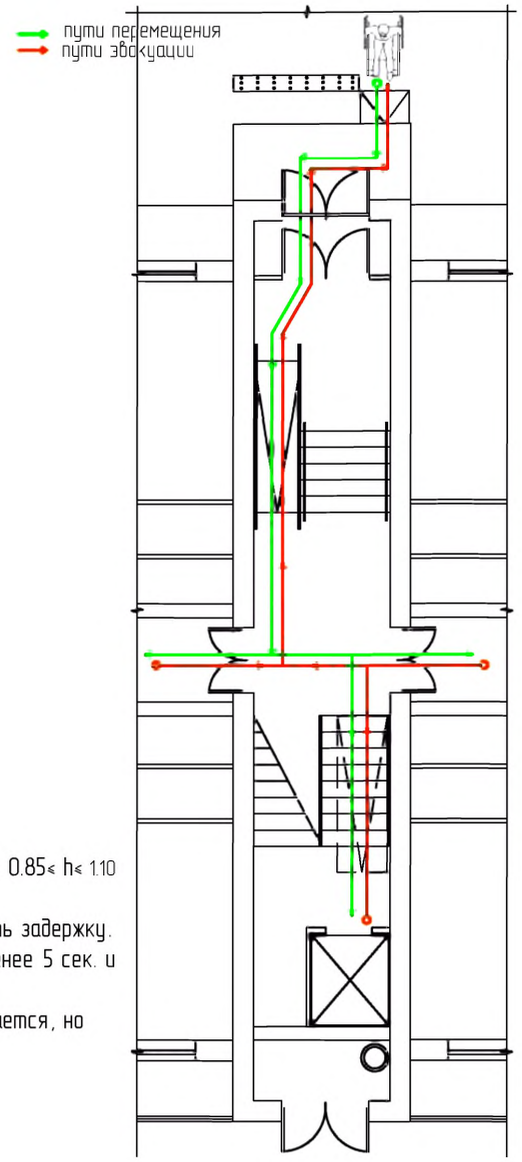

Примечание :

* - Высота установки оборудования 0.85≤ h≤ 1.10 м

**- Доводчик вх. двери должен иметь задержку. автоматического закрывания не менее 5 сек. и усилие 19,5 Нм.

***- Порог наружной двери допускается, но высотой не более 14 мм.

Разрез А-А см. лист .

Фрагмент 1 см. лист .

Условные обозначения:

- тактильная плитка с конусообразными рифами "внимание крайняя ступень лестничного марша"
- контрастная цветовая полоса
- поручень пандуса
- коллейная аппарель откидного пандуса
- демонтируемый порог
- демонтируемая стена или перегородка
- вновь возводимая стена или перегородка
- звуковой сигнал открывания двери
- световой сигнал движения лифта

взаим. инв. N

подпись и дата

инв. N подл.

Изм.	Кол. уч.	Лист	№ док.	Подп.	Дата
Разработал		Смурова Н.Ю.			05.11.11
Проверил		Семикин П.П.			05.11.11
ГАП		Крюков А.Р.			05.11.11

№ 35-ГК от 30.08.11 Заказчик: Министерство Регионального развития Российской Федерации

Альбом типовых проектных решений переоборудования объектов жилого фонда для проживания инвалидов и семей, имеющих детей-инвалидов

Переоборудование жилых домов СЕРИИ II-29 (9эт.)

Стадия	Лист	Листов
ТПР	18	32

Входная группа и помещения общего пользования 1-го этажа

ОАО "ЦНИИЭП жилых и общественных зданий (ЦНИИЭП жилища)"

СЕРИЯ: II-29 (9 эт.)

кирпичные

Типовое проектное решение входной группы.
Существующее положение.
М 1:100

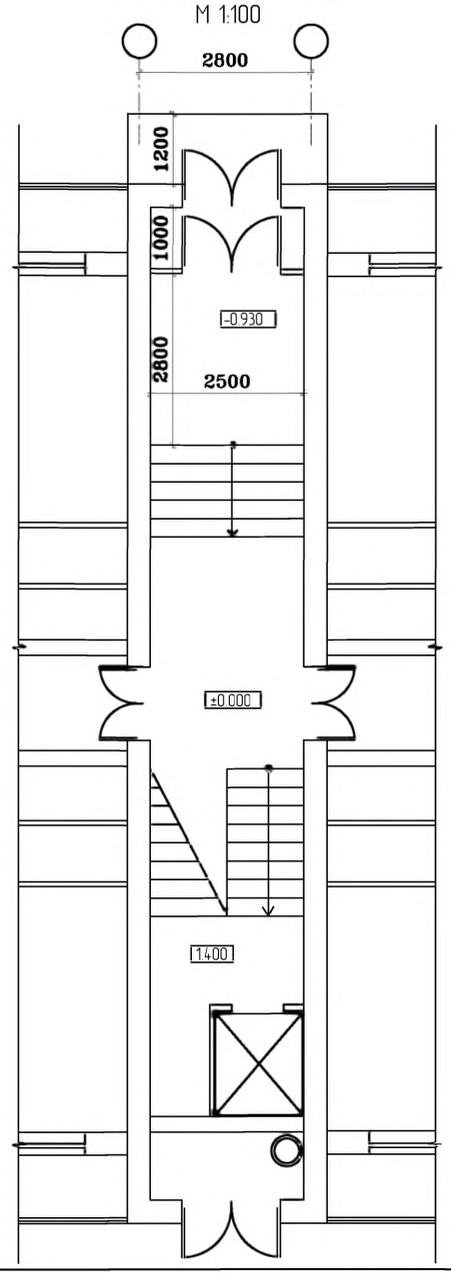

Вариант 2 (с подъемником)
План входной группы . М 1:100

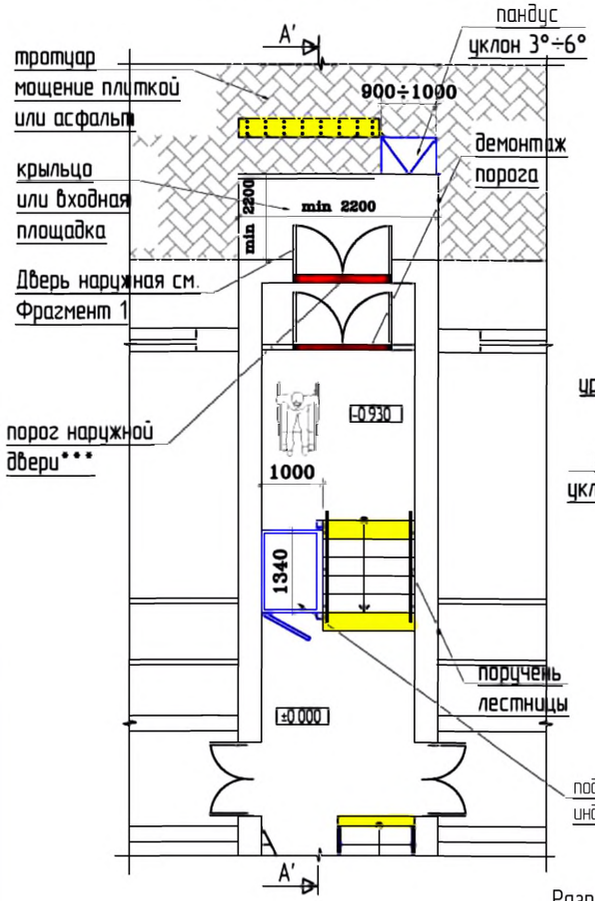

Разрез А'-А'
М 1:100

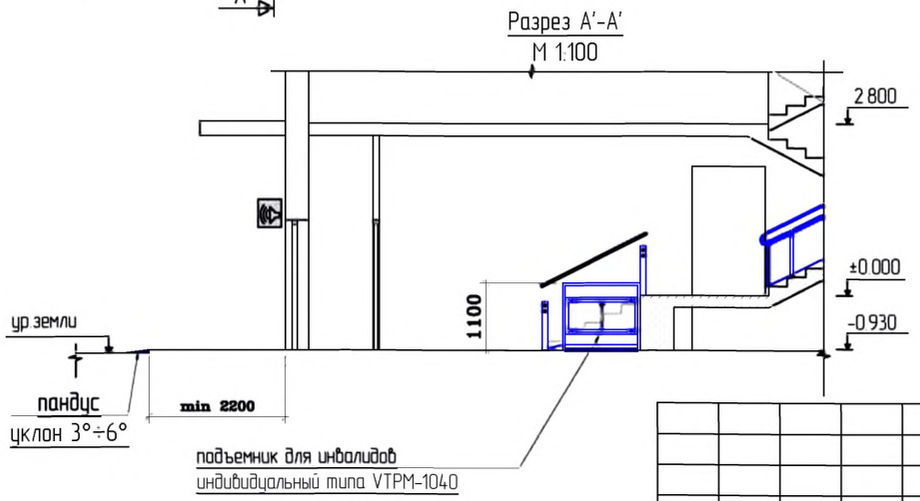

Разрез А-А.
М 1:100

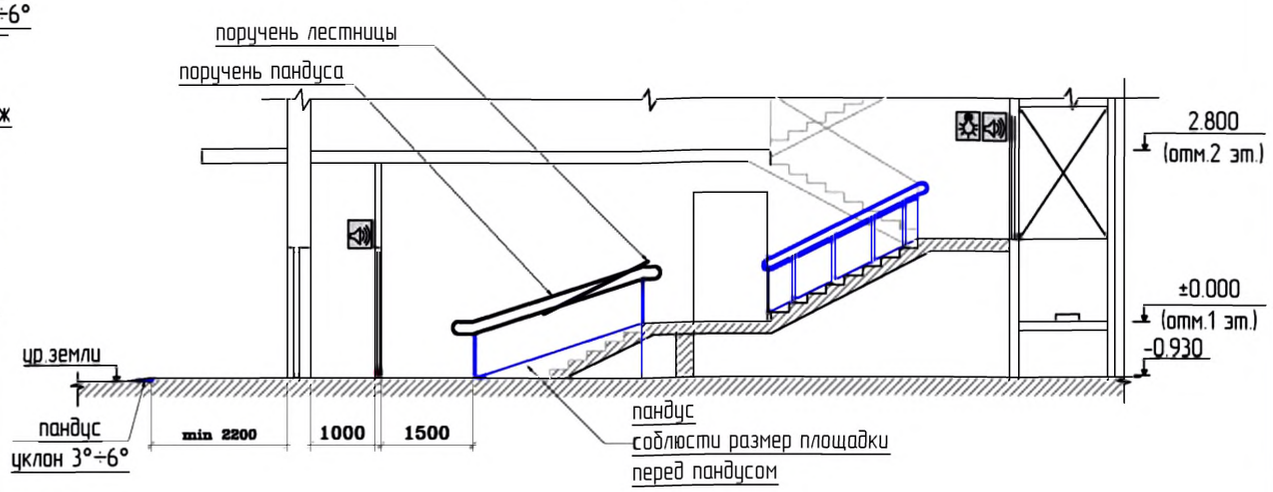

Примечание :
* – Высота установки оборудования 0.85< h< 1.10 м
**– Доводчик вх. двери должен иметь задержку.
автоматического закрывания не менее 5 сек и усилие 19,5 Нм.
***– Порог наружной двери допускается, но высотой не более 14 мм.
Разрез А-А см. совместно с планом Варианта 1 на листе

Фрагмент 1

Оборудование наружной двери. М 1:50

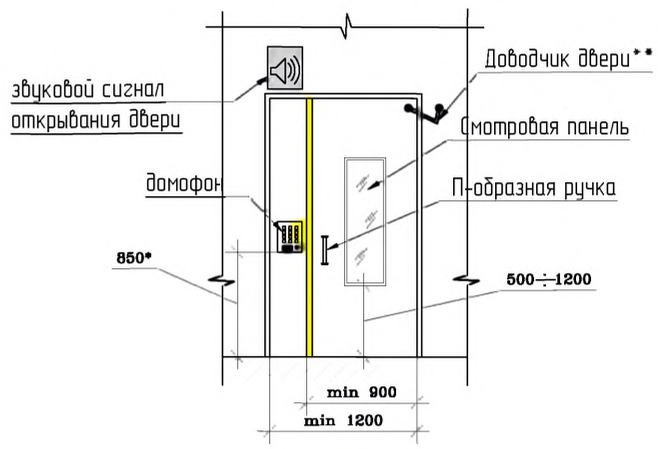

Условные обозначения:

- тактильная плитка с конусообразными рифами "внимание крайняя ступень лестничного марша"
- контрастная цветовая полоса
- поручень пандуса
- коллейная аппарель откидного пандуса
- демонтируемый порог
- демонтируемая стена или перегородка
- вновь возводимая стена или перегородка
- звуковой сигнал открывания двери
- световой сигнал движения лифта

Изм.	Кол. уч.	Лист	№ док.	Подп.	Дата
Разработал		Смурова Н.Ю.			05.11.11
Проверил		Семикин П.П.			05.11.11
ГАП		Крюков А.Р.			05.11.11

№ 35-ГК от 30.08.11 Заказчик: Министерство Регионального развития Российской Федерации

Альбом типовых проектных решении переоборудования объектов жилого фонда для проживания инвалидов и семей, имеющих детей-инвалидов

Переоборудование жилых домов СЕРИИ II-29 (9эт.)	Стадия	Лист	Листов
	ТПР	18а	32
Входная группа и помещения общего пользования 1-го этажа (продолжение)	ОАО "ЦНИИЭП жилых и общественных зданий (ЦНИИЭП жилища)"		

взаим. инв. N

подпись и дата

инв. N подл.

СЕРИЯ: И-209А(14 эт.)
крупноблочные

Типовое проектное решение входной группы.
Существующее положение. М 1:100

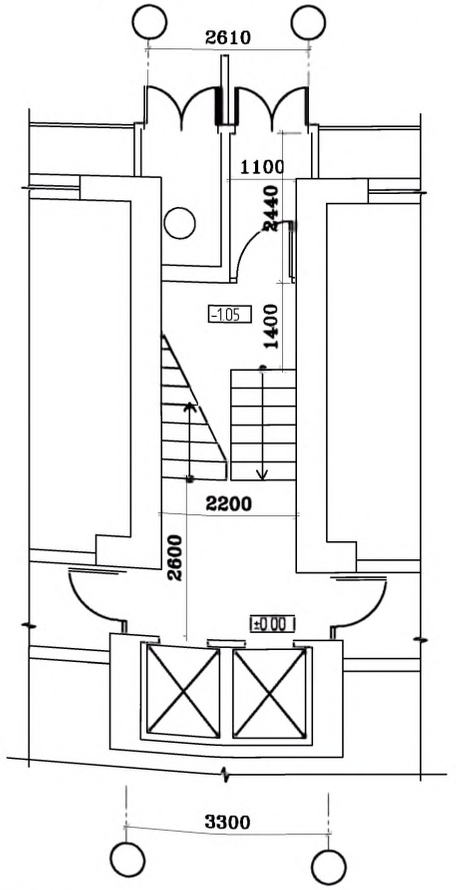

План входной группы. М 1:100

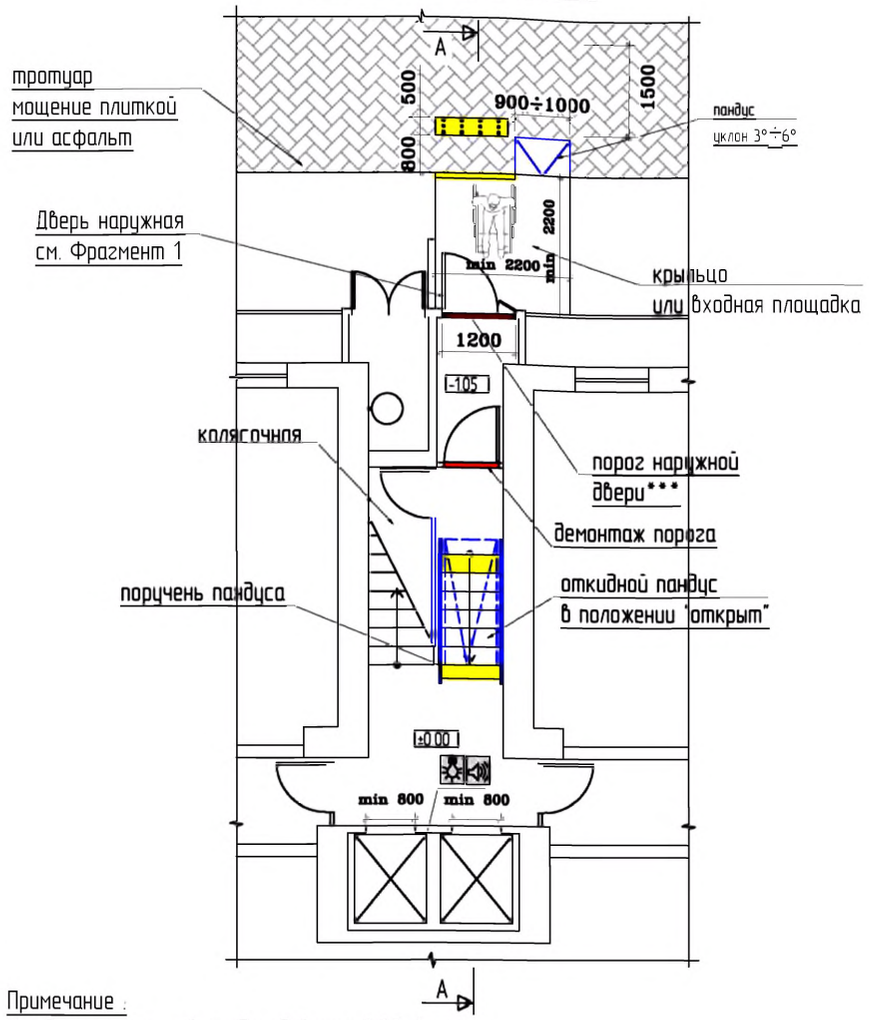

Примечание :
* - Высота установки оборудования 0.85≤ h≤ 1.10 м
**- Доводчик вх. двери должен иметь задержку автоматического закрывания не менее 5 сек. и усилие 19,5 Нм
***- Порог наружной двери допускается, но высотой не более 14 мм

Разрез А-А. М 1:100

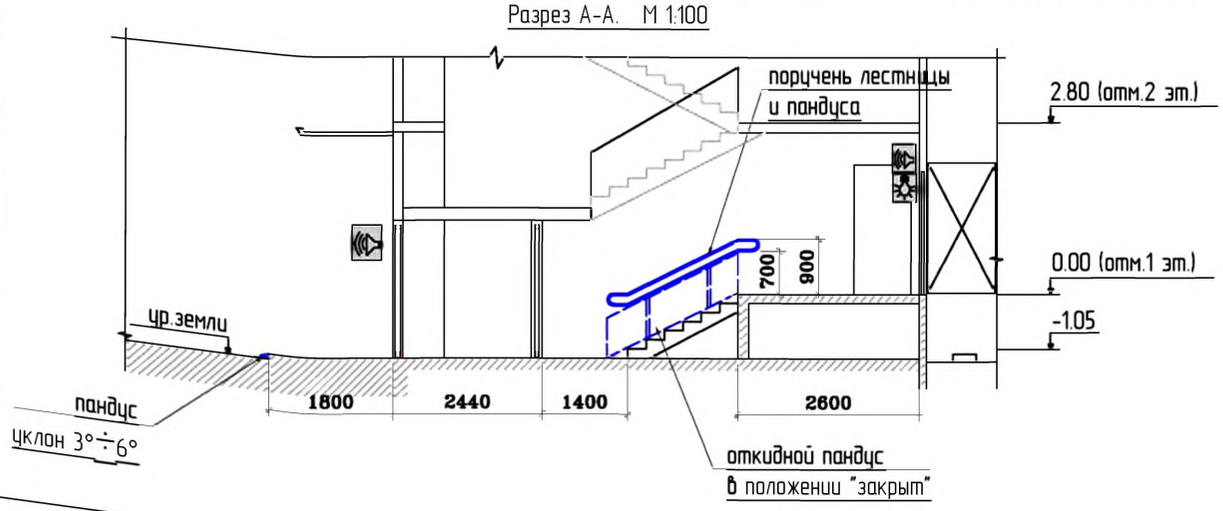

Схема путей перемещения и эвакуации

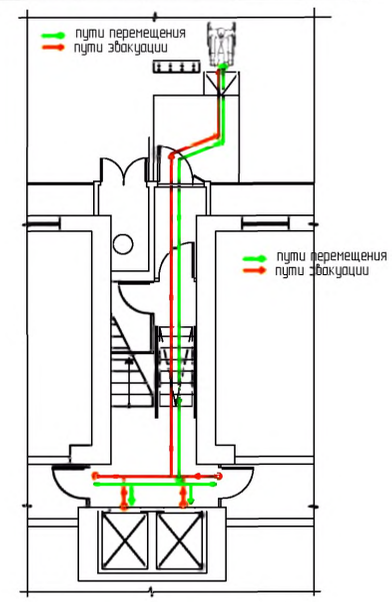

Фрагмент 1
Оборудование наружной двери. М 1:50

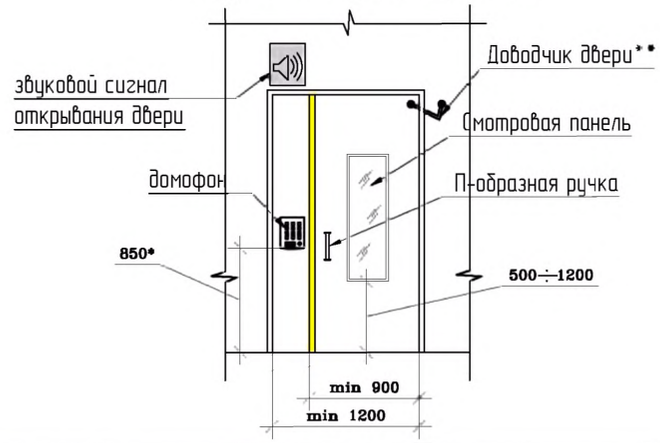

Условные обозначения:

- тактильная плитка с конусообразными рифами "внимание крайняя ступень лестничного марша"
- контрастная цветовая полоса
- поручень пандуса
- коллейная аппарель откидного пандуса
- демонтируемый порог
- демонтируемая стена или перегородка
- вновь возводимая стена или перегородка
- звуковой сигнал открывания двери
- световой сигнал движения лифта

						№ 35-ГК от 30.08.11	Заказчик: Министерство Регионального развития Российской Федерации
						Альбом типовых проектных решений переоборудования объектов жилого фонда для проживания инвалидов и семей, имеющих детей-инвалидов	
Изм.	Кол. уч.	Лист	№ док.	Подп.	Дата		
Разработал		Смурова Н.Ю.			05.11.11	Переоборудование жилых домов СЕРИИ И-209А (14эт.)	Стадия: ТПР; Лист: 19; Листов: 32
Проверил		Семикин П.П.			05.11.11		
ГАП		Крюков А.Р.			05.11.11	Входная группа и помещения общего пользования 1-го этажа	ОАО "ЦНИИЭП жилых и общественных зданий (ЦНИИЭП жилища)"

взаим. инв. N
подпись и дата
инв. N подл.

СЕРИЯ: II-49 (9 эт.)
крупнопанельные

Типовое проектное решение входной группы.
Существующее положение. М 1:100

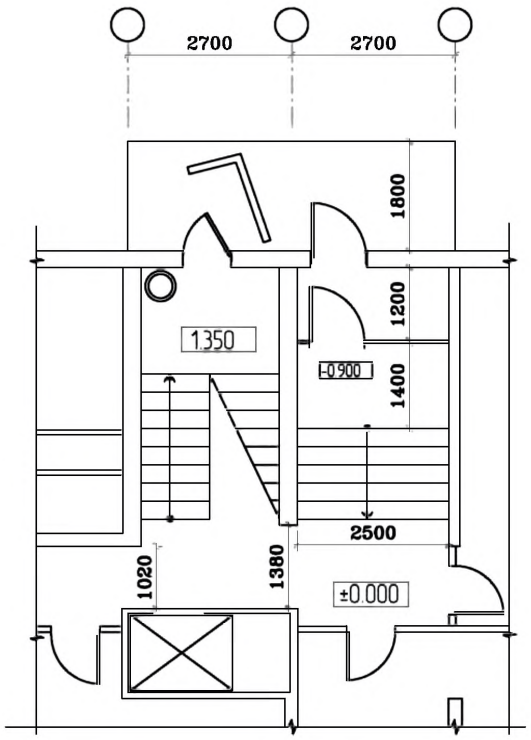

Вариант 1 (с откидным пандусом)
План входной группы
М 1:100

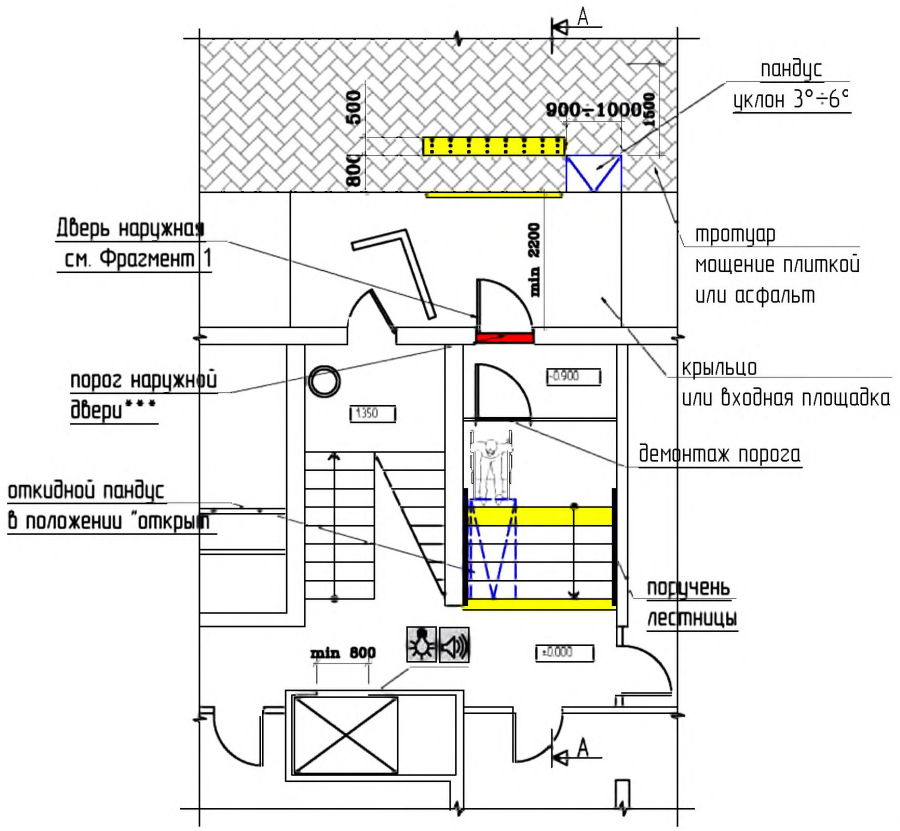

Схема путей перемещения и эвакуации

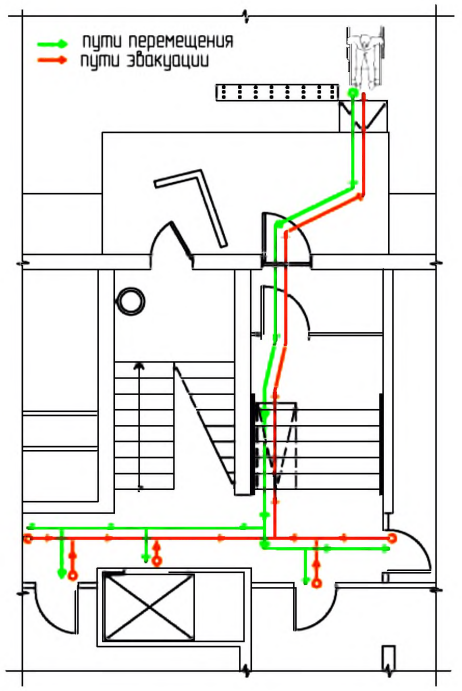

Фрагмент 1
Оборудование наружной двери. М 1:50

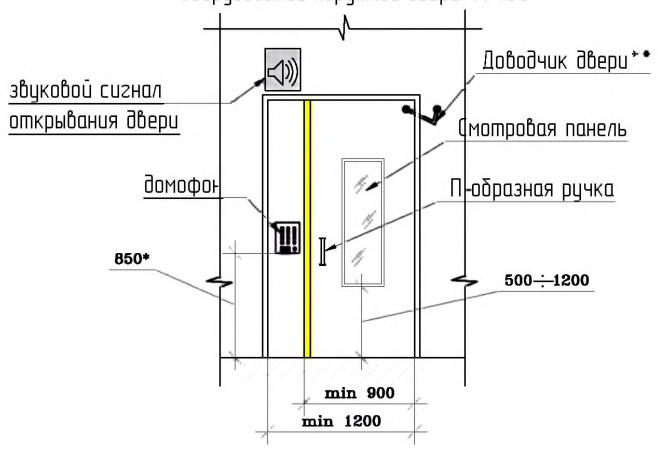

Разрез А-А
М 1:100

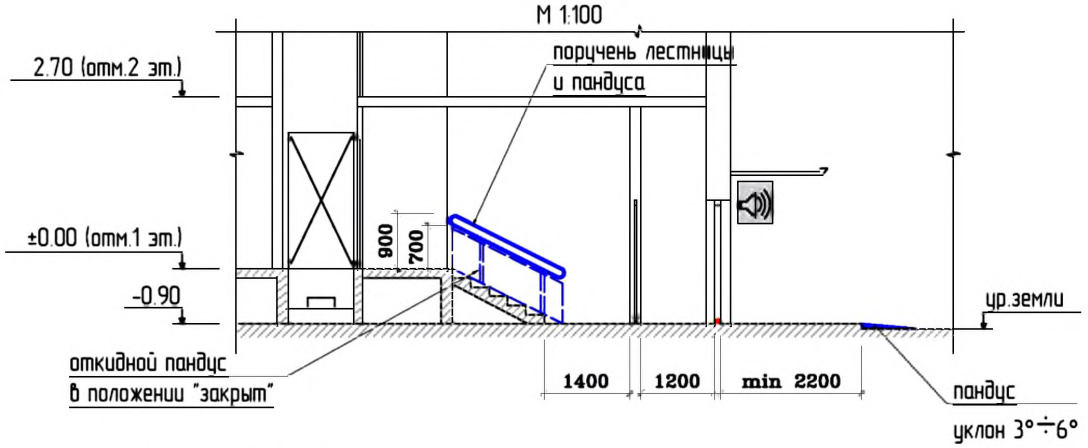

Примечание :
* - Высота установки оборудования 0.85≤ h≤ 1.10 м
**- Доводчик вх. двери должен иметь задержку автоматического закрывания не менее 5 сек. и усилие 19,5 Нм
***- Порог наружной двери допускается, но высотой не более 14 мм

Условные обозначения:

- тактильная плитка с конусообразными рифами "внимание крайняя ступень лестничного марша"
- контрастная цветовая полоса
- поручень пандуса
- коллейная аппарель откидного пандуса
- демонтируемый порог
- демонтируемая стена или перегородка
- вновь возводимая стена или перегородка
- звуковой сигнал открывания двери
- световой сигнал движения лифта

взам. инв. N
подпись и дата
инв. N подл.

						№ 35-ГК от 30.08.11	Заказчик: Министерство Регионального развития Российской Федерации
						Альбом типовых проектных решений переоборудования объектов жилого фонда для проживания инвалидов и семей, имеющих детей-инвалидов	
Изм.	Кол. уч.	Лист	№ док.	Подп.	Дата		
						Переоборудование жилых домов СЕРИИ II-49 (9эт.)	Стадия: ТПР; Лист: 20; Листов: 32
Разработал		Смурова Н.Ю.			05.11.11		
Проверил		Семикин П.П.			05.11.11		
						Входная группа и помещения общего пользования 1-го этажа	ОАО "ЦНИИЭП жилых и общественных зданий (ЦНИИЭП жилища)"
ГАП		Крюков А.Р.			05.11.11		

СЕРИЯ: II-49 (9 эт.)
крупнопанельные

Типовое проектное решение входной группы.
Существующее положение. М 1:100

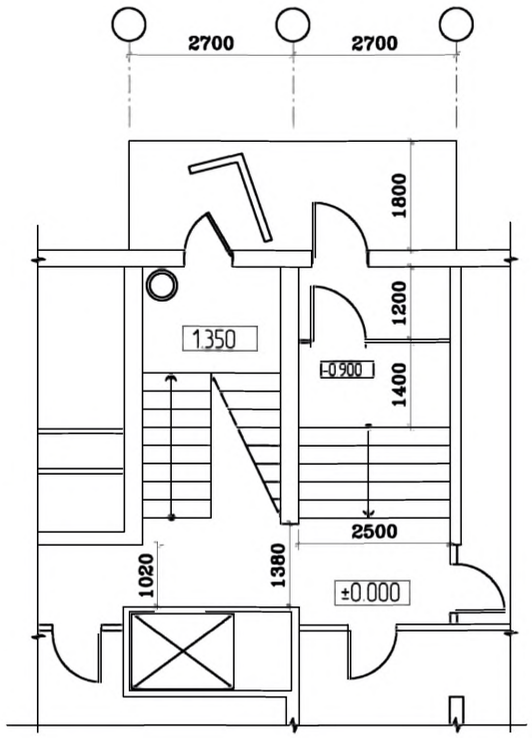

Вариант 2 (с подъемником)
План входной группы
М 1:100

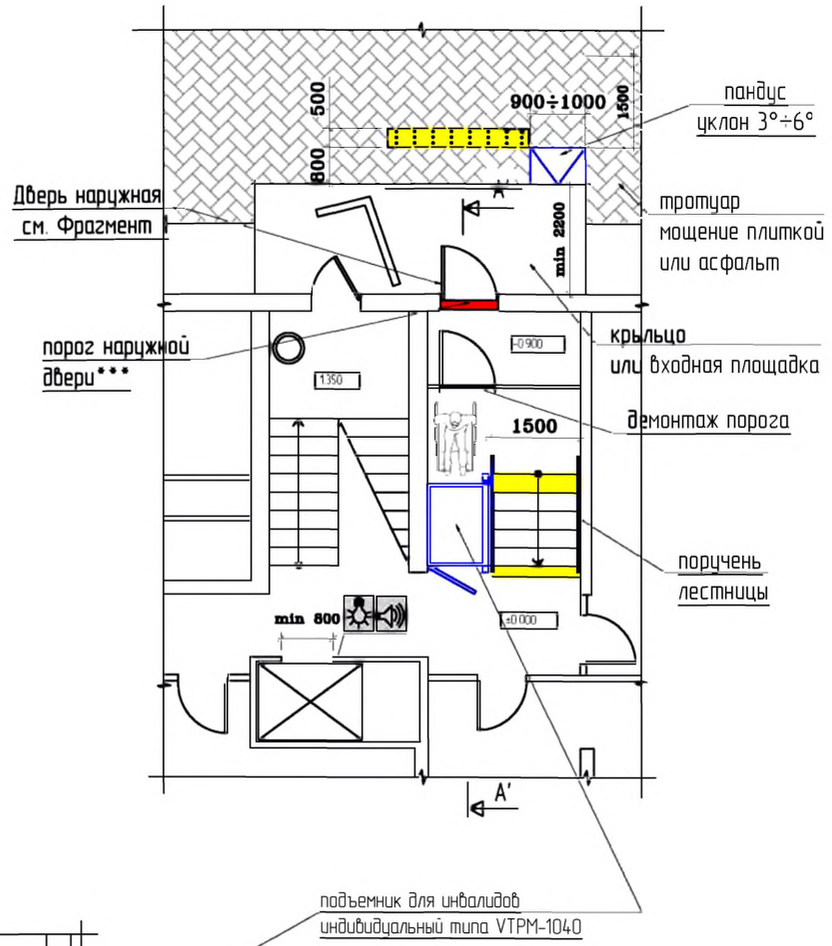

Разрез А–А
М 1:100

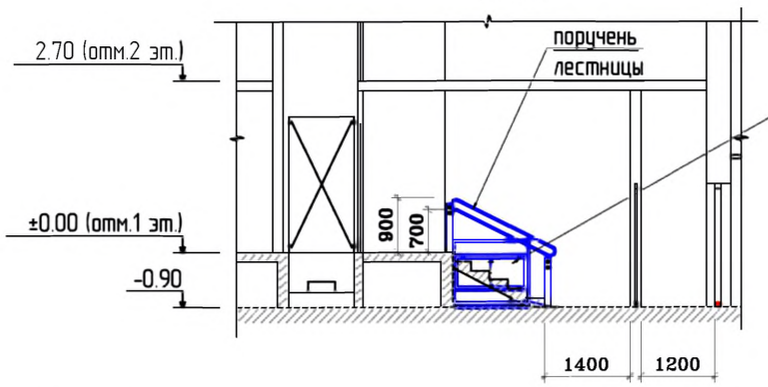

Примечание :
* - Высота установки оборудования 0.85≤ h≤ 1.10 м
**- Доводчик вх. двери должен иметь задержку автоматического закрывания не менее 5 сек. и усилие 19,5 Нм
***- Порог наружной двери допускается, но высотой не более 14 мм

Условные обозначения.

- тактильная плитка с конусообразными рифами "внимание крайняя ступень лестничного марша"
- контрастная цветовая полоса
- поручень пандуса
- коллейная аппарель откидного пандуса
- демонтируемый порог
- демонтируемая стена или перегородка
- вновь возводимая стена или перегородка
- звуковой сигнал открывания двери
- световой сигнал движения лифта

Схема путей перемещения и эвакуации

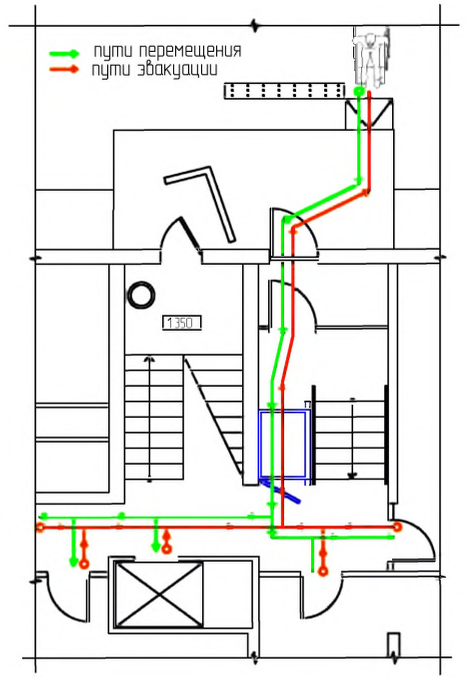

Фрагмент 1
Оборудование наружной двери. М 1:50

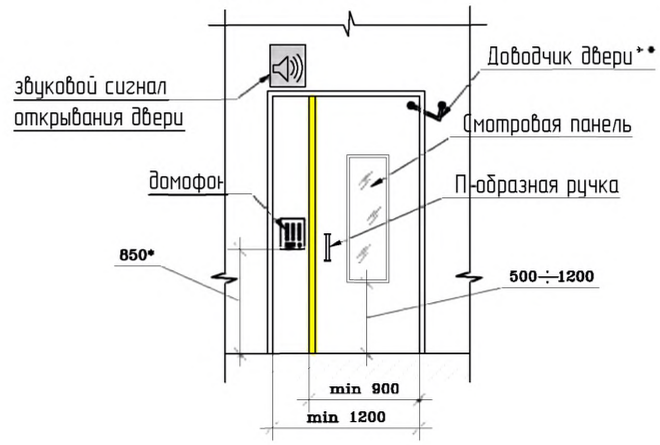

						№ 35-ГК от 30.08.11	Заказчик: Министерство Регионального развития Российской Федерации
						Альбом типовых проектных решений переоборудования объектов жилого фонда для проживания инвалидов и семей, имеющих детей-инвалидов	
Изм.	Кол. уч.	Лист	№ док.	Подп.	Дата		
						Переоборудование жилых домов СЕРИИ II-49 (9эт.)	Стадия: ТПР; Лист: 20а; Листов: 32
Разработал		Смурова Н.Ю.			05.11.11		
Проверил		Семикин П.П.			05.11.11		
						Входная группа и помещения общего пользования 1-го этажа. (Продолжение)	ОАО "ЦНИИЭП жилых и общественных зданий (ЦНИИЭП жилища)"
ГАП		Крюков А.Р.			05.11.11		

взаим. инв. N
подпись и дата
инв. N подл.

СЕРИИ ЖИЛЫХ ДОМОВ	УНИФИЦИРОВАННЫЕ АРХИТЕКТУРНО-ПЛАНИРОВОЧНЫЕ РЕШЕНИЯ (НОРМАЛИ) ЭЛЕМЕНТОВ ЗДАНИЙ
90(5эт.), 510(5эт.), 121(5эт.), 511(5эт.), 91(5эт.), 135(5эт.), 97(5эт.)	НА ПРИМЕРЕ СЕРИИ 510 (5ЭТ.)

ПЛАН ВХОДНОЙ ГРУППЫ. М 1:100

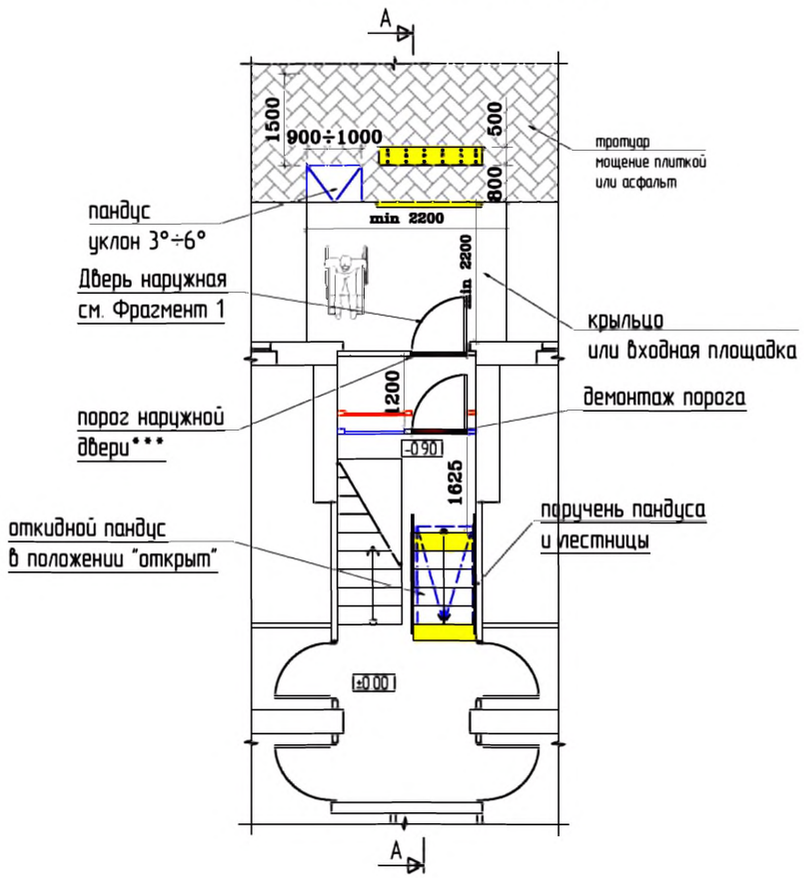

СХЕМА ПУТЕЙ ДВИЖЕНИЯ И ЭВАКУАЦИИ

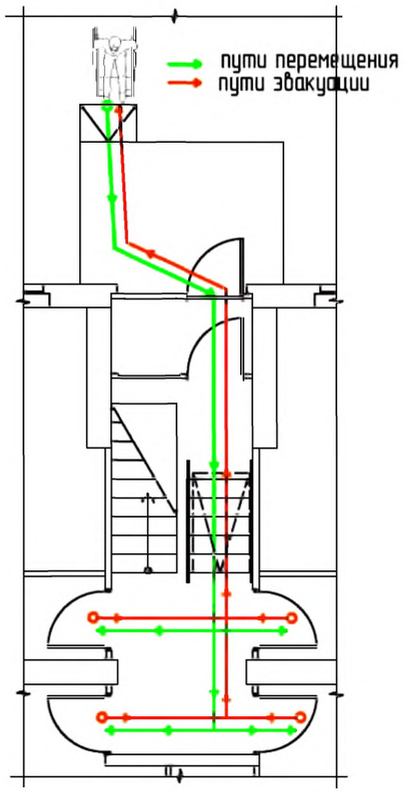

Условные обозначения:

- тактильная плитка с конусообразными рифами "внимание крайняя ступень лестничного марша"
- контрастная цветовая полоса
- поручень пандуса
- коллейная аппарель откидного пандуса
- демонтируемый порог
- демонтируемая стена или перегородка
- вновь возводимая стена или перегородка
- звуковой сигнал открывания двери
- световой сигнал движения лифта

						№ 35-ГК от 30.08.11	Заказчик: Министерство Регионального развития Российской Федерации
						Альбом типовых проектных решений переоборудования объектов жилого фонда для проживания инвалидов и семей, имеющих детей-инвалидов	
Изм.	Кол. уч.	Лист	№ док.	Подп.	Дата		
						Архитектурно-планировочные нормали переоборудования жилых домов	Стадия: ТПР; Лист: 21; Листов: 32
Разработал		Смурова Н.Ю.			05.11.11		
Проверил		Семикин П.П.			05.11.11		
						Входная группа и помещения общего пользования 1-го этажа	ОАО "ЦНИИЭП жилых и общественных зданий (ЦНИИЭП жилища)"
ГАП		Крюков А.Р.			05.11.11		

взам. инв. N

подпись и дата

инв. N подл.

СЕРИИ ЖИЛЫХ ДОМОВ	УНИФИЦИРОВАННЫЕ АРХИТЕКТУРНО-ПЛАНИРОВОЧНЫЕ РЕШЕНИЯ (НОРМАЛИ) ЭЛЕМЕНТОВ ЗДАНИЙ

90(5эт.),
510(5эт.),
121(5эт.),
511(5эт.),
91(5эт.),
135(5эт.),
97(5эт.)

ПРИ УСЛОВИИ РЕКОНСТРУКЦИЯ ТАМБУРА
с учетом генплана участка

НА ПРИМЕРЕ СЕРИИ 510 (5ЭТ.)

ПЛАН ВХОДНОЙ ГРУППЫ. М 1:100

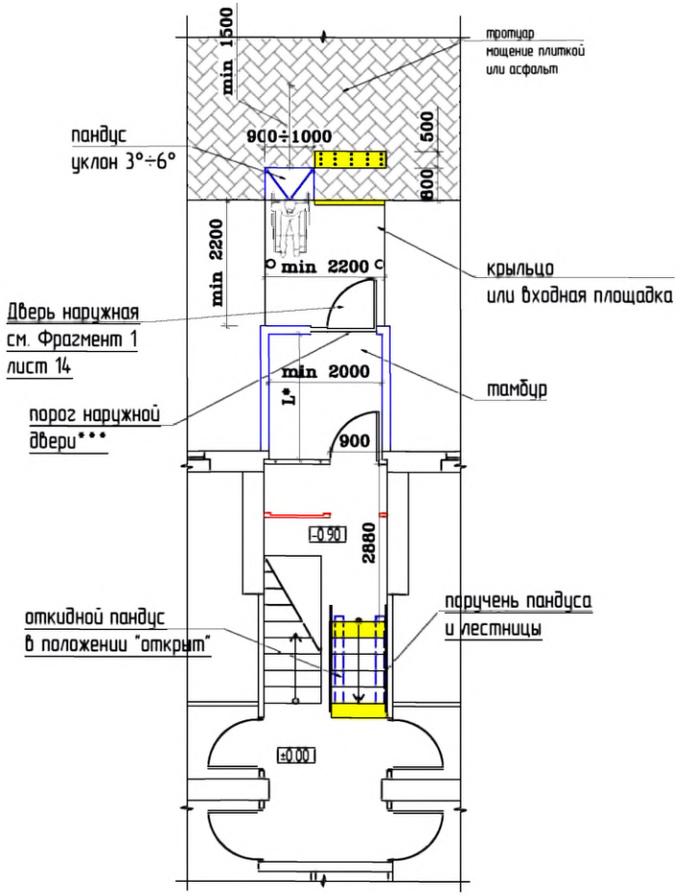

СХЕМА ПУТЕЙ ДВИЖЕНИЯ И ЭВАКУАЦИИ

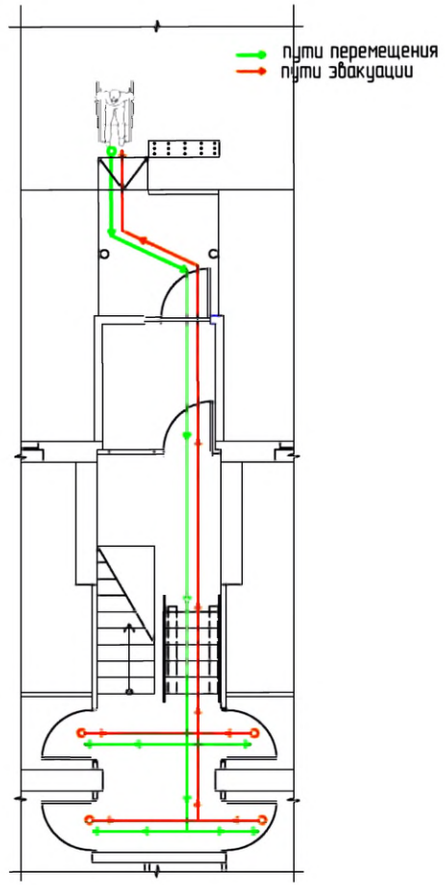

ПРИМЕЧАНИЕ:

* L-глубина тамбура регламентируется в зависимости от направления открывания двери п.5.1.7 СП 59.13330.2012

*** Порог наружной двери допускается, но высотой не более 14 мм

Условные обозначения:

- тактильная плитка с конусообразными рифами "внимание крайняя ступень лестничного марша"
- контрастная цветовая полоса
- поручень пандуса
- коллейная аппарель откидного пандуса
- демонтируемый порог
- демонтируемая стена или перегородка
- вновь возводимая стена или перегородка
- звуковой сигнал открывания двери
- световой сигнал движения лифта

Изм.	Кол. уч.	Лист	№ док.	Подп.	Дата
Разработал		Смурова Н.Ю.			05.11.11
Проверил		Семикин П.П.			05.11.11
ГАП		Крюков А.Р.			05.11.11

№ 35-ГК от 30.08.11 Заказчик: Министерство Регионального развития Российской Федерации

Альбом типовых проектных решений переоборудования объектов жилого фонда для проживания инвалидов и семей, имеющих детей-инвалидов

Архитектурно-планировочные нормали переоборудования жилых домов

Стадия	Лист	Листов
ТПР	21а	32

Входная группа и помещения общего пользования 1-го этажа. При условии реконструкция тамбура.

ОАО "ЦНИИЭП жилых и общественных зданий (ЦНИИЭП жилища)"

Взаим. инв. N | Подпись и дата | Инв. N подл.

СЕРИИ ЖИЛЫХ ДОМОВ	УНИФИЦИРОВАННЫЕ АРХИТЕКТУРНО-ПЛАНИРОВОЧНЫЕ РЕШЕНИЯ (НОРМАЛИ) ЭЛЕМЕНТОВ ЗДАНИЙ
85(5эт.), 83(5эт.),	НА ПРИМЕРЕ СЕРИИ 85 (5ЭТ.)

ПЛАН ВХОДНОЙ ГРУППЫ. М 1:100

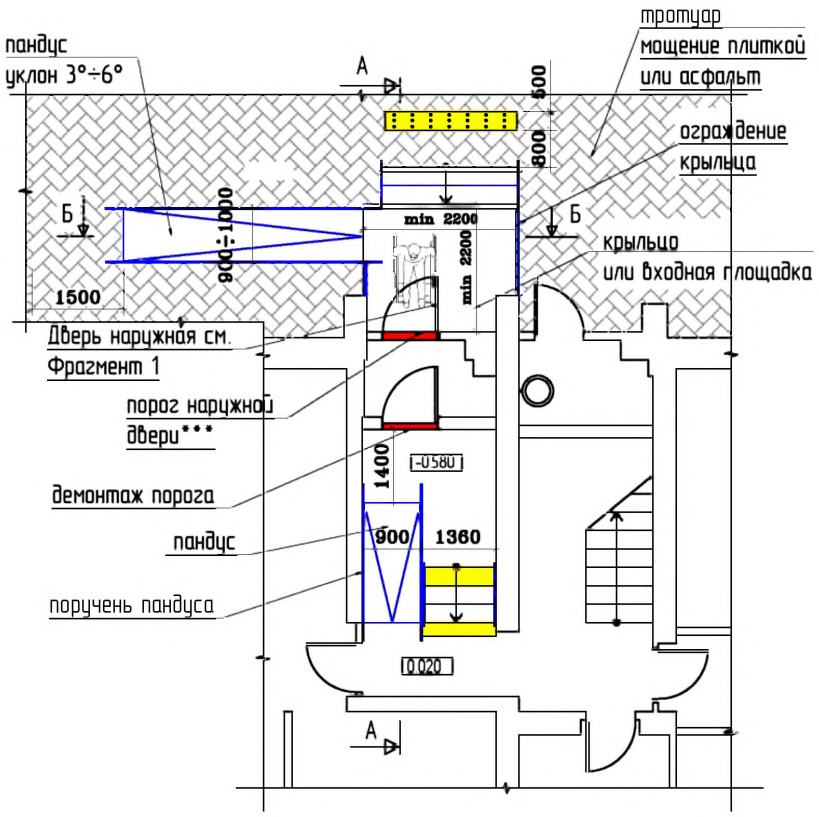

СХЕМА ПУТЕЙ ДВИЖЕНИЯ И ЭВАКУАЦИИ

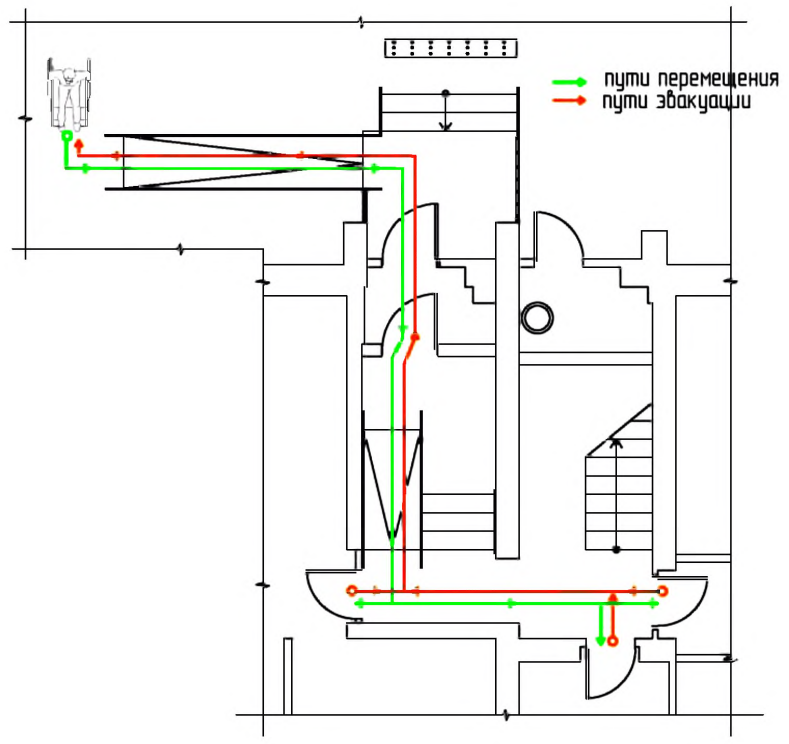

Условные обозначения:

- тактильная плитка с конусообразными рифами "внимание крайняя ступень лестничного марша"
- контрастная цветовая полоса
- поручень пандуса
- коллейная аппарель откидного пандуса
- демонтируемый порог
- демонтируемая стена или перегородка
- вновь возводимая стена или перегородка
- звуковой сигнал открывания двери
- световой сигнал движения лифта

Изм.	Кол. уч.	Лист	№ док.	Подп.	Дата
Разработал		Смурова Н.Ю.			05.11.11
Проверил		Семикин П.П.			05.11.11
ГАП		Крюков А.Р.			05.11.11

№ 35-ГК от 30.08.11 Заказчик: Министерство Регионального развития Российской Федерации

Альбом типовых проектных решений переоборудования объектов жилого фонда для проживания инвалидов и семей, имеющих детей-инвалидов

Архитектурно-планировочные нормали переоборудования жилых домов

Стадия	Лист	Листов
ТПР	22	32

Входная группа и помещения общего пользования 1-го этажа

ОАО "ЦНИИЭП жилых и общественных зданий (ЦНИИЭП жилища)"

Взаим. инв. N | Подпись и дата | Инв. N подл.

СЕРИИ ЖИЛЫХ ДОМОВ	УНИФИЦИРОВАННЫЕ АРХИТЕКТУРНО-ПЛАНИРОВОЧНЫЕ РЕШЕНИЯ (НОРМАЛИ) ЭЛЕМЕНТОВ ЗДАНИЙ

85(5эт.),
83(5эт.),

ПРИ УСЛОВИИ РЕКОНСТРУКЦИЯ ТАМБУРА
с учетом генплана участка

НА ПРИМЕРЕ СЕРИИ 85 (5ЭТ.)

ПЛАН ВХОДНОЙ ГРУППЫ. М 1:100

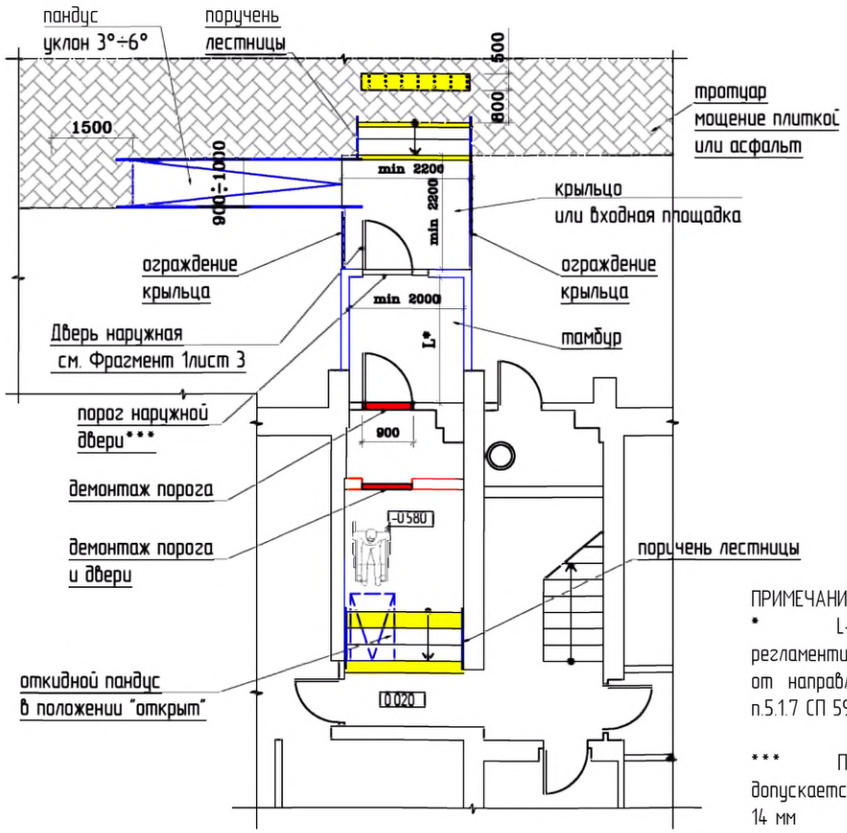

СХЕМА ПУТЕЙ ДВИЖЕНИЯ И ЭВАКУАЦИИ

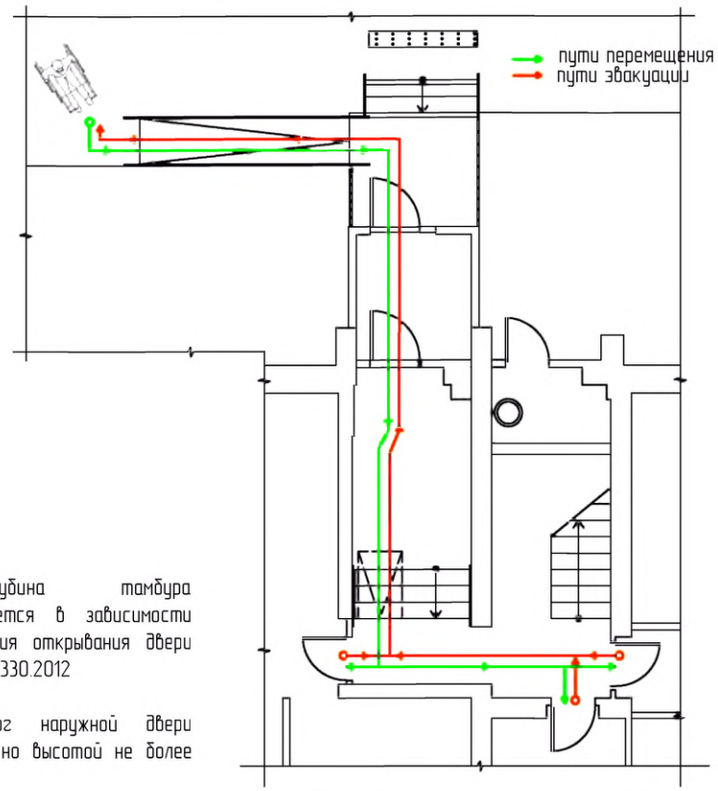

ПРИМЕЧАНИЕ.

* L-глубина тамбура регламентируется в зависимости от направления открывания двери п.5.1.7 СП 59.13330.2012

*** Порог наружной двери допускается, но высотой не более 14 мм

Условные обозначения:

- тактильная плитка с конусообразными рифами "внимание крайняя ступень лестничного марша"
- контрастная цветовая полоса
- поручень пандуса
- коллейная аппарель откидного пандуса
- демонтируемый порог
- демонтируемая стена или перегородка
- вновь возводимая стена или перегородка
- звуковой сигнал открывания двери
- световой сигнал движения лифта

Изм.	Кол. уч.	Лист	№ док.	Подп.	Дата
Разработал		Смурова Н.Ю.			05.11.11
Проверил		Семикин П.П.			05.11.11
ГАП		Крюков А.Р.			05.11.11

№ 35-ГК от 30.08.11 Заказчик: Министерство Регионального развития Российской Федерации

Альбом типовых проектных решений переоборудования объектов жилого фонда для проживания инвалидов и семей, имеющих детей-инвалидов

Архитектурно-планировочные нормали переоборудования жилых домов

Стадия	Лист	Листов
ТПР	22а	32

Входная группа и помещения общего пользования 1-го этажа. При условии реконструкции.

ОАО "ЦНИИЭП жилых и общественных зданий (ЦНИИЭП жилища)"

Взаим. инв. N | подпись и дата | инв. N подл.

СЕРИИ ЖИЛЫХ ДОМОВ	УНИФИЦИРОВАННЫЕ АРХИТЕКТУРНО-ПЛАНИРОВОЧНЫЕ РЕШЕНИЯ (НОРМАЛИ) ЭЛЕМЕНТОВ ЗДАНИЙ
II-18(12эт.), И-209А(14эт.)	НА ПРИМЕРЕ СЕРИИ II-18(12ЭТ.)

ПЛАН ВХОДНОЙ ГРУППЫ. М 1:100

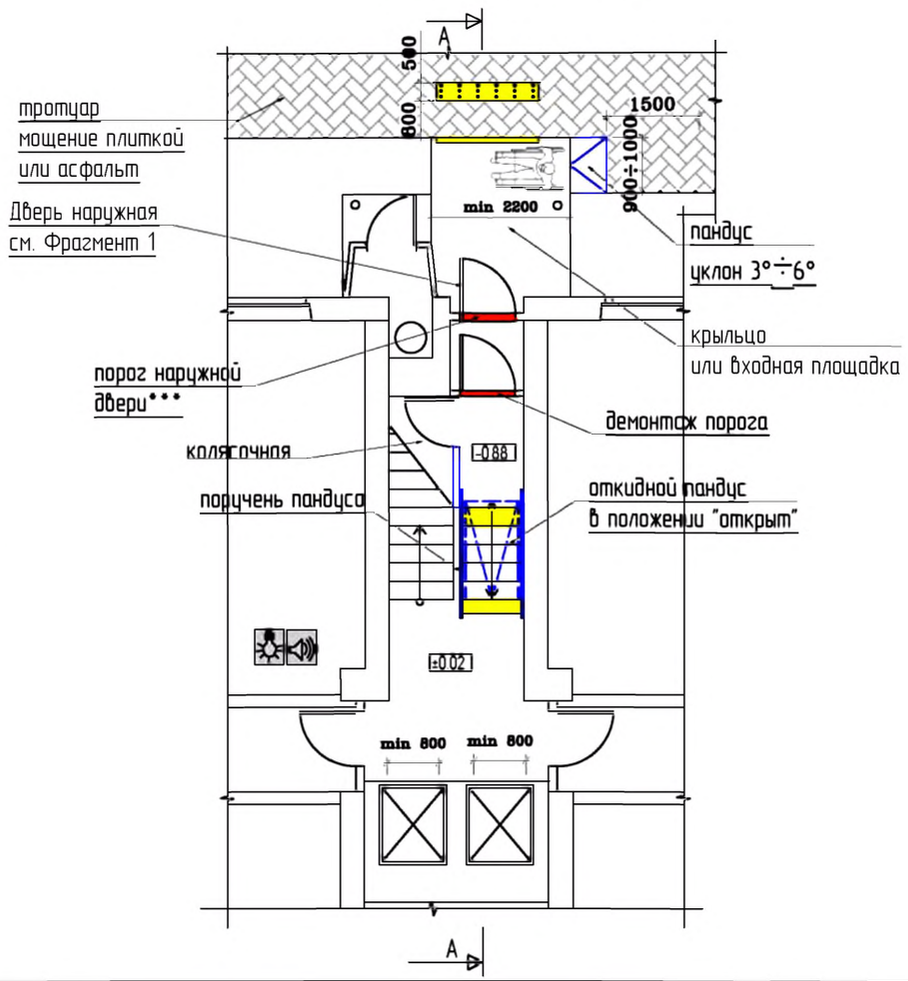

СХЕМА ПУТЕЙ ДВИЖЕНИЯ И ЭВАКУАЦИИ

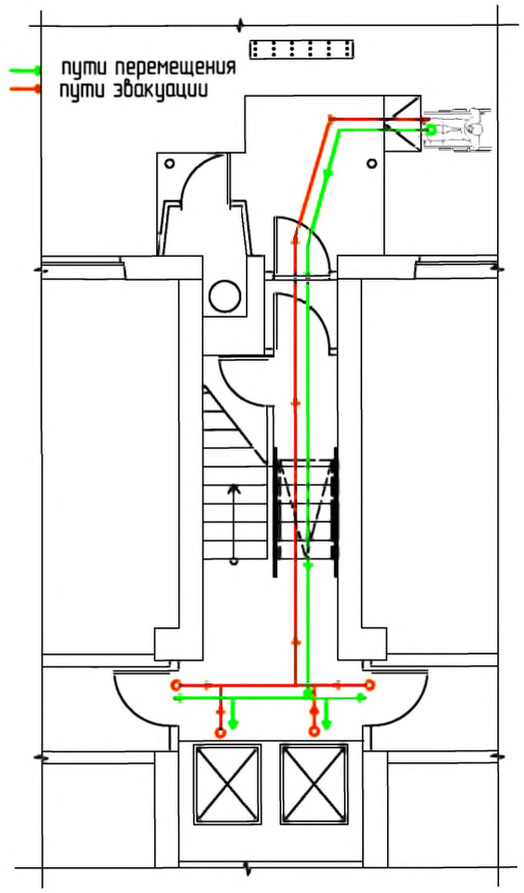

Условные обозначения:

- тактильная плитка с конусообразными рифами "внимание крайняя ступень лестничного марша"
- контрастная цветовая полоса
- поручень пандуса
- коллейная аппарель откидного пандуса
- демонтируемый порог
- демонтируемая стена или перегородка
- вновь возводимая стена или перегородка
- звуковой сигнал открывания двери
- световой сигнал движения лифта

Изм.	Кол. уч.	Лист	№ док.	Подп.	Дата
Разработал		Смурова Н.Ю.			05.11.11
Проверил		Семикин П.П.			05.11.11
ГАП		Крюков А.Р.			05.11.11

№ 35-ГК от 30.08.11

Заказчик: Министерство Регионального развития Российской Федерации

Альбом типовых проектных решений переоборудования объектов жилого фонда для проживания инвалидов и семей, имеющих детей-инвалидов

Архитектурно-планировочные нормали переоборудования жилых домов

Стадия	Лист	Листов
ТПР	23	32

Входная группа и помещения общего пользования 1-го этажа

ОАО "ЦНИИЭП жилых и общественных зданий (ЦНИИЭП жилища)"

Взаим. инв. N | Подпись и дата | Инв. N подл.

СЕРИИ ЖИЛЫХ ДОМОВ

УНИФИЦИРОВАННЫЕ АРХИТЕКТУРНО-ПЛАНИРОВОЧНЫЕ РЕШЕНИЯ (НОРМАЛИ) ЭЛЕМЕНТОВ ЗДАНИЙ

II-18(12эт.),
И-209А(14эт.)

ПРИ УСЛОВИИ РЕКОНСТРУКЦИЯ ТАМБУРА
с учетом генплана участка

НА ПРИМЕРЕ СЕРИИ II-18(12ЭТ.)

ПЛАН ВХОДНОЙ ГРУППЫ. М 1:100

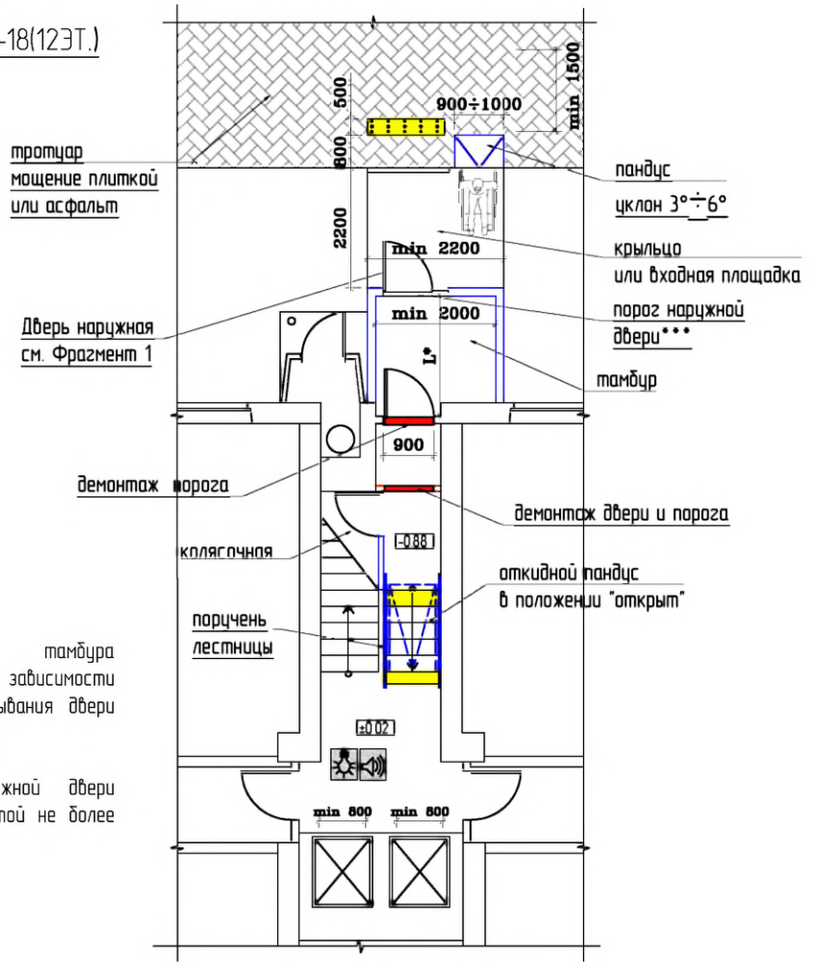

ПРИМЕЧАНИЕ:

* L-глубина тамбура регламентируется в зависимости от направления открывания двери п.5.1.7 СП 59.13330.2012

*** Порог наружной двери допускается, но высотой не более 14 мм

СХЕМА ПУТЕЙ ДВИЖЕНИЯ И ЭВАКУАЦИИ

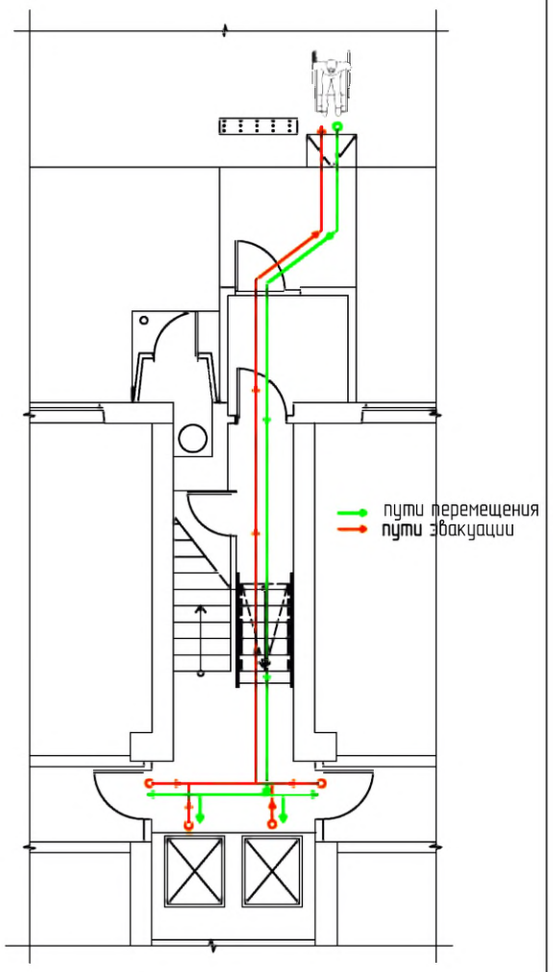

Условные обозначения:

- тактильная плитка с конусообразными рифами "внимание крайняя ступень лестничного марша"
- контрастная цветовая полоса
- поручень пандуса
- коллейная аппарель откидного пандуса
- демонтируемый порог
- демонтируемая стена или перегородка
- вновь возводимая стена или перегородка
- звуковой сигнал открывания двери
- световой сигнал движения лифта

Изм.	Кол. уч.	Лист	№ док.	Подп.	Дата
Разработал		Смурова Н.Ю.			05.11.11
Проверил		Семикин П.П.			05.11.11
ГАП		Крюков А.Р.			05.11.11

№ 35-ГК от 30.08.11

Заказчик: Министерство Регионального развития Российской Федерации

Альбом типовых проектных решений переоборудования объектов жилого фонда для проживания инвалидов и семей, имеющих детей-инвалидов

Архитектурно-планировочные нормали переоборудования жилых домов

Стадия	Лист	Листов
ТПР	23а	32

Входная группа и помещения общего пользования 1-го этажа. При условии реконструкция тамбура.

ОАО "ЦНИИЭП жилых и общественных зданий ЦНИИЭП жилища)"

Взаим. инв. N

Подпись и дата

Инв. N подл.

СЕРИИ ЖИЛЫХ ДОМОВ	УНИФИЦИРОВАННЫЕ АРХИТЕКТУРНО-ПЛАНИРОВОЧНЫЕ РЕШЕНИЯ (НОРМАЛИ) ЭЛЕМЕНТОВ ЗДАНИЙ

85(9эт.)

ПЛАН ВХОДНОЙ ГРУППЫ. М 1:100

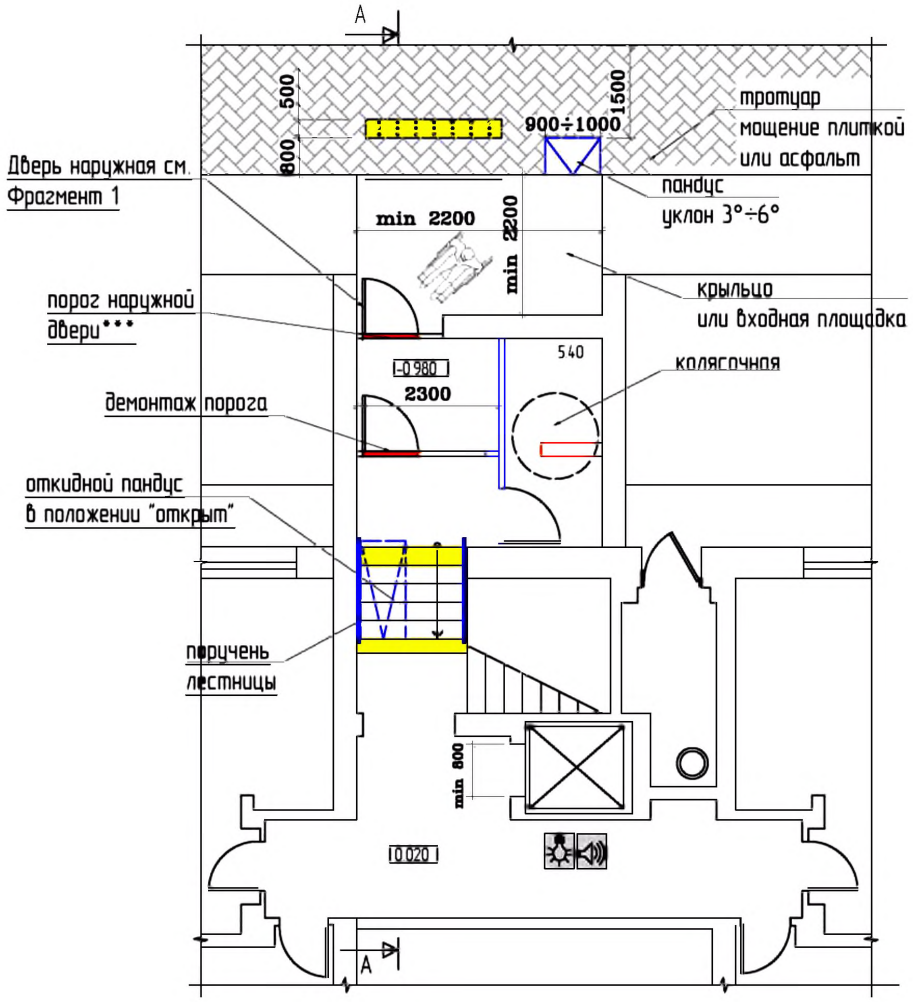

СХЕМА ПУТЕЙ ДВИЖЕНИЯ И ЭВАКУАЦИИ

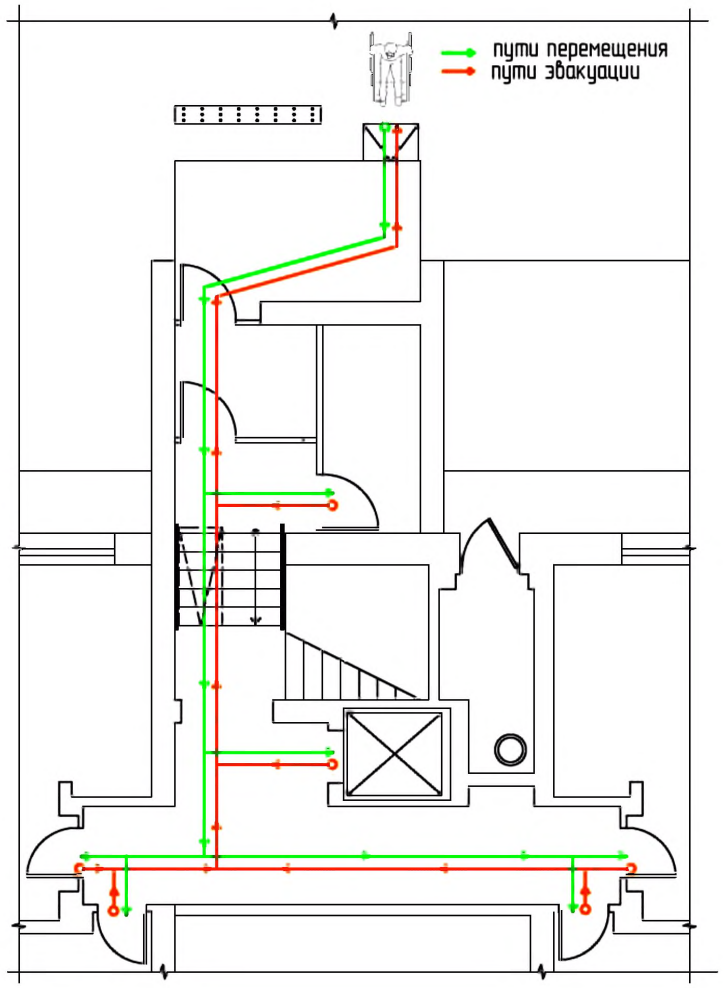

Условные обозначения:

- тактильная плитка с конусообразными рифами "внимание крайняя ступень лестничного марша"
- контрастная цветовая полоса
- поручень пандуса
- коллейная аппарель откидного пандуса
- демонтируемый порог
- демонтируемая стена или перегородка
- вновь возводимая стена или перегородка
- звуковой сигнал открывания двери
- световой сигнал движения лифта

Изм.	Кол. уч.	Лист	№ док.	Подп.	Дата	№ 35-ГК от 30.08.11	Заказчик: Министерство Регионального развития Российской Федерации		
						Альбом типовых проектных решений переоборудования объектов жилого фонда для проживания инвалидов и семей, имеющих детей-инвалидов			
Разработал		Смурова Н.Ю.			05.11.11	Архитектурно-планировочные нормали переоборудования жилых домов	Стадия	Лист	Листов
Проверил		Семикин П.П.			05.11.11		ТПР	24	32
ГАП		Крюков А.Р.			05.11.11	Входная группа и помещения общего пользования 1-го этажа	ОАО "ЦНИИЭП жилых и общественных зданий (ЦНИИЭП жилища)"		

Взаим. инв. N

Подпись и дата

Инв. N подл.

СЕРИИ ЖИЛЫХ ДОМОВ	УНИФИЦИРОВАННЫЕ АРХИТЕКТУРНО-ПЛАНИРОВОЧНЫЕ РЕШЕНИЯ (НОРМАЛИ) ЭЛЕМЕНТОВ ЗДАНИЙ

85(9эт.)

ПРИ УСЛОВИИ РЕКОНСТРУКЦИЯ ТАМБУРА
с учетом генплана участка

ПЛАН ВХОДНОЙ ГРУППЫ. М 1:100

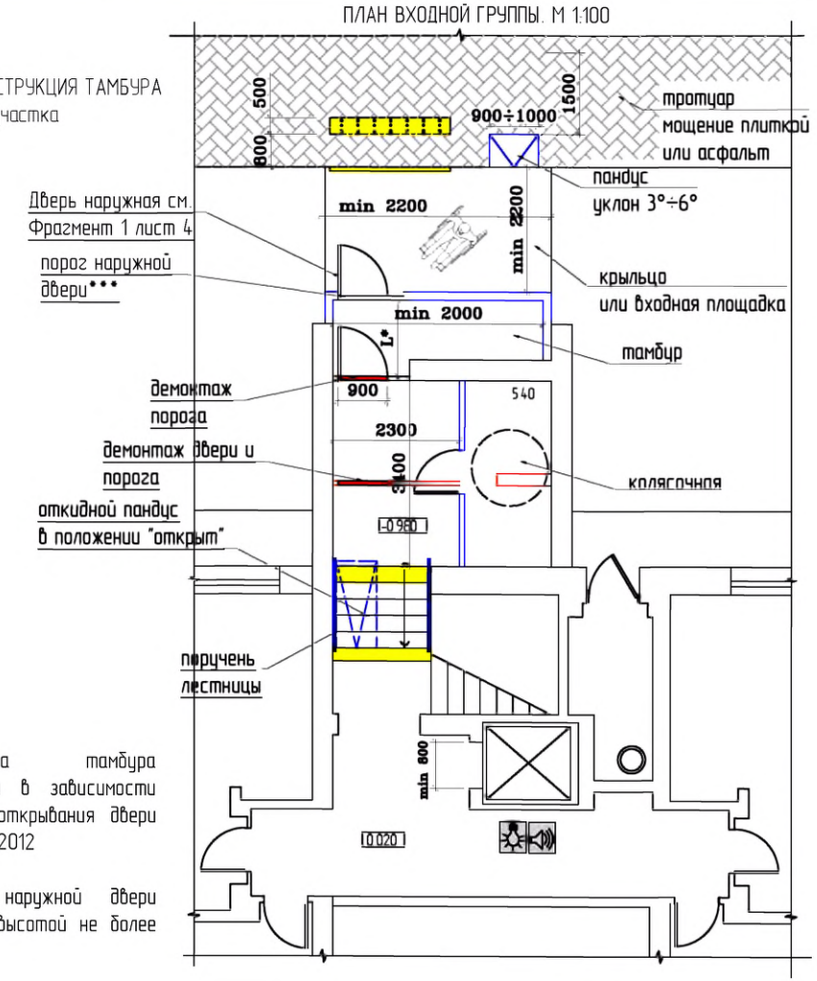

СХЕМА ПУТЕЙ ДВИЖЕНИЯ И ЭВАКУАЦИИ

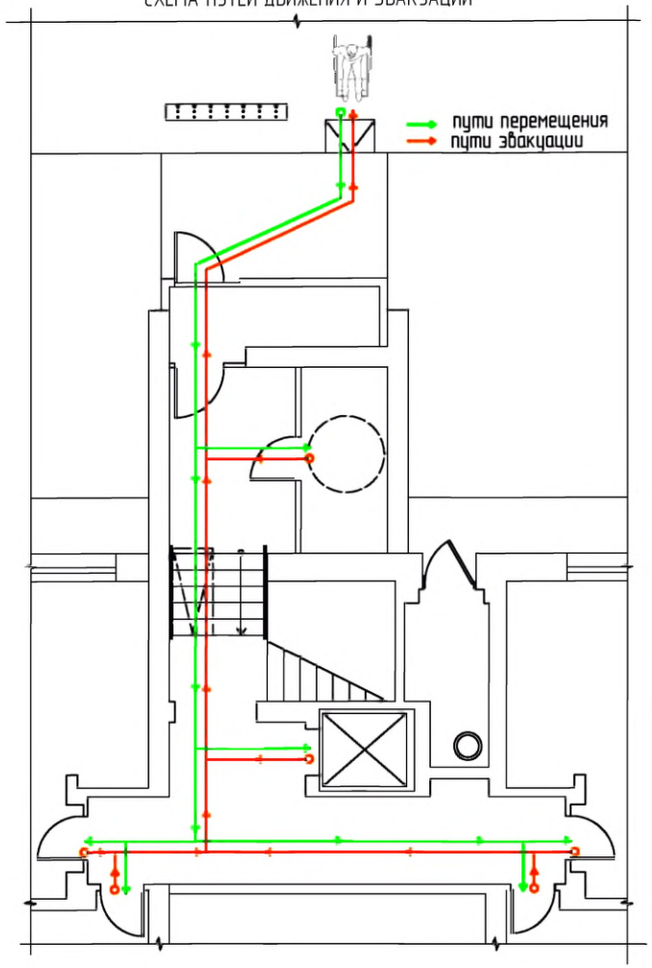

ПРИМЕЧАНИЕ:

* L-глубина тамбура регламентируется в зависимости от направления открывания двери п.5.1.7 СП 59.13330.2012

*** Порог наружной двери допускается, но высотой не более 14 мм

Условные обозначения:

- тактильная плитка с конусообразными рифами "внимание крайняя ступень лестничного марша"
- контрастная цветовая полоса
- поручень пандуса
- коллейная аппарель откидного пандуса
- демонтируемый порог
- демонтируемая стена или перегородка
- вновь возводимая стена или перегородка
- звуковой сигнал открывания двери
- световой сигнал движения лифта

Изм.	Кол. уч.	Лист	№ док.	Подп.	Дата
Разработал		Смурова Н.Ю.			05.11.11
Проверил		Семикин П.П.			05.11.11
ГАП		Крюков А.Р.			05.11.11

№ 35-ГК от 30.08.11 Заказчик: Министерство Регионального развития Российской Федерации

Альбом типовых проектных решений переоборудования объектов жилого фонда для проживания инвалидов и семей, имеющих детей-инвалидов

Архитектурно-планировочные нормали переоборудования жилых домов

Стадия	Лист	Листов
ТПР	24а	32

Входная группа и помещения общего пользования 1-го этажа. При условии реконструкции.

ОАО "ЦНИИЭП жилых и общественных зданий (ЦНИИЭП жилища)"

Взаим. инв. N | подпись и дата | инв. N подл.

СЕРИИ ЖИЛЫХ ДОМОВ	УНИФИЦИРОВАННЫЕ АРХИТЕКТУРНО-ПЛАНИРОВОЧНЫЕ РЕШЕНИЯ (НОРМАЛИ) ЭЛЕМЕНТОВ ЗДАНИЙ
II-29(9эт.), II-18(9эт.)	НА ПРИМЕРЕ СЕРИИ II-18(9ЭТ.)

ПЛАН ВХОДНОЙ ГРУППЫ. М 1:150

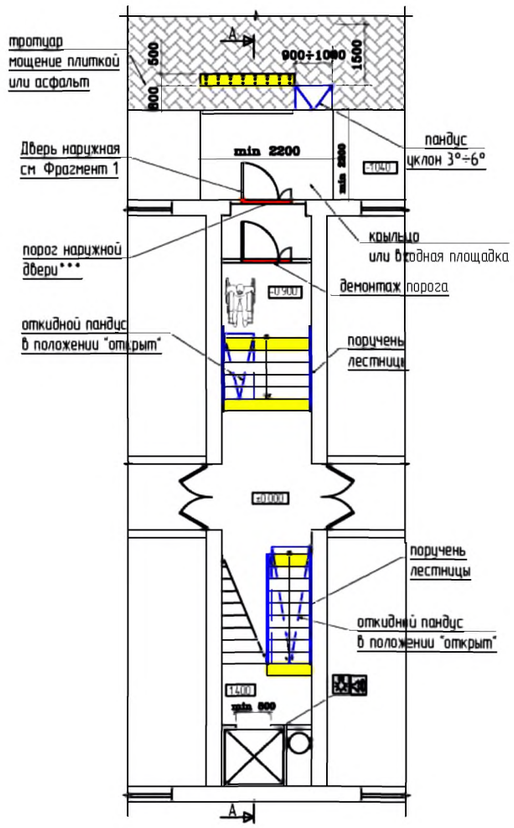

СХЕМА ПУТЕЙ ДВИЖЕНИЯ И ЭВАКУАЦИИ

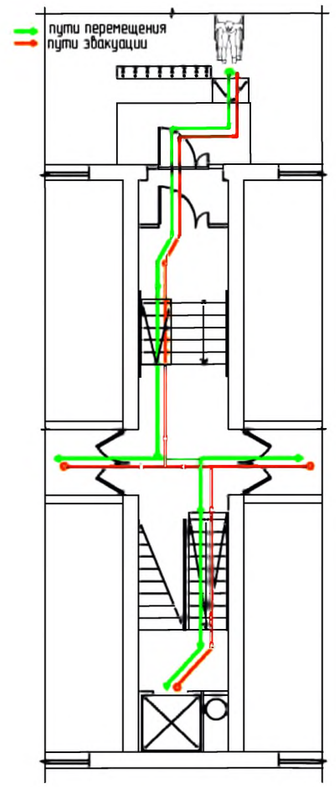

Условные обозначения.

- тактильная плитка с конусообразными рифами "внимание крайняя ступень лестничного марша"
- контрастная цветовая полоса
- поручень пандуса
- коллейная аппарель откидного пандуса
- демонтируемый порог
- демонтируемая стена или перегородка
- вновь возводимая стена или перегородка
- звуковой сигнал открывания двери
- световой сигнал движения лифта

Изм.	Кол. уч.	Лист	№ док.	Подп.	Дата
Разработал		Смурова Н.Ю.			05.11.11
Проверил		Семикин П.П.			05.11.11
ГАП		Крюков А.Р.			05.11.11

№ 35-ГК от 30.08.11 Заказчик: Министерство Регионального развития Российской Федерации

Альбом типовых проектных решений переоборудования объектов жилого фонда для проживания инвалидов и семей, имеющих детей-инвалидов

Архитектурно-планировочные нормали переоборудования жилых домов	Стадия	Лист	Листов
	ТПР	25	32
Входная группа и помещения общего пользования 1-го этажа	ОАО "ЦНИИЭП жилых и общественных зданий (ЦНИИЭП жилища)"		

Взаим. инв. N | подпись и дата | Инв. N подл.

СЕРИИ ЖИЛЫХ ДОМОВ	УНИФИЦИРОВАННЫЕ АРХИТЕКТУРНО-ПЛАНИРОВОЧНЫЕ РЕШЕНИЯ (НОРМАЛИ) ЭЛЕМЕНТОВ ЗДАНИЙ

II-29(9эт.),
II-18(9эт.)

ПРИ УСЛОВИИ РЕКОНСТРУКЦИЯ ТАМБУРА
с учетом генплана участка

НА ПРИМЕРЕ СЕРИИ II-18 (9ЭТ.)

ПЛАН ВХОДНОЙ ГРУППЫ. М 1:150

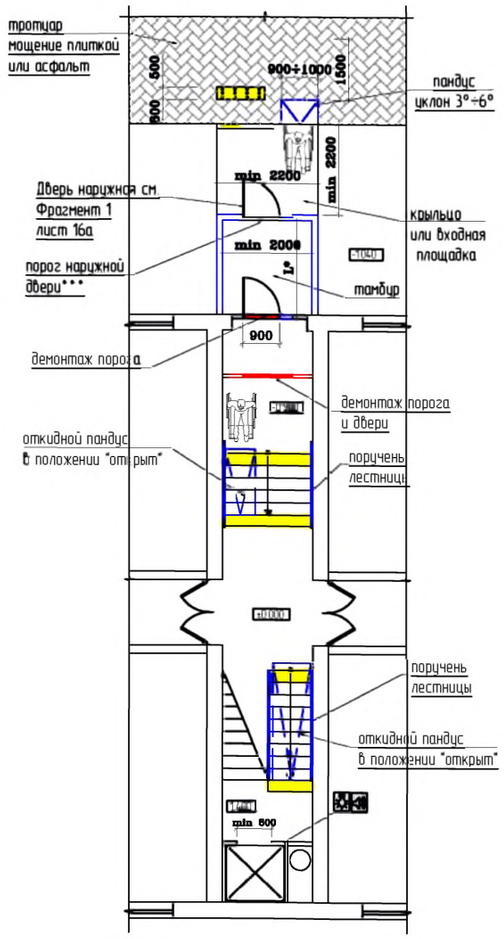

СХЕМА ПУТЕЙ ДВИЖЕНИЯ И ЭВАКУАЦИИ

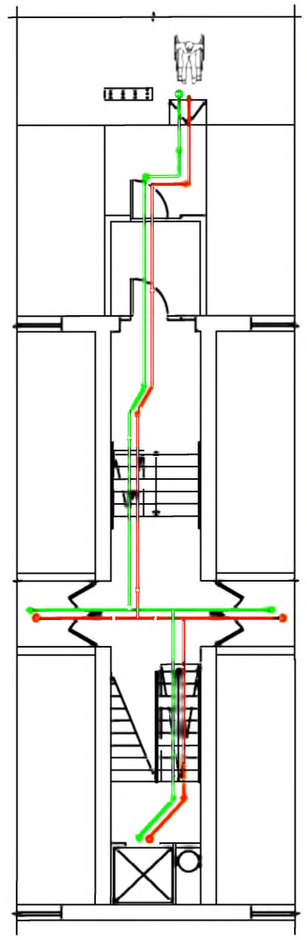

ПРИМЕЧАНИЕ:

* L-глубина тамбура регламентируется в зависимости от направления открывания двери п.5.1.7 СП 59.13330.2012

*** Порог наружной двери допускается, но высотой не более 14 мм

Условные обозначения.

- тактильная плитка с конусообразными рифами "внимание крайняя ступень лестничного марша"
- контрастная цветовая паласа
- поручень пандуса
- коллейная аппарель откидного пандуса
- демонтируемый порог
- демонтируемая стена или перегородка
- вновь возводимая стена или перегородка
- звуковой сигнал открывания двери
- световой сигнал движения лифта

Изм.	Кол. уч.	Лист	№ док.	Подп.	Дата
Разработал		Смурова Н.Ю.			05.11.11
Проверил		Семикин П.П.			05.11.11
ГАП		Крюков А.Р.			05.11.11

№ 35-ГК от 30.08.11 Заказчик: Министерство Регионального развития Российской Федерации

Альбом типовых проектных решении переоборудования объектов жилого фонда для проживания инвалидов и семей, имеющих детей-инвалидов

Архитектурно-планировочные нормали переоборудования жилых домов	Стадия	Лист	Листов
	ТПР	25а	32
Входная группа и помещения общего пользования 1-го этажа. При условии реконструкции.	ОАО "ЦНИИЭП жилых и общественных зданий (ЦНИИЭП жилища)"		

Взам. инв. N | Подпись и дата | Инв. N подл.

СЕРИИ ЖИЛЫХ ДОМОВ	УНИФИЦИРОВАННЫЕ АРХИТЕКТУРНО-ПЛАНИРОВОЧНЫЕ РЕШЕНИЯ (НОРМАЛИ) ЭЛЕМЕНТОВ ЗДАНИЙ
II-49(9эт.)	

ПЛАН ВХОДНОЙ ГРУППЫ. М 1:100

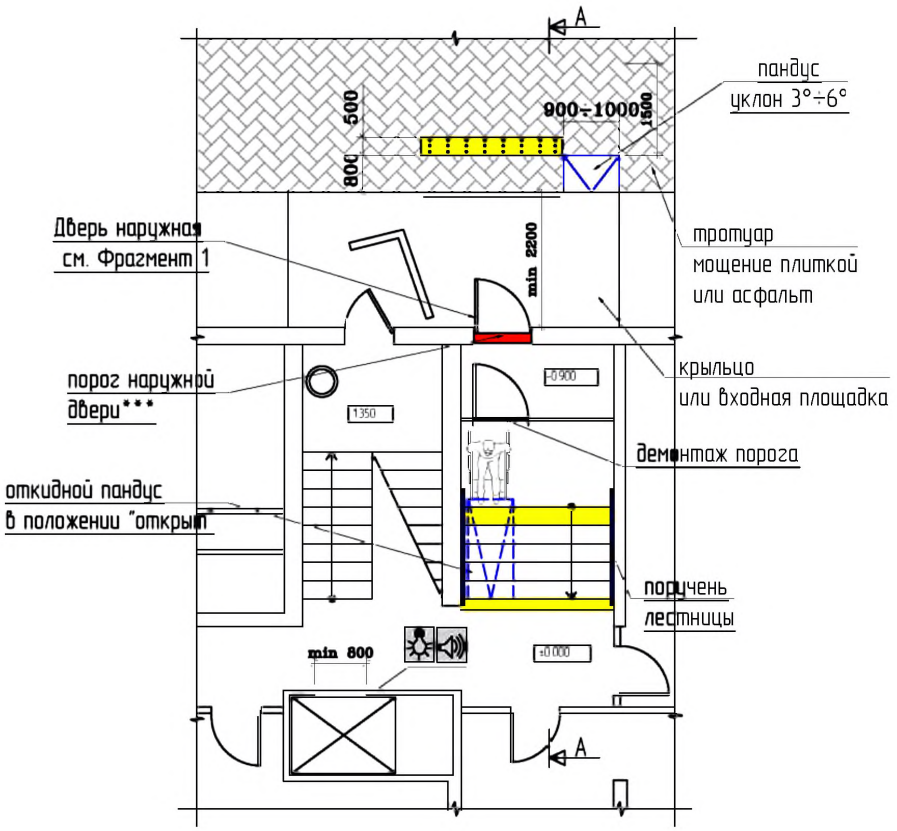

СХЕМА ПУТЕЙ ДВИЖЕНИЯ И ЭВАКУАЦИИ

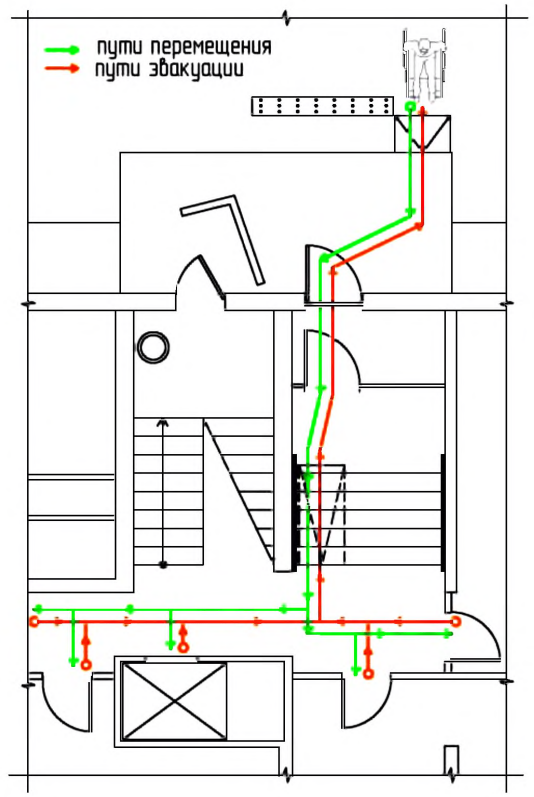

Условные обозначения:

- тактильная плитка с конусообразными рифами "внимание крайняя ступень лестничного марша"
- контрастная цветовая полоса
- поручень пандуса
- коллейная аппарель откидного пандуса
- демонтируемый порог
- демонтируемая стена или перегородка
- вновь возводимая стена или перегородка
- звуковой сигнал открывания двери
- световой сигнал движения лифта

Изм.	Кол. уч.	Лист	№ док.	Подп.	Дата
Разработал		Смурова Н.Ю.			05.11.11
Проверил		Семикин П.П.			05.11.11
ГАП		Крюков А.Р.			05.11.11

№ 35-ГК от 30.08.11 Заказчик: Министерство Регионального развития Российской Федерации

Альбом типовых проектных решений переоборудования объектов жилого фонда для проживания инвалидов и семей, имеющих детей-инвалидов

Архитектурно-планировочные нормали переоборудования жилых домов

Стадия	Лист	Листов
ТПР	26	32

Входная группа и помещения общего пользования 1-го этажа

ОАО "ЦНИИЭП жилых и общественных зданий (ЦНИИЭП жилища)"

взам. инв. N | подпись и дата | инв. N подл.

СЕРИИ ЖИЛЫХ ДОМОВ	УНИФИЦИРОВАННЫЕ АРХИТЕКТУРНО-ПЛАНИРОВОЧНЫЕ РЕШЕНИЯ (НОРМАЛИ) ЭЛЕМЕНТОВ ЗДАНИЙ
II-49(9эт.)	ПРИ УСЛОВИИ РЕКОНСТРУКЦИЯ ТАМБУРА с учетом генплана участка

ПЛАН ВХОДНОЙ ГРУППЫ. М 1:100

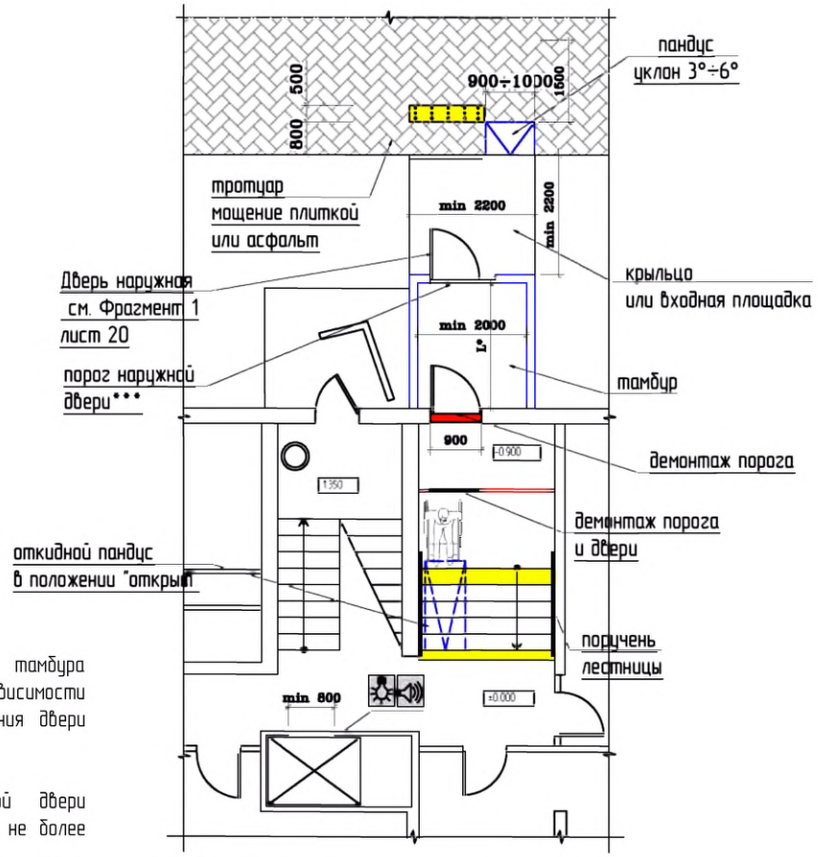

СХЕМА ПУТЕЙ ДВИЖЕНИЯ И ЭВАКУАЦИИ

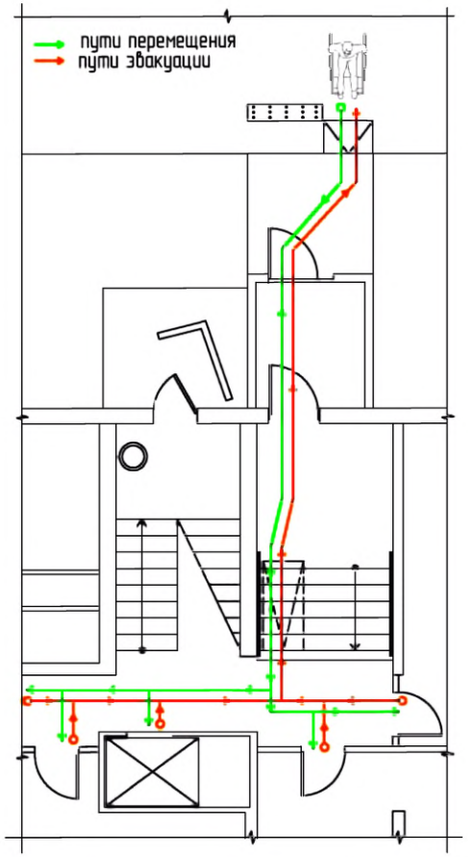

ПРИМЕЧАНИЕ:

* L-глубина тамбура регламентируется в зависимости от направления открывания двери п.5.1.7 СП 59.13330.2012

*** Порог наружной двери допускается, но высотой не более 14 мм

Условные обозначения:

- тактильная плитка с конусообразными рифами "внимание крайняя ступень лестничного марша"
- контрастная цветовая полоса
- поручень пандуса
- коллейная аппарель откидного пандуса
- демонтируемый порог
- демонтируемая стена или перегородка
- вновь возводимая стена или перегородка
- звуковой сигнал открывания двери
- световой сигнал движения лифта

Изм.	Кол. уч.	Лист	№ док.	Подп.	Дата
Разработал		Смурова Н.Ю.			05.11.11
Проверил		Семикин П.П.			05.11.11
ГАП		Крюков А.Р.			05.11.11

№ 35-ГК от 30.08.11 Заказчик: Министерство Регионального развития Российской Федерации

Альбом типовых проектных решений переоборудования объектов жилого фонда для проживания инвалидов и семей, имеющих детей-инвалидов

Архитектурно-планировочные нормали переоборудования жилых домов

Стадия	Лист	Листов
ТПР	26а	32

Входная группа и помещения общего пользования 1-го этажа. При условии реконструкции.

ОАО "ЦНИИЭП жилых и общественных зданий (ЦНИИЭП жилища)"

Взам. инв. N | Подпись и дата | Инв. N подл.

СЕРИИ ЖИЛЫХ ДОМОВ	УНИФИЦИРОВАННЫЕ АРХИТЕКТУРНО-ПЛАНИРОВОЧНЫЕ РЕШЕНИЯ (НОРМАЛИ) ЭЛЕМЕНТОВ ЗДАНИЙ
90(9эт.), 83(9эт.), 121(9эт.), 135(9эт.), 97(9эт.),	НА ПРИМЕРЕ СЕРИИ 90 (9ЭТ.)

ПЛАН ВХОДНОЙ ГРУППЫ. М 1:100

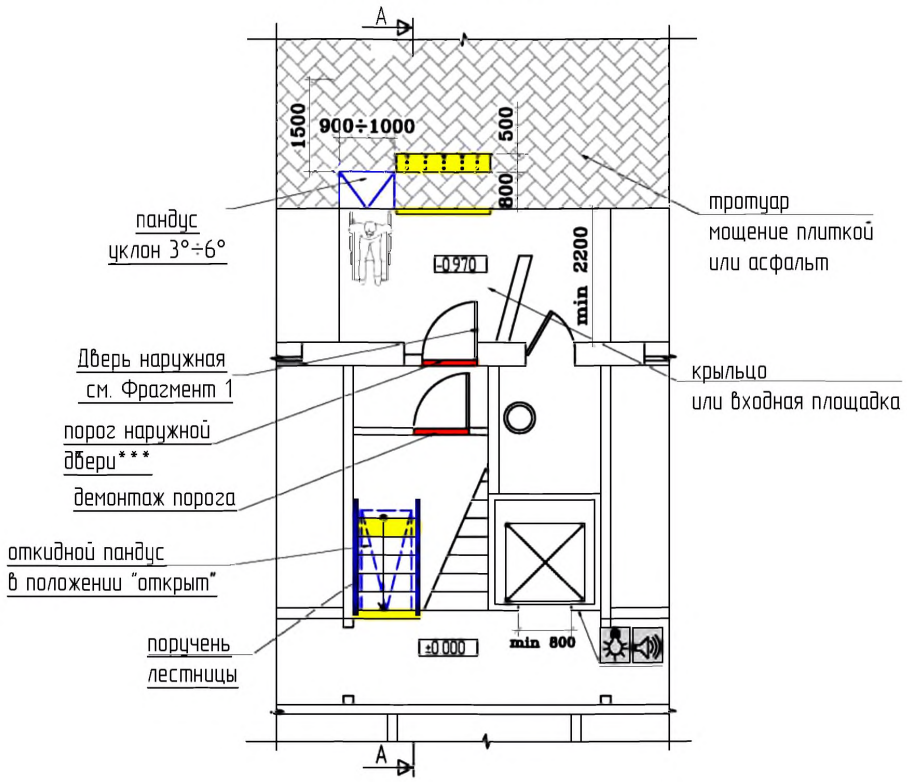

СХЕМА ПУТЕЙ ДВИЖЕНИЯ И ЭВАКУАЦИИ

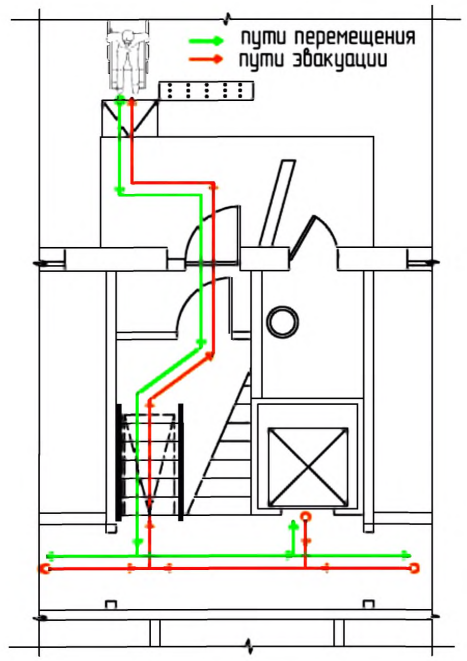

Условные обозначения:

- тактильная плитка с конусообразными рифами "внимание крайняя ступень лестничного марша"
- контрастная цветовая полоса
- поручень пандуса
- коллейная аппарель откидного пандуса
- демонтируемый порог
- демонтируемая стена или перегородка
- вновь возводимая стена или перегородка
- звуковой сигнал открывания двери
- световой сигнал движения лифта

						№ 35-ГК от 30.08.11	Заказчик: Министерство Регионального развития Российской Федерации
						Альбом типовых проектных решений переоборудования объектов жилого фонда для проживания инвалидов и семей, имеющих детей-инвалидов	
Изм.	Кол. уч.	Лист	№ док.	Подп.	Дата		
						Архитектурно-планировочные нормали переоборудования жилых домов	Стадия: ТПР; Лист: 27; Листов: 32
Разработал		Смурова Н.Ю.			05.11.11		
Проверил		Семикин П.П.			05.11.11		
						Входная группа и помещения общего пользования 1-го этажа	ОАО "ЦНИИЭП жилых и общественных зданий (ЦНИИЭП жилища)"
ГАП		Крюков А.Р.			05.11.11		

взаим. инв. N

подпись и дата

инв. N подл.

СЕРИИ ЖИЛЫХ ДОМОВ	УНИФИЦИРОВАННЫЕ АРХИТЕКТУРНО-ПЛАНИРОВОЧНЫЕ РЕШЕНИЯ (НОРМАЛИ) ЭЛЕМЕНТОВ ЗДАНИЙ

90(9эт.),
83(9эт.),
121(9эт.),
135(9эт.),
97(9эт.),

ПРИ УСЛОВИИ РЕКОНСТРУКЦИЯ ТАМБУРА
с учетом генплана участка

НА ПРИМЕРЕ СЕРИИ 90 (9 ЭТ.)

ПЛАН ВХОДНОЙ ГРУППЫ. М 1:100

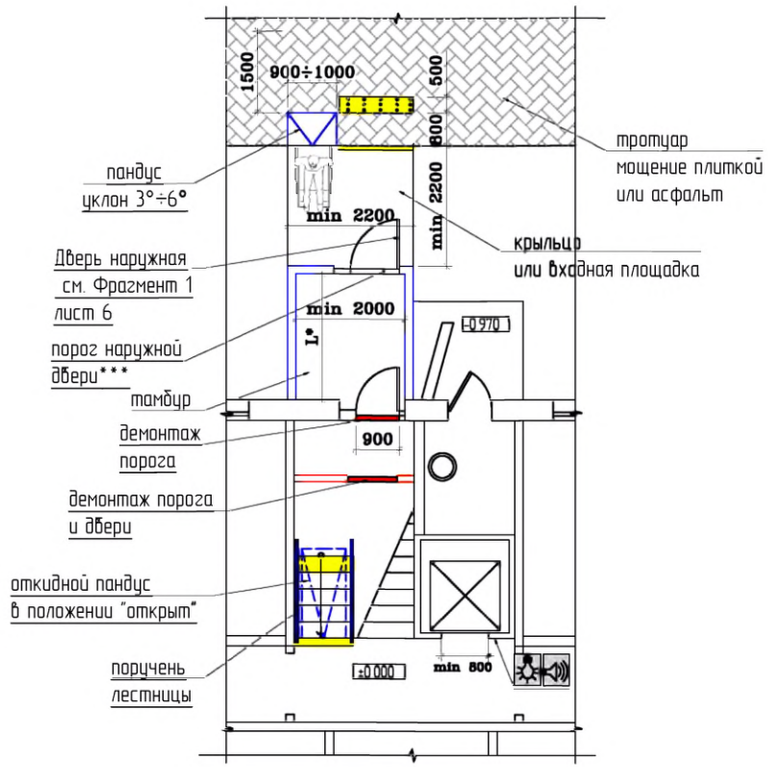

СХЕМА ПУТЕЙ ДВИЖЕНИЯ И ЭВАКУАЦИИ

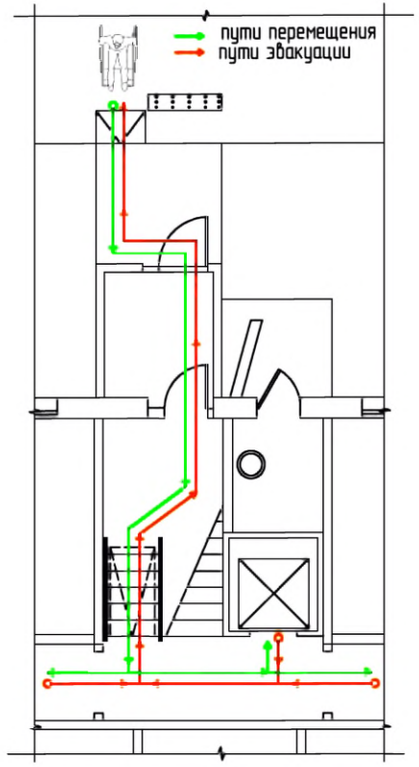

ПРИМЕЧАНИЕ.

* L-глубина тамбура регламентируется в зависимости от направления открывания двери п.5.1.7 СП 59.13330.2012

*** Порог наружной двери допускается, но высотой не более 14 мм

Условные обозначения:

- тактильная плитка с конусообразными рифами "внимание крайняя ступень лестничного марша"
- контрастная цветовая полоса
- поручень пандуса
- коллейная аппарель откидного пандуса
- демонтируемый порог
- демонтируемая стена или перегородка
- вновь возводимая стена или перегородка
- звуковой сигнал открывания двери
- световой сигнал движения лифта

Изм.	Кол. уч.	Лист	№ док.	Подп.	Дата
Разработал		Смурова Н.Ю.			05.11.11
Проверил		Семикин П.П.			05.11.11
ГАП		Крюков А.Р.			05.11.11

№ 35-ГК от 30.08.11 Заказчик: Министерство Регионального развития Российской Федерации

Альбом типовых проектных решений переоборудования объектов жилого фонда для проживания инвалидов и семей, имеющих детей-инвалидов

Архитектурно-планировочные нормали переоборудования жилых домов

Стадия	Лист	Листов
ТПР	27а	32

Входная группа и помещения общего пользования 1-го этажа. При условии реконструкции.

ОАО "ЦНИИЭП жилых и общественных зданий ЦНИИЭП жилища"

Взаим. инв. N

Подпись и дата

Инв. N подл.

		Серии жилых домов											
		91 (5 эт.)			90 (5 эт.)			90 (9эт.)			97 (5 эт.)		
-	Мероприятия	минимальные	оптимальные	максимальные	минимальные	оптимальные	максимальные	минимальные	оптимальные	максимальные	минимальные	оптимальные	максимальные
	Устройство тротуарной тактильной плитки 500х500мм с квадратными рифами перед крыльцом или входной площадкой	2 шт	2 шт	2 шт	2 шт	2 шт	2 шт	2 шт	2 шт	2 шт	4 шт	4 шт	4 шт
	Дополнительное асфальтирование придомовой территории (с разуклонкой поверхности)	8.0 м^2	8.0 м^2	8.0 м^2	11.3 м^2	11.3 м^2	11.3 м^2	14.7 м^2	14.7 м^2	14.7 м^2	21,0 м^2	21,0 м^2	21,0 м^2
	Устройство ограждения (внутренние и наружное)	-	-	-	-	-	-	-	-	-	-	-	-
3	Устройство пандуса входной площадки:												
3.1	Установка металлического пандуса (с поручнем) заводского изготовления*	-	15 мп	15 мп	-	10 мп	10 мп	-	10 мп	10 мп	-	15 мп	15 мп
3.2	Устройство асфальтированного пандуса	0,2 м^3	-	-	0.03 м^3	-	-	0.03 м^3	-	-	0,2 м^3	-	-
4	Увеличение размеров входной площадки (асфальт)	-	-	-	-	-	-	-	-	-	16 м^2	16 м^2	16 м^2
5	Модернизация входной двери:												
5.1	Установка кодовой панели домофона и замка с рельефными цифрами	+	-	-	+	-	-	+	-	-	+	-	-
5.2	Установка доводчика автоматического открывания двери	+	+	+	+	+	+	+	+	+	+	+	+
5.3	Установка панели домофона с функцией видеонаблюдения	-	+	+	-	+	+	-	+	+	-	+	+
5.4	Замена входной двери	-	-	ДН 21-9У	-	-	ДН 21-12У	-	-	ДН 21-9У	-	-	ДН 21-9У
6	Демонтаж порога двери тамбура-шлюза (размер порога, мм)	900х80(h)	900х80(h)	900х80(h)	1200х80(h)	1200х80(h)	1200х80(h)	900х80(h)	900х80(h)	900х80(h)	900х80(h)	900х80(h)	900х80(h)
7	Демонтаж существующей перегородки с дверным проемом в тамбуре-шлюзе	-	-	-	-	-	-	-	-	-			
8	Возведение перегородки в тамбуре-шлюзе с дверным проемом, установка двери	-	-	-	-	-	-	-	-	-			
9	Возведение перегородки с дверным проемом 900 мм в подлестничном пространстве, установка двери	2000х2000х60 ДВ 19-9	2000х2000х60 ДВ 19-9	2000х2000х60 ДВ 19-9	-	-	-	-	-	-	2000х2000х60 ДВ 19-9	2000х2000х60 ДВ 19-9	2000х2000х60 ДВ 19-9
10	Окраска ступеней в контрастный (желтый) цвет	0.85 м^2	0.85 м^2	0.85 м^2	0.85 м^2	0.85 м^2	0.85 м^2	0.65 м^2	0.65 м^2	0.65 м^2	0.85 м^2	0.85 м^2	0.85 м^2
11	Подъем на этаж (внутри помещения):												
11.1	Устройство откидного пандуса заводского изготовления	24 мп	24 мп	24 мп	21 мп	21 мп	21 мп	21 мп	21 мп	21 мп	21 мп	21 мп	21 мп
11.2	Устройство стационарного накладного пандуса	-	-	-	-	-	-	-	-	-	-	-	-
11.3	Устройство внутреннего монолитного пандуса	-	-	-	-	-	-	-	-	-	-	-	-
11.4	Установка индивидуального подъемника (вертикального) для внутренних помещений**	-	-	-	-	-	-	-	-	-	-	-	-
11.5	Установка индивидуального подъемника (наклонного) для внутренних помещений***	-	-	-	-	-	-	-	-	-	-	-	-
12	Устройство пристенного двухуровневого поручня 700-900 (окрашенная конструкционная сталь) на лестничном марше	25 мп	25 мп	25 мп	22 мп	22 мп	22 мп	22 мп	22 мп	22 мп	22 мп	22 мп	22 мп
13	Устройство ограждающего двухуровневого поручня 700-900 (окрашенная конструкционная сталь), боковое крепление к лестнице	25 мп	25 мп	25 мп	22 мп	22 мп	22 мп	22 мп	22 мп	22 мп	22 мп	22 мп	22 мп

Примечание: * размеры необходимо уточнить по месту
** подъемник для инвалидов индивидуальный типа VTPM -1040M
*** подъемник для инвалидов наклонный типа VIMEC Mod.V64-V74

Изм.	Кол. уч.	Лист	№ док	Подп.	Дата
Разработал		Смурова Н.Ю.			05.11.11
Проверил		Семикин П.П.			05.11.11
ГАП		Крюков А.Р.			05.11.11

№ 35-ГК от 30.08.11 Заказчик: Министерство Регионального развития РФ

Альбом типовых проектных решений переоборудования объектов жилого фонда для проживания инвалидов и семей, имеющих детей-инвалидов

Ведомость мероприятий по переоборудованию входных групп и помещений общего пользования 1-го этажа по сериям типовых проектов (начало)

Стадия	Лист	Листов
ТПР	28	32

ОАО "ЦНИИЭП жилых и общественных зданий (ЦНИИЭП жилища)"

Взаим. инв. N | подпись и дата | инв. N подл.

		Серии жилых домов											
		97 (9 эт.)			121 (5 эт.)			121 (9эт.)			135 (5 эт.)		
	Мероприятия	минимальные	оптимальные	максимальные	минимальные	оптимальные	максимальные	минимальные	оптимальные	максимальные	минимальные	оптимальные	максимальные
	Устройство тротуарной тактильной плитки 500х500мм с квадратными рифами перед крыльцом или входной площадкой	4 шт	4 шт	4 шт	2 шт	2 шт	2 шт	4 шт	4 шт	4 шт	4 шт	4 шт	4 шт
	Дополнительное асфальтирование придомовой территории (с разуклонкой поверхности)	14.0 м²	14.0 м²	14.0 м²	15.0 м²	15.0 м²	15.0 м²	15.0 м²	15.0 м²	15.0 м²	19,6 м²	19,6 м²	19,6 м²
	Устройство ограждения (внутренние и наружное)	-	-	-	-	-	-	-	-	-	-	-	-
3	Устройство пандуса входной площадки:												
3.1	Установка металлического пандуса (с поручнем) заводского изготовления*	-	1.0 м.п	1.0 м.п	-	1.0 м.п	1.0 м.п	-	1.0 м.п	1.0 м.п	-	1.0 м.п	1.0 м.п
3.2	Устройство асфальтированного пандуса	0.03 м³	-	-	0.03 м³	-	-	0.03 м³	-	-	0.03 м³	-	-
4	Увеличение размеров входной площадки (асфальт)	1.4 м²	1.4 м²	1.4 м²	-	-	-	-	-	-	-	-	-
5	Модернизация входной двери:												
5.1	Установка кодовой панели домофона и замка с рельефными цифрами	+	-	-	+	-	-	+	-	-	+	-	-
5.2	Установка доводчика автоматического открывания двери	+	+	+	+	+	+	+	+	+	+	+	+
5.3	Установка панели домофона с функцией видеонаблюдения	-	+	+	-	+	+	-	+	+	-	+	+
5.4	Замена входной двери	-	-	ДН 21-12У	-	-	ДН 21-9У	-	-	ДН 21-9У	-	-	ДН 21-9У
6	Демонтаж порога двери тамбура-шлюза (размер порога, мм)	1200х80(б) (2шт.)	1200х80(б) (2шт.)	1200х80(б) (2шт.)	900х80(б)	900х80(б)	900х80(б)	900х80(б)	900х80(б)	900х80(б)	900х80(б)	900х80(б)	900х80(б)
7	Демонтаж существующей перегородки с дверным проемом в тамбуре-шлюзе	-	-	-	-	-	-	-	-	-			
8	Возведение перегородки в тамбуре-шлюзе с дверным проемом, установка двери	-	-	-	-	-	-	-	-	-			
9	Возведение перегородки с дверным проемом 900 мм в подлестничном пространстве, установка двери	-	-	-	-	-	-	-	-	-	2000х2000х60 ДВ 19-9	2000х2000х60 ДВ 19-9	2000х2000х60 ДВ 19-9
10	Окраска ступеней в контрастный (желтый) цвет	0.70 м²	0.70 м²	0.70 м²	0.75 м²	0.75 м²	0.75 м²	0.70 м²	0.70 м²	0.70 м²	0.85 м²	0.85 м²	0.85 м²
11	Подъятие на этаж (внутри помещения):												
11.1	Устройство откидного пандуса заводского изготовления	21 м.п	21 м.п	21 м.п	24 м.п	24 м.п	24 м.п	21 м.п	21 м.п	21 м.п	21 м.п	21 м.п	21 м.п
11.2	Устройство стационарного наклонного пандуса	-	-	-	-	-	-	-	-	-	-	-	-
11.3	Устройство внутреннего монолитного пандуса	-	-	-	-	-	-	-	-	-	-	-	-
11.4	Установка индивидуального подъемника (вертикального) для внутренних помещений**	-	-	-	-	-	-	-	-	-	-	-	-
11.5	Установка индивидуального подъемника (наклонного) для внутренних помещений***	-	-	-	-	-	-	-	-	-	-	-	-
12	Устройство пристенного двухуровневого поручня 700-900 (окрашенная конструкционная сталь) на лестничном марше	22 м.п	22 м.п	22 м.п	25 м.п	25 м.п	25 м.п	22 м.п	22 м.п	22 м.п	22 м.п	22 м.п	22 м.п
13	Устройство ограждающего двухуровневого поручня 700-900 (окрашенная конструкционная сталь), боковое крепление к лестнице	22 м.п	22 м.п	22 м.п	25 м.п	25 м.п	25 м.п	22 м.п	22 м.п	22 м.п	22 м.п	22 м.п	22 м.п

Примечание: * размеры необходимо уточнить по месту
** подъемник для инвалидов индивидуальный типа VTPM -1040M
*** подъемник для инвалидов наклонный типа VIMEC Mod.V64-V74

Изм.	Кол. уч.	Лист	№ док.	Подп.	Дата
Разработал		Смурова Н.Ю.			05.11.11
Проверил		Семикин П.П.			05.11.11
ГАП		Крюков А.Р.			05.11.11

№ 35-ГК от 30.08.11 Заказчик: Министерство Регионального развития РФ

Альбом типовых проектных решений переоборудования объектов жилого фонда для проживания инвалидов и семей, имеющих детей-инвалидов

Ведомость мероприятий по переоборудованию входных групп и помещений общего пользования 1-го этажа по сериям типовых проектов (продолжение)

Стадия	Лист	Листов
ТПР	29	32

ОАО "ЦНИИЭП жилых и общественных зданий (ЦНИИЭП жилища)"

взаим. инв. N

подпись и дата

инв. N подл.

		СЕРИИ ЖИЛЫХ ДОМОВ											
		135 (9 эт.)			II-49 (9 эт.)			83 (5эт.)			83 (9 эт.)		
Номер п/п	Мероприятия	минимальные	оптимальные	максимальные	минимальные	оптимальные	максимальные	минимальные	оптимальные	максимальные	минимальные	оптимальные	максимальные
1	Устройство тротуарной тактильной плитки 500х500мм с квадратными рифами перед крыльцом или входной площадкой	4 шт	4 шт	4 шт	4 шт	4 шт	4 шт	3 шт	3 шт	3 шт	3 шт	3 шт	3 шт
1а	Дополнительное асфальтирование придомовой территории (с разуклонкой поверхности)	25.6 м²	25.6 м²	25.6 м²	19.8 м²	19.8 м²	19.8 м²	22.0 м²	22.0 м²	22.0 м²	14,0 м²	14,0 м²	14,0 м²
2	Устройство ограждения (внутренние и наружное)	-	-	-	-	-	-	0.8 м.п.	0.8 м.п.	0.8 м.п.	-	-	-
3	Устройство пандуса входной площадки:												
3.1	Установка металлического пандуса (с поручнем) заводского изготовления*	-	2.0 м.п.	2.0 м.п.	-	1.0 м.п.	1.0 м.п.	-	1.0 м.п.	1.0 м.п.	-	1.0 м.п.	1.0 м.п.
3.2	Устройство асфальтированного пандуса	0.15 м³	-	-	0.03 м³	-	-	0.03 м³	-	-	0.03 м³	-	-
4	Увеличение размеров входной площадки (асфальт)	-	-	-	-	-	-	-	-	-	-	-	-
5	Модернизация входной двери:												
5.1	Установка кодовой панели домофона и замка с рельефными цифрами	+	-	-	+	-	-	+	-	-	+	-	-
5.2	Установка доводчика автоматического открывания двери	+	+	+	+	+	+	+	+	+	+	+	+
5.3	Установка панели домофона с функцией видеонаблюдения	-	+	+	-	+	+	-	+	+	-	+	+
5.4	Замена входной двери	-	-	ДН 21-12У	-	-	ДН 21-9У	-	-	ДН 21-12У	-	-	ДН 21-12У
6	Демонтаж порога двери тамбура-шлюза (размер порога, мм)	1200х80(h) (2шт.)	1200х80(h) (2шт.)	1200х80(h) (2шт.)	900х80(h)	900х80(h)	900х80(h)	1200х80(h)	1200х80(h)	1200х80(h)	1200х80(h)	1200х80(h)	1200х80(h)
7	Демонтаж существующей перегородки с дверным проемом в тамбуре-шлюзе	9.6 м²	9.6 м²	9.6 м²	-	-	-	-	-	11.2 м²	-	-	-
8	Возведение перегородки в тамбуре-шлюзе с дверным проемом, установка двери	-	-	-	-	-	-	-	1600х3500(h)х80 ДВ 19-9	1200х3500(h)х80 ДВ 19-7	-	-	-
9	Возведение перегородки с дверным проемом 900 мм в подлестничном пространстве, установка двери	-	-	-	-	-	-	-	-	-	-	-	-
10	Окраска ступеней в контрастный (желтый) цвет	0.75 м²	0.75 м²	0.75 м²	1.5 м²	1.5 м²	1.5 м²	0.70 м²	0.70 м²	0.70 м²	0.75 м²	0.75 м²	0.75 м²
11	Подъятие на этаж (внутри помещения):												
11.1	Устройство откидного пандуса заводского изготовления	2.1 м.п.	2.1 м.п.	2.1 м.п.	2.4 м.п.	2.4 м.п.	-	2.1 м.п.	2.1 м.п.	-	2.1 м.п.	2.1 м.п.	2.1 м.п.
11.2	Устройство стационарного наклонного пандуса	-	-	-	-	-	-	-	-	-	-	-	-
11.3	Устройство внутреннего монолитного пандуса	-	-	-	-	-	-	-	-	-	-	-	-
11.4	Установка индивидуального подъемника (вертикального) для внутренних помещений**	-	-	-	-	-	1 шт	-	-	1 шт	-	-	-
11.5	Установка индивидуального подъемника (наклонного) для внутренних помещений***	-	-	-	-	-	-	-	-	-	-	-	-
12	Устройство пристенного двухуровневого поручня 700-900 (окрашенная конструкционная сталь) на лестничном марше	2.2 м.п.	2.2 м.п.	2.2 м.п.	4.4 м.п.	4.4 м.п.	2.2 м.п.	4.4 м.п.	4.4 м.п.	2.2 м.п.	4.4 м.п.	4.4 м.п.	4.4 м.п.
13	Устройство ограждающего двухуровневого поручня 700-900 (окрашенная конструкционная сталь), боковое крепление к лестнице	2.2 м.п.	2.2 м.п.	2.2 м.п.	-	-	2.2 м.п.	-	-	2.2 м.п.	-	-	-

Примечание: * размеры необходимо уточнить по месту
** подъемник для инвалидов индивидуальный типа VTPM -1040M
*** подъемник для инвалидов наклонный типа VIMEC Mod.V64-V74

взаим. инв. N

подпись и дата

инв. N подл.

Изм.	Кол. уч.	Лист	№ док.	Подп.	Дата
Разработал		Смурова Н.Ю.			05.11.11
Проверил		Семикин П.П.			05.11.11
ГАП		Крюков А.Р.			05.11.11

№ 35-ГК от 30.08.11 Заказчик: Министерство Регионального развития РФ

Альбом типовых проектных решений переоборудования объектов жилого фонда для проживания инвалидов и семей, имеющих детей-инвалидов

Ведомость мероприятий по переоборудованию входных групп и помещений общего пользования 1-го этажа по сериям типовых проектов (продолжение)

Стадия	Лист	Листов
ТПР	30	32

ОАО "ЦНИИЭП жилых и общественных зданий (ЦНИИЭП жилища)"

		Серии жилых домов											
		510 (5 эт.)			II-18 (9 эт.)			II-18 (12эт.)			И-209А (14 эт.)		
Номер п/п	Мероприятия	минимальные	оптимальные	максимальные	минимальные	оптимальные	максимальные	минимальные	оптимальные	максимальные	минимальные	оптимальные	максимальные
1	Устройство тротуарной тактильной плитки 500х500мм с квадратными рифами перед крыльцом или входной площадкой	4 шт	4 шт	4 шт	5 шт	5 шт	5 шт	3 шт	3 шт	3 шт	3 шт	3 шт	3 шт
1а	Дополнительное асфальтирование придомовой территории (с разуклонкой поверхности)	9.3 м²	9.3 м²	9.3 м²	15.0 м²	15.0 м²	15.0 м²	14.0 м²	14.0 м²	14.0 м²	14,8 м²	14,8 м²	14,8 м²
2	Устройство ограждения (внутреннее и наружное)	-	-	-	-	-	-	-	-	-	-	-	-
3	Устройство пандуса входной площадки:												
3.1	Установка металлического пандуса (с поручнем) заводского изготовления*	-	10 м.п	10 м.п	-	15 м.п	15 м.п	-	10 м.п	10 м.п	-	10 м.п	10 м.п
3.2	Устройство асфальтированного пандуса	0.03 м³	-	-	0.2 м³	-	-	0.03 м³	-	-	0.03 м³	-	-
4	Увеличение размеров входной площадки (асфальт)	-	-	-	-	-	-	-	-	-	2.5 м²	2.5 м²	2.5 м²
5	Модернизация входной двери:												
5.1	Установка кодовой панели домофона и замка с рельефными цифрами	+	-	-	+	-	-	+	-	-	+	-	-
5.2	Установка доводчика автоматического открывания двери	+	+	+	+	+	+	+	+	+	+	+	+
5.3	Установка панели домофона с функцией видеонаблюдения	-	+	+	-	+	+	-	+	+	-	+	+
5.4	Замена входной двери	-	-	ДН 21-12У	-	-	ДН 21-12У	-	-	ДН 21-9У	-	-	ДН 21-12У
6	Демонтаж порога двери тамбура-шлюза (размер порога, мм)	1200х80(б) (2шт.)	1200х80(б) (2шт.)	1200х80(б) (2шт.)	1200х80(б)	1200х80(б)	1200х80(б)	900х80(б)	900х80(б)	900х80(б)	1200х80(б)	1200х80(б)	1200х80(б)
7	Демонтаж существующей перегородки с дверным проемом в тамбуре-шлюзе	9.6 м²	9.6 м²	9.6 м²	-	-	-	-	-	11.2 м²	-	-	-
8	Возведение перегородки в тамбуре-шлюзе с дверным проемом, установка двери	2200х2100(h)х80 ДВ 21-9	2200х2100(h)х80 ДВ 21-9	2200х2100(h)х80 ДВ 21-9	-	-	-	-	-	-	-	-	-
9	Возведение перегородки с дверным проемом 900 мм в подлестничном пространстве, установка двери	-	-	-	-	-	-	2500х1900(hср)х60 ДВ 19-9	2500х1900(hср)х60 ДВ 19-9	2500х1900(hср)х60 ДВ 19-9	2500х1900(hср)х60 ДВ 19-9	2500х1900(hср)х60 ДВ 19-9	2500х1900(hср)х60 ДВ 19-9
10	Окраска ступеней в контрастный (желтый) цвет	0.65 м²	0.65 м²	0.65 м²	1.85 м²	1.85 м²	1.25 м²	0.60 м²	0.60 м²	0.60 м²	0.60 м²	0.60 м²	0.60 м²
11	Поднятие на этаж (внутри помещения):												
11.1	Устройство откидного пандуса заводского изготовления	2.1 м.п	2.1 м.п	2.1 м.п	2.1 м.п	2.4 м.п	-	2.1 м.п	2.1 м.п	2.1 м.п	2.4 м.п	2.4 м.п	2.4 м.п
11.2	Устройство стационарного накладного пандуса	-	-	-	-	-	-	-	-	-	-	-	-
11.3	Устройство внутреннего монолитного пандуса	-	-	-	-	-	-	-	-	-	-	-	-
11.4	Установка индивидуального подъемника (вертикального) для внутренних помещений**	-	-	-	-	-	1 шт	-	-	-	-	-	-
11.5	Установка индивидуального подъемника (наклонного) для внутренних помещений***	-	-	-	-	-	-	-	-	-	-	-	-
12	Устройство пристенного двухуровневого поручня 700-900 (окрашенная конструкционная сталь) на лестничном марше	2.2 м.п	2.2 м.п	2.2 м.п	7.4 м.п	7.4 м.п	5.2 м.п	2.2 м.п	2.2 м.п	2.2 м.п	2.5 м.п	2.5 м.п	2.5 м.п
13	Устройство ограждающего двухуровневого поручня 700-900 (окрашенная конструкционная сталь), боковое крепление к лестнице	2.2 м.п	2.2 м.п	2.2 м.п	3.0 м.п	3.0 м.п	5.2 м.п	2.2 м.п	2.2 м.п	2.2 м.п	2.5 м.п	2.5 м.п	2.5 м.п

Примечание: * размеры необходимо уточнить по месту
** подъемник для инвалидов индивидуальный типа VTPM -1040M
*** подъемник для инвалидов наклонный типа VIMEC Mod.V64-V74

Изм.	Кол. уч.	Лист	№ док.	Подп.	Дата
Разработал		Смурова Н.Ю.			05.11.11
Проверил		Семикин П.П.			05.11.11
ГАП		Крюков А.Р.			05.11.11

№ 35-ГК от 30.08.11 Заказчик: Министерство Регионального развития РФ

Альбом типовых проектных решений переоборудования объектов жилого фонда для проживания инвалидов и семей, имеющих детей-инвалидов

Ведомость мероприятий по переоборудованию входных групп и помещений общего пользования 1-го этажа по сериям типовых проектов (продолжение)

Стадия	Лист	Листов
ТПР	31	32

ОАО "ЦНИИЭП жилых и общественных зданий (ЦНИИЭП жилища)"

Взаим. инв. N | Подпись и дата | Инв. N подл.

		Серии жилых домов											
		511 (5 эт.)			85 (5 эт.)			85 (9эт.)			II-29 (9 эт.)		
Номер п/п	Мероприятия	минимальные	оптимальные	максимальные	минимальные	оптимальные	максимальные	минимальные	оптимальные	максимальные	минимальные	оптимальные	максимальные
1	Устройство тротуарной тактильной плитки 500х500мм с квадратными рифами перед крыльцом или входной площадкой	4 шт	4 шт	4 шт	4 шт	4 шт	4 шт	6 шт	6 шт	6 шт	4 шт	4 шт	4 шт
1а	Дополнительное асфальтирование придомовой территории (с разуклонкой поверхности)	10,4 м²	10,4 м²	10,4 м²	33,5 м²	33,5 м²	33,5 м²	27,0 м²	27,0 м²	27,0 м²	16,2 м²	16,2 м²	16,2 м²
2	Устройство ограждения (внутренние и наружное)	-	-	-	20 мп	20 мп	20 мп	-	-	-	-	-	-
3	Устройство пандуса входной площадки:												
3.1	Установка металлического пандуса (с поручнем) заводского изготовления*	-	1,0 мп	1,0 мп	-	4,0 мп	4,0 мп	-	1,0 мп	1,0 мп	-	1,0 мп	1,0 мп
3.2	Устройство асфальтированного пандуса	0,03 м³	-	-	0,9 м³	-	-	0,03 м³	-	-	0,03 м³	-	-
4	Увеличение размеров входной площадки (асфальт)	-	-	-	2,0 м²	2,0 м²	2,0 м²	3,0 м²	3,0 м²	3,0 м²	1,0 м²	1,0 м²	1,0 м²
5	Модернизация входной двери:												
5.1	Установка кодовой панели домофона и замка с рельефными цифрами	+	-	-	+	-	-	+	-	-	+	-	-
5.2	Установка доводчика автоматического открывания двери	+	+	+	+	+	+	+	+	+	+	+	+
5.3	Установка панели домофона с функцией видеонаблюдения	-	+	+	-	+	+	-	+	+	-	+	+
5.4	Замена входной двери	-	-	ДН 21-9У	-	-	ДН 21-9У	-	-	ДН 21-9У	-	-	ДН 21-12У
6	Демонтаж порога двери тамбура-шлюза (размер порога, мм)	900х80(6)	900х80(6)	900х80(6)	900х80(6)	900х80(6)	900х80(6)	900х80(6)	900х80(6)	900х80(6)	1200х80(6)	1200х80(6)	1200х80(6)
7	Демонтаж существующей перегородки с дверным проемом в тамбуре-шлюзе	-	-	-	-	-	-	4,3 м²	4,3 м²	4,3 м²	-	-	-
8	Возведение перегородки в тамбуре-шлюзе с дверным проемом, установка двери	-	-	-	-	-	-	3400х2300(h)х80 ДВ 21-9	3400х2300(h)х80 ДВ 21-9	3400х2300(h)х80 ДВ 21-9	-	-	-
9	Возведение перегородки с дверным проемом 900 мм в подлестничном пространстве, установка двери	2300х1900(h)х60 ДВ 19-9	2300х1900(h)х60 ДВ 19-9	2300х1900(h)х60 ДВ 19-9	-	-	-						
10	Окраска ступеней в контрастный (желтый) цвет	0,60 м²	0,60 м²	0,60 м²	1,4 м²	0,8 м²	1,4 м²	0,60 м²	0,60 м²	0,60 м²	0,60 м²	0,60 м²	0,60 м²
11	Поднятие на этаж (внутри помещения):												
11.1	Устройство откидного пандуса заводского изготовления	2,1 мп	2,1 мп	2,1 мп	-	-	-	2,1 мп	2,1 мп	2,1 мп	2,1 мп	-	-
11.2	Устройство стационарного накладного пандуса	-	-	-	1,4 мп	-	-	-	-	-	-	-	-
11.3	Устройство внутреннего монолитного пандуса	-	-	-	-	0,6 м³	-	-	-	-	-	1,2 м³	-
11.4	Установка индивидуального подъемника (вертикального) для внутренних помещений**	-	-	-	-	-	-	-	-	-	-	-	1 шт
11.5	Установка индивидуального подъемника (наклонного) для внутренних помещений***	-	-	-	-	-	1 шт	-	-	-	-	-	-
12	Устройство пристенного двухуровневого поручня 700-900 (окрашенная конструкционная сталь) на лестничном марше	2,2 мп	2,2 мп	2,2 мп	3,0 мп	3,0 мп	3,0 мп	2,2 мп	2,2 мп	2,2 мп	2,0 мп	5,5 мп	2,0 мп
13	Устройство ограждающего двухуровневого поручня 700-900 (окрашенная конструкционная сталь), боковое крепление к лестнице	2,2 мп	2,2 мп	2,2 мп	-	5,0 мп	-	2,2 мп	2,2 мп	2,2 мп	2,0 мп	5,5 мп	2,0 мп

Примечание: * размеры необходимо уточнить по месту
** подъемник для инвалидов индивидуальный типа VTPM -1040M
*** подъемник для инвалидов наклонный типа VIMEC Mod.V64-V74

Изм.	Кол. уч.	Лист	№ док.	Подп.	Дата
Разработал		Смурова Н.Ю.			05.11.11
Проверил		Семикин П.П.			05.11.11
ГАП		Крюков А.Р.			05.11.11

№ 35-ГК от 30.08.11 Заказчик: Министерство Регионального развития РФ

Альбом типовых проектных решений переоборудования объектов жилого фонда для проживания инвалидов и семей, имеющих детей-инвалидов

Ведомость мероприятий по переоборудованию входных групп и помещений общего пользования 1-го этажа по сериям типовых проектов (окончание)

Стадия	Лист	Листов
ТПР	32	32

ОАО "ЦНИИЭП жилых и общественных зданий (ЦНИИЭП жилища)"

Взаим. инв. N | Подпись и дата | Инв. N подл.

gost.e-ecolog.ru