Типовой проект

705-1-190.85

Глубинный склад минеральных удобрений из железобетонных конструкций вместимостью 3000 тонн, оборудованный подвесным электрическим краном

Альбом II

Строительные изделия

20716-02

СФ ЦИТП 620062, г.Свердловск, ул.Чебышева, 4
Зак. 1010 инв. [illegible] тираж 60
Сдано в печать [illegible] 19[illegible] Цена [illegible]

				Привязан:	
Изм. №					

gost.e-ecolog.ru

Типовой проект

705-1-190.85

Глубинный склад минеральных удобрений из железобетонных конструкций вместимостью 3000 тонн, оборудованный подвесным электрическим краном

СОСТАВ ПРОЕКТА.

Альбом I – Пояснительная записка. Технология производства. Архитектурно-строительные решения. Конструкции металлические. Отопление и вентиляция. Силовое электрооборудование. Связь и сигнализация.
Альбом II – Строительные изделия
Альбом III – Спецификации оборудования
Альбом IV – Ведомости потребности в материалах
Альбом V – Сметы
Альбом VI – Показатели применения научно-технических достижений в строительных решениях проекта

Альбом II

РАЗРАБОТАН
проектным институтом
„ЦИТЭПсельхоз"

УТВЕРЖДЕН Минсельхозом СССР
приказ №33-ЭГ от 29.05.85г.
Введен в действие ЦИТЭПсельхозом
приказ № 123 от 27.08.85г.

Главный инженер института (Болонкин)
Главный инженер проекта (Трынов)

20716-02

Привязан:

Инв. №

Содержание альбома

Обозначение	Наименование	Стр.
КЖИ-01.00	Колонна К1	3
КЖИ-02.00	Колонна К2	4
КЖИ-03.00	Колонна К3	5
КЖИ-04.00	Колонна К4	6
КЖИ-05.00	Колонна К5	7
КЖИ-06.00	Колонна К6	8
КЖИ-07.00	Колонна К7	9
КЖИ-08.00	Колонна К8	10
КЖИ-09.00	Колонна К9	11
КЖИ-10.00	Колонна К10	12
КЖИ-11.00	Колонна К11	13
КЖИ-12.00	Колонна К12	14
КЖИ-13.00	Колонна К13	15
КЖИ-14.00	Колонна К14	16
КЖИ-15.00	Колонна К15	17
КЖИ-16.00	Колонна К17	18
КЖИ-17.00	Колонна К18	19
КЖИ-18.00	Колонна К19	20
КЖИ-19.00	Колонна К20	21
КЖИ-20.00	Колонна К21	22
КЖИ-21.00	Колонна К22	23
КЖИ-22.00	Балка Б1	24
КЖИ-23.00	Балка Б2,Б3	25

Обозначение	Наименование	Стр.
КЖИ-24.00	Изделие закладное МН1	26
КЖИ-25.00	Деталь накладная МН2	
КЖИ-26.00	Панели ПС15, ПС18	27
КЖИ-27.00	Плита П2	28
КЖИ-28.00	Плита П4	
КЖИ-29.00	Плита П3	29
КЖИ-30.00	Сетка С1	30
КЖИ-31.00	Тяж ГС1	
КЖИ-32.00	Тяж ГС2	31
КЖИ-33.00	Изделие соединительное СД1	
КЖИ-34.00	Изделие соединительное СД2	32
КЖИ-35.00	Изделие соединительное СД3	
КЖИ-36.00	Колонна К23	33
КЖИ-37.00	Колонна К24	34
КДИ-010СБ	Щит Щ1. Сборочный чертеж	35
КДИ-010	Щит Щ1	36
КДИ-020СБ	Щит Щ2. Сборочный чертеж	37
КДИ-020	Щит Щ2	38
КДИ-030СБ	Щит Щ3. Сборочный чертеж	39
КДИ-030	Щит Щ3	40
КДИ-040	Узлы	41
КДИ-050	Щит Щ4	42

Инв.№ подл. | Подпись и дата | Взам.инв.№

Альбом II

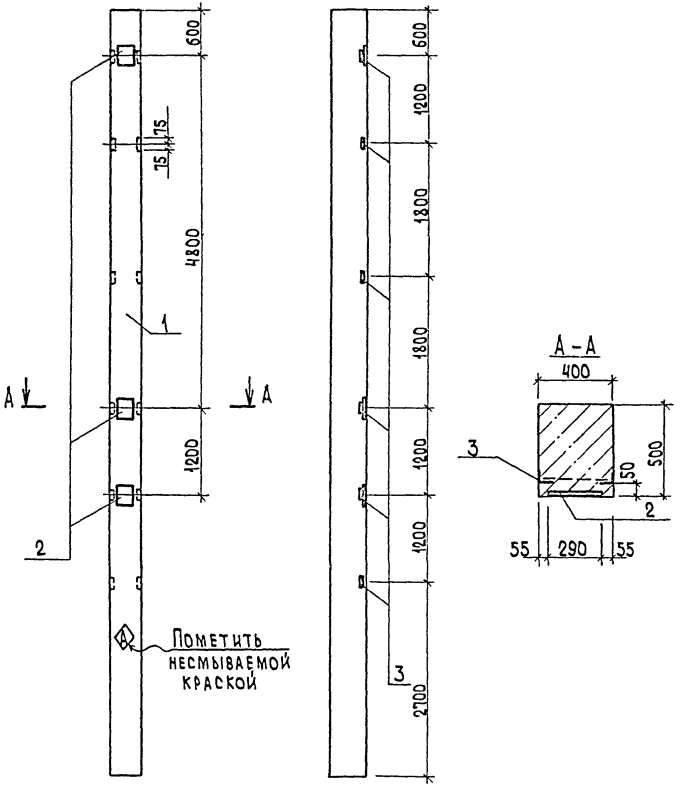

Формат	Зона	Поз.	Обозначение	Наименование	Кол.	Примечание
				Документация		
			1.423-3 вып.1	Ж/б. колонны прямоугольного		
				сечения для одноэтажных		
				производственных зданий без		
				мостовых кранов высотой до 36м		
				Сборочные единицы		
		1	1.423-3 вып.1	Колонна К96-8	1	
				Изделие закладное		
		2	1.423-3 вып.2	НМ1-8-1	3	
		3	1.423-3 вып.2	М1-14	6	

Ведомость расхода стали на дополнительные закладные изделия, кг

Марка элемента	Изделия закладные									Общий расход
	Арматура класса					Прокат марки				
	AI		AIII			ВСт3кп2				
	ГОСТ 5781-82					ГОСТ 8509-72*		ГОСТ 103-76		
	ф6		ф12	ф14	ф22	L63×5		10×250	Итого	
К1	0,6		1,98	10,5	4,20	8,64		17,10	25,74	43,02

1. Бетон повышенной плотности с маркой по водонепроницаемости В6.
2. Закладные изделия покрыть слоем Мет. А250

ГИП	Трынов		20.06
Н.контр.	Тутаева		10.6.85
Нач.отд.	Крылов		10.6.85
Гл.спец.	Троицкий		10.6.85
Рук.гр.	Тутаева		10.6.85
Вед.инж.	Лопухова		10.6.85

Т.п. 705-1-190.85 КЖИ-01.00

Колонна К1

Стадия	Масса	Масштаб
Р	5300	

Лист | Листов 1

ЦИТЭПсельхоз Владимир

Коп. Ящук

Формат А3

20716-02

Инв. № подл. | Подпись и дата | Взам. инв. №

Альбом II

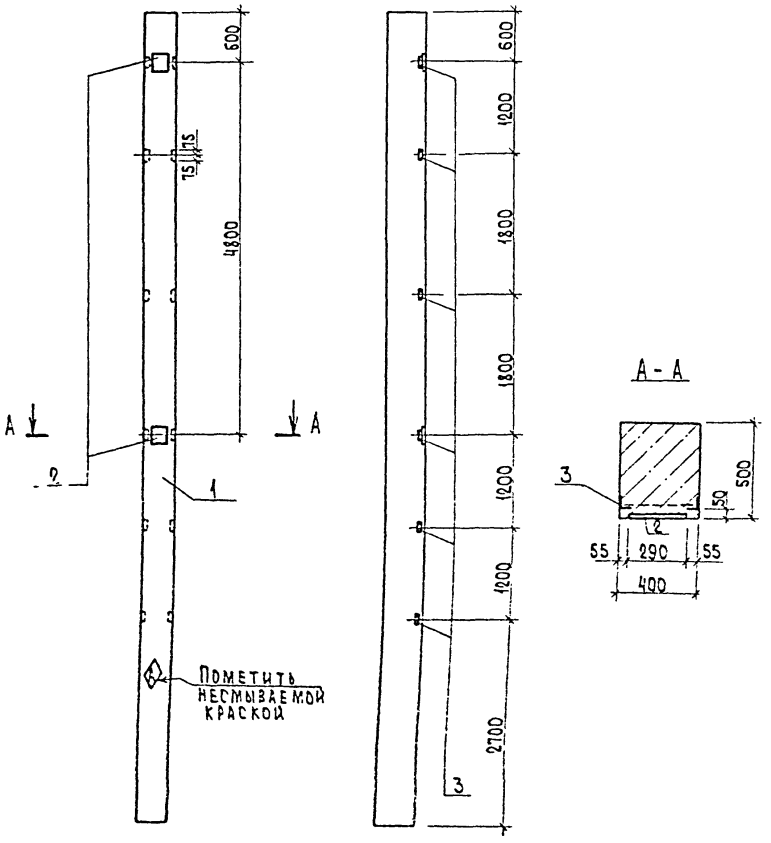

Формат	Зона	Поз.	Обозначение	Наименование	Кол.	Примечание
				Документация		
			1.423-3 вып.1	Ж-б. колонны прямоугольного		
				сечения для одноэтажных		
				производственных зданий без		
				мостовых кранов высотой до 9,6м		
				Сборочные единицы		
		1	1.423-3 вып.1	Колонна К96-8	1	
				Изделие закладное		
		2	1.423-3 вып.2	НМ1-8-1	2	
		3	1.423-3 вып.2	М1-14	6	

Ведомость расхода стали на дополнительные закладные изделия, кг

Марка элемента	Изделия закладные										Общий расход
	Арматура класса					Прокат марки					
	AI		AIII			В Ст3. кп2					
	ГОСТ 5781-82					ГОСТ 8509-72*		ГОСТ 103-76			
	Ф6		Ф12	Ф14	Ф22	L63×5		-10×250		Итого	
К2	0,4		1,98	7,00	2,80	8,64		11,40		20,04	32,22

1. Бетон повышенной плотности с маркой по водонепроницаемости В6.

2. Закладные изделия покрыть слоем Мет. А250

ГИП	Трынов		
Н. контр.	Тутаева		
Нач. отд.	Крылов		
Гл. спец.	Троицкий		
Рук. гр.	Тутаева		
Вед. инж.	Лопухова		

Т.п. 705-1-190.85 КЖИ-02.00

Колонна К2

Стадия	Масса	Масштаб
Р	5300	

Лист | Листов 1

ЦИТЭПсельхоз Владимир

Инв. № подл. | Подпись и дата | Взам. инв. №

Коп. Ц. Цук

Формат А3

20716-02

Альбом II

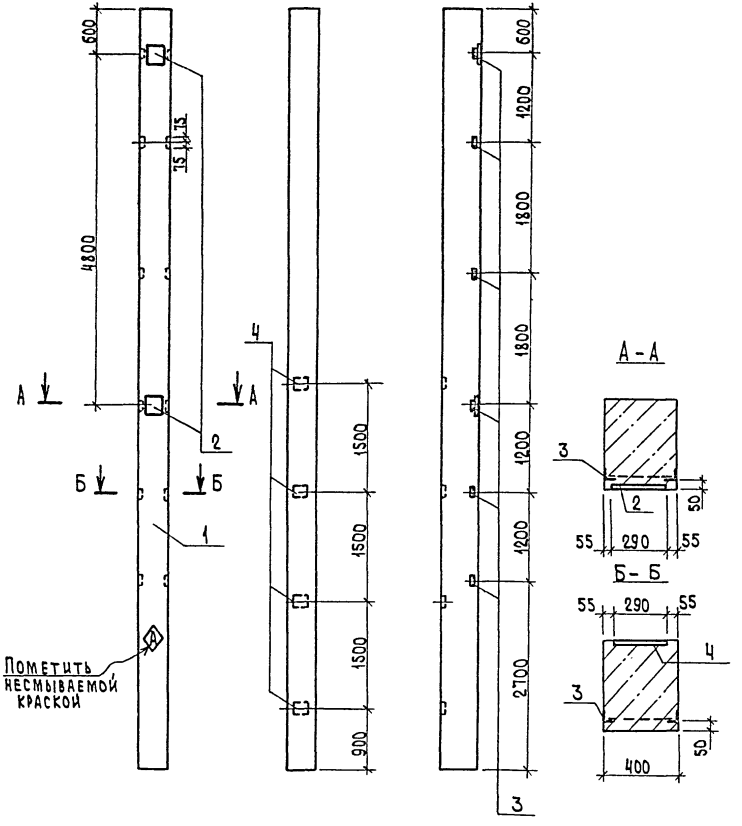

Формат	Зона	Поз.	Обозначение	Наименование	Кол.	Примечание
				Документация		
			1.423-3 вып.1	Ж-6. Колонны прямоугольного		
				сечения для одноэтажных		
				производственных зданий без		
				мостовых кранов высотой до 9,6м		
				Сборочные единицы		
		1	1.423-3 вып.1	Колонна К96-12	1	
				Изделие закладное		
		2	1.423-3 вып.2	НМ1-8-1	2	
		3	1.423-3 вып.2	М1-14	6	
		4	1.423-3 вып.2	НМ1-9-1	4	

Ведомость расхода стали на дополнительные закладные изделия, кг

Марка элемента	Изделия закладные										Общий расход
	Арматура класса					Прокат марки					
	AI	AIII				Вст3. кп2					
	ГОСТ 5781-82					ГОСТ 8509-72*		ГОСТ 103-76			
	Ф6	Ф12	Ф14	Ф22		L63×5		-10×250	-10×200		
К3	1,20	1,98	17,4	8,40		8,64		11,40	18,40		67,42

1. Бетон повышенной плотности с маркой по водонепроницаемости В6.
2. Закладные изделия покрыть слоем Мет. А250.

Т.п. 705-1-190.85 КЖИ-03.00

ГИП	Трынов		10.85
Н.контр.	Тутаева		10.85
Нач.отд.	Крылов		10.85
Гл.спец.	Троицкий		10.85
Рук.гр.	Тутаева		10.85
Вед.инж.	Лопухова		10.85

Колонна К3

Стадия	Масса	Масштаб
Р	5300	
Лист	Листов 1	

ЦИТЭПсельхоз Владимир

Коп. Ящук

Формат А3

2.0716-02

Инв.№подл. | Подпись и дата | Взам.инв.№

Альбом II

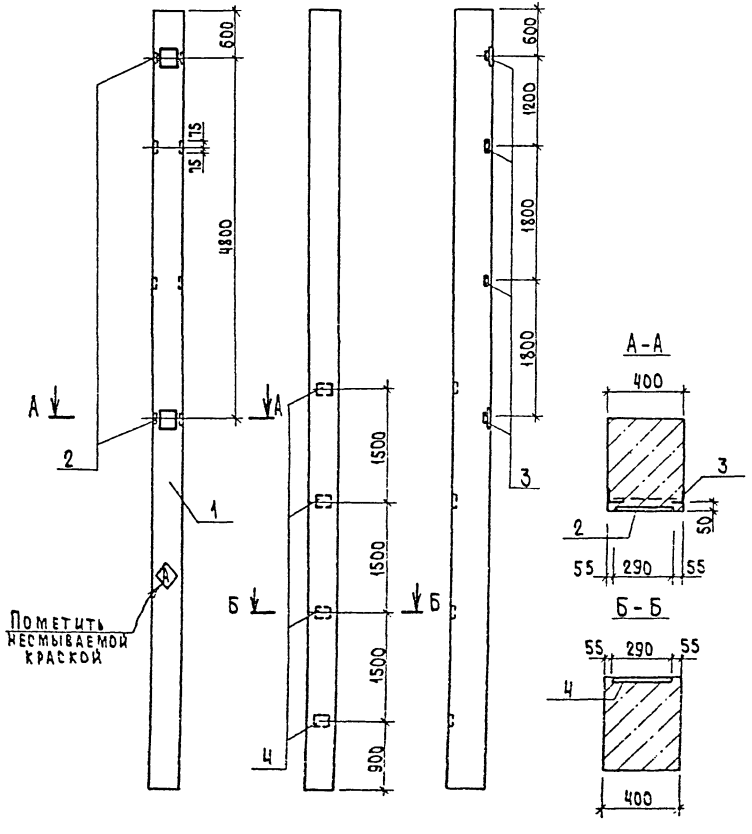

Формат	Зона	Поз.	Обозначение	Наименование	Кол.	Примечание
				Документация		
			1.423-3 вып.1	Ж-б. колонны прямоугольного		
				сечения для одноэтажных		
				производственных зданий без		
				мостовых кранов высотой до 9,6м		
				Сборочные единицы		
		1	1.423-3 вып.1	Колонна К96-54	1	
				Изделие закладное		
		2	1.423-3 вып.2	НМ1-8-1	2	
		3	1.423-3 вып.2	М1-14	4	
		4	1.423-3 вып.2	НМ1-9-1	4	

Ведомость расхода стали на дополнительные закладные изделия, кг

Марка элемента	Изделия закладные										Общий расход
	Арматура класса					Прокат марки					
	AI	AII				Вст3кп2					
	ГОСТ 5781-82					ГОСТ 8509-72*		ГОСТ 103-76			
	Ф6	Ф12	Ф14	Ф22	Итого	L63×5		10×850	10×200	Итого	
КЧ	1,20	1,32	17,40	8,40	28,32	5,76		14,40	18,40	35,56	63,88

1. Бетон повышенной плотности с маркой по водонепроницаемости В6.
2. Закладные изделия покрыть слоем Мет. А250.

ГИП	Трынов		10.85
Н.контр.	Тутаева		10.85
Нач.отд	Крылов		10.85
Гл.спец.	Троицкий		10.85
Рук.гр.	Тутаева		10.85
Вед.инж.	Ослухова		10.85

Т.п. 705-1-190.85 КЖИ-04.00

Колонна КЧ

Стадия	Масса	Масштаб
Р	5700	
Лист	Листов 1	

ЦИТЭПсельхоз Владимир

Инв. № подл. | Подпись и дата | Взам. инв. №

Кол. Ящук

Формат А3

20716-02

Альбом II

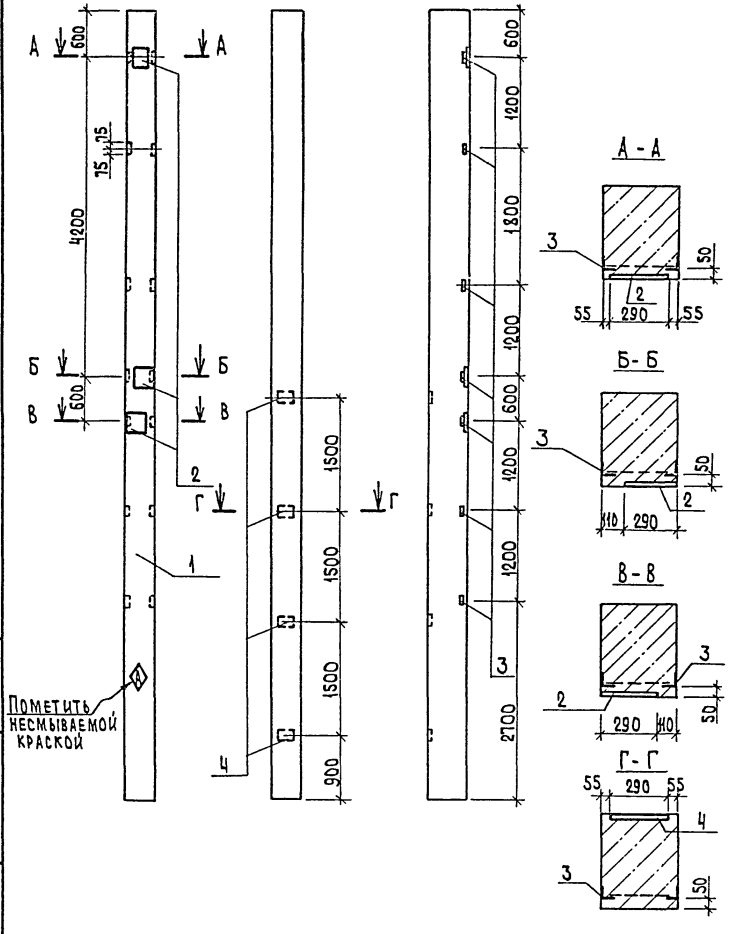

Формат	Зона	Поз.	Обозначение	Наименование	Кол.	Примечание
				Документация		
			1.423-3 вып.1	Ж.-б.колонны прямоугольного сечения для одноэтажных производственных зданий без мостовых кранов высотой до 9,6м		
				Сборочные единицы		
		1	1.423-3 вып.1	Колонна К 96-12	1	
				Изделие закладное		
		2	1.423-3 вып.2	НМ1-8-1	3	
		3	1.423-3 вып.2	М1-14	7	
		4	1.423-3 вып.2	НМ1-9-1	4	

Ведомость расхода стали на дополнительные закладные изделия, кг

Марка элемента	Изделия закладные										Общий расход
	Арматура класса					Прокат марки					
	AI	AIII				ВСт3кп2					
	ГОСТ 5781-82					ГОСТ 8509-72*		ГОСТ 103-76			
	ф6	ф12	ф14	ф22	Итого	L63×5		10×250	10×250	Итого	
К5	1,40	2,31	20,9	9,80	34,41	10,08		17,10	18,40	45,58	79,99

1. Бетон повышенной плотности с маркой по водонепроницаемости В6.
2. Закладные изделия покрыть слоем Мет. А250.

		Т.п. 705-1-190.85 КЖИ-05.00	
		Колонна К5	Стадия: Р; Масса: 5300; Масштаб:
			Лист; Листов 1
ГИП	Трынов	26.04.85	ЦИТЭПсельхоз Владимир
Н.контр.	Тутаева	10.4.85	
Нач.отд.	Крылов	10.4.85	
Гл.спец.	Троицкий	10.4.85	
Рук.гр.	Тутаева	10.4.85	
Вед.инж.	Лопухова	10.4.85	

Коп. Ящук

Формат А3

20716-02

Инв. № подл. | Подпись и дата | Взам. инв. №

Альбом II

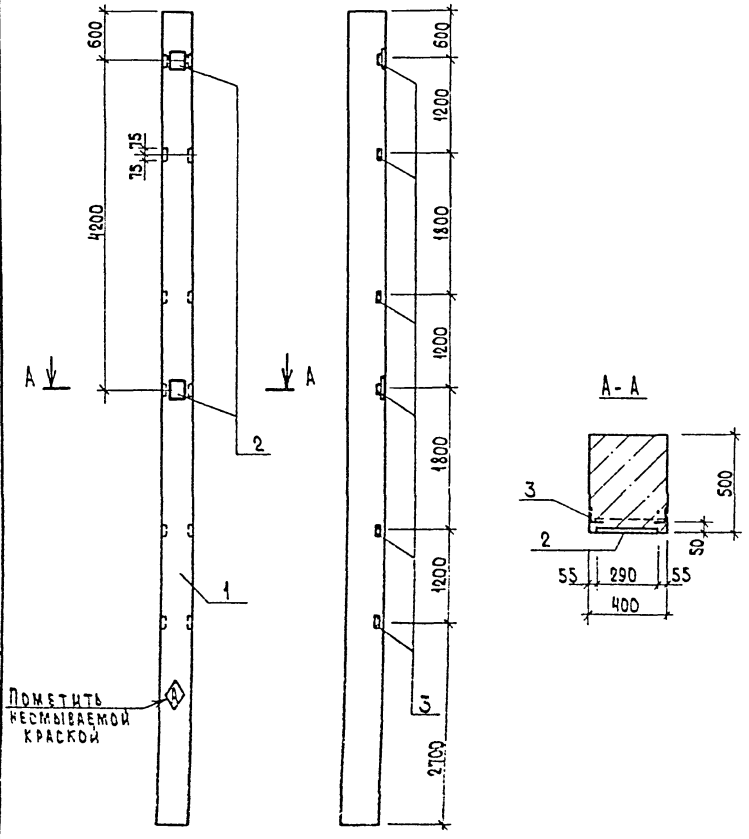

Формат	Зона	Поз.	Обозначение	Наименование	Кол.	Примечание
				Документация		
			1.423-3 вып.1	Ж-б. колонны прямоугольного сечения для одноэтажных производственных зданий без мостовых кранов высотой до 9,6м		
				Сборочные единицы		
		1	1.423-3 вып.1	Колонна К96-8	1	
				Изделие закладное		
		2	1.423-3 вып.2	НМ1-8-1	2	
		3	1.423-3 вып.2	М1-14	6	

Ведомость расхода стали на дополнительные закладные изделия, кг

Марка элемента	Изделия закладные										Общий расход
	Арматура класса					Прокат марки					
	AI	AIII				В Ст3. КП2					
	ГОСТ 5781-82					ГОСТ 8509-72*		ГОСТ 103-76			
	Ф6	Ф12	Ф14	Ф22	Итого	L63×5		⌀10×250		Итого	
К6	0,4	1,98	7,00	2,80	12,18	8,64		11,40		20,04	32,22

1. Бетон повышенной плотности с маркой по водонепроницаемости В6.
2. Закладные изделия покрыть слоем Мет. А250

ГИП	Трынов		
Н.контр.	Тутаева		
Нач.отд.	Крылов		
Гл.спец.	Троицкий		
Рук.гр.	Тутаева		
Вед.инж.	Лопухова		

Т.п 705-1-190.85 КЖИ-06.00

Колонна К6

Стадия	Масса	Масштаб
Р	5300	

Лист | Листов 1

ЦИТЭП Сельхоз Владимир

Инв. № подл. | Подпись и дата | Взам. инв. №

Коп Ящук

Формат А3

20716-02

Альбом I

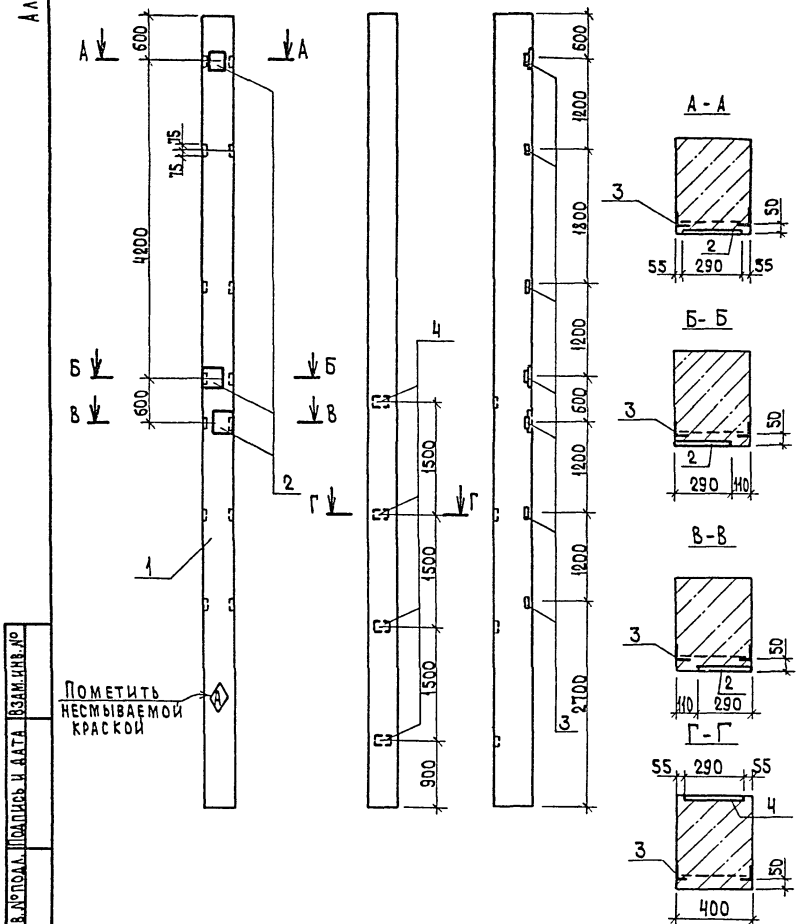

Формат	Зона	Поз.	Обозначение	Наименование	Кол.	Примечание
				Документация		
			1.423-3 вып.1	Ж.-б. колонны прямоугольного сечения для одноэтажных производственных зданий без мостовых кранов высотой до 9,6м		
				Сборочные единицы		
		1	1.423-3 вып.1	Колонна К96-12	1	
				Изделие закладное		
		2	1.423-3 вып.2	НМ1-8-1	3	
		3	1.423-3 вып.2	М1-14	7	
		4	1.423-3 вып.2	НМ1-9-1	4	

Ведомость расхода стали на дополнительные закладные изделия, кг

Марка элемента	Изделия закладные										Общий расход
	Арматура класса					Прокат марки					
	AI	AIII				ВСт3кп2					
	ГОСТ 5781-82					ГОСТ 8509-72*		ГОСТ 103-76			
	ф6	ф12	ф14	ф22	Итого	L63×5		10×250	10×200	Итого	
К7	1,40	2,31	20,9	9,80	34,41	10,08		17,10	18,40	45,58	79,99

1. Бетон повышенной плотности с маркой по водонепроницаемости В6.
2. Закладные изделия покрыть слоем Мет. А250

ГИП	Трынов		
Н.контр.	Тутаева		10.85
Нач.отд.	Крылов		10.85
Гл.спец.	Троицкий		10.85
Рук.гр.	Тутаева		10.85
Вед.инж.	Лопухова		10.85

Т.п. 705-1-190.85 КЖИ-07.00

Колонна К7

Стадия	Масса	Масштаб
Р	5300	
Лист	Листов 1	

ЦИТЭПсельхоз Владимир

Кол. Ящук

Формат А3

20716-02

Инв.№ подл. | Подпись и дата | Взам.инв.№

Альбом I

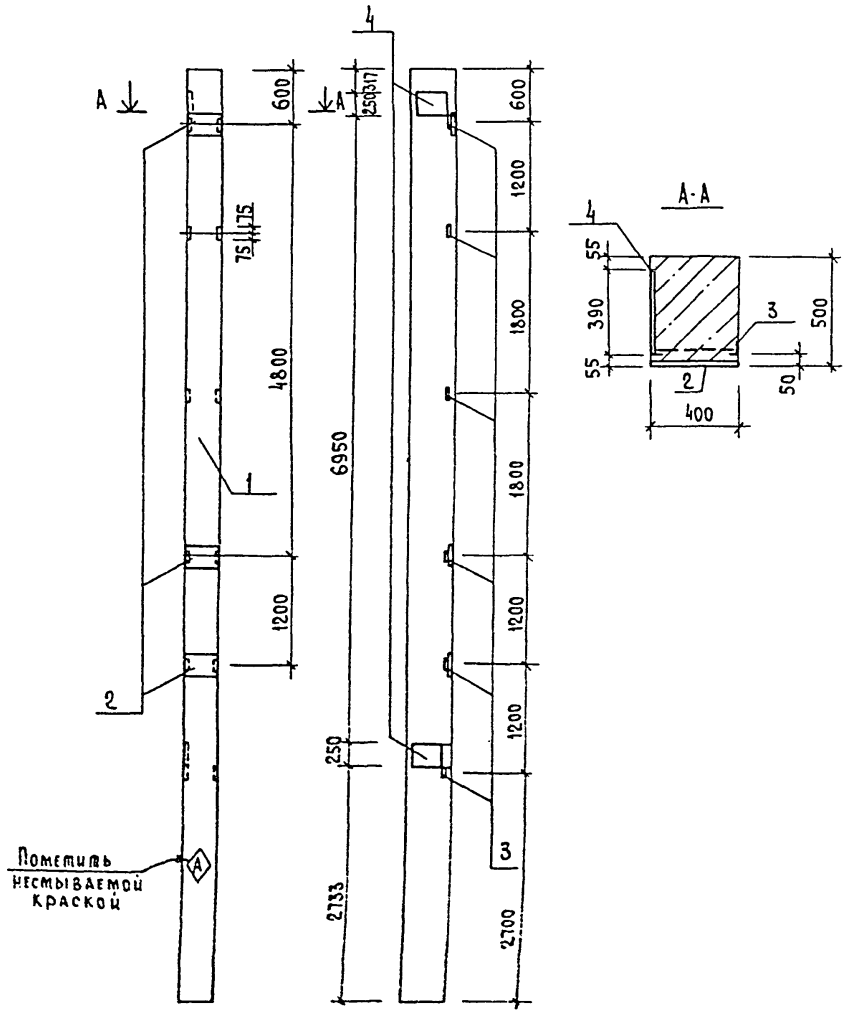

Формат	Зона	Поз.	Обозначение	Наименование	Кол.	Примечание
				Документация		
			1.423-3 вып.1	Ж-б. колонны прямоугольного		
				сечения для одноэтажных		
				производственных зданий без		
				мостовых кранов высотой до 9,6м		
				Сборочные единицы		
		1	1.423-3 вып.1	Колонна К96-9	1	
				Изделие закладное		
		2	1.423-3 вып.2	НМ1-14-1	3	
		3	1.423-3 вып.2	М1-14	6	
		4	1.423-3 вып.2	НМ1-11	2	

Ведомость расхода стали на дополнительные закладные изделия, кг

Марка элемента	Изделия закладные										Общий расход
	Арматура класса					Прокат марки					
	AI	AIII				Вст3 кп2					
	ГОСТ 5781-82					ГОСТ 8509-72*		ГОСТ 103-76			
	ф6	ф12	ф14	ф22	итого	L63×5		-10×250		итого	
К8	1,00	1,98	16,10	7,00	26,08	8,64		38,5		47,14	73,22

1. Бетон повышенной плотности с маркой по водонепроницаемости В6.

2. Закладные изделия покрыть слоем Мет. А250.

ГИП	Трынов		
Н.контр.	Тутаева		
Нач.отд.	Крылов		
Гл.спец.	Троицкий		
Рук.гр.	Тутаева		
Вед.инж.	Лопухова		

Т.п 705-1-190.85 КЖИ-08.00

Колонна К8

Стадия	Масса	Масштаб
Р	5300	
Лист	Листов 1	

ЦИТЭПсельхоз Владимир

Копировал Реброва Формат А3

20716-02

Инв.№ подл. | Подпись и дата | Взам.инв.№

Альбом II

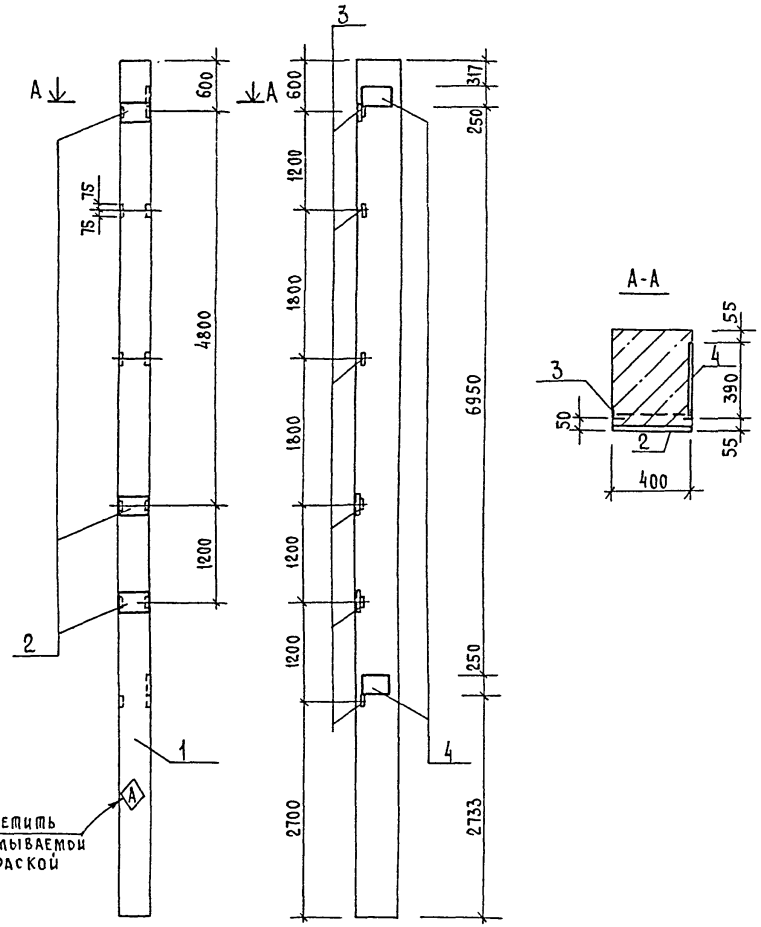

Формат	Зона	Поз.	Обозначение	Наименование	Кол.	Примечание
				Документация		
			1.423-3 вып.1	Ж-б колонны прямоугольного		
				сечения для одноэтажных		
				производственных зданий без		
				мостовых кранов высотой до 9,6м		
				Сборочные единицы		
		1	1.423-3 вып.1	Колонна К96-9	1	
				Изделие закладное		
		2	1.423-3 вып.2	НМ1-14-1	3	
		3	1.423-3 вып.2	М1-15	6	
		4	1.423-3 вып.2	НМ1-11	2	

Ведомость расхода стали на дополнительные закладные изделия, кг

Марка элемента	Изделия закладные									Общий расход
	Арматура класса					Прокат марки				
	AI	AIII				Вст3. кп2				
	ГОСТ 5781-82					ГОСТ 8509-72*		ГОСТ 103-76		
	ф6	ф12	ф14	ф22	Итого	L63х5		-10х250	Итого	
К9	1,00	1,98	16,10	7,00	26,08	8,64		38,5	47,14	73,22

1. Бетон повышенной плотности с маркой по водонепроницаемости В6.
2. Закладные изделия покрыть слоем Мет. А250.

ГИП	Трынов		06.85
Н.контр.	Тумаева		10.85
Нач.отд.	Крылов		10.85
Гл.спец.	Троицкий		10.85
Рук.гр.	Тумаева		10.85
Вед.инж.	Лопухова		10.85

Т.п. 705-1-190.85 КЖИ-09.00

Колонна К9

Стадия	Масса	Масштаб
Р	5300	
Лист	Листов 1	

ЦИТЭП сельхоз Владимир

Взам. инв. № | Подпись и дата | Инв. № подл.

Копировал Реброва Формат А3

20716-02

Альбом II

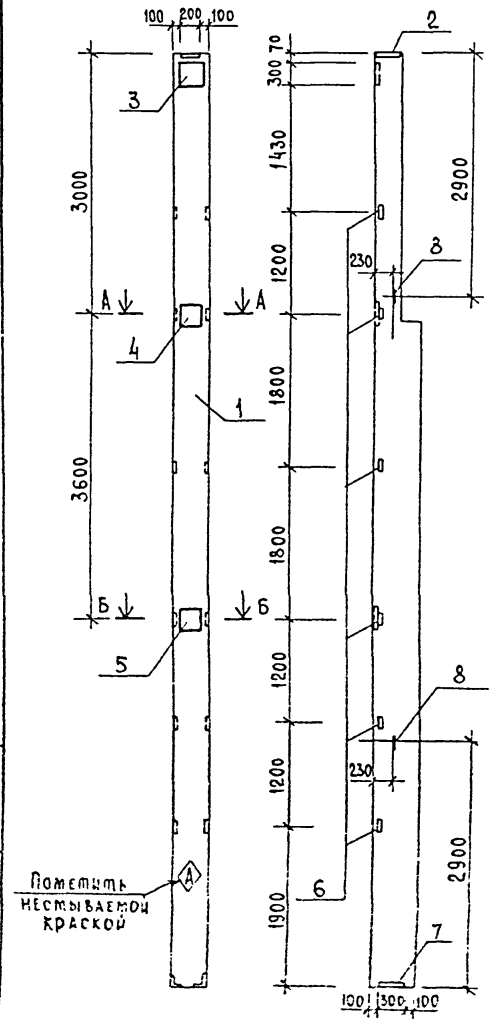

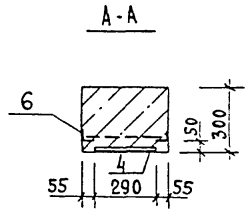

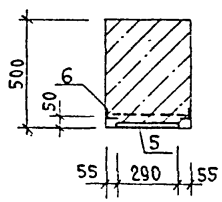

Формат	Зона	Поз.	Обозначение	Наименование	Кол.	Примечание
				Сборочные единицы		
		1	1.427.1-3.1-2.00-064	Колонна 8КФ109-1-П	1	
				Изделие закладное		
		2	1.427.1-3.2-0.08.0	МН3	1	
		3	1.427.1-3.2-0.06.0	МН1	1	
		4	1.427.1-3.2-0.19.0-01	МН20	1	
		5	1.427.1-3.2-0.19.0-07	МН26	1	
		6	1.427.1-3.2-0.20.0-01	МН29	6	
		7	1.427.1-3.2-0.12.0-01	МН8	1	
		8	1.427.1-3.2-0.21.0-04	МН36	2	

Ведомость расхода стали на закладные изделия, кг

Марка элемента	Изделия закладные													Общий расход
	Арматура класса							Прокат марки						
	Вр-I		A-I	A-III				Вст3кп2-1						
	ГОСТ 6727-80			ГОСТ 5781-82				ГОСТ 103-76			ГОСТ 8509-72*			
	ф5		16	10	12	14	Итого	-8×300	-10×300	-10×290	190×6	L63×5	Итого	
К10	0,16		4,2	2,50	5,94	3,06	15,86	5,70	4,70	7,80	5,00	8,66	31,86	47,72

ГИП	Трынов		
Н.контр.	Гумаева		
Нач.отд.	Крылов		
Гл.спец.	Продикин		
Рук.гр.	Гумаева		
Ведущ. инж.	Лопухова		

Т.п. 705-1-190.85 КЖИ-10.00

Колонна К10

Стадия	Масса	Масштаб
Р	4800	
Лист	Листов 1	

ЦИТЭПсельхоз Владимир

Копировал Реброва Формат А3 20716-02

Инв.№ подл. | Подпись и дата | Взам.инв.№

Альбом I

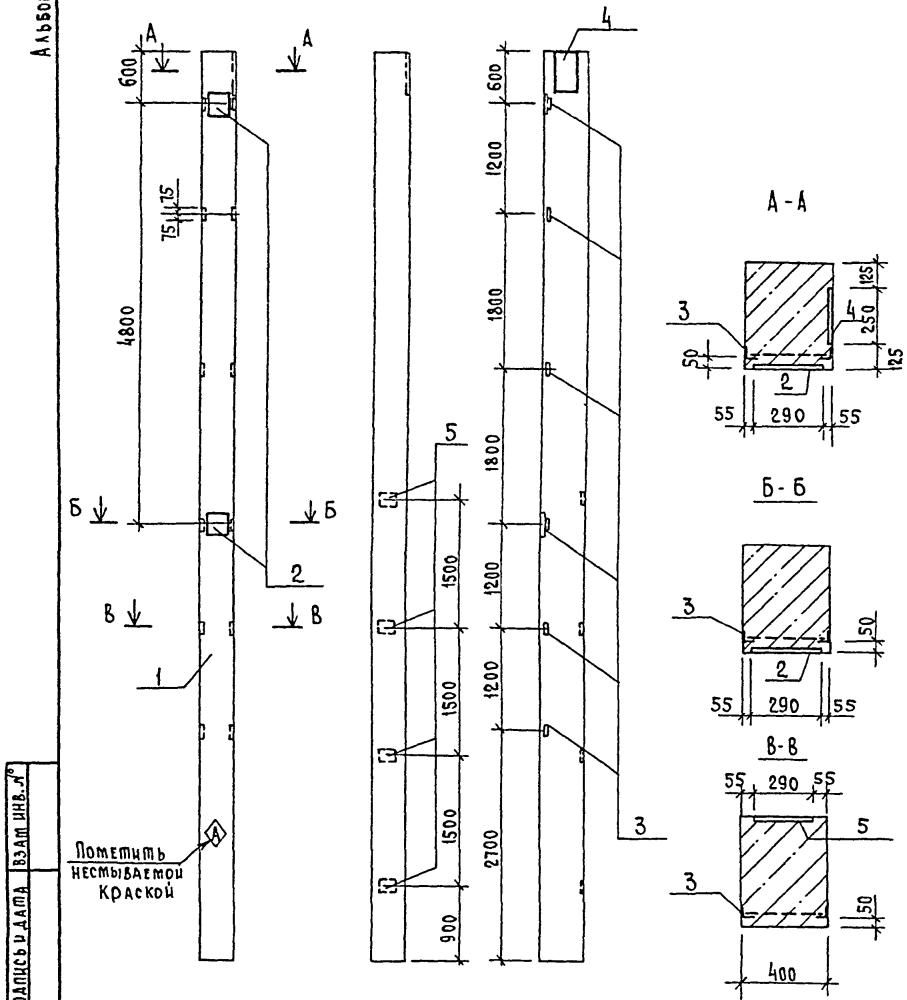

Формат	Зона	Поз.	Обозначение	Наименование	Кол.	Примечание
				Документация		
			1.423-3 вып.1	Ж-б. колонны прямоугольного		
				сечения для одноэтажных		
				производственных зданий без		
				мостовых кранов высотой до 9,6м		
				Сборочные единицы		
		1	1.423-3 вып. 1	Колонна К96-12	1	
				Изделие закладное		
		2	1.423-3 вып. 2	НМ1-8-1	2	
		3	1.423-3 вып. 2	М1-14	6	
		4	1.431-20 вып. 7 ч. 2	МН-18	1	
		5	1.423-3 вып. 2	НМ1-9-1	4	

Ведомость расхода стали на дополнительные закладные изделия, кг

Марка элемента	Изделия закладные										Общий расход
	Арматура класса					Прокат марки					
	AI	AIII				Вст3, кп2					
	ГОСТ 5781-82					ГОСТ 8509-72*		ГОСТ 103-76			
	ф6	ф10	ф12	ф14	ф22	L63×5		-10×250	-10×50	-10×200	
К11	1,20	0,80	1,98	17,4	8,40	8,64		21,20	0,80	18,40	78,82

1. Бетон повышенной плотности с маркой по водонепроницаемости В6.

2. Закладные изделия покрыть слоем Мет. А 250.

ГИП	Трынов		
Н.контр.	Тумаева		10.85
Нач.отд.	Крылов		10.85
Гл.спец.	Троицкий		10.85
Рук.гр.	Тумаева		10.85
Вед.инж.	Лопухова		10.85

Т.п. 705-1-190.85 КЖИ-11.00

Колонна К11

Стадия	Масса	Масштаб
Р	5300	
Лист	Листов 1	

ЦИТЭП сельхоз Владимир

Копировал Реброва Формат А3

20716-02

Инв.№ подл. | Подпись и дата | Взам. инв.№

Альбом I

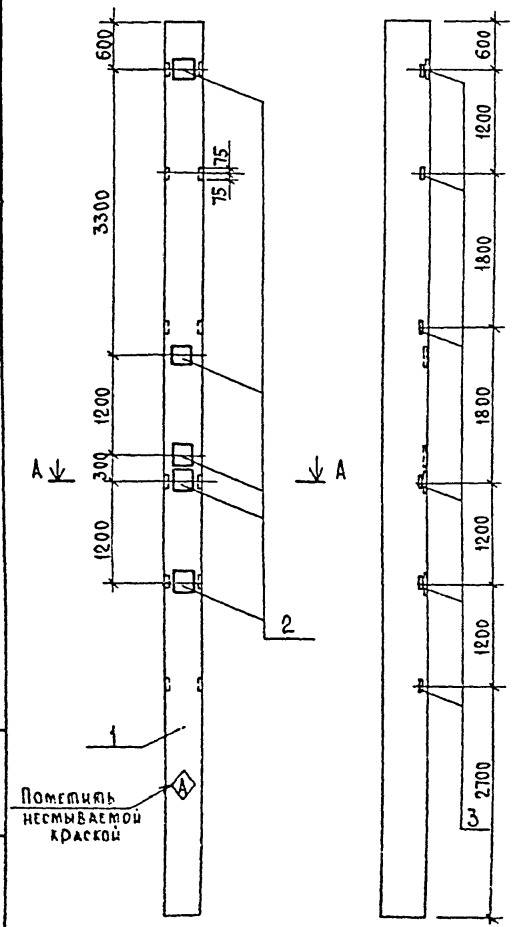

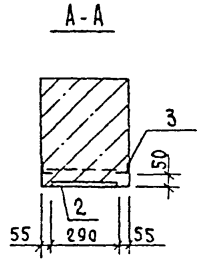

Формат	Зона	Поз.	Обозначение	Наименование	Кол.	Примечание
				Документация		
			1.423-3 вып.1	Ж-б. колонны прямоугольного		
				сечения для одноэтажных		
				производственных зданий без		
				мостовых кранов высотой до 9,6м		
				Сборочные единицы		
		1	1.423-3 вып.1	Колонна К 96-10	1	
				Изделие закладное		
		2	1.423-3 вып.2	НМ1-8-1	5	
		3	1.423-3 вып.2	М1-14	6	

Ведомость расхода стали на дополнительные закладные изделия, кг

Марка элемента	Изделия закладные										Общий расход
	Арматура класса					Прокат марки					
	AI	AIII				Вст3 кп2					
	ГОСТ 5781-82					ГОСТ 8509-72*		ГОСТ 103-76			
	ф6	ф12	ф14	ф22	Итого	L63×5		-10×250		Итого	
К12	1,0	1,98	17,5	7,00	27,48	8,64		28,50		37,14	64,62

1. Бетон повышенной плотности с маркой по водонепроницаемости В6.
2. Закладные изделия покрыть слоем Мет. А250.

ГИП	Тарнов		
Н.контр.	Тутаева		
Нач.отд.	Крылов		
Гл.спец.	Троицкий		
Рук.гр.	Тутаева		
Ред.изд.	Лопухова		

Т.п. 705-1-190.85 КЖИ-12.00

Колонна К12

Стадия	Масса	Масштаб
Р	5300	
Лист	Листов 1	

ЦИТЭПсельхоз Владимир

Копировал Реброва Формат А3 20716-02

Инв.№ подл. | Подпись и дата | Взам.инв.№

Альбом II

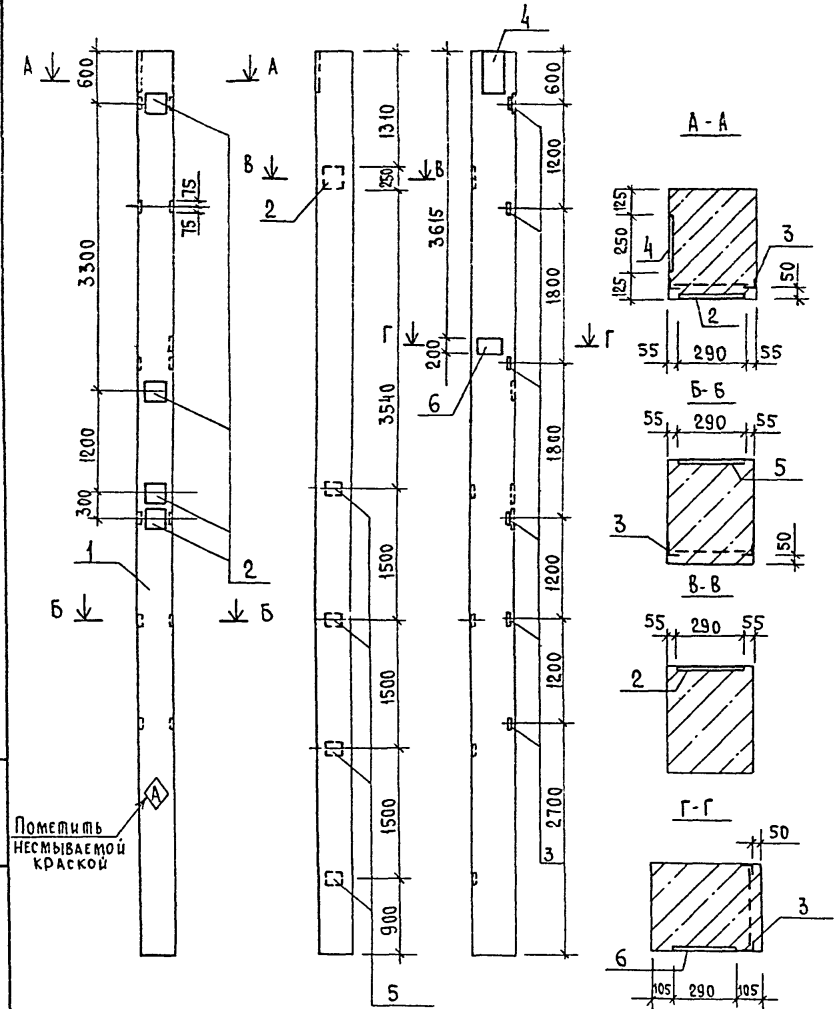

1. Бетон повышенной плотности с маркой по водонепроницаемости В6.

2. Закладные изделия покрыть слоем мет. А250.

Формат	Зона	Поз.	Обозначение	Наименование	Кол.	Примечание
				Документация		
			1.423-3 вып. 1	Ж-б колонны прямоугольного сечения для одноэтажных производственных зданий без мостовых кранов высотой до 9,6м		
				Сборочные единицы		
		1	1.423-3 вып. 1	Колонна К96-12	1	
				Изделие закладное		
		2	1.423-3 вып. 2	НМ1-8-1	5	
		3	1.423-3 вып. 2	М1-14	6	
		4	1.431-20 вып. 7 ч. 2	МН-18	1	
		5	1.423-3 вып. 2	НМ1-9-1	4	
		6	1.423-3 вып. 2	НМ1-6-1	1	

Ведомость расхода стали на дополнительные закладные изделия, кг

Марка элемента	Изделия закладные										Общий расход
	Арматура класса					Прокат марки					
	AI	AIII				Вст3 кп2					
	ГОСТ 5781-82					ГОСТ 8509-72*	ГОСТ 103-76				
	ф6	ф10	ф12	ф14	ф22	L63×5		-10×250	-10×50	-10×200	
К13	2	0,8	3,98	30	14	8,64		28,5	0,8	23	121,52

Т.п. 705-1-190.85 КЖИ-13.00

ГИП	Трынов		10.85
Н.контр.	Тутаева		10.85
Нач.отд.	Крылов		10.85
Гл.спец.	Троицкий		10.85
Рук.гр.	Тутаева		10.85
Вед.инж.	Лопухова		10.85

Колонна К13

Стадия	Масса	Масштаб
Р	5300	

Лист | Листов 1

ЦИТЭПсельхоз Владимир

Копировал Реброва Формат А3

20716-02

Инв.№ подл. | Подпись и дата | Взам.инв.№

Альбом II

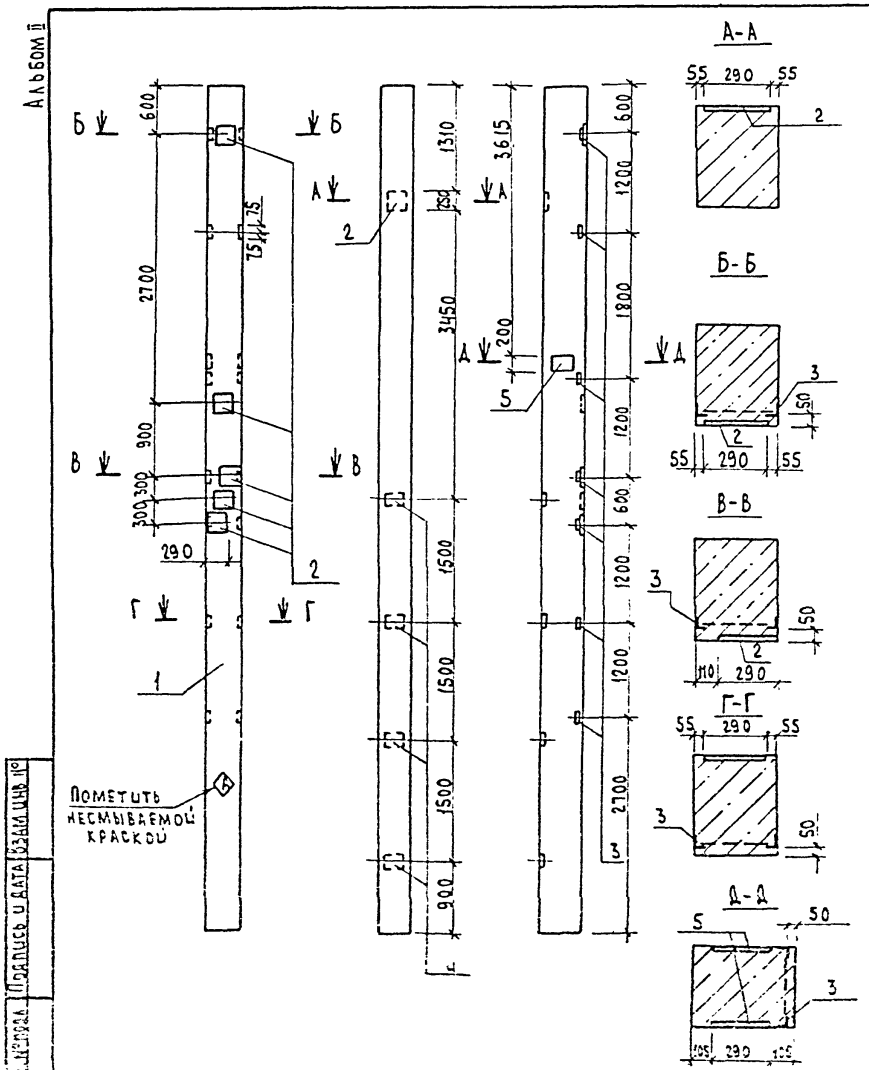

Формат	Зона	Поз.	Обозначение	Наименование	Кол.	Примечание
				Документация		
			1.423-3 вып.1	Ж.-б. колонны прямоугольного		
				сечения для одноэтажных		
				производственных зданий без		
				мостовых кранов высотой до 9,6м		
				Сборочные единицы		
		1	1.423-3 вып.1	Колонна К96-12	1	
				Изделие закладное		
		2	1.423-3 вып.2	НМ1-8-1	6	
		3	1.423-3 вып.2	М1-14	7	
		4	1.423-3 вып.2	НМ1-9-1	4	
		5	1.423-3 вып.2	НМ1-6-1	2	

Ведомость расхода стали на дополнительные закладные изделия, кг

Марка элемента	Изделия закладные										Общий расход
	Арматура класса					Прокат марки					
	АI	АIII				ВСт3. кп2					
	ГОСТ 5781-82					ГОСТ 8509-72*		ГОСТ 103-76			
	Ф6	Ф12	Ф14	Ф22	Итого	L63x5		-10x250	-10x220	Итого	
К14	2,4	6,31	31,4	16,8	56,91	10,08		34,2	27,60	71,88	128,79

1. Бетон повышенной плотности с маркой по водонепроницаемости В6.
2. Закладные изделия покрыть слоем. Мет. А250

ГИП	Трынов		
Н. контр.	Тутаева		
Нач. отд.	Крылов		
Гл. спец.	Троицкий		
Рук. гр.	Тутаева		
Вед. инж.	Лопухова		

Т. п. 705-1-190.85 КЖИ-14.00

Колонна К14

Стадия	Масса	Масштаб
Р	5300	

Лист | Листов 1

ЦИТЭПсельхоз Владимир

Инв. № подл. | Подпись и дата | Взам. инв. №

20716-02

Копировал Лукьянова Формат А3

Альбом II

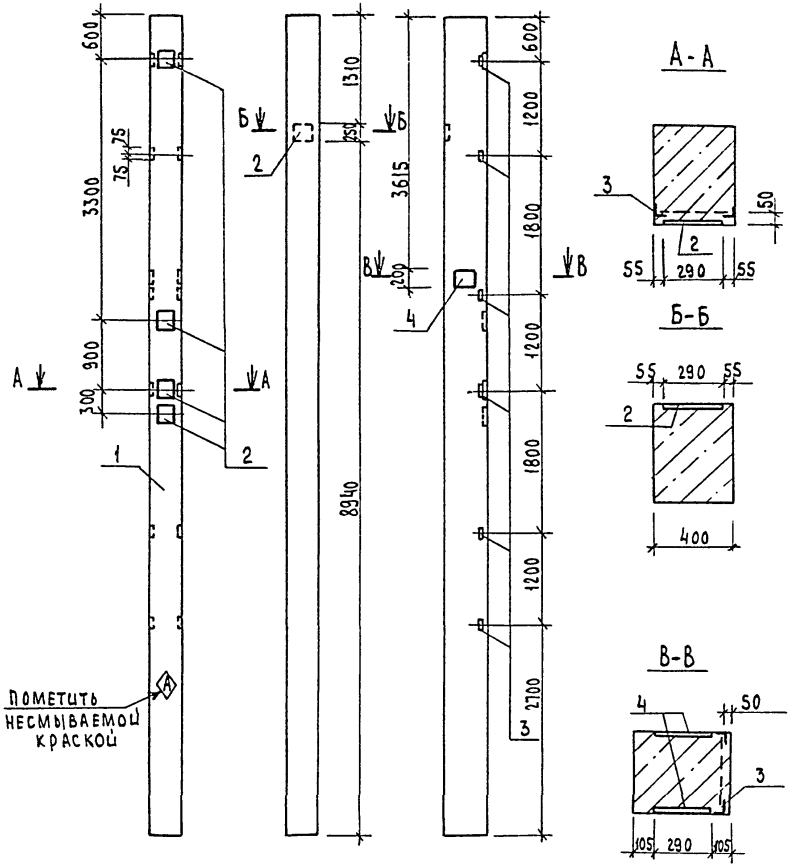

Формат	Зона	Поз.	Обозначение	Наименование	Кол.	Приме-чание
				Документация		
			1.423-3 вып.1	Ж.-б. колонны прямоугольного		
				сечения для одноэтажных		
				производственных зданий без		
				мостовых кранов высотой до 9,6м		
				Сборочные единицы		
		1	1.423-3 вып.1	Колонна К96-9	1	
				Изделие закладное		
		2	1.423-3 вып.2	НМ1-8-1	5	
		3	1.423-3 вып.2	М1-14	6	
		4	1.423-3 вып.2	НМ1-6-1	2	

Ведомость расхода стали на дополнительные закладные изделия, кг

Марка элемента	Изделия закладные										Общий расход
	Арматура класса					Прокат марки					
	AI	AIII				Вст3 кп2					
	ГОСТ 5781-82					ГОСТ 8509-72*		ГОСТ 103-76			
	ф6	ф12	ф14	ф22	Итого	L63х5		140х250	110х200	Итого	
К15	1,40	5,98	17,5	9,80	34,68	8,64		28,50	9,20	46,34	81,02

1. Бетон повышенной плотности с маркой по водонепроницаемости В6
2. Закладные изделия покрыть слоем Мет. А250

ГИП	Трынов		12.05.85
Н.контр.	Тутаева		12.05.85
Нач.отд.	Крылов		12.05.85
Гл.спец.	Троицкий		12.05.85
Рук.гр.	Тутаева		12.05.85
Вед.инж.	Лопухова		12.05.85

Т.п. 705-1-190.85 КЖСи-15.00

Колонна К15

Стадия	Масса	Масштаб
Р	5300	
Лист	Листов 1	

ЦИТЭПсельхоз Владимир

Инв. № подл. | Подпись и дата | Взам. инв. №

Копировал Лукьянова Формат А3

20716-02

Альбом II

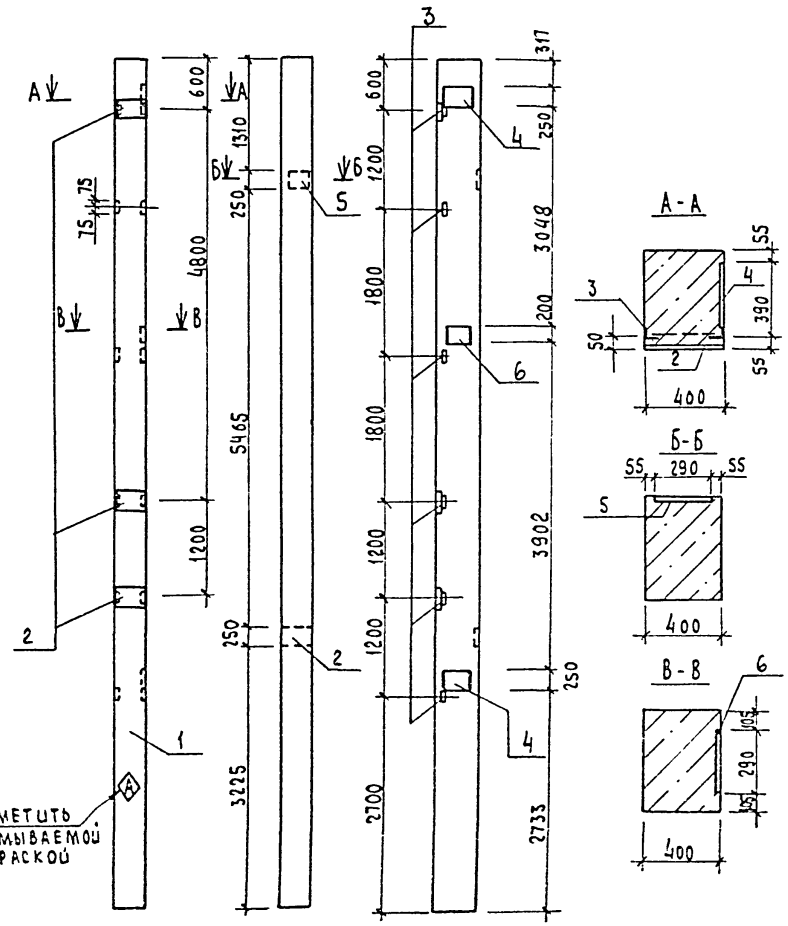

Формат	Зона	Поз.	Обозначение	Наименование	Кол.	Примечание
				Документация		
			1.423-3 вып.1	Ж-Б. колонны прямоугольного		
				сечения для одноэтажных		
				производственных зданий без		
				мостовых кранов высотой до 9,6м		
				Сборочные единицы		
		1	1.423-3 вып.1	Колонна К96-9	1	
				Изделие закладное		
		2	1.423-3 вып.2	НМ1-14-1	4	
		3	1.423-3 вып.2	М1-14	6	
		4	1.423-3 вып.2	НМ1-11	2	
		5	1.423-3 вып.2	НМ1-8-1	1	
		6	1.423-3 вып.2	НМ1-6-1	1	

Ведомость расхода стали на дополнительные закладные изделия, кг

Марка элемента	Изделия закладные										Общий расход
	Арматура класса					Прокат марки					
	АI	АIII				ВСт3. кп2					
	ГОСТ 5781-82					ГОСТ 8509-72*		ГОСТ 103-76			
	⌀6	⌀12	⌀14	⌀22	Итого	L63x5		-10x250	-10x200	Итого	
К17	1,60	3,98	23,10	11,20	39,88	8,64		51,90	4,6	65,14	105,02

1. Бетон повышенной плотности с маркой по водонепроницаемости В6
2. Закладные изделия покрыть слоем мет. А250

ГИП	Трынов		
Н.контр	Тутаева		
Нач отд	Крылов		
Гл.спец	Троицкий		
Рук гр	Тутаева		
Ред. инж	Лопухова		

Т.п. 705-1-190.85 КЖИ-16.00

Колонна К17

Стадия	Масса	Масштаб
Р	5300	

Лист | Листов 1

ЦИТЭП сельхоз Владимир

Инв. № подл. | Подпись и дата | Взам. инв. №

Копировал Лукьянова Формат А3

20716-02

Альбом I

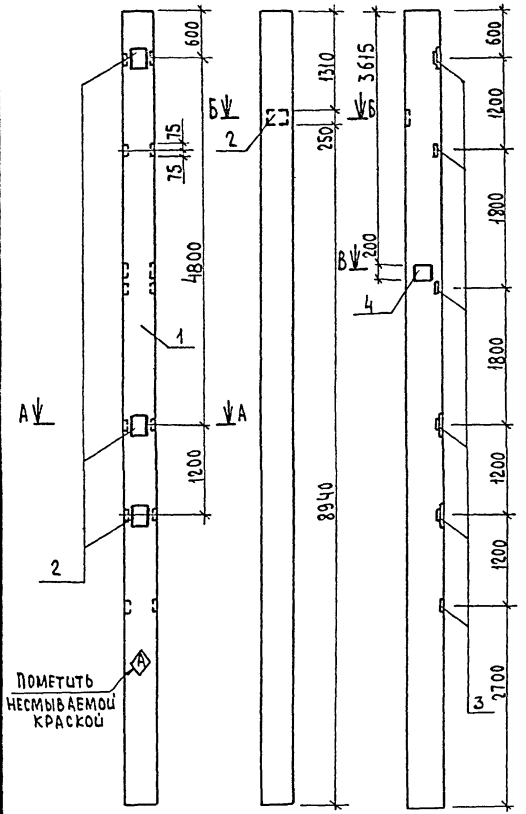

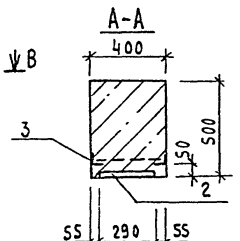

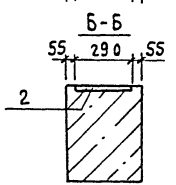

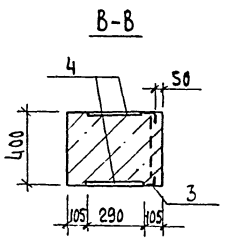

Формат	Зона	Поз.	Обозначение	Наименование	Кол.	Примечание
				Документация		
			1.423-3 вып.1	Ж-б. колонны прямоугольного сечения для одноэтажных производственных зданий без мостовых кранов высотой до 9,6м		
				Сборочные единицы		
		1	1.423-3 вып.1	Колонна К96-8	1	
				Изделие закладное		
		2	1.423-3 вып.2	НМ1-8-1	4	
		3	1.423-3 вып.2	М1-14	6	
		4	1.423-3 вып.2	НМ1-6-1	2	

Ведомость расхода стали на дополнительные закладные изделия, кг

Марка элемента	Изделия закладные										Общий расход
	Арматура класса					Прокат марки					
	AI	AIII				Вст3. кп2					
	ГОСТ 5781-82					ГОСТ 8509-72		ГОСТ 103-76			
	ф6	ф12	ф14	ф22	Итого	L63x5		-10x200	-10x250	Итого	
К18	1,20	5,98	14	8,40	29,58	8,64		9,2	22,80	40,64	70,22

1. Бетон повышенной плотности с маркой по водонепроницаемости В6
2. Закладные изделия покрыть слоем Мет. А250

ГИП	Трынов		
Н.контр.	Тутаева		10.85
Нач.отд.	Крылов		10.85
Гл.спец.	Троицкий		10.85
Рук.гр.	Тутаева		10.85
Вед.инж.	Лопухова		10.85

Т.п. 705-1-190.85 КЖС-17.00

Колонна К18

Стадия	Масса	Масштаб
Р	5300	
Лист 1	Листов 1	

ЦИТП сельхоз Владимир

Инв. № подл. | Подпись и дата | Взам. инв. №

Копировал Лукьянова Формат А3

20716-02

Альбом II

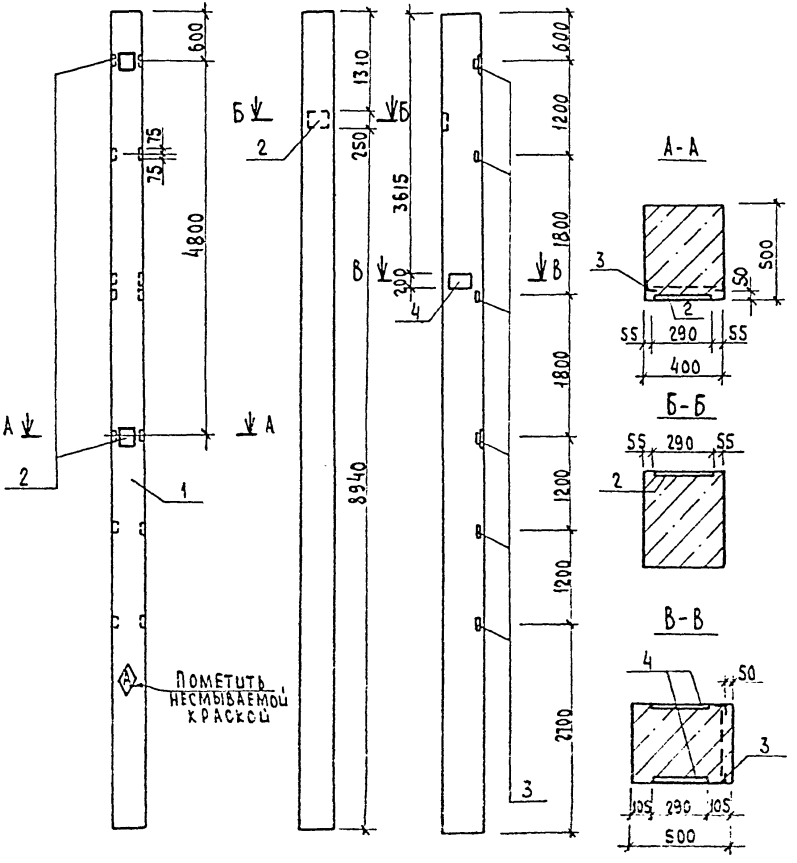

Формат	Зона	Поз.	Обозначение	Наименование	Кол.	Примечание
				Документация		
			1.423-3 вып.1	Ж-б.колонны прямоугольного сечения для одноэтажных производственных зданий без мостовых кранов высотой до 9,6м		
				Сборочные единицы		
		1	1.423-3 вып.1	Колонна К96-8	1	
				Изделие закладное		
		2	1.423-3 вып.2	НМ1-8-1	3	
		3	1.423-3 вып.2	М1-14	6	
		4	1.423-3 вып.2	НМ1-6-1	2	

Ведомость расхода стали на дополнительные закладные изделия, кг

Марка элемента	Изделия закладные										Общий расход
	Арматура класса					Прокат марки					
	AI	AIII				ВСт3. кп 2					
	ГОСТ 5781-82					ГОСТ 8509-72*		ГОСТ 103-76			
	ф6	ф12	ф14	ф22	Итого	L63x5		-10x200	10x250	Итого	
К19	1,0	5,98	10,50	7,0	24,48	8,64		9,20	17,10	34,94	59,42

1. Бетон повышенной плотности с маркой по водонепроницаемости В6.
2. Закладные изделия покрыть слоем Мет. А250

ГИП	Грынов		
Н.контр	Гутаева		
Нач.отд	Крылов		
Гл.спец	Троицкий		
Рук.гр	Гутаева		
Вед.инж	Арсланова		

Т.п. 705-1-190.85 КЖСИ-18.00

Колонна К19

Стадия	Масса	Масштаб
Р	5300	
Лист	Листов 1	

ЦИТЭП сельхоз Владимир

Инв.№подл. | Подпись и дата | Взам.инв.№

Копировал Лукьянова Формат А3

20716-02

Альбом I

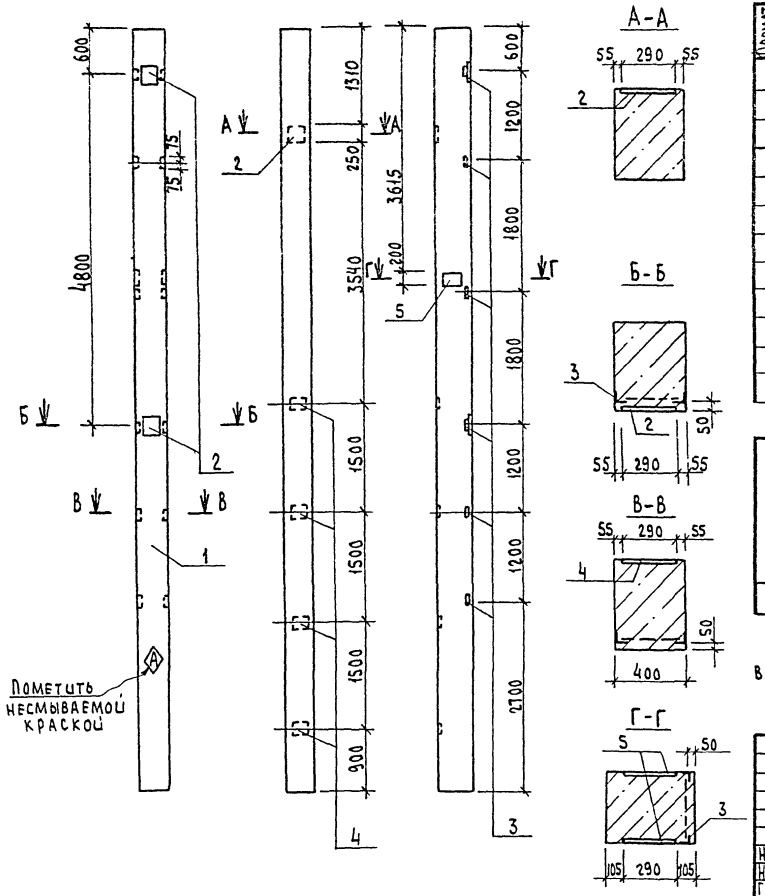

Формат	Зона	Поз.	Обозначение	Наименование	Кол.	Примечание
				Документация		
			1.423-3 вып.1	Ж.б. колонны прямоугольного сечения для одноэтажных производственных зданий без мостовых кранов высотой до 9,6м		
				Сборочные единицы		
		1	1.423-3 вып.1	Колонна К96-12	1	
				Изделие закладное		
		2	1.423-3 вып.2	НМ1-8-1	3	
		3	1.423-3 вып.2	М1-14	6	
		4	1.423-3 вып.2	НМ1-9-1	4	
		5	1.423-3 вып.2	НМ1-6-1	2	

Ведомость расхода стали на дополнительные закладные изделия, кг

Марка элемента	Изделия закладные									Общий расход
	Арматура класса					Прокат марки				
	AI	AIII				Вст.3 кп2				
	ГОСТ 5781-82					ГОСТ 8509-72*		ГОСТ 103-76		
	ф6	ф12	ф14	ф22	Итого	L63x5		-10x200-	10x250	Итого
К20	1,80	5,98	20,90	12,60	41,28	8,64		27,60	17,10	53,34	94,62

1. Бетон повышенной плотности с маркой по водонепроницаемости В6
2. Закладные изделия покрыть слоем Мет. А250

ГИП	Трынов		
Н.контр	Тутаева		10.85
Нач.отд	Крылов		10.85
Гл.спец.	Троицкий		10.85
Рук.гр.	Тутаева		10.85
Вед.инж.	Лопухова		10.85

Т.п. 705-1-190.85 КЖИ-19.00

Колонна К20

Стадия	Масса	Масштаб
Р	5300	

Лист | Листов 1

ЦИТЭП сельхоз Владимир

Инв.№ подл. | Подпись и дата | Взам.инв.№

Копировал Лукьянова Формат А3

20716-02

Альбом II

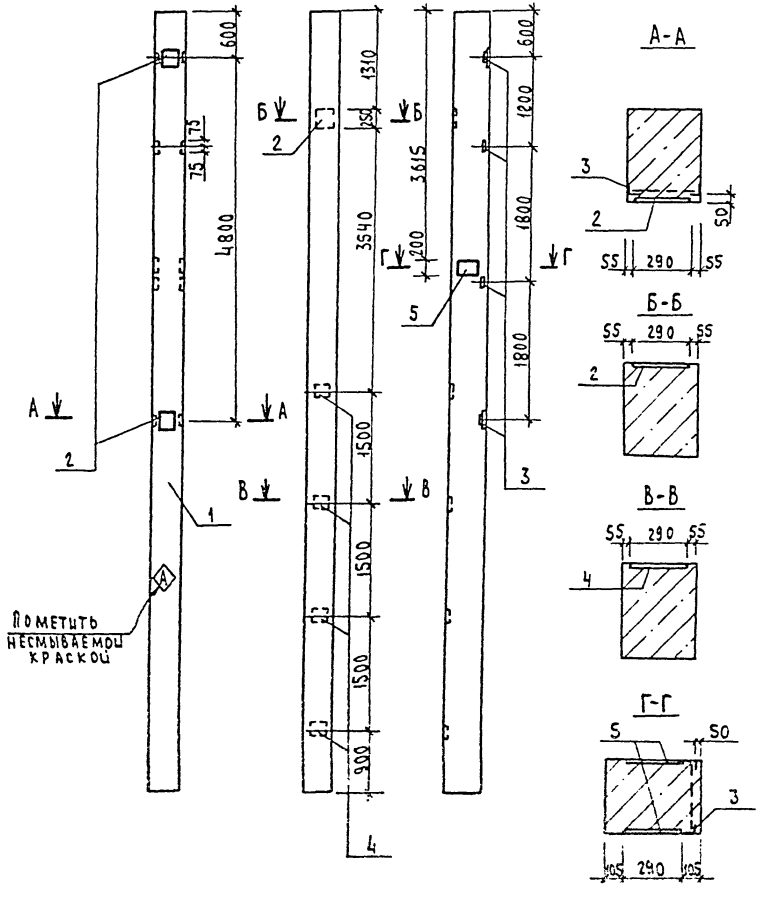

Формат	Зона	Поз.	Обозначение	Наименование	Кол.	Примечание
				Документация		
			1.423-3 вып.1	Ж.б. колонны прямоугольного сечения для одноэтажных производственных зданий без мостовых кранов высотой до 9,6м		
				Сборочные единицы		
		1	1.423-3 вып.1	Колонна К96-54	1	
				Изделие закладное		
		2	1.423-3 вып.2	НМ1-8-1	3	
		3	1.423-3 вып.2	М1-14	4	
		4	1.423-3 вып.2	НМ1-9-1	4	
		5	1.423-3 вып.2	НМ1-6-1	2	

Ведомость расхода стали на дополнительные закладные изделия, кг

Марка элемента	Изделия закладные										Общий расход
	Арматура класса					Прокат марки					
	AI	AIII				ВСт.3 кп2					
	ГОСТ 5781-82					ГОСТ 8509-72*	ГОСТ 103-76				
	ф6	ф12	ф14	ф22	итого	L 63х5		10х200	10х250	итого	
К21	1,80	5,32	20,90	12,60	40,62	5,76		27,60	17,10	50,46	91,08

1. Бетон повышенной плотности с маркой по водонепроницаемости В6
2. Закладные изделия покрыть слоем Мет. А250

ГИП	Трынов	Т.п. 705-1-190.85	КЖСИ-20.00
Н. контр.	Гутаева	Колонна К21	Стадия: Р; Масса: 5700; Масштаб:
Нач. отд.	Крылов		Лист; Листов 1
Гл. спец.	Трынкин		ЦИТЭП сельхоз Владимир
Инж. гр.	Гутаева		
Сварщик	Ломухова		

Копировал Лукьянова Формат А3

20716-02

Инв. № подл. | Подпись и дата | Взам. инв. №

Альбом II

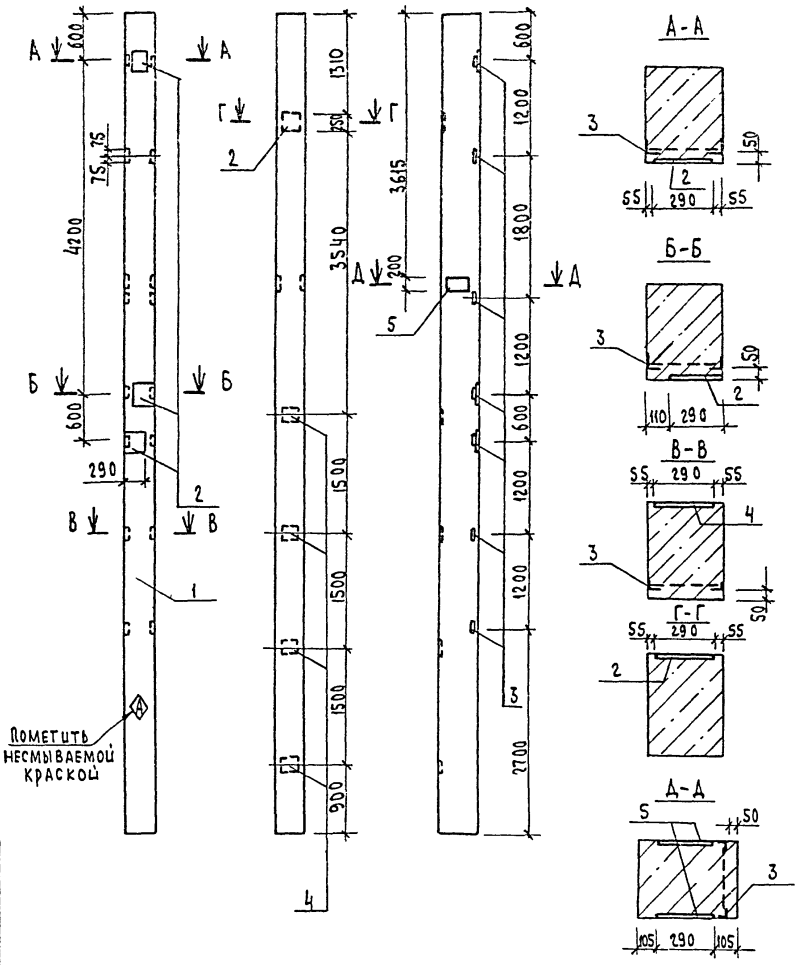

Формат	Зона	Поз.	Обозначение	Наименование	Кол.	Примечание
				Документация		
			1.423-3 вып.1	Ж.-б. колонны прямоугольного сечения для одноэтажных производственных зданий без мостовых кранов высотой до 9,6 м		
				Сборочные единицы		
		1	1.423-3 вып.1	Колонна К96-12	1	
				Изделие закладное		
		2	1.423-3 вып.2	НМ1-8-1	4	
		3	1.423-3 вып.2	М1-14	7	
		4	1.423-3 вып.2	НМ1-9-1	4	
		5	1.423-3 вып.2	НМ1-6-1	2	

Ведомость расхода стали на дополнительные закладные изделия, кг

Марка элемента	Изделия закладные										Общий расход
	Арматура класса					Прокат марки					
	AI		AIII			ВСт3. кп2					
	ГОСТ 5781-82					ГОСТ 8509-72*	ГОСТ 103-76				
	ф6	ф12	ф14	ф22	итого	L63х5		-10х200	-10х250	итого	
К22	2,00	6,31	24,4	14,0	46,71	10,08		27,6	22,8	60,48	107.19

1. Бетон повышенной плотности с маркой по водонепроницаемости В6
2. Закладные изделия покрыть слоем Мет. А250

ГИП	Трынов		10.6.85
Н. контр.	Тутаева		10.6.85
Нач. отд.	Крылов		10.6.85
Гл. спец.	Троицкий		10.6.85
Рук. гр.	Тутаева		10.6.85
Вед. инж.	Лопухова		10.6.85

Т. п. 705-1-190.85 КЖИ-21.00

Колонна К22

Стадия	Масса	Масштаб
Р	5300	

Лист | Листов 1

ЦИТЭП сельхоз Владимир

Инв. № подл. | Подпись и дата | Взам. инв. №

Копировал Лукьянова Формат А3

20716-02

Альбом I

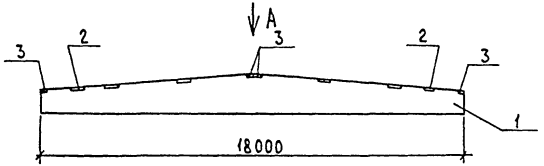

Вид А

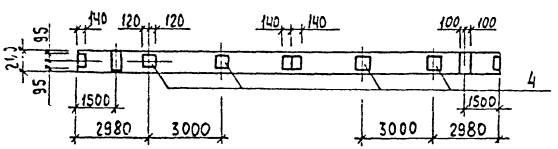

Формат	Зона	Поз.	Обозначение	Наименование	Кол.	Примечание
				Сборочные единицы		
		1	1.462.1-3/80.1-2-35	Балка 1БДР18-3АIVт-п		
				Изделие закладное		
		2	3.400-6/76	МИ4-12	2	
		3	1.400-6/76	М4-1-2	4	
		4	1.400-6/76	М4-3-3	4	

Ведомость расхода стали на дополнительные закладные изделия, кг

Марка элемента	Изделия закладные										Общий расход
	Арматура класса AIII ГОСТ 5781-82					Прокат марки Вст.3кп2 ГОСТ 103-76					
	ф8				Итого	L20	-6х140	-6х190		Итого	
Б1	2,2				2,2	7,4	5,2	8,8		21,4	23,6

				Т.п. 705-1-190.85 КЖИ-22.00			
					Стадия	Масса	Масштаб
ГИП	Трынов			Балка Б1	Р	8423,6	1:20
Н.контр.	Тутаева				Лист	Листов 1	
Нач.отд.	Крылов				ЦИТЭПсельхоз Владимир		
Гл.спец.	Троицкий						
Рук.гр.	Тутаева						
Ст.инж.	Сорокина						

Копировал Лукьянова Формат А3

20716-02

Альбом I

Рис.1

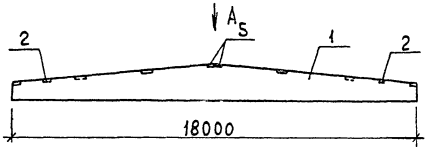

Рис.2

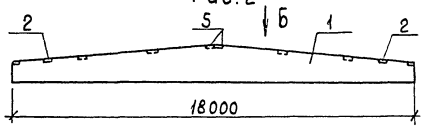

Вид А

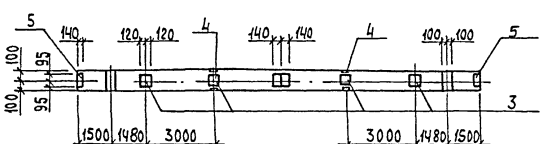

Вид Б

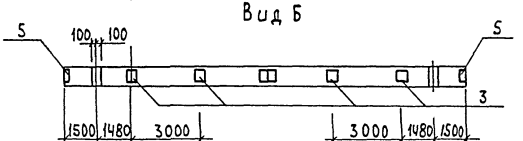

Формат	Зона	Поз.	Обозначение	Наименование	Кол. на изд. К-ЖСИ-23.00 —	К-ЖСИ-23.00 -01
				Сборочные единицы		
		1	1.462.1-3/80.1-2-33	Балка 1БДР18-1АIVТ-П		
				Изделие закладное		
		2	3.400-6/76	МИ4-12	2	2
		3	1.400-6/76	М4-3-3	4	4
		4	К-ЖСИ-24.00	МН1	2	—
		5	1.400-6/76	М4-1-2	4	4

Ведомость расхода стали на дополнительные закладные изделия, кг

Марка элемента	Изделия закладные										Общий расход
	Арматура класса AIII ГОСТ 5781-82					Прокат марки В Ст.3 кп2 ГОСТ 103-76					
	ф8				Итого	С20	-6×190	-6×140	-6×150	Итого	
Б2	2,5				2,50	7,4	8,8	5,2	2,82	24,22	26,72
Б3	2,2				2,2	7,4	8,8	5,2	—	21,4	23,6

Обозначение	Марка	Рис.	Масса кг
КЖСИ-23.00	Б2	1	8426,72
-01	Б3	2	8423,6

ГИП	Трынов	
Н.контр.	Тутаева	10.85
Нач.отд.	Крылов	10.85
Гл.спец.	Троицкий	10.85
Рук. гр.	Тутаева	10.85
Ст.инж.	Фролова	10.85

Т.п. 705-1-190.85 КЖСИ-23.00

Балка Б2, Б3

Стадия	Масса	Масштаб
Р	См.табл.	1:20
Лист	Листов 1	

ЦИТЭПсельхоз Владимир

Инв. № подл. | Подпись и дата | Взам. инв. №

Копировал Лукьянова Формат А3

20716-02

Альбом II

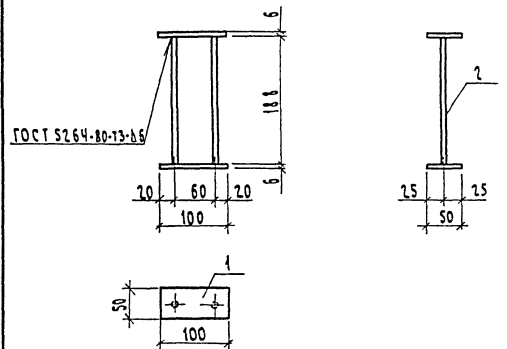

Формат	Зона	Поз.	Обозначение	Наименование	Кол.	Примечание
				Детали		
				Полоса $\frac{6\times 50\ ГОСТ\ 82-70^*}{ВСТ3кп2\ ГОСТ\ 380-71}$		
64		1		L=100	2	0,71кг
				Стержень ф8А III ГОСТ 5781-82		
64		2		L=188	2	0,071

Взам. инв. №

Подпись и дата

Инв. № подл.

ГИП	Трынов		
Н. контр.	Тутаева		
Нач. отд.	Крылов		
Гл. спец.	Троицкий		
Рук. гр.	Тутаева		
Ст. инж.	Фролова		

Т.п. 705-1-190.85 КЖИ-24.00

Изделие закладное МН1

Стадия	Масса	Масштаб
Р	1,56	1:5

Лист | Листов

ЦИТЭП сельхоз Владимир

Копир. Семахина Формат А4

Альбом

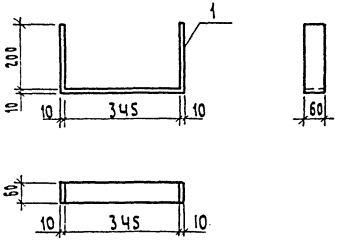

Формат	Зона	Поз.	Обозначение	Наименование	Кол.	Примечание
				Детали		
				Полоса $\frac{10\times 60\ ГОСТ\ 82-70^*}{ВСТ3кп2\ ГОСТ\ 380-71}$		
64		1		l=785	1	3,70кг

Взам. инв. №

Подпись и дата

Инв. № подл.

ГИП	Трынов		
Н. контр.	Тутаева		
Нач. отд.	Крылов		
Гл. спец.	Троицкий		
Рук. гр.	Тутаева		
Ст. инж.	Фролова		

Т.п. 705-1-190.85 КЖИ-25.00

Деталь накладная МН2

Стадия	Масса	Масштаб
Р	3,70кг	1:10

Лист | Листов 1

ЦИТЭП сельхоз Владимир

Копировал Семахина Формат А4

20716-02

Альбом II

Рис. 1

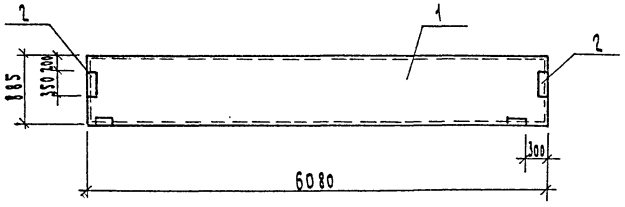

Рис. 2

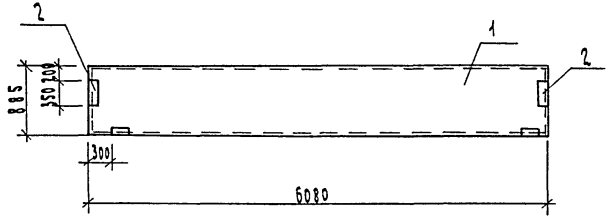

Формат	Зона	Поз.	Обозначение	Наименование	Кол.	Примечание
				Документация		
			1.432-15 вып.1	Стеновые панели неотапливаемых производственных зданий с шагом колонн 6м		
				Сборочные единицы		
		1	1.432-15 вып.1	ПС610.9-1АIV-Т-11	1	
				Изделие закладное		
		2	1.432-15 вып.2	М2	2	

Ведомость расхода стали на дополнительные закладные изделия, кг

Марка элемента	Изделия закладные											Общий расход
	Арматура класса A III ГОСТ 5781-82						Прокат марки Вст3кп2 ГОСТ 103-76					
	⌀10				Итого		∟56×5				Итого	
ПС15, ПС18	1,50				1,50		2,98				2,98	4,48

Закладные изделия покрыть слоем Мет. А 250

Обозначение	Марка	Рис.	Вес кг
КЖИ-26.00	ПС15	1	950
-01	ПС18	1	950

ГИП	Грынов		
Н.контр.	Тутаева		
Нач.отд	Крылов		
Гл.спец	Троицкий		
Рук.гр.	Тутаева		
Вед.инж.	Лопухова		

Т.п. 705-1-190.85 КЖИ-26.00

Панели ПС15, ПС18

Стадия	Масса	Масштаб
Лист	Листов 1	

ЦИТЭП сельхоз Владимир

Копировал Семахина Формат А3

20716-02

Инв. № подл. | Подпись и дата | Взам. инв. №

Альбом II

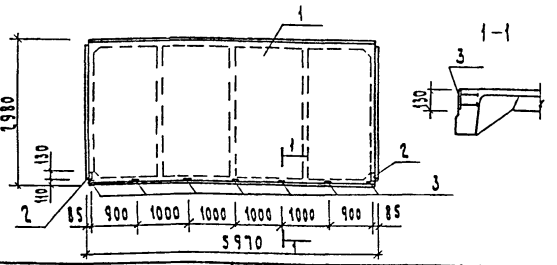

Формат	Зона	Поз.	Обозначение	Наименование	Кол.	Примечание
				Документация		
			1.865.1-4/80, в.1	Плиты ж.-б. предварительно		
				напряженные размером 6×3м		
				Сборочные единицы		
		1	1.865.1-4/80 01-10000-02	Плита 1ПГ-3А IV Т-П	1	
		2	1.865.1-4/80.02-00120	Деталь закладная М6	2	
		3	1.865.1-4/80.02-21040	М5	7	

Ведомость расхода стали на дополнительные закладные детали, кг

Марка элемента	Изделия закладные						Общий расход
	Арматура класса А III			Прокат марки В ст 3 кп2			
	ГОСТ 5781-82			ГОСТ 103-76			
	⌀10		Итого	-δ=8		Итого	
П2	2,2		2,2	10,9		10,9	13,1

Т.п 705-1-190.85 КЖИ-27.00

Плита П2

Стадия	Масса	Масштаб
Р	2263,1	1:75

Лист | Листов

ЦИТЭП Сельхоз Владимир

Взам. инв. № | Подпись и дата | Инв. № подл.

Гип. Трынов
Н. контр. Тутаева
Нач. отд. Крылов
Гл. спец. Гронцкий
Рук. гр. Тутаева
Инж. Евстратова

Копировал Семахина Формат А4

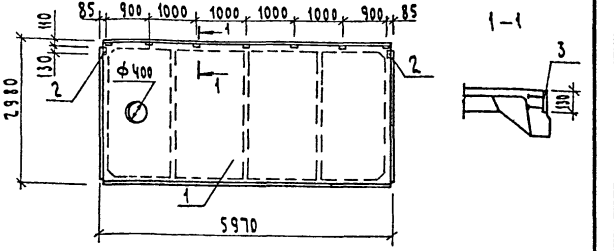

Формат	Зона	Поз.	Обозначение	Наименование	Кол.	Примечание
				Документация		
			1.865.1-4/80, в.1	Плиты ж.-б. предварительно		
				напряженные размером 6×3		
				Сборочные единицы		
		1	1.865.1-4/80.01-20000-02	Плита 1П84-3А IV Т-П	1	
		2	1.865.1-4/80.02-00120	Деталь закладная М6	2	
		3	1.865.1-4/80.02-21040	М5	7	

Ведомость расхода стали на дополнительные закладные детали, кг

Марка элемента	Изделия закладные						Общий расход
	Арматура класса А III			Прокат марки В ст 3 кп2			
	ГОСТ 5781-82			ГОСТ 103-76			
	⌀10		Итого	-δ=8		Итого	
П4	2,2		2,2	10,9		10,9	13,1

Тп. 705-1-190.85 КЖИ-28.00

Плита П4

Стадия	Масса	Масштаб
Р	2913,1	1:75

Лист | Листов 1

ЦИТЭП Сельхоз Владимир

Взам. инв. № | Подпись и дата | Инв. № подл.

Гип. Трынов
Н. контр. Тутаева
Нач. отд. Крылов
Гл. спец. Гронцкий
Рук. гр. Тутаева
Инж. Евстратова

Копировал Семахина Формат А4

20716-02

Альбом II

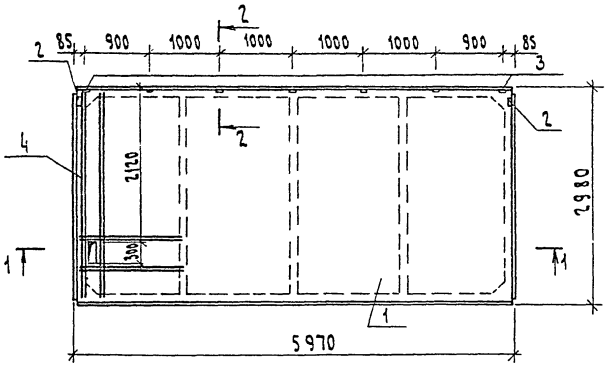

1-1

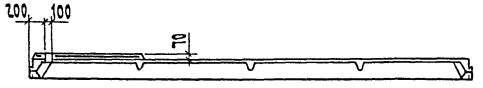

2-2

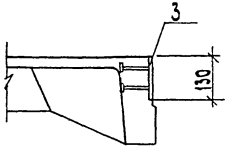

Формат	Зона	Поз.	Обозначение	Наименование	Кол.	Примечание
				Документация		
			1.865.1-4/80, в.1	Плиты ж.-б. предварительно напряженные размером 6×3		
				Сборочные единицы		
		1	1.865.1-4/80.01-10000-02	Плита 1ПГ-3АIVт-п	1	
		2	1.865.1-4/80.02-00120	Деталь закладная М6	2	
		3	1.865.1-4/80.02-21040	М5	7	
		4	КЖИ-30.00	Сетка С1	1	

Ведомость расхода стали на дополнительные закладные изделия, кг

Марка элемента	Изделия закладные										Общий расход
	Арматура класса AIII ГОСТ 5781-82					Прокат марки ВСт кп2 ГОСТ 103-76					
	⌀6	⌀10			Итого	-8=8				Итого	
П3	3,92	2,2			6,12	10,9				10,9	17,02

ГИП	Трынов		
Н.контр.	Тутаева		10.85
Нач. отд	Крылов		10.85
Гл. спец	Троицкий		10.85
Рук. гр.	Тутаева		10.85
Инж.	Евстратова		10.85

Т.п. 705-1-190.85 КЖИ-29.00

Плита П3

Стадия	Масса	Масштаб
Р	3033,4	1:50
Лист 1	Листов 1	

ЦИТЭП Сельхоз Владимир

Копировал Семахина Формат А3

20716-02

Инв.№ подл. | Подпись и дата | Взам. инв.№

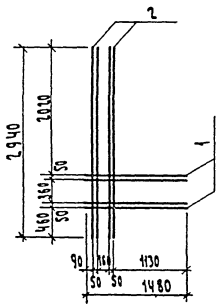

Формат	Зона	Поз.	Обозначение	Наименование	Кол.	Примечание
				Детали		
				Стержень ФбАIII ГОСТ 5781-82		
БЧ		1	КЖИ-30.01	L=1480	4	0,33 кг
БЧ		2	02	L=2940	4	0,65 кг

Т.п. 705-1-190.85 КЖИ-30.00

Сетка С1

Стадия	Масса	Масштаб
Р	5,92 кг	1:50
Лист	Листов	

ЦИТЭП сельхоз Владимир

Копировал Семашина Формат А4

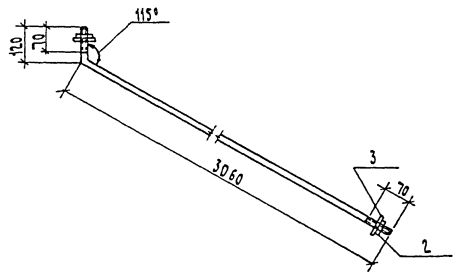

Формат	Зона	Поз.	Обозначение	Наименование	Кол.	Примечание
				Детали		
БЧ		1	КЖИ-31.01	Стержень ф16АI ГОСТ 5781-82		
				L=3180	1	5,02 кг
				Стандартные изделия		
БЧ		2	02	Гайка М16×109.40Х.016 ГОСТ 5915-70*	2	
БЧ		3	03	Шайба 16-Ч.11.016 ГОСТ 11371-78	2	

Т.п. 705-1-190.85 КЖИ-31.00

Тяж С1

Стадия	Масса	Масштаб
Р	5,02 кг	1:5
Лист	Листов 1	

ЦИТЭП сельхоз Владимир

Копир Семашина Формат А4

20716-02

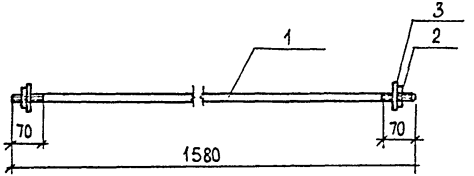

Формат	Зона	Поз.	Обозначение	Наименование	Кол.	Примечание
				Детали		
БЧ		1	КНИ-32-01	Стержень Ф16 АI ГОСТ 5781-82		
				L = 1580	1	2,50 кг
				Стандартные изделия		
БЧ		2	02	Гайка М16-10Ц40×016 ГОСТ 5915-70	2	
БЧ		3	03	Шайба 16×4.Н.016 ГОСТ 11371-78	2	

Взам. инв. №

Подпись и дата

Инв. № подл.

ГИП	Трынов		10.6.85
Н. контр.	Тутаева		10.6.85
Нач. отд	Крылов		10.6.85
Гл. спец.	Троицкий		10.6.85
Рук. гр.	Тутаева		10.6.85
Инж.	Евстратова		10.6.85

Т.п. 705-1-190.85 КНИ-32.00

Тяж ГС2

Стадия	Масса	Масштаб
Р	2,50 кг	1:10
Лист	Листов 1	

ЦИТЭПсельхоз Владимир

Копировал

Формат А4

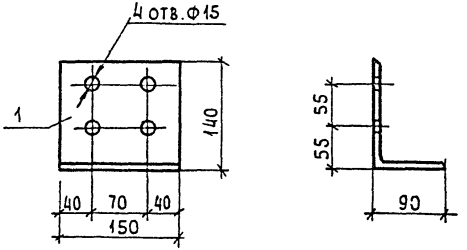

Формат	Зона	Поз.	Обозначение	Наименование	Кол.	Примечание
				Детали		
		1		Уголок Б-140×90×8 ГОСТ 8510-72* / В СТ3 кп2 ГОСТ 535-79 L=150	1	2,12 кг

Взам. инв. №

Подпись и дата

Инв. № подл.

ГИП	Трынов		10.6.85
Н. контр.	Тутаева		10.6.85
Нач. отд	Крылов		10.6.85
Гл. спец.	Троицкий		10.6.85
Рук. гр.	Тутаева		10.6.85
Инж.	Евстратова		10.6.85

Т.п. 705-1-190.85 КНИ-33.00

Изделие соединительное СД1

Стадия	Масса	Масштаб
Р	2,12 кг	1:5
Лист	Листов 1	

ЦИТЭПсельхоз Владимир

Копировал

Формат А4

20716-02

Альбом II

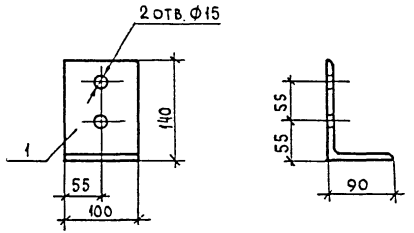

Формат	Зона	Поз.	Обозначение	Наименование	Кол.	Примечание
				Детали		
		1		Уголок Б-140×90×8 ГОСТ 8510-72* / ВСТ3кп2 ГОСТ 535-79 L=100	1	1,41 кг

Инв. № подл. | Подпись и дата | Взам. инв. №

ГИП	Трынов				
Н. контр.	Тутаева				
Нач. отд.	Трынов				
Гл. спец.	Троицкий				
Рук. гр.	Тутаева				
Инж.	Евстратова				

Т.п. 705-1-190.85 КЖИ-34.00

Изделие соединительное СД2

Стадия	Масса	Масштаб
Р	1,41 кг	1:5
Лист	Листов 1	

ЦИТЭПсельхоз Владимир

Копировал | Формат А3

Альбом

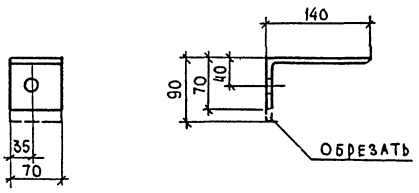

Формат	Зона	Поз.	Обозначение	Наименование	Кол.	Примечание
				Детали		
		1		Уголок Б-140×90×8 ГОСТ 8510-72* / ВСТ3кп2 ГОСТ 535-79 L=70	1	0,99 кг

Инв. № подл. | Подпись и дата | Взам. инв. №

ГИП	Трынов				
Н. контр.	Тутаева				
Нач. отд.	Трынов				
Гл. спец.	Троицкий				
Рук. гр.	Тутаева				
Инж.	Евстратова				

Т.п. 705-1-190.85 КЖИ-3500

Изделие соединительное СД3

Стадия	Масса	Масштаб
Р	0,99 кг	1:5
Лист	Листов 1	

ЦИТЭПсельхоз Владимир

Копировал | Формат А3

Альбом II

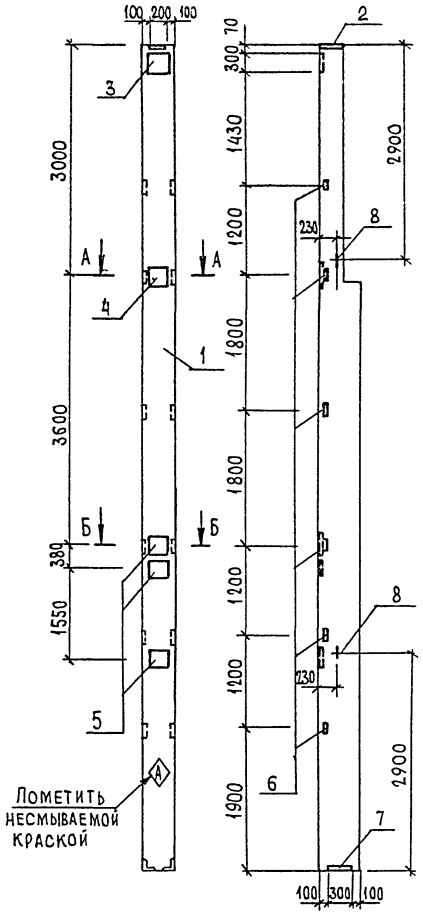

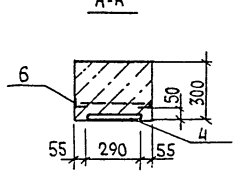

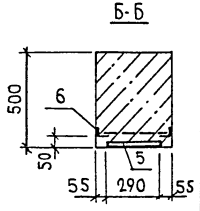

Формат	Зона	Поз.	Обозначение	Наименование	Кол.	Примечание
				Сборочные единицы		
		1	1.427.1-3.1-2.00-064	Колонна 8КФ109-1-П		
				Изделие закладное		
		2	1.427.1-3.2-0.08.0	МН3	1	
		3	1.427.1-3.2-0.06.0	МН1	1	
		4	1.427.1-3.2-0.19.0-01	МН20	1	
		5	1.427.1-3.2-0.19.0-08	МН27	3	
		6	1.427.1-3.2-0.20.0-01	МН29	6	
		7	1.427.1-3.2-0.12.0-01	МН8	1	
		8	1.427.1-3.2-0.21.0-04	МН36	2	

Ведомость расхода стали на закладные изделия, кг

Марка элемента	Изделия закладные													Общий расход
	Арматура класса							Прокат марки						
	BrI		AI	AIII				Вст3кп2-1						
	ГОСТ 6727-80		ГОСТ 5781-82					ГОСТ 103-76				ГОСТ 8509-72*		
	Ф5	Итого	Ф16	Ф10	Ф12	Ф14	Итого	-8×300	-10×300	-10×290	L90×6	L63×5	Итого	
К23	0,16	0,16	4,2	2,5	5,94	4,66	17,3	5,70	4,70	17,3	5,0	8,66	41,36	58,82

Т.п. 705-1-190.85 КЖИ-36.00

Колонна К23

			Стадия	Масса	Масштаб
			Р	4800	
			Лист	Листов 1	

ГИП Трынов
Н.контр. Тутаева
Нач.отд. Крылов
Гл.спец. Троицкий
Рук.гр. Тутаева
Ст.инж. Холодарь

ЦИТЭПсельхоз Владимир

Копировал

Формат А3

20716-02

Инв.№ подл. | Подпись и дата | Взам.инв.№

Альбом I

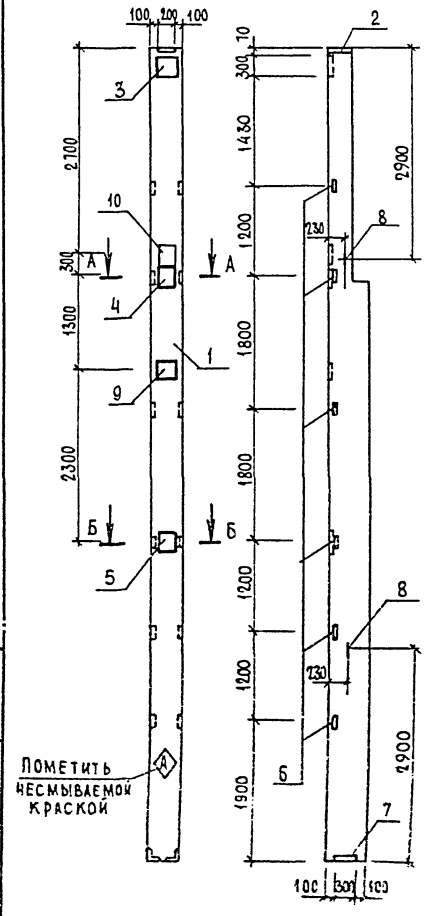

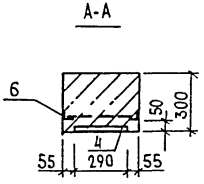

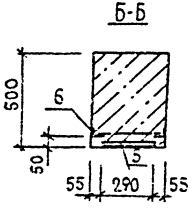

Формат	Зона	Поз.	Обозначение	Наименование	Кол.	Примечание
				Сборочные единицы		
		1	1.427.1-3.1-2.00-064	Колонна 8КФ109-1-П	1	
				Изделие закладное		
		2	1.427.1-3.2-0.08.0	МН3	1	
		3	1.427.1-3.2-0.06.0	МН1	1	
		4	1.427.1-3.2-0.19.0-01	МН20	1	
		5	1.427.1-3.2-0.19.0-07	МН26	1	
		6	1.427.1-3.2-0.20.0-01	МН29	6	
		7	1.427.1-3.2-0.12.0-01	МН8	1	
		8	1.427.1-3.2-0.21.0-04	МН36	2	
		9	1.427.1-3.2-0.19.0-08	МН27	1	
		10	1.427.1-3.2-0.19.0-02	МН21	1	

Ведомость расхода стали на закладные изделия, кг

Марка элемента	Изделия закладные													Общий расход
	Арматура класса								Прокат марки					
	Вр I		A I		A III				В Ст3 кп 2-1					
	ГОСТ 6727-80		ГОСТ 5781-82						ГОСТ 103-76			ГОСТ 8509-72*		
	Ф5	Итого	Ф16	Итого	Ф10	Ф12	Ф14	Итого	8×300	10×300	10×290	L90×6	L63×5	Итого	
К24	0,16	0,16	4,2	4,2	2,50	5,94	4,33	12,77	5,70	4,70	17,4	5,0	8,66	41,46	58,59

ГИП	Трынов		
Н. контр.	Гудаева		
Нач. отд.	Крылов		
Гл. спец.	Троицкий		
Рук. гр.	Гудаева		
Ст. инж.	Холодарь		

Т.п. 705-1-190.85 КЖИ-37.00

Колонна К24

Стадия	Масса	Масштаб
Р	4800	
Лист	Листов 1	

ЦИТЭПсельхоз Владимир

Инв. № подл. | Подпись и дата | Взам. инв. №

Копировал | Формат А3

20715-02

Альбом II

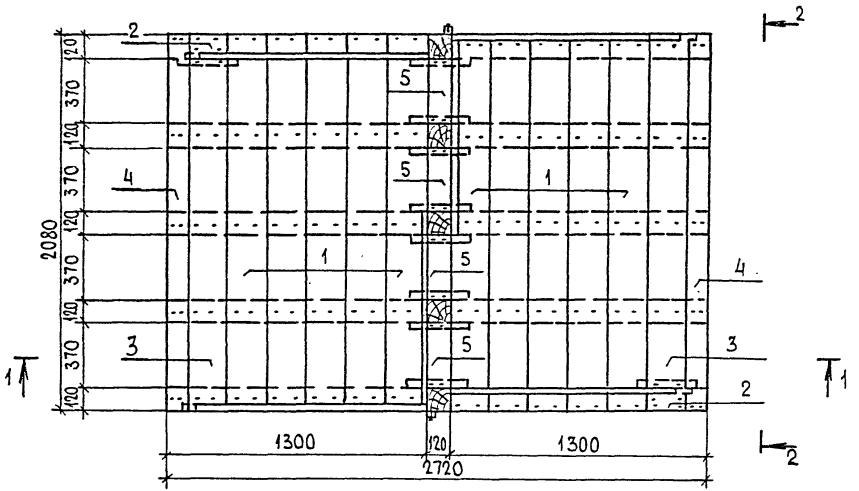

2-2

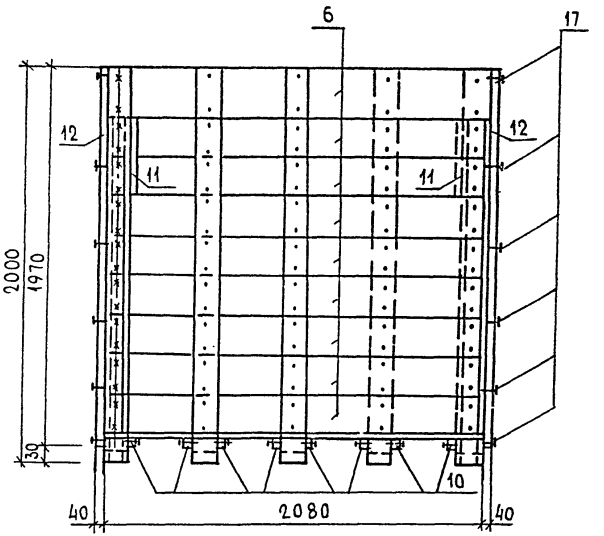

1-1

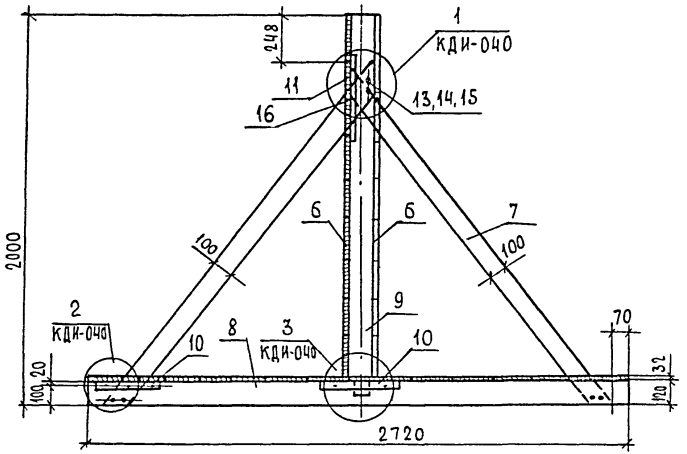

ГИП	Трынов		10.6.95
Н.контр	Тутаева		10.6.95
Нач.отд	Крылов		10.6.95
Гл.спец.	Троицкий		10.6.95
Рук.гр.	Тутаева		10.6.95
Инж.	Лебедева		10.6.95

Т.п. 705-1-190.85 КДИ-010С6

Щит Щ1
Сборочный чертеж

Стадия	Масса	Масштаб
Р		
Лист	Листов 1	

ЦИТЭПсельхоз
Владимир

Копировал

Формат А3

20716-02

Инв.№подл. | Подпись и дата | Взам.инв.№

Формат	Зона	Поз.	Обозначение	Наименование	Кол.	Примечание
				Сборочные единицы		
				Доски		
				сеч. 32×200		
		1		ℓ=2080	10	0,013м³
		2		ℓ=100	2	0,001м³
		3		ℓ=1960	2	0,013м³
				сеч. 32×100		
		4		ℓ=2080	2	0,007м³
				сеч. 32×120		
		5		ℓ=370	4	0,001м³
				сеч. 22×200		
		6		ℓ=1100	18	0,005м³
				сеч. 22×100		
		7		ℓ=2245	4	0,005м³

Формат	Зона	Поз.	Обозначение	Наименование	Кол.	Примечание
				Бруски		
				сеч. 120×120		
		8		ℓ=2720	5	0,039м³
		9		ℓ=1950	5	0,028м³
				сеч. 40×40		
		10		ℓ=300	10	0,001м³
		11		ℓ=400	2	0,001м³
		12		ℓ=1970	2	0,003м³
				Изделия стандартные		
		13		Болт М20×150.46 ГОСТ 15589-70*	16	0,440кг
		14		Гайка М20.5 ГОСТ 15526-70*	16	0,063кг
		15		Шайба 20 ГОСТ 11371-78	16	0,029кг
		16		Штрип 1-8×90 ГОСТ 1145-80	36	0,027кг
		17		Гвозди К4×100 ГОСТ 4028-63	266	0,010кг

ГИП	Трынов		07.86
Н.контр.	Тутаева		10.86
Нач.отд.	Кожлов		10.86
Гл.спец.	Ерофеичкин		10.86
Рук.гр.	Тутаева		10.86
Инж.	Кравцова		10.86

Т.п. 705-1-190.85 КДИ-010

Щит Щ1

Стадия	Масса	Масштаб
Р	330	
Лист	Листов	

ЦИТЭП сельхоз Владимир

Копир. Семахина Формат А3

20716-02

Альбом II

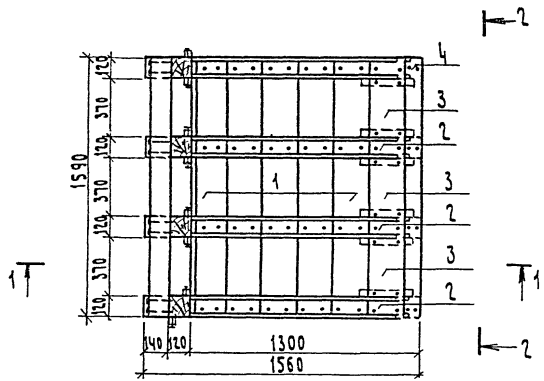

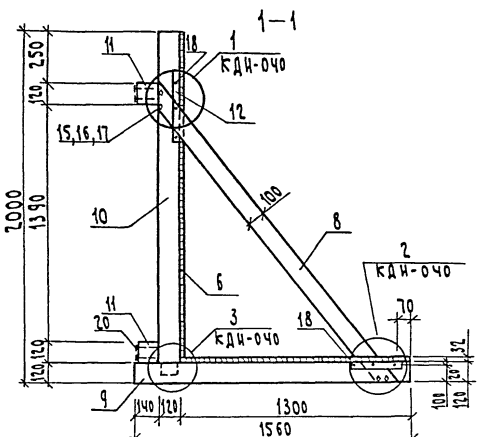

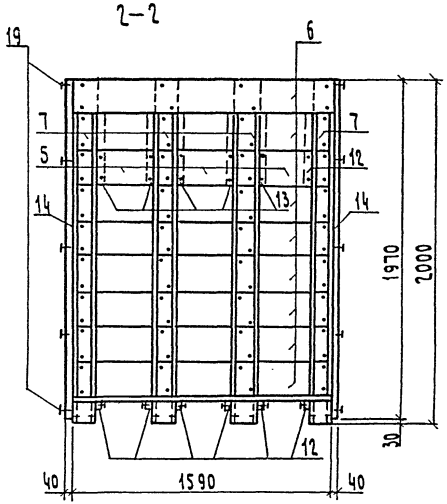

				Т.п. 705-1-190.85	КДИ-020 СБ
				Щит Щ2 Сборочный чертеж	Стадия: Р; Масса: ; Масштаб: 1:20
					Лист; Листов 1
ГИП	Трынов		10.85		ЦИТЭП сельхоз Владимир
Н. контр.	Тутаева		10.85		
Нач. отд.	Крылов		10.85		
Гл. спец.	Троицкий		10.85		
Рук. гр.	Тутаева		10.85		
Инж.	Лебедева		10.85		

Копировал Семахина Формат А3

20716-02

Инв. № подл. | Подпись и дата | Взам. инв. №

Альбом II

Формат	Зона	Поз.	Обозначение	Наименование	Кол.	Примечание
				Сборочные единицы		
				Доски		
				сеч. 32×200		
		1		ℓ=1590	5	0,010 м³
		2		ℓ=120	4	0,001 м³
		3		ℓ=370	3	0,002 м³
				сеч. 32×100		
		4		ℓ=1590	1	0,005 м³
				сеч. 22×200		
		5		ℓ=370	3	0,002 м³
		6		ℓ=1590	8	0,007 м³
		7		ℓ=76	4	0,0003 м³
				сеч. 22×100		
		8		ℓ=2245	8	0,005 м³

Формат	Зона	Поз.	Обозначение	Наименование	Кол.	Примечание
				Бруски		
				сеч. 120×120		
		9		ℓ=1560	6	0,022 м³
		10		ℓ=1950	4	0,023 м³
		11		ℓ=1590	2	0,019 м³
				сеч. 40×40		
		12		ℓ=300	6	0,001 м³
		13		ℓ=400	6	0,001 м³
		14		ℓ=1970	2	0,003 м³
				Изделия стандартные		
		15		Болт М20×150.46 ГОСТ 15589-70*	32	0,440 кг
		16		Гайка М20.5 ГОСТ 15526-70*	32	0,063 кг
		17		Шайба 20 ГОСТ 11371-78	32	0,029 кг
		18		Шуруп 1-8×90 ГОСТ 1145-80	36	0,031 кг
		19		Гвоздь К4×100 ГОСТ 4028-63	162	0,010 кг
		20		Гвоздь К6×200 ГОСТ 4028-63	16	0,044 кг

ГИП	Трынов	[signature]	[illegible]
Н. контр.	Гутаева	[signature]	10.6.85
Нач. отд.	Крылов	[signature]	10.6.85
Гл. спец.	Троицкий	[signature]	10.6.85
Рук. гр.	Гутаева	[signature]	10.6.85
Инж.	Лебедева	[signature]	10.6.85

Т.п. 705-1-190.85 КДИ-020

Щит Щ2

Стадия	Масса	Масштаб
Р	240	

Лист | Листов 1

ЦИТЭП Сельхоз Владимир

Инв. № подл. | Подпись и дата | Взам. инв. №

Копир. Семахина Формат А3 20716-02

Альбом III

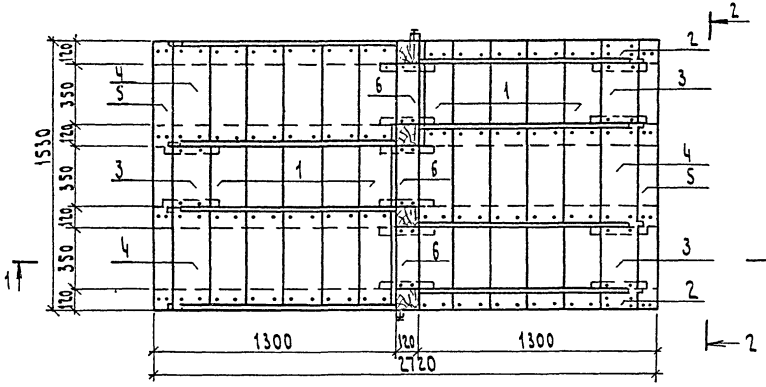

2–2

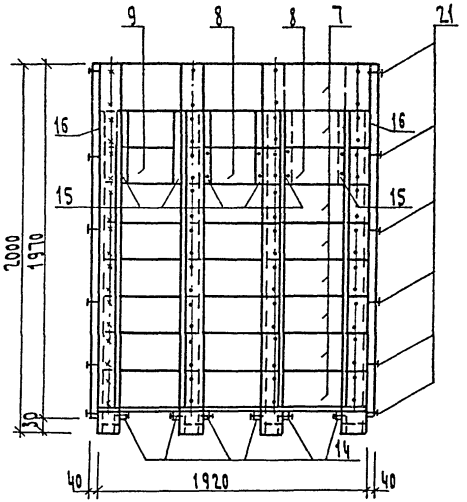

1–1

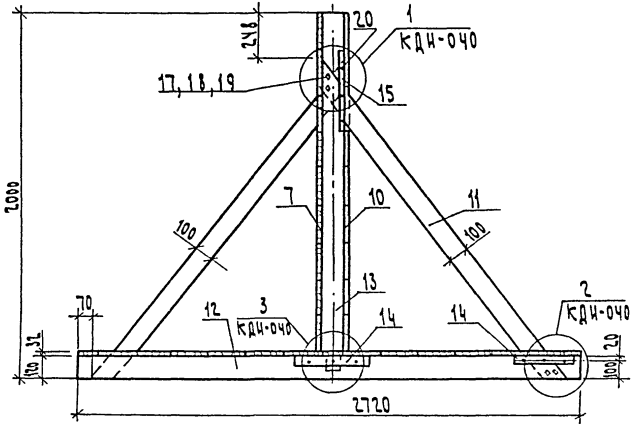

ГИП	Трынов		10.06.85
Н. контр.	Тутаева		10.06.85
Нач. отд.	Крылов		10.06.85
Гл. спец.	Троицкий		10.06.85
Рук. гр.	Тутаева		10.06.85
Инж.	Лебедева		10.06.85

Т.п. 705-1-190.85 КДИ-030СБ

Щит Щ3
Сборочный чертеж

Стадия	Масса	Масштаб
Р		
Лист	Листов	

ЦИТЭПсельхоз Владимир

Копировал Семахина Формат А3

20716-02

Инв.№подл. | Подпись и дата | Взам. инв.№

Альбом III

Формат	Зона	Поз.	Обозначение	Наименование	Кол.	Примечание
				Сборочные единицы		
				Доски		
				сеч. 32×200		
		1		ℓ=1530	10	0,010м³
		2		ℓ=100	2	0,001м³
		3		ℓ=350	3	0,002м³
		4		ℓ=546	3	0,003м³
				сеч. 32×100		
		5		ℓ=1530	2	0,005м³
				сеч. 32×120		
		6		ℓ=350	4	0,001м³
				сеч. 22×200		
		7		ℓ=1060	8	0,005м³
		8		ℓ=350	2	0,002м³
		9		ℓ=546	1	0,002м³
		10		ℓ=590	8	0,003м³
				сеч. 22×100		
		11		ℓ=2245	8	0,005м³

Формат	Зона	Поз.	Обозначение	Наименование	Кол.	Примечание
				Бруски		
				сеч. 120×120		
		12		ℓ=2720	4	0,039м³
		13		ℓ=1950	4	0,028м³
				сеч. 40×40		
		14		ℓ=300	12	0,001м³
		15		ℓ=400	6	0,001м³
		16		ℓ=1970	2	0,003м³
				Изделия стандартные		
		17		Болт М20×150.46 ГОСТ 15589-70*	32	0,440кг
		18		Гайка М20.5 ГОСТ 15526-70*	32	0,063кг
		19		Шайба 20 ГОСТ 11371-78	32	0,029кг
		20		Шуруп 1-8×90 ГОСТ 1145-80	54	0,027кг
		21		Гвоздь К4×100 ГОСТ 4028-63	232	0,010кг

Инв. № подл. | Подпись и дата | Взам. инв. №

		Т.п. 705-1-190.85	КДИ-030
ГИП	Трынов	Щит щ3	Стадия: Р; Масса: 290; Масштаб:
Н.контр.	Тутаева		Лист; Листов 1
Нач. отд.	Крылов		
Гл. спец.	Троицкий		ЦИТЭП сельхоз Владимир
Рук. гр.	Тутаева		
Инж.	Лебедева		

Копировал Завьялова Формат А3

20716-02

Альбом I

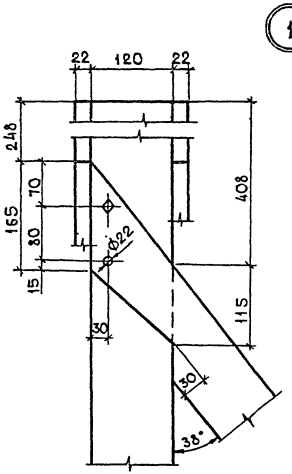

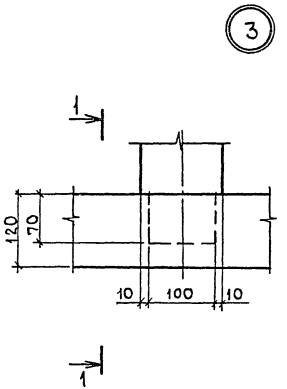

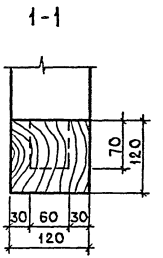

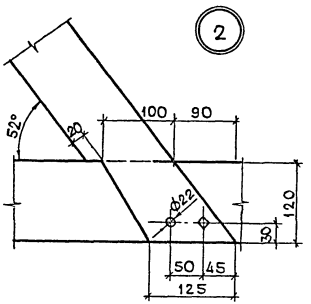

				Т.п. 705-1-190.85	КДИ-040	
					Стадия	Масса	Масштаб
ГИП	Трынов		06.85	Узлы	Р		
Н.контр.	Тутаева		06.85		Лист	Листов 1	
Нач.отд.	Крылов		06.85				
Гл.спец.	Троицкий		06.85		ЦИТЭПсельхоз Владимир		
Рук.гр.	Тутаева		06.85				
Инж.	Лебедева		06.85				

Инв.№подл. | Подпись и дата | Взам.инв.№

Копировал Завьялова Формат А3

2Д716-02

Альбом II

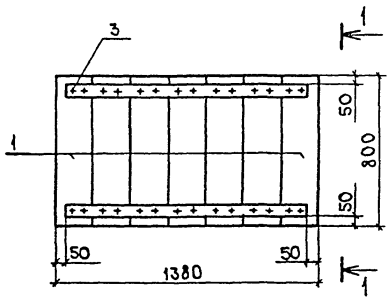

1-1

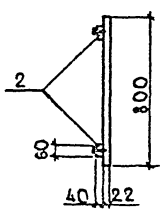

Формат	Зона	Поз.	Обозначение	Наименование	Кол.	Примечание
				Сборочные единицы		
				Доска сеч. 22×200		
		1		ℓ=800	7	0,004м³
				Брусок сеч. 40×60		
		2		ℓ=1280	2	0,003м³
				Изделия стандартные		
		3		Гвоздь К2,5×60 ГОСТ 4028-63	28	0,0023кг

Подпись и дата | Взам. инв. №

ГИП	Трынов		20.05
Н.контр.	Тутаева		20.05
Нач.отд.	Крылов		20.05
Гл.спец.	Ройцкий		20.05
Рук.гр.	Тутаева		20.05
Инж.	Лебедева		20.05

Т.п. 705-1-190.85 КДИ-050

Щит Щ4

Стадия	Масса	Масштаб
Р	0,006кг	
Лист	Листов 1	

ЦИТЭПсельхоз Владимир

Копировал Забелова Формат А3

20716-02

gost.e-ecolog.ru