КОМПЛЕКСНАЯ СЕРИЯ „25" — ТИПОВЫЕ ПРОЕКТЫ КРУПНОПАНЕЛЬНЫХ ЖИЛЫХ И ОБЩЕСТВЕННЫХ ЗДАНИЙ

ТИПОВОЙ ПРОЕКТ

261-12-173

АЛЬБОМ II

МОНТАЖНЫЕ УЗЛЫ И ДЕТАЛИ

ЧАСТЬ 17

МОНТАЖНЫЕ УЗЛЫ И ДЕТАЛИ
ДЛЯ ОБЩЕСТВЕННЫХ ЗДАНИЙ

15964 — 06
ЦЕНА 1-74

gost.e-ecolog.ru

ЦЕНТРАЛЬНЫЙ ИНСТИТУТ ТИПОВОГО ПРОЕКТИРОВАНИЯ
ГОССТРОЯ СССР

Москва, А 445, Смольная ул., 22

Сдано в печать 197 г.
Заказ № 9490 Тираж 150 экз.

КОМПЛЕКСНАЯ СЕРИЯ „25" – ТИПОВЫЕ ПРОЕКТЫ КРУПНОПАНЕЛЬНЫХ ЖИЛЫХ И ОБЩЕСТВЕННЫХ ЗДАНИЙ

ТИПОВОЙ ПРОЕКТ

261-12-173

АЛЬБОМ II

МОНТАЖНЫЕ УЗЛЫ И ДЕТАЛИ

ЧАСТЬ 15

МОНТАЖНЫЕ УЗЛЫ И ДЕТАЛИ
ДЛЯ ОБЩЕСТВЕННЫХ ЗДАНИЙ

Разработан Конструкторским бюро
по железобетону Госстроя РСФСР.

Введен в действие
приказом КБ по железобетону
№ 185 от 8.XII.1978г.

Т. п. 261-12-173

NN п/п	НАИМЕНОВАНИЕ	NN листов	NN страниц
1	Содержание альбома	С-1	2
2	Узлы сопряжения наружных и внутренних цокольных стеновых панелей с колоннами.	АСД-1	3
3	Узлы сопряжения цокольных наружных, внутренних стеновых панелей.	АСД-2	4
4	Узлы сопряжения балок с колоннами.	АСД-3	5
5	Узлы сопряжения ригелей между собой и с колоннами.	АСД-4	6
6	Узлы крепления ветровых связей.	АСД-5	7
7	Узлы сопряжения наружных стеновых панелей между собой и колоннами.	АСД-6	8
8	Узлы сопряжения наружных стеновых панелей и пилонов с колоннами.	АСД-7	9
9	Узлы сопряжения наружных стеновых панелей с балками и пилонами.	АСД-8	10
10	Узлы сопряжения наружных стеновых панелей с внутренними стеновыми панелями.	АСД-9	11
11	Узлы сопряжения наружных стеновых панелей с внутренними.	АСД-10	12
12	Узлы сопряжения наружных стеновых панелей с ригелями.	АСД-11	13
13	Узлы сопряжения наружных стеновых панелей с балками и ригелями.	АСД-12	14
14	Узлы сопряжения наружных стеновых панелей с металлической рамой, с колонной и внутренними стеновыми панелями.	АСД-13	15
15	Узлы сопряжения наружных стеновых панелей, перегородок между собой.	АСД-14	16
16	Узлы сопряжения внутренних стеновых панелей.	АСД-15	17
17	Узлы сопряжения панелей перекрытия с наружными стеновыми панелями.	АСД-16	18
18	Узлы сопряжения панелей перекрытия с наружными стеновыми панелями.	АСД-17	19
19	Узлы сопряжения панелей перекрытия между собой и с наружными панелями.	АСД-18	20
20	Узлы сопряжения наружных стеновых панелей и панелей перекрытия.	АСД-19	21
21	Узлы сопряжения внутренних стеновых панелей и панелей перекрытия.	АСД-20	22
22	Узлы сопряжения наружных стеновых панелей, внутренних и панелей перекрытия.	АСД-21	23
23	Узлы сопряжения карнизных плит.	АСД-22	24
24	Узлы сопряжения карнизных плит с панелями перекрытия	АСД-23	25
25	Детали совмещенной крыши.	АСД-24	26
26	Конструкция выхода на крышу. Детали совмещенной крыши.	АСД-25	27

КБ по железобетону Госстроя РСФСР г. Москва
Зав. отделом Гл. констр. пр. Вед. констр. Конструкт.
В. Богородский Н. Грачев З. Колесникова Л. Мизер

15964-06 3

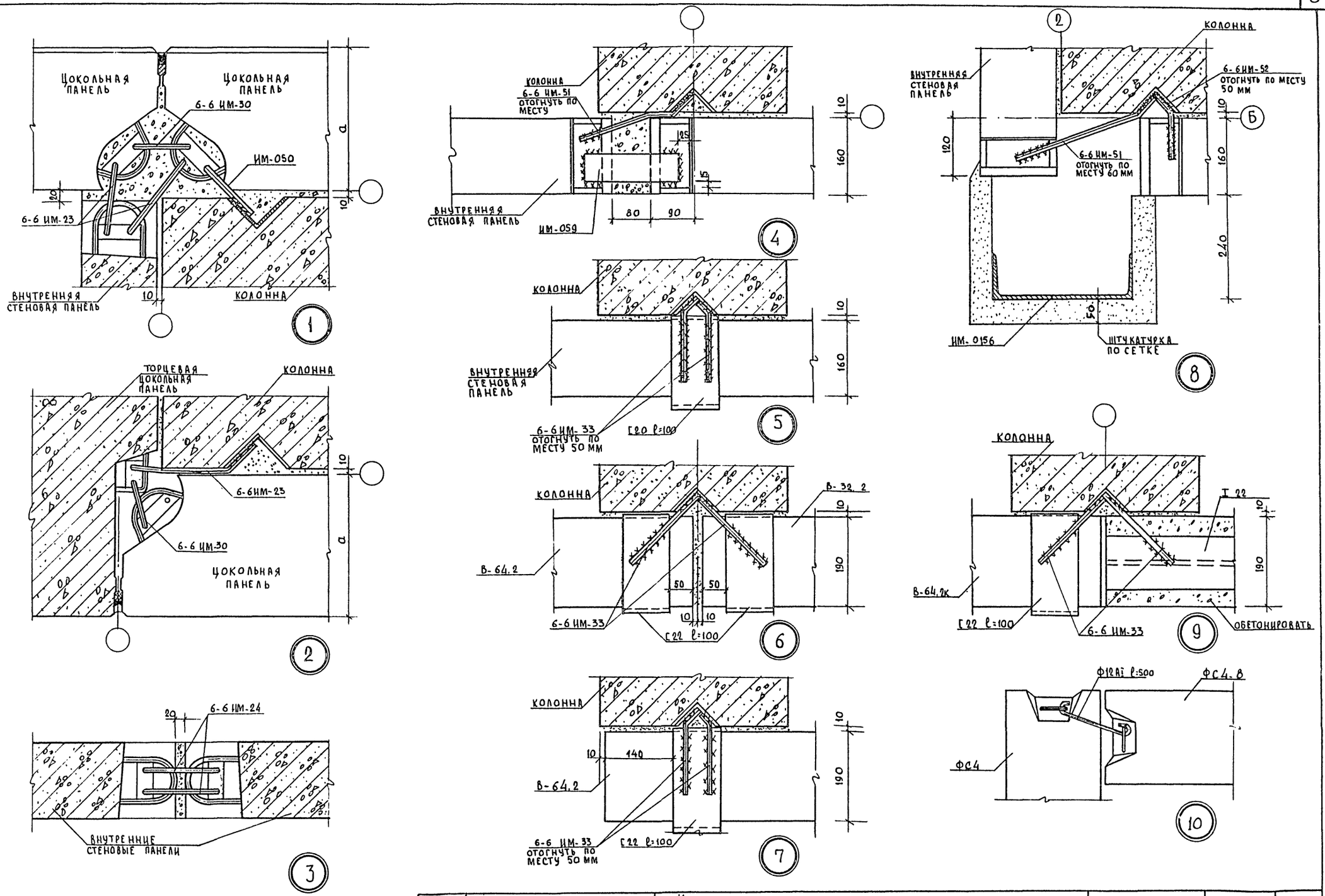

1977	Монтажные узлы и детали для общественных зданий	Узлы сопряжения наружных и внутренних цокольных стеновых панелей с колоннами.	Серия 25	Альбом II Часть 15	Лист АСД-1

Т. п. 261-12-173

Зав. отделом Б. Богородский
Гл. констр. пр. Н. Грачев
Вед. конструк. Г. Белова
Техник Л. Иванова

КБ по железобетону Госстроя РСФСР г. Москва

15964-06 4

Т.П. 261-12-173

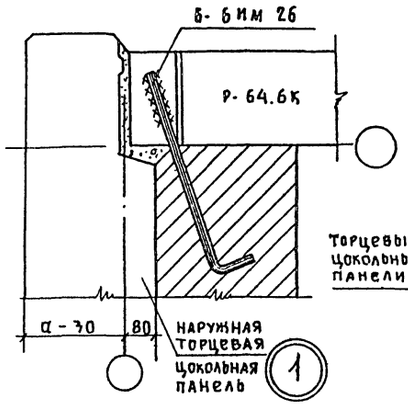

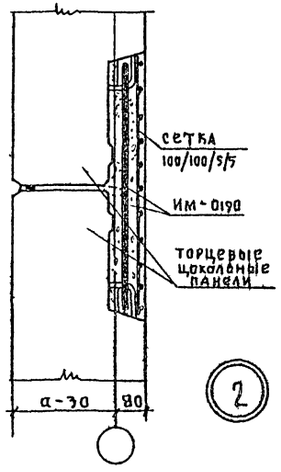

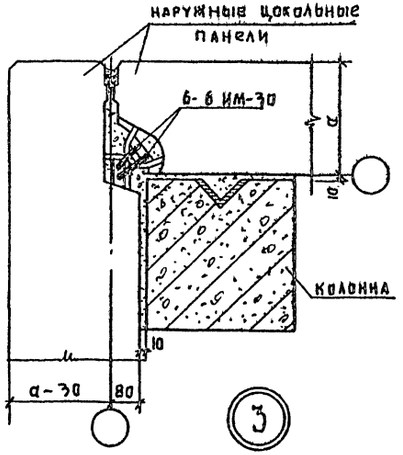

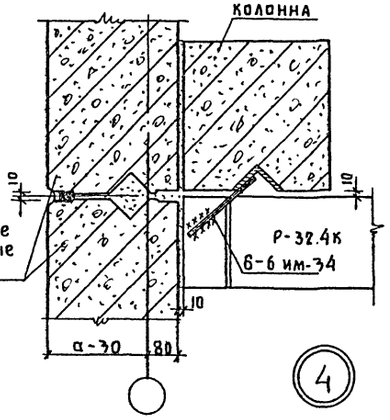

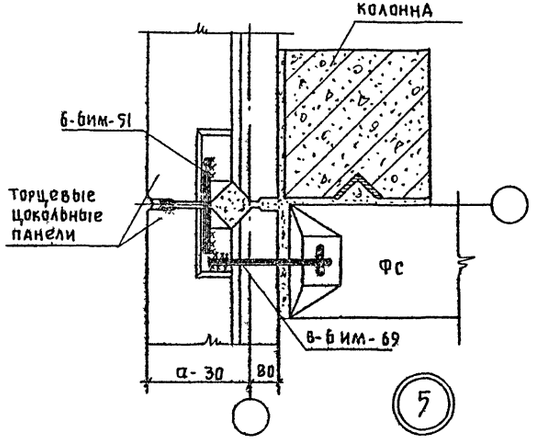

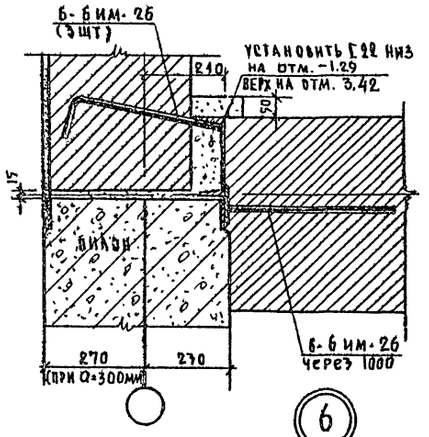

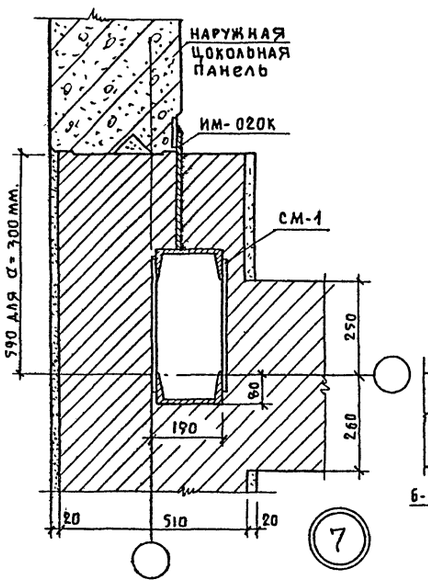

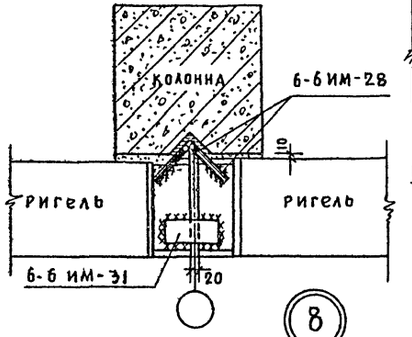

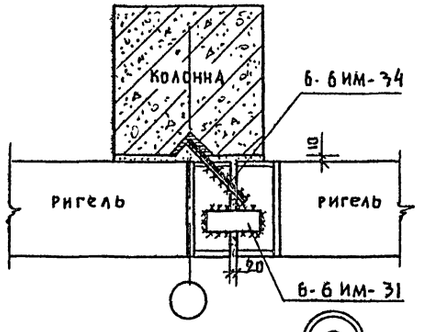

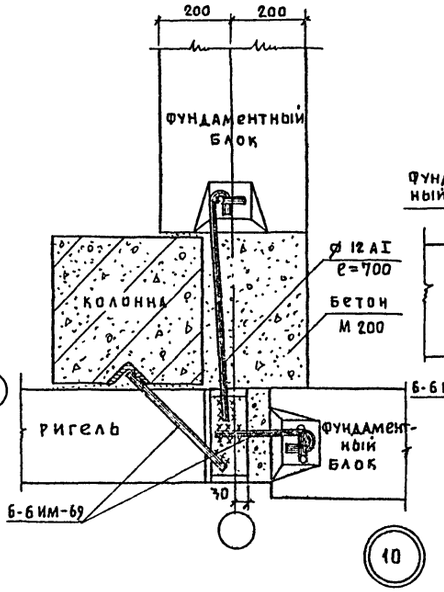

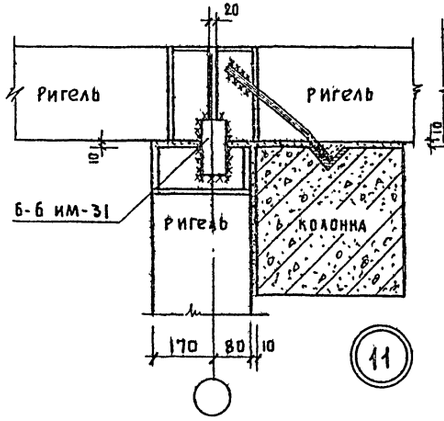

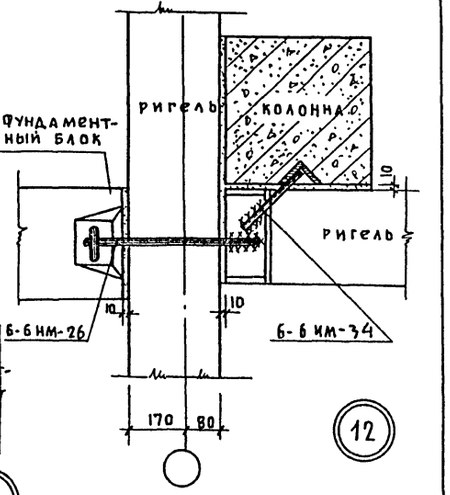

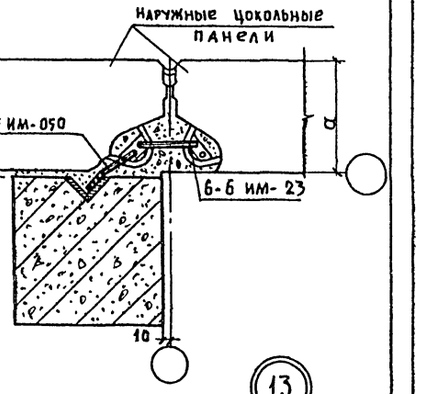

КБ Госстроя РСФСР по железобетону г. Москва	Зав. отделом В. Богородский Гл. констр. пр. Н. Грачев Вед. констр. Э. Колесникова Конструктор Л. Мизер	1977	Монтажные узлы и детали для общественных зданий	Узлы сопряжения цокольных наружных, внутренних стеновых панелей	Серия 25 Альбом II Часть 15	Лист АСД-2

15964-06 5

Т.П. 261-12-173

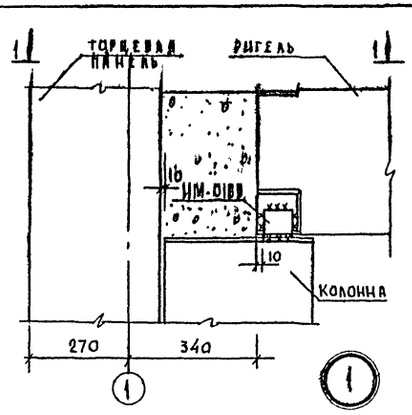

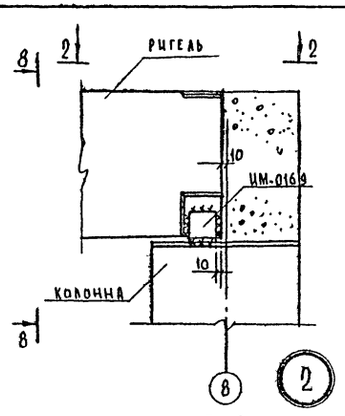

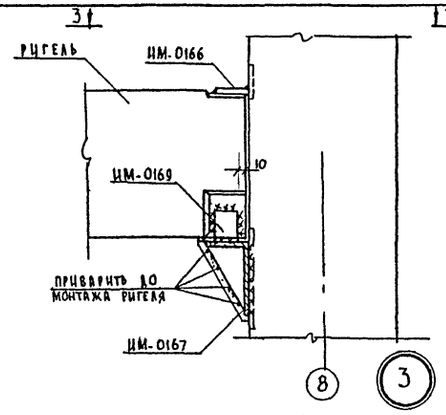

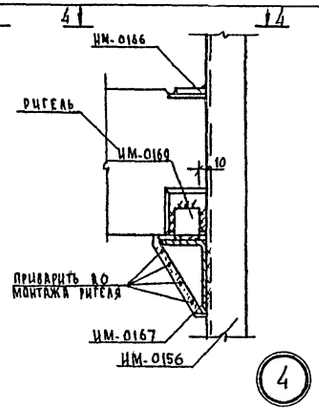

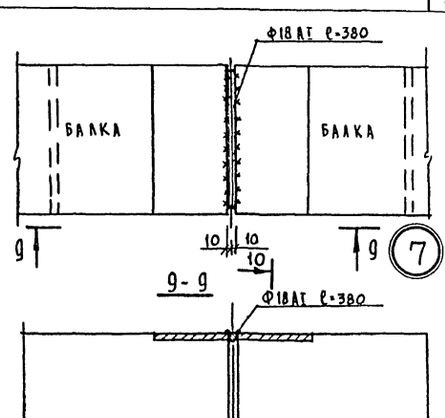

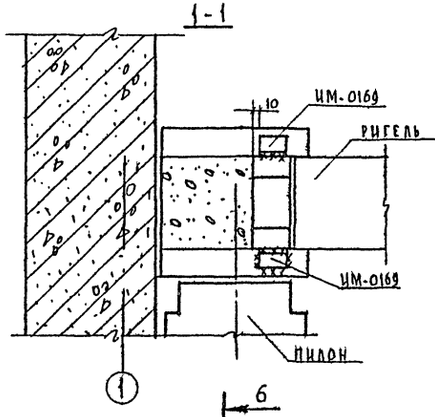

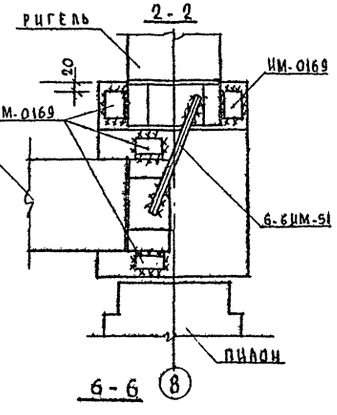

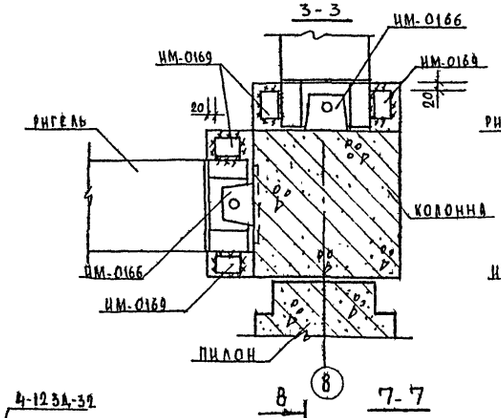

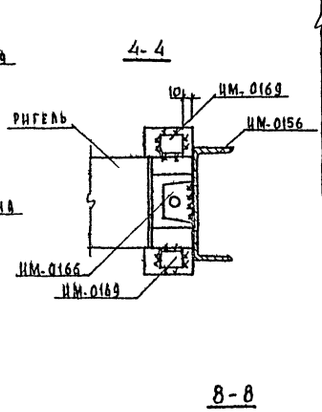

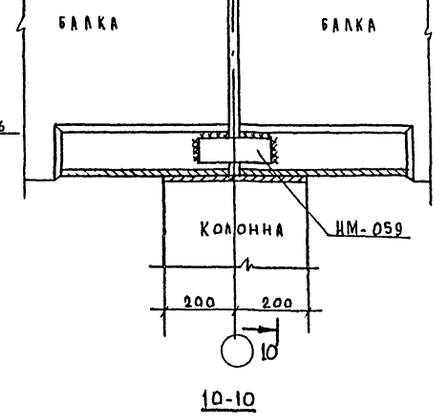

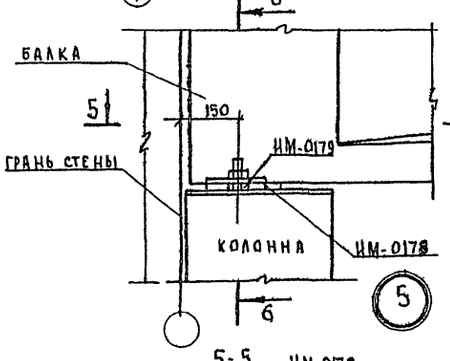

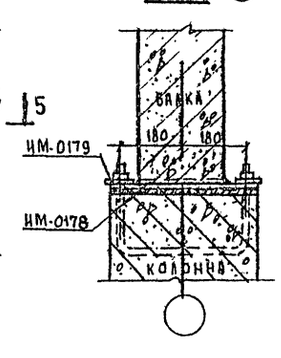

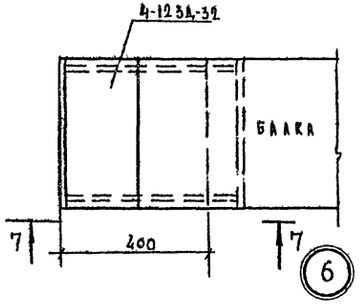

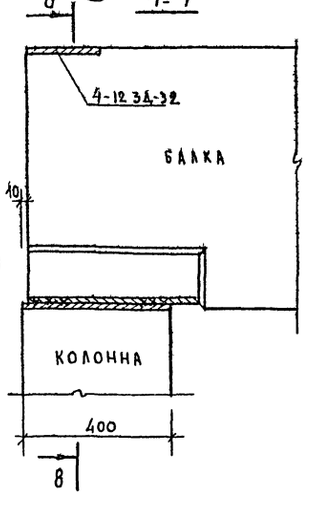

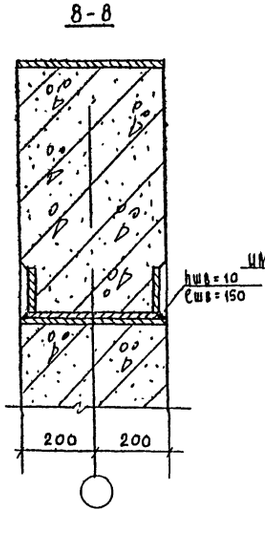

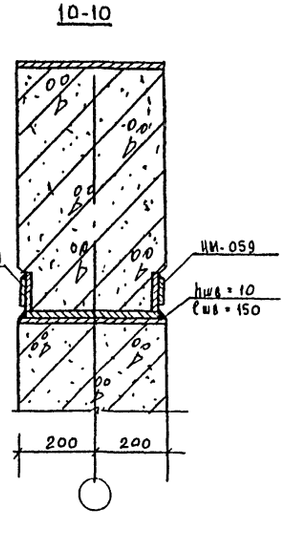

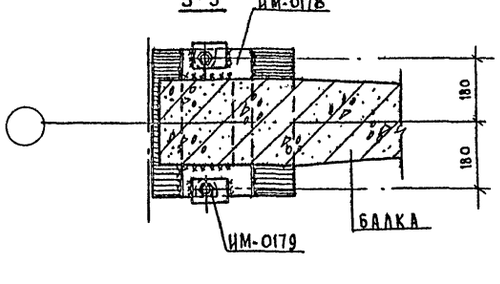

ПРИМЕЧАНИЕ:

СВАРКУ ВЫПОЛНЯТЬ ЭЛЕКТРОДАМИ ТИПА Э-42А

ГАП В.БОГОРОДСКИЙ
ГЛ.КОНСТР.ПР. Н.ГРАЧЕВ
РУК.ГР.КОНСТР. Г.БЕЛОВА
ТЕХНИК Н.ИВАНОВА

КБ по железобетону Госстроя РСФСР г. Москва

1977 Монтажные узлы и детали для общественных зданий

Узлы сопряжения балок с колоннами

Серия 25 | Альбом II | Часть 15 | Лист АСД-3

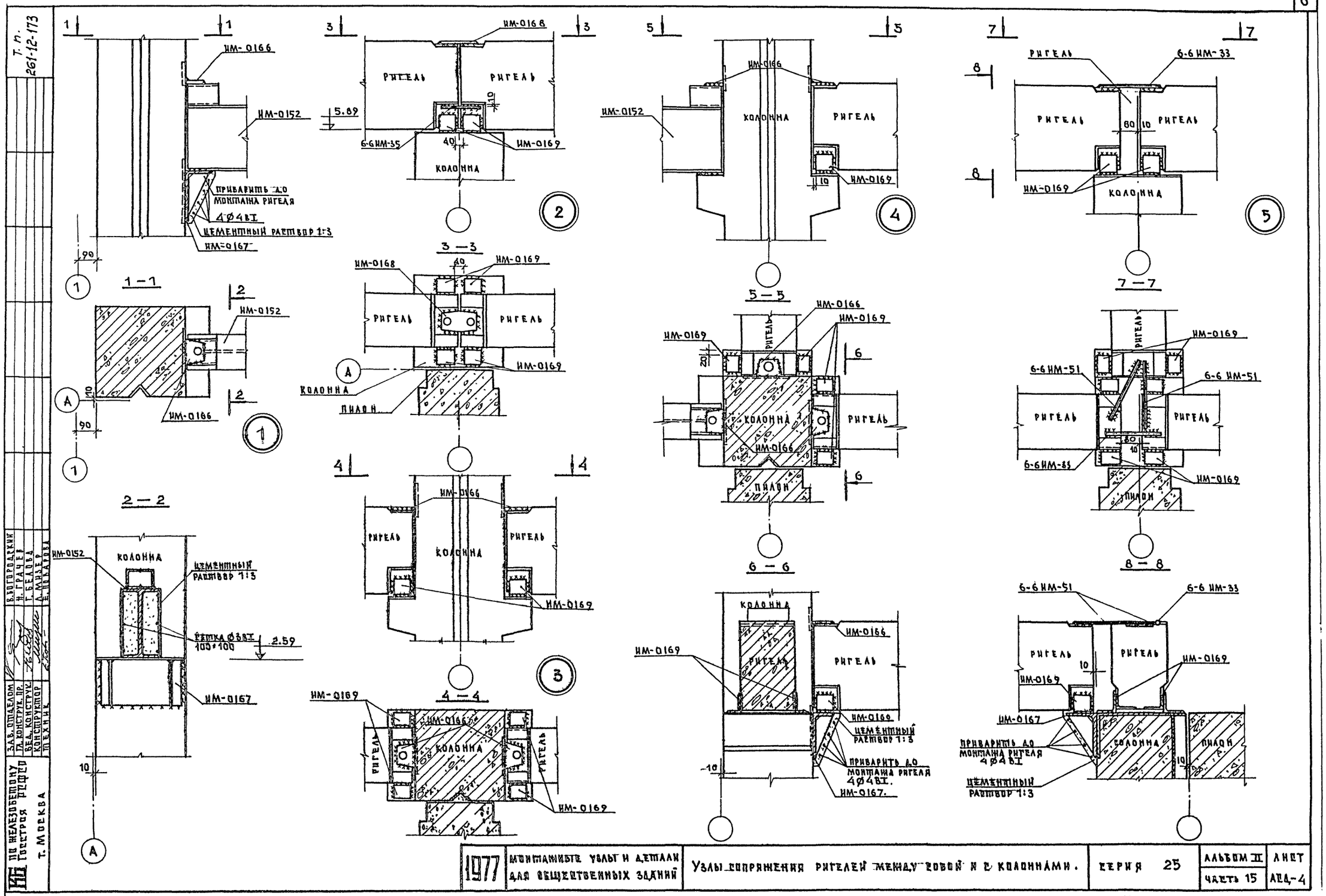

1977	МОНТАЖНЫЕ УЗЛЫ И ДЕТАЛИ ДЛЯ ОБЩЕСТВЕННЫХ ЗДАНИЙ	УЗЛЫ СОПРЯЖЕНИЯ РИГЕЛЕЙ МЕЖДУ СОБОЙ И С КОЛОННАМИ.	СЕРИЯ 25	АЛЬБОМ II ЧАСТЬ 15	ЛИСТ АСД-4

ПО ЖЕЛЕЗОБЕТОНУ Госстроя РСФСР т. Москва

ЗАВ. ОТДЕЛОМ В. БОГОРОДСКИЙ
ГЛ. КОНСТРУК. ПР. Н. ГРАЧЕВ
ВЕД. КОНСТРУК. Т. БЕЛОВА
КОНСТРУКТОР Д. МИЗЕР
ТЕХНИК Е. ПОВАРОВА

15964-06 7

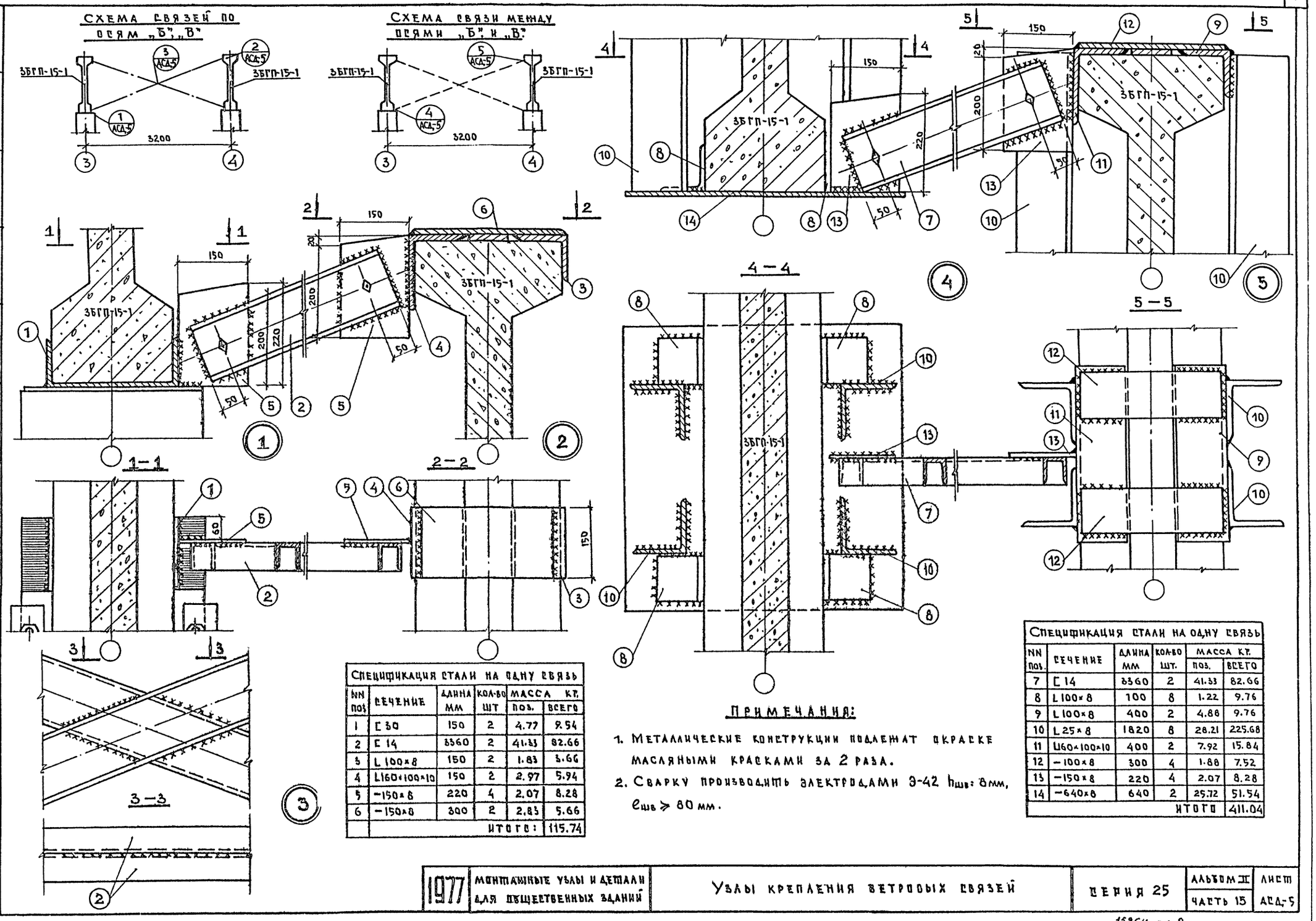

Спецификация стали на одну связь					
NN поз.	Сечение	Длина мм	Кол-во шт	Масса кг. поз.	Масса кг. всего
1	[30	150	2	4.77	9.54
2	[14	3360	2	41.33	82.66
3	L 100×8	150	2	1.83	3.66
4	L160×100×10	150	2	2.97	5.94
5	−150×8	220	4	2.07	8.28
6	−150×8	300	2	2.83	5.66
				Итого:	115.74

Примечания:

1. Металлические конструкции подлежат окраске масляными красками за 2 раза.
2. Сварку производить электродами Э-42 $h_{шв}$: 8мм, $e_{шв} \geqslant 80$ мм.

Спецификация стали на одну связь					
NN поз.	Сечение	Длина мм	Кол-во шт.	Масса кг. поз.	Масса кг. всего
7	[14	3360	2	41.33	82.66
8	L 100×8	100	8	1.22	9.76
9	L 100×8	400	2	4.88	9.76
10	L 25×8	1820	8	28.21	225.68
11	L160×100×10	400	2	7.92	15.84
12	−100×8	300	4	1.88	7.52
13	−150×8	220	4	2.07	8.28
14	−640×8	640	2	25.72	51.54
				Итого	411.04

Т.п. 261-12-173

Зав. отделом Гл. констр. пр. Вед. констр. Конструкт.

В. Богородский, Н. Грачев, Г. Белова, А. Мизер.

КБ по железобетону Госстроя ОСФСР г. Москва

1977	Монтажные узлы и детали для общественных зданий	Узлы крепления ветровых связей	Серия 25	Альбом II, Часть 15	Лист АСД-5

15964-06 8

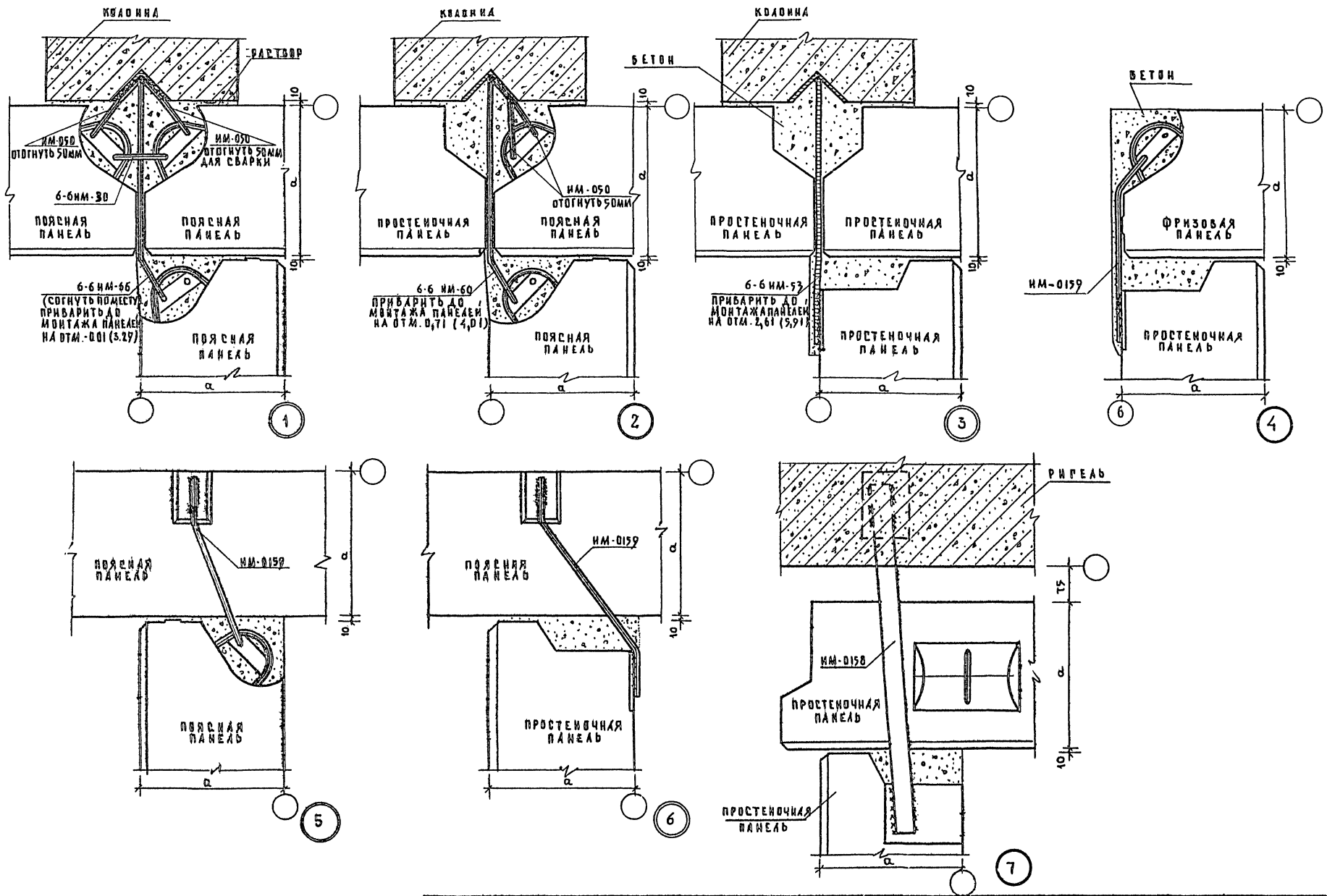

1977	Монтажные узлы и детали для общественных зданий	Узлы сопряжения наружных стеновых панелей между собой и колоннами.	Серия 25	Альбом II Часть 15	Лист АСД-6

15364-06 9

Т.П. 261-12-173

Зав. отделом В. Богородский
Гл. констр. пр. И. Грачев
Вед. констр. Г. Белова
Техник Л. Иванова

Гос. Ин-т по железобетону Госстроя РСФСР г. Москва

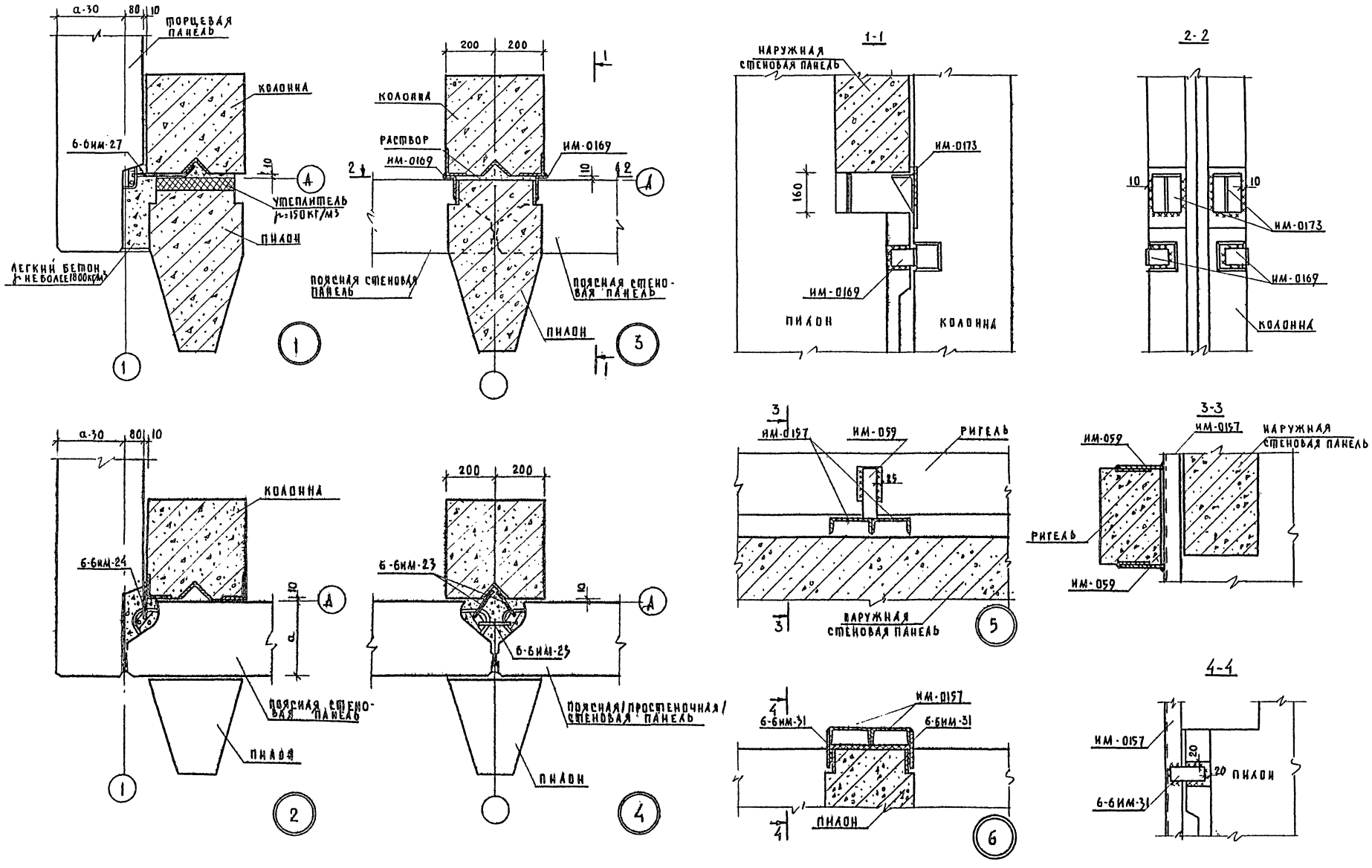

1977	Монтажные узлы и детали для общественных зданий.	Узлы сопряжения наружных стеновых панелей и пилонов с колоннами	СЕРИЯ 25	АЛЬБОМ II ЧАСТЬ 15	ЛИСТ АСД-7

КБ по железобетону Госстроя РСФСР г. Москва

Зав. отделом — В. Богородский
Гл. констр. — Н. Грачев
Вед. констр. — Г. Белова
Констр. — Л. Мизер

Т.П. 261-12-173

15964-06 10

Т.п. 261-12-173

КБ по железобетону Госстроя РСФСР г. Москва
Зав. отделом В. Богородский
Гл. констр. пр. Н. Грачев
Вед. констр. З. Колесникова
Конструктор А. Мизер
Техник Е. Подарова

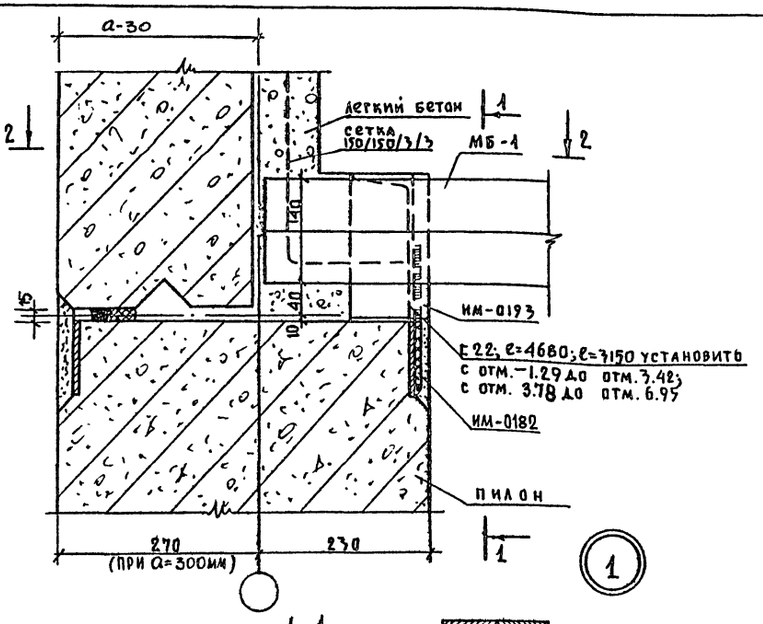

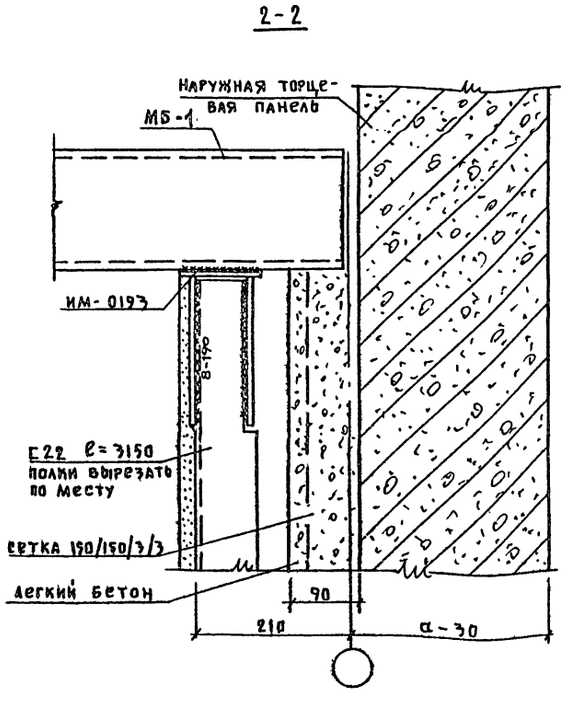

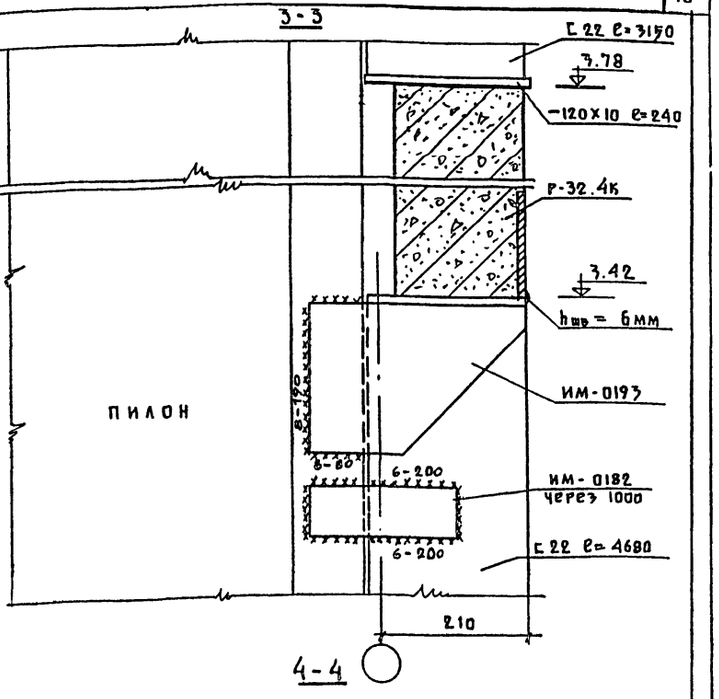

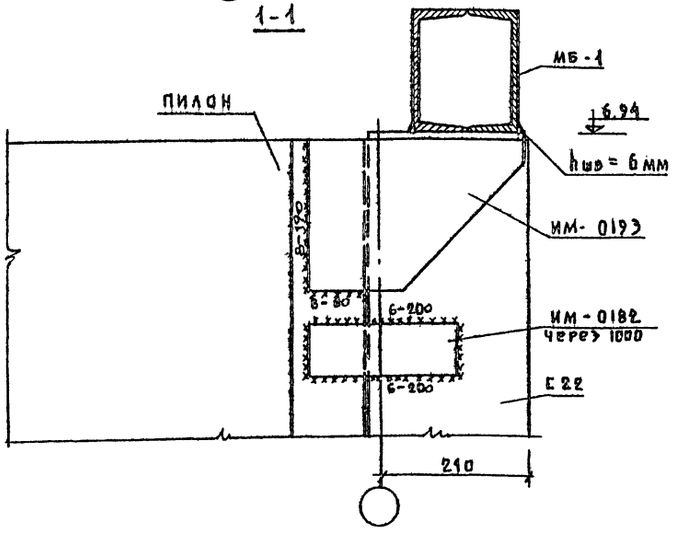

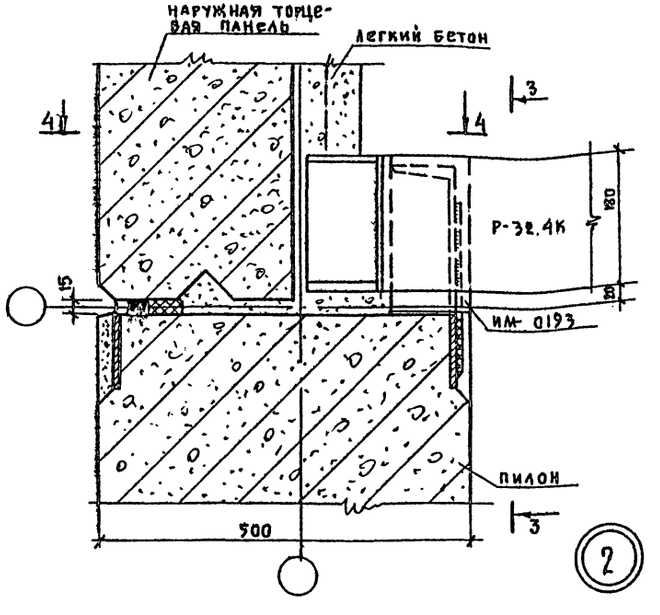

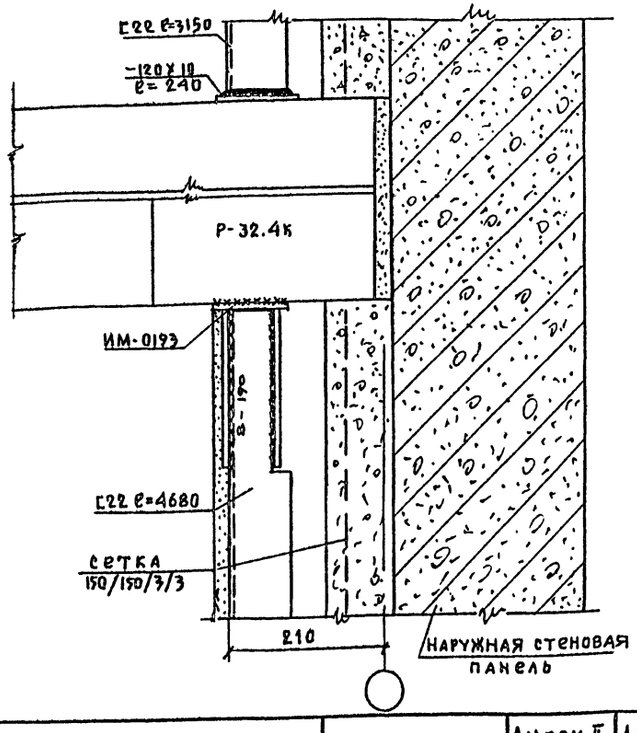

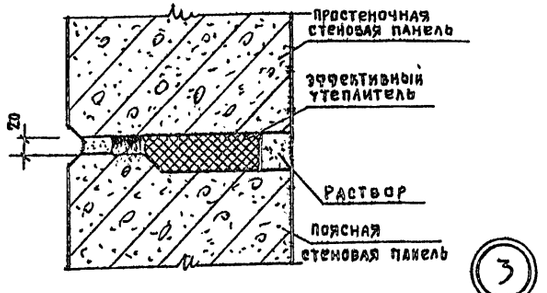

1977 | Монтажные узлы и детали для общественных зданий | Узлы сопряжения наружных стеновых панелей с балконами и пилонами. | Серия 25 | Альбом II | Часть 15 | Лист АСД-8

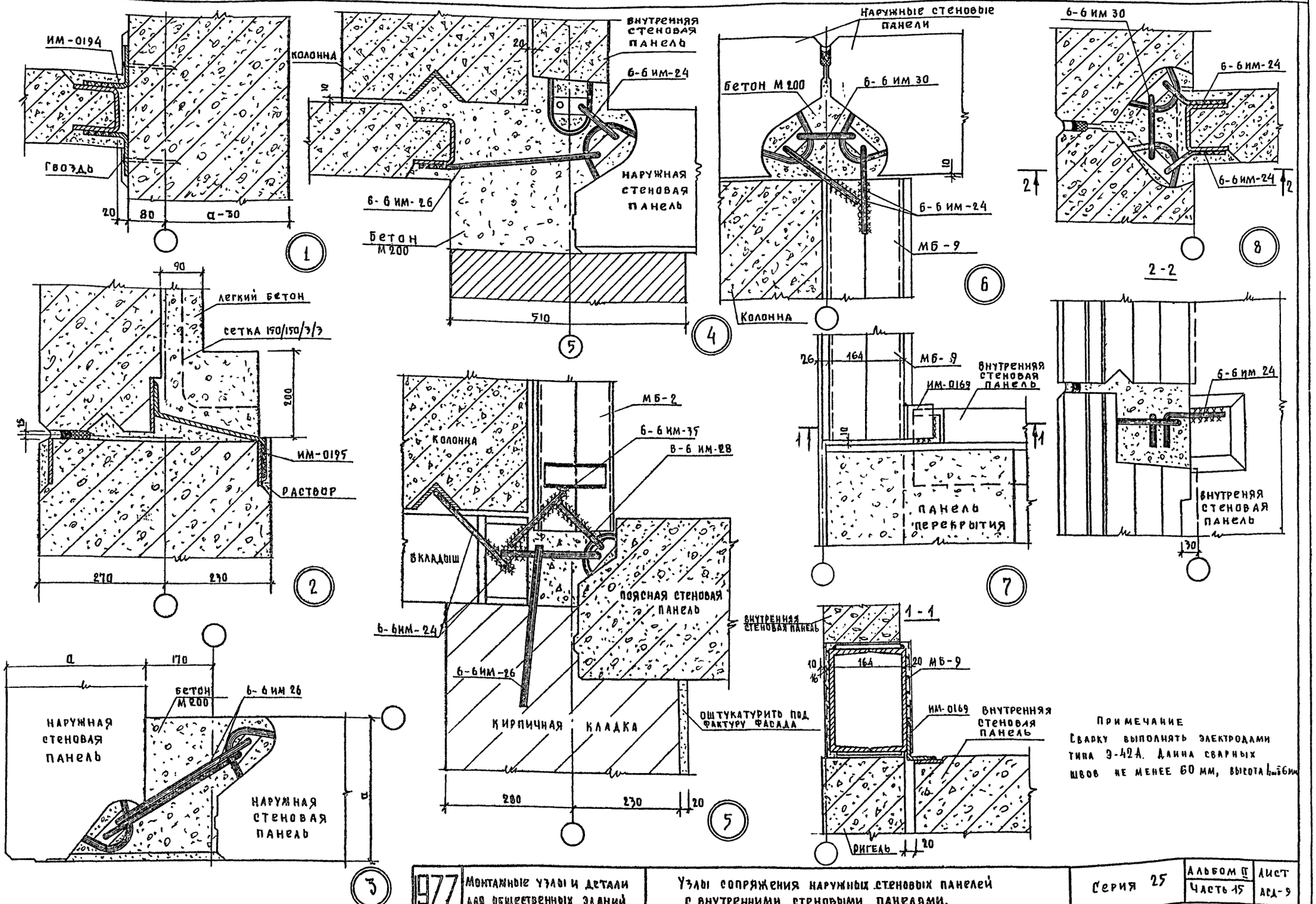

Примечание

Сварку выполнять электродами типа Э-42А. Длина сварных швов не менее 60 мм, высота $h_{ш}$=6 мм

1977	Монтажные узлы и детали для общественных зданий	Узлы сопряжения наружных стеновых панелей с внутренними стеновыми панелями.	Серия 25	Альбом II, Часть 15	Лист АСД-9

Т.П 261-12-173

КБ по железобетону Госстроя РСФСР г. Москва

Зав. отделом В. Богородский
Гл. констр. пр. Н. Грачев
Вед. констр. З. Колесникова
Конструктор Л. Мизер

15964-06 12

Т.П 261-12-173

КБ по железобетону Госстроя РСФСР г. Москва

Зав. отделом	Б. Богородский
Гл. констр. пр.	Н. Грачев
Вед. констр.	Г. Белова
Конструктор	А. Мизер

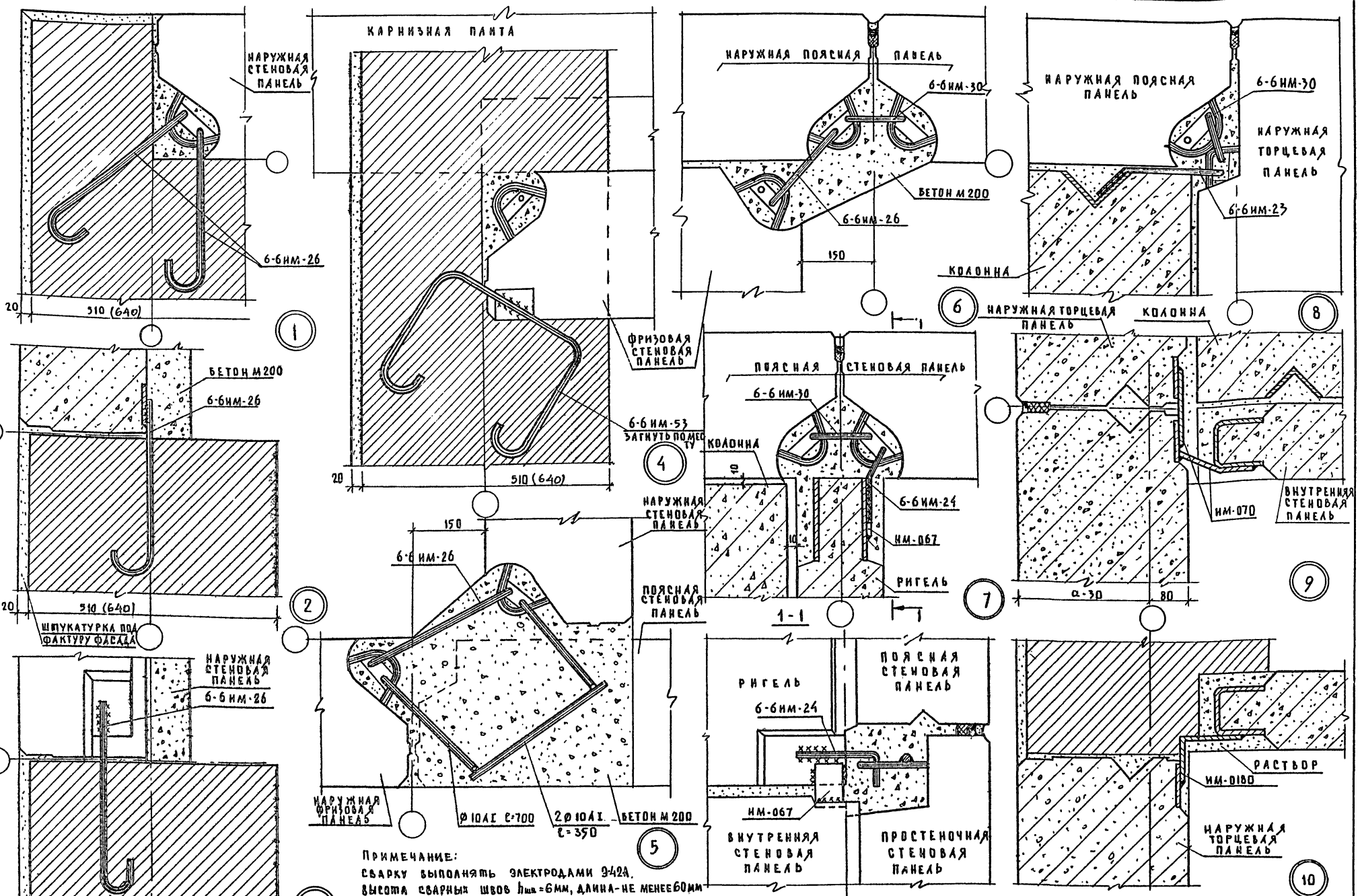

1977	Монтажные узлы и детали для общественных зданий	Узлы сопряжения наружных стеновых панелей с внутренними.	Серия 25	Альбом II Часть 15	Лист АСД-10

15964-06 13

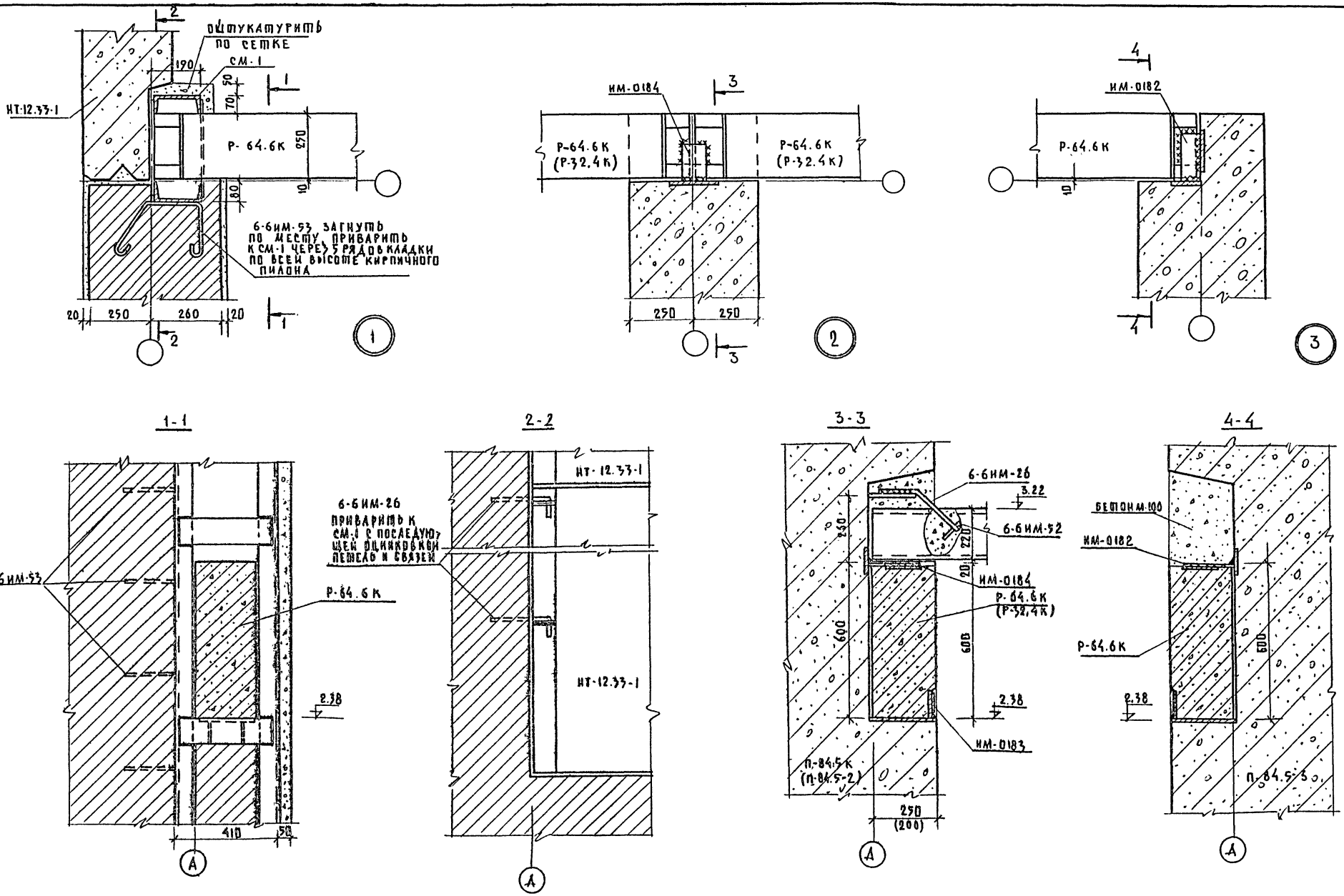

1977	Монтажные узлы и детали для общественных зданий	Узлы сопряжения наружных стеновых панелей с ригелями.	Серия 25	Альбом II / Часть 15	Лист АСД-11

Т.П. 261-12-173

КБ по железобетону Госстроя РСФСР г. Москва

Зав. отделом Гл. конструктор Вед. конструктор Конструктор

В. Богородский, Н. Грачев, Э. Колесникова, Л. Мизер

15364-06 14

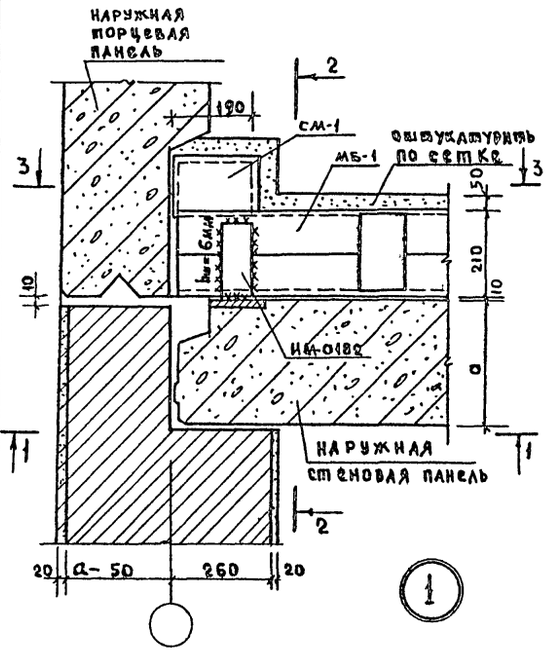

1

1-1

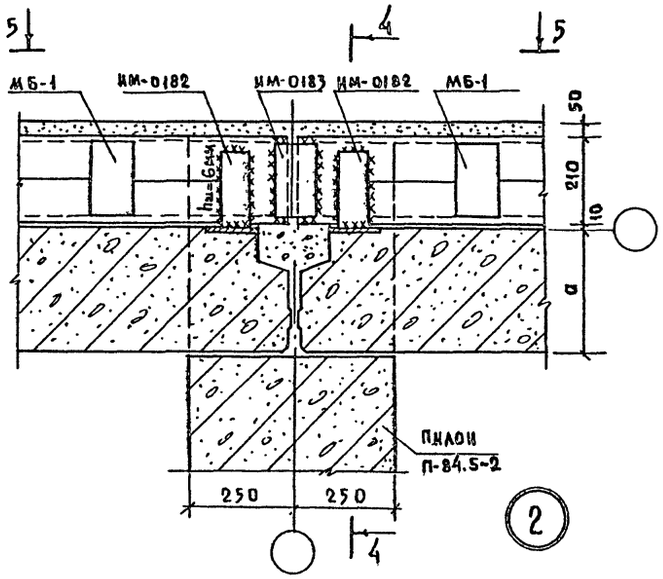

2

2-2

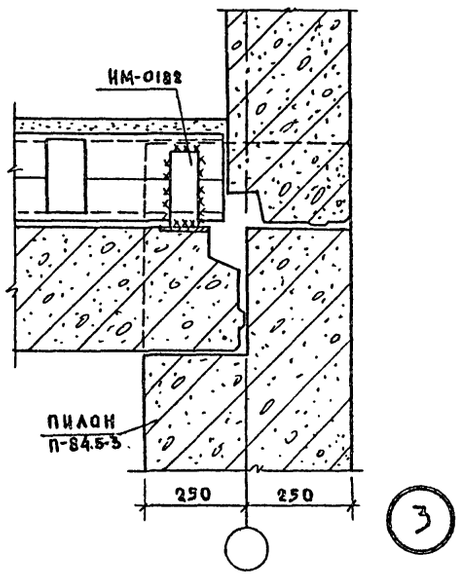

3

3-3

5-5

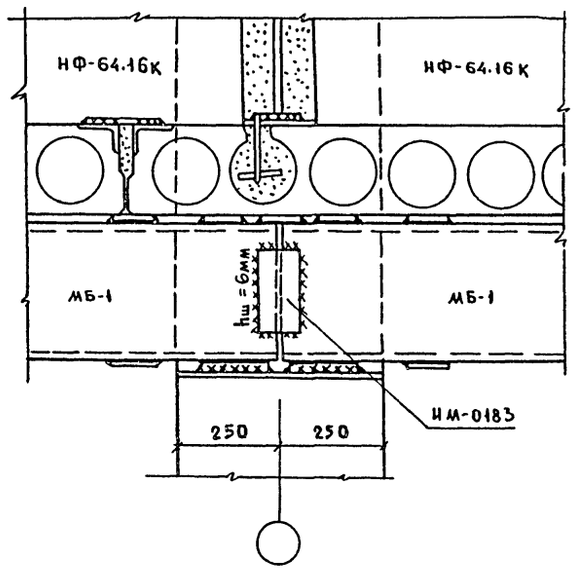

4-4

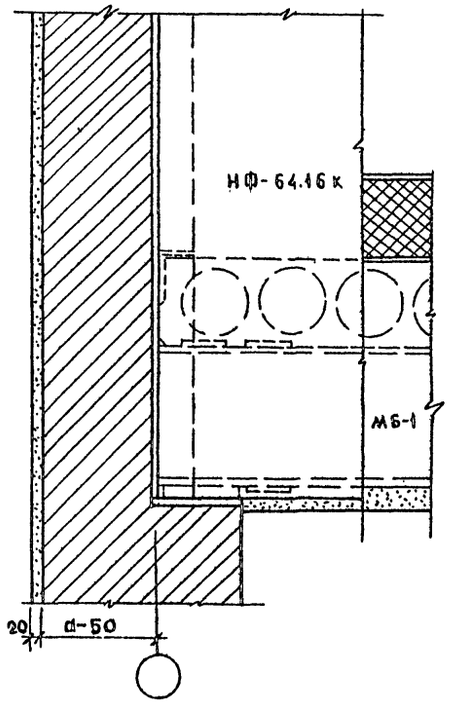

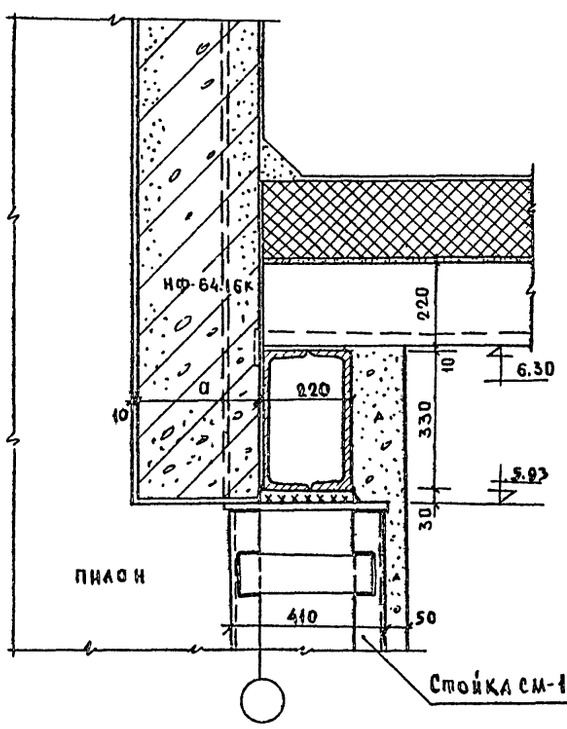

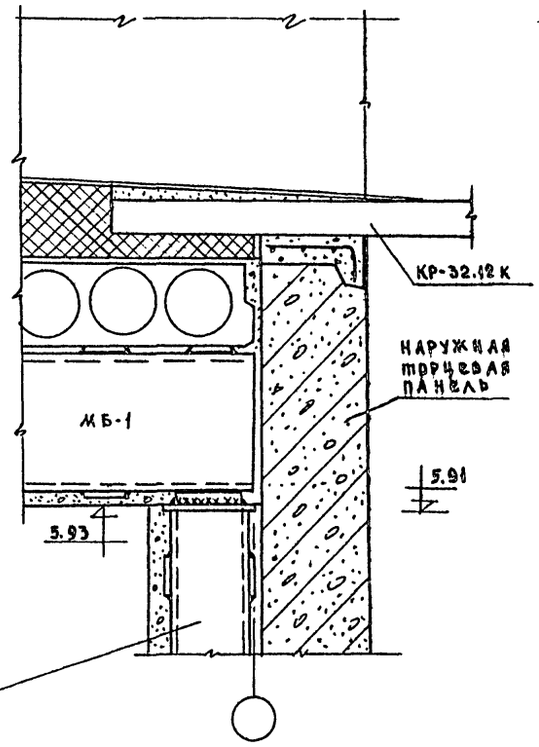

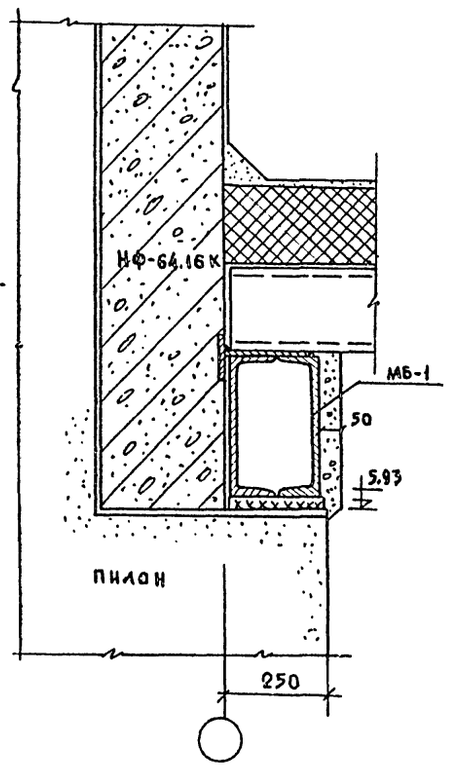

ПРИМЕЧАНИЕ:
Сварку производить электродами Э-42А, высота неоговоренных швов - 6 мм.

КБ	1977	Монтажные узлы и детали для общественных зданий	Узлы сопряжения наружных стеновых панелей с балками и ригелями	Серия 25	Альбом II, Часть 15, Лист АСА-12

15964-06 15

Госстрой РСФСР, г. Москва
Гос. ин-т по проектированию железнодорожного транспорта
Главный инженер проекта Б. Богородский
Гл. конструктор проекта Н. Грачев
Ведущий конструктор Э. Колесникова
Зав. отделом А. Мизер

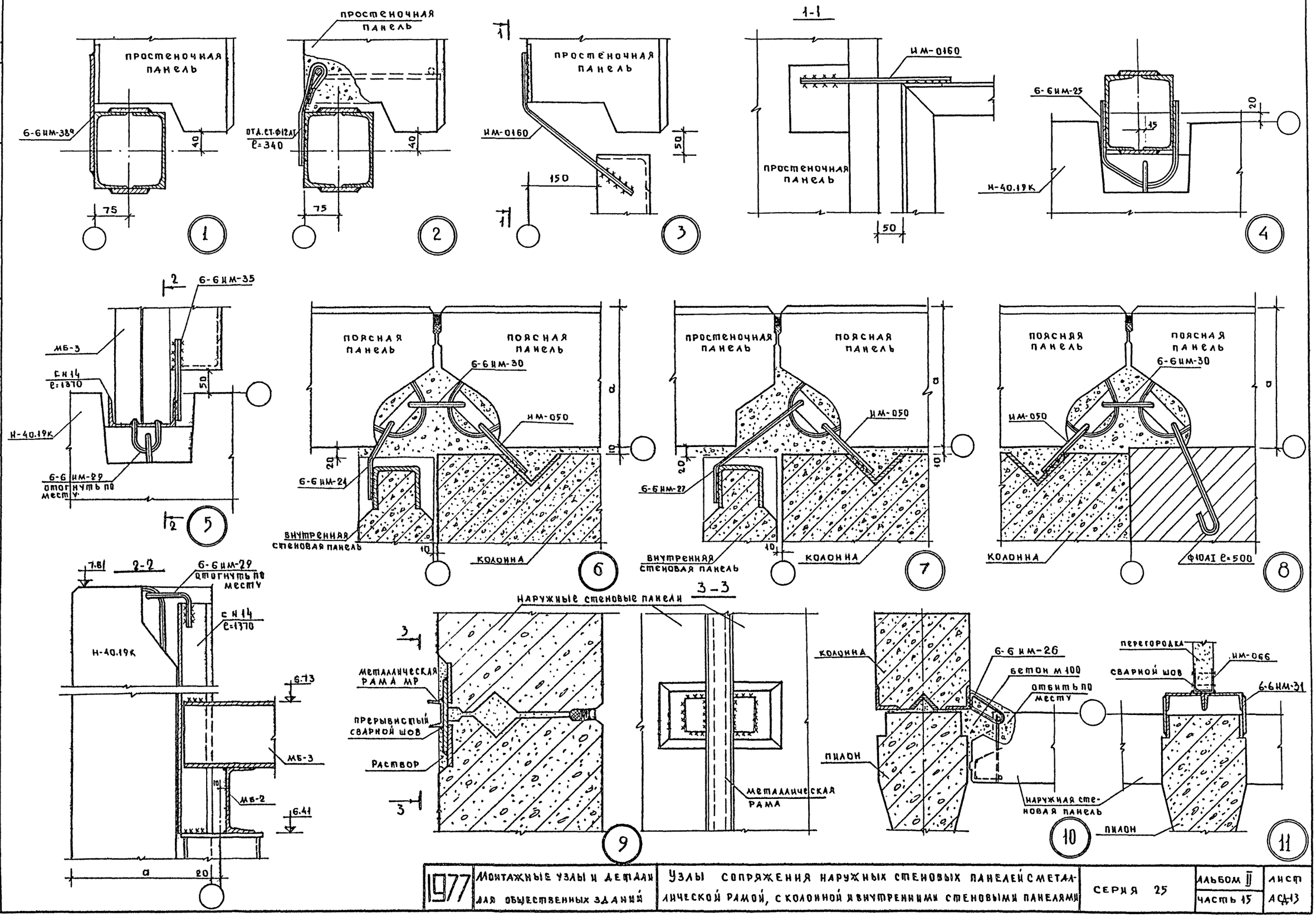

1977	Монтажные узлы и детали для общественных зданий	Узлы сопряжения наружных стеновых панелей с металлической рамой, с колонной и внутренними стеновыми панелями	Серия 25	Альбом II Часть 15	Лист АСД-13

КБ по железобетону Госстроя РСФСР г. Москва

Зав. отделом Гл. констр. пр. Вед. констр. Техник

В. Богородский, И. Грачев, Г. Белова, Л. Иванова

15964-06 16

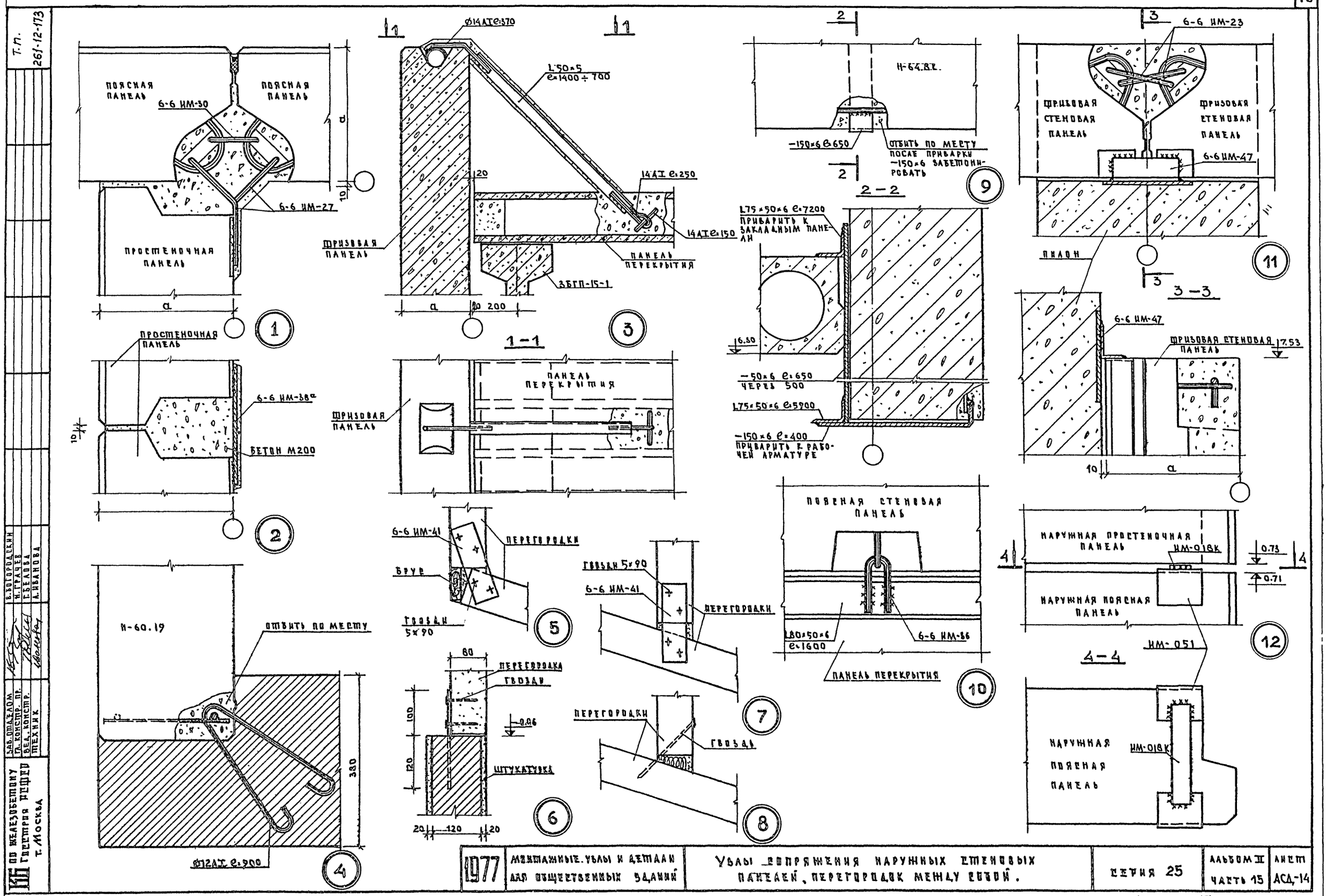

1977	МОНТАЖНЫЕ УЗЛЫ И ДЕТАЛИ ДЛЯ ОБЩЕСТВЕННЫХ ЗДАНИЙ	УЗЛЫ СОПРЯЖЕНИЯ НАРУЖНЫХ СТЕНОВЫХ ПАНЕЛЕЙ, ПЕРЕГОРОДОК МЕЖДУ СОБОЙ.	СЕРИЯ 25	АЛЬБОМ II ЧАСТЬ 15	ЛИСТ АСД-14

КБ по железобетону Госстроя РСФСР г. Москва

Зав. отделом В. Богородский
Гл. констр. пр. Н. Грачев
Вед. констр. Г. Беляева
Техник А. Иванова

15364-06 17

Т.П 261-12-173

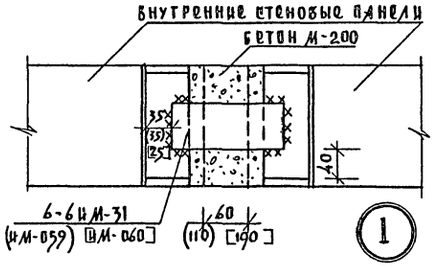

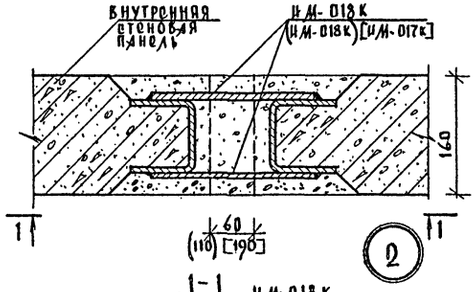

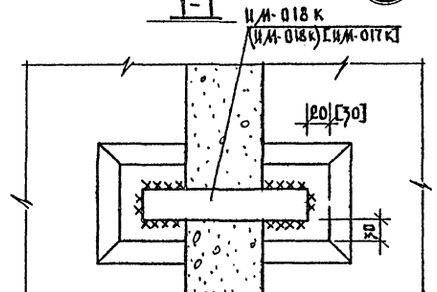

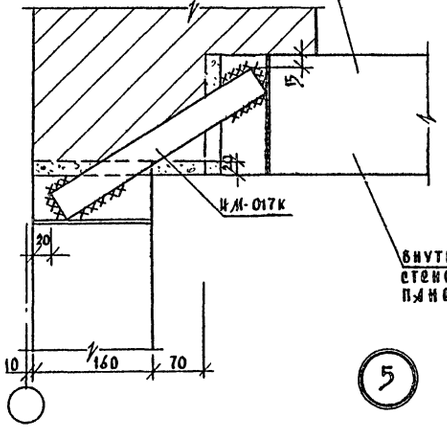

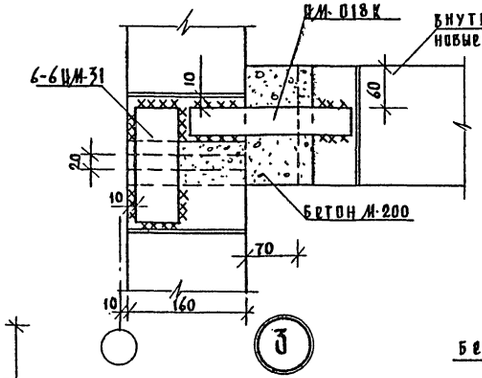

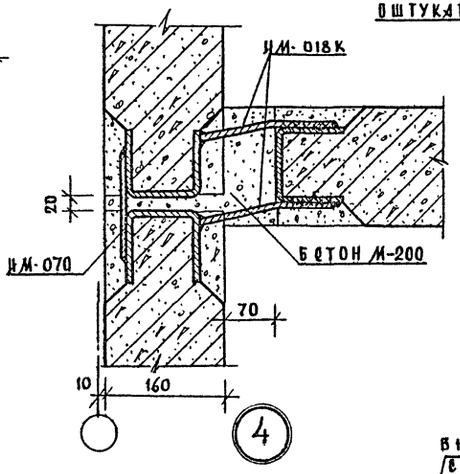

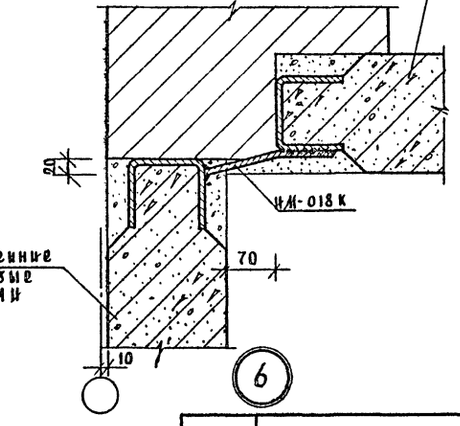

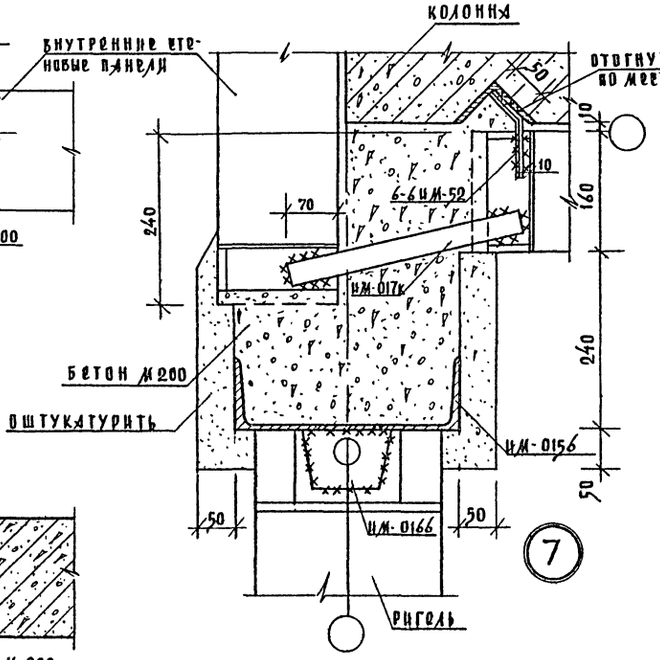

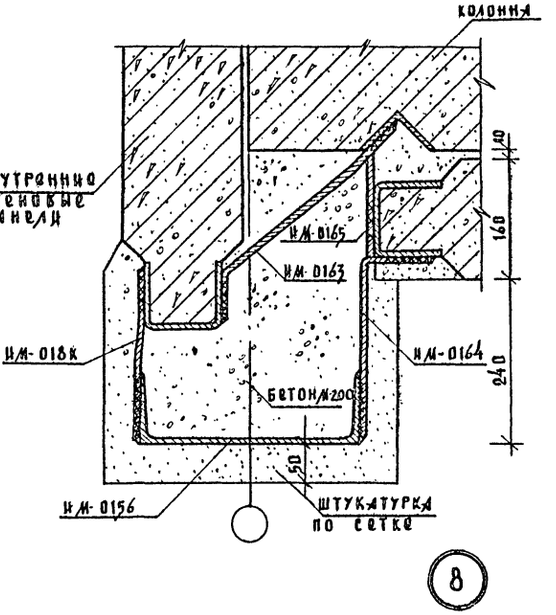

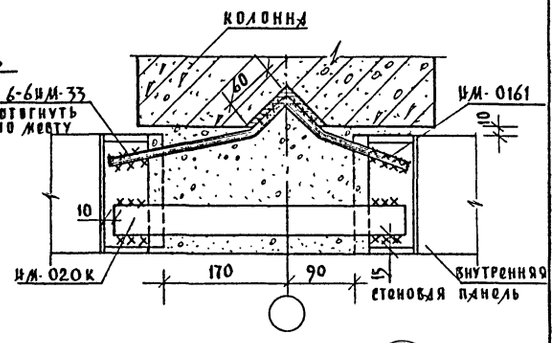

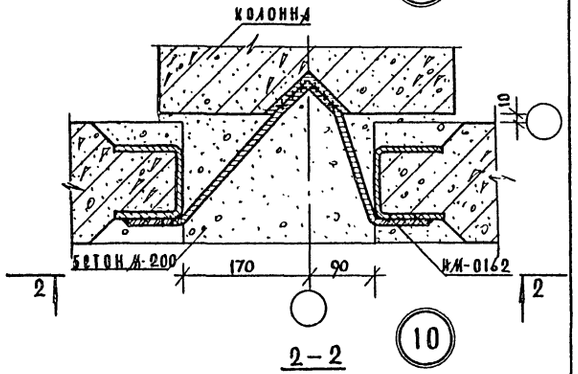

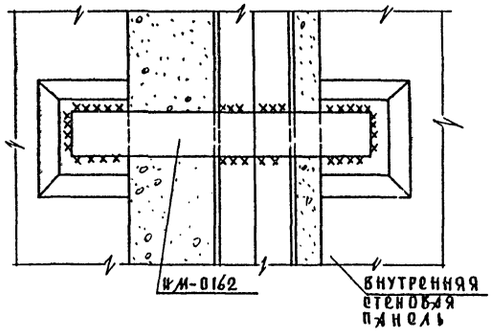

1977	Монтажные узлы и детали для общественных зданий	Узлы сопряжения внутренних стеновых панелей	Серия 25	Альбом II часть 15	Лист 1СД-15

Госстрой СССР
Госкомитет по делам строительства
Всесоюзный научно-исследовательский институт железобетона
г. Москва

Гл. конструктор проекта: Б.Богородский
Гл. конструктор: И.Грачев
Руководитель группы: Г.Белова
Техник: Л.Иванова

Т.П 261-12-173

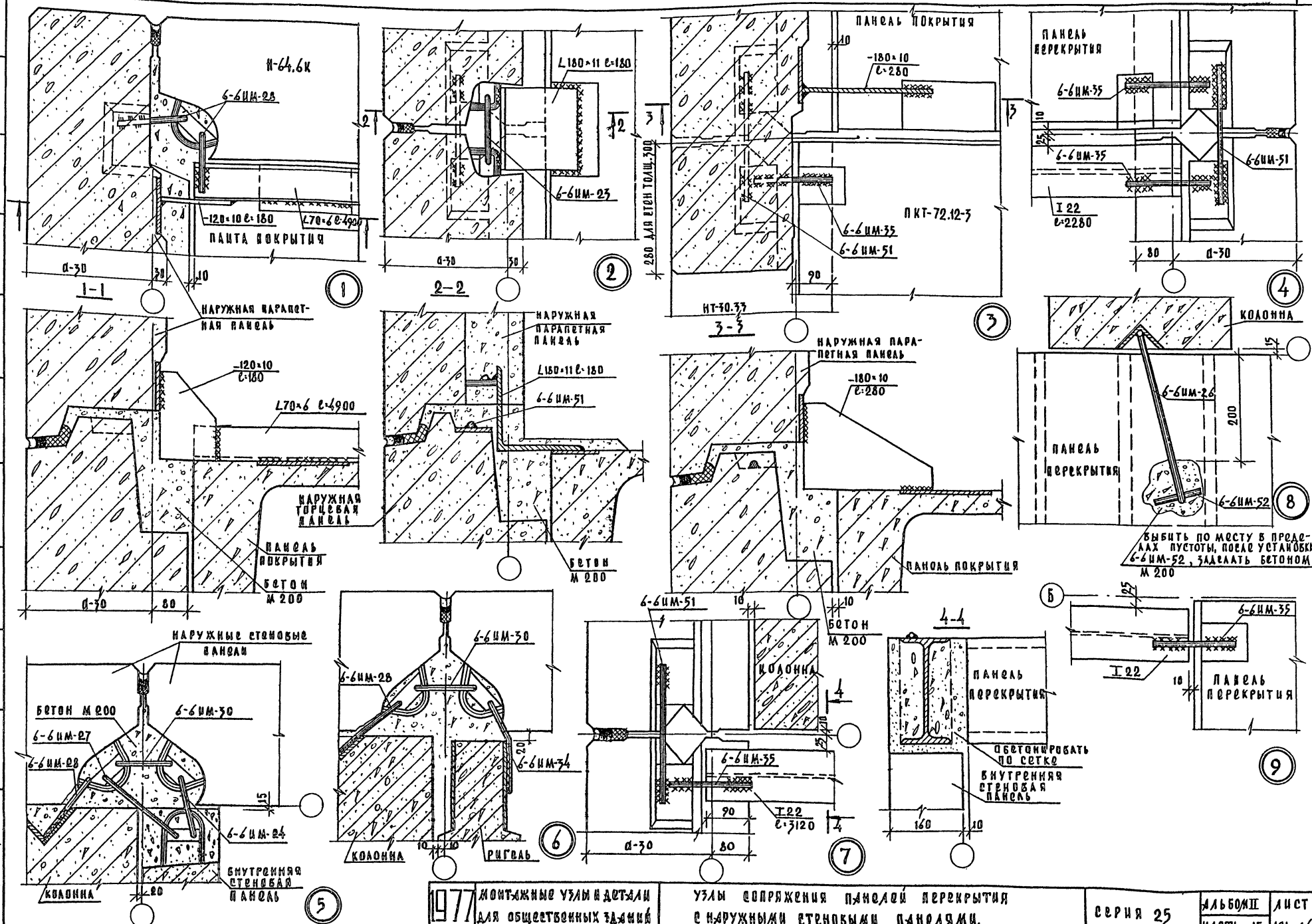

1977	МОНТАЖНЫЕ УЗЛЫ И ДЕТАЛИ ДЛЯ ОБЩЕСТВЕННЫХ ЗДАНИЙ	УЗЛЫ СОПРЯЖЕНИЯ ПАНЕЛЕЙ ПЕРЕКРЫТИЯ С НАРУЖНЫМИ СТЕНОВЫМИ ПАНЕЛЯМИ.	СЕРИЯ 25 · АЛЬБОМ III · ЧАСТЬ 15 · ЛИСТ КЭД-16

15964-06 19

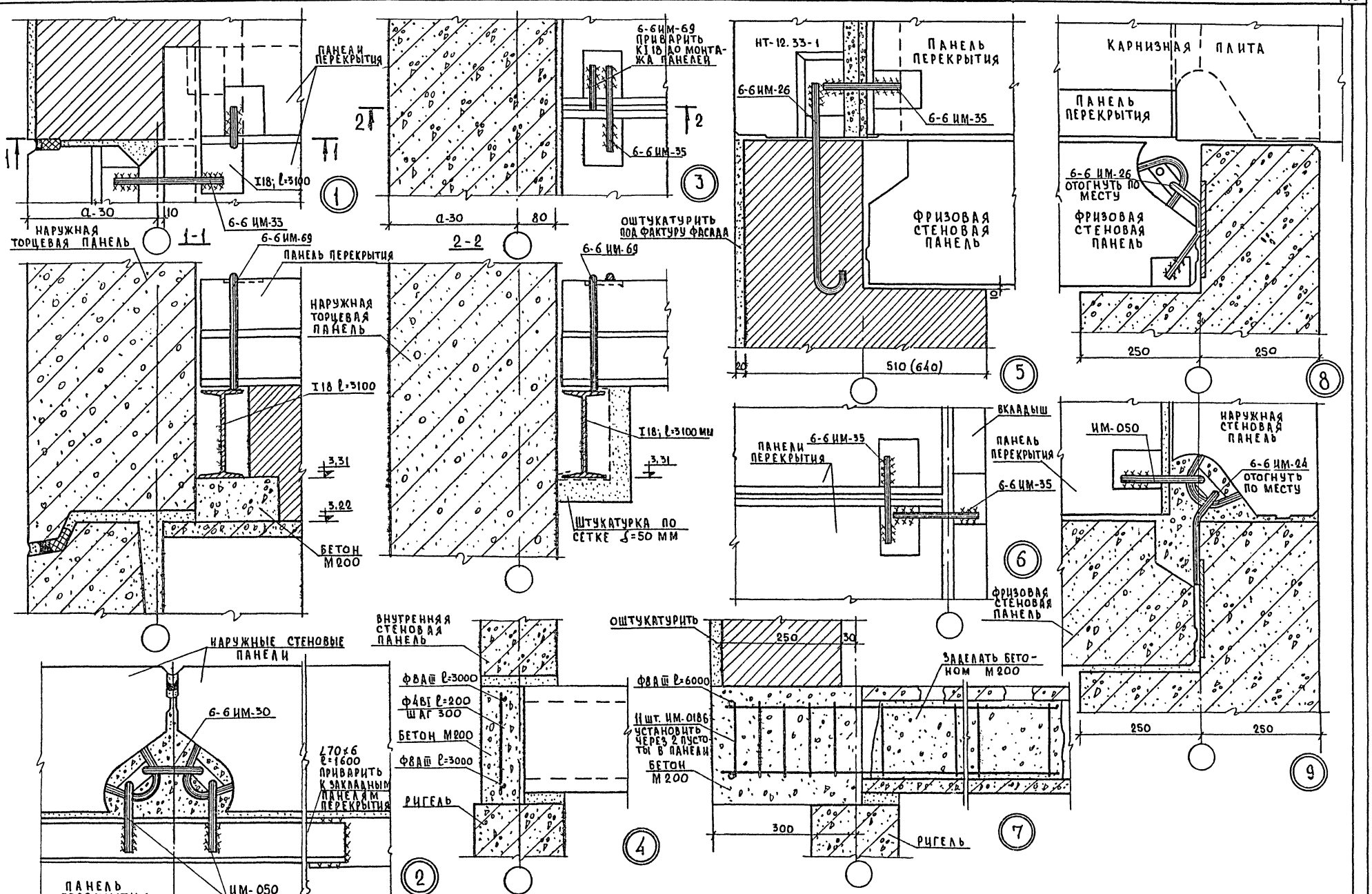

1977	Монтажные узлы и детали для общественных зданий	Узлы сопряжения панелей перекрытий с наружными стеновыми панелями.	Серия 25	Альбом II Часть 15	Лист АСД-17

КБ по железобетону Госстроя РСФСР г. Москва

Зав. отделом В. Богородский
Гл. констр. пр. Н. Грачев
Вед. конструктор Г. Белова
Конструктор Л. Мизер
Техник Е. Поварова

Т.П 261-12-173

15964-06 20

Т.П. 261-12-173

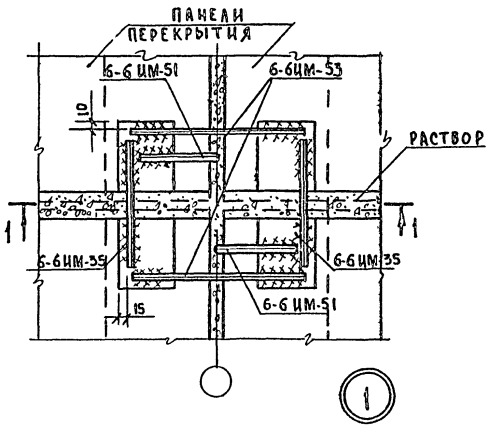

1

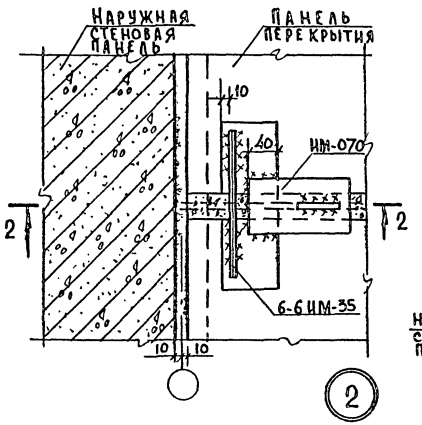

2

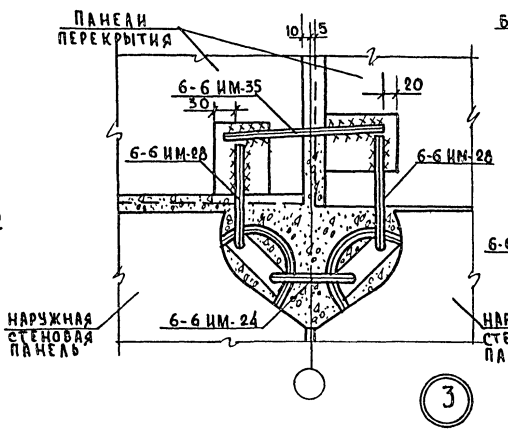

3

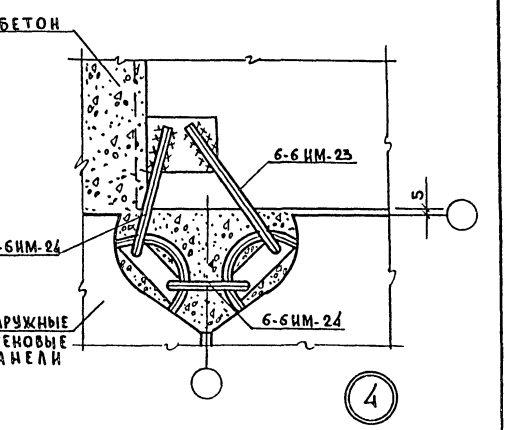

4

1-1

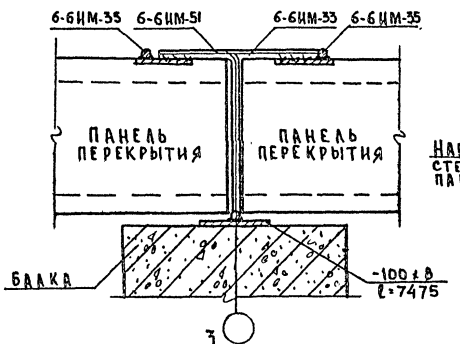

2-2

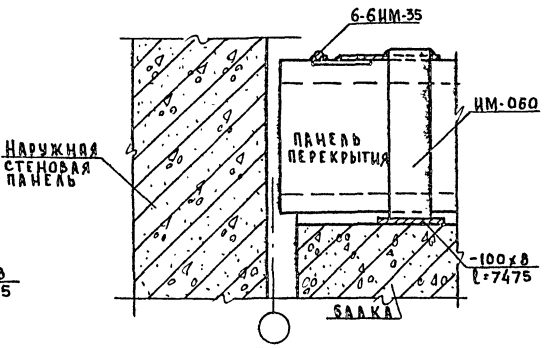

3-3

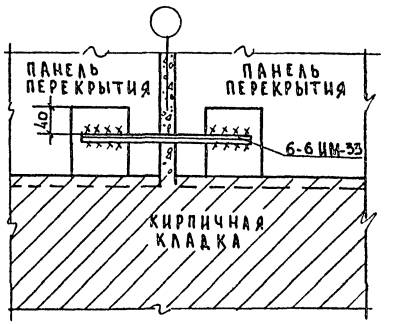

6

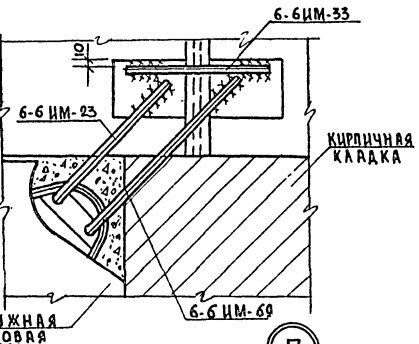

7

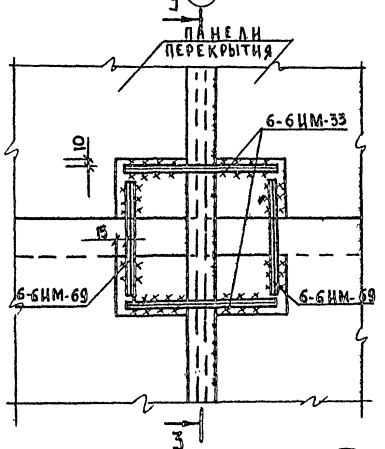

5

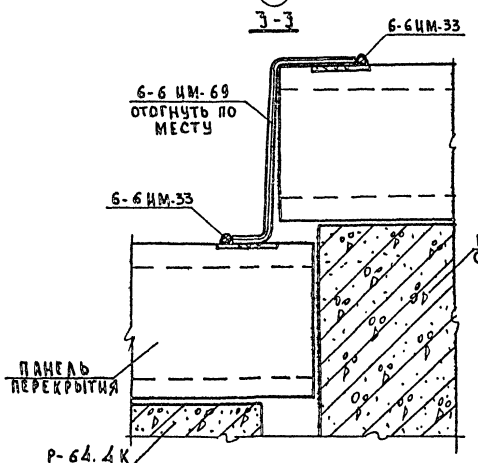

4

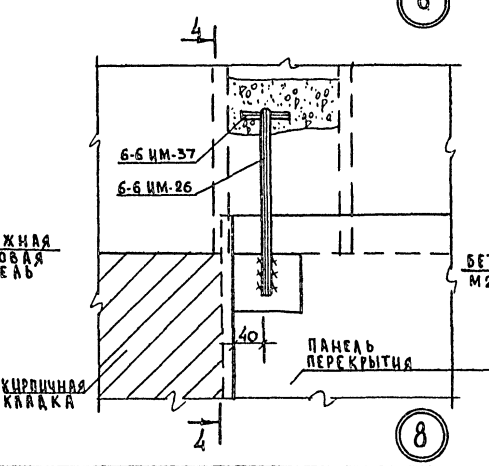

8

4-4

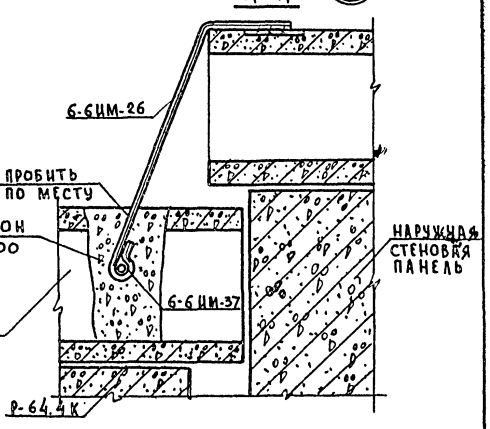

КБ по железобетону Госстроя РСФСР г. Москва	1977	Монтажные узлы и детали для общественных зданий	Узлы сопряжения панелей перекрытия между собой и с наружными стеновыми панелями.	Серия 25	Альбом II, часть 15 / Лист АСД-18

Зав. отделом К. Богородский; Рук. сект. Р. Рачев; Рук. конструктор Н. Белова; Техник Л. Иванова

15964-06 21

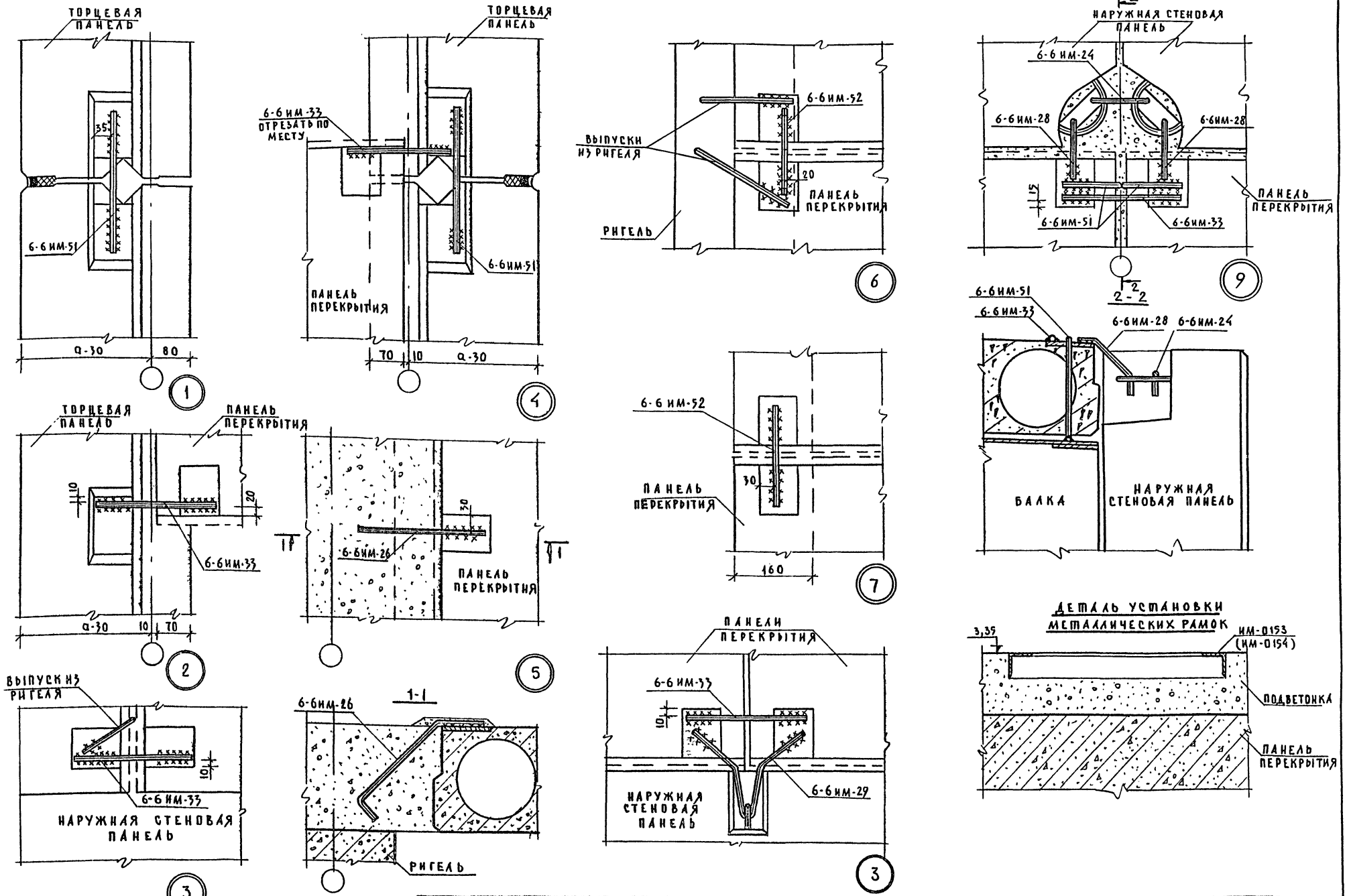

1977	Монтажные узлы и детали для общественных зданий	Узлы сопряжения наружных стеновых панелей и панелей перекрытия.	Серия 25	Альбом II / Часть 15	Лист АСД 19

15964-06 22

Т.п. 261-12-173

КБ по железобетону Госстроя РСФСР г. Москва

Зав. отделом Гл. констр. пр. Вед. констр. Техник

В. Богородский, Н. Грачев, Г. Белова, Л. Иванова

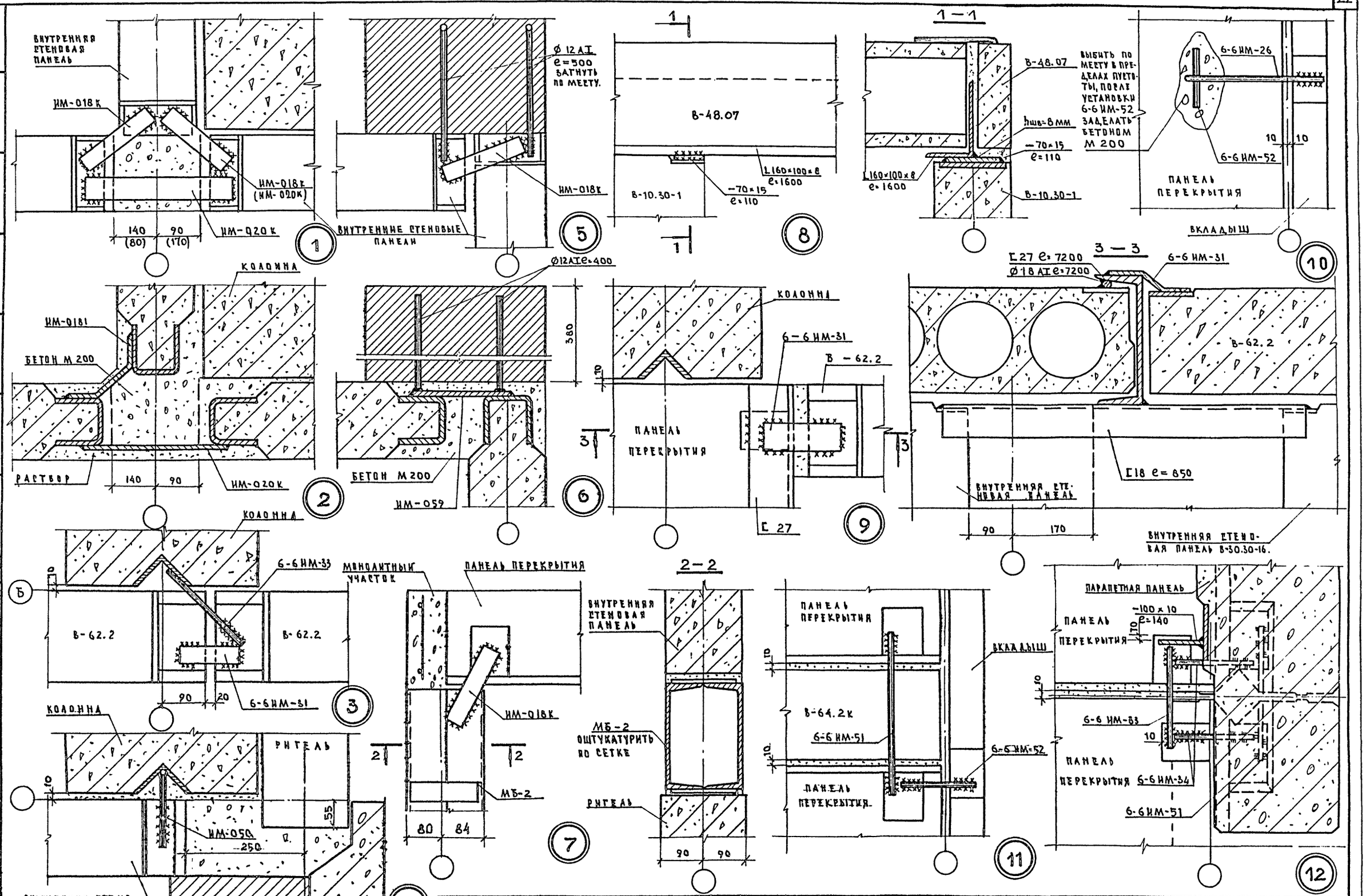

1977	МОНТАЖНЫЕ УЗЛЫ И ДЕТАЛИ ДЛЯ ОБЩЕСТВЕННЫХ ЗДАНИЙ	УЗЛЫ СОПРЯЖЕНИЯ ВНУТРЕННИХ СТЕНОВЫХ ПАНЕЛЕЙ И ПАНЕЛЕЙ ПЕРЕКРЫТИЯ.	СЕРИЯ 25	АЛЬБОМ II ЧАСТЬ 15 / ЛИСТ АСД-20

Т.П 261-12-173

ЗАВ. ОТДЕЛОМ В. БОГОРОДСКИЙ
ГЛ. КОНСТР. ПР. Н. ГРАЧЕВ
ВЕД. КОНСТР. Г. БЕЛОВА
КОНСТРУКТОР А. МИЗЕР
ТЕХНИК Е. ПОВАРОВА

ЦНИИ ПО ЖЕЛЕЗОБЕТОНУ ГОССТРОЯ РСФСР Г. МОСКВА

15964-06 23

Т.П. 261-12-173

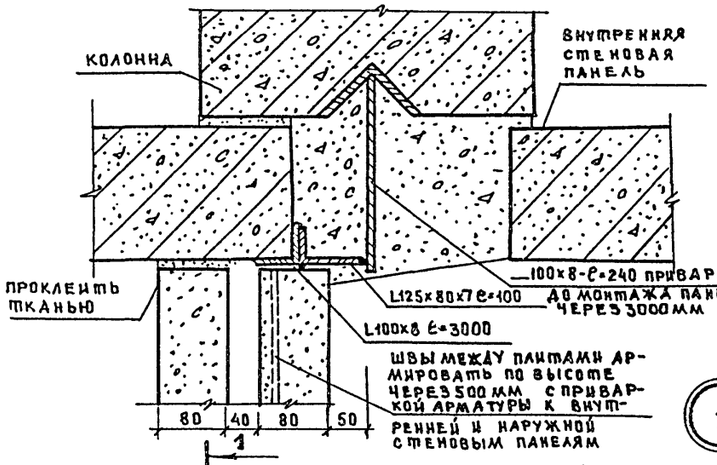

2

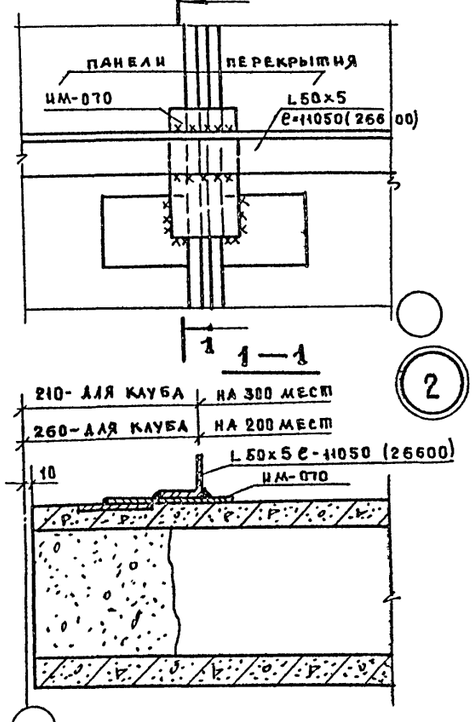

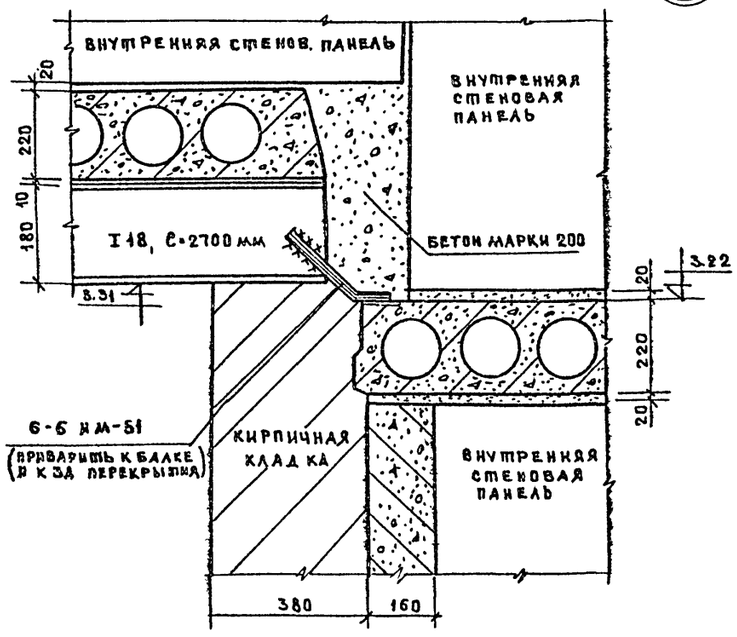

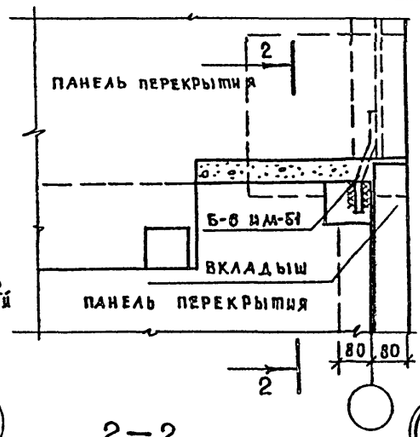

4

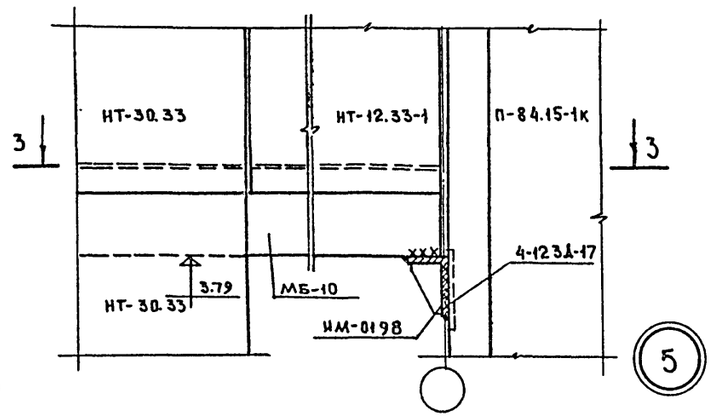

5

4—4

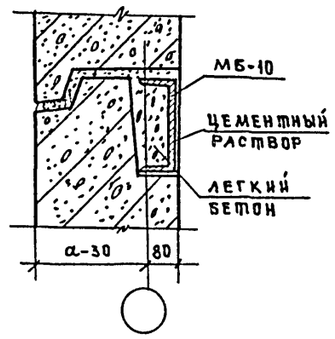

3—3

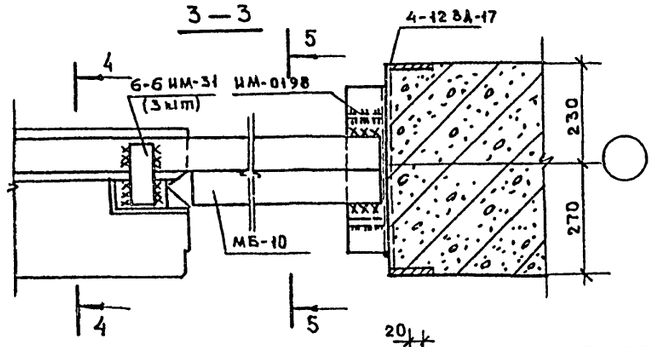

5—5

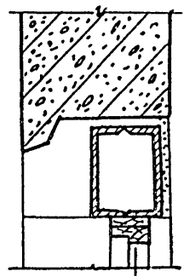

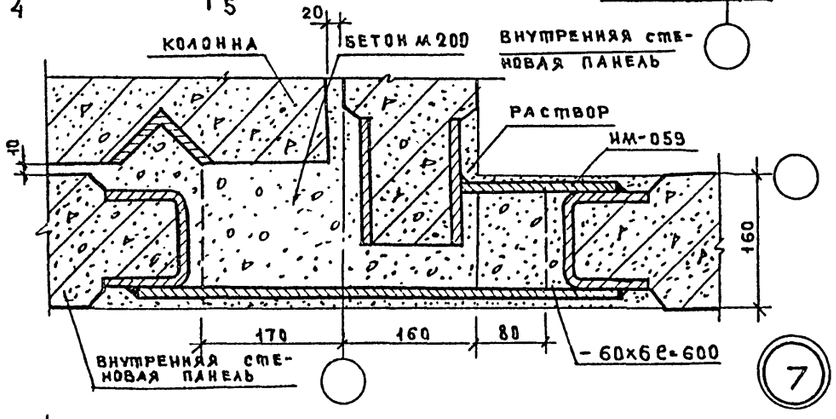

7

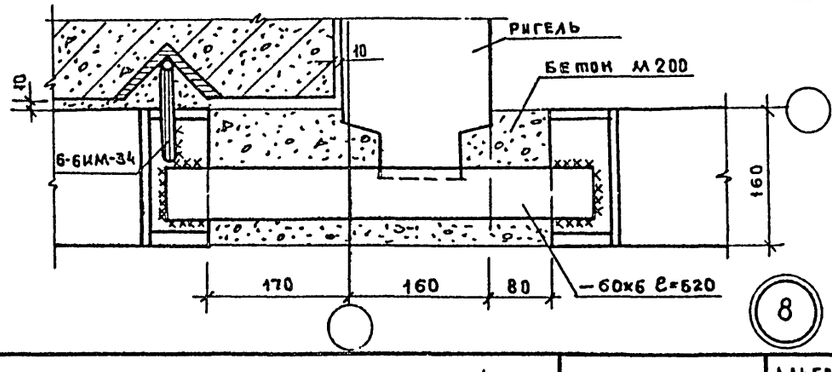

8

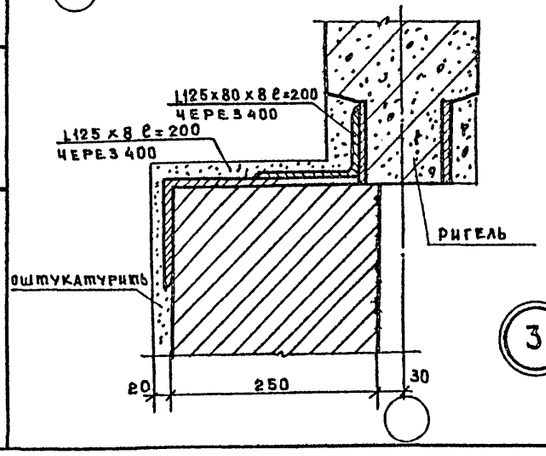

3

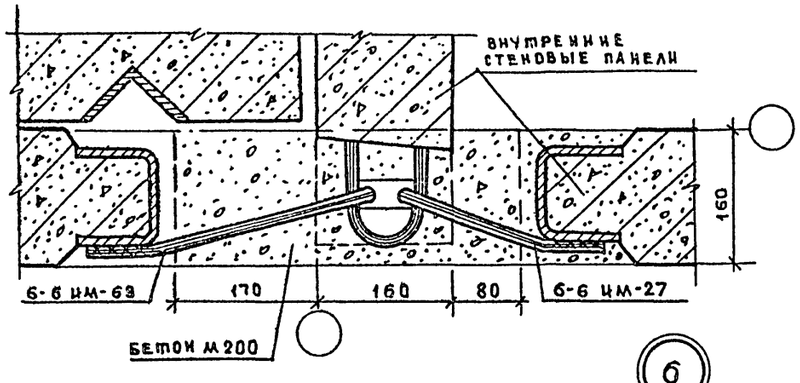

6

КБ по железобетону Госстроя РСФСР г. Москва	1977	Монтажные узлы и детали для общественных зданий.	Узлы сопряжения наружных стеновых панелей, внутренних и панелей перекрытия.	Серия 25 · Альбом II · Часть 15 · Лист АСД-21

Зав. отделом	В. Богородский	
Гл. констр. пр.	Н. Грачев	
Вед. констр.	Э. Колесникова	
Конструктор	Л. Мизер	

15964-06 24

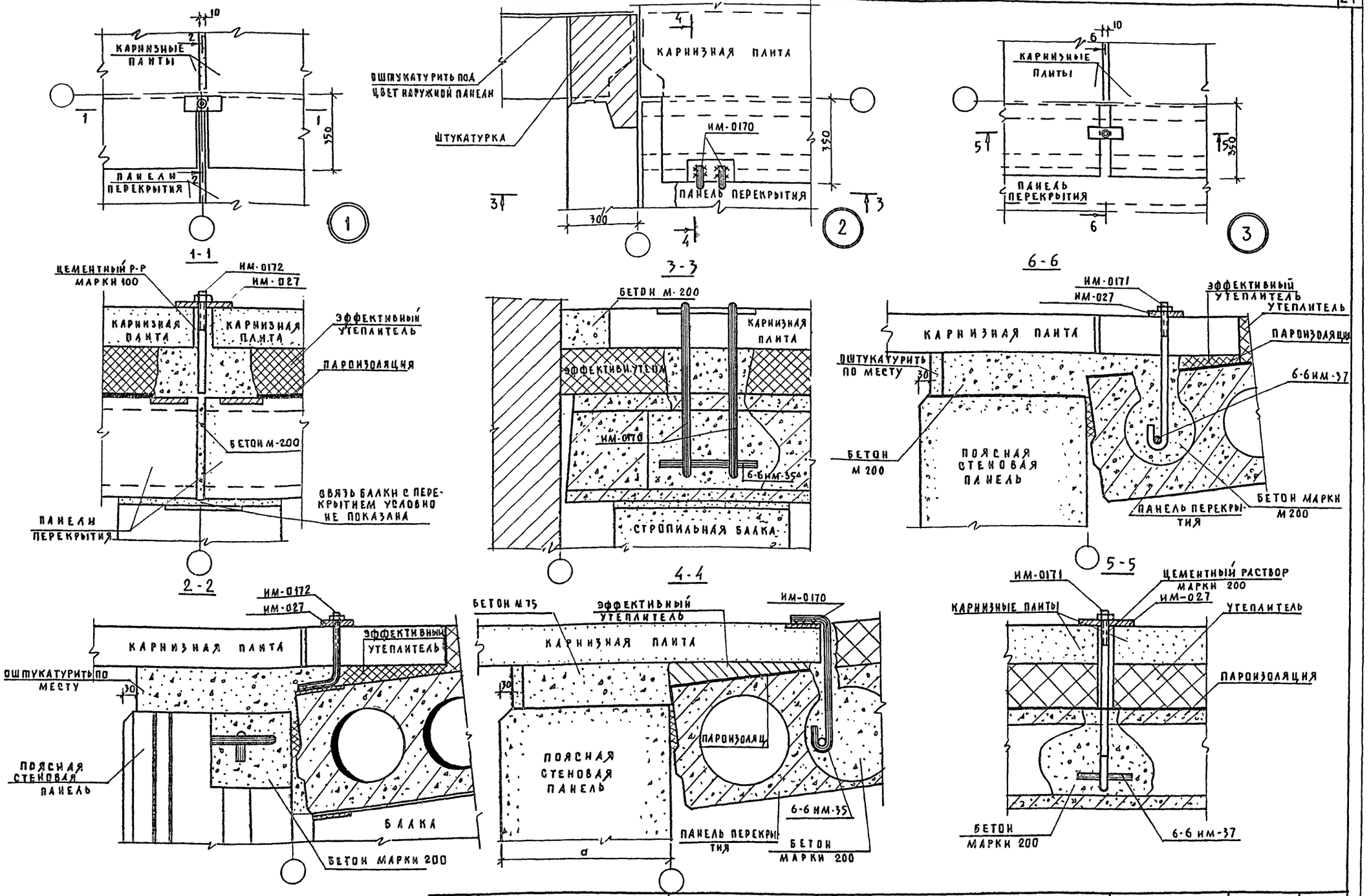

1977	Монтажные узлы и детали для общественных зданий	Узлы сопряжения карнизных плит	Серия 25	Альбом II	Лист
				Часть 15	АСД-22

Т.П 261-12-173

КБ по железобетону Госстроя РСФСР г. Москва

Зав. отделом — В. Богородский
Гл. констр. пр. — Н. Грачев
Вед. констр. — Г. Белова
Конструкт. — Л. Мизер
Техник — Е. Поварова

15964-06 25

Т.П. 261-12-173

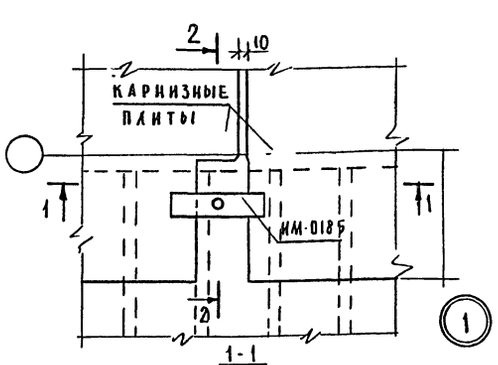

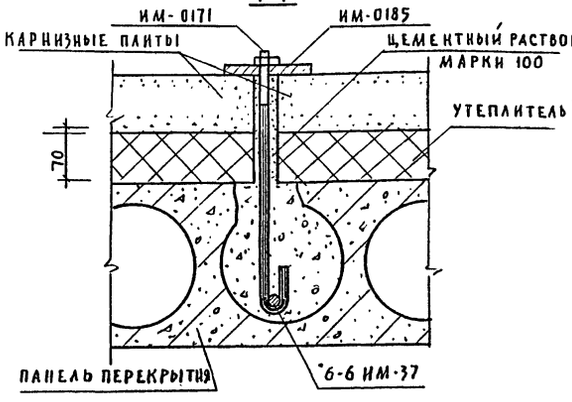

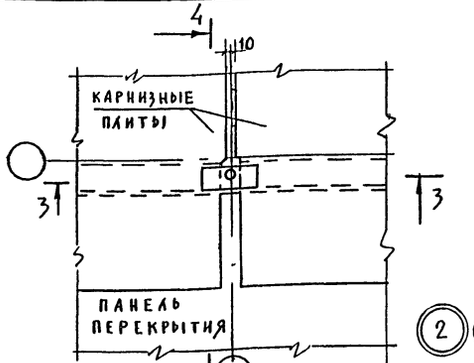

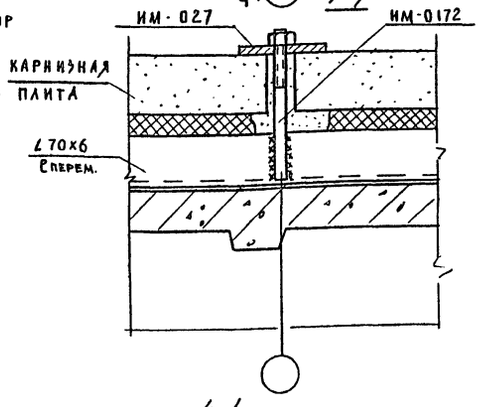

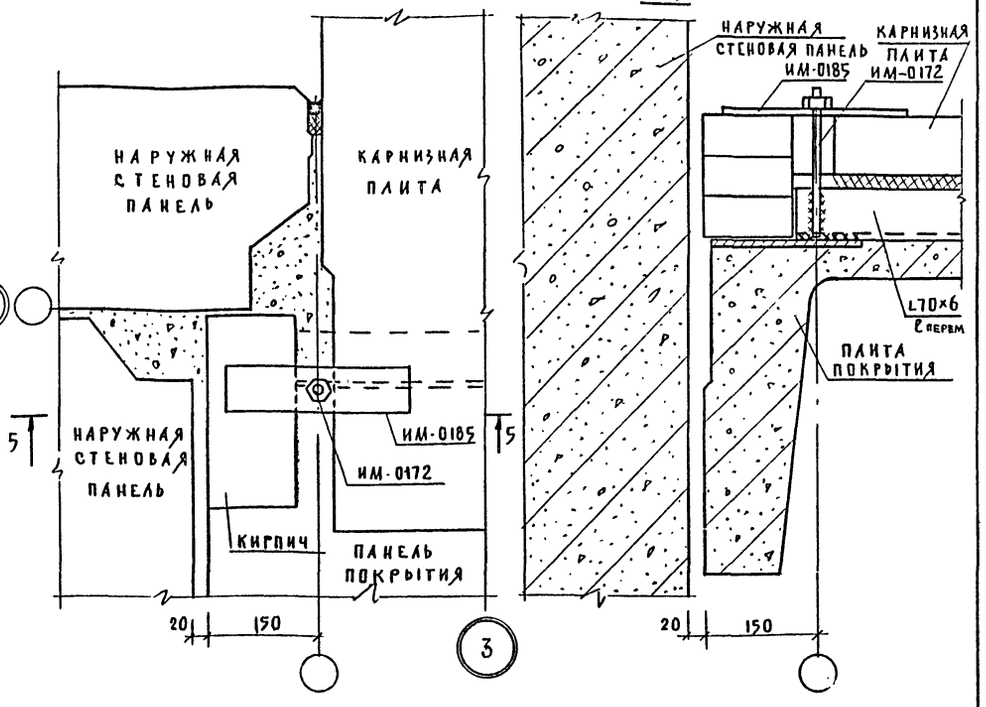

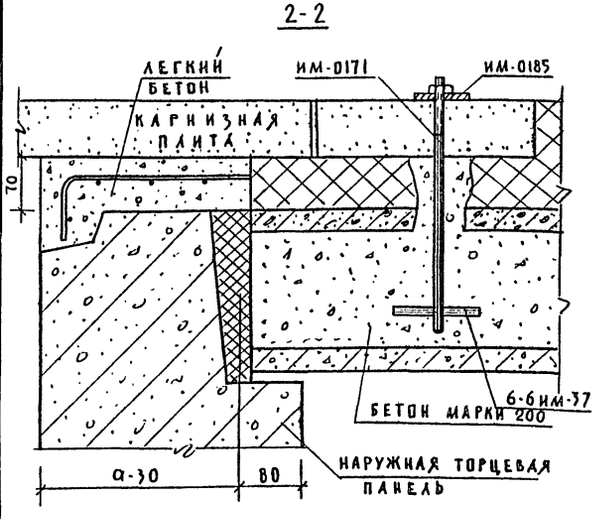

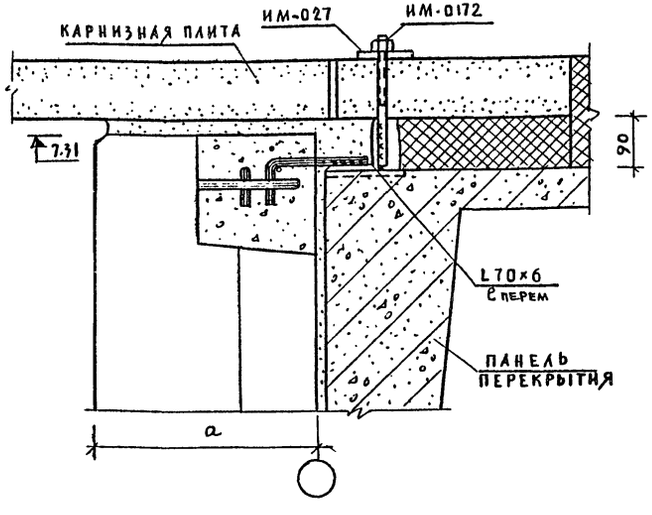

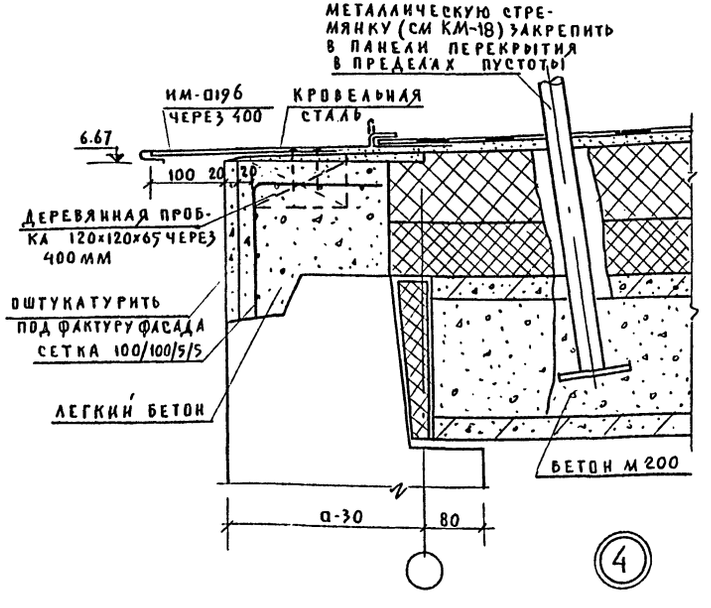

КБ ПО железобетону Госстроя РСФСР г. Москва
Зав. отделом В. Богородский
Гл. констр. пр. Н. Грачев
Бел. констр. Г. Белова
Конструктор Л. Мизер

1977	Монтажные узлы и детали для общественных зданий	Узлы сопряжения карнизных плит с панелями перекрытия.	Серия 25	Альбом II, часть 15 — Лист АСД-23

Т.п. 261-12-173

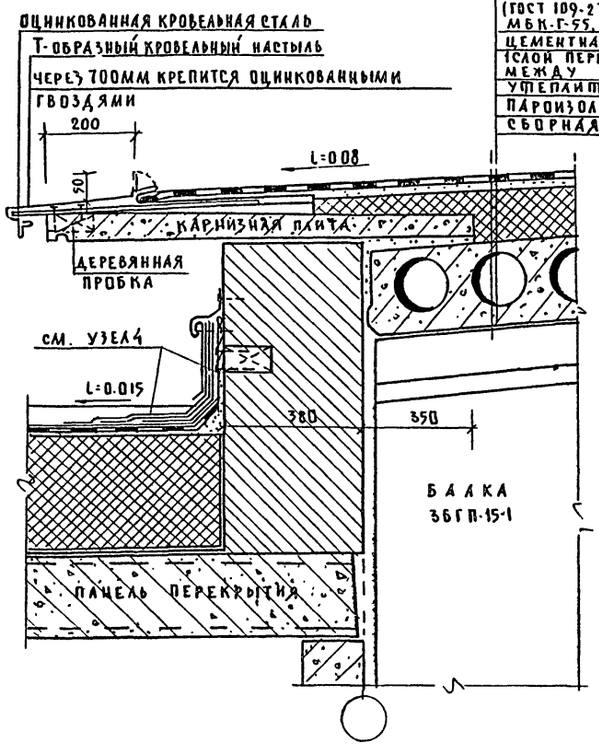

1

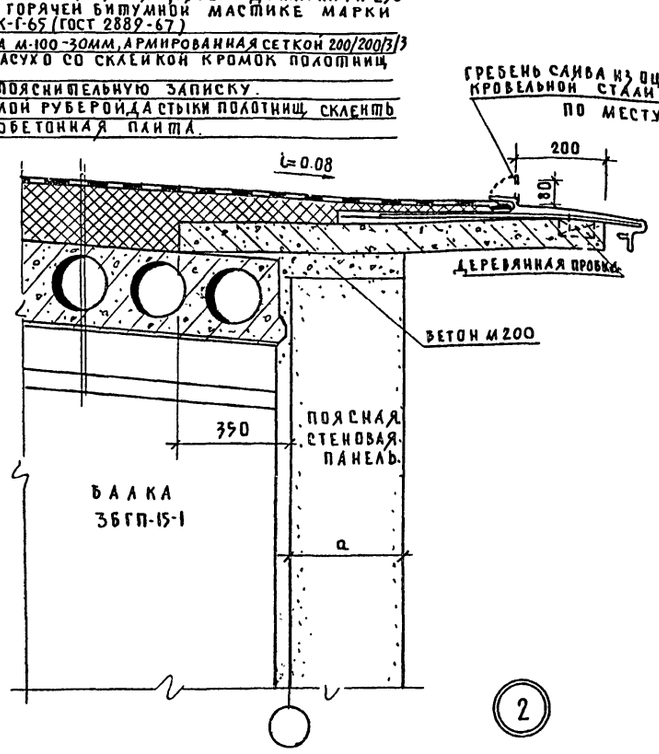

2

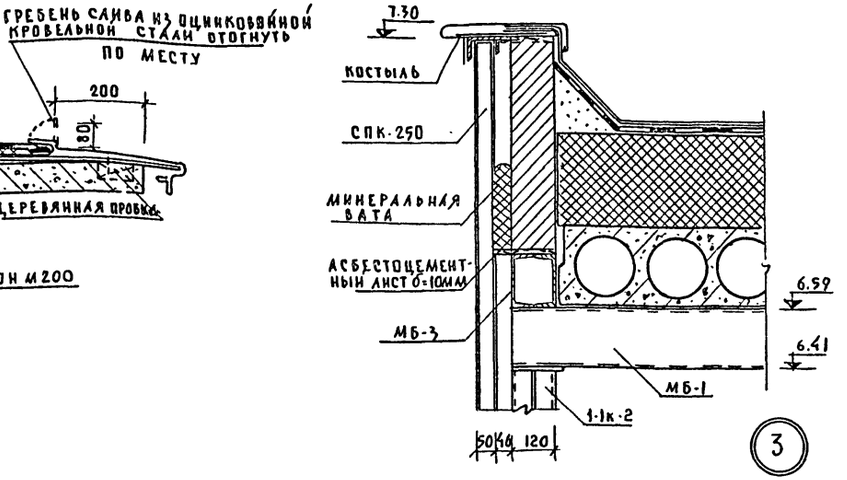

3

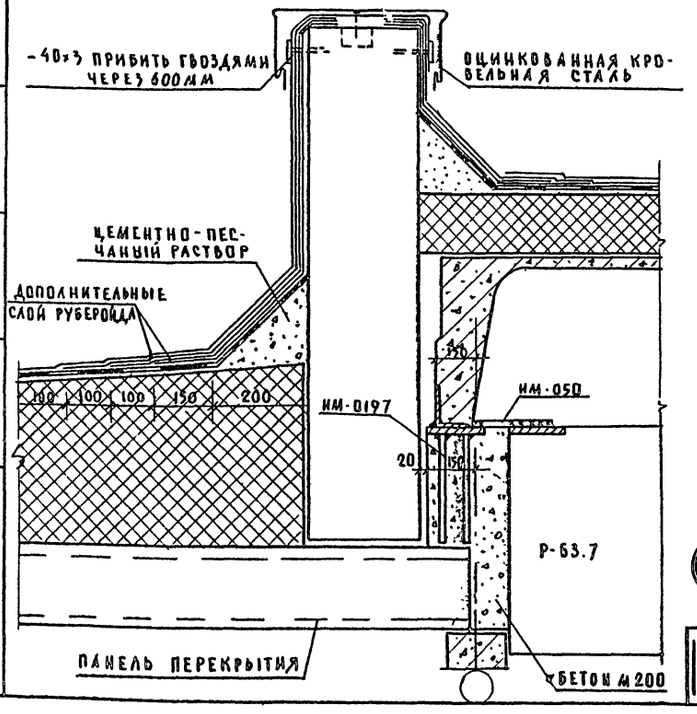

4

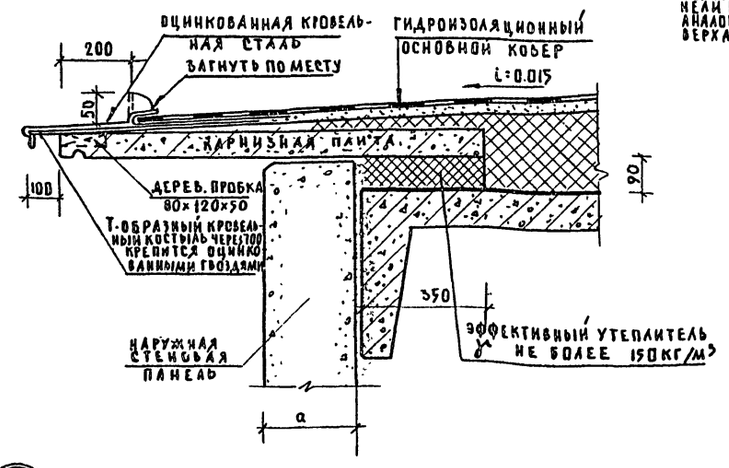

5

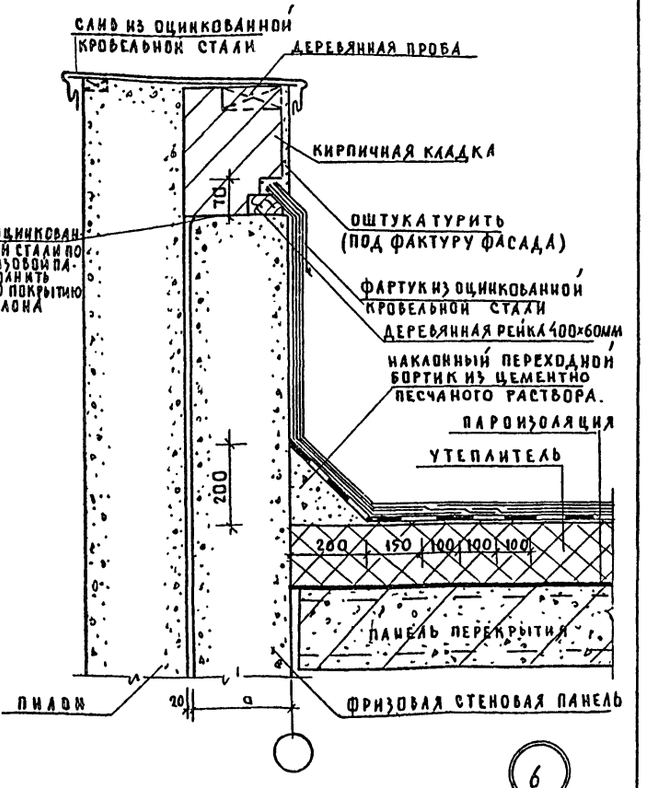

6

КБ по железобетону Госстроя РСФСР г. Москва

Зав. отделом	В. Богородский	
Гл. конст.-пр.	И. Трачев	
Рук. конст.	Е. Белова	
Конструктор	Л. Мизер	

1977 Монтажные узлы и детали для общественных зданий

Детали совмещенной крыши.

Серия 25 | Альбом II | Часть 15 | Лист АСД-24

15964-06 К7

Т.п. 261-12-173

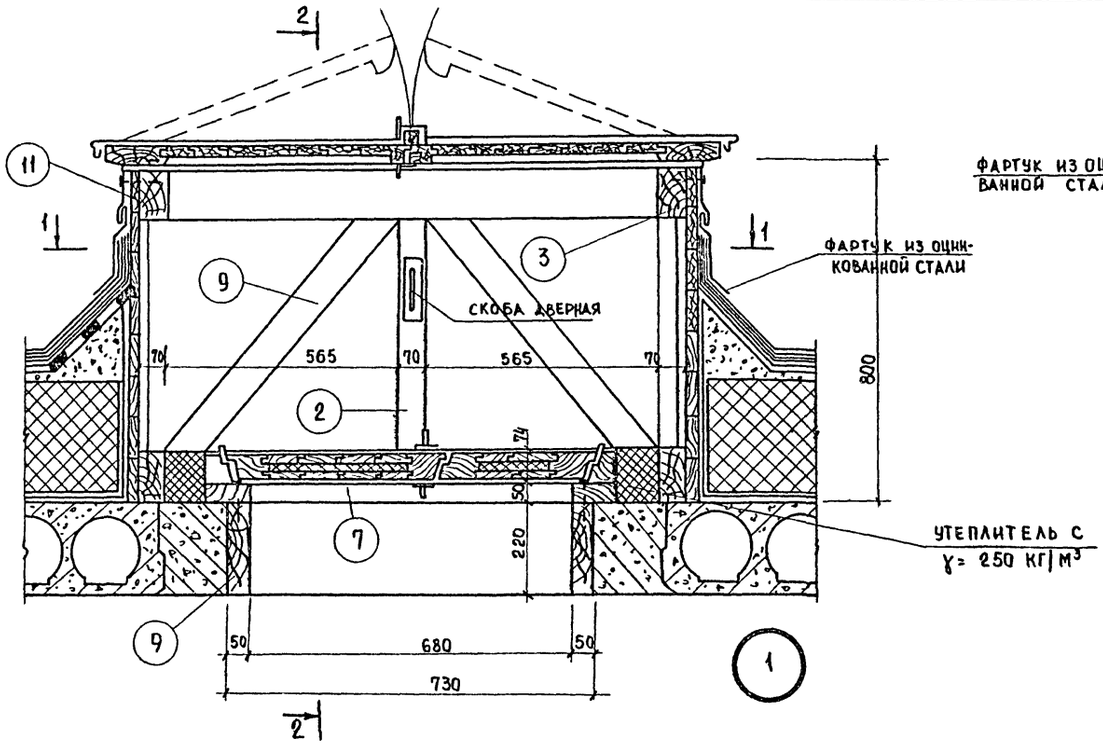

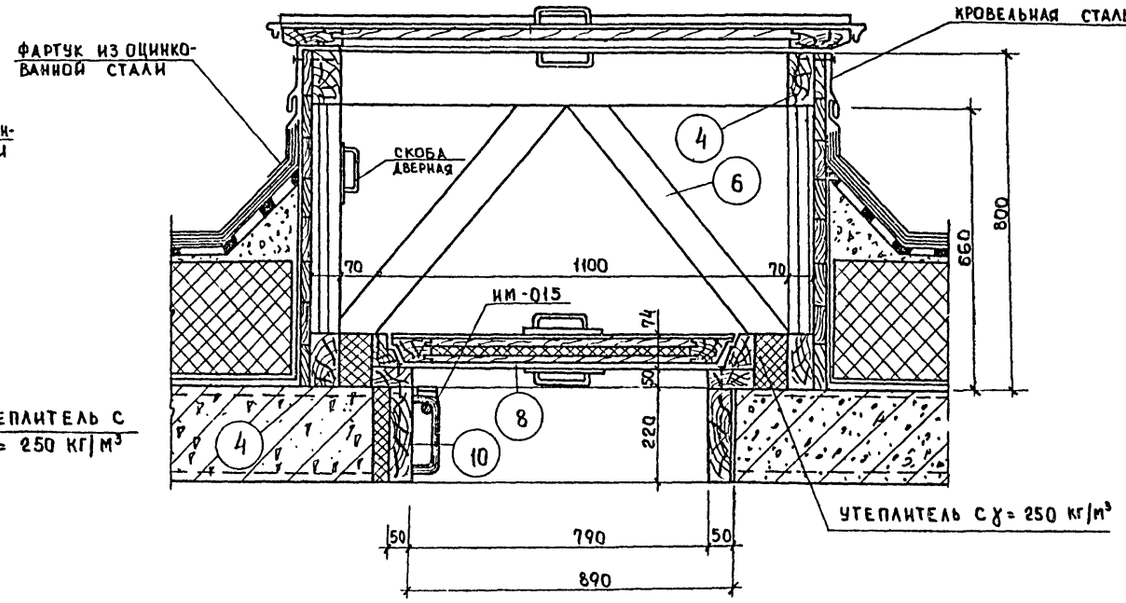

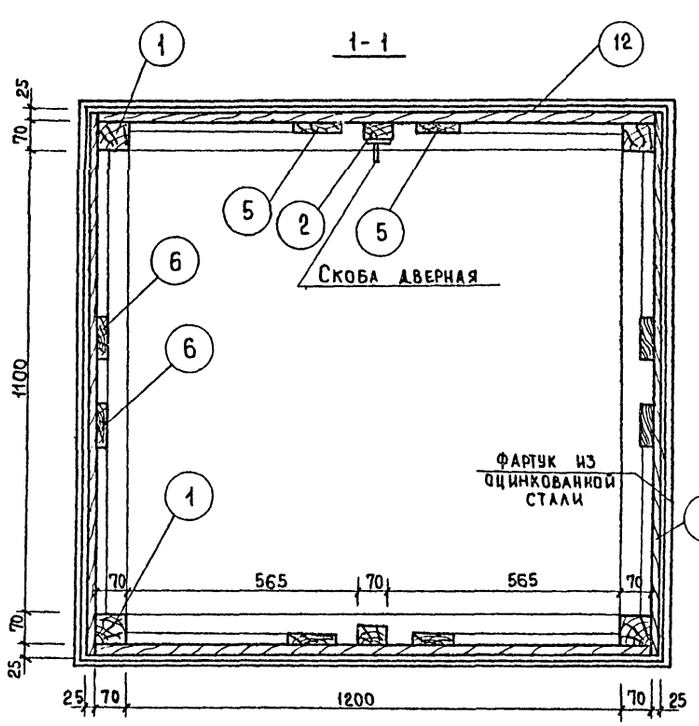

Спецификация дерева					
Наименование элементов	N N поз	Сечение мм	Длина мм	К-во шт	Объем древес. м³
Стойка	1	70×70	800	4	0.016
"	2	40×70	560	2	0.003
Обвязка	3	70×120	1100	4	0.037
"	4	70×120	1200	4	0.040
Подкосы	5	25×80	750	4	0.006
"	6	25×80	720	4	0.005
Обвязка	7	50×100	1000	2	0.010
	8	50×100	720	2	0.007
Коробка	9	50×220	780	2	0.017
	10	50×220	790	2	0.017
Обшивка	11	25×100	1240	16	0.050
"	12	25×100	1340	16	0.054
			Итого		0.279

Примечания

1. Все деревянные изделия, соприкасающиеся с бетоном обернуть толем.
2. Крышку люка см. сечение 2-2
3. При использовании люка для ц.б. вентилятора поз. 7.8.9.10 и крышку люка не устанавливать

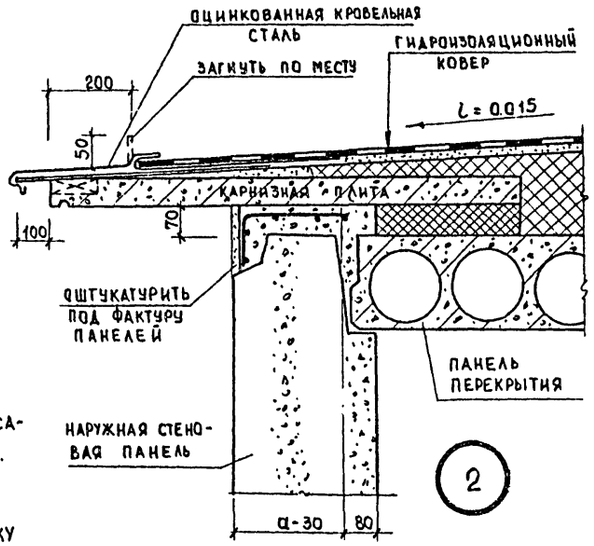

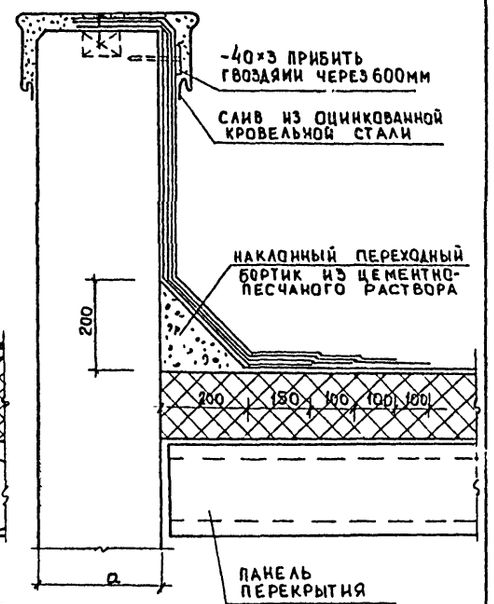

ГОССТРОЙ РСФСР ПО ЖЕЛЕЗОБЕТОНУ г. МОСКВА
Зав. отделом В. Богородский
Гл. констр. пр. Н. Грачев
Вед. констр. Г. Белова
Конструктор А. Мизер

gost.e-ecolog.ru