КОМПЛЕКСНАЯ СЕРИЯ 25 – ТИПОВЫЕ ПРОЕКТЫ КРУПНОПАНЕЛЬНЫХ ЖИЛЫХ И ОБЩЕСТВЕННЫХ ЗДАНИЙ

ТИПОВОЙ ПРОЕКТ

261-12-173

КЛУБ С ЗАЛОМ НА 400 МЕСТ

АЛЬБОМ – III

ЗВУКОТЕХНИЧЕСКОЕ, КИНОТЕХНОЛОГИЧЕСКОЕ,
МЕХАНИЧЕСКОЕ ОБОРУДОВАНИЕ И ПОСТАНОВОЧНОЕ ОСВЕЩЕНИЕ

15964 – 03

gost.e-ecolog.ru

ЦЕНТРАЛЬНЫЙ ИНСТИТУТ ТИПОВОГО ПРОЕКТИРОВАНИЯ
ГОССТРОЯ СССР

Москва, А-445, Смольная ул., 22

Сдано в печать 1979 г.

Заказ № 9509 Тираж 150 экз.

КОМПЛЕКСНАЯ СЕРИЯ 25 – ТИПОВЫЕ ПРОЕКТЫ КРУПНОПАНЕЛЬНЫХ ЖИЛЫХ И ОБЩЕСТВЕННЫХ ЗДАНИЙ

ТИПОВОЙ ПРОЕКТ

261-12-173

КЛУБ С ЗАЛОМ НА 400 МЕСТ

СОСТАВ ПРОЕКТА

АЛЬБОМ I АРХИТЕКТУРНО-СТРОИТЕЛЬНЫЕ ЧЕРТЕЖИ.
АЛЬБОМ II САНИТАРНО-ТЕХНИЧЕСКИЕ И ЭЛЕКТРОТЕХНИЧЕСКИЕ ЧЕРТЕЖИ
АЛЬБОМ III ЗВУКОТЕХНИЧЕСКОЕ, КИНОТЕХНОЛОГИЧЕСКОЕ, МЕХАНИЧЕСКОЕ ОБОРУДОВАНИЕ И ПОСТАНОВОЧНОЕ ОСВЕЩЕНИЕ.
АЛЬБОМ IV СМЕТЫ.
АЛЬБОМ V ЗАКАЗНЫЕ СПЕЦИФИКАЦИИ.

ПРОЕКТНЫЕ МАТЕРИАЛЫ, ПРИМЕНЯЕМЫЕ ИЗ СОСТАВА СЕРИИ 25:

АЛЬБОМ II МОНТАЖНЫЕ УЗЛЫ И ДЕТАЛИ:
ЧАСТЬ 11 - УНИФИЦИРОВАННЫЕ УЗЛЫ И ДЕТАЛИ ОБЩЕСТВЕННЫХ ЗДАНИЙ,
ЧАСТЬ 15 - УНИФИЦИРОВАННЫЕ УЗЛЫ И ДЕТАЛИ ОБЩЕСТВЕННЫХ ЗДАНИЙ.
АЛЬБОМ III ИЗДЕЛИЯ ЗАВОДСКОГО ИЗГОТОВЛЕНИЯ:
ЧАСТИ 1-24; 1-12; 1-13; 1-14; 1-15; 1-21; 1-22; 1-33; 1-34; 2-4; 2-7; 2-8; 3-3; 4-8; 4-10; 4-12; 5-2; 5-3; [illegible] 6-5; 6-7; 6-8; 7-2; 7-10.

АЛЬБОМ – III

РАЗРАБОТАН
КБ ПО ЖЕЛЕЗОБЕТОНУ
ГОССТРОЯ РСФСР

НАЧАЛЬНИК А. ЯКУШЕВ

ГЛАВНЫЙ КОНСТРУКТОР ПРОЕКТА Н. ГРАЧЕВ

ТЕХНИЧЕСКИЙ ПРОЕКТ
УТВЕРЖДЕН
ГОССТРОЕМ РСФСР
ПОСТАНОВЛЕНИЕ N 36 ОТ 14 ИЮНЯ 1978 Г.
РАБОЧИЕ ЧЕРТЕЖИ
ВВЕДЕНЫ В ДЕЙСТВИЕ
КБ ПО ЖЕЛЕЗОБЕТОНУ
ПРИКАЗ N 29 ОТ 21/II-1979 Г.

Наименование чертежа	№ листа и шифр	№ страницы
Содержание.	1	1
Звукотехническое оборудование.		
Перечень чертежей проекта. Пояснение к проекту.	ЗТ-1	2
Пояснение к проекту (продолжение). Спецификация на основное оборудов и материалы	ЗТ-2	3
План расположения оборудования в звукоаппаратной.	ЗТ-3	4
Схема внешних соединений звуковоспроизводящей аппаратуры в кинопроекционной	ЗТ-4	5
Схема внешних соединений звуковоспроизводящей аппаратуры в звукоаппаратной	ЗТ-5	6
Схема внешних соединений звуковоспроизводящей аппаратуры в актовом зале.	ЗТ-6	7
Монтажная схема звукоаппаратной.	ЗТ-7	8
Раскладка труби привязка монтажных коробок в звукоаппаратной.	ЗТ-8	9
Монтажная схема зрительного зала.	ЗТ-9	10
Монтажная схема вестибюля – фойе.	ЗТ-10	11
Кинотехнологическое оборудование.		
Пояснительная записка, спецификация оборудования и материалов, перечень чертежей пр-та	КТ-1	12
План и разрезы зрительного зала.	КТ-2	13
План кинопроекционной.	КТ-3	14
Разрезы кинопроекционной.	КТ-4	15
Схема внешних соединений эл. силового и кинопроекционного оборудования	КТ-5	16
Раскладка труб и привязка коробок в кинопроекционной.	КТ-6	17
Монтажная схема кинопроекционной.	КТ-7	18
Монтажная схема зрительного зала.	КТ-8	19
Механическое оборудование.		
Механическое оборудование эстрады. План, Общий вид. лист 1.	МО-1	20
Механическое оборудование эстрады. Продольный разрез. Общий вид. лист 2	МО-2	21
Механическое оборудование эстрады. Поперечный разрез и спецификация.	МО-3	22
Механическое оборудование эстрады. Схема лист 4	МО-4	23
Механическое оборудование эстрады. Направляющие противовесов. Общий вид. лист 1	МО-5	24
Механическое оборудование эстрады направляющие противовесов. Общий вид лист 2	МО-6	25
Механическое оборудование эстрады. Направляющие противовесов. Общий вид лист 3	МО-7	26
Механическое оборудование эстрады. Штакетная площадка. Общий вид. лист 1	МО-8	27
Механическое оборудование эстрады. Штакетная площадка. Общий вид. лист 2.	МО-9	28
Механическое оборудование эстрады. Блок. Общий вид.	М-10	29
Механическое оборудование эстрады. Блок. Узлы.	МО-11	30
Механическое оборудование эстрады. Блок детали.	МО-12	31
Механическое оборудование эстрады блок. Детали.	МО-13	32
Механическое оборудование эстрады. Блок. Детали.	МО-14	33
Механическое оборудование эстрады блок детали. Спецификация.	МО-15	34
Механическое оборудование эстрады. Поплавный занавес. Общий вид.	МО-16	35
Механическое оборудование эстрады. Поплавный занавес. Штанга занавеса	МО-17	36
Механическое оборудование эстрады. Поплавный занавес. Детали.	МО-18	37
Механическое оборудование эстрады. Поплавный занавес. Детали.	МО-19	38
Механическое оборудование эстрады. Поплавный занавес. Детали.	МО-20	39
Механическое оборудование эстрады. Поплавный занавес. Детали.	МО-21	40
Механическое оборудование эстрады поплавный занавес. Детали. Спецификац	МО-22	41
Механическое оборудование эстрады. Штанги декорационных подвесов. Общ. вид и детали	МО-23	42
Механическое оборудование эстрады. Стяжка. Общий вид. Детали.	МО-24	43
Механическое оборудование эстрады. Противовес. Общий вид. Узлы.	МО-25	44
Механическое оборудование эстрады. Противовес. Детали.	МО-26	45
Механическое оборудование эстрады. Противовес. Детали.	МО-27	46
Механическое оборудование эстрады. Софитная ферма. Общий вид. Узлы.	МО-28	47
Механическое оборудование эстрады. Спецификации.	МО-29	48
Механическое оборудование эстрады. Киноэкран откатной. Общий вид	МО-30	49
Механическое оборудование эстрады. Откатной киноэкран. Конструкция экрана лист 1	МО-31	50
Механическое оборудование эстрады. Откатной киноэкран. Конструкция экрана лист 2	МО-32	51

Наименование чертежа	№ листа и шифр	№ страницы
Механическое оборудование эстрады. Откатной киноэкран. Каркас экрана	МО-33	52
Механическое оборудование эстрады Откатной киноэкран. Детали.	МО-34	53
Механическое оборудование эстрады. Откатной киноэкран. Детали.	МО-35	54
Механическое оборудование эстрады. Откатной киноэкран. Детали.	МО-36	55
Механическое оборудование эстрады Откатной киноэкран. Спецификации.	МО-37	56
Механическое оборудование эстрады. Откатной киноэкран. Узлы.	МО-38	57
Механическое оборудование эстрады. Откатной киноэкран. Обрамление.	МО-39	58
Механическое оборудование эстрады. Откатной киноэкран. Обрамление. Детали.	МО-40	59
Механическое оборудование эстрады. Откатной киноэкран. Детали.	МО-41	60
Механическое оборудование эстрады. Откатной киноэкран. Детали.	МО-42	61
Механическое оборудование эстрады. Откатной киноэкран. Детали и спецификац.	МО-43	62
Постановочное освещение.		
Постановочное освещение. Пояснительная записка.	ЭС-1	63
Постановочное освещение. Таблица потребителей технологического освещения	ЭС-2	64
Постановочное освещение. Принципиальная схема электроснабжения.	ЭС-3	65
Постановочное освещение. Схема разбивки ручек регулятора и щиток автотрансформ	ЭС-4	66
Постановочное освещение. Расчетная схема регулируемых линий.	ЭС-5	67
Постановочное освещение. Расчетная схема нерегулируемых линий.	ЭС-6	68
Постановочное освещение. Расчетная схема рабочего и репетиционного освещения	ЭС-7	69
Постановочное освещение. Установка прожекторов в осветительных ложах.	ЭС-8	70
Постановочное освещение. Размещение оборудования в помещении регуляторной	ЭС-9	71
Постановочное освещение. Электросеть регуляторной.	ЭС-10	72
Постановочное освещение. Электросеть планшета. Размещение штепсельных коробок на планшете	ЭС-11	73
Постановочное освещение. Электросеть в уровне 2 этажа.	ЭС-12	74
Постановочное освещение. Электросеть подвесного потолка.	ЭС-13	75
Постановочное освещение. Стойка с дросселями и конденсаторами.	ЭС-14	76
Постановочное освещение. Стойка с дросселями и конденсаторами. Схема соединен	ЭС-15	77
Постановочное освещение 1 софит. Схема соединений.	ЭС-16	78
Постановочное освещение. 2 софит. Схема соединений.	ЭС-17	79
Постановочное освещение 3 софит. Схема соединений.	ЭС-18	80
Постановочное освещение. Кабельный журнал.	ЭС-19	81
Постановочное освещение. Трубный журнал.	ЭС-20	82
Постановочное освещение. Конструкция для установки автотрансформатора ТР-100/30М	ЭС-21	83
Постановочное освещение. Поворотный ролик.	ЭС-22	84
Постановочное освещение. Поворотный ролик. Детали.	ЭС-23	85
Постановочное освещение. Ограждение автотрансформатора.	ЭС-24	86
Постановочное освещение. Конструкция рампы.	ЭС-25	87
Постановочное освещение. Ящик клеммный для установки на софите.	ЭС-26	88
Постановочное освещение. Ящик клеммный. Общий вид. Лист № 1	ЭС-27	89
Постановочное освещение. Ящик клеммный. Детали. Лист № 2	ЭС-28	90
Постановочное освещение. Коробка штепсельная ШК-6. Общий вид.	ЭС-29	91
Постановочное освещение. Коробка штепсельная ШК-2. Общий вид.	ЭС-30	92
Постановочное освещение. Коробка штепсельная ШК-2 и ШК-6. Детали.	ЭС-31	93
Постановочное освещение. Установка штепсельной коробки ШК-6 в планшете.	ЭС-32	94
Постановочное освещение. Лючок в планшете для штепсельной коробки ШК-6. Общий вид.	ЭС-33	95
Постановочное освещение. Лючок в планшете для штепсельной коробки ШК-6. Рама	ЭС-34	96
Постановочное освещение. Лючок в планшете для штепсельной коробки ШК-6. Детали.	ЭС-35	97
Постановочное освещение. Изготовление гибких лент. Лист № 1.	ЭС-36	98
Постановочное освещение. Изготовление гибких лент. Лист № 2	ЭС-37	99
Постановочное освещение. Изготовление гибких лент. Лист № 3	ЭС-38	100
Постановочное освещение. Конструкции для установки роликов над регулятором и автотрансформат	ЭС-39	101
Электропровод антрактного раздвижного занавеса. Схема электрическая принципиальная	ЭС-40	102
Электропровод антрактного раздвижного занавеса. Схема подключений.	ЭС-41	103

КБ по железобетону Госстроя РСФСР г. Москва	ГИП	Л. Ланда	Технолог	А. Лукьянов	
	Гл. инжен. КБ	В. Болтинский	Рук. бригады	Л. Ланда	
	Гл. констр. КБ	Я. Фельман	Технолог	А. Саркисян	
	Зав. отделом	В. Богородский	Технолог	Т. Куреспина	
	Гл. констр. пр.	Ш. Грачев	Технолог	М. Солдаков	
	Гл. архитектор пр.	В. Лансветов	Ст. техник	И. Лукьянова	

1977	Клуб с залом на 400 мест	Содержание	Типовой проект 261-12-173 / Альбом III / Лист 1

15964-03 3

Перечень чертежей проекта.

№№ п/п	Наименование чертежа.	Марка лист.
1	Перечень чертежей проекта. Пояснение к проекту.	ЗТ-1
2	Пояснение к проекту (продолжение). Спецификация на основное оборудование и материалы.	ЗТ-2
3	План расположения оборудования в звукоаппаратной.	ЗТ-3
4	Схема внешних соединений звуковоспроизводящей аппаратуры в кинопроекционной.	ЗТ-4
5	Схема внешних соединений звуковоспроизводящей аппаратуры в звукоаппаратной.	ЗТ-5
6	Схема внешних соединений звуковоспроизводящей аппаратуры в актовом зале.	ЗТ-6
7	Монтажная схема звукоаппаратной.	ЗТ-7
8	Раскладка труб и привязка монтажных коробок в звукоаппаратной.	ЗТ-8
9	Монтажная схема актового зала.	ЗТ-9
10	Монтажная схема вестибюля - фойе.	ЗТ-10

Пояснение к проекту.

Для обслуживания звукотехнического комплекса клуба предусматривается кинотеатральный комплект „Звук 4х25К".

Комплект обеспечивает выполнение следующих основных функций:

1. Воспроизведение фотографических фонограмм 35 мм. фильмокопий.
2. Звукоусиление с помощью четырех основных и одного дополнительного микрофонных каналов.
3. Воспроизведение грамзаписей.
4. Работа от трех магнитофонов и радиоприемника.
5. Запись фонограмм.
6. Коррекция частотных характеристик и регулировка уровней громкости в процессе звуковоспроизведения, звукоусиления и звукозаписи.
7. Коммутация входных и выходных звуковых цепей.

Комплект допускает одновременное обслуживание различными программами нескольких помещений.

Подключение микрофонов к станционному оборудованию осуществляется с помощью специальных переходных коробок типа 6К205, устанавливаемых в планшете сцены. Расстановка коробок и монтаж кабелей к ним дана на листе ЗТ-9.

К каждой коробке можно присоединить по два микрофона. Корпус коробок следует заземлить. Микрофонные цепи выполняются экранированным проводом марки шовз и прокладываются в стальных трубах.

Громкоговорители по боковым стенам зала располагаются в нишах. На боковых стенах портала укрепляются по три громкоговорителя один над другим. Распределительная сеть к громкоговорителям выполняется проводом марки ПГВ в трубах.

В зрительном зале устанавливаются регулятор громкости 60К31 №1, который используется при заэкранном звукоусилении и при сигнализации о начале фильма, и коробка включения пульта 6К203 №2, к которой подключается пульт в случае выноса его из аппаратной в зал (при проведении театральных постановок).

Станционное оборудование комплекта „Звук 4х25К" устанавливается и в звукоаппаратной и в кинопроекционной. Расположение оборудования дано на листах ЗТ-3. и КТ-3, КТ-4.

Оборудование звукоаппаратной включает в себя систему коммутации входных и выходных линий, оперативное управление речевых и музыкально-шумовых программ, систему питания и сигнализации аппаратуры.

Кроме аппаратуры, входящей в комплект, проектом предусматривается:

а) для записи и перезаписи фонограмм - три магнитофона типа „Тембр-2".

б) для воспроизведения грамзаписи - электропроигрывающее устройство типа II ЭПУ-50.

Примечание: Продолжение пояснения к проекту дано на листе ЗТ-2.

1977	Клуб с залом на 400 мест.	Перечень чертежей проекта. Пояснение к проекту.	Типовой проект 261-12-173	Альбом III	Лист ЗТ-1

КБ по железобетону госстроя РСФСР г. Москва.
Зав. отделом — В. Богородский; Гл. констр. пр. — Н. Грачев; Гл. арх. пр-та — В. Мансветов; Рук. бриг. арх. — Л. Ланда; Технолог — Т. Курепина; Проверила — Т. Курепина

Пояснение к проекту (продолжение).

Для усиления речевых и музыкальных программ при проведении массовозрелищных мероприятий в фойе зрительного зала предусматривается установка микрофонной коробки и громкоговорителей (см. лист ЭТ-10).

Монтаж всех звуковых цепей в звукоаппаратной, в зрительном зале и в фойе осуществляется в стальных водогазопроводных трубах, проложенных в подготовке пола и в стенах. Закладные стальные коробки в стенах являются переходными элементами от трубной разводки непосредственно к аппаратуре.

Монтажная схема звукоаппаратной дана на листе ЭТ-7, раскладка труб и привязка закладных коробок на листе ЭТ-8.

Питание станционного оборудования звукоаппаратной осуществляется от распределительного устройства 51 РУК-160-380, расположенного в кинопроекционной.

В данном звукотехническом комплексе следует предусмотреть систему заземления, которое является одновременно рабочим и защитным. Сопротивление основной шины заземления должно быть не более 10ом. Сопротивление заземления при подключении к нему каскадной защиты должно быть не более 5 ом, независимо от количества проводов.

Шина заземления, в качестве которой предусматривается катанка стальная ϕ 4 мм., прокладывается по плинтусу стен аппаратной, около которых расположено оборудование. К шине должны быть присоединены металлические части оборудования: трубы скрытой проводки линий, экраны аппаратуры, нулевой провод.

Отпайки от шины заземления к аппаратуре выполняются проводом ПГВ, сеч. 4 мм². Шина заземления через перемоточную выводится на наружную стену здания, опускается и приваривается к общему контуру заземления здания.

Спецификация на основное оборудование и материалы.

NN п/п	Наименование оборудования и материалов.	Тип, марка	Ед. изм.	Кол-во	Завод-изготовитель
	Оборудование.				
1.	Звуковоспроизводящая аппаратура	„Звук 4х25к"	компл.	1	Вариант с эстрадой з-д Кинап г. Самарканд
2.	Магнитофон.	„Тембр-2"	шт.	3	г. Горький з-д им. Петровского
3.	Электропрогрывающее устройство	II ЭПУ-50	—"—	1	Мин-во радиопром-сти
4.	Микрофон динамический	МД-52А.	—"—	5	—"—
5.	Стол канцелярский	—	—"—	2	—
	Кабели, провода.				
6.	Шнур одножильный в ПВХ изоляции, экранированный в ПВХ оболочке, сеч. 1х0,35мм²	ШОВЭ	м.	1000,0	3-ды кабельной пром-сти
7.	Провод одножильный в ПВХ изоляции, сеч. 1х1,5мм²	ПГВ-500	—"—	1100,0	—"—
8.	То же, сеч. 1х2,5 мм²	—"—	—"—	70,0	—"—
9.	То же, сеч. 1х4 мм²	—"—	—"—	30,0	—"—
10.	Катанка стальная, ф 4 мм.	—	—"—	30,0	—"—
11.	Шина стальная полосовая разм. 4х40 мм.	—	—"—	20,0	—"—
	Монтажные изделия.				
12.	Протяжная коробка	ПК-30	шт.	6	ГМА
13.	Протяжная коробка.	ПК-20	—"—	6	—"—
14.	Коробка ответвительная.	У784	—"—	20	ГЭМ
15.	Коробка установочная.	У196	—"—	20	—"—
16.	Коробка универсальная ответвительная.	УК-2П	—"—	10	ГУПП МС СССР
17.	Трубы стальные водогазопроводные Ду-15	Гост 3262-74	м.	130.0	—
18.	То же, Ду-20	—"—	—"—	230.0	—
19.	То же, Ду-25.	—"—	—"—	10.0	—

КБ по железобетону Госстроя РСФСР г. Москва.	1977	Клуб с залом на 400 мест.	Пояснение к проекту (продолжение). Спецификация на основное оборудование и материалы.	Типовой проект 261-12-173	Альбом III	Лист ЭТ-2

15964-03 5

Зав. отделом Гл. констр. пр. Гл. архитп. пр. Рук. бриг. арх. Технолог

Гл. Бондарский Н. Грачев В. Манвелов Р. А. Ланина Т. Курепина

Проверила Л. Пенкова

План

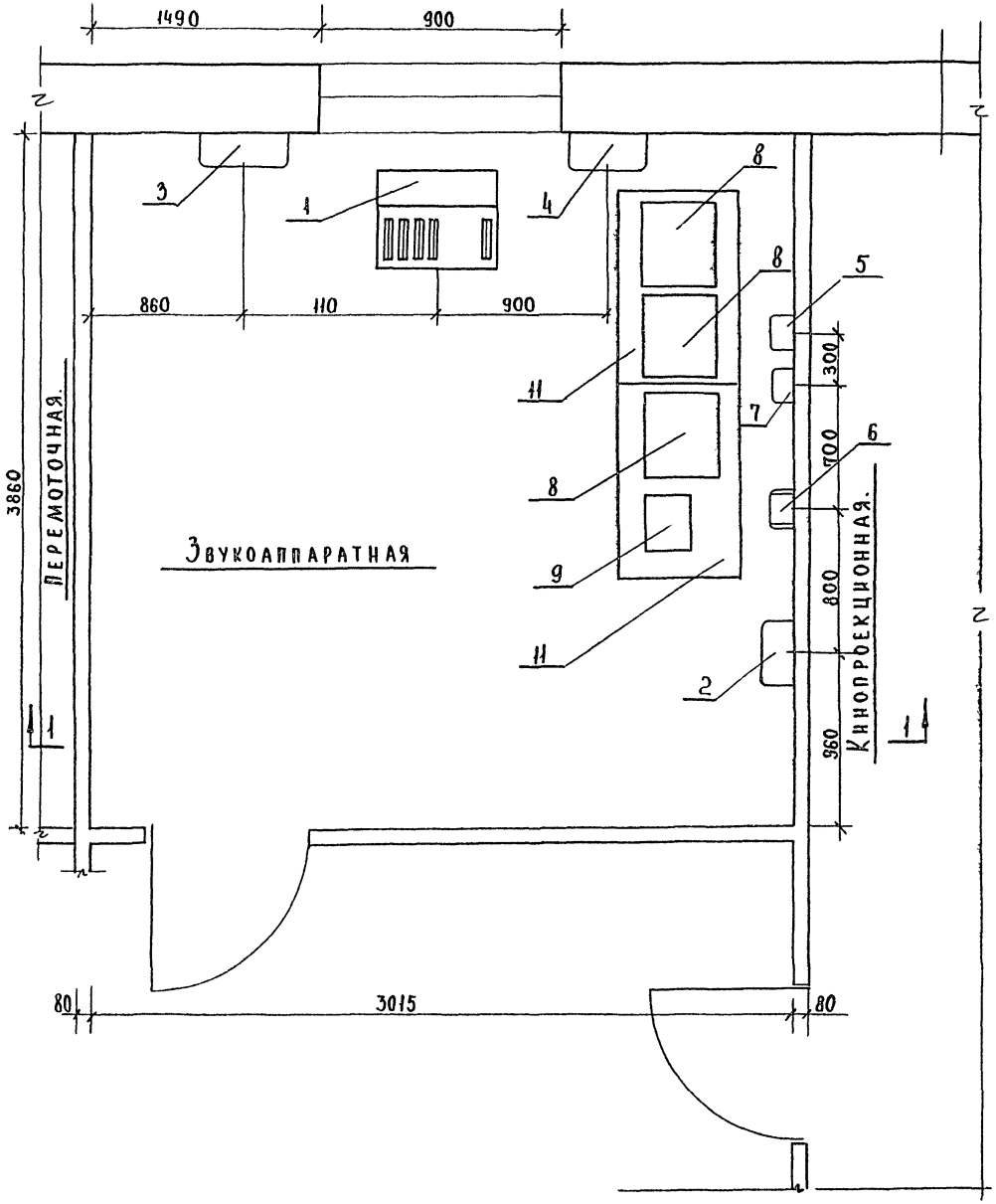

Разрез 1-1

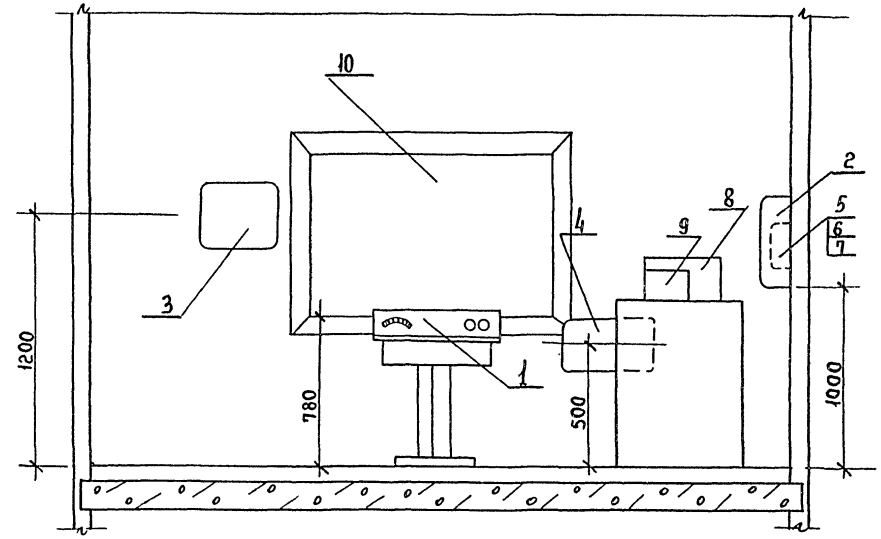

Экспликация оборудования.				
№ п/п	Наименование	Кол-во	Тип	Примечания
1	Пульт управления	1	100К-27	из компл. звук 4х25К
2	Шкаф питания и коммутаций	1	40К-37	—"—
3	Щит коммутации микрофонов	1	6К 231	—"—
4	Коробка включения пульта	1	6К 203	—"—
5	Коробка включения магнитофонов	1	6К 207	—"—
6	Коробка переходная	1	6К 179	—"—
7	Щиток питания магнитофонов	1	6К 237	—"—
8	Магнитофон	3	Тембр-2	готовое изделие
9	Электропроигрывающее уст-во	1	II ЭПУ-50	—"—
10	Смотровое окно	1	—	—
11	Стол канцелярский.	2	—	—

Примечание: Шкафы предварительных и оконечных усилителей расположены в кинопроекционной (см. листы КТ-3, КТ-4)

1977	Клуб с залом на 400 мест.	План расположения оборудования. в звукоаппаратной.	Типовой проект 261-12-173	Альбом III	Лист ЗТ-3

КБ по железобетону Госстроя РСФСР. г. Москва.

Зав. отделом. В. Богородский. В. Богородский. Проверил А.А. Т. Курепина
Гл. констр. пр. Н. Грачев
Гл. арх. пр. В. Мансветов
Рук. бриг. арх. Л. Ланда
Технолог Т. Курепина

15964-03 6

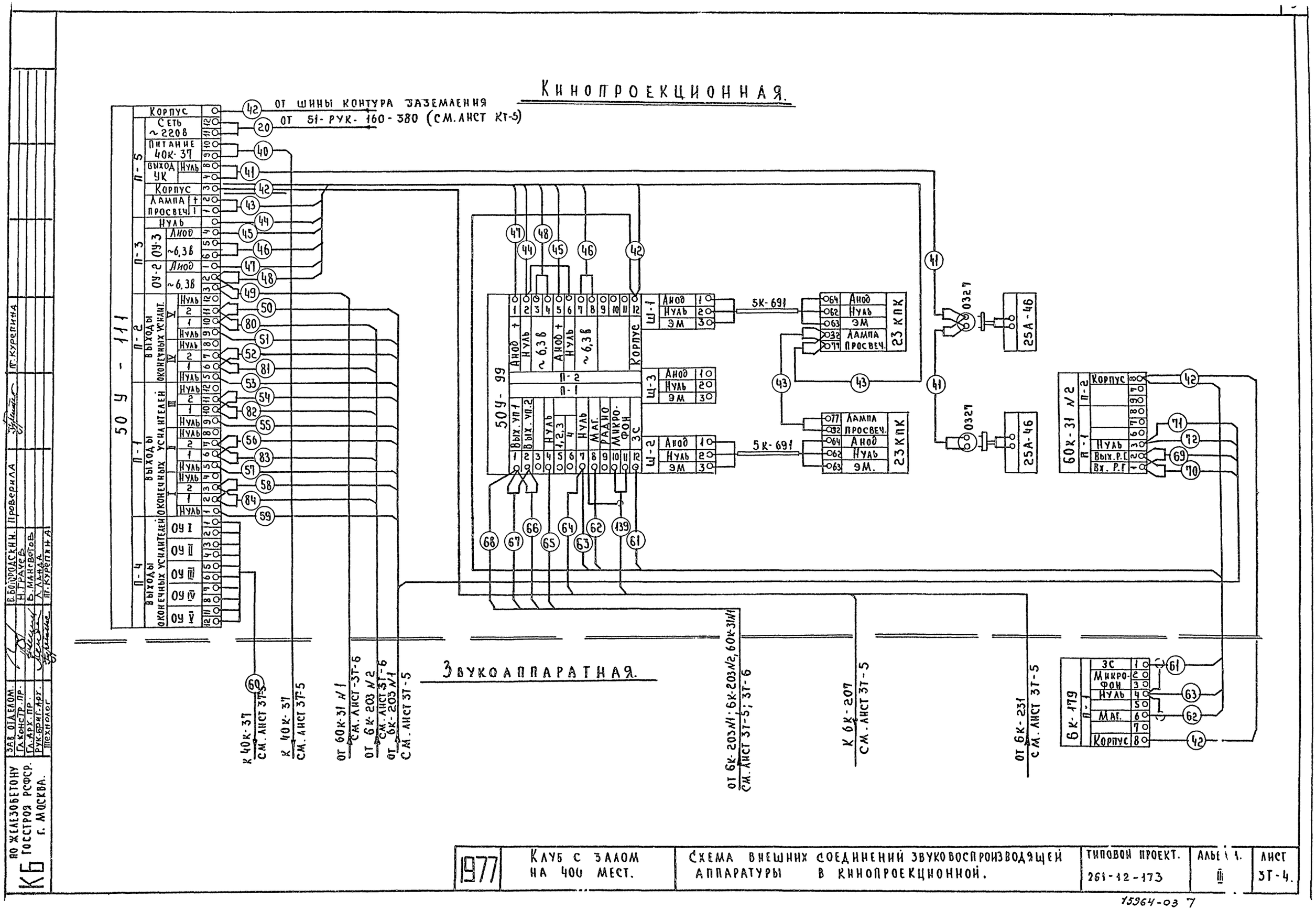

1977	КЛУБ С ЗАЛОМ НА 400 МЕСТ.	СХЕМА ВНЕШНИХ СОЕДИНЕНИЙ ЗВУКОВОСПРОИЗВОДЯЩЕЙ АППАРАТУРЫ В КИНОПРОЕКЦИОННОЙ.	ТИПОВОЙ ПРОЕКТ. 261-12-173	АЛЬБОМ. III	ЛИСТ 3Т-4.

КБ ПО ЖЕЛЕЗОБЕТОНУ ГОССТРОЯ РСФСР. г. МОСКВА.

ЗАВ. ОТДЕЛОМ. В. БОГОРОДСКИЙ. ГЛ. КОНСТР. ПР. Н. ГРАЧЕВ. ГЛ. АРХ. ПР. В. МАНСВЕТОВ. РУК. БРИГ. АРХ. Л. ЛАНДА. ТЕХНОЛОГ. ПГ. КУРЕПИНА. ПРОВЕРИЛА ПГ. КУРЕПИНА

15964-03 7

КБ по железобетону Госстроя РСФСР	Зав. отделом		Б. Богородский	Проверила		Л. Пешкова
	Гл. арх. пр-та		Б. Мансветов			
	Гл. констр. пр.		Н. Грачев			
	Рук. бриг. арх.		Л. Ланда			
г. Москва	Технолог		Т. Курепина			

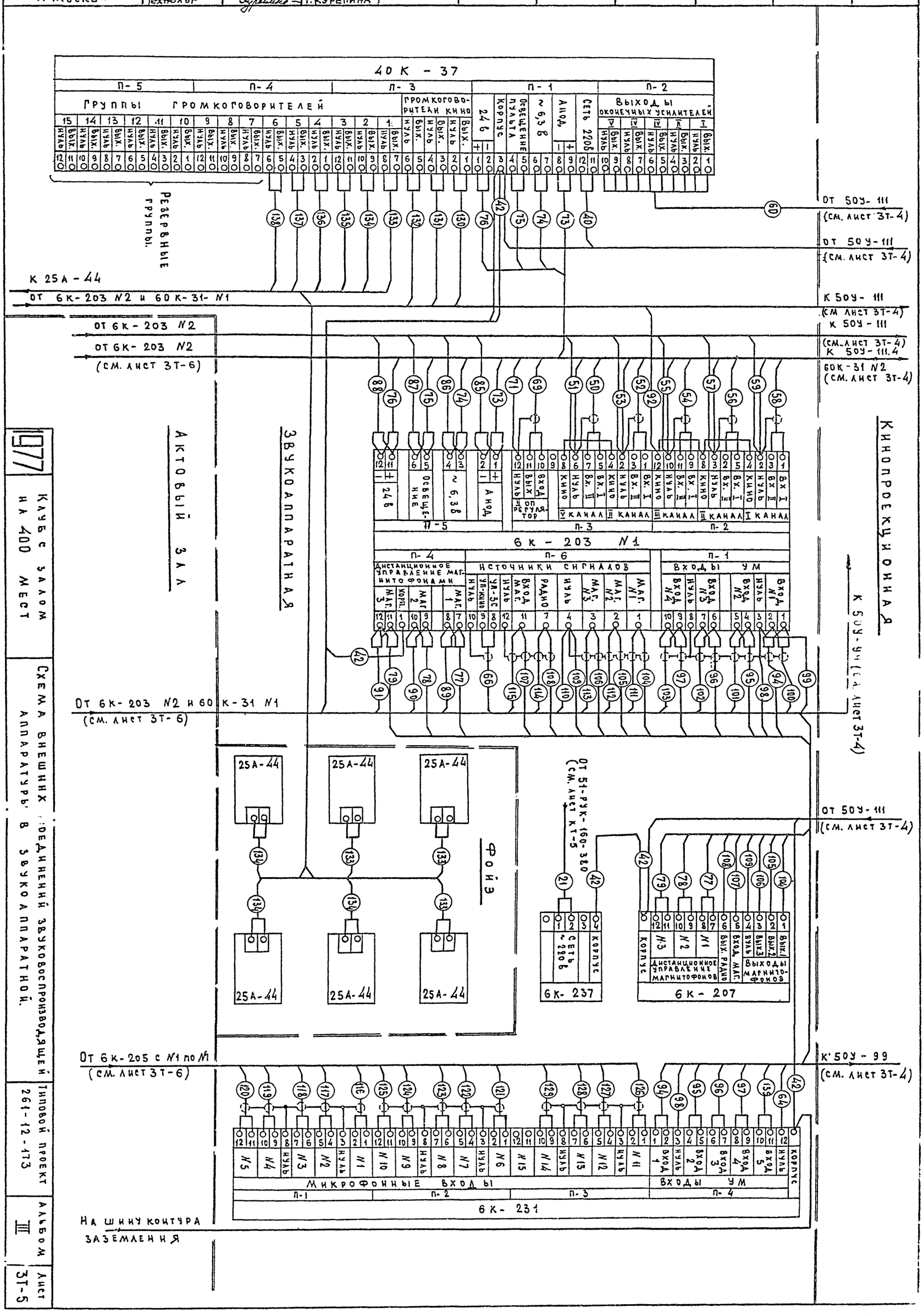

1977

Клуб с залом на 400 мест

Схема внешних соединений звуковоспроизводящей аппаратуры в звукоаппаратной.

Типовой проект 261-12-173

Альбом III

Лист 3Т-5

15964-03 8

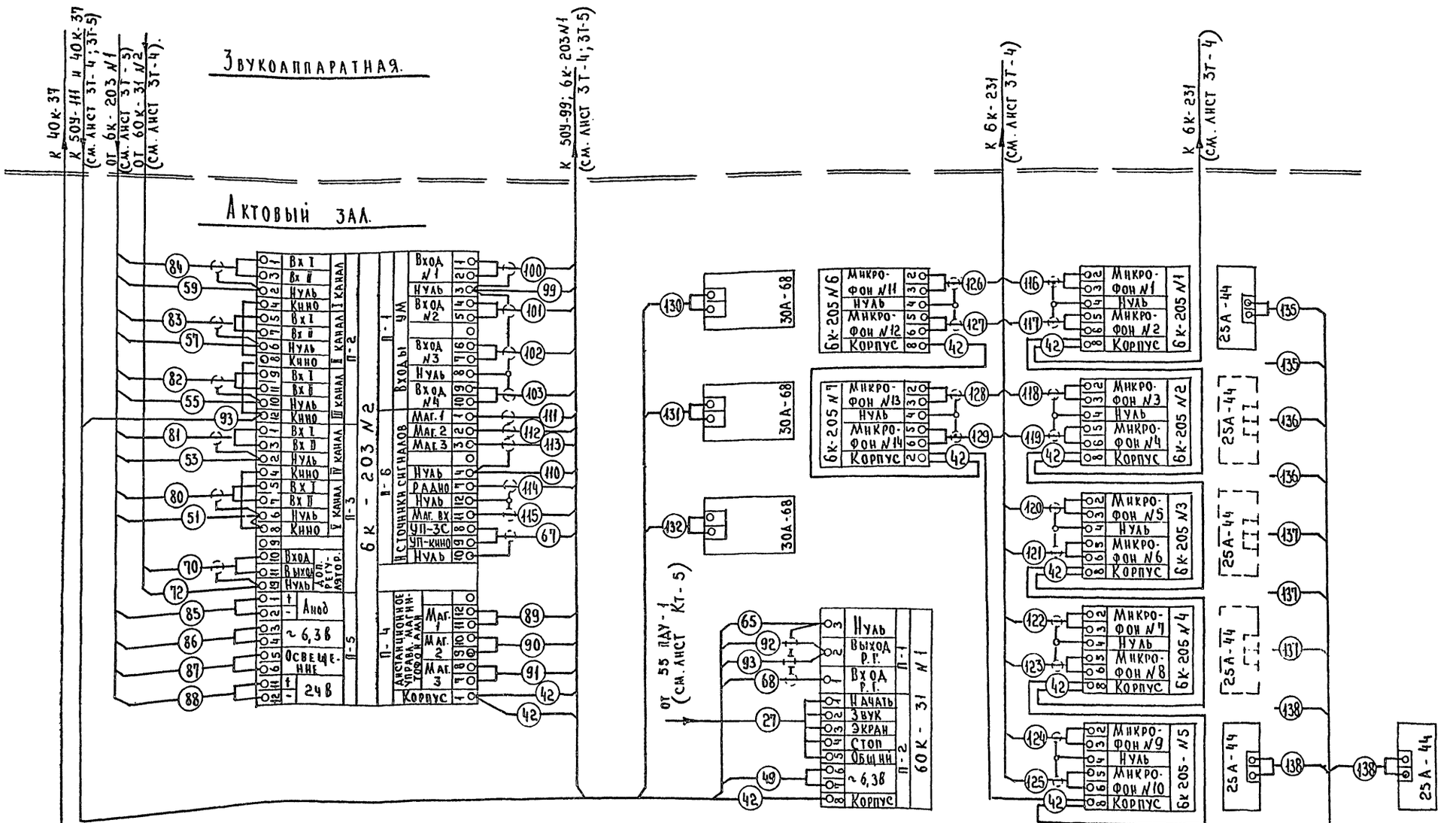

Примечание: Микрофонная коробка 6К-205 №7 устанавливается в фойе.

1977	Клуб с залом на 400 мест.	Схема внешних соединений звуковоспроизводящей аппаратуры в актовом зале.	Типовой проект 261-12-173	Альбом III	Лист 3Т-6

15964-03 9

КБ по железобетону Госстроя РСФСР. г. Москва.

Зав. отделом	В. Богородский	Проверила	Т. Курепина
Гл. констр. пр.	Н. Грачев		
Гл. арх. пр.	В. Мансветов		
Рук. бриг. арх.	Л. Ланда		
Технолог	Т. Курепина		

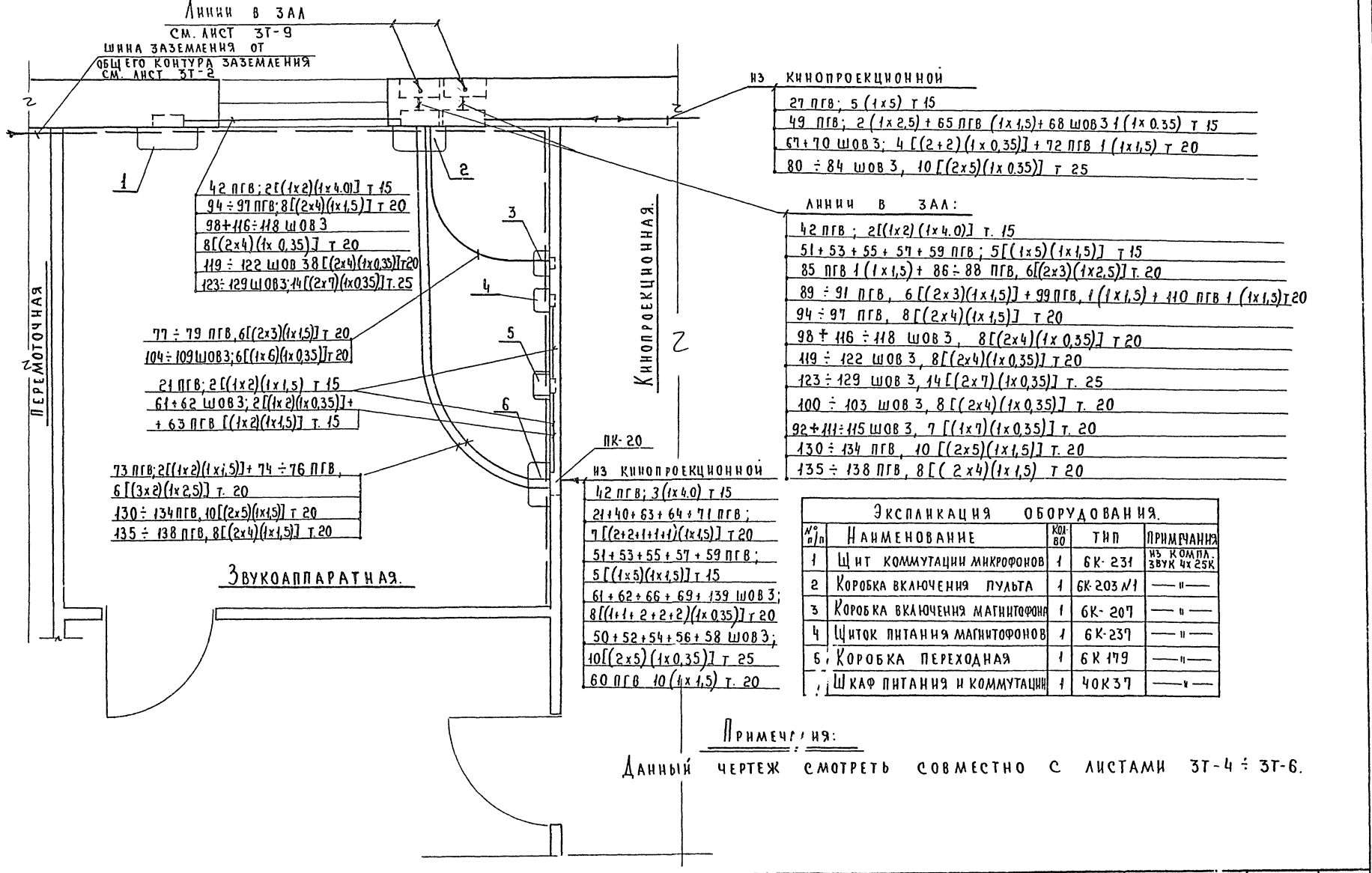

Экспликация оборудования.

№ п/п	Наименование	Кол-во	Тип	Примечания
1	Щит коммутации микрофонов	1	6К-231	Из комплекта звук 4х25К
2	Коробка включения пульта	1	6К-203 №1	—"—
3	Коробка включения магнитофона	1	6К-207	—"—
4	Щиток питания магнитофонов	1	6К-237	—"—
5	Коробка переходная	1	6К 179	—"—
6	Шкаф питания и коммутации	1	40К37	—"—

Примечания:

Данный чертеж смотреть совместно с листами 3Т-4 ÷ 3Т-6.

1977	Клуб с залом на 400 мест.	Монтажная схема звукоаппаратной.	Типовой проект 261-12-173	Альбом III	Лист 3Т-7

По железобетону Госстроя РСФСР. г. Москва. КБ

Зав. отделом. В. Богодаскин. Гл. констр. пр. Н. Трахтенберг. Гл. арх. пр. Б. Маньков. Рук. бриг. арх. Т. Курепина. Инженер. Т. Курепина. Технолог.

15961-03 10

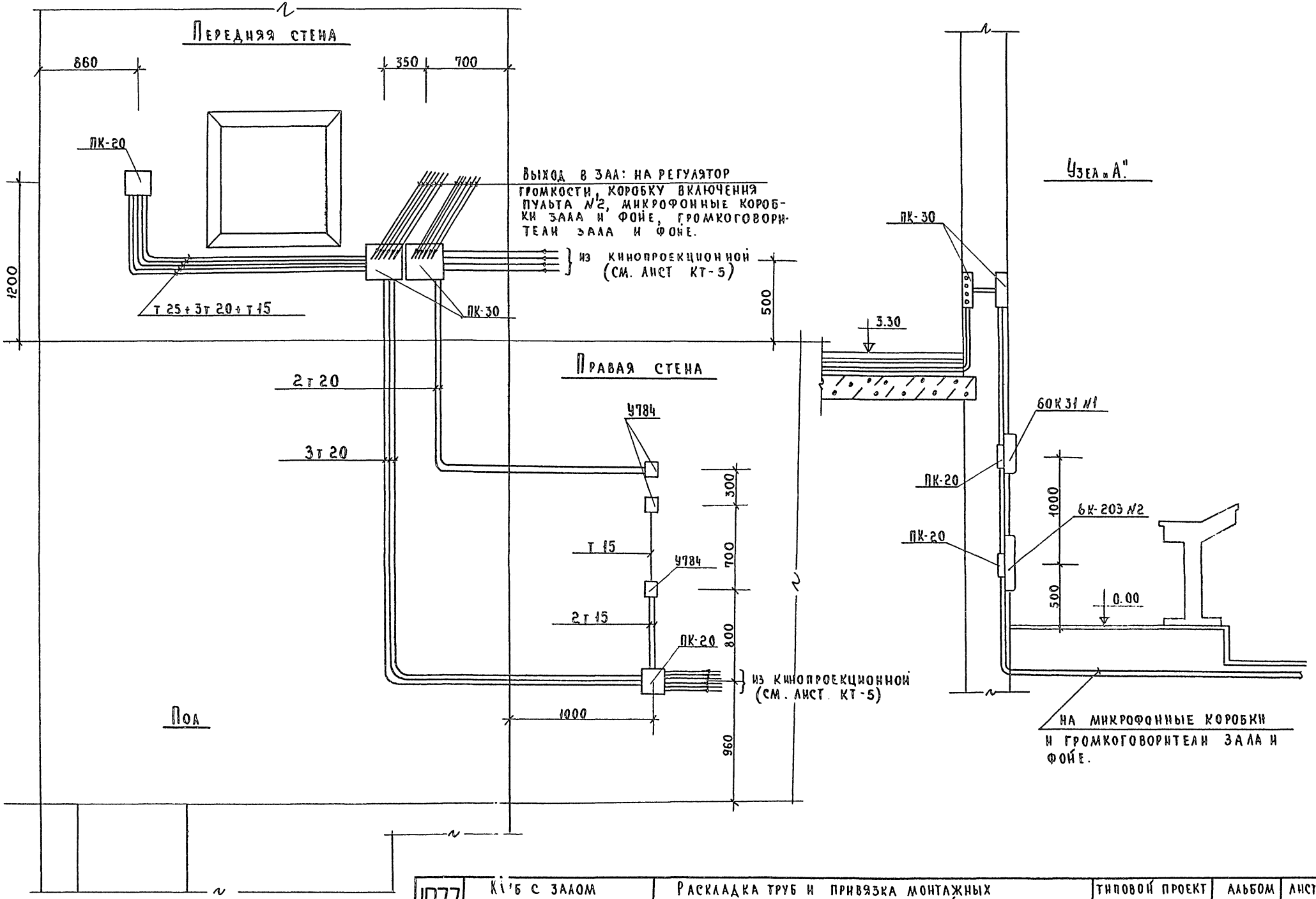

1977	Кіб с залом на 400 мест	Раскладка труб и привязка монтажных коробок в звукоаппаратной.	Типовой проект 261-12-173	Альбом III	Лист 3т-8.

КБ по железобетону Госстроя РСФСР. г. Москва

Зав. отделом. В. Богородский. Проверила т. Курепина
Гл. констр. пр. Н. Грачев
Гл. арх. пр. В. Мансветов
Рук. бриг. арх. Л. Ланда
Технолог т. Курепина

15964-03 11

Разрез 1-1

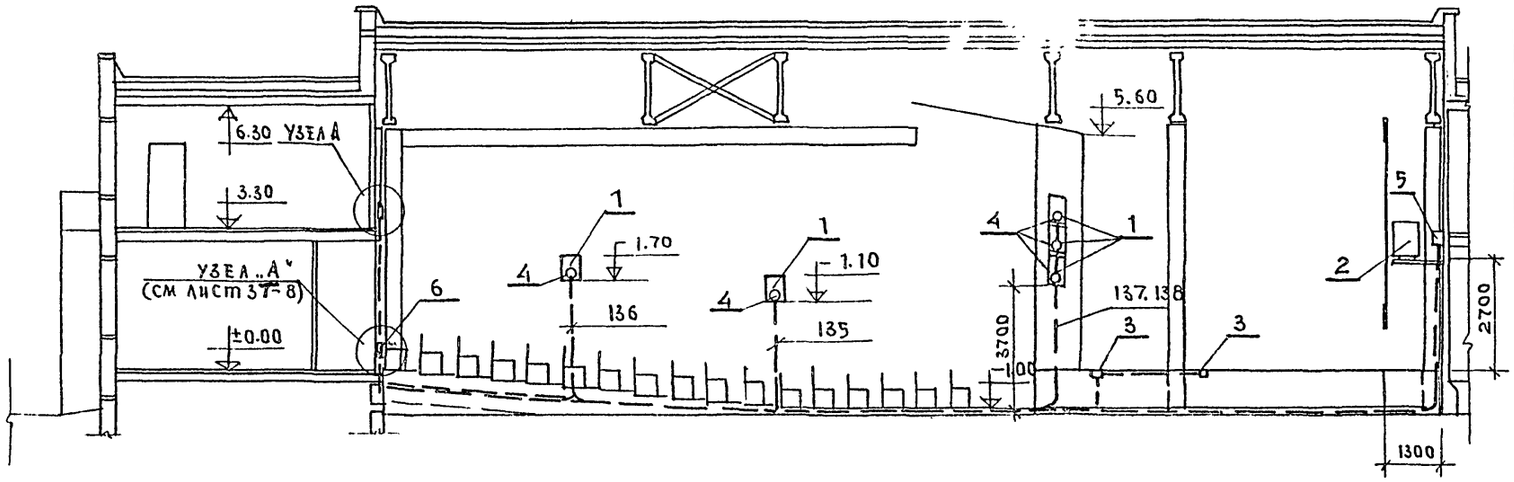

Экспликация оборудования

NN п/п	Наименование	Ед. изм.	Кол-во	Тип	Приме.
1	Громкоговоритель	шт.	10	25А-44	Из компл. звука 25К
2	Громкоговоритель	—"—	3	30А 68	—"—
3	Коробка включения микрофонов.	—"—	6	6К205	—"—
4	Коробка ответвительная	—"—	10	У196	Изделие ГЭМ.
5	Коробка ответвительная	—"—	3	У784	—"—
6	Коробка	—"—	2	ПК-30	Изделие ГМА

План на отм. 3.30

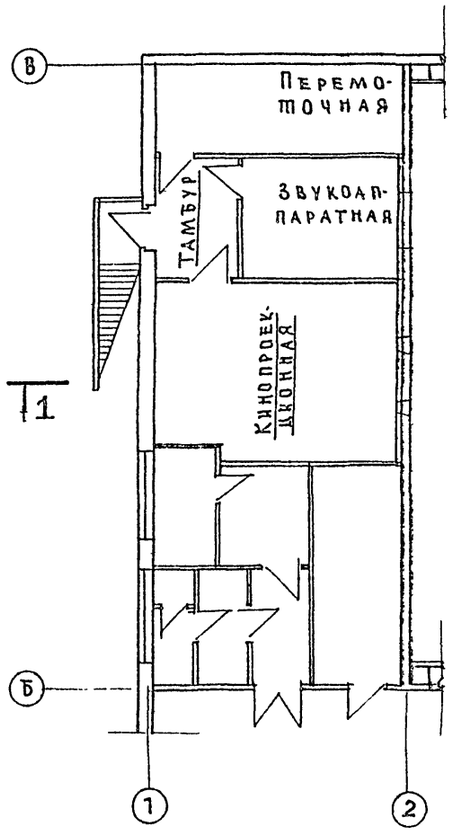

План

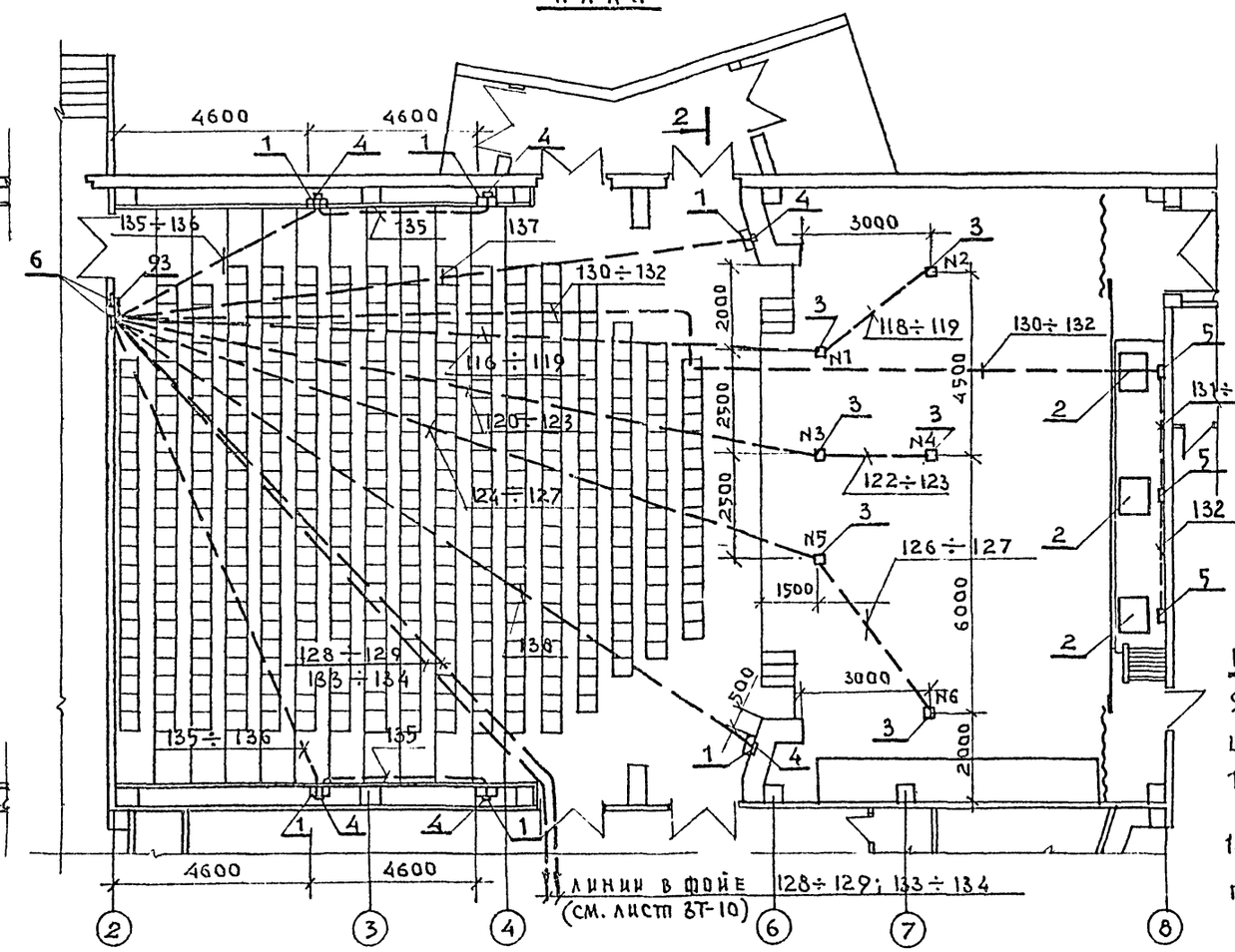

Расшифровка линий.

116÷119 ШОВЗ 8 [(2×4)(1×0,35)] m 20
118÷119 ШОВЗ 4 [(2×2)(1×0.35)] m 15
120÷123 ШОВЗ 8 [(2×4)(1×0.35)] m 20
122÷123 ШОВЗ 4 [(2×2)(1×0.35)] m 15
124÷127 ШОВЗ 8 [(2×4)(1×0.35)] m 20
126÷127 ШОВЗ 4 [(2×2)(1×0.35)] m 15
128÷129 ШОВЗ 4 [(2×2)(1×0,35)] m 15
130÷132 ПГВ 6 [(2×3)(1×1,5)] m 20
131÷132 ПГВ 4 [(2×2)(1×1,5)] m 15
132 ПГВ 2 [(2×1)(1×1,5)] m 15
133÷134 ПГВ 4 [(2×2)(1×1,5)] m 15
135÷136 ПГВ 4 [(2×2)(1×1,5)] m 15
135 ПГВ 2 [(2×1)(1×1,5)] m 15
137 ПГВ 6 [(3×2)(1×1,5)] m 20
138 ПГВ 6 [(3×2)(1×1,5)] m 20.
93 ШОВЗ 1 (1×0.35) m 15.

Примечание: 93 ШОВЗ 1 (1×0.35) m 15
93 – линия по схеме внешних соединений
ШОВЗ – марка провода
1 – количество линий, прокладываемых в трубе
1×0,35 — сечение провода
m 15 — условный проход трубы.

1977	Клуб с залом на 400 мест	Монтажная схема зрительного зала	Типовой проект 261-12-173	Альбом III	Лист ЭТ-9

Гипротеатр МПИ по железобетону КБ
г. Москва
Зав. отделом Л. Пешкова
Гл. констр. пр. Б. Бородинский
Гл. арх. пр. Н. Грачев
Рук. БРГС и РК. В. Манцветов
Технолог Л. Данилл
Проверил Т. Курепина

15964-03 12

Экспликация оборудования.

NN п/п	Наименование	Ед. изм.	Кол-во	Тип	Примеч.
1	Громкоговоритель	шт	6	25 А 44	из компл. „Звук 4х25к"
2	Коробка включения микрофонов	—"—	1	6К 205	—"—
3	Коробка ответвительная.	—"—	6	У 196	изделие ГЭМ.

Расшифровка линий:

128 ÷ 129 ШОВЗ 4[(2×2)(1×0.35)] т 15

133 ÷ 134 ПГВ 4[(2×2)(1×1,5)] т 15

Разрез 1-1

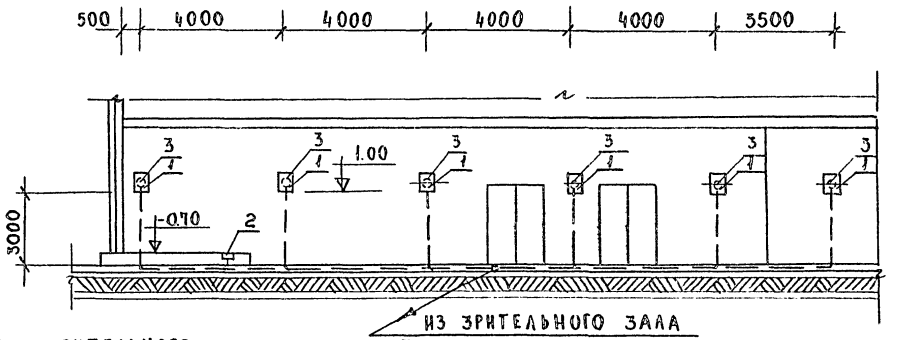

План

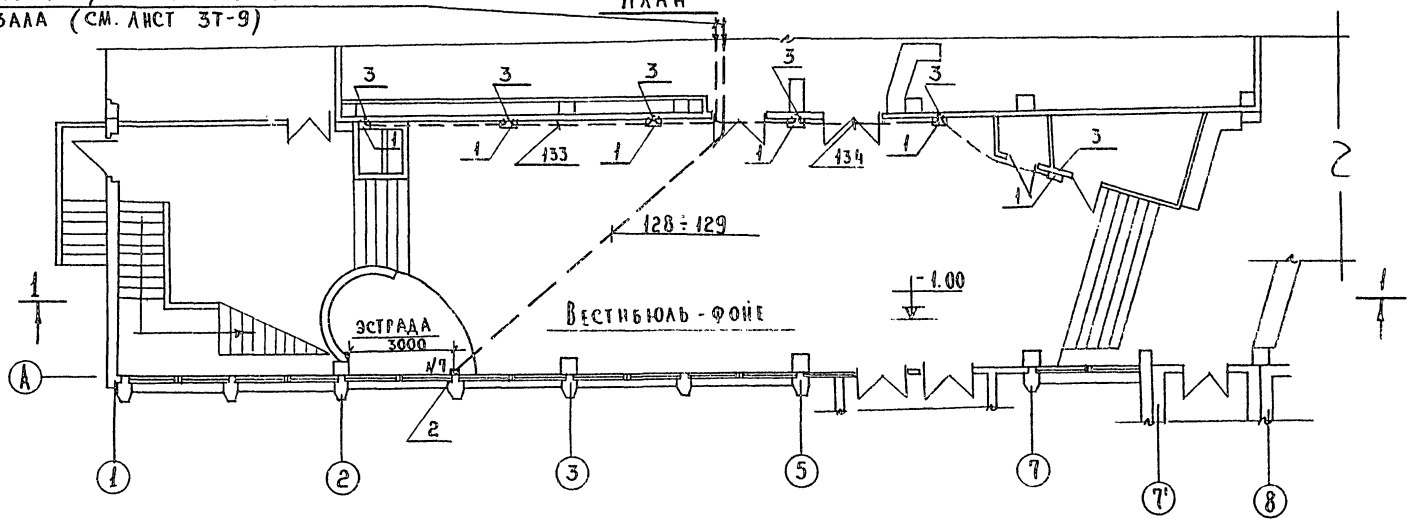

Примечание: 133 ÷ 134 ПГВ 4[(2×2)(1×1,5)] т 15

133 ÷ 134 – линии по схеме внешних соединений

ПГВ – марка провода

4(2×2) – количество линий, прокладываемых в трубе

(1×1,5) – сечение провода

т 15 – условный проход трубы.

1977	Клуб с залом на 400 мест.	Монтажная схема вестибюля - фойе.	Типовой проект 261-12-173	Альбом III	Лист 3Т-10

КБ по железобетону Госстроя РСФСР г. Москва.

Зав. отделом В. Богородский. Проверила Т. Курепина

Гл. констр. пр. Н. Грачев

Гл. арх. пр. В. Мансветов

Рук. бриг. арх. Л. Ланда

Технолог Т. Курепина

15964-03 13

Пояснительная записка

Кинофикация зрительного зала клуба на 400 мест разработана согласно СНиП II-Л 15-68, СНиП II-Л.16-71 и Р-КИНО-1-67:

Киноустановка обеспечивает показ широкоэкранных кашетированных и обычных фильмов на 35мм кинопленке. В качестве звуковоспроизводящего устройства применен кинотеатральный комплект „Звук 4х25К". Размещение оборудования, принципиальные и монтажные схемы даны в разделе „Звукоусиление".

В актовом зале установлен киноэкран с размерами рабочего поля 9.7×4.1м с предэкранным занавесом, управление которым осуществляется с пультов дистанционного управления из кинопроекционной и со щитка управления лебедкой, установленного в зрительном зале.

В кинопроекционную на распределительное устройство подаются два силовых ввода 380/220В, мощностью 12квт. каждый

От самостоятельной вытяжной вентиляции общей производительностью 1200 м³/час к каждому кинопроектору подводится вытяжной патрубок. Для охлаждения кадровых окон кинопроекторов в кинопроекционную подводится приточная труба ДУ-20 и сливная труба Ду-25. Давление воды в приточной магистрали от 2,5 до 5 атм. Канализация воды-самотеком.

Монтаж кинотехнологического оборудования выполняется кабельными изделиями, предусмотренными в спецификации. Все линии затягиваются в трубы, уложенные скрыто в полу и стенах согласно монтажным и принципиальным схемам проекта. Монтаж линий питания, управления и заземления должен вестись в полном соответствии с правилами устройства электроустановок (ПУЭ) и чертежами заводов-изготовителей, поставляемыми в месте с оборудованием.

Все силовое оборудование подлежит заземлению стальными трубами и проводами, подсоединенными к шине „Земля" на распределительном устройстве в кинопроекционной.

Рабочие чертежи рамы экрана с дорогой предэкранного занавеса разработаны в разделе. Механическое оборудование эстрады!

Вопросы электроснабжения и электроосвещения, водоснабжения и вентиляции, а также акустической обработки зала решаются в соответствующих разделах проекта.

Спецификация оборудования

№ п/п	Наименование	Ед. изм.	Кол-во	Тип	Завод изготовитель	Примечание
1	2	3	4	5	6	7
1	Кинопроектор с ксеноновой лампой 3квт.	кт	2	23КПК	ЛОМО	
	Объектив 110мм для широкоэкранных фильмов	шт.	2	ОКП4-110-1	—"—	
	Объектив 70мм для кашетированных фильмов	—"—	2	ОКП6-70-1	—"—	
	Объектив 90мм для обычных фильмов	—"—	2	ОКП5-90-1	—"—	
2	Распределительное устройство	кт	1	51-РУК-160-380	г. "Кинап" г. Самарканд	
3	Выпрямитель	—"—	2	50ВУК-120	—"—	
4	Пульт дистанционного управления	шт.	2	55-ПДУ-1	—"—	
5	Комплект противопожарных заслонок	кт	1	16-КПЗ-2	—"—	На два поста
6	Устройство автоматизации кинопоказа	шт	1	АКП-6	ОПК г. Киев	
7	Фильмостат для хранения 35мм фильмокопий	—"—	2	ФС-10	„Кинодеталь" г. Минск	
8	Пресс для склейки 35мм кинопленки	—"—	1	35ПКС	„Кинап" г. Киев	
9	Лупа контроля перфорации	—"—	1	СО-301-1	ЛОМО	
10	Коврик резиновый размером 500×500 мм.	—"—	10			
11	Медицинский шкаф	шт.	1		М-во здравоохранения	
12	Бра полугерметическое	"	2	БУН-60М	МЭП	
13	Штепсельная розетка	"	2	0327	—"—	
14	Автоперематыватель	кт	1	35П-5М	КМЗ г. Новгород	
15	Розетка с заземляющим контактом.	шт.	1	0376	МЭП	
16	Установочная коробка	—"—	10	У-196	ГЭМ	
17	Коробка	—"—	5	У-995	—"—	
18	Коробка	—"—	5	У-784	—"—	
19	Коробка	—"—	10	ПК-20	ГМА	
20	Коробка	—"—	6	ПК-30	—"—	
21	Галоши электротехнические	пар.	1			
22	Перчатки электротехнические	—"—	1			
23	Очки защитные	—"—	1			
24	Ящик с песком	шт.	1			
25	Огнетушитель	—"—	3	ОУ-5		
26	Стул подъемный для киномеханика	—"—	2		КМЗ г. Улан-Удэ	
27	Электроизмерительный прибор	—"—	1	ТТ-4	МЭП	
28	Наконечник переходн.	—"—	2	НП-1"	ГМА	
29	Наконечник переходной	—"—	2	НП-3/4"	—"—	

Спецификация материалов

№ п/п	Наименование	Единица измерения	Количество	Примечан.
1	2	3	4	5
Провод установочный в поливинилхлоридной изоляции с медными жилами				
1	ПГВ-500 сечением 1×1,5мм²	метры	1300	
2	ПГВ-500 сечением 1×2,5мм²	—"—	100	
3	ПГВ-500 сечением 1×4,0мм²	—"—	200	
4	ПГВ-500 сечением 1×35,0мм²	—"—	70	
5	ШВВЗ сечением 1×0,35мм²	—"—	300	
Трубы стальные, водогазопроводные				
6	Труба диаметром- 15мм	—"—	300	
7	Труба диаметром=20мм	—"—	130	
8	Труба диаметром – 25мм	—"—	40	
9	Труба диаметром – 32мм	—"—	20	
10	Металлорукав РЗ-АЛ-Х1Ду-15	—"—	10	

Перечень чертежей проекта

№ п/п	Наименование чертежей	Марка лист	Инв. №
1	2	3	4
1	Пояснительная записка. Спецификация оборудования и материалов перечень чертеж. проекта	КТ-1	
2	План и разрезы зрительного зала	КТ-2	
3	План кинопроекционной	КТ-3	
4	Разрезы кинопроекционной	КТ-4	
5	Схема внешних соединений эл. силового и кинопроекционного оборудования	КТ-5	
6	Раскладка труб и привязка коробок в кинопроекционной.	КТ-6	
7	Монтажная схема кинопроекционной	КТ-7	
8	Монтажная схема зрительного зала	КТ-8	

Зав. отделом	Гл. констр. пр.	Гл. архит. пр.	Рук. бриг. арх.
Технолог			

КБ по железобетону Госстроя ЦЦСП г. Москва

Проверил: В. Богородский; Н. Грачев; В. Маневетов; Л. Лакман; Л. Саркисян

Н. контр.: Л. Пенкова

1977

Клуб с залом на 400 мест.	Пояснительная записка, спецификация оборудования и материалов, перечень чертежей проекта.	Типовой проект 261-12-173	Альбом III	Лист КТ-1

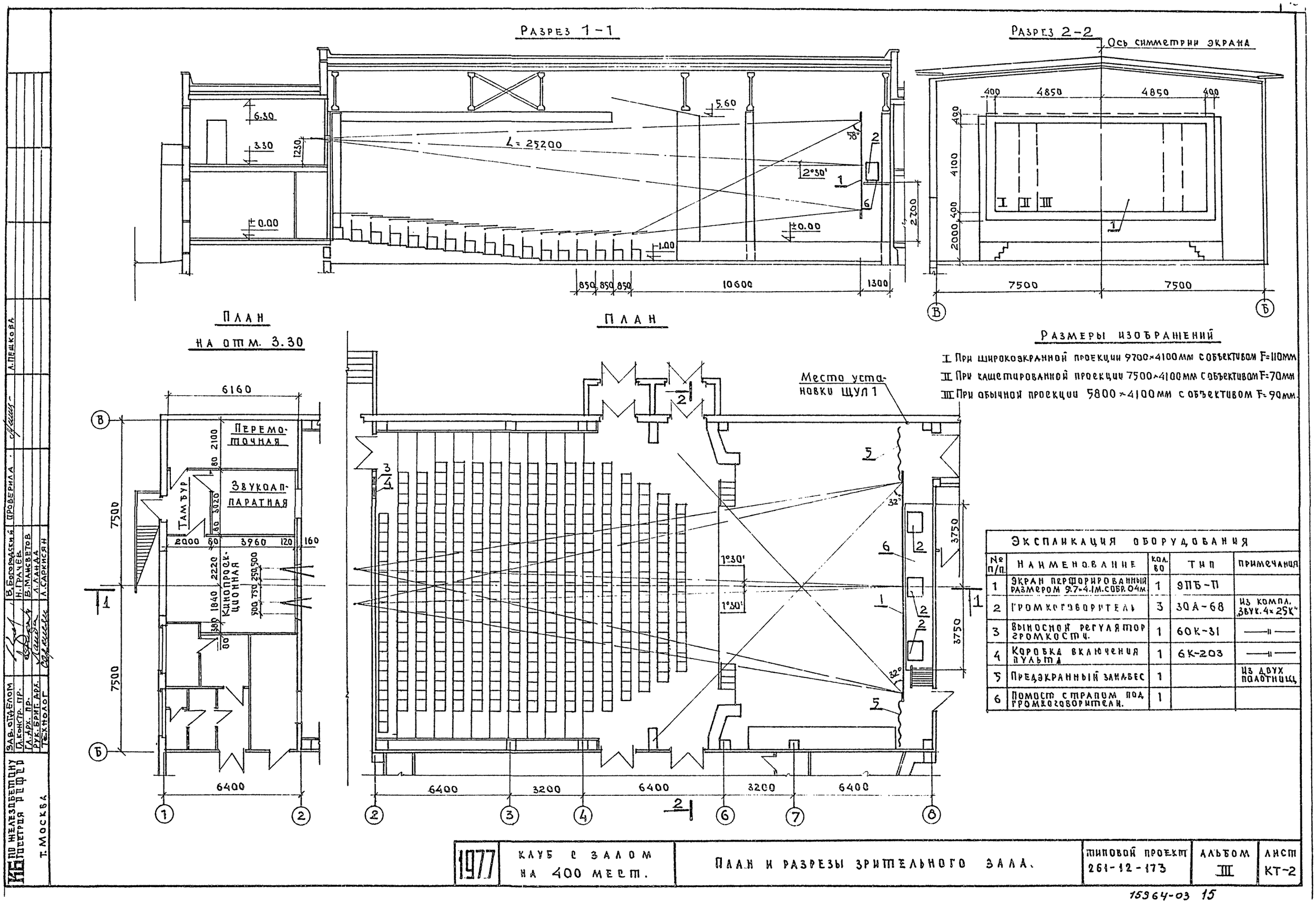

Размеры изображений

I При широкоэкранной проекции 9700×4100 мм с объективом F=110 мм

II При кашетированной проекции 7500×4100 мм с объективом F=70 мм

III При обычной проекции 5800×4100 мм с объективом F=90 мм.

Экспликация оборудования

№ п/п.	Наименование	Кол. во	Тип	Примечания
1	Экран перфорированный размером 9.7×4.1 м. собр. 0.4 м	1	9ПБ-П	
2	Громкоговоритель	3	30А-68	Из компл. „Звук. 4×25К"
3	Выносной регулятор громкости.	1	60К-31	—"—
4	Коробка включения пульта	1	6К-203	—"—
5	Предэкранный занавес	1		Из двух полотнищ
6	Помост с трапом под громкоговорители.	1		

1977	Клуб с залом на 400 мест.	План и разрезы зрительного зала.	Типовой проект 261-12-173	Альбом III	Лист КТ-2

Зав. отделом — Гл. констр. пр. — Гл. арх. пр. — Рук. бриг. арх. — Технолог — В. Богородский — Н. Грачев — В. Мансветов — Л. Ланда — Л. Саркисян — Проверила — Л. Пешкова

КБ по железобетону Госстроя РСФСР, Т. Москва

15964-03 15

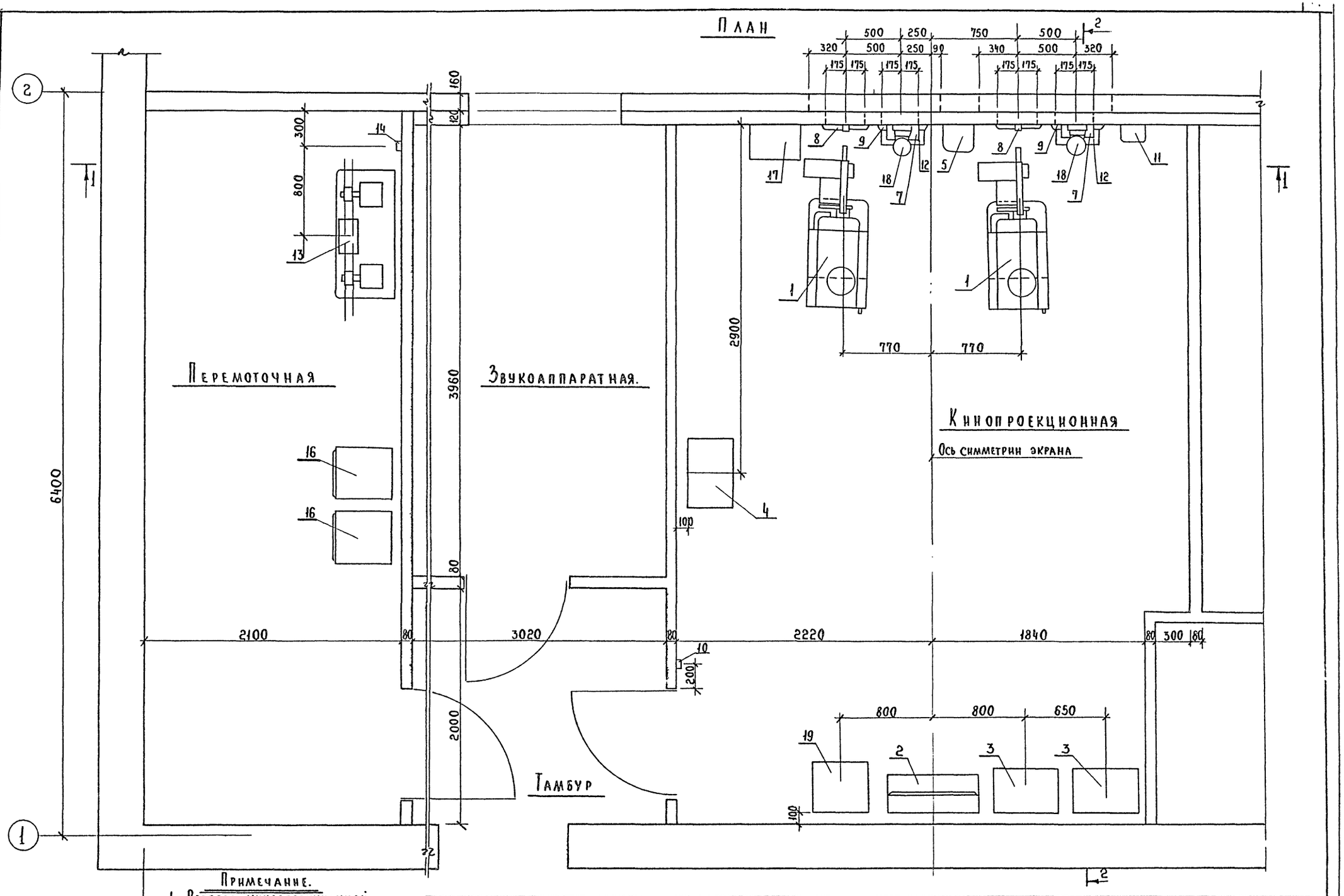

Примечание.

1. Разрезы кинопроекционной и экспликацию оборудования, размещенного в ней см. лист КТ-4.

1977	Клуб с залом на 400 мест.	План кинопроекционной.	Типовой проект 261-12-173	Альбом III	Лист КТ-3

КБ по железобетону Госстроя РСФСР г. Москва.

Зав. отделом. В. Богородский. Проверил Л. Саркисян
Гл. констр. пр. Н. Грачев
Гл. арх. пр. В. Мансветов
Руков. бриг. арх. Л. Ланда
Технолог Л. Саркисян

15964-03 16

1 - 1

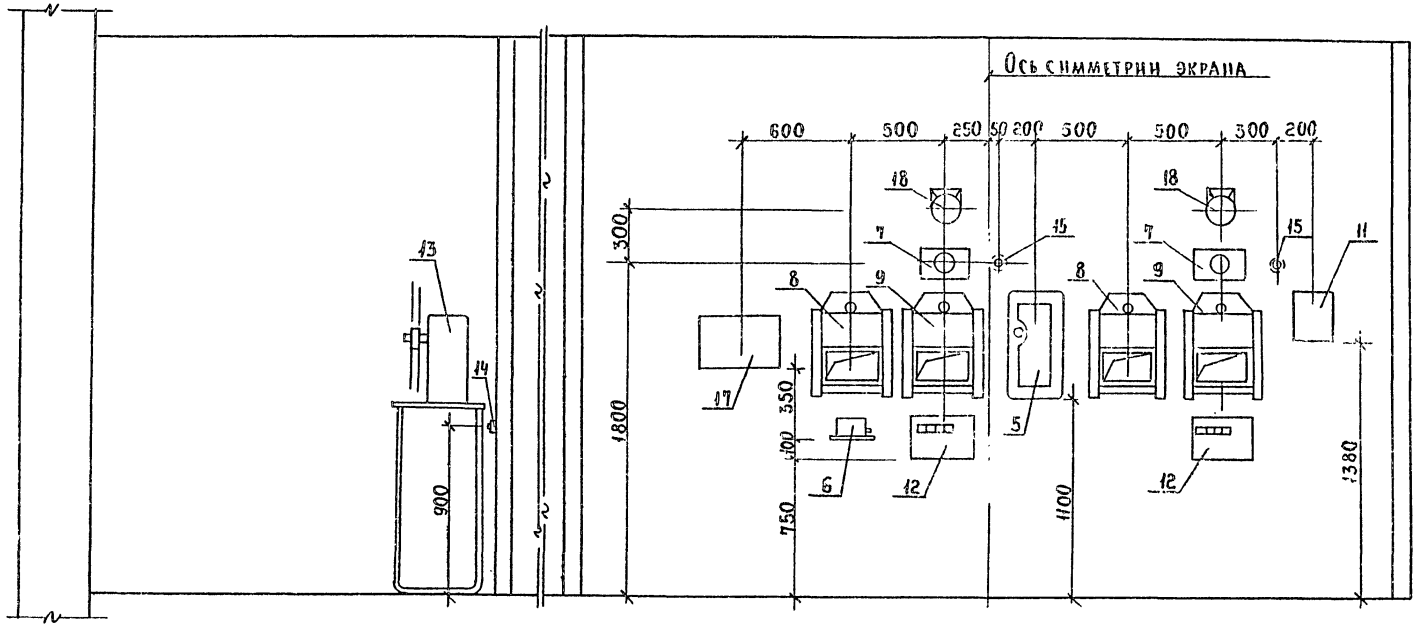

2 - 2

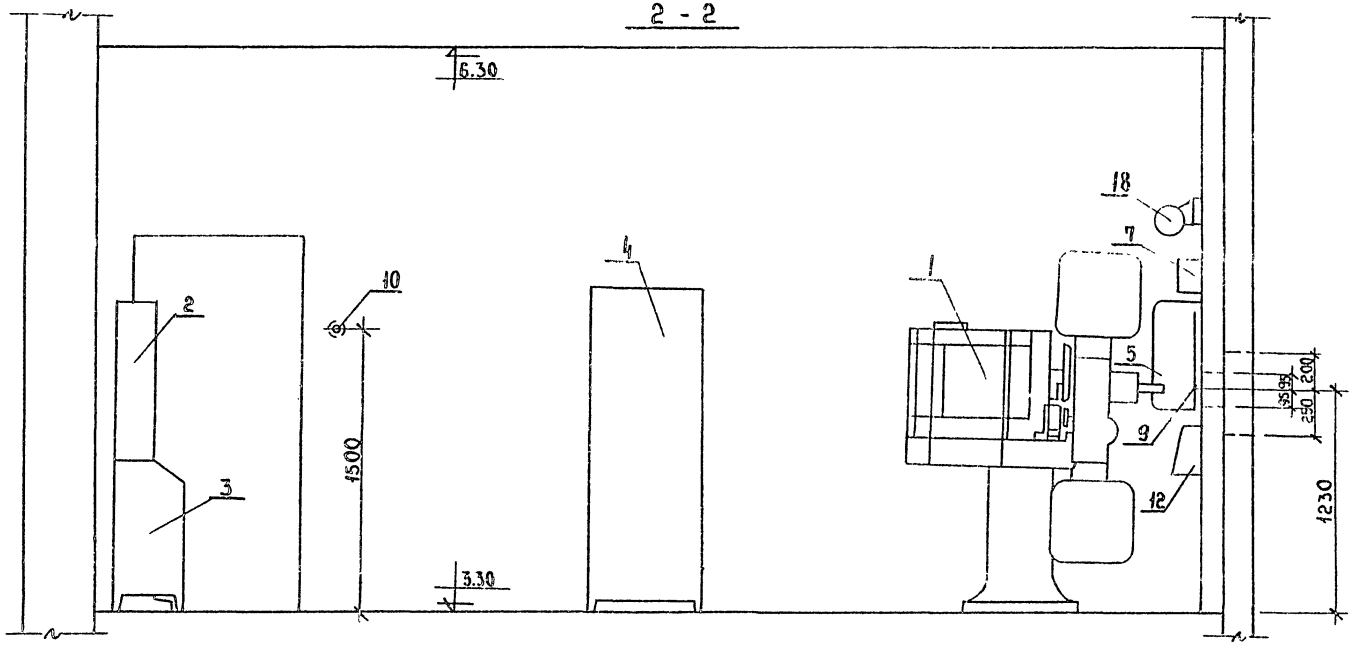

Примечание:

Планировку киноаппаратного комплекса см. лист КТ-3

Экспликация оборудования.

№ п/п	Наименование.	Кол-во	Тип	Примечан.
1	Кинопроектор с ксеноновой лампой мощностью 3 кВт	2	23КПК	
2	Распределительное устройство	1	SI РУК-160-380	
3	Выпрямитель	2	50ВУК-120	
4	Шкаф оконечных усилителей	1	50У-111	Из компл. „Звук ЧК 25К"
5	Шкаф предварительных усилителей	1	50У-99	—"—
6	Регулятор громкости	1	60К-31	—"—
7	Контрольный громкоговоритель	2	25А-46	—"—
8	Заслонка проекционного окна	2	16-ЗПО-1	Из компл. 16-КПЗ-2
9	Заслонка смотрового окна	2	16 ЗСО-1	—"—
10	Кнопка выключения заслонок	1	06 Н 14	—"—
11	Электропитающее устройство	1	12 ЭПУ-1	—"—
12	Пульт дистанционного управления	2	55 ПДУ-1	
13	Автоперематыватель	1	35П-5М	
14	Розетка с заземляющим контактом	1	0376	
15	Штепсельная розетка	2	0327	
16	Фильмостат	2	ФС-10	
17	Устройство автоматизации кинопоказа	1	АКП-6	
18	Бра полугерметическое	2	БУН-60М	
19	Темнитель света.	1		

КБ по железобетону Госстроя РСФСР. г. Москва.	1977	Клуб с залом на 400 мест.	Разрезы кинопроекционной.	Типовой проект 261-12-173	Альбом III	Лист КТ-4.

Зав. отделом	В. Богородский	
Гл. констр. пр.	Н. Трауер	
Гл. арх. пр.	В. Анисветов	
Рук. бриг. арх.	А. Ланда	
Технолог	Л. Саркисян	
Проверил	Л. Саркисян	

15964-03 17

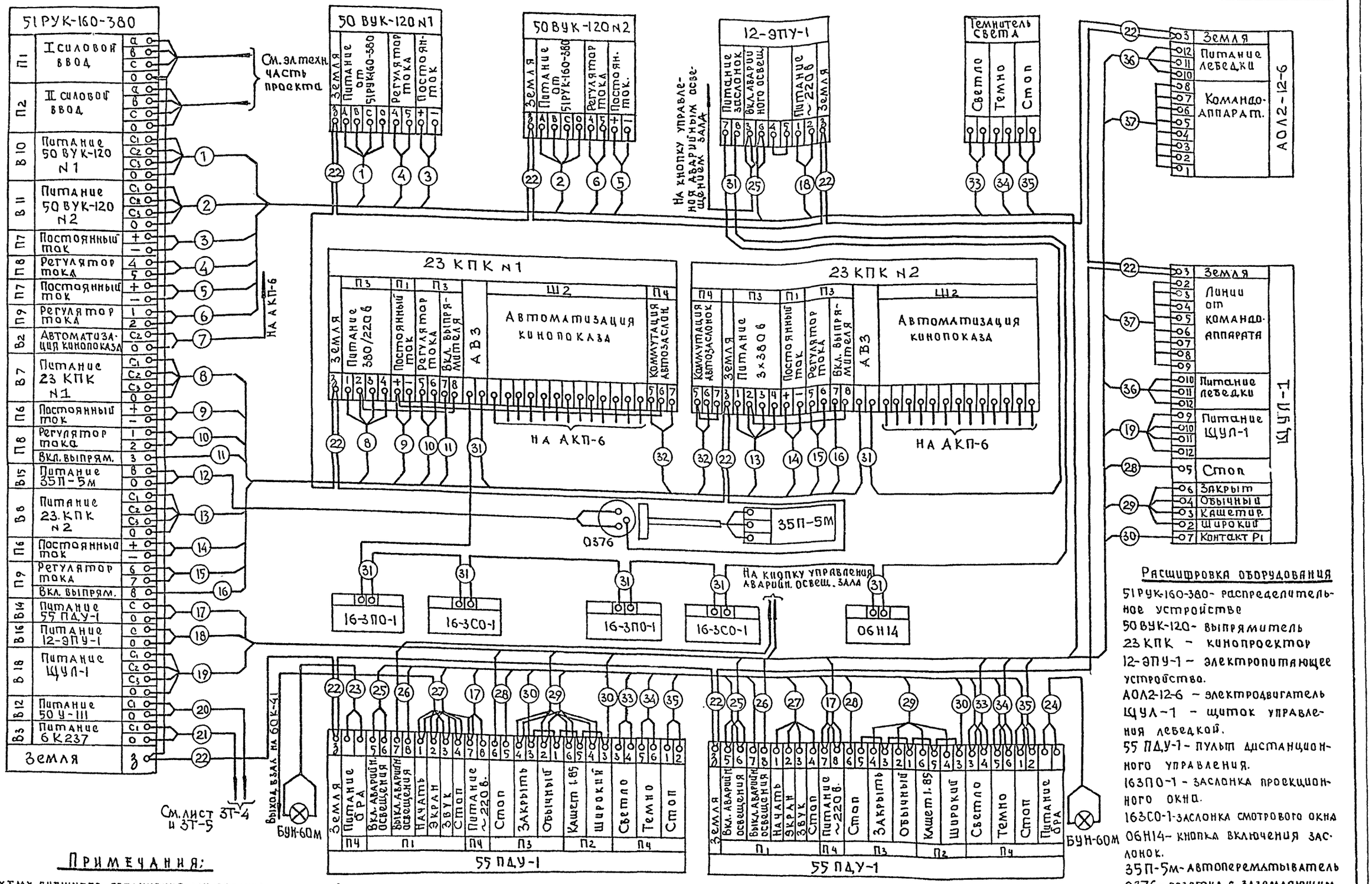

Расшифровка оборудования

51РУК-160-380 – распределительное устройство
50ВУК-120 – выпрямитель
23КПК – кинопроектор
12-ЭПУ-1 – электропитающее устройство.
АОЛ2-12-6 – электродвигатель
ЩУЛ-1 – щиток управления лебедкой.
55 ПДУ-1 – пульт дистанционного управления.
16ЗПО-1 – заслонка проекционного окна.
16ЗСО-1 – заслонка смотрового окна
06Н14 – кнопка включения заслонок.
35П-5М – автоперемотыватель
0376 – розетка с заземляющим контактом.

Примечания:

1. Схему внешнего соединения звуковоспроизводящей аппаратуры см. листы 3Т-4, 3Т-5, 3Т-6.
2. Монтажные схемы кинопроекционной и зрительного зала см. листы КТ-7; КТ-8;

1977	Клуб с залом на 400 мест	Схема внешних соединений эл. силового и кинопроекционного оборудования.	Типовой проект 261-12-173	Альбом III	Лист КТ-5

15964-03 18

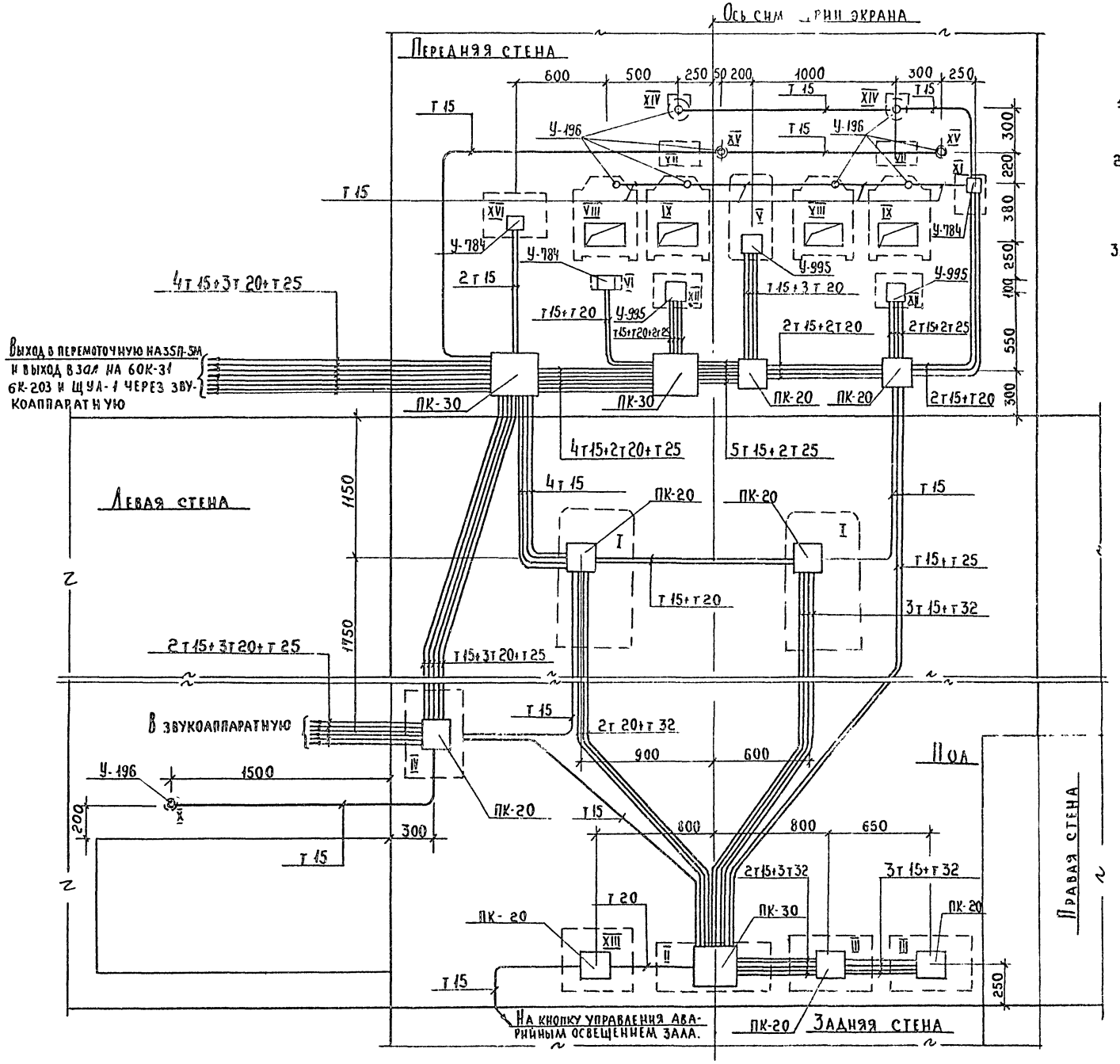

Примечания:

1. Монтажные схемы кинопроекционной и зрительного зала см. листы КТ-7; КТ-8; ЗТ-9;
2. Схемы внешних соединений эл.силового, кинопроекционного и звуковоспроизводящего оборудования см. листы КТ-5; ЗТ-4; ЗТ-5; ЗТ-6.
3. Расположение и привязку оборудования в кинопроекционной см. листы КТ-3; КТ-4;

Экспликация оборудования.

№п/п	Наименование	Кол-во	Тип	Примечания
I	Кинопроектор с ксеноновой лампой мощностью 3кВт	2	23КПК	
II	Распределительное устройство	1	51РУК-160-380	
III	Выпрямитель	2	50ВУК-120	
IV	Шкаф оконечных усилителей	1	50У-111	Из компл. Звук 4х25К
V	Шкаф предварительных усилителей	1	50У-99	—"—
VI	Регулятор громкости	1	60К-31	—"—
VII	Контрольный громкоговоритель	2	25А-46	—"—
VIII	Заслонка проекционного окна	2	16 ЗП0-1	Из компл. 16 КП3-2
IX	Заслонка смотрового окна	2	16 ЗС0-1	—"—
X	Кнопка выключения заслонок	1	06Н14	—"—
XI	Электропитающее устройство	1	12-ЭПУ-1	—"—
XII	Пульт дистанционного управления.	2	55ПДУ-1	
XIII	Гемминтель света	1		
XIV	Бра полугерметическое	2	БУН-60М	
XV	Штепсельная розетка	2	0327	
XVI	Устройство автоматизации кинопоказа.	1	АКП-6	

КБ по железобетону Госстроя РСФСР г. Москва.	1977	Клуб с залом на 400 мест.	Раскладка труб и привязка коробок в кинопроекционной.	Типовой проект 261-12-173	Альбом III.	Лист КТ-6

Зав. отделом В.Богородский. Гл.констр.пр. Н.Трачев. Гл.арх.пр. В.Манвелов. Рук.бриг.арх. Л.Ланда. Технолог Л.Саркисян. Проверила Л.Саркисян. Составили Л.Саркисян.

15964-03 19

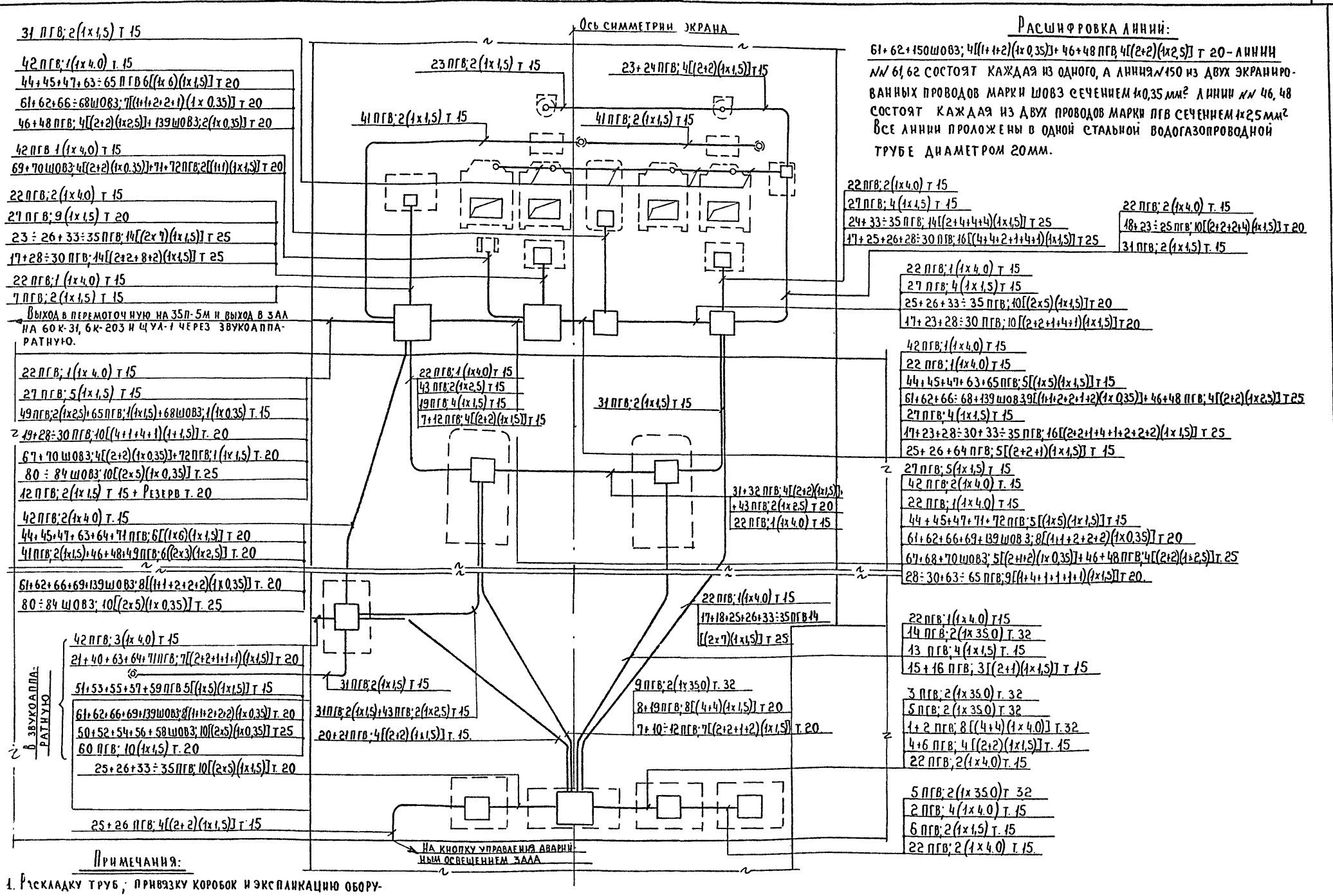

Расшифровка линий:

61+62+150ШОВ3; 4[(1+1+2)(1х0,35)]+46+48 ПГВ; 4[(2+2)(1х2,5)] т 20 – линии №№ 61, 62 состоят каждая из одного, а линия №150 из двух экранированных проводов марки ШОВ3 сечением 1х0,35 мм². Линии №№ 46, 48 состоят каждая из двух проводов марки ПГВ сечением 1х2,5 мм². Все линии проложены в одной стальной водогазопроводной трубе диаметром 20мм.

Примечания:

1. Раскладку труб; привязку коробок и экспликацию оборудования кинопроекционной см. лист КТ-6;
2. Монтажную схему зрительного зала см. лист КТ-8; ЗТ-9;
3. Монтажную схему звукоаппаратной см. лист ЗТ-7.

КБ по железобетону Госстроя РСФСР. г. Москва.	1977	Клуб с залом на 400 мест.	Монтажная схема кинопроекционной.	Типовой проект 261-12-173	Альбом III	Лист КТ-7

15964-03 20

Разрез 1-1

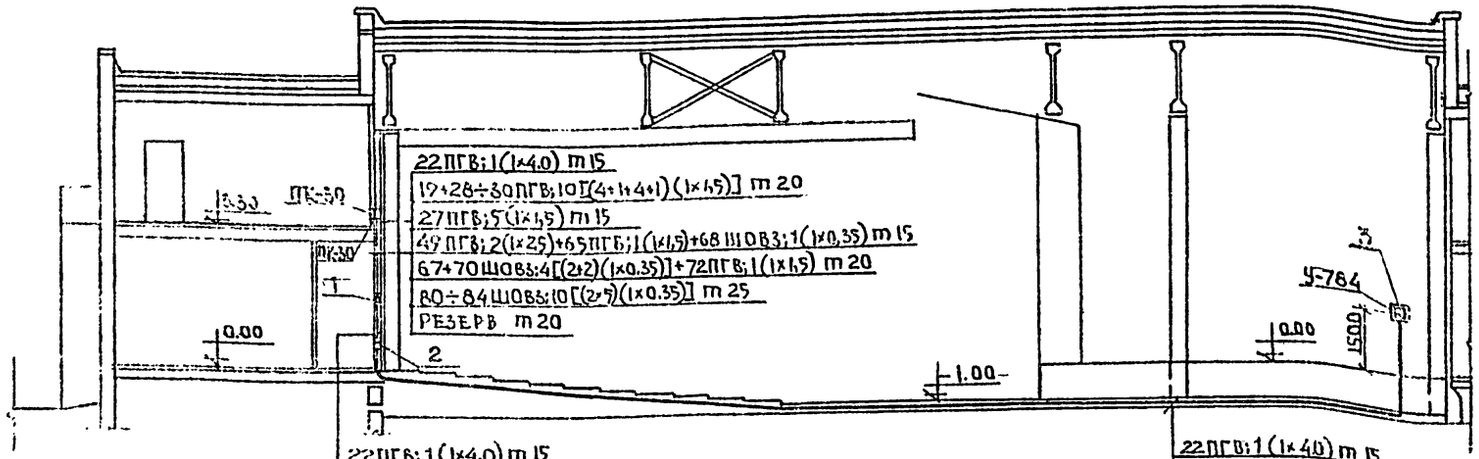

22 ПГВ; 1 (1×4.0) m 15
19+28÷30 ПГВ; 10 [(4+1+4+1) (1×1,5)] m 20
67+70 ШОВЗ; 4 [(2+2) (1×0,35)] +72 ПГВ; 1 (1×1,5) m 20
80÷84 ШОВЗ; 10 [(2×5) (1×0,35)] m 25
Резерв m 20

22 ПГВ; 1 (1×4.0) m 15
19+28÷30 ПГВ; 10 [(4+1+4+1) (1×1,5)] m 20
Резерв m 20

Разрез 2-2

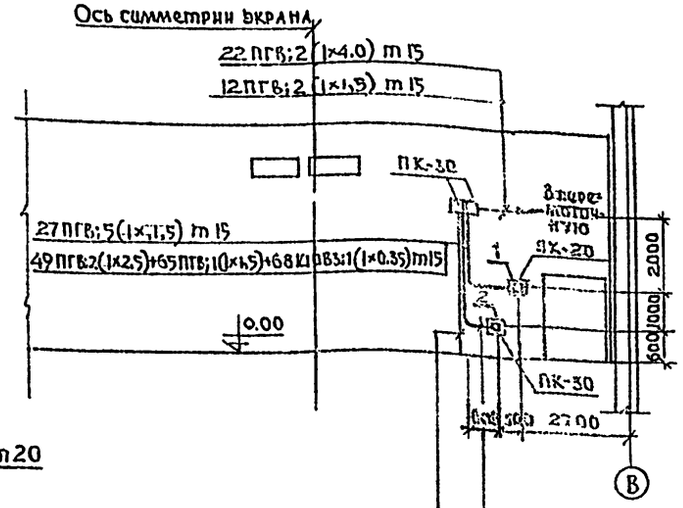

22 ПГВ; 1 (1×4.0) m 15
19+28÷30 ПГВ; 10 [(4+1+4+1) (1×1,5)] m 20
Резерв m 20

67+70 ШОВЗ; 4 [(2×2) (1×0,35)] +72 ПГВ; 1 (1×1,5) m 20
80÷84 ШОВЗ; 10 [(2×5) (1×0,35)] m 25

План

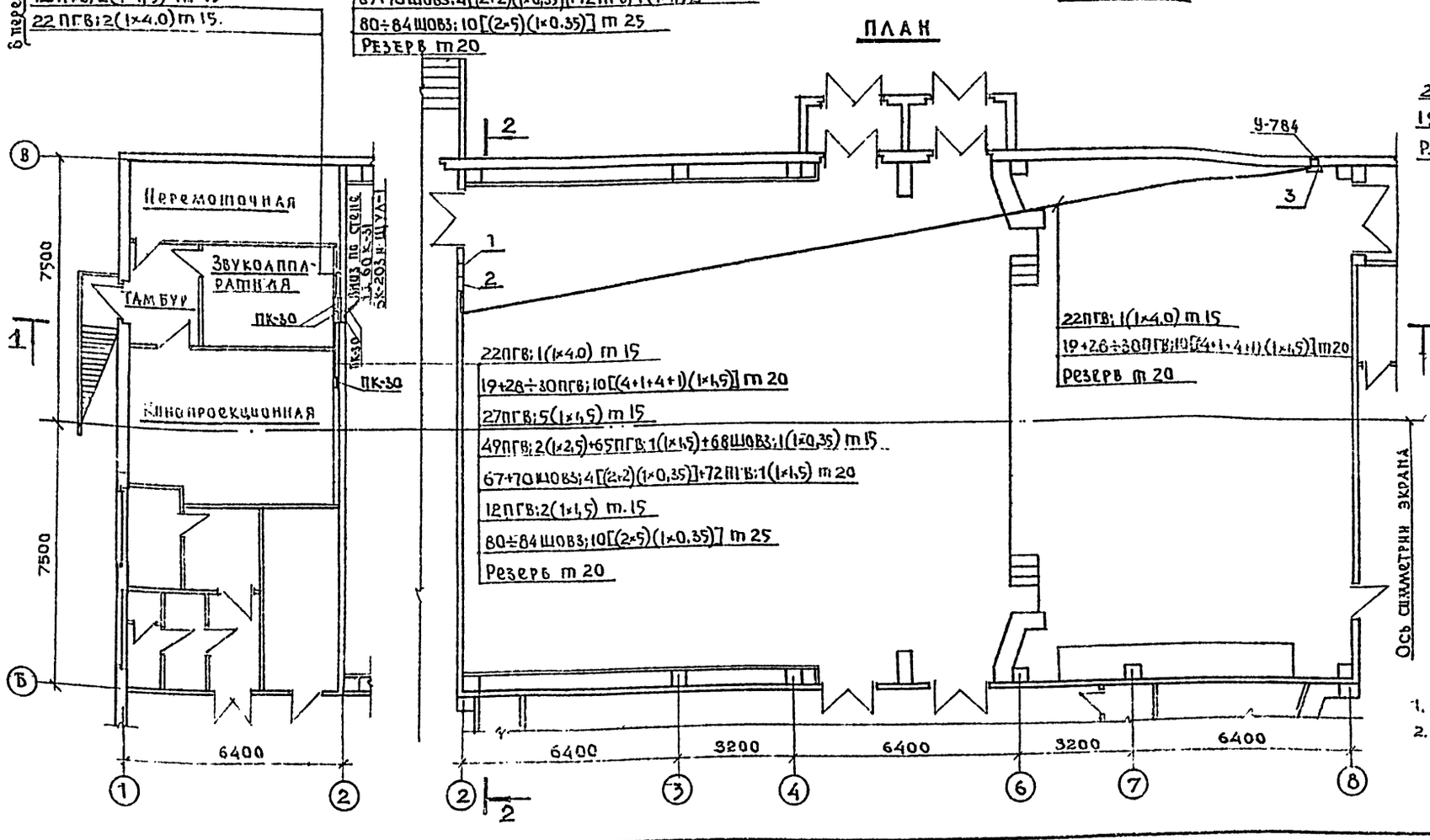

Экспликация оборудования.

№ п/п	Наименование	Кол-во	Тип	Примечан.
1	Выносной регулятор громкости.	1	60 К-31	Из компл. «Звук. 4×25 к
2	Коробка включения пульта	1	6 К-203	— " —
3	Щит управления лебедкой.	1	Щ УЛ-1	

Примечания:

1. Монтажную схему кинопроекционной см. лист КТ-7
2. Схемы внешних соединений эл. силового, кинопроекционного и звуковоспроизводящего оборудования см. листы КТ-5; ЭТ-4; ЭТ-5; ЭТ-6.

1977	Клуб с залом на 400 мест.	Монтажная схема зрительного зала.	Типовой проект 261-12-173	Альбом III	Лист КТ-8

КБ по железобетону Гостроя РСФСР г. Москва
Зав. отделом Л. Пенкоф
Гл. конструктор пр. Л. Пенкоф
Гл. арх. пр. Л. Пенкоф
Рук. бриг. арх. Л. Пенкоф
Технолог Л. Пенкоф
Разработал: В. Загарайский, Н. Грачев, В. Манжетов, А. Ланда, А. Саркисян
Проверил: Л. Саркисян

15964-03 21

План на отметке 6.96.

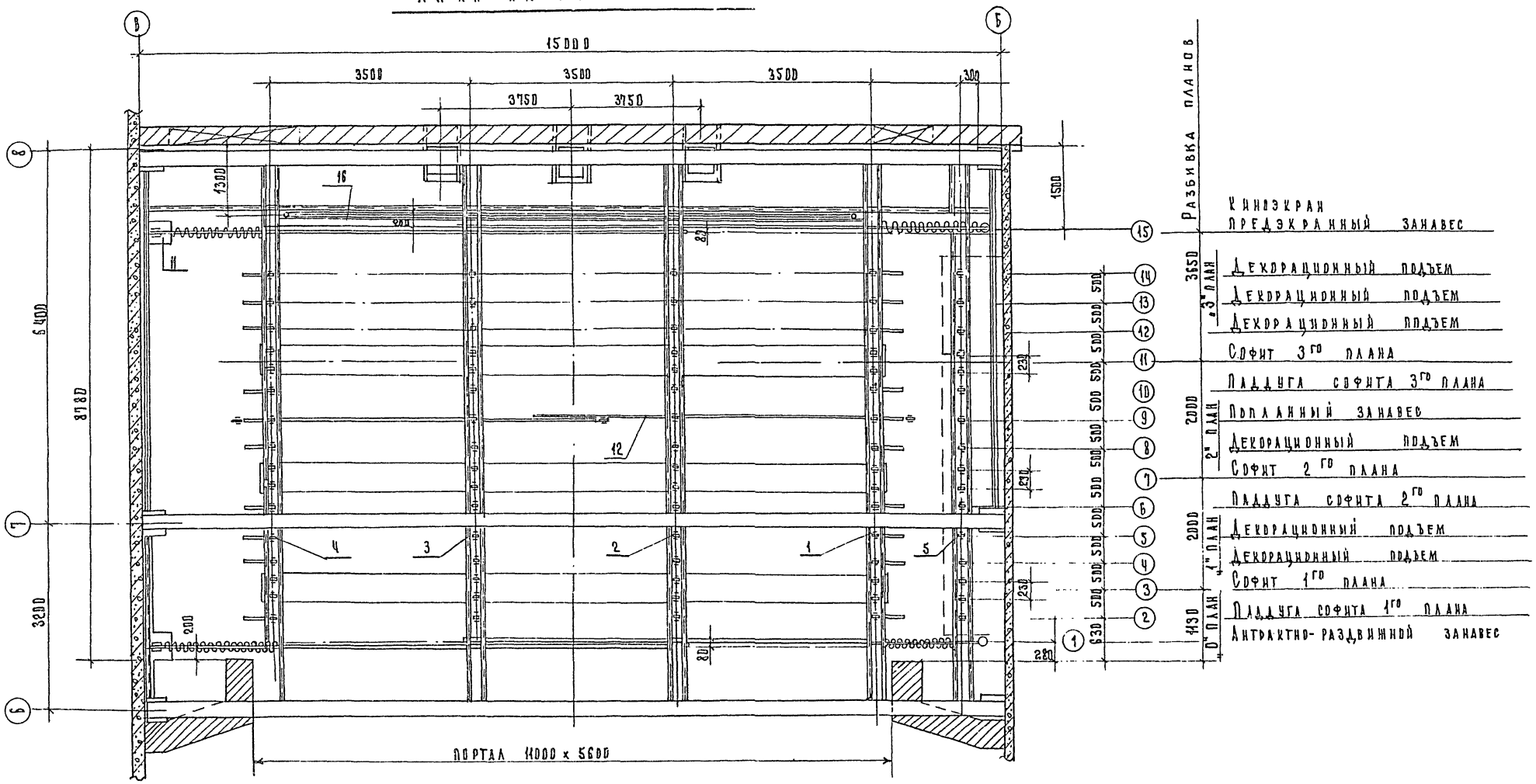

Металлоконструкции эстрады:

1. Штанкетная площадка см. листы МО-8, МО-9.
2. Направляющие противовесов и ограждение см. листы МО-5; МО-6; МО-7.

Механическое оборудование эстрады. План.			01.00.00 СБ		
			Литера	Масса	Масшт.
				—	1:50
			Лист 1	Вс. листов 4	
1977	Клуб с залом на 400 мест.	Механическое оборудование эстрады. План. Общий вид. лист 1.	Типовой проект 261-12-173	Альбом III	Лист МО-1

Зав. отделом Гл. конст. Гл. арх. пр-та Рук. бриг. арх. Техн. арх. — В. Богородский, Н. Грачев, В. Мансветов, А. Ланда, М. Солодков — Проверил — М. Солодков

КБ по железобетону Госстроя РСФСР г. Москва

15964-03 22

I-I

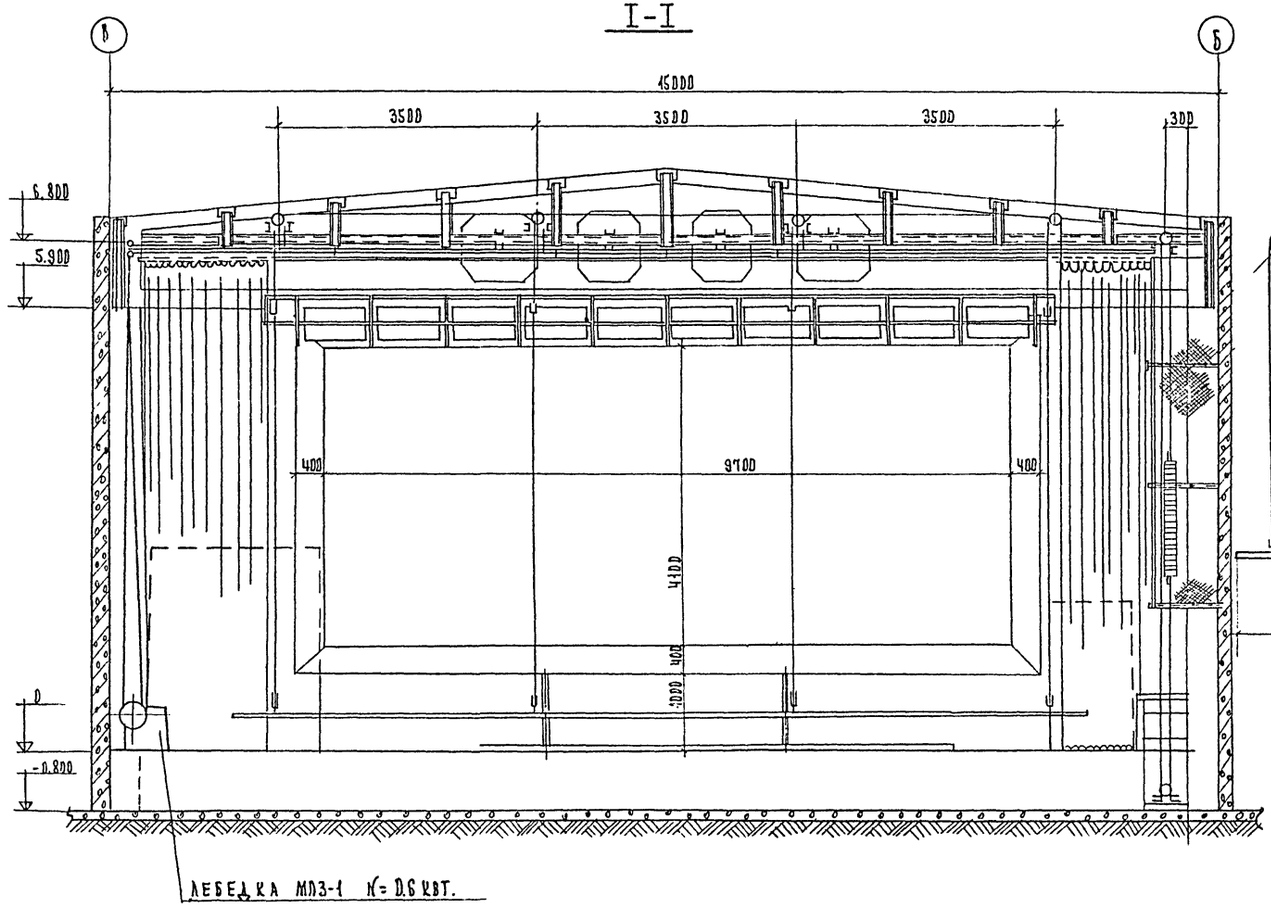

Схема запасовки канатов декорационного подъема.

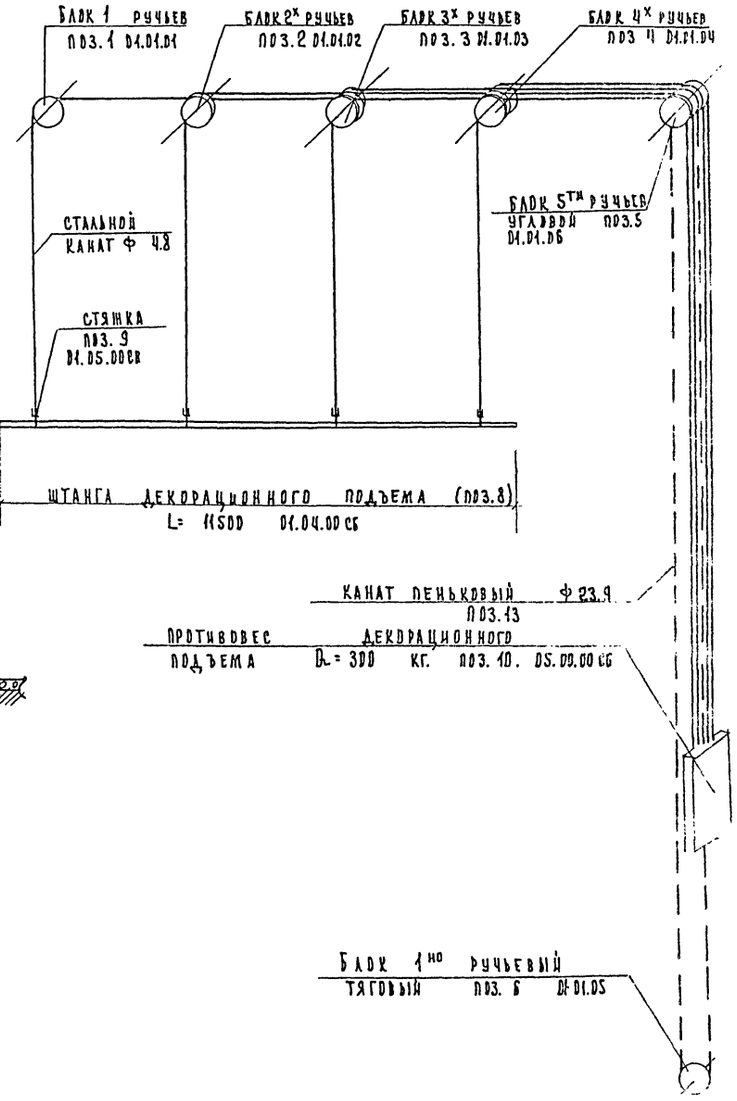

1. Заплетка концов стального троса разрешается только вокруг коушей и на расстоянии 150 мм.
2. Пеньковый тяговый канат крепить к низу противовеса узлом без коуша
3. Софиты точно уравновешиваются противовесом в рабочем положении.
4. Грузоподъемность 1 го декорационного подъема Q = 300 кг.
5. Механизм предэкранного занавеса (аналогично антрактно-раздвижной) изготавливает Ростовский опытно-экспериментальный киномеханический завод. г. Ростов на Дону. Пушкинская 174. В комплект МП3-1. входит: лебедка, оборотные ролики, каретки и дорога из двух специальных профилей. Крепление дороги скобами к трубам 25. ГОСТ 3262-62. Профиль дороги следует заказать прямолинейной формы. длиной 8500 мм каждый.

ГИПРОТЕАТР Госстроя РСФСР г. Москва	Зав. отделом Рук. констр. Гл. архит. проекта Рук. бригады арх. Техник	Р. Вагрелюс И. Гранев В. Макаревич А. Ланге М. Соколов		Механическое оборудование эстрады. Общий вид.	Д1. 00. 00 СБ. Литера Т; Масса -; Масштаб; Лист 2; Вс. листов 4

1977	Клуб с залом на 400 мест	Механическое оборудование эстрады Продольный разрез. Общий вид. Лист 2.	Типовой проект 261-12-173	Альбом III	Лист МО-2

15964-03 23

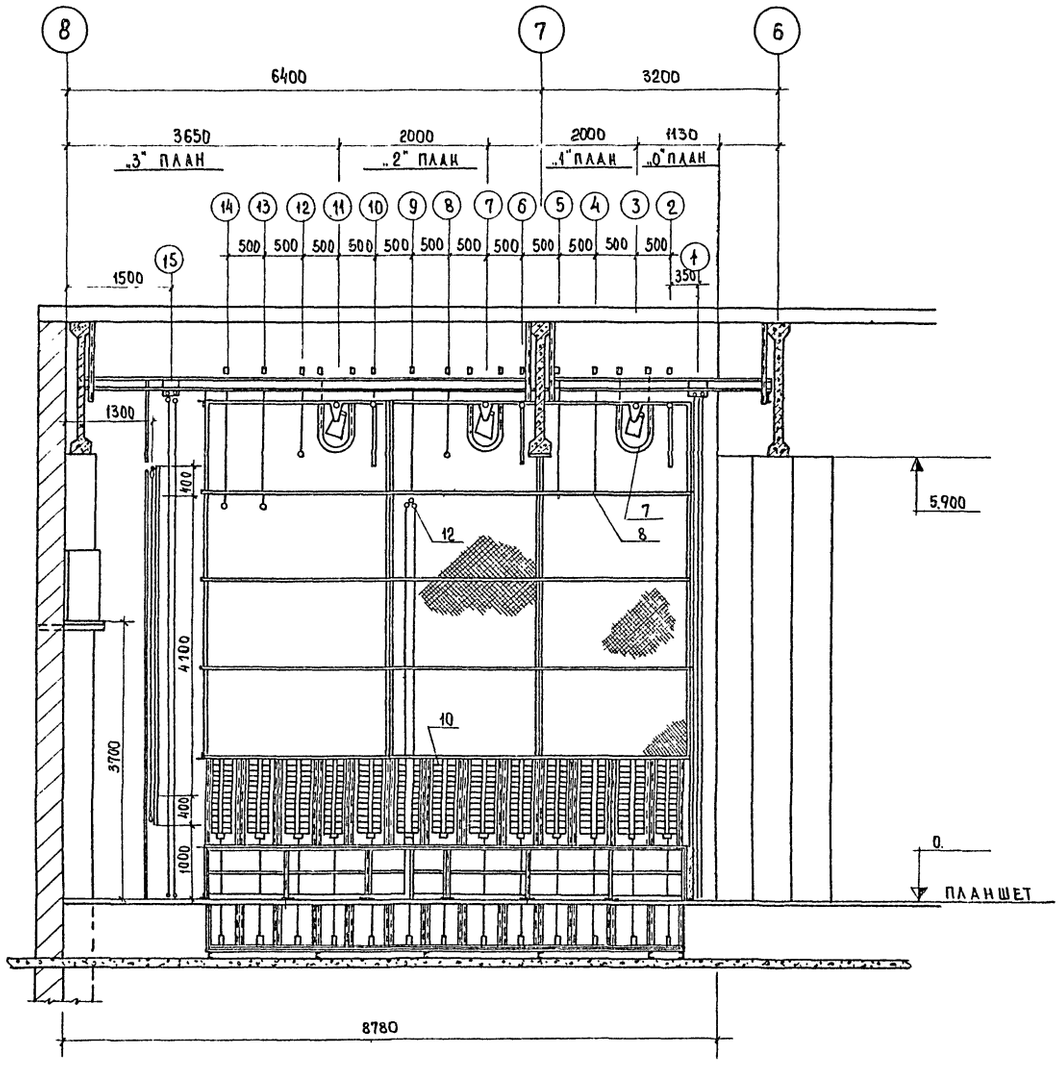

N поз	N листа	Наименование	кол.	Масса 1 шт	Масса общ.	прим.
1	МО-10	Блок 1но ручьевый	16	9.7	155.2	01.01.01
2	МО-10	Блок 2х ручьевый	16	10.2	163.2	01.01.02
3	МО-10	Блок 3х ручьевый	16	11.2	179.2	01.01.03
4	МО-10	Блок 4х ручьевый	19	12.5	237.5	01.01.04
5	МО-10	Блок 5тн ручьевый угловой	13	14.0	182,0	01.01.06
6	МО-10	Блок 1но ручьев. тяговый	13	10.4	135.2	01.01.05
7	МО-28	Софит поплавный	3	3000	900.0	01.03.00сб
8	МО-23	Штанга L= 11500	10	46.6	466.0	01.04.00сб
9	МО-24	Стяжка	40	0.31	12.4	01.05.00сб
10	МО-25	Противовес Q = 300 кг	13	300	3900.0	05.00.00сб
11	—	Лебедка занавеса МПЗ-1 с комплектом дороги	2	—	—	
12	МО-16	Занавес поплавный	1	—	190.0	04.00.00сб
13	ГОСТ 483-55	Канат пеньковый 23.9	210п.м.	0.38	79.8	
14	ГОСТ 2224-72	Коуш 22	76	0.033	2.508	
15	ГОСТ 3070-74	Канат 4.8-160-I	832п.м.	0.08	66.56	
16	МО-30	Киноэкран откатной	1	—	667	
		Металлоконструкции				
17	МО-8	Штанкетная площадка	1	—	3470	
18	МО-5	Направляющие противовесов	1		1450	

1. План механического оборудования эстрады см. лист МО-1
2. Продольный разрез по эстраде см. лист МО-2.
3. Схему запасовки канатов софитного подъема и установку блока на штанкетной площадке см. лист МО-4.
4. Лебедки предэкранного занавеса и антрактного установить по месту при монтаже.

Зав. отделом	
Гл. конст. пр.	
Гл. архитектор	
Рук. бриг. арх.	
Технолог	
Проверил	М. Солодков
	В. Богородский
	Н. Грачев
	В. Мансветов
	А. Ланда
	М. Солодков

КБ по железобетону Госстроя РСФСР

Механическое оборудование эстрады Поперечный разрез и спецификация	01.00.00 СБ		
	Литера	Масса	Масштаб
	I		1:50
	Лист 3	Вс. листов 4	

1977	Клуб с залом на 400 мест	Механическое оборудование эстрады Поперечный разрез и спецификация.	Типовой проект 261-12-173	Альбом III	Лист МО-3

15964-03 24

Схема софитного подъема

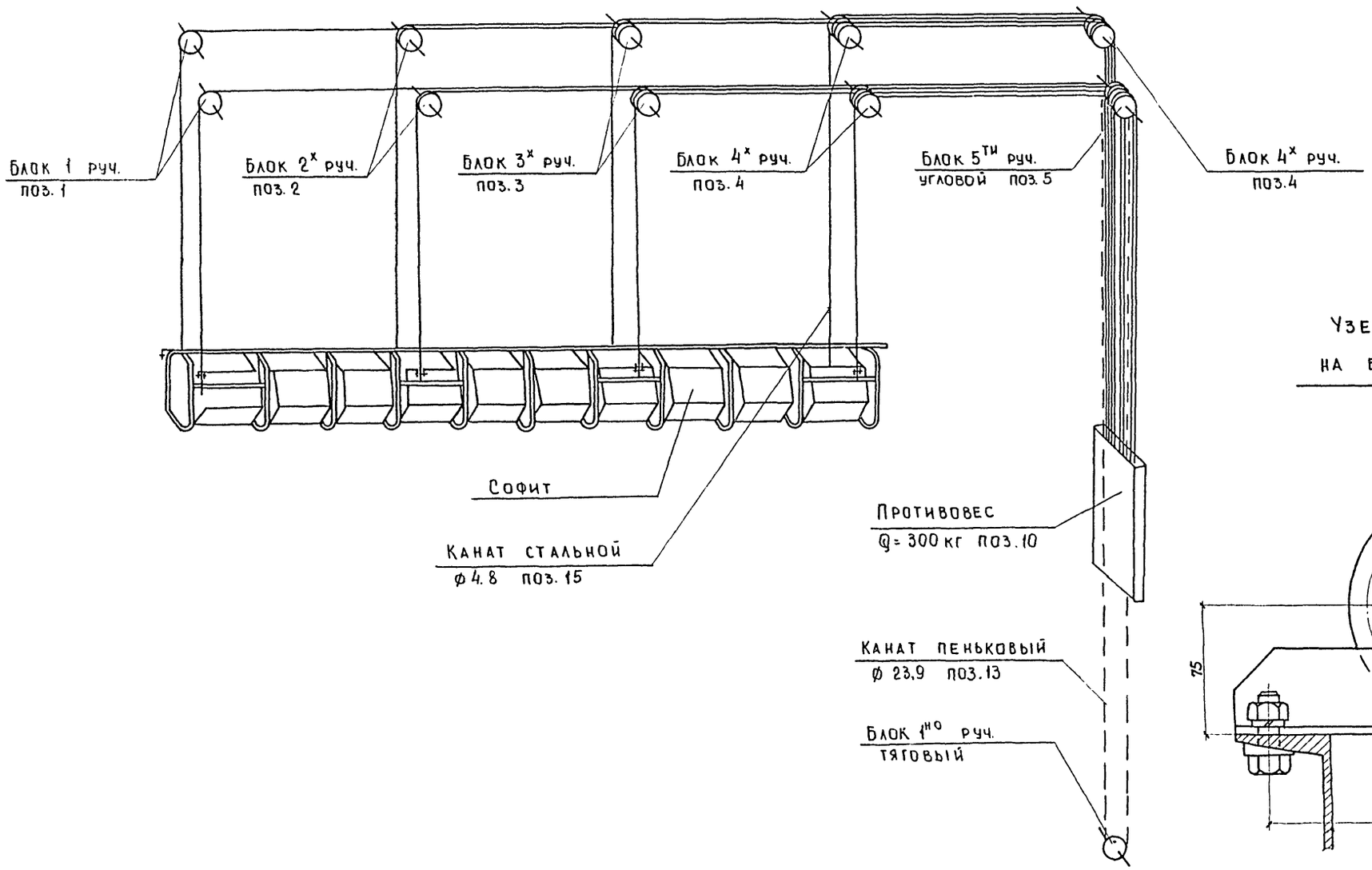

Узел установки блоков на балках штанкетной площадки

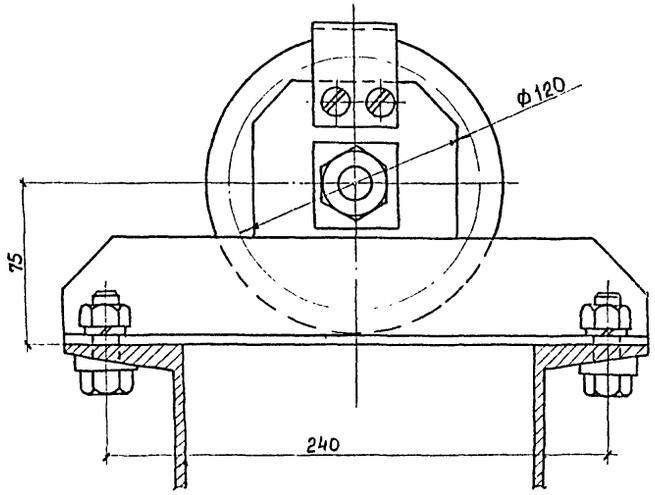

Механическое оборудование эстрады				01.00.00 СБ	
				Литера	Масса	Масштаб
				Т	—	1:2
				Лист 4	Вс. листов 4	
1977	Клуб с залом на 400 мест	Механическое оборудование эстрады схема. Лист 4	Типовой проект 261-12-17.	Альбом III	Лист МО-4

КБ по железобетону Госстроя РСФСР

Зав. отделом	В. Богородский	Проверил	М. Солодков
Гл. конструктор пр.	Н. Грачев		
Гл. архитектор пр.	В. Мансветов		
Рук. бриг. арх.	Л. Ланда		
Технолог	М. Солодков		

15964-25

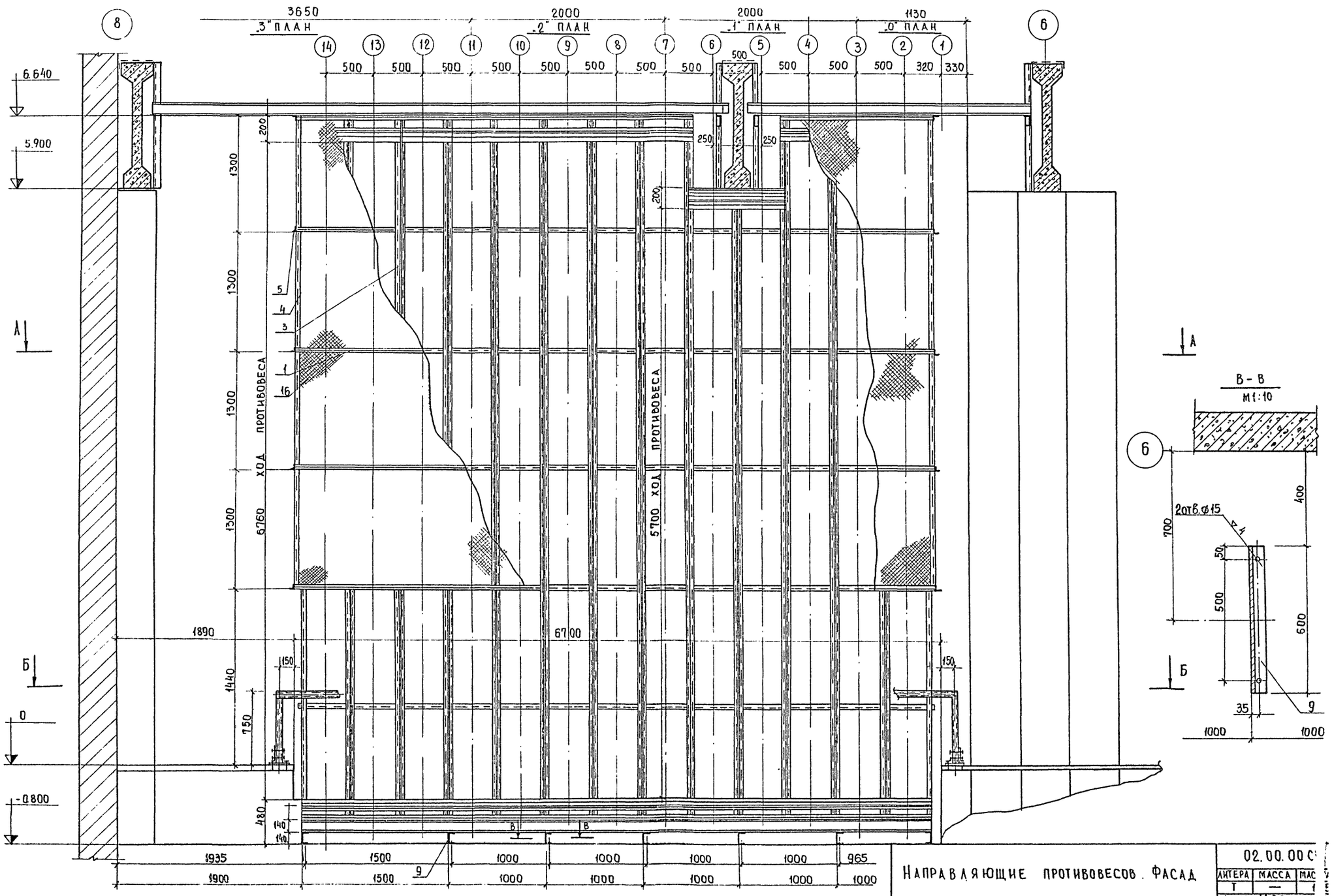

КБ по железобетону Госстроя РСФСР	Зав. отделом Гл. конструктор пр. Гл. архитектор пр. Рук. бригады Арх. Технолог	В. Богородский Н. Грачев В. Мансветов Л. Ланда М. Солодков	Проверов	М. Солодков	

НАПРАВЛЯЮЩИЕ ПРОТИВОВЕСОВ. ФАСАД

02.00.00 С		
ЛИТЕРА	МАССА	МАС
Т	—	1
ЛИСТ 1	ВС. ЛИС	

1977	КЛУБ С ЗАЛОМ НА 400 МЕСТ	МЕХАНИЧЕСКОЕ ОБОРУДОВАНИЕ ЭСТРАДЫ НАПРАВЛЯЮЩИЕ ПРОТИВОВЕСОВ. ОБЩИЙ ВИД. ЛИСТ 1	ТИПОВОЙ ПРОЕКТ 261-12-173	АЛЬБОМ III	Л. М 5

15964-03 26

А - А

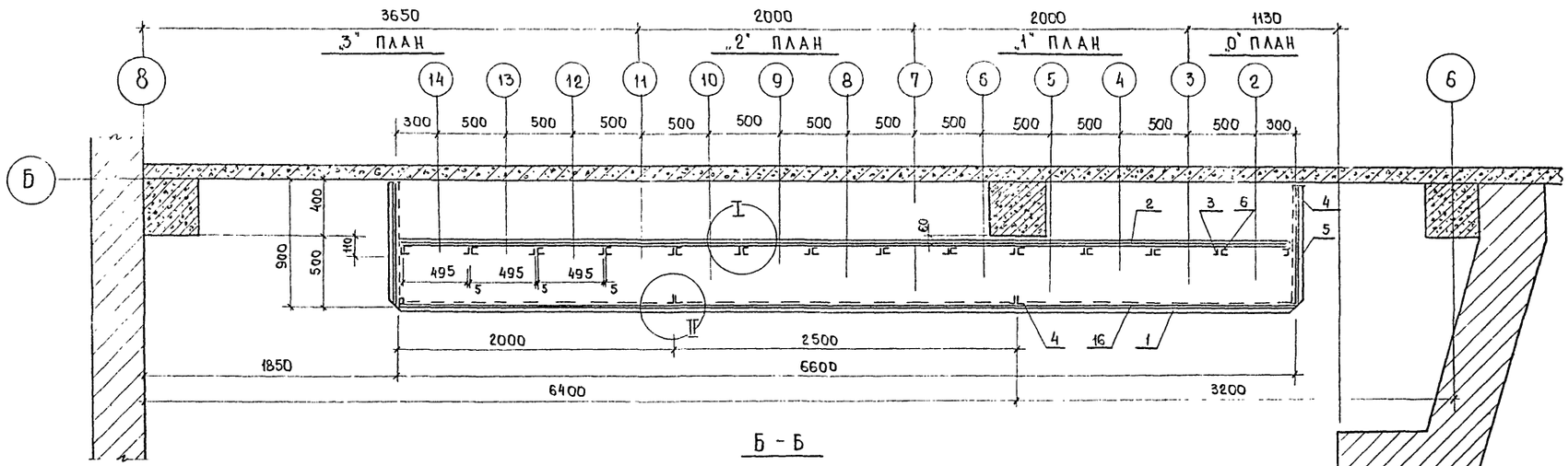

Б - Б

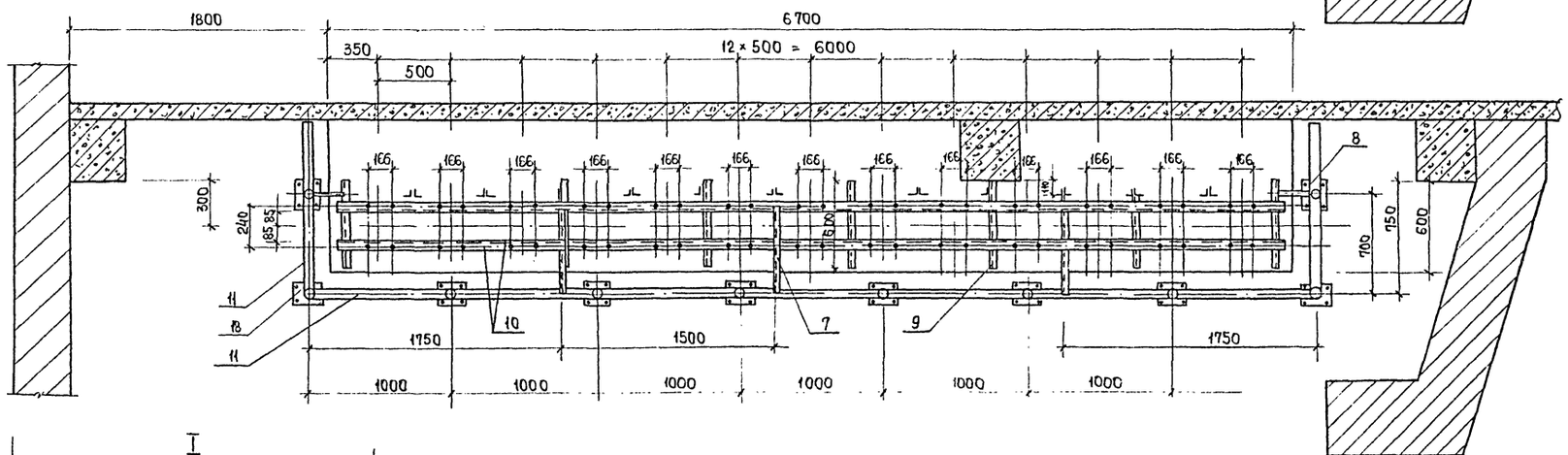

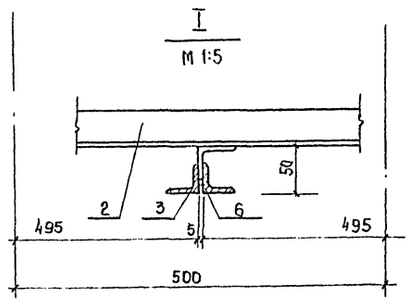

Сварка электродуговая. Электрод тип Э-42.
Варить сплошным швом по контуру соприкосновения элементов. Высота шва должна соответствовать толщине свариваемых элементов

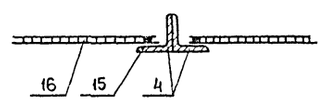

Деталь поз. 7
М 1:5

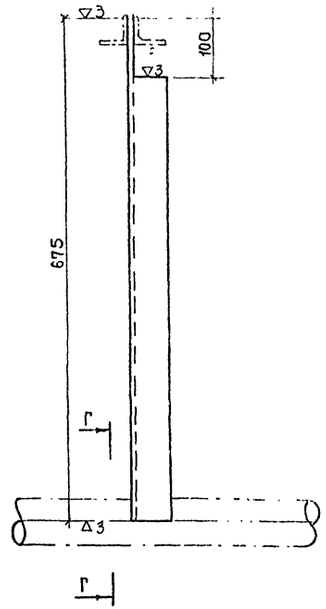

Г - Г

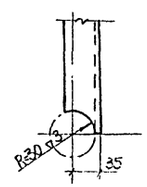

Зам. главного инженера проекта	Богородский		
Гл. конструктор проекта	Грачев		
Гл. архитектор проекта	Максютов		
Рук. бригады архитектурно-строительной	Ланда		
Технолог	Солодков		
Проверил			М. Солодков
Н. контр.			

КБ по железобетону Госстроя РСФСР

1977	Клуб с залом на 400 мест	Механическое оборудование эстрады. Направляющие противовесов. Общий вид. Лист 2	Типовой проект 261-12-173	Альбом III	Лист	Масса

Направляющие противовесов. Планы

02.00 ЧБ СБ

Литер	Масса	Масштаб
I	—	

Лист 2 | Вс. листов

15964-03 27

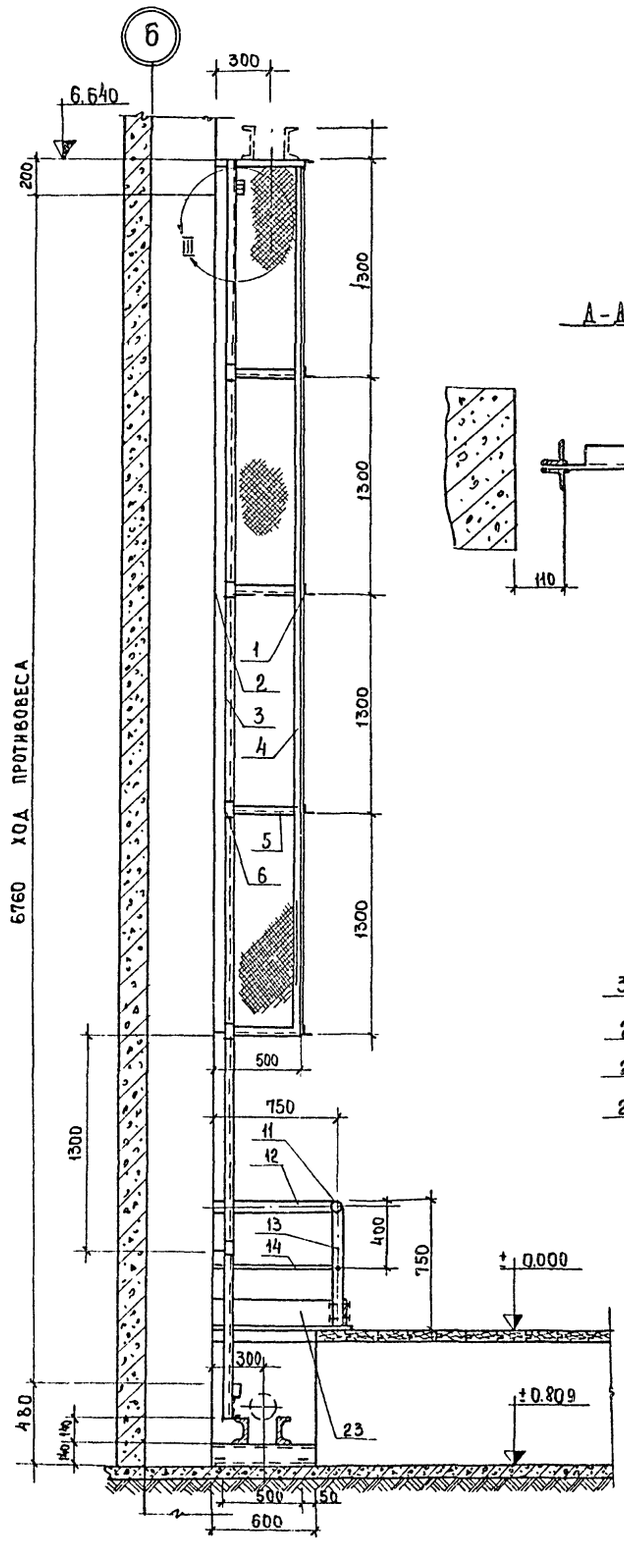

Деталь стойки ограждения направляющих на планшете

М 1:10

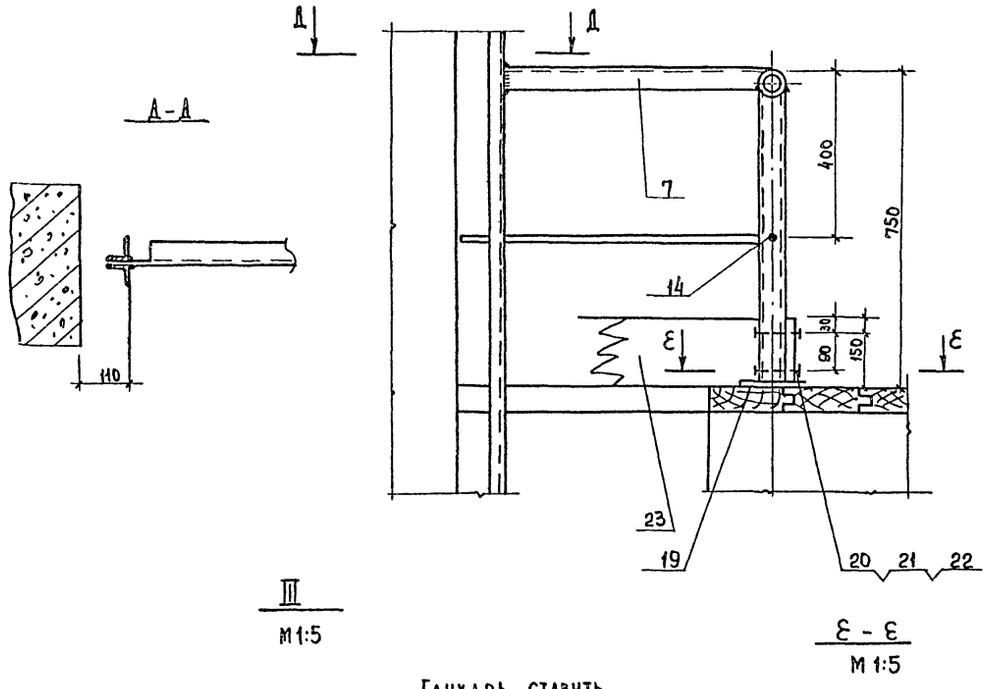

III
М 1:5

Е - Е
М 1:5

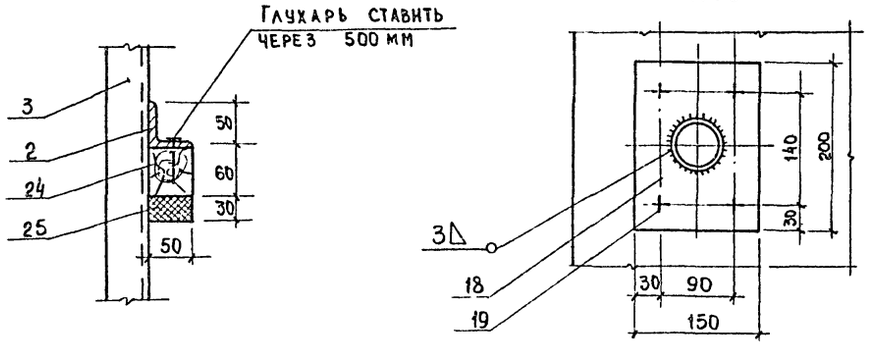

Трущиеся поверхности направляющих (поз.3) не красить. Зачистить после сварки и смазать солидолом УС-2 ГОСТ 1033-75

N N поз.	Гост	Обозначение материала	Кол.	Длина 1 эл.	Длина общ. мм	Вес, кг общ.	Прим.
1	8509-72	Уголок 50×5	5	6600	33000	124.5	
2	8509-72	Уголок 50×5	9	6510	58590	220.9	
3	8509-72	Уголок 40×4	26	7160	186160	460.0	
4	8509-72	Уголок 50×5	8	5200	41600	155.7	
5	8509-72	Уголок 50×5	15	500	7500	9.42	
6	8509-72	Уголок 50×5	70	80	5600	21.11	
7	8509-72	Уголок 50×5	3	675	2025	7.61	
8	8509-72	Уголок 50×5	2	170	340	1.28	
9	8240-72	Швеллер 14	7	600	4200	51.66	
10	8240-72	Швеллер 14	2	6510	13020	160.0	
11	3262-75	Труба 50	1	7060	7060	34.2	
12	3262-75	Труба 50	2	1180	2360	11.7	
13	3262-75	Труба 50	10	686	6860	33.7	
14	2590-71	Круг 20	Σ	—	9420	23.21	
15	3282-74	Проволока 6	Σ	—	60000	13.2	
16	5336-60	Сетка 20-1.6	Σ	—	46 м²	90.2	
Итого металла						1365 кг	
Наплавленного металла					~ 2%	27 кг	
Всего металла						1392 кг	
17	4028-63	Гвозди строит. 3.5×90	—	—	—	2.0	
18	5681-57	Лист 150×200×4	40	—	—	9.6	
19	11473-65	Глухарь М12×60.01	40	—	—	3.0	
20	7801-62	Болт М8×100.36.01	20	—	—	1.0	
21	5915-70	Гайка М8.5.01	20	—	—	0.16	
22	6402-70	Шайба пружин - 8.651.01	20	—	—	0.04	
23	8486-66	Доска 15×20	Σ	—	9000	12.0	
24	8486-66	Брус 50×60	2	6510	13020	18.0	
25	—	Резина 30×50	2	6510	13020	—	

Направляющие противовесов			02.00 00 СБ		
			Литера	Масса	Масштаб
			Т	14[illegible]	1÷25
			Лист 3	В	Листов 3
1977	Клуб с залом на 400 мест	Механическое оборудование эстрады. Направляющие противовесов. Общий вид. Лист 3.	Типовой проект 261-12-173	Альбом III	Лист МО-7

КБ по железобетону Госстроя РСФСР

Зав. отделом Гл. констр. пр. Гл. арх. пр. Рук. бриг. арх. Технолог

В. Богородский, Н. Грачев, В. Мансветов, Л. Ланда, М. Солодков

Проверил М. Солодков

15964-03 28

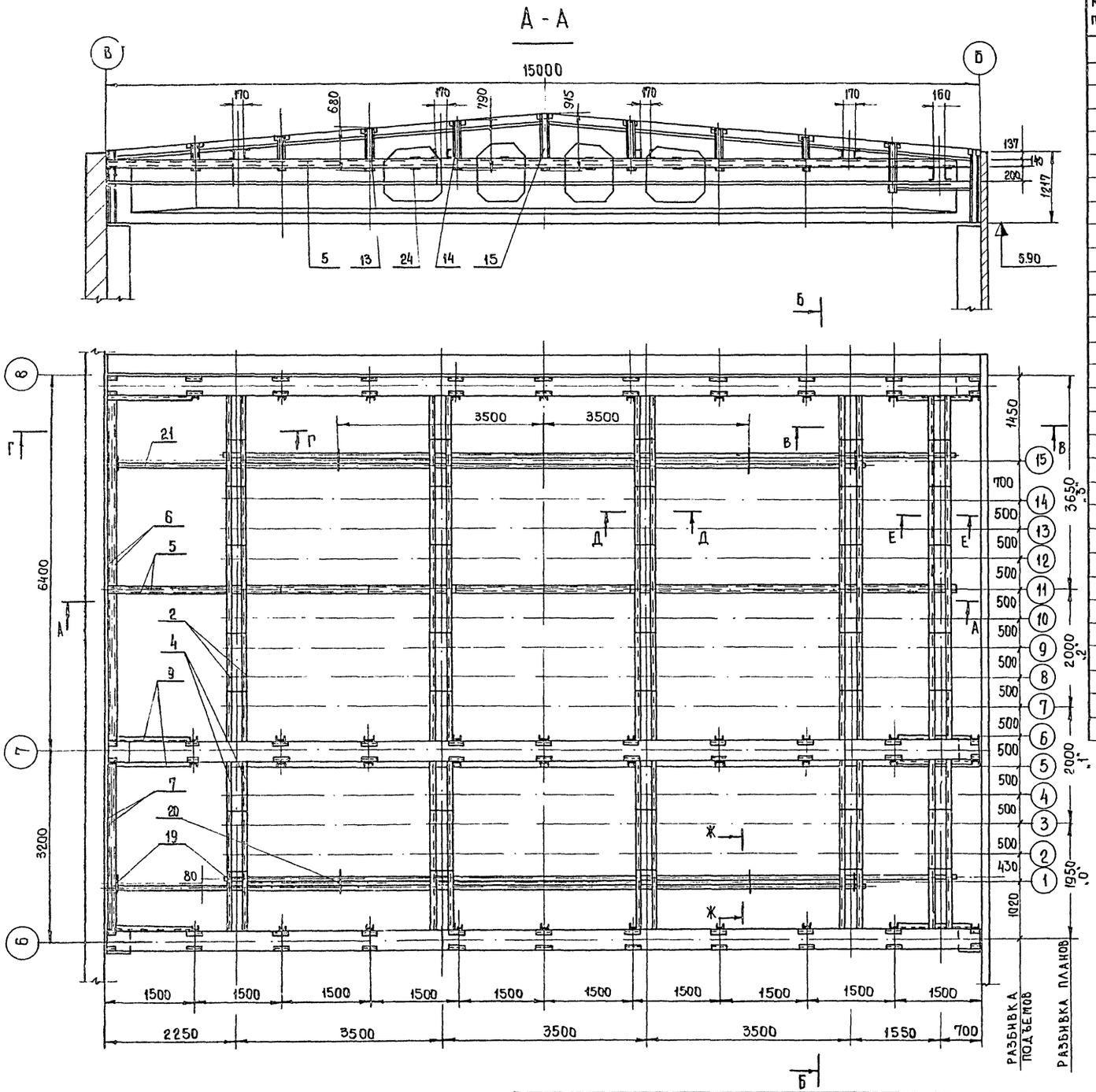

N N поз	ГОСТ	Обозначение материала	Кол.	Длина 1 эл.	Длина общ. мм	Вес кг общий	Прим.
1	8240-72	Швеллер 20	2	2930	5860	110.0	
2	8240-72	Швеллер 16	8	6090	48700	690.0	
3	8240-72	Швеллер 20	2	6130	12260	226.0	
4	8240-72	Швеллер 16	8	3090	25000	353.0	
5	8240-72	Швеллер 14	2	14500	29000	358.0	
6	8240-72	Швеллер 14	2	6115	12230	151.0	
7	8240-72	Швеллер 14	2	2915	5830	70.2	
8	8240-72	Швеллер 14	4	12140	48560	600.0	
9	8240-72	Швеллер 12	8	1285	10280	112.0	
10	8240-72	Швеллер 12	8	1217	9760	110.0	
11	8240-72	Швеллер 12	4	420	1680	18.2	
12	8240-72	Швеллер 12	8	550	4400	47.6	
13	8240-72	Швеллер 12	8	680	5440	59.0	
14	8240-72	Швеллер 12	8	790	6320	68.5	
15	8240-72	Швеллер 12	4	915	3660	39.6	
16	8240-72	Швеллер 12	4	740	2960	32.0	
17	5681-57	Лист 200×160×6	5	—	—	7.7	
18	5681-57	Лист 200×170×6	20	—	—	34.0	
19	5681-57	Лист 500×150×4	10	—	—	30.0	
20	5681-57	Лист 150×80×4	6	—	—	2.5	
21	3262-75	Труба 25	4	13000	52000	126.0	
22	103-57	Полоса 6×60	7	330	2310	5.3	
23	103-57	Полоса 6×60	36	310	11250	25.7	
24	103-57	Полоса 6×60	7	300	2100	4.8	
25	103-57	Полоса 6×60	28	270	7600	17.4	
26	8509-72	Уголок 50×5	4	100	400	1.5	
Итого металла						3402 кг	
Наплавленного металла				~ 2%		68 кг	
Всего металла						3470 кг	

1. Сварка электродуговая, производить сплошными швами. Высота накладываемых швов должна соответствовать наименьшей толщине одного из двух свариваемых элементов. Детали позиции: 10, 11, 12, 13, 14, 15, 16 – приварить к закладным деталям балок усиленным швом. Электроды марки Э42 по ГОСТ 9467-60.
2. Длину элементов позиции: 1, 2, 3, 4, 6, 7 – уточнить при монтаже, после контрольных промеров положения балок перекрытия.

1977	Клуб с залом на 400 мест	Механическое оборудование эстрады. Штанкетная площадка. Общий вид. Лист 1	Типовой проект 261-12-173	Альбом III	Лист МО-8

15964-03 29

Кб по железобетону Госстроя РСФСР

Зав. отделом Гл. констр. пр. Гл. архит. пр. Рук. бриг. арх. Технолог

В. Богородский, Н. Грачев, В. Мансветов, Л. Ланда, М. Солодков

Проверил

М. Солодков

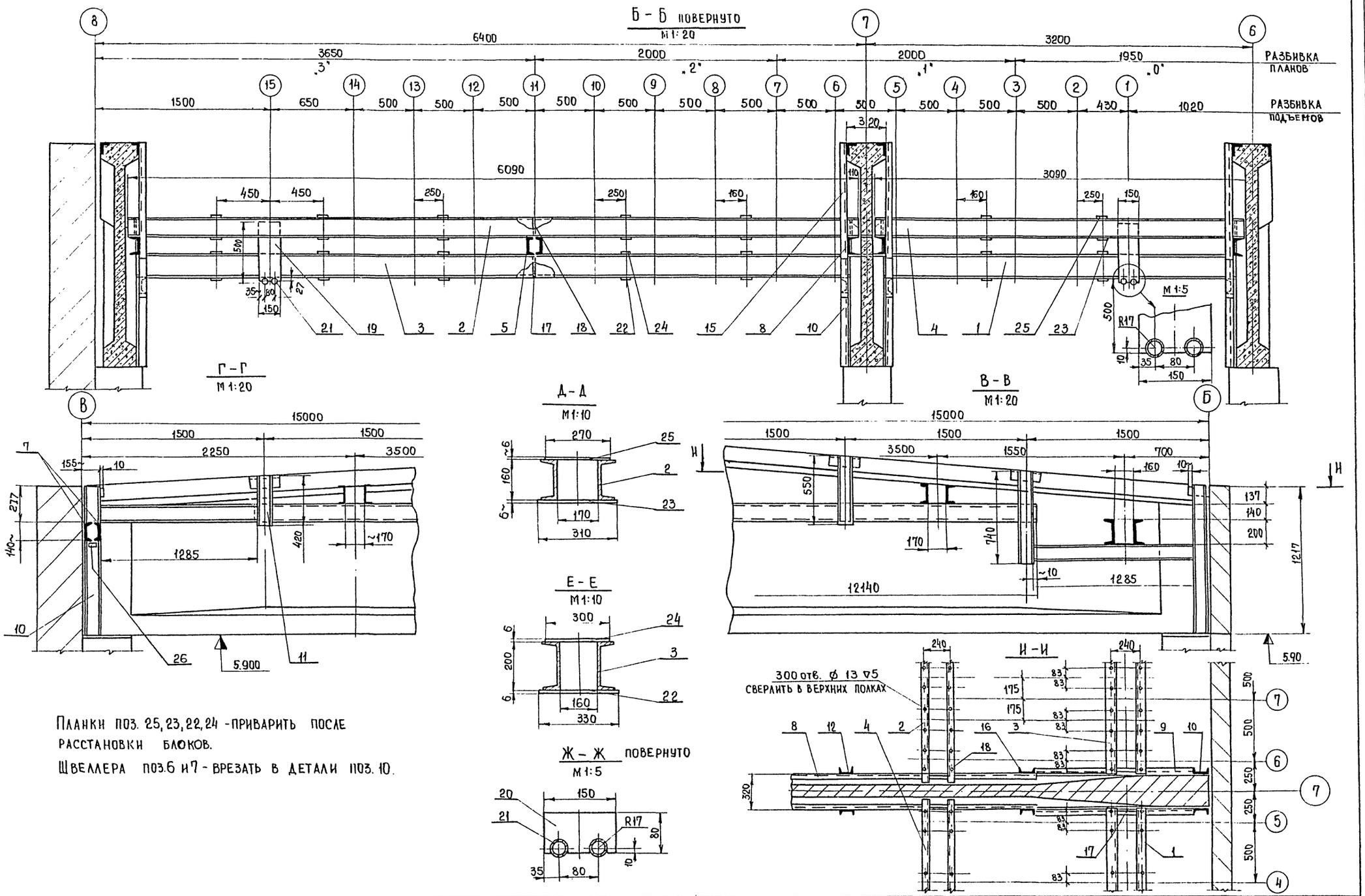

Планки поз. 25, 23, 22, 24 - приварить после расстановки блоков.

Швеллера поз. 6 и 7 - врезать в детали поз. 10.

1977	Клуб с залом на 400 мест	Механическое оборудование эстрады Штанкетная площадка. Общий вид лист 2	Типовой проект 261-12-173	Альбом III	Лист МО-9

КБ по железобетону Госстроя РСФСР

Зав. отдела гл. констр. пр. гл. архит. пр. рук. бриг. арх. технолог

В. Богородский, Н. Грачев, В. Мансветов, Л. Ланда, М. Солодков

Проверил

М. Солодков

15964-03 30

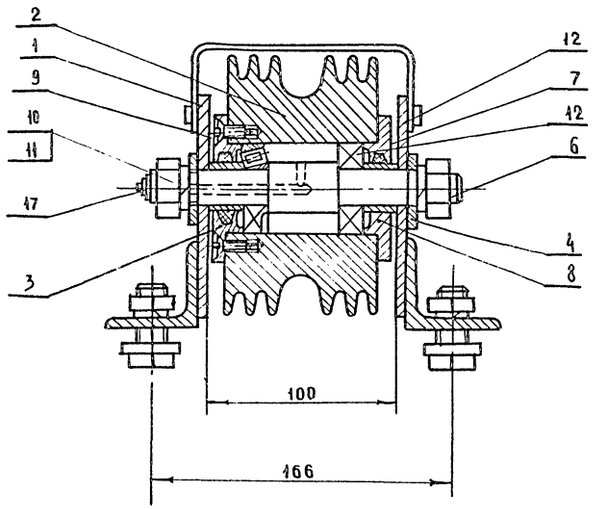

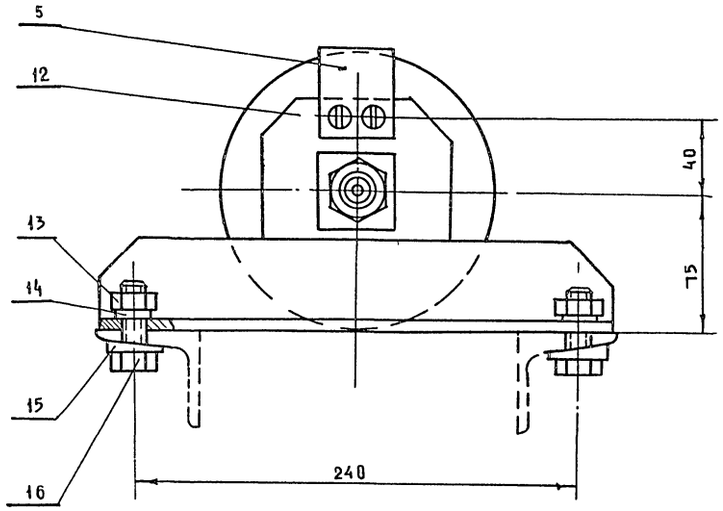

Схема	15		28		40		52		38 R25		84	
Количество ручьев	1		2		3		4		1 нижний		5 - угловой	
Вес комплекта	9.7		10.4		11.2		12.0		10.4		13.3	
Изготовить комплектов	16		16		16		19		13		13	
См на чертеже	МО-13	01.01.01	МО-13	01-01.02	МО-13	01.01.03	МО-15	01.01.04	МО-14	01.01.05	МО-14	01.01.06

ПО ЖЕЛЕЗОБЕТОНУ Госстроя РСФСР г. Москва	ЗАВ. ОТДЕЛ.	В. БОГОРОДСКИЙ				
	ГА. КОНСТР.	Н. ГРАЧЕВ				
	ГА. АРХИТ. ПР.	В. МАНКЕВИТОВ				
	РУК. БРИГ. АРХ.	А. ЛАНДА				
	ТЕХНОЛОГ	М. СОЛОДАКОВ				
	Проверил	Н. Солодков				

Блок

01.01.00.СБ

Литера	Масса	Масштаб
Т	—	1:2
Лист	Листов	

1977	Клуб с залом на 400 мест	Механическое оборудование эстрады. Блок. Общий вид	типовой проект 261-12-173	Альбом III	Лист МО-10

КБ по железобетону Госстроя РСФСР г. Москва										
	Зав. отд.		В. Богородский	Проверил		М. Солодков				
	Гл. конструк		Н. Грачев							
	Гл. арх. пр.		В. Мансветов							
	Рук. бриг. арх		Л. Ланда							
	Технолог		М. Солодков							

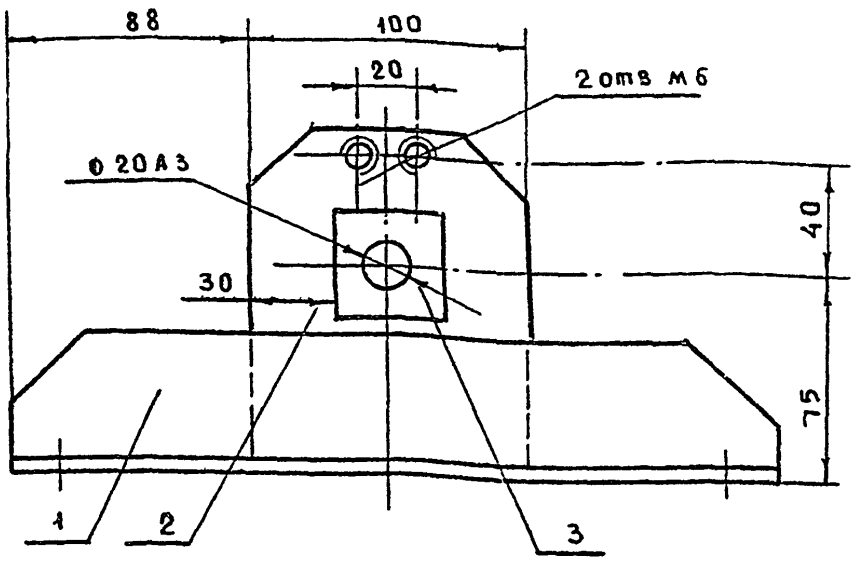

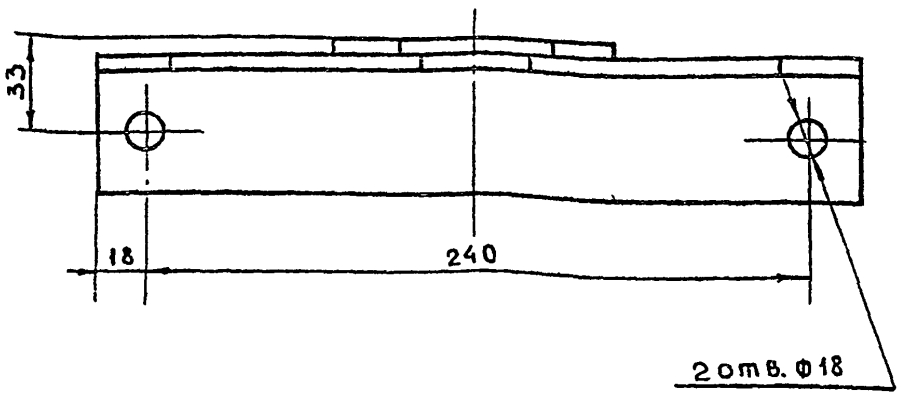

Сварка по ГОСТ 5264-69-Н3-Д3

Формат	Зона	Позиция	Обозначение	Наименование	Кол.	Вес 3 кг 1 шт	Вес 3 кг общ
				Детали			
А4		1	01.02.01	Уголок	1	1.0	1.0
А4		2	01.02.02	Лист	1	0,48	0,48
А4		3	01.02.03	Накладка	1	0,06	0,06

Щека

01.02.00.СБ		
Литера	Масса	Масшт.
Т	1;6	1:2
Лист	Вс. листов 1	

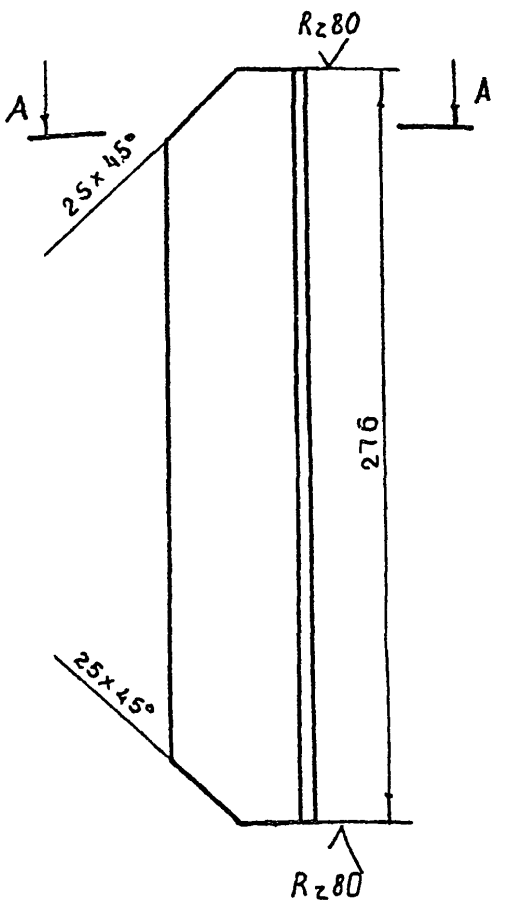

А – А

Изготовить из

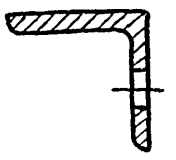

уголка 50х50х5 ГОСТ 8509-72 / Ст.3 ГОСТ 535-58

Уголок

01.02.01		
Литера	Масса	Масса
Т	1.0	1.2
Лист	Вс. листов 1	

R z 80 (V)

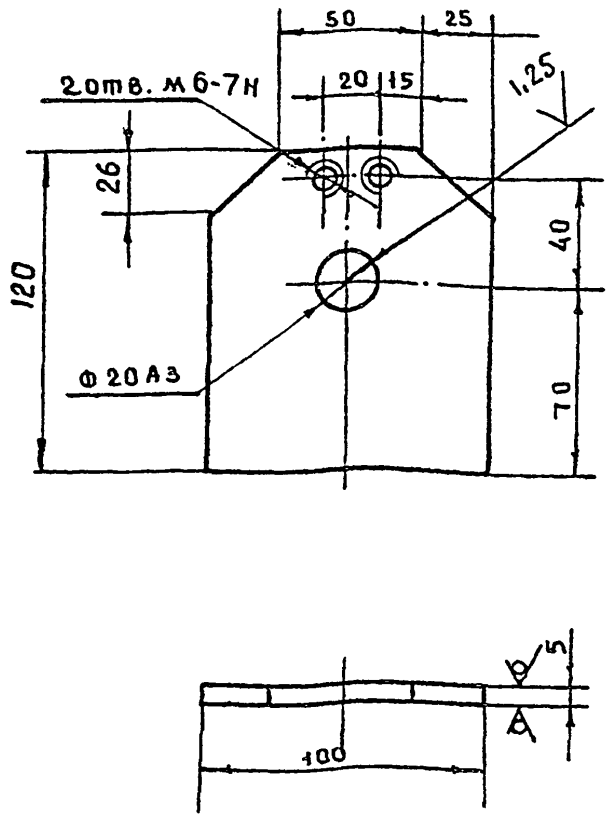

Изготовить из листа 5 ГОСТ 5681-57 / Ст.3 ГОСТ 14637-69

01.02.02		
Литера	Масса	Масшт
Т	0.48	1:2
Лист	Вс. листов 1	

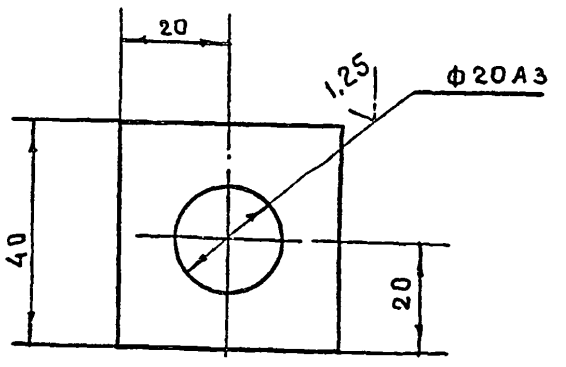

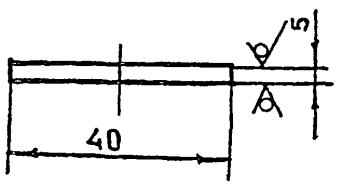

Изготовить из листа 5 ГОСТ 5681-57 / Ст.3 ГОСТ 14637-69

Накладка

01.02.03		
Литера	Масса	Масштаб
Т	0.06	1:1
Лист	Вс. листов 1	

КЛУБ С ЗАЛОМ НА 400 МЕСТ

МЕХАНИЧЕСКОЕ ОБОРУДОВАНИЕ ЭСТРАДЫ. БЛОК. УЗЛЫ.

Типовой проект	Альбом	Лист
261-12-173	III	МО-11

15964-03 32

КБ по железобетону Госстроя РСФСР г. Москва											М0
	Зав. отдел.		В. Богородский	Проверил		М. Солодков					
	Гл. констр		Н. Грачев								
	Гл. архит. пр.		В. Мансветов								
	Рук. бриг. арх.		Л. Ланда								
	Технолог.		М. Солодков								

1977

Клуб с залом на 400 мест

Типовой проект 261-12-173 Альбом III

Механическое оборудование эстрады. Блок. Детали.

Лист М0-12

15964-03 33

Rz 20 (✓)

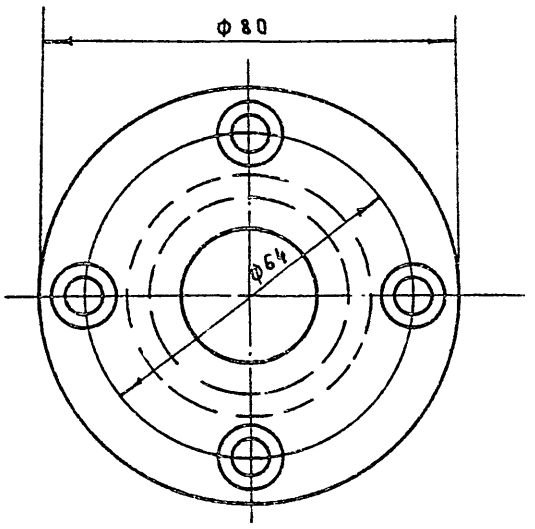

Изготовить из Ст.3 ГОСТ 535-58

Крышка блока	01.01.07		
	Литера	Масса	Масшт.
	Т	0.3	1:1
	Лист	Вс. листов 1	

Rz 20 (✓)

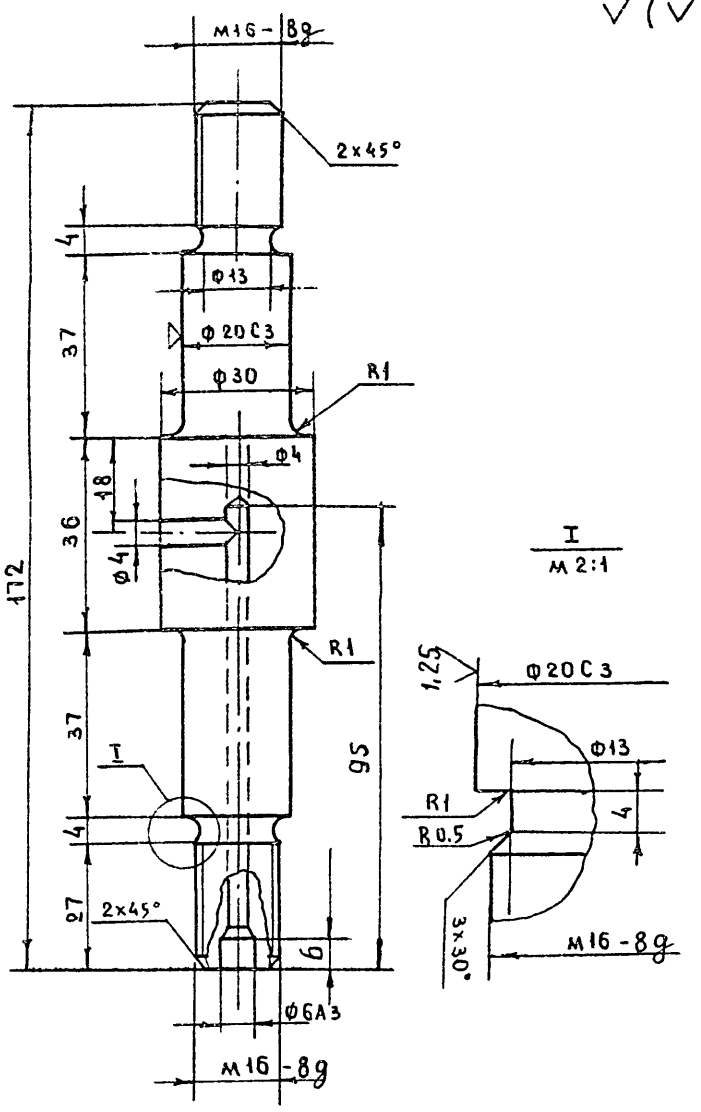

Изготовить из Ст.3 ГОСТ 535-58

Ось блока	01.01.10		
	Литера	Масса	Масшт.
	Т	0.4	1:1
	Лист	Вс. листов 1	

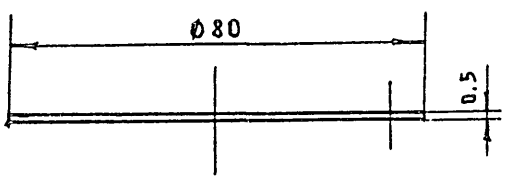

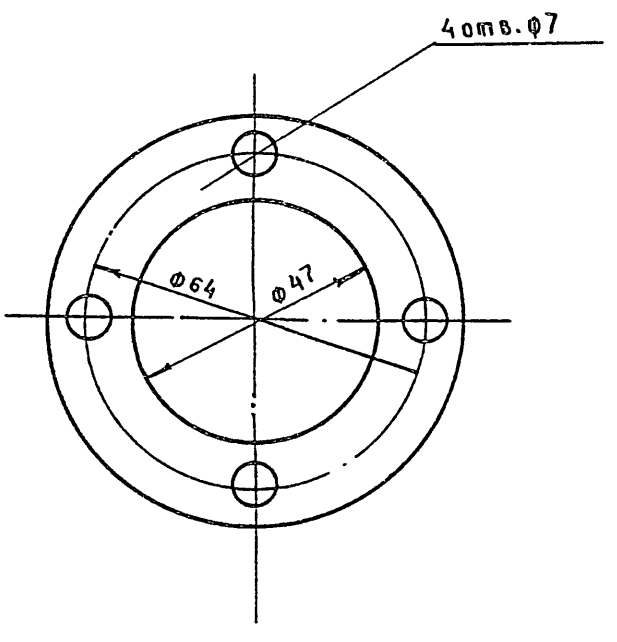

Изготовить из картона

Прокладка	01.01.11		
	Литера	Масса	Масшт.
	Т		1:1
	Лист	Вс. листов 1	

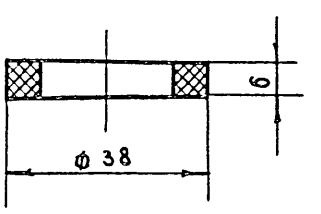

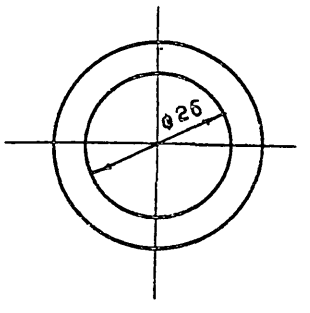

Изготовить из войлока

Уплотнение	01.01.12		
	Литера	Масса	Масштаб
	Т	0.001	1:1
	Лист	Вс. листов 1	

КБ по железобетону Госстроя РСФСР								
	ЗАВ. ОТДЕЛОМ		В. БОГОРОДСКИЙ	ПРОВЕРИЛ		М. СОЛОДКОВ		
	ГЛ. КОНСТР. ПР.		Н. ГРАЧЕВ					
	ГЛ. АРХИТ. ПР.		В. МАНСВЕТОВ					
	РУК. БРИГ. АРХ.		Л. ЛАНДА					
	ТЕХНОЛОГ		М. СОЛОДКОВ					

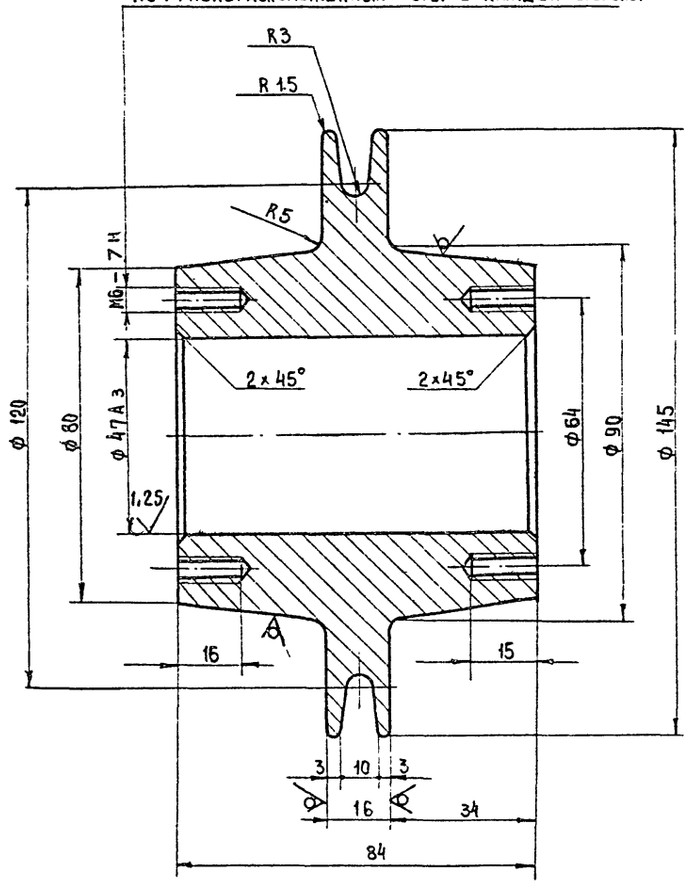

Изготовить из СЧ 18-36

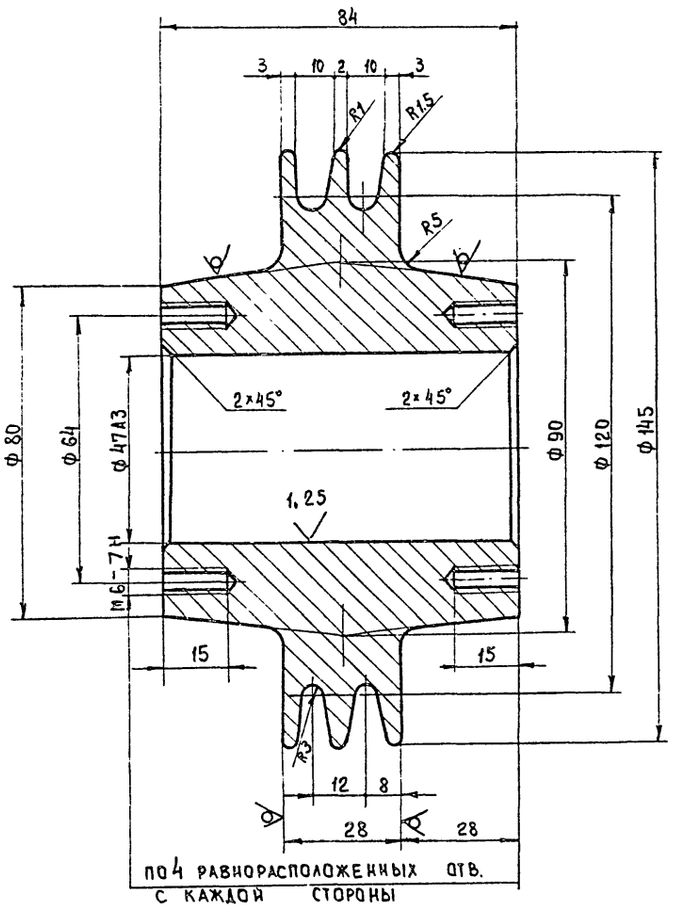

Изготовить из СЧ 18-36

Блок 1-но ручьевый	01.01.01		
	ЛИТЕРА	МАРКА	МАСШТАБ
	Т	2.7	1:1
	ЛИСТ	ВС. ЛИСТОВ 1	

Блок 2х ручьевый	01.01.02		
	ЛИТЕРА	МАССА	МАСШТАБ
	Т	3.4	1:1
	ЛИСТ	ВС. ЛИСТОВ 1	

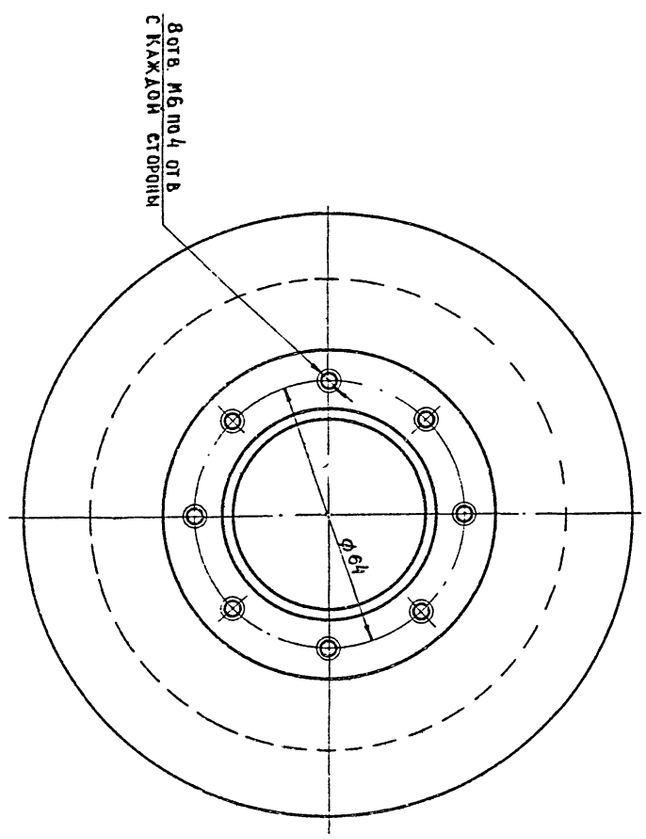

Изготовить из СЧ 18-36

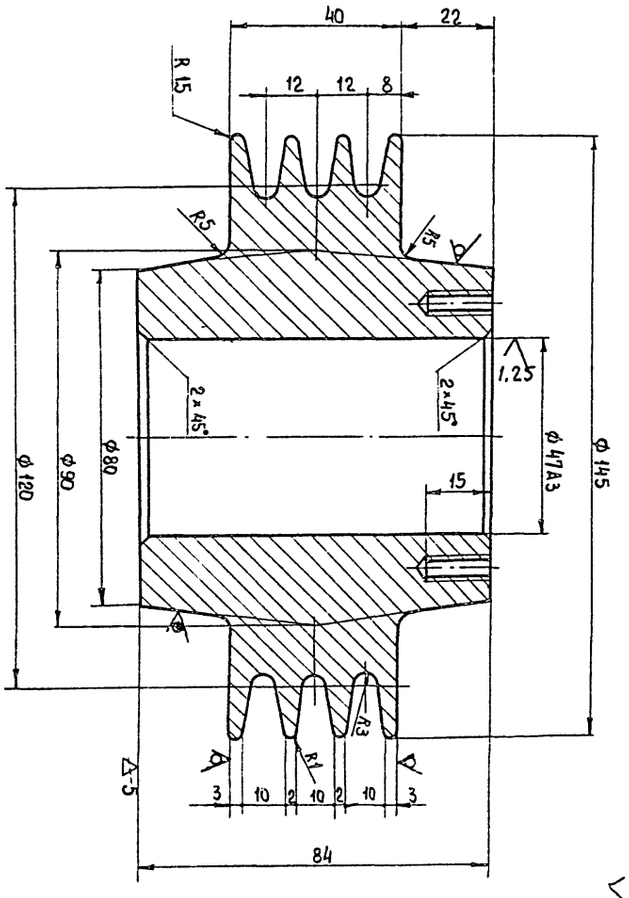

Блок 3х ручьевый	01.01.03		
	ЛИТЕРА	МАССА	МАСШТАБ
	Т	4.2	1:1
	ЛИСТ	ВС. ЛИСТОВ 1	

1977

Клуб с залом на 400 мест

Механическое оборудование эстрады

Блок детали

Типовой проект 261-12-173

Альбом III

Лист МО-13

15964-03 34

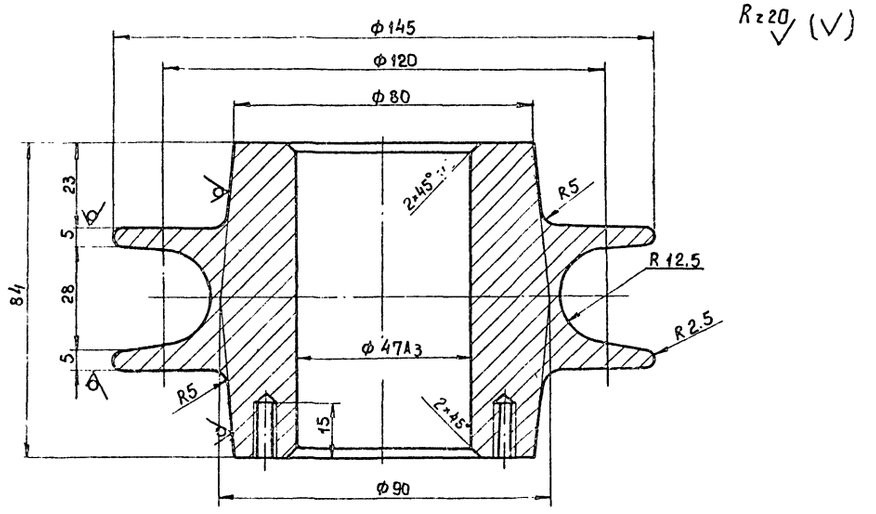

Rz 20 (V)

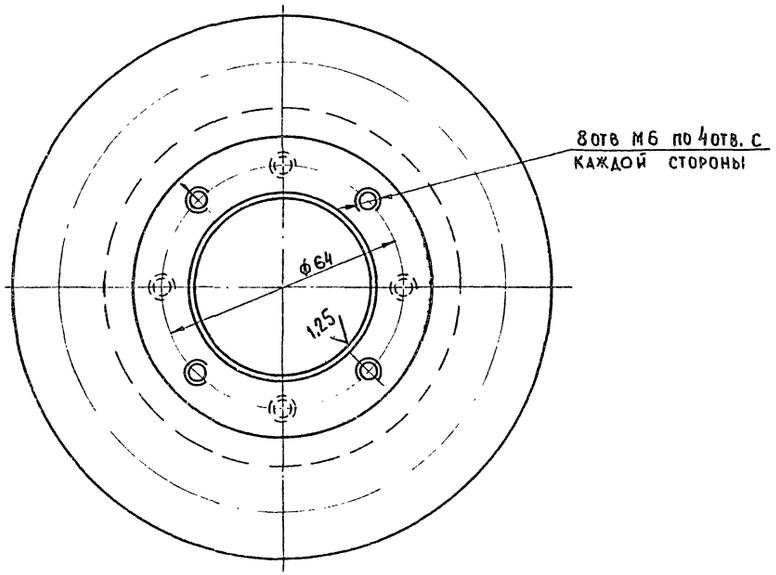

Изготовить из С4 18-36

Блок 1ый ручьевый нижний	01.01.05		
	Литера	Масса	Масштаб
	I	3.4	1:1
	Лист	Вс. листов 1	

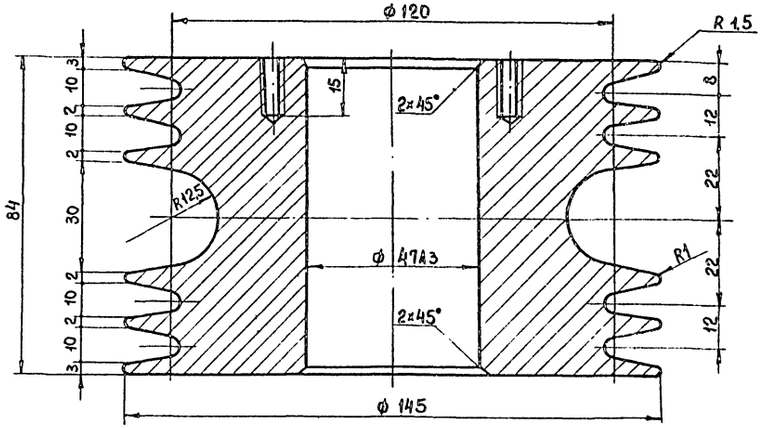

Rz 20 (V)

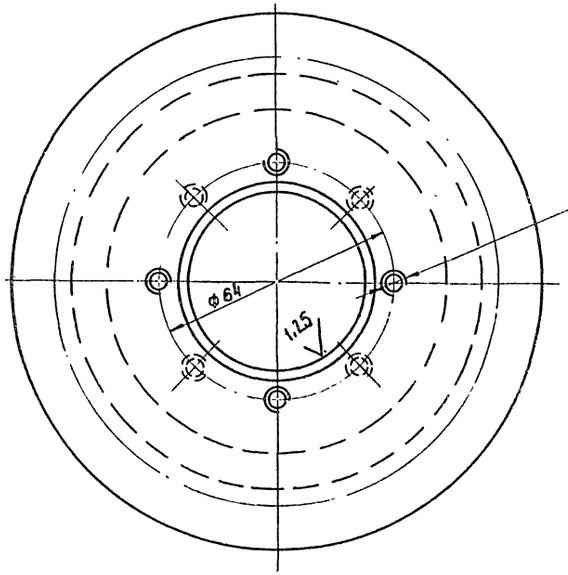

Изготовить из С4 18-36

Блок 5ти ручьевый угловой	01.01.06		
	Литера	Масса	Масштаб
	I	5.5	1:1
	Лист	Вс. листов	

КБ по железобетону Госстроя РСФСР	1977	Клуб с залом на 400 мест	Механическое оборудование эстрады. Блок. Детали	Типовой проект 261-12-173	Альбом III	Лист МО-14

Зав. отделом	В. Богородский	Проверил	М. Солдаков
Гл. конст. пр.	Н. Грачев		
Гл. архит. пр.	В. Максеев		
Рук. бриг. арх.	Л. Ланда		
Технолог	М. Солдаков		

Rz 80 (V)

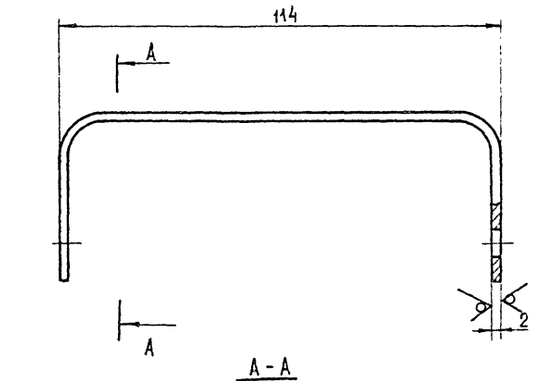

А - А

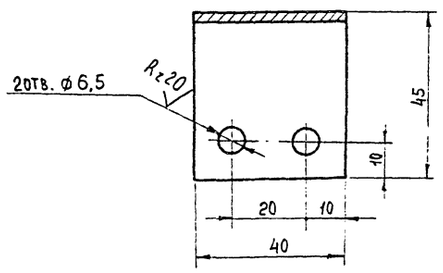

Развернутая длина 192 мм

Изготовить из полосы $\frac{2\times40\ \text{ГОСТ}\ 103\text{-}57}{\text{Ст.3 ГОСТ}\ 535\text{-}58}$

Канатодержатель

01. 01. 09		
Литера	Масса	Масштаб
Т	0.12	1:1
Лист	Вс. листов 1	

Rz 40 (V)

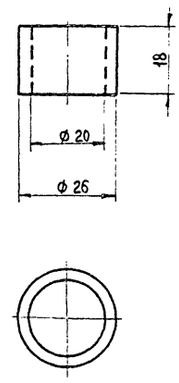

Острые кромки притупить R1

Изготовить из Ст.3 ГОСТ 535-58

Втулка

01. 01. 08		
Литера	Ма...	...5
Т	0.0...	
Лист	Б...	

Rz 20 (V)

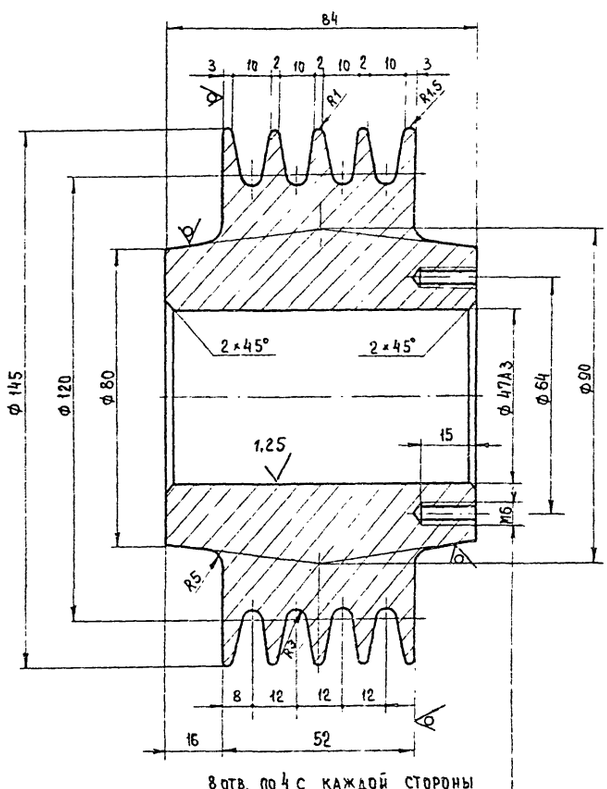

Изготовить из СЧ-18-36

Блок 4х ручьевый

01. 01. 04		
Литера	Масса	Масштаб
Т	5.0	1:4
Лист	Вс. листов 1	

			Обозначение	Наименование		Вес в кг 1 шт.	Вес в кг Общ
				Документация			
22			01. 01. 00 СБ	Сборочный чертеж			
				Сборочные единицы			
11		1	01. 02. 00 СБ	Щека	2	16	32
				Детали			
		2	01. 01. с01 по 06	Блок	1	см. таблицу	
11		3	01. 01. 07	Крышка блока	2	0.3	0.6
11		4	01. 01. 08	Втулка	2	0.03	0.06
11		5	01. 01. 09	Канатодержатель	1	0.12	0.12
11		6	01. 01. 10	Ось блока	1	0.5	0.5
11		7	01. 01. 11	Прокладка	4	—	—
11		8	01. 01. 12	Уплотнение	2	0.001	0.002
				Стандартные изделия			
		9		Винт М6×15 ГОСТ 1490-62	8	0.004	0.03
		10		Гайка М16 ГОСТ 5915-70	2	0.041	0.08
		11		Шайба пруж. 16 ГОСТ 6402-70	2	0.008	0.02
		12		Винт М6×8 ГОСТ 1490-62	4	0.001	0.03
		13		Гайка М12 ГОСТ 5915-70	4	0.024	0.10
		14		Шайба пруж. 12 ГОСТ 6402-70	4	0.005	0.02
		15		Шайба косая ГОСТ 10906-66	4	0.03	0.12
		16		Болт М12×40 ГОСТ 7798-70	4	0.06	0.24
				Прочие изделия			
		17		Масленка У=25 ГОСТ 1303-56	1	0.004	0.004
		18		Роликоподшипник 7204	2	0.18	0.36
				ГОСТ 333-59			

Блок

01. 01. 00		
Литера	Масса	Масштаб
Т		
Лист		

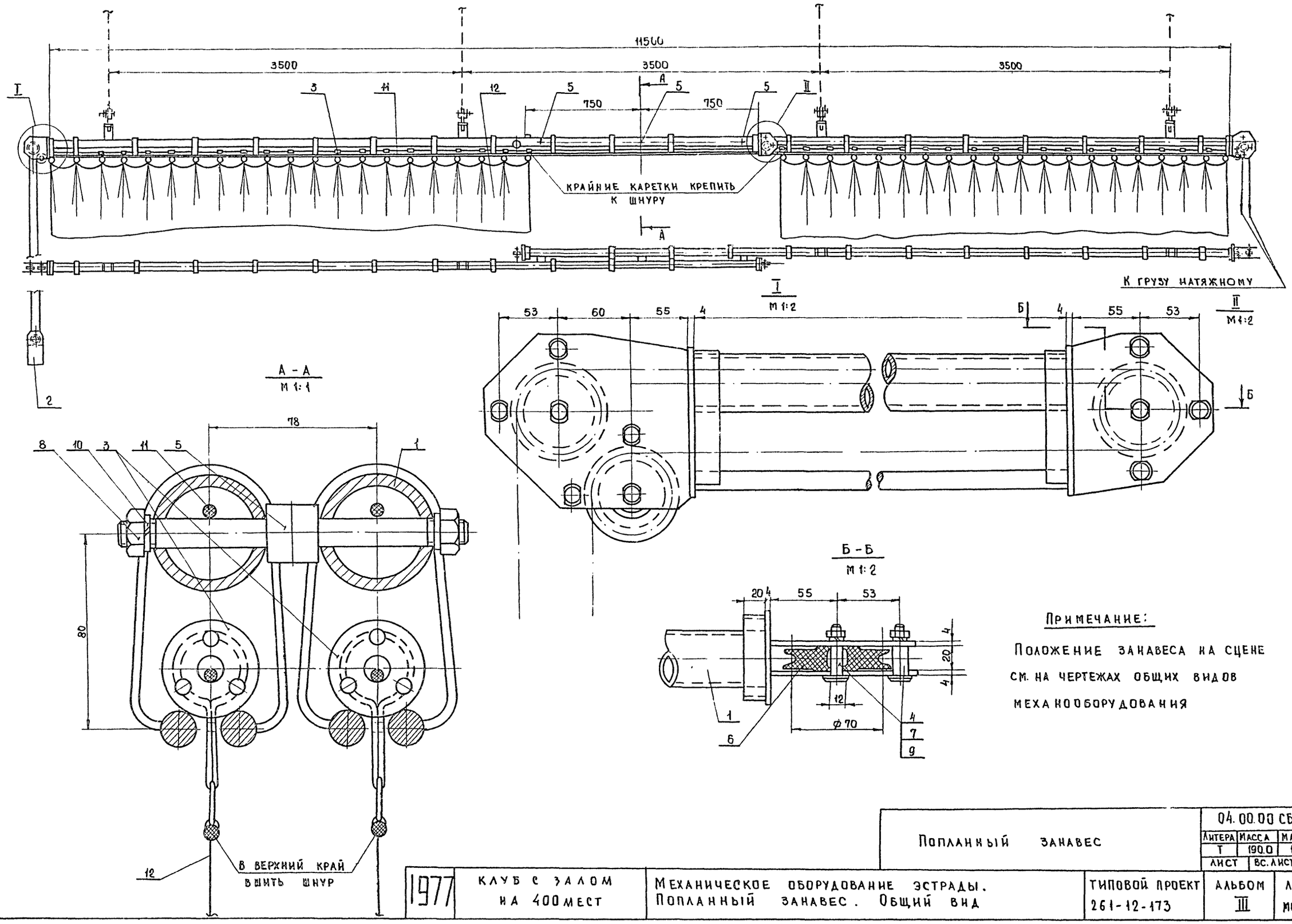

Примечание:

Положение занавеса на сцене см. на чертежах общих видов механооборудования

Попланный занавес			04.00.00 СБ		
			Литера	Масса	Масшт.
			Т	190.0	1:20
			Лист	Вс. листов 1	
1977	Клуб с залом на 400 мест	Механическое оборудование эстрады. Попланный занавес. Общий вид	Типовой проект 261-12-173	Альбом III	Лист МО-16

КБ по железобетону Госстроя РСФСР

Зав. отделом — В. Богородский; Гл. конст. пр. — Н. Грачев; Гл. архит. пр. — В. Мансветов; Рук. бриг. — Л. Ланда; Технолог — М. Солодков

Проверил — М. Солодков

15964-03 37

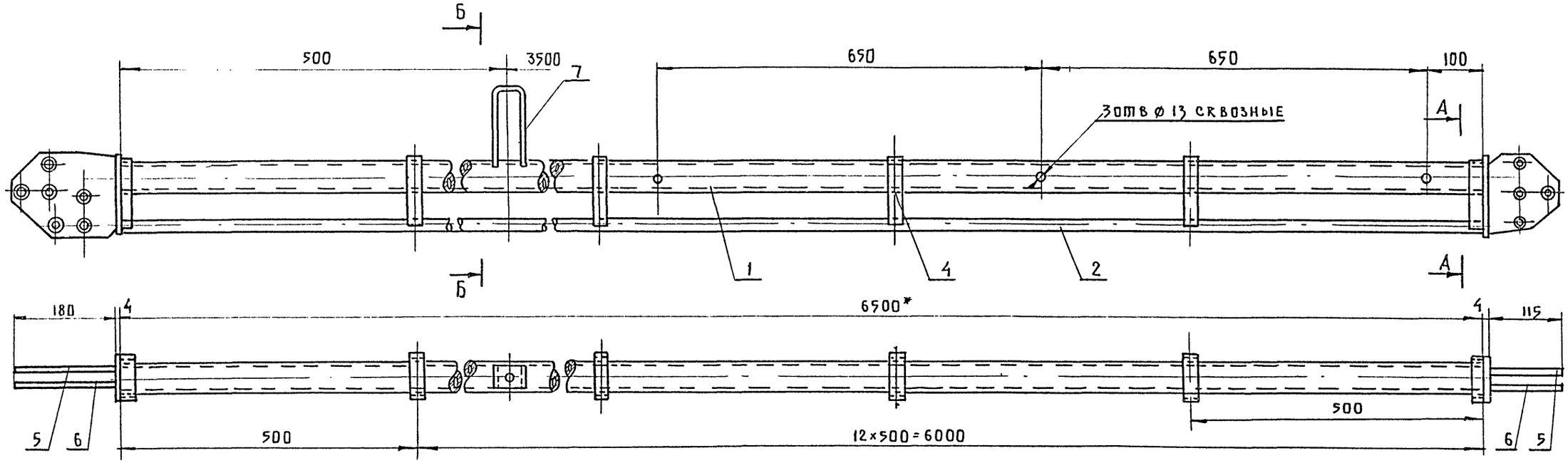

А - А
м 1:1

Б - Б
м 1:2

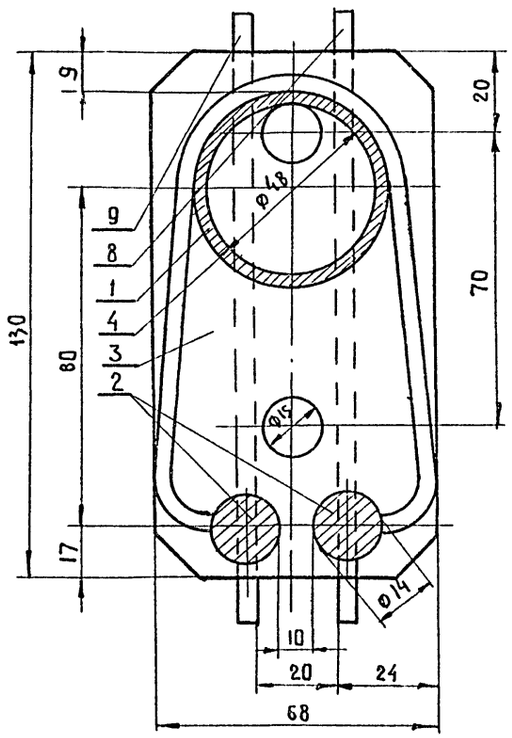

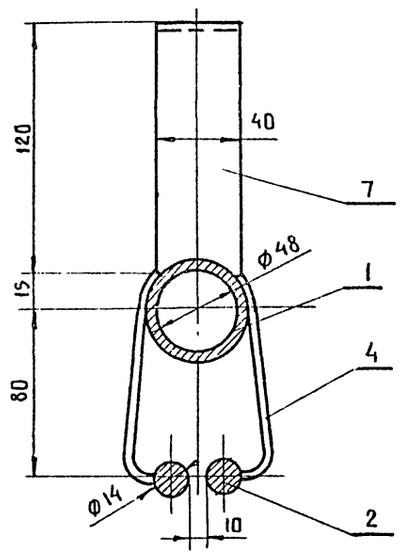

1. Сварка по ГОСТ 5264-71-Т1-КГ-Д4, Электроды Э-42 по ГОСТ 9467-60,
2. Покрытие эм. ПФ-19М, серая IV п.
3. Неуказанные предельные отклонения размеров по СМ7.

4 *Размер для справок.

Зав. отделом	В. Богородский	Проверил	
Гл. констр. пр.	Н. Грачев		
Гл. архит. пр.	В. Мансветов		
Рук. бриг.-арх.	А. Ланда		
Технолог	М. Солдаков		

КБ по железобетону Госстроя РСФСР г. Москва

Штанга занавеса

04.01.00 СБ

Литера	Масса	Масштаб
Т	47.5	1:5
Лист	Вс. листов	

1977 | Клуб с залом на 400 мест | Металлическое оборудование эстрады. Поплавный занавес. Штанга занавеса. | Типовой проект 261-12-173 | Альбом III | Лист МО-17

КБ по железобетону Госстроя РСФСР г. Москва						
	Зав. отделом		В. Богородский	Проверил		М. Солодков
	Гл. конст. пр.		Н. Грачев			
	Гл. арх. пр.		В. Мансветов			
	Рук. бриг. арх.		Л. Ланда			
	Технолог		М. Солодков			

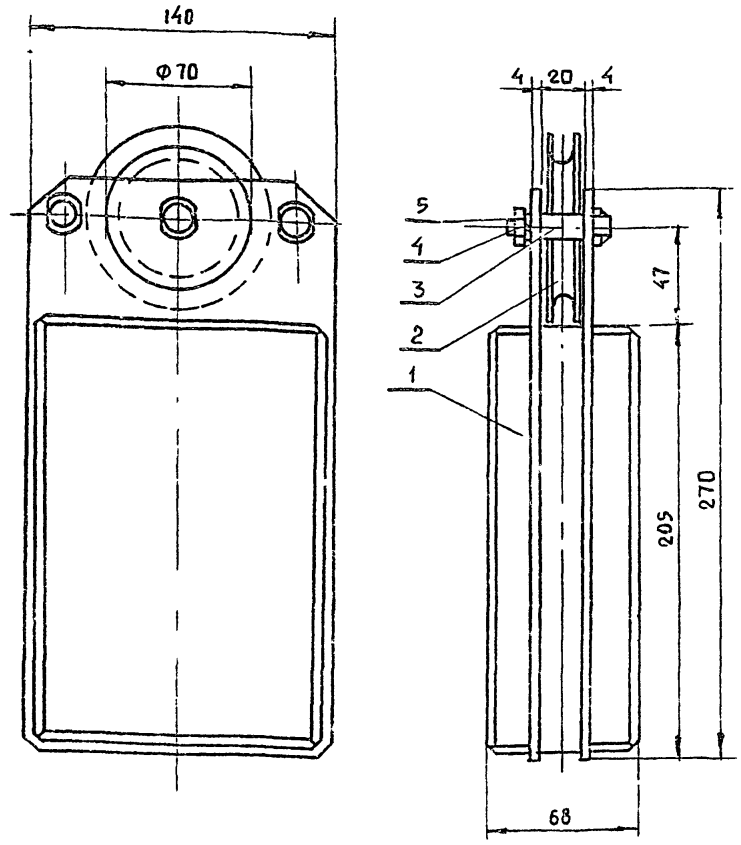

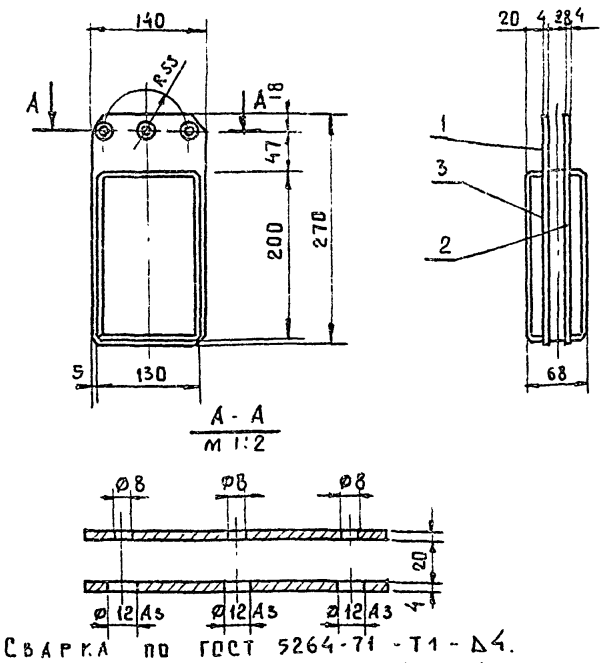

1. Сварка по ГОСТ 5264-71 - Т1 - Δ4. Электродом Э-42, по ГОСТ 9467-60.
2. Перекрытие эм. ПФ-19.М, серая, IV п
3. Неуказанные предельные отклонения размеров по СМ7.

1. Резьбовые и трущиеся поверхности собрать на смазке. УС(С)-солидол-жировой
2. Размеры для справок.

Формат	Зона	Позиц.	Обозначение	Наименование	Кол	Вес в кг 1шт	Вес в кг общ
				Детали			
11		1	04.04.21	Щека левая	1	1.2	1.2
11		2	04.04.02	Щека правая	1	1.2	1.2
11		3	04.04.03	Груз	3	4.2	12,6

Груз натяжной

04.02.60 СБ		
Литера	Масса	Масшт.
Т	15,3	1:2
Лист	Вс. листов	

Корпус

04.04.00 СБ		
Литера	Масса	Масшт
Т	15.0	
Лист	Вс. лист	

Rz 80 (✓)

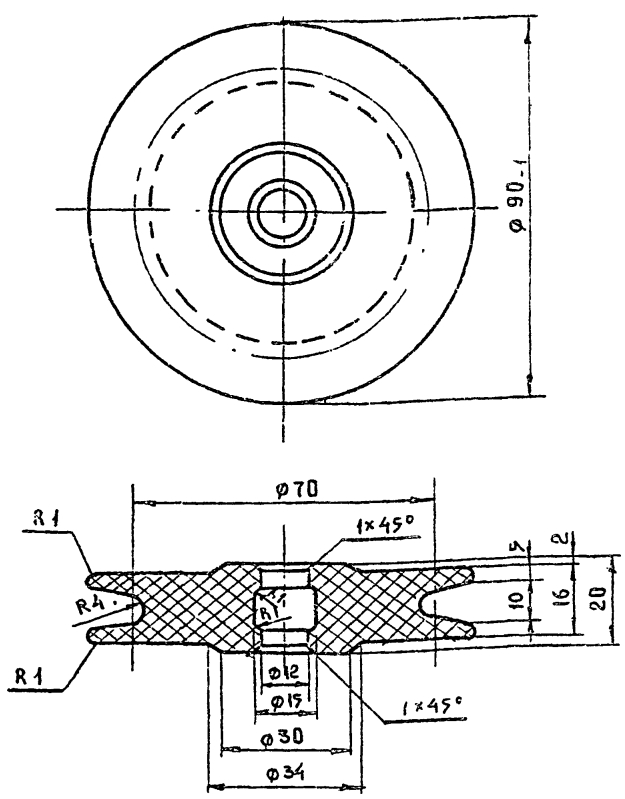

Изготовить из древесного слоистого пластика ДСП ГОСТ 5697-58** или из текстолита ПТК ГОСТ 5-52*

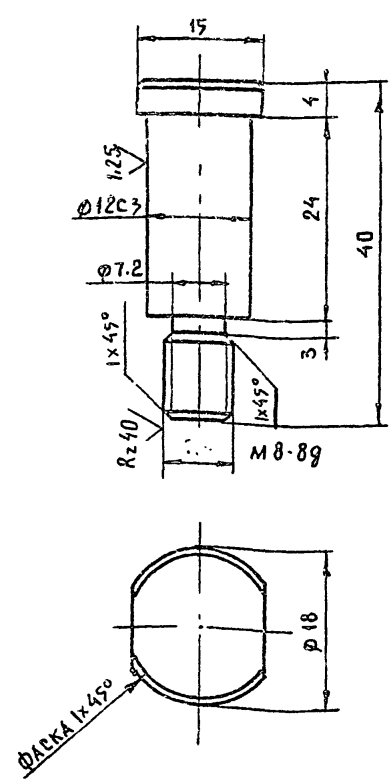

Изготовить из Ст.3 ГОСТ 535-58.

Блок

04.00.03		
Литера	Масса	Масшт
Т		1:1
Лист	Вс. листов	

Ось малая

04.00.02		
Литера	Масса	Масшт
Т	0.04	2:1
Лист	Вс. листов	

1977

Клуб с залом на 400 мест

Механическое оборудование эстрады
Попланный занавес. Детали.

Типовой проект 261-12-173

Альбом III

Лист МО-18

15964-03 39

КБ по железобетону Госстроя РСФСР г. Москва									
	Зав. отделом		В. Богородский	Проверил		М. Солодков			
	Гл. констр. пр.		Н. Грачев						
	Гл. архит. пр.		В. Мансветов						
	Рук. бриг. арх		Л. Ланда						
	Технолог		М. Солодков						

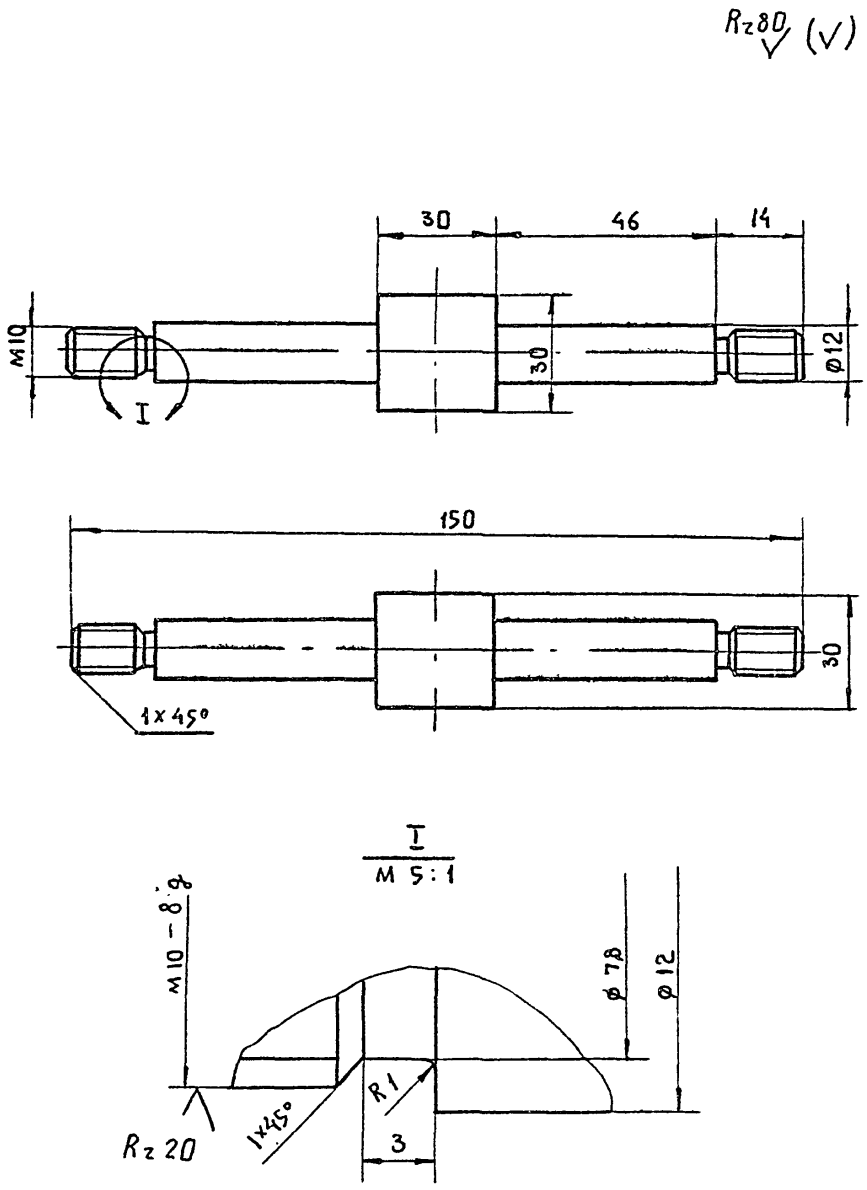

Изготовить из ст.3 ГОСТ 535-58

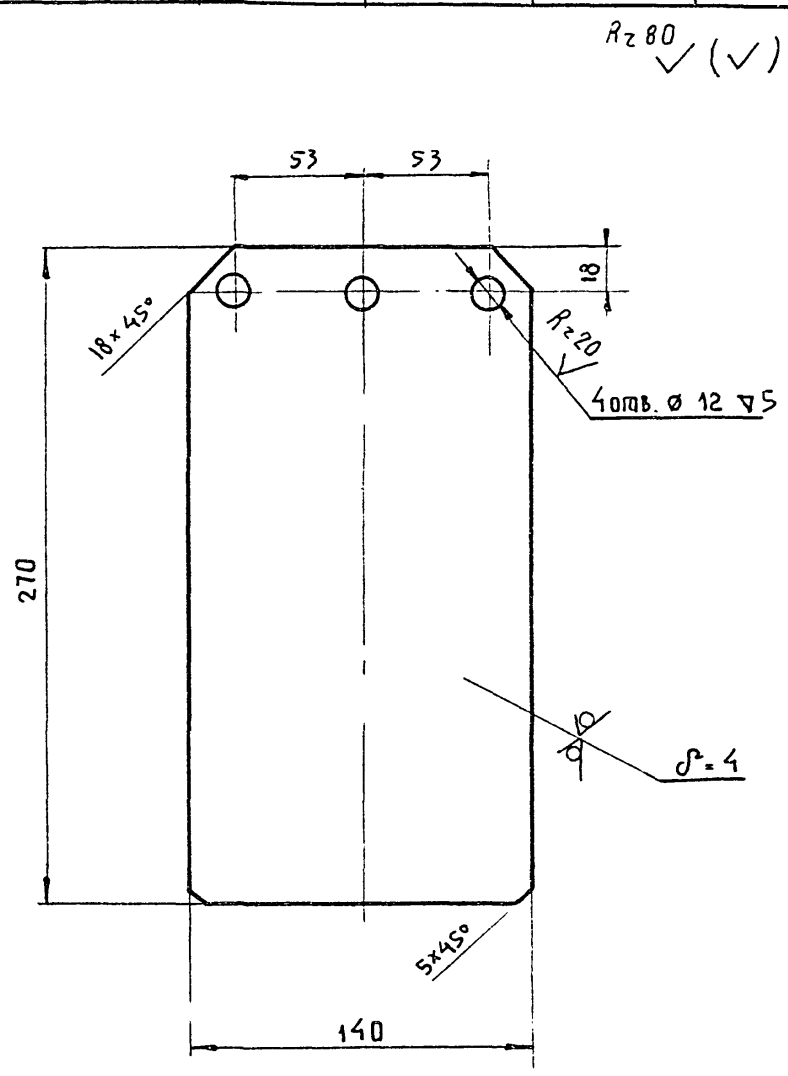

Изготовить из листа 4 ГОСТ 5681-57 / ст.3 ГОСТ 14637-69

Ось большая	04.04.02		
	Литера	Масса	Масшт.
	Т	0.3	1:1
	Лист	Вс. листов	

Щека правая	04.04.02		
	Литера	Масса	Масштаб
	Т	1.2	1:2
	Лист	Вс. листов	

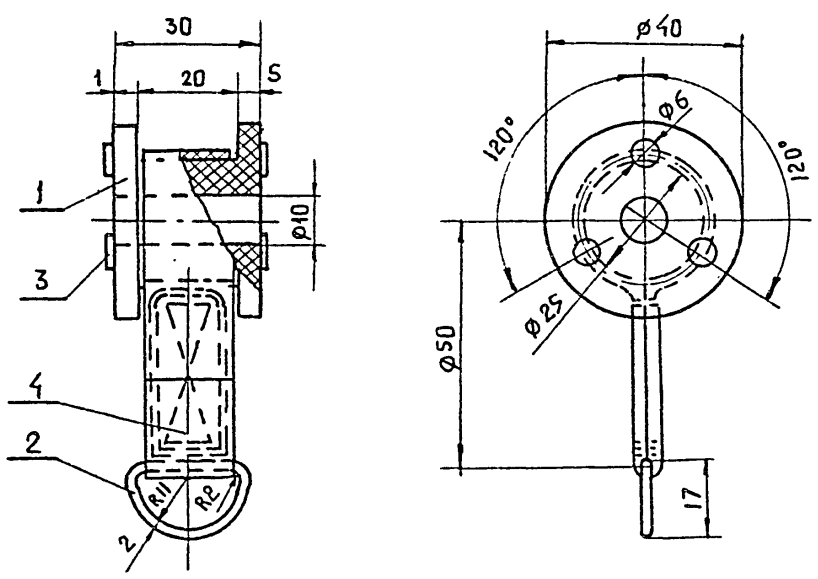

Фетровое кольцо клеить клеем БФ-2 или другим клеем подобного типа.

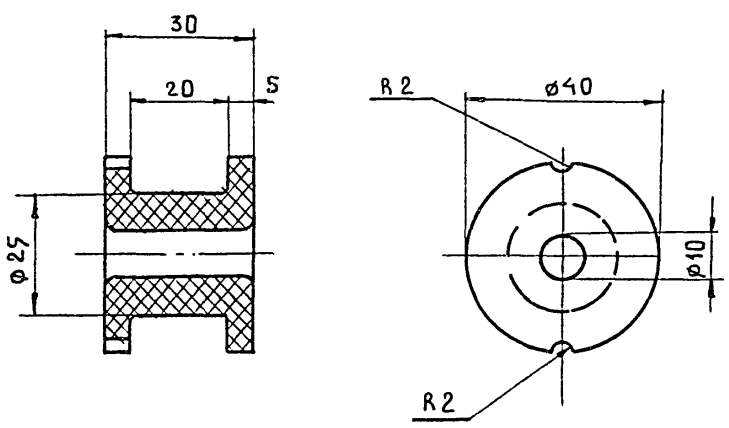

1. Радиусы, не указанные размером, считать R1
2. Изготовить из древесно-слоистого пластика ДСП по ГОСТ 8697-58 или из текстолита ПТК по ГОСТ 5-52.

Формат	Зона	Позиц.	Обозначение	Наименование	Кол.	Вес в кг Ед.	Вес в кг Общ.
				Детали			
11		1	04.03.01	Втулка	1	0.02	0.02
Б/4		2	04.03.02	Кольцо ст.3 ГОСТ 535-58	1	0.01	0.01
Б/4		3	04.03.03	Кольцо фетровое	6	—	—
				Прочие изделия			
Б/4		4		Тесьма 2×20; С=170	1	—	—

Каретка	04.03.00 СБ		
	Литера	Масса	Масшт
	Т	0,	1:1
	Лист	Вс. листов	

Втулка	04.03.01		
	Литера	Масса	Масштаб
	Т	0.02	1:1
	Лист	Вс. листов	

1977

Клуб с залом на 400 мест

Механическое оборудование эстрады. Поплавный занавес. Детали

Типовой проект 261-12-173

Альбом III

Лист МО-19

15964-03 40

КБ	ПО ЖЕЛЕЗОБЕТОНУ Госстроя РСФСР г. МОСКВА	ЗАВ. ОТДЕЛОМ		В. БОГОРОДСКИЙ	ПРОВЕРИЛ		М. СОЛОДКОВ					М 0
		ГЛ. КОНСТРУК.		А. ГРАЧЕВ								
		ГЛ. АРК. ПР.		В. МАНСВЕТОВ								
		РУК. БРИГ. АРХ.		Л. ЛАНДА								
		ТЕХНОЛОГ		М. СОЛОДКОВ								

Rz 80 (V)

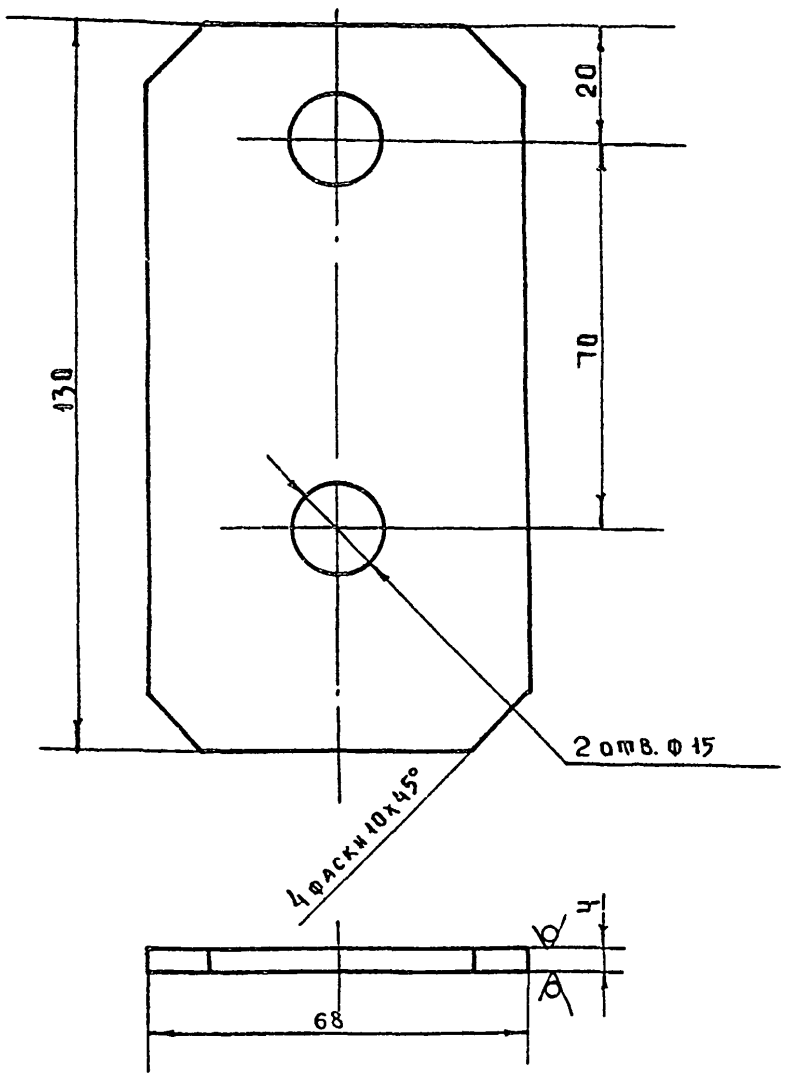

Изготовить из листа $\frac{4\ \text{ГОСТ}\ 5681\text{-}57}{\text{Ст.3 ГОСТ}\ 14637\text{-}69}$

Пластина	04.01.03		
	Литера	Масса	Масшт.
	Т	0.27	1:1
	Лист	Вс. листов 1	

Rz 80 (V)

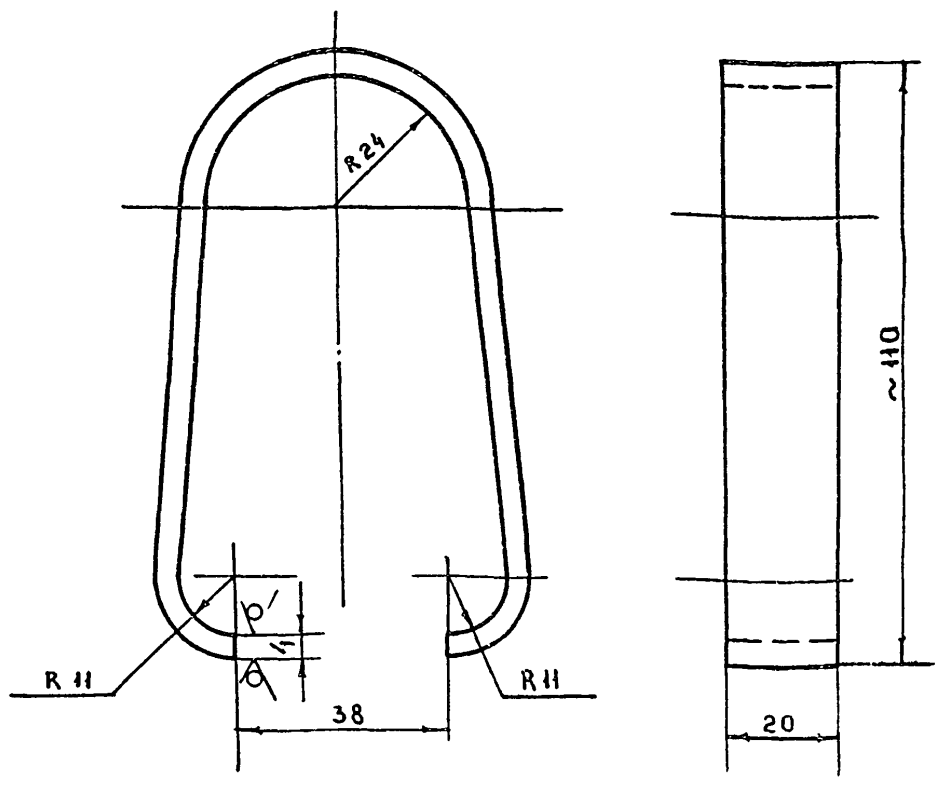

Длина развертки С – 262

Изготовить из полосы $\frac{4\text{х}20\ \text{ГОСТ}\ 103\text{-}57}{\text{Ст.3 ГОСТ}\ 535\text{-}58}$

Скоба	04.01.04		
	Литера	Масса	Масшт.
	Т	0.16	
	Лист	Вс. листов 1	

Rz 80 (V)

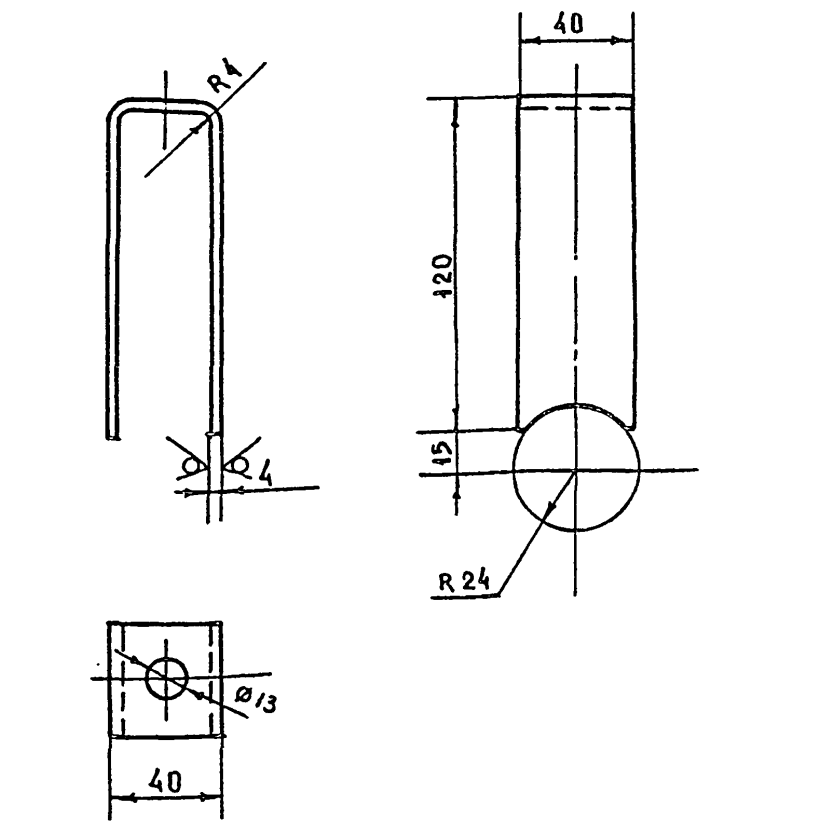

Развернутая длина С = 267.

Изготовить из полосы $\frac{4\text{х}40\ \text{ГОСТ}\ 103\text{-}67}{\text{Ст.3 ГОСТ}\ 535\text{-}58}$

Скоба	04-01-07		
	Литер.	Масса	Масшт.
	Т	0.33	1:2
	Лист	Вс. листов 1	

Rz 80 (V)

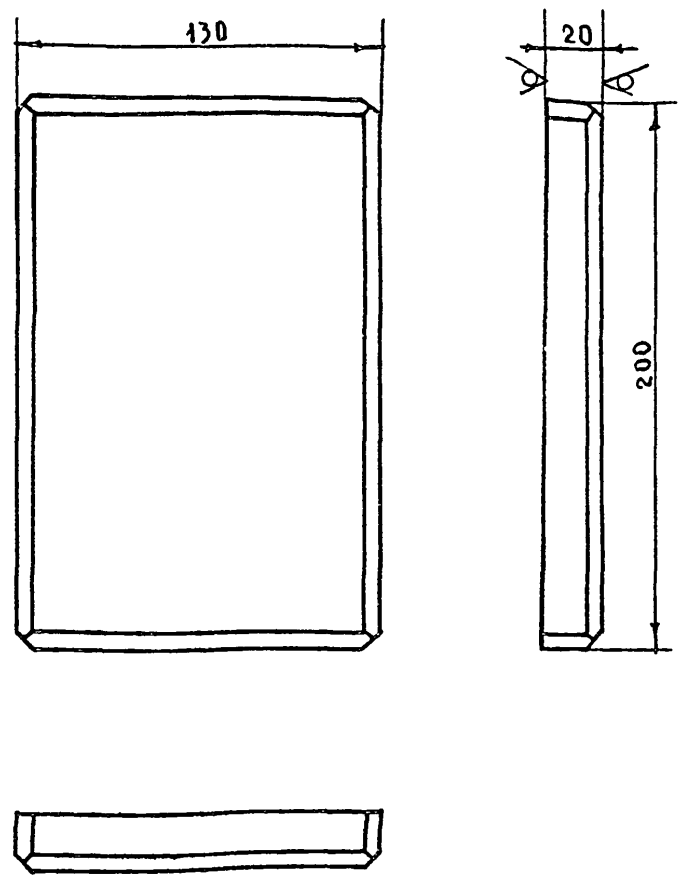

Фаски кругом 5х45°

Третью часть деталей делать без фасок

Изготовить из листа $\frac{20\ \text{ГОСТ}\ 5681\text{-}57}{\text{Ст.3 ГОСТ}\ 14637\text{-}69}$

Груз	04.04.03		
	Литера	Масса	Масшт.
	Т	4.2	1:2
	Лист	Листов 1	

Клуб с залом на 400 мест

Механическое оборудование эстрады. Поплавный занавес. Детали.

Типовой проект 261-12-173

Альбом III

Лист МО-20

15964-03 .11

Альбом III

Типовой проект 261-12-173

Лист ИО-21

Механическое оборудование эстрады. Поплавный занавес

Клуб с залом на 400 мест.

Щека малая левая

04.01.08

Лит.	Масса	Масштаб
Т.	0,4	1:2

Лист 1 Листов 1

Заготовка из листа 4 ГОСТ 5681-57 / Ст.3 ГОСТ 14637-69

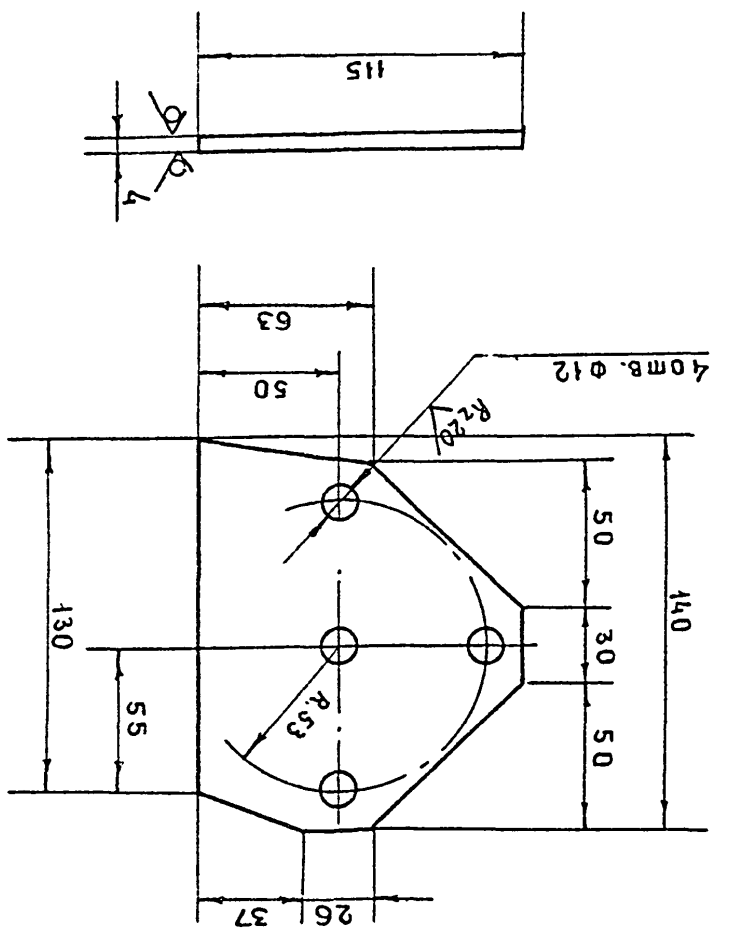

$R_z 80$ (√)

Щека малая правая

04.01.09

Лит.	Масса	Масштаб
Т	0,4	1:2

Лист 1 Листов 1

Заготовка из листа 4 ГОСТ 5681-57 / Ст.3 ГОСТ 14637-69

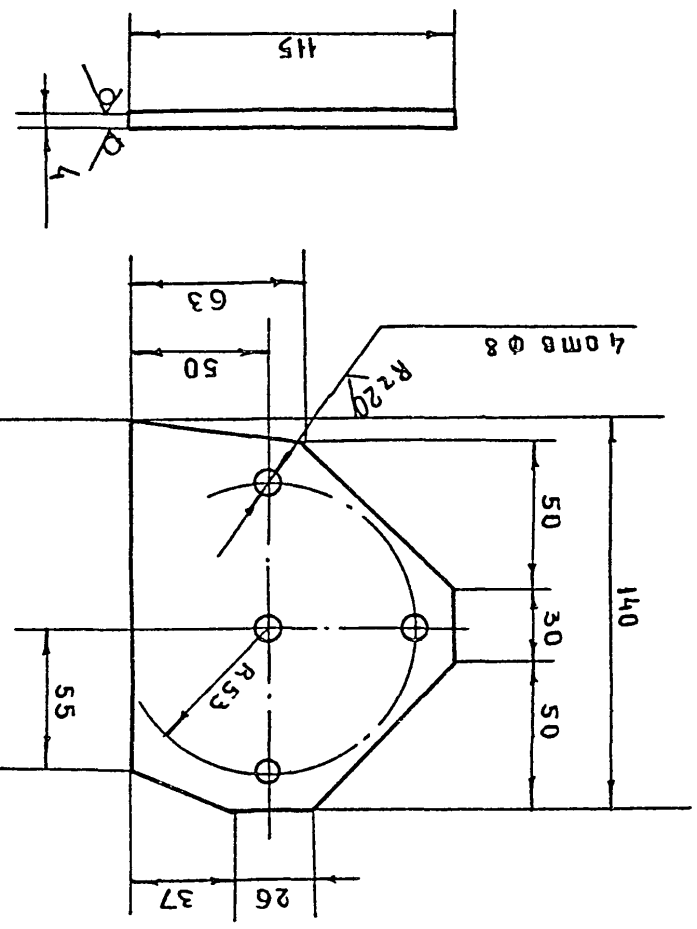

$R_z 80$ (√)

Щека большая левая

04.01.05

Лит.	Масса	Масштаб
Т	0,75	1:2

Лист 1 Листов 1

Заготовка из листа 4 ГОСТ 5681-57 / Ст.3 ГОСТ 14637-69

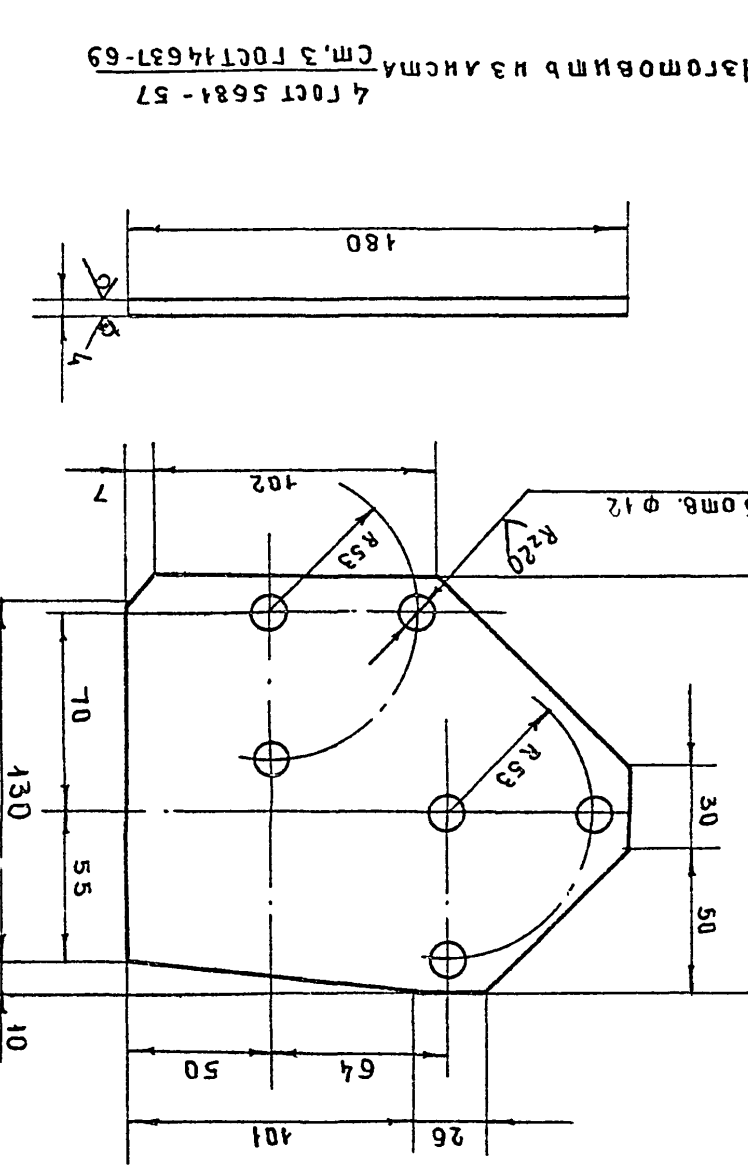

$R_z 80$ (√)

Щека большая правая

04.01.06

Лит.	Масса	Масштаб
Т	0,75	1:2

Лист 1 Листов 1

Заготовка из листа 4 ГОСТ 5681-57 / Ст.3 ГОСТ 14637-69

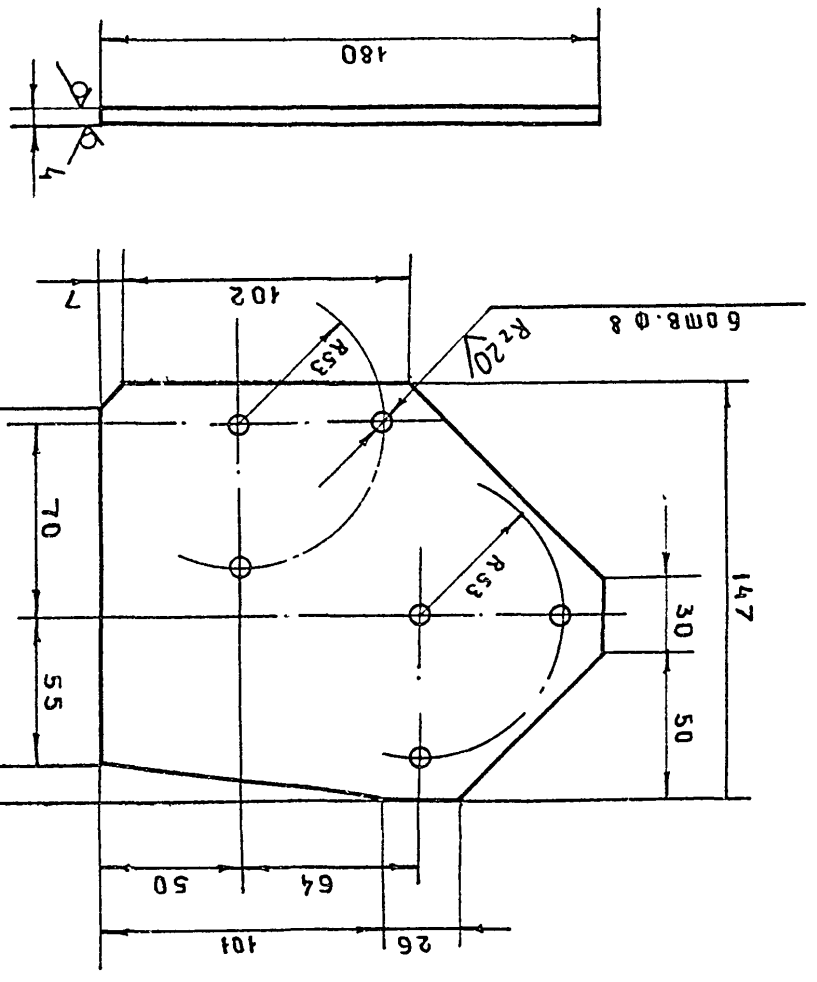

$R_z 80$ (√)

ГОСТ 2.104-68											
Зав. отдела											
Гл. конструктор											
Рук. бригады											
Гл. архитектор											
Техконтроль											
Разработал											
Проверил											
Н. контр.											
Утвердил											
Изм.	Кол. уч.	Лист	№ док.	Подпись	Дата						

Госстрой РСФСР
ЦБ по механическому оборудованию

Формат А0

КБ по железобетону Госстроя РСФСР г. Москва			
	Зав. отделом		В. Богородский
	Гл. констр. пр		Н. Грачев
	Гл. арх. пр.		В. Мансветов
	Рук. бриг. АРХ		Л. Ланда
	Технолог		М. Солодков

Rz80 (V)

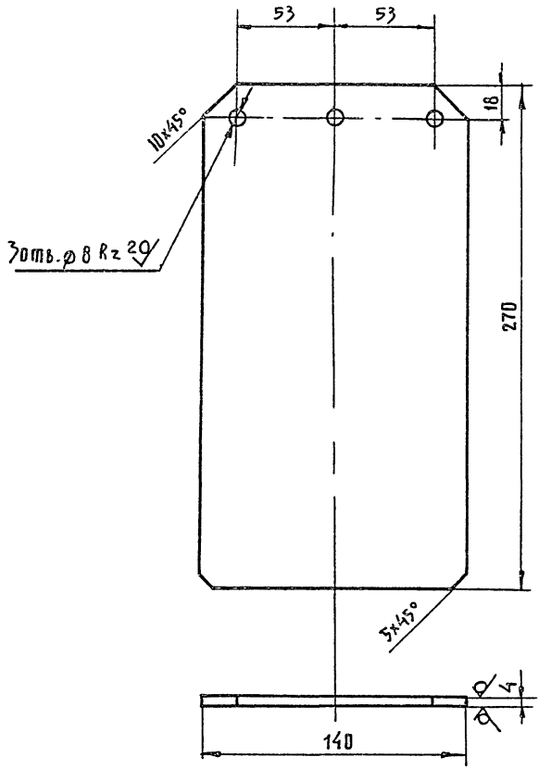

Изготовить из листа 4 ГОСТ 5681-57* / Ст3 ГОСТ 500-58

Формат	Зона	Позиция	Обозначение	Наименование	Кол.	Вес в кг ед.	Вес в кг общ.
				Документация			
11			04.02.00 СБ	Сборочный чертеж			
				Сборочные единицы			
11		1	04.04.00 СБ	Корпус	1	15.0	15.0
				Детали			
11		2	04.02.01	Ось малая	3	0.04	0.12
11		3	04.02.02	Балок	1	0.10	0.10
				Стандартные изделия			
		4		Гайка М8; ГОСТ 5915-70	3	0.006	0.02
		5		Шайба пружин 8	3	0.017	0.05
				ГОСТ 6402-61			
				Прочие изделия			

Щека левая — 04.04.01 — Литера Т; Масса 1,2; Масштаб 1:2; Лист; Вс. листов

Натяжной груз — 04.02.00 — Литера Т; Масса 15.3; Масштаб; Лист; Вс. листов

Формат	Зона	Позиция	Обозначение	Наименование	Кол.	Вес в кг ед.	Вес в кг общ.
				Документация			
22			04.00.00 СБ	Сборочный чертеж			
				Сборочные единицы			
22		1	04.01.00 СБ	Штанга занавеса	2	47.5	95.0
11		2	04.02.00 СБ	Груз натяжной	2	15.3	30.6
11		3	04.03.00 СБ	Каретка	60	0.03	1.8
				Детали			
11		4	04.00.01	Ось малая	20	0.04	0.8
11		5	04.00.02	Ось большая	3	0.3	0.9
11		6	04.00.03	Блок	6	0.1	0.6
				Стандартные изделия			
		7		Гайка М8 ГОСТ 5915-70	20	0.006	0.12
		8		Гайка М10 ГОСТ 5915-70	6	0.01	0.06
		9		Шайба пруж. 8 ГОСТ 6402-61	20	0.08	0.03
		10		Шайба пруж. 10 ГОСТ 6402-61	6	0.005	0.02
				Прочие изделия			
		11		Шнур шторный х/б ТУ 678-54	40м	Артикул 190	
		12		Полотно, шелк, репс	120м	0.5	60.0

Попланный занавес — 04.00.00 — Литера Т; Масса 790.0; Масштаб; Лист; Вс. листов

Формат	Зона	Позиция	Обозначение	Наименование	Кол.	Вес в кг ед.	Вес в кг общ.
				Документация			
22			04.01.00 СБ	Сборочный чертеж			
				Сборочные единицы			
				Детали			
11		1	04.01.01	Труба 40; ℓ=6500 ГОСТ 3262-62	1	24.9	24.9
64		2	04.01.02	Круг 14; ℓ=6500 ГОСТ 2590-57	2	7.9	15.8
11		3	04.01.03	Пластина	2	0.27	0.54
11		4	04.01.04	Скоба	14	0.17	2.38
11		5	04.01.05	Щека большая левая	1	0.75	0.75
11		6	04.01.06	Щека большая правая	1	0.75	0.75
11		7	04.01.07	Скоба	2	0.33	0.66
11		8	04.01.08	Щека малая левая	1	0.40	0.40
11		9	04.01.09	Щека малая правая	1	0.40	0.40
				Итого металла			46.58
				Наплавленного металла			0.92
				Всего металла			47.5

Штанга занавеса — 04.01.00 — Литера Т; Масса 47.5; Масштаб; Лист; Вс. листов

Клуб на 400 мест с залом

Механическое оборудование эстрады. Попланный занавес. Детали. Спецификации.

Типовой проект 261-12-173 Альбом III

15964-03 43

Лист МО-22

КБ по железобетону Госстроя РСФСР г. Москва										
	Зав. отделом		В. Богородский	Проверил		М. Солодков				МО
	Гл. конструк.		Н. Грачев							
	Гл. архит. пр.		В. Мансветов							
	Рук. бриг. арх.		Л. Ланда							
	Технолог		М. Солодков							

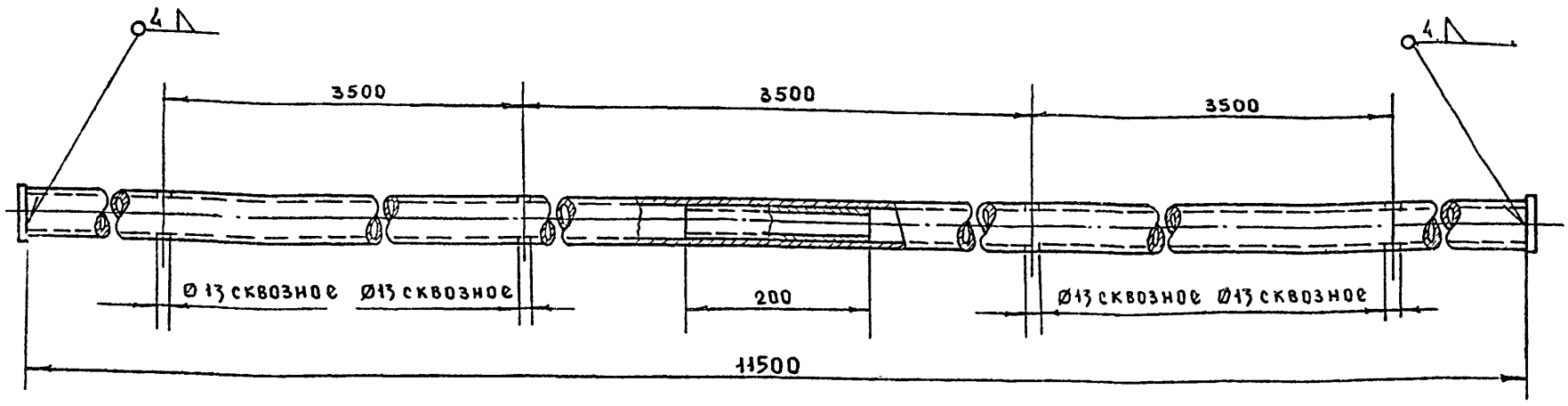

1. Варить электродами типа Э-42 ГОСТ 9467-60
2. Покрытие ЭМ. ПФ-19 м, серая IV п.

Штанга ℓ=11500							01.04.00 СБ		
							Литера	Масса	Масшт
							Т	46.6	1:5
							Лист	Вс. листов 1	

			Обозначение	Наименование		Вес в кг	
						1ед.	общ
				Документация			
12			01.04.00 СБ	Сборочный чертеж			
				Сборочные единицы			
				Детали			
64		1	01.04.01	Труба 40; ℓ=5748	2	22.2	44.4
				ГОСТ 3262-62			
64		2	01.04.02	Труба 32; ℓ=200	1	0.7	0.7
				ГОСТ 3262-62			
11		3	01.04.03	Номерная шайба	2	0.15	0.3

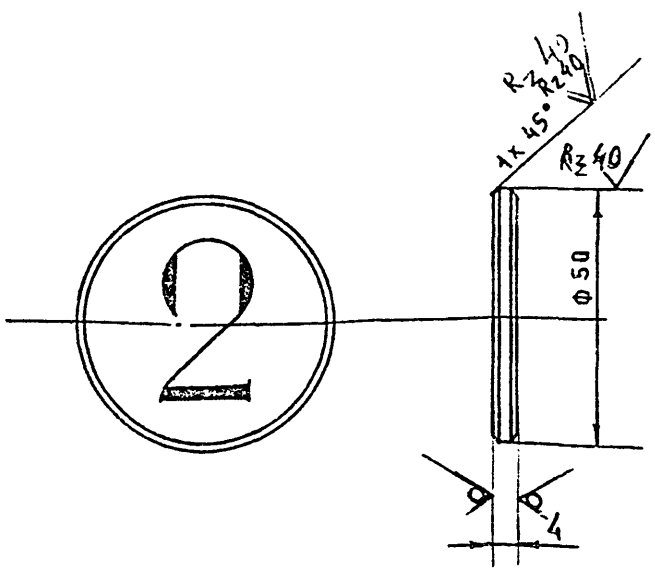

Номера штанг пишутся белой масляной краской по черному фону, по две штуки каждого номера
Писать номера:
2; с 4 по 6; с 8 по 10; с 12 по 14.

Номерная шайба	01.04.03		
	Литера	Масса	Масшт
	Т	0.15	1:1
	Лист	Вс. листов 1	

Штанга декорационного подъема	01.04.00		
	Литера	Масса	Масшт
	Т	46.0	
	Лист	Вс. лист. 1	

1977 Клуб с залом на 400 мест

Механическое оборудование эстрады. Штанги декорационных подъемов. Общий вид и детали

Типовой проект 261-12-173 | Альбом III | Лист МО-23

15964-03 4/4

КБ по железобетону Госстроя РСФСР г. Москва									
	Зав. отделом		В.Богородский	Проверил		М.Солодков			
	Гл. конструк.		Н.Грачев						
	Гл. архит. пр.		В.Мансветов						
	Рук. бриг. арк.		Л.Ланда						
	Технолог		М.Солодков						

Стяжка

1977

Клуб с залом на 400 мест

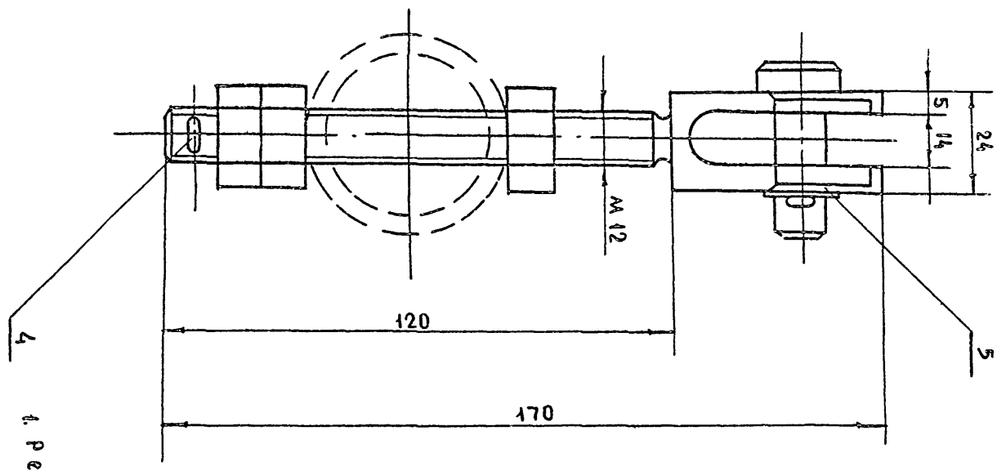

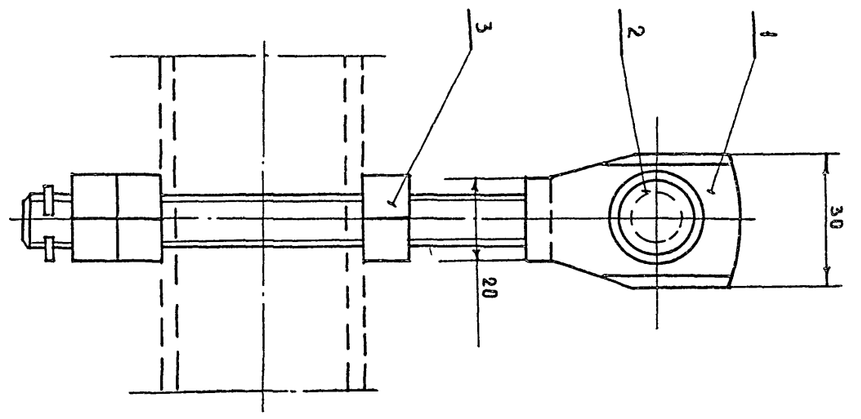

1. Резьбовые и трущиеся поверхности собрать на смазке УС(с) – солидол жировой.
2. Размеры для справок.

Механическое оборудование эстрады. Стяжка. Общий вид. Детали.

Типовой проект 261-12-173 | Альбом III | Лист М0-24

15964-03 45

Вилка

01.05.01

Литера	Масса	Масштаб
Т	0.22	1:1
Лист	Вс. листов 1	

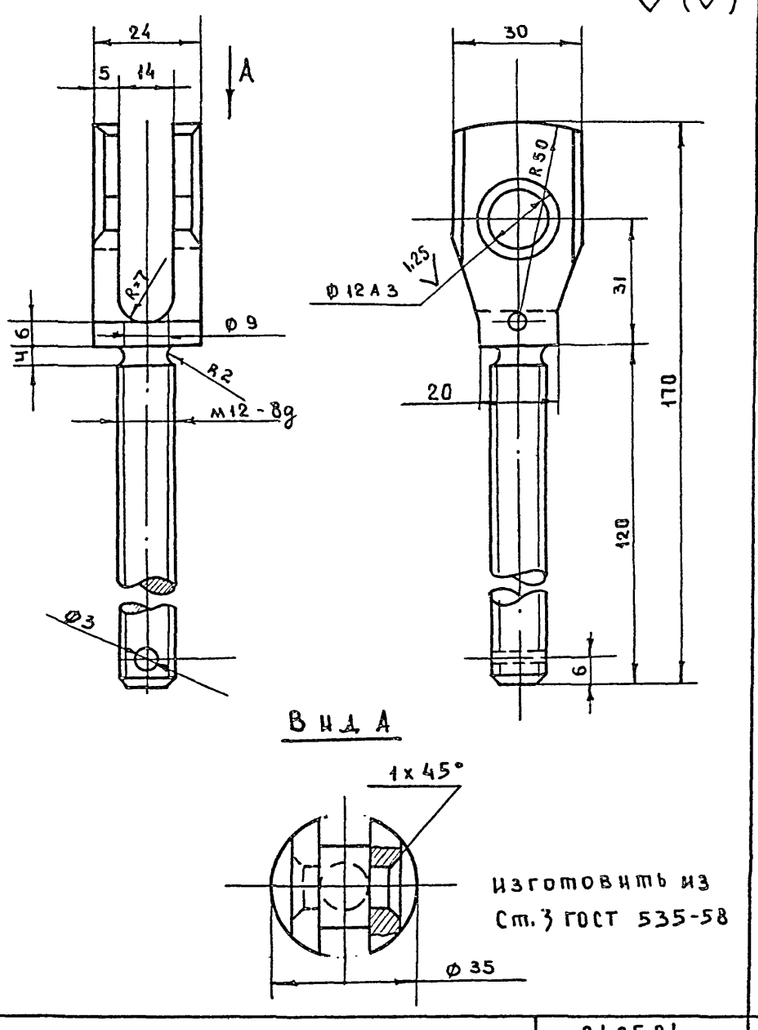

Изготовить из Ст.3 ГОСТ 535-58

Валик

01.05.02

Литера	Масса	Масштаб
Т	0.05	
Лист	Вс. лист. 1	

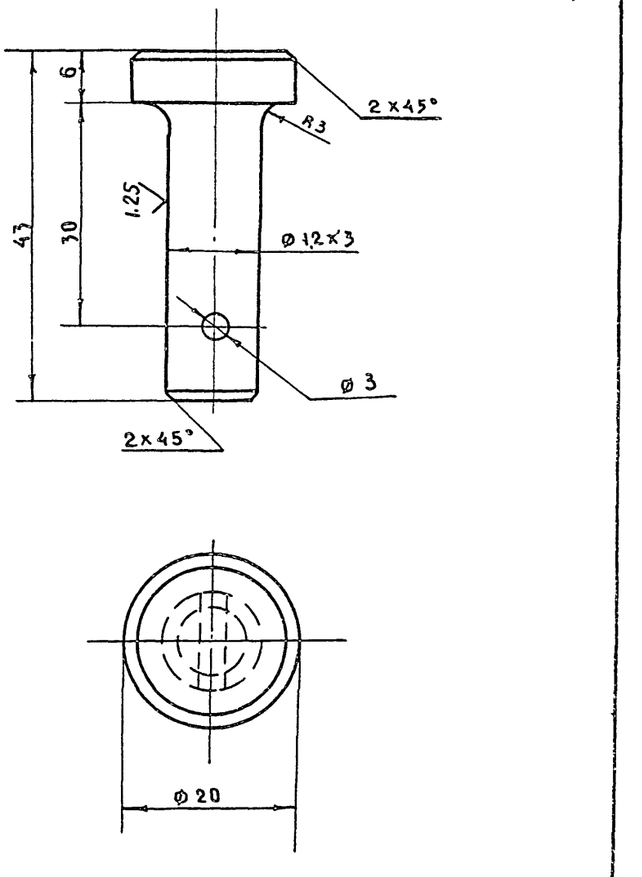

Изготовить из ст.3 ГОСТ 535-58

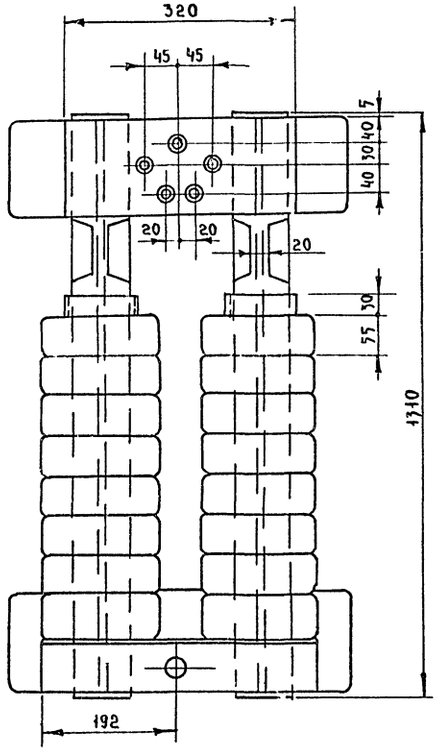

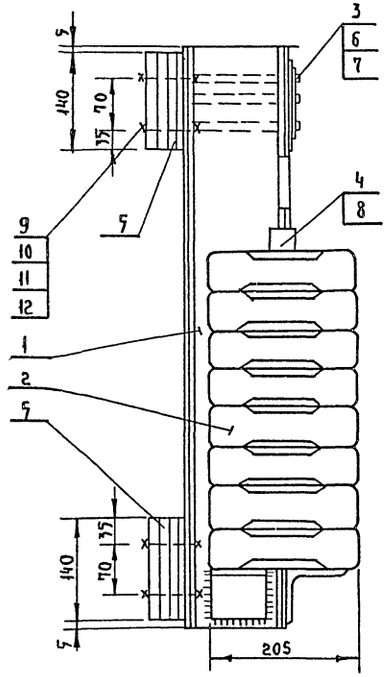

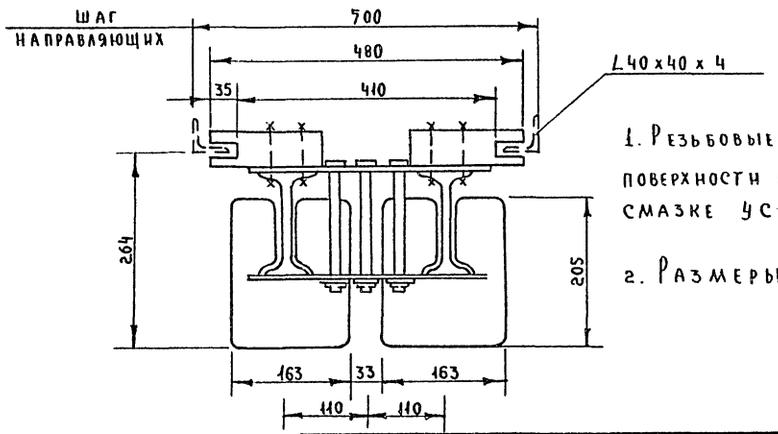

1. Резьбовые и трущиеся поверхности собрать на смазке УС-(с) [illegible]

2. Размеры для справок.

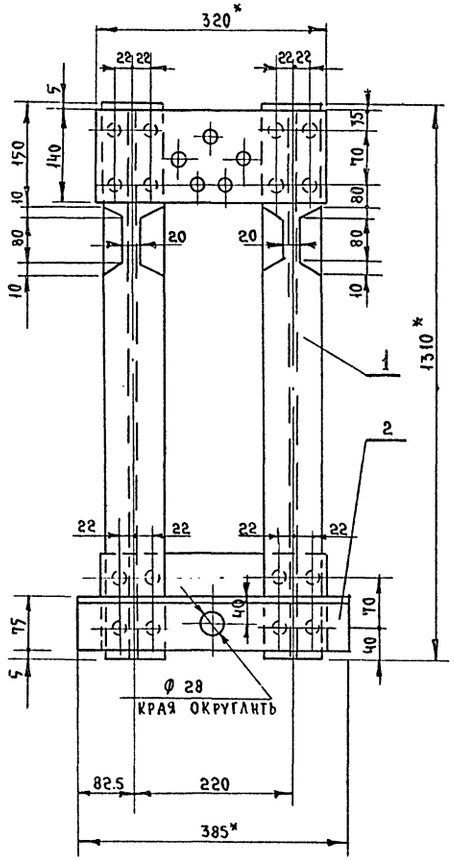

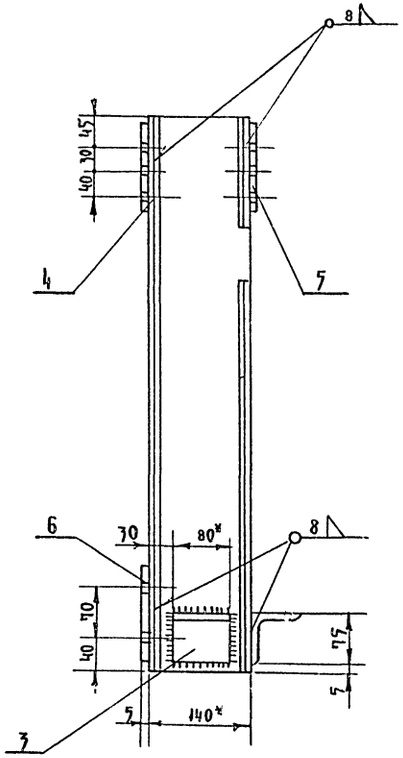

1. Сварку производить электродами типа Э-42 ГОСТ 9467-60.
2. При сварке пластин поз 4,5 в отв. ф 20 вставить два крайних валика.
3. Покрытие ЭМ. ПФ - 19 М,
4. Неуказанные предельные отклонения размеров отверстий
5* Размер для справок

Противовес	05.00.00 сб.	
	Литера	Масса	М-б
	Т	305.0	1:5
	Лист	Вс. листов 1

Рама противовеса	05.01.00 сб.	
	Литера	Масса	М-б
	Т	34.0	1:5
	Лист	Вс. листов 1

КБ по железобетону Госстроя РСФСР г. Москва.	1977	Клуб с залом на 400 мест.	Механическое оборудование эстрады. Противовес. Общий вид. Узлы.	Типовой проект 261-12-173	Альбом III	Лист МО-25

Зав. отделом		В. Богородский	
Гл. конструк		И. Грачев	
Гл. арх. пр-та		В. Мансветов	
Рук. бриг. арх.		А. Лапаа	
Технолог.		А. Исаков.	
Проверил		М. Солдаков	

15964-03 46

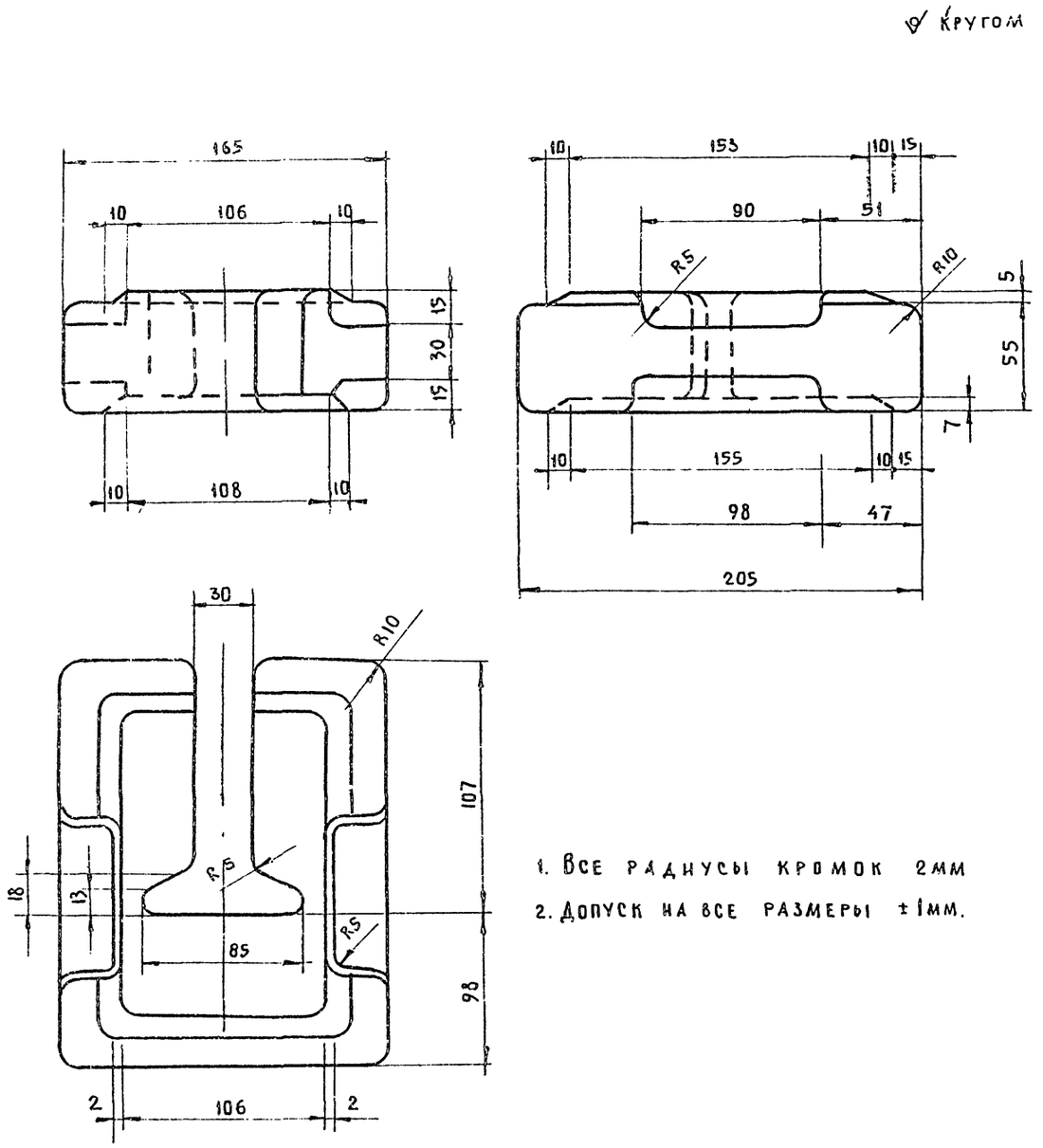

1. Все радиусы кромок 2мм
2. Допуск на все размеры ±1мм.

Изготовить из серого чугуна СЧ-00

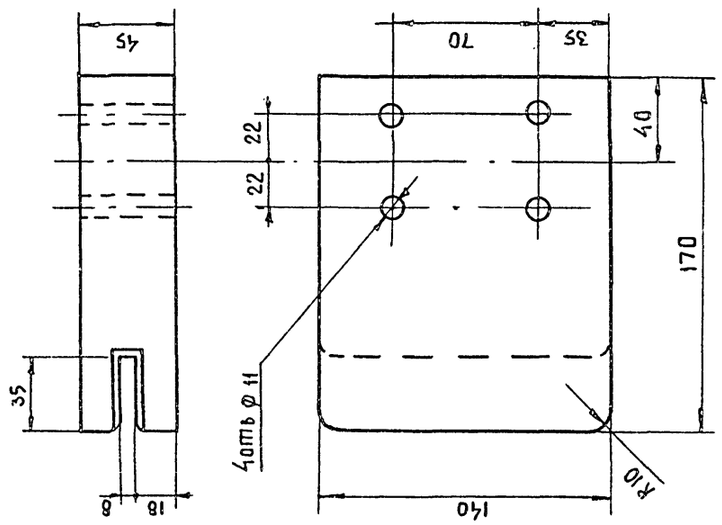

Изготовить из текстолита ПТК или дуба

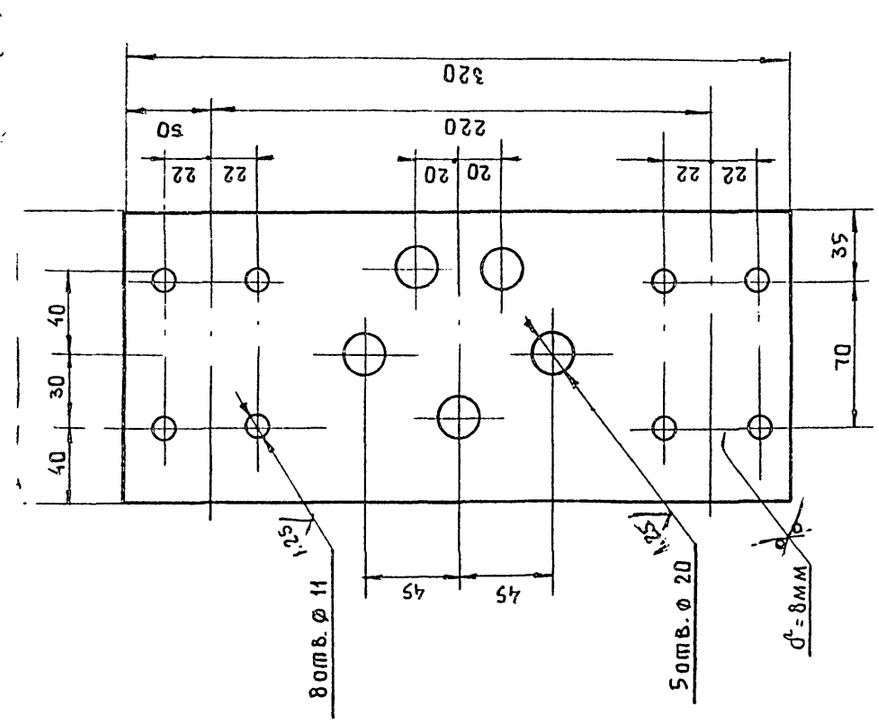

Изготовить из листа 8 ГОСТ 5681-57 / Ст.3 ГОСТ 14837-69

Гл. конструктор	В. Богородский	Проверил	М. Солодков
Гл. арх. пр.	Н. Грачев		
Рук. бриг. арх.	Е. Мансветов		
Технолог	А. Ланда		
	М. Солодков		

КБ по железобетону Госстроя РСФСР г. Москва

Груз	05.00.01		
	Литера	Масса	Масшт
	Т	10.5	
	Лист	Вс. листов	

1977	Клуб г. Балом на 10 мест	Механическое оборудование эстрады. Противовес. Детали.	Типовой проект 261-12-173	Альбом III	Лист МО-26

05.00.04

Литера	Масса	Масшт
Т		
Лист		Листов

Ползун

05.01.04

Литера	Масса	Масшт
Т	2.8	1:5
	Вс. листов	1

Пластина верхняя, задняя

15964-03 47

КБ по железобетону Госстроя РСФСР г. Москва					
Зав. отделом		В. Богородский	Проверил		М. Солодков
Гл. конструк.		Н. Грачев			
Гл. архит. пр.		В. Мансветов			
Рук. бриг. арх.		Л. Ланда			
Технолог		М. Солодков			

Rz 20 ✓ (✓)

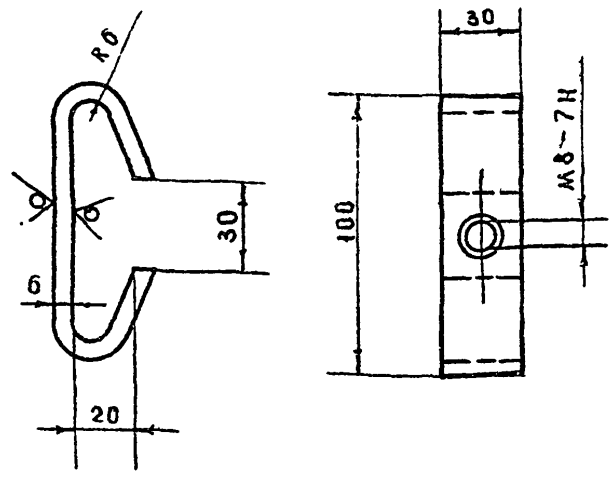

Развернутая длина ℓ=190

Изготовить из полосы $\frac{6\times30\ \text{ГОСТ}\ 103\text{-}57}{\text{Ст.3 ГОСТ}\ 535\text{-}58}$

Замок

05.00.03

Литера	Масса	Масшт
Т	0.26	1:2
Лист	Вс. листов 1	

Rz 20 ✓ (✓)

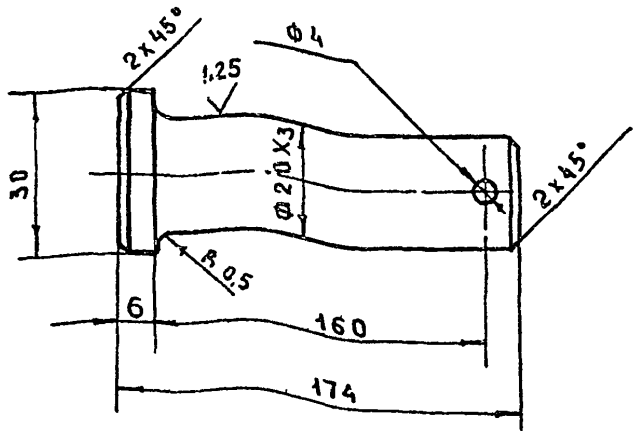

Изготовить из Ст.3 ГОСТ 535-58

Валик

05.00.02

Литера	Масса	Масштаб
Т	0.35	1:2
Лист	Вс. листов 1	

Rz 80 ✓ (✓)

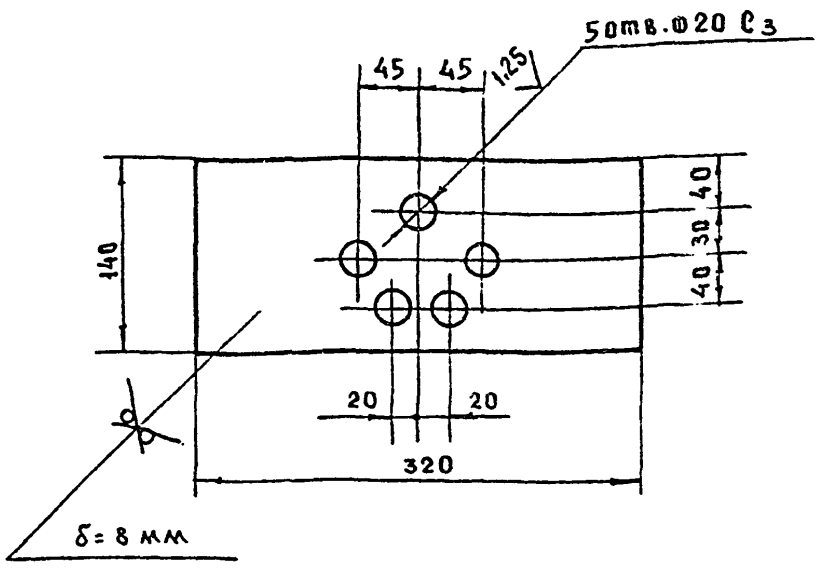

Изготовить из листа $\frac{8\ \text{ГОСТ}\ 5681\text{-}57}{\text{Ст.3 ГОСТ}\ 14637\text{-}69}$

Пластина верхняя передняя

05.01-05

Литера	Масса	Масшт.
Т	2.8	1:5
Лист	Вс. листов 1	

Rz 80 ✓ (✓)

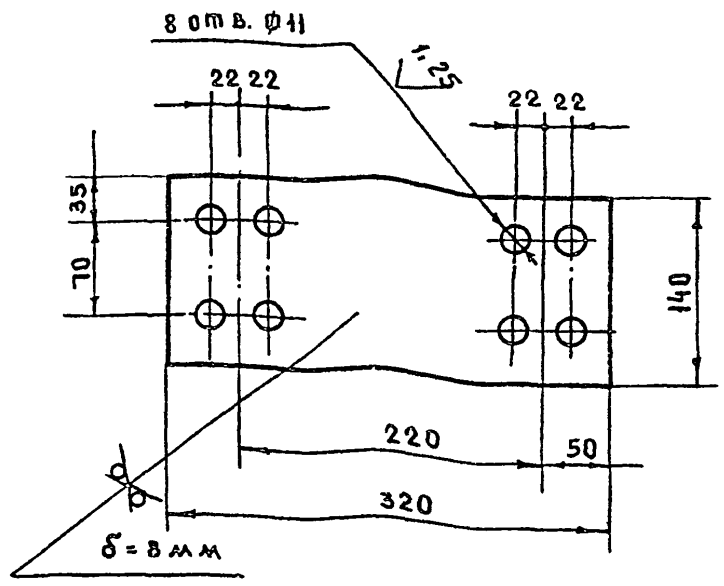

Изготовить из листа $\frac{8\ \text{ГОСТ}\ 5681\text{-}57}{\text{Ст.3 ГОСТ}\ 14637\text{-}69}$

Пластина нижняя

05.01.06

Литера	Масса	Масшт.
Т		1:5
Лист	Вс. листов 1	

1977

Клуб с залом на 400 мест

Механическое оборудование эстрады. Плотницкие. Детали.

Типовой проект 261-12-173

Альбом III

Лист МО-27

15964-03 48

Вид со стороны света

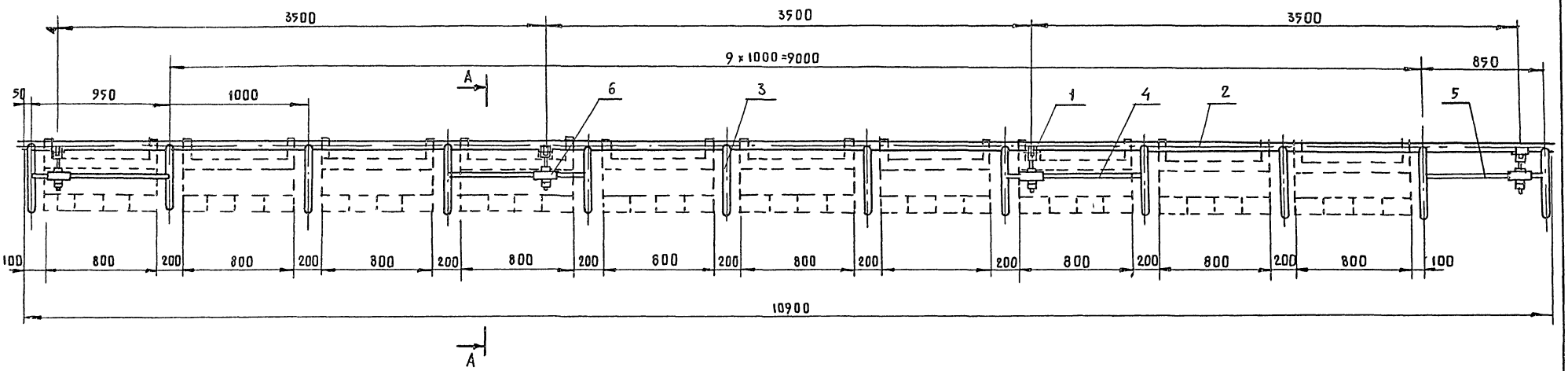

А-А
М 1:5

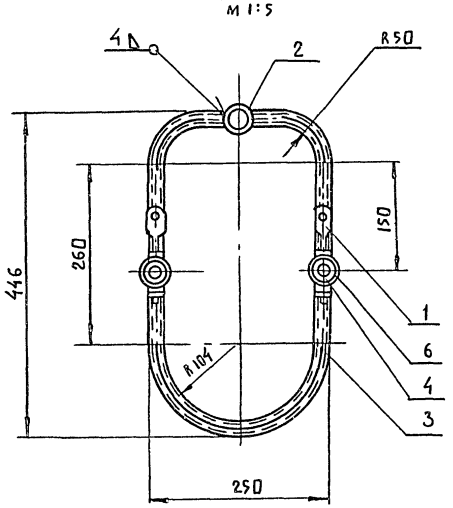

Деревянная заглушка
М 1:1 /изгот. по 2 шт на к-т/

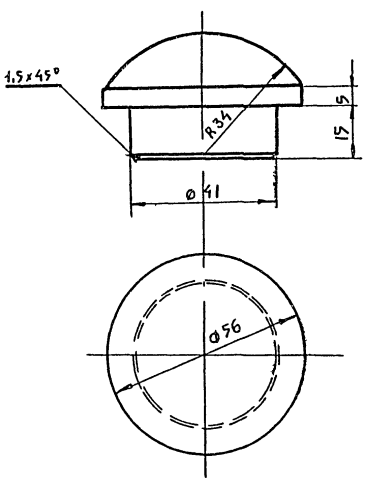

Место подвески
М 1:2

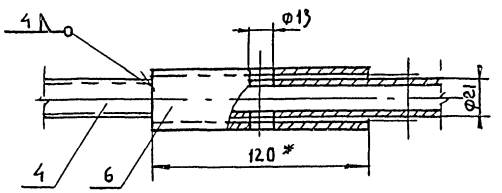

1. Варить электродами Э-42 ГОСТ 9467-60.
2. Покрытие ЭМ, ПФ-19М серая IV п.
3. Изготовить три комплекта.
4. Неуказанные предельные отклонения размеров: отверстии по А7; валов по -В7; прочих СМ7.

5* Размер для справок.

Софитная ферма			01.03.00СБ		
			Литера	Масса	Масшт
			Т	75.0	1:20
			Лист	Вс. листов	
1977	Клуб с залом на 400 мест	Механическое оборудование эстрады Софитная ферма. Общий вид. Узлы	Типовой проект 261-12-173	Альбом III	Лист МО-28

КБ по железобетону Госстроя РСФСР г. Москва

Зав. отделом — В. Богородский; Гл. констр. пр. — Н. Грачев; Гл. архит. пр. — В. Мансветов; Рук. бриг. арх. — Л. Ланда; Технолог — М. Солодков

Проверил — М. Солодков

15964-03 49

КБ по железобетону Госстроя РСФСР г. Москва						
Зав. отделом		В. Богородский	Проверил		М. Солодков	
Гл. констр.		П. Грачев				
Гл. арх. пр.		В. Мансветов				
Рук. бриг. арх.		Л. Ланда				
Технолог		М. Солодков				

Формат	Зона	Позиция	Обозначение	Наименование	Кол.	Вес в кг 1шт.	Вес в кг Общ.
				Документация:			
12			05.00.00 СБ.	Сборочный чертеж			
				Сборочные единицы			
12		1	05.01.00 СБ.	Рама противовеса	1	44.0	44.0
				Детали			
12		2	05.00.01	Груз	24	10.5	2.52
11		3	05.00.02	Валик	5	0.35	1.75
11		4	05.00.03	Замок	2	0.28	0.56
11		5	05.00.04	Ползун	4	4.0	4.0
				Стандартные изделия			
		6		Шайба 20 ГОСТ 11371-68	5	0.03	0.15
		7		Шплинт 4×30	5	0.01	0.05
				ГОСТ 337-66			
		8		Винт М8×20 ГОСТ 1485-64	2	0.02	0.04
		9		Болт М10×90 ГОСТ 7798-62	16	0.08	1.28
		10		Гайка М10 ГОСТ 5915-70	16	0.01	0.16
		11		Шайба косая С12	16	0.015	0.24
				ГОСТ 10906-66			
		12		Шайба пружин. 10	16	0.003	0.05
				ГОСТ 6402-70			

Формат	Зона	Позиция	Обозначение	Наименование	Кол.	Вес в кг 1шт.	Вес в кг Общ.
				Документация			
12			05.01.00 СБ	Сборочный чертеж			
				Сборочные единицы			
				Детали			
б4		1	05.01.01	Двутавр 14; ℓ=1030	2	14.15	2.83
				ГОСТ 8239-72			
б4		2	05.01.02	Уголок 75×75×8; ℓ=38.5	1	3.4	3.4
				ГОСТ 8509-72			
б4		3	05.01.03	Уголок 75×75×8; ℓ=80	4	0.72	2.9
				ГОСТ 8509-57			
11		4	05.01.04	Пластина верхняя задняя	1	2.8	2.8
11		5	05.01.05	Пластина верхняя передняя	1	2.8	2.8
11		6	05.01.06	Пластина нижняя	1	2.8	2.8

1977

Клуб с залом на 400 мест

Противовес

05.00.00		
Литера	Масса	Масштаб
Т	305.0	—
Лист	Вс. листов 1	

Рама противовеса

05.01.00		
Литера	Масса	Масштаб
Т	44.0	—
Лист	Вс. листов 1	

Механическое оборудование эстрады. Спецификации.

Формат	Зона	Позиция	Обозначение	Наименование	Кол.	Вес кг 1шт.	Вес кг Общ.
				Документация			
12			01.05.00 СБ.	Сборочный чертеж			
				Сборочные единицы			
				Детали			
11		1	01.05.01	Вилка	1	0.22	0.22
11		2	01.05.02	Валик	1	0.05	0.05
				Стандартные изделия			
		3		Гайка 12 ГОСТ 5915-70	3	0.011	0.033
		4		Шплинт 3×20	2	0.002	0.004
				ГОСТ 397-66			
		5		Шайба 12 ГОСТ 11371-68	1	0.005	0.005

Формат	Зона	Позиция	Обозначение	Наименование	Кол.	Вес в кг 1шт	Вес в кг Общ.
				Документация			
24			01.03.00 СБ	Сборочный чертеж			
				Сборочные единицы			
12		1	01.05.00 СБ.	Стяжка	8	0.31	2.48
				Детали			
б4		2	01.03.01	Труба 40; ℓ=10000	1	41.9	41.9
				ГОСТ 3262-62			
б4		3	01.03.02	Труба 15; ℓ=1110	12	1.42	17.0
				ГОСТ 3262-62			
б4		4	01.03.03	Труба 15; ℓ=979	8	1.26	7.6
				ГОСТ 3262-62			
б4		5	01.03.04	Труба 15; ℓ=829	2	1.15	2.3
				ГОСТ 3262-62			
б4		6	01.03.05	Труба 25; ℓ=120	8	0.29	2.3
				ГОСТ 3262			

Типовой проект 261-12-173

Альбом III

Лист МО-29

Стяжка

01.05.00		
Литера	Масса	Масштаб
Лист	Вс. листов	

Софитная форма.

01.03.00		
Литера	Масса	Масшт.
	75.0	
Лист	Вс. листов	

5964-03 50

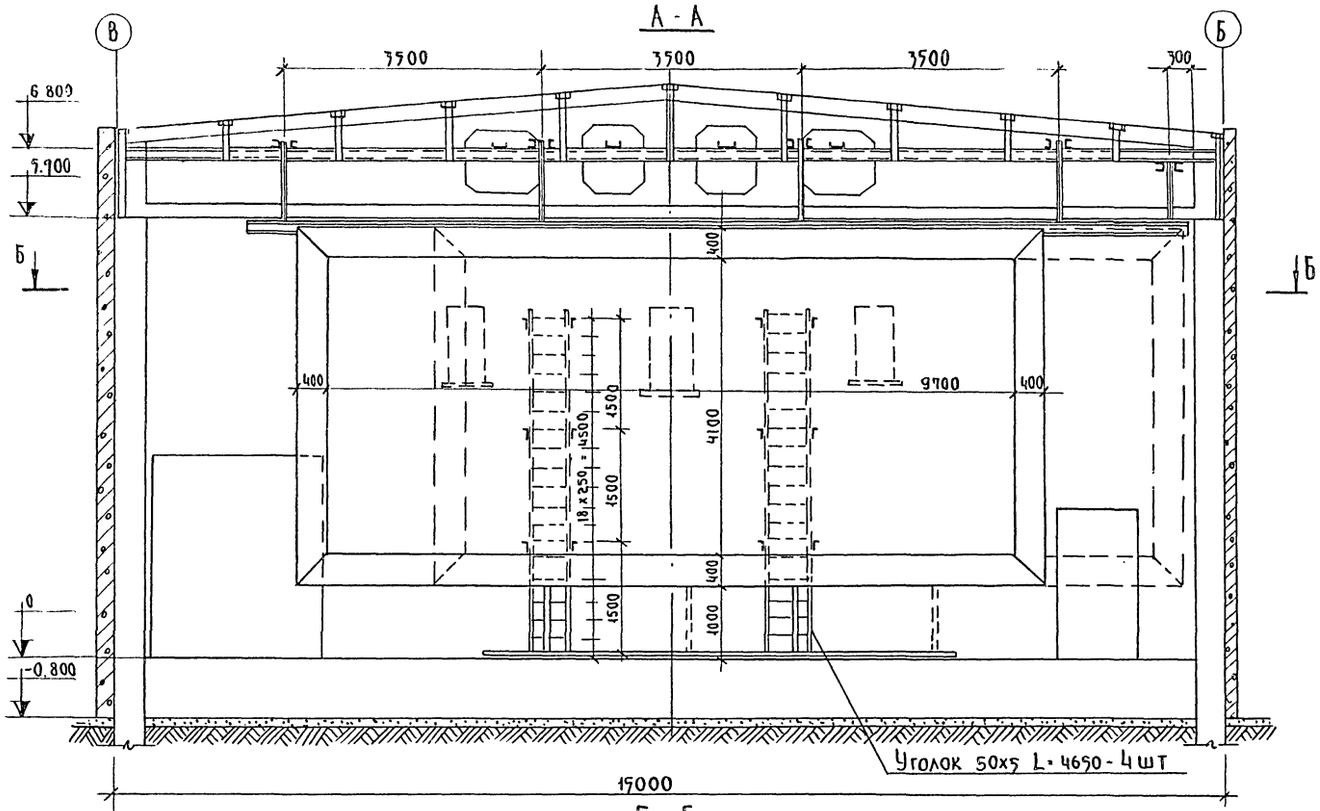

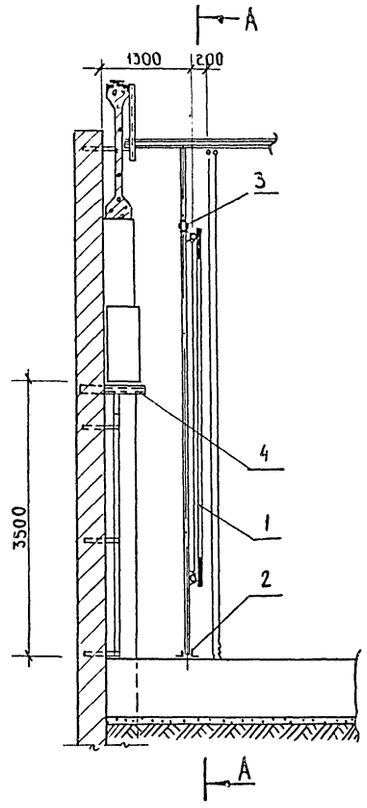

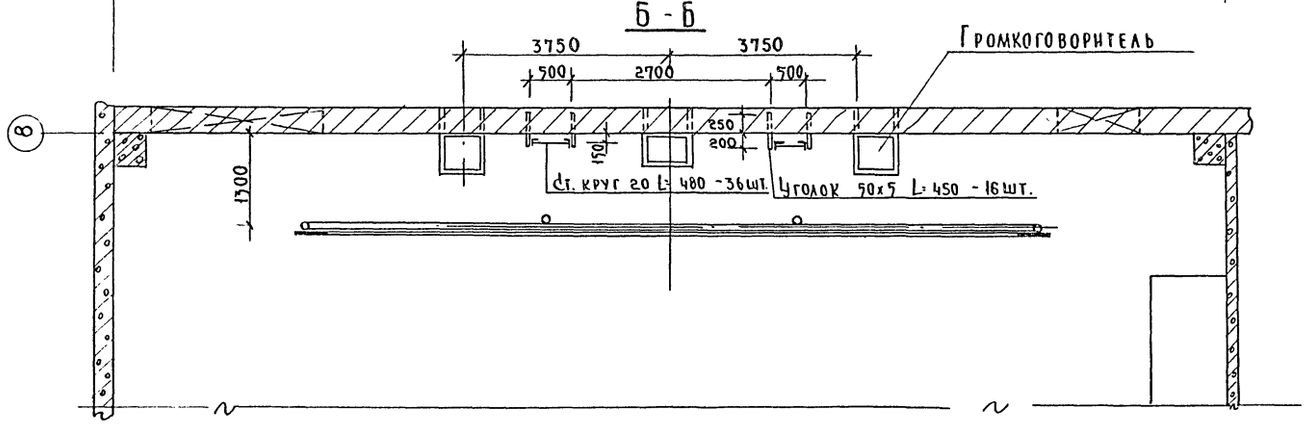

Размеры для справок.

№ поз	№ листа	Наименование	Кол.	Масса 1шт.	Масса общ.	Прим.
1	МО-31	Киноэкран	1	—	336.5	
2	МО-38	Нижние направляющие	1	—	46.9	
3	МО-38	Монорельс	1	—	227.0	
4	МО-34	Кронштейн для громкоговорит.	3	19.0	57.0	

Киноэкран откатной. Общий вид.

06.00.00 сб.		
Литера	Масса	Масштаб
Лист	Вс листов	

1977	Клуб с залом на 400 мест.	Механическое оборудование эстрады. Киноэкран откатной. Общий вид.	Типовой проект 261-12-173	Альбом III	Лист МО-30

КБ по железобетону Госстроя РСФСР г. Москва

Зав. отделом Гл. конструк. Гл. арх. пр-та Рук. бриг. арх. Технолог

В. Богородский Н. Грачев В. Мансветов Л. Ланда А. Исаков

Проверил

М. Солодков

15964-03 51

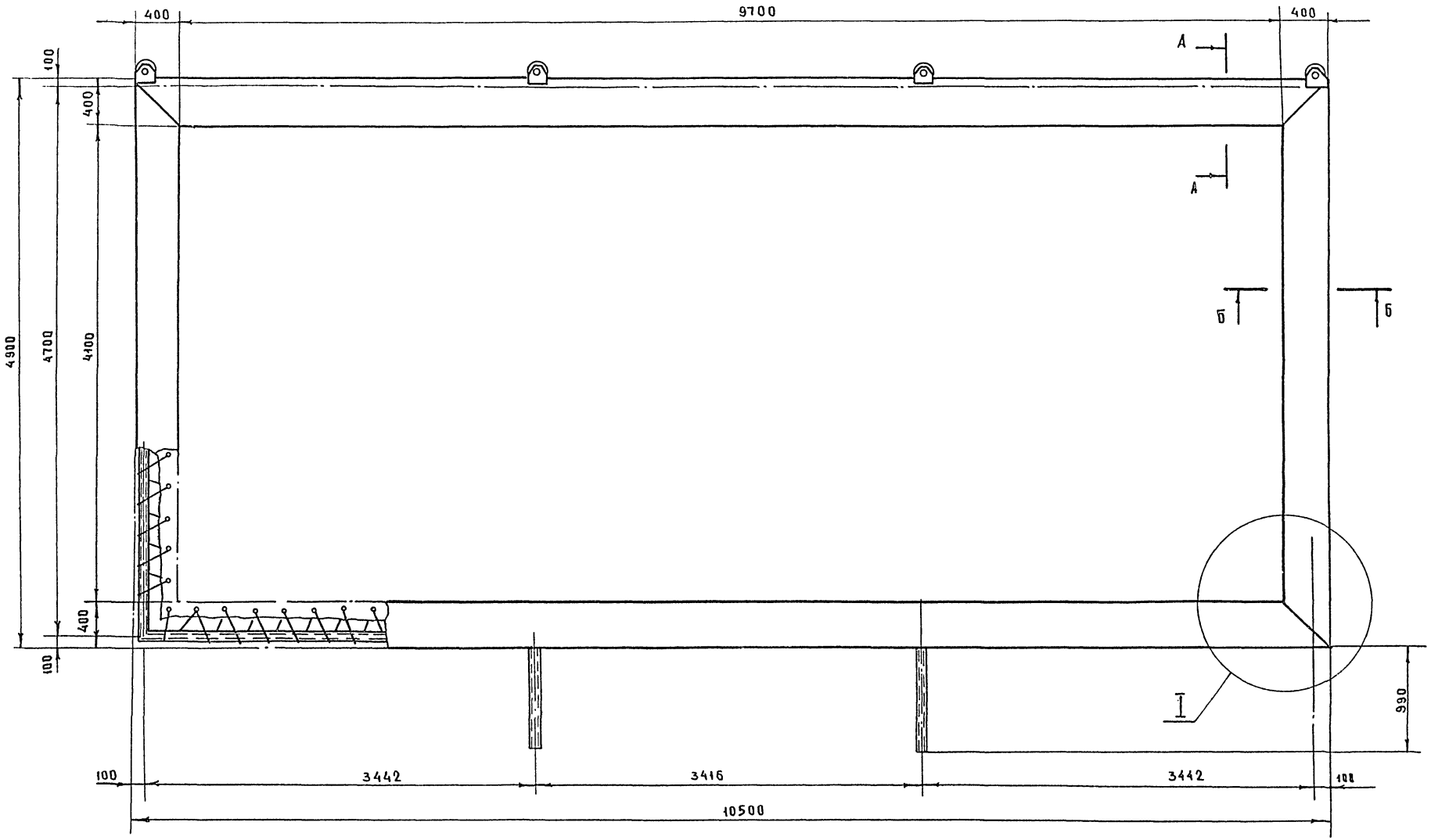

1. Место „I"; разрезы А-А; Б-Б и спецификацию см. на листе МО-32
2. Размеры для справок.

КБ по железобетону Госстроя РСФСР г. Москва	Зав. отдел.	Гл. констр.	Гл. архит. пр.	Рук. бригад. ар.	Технолог
	Ж. Богородский	Н. Грачев	В. Мансветов	Л. Ланда	М. Солодков
	Проверил	М. Солодков			

Конструкция киноэкрана				06.-01.00.СБ	
				Литера	Масса	Масштаб
				Т		1:20
				Лист 1	Вс. листов 2	
1977	Клуб с залом на 400 мест	Механическое оборудование эстрады. Откатной киноэкран. Конструкция экрана. Лист 1	Типовой проект 261-12-173	Альбом III	Лист МО-31

15964-03 52

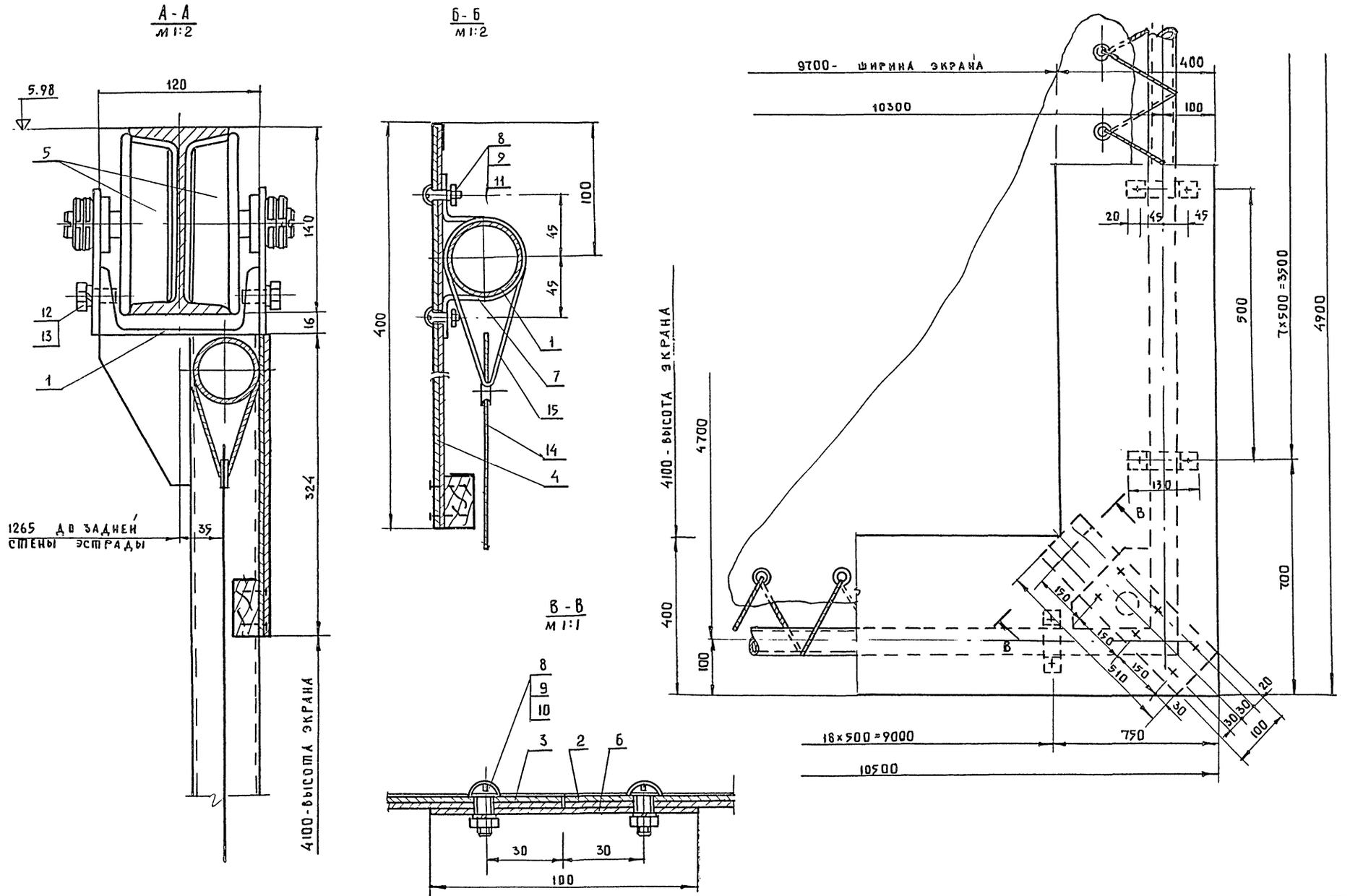

КБ по железобетону Госстроя РСФСР г. Москва	Зав. отделом	Б. Богородский	Проверил	М. Солодков	
	Гл. констр. пр.	Н. Грачев			
	Гл. архит. пр.	В. Мансветов			
	Рук. бриг. арх.	Л. Ланда			
	Технолог	М. Солодков			

КОНСТРУКЦИЯ ЭКРАНА			06.01.00СБ		
			Литера	Масса	Масшт
			Т	336,5	—
			Лист	Вс. листов	
1977	Клуб с залом на 400 мест	Механическое оборудование эстрады откатной киноэкран. Конструкция экрана лист 2	Типовой проект 261-12-173	Альбом III	Лист МО-32

15964-03 53

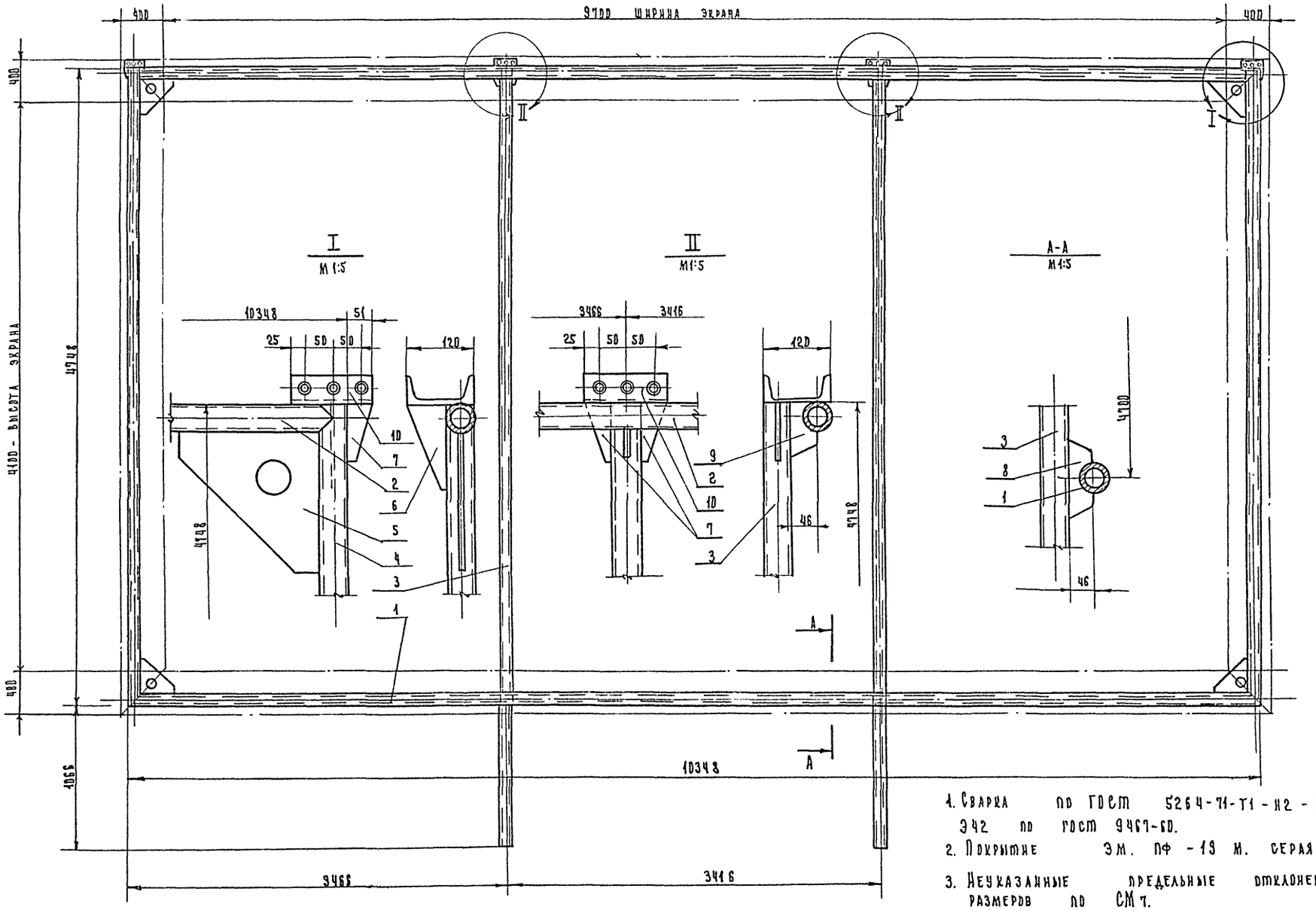

1. Сварка по ГОСТ 5264-71-Т1-Н2-Д4. Электроды Э42 по ГОСТ 9467-60.
2. Покрытие ЭМ. ПФ-19 М. серая IV п.
3. Неуказанные предельные отклонения размеров по СМ 7.
4. * Размер для справок.

Каркас экрана			06.05.0		СБ.
			Литера	Масса	Масштаб
			Г	189.0	1:20
			Лист	Вс.	Гов
1977	Клуб с залом на 400	Механическое оборудование эстрады. Откатной киноэкран. Каркас экрана.	Типовой проект 261-12-173	Альбом III	Лист МО-33

КБ по железобетону Госстроя РСФСР г. Москва

Зав. отделом Гл. конструктор Гл. архитектор Рук. бриг. архит. Технолог

В. Богородский, Н. Грачев, В. Мансветов, А. Ланда, М. Солодков

Проверил

М. Солодков

15964-03 54

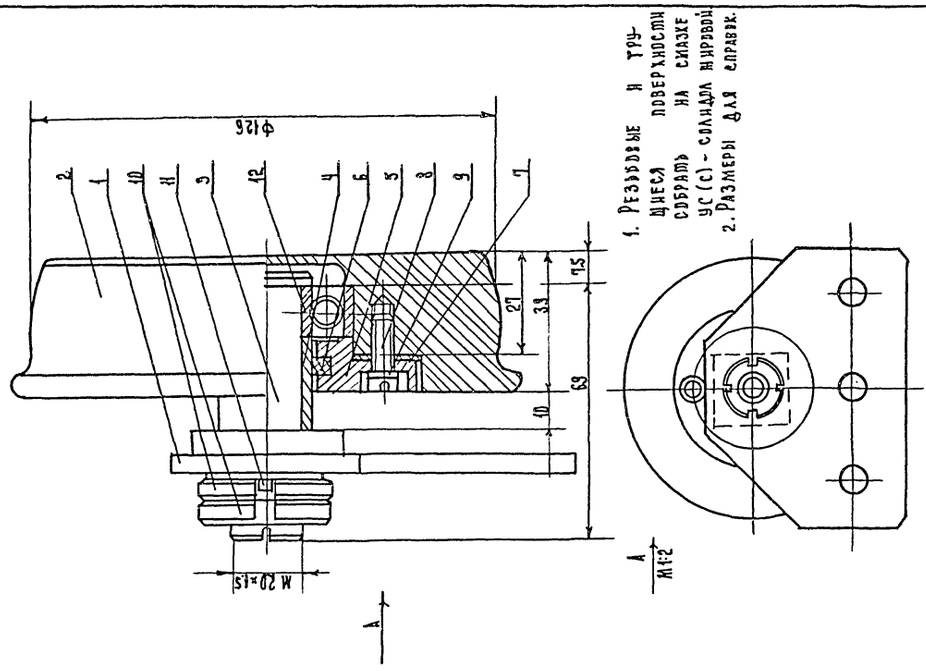

1. Резьбовые и трущиеся поверхности собрать на смазке УС(С) - солидол жировой
2. Размеры для справок.

Об. Д9. ДД СБ.

Литера	Масса	Масштаб
Т	4,7	1:1
Лист	Вс. листов 1	

Ролик

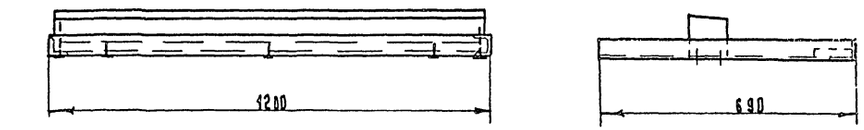

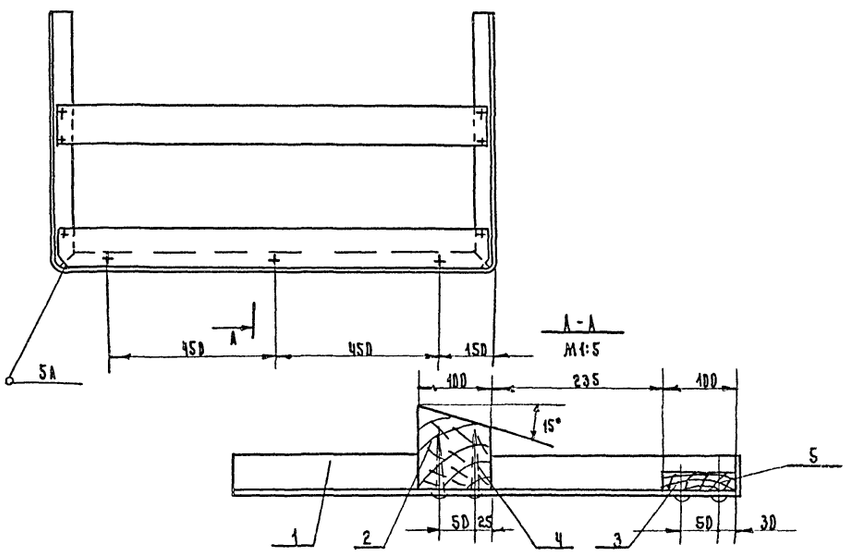

Развертка детали поз.1

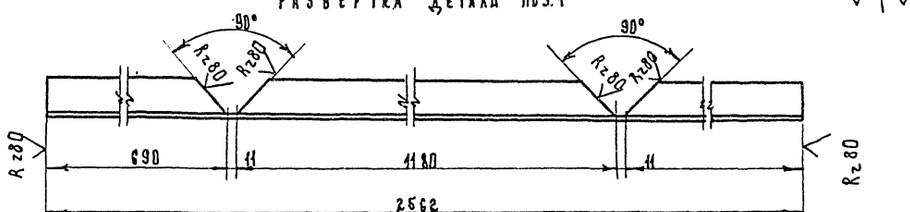

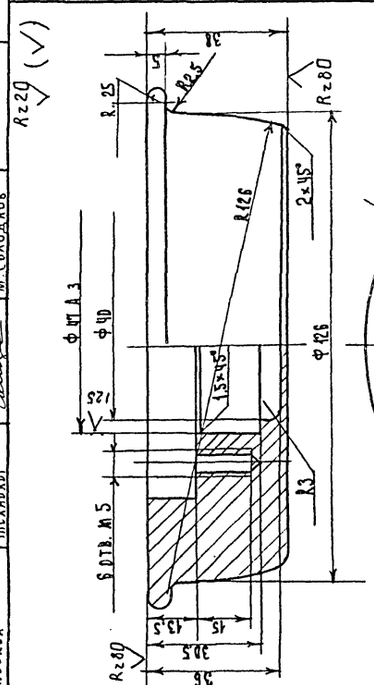

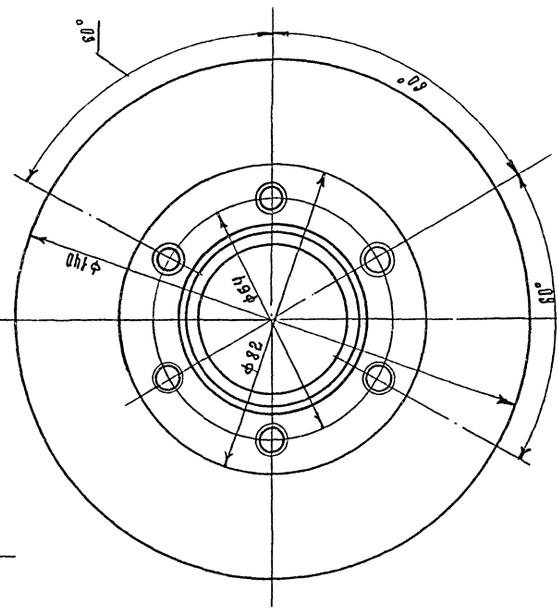

1. Неуказанные предельные отклонения размеров: отверстий по H_7, валов по h_7, прочих см. 2. Изготовить из ст.3 ГОСТ 535-58.

Об. Д9. Д1

Литера	Масса	Масштаб
Т	30	1:1
Лист	Вс. листов 1	

Ролик

1. Неуказанные предельные отклонения размеров: отверстий по A_7, валов по B_7, прочих см.
2. Покрытие Ч м ПФ-119м, серая IV п.

Кронштейн для громкоговорителя.

Об. Д4. ДД СБ.

Литера	Масса	Масштаб
Т	1,3	1:10
Лист	Вс. листов 1	

1977	Клуб с залом на 400 мест	Механическое оборудование эстрады. Откатный киноэкран. Детали.

Типовой проект 261-12-173 | Альбом III | Лист МО-34

Зам. отдела			
Гл. конструктор			
Нач. сект.			
Техколдог			
Гл. архитектор	А. Бугримский	Проверил	М. Солодков
Гл. инженер	А. Ершов		
Нач. сект.	А. Мясников		
Инженер	М. Лапаа		
Инженер	М. Солодков		

КБ по железобетону Госстроя РСФСР г. Москва

13964-03 55

КБ по железобетону Госстроя РСФСР г. Москва								1977	
	Зав. отдел.							Каунас с завода на 400 мест	
	Гл. конструк.								
	Гл. арх. пр.								
	Рук. бриг. арх.								
	Технолог								
								Механическое оборудование. Аппараты.	
								Промышленной химзавод.	
								261-12-173	
								Альбом	
								АПСМ МО-35	

Изготовить из Ст.3 ГОСТ 380-71

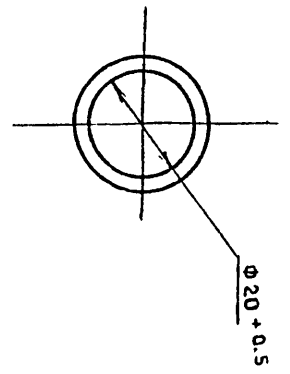

Rz80 (✓)

Изготовить из картона

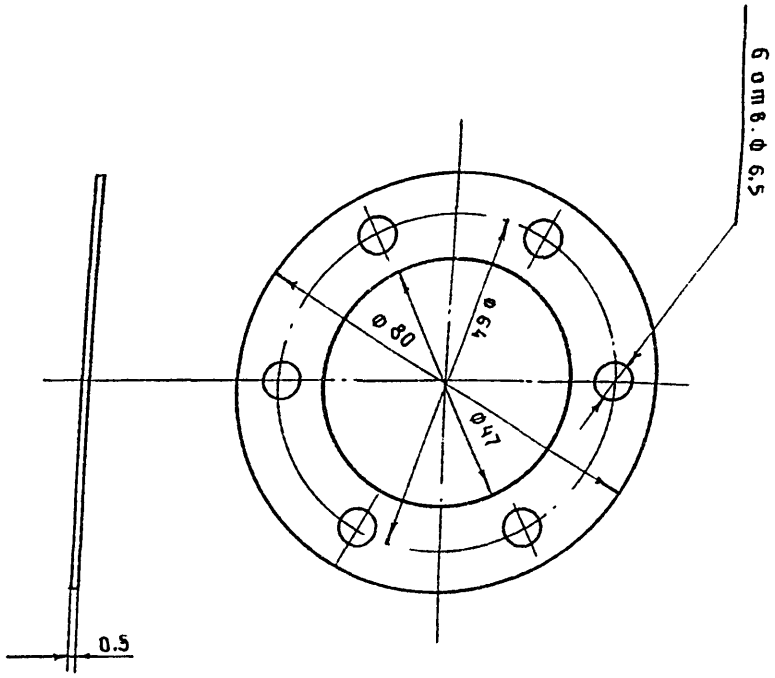

КБ по железобетону Госстроя РСФСР г. Москва

Зав. отделом		Б. Богородский	Проверил		М. Солодков					
Гл. констр. пр.		Ю. Грачев								
Гл. архит. пр.		В. Мансветов								
Рук. бриг. арх.		Л. Ляндэ								
Технолог		М. Солодков								

Rz 80 (V)

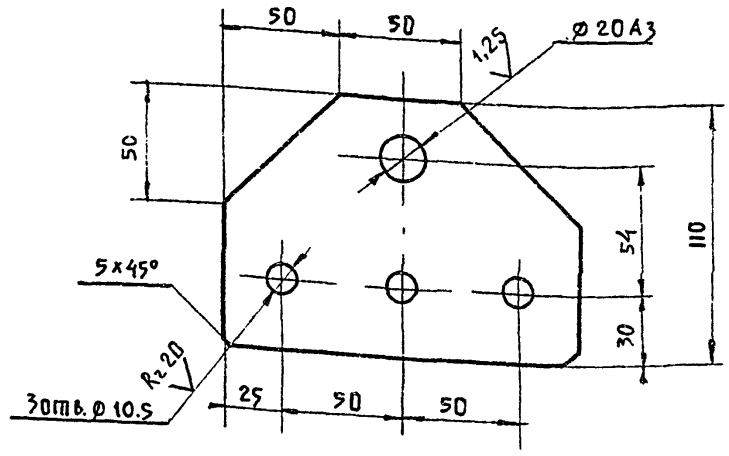

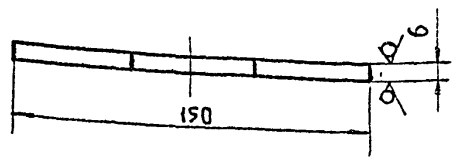

1. Отв. 20 А3 сверлить после сварки.
2. Изготовить из листа $\frac{6\ \text{ГОСТ}\ 5681\text{-}57}{\text{Ст3 ГОСТ}\ 14637\text{-}69}$
3. Неуказанные предельные отклонения размеров: отверстий по А7, валов по В7, прочих См7

Щека

06.10.01		
Литера	Масса	Масштаб
Т	0.69	1:2
Лист	Вс. листов	

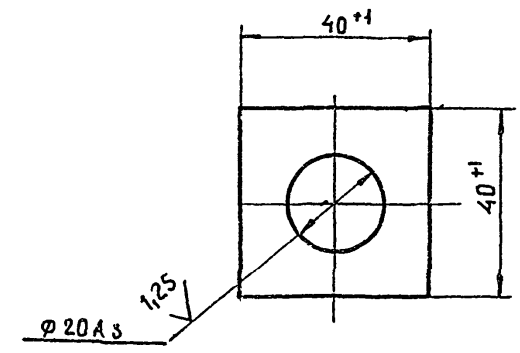

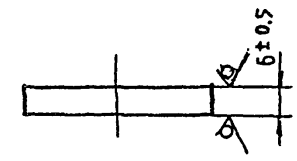

Отв 20 А3 сверлить после сварки.

Изготовить из листа $\frac{6\ \text{ГОСТ}\ 5681\text{-}57}{\text{Ст3 ГОСТ}\ 14637\text{-}69}$

Накладка

06.10.02		
Литера	Масса	Масштаб
Т	0.06	1:1
Лист	Вс. листов	

Rz 20 (V)

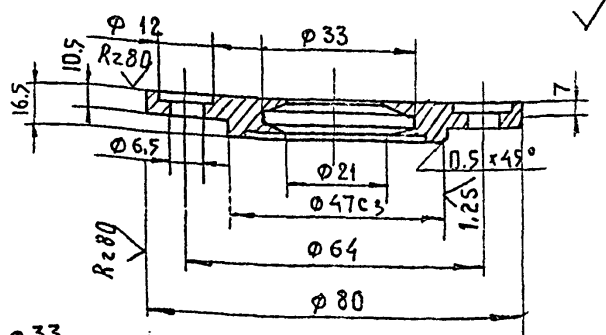

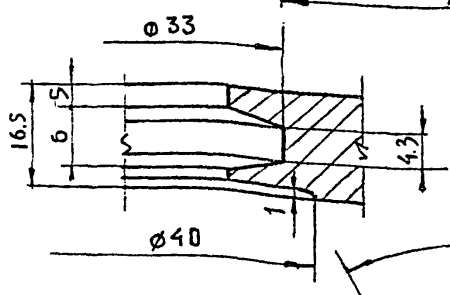

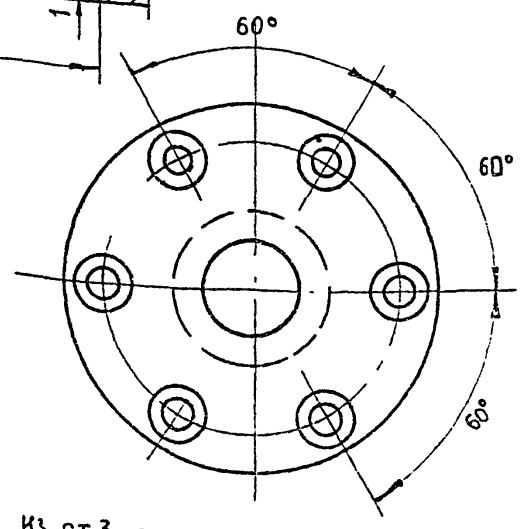

1. Изготовить из ст.3 ГОСТ 535-58
2. Неуказанные предельные отклонения размеров отверстий по А7, валов по В7 прочих См7

Крышка

06.09.04		
Литера	Масса	Масштаб
Т	6.51	1:1
Лист	Вс. листов	

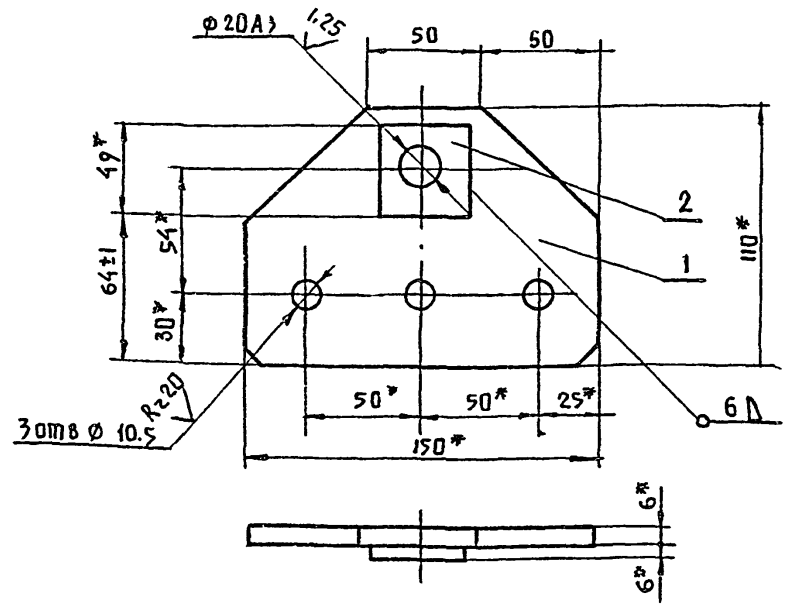

1. Варить электродами типа Э42 ГОСТ 9467-60.
2. Покрытие эм. ПФ-19М, серая IУп
3. *Размеры для справок.

Формат	Зона	Позиция	Обозначение	Наименование	Кол	Вес в кг: 1 шт	Вес в кг: общ
				Детали			
11		1	06.10.01	Щека	1	0.69	0.69
11		2	06.10.02	Накладка	1	0.06	0.06

Щека

06.10.00 СБ		
Литера	Масса	Масштаб
Т	0.75	1:2
Лист	Вс. листов	

КАУБ с залом на 400 мест

Механическое оборудование эстрады откатной киноэкран. Детали

Типовой проект 261-12-173 Альбом III Лист МО-36

15964-03 57

КБ по железобетону Госстроя РСФСР г. Москва

Зав. отделом		Н. Багородский	Проверил	М. Солодков
Гл. констр.		Н. Грачев		
Гл. архит. пр-та		В. Мансветов		
Рук. бриг. арх.		Л. Ланда		
Технолог		М. Солодков		

Формат	Зона	Позиция	Обозначение	Наименование	Кол.	Вес в кг 1 ед.	Вес в кг общ.
				Документация			
22			06.01.00 СБ	Сборочный чертеж			
				Сборочные единицы			
22		1	06.05.00 СБ	Каркас экрана	1	18.90	18.98
11		2	06.06.00 СБ	Обрамление вертик.	2	12.15	24.3
11		3	06.07.00 СБ	Обрамление гор. ниж.	1	25.0	29.0
11		4	06.08.00 СБ	Обрамление гориз. верх	1	24.0	24.0
11		5	06.09.00 СБ	Ролик	8	4.7	37.6
				Детали			
11		6	06.01.01	Пластина	4	0.79	3.16
11		7	06.01.02	Скоба	54	0.2	10.8
				Стандартные изделия			
		8		Винт М6×15 ГОСТ 1491-72	140	0.005	0.70
		9		Гайка М6 ГОСТ 5915-70	140	0.003	0.42
		10		Шайба 6 ГОСТ 11971-66	32	0.001	0.03
		11		Шайба пружин. 6	108	0.0004	0.04
				ГОСТ 6402-70			
		12		Болт М10×20 ГОСТ 7801-62	24	0.02	0.48
		13		Шайба пружин. 10	24	0.01	0.24
				ГОСТ 6402-70			
				Прочие изделия			
		14		Полотно экрана / разм. по люверсам. 9600×4300 /	41.5м²	0.5	21.75
				Спец. пластик			
		15		Шнур шторный Ф4	250м	—	—
				ГОСТ 1165-70			

Формат	Зона	Позиция	Обозначение	Наименование	Кол.	Вес в кг 1 шт.	Вес в кг общ.
				Документация			
22			06.05.00 СБ.	Сборочный чертеж			
				Сборочные единицы			
				Детали.			
11		1	06.05.01	Труба 40; l = 9948	1	38.4	38.4
11		2	06.05.02	Труба 40; l = 9900	1	38.2	38.2
11		3	06.05.03	Труба 40; l = 5714	2	22.0	44.0
11		4	06.05.04	Труба 40; l = 4648	2	17.9	35.8
11		5	06.05.05	Косынка	4	2.4	9.5
11		6	06.05.06	Ребро	2	1.8	3.6
11		7	06.05.07	Ребро	6	0.95	5.7
11		8	06.05.08	Ребро	2	1.0	2.0
11		9	06.05.09	Ребро	2	0.7	1.4
11		10	06.05.10	Швеллер 14	4	1.55	6.2

1977

Клуб с залом на 400 мест

Киноэкран

06.01.00		
Литера	Масса	Масштаб
Т	336,5	
Лист	Вс. листов 1	

Каркас экрана.

06.05.00		
Литера	Масса	Масшт.
Т	103.0	-
Лист	Вс. листов	

Механическое оборудование эстрады. Откатной киноэкран. Спецификации.

Формат	Зона	Позиция	Обозначение	Наименование	Кол.	Вес в кг 1 шт	Вес в кг общ.
				Документация			
11			06.05.00 СБ.	Сборочный чертеж			
				Сборочные единицы			
11		1	06.10.00 СБ.	Щель	1	0.75	0.75
				Детали.			
11		2	06.09.01	Ролик	1	3.0	3.0
11		3	06.09.02	Ось	1	0.18	0.18
11		4	06.09.03	Втулка	1	0.025	0.025
11		5	06.09.04	Крышка	1	0.5	0.5
11		6	06.09.05	Кольцо	1	—	—
11		7	06.09.06	Прокладка	1	—	—
				Стандартные изделия			
		8		Винт М6×16 ГОСТ 1491-72	6	0.006	0.04
		9		Шайба пружин. 6	6	0.0003	0.003
				ГОСТ 6402-70			
		10		Гайка М20×1.5 круглая	2	0.014	0.07
				Уменьш. ГОСТ 11871-66			
		11		Шайба стопорная 20×36	1	0.004	0.004
				ГОСТ 3635-62			
		12	№ 204	Шарикоподшипник	1	0.1	0.1

Формат	Зона	Позиция	Обозначение	Наименование	Кол.	Вес в кг 1 шт	Вес в кг общ.
				Документация			
12			06.04.00 СБ	Сборочный чертеж.			
				Сборочные единицы.			
				Детали			
б4		1	06.04.01	Уголок 50×50×5; l=2562	1	9.4	9.4
				ГОСТ 8509-72			
б4		2	06.04.02	Брус 110×100; l=1180	1	7.0	7.0
				ГОСТ 8486-66			
б4		3	06.04.03	Доска 100×25 l=1100	1	1.8	1.8
				ГОСТ 8486-66			
				Стандартные изделия			
		4		Шуруп 3×70	4	0.015	0.06
				ГОСТ 1145-70			
		5		Шуруп 3×25	5	0.005	0.03
				ГОСТ 1145-70			

Типовой проект 261-12-173

Альбом III

Лист МО-37

15964-03 58

Ролик

06.09.00		
Литера	Масса	Масштаб
Т	-	-
Лист	Вс. листов 1	

Кронштейн для громкоговорителя

06.04.00		
Литера	Масса	Масшт.
Т	9.0	-
Лист	Вс. лист.	

КБ по железобетону Госстроя РСФСР г. Москва									
	Зав. отделом		В. Богородский	Проверил		М. Солодков			
	Гл. констр. пр.		Н. Грачев						
	Гл. арх. пр.		В. Мансветов						
	Рук. бриг. арх.		Л. Ланда						
	Технолог		М. Солодков						

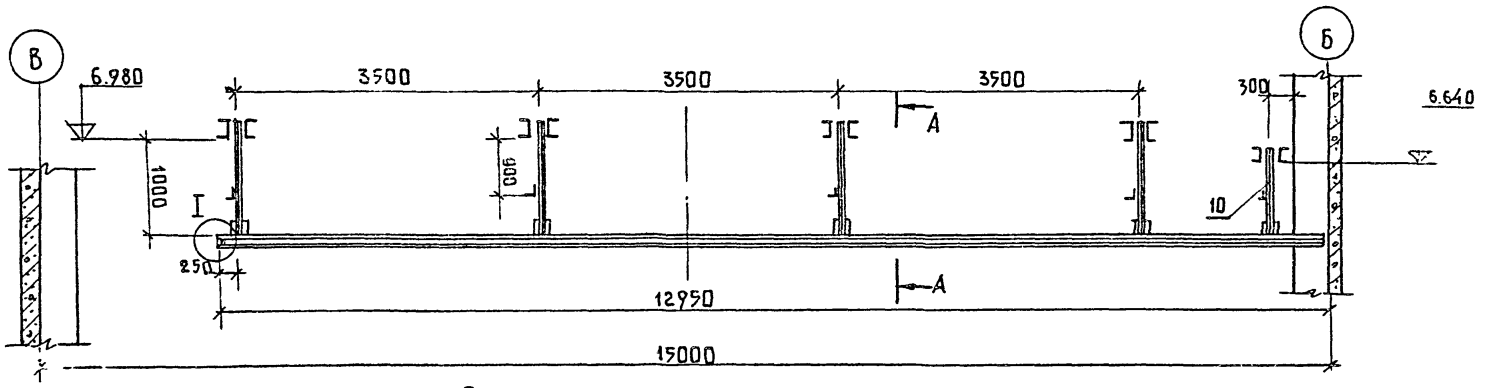

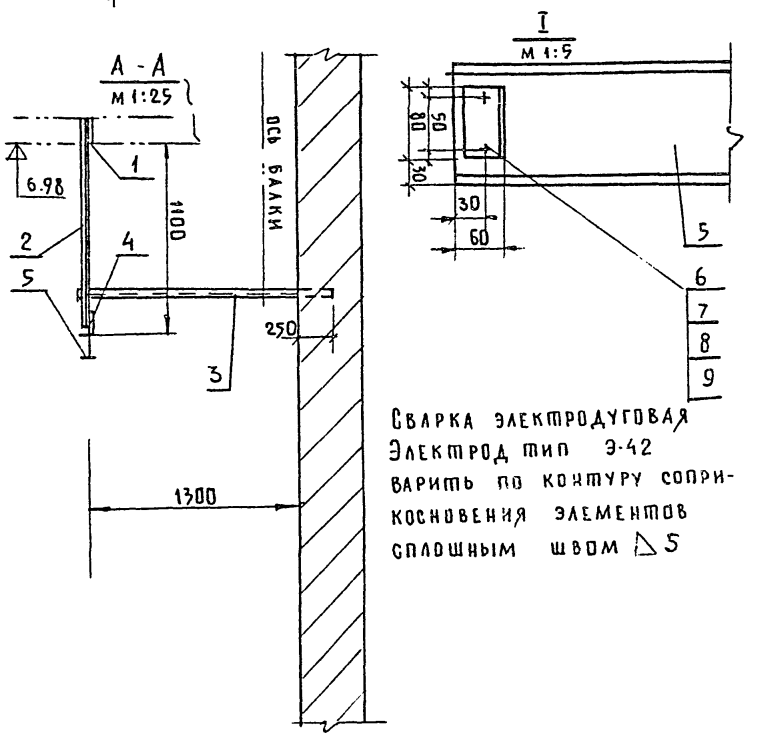

Сварка электродуговая
Электрод тип Э-42
варить по контуру соприкосновения элементов сплошным швом △5

N п/п	ГОСТ	Обозначение материала	Кол	Длина 1 эл.	Длина общ.	Вес кг общ.	Примеч.
1	5681-57	Лист 170×160×8	5	—	—	11.5	
2	8509-72	Уголок 50×5	4	1250	5040	18.8	
3	8509-72	Уголок 50×5	5	1510	3020	11.4	
4	5681-57	Лист 300×200×6	5	—	—	5.0	
5	8239-72	Двутавр 14	1	12950	12950	175.0	
6	8509-72	Уголок 50×5	2	80	160	0.6	
7	7801-72	Болт М 10×30	2	—	—	0.06	
8	5915-70	Гайка М10	2	—	—	0.03	
9	6402-70	Шайба пружин. 10	2	—	—	0.01	
10	8509-72	Уголок 50×5	1	960	960	3.2	

Дорога монорельсовая

06.03.00 СБ

Литера	Масса	Масштаб
Т	2220	
Лист	Вс.	

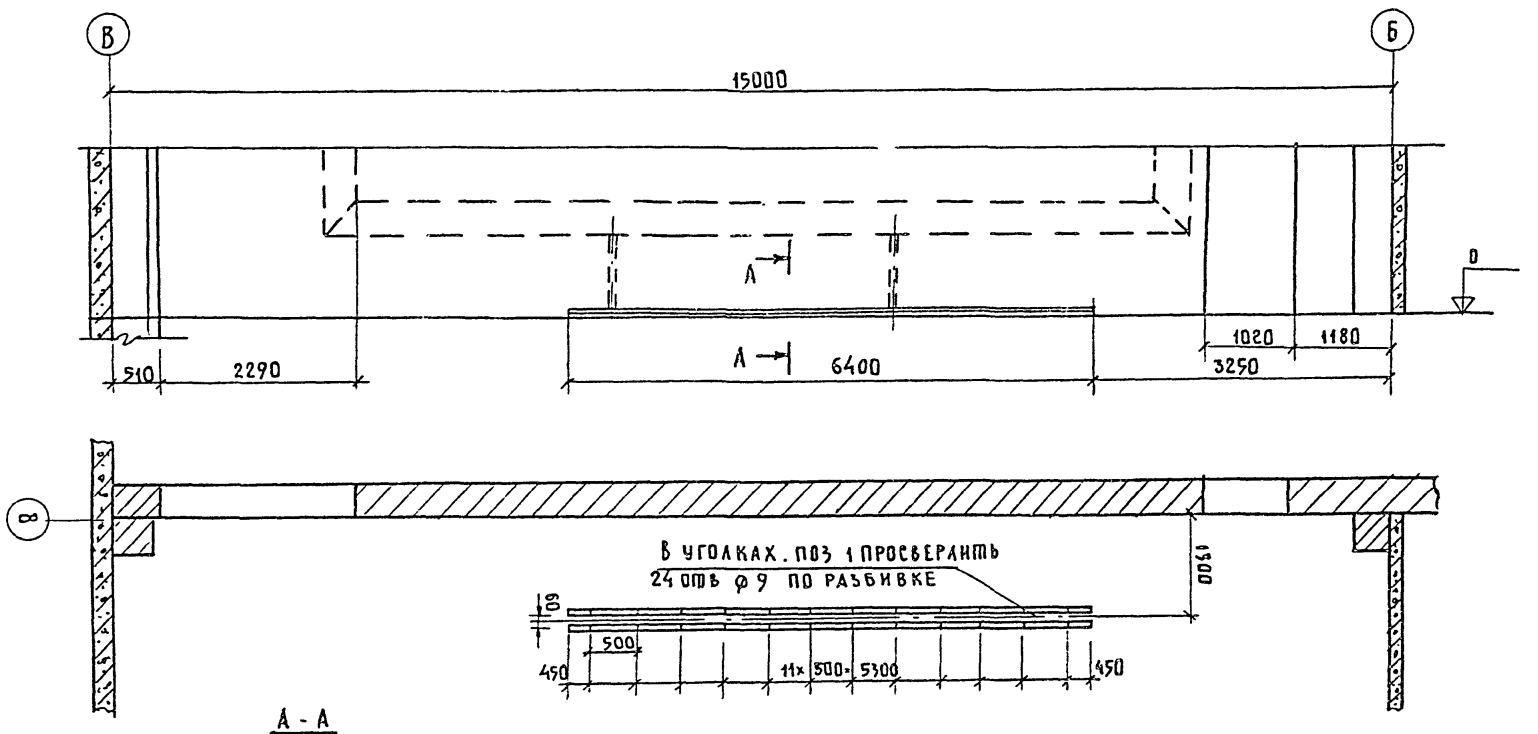

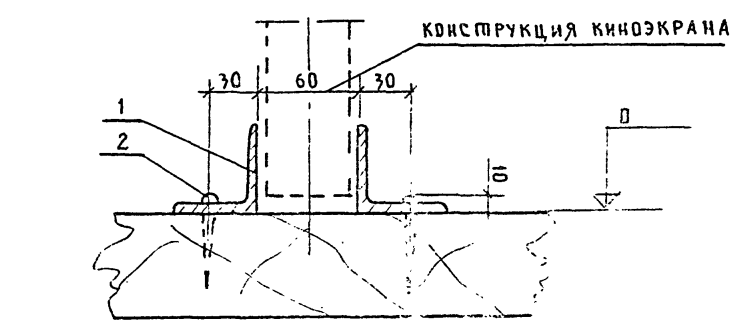

№ поз	ГОСТ	Обозначение материала	Кол.	Длина 1 эл	Длина общ	Вес кг общ	Прим.
1	8509-57	Уголок 50×5	2	6400	12.800	46.8	
2	1145-70	Шуруп А4×40	24	—	—	0.1	

Дорога нижняя

06.03.00 СБ

Литера	Масса	Масштаб
Т	46.9	1:50
Листов 1		

1977

Клуб с залом на 400 мест

Механическое оборудование эстрады откатной киноэкраны. Узлы.

Типовой проект 261-12-173 Альбом III

Лист МО-38

15964-03 59

КБ по железобетону Госстроя РСФСР г. Москва										
	ЗАВ. ОТДЕЛОМ		Б. Богородский	ПРОВЕРИЛ		М. Солодков				
	ГЛ. КОНСТР. ПР.		Н. Грачев							
	ГЛ. АРХИТ. ПР.		Б. Мансветов							
	РУК. БРИГ. АРХ.		Л. Ланда							
	ТЕХНОЛОГ		М. Солодков							

А-А
М 1:2

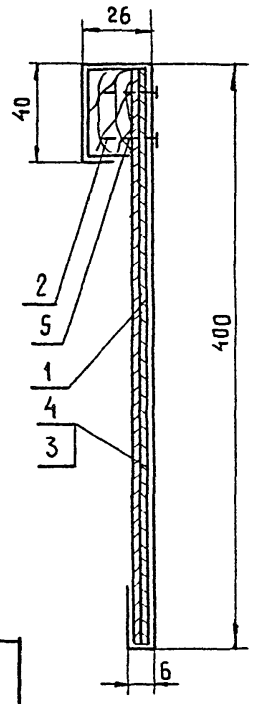

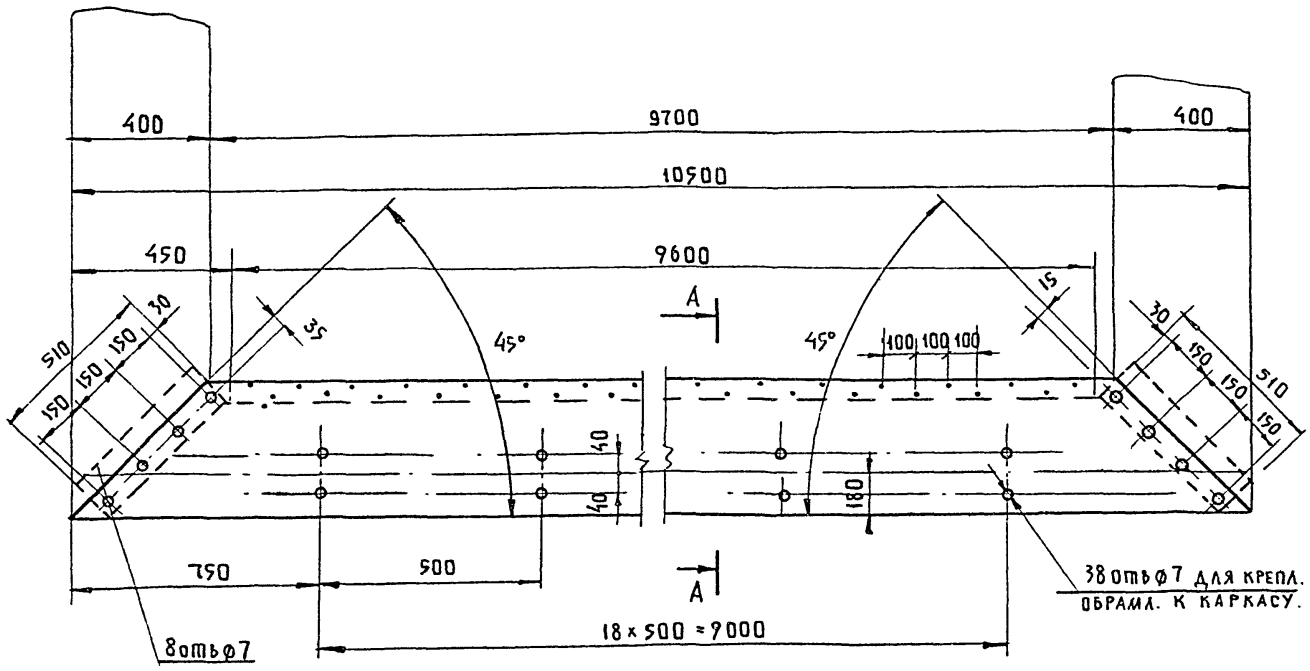

Бархат поз. 3 крепить к фанере казеиновым клеем
Фанеру предварительно оклеить плотной тканью поз. 4.

Обрамление горизонтальное нижнее

06.07.00СБ

Литера	Масса	Масштаб
Т		1:10
Лист	Вс. листов	

А-А
М 1:2

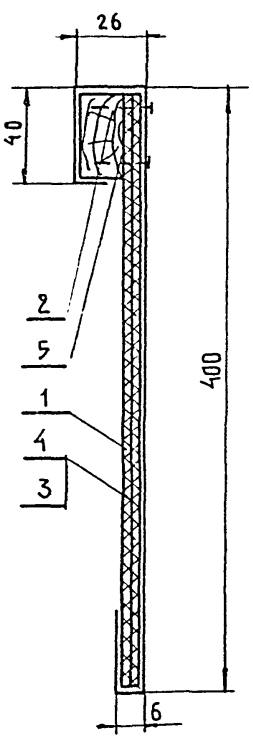

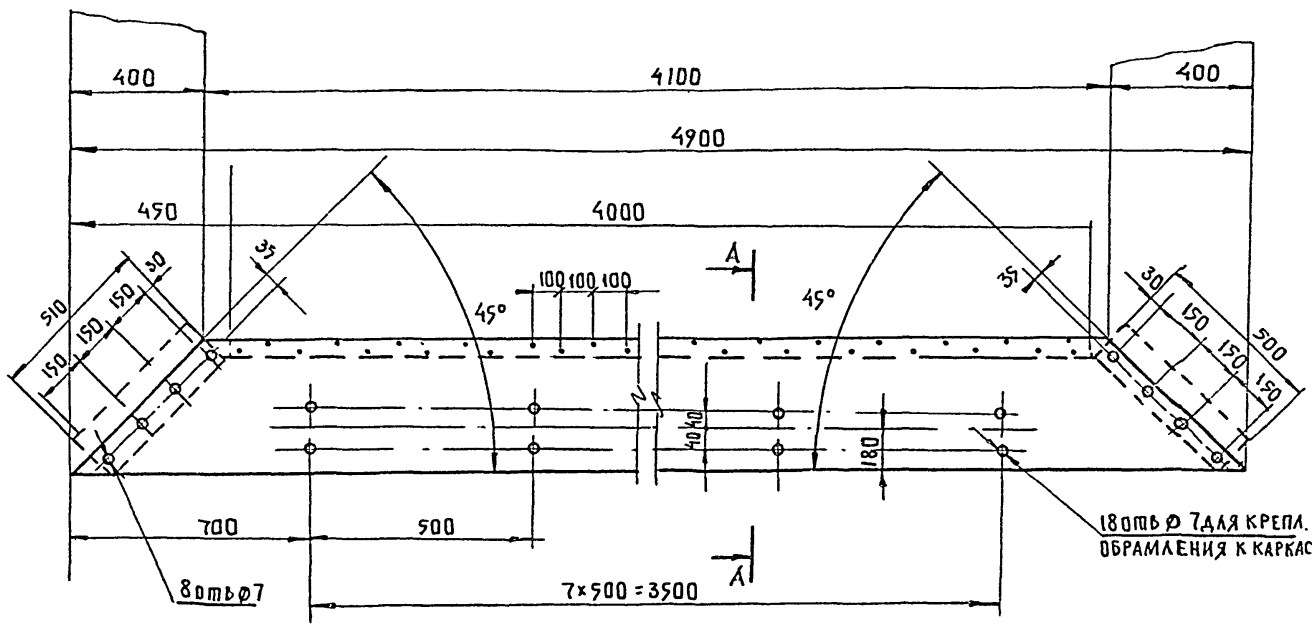

Бархат поз. 3 клеить к фанере казеиновым клеем.
Фанеру-предварительно оклеить плотной тканью - поз. 4.

Обрамление вертикальное

06.06.00СБ

Литера	Масса	Масштаб
Т		
Лист	Вс. листов	

Клуб с залом на 400 мест

Механическое оборудование эстрады откатной киноэкран. Обрамление.

Типовой проект 261-12-173 | Альбом III | Лист МО-39

15964-03 60

КБ по железобетону Госстроя РСФСР г. Москва.									
	Зав. отделом		В. Богородский	Проверил		М. Солодков			
	Гл. констр. пр.		М. Грачев						
	Гл. архит. пр.		В. Мансветов						
	Рук. бригады		Л. Ланда						
	Технолог		М. Солодков						

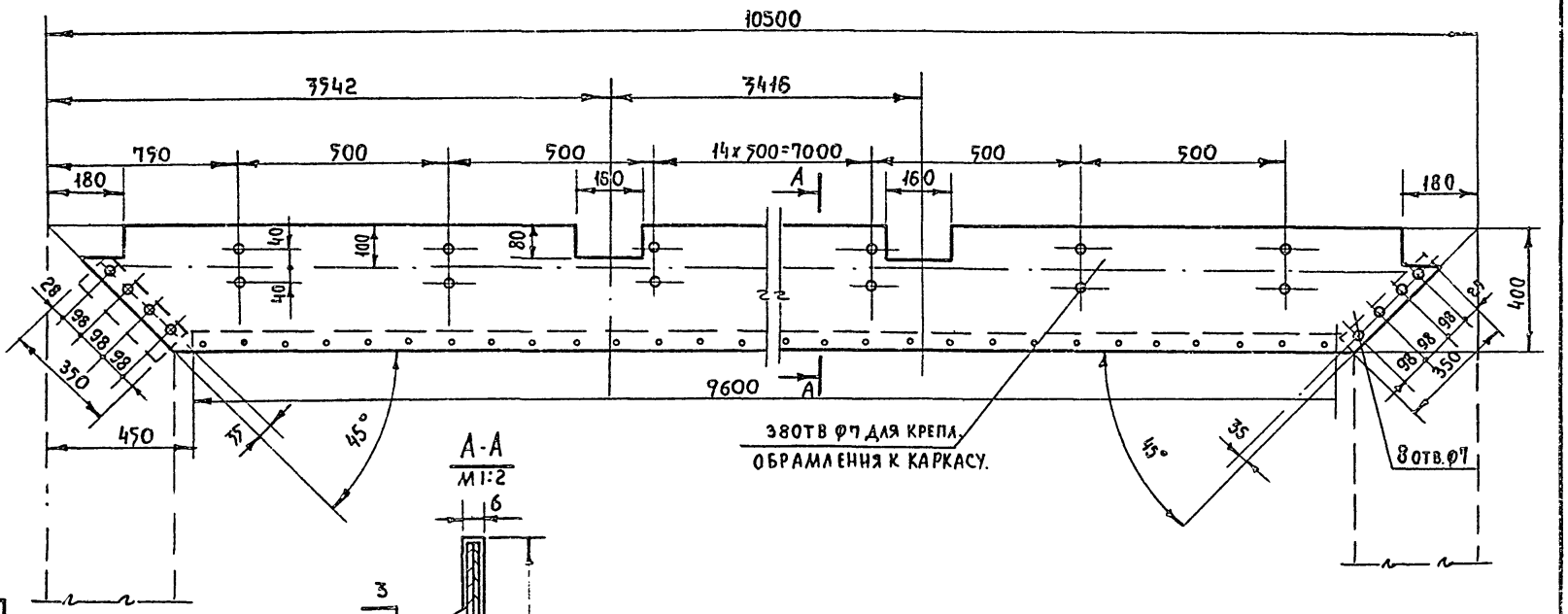

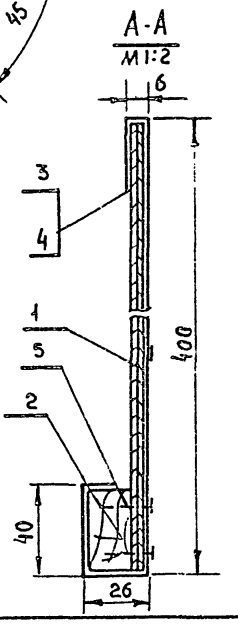

Бархат поз 3 клеить к фанере казеиновым клеем

фанеру предварительно оклеить плотной тканью.

Обрамление горизонтальное верхнее	06.08.00СБ		
	Литера	Масса	Масшт.
	Т		
	Лист	Вс	

Rz 80 ∨ (∨)

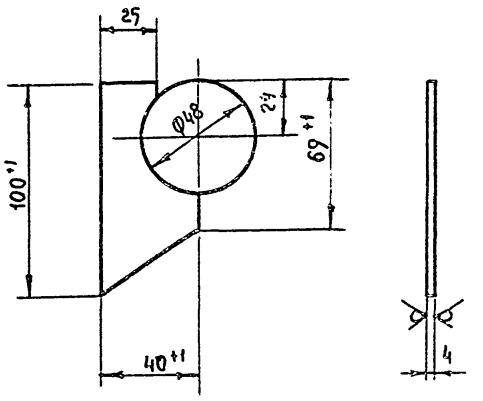

1. Изготовить из листа 4 ГОСТ 5681-57 / Ст3 ГОСТ 14637-69

2.* Размер для справок

Ребро	06.08.09		
	Литера	Масса	Масшт.
	Т	0,9	1:2
	Лист	Вс. листов	

∨ (∨)

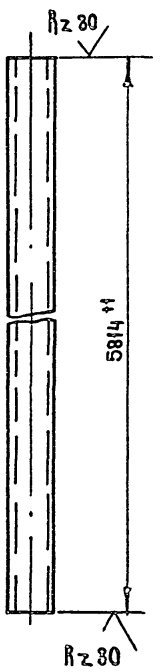

Изготовить из трубы 40 ГОСТ 3262-62 / Ст.3 ГОСТ 535-58

Труба	06.08.03		
	Литера	Масса	Масшт.
	Т	25	1:5
	Лист		Листов

Клуб с залом на 400 мест. 1977

Механическое оборудование эстрады. Откатной киноэкран. Обрамление. Детали.

Типовой проект 261-12-173 Альбом III

МО-40 Лист

15964-03 61

КБ	ПО ЖЕЛЕЗОБЕТОНУ Госстроя РСФСР г. МОСКВА									
	ЗАВ. ОТДЕЛОМ		В. БОГОРОДСКИЙ	ПРОВЕРИЛ		М. СОЛОДКОВ				
	ГЛ. КОНСТРУК.		Н. ГРАЧЕВ							
	ГЛ. АРХИТ. ПР.		В. МАНСВЕТОВ							
	РУК. БРИГАДЫ		Л. ЛАНДА							
	ТЕХНОЛОГ		М. СОЛОДКОВ							

Rz 80 (✓)

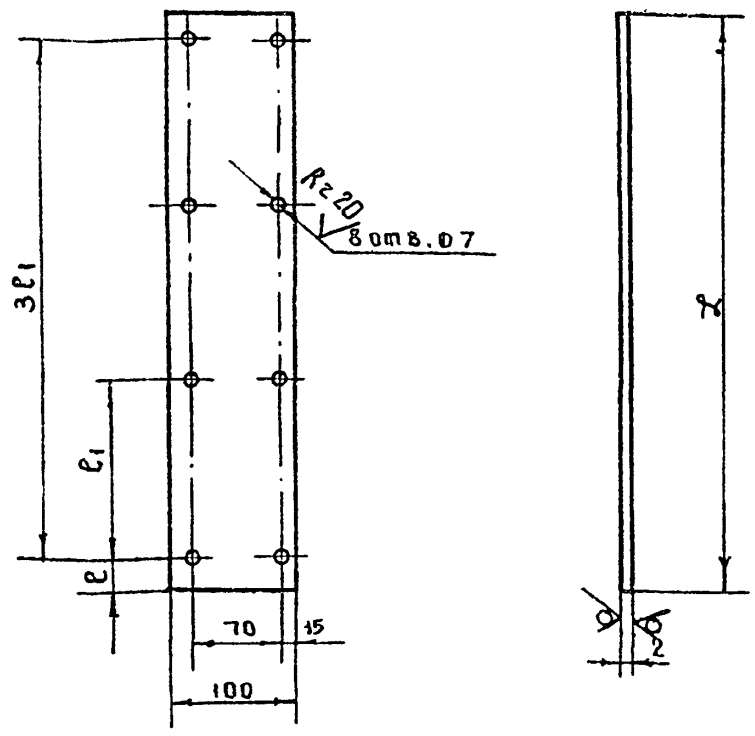

№ чертежа	l	e	e1	3e1
06.07.00 сб	510	30	150	450
06.08.00 сб	350	28	78	2.94

Изготовить из листа 2 ГОСТ 5681-57 / Ст.3 ГОСТ 14637-69

Rz 80 (✓)

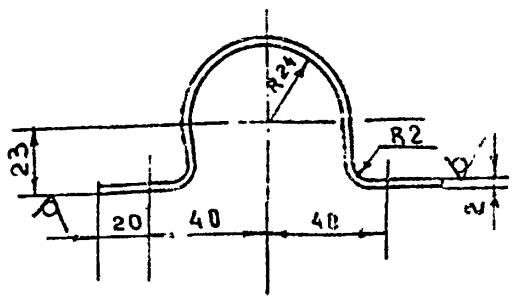

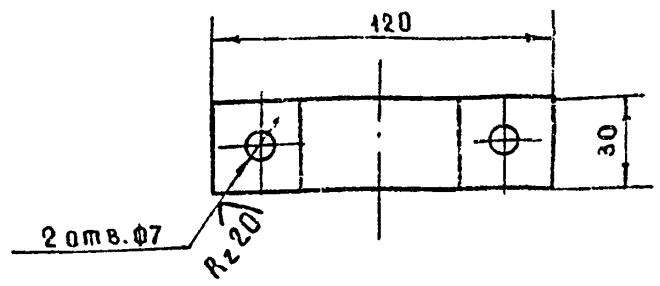

1. Длина развернутой детали L=190 мм
2. Изготовить из листа 2 ГОСТ 5681-57 / Ст.3 ГОСТ 14637-69
3. Неуказанные предельные отклонения размеров: отверстий по А7, валов по В7, прочих СМ7

Пластина	06.01.01		
	Литера	Масса	Масшт.
	Т	0.56	1:5
	Лист	Вс. листов 1	

Скоба	06.01.02		
	Литера	Масса	Масшт.
	Т	0.2	1:2
	Лист	Вс. листов 1	

Механическое оборудование эстрады. Откатной киноэкран. Детали.

Типовой проект 261-12-173 Альбом III Лист МО-41

15964-03 62

✓ (✓)

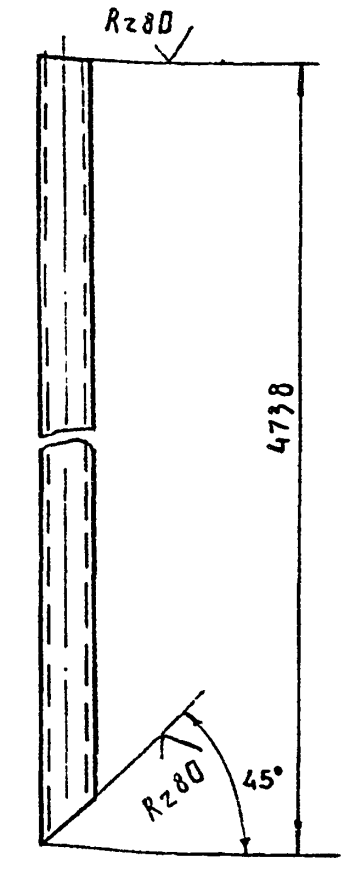

Изготовить из трубы 40 ГОСТ 3262-62 / Ст.3 ГОСТ 535-58

✓ (✓)

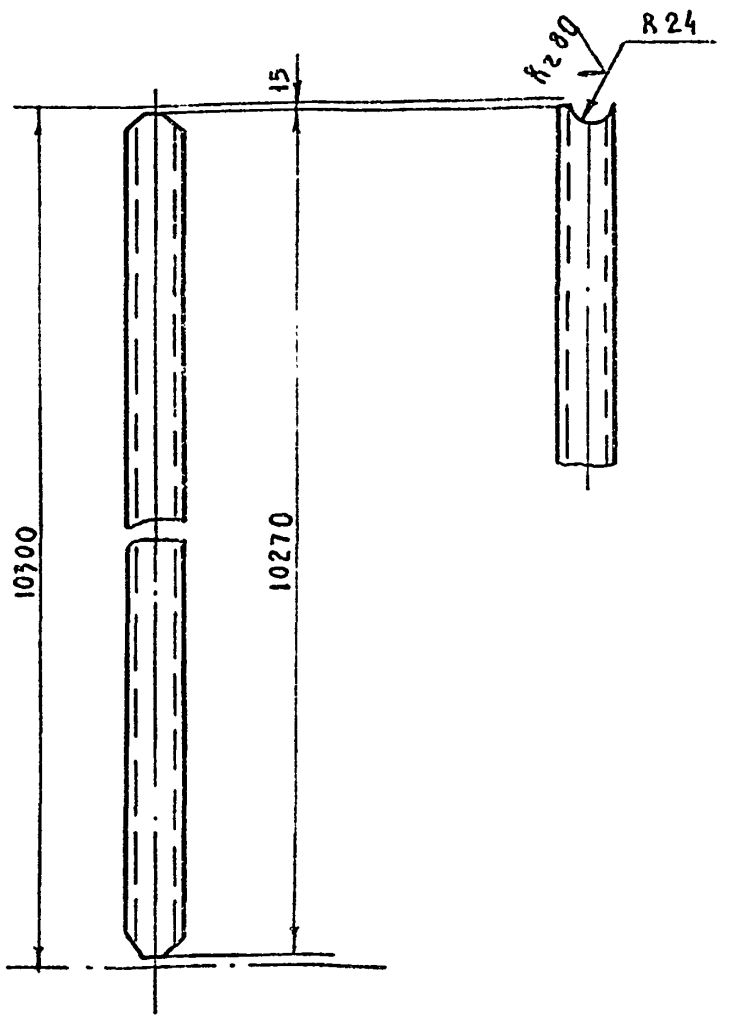

Изготовить из трубы 40 ГОСТ 3262-62 / Ст.3 ГОСТ 535-58

Труба	06.05.04		
	Литера	Масса	Масшт.
	Т	180	1:5
	Лист	Вс. листов 1	

Труба	06.05.02		
	Литера	Масса	Масшт.
	Т	38.2	1:5
	Лист	Вс. лист. 1	

Зав. отд. констр.			Б. Богородский	Проверил
Гл. арх. пр.			Н. Трачев	
Рук. бригады			В. Мансветов	
Технолог			А. Ланда	
			М. Солодков	

Госстрой СССР по железобетону
г. Москва

1977

Изготовить из трубы 40 ГОСТ 3262-62 / Ст.3 ГОСТ 535-58

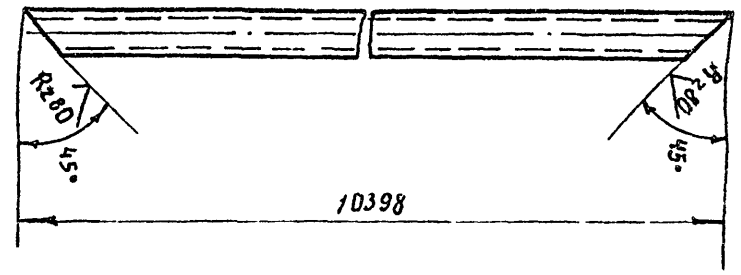

Труба

		06.05.01	
Литера	Масса	Масштаб	
Т	38.4	1:5	
Лист	Всего листов		

Изготовить из швеллера 12 ГОСТ 8240-72 / Ст.3 ГОСТ 535-58

2. * Размер для справок

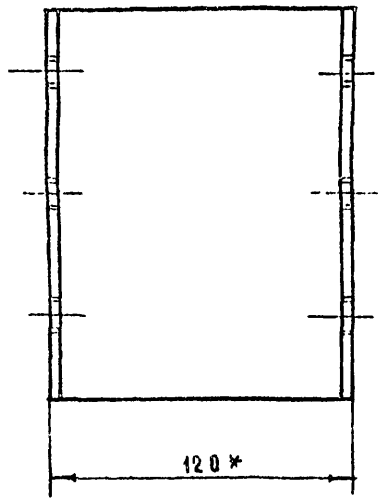

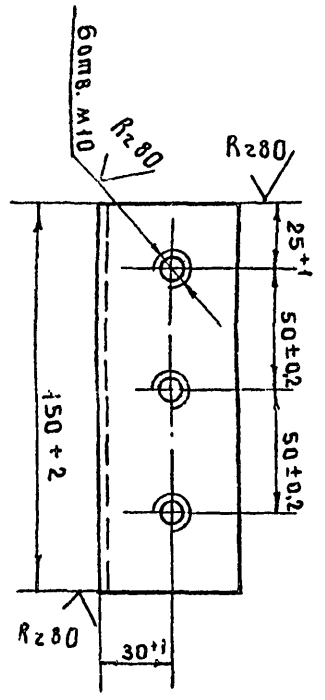

Швеллер

		06.05.10	
Литера	Масса	Масштаб	
Т	4.55	1:2	
Лист	Всего листов		

Изготовить из листа 4 ГОСТ 5681-57 / Ст.3 ГОСТ 14637-69

2. * Размер для справок

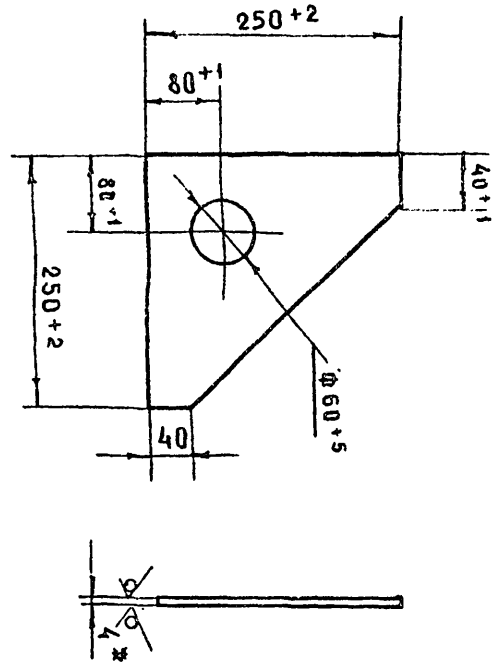

Косынка

		06.05.05	
Литера	Масса	Масштаб	
Т	1.5	1:2	
Лист	Всего листов		

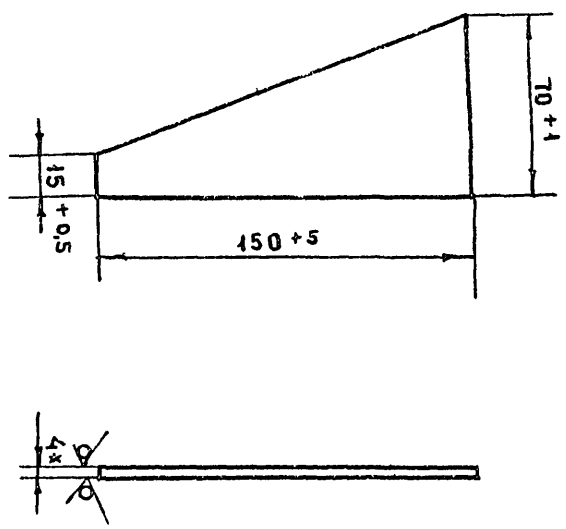

Рубеж

		06.05.06	
Литера	Масса	Масштаб	
Т	1.8	1:2	
Лист	Всего листов		

Кажется, что-то не так с этой страницей? Сообщите нам

Альбом	Типовой проект 261-12-173	Механическое оборудование зерновых и комбикормовых заводов. Элеваторы.	Альбом МО-42
III			

15964-03 63

КБ по железобетону Госстроя РСФСР г. Москва						
Зав. отделом		В. Богородский	Проверил		М. Солодков	
Гл. конструктор		Н. Грачев				
Гл. архит. пр.		В. Мансветов				
Рук. бриг. арх.		Л. Ланда				
Технолог		М. Солодков				

Формат	Зона	Позиция	Обозначение	Наименование		Примеч.
				Документация		
12			06.07.00.СБ	Сборочный чертеж	1	
				Детали		
64		1	06.07.01	Щит 10100х400х6	1	
				Фан. клеен. ГОСТ 3916-69		
64		2	06.07.02	Брус 9200х40х20	1	
				Хв. пор. ГОСТ 8486-66		
64		3	06.07.03	Бархат 5,1 м²		
64		4	06.07.04	Плотная ткань 5,1 м²		
				Стандартные изделия		
		5		Шуруп А3х25	92	
				ГОСТ 1145-70		
			Для обрамления горизонтального верхнего 06.08.00СБ спецификация аналогична			

Rz80 √(√)

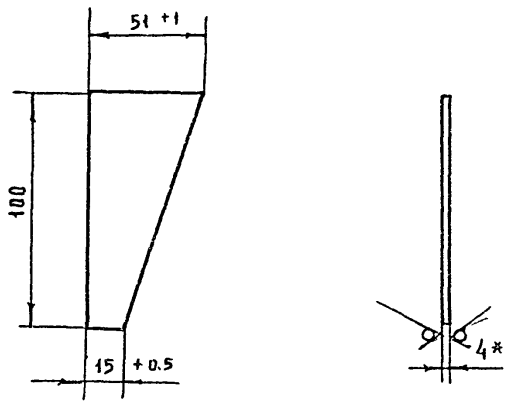

1. Изготовить из листа 4 ГОСТ 5681-57 / Ст.3 ГОСТ 14637-69

2. Размер для справок

Обрамление горизонтальное нижнее.
Обрамление горизонтальное верхнее.

06.07.00		
Литера	Масса	Масшт.
Т		—
Лист	Вс. листов 1	

Ребро

06.05.07		
Литера	Масса	Масшт.
Т	п.95	
Лист	Вс. листов 1	

Формат	Зона	Позиция	Обозначение	Наименование		Примеч.
				Документация		
12			06.06.00 СБ	Сборочный чертеж	1	
				Детали		
64		1	06.06.01	Щит 8800х400х6	1	
				Фанера клеен. ГОСТ 39.16-69		
64		2	06.06.02	Брус 7900х40х20	1	
				Хв. пор. ГОСТ 8486-86		
64		3	06.06.03	Бархат 4,5 м²		
64		4	06.06.04	Плотная ткань 4,5 м²		
				Стандартные издел.		
		5		Шуруп А3х25	80	
				ГОСТ 1145-70		

Rz80 √(√)

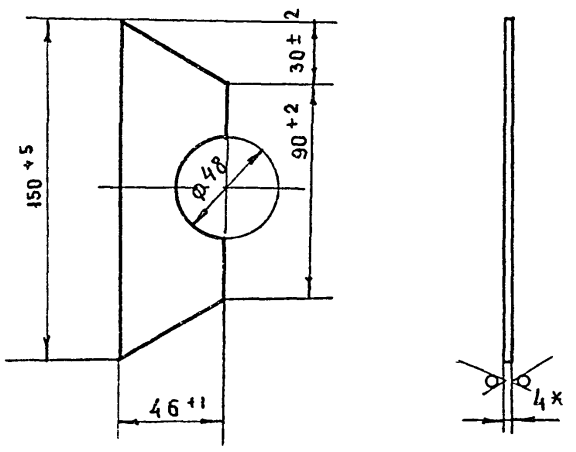

1. Изготовить из листа 4 ГОСТ 5681-57 / Ст.3 ГОСТ 14637-69

2.* Размер для справок

Обрамление вертикальное

06.06.00		
Литера	Масса	Масшт.
Т		
Лист	Вс. листов 1	

Ребро

06.05.08		
Литера	Масса	Масшт.
Т	0,10	1:2
Лист	Вс. листов 1	

1977

Клуб с залом на 400 мест

Механическое оборудование эстрады
Откатной киноэкран. Детали и спецификации.

Типовой проект 261-12-173

Альбом III

Лист МО-43

5'64-03 64

Освещение эстрады.

Освещение эстрады разрабатывается на три основных вида:

а) Постановочное освещение, предназначенное для освещения эстрады во время действия, состоит из регулируемого и нерегулируемого освещения.

б). Репетиционное освещение, предназначенное для репетиций, состоит из белых цветов софитов и рампы.

в). Рабочее освещение, предназначенное для производства работ в антрактах, состоит из зеркальных светильников типа ЗГ-0,5, расположенных на I ом и III ем софитах.

Постановочное освещение эстрады включает в себя:

а) верхнее освещение,

б) переднее (выносное) освещение,

в) переносное освещение.

Верхнее освещение осуществляется тремя поплавными софитами, состоящими из 4х камерных светильников типа УСРП-4у. с зеркальными лампами. В камерах светильников устанавливаются светофильтры 4х цветов: красный, желтый, синий и белый.

Переднее (выносное) освещение осуществляется с помощью:

1) Рампы

2) Выносного софита.

3) Бокового освещения из осветительных лож.

Рампа монтируется на обрезе авансцены и состоит из 8 секций типа РСП-4к.

Выносной софит стационарный в потолке зрительного зала состоит из 16 прожекторов типа ПРТА-1.

Боковое освещение осуществляется из осветительных лож, расположенных с обеих сторон зрительного зала.

Для переносного освещения в планшете эстрады предусматривается установливаются штепселя типа ШТС-40л. Включение технологических силовых нагрузок производится через однолинейные трехполюсные ящики типа ЯВШ-3-25.

Включение нерегулируемых источников света предусмотрено через штепселя на планшете эстрады и в осветительских ложах. Линии для подключения приборов сультрафиолетового облучения, также предусмотрены на планшете эстрады и в осветительских ложах.

Определение установленной и максимальной потребляемой мощности приведено на чертеже №ЭС-5.

Установленная мощность для освещения эстрады составляет 95 ква.

Максимально потребляемая мощность составляет 62.5 ква.

Общее количество линий постановочного освещения составляет 48. Из них регулируемых линий-30.

Исходя из этого, для регулирования яркости источников света постановочного освещения принимается театральный регулятор типа РТМ-30 с автотрансформатором ТР-100/30 м.

Электропривод антрактного раздвижного занавеса.

На лебедке антрактно-раздвижного занавеса установлен двухскоростной асинхронный электродвигатель с раздельными обмотками. Схема управления обеспечивает две скорости движения занавеса, реверс двигателя и ограничение крайних положений зановеса конечными выключателями.

197;	Клуб с залом на 400 мест.	Постановочное освещение. Пояснительная записка.	Типовой проект 261-12-173	Альбом III	Лист ЭС-1

15964-03 65

КБ по железобетону Госстроя РСФСР г. Москва.
Зав. отделом А. Исаков
Гл. конструктор В. Богородский
Гл. архит. пр-та Н. Грачев
Рук. бриг. архит. В. Манцветов
Технолог Л. Ланда
А. Исаков
Проверил А. Исаков

Номера групп	Наименование потребителей	Цвет	Кол-во точек	Мощн. квт: один точк	Мощн. квт: всех точек	Кол-во и тип аппаратуры	Примечание
1	2	3	4	5	6	7	8
	Постановочное освещение						
	А. Линии регулируемого освещения.						
	1. Стационарные приборы						
1	Выносной софит	К	4	1	4	16 штук ПРТЛ-1	
2	— " —	Ж	4	1	4		
3	— " —	С	4	1	4		
4	— " —	Б	4	1	4		Перекл. на репет. освещ.
5	Рампа	К	8	0.1	0.8	8 штук РСП-4К	
6	— " —	Ж	8	0.1	0.8		
7	— " —	С	8	0.1	0.8		
8	— " —	Б	8	0.1	0.8		Переключ. на репетицион. осв.
9	I-ый софит	К	10	0.3	3	10 штук УСРП-4З	
10	— " —	Ж	10	0.3	3		
11	— " —	С	10	0.3	3		
12	— " —	Б	10	0.3	3		Переключ. на репетицион. осв.
13	II-ой софит	К	10	0.3	3	10 штук УСРП-4З	
14	— " —	Ж	10	0.3	3		
15	— " —	С	10	0.3	3		
16	— " —	Б	10	0.3	3		Переключ. на репетицион. осв.
17	III-ий софит	К	10	0.3	3	10 штук УСРП-4З	
18	— " —	Ж	10	0.3	3		
19	— " —	С	10	0.3	3		
20	— " —	Б	10	0.3	3		Переключ. на репетицион. осв.
	Итого по „1"	—	—	—	55.2		
	2. Переносные приборы.						
21	Осветительская ложа левая сторона	У	—	—	4		Включается через ШТС-40.
22	— " —	У	—	—	4		
23	Осветительская ложа правая сторона	У	—	—	4		
24	— " —	У	—	—	4		
25	Планшет левая стор.	У	—	—	4		Включается через ШТС-40
26	— " —	У	—	—	4		
27	— " —	У	—	—	4		
28	Планшет правая сто[illegible]	[illegible]	—	—	4		Включается через ШТС-40
29	— " —	У	—	—	4		
30	— " —	У	—	—	4		
	Итого по „2"				40		
	Всего по „А"				95.2 квт		
	Б. Нерегулируемые линии						
1НР	Осветительская ложа левая сторона	У	—	—	4		Включается через ШТС-40
2НР	— " —	У	—	—	4		
3НР	Осветительская ложа правая сторона	У	—	—	4		
4НР	— " —	У	—	—	4		
5НР	Планшет левая стор.	У	—	—	4		
6НР	— " —	У	—	—	4		
7НР	— " —	У	—	—	4		
8НР	Планшет правая стор.	У	—	—	4		
9НР	— " —	У	—	—	4		
10НР	— " —	У	—	—	4		
	Итого по „Б"				40		
	В. Линии ультрафиолетового облучения						
1УФ	Осветительская ложа левая сторона	—	—	—	1		Включается через ШТС-40
2УФ	— " —	—	—	—	1		
3УФ	Осветительская ложа правая сторона	—	—	—	1		
4УФ	— " —	—	—	—	1		
5УФ	Планшет левая стор.	—	—	—	1		
6УФ	Планшет правая стор.	—	—	—	1		
	Итого по „В"				6		
	Г. Технологические силовые нагрузки						
31	Планшет	—	—	—	5		Включ. через ЯВЩ-3-25
32	Регуляторная	—	—	—	5		
	Итого по „Г"				10		
	Д. Репетиционное освещение.						
4	Выносной софит	Б	4	1	4		Переключается на регулируемые линии.
8	Рампа	Б	8	0.1	0.8		
12	I-ый софит	Б	10	0.3	3		
16	II-ой софит.	Б	10	0.3	3		
20	III-ий софит	Б	10	0.3	3		
	Итого по „Д"				13.8		
	Е. Рабочее освещение						
33	I-ый софит		2	0.5	1	4 шт. 3г-0.5	
34	III-ий софит		2	0.5	1		
	Итого по „Е"				2		

Определение максимально-потребляемой мощности постановочного освещения

№№ п/п	Наименование потребителей	Установл. мощн. квт	Коэф. спроса	Косинус „Фи"	КПД	Потребляем. мощность: квт	Потребляем. мощность: ква
	I. Регулируемое освещение						
1	Постановочное стационарное освещение	55.2	0.7	0.86	0.9	45	52
2	Постановочное переносное освещение	40	0.2	0.86	0.9	9	10.5
	Итого по „I"	95.2				54	62.5
	II. Нерегулируемое освещение						
1	Нерегулируемые линии	40	0.4	1	1	16	16
2	Ультрафиолетовые линии	6	0.5	1	1	3	3
3	Репетиционное освещение	13.8	1	1	1	13.8	13.8
4	Рабочее освещение	2	1	1	1	2	2
5	Технологические силовые нагрузки	10	0.2	0.8	-	2	2,5
	Итого по „II"	12.4				37.4	37.9
	Всего по „I" и „II" с учетом коэффициента несовмещения максимумов равного 0.8					61.6	68.8

Примечание:

Суммарная мощность взята без учета мощности репетиционного освещения, которая учтена в постановочном стационарном освещении.

1977	Клуб с залом на 400 мест.	Постановочное освещение. Таблица потребителей технологического освещения	Типовой проект 261-12-173	Альбом III	Лист ЭС-2

КБ по железобетону Госстроя РСФСР г. Москва

Зав. отделом: Гл. конструк. Гл. арх. пр-та Рук. бр. арх. Технолог. — В. Богородский, Н. Грачев, Б. Ланскетов, Л. Ланда, А. Исаков. Проверил — А. Исаков

15964-03 66

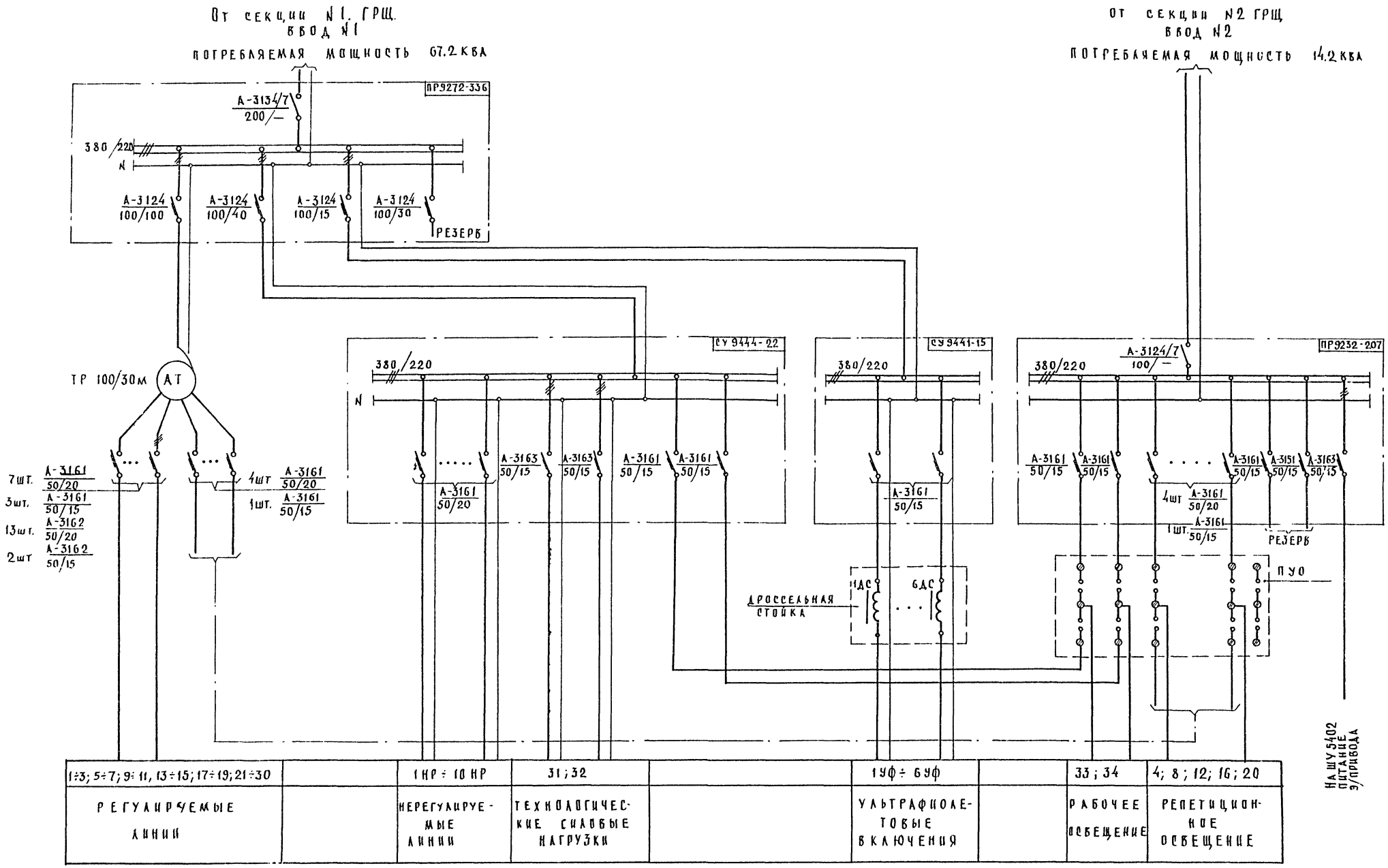

1977	КЛУБ С ЗАЛОМ НА 400 МЕСТ	ПОСТАНОВОЧНОЕ ОСВЕЩЕНИЕ. ПРИНЦИПИАЛЬНАЯ СХЕМА ЭЛЕКТРОСНАБЖЕНИЯ	ТИПОВОЙ ПРОЕКТ 261-12-173	АЛЬБОМ II	ЛИСТ ЭС-3

КБ по железобетону Госстроя РСФСР г. Москва

ЗАВ. ОТДЕЛОМ
ГЛ. КОНСТР. ПР.
ГЛ. АРХ. ПР.
РУК. БРИГ. АРХ.
ТЕХНОЛОГ

В. Богородский Проверил
Н. Грачев
В. Мансветов
Л. Ланда
А. Исаков

А. Исаков

15364-03 67

380/220 В

Схематический вид на автотрансформатор ТР-100/30М.

Номера ручек	17	20	23	26	29	18	21	24	27	30	16	19	22	25	28
Номера щеток	116	117	118	119	120	121	122	123	124	125	126	127	128	129	130
Ролики поворотные над автотрансформатором.															
Номера щеток	101	102	103	104	105	106	107	108	109	110	111	112	113	114	115
Номера ручек	1	4	7	10	13	2	5	8	11	14	3	6	9	12	15
Фаза	А					В					С				

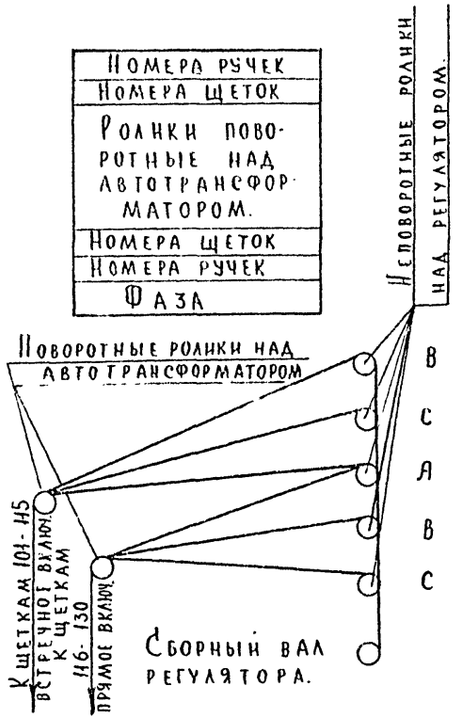

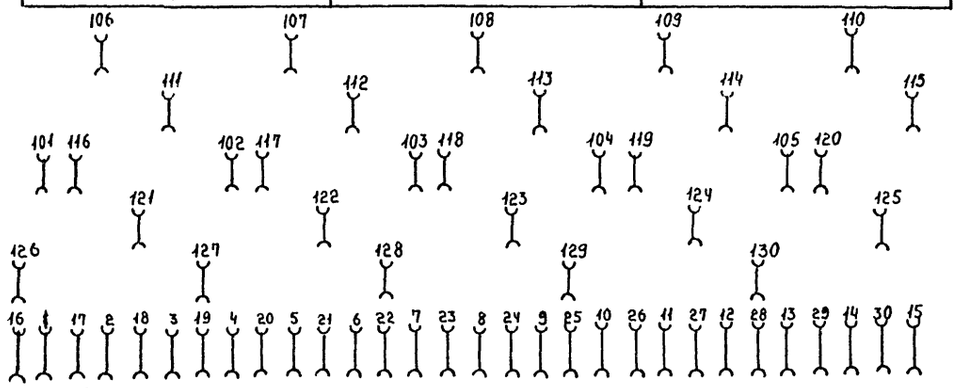

Схематический вид на регулятор типа РТМ-30.

Номера ручек	1	2	3	4	5	6	7	8	9	10	11	12	13	14	15
Номера щеток	101	106	111	102	107	112	103	108	113	104	109	114	105	110	115
Номера линий	1	2	5	6	9	10	13	14	17	18	21	22	25	26	27
Наименование потребителей	Верхний вал: Выносной софит		Рампа		I-ый софит		II-ой софит		III-ий софит		Осветительские ложи лев. стор.		Планшет левая стор.		
Цвет	К	Ж	К	Ж	К	Ж	К	Ж	К	Ж	У	У	У	У	У
Фаза	А	В	С	А	В	С	А	В	С	А	В	С	А	В	С

Номера ручек	16	17	18	19	20	21	22	23	24	25	26	27	28	29	30
Номера щеток	126	116	121	127	117	122	128	118	123	129	119	124	130	120	125
Номера линий	3	4	7	8	11	12	15	16	19	20	23	24	28	29	30
Наименование потребителей	Нижний вал: Выносной софит		Рампа		I-ый софит		II-ой софит		III-ий софит		Осветительские ложи прав стор.		Планшет правая стор.		
Цвет	С	Б	С	Б	С	Б	С	Б	С	Б	У	У	У	У	У
Фаза	С	А	В	С	А	Б	С	А	В	С	А	В	С	А	В

Схема включения регулируемых линий (от автотрансформатора).

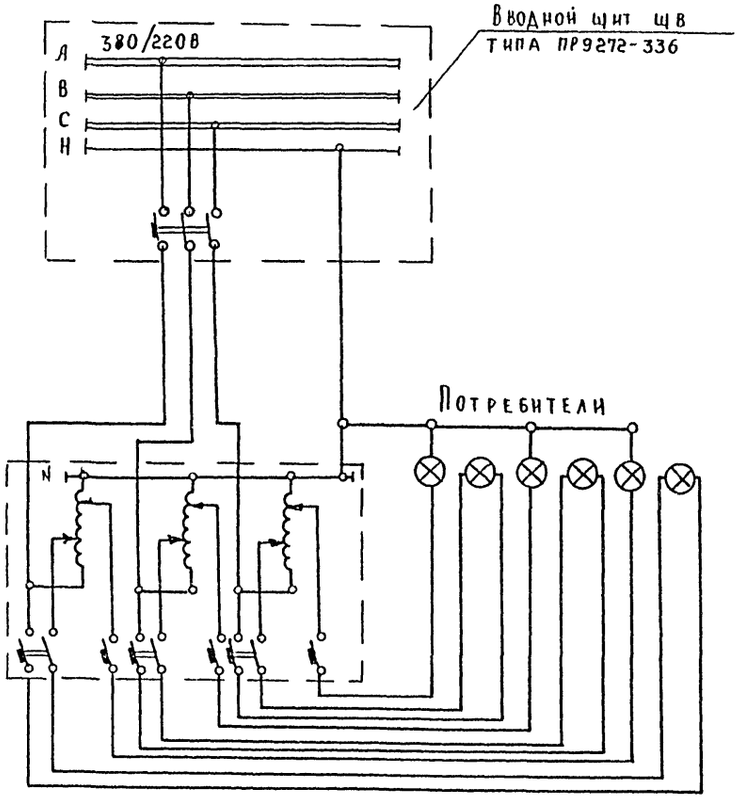

Зав. отделом		Б. Богородский	Проверил		А. Исаков
Гл. конструк.		Н. Грачев			
Гл. арх. пр-та		В. Мансветов			
Рук. бриг. арх.		Л. Ланда			
Технолог.		А. Исаков			

КБ по железобетону Госстроя РСФСР г. Москва

1977	Клуб с залом на 400 мест.	Постановочное освещение. Схема разбивки ручек регулятора и щеток автотрансформатора.	Типовой проект 261-12-173	Альбом II	Лист ЭС-4

15964-03 68

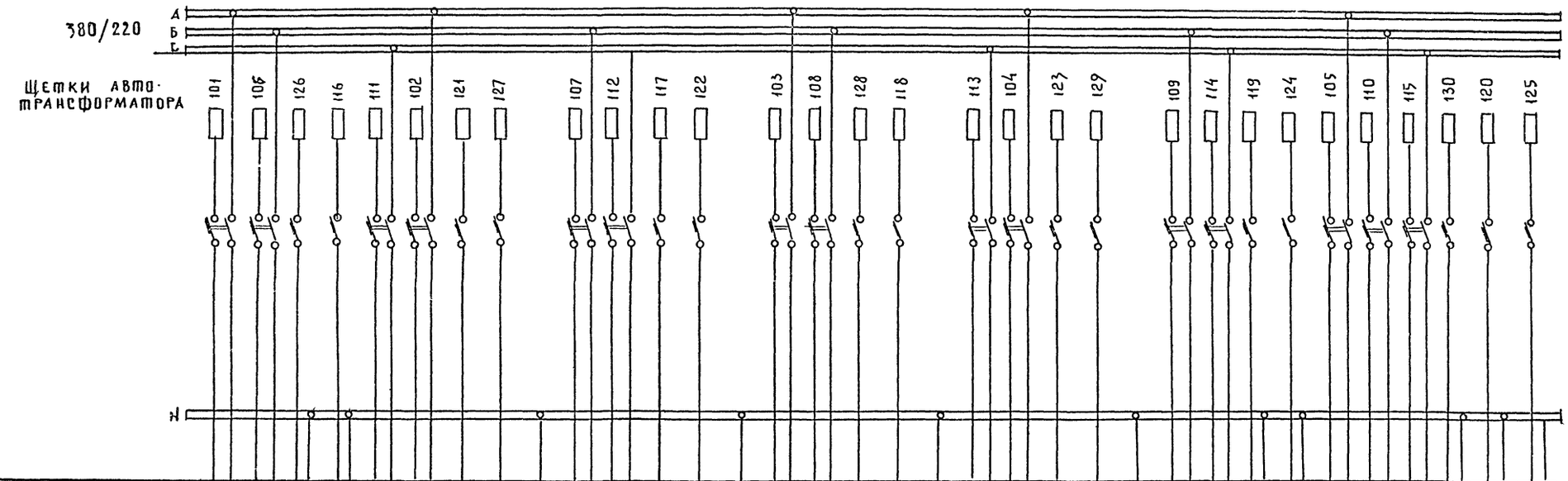

Маркировка по кабельному журналу	01			010	02			010	02	03			010	03	04			010	04	05			010	05	06		07		08			09		
Номера групп	1	2	3	4	5	6	7	8	7:8	9	10	11	12	11;12	13	14	15	16	15;16	17	18	19	20	19.20	21	22	23	24	25	26	27	28	29	30
Наименование потребителей	Выносной софит				Рампа					I-ый софит					II-ой софит					III-ый софит					Осветительские ложи.				Планшет					
																									Лев. стор.		Прав. стор.		Лев. сторона			Правая стор.		
Мощность, квт	4.0	4.0	4.0	4.0	0.8	0.8	0,8	0.8	0,8	3.0	3.0	3.0	3.0	3.0	3.0	3.0	3.0	3.0	3.0	3,0	3.0	3.0	3.0	3.0	4.0	4.0	4.0	4.0	4.0	4.0	4.0	4.0	4.0	4.0
Расчетный ток, а	18,2	18,2	18,2	18.2	3.7	3.7	3.7	3,7	3.7	14	14	14	14	14	14	14	14	14	14	14	14	14	14	14	18,2	18,2	18,2	18,2	18,2	18,2	18,2	18,2	18,2	18,2
Расчетная длина, м	30	30	30	30	50	50	50	50	50	56	55	55	55	55	58	58	58	58	58	60	60	60	60	60	40	40	35	35	55	55	55	50	50	50
Сечение провода, кв.мм	2(1x4)	2(1x4)	2(1x4)	2(1x4)	2(1x2,5)	2(1x2,5)	2,5	2,5	2.5	2(1x6)	2(1x6)	6	6	6	2(1x6)	2(1x6)	6	6	6	2(1x6)	2(1x6)	6	6	6	2(1x6)	2(1x6)	2(1x6)	2(1x6)	2(1x6)	2(1x6)	2(1x6)	2(1x6)	2(1x6)	2(1x6)
Падение напряжения на один провод, %	—	—	—	—	—	—	1,25	1.25	1,25	—	—	1,1	1,1	1,1	—	—	1,15	1.15	1,15	—	—	1,2	1.2	1.2	—	—	—	—	—	—	—	—	—	—
Суммарное падение напряжения, %	2,3	2,3	2,3	2,3	2,5	2,5	2.5	2,5	—	2,2	2,2	2,2	2,2	—	2,3	2,3	2,3	2,3	—	2,4	2,4	2,4	2,4	—	2,1	2,1	1,8	1.8	2,8	2,8	2,8	2,6	2,6	2,6
Ток расцепителя, а	20	20	20	20	15	15	15	15		20	20	20	20		20	20	20	20		20	20	20	20		20	20	20	20	20	20	20	20	20	20
Фаза	А	В	С	А	С	А	В	С		В	С	А	В		А	В	С	А		С	А	В	С		В	С	А	В	А	В	С	С	А	В
Тип автомата	А-3162		А-3161		А-3162		А-3161			А-3162		А-3161			А-3162		А-3161			А-3162		А-3161			А-3162		А-3161		А-3162			А-3161		

Универсальный переключатель

1977	Клуб с залом на 400 мест	Постановочное освещение. Расчетная схема регулируемых линий	Типовой проект 261-12-173	Альбом II	Лист ЭС-5

КБ по железобетону Госстроя РСФСР г. Москва

Зав. отделом Гл. Констр. пр. Гл. Арх. пр. Рук. бриг. арх. технолог

Проверил В. Богородский Н. Грачев В. Мансветов Л. Ланда А. Исаков

А. Исаков

15964-03 69

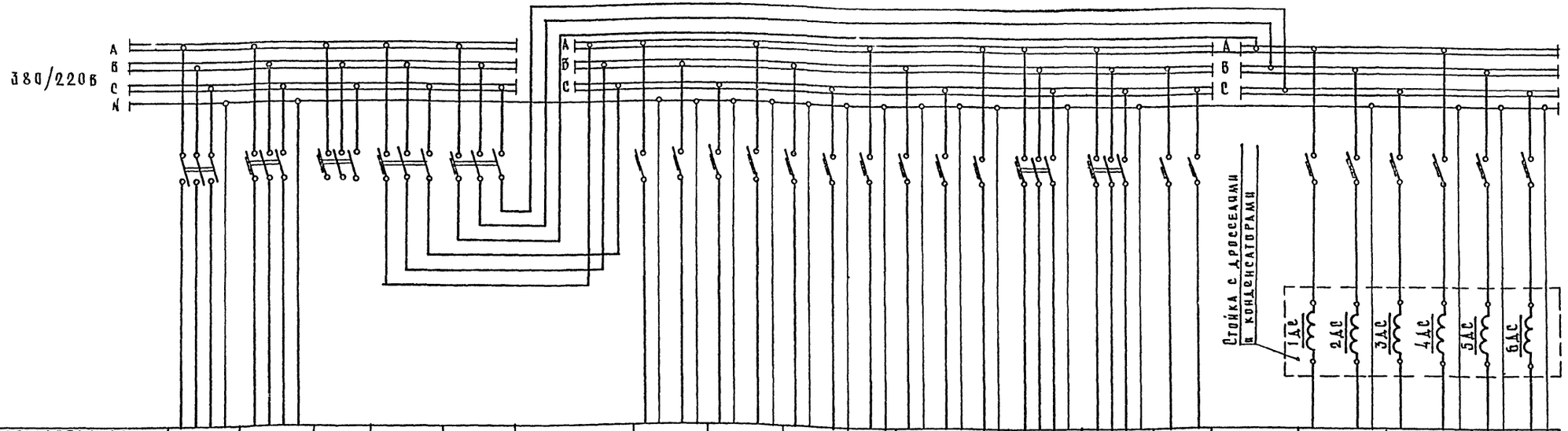

Маркировка по кабельному журналу	ОМ1	ОМ3	—	ОМ4	ОМ5	—	О11	О12	О13		О14			О15	О16	О17		—	О19		О20		О21	О22
Наименование потребителей	Ввод №1 от ГРЩ	Питание автотрансформатора	Резерв	Ввод на ЩНС	Ввод на ЩУФ	—	Нерегулируемые линии							Технологические силовые нагрузки		Рабочее освещен.		—	Ультрафиолетовые включения					
Номер линии							1НР	2НР	3НР	4НР	5НР	6НР	7НР	8НР	9НР	10НР	31	32	33-1	34-1	—	1УФ	2УФ	3УФ	4УФ	5УФ	6УФ
Наименование линии							Осветительские ложи				Планшет						Планшет	Регулируемая	На УП5314 с 141			Осветительские ложи				Планшет	
							Лев. стор.		Прав. стор.		Левая стор.			Правая стор.								Левая стор.		Правая стор.		Лев. ст.	Прав. ст.
Максимально-потребляемая мощность; кВт	60	54	—	21	4	—	4	4	4	4	4	4	4	4	4	4	5	5	2	—	1	1	1	1	1	1
Расчетный ток; А	100	90	—	32	6.6	—	18.2	18.2	18.2	18.2	18.2	18.2	18.2	18.2	18.2	18.2	7.6	7.6	9.1	—	4.5	4.5	4.5	4.5	4.5	4.5
Расчетная длина; м	—	3	—	6	7	—	40	40	35	35	55	55	55	45	45	45	60	2	3	—	40	40	35	35	55	50
Тип автомата	А-3134/7	А-3124	А-3124	А-3124	А-3124	—	А-3161										А-3163		А-3161	—	А-3161					
Ток расцепителя; А	—	100	30	40	15	—	20	20	20	20	20	20	20	20	20	20	15	15	15	15	—	15	15	15	15	15	15
Сечение провода; кв.мм	—	3(1×25)+1×16	—	3(1×6)+1×4	4(1×2,5)	—	2(1×6)	2(1×6)	2(1×6)	2(1×6)	2(1×6)	2(1×6)	2(1×6)	2(1×6)	2(1×6)	2(1×6)	4(1×2.5)	4(1×2.5)	2(1×2.5)	—	2,5	2(1×2,5)	2,5	2(1×2,5)	2(1×2,5)	2(1×2,5)
Обозначение щитка	Щв					—	ЩНС													—	ЩУФ					
Тип щитка	ПР9272-336					—	СУ9444-22													—	СУ9441-15					

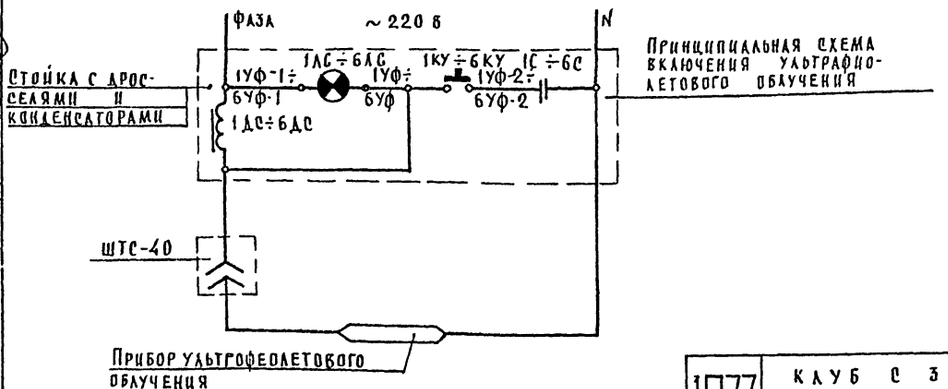

Примечание:

Питание вводного щита ЩВ от ГРЩ см. проект электрооборудования.

КБ по железобетону Госстроя РСФСР г. Москва	Нач. сектора Гл. констр. пр. Гл. арх. пр. Рук. бриг. арх. Технолог	А. Исаков	Клуб с залом на 400 мест	Постановочное освещение. Расчетная схема нерегулируемых линий.	Типовой проект 261-12-173 / Альбом II / Лист ЭС-6
1977					

15964-03 70

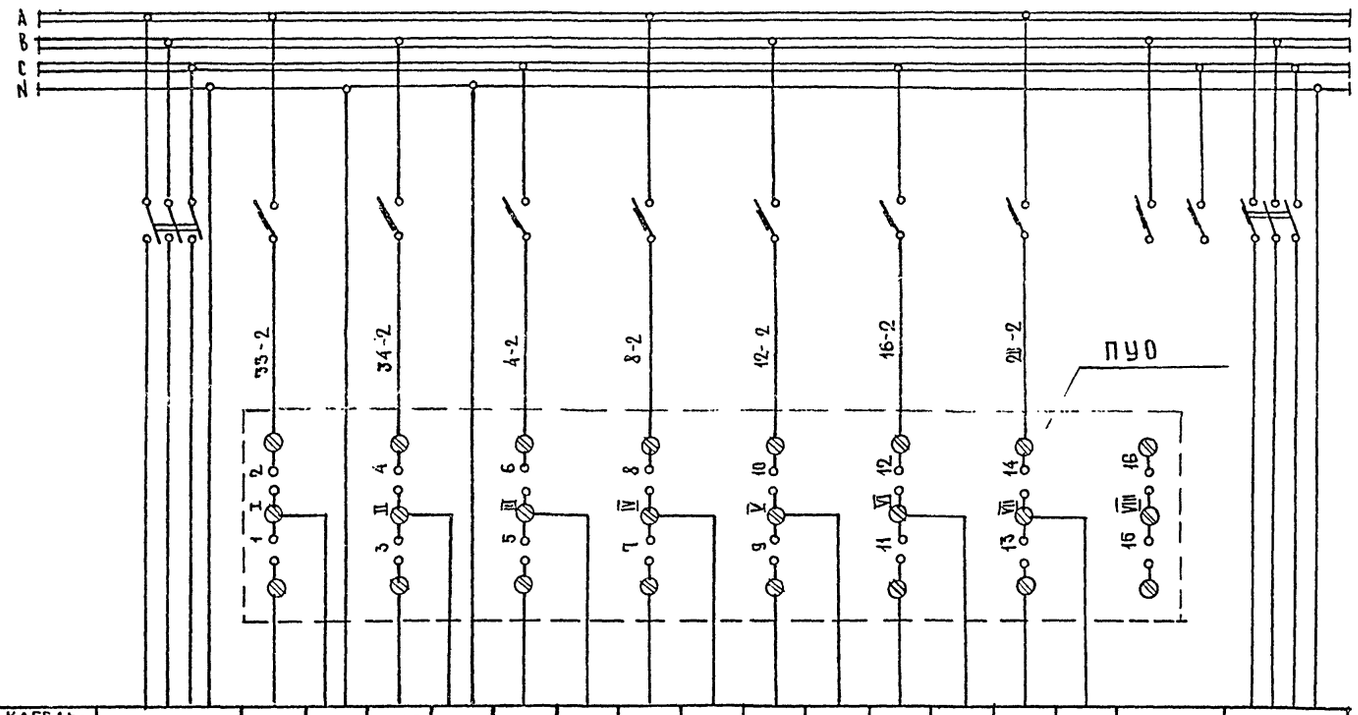

Маркировка по кабельному журналу	ОМ 2	017	024	017	025	010	026	010	027	010	028	010	029	010	030	—	039
Наименование потребителей	Ввод №2 от ГРЩ	Рабочее освещение				Репетиционное освещение										Резерв	Э/привод раздвижного занавеса на шкаф управления ШУ5402-038261
Номер линии		33-1	33	34-1	34	4-1	4	8-1	8	12-1	12	16-1	16	20-1	20		
Наименование линии		Регуляторная ЩНС	I софит	Регуляторная ЩНС	II софит	Автотрансформатор, щетка	Выносной софит	Автотрансформатор, щетка	Рампа	Автотрансформатор, щетка	I софит	Автотрансформатор, щетка	II софит	Автотрансформатор, щетка	III софит		
Максимально-потребляемая мощность, квт.	14,2	1	1	1	1	4	4	0,8	0,8	3	3	3	3	3	3	—	0,6
Расчетный ток, а	21,5	4,5	4,5	4,5	4,5	18,2	18,2	3,7	3,7	14	14	14	14	14	14	—	0,9
Расчетная длина, м		5	5,5	5	6,0	5	40	5	80	5	55	5	57,5	5	60	—	3
Тип автомата	А-3124/7	А-3161														А-3161	А-3163
Ток расцепителя, а	—	15	—	15	—	20	—	15	—	20	—	20	—	20	—	—	15
Сечение провода, кв.мм	—	2,5	2(1х2,5)	2,5	2(1х2,5)	4	4	2,5	2,5	6	6	6	6	6	6	—	4(1х2,5)
Тип переключателя	—	УП5314 /с 141															—
Тип щитка	ПР9232-207																
Обозначение щитка	ЩРПО																

Примечание:
Питание щита ЩРПО от ГРЩ см. проект электрооборудования.

КБ по железобетону Госстроя РСФСР г. Москва	1977	Клуб с залом на 400 мест	Постановочное освещение. Расчетная схема рабочего и репетиционного освещения.	Типовой проект 261-12-173	Альбом II / Лист 30-7

15964-03 71

План
М 1:25

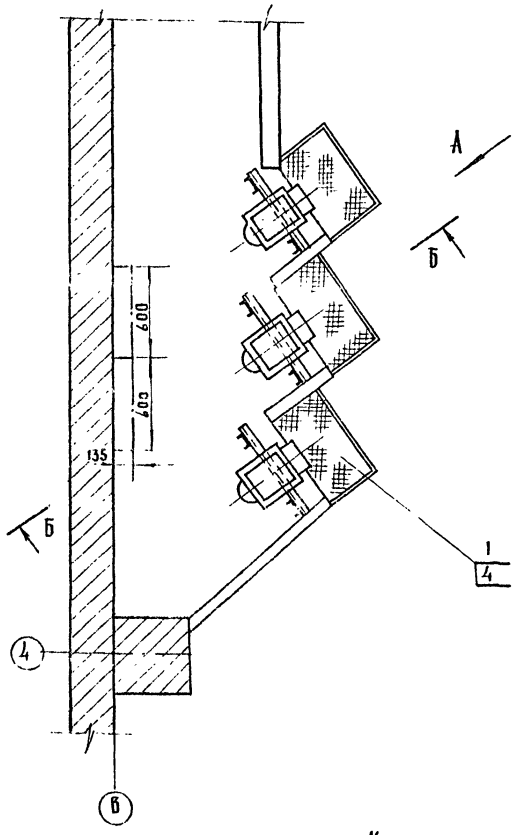

Вид „А"
М 1:25

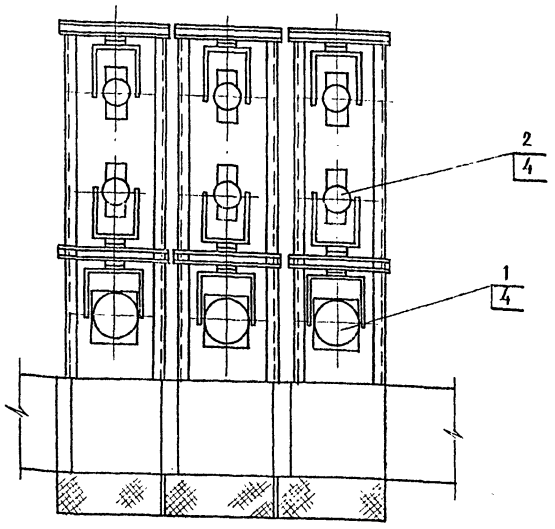

Б - Б
М 1:25

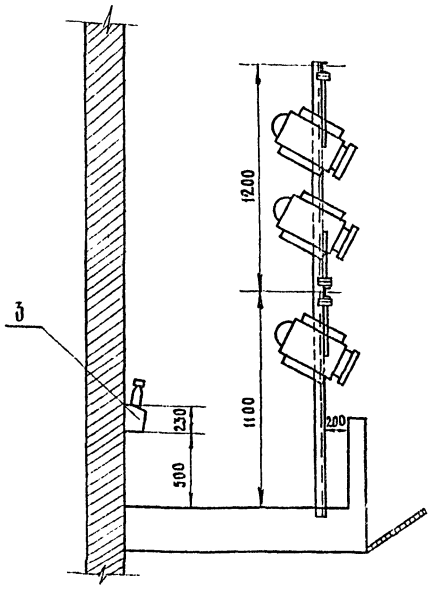

Примечания:

1. На данном чертеже изображена установка электрооборудования в левой осветительской ложе. Правая ложа представляет зеркальное изображение.
2. Спецификация данного чертежа учитывает электрооборудование, устанавливаемое в правой и левой осветительских ложах.
3. Переходной фланец (поз. 4) приварить к установочной конструкции, а фланец прожектора повернуть к нему откидными болтами.

№№ поз.	Наименование	Обозначен. матер. сортам	№ черт. техн. данные	Кол-во	Вес, кг: 1шт.	Вес, кг: общ.	Примеч.
4	переходной фланец	—	—	18			
3	штепсельная коробка	ШК-6	черт. ЭС-29	4	10	40	
2	прожектор с фланцем	ПРТА-05	—	12	9	108	
1	прожектор с фланцем	ПРТА-1	—	6	15	90	

Спецификация

1977	Клуб с залом на 400 мест	Постановочное освещение. Установка прожекторов в осветительских ложах.	Типовой проект 261-12-175	Альбом II	Лист ЭС-8

Зав. отделом В. Богородский Проверил А. Исаков
Гл. конструктор Н. Грачев
Гл. арх. пр. Е. Мансветов
Рук. бриг. арх. А. Ланда
Технолог А. Исаков

КБ по железобетону Госстроя РСФСР г. Москва

15964-03 72

План регуляторной

М 1:25

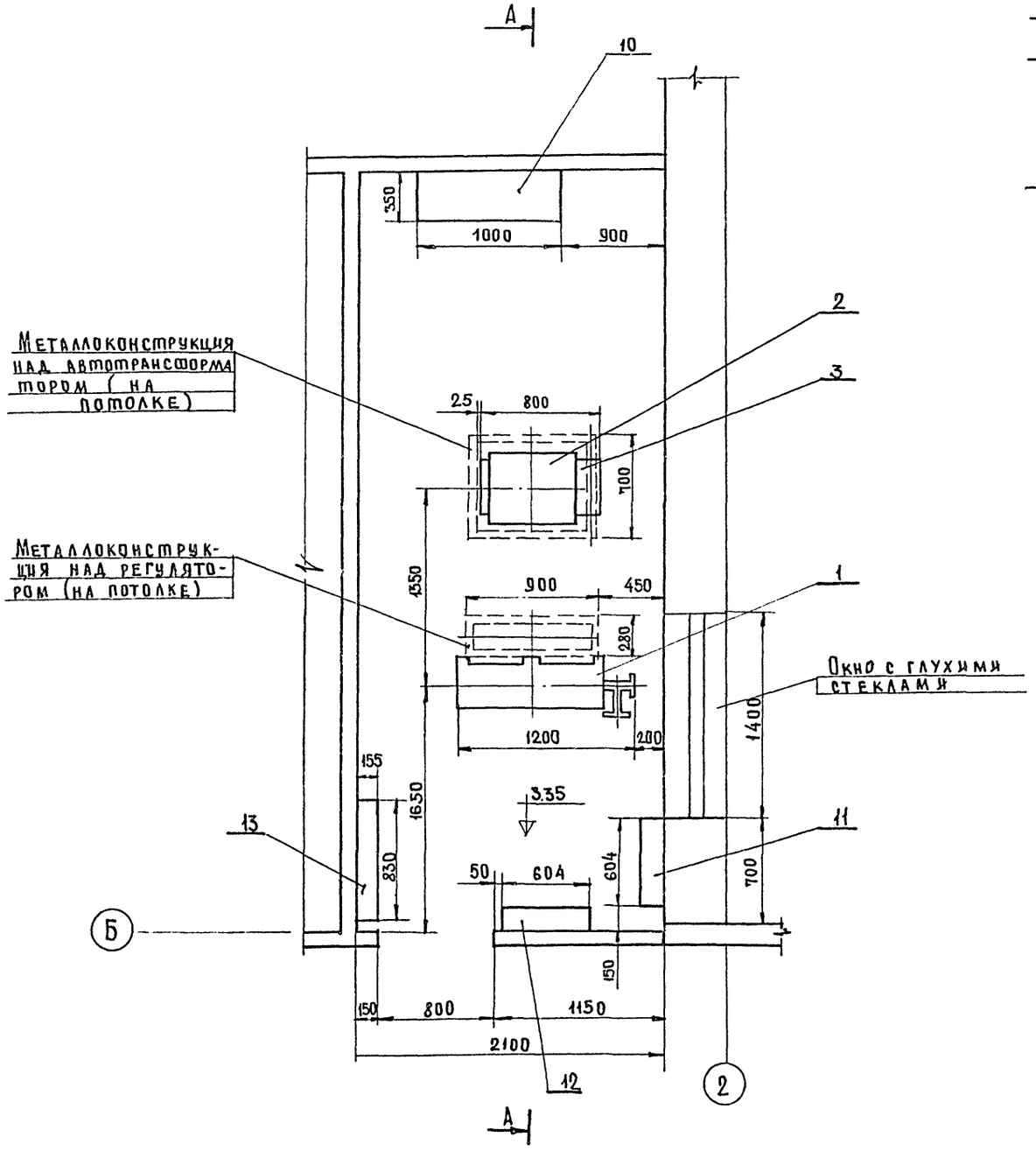

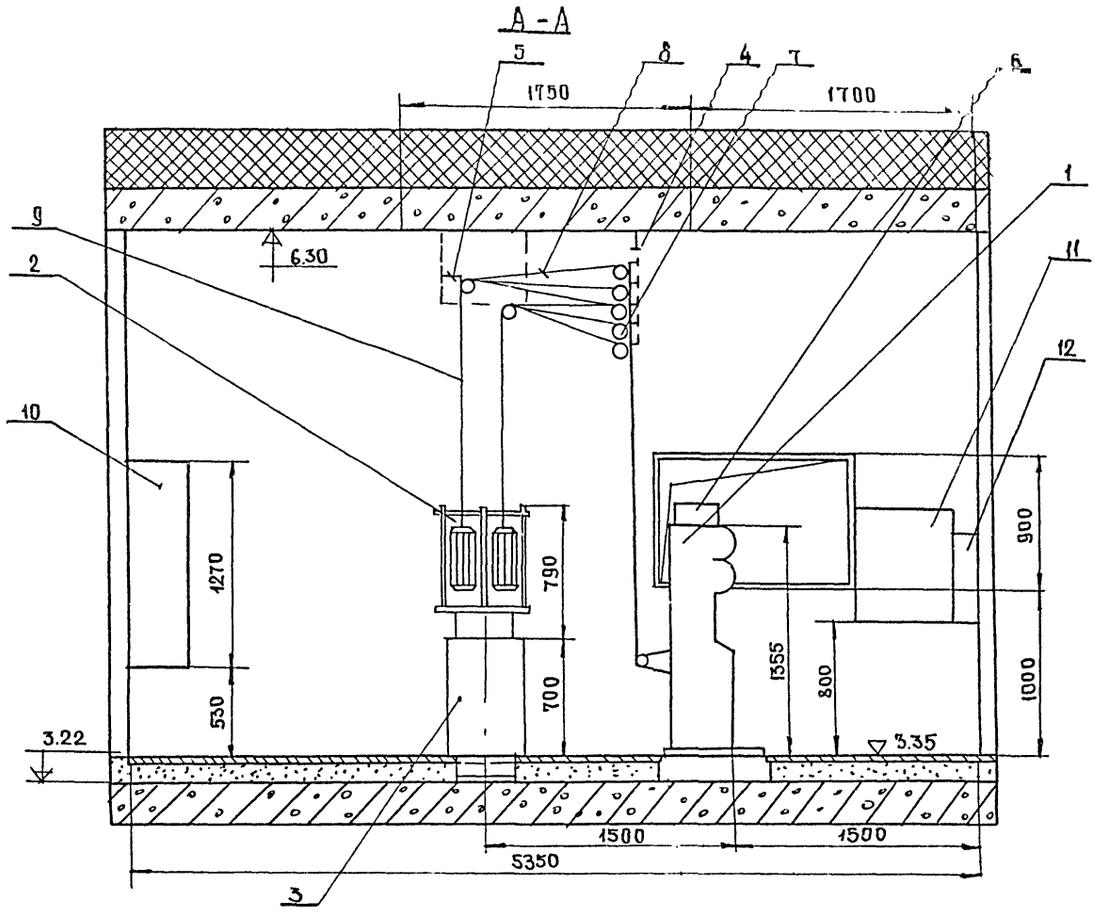

NN поз	Наименование	Обозначен. материала, сортамент	N черт. техн. дан.	К-во	Общ. вес кг	Примечан.
13	Стойка с дросселями и конденсаторами	ДС		1		
12	Щит ультрафиолетовых линий	ЩУФ		1		
11	Щит нерегулируемых и силовых линий	ЩНС		1		
10	Вводной щит	ЩВ		1		
9	Трос стальной	ф1,35		250м		ГОСТ 3062-55
8	Ролик поворотный			30		
7	Ролик неповоротный			30		
6	Пульт осветителя			1		
5	Металлоконструкция над автотрансформатором		ЭС-39	1		
4	Металлоконструкция над регулятором		ЭС-39	1		
3	Металлоконструкция под автотрансформатором		ЭС-21	1	80	
2	Автотрансформатор театральный	ТР-100/30м		1	320	
1	Регулятор театральный	РТМ-30		1	540	

Спецификация

1977	Клуб с залом на 400 мест	Постановочное освещение. Размещение оборудования в помещении регуляторной	Типовой проект 261-12-173	Альбом II	Лист ЭС-9

КБ по железобетону Госстроя РСФСР г. Москва

Зав. отделом Гл. констр. пр. Гл. арх. пр. Рук. бриг. арх. Технолог

В. Богородский Н. Грачев В. Мансветов Л. Ланда А. Исаков

Проверил А. Исаков

15964-03 73

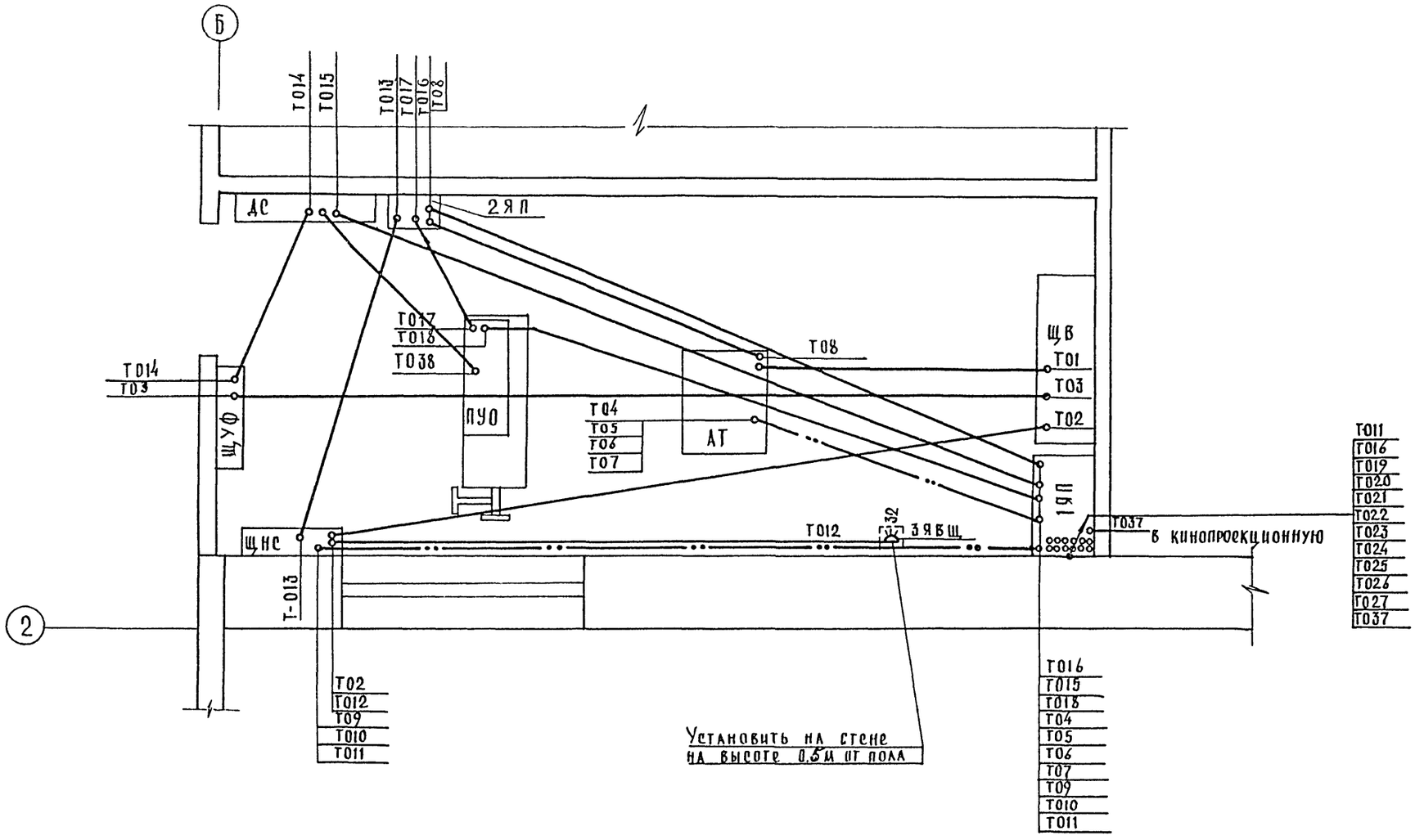

Примечания:

1. Трубный журнал см. чертеж ЭС-20.
2. Кабельный журнал см. чертеж ЭС-19.

1977	Клуб с залом на 400 мест	Постановочное освещение. Электросеть регуляторной	Типовой проект 261-12-173	Альбом II	Лист ЭС-10

КБ по железобетону Госстроя РСФСР г. Москва

Зав. отделом — Гл. констр. пр. — Гл. арх. пр. — Рук. бриг. арг. — Технолог

В. Богородский — Н. Грачев — В. Манжетов — Л. Ланда — А. Исаков

Проверил А. Исаков

15964-03 74

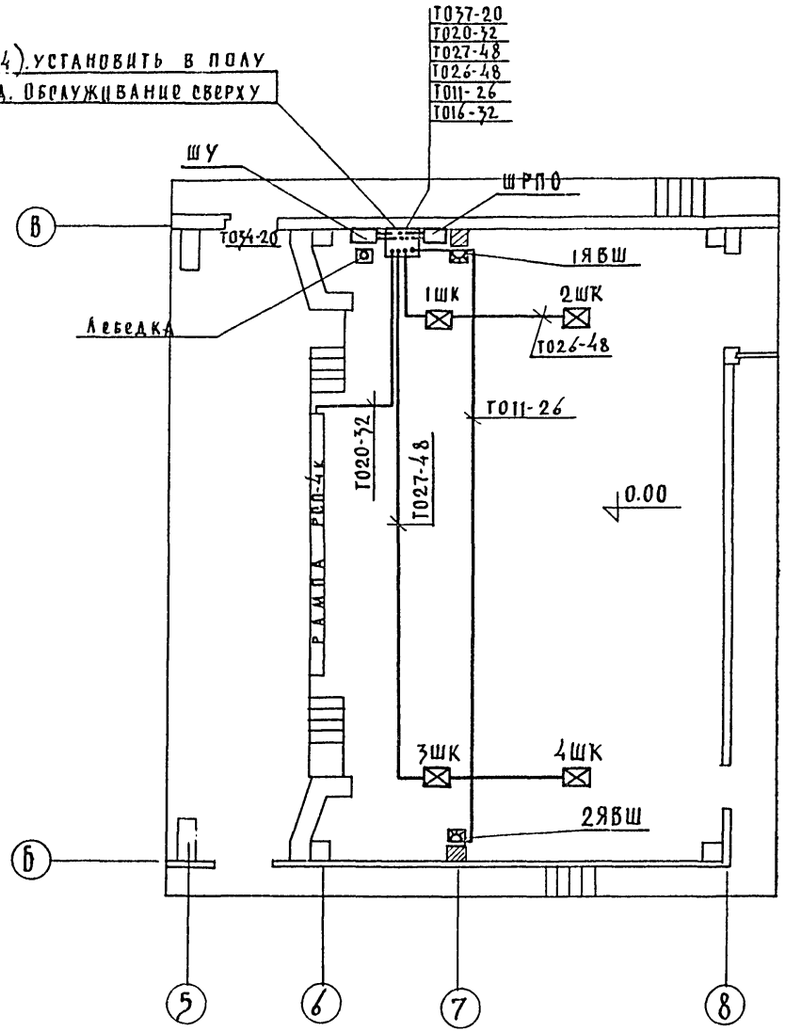

Штепсельные коробки на 6ШТС-40л
Установочный
черт. ЭС-32.

1ЯВШ; 2ЯВШ - ящики типа ЯВШ 3-25
устанавливаются на стене на высоте 500 мм от настила эстрады.

Привязка лючков для штепсельных коробок

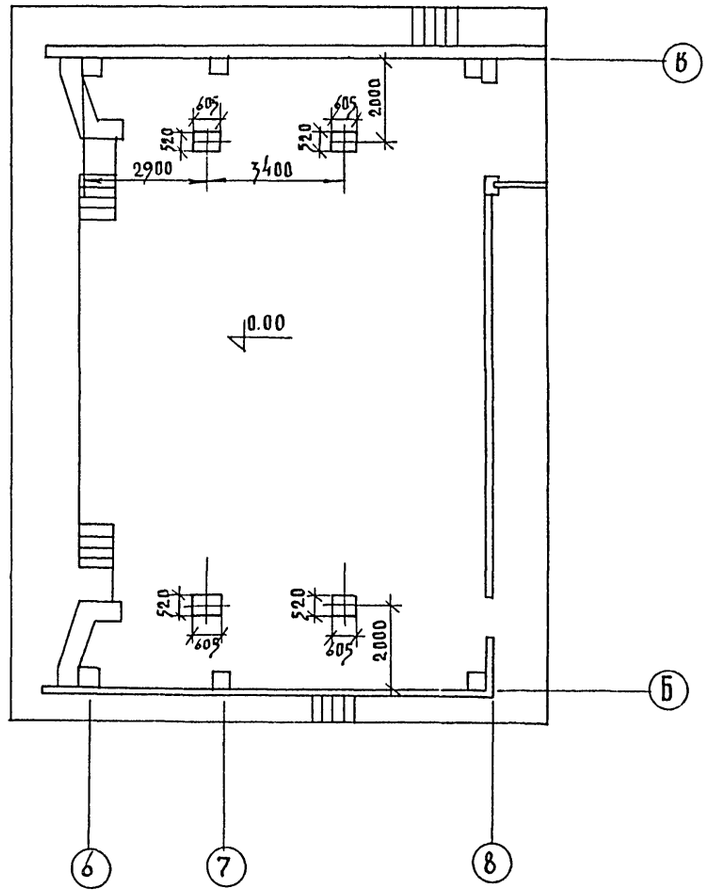

Примечания:

1. Лючки для штепсельны коробок см. чертеж
2. Трубный журнал см. чер. ЭС-20.

КБ по железобетону Госстроя РСФСР г. Москва	ГАП	А. Исаков		1977	Клуб с залом на 400 мест	Постановочное освещение. Электросеть планшета. Размещение штепсельных коробок на планшете.	Типовой проект 261-12-173	Альбом II	Лист ЭС-11
	Гл. констр. пр.	А. Ланда							
	Гл. арх. пр.	В. Мансветов							
	Рук. бриг. арх.	Н. Грачев							
	Здан. отделом	В. Богородский							
	Проверил	А. Исаков							

15964-03 75

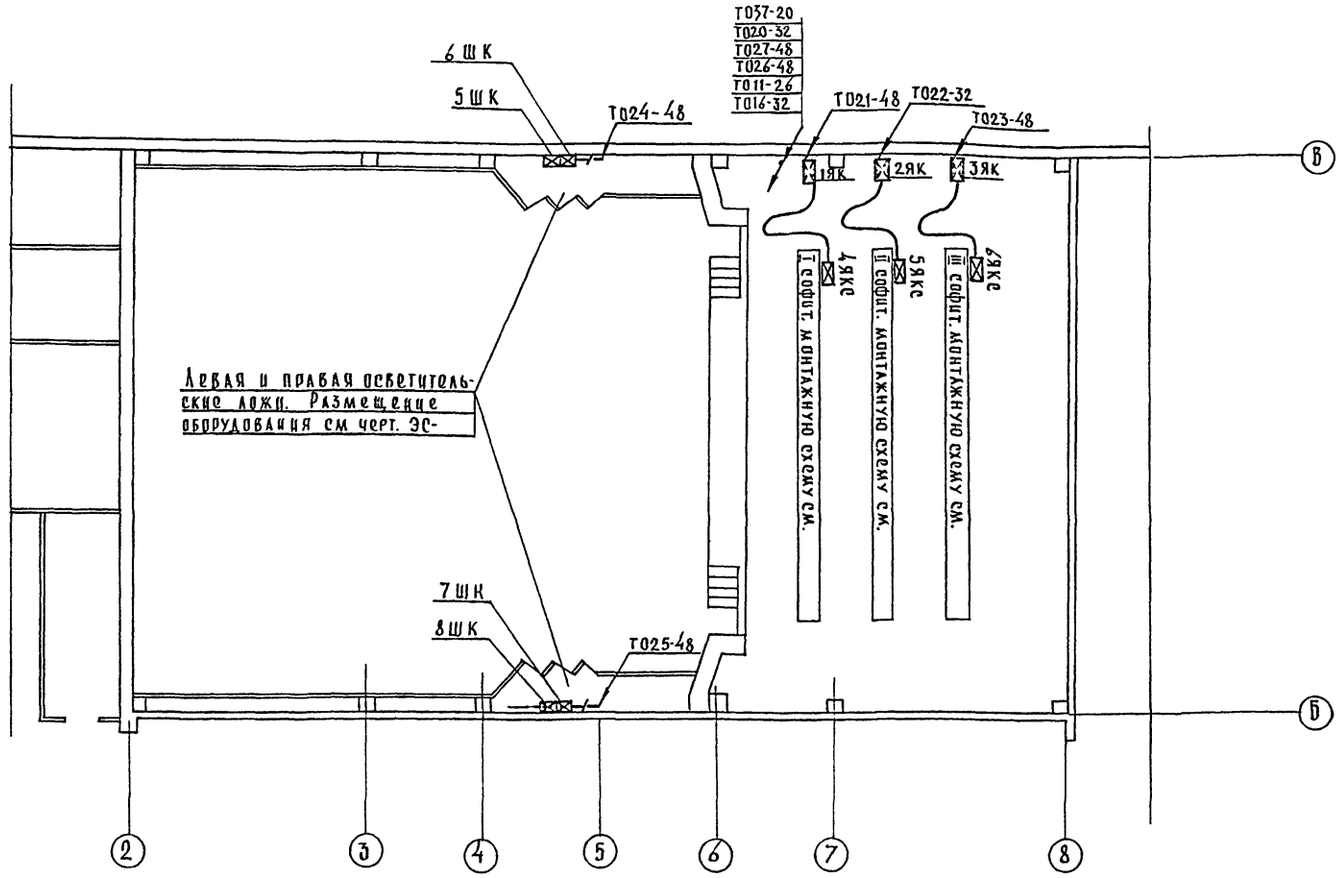

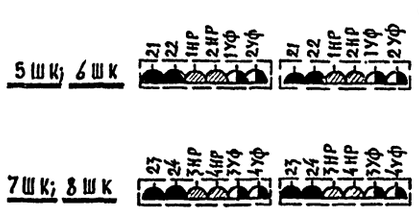

Штепсельные коробки на 6ШТС-40л черт. ЭС-29. Устанавливаются в осветительских ложах на 500 мм от пола.

1ЯК; 2ЯК; 3ЯК - клеммные ящики на 24 клеммы КН-60. Устанавливаются на стене. см. черт.

4ЯКС; 5ЯКС; 6ЯКС - клеммные ящики на 24 клеммы КН-60 устанавливаются на софитных фермах.

Примечание:

Трубный журнал см. чертеж ЭС-20.

КБ по железобетону Госстроя РСФСР г. Москва	1977	Клуб с залом на 400 мест	Постановочное освещение. Электросеть в уровне _ этажа.	Типов проект 261-[illegible]-173	Альбом II	Лист ЭС-12

964-03 76

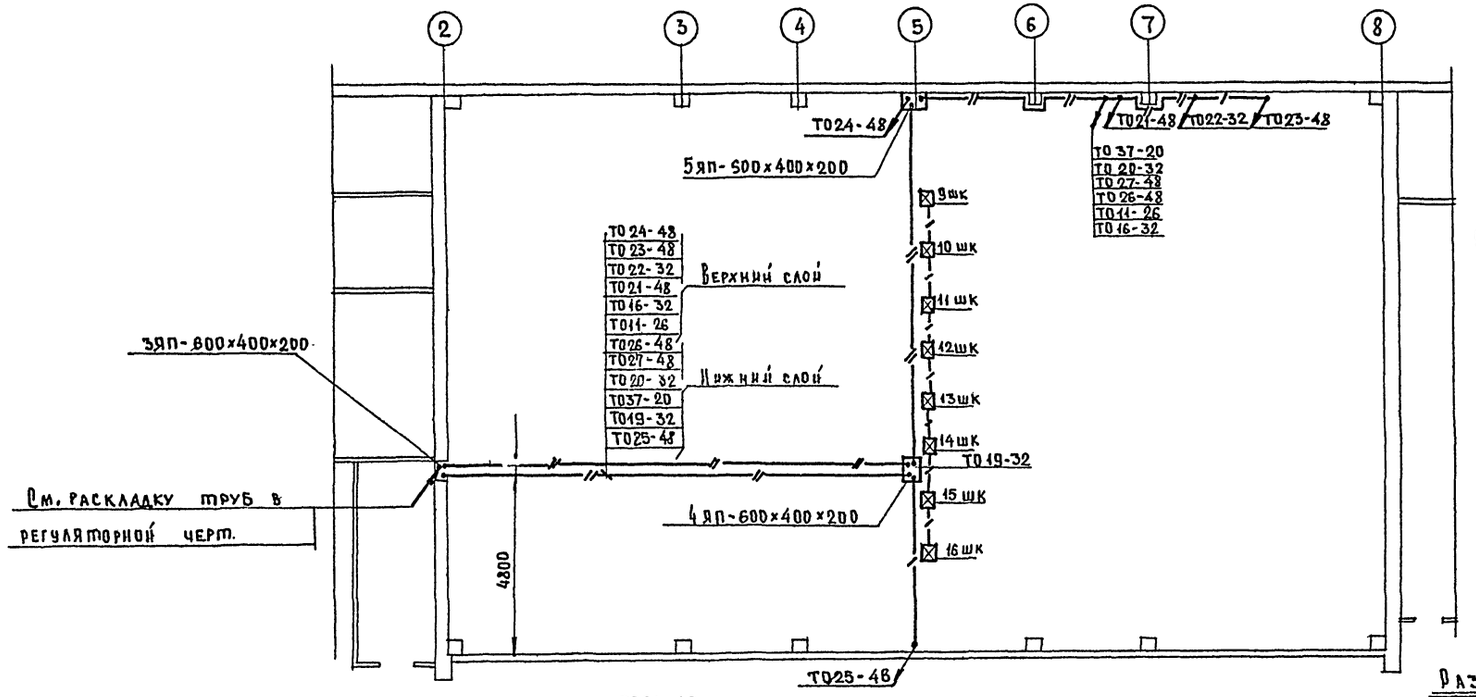

9шк÷16шк 1 2 3 4 Штепсельные коробки на 2 шпс-40л для прожекторов выносного софита. Устанавливаются на трубе над выносным софитом. Крепление трубы ЦМ50 для выносного софита см. архитектурно-строит. часть. Трубный журнал см. черт. ЭС-20.

Размещение прожекторов на трубе ЦМ150

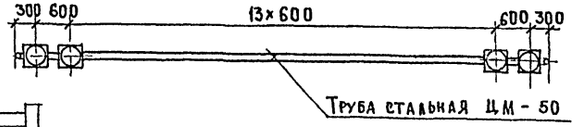

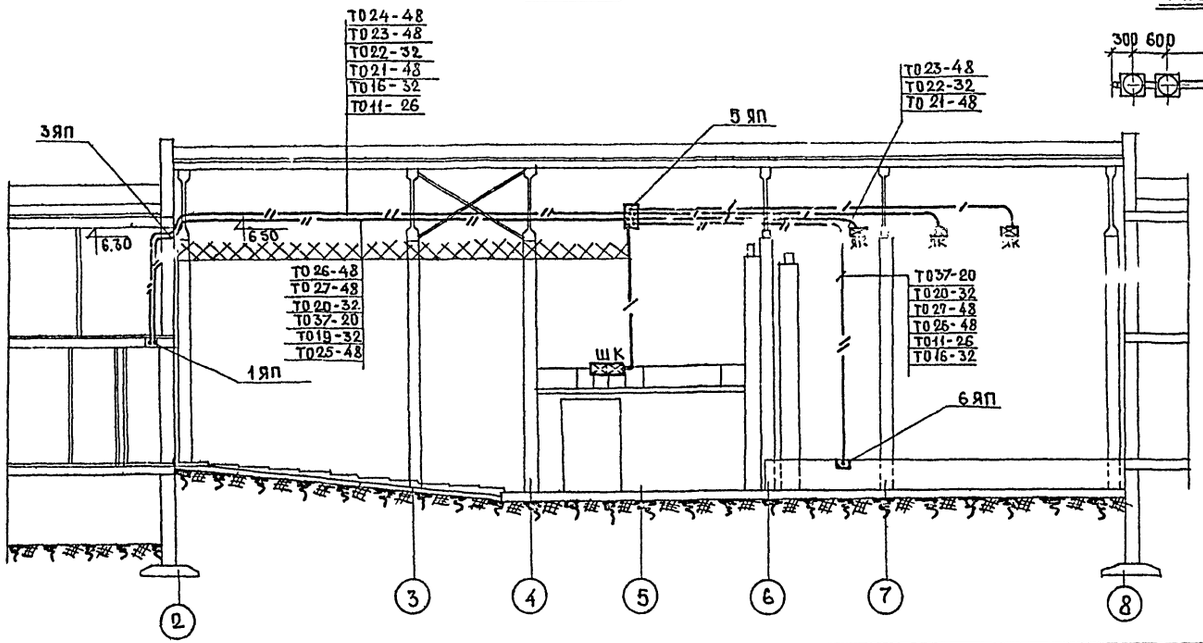

Крепление прожекторов выносного софита на трубе.

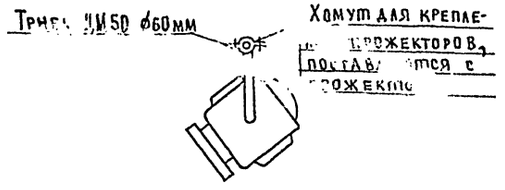

КБ Госстрой РСФСР г. Москва	1977	Клуб с залом на 400 мест	Постановочное освещение. Электросеть подвесного потолка	Типовой проект 261-12-173	Альбом III	Лист ЭС-13

15964-03

Общий вид М 1:10

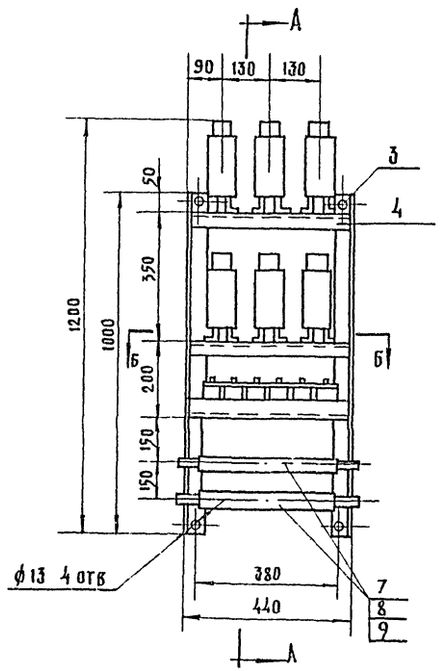

А – А

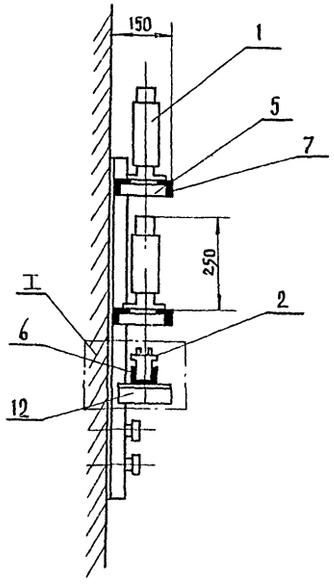

I
М 1:2.5

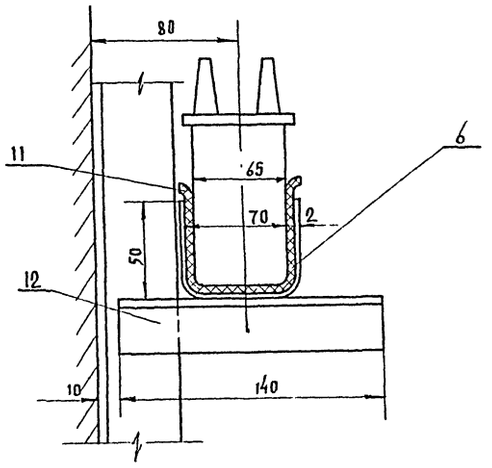

Б – Б
М 1:2.5

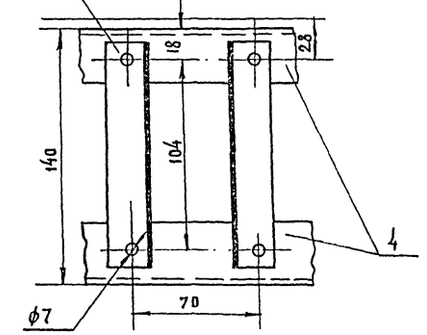

Примечание:

Схему соединений см. черт. N ЭС-15.

N поз	Наименование	Обозначение матер. сортамент.	N черт. техн. да[illegible] размеры	Кол-во	Общ. вес кг	Примечан.
12	Уголок	∠32×32×4	140	2		
11	Прокладка	Резина δ=2мм	180×500	1		
10	Болт, гайка, шайба		М 6×12	36		
9	Рейка	К-109	630	2	0.5	Изд. ГЭМ
8	Колодка маркировочная КМ-5	У-14		4		Изд. ГЭМ
7	Зажим специальный КС-3М	У-11		150		Изд. ГЭМ
6	Карман	Ст.лист δ=2мм	165×612	1	3.6	
5	Уголок	∠32×32×4	140	4	0.8	
4	Уголок	∠32×32×4	440	4	3	
3	Уголок	∠50×50×5	1000	2	5.0	
2	Конденсатор	КБГ-МН		6	6	
1	Дроссель	ПР К-7М		6	72	

Спецификация

1977	Клуб с залом на 400 мест	Постановочное освещение. Стойка с дросселями и конденсаторами.	Типовой проект 261-12-73	Альбом II	Лист ЭС-14

КБ по железобетону Госстроя РСФСР г. Москва

Зав. отделом Гл. конструктор Гл. арх. пр. Рук. бриг. арх. Технолог

В. Богородский Н. Грачев В. Мансветов Л. Ланда А. Исаков

Проверил А. Исаков

15904-03 78

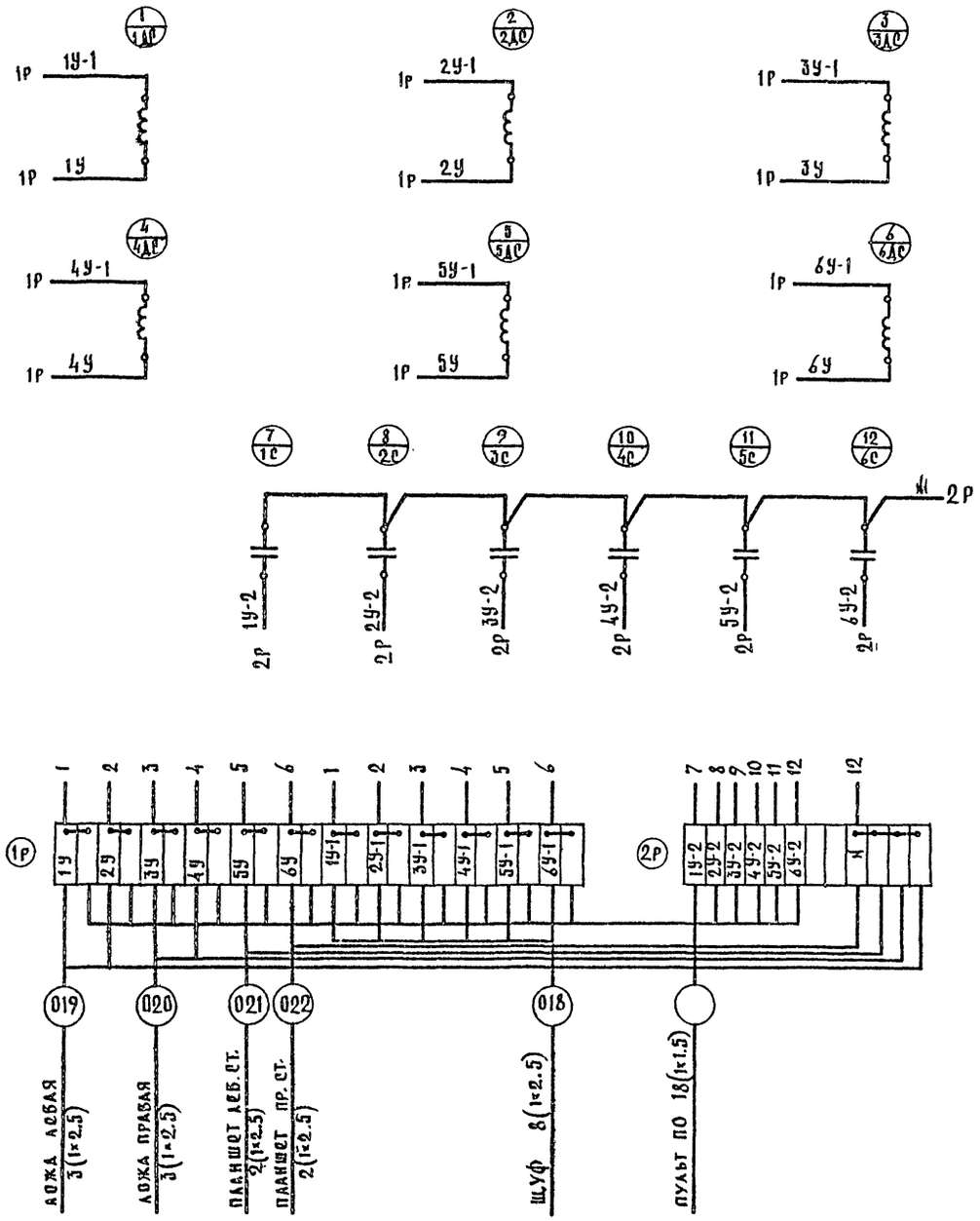

Примечания:

1. Конструкцию стойки смотри черт. № ЭС-14.
2. Монтаж стойки выполнить проводом марки ПБ сечением 1.5 кв. мм.

1977	КЛУБ С ЗАЛОМ НА 400 МЕСТ	ПОСТАНОВОЧНОЕ ОСВЕЩЕНИЕ. СТОЙКА С ДРОССЕЛЯМИ И КОНДЕНСАТОРАМИ. СХЕМА СОЕДИНЕНИЙ.	ТИПОВОЙ ПРОЕКТ 261-12-173	АЛЬБОМ III	ЛИСТ ЭС-15

КБ по железобетону Госстроя РСФСР г. Москва

ЗАВ. ОТДЕЛОМ	В. Богородский	Инженер	
Гл. констр. пр.	Н. Грачев		
Гл. арх. пр.	В. Мансветов		
Рук. бриг. арх.	Л. Ланда		
Технолог	А. Исаков		

15964-03 79

Примечания:

1. Всю аппаратуру по софитной ферме заземлить.
2. Монтаж по ферме выполнить проводом марки ПРГ, сечением - 6 мм².
3. Зарядку светильников УСРП-4з выполнить проводом марки ПРКС сечением 1.5 мм² в кол-ве 25 м.
4. Монтажная схема выполнена со стороны света.

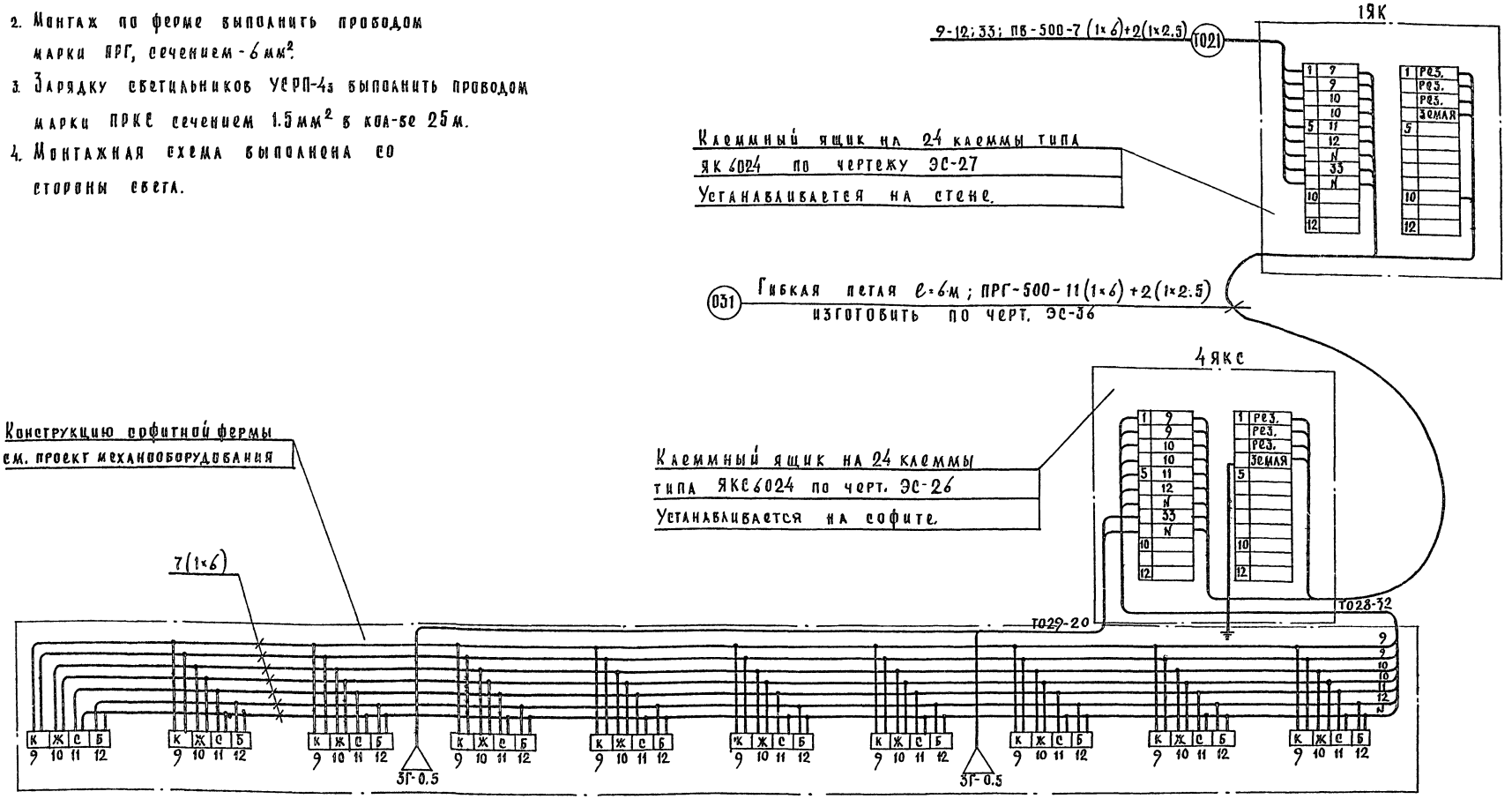

1977	КЛУБ С ЗАЛОМ НА 400 МЕСТ	ПОСТАНОВОЧНОЕ ОСВЕЩЕНИЕ. 1 СОФИТ. СХЕМА СОЕДИНЕНИЙ.	ТИПОВОЙ ПРОЕКТ 261-12-173	АЛЬБОМ II	ЛИСТ ЭС-16

15964-03 80

КБ по железобетону Госстроя РСФСР г. Москва

Зав. отделом Гл. констр. пр. Гл. арх. пр. Рук. бриг. арх. Технолог

Б. Богородский, Н. Грачев, В. Мансветов, Л. Ланда, А. Исаков

Проверил А. Исаков

Примечания:

1. Всю аппаратуру по софитной ферме заземлить.
2. Монтаж по ферме выполнить проводом марки ПРГ сечением -6 мм².
3. Зарядку светильников УСРП-43 выполнить проводом марки ПРКС сечением 1.5мм² в кол-ве 25м.
4. Монтажная схема выполнена со стороны света.

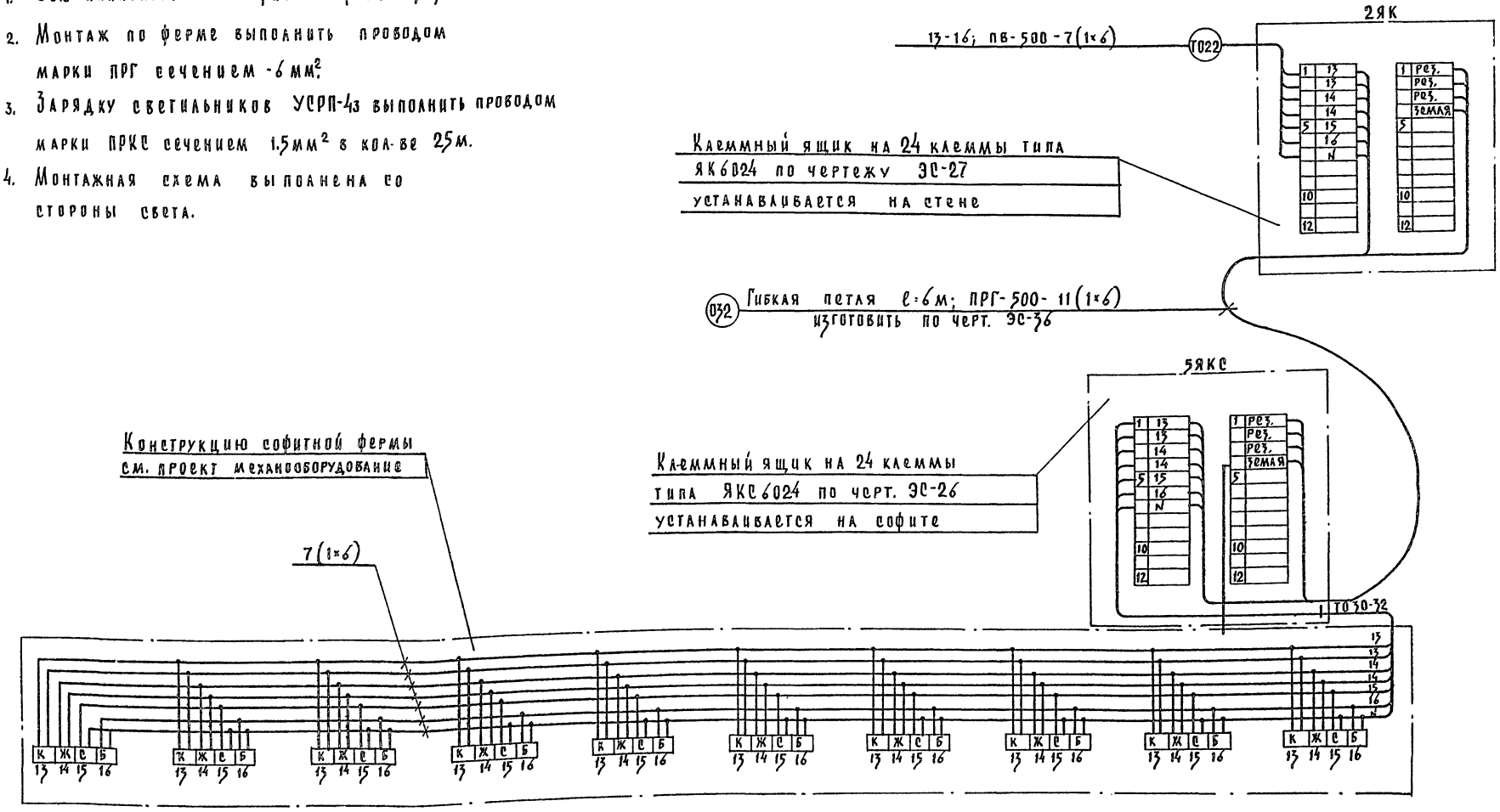

1977	Клуб с залом на 400 мест	Постановочное освещение. 2 софит. Схема соединений.	Типовой проект 261-12-17.3	Альбом III	Лист ЭС-17

15964-03 81

Примечания:

1. Всю аппаратуру по софитной ферме заземлить.
2. Монтаж по ферме выполнить проводом марки ПРГ сечением 6 мм².
3. Зарядку светильников УСРП-43 выполнить проводом марки ПРКс сечением 1.5 мм² в кол-ве 25 м.
4. Монтажная схема выполнена со стороны света.

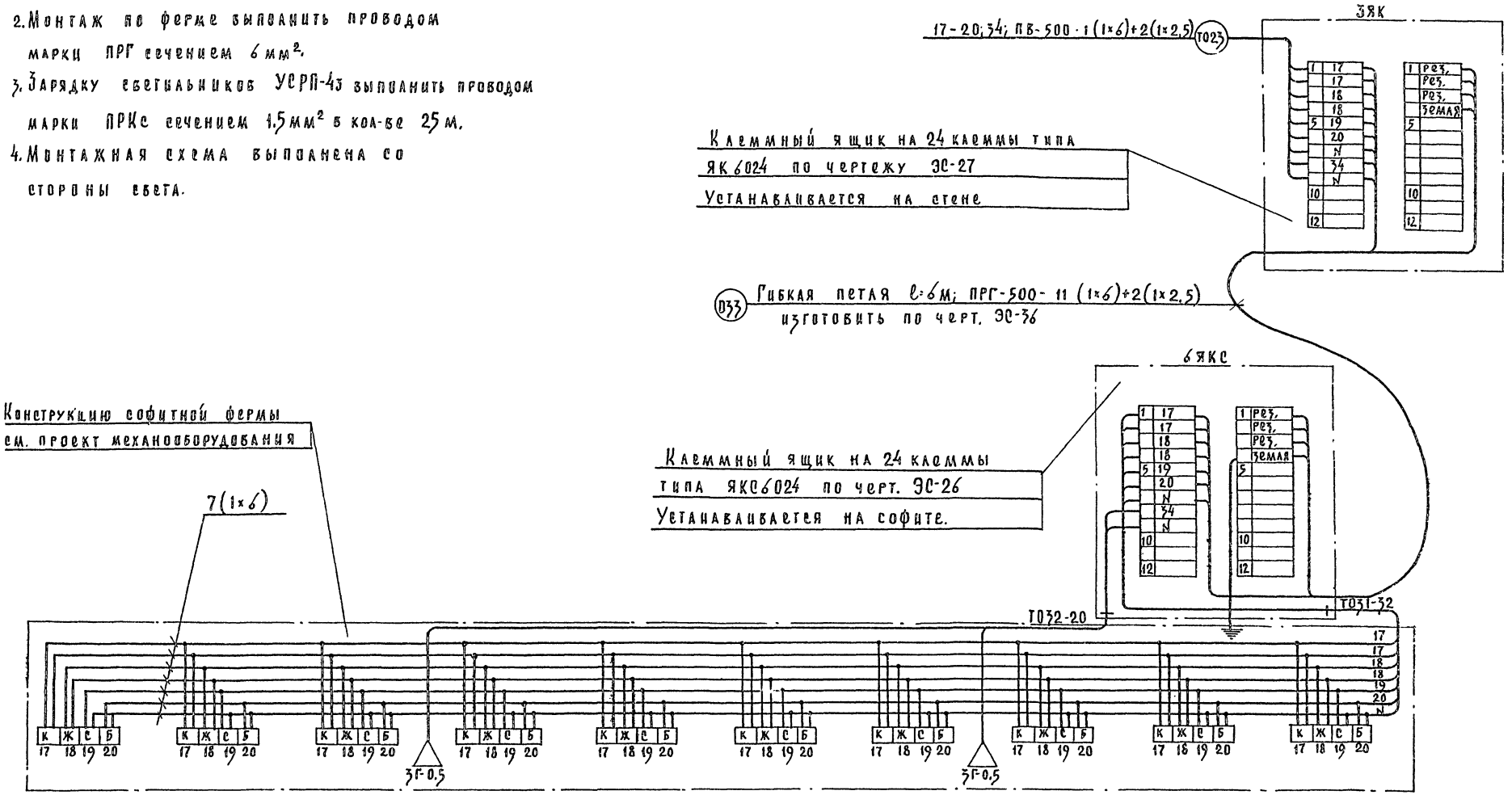

1977	КЛУБ С ЗАЛОМ НА 400 МЕСТ	ПОСТАНОВОЧНОЕ ОСВЕЩЕНИЕ. 3 СОФИТ. СХЕМА СОЕДИНЕНИЙ.	ТИПОВОЙ ПРОЕКТ 741-12-173	АЛЬБОМ II	ЛИСТ ЭС-18

КБ по железобетону Госстроя РСФСР г. Москва

Зав. отделом, Гл. констр. пр., Гл. арх. пр., Рук. бриг. арх., Технолог — В. Богородский, Н. Грачев, В. Мансветов, Л. Ланда, А. Исаков

Проверил — А. Исаков

15964-03 82

Номер пучка проводов	Трасса: Начало	Трасса: Конец	Номер трубы	Марка	Число жил и сечений	Длина провода м	Номера групп
0М1	ГРЩ, секция N1	Вводной щит (ЩВ)	см.	проект	3(1×2,5)+1×16	9/3	Ввод N1
0М2	ГРЩ, секция N2	Щит рабочего и репетиционного освещен.(ЩРПО)	оборудов	ания			Ввод N2
0М3	Вводной щит (ЩВ)	Автотрансформатор	Т01	ПВ	3(1×2,5)+1×16	9/3	Ввод N3
0М4	——— " ———	Щит нерегулируемых и силовых линий (ЩНС)	Т02	—"—	3(1×6)+1×4	18/6	Ввод N4
0М5	——— " ———	Щит ультрафиолетовых включений (ЩУФ)	Т03	—"—	4(1×25)	28	Ввод N5
01	Автотрансформатор	Выносной софит	Т04;Т019	—"—	7(1×4)	210	1÷3
02	——— " ———	Рампа	Т04;Т020	—"—	6(1×25)	300	5÷7
03	——— " ———	I-ый софит 1ЯК	Т05;Т021	—"—	6(1×6)	240	9÷11
04	——— " ———	II-ой софит 2ЯК	Т05;Т022	—"—	6(1×6)	265	13÷15
05	——— " ———	III-ий софит 3ЯК	Т05;Т023	—"—	6(1×6)	270	17÷19
06	——— " ———	Осветительская ложа левая сторона 5ШК;6ШК	Т06;Т024	—"—	4(1×6)	160	21;22
07	——— " ———	Осветительская ложа правая сторона 7ШК;8ШК	Т06;Т025	—"—	4(1×6)	140	23;24
08	——— " ———	Планшет лев. стор. 1ШК;2ШК	Т07;Т026	—"—	6(1×6)	360	25÷27
09	——— " ———	Планшет прав стор. 3ШК;4ШК.	Т07;Т027	—"—	6(1×6)	300	28÷30
010	——— " ———	Универсальный переключатель (УП))	Т08;Т017	—"—	3(1×6)+1×4+1×2,5	15 5 5	4-1;8-1;12-1 16-1;20-1
011	Щит нерегулируемых и силовых линий (ЩНС)	Осветительская ложа левая стор. 5ШК;6ШК	Т09;Т024	—"—	4(1×6)	160	1НР;2НР
012	——— " ———	Осветительская ложа правая стор. 7ШК;8ШК	Т09;Т025	—"—	4(1×6)	140	3НР,4НР
013	——— " ———	Планшет левая стор. 1ШК;2ШК.	Т010;Т026	—"—	6(1×6)	360	5НР÷7НР
014	——— " ———	Планшет правая стор. 3ШК;4ШК	Т010;Т027	—"—	6(1×6)	300	8НР÷10НР
015	——— " ———	Планшет 1ЯВЩ;2ЯВЩ	Т011	—"—	4(1×2,5)	240	31
016	——— " ———	Регуляторная. 3ЯВЩ	Т012	—"—	4(1×2,5)	16	32
017	——— " ———	Универсальный переключатель (УП)	Т013	—"—	2(1×2,5)	6	33-1 34-1
018	Щит ультрафиолетовых включений (ЩУФ)	Стойка с дросселями и конденсаторами (ДС)	Т014	—"—	8(1×2,5)	24	1УФ-1 ÷ 6УФ-1
019	Стойка с дросселями и конденсаторами (ДС)	Осветительская ложа левая стор. 5ШК;6ШК.	Т015;Т024	—"—	3(1×2,5)	120	1УФ;2УФ
020	——— " ———	Осветительская ложа, правая стор. 7ШК;8ШК	Т015;Т025	—"—	3(1×2,5)	105	3УФ;4УФ
021	——— " ———	Планшет лев. стор. 1ШК;2ШК	Т015;Т026	—"—	2(1×2,5)	120	5УФ
022	——— " ———	Планшет прав. стор. 3ШК;4ШК	Т015;Т027	—"—	2(1×2,5)	100	6УФ
023	Щит рабочего и репетиционн. освещения (ЩРПО)	Пульт осветителя ПУО	Т016;Т017	—"—	3(1×6)+1×4+3(1×2,5)	150 50 150	33-2;34-2; 4-2;8-2;12-2 16-2;20-2
024	Пульт осветителя ПУО.	I-ый софит 1ЯК	Т018;Т021	—"—	2(1×2,5)	80	33
025	——— " ———	III-ий софит 3ЯК	Т018;Т023	—"—	2(1×2,5)	85	34
026	——— " ———	Выносной софит	Т018;Т019	—"—	1×4	30	4
027	——— " ———	Рампа	Т018;Т020	—"—	1×2,5	50	8
028	——— " ———	I-ый софит 1ЯК	Т018;Т021	—"—	1×6	40	12

Номер пучка проводов	Трасса: Начало	Трасса: Конец	Номер трубы	Марка	Число жил и сечение	Длина провода м	Номера групп
029	Пульт осветителя ПУО	II-ой софит 2ЯК	Т018;Т022	ПВ	1×6	42,5	16
030	——— " ———	III-ий софит 3ЯК	Т018;Т023	—"—	1×6	45	20
	Гибкие петли						
031	1ЯК	4ЯКС - I софит	———	ПРГ-500	11(1×6)+2(1×2,5)	66 12	9;10;11;12 33;3рез;зем
032	2ЯК	5ЯКС - II софит	———	—"—	11(1×6)	66	13;14;15;16 3рез зем
033	3ЯК	6ЯКС - III софит	———	—"—	11(1×6)+2(1×2,5)	66 12	17;18;19;20 34;3рез;зем
	Разводка по софитным фермам.						
034	4ЯК - I-ый софит	Камерные св-ки УСРП-4з	Т028	ПРГ-500	7(1×6)	70	9;10;11;12
035	——— " ———	Рабочее освещение 3Г-06	Т029	—"—	2(1×2,5)	20	33
036	5ЯК - II-ой софит	Камерные св-ки УСРП-4з	Т030	—"—	7(1×6)	70	13;14;15;16
037	6ЯК - III-ий софит	Камерные св-ки УСРП-4з	Т031	—"—	7(1×6)	70	17;18;19;20
038	——— " ———	Рабочее освещен. 3г-0.5	Т032	—"—	2(1×2,5)	20	34
	Электропривод						
039	Щит рабочего и репетиционного освещения (ЩРПО)	Шкаф управления (ШУ).	Т033	ПВ	4(1×2,5)	12	
040	Шкаф управления (ШУ)	Лебедка МЛЗ-1	Т034	—"—	3(1×2,5) 4(1×1,5)	6 12	
041	——— " ———	На дороге МЛЗ-1 лев. стор.	Т035	—"—	2(1×1,5)	10	
042	——— " ———	На дороге МЛЗ-1 прав. стор.	Т036	—"—	2(1×1,5)	40	
043	——— " ———	Пост управления кнопочный КС1-23.	Т037	—"—	4(1×1,5)	200	
044	Стойка с дросселями и конденсаторами	Пульт осветителя ПУО	Т038	ПВ	18(1×1,5)	119	

КБ по железобетону Госстроя РСФСР г. Москва	Зав. отделом	В. Богородский	
	Гл. констр. пр.	Н. Грачев	
	Гл. арх. пр.	В. Мансветов	
	Рук. бриг. арх	А. Ланда	
	Технолог	А. Исаков	
	Проверил	А. Исаков	

1977	Клуб с залом на 400 мест	Постановочное освещение. Кабельный журнал.	Типовой проект 261-12-17.2	Альбом III	Лист ЭС-19

1596 · 03 83

Труба: Номер	Диаметр мм	Длина м	Трасса: Начало	Конец	Номер кабеля, пучка проводов, прокладыв в трубе	Примечан.
Т01	48	3	Вводной щит (ЩВ)	Автотрансформатор	ОМ3	
Т02	32	6	—"—	Щит нерегулируемых и силовых линий (ЩНС)	ОМ4	
Т03	26	7	—"—	Щит ультрафиолетовых включений (ЩУФ)	ОМ5	
Т04	48	3	Автотрансформатор	1ЯП	01; 02	
Т05	48	3	—"—	—"—	03; 04; 05	
Т06	48	3	—"—	—"—	06; 07	
Т07	48	3	—"—	—"—	08; 09	
Т08	26	3	—"—	2ЯП	010	
Т09	48	6	Щит нерегулируемых и силовых линий (ЩНС)	1ЯП	011; 012	
Т010	48	6	—"—	—"—	013; 014	
Т011	26	60	—"—	Планшет 1ЯВШ; 2ЯВШ	015	
Т012	26	4	—"—	Регуляторная 3ЯВШ	016	
Т013	20	3	—"—	2ЯП	017	
Т014	32	3	Щит ультрафиолетовых включений (ЩУФ)	Стойка с дросселями и конденсаторами	018	
Т015	32	7	Стойка с дросселями и конденсаторами	1ЯП	019÷022	
Т016	32	50	Щит рабочего и репетиционного освещения (ЩРПО)	2ЯП	023	Через 1ЯП; 3ЯП; 4ЯП; 5ЯП
Т017	48	2	2ЯП	Пульт осветителя ПУО	010; 023	
Т018	32	5	Пульт осветителя ПУО	1ЯП	024÷030	
Т019	32	25	1ЯП	Выносной софит	01; 026	Через 3ЯП; 4ЯП
Т020	32	40	—"—	Рампа	02; 027	Через 3ЯП; 4ЯП; 5ЯП
Т021	48	35	—"—	I-ый софит 1ЯК	03; 024; 028	Через 3ЯП; 4ЯП; 5ЯП
Т022	32	37,5	—"—	II-ой софит 2ЯК	04; 029	Через 3ЯП 4ЯП; 5ЯП

Труба: Номер	Диаметр мм	Длина мм	Трасса: Начало	Конец	Номер кабеля, пучка проводов, прокладыв в трубе	Примечание
Т023	48	40	1ЯП	III-ий софит 3ЯК	05; 025; 030	Через 3ЯП; 4ЯП; 5ЯП
Т024	48	35	—"—	Осветительская ложа левая сторона	06; 011; 019	Через 3ЯП; 4ЯП; 5ЯП
Т025	48	30	—"—	Осветительская ложа правая сторона	07; 012; 020	Через 3ЯП; 4ЯП
Т026	48	55	—"—	Планшет левая стор.	08; 013; 021	Через 3ЯП; 4ЯП; 5ЯП
Т027	48	45	—"—	Планшет правая стор.	09; 014; 022	Через 3ЯП; 4ЯП 5ЯП
Разводка по софитным фермам.						
Т028	32	10	4ЯКС - I-ый софит	Камерные св-ки УСРП-4з	034	
Т029	20	10	—"—	Рабочее освещение ЗГ-0.5	035	
Т030	32	10	5ЯКС - II-ой софит	Камерные св-ки УСРП-4з	036	
Т031	32	10	6ЯКС - III-ий софит	Камерные св-ки УСРП-4з	037	
Т032	20	10	—"—	Рабочее освещение ЗГ-0.5	038	
Электропривод						
Т033	20	3	Щит рабочего и репетиционного освещения (ЩРПО)	Шкаф управления (ШУ)	039	
Т034	20	2	Шкаф управления (ШУ)	Лебедка МПЗ-1	040	
Т035	20	10	—"—	На дороге МПЗ-1 лев. стор.	041	
Т036	20	20	—"—	На дороге МПЗ-1 прав. стор.	042	
Т037	20	50	—"—	Пост управления кнопочный КС1-23 (кинопроекционная)	043	Через 5ЯП; 4ЯП, 3ЯП; 1ЯП
Т038	48	4	Пульт осветителя ПУО	Стойка с дросселями и конденсаторами	044	

КБ по железобетону госстроя РСФСР г. Москва

Зав. отделом	В. Богородский	Проверил	А. Исаков
Гл. конст. пр.	Н. Грачев		
Гл. арх. пр.	В. Мансветов		
Рук. бриг. арх.	Л. Ланда		
Технолог	А. Исаков		

1977	Клуб с залом на 400 мест	Постановочное освещение Трубный журнал	Типовой проект 261-12-173	Альбом III	Лист ЭС-20

15964-03 84

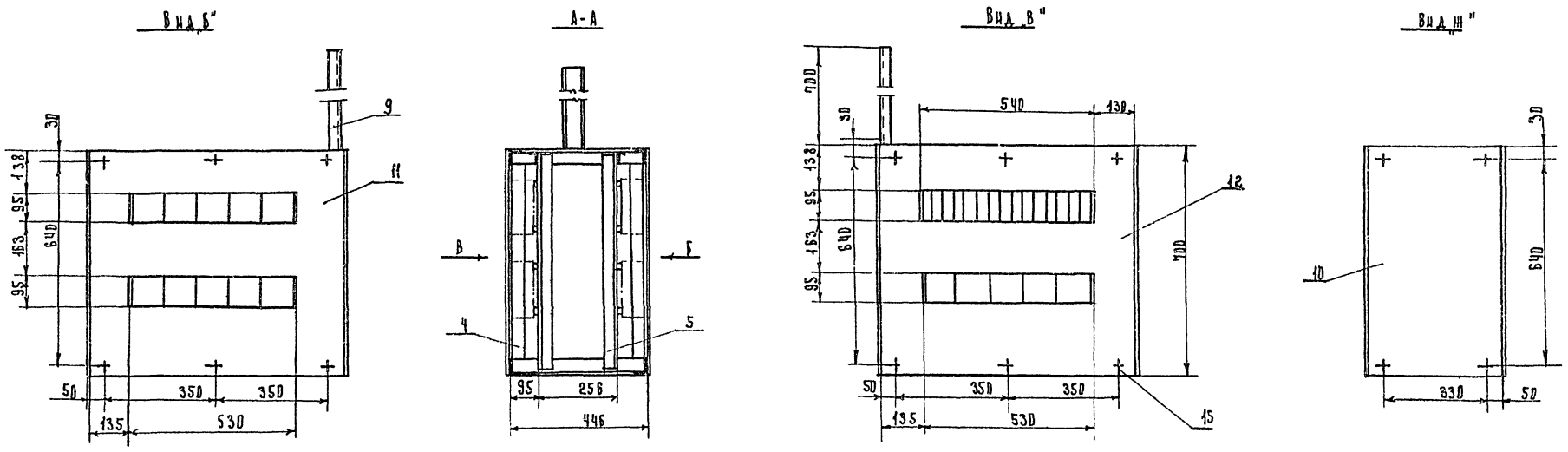

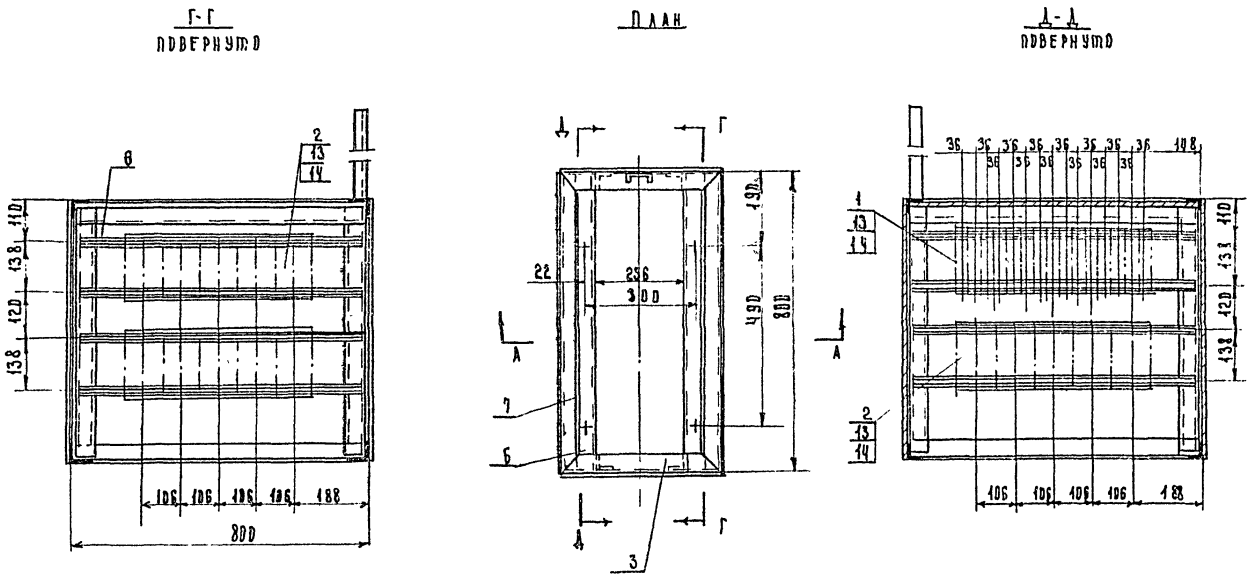

№ позиц.	Наименование	Обозначен материала сортамент	N черт. техн. данные и разм.	К-во	1 шт. вес, кг	Общ. вес, кг	Прим.
15	Винт, гайка, шайба		М 4×10	20	—	—	
14	Гайка закладная	К-608		90	—	—	Издел. ГЭМ
13	Винт с цилиндрической головкой (длина нестандарт)	—	М 4×70	90	—	—	Резьба l=25
12	Боковой лист	Лист S=1.5	795×695	1	6.7	6.7	
11	Боковой лист	Лист S=1.5	795×695	1	6.7	6.7	
10	Торцевой лист	Лист S=1.5	450×700	2	3.8	7.6	
9	Профиль U-образный монтажный	К-235	l=700	1	1.2	1.2	Издел. ГЭМ
8	Профиль С-образный монтажный	К-101	l=760	8	0.46	3.68	Издел. ГЭМ
7	Уголок	L40×40×4	l=800	4	1.94	7.76	
6	Уголок	L40×40×4	l=780	2	1.9	3.8	
5	Уголок	L40×40×4	l=680	4	1.65	7.0	
4	Уголок	L40×40×4	l=620	4	1.5	6.0	
3	Уголок	L40×40×4	l=446	4	1.1	4.4	
2	Автоматический выключатель	А-3162		15	1.15	17.25	Переднее присоединение
1	Автоматический выключатель	А-3161		15	0.45	6.75	

Спецификация.

1977	Клуб с залом на 400 мест	Постановочное освещение. Конструкция для установки автотрансформатора ТР-100 130 М.	Типовой проект 261-12-173	Альбом II	Лист ЭС-21

КБ по железобетону Госстроя СССР г. Москва

Зав. отделом Гл. констр. пр. Гл. арх. пр. Рук. бриг. арх. Технолог

В. Богородский, Н. Грачев, В. Мансветов, Л. Ланда, А. Исаков

Проверил

А. Исаков

15964-03 85

Ролик
М2:1
Материал : дюралюм. Д16т

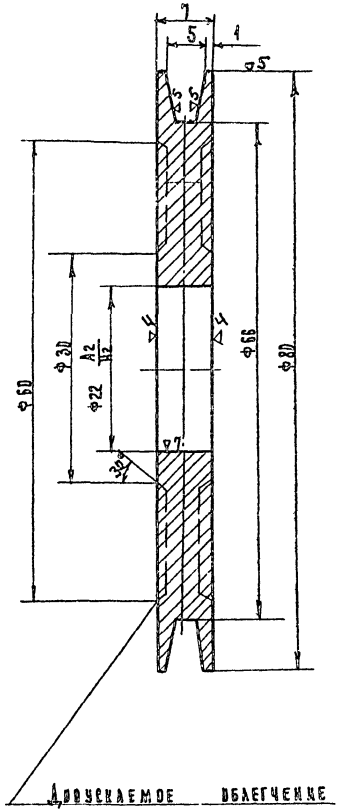

Крепление ролика
М1:2

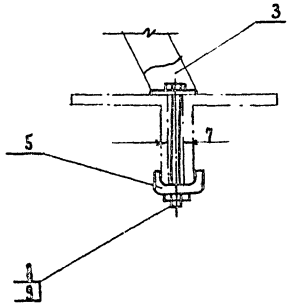

А-А
М2:1

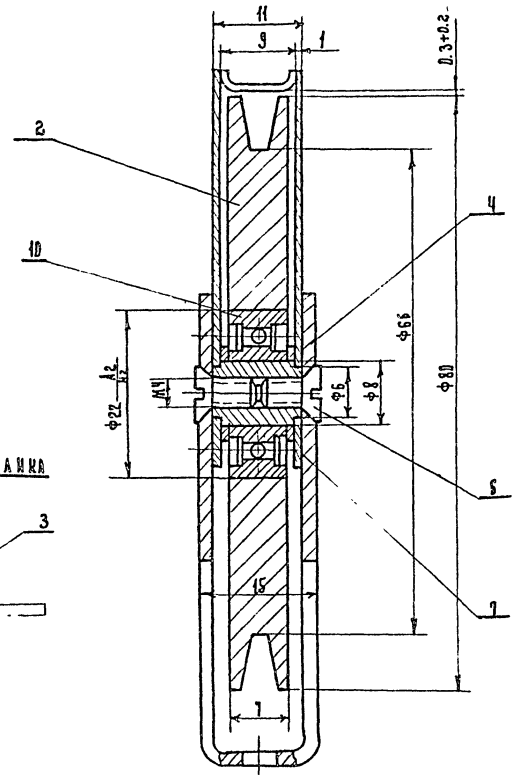

Общий вид
М2:1

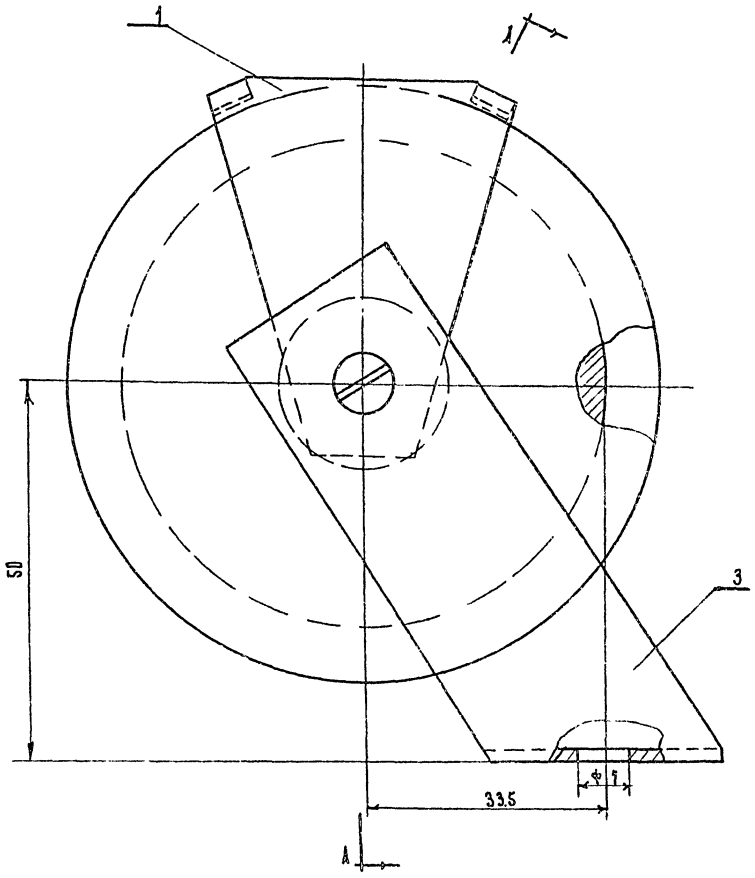

10	Шарикоподшипник	№ 80018	Д=22 d=8; B=7	1				4	Валик		ЭС-23	1	0.004	0.004	
9	Гайка		М6	1			ГОСТ 5915-62	3	Вилка		ЭС-23	1	0.13	0.13	
8	Болт		М6×65	1			ГОСТ 7805-62	2	Ролик			1	0.255	0.255	
7	Шайба ролика		8	2			ГОСТ 10450-63	1	Ограждение троса		ЭС-23	1	0.041	0.041	
6	Винт с потайн. головкой		М4×5	2			ГОСТ 1490-62	1	2	3	4	5	6	7	8
5	Скоба		ЭС-23	1	0.02	0.02			Наименование	Обозначен. материала и сортимент	№ чертежа тех. дан. размер	К-во	Вес, кг. 1шт	Вес, кг. Общ.	Примеч.
1	2	3	4	5	6	7	8		Спецификация.						

1977	Клуб с залом на 400 мест	Постановочное освещение. Поворотный ролик.	Типовой проект 261-12-173	Альбом III	Лист ЭС-22

КБ по железобетону Госстроя РСФСР г. Москва

Зав. отделом Гл. констр. пр. Гл. арх. пр. Рук. бриг. арх. Технолог

В. Богородский Н. Грачев В. Мансветов Л. Ланда А. Исаков

Проверил

Л. Исаков

15964-03 86

Скоба

М 1:1

Материал - полоса 16×4; ℓ=40

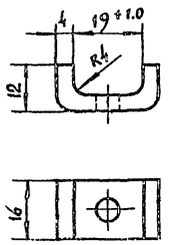

Развертка

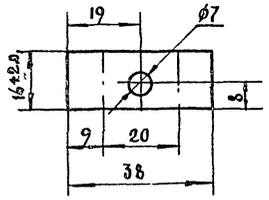

Валик

М 2:1

Материал — ст. круглая ф9; ℓ=13

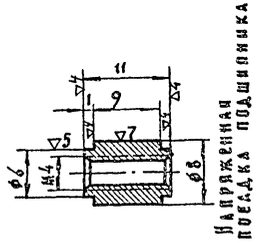

Ограждение троса

М 2:1

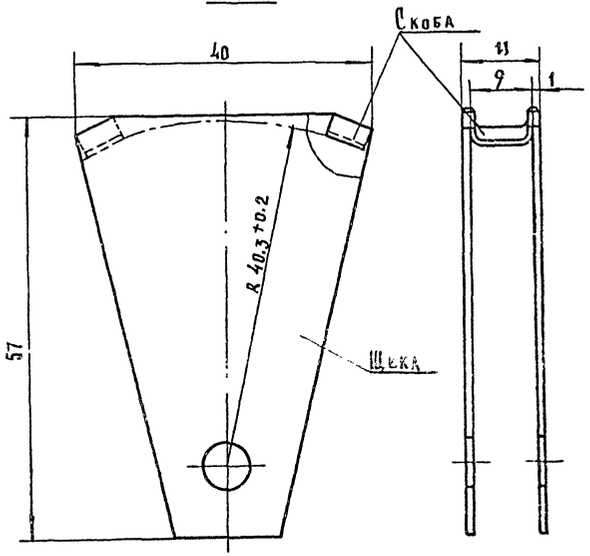

Скоба



Щека

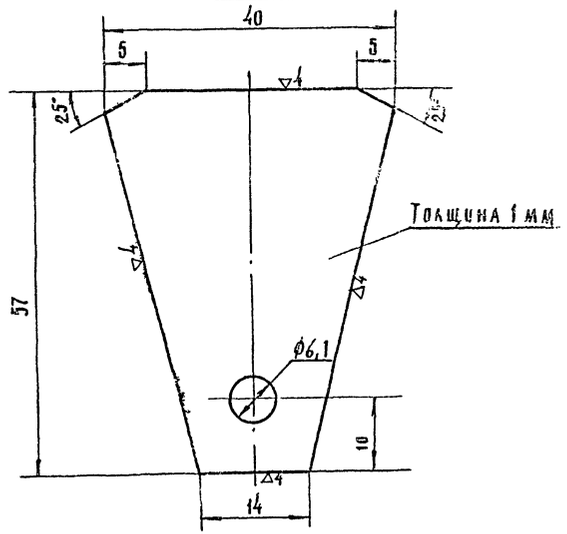

Материал - ст. лист 105×45; δ=1мм

Вилка

М 1:1

Материал - ст. лист S=2мм; 155×50

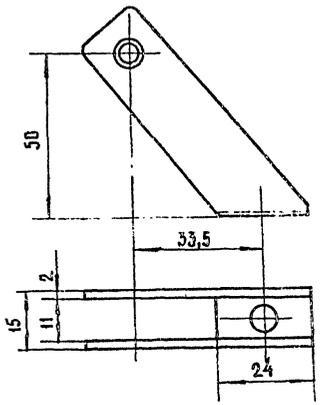

А-А

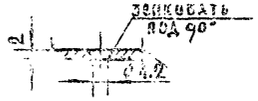

Развертка

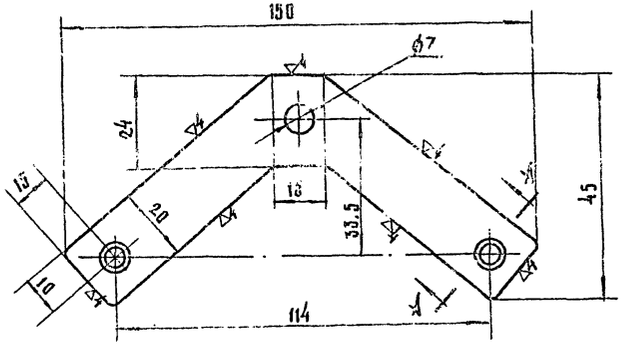

ГИП	А. Исаков				
Нач. отд.	Б. Бобровский	Проверил			
Гл. констр. пр.	Н. Грачев				
Гл. арх. пр.	В. Маньков				
Рук. бригады	Г. Ананьев				
Технолог	А. Исаков				

Госстрой СССР
Союзгипроспецсельэлектропроект
г. Москва

1977	Клуб с залом на 400 мест	Постановочное освещение. Поворотный ролик. Детали.	Типовой проект 261-12-173	Альбом II	Лист ЭС-23

15964-03 87

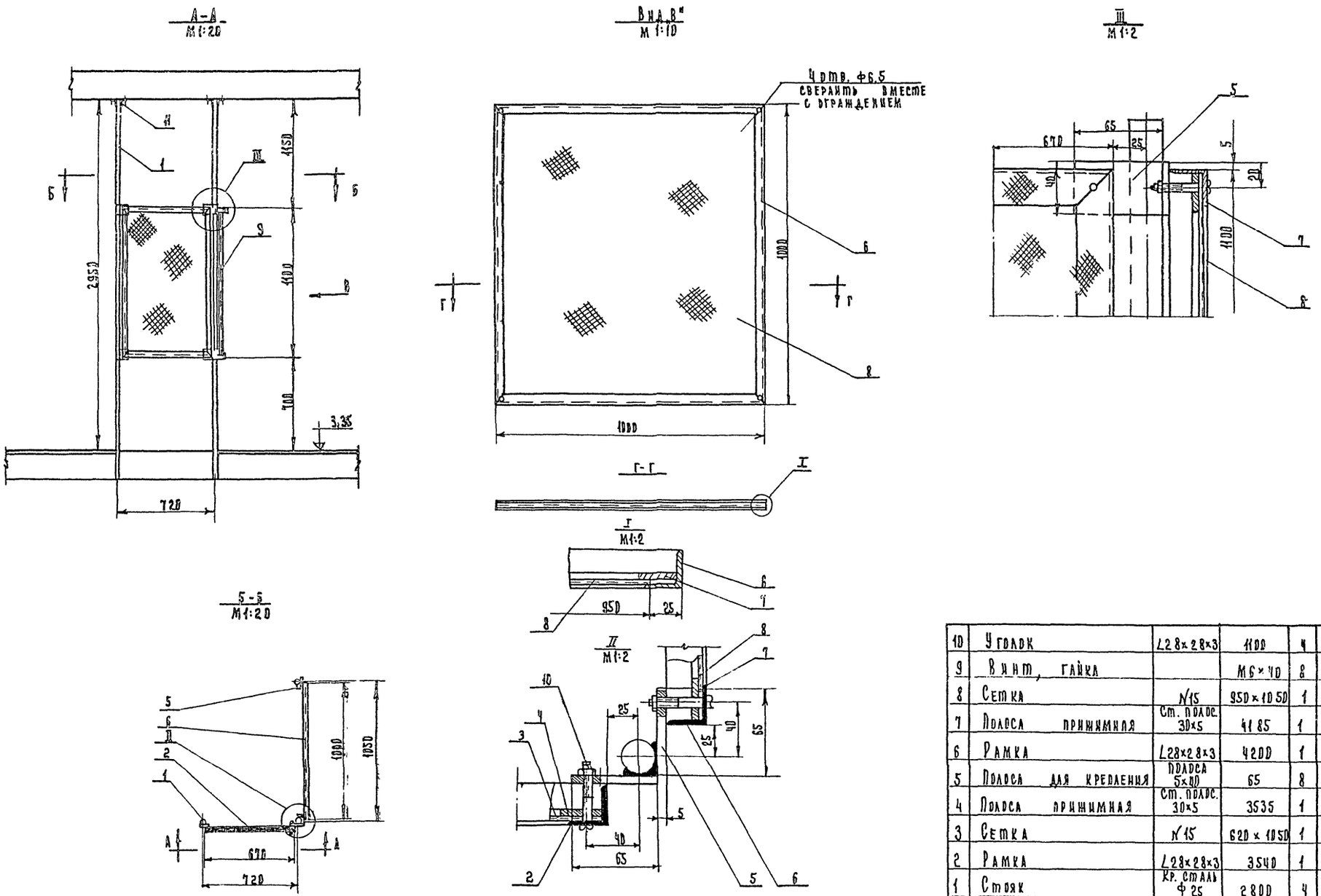

№ позиц.	Наименование	Обознач. материал. сортамент	№ черт. тех. данные размер	К-во	Вес, кг 1 шт.	Вес, кг общ.	Прим.
10	Уголок	L28×28×3	1100	4	1.5	6.0	
9	Винт, гайка		М6×40	8	—	—	
8	Сетка	№15	950×1050	1	—	—	
7	Полоса прижимная	Ст. полос. 30×5	4185	1	5.0	5.0	
6	Рамка	L28×28×3	4200	1	5.5	5.5	
5	Полоса для крепления	Полоса 5×40	65	8	0.09	0.72	
4	Полоса прижимная	Ст. полос. 30×5	3535	1	4.2	4.2	
3	Сетка	№15	620×1050	1	—	—	
2	Рамка	L28×28×3	3540	1	4.6	4.6	
1	Стояк	Кр. сталь Ф25	2800	4	11	44	

Спецификация.

1977	Клуб с залом на 400 мест	Постановочное освещение. Ограждение автотрансформатора.	Типовой проект 261-12-173	Альбом III	Лист ЭС-24

КБ по железобетону Госстроя РСФСР г. Москва

Зав. отделом Гл. конструктор Гл. арх. пр. Рук. бриг. арх. Технолог

В. Богородский, Н. Грачев, В. Мансветов, А. Ланда, А. Исаков

Проверил А. Исаков

15964-03 88

Схема установки рампы

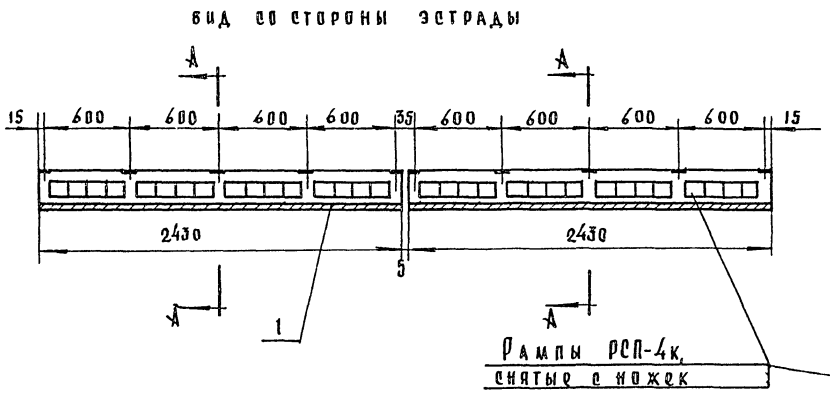

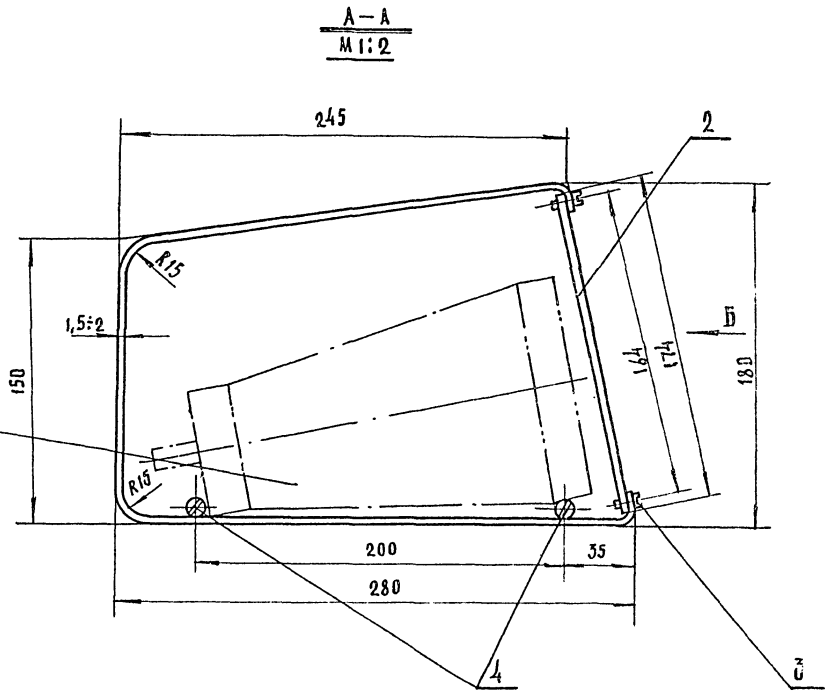

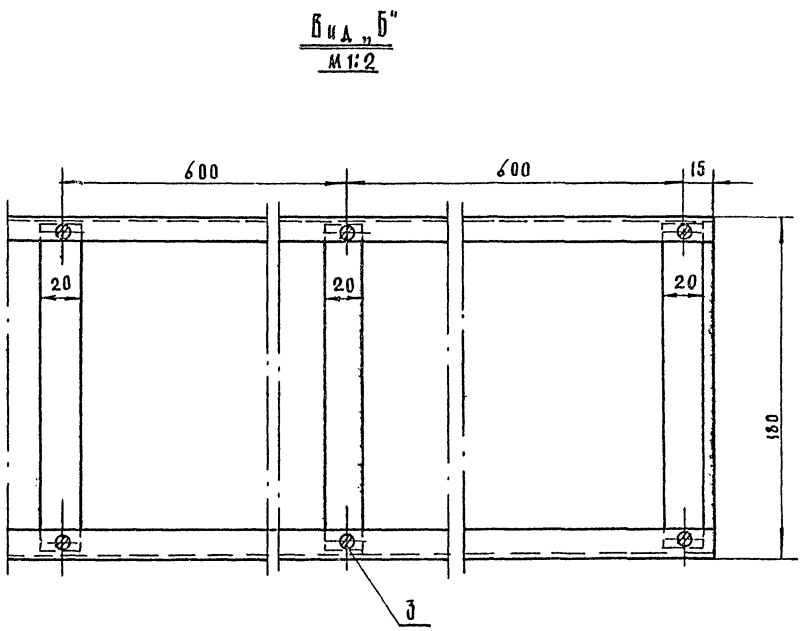

№ позиции	Наименование	Обозначен. материал. сортамент.	№ черт. технич. дан. разм.	К-во	1 шт. вес, кг	Общ. вес, кг	Примеч.
4	Упор, приваренный к кожуху	ст. круглая ⌀12	2400 мм	4	5	20	
3	Винт с цилиндрической головкой	—	М4×12	20	—	—	
2	Пластина распорная съемная	полоса 5×20	174 мм	10	0,15	1,5	
1	Боковина кожуха	лист ст. S=1.5	695×2430	2	20	40	

Спецификация

1977	Клуб с залом на 400 мест	Постановочное освещение. Конструкция рампы.	Типовой проект 261-12-173	Альбом II	Лист ЭС-25

Кб по железобетону Госстроя РСФСР г. Москва

Зав. отделом Гл. констр. пр. Пл. арх. пр. Рук. бриг. арх. Технолог

В. Богородский Н. Грачев В. Мансветов Л. Ланда А. Исаков

Проверил А. Исаков

15964-03 89

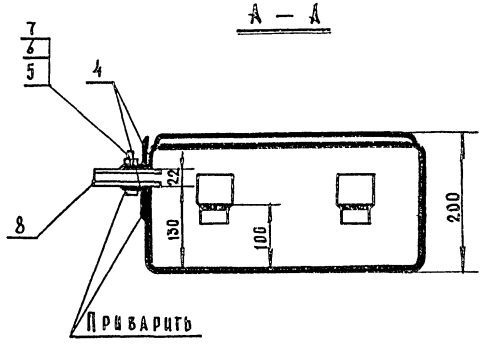

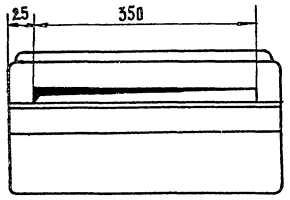

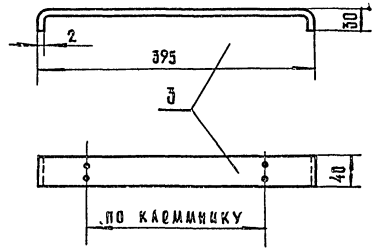

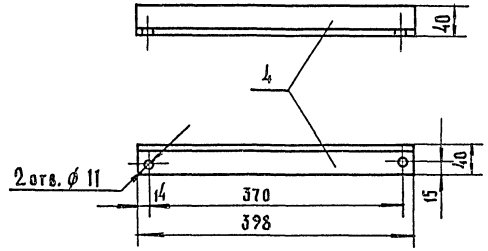

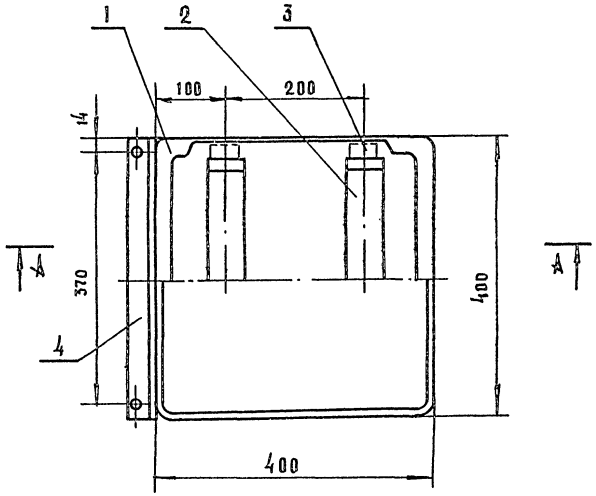

Примечания:

1. Конструкция сварная.
2. Снаружи ящик окрасить масляной краской или нитрокраской в светло-серый цвет.
3. С внутренней стороны ящик оклеить асбестовым картоном толщиной 2 мм, клей АК-88.
4. Ящик заземлить.
5. Болтовые зажимы, крепления гибкой ленты - шпаклевать.

Всего ~ 18 кг

№ поз.	ГОСТ	Наименование	Кол.	Матер. тип	1 шт.	Общ.	Примеч.
					Вес в кг		
8	7338-65	Прокладка 0.5×0.35	2	резина толщ. 3мм	1.5	3.0	
7	6958-68	Шайба пруж. 10Н	2	65 Г	0.003	0.006	
6	5927-70	Гайка М10	2	Ст. 5	0.015	0.030	
5	7805-62	Болт М10×50	2	Ст. 5	0.05	0.10	
4	—	Зажим	2	L40×40×5	1.3	2.6	
3	—	Полоса L=455	2	ст. полосов. 35×3	0.4	0.8	
2	—	Набор зажимов	2	КН-6012	0.3	0.6	
1	—	Ящик протяжной	1	ЯП-422	11.0	11.0	издел. ГЭМ

Спецификация

1977	Клуб с залом на 400 мест	Постановочное освещение. Ящик клеммный для установки на софите	Типовой проект 261-12-173	Альбом II	Лист ЭС-26

15964-03 30

Госстрой СССР г. Москва. Шестое Всесоюзное КБ по железобетону

Зав. отделом А. Исаков
Гл. констр. пр. В. Манжосов
Гл. арх. пр. А. Ланда
Рук. бриг. арх. А. Исаков
Технолог
Проверил А. Исаков
Н. Глухов
В. Белогородский

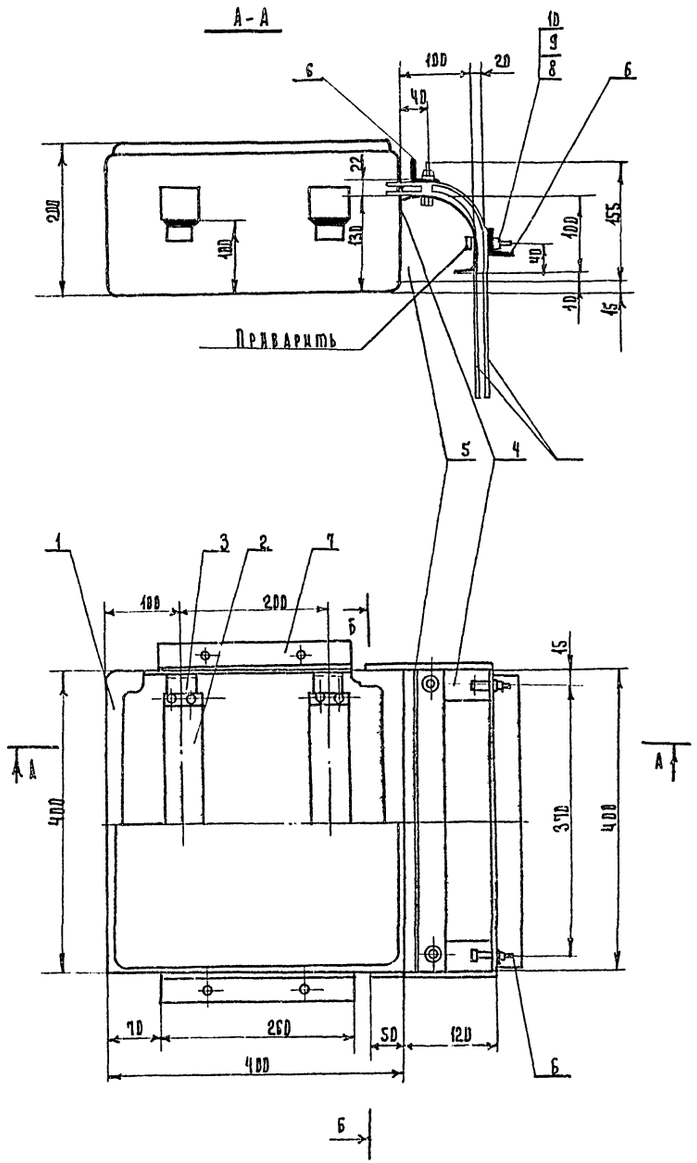

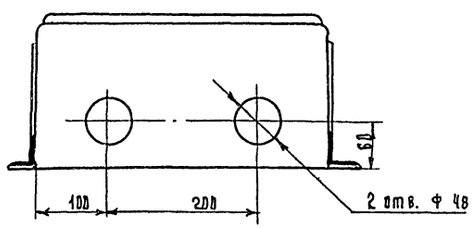

Примечания:

1. Конструкция сварная.
2. Снаружи ящик окрасить масляной краской или нитрокраской в светло-серый цвет.
3. С внутренней стороны ящик обклеить асбестовым картоном толщиной 2мм, клей АК-88.
4. Ящик заземлить.
5. Болтовые зажимы, крепления гибкой ленты - шплинтовать.

Всего ~ 23.0 кг.

Н	ГОСТ 1338-65	Прокладка 0.5×0.35	2	Резина теплостойк. S=3мм	1.5	3.0	
10	6402-70	Шайба пружин. 10н	4	65г	0.003	0.012	
9	5927-70	Гайка м10	4	Ст.5	0.045	0.060	
8	5805-63	Болт м10×50	4	Ст.5	0.05	0.20	
7	ЭС-28	Опорный уголок	2	L40×40×4	0.8	1.6	
6	ЭС-28	Зажим	2	L40×40×4	1.3	2.6	
5	ЭС-28	Косынка	2	Ст. лист. S=2мм	0.35	0.7	
4	ЭС-28	Скоба	1	Ст. лист. S=2мм	1.5	1.5	
3	ЭС-28	Полоса L=455	2	Ст. полос. 40×3	0.4	0.8	
2	—	Набор зажимов	2	КН-6012	0.3	0.3	
1	—	Ящик протяжной	1	ЯП-422	11.0	11.0	Изд. ГЭМ
№ поз.	ГОСТ № чертежа	Наименование	Кол.	Матер. тип.	Вес. кг. 1 шт.	Вес. кг. Общ.	Прим.

Спецификация.

1977	Клуб с залом на 400 мест	Постановочное извещение. Ящик клеммный. Общий вид лист №1.	Типовой проект 261-12-173	Альбом III	Лист ЭС-27

КБ по железобетону Госстроя РСФСР г. Москва

ГИП		
Гл. констр.		
Гл. арх. МП		
Рук. бриг. эл.		
Технолог		
Разработал	В. Бельский	
Проверил	И. Пальчер	
	Б. Мячиков	
	Л. Лидер	
	А. Исаков	

15964-03 91

Полоса



Косынка

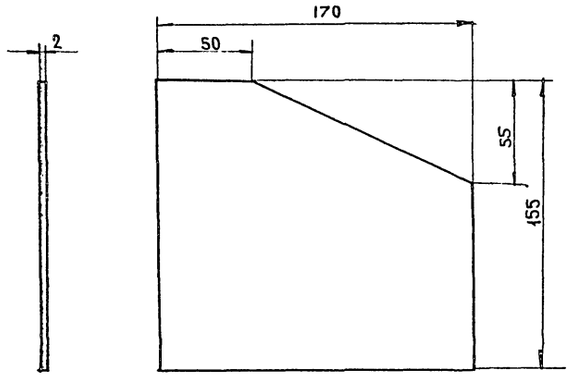

Скоба

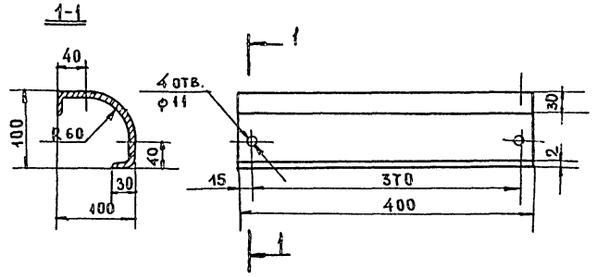

Развертка

М 1:5

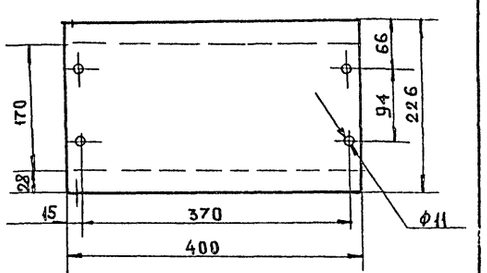

Зажим

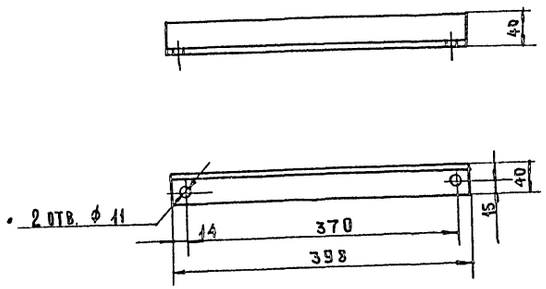

Опорный уголок

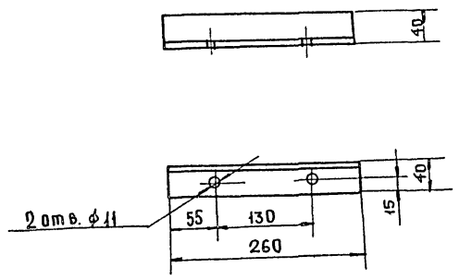

1977	клуб с залом на 400 мест	Постановочное освещение Ящик клеммный. Детали. Лист №2.	типовой проект 261-12-173	Альбом III	Лист ЭС-28

КБ по желе зобетону госстроя РСФСР

Зав. отделом Гл. констр. пр. Гл. арх. пр. Рук. бриг. арх. технолог

В. Богородский Н. Грачев В. Мансветов Л. Ланда А. Исаков

Проверил А. Исаков

15964-03 ЭС

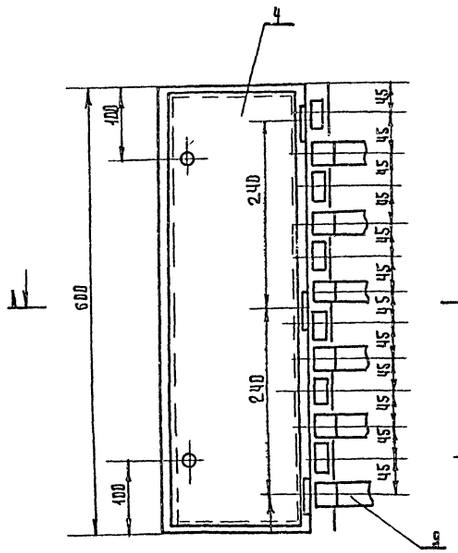

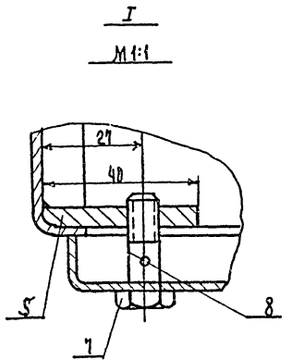

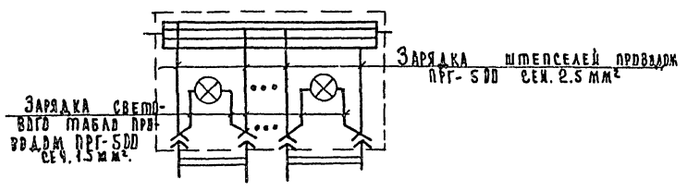

Панель

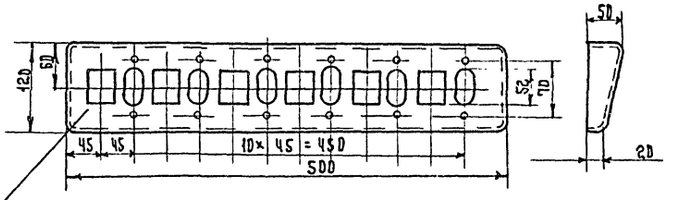

Развертка

М1:5

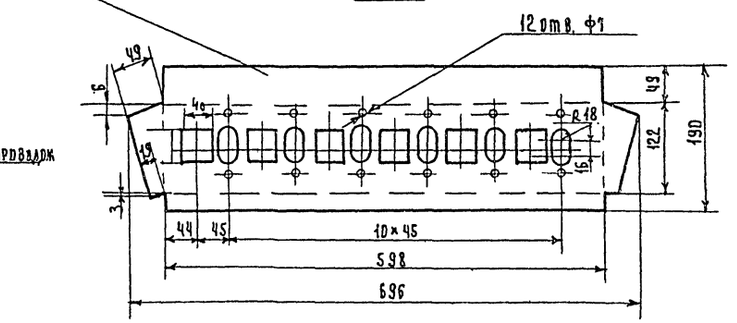

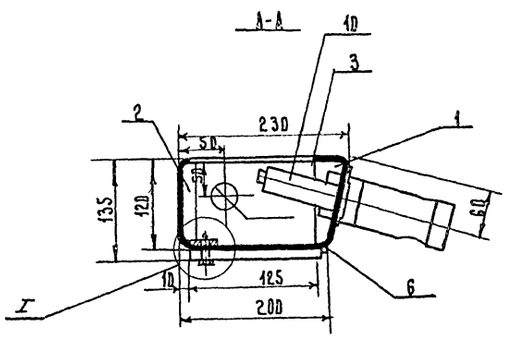

Примечания:

1. Конструкция коробки сварная.
2. Сопряжения углов коробки и крышки выправить, заварить и зачистить. Острые углы и кромки запилить.
3. Снаружи коробку окрасить масляной краской или нитрокраской в светло-серый цвет.
4. С внутренней стороны коробку оклеить асбестовым картоном толщиной 2мм, клей АК-88
5. На стекле светового табло пишется N линии.
6. Корпус коробки и установленную на ней аппаратуру заземлить.

Всего ~ 10.0кг

Поз	ГОСТ или N черт.	Наименование	Кол.	Матер.	1 шт. Вес кг.	Общ. Вес кг.	Прим.
10	—	Световое табло	6	ТСМ	0.15	0.90	
9	—	Штепсельн. соедин.	6	ШТС-4Да	0.55	3.30	
8	397-66	Шплинт 1.8×12	2	Ст.3	0.01	0.02	
7	ЭС-31	Болт М8×30	2	Ст.3	0.02	0.04	
6	—	Петля h=50	3	—	0.10	0.30	
5	ЭС-31	Запорная планка	2	Полоса 20×6	0.04	0.08	
4	ЭС-31	Дверца	1	Сталь лист S=2	1.6	1.6	
3	ЭС-31	Задняя стенка	1	Сталь лист S=2	1.3	1.3	
2	ЭС-31	Левая стенка	1	Сталь лист S=2	0.96	0.96	
1	ЭС-29	Панель	1	Сталь лист S=2	1.50	1.50	

Спецификация

1977	Клуб с залом на 400 мест	Постановочное освещение. Коробка штепсельная ШК-6. Общий вид.	Типовой проект 261-7-173	Альбом III	Лист ЭС-29	

КБ по железобетону Госстроя РСФСР г. Москва

ГИП А.Жаков
Гл. констр. пр. Л.Гончев
Гл. арх. пр. В.Данилов
Рук. бриг. арх. К.Данаг
Технолог А.Угаков
Зав. отделом А.Богородский
Проверил

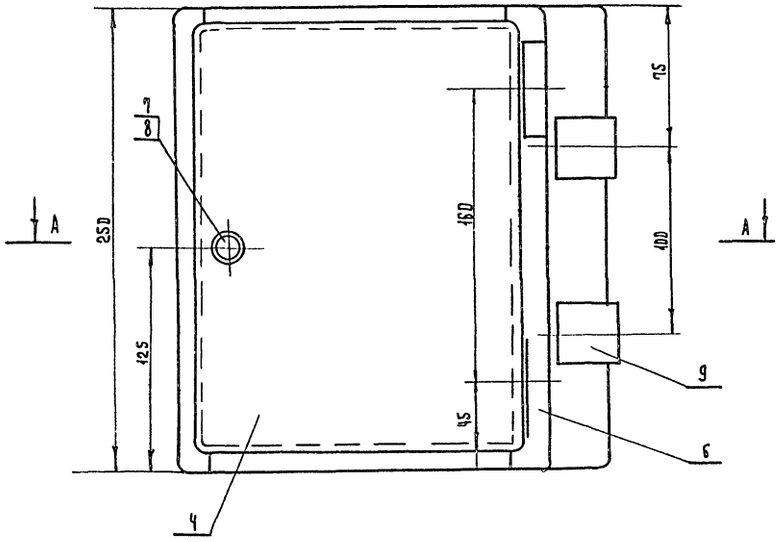

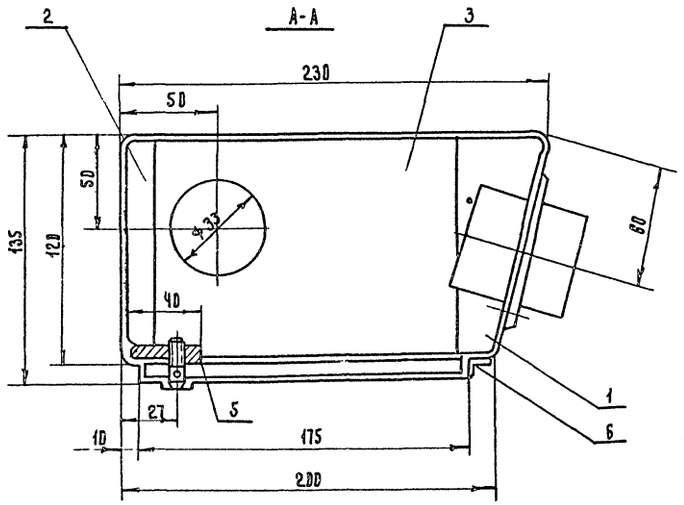

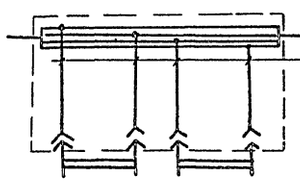

Зарядка штепселей проводом ПРГ-500 сеч. 2.5 мм²

Панель

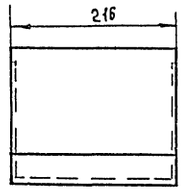

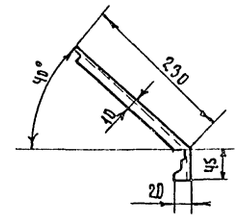

Развертка 1:2

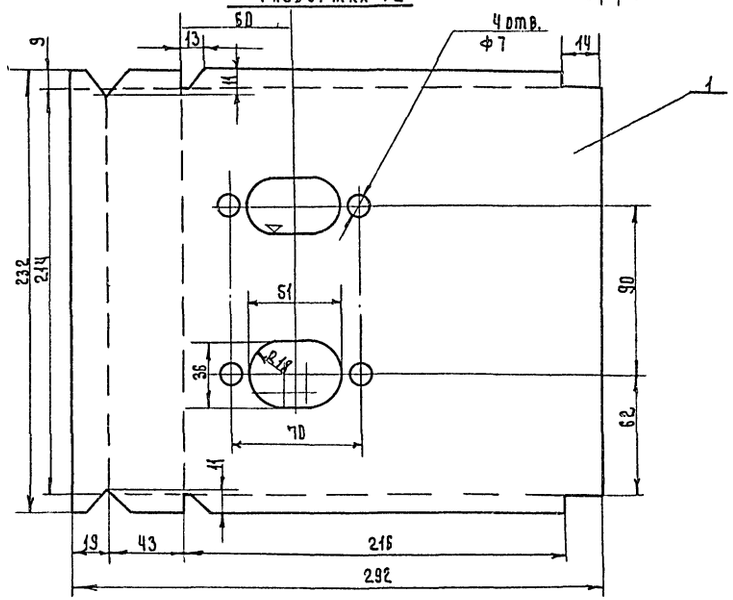

Примечания:

1. Конструкция коробки сварная.
2. Сопряжения углов коробки и крышки выправить, заварить и зачистить.
3. Снаружи коробку окрасить масляной краской или нитрокраской в светло-серый цвет.
4. С внутренней стороны коробку оклеить асбестовым картоном толщиной 2мм, клей АК-88.
5. Справа от штепселя на коробке пишется N линии.
6. Корпус коробки и установленную на ней аппаратуру заземлить.

Всего ~5.0 кг

N поз.	ГОСТ N черт.	Наименование	Кол.	Матер. тип.	1 шт. Вес, кг	Общ. Вес, кг	Прим.
9	—	Штепсельное соединение	2	Шт.с-ЧДА	0.55	1.1	
8	397-66	Шплинт 1.8×12	1	Ст.3	0.01	0.01	
7	ЭС-31	Болт М8×30	1	Ст.3	0.03	0.03	
6	—	Петля h=50	2	Ст.3	0.06	0.12	
5	ЭС-31	Запорная планка	1	Полоса 20×6	0.04	0.04	
4	ЭС-31	Дверца	1	Ст. лист. S=2	0.8	0.8	
3	ЭС-31	Задняя стенка	1	Ст. Лист S=2	0.3	0.3	
2	ЭС-31	Левая стенка	1	Ст. лист S=2	0.7	0.7	
1	ЭС-30	Панель	1	Ст. Лист S=2	1.0	1.0	

Спецификация.

1977	Клуб с залом на 400 мест	Постановочное освещение. Коробка штепсельная ШК-2. Общий вид.	Типовой проект 261-12-173	Альбом III	Лист ЭС-30	

КБ по железобетону Госстроя РСФСР г. Москва

Зав. отделом Б. Богородский
ГА. констр. пр. А. Трапов
ГА. Арх. пр. Б. Лапшеватов
Рук. Бриг. Арх. Г. Ланда
Технолог А. Исаков
Проверил А. Исаков

Задняя стенка

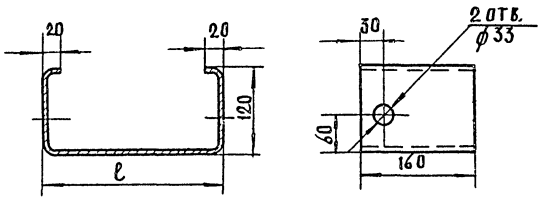

Развертка

М 1:5

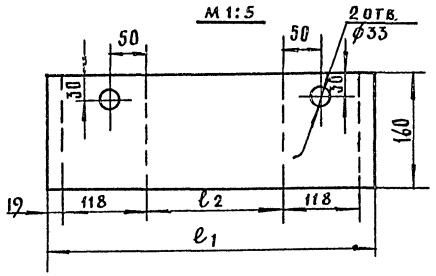

Таблица

исп.	ℓ	ℓ1	ℓ2	вес кг
ШК-2	250	522	248	0.8
ШК-6	600	872	598	1.3

Левая стенка

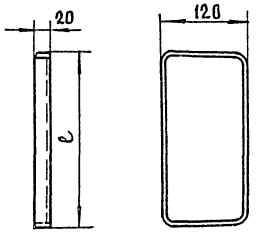

Примечание:

Сопряжения углов выправить, скруглить, забарить и зачистить. Острые углы и кромки запилить.

Развертка

М 1:5

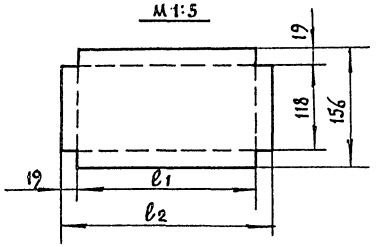

исп.	ℓ	ℓ1	ℓ2	вес кг
ШК-2	250	248	285	0,5
ШК-6	600	598	636	0.96

Дверца

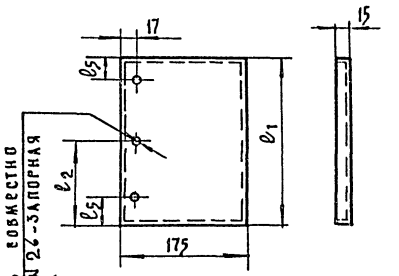

Примечание:

Сопряжения углов выправить, скруглить, забарить. Острые углы и кромки запилить.

Развертка

М 1:5

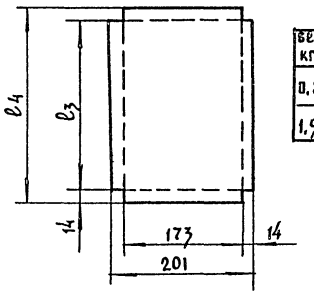

Таблица

вес кг	исп.	ℓ1	ℓ2	ℓ3	ℓ4	ℓ5
0.8	ШК-2	230	115	228	256	—
1.9	ШК-6	580	—	578	606	90

Болт М8

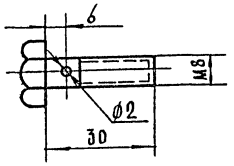

Для изготовления детали допускается применение болта ГОСТ 7805-70.

Запорная планка

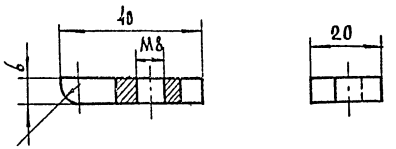

Примечание:

Приварить к задней стенке. Отверстие сверлить совместно с дверцей после сборки коробки.

1977	Клуб с залом на 400 мест	Постановочные освещения. Коробки штепсельные ШК-2 и ШК-6. Детали.	Типовой проект 261-12-173	Альбом III	Лист ЭС-31

15964-03 95

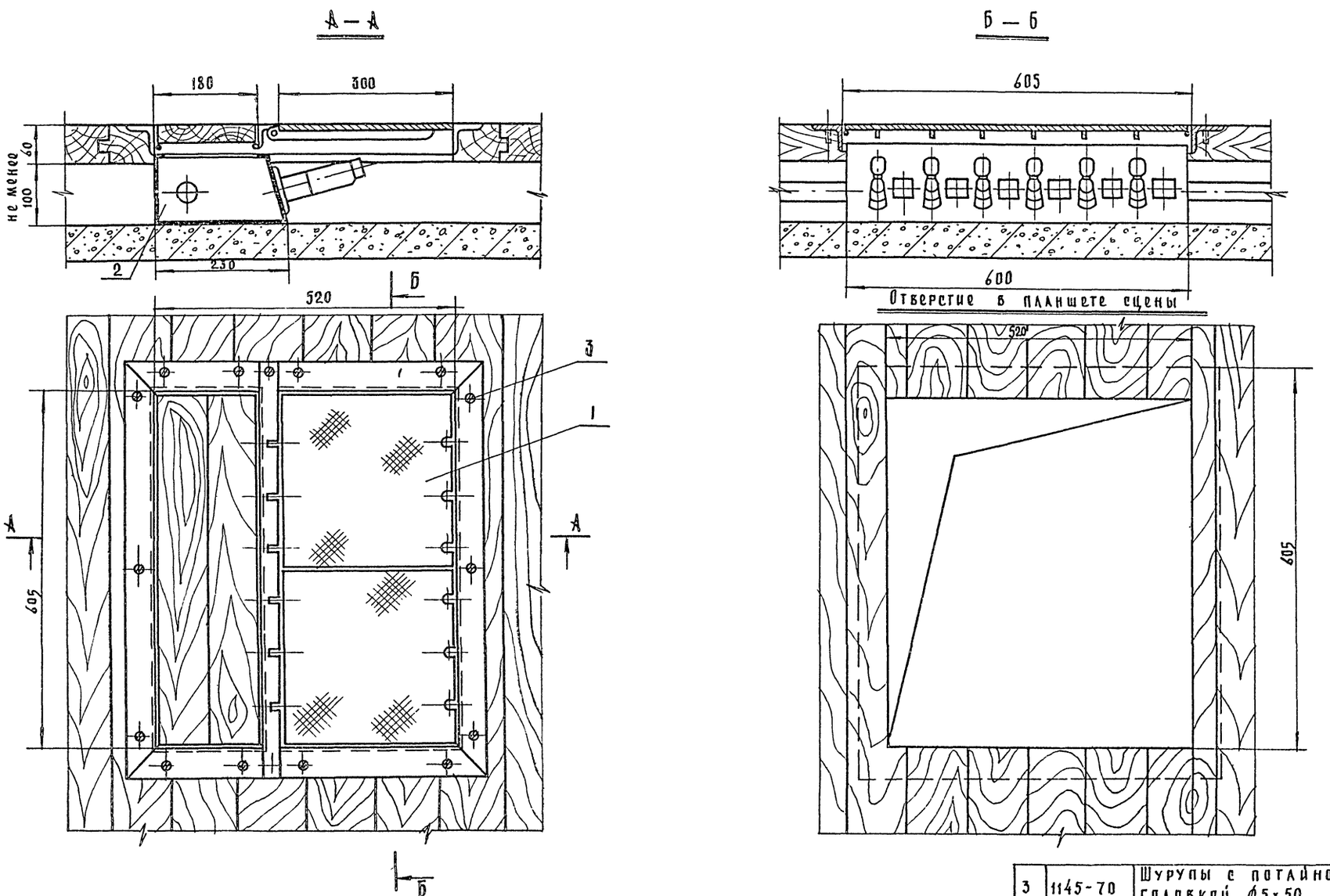

№ поз.	ГОСТ или № черт.	Наименование	К-во	Тип, матер.	1 шт. вес, кг	Общ. вес, кг	Примеч.
3	1145-70	Шурупы с потайной головкой ∅5×50	16	Ст. 3	—	—	
2	ЭС-29	Штепсельная коробка на 6 штс-40л. шк-6	1	—	8.00	8.00	без крышки
1	ЭС-33	Лючок в планшете для верхнего обслуживания штепсельной коробки 6штс-40л	1	—	20.00	20.00	

1977	Клуб с залом на 400 мест	Постановочное освещение. Установка штепсельной коробки шк-6 в планшете.	Типовой проект 261-12-173	Альбом II	Лист ЭС-32

15964-03 96

Кн. по железобетону Госстроя рефер г. Москва

Зав. отделом — В. Богородский — проверил — А. Исаков
Гл. констр. пр. — Н. Грачев
Гл. арх. пр. — В. Мансветов
Рук. бриг. арх. — Л. Ланда
Технолог — А. Исаков

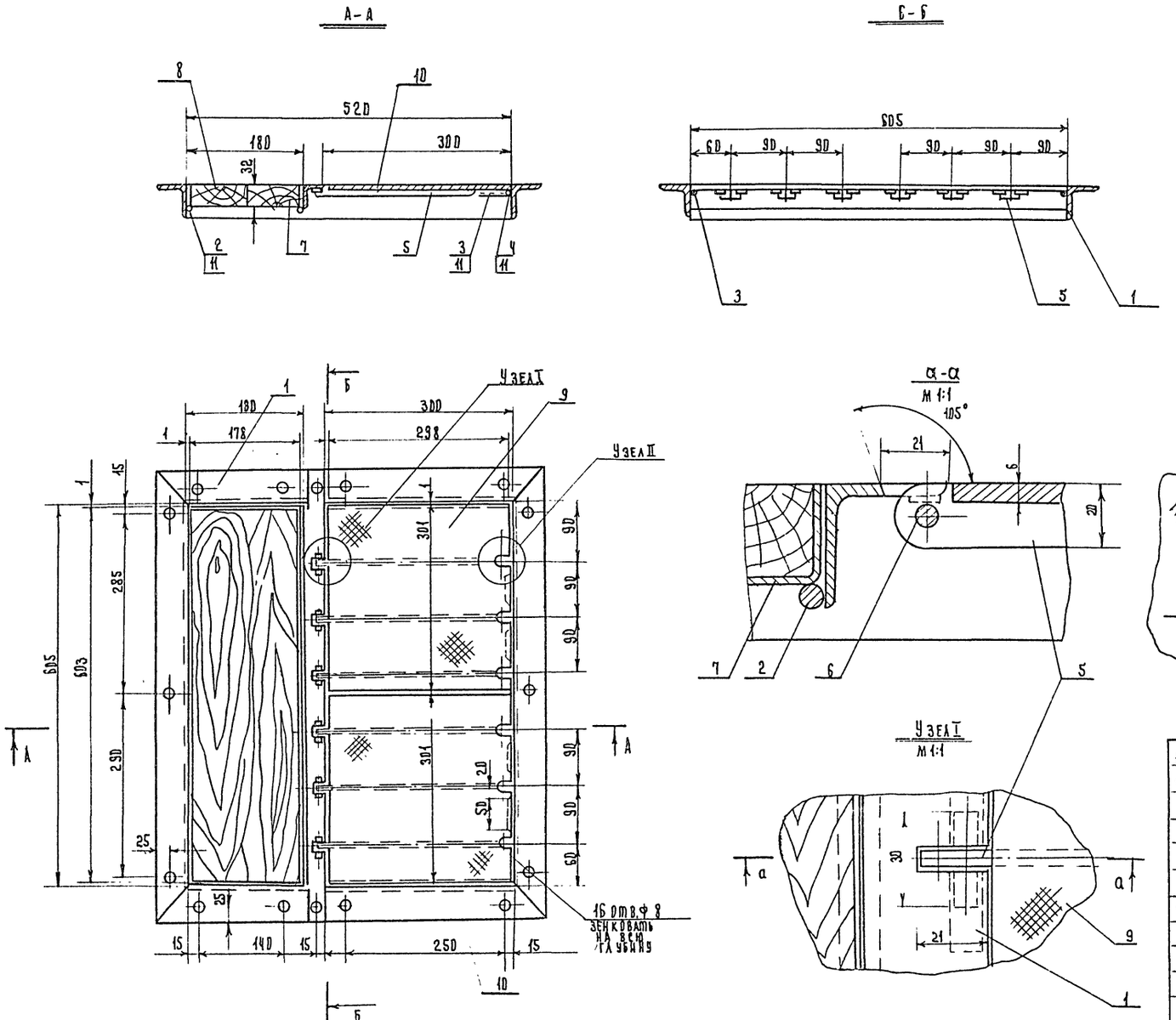

Примечания:

1. Конструкция лючка сварная.
2. Сварные швы, выступы и острые углы запилить
3. Крышки лючка должны легко открываться. При закрытии они не должны издавать металлического звука, для этого на все углы необходимо наклеить резину (дет. 11)
4. Упоры варить прерывистым швом через 30-40мм.
5. Лючок выкрасить в черный цвет масляной краской или битумным лаком.

№ поз.	Гост или № черт.	Наименование	Кол.	Тип матер	Вес кг 1шт	Вес кг Общ	Прим.
11	—	Прокладка	1	Резина S=2мм	—	—	
10	ЭС-35	Крышка левая	1	Ст. рифл. S=6мм	1.8	1.8	
9	ЭС-35	Крышка правая	1	Ст. рифл. S=6мм.	1.8	1.8	
8	—	Крышка 599×174=30	1	Дерево S=30мм	—	—	
7	ЭС-35	Основание крышки	1	Ст. лист S=2мм	2.7	2.7	
6	2590-57	Ось L=30мм	6	Ст. кругл ф 8мм	0.02	0.07	
5	ЭС-35	Петля	6	Полоса 20×6	0.26	1.5	
4	2590-71	Упор L=50мм	4	Ст. круглая ф 8	0.02	0.08	
3	2590-71	Упор L=290	4	Ст. кругл. ф 8	0.12	0.48	
2	2590-71	Упор L=600мм	2	Ст. кругл. ф 8	0.24	0.48	
1	ЭС-34	Рама	1	Сварной узел	14.01	14.01	

Спецификация

1977	Клуб с залом на 400 мест	Постановочное освещение. Лючек в планшете для штепсельной коробки ШК-6. Общий вид.	Тип свой проект 26-12-173	Альбом II	Лист ЭС-33

15964-03 97

КБ по железобетону Госстроя РСФСР г. Москва

Зав. отделом Гл. констр. пр. Гл. арх. пр. Рук. бриг. арх. Технолог

В. Богородский Н. Грачев В. Мансветов Л. Ланда А. Исаков

Проверил А. Исаков

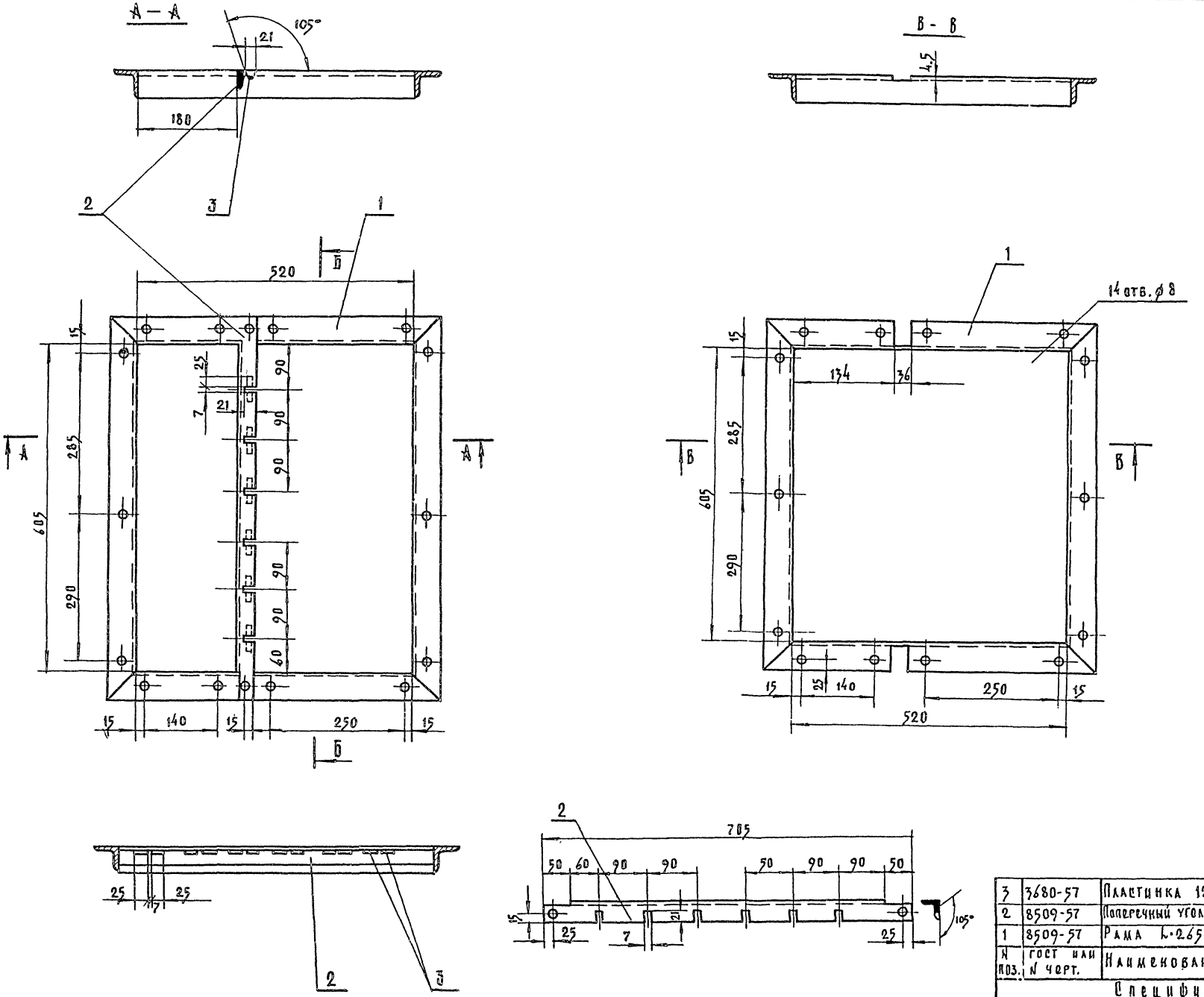

N поз.	ГОСТ или N черт.	Наименование	Кол.	Тип матер.	Вес, кг Iшт.	Вес, кг Общ.	Примеч.
3	3680-57	Пластинка 12×25	12	Ст. лист. S=2 мм		0.01	
2	8509-57	Поперечный уголок L=705	1	Ст. углов. 40×40×4	1.6	1.6	
1	8509-57	Рама L=2650	1	Ст. углов. 50×50×5	12.5	12.5	

Спецификация

1977	КЛУБ С ЗАЛОМ НА 400 МЕСТ	ПОСТАНОВОЧНОЕ ОСВЕЩЕНИЕ. ЛЮЧОК В ПЛАНШЕТЕ ДЛЯ ШТЕПСЕЛЬНОЙ КОРОБКИ ШК-6. РАМА.	ТИПОВОЙ ПРОЕКТ 261-12-173	АЛЬБОМ II	ЛИСТ ЭС-34

КБ по железобетону Госстроя РСФСР г. Москва

Зав. отделом Гл. констр. пр. Гл. арх. пр. Рук. бриг. арх. Технолог

В. Богородский Н. Трачев В. Мансветов Л. Ланда А. Исаков

Проверил А. Исаков

15364-03 98

Крышка левая

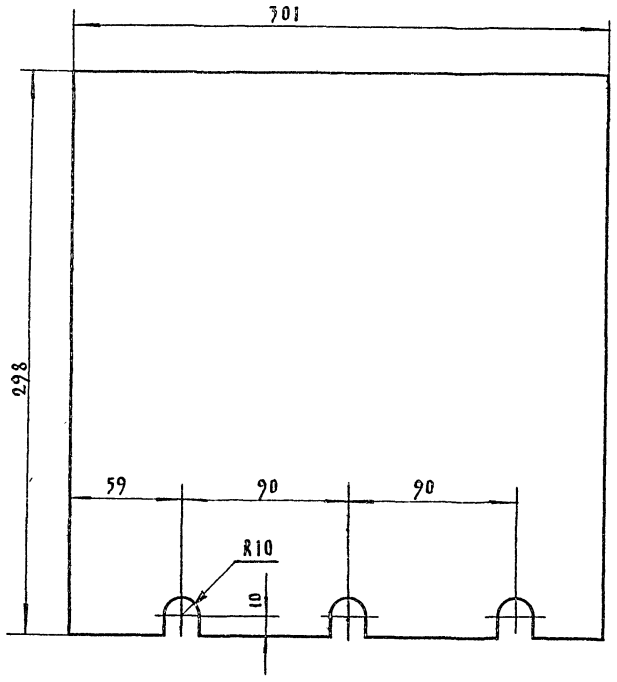

Крышка правая

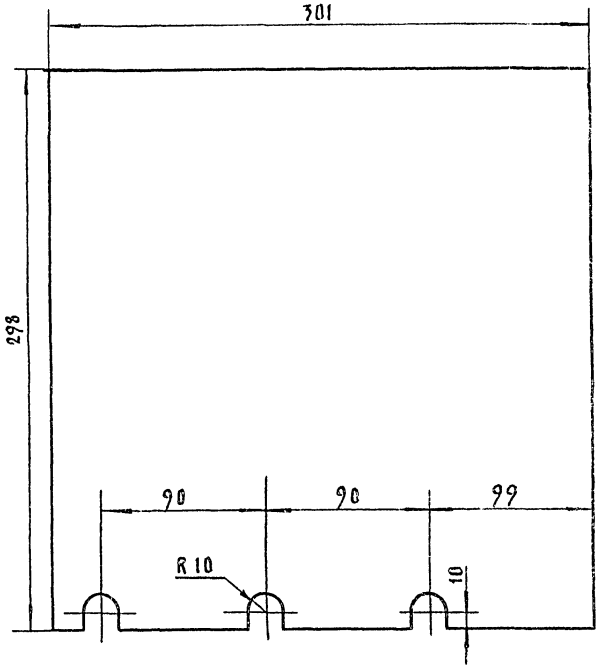

Основание крышки

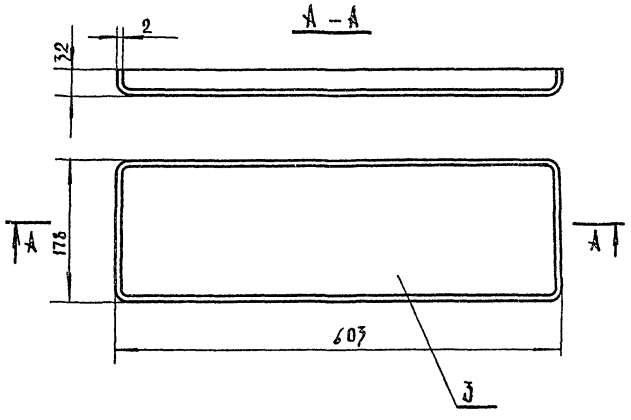

Петля

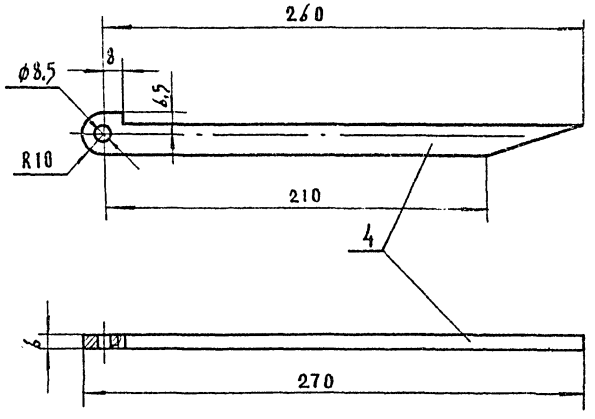

1977	КАУБ С ЗАЛОМ НА 400 МЕСТ	ПОСТАНОВОЧНОЕ ОСВЕЩЕНИЕ. ЛЮЧОК В ПЛАНШЕТЕ ДЛЯ ШТЕПСЕЛЬНОЙ КОРОБКИ ШК-6. ДЕТАЛИ.	ТИПОВОЙ ПРОЕКТ 261-12-173	АЛЬБОМ II	ЛИСТ ЭС-35

КБ по железобетону Госстроя РСФСР г. Москва

Зав. отделом В. Богородский
Д. Констр. И. Грачев
Гл. Арх. пр. В. Мансветов
Рук. бриг. Арх. Л. Ланда
Технолог А. Исаков
Проверил А. Исаков

15964-03 99

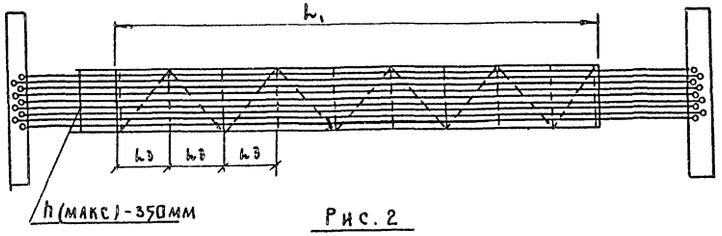

Рис. 2

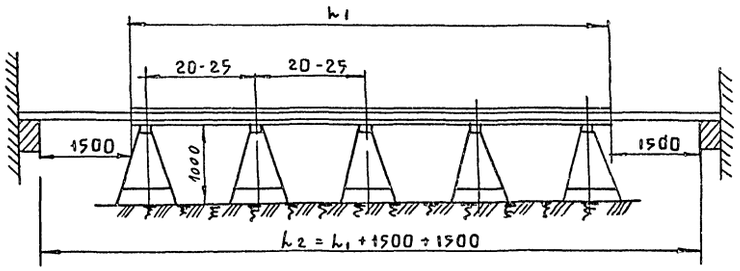

Рис. 3

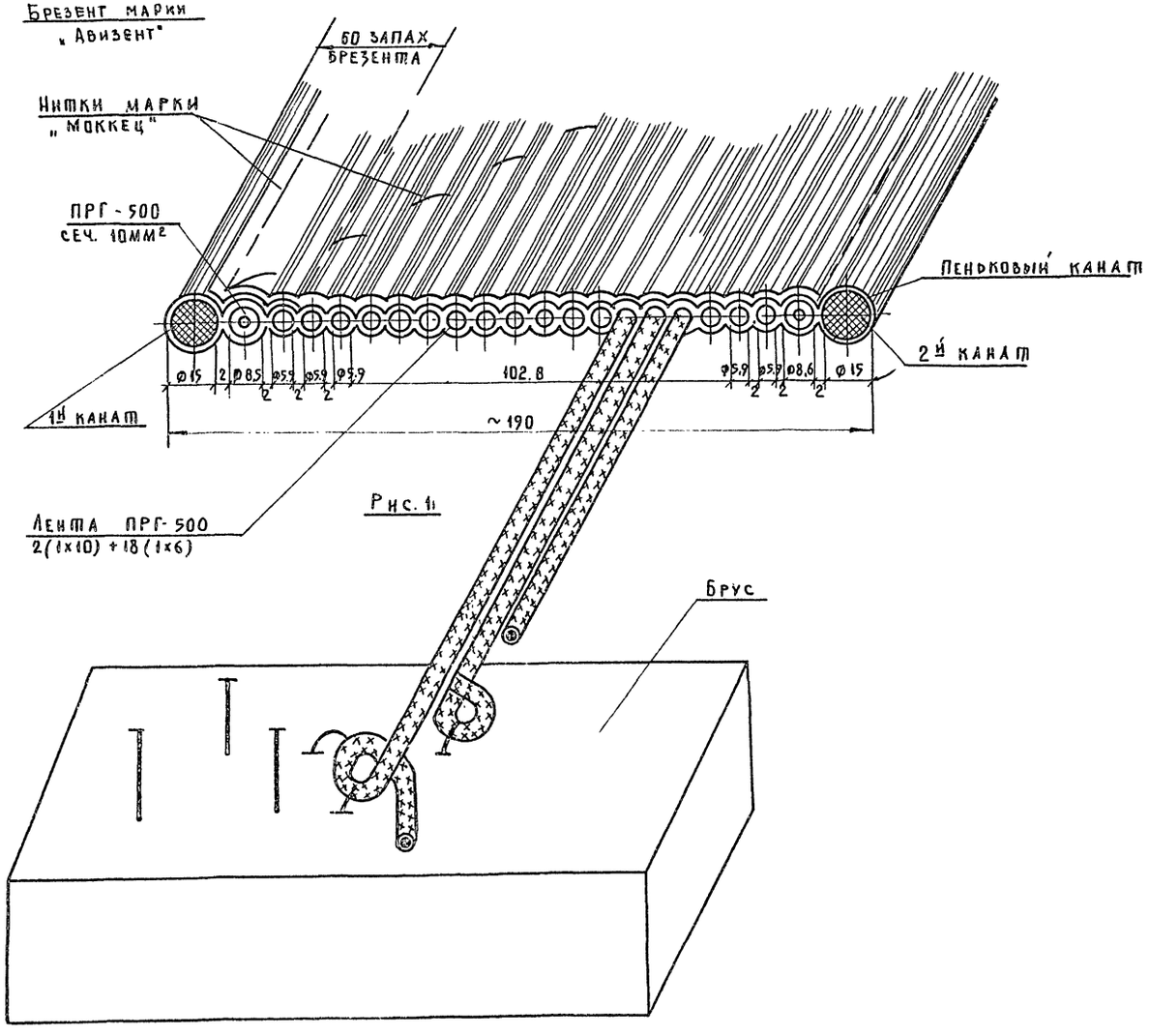

Рис. 1

Таблица определения ширины ленты

Колич. концов провода в ленте	Сечения проводов в кв. мм					
	2,5	4	6	10	16	25
	КН-25	КН-25	КН-60	КН-60	КН-60	КН-60
	ширина					
6	40	42	46	127	140	82
12	80	86	93	192	210	170
18	120	130	140	260	280	255
24	160	175	188	325	—	—
30	200	220	235	—	—	—
36	240	265	280	—	—	—
42	280	310	325	—	—	—
48	320	—	—	—	—	—
	к ширине +30			к ширине +40		

Пример:

Лента состоит из 24 концов провода сечением 6 кв.мм и 18 концов сечением 2,5 кв.мм.

В этом случае ширина ленты будет=

= 188 + 120 = 308 + 30 = 338 мм.

Размер 30 и 40мм составляет промежутки и два диаметра канатов.

КБ по железобетону Госстроя РСФСР г. Москва

Зав. отделом Кононыр пр. — А. Исаков
Гл. арх. пр. — Б. Мансветов
Рук. бриг. Арх. — Л. Ланцет
Технолог — А. Исаков
Проверил — А. Исаков
Н. контр. — Л. Ланцет
Гл. конструктор — Б. Мансветов
Нач. отд. — Л. Ланцет
Разраб. — А. Исаков

1977	Клуб с залом на 400 мест	Постановочное освещение. Изготовление гибких лент. Лист №1.	Типовой проект 261-12-173	Альбом III	Лист ЭС-36

15364-03 100

Технические условия.
на изготовление гибких сценических лент.

1. Для изготовления гибких лент применяется провод установочный, гибкий по ГОСТ 1977-54. Марки ПРГ-500; сечением не менее 2,5мм² и не более 25 мм².

2. Для наружного защитного чехла применять авиационный брезент. Как исключение разрешается применять парусину и брезенты других марок, но в каждом отдельном случае следует приобретать материал с максимальной плотностью.

3. Расчет заготовки брезента для изготовления гибкой ленты:

Расчет длины заготовки куска парусины для гибкой ленты берется равной длине по проекту L_1 (рис. 3). На каждый метр длины дается припуск 12-15 см. необходимый на усадку материала при его обработке.

Пример: По проекту длина гибкой ленты L_1, обшиваемой брезентом = 15 метрам. Припуск будет равен 15.0×0.15=2.25 метра. Длина всего куска будет составлять 15.0+2.25=17.25 метра.

Расчет ширины заготовок брезента для ленты расчитывается по формуле:

$$[(h\times 2)+(h\times 2\times 0{,}15)]+0.06.$$

где: h - ширина ленты по проекту в метрах.
2 - коэффициент, предусматривающий обшивку ленты с двух сторон.
0.15 - коэффициент, учитывающий усадку полотнища брезента по ширине, в метрах.
0.06 - припуск по ширине полотнища, необходимый на запах, в метрах.

В данном случае ширина полотнища брезента для обшивки ленты будет равна (рис. 1 и 2).

0.38+0.06+0.06=0.50 метра.

4. До начала изготовления гибкой ленты брезент и пеньковый канат предварительно пропитываются химическим противопожарным составом по указанию управления пожарной охраны. После пропитки брезент просушивают и проглаживают. Одновременно просушивают и канат.

5. По краям гибкой ленты вшивают качественный канат, имеющий наименьшее растяжение (рис. 1.). Диаметр пенькового каната берется в 1,5 раза больше диаметра провода наибольшего сечения, но не менее 10-12 мм.

6. Пропитанные брезент и канат заготовляют нужной длины для гибкой ленты в соответствии с проектом.

Заготовки брезента и каната подвешивают с грузом на одном конце и держат в подвешенном состоянии 20-25 часов.

Величина груза для брезента и каната 25-30 кг.

Заготовка провода ПРГ-500.

7. Провода для гибкой ленты нарезаются отрезками равной длины, с учетом вшитой части и свободных концов (по проекту) и укладываются на козлы (рис. 2 и 3). Провода меньшего сечения занимают середину ленты, последующие провода укладываются симметрично по возрастающему к краям сечению (Рис. 1).

По краям гибкой ленты укладывается пеньковый канат (Рис. 1).

Натяжка и укладка провода.

8. Берутся два деревянных бруска сечением 100×100мм и длиной 1000мм. Оба бруска должны быть очень прочно закреплены. Первоначально закрепляют на одном бруске провода и пеньковый канат. Между проводами сохраняют зазор 2мм. (рис. 1). После закрепления проводов и каната, приступают к их выправке. Провода проглаживают способом протяжки через тряпку, удерживаемую в руках. Запрещается выправлять провода способом ударов об пол во избежании нарушения изоляции.

После выправки провода тщательно осматриваются на обрыв и качество изоляции.

По окончании осмотра проводов, производят их прозвонку мегометром на 500 вольт.

По окончании определения качества проводов их закрепляют на противоположном бруске, соблюдая строгую параллельность проводов с сохранением 2-х мм. зазора. Провода должны иметь одинаковую натяжку по всей длине ленты.

Сшивка гибкой ленты.

9. Брезент берут, протягивают его под провода и раскладывают на козлах, оставляя равные концы проводов с обеих сторон, не подлежащих обшивке. Свободные концы проводов нужны для дальнейшего монтажа в клеммных коробках (Рис. 2 и 3).

С одной стороны полосу брезента шириной 60мм завертывают на провода и прошивают по первому промежутку, между проводом и канатом, т. е. обшивают канат всей длине брезента.

Затяжку ниток делают с учетом небольшого вдавливания брезента в пазы-промежутки. Брезент должен прилегать к канату и проводам.

В случае сильной затяжки ниток готовая лента потеряет гибкость. Слабая затяжка брезента тоже нежелательна, в этом случае будет движение провода в брезенте.

После прошивки одного каната брезент расправляют и накладывают на верх. ленты, не нарушая порядок раскладки проводов (Продолжение см. лист №3)

ГПИ по железобетону Госстроя РСФСР г. Москва.

Зав. отделом	В. Богородский
Гл. конструк.	Н. Грачев
Гл. арх. пр-та	В. Мансветов
Рук. бр. арх.	Л. Ланда
Технолог.	А. Исаков.

Положенный брезент прошивают вдоль второго каната, аналогично первому. После обшивки второго каната, оставшийся конец брезента прошивают вторично у первого каната, наложенного на запах.

После окончания прошивки канатов делают разметку поперечных швов, шаг которого равен ширине ленты h_3 (рис. 2) По намеченной разметке прошивают ленту поперечными швами Последующая прошивка по диагонали между поперечными швами (рис. 2).

Иглу следует вкалывать в брезент вертикально и быть уверенным, что цела не задела и не нарушила изоляцию провода. Порча изоляции провода приведет к переделке гибкой ленты.

Соединение ниток между собой должно делаться с полной гарантией на прочный узел. Сшитую ленту снимают с креплений, отрезая провода рядом с бруском, оставляют свободные необшитые концы проводов и пеньковых канатов с обеих сторон длиною не менее одного метра.

Монтаж софитной ленты

10. Софитную ленту затаскивают на софитную ферму, находящуюся в подвешенном состоянии. Один её конец протягивают в клеммную софитную коробку, закрепляют и разделывают концы проводов в соответствии проекту.

Перегибы ленты фиксируют, т. е. осаживают с таким расчетом, чтобы радиус изгиба был не менее 50 мм и не более 80 мм, учитывая сечения проводов ленты.

Свободный конец ленты затягивают в верхнюю клеммную коробку и разделывают концы. Место расположения первой клеммной коробки на стене, слева от софита (если смотреть из зрительного зала), на высоте самого верхнего положения софита.

Коробка крепится на консолях торцом к стене с расчетом подводки к ней трубы.

Когда софит поднят вверх, лента провисает ~ на 3 м. от настила эстрады.

При опущенном софите лента натягивается. Для удобства эксплуатации софитная ферма в нижнем положении устанавливается на 0,5 м. от планшета сцены.

Испытания гибкой ленты

11. После изготовления следует проверить ленту, соответствует ли она данным техническим условиям позиций 1, 2, 6, 7, 8, 9.

У смонтированной ленты на месте производится испытание изоляции проводов в соответствии с ПУЭ.

Включаются все софитные лампы и проверяется их работа при движении софитной фермы, а также укладка ленты в корзину (при наличии таковой)

По окончании испытаний составляется протокол испытаний.

Испытания производятся с представителем заказчика.

ГОСТ 1977-68 ПРОВОД ГИБКИЙ	НАРУЖ. ДИАМЕТР	ВЕС 1000 М В КГ.
ПРГ-500 СЕЧ. 2,5	4,8	55,0
—— " —— 4	5,3	70 0
—— " —— 6	5,9	90 0
—— " —— 10	8,5	150.0
—— " —— 16	9,7	260.0

1977	КЛУБ С ЗАЛОМ НА 400 МЕСТ.	ПОСТАНОВОЧНОЕ ОСВЕЩЕНИЕ. Изготовление гибких лент. Лист №3.	ТИПОВОЙ ПРОЕКТ 261-12-17[illegible]	АЛЬБОМ III	ЛИСТ ЭС-38

КБ по железобетону Госстроя РСФСР г. Москва.

ЗАВ. ОТДЕЛОМ Н. БОГОРОДСКИЙ ПРОВЕРИЛ А. ИСАКОВ
ГЛ. КОНСТРУК. И. ГРАЧЕВ
ГЛ. АРХ. ПР-ТА В. МАНСВЕТОВ
РУК. БРИГ. АРХ. Л. ЛАНДА
ТЕХНОЛОГ. А. ИСАКОВ

15964 [illegible]3 102

Конструкция над регулятором

М 1:10

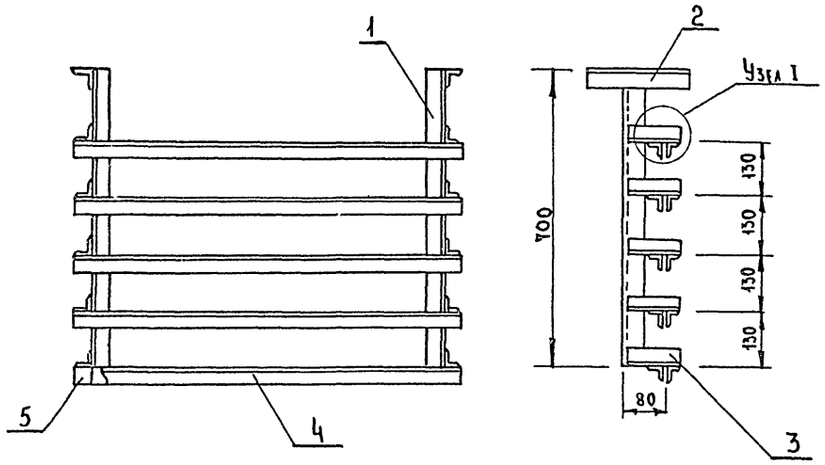

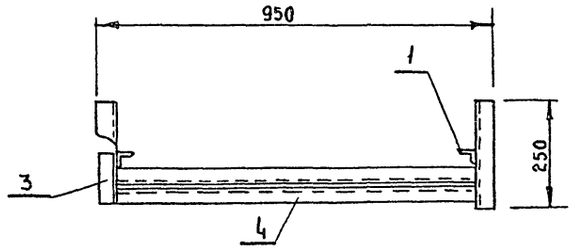

Узел I

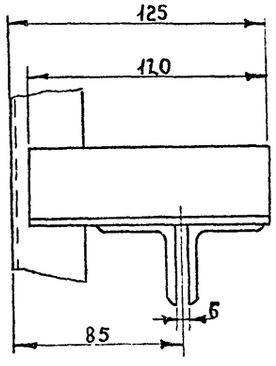

Общий вес ~ 35 кг.

N поз.	Наименование	Обозначение материала сортамент	N черт. технич. данные	Кол.	Вес кг 1 шт.	Вес кг общ	Прим.
	Спецификация.						
5	Полоса	δ = 6	40х40	10	0.1	1.0	
4	Уголок	∠40х40х4	ℓ=950	10	2.3	23	
3	Уголок	∠36х36х3	ℓ=120	10	0.2	2.0	
2	Уголок	∠40х40х4	ℓ=250	2	0.6	1.2	
1	Уголок	∠40х40х5	ℓ=700	2	1.7	3.4	

Конструкция над автотрансформатором

М 1:10

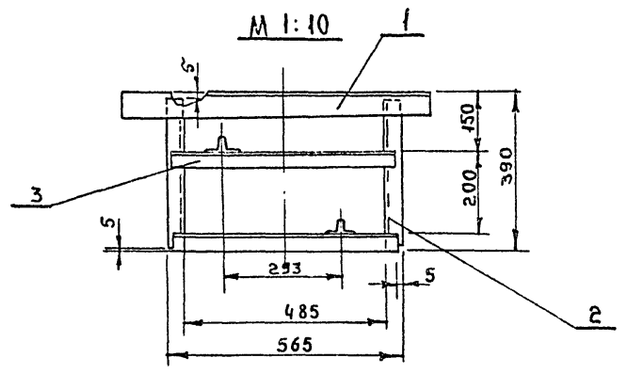

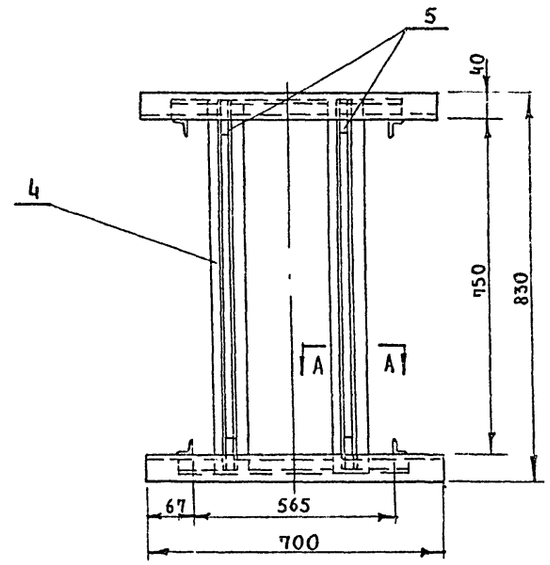

А-А
М1:2

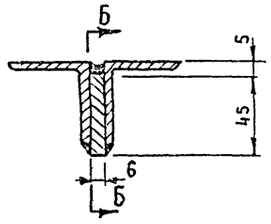

Б-Б
М 1:2

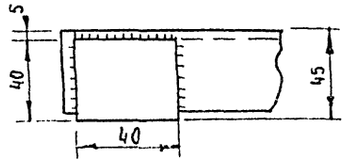

Общий вес ~ 20 кг.

N поз.	Наименование	Обозначение материала сортамент	N черт. технич. данные	К-во	Вес кг 1 шт.	Вес кг общ	Прим.
5	Полоса	δ = 6	40х40	4	0.1	0.4	
4	Уголок	∠40х40х4	ℓ= 830	4	1.9	7.6	
3	Уголок	∠40х40х4	ℓ= 555	4	1.2	4.8	
2	Уголок	∠40х40х4	ℓ= 380	4	0.9	3.6	
1	Уголок	∠40х40х5	ℓ= 700	2	1.7	3.4	

КБ по железобетону Госстроя РСФСР г. Москва	1977	Клуб с залом на 400 мест.	Постановочное освещение. Конструкции для установки роликов над регулятором и автотрансформаторами.	Типовой проект 261-12-173	Альбом II	Лист ЭС-39

15964-03 103

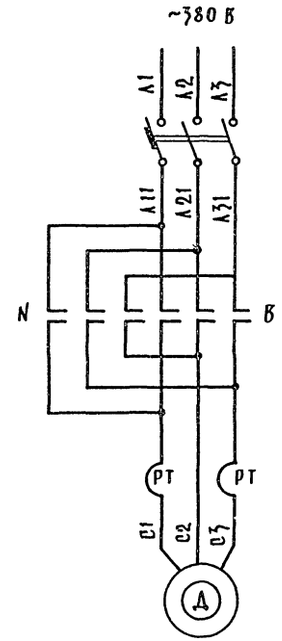

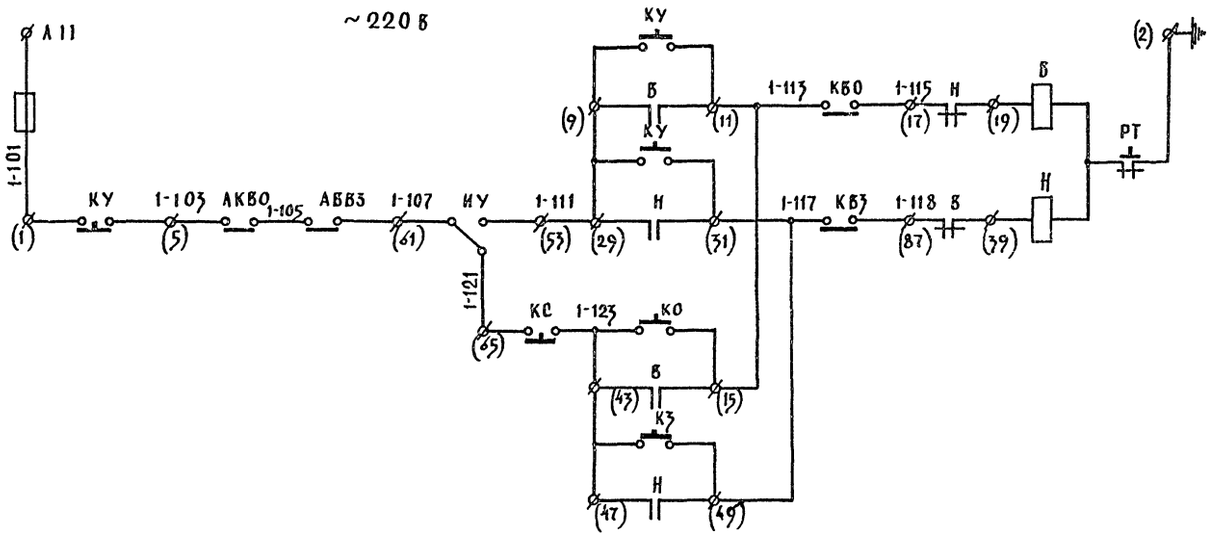

Перечень элементов					
позиц. обозначение	наименование	тип	технические данные	кол-во	примеч.
На лебедке МЛЗ-1					
Д	асинхронный электродвигатель		~380 В; 0,6 квт, 10 а		
КВЗ КВО	конечный выключатель	спец. изготовл.			
Дорога антрактно-раздвижного занавеса					
АКВО АКВЗ	конечный выключатель	спец. изготовл.			
Шкаф управления ШУ5402-03В2В					
В; Н	пускатель магнитный	ПМЕ-114	Iном.-10а; Uн=220в Iнагр. эл.-2а	1	
А	автоматический выключатель	АК63-3МГ	Iном.=63а, Uн=440в Iн.р.-2,5а	1	
П	предохранитель	ПРС-6-П	Iн.=6,3а; Uн=380в Iпл.в=6,3а	2	
КУ	кнопка управления	КСГ1-13	Iн=6а; Uн=380в 3Н.О и 3Н.З	1	
ИУ	пакетный переключатель	ППЗ-10/Н2	Iн=6а, Uн=380в	1	
В кинопроекционной					
КС; КО; КЗ	пост управления кнопочный	КС1-23	~220 в	1	

1977	клуб с залом на 400 мест	Электропривод антрактно-раздвижного занавеса. Схема электрическая принципиальная	Типовой проект 261-12-173	Альбом II	Лист ЭС-40

КБ по железобетону Госстроя РСФСР г. Москва

Зав. отделом Гл. констр. пр. Гл. арх. пр. Рук. бриг. арх. Технолог

В. Богородский, Н. Трачев, В. Манжетов, А. Ланда, А. Исаков

Проверил А. Исаков

15964-03 104

Шкаф управления ШУ5402-03Б2Б1.
Шкаф со снятой дверцей (вид спереди)

Лебедка

На дороге

Пост управления кнопочный КСП-23

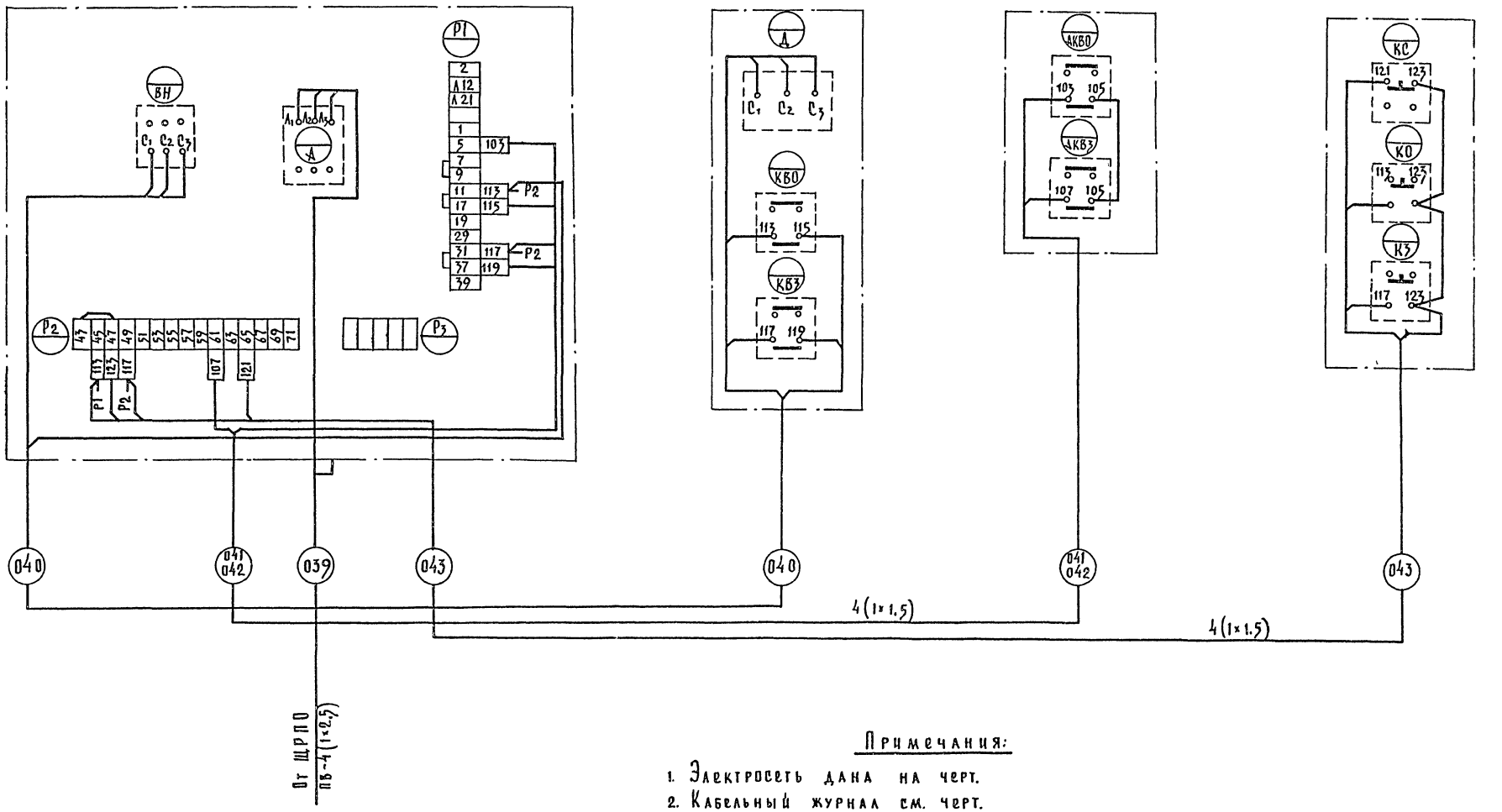

Примечания:

1. Электросеть дана на черт.
2. Кабельный журнал см. черт.

1977	Клуб с залом на 400 мест	Электропривод антрактного раздвижного занавеса. Схема подключений	Типовой проект 261-12-173	Альбом II	Лист ЭС-41

15964-03 (105)

gost.e-ecolog.ru