КОМПЛЕКСНАЯ СЕРИЯ 25 – ТИПОВЫЕ ПРОЕКТЫ КРУПНОПАНЕЛЬНЫХ ЖИЛЫХ И ОБЩЕСТВЕННЫХ ЗДАНИЙ

ТИПОВОЙ ПРОЕКТ

261-12-173

КЛУБ С ЗАЛОМ НА 400 МЕСТ

АЛЬБОМ – II

САНИТАРНО – ТЕХНИЧЕСКИЕ И ЭЛЕКТРОТЕХНИЧЕСКИЕ ЧЕРТЕЖИ

15964 -02
ЦЕНА 4-20

gost.e-ecolog.ru

ЦЕНТРАЛЬНЫЙ ИНСТИТУТ ТИПОВОГО ПРОЕКТИРОВАНИЯ
ГОССТРОЯ СССР

Москва, А-445, Смольная ул., 22

Сдано в печать 1978 г.
Заказ № 9510 Тираж 150 экз.

КОМПЛЕКСНАЯ СЕРИЯ 25 – ТИПОВЫЕ ПРОЕКТЫ КРУПНОПАНЕЛЬНЫХ ЖИЛЫХ И ОБЩЕСТВЕННЫХ ЗДАНИЙ

ТИПОВОЙ ПРОЕКТ 261-12-173

КЛУБ С ЗАЛОМ НА 400 МЕСТ

СОСТАВ ПРОЕКТА:

АЛЬБОМ I АРХИТЕКТУРНО-СТРОИТЕЛЬНЫЕ ЧЕРТЕЖИ.
АЛЬБОМ II САНИТАРНО-ТЕХНИЧЕСКИЕ И ЭЛЕКТРОТЕХНИЧЕСКИЕ ЧЕРТЕЖИ
АЛЬБОМ III ЗВУКОТЕХНИЧЕСКОЕ, КИНОТЕХНОЛОГИЧЕСКИЕ, МЕХАНИЧЕСКОЕ ОБОРУДОВАНИЕ И ПОСТАНОВОЧНОЕ ОСВЕЩЕНИЕ.
АЛЬБОМ IV СМЕТЫ.
АЛЬБОМ V ЗАКАЗНЫЕ СПЕЦИФИКАЦИИ.

ПРОЕКТНЫЕ МАТЕРИАЛЫ, ПРИМЕНЯЕМЫЕ ИЗ СОСТАВА СЕРИИ 25:

АЛЬБОМ II МОНТАЖНЫЕ УЗЛЫ И ДЕТАЛИ:
ЧАСТЬ 11 УНИФИЦИРОВАННЫЕ УЗЛЫ И ДЕТАЛИ ОБЩЕСТВЕННЫХ ЗДАНИЙ.
ЧАСТЬ 15 УНИФИЦИРОВАННЫЕ УЗЛЫ И ДЕТАЛИ ОБЩЕСТВЕННЫХ ЗДАНИЙ.
АЛЬБОМ III ИЗДЕЛИЯ ЗАВОДСКОГО ИЗГОТОВЛЕНИЯ:
ЧАСТИ 1-24; 1-12; 1-13; 1-14; 1-15; 1-21; 1-22; 1-33; 1-34; 2-4; 2-7; 2-8; 3-3; 4-8; 4-10; 4-12; 5-2; 5-3; [illegible]6-5; 6-7; 6-8; 7-2; 7-10.

АЛЬБОМ – II

РАЗРАБОТАН
КБ ПО ЖЕЛЕЗОБЕТОНУ
ГОССТРОЯ РСФСР

НАЧАЛЬНИК А. ЯКУШЕВ

ГЛАВНЫЙ КОНСТРУКТОР ПРОЕКТА Н. ГРАЧЕВ

ТЕХНИЧЕСКИЙ ПРОЕКТ
УТВЕРЖДЕН
ГОССТРОЕМ РСФСР
ПОСТАНОВЛЕНИЕ № 36 от 14 июня 1978 г.
РАБОЧИЕ ЧЕРТЕЖИ
ВВЕДЕНЫ В ДЕЙСТВИЕ
КБ ПО ЖЕЛЕЗОБЕТОНУ
ПРИКАЗ № 29 от 21/II-1979 г.

Инв. № 5964-02

Наименование листа	№ листа	№ стр.
Содержание альбома	1	2
Отопление и вентиляция		
Отопление и вентиляция выше отм. 0. Пояснения к проекту. Теплопотери помещений. Основные показатели. Комплектовочная ведомость нагревательных приборов. Условные обозначения.	ОВ-1	3
Отопление и вентиляция. Сводная спецификация по отоплению, теплоснабжению и вентиляции.	ОВ-2	4
Отопление и вентиляция выше отм. 0. Характеристика отопительно-вентиляционных систем	ОВ-3	5
Отопление и вентиляция ниже отм. 0. Планы подвала, технического подполья, подпольного канала	ОВ-4	6
Отопление ниже отм. 0. Схема магистральных трубопроводов	ОВ-5	7
Отопление и вентиляция выше отм. 0. План 1го этажа.	ОВ-6	8
Отопление и вентиляция выше отм. 0. План 2го этажа.	ОВ-7	9
Отопление выше отм. 0. Схема отопления 1 этажа.	ОВ-8	10
Отопление выше отм. 0. Схема отопления 2 этажа.	ОВ-9	11
Вентиляция выше отм. 0. План кровли.	ОВ-10	12
Вентиляция ниже и выше отм. 0. Схема приточной вентиляции П1; П2. Схема воздушной завесы У1. Схемы обвязки калориферов П1- и У1	ОВ-11	13
Вентиляция выше отм. Схемы вытяжных систем В-1÷14	ОВ-12	14
Вентиляция ниже отм. 0. План системы П1. Разрезы I-I; II-II. Спецификация.	ОВ-13	15
Звено прямого участка главного асбестоцементного воздуховода.	ОВ-14	16
Вентиляция ниже отм. 0. Воздушно тепловая завеса У1. План, разрезы, спецификация.	ОВ-15	17
Водоснабжение, канализация и водостоки		
Водоснабжение, канализация и водостоки. Пояснение к проекту. Спецификация	ВК-1	18
Водоснабжение, канализация и водостоки. План технического подполья.	ВК-2	19
Водоснабжение, канализация и водостоки. План 1 этажа.	ВК-3	20
Водоснабжение, канализация и водостоки. План 2 этажа.	ВК-4	21
Водоснабжение. Схема.	ВК-5	22
Водоснабжение. Установка пожарных насосов. План. Разрезы.	ВК-6	23
Водоснабжение. Установка пожарных насосов. Схема. Спецификация.	ВК-7	24
Канализация и водостоки. Схемы. Деталь выпуска водостока. Спецификация.	ВК-8	25
Электрооборудование		
Основные показатели проекта. Пояснения к проекту.	Э-1	26
Спецификация. Условные обозначения.	Э-2	27
Расчетная схема магистральной сети.	Э-3	28
План разводки магистральной сети. Освещение техподполья.	Э-4	29
План разводки силовой сети I этажа.	Э-5	30
План разводки силовой сети II этажа. Опросный лист.	Э-6	31
План кровли с вентиляторами. Выкопировка входа в осях 5-7.	Э-7	32
План разводки осветительной сети и сети аварийного освещения I этажа	Э-8	33
План разводки осветительной сети и сети аварийного освещения II этажа	Э-9	34
Управление пожарными насосами		
Управление пожарными насосами. Пояснительная записка. Спецификация к принципиальной схеме.	А-1	35
Управление пожарными насосами. Схема электрическая принципиальная	А-2	36
Управление пожарными насосами. Шкаф управления. Общий вид.	А-3	37
Управление пожарными насосами. Технические данные электрооборудования. Перечень надписей.	А-4	38
Шкаф управления пожарными насосами. ШУ. Схема электрических соединений.	А-5	39
Управление пожарными насосами. Схема электрическая подключения	А-6	40
Управление пожарными насосами. План расположения электрооборудования и кабельных проводок	А-7	41
Автоматизация приточной вентиляции		
Приточная система П1. Схема функциональная.	А-8	42
Приточная система П1. Управление. Схема электрическая принципиальная.	А-9	43
Приточная система П1. Регулирование. Схема электрическая принципиальная.	А-10	44
Приточная система П1. Щит управления. Общий вид.	А-11	45
Приточная система П1. Схема монтажная.	А-12	46
Приточная система П1. Схема монтажная.	А-13	47
Приточная система П1. Схема внешних электрических проводок. План расположения средств автоматизации и электрических трубных проводок.	А-14	48
Автоматизация воздушно-тепловой завесы.		
Воздушно-тепловая завеса. Схема электрическая принципиальная.	А-15	49
Воздушно-тепловая завеса. Щит автоматизации. Общий вид. Схема монтажная.	А-16	50
Воздушно-тепловая завеса. Схема функциональная. Схема внешних электрических проводок. План расположения средств автоматизации и электрических трубных проводок.	А-17	51
Управление освещением зрительного зала		
Аварийное и сигнальное освещение. Схема электрическая принципиальная.	А-18	52
Звонковая сигнализация. Дежурное освещение. Схема электрическая. Принципиальная	А-19	53
Освещение зрительного зала. Схема электрическая принципиальная	А-20	54
Шкаф аварийного и сигнального освещения ШУ-4. Общий вид. Технические данные электрооборудования. Перечень надписей.	А-21	55
Шкаф управления ШУ-2. Общий вид. Схема электрическая соединений. Технические данные электрооборудования. Перечень надписей.	А-22	56
Шкаф управления ШУ-1. Общий вид. Схема электрическая соединений Технические данные электрооборудования. Перечень надписей.	А-23	57
Шкаф дежурного освещения ШУ-3. Общий вид. Схема электрическая соединений. Технические данные электрооборудования. Перечень надписей.	А-24	58
Шкаф управления аварийным и сигнальным освещением ШУ-4. Схема электрическая соединений	А-25	59
Освещение зрительного зала. Схема электрическая подключения.	А-26	60
Освещение зрительного зала. Расположение электрооборудования. Трубные проклады.	А-27	61
Слаботочные устройства		
Слаботочные устройства. Пояснения к проекту. Спецификация.	СУ-1	62
Слаботочные устройства. План 2го этажа. Скелетная схема.	СУ-2	63
Слаботочные устройства. План 2го этажа. Скелетная схема.	СУ-3	64
Слаботочные устройства. План крыши. Аппаратура звукоаппаратной. План расположения оборудования. Экспликация.	СУ-4	65
Пожарная сигнализация		
Пояснительная записка. Спецификация. Скелетная схема. Схема соединений концентратора „Сигнал".	П-1	66
Сети пожарной сигнализации 2 этажа	П-2	67
Сети пожарной сигнализации 1 этажа	П-3	68

КБ по железобетону Госстроя РСФСР г. Москва
Зав. отделом Б. Фрейдин

1977 | Клуб с залом на 400 мест | Содержание альбома.

Типовой проект 261-12-173 | Альбом II | Лист 1

Теплопотери помещений, ккал/ч

Расчетная температура °С	Этаж	Тип помещения													
	I эт. / II эт.	101/201	102/202	103/203	104/205	105/206	106/207	107/208	109/209	110/210	111/211	112/212	113	114
−20°	I этаж	1430	325	450	650	805	29980	12980	3655	540	9150	910	2480	4645
	II этаж	2340	1045	310	975	900	6990	3555	4880	1670	4940	5355		
	Итого:	3770	1370	760	1625	1705	36970	16535	8535	2210	14090	6265	2480	4650
−25°	I этаж	1480	325	450	690	845	30290	14725	3805	565	9525	1020	2675	4750
	II этаж	2355	1055	310	1015	935	7385	3800	5245	1795	5005	5600		
	Итого:	3835	1380	760	1705	1780	37675	18525	9050	2360	14530	6620	2675	4750
−30°	I этаж	1530	330	455	730	885	20585	16400	3875	600	9920	1070	2860	4875
	II этаж	2370	1065	310	1050	980	7770	4045	5620	1915	5075	5840		
	Итого:	3900	1395	765	1780	1865	38355	20445	9495	2515	14995	6910	2860	4875
−35°	I этаж	1585	330	455	785	895	30780	17475	3900	665	10025	1095	2890	4950
	II этаж	2385	1070	310	1060	985	7840	4085	5685	1935	5085	5880		
	Итого	3970	1400	765	1845	1880	38620	21560	9585	2600	15110	6985	2890	4950
−40°	I этаж	1630	335	460	790	930	31080	18925	3995	735	10395	2020	3060	5075
	II этаж	2390	1075	310	1095	1020	8200	4315	6025	2040	5145	6100		
	Итого:	4020	1410	770	1885	1950	39280	23240	10020	2775	25540	8120	3060	5075

Условные обозначения

- Подающий трубопровод системы отопления
- Обратный трубопровод — " —
- Кран двойной регулировки
- Задвижки параллельные
- Направление уклона труб (i=0,003)
- Подающий стояк с кранами пробковым и спускным
- Обратный стояк — " —
- Нагревательные приборы М-140 АД на схеме
- — " — на плане (в две нитки)
- Регистры из гладких труб d=108×4,0
- Воздуховод из металла
- Воздуховод из асбоцементных плит
- Решетка щелевая Р150
- Вытяжная утепленная шахта с зонтом (на схеме и в плане)
- Вытяжная утепленная шахта с крышным вентилятором КЦ3-90.
- Расчетная температура °С
- Кол-во секций радиаторов

Пояснения к проекту

Отопление

Проект разработан для пяти наружных расчетных температур −20°С; −25°С; −30°С; −35°С; −40°С. Источник теплоснабжения – внешние сети. Параметры теплоносителя в системе отопления 95°–70°С. При наличии теплосети с перегретой водой в подвале монтируется элеваторный узел, детально разрабатываемый при привязке проекта. Если параметры теплоносителя в теплосети 95°–70°С, то вместо элеваторного узла, монтируется узел управления. Внутренние расчетные температуры приняты в соответствии со СНиП II-А-16-71. Отопление зрительного зала решено самостоятельной веткой от теплового узла по однотрубной, проточной схеме с нижней разводкой, для остальных помещений – горизонтальная, однотрубная. В качестве нагревательных приборов к установке приняты радиаторы типа „М-140 АД" и частично регистры из гладких труб. Магистральные трубопроводы системы отопления прокладываются частично в полупроходном подпольном канале, частично в техническом подполье. Магистральные трубопроводы в подпольном канале и подающие трубопроводы в техподполье изолируются изделиями из минеральной ваты толщиной 30мм с покровным слоем из лакостеклоткани по пергамину. Обратные трубопроводы в техподполье не изолируются, а окрашиваются масляной краской за 2 раза. В помещениях, где трубопроводы отопления прокладываются в полу, они после гидравлического испытания замоноличиваются в бетон марки-100.

Минимальный уклон труб i=0,003. В местах прохода стояков через перекрытие на них одеваются гильзы из черных водогазопроводных труб d=50. Высота гильз – 360 мм.

Вентиляция

Проект предусматривает устройство в здании приточно-вытяжной вентиляции с механическим побуждением и подогревом приточного воздуха. Приток осуществляется приточными системами П1 и П2.

Вытяжка из зрительного зала запроектирована естественная, по принципу „выдавливания" через вытяжные шахты. У основания вытяжных шахт под потолком предусмотрена установка поддона для сбора конденсата и утепленного клапана с дистанционным приводом – металлический трос d=4мм.

Для кинопроекционной запроектированы отсосы от аппаратов по 600 м³/час на 1 аппарат.

Вытяжная вентиляция из аккумуляторной – с механическим побуждением. Вентилятор взрывобезопасного исполнения устанавливается на кровле в вытяжной камере из сборных деревянных щитов, обшиваемых кровельной сталью по минеральному войлоку. Согласно СНиП II-А-16-71 предусмотрена воздушно-тепловая завеса при входе в клуб.

Комплектовочная ведомость нагревательных приборов

Наружная расчетная температ.	Тип радиат.	Количество секций в нагревательном приборе																		Всего секц.	Итого Экм.
		3	4	5	6	7	8	9	10	11	12	13	14	15	16	17	18	19	20	21	22		
−20°С	„М-140 АД"	1	—	3	3	2	11	4	6	2	20	3	2	—	—	2	—	4	1	—	—	693	242,55
−25°С		1	—	3	3	1	5	10	4	—	25	3	2	—	—	2	—	4	1	—	—	710	248,50
−30°С		1	—	—	3	4	4	2	10	2	2	24	4	1	—	—	2	—	4	1	—	767	268,45
−35°С		1	—	—	2	3	6	1	5	7	2	22	5	3	—	—	—	2	4	—	1	785	274,75
−40°С		1	—	—	1	4	6	1	5	3	5	20	5	6	—	—	—	—	2	4	1	803	280,05

Согласовано:

КБ по железобетону Госстроя РСФСР г. Москва

Зав. отделом	Б. Фрейдин
Рук. бригады	Г. Бобринева
Вед. констр.	В. Игнатова
Техник	Н. Цветкова

1977	Клуб с залом на 400 мест	Отопление и вентиляция выше отм. 0. Пояснения к проекту. Теплопотери помещений. Основные показатели. Комплектовочная ведомость нагревательных приборов. Условные обозначения.	Типовой проект 261-12-173	Альбом II	Лист ОВ-1

Спецификация материалов на отопление и теплоснабжение калориферов

Поз. обозначен.	Обозначение	Наименование	Кол.	Масса ед.; т	Примечан.
1	ГОСТ 3262-75	Труба легкая 15, п. м.	85/20	0,092	
2	то же	то же 20, п. м.	25/15	0,036	
3	—"—	—"— 25, п. м.	70/15	0,14	
4	—"—	—"— 32, п. м.	235/65	0,62	
5	—"—	—"— 40, п. м.	55/55	0,178	
6	—"—	—"— 50 п. м	156/43	0,231	
7	ГОСТ 10704-75	Труба 102×4,0, п. м.	20/20	0,193	
8	ГОСТ 10704-75	Регистры из гладких труб 108×4,0	84	0,861	
9	ГОСТ 2704-68	Воздушные краны 15, шт.	56	0,014	
10	ТС-01-15 В. IV	Тепловой узел компл.	1	0,448	
11	ГОСТ 10704-75	Распределит. гребенки 159×4 ℓ=1000, шт.	2	0,031	Специф. см. на листе ОВ-5
12	ГОСТ 2704-66 11 Б 60 К	Краны проходные пробковые 15, шт.	22	0,06	
13	то же	—"— 25, шт.	4	0,004	
14	—"—	—"— 32, шт.	10	0,017	
15	10944-75	Кран двойной регулировки d=15 шт.	10	—	
16	—"—	—"— d=20 шт.	10	—	
	ГОСТ 8690-75	Радиатор М-140-АО 3 км./секц.			
17	—"—	Расчетная температ. −20°С	693/242	5,703/1,996	
18	—"—	то же −25°С	710/248,5	5,843/2,045	
19	—"—	то же −30°С	767/268,45	6,312/2,209	
20	—"—	то же −35°С	785/274,75	6,46/2,261	
21	—"—	то же −40°С	803/280,05	6,608/2,313	
	Теплоснабжение				
1	ГОСТ 3262-75	Труба легкая 50 п. м.	106/106	0,439	
2	ГОСТ 8437-75	Задвижка параллельная 50 шт.	10	0,184	
3	ГОСТ 2704-66	Воздушные краны 15 шт.	4	0,001	
4	ГОСТ 2704-66	Краны спускные 20 шт.	2	0,08	
5	254 931 ИЖ	Регулирующий клапан 20 шт.	2		

Спецификация на вентиляцию

Поз. обозначен.	Обозначение	Наименование	Кол.	Масса ед. т	Примечан.
1	Вентспилский вентиляторный завод	Крышный вентилятор КЦ3-90 №4 с электродвигателем ВОА2-11,6 N=0,4 квт. n=915 об/мин. компл.	3	0,246	
2	РСФСР Главск. Тульской обл. учреждение У10-40/14	Центробежный вентилятор Ц4-70 N 2,5 на одном валу с эл. двигателем ВАО-071-4 N=0,27 квт; n=1400 об/мин	1	0,026	Искробезопасное исполнен.
3	Альбом лист	Вытяжная шахта 200×200 h=1000 шт.	4	—	
4	"	" 300×300 —"—	2	—	
5	"	" 400×400 —"—	3	—	
6	"	" 570×570 —"—	3	—	
7	"	" 670×670 —"—	2	—	
8	"	Поддон из оцинкованной стали 670×670 шт.	2	—	См. листов-10
9	Альбом лист.	Металлический зонт 500×500 шт.	4	—	
10	"	" 500×600 —"—	2	—	
11	"	" 700×700 —"—	3	—	
12	"	" 970×970 —"—	2	—	
13	Серия 1.494-10	Регулирующая решетка Р.150 шт.	20	—	
14		Р.200 шт.	28	—	
15	Альбом лист	Вытяжная камера К В-		—	См. альбом лист
16	Альбом лист	Декоративная решетка 200×300 шт.	1	—	См. альбом лист
17		" 300×300 —"—	1	—	—"—
18		" 400×400 —"—	1	—	—"—
19		" 600×300 —"—	1	—	—"—
20		" 950×350 —"—	1	—	—"—
21	Альбом лист	Звукоглушащая камера (подшивной потолок h=400)	1	—	См. альбом см. лист
22		Дроссель-клапан d=150 шт.	2	—	
23		" 400×600 —"—	1	—	
24		" 670×670 —"—	2	—	
25		Виброизоляторы к вентилятору Ц4-70 N=2,5 шт.	4		
26	Альбом листов-15	Асбестоцементные короба 150×150 п. м.	9	0,09	
27	"	Изацеида 150×200 "	19	0,219	
28	"	" 200×300 "	31+2	0,726	
29	"	" 200×400 "	9+5	0,29	
30	"	" 200×500 "	13	0,315	
31	"	" 300×300 "	5	0,101	
32	"	" 300×400 "	14	0,333	
33	"	" 300×500 "	5	0,138	
34	"	" 400×400 "	20	0,553	
35	"	" 400×500 "	17	0,535	
36	"	" 500×800 "	11	0,532	
37	"	" 600×800 "	3	0,143	
38	ГОСТ 19904-74	Воздуховод металлический из оцинкован. стали			
39	"	" Ф150 п. м.	3	0,002	
40	"	" Ф160 "	5	0,002	
41	"	" Ф200 "	2	0,003	
42	"	" Ф225 "	2	0,003	
43	"	" 200×200 "	15	0,054	
44	"	" 250×250 "	5	0,023	
45	"	" 500×800 "	5	0,059	
46	"	" 500×100 "	11	0,149	
47	"	" 700×700 "	3	0,038	
48	У1	Воздушно-тепловая завеса	1	0,625	Специфик. см. на лис. ОВ-14
49		Шлакобетонный перфорированный			180 отверст. d=20
50		Короб 400×500 п. м.			
51	П1	Приточная система П1 шт.	1	0,829	Специфик. см. на листе ОВ-13

Согласовано:

Зав. отделом		Л. Фрейдин
Рук. бригады		Т. Бобринева
Вед. констр.		В. Игнатова
Техник		Н. Цветкова

КБ по железобетону Госстроя РСФСР г. Москва

1977	Клуб с залом на 400 мест	Отопление и вентиляция. Сводная спецификация по отоплению, теплоснабжению и вентиляции	Типовой проект 261-12-173	Альбом II	Лист ОВ-2

15964-02 5

Характеристика отопительно-вентиляционных систем

Марка системы	Обслуживаемое помещение или оборудование	Тип вентустановки (агрегат)	Вентилятор: Тип	№	Схема исполнения	Вращен. положен. кожуха	L, м³/ч	H, кгс/м²	n, об/мин	Электродвигатель: Тип	N, квт.	n, об/мин	Воздухонагреватель: Тип	№	Кол.	Нагрев. °С от	Нагрев. °С до	Расход тепла ккал/ч	H, кгс/м²	Воздушный утепленный клапан: Наименование	К-во
П1	Зрительный зал, артистические, кабинет передового опыта, класс музык. искусства, читальный зал	А6.3100-1	Ц4-70	6.3	1	Пр. 0° правого вращения	9400	45	950	А02-32-6	2.2	950	КВБ	8П	2	−9°	+16°	79200		КВУ 1000×600	1
													КВБ	8П	2	−13°	+16°	92000			
													КВБ	9П	2	−19°	+16°	108000			
													КВБ	9П	2	−24°	+16°	123500			
													КВБ	10П	2	−25°	+16°	139500			
У1	Главный вход	А6.3100-1	Ц4-70	6.3	1	Пр 0° правого вращения	5820	20	950	А02-32-6	2.2	950	КВБ	8П	2	+18°	+60°	47500		—	—
							7400	25					КВБ	8П	2	+18°	+50°	60300			
							8720	28					КВБ	10П	2	+18°	+50°	79200			
							100400	35					КВБ	11П	1	+18°	+50°	85300			
							12190	40					КВБ	11П	1	+18°	+50°	99400			
В-1	Аккумуляторная, щелочная		Ц4-70	2,5-8	1		200	12	1380	ВФ0-071-4	0.27	1380	—	—	—	—	—	—	—	—	—
В-2	Звукоаппаратная, кинопроекционная, перемоточная		КЦ3-90	4			400	17	915	АОЛ2-11-6	0.4	915	—	—	—	—	—	—	—	—	—
В-3	Санузлы		КЦ3-90	4			400	17	915	АОЛ2-11-6	0.4	915	—	—	—	—	—	—	—	—	—
В-9	Фотолаборатория, гардероб		КЦ3-90	4			450	17	915	АОЛ2-11-6	0.4	915	—	—	—	—	—	—	—	—	—

Деталь установки и крепления радиаторного узла к стеновой панели

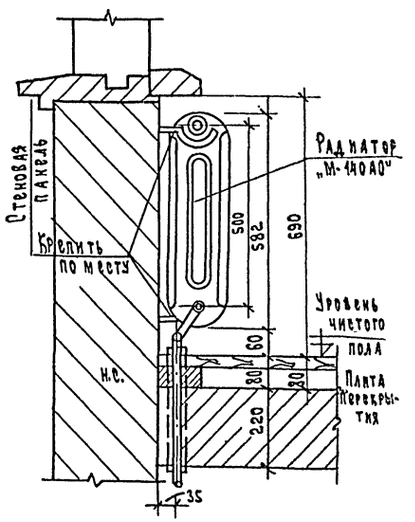

Основные показатели

Наименование	Показатели при расчетной температуре °С: −20°	−25°	−30°	−35°	−40°
Площадь здания общая м²					
Удельный расход тепла на 1 м² общей площади здания ккал/ч·см²					
Расчетный расход тепла, ккал/ч:					
На отопление	115100	120500	125600	127800	130000
На горячее водоснабжение	6500				
На приточную вентиляцию	126700	152500	179200	208800	238900
Расчетная температура горячей воды в системе °С:					
Отопления	95° С - 70° С				
Горячего водоснабжения	60° С				
Теплоснабжение приточной вентиляции	95° С - 70° С				
Расчетные потери давления в системе отопления кгс/м²	500	550	600	610	650

Коэффициент теплопередачи к ккал/ч·м² град

Наименование ограждений	К при расчетной т-ре С°: −20°	−25°	−30°	−35°	−40°
Для совмещенной кровли	0.97	0.84	0.75	0.68	0.62
Для наружных стен	1.19	1.05	0.94	0.85	0.78

1977	Клуб с залом на 400 мест	Отопление и вентиляция выше отм. 0. Характеристика отопительно-вентиляционных систем.	Типовой проект 261-12-173	Альбом II	Лист ОВ-3

КБ по железобетону Госстроя РСФСР г. Москва

Зав. отделом — Б. Фрейдин
Рук. бригады — Т. Бобринева
Вед. констр. — В. Игнатова
Техник — Н. Цветкова

15964-02 6

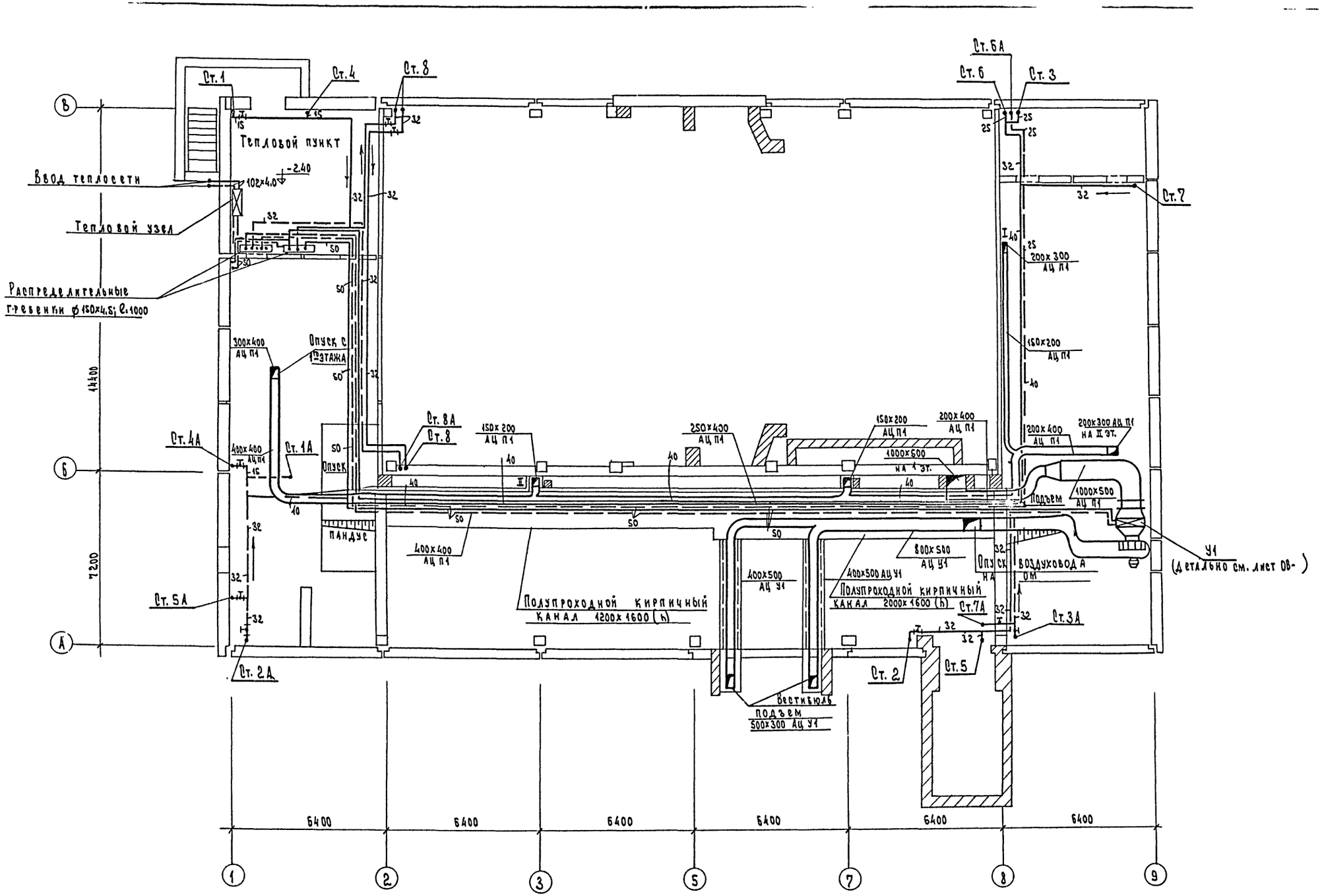

1977	Клуб с залом на 400 мест	Отопление и вентиляция ниже отм. 0. Планы подвала, технического подполья, подпольного канала	Типовой проект 261-12-173	Альбом II	Лист ОВ-4

КБ по железобетону Госстроя РСФСР г. Москва

Зав. отделом Б. Фрейдин
Рук. бригады Т. Бобринева
Вед. конструкт. В. Игнатова
Техник Н. Цветкова
Рук. бригады А. Молчанова
Гл. констр. пр. А. Сухто
Гл. констр. пр. Н. Грачев
Гл. арх. пр. В. Максветов

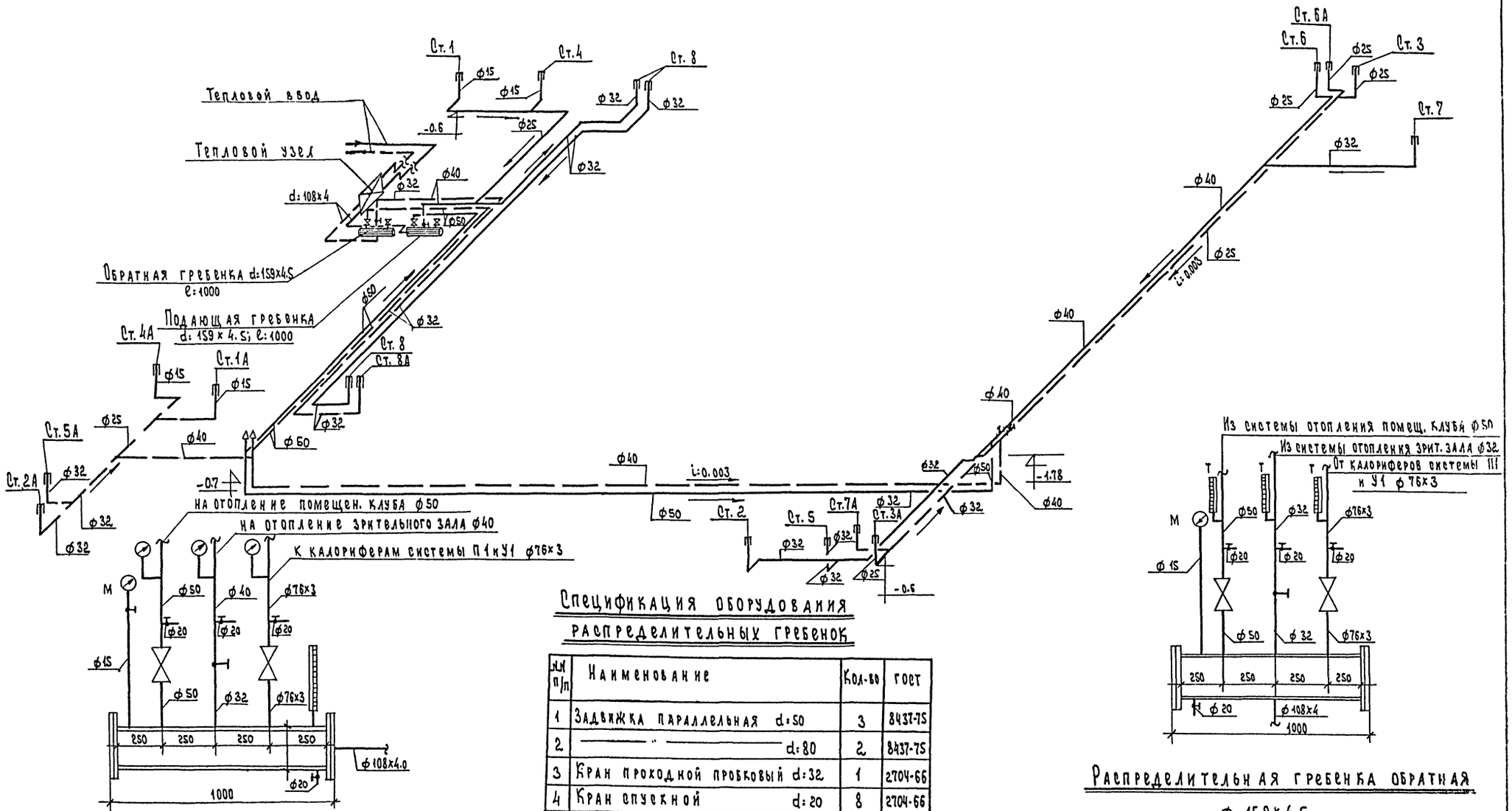

Распределительная гребенка подающая ф 159x4.5

Спецификация оборудования распределительных гребенок

№№ п/п	Наименование	Кол-во	ГОСТ
1	Задвижка параллельная d: 50	3	8437-75
2	——— " ——— d: 80	2	8437-75
3	Кран проходной пробковый d: 32	1	2704-66
4	Кран спускной d: 20	8	2704-66
5	Манометр ОБМ160	4	8625-69
6	Термометр № 3 от 0 до 100°С	4	2823-73

Распределительная гребенка обратная ф 159x4.5

1977	Клуб с залом на 400 мест	Отопление ниже отм. 0. Схема магистральных трубопроводов.	Типовой проект 261-12-173	Альбом II	Лист 08-5

15964-02 8

КБ по железобетону Госстроя РСФСР г. Москва

Зав. отделом Рук. бригады Вед. конструк. Техник

Б. Фрейдин, Т. Бобринева, В. Игнатова, Н. Цветкова

С огласовано:

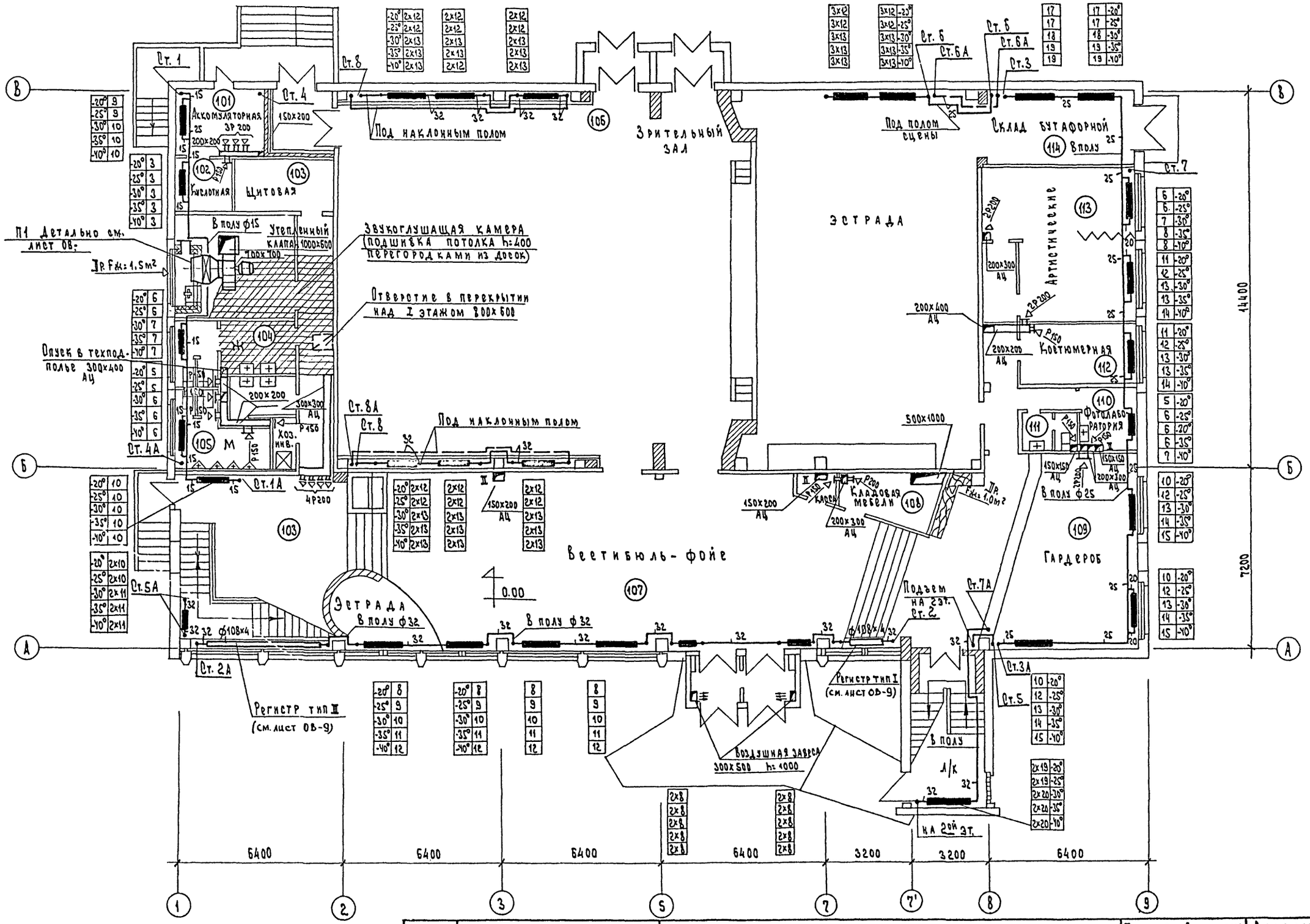

Рук. бригады	И. Юлчанова		
Гл. констр. пр.	А. Кухто		
Гл. констр. пр.	Н. Гранев		
Гл. арх. пр.	В. Маневетов		
Зав. отделом	Б. Фрейдин		
Рук. бригады	Т. Бобринева		
Вед. констр.	В. Игнатова		
Техник	Н. Цветкова		

КБ по железобетону Госстроя РСФСР г. Москва

1977	Клуб с залом на 400 мест	Отопление и вентиляция выше отм. 0. План 1 этажа.	Типовой проект 261-12-173	Альбом II / Лист ОВ-6

15964-02 9

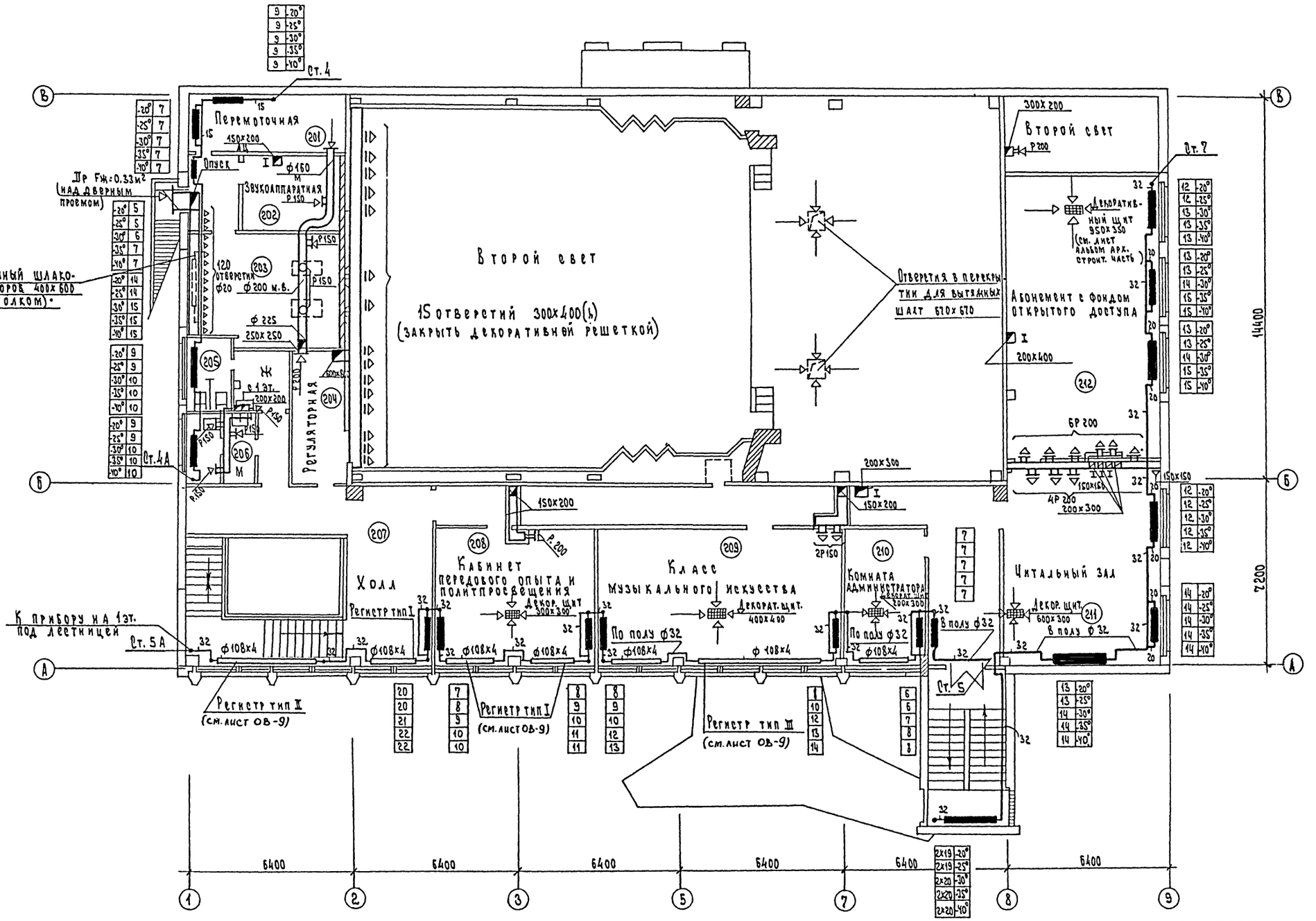

1977	Клуб с залом на 400 мест	Отопление и вентиляция выше отм. 0. План 2 этажа.	Типовой проект 261-12-173 · Альбом II · Лист ОВ-7

КБ по железобетону Госстроя РСФСР г. Москва

15964-02 10

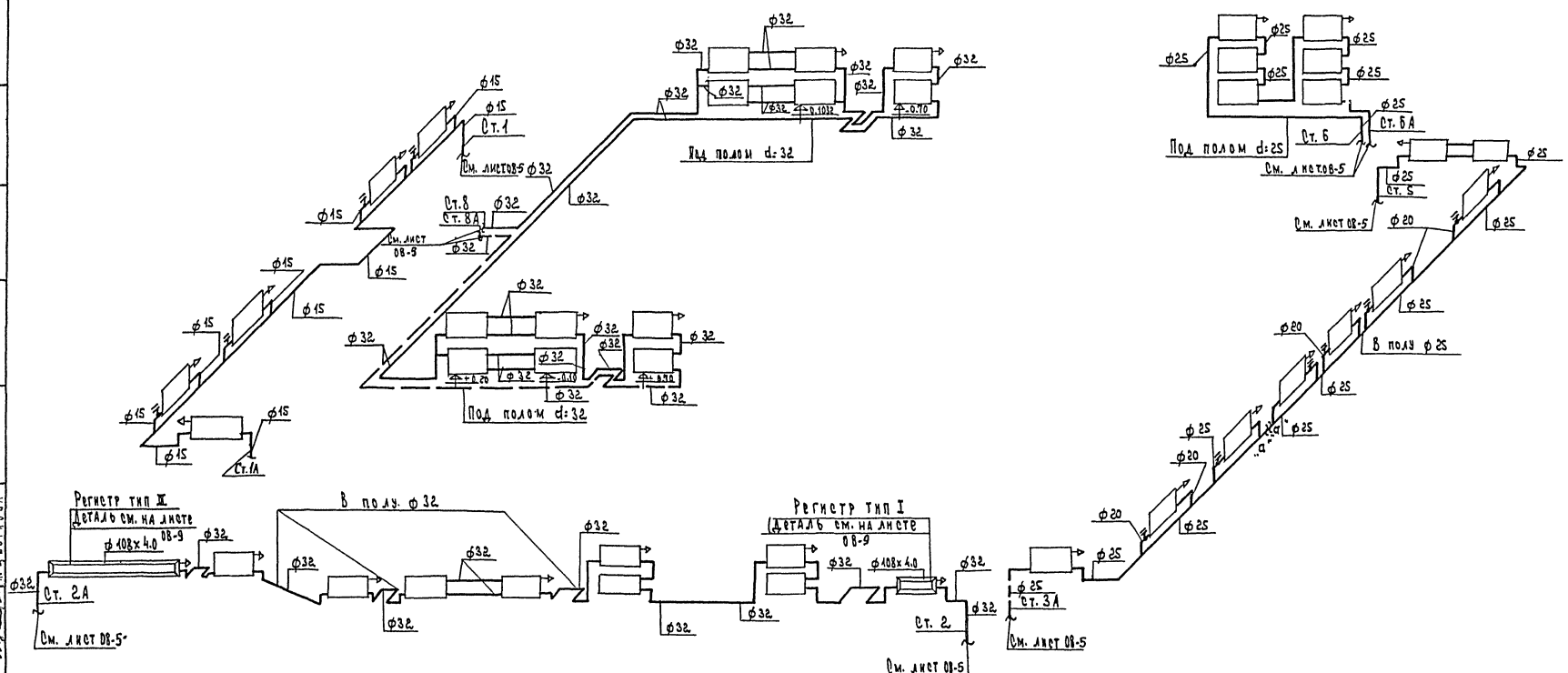

КБ по железобетону Госстроя РСФСР г. Москва	1977	Клуб с залом на 400 мест	Отопление выше отм. 0. Схема отопления I этажа.	Типовой проект 261-12-173	Альбом II	Лист 08-8

15964-02 11

Деталь установки регистра из гладких труб.

Таблица размеров.

Тип регистр	Колич. регистр.	L	А	Б	Колич. стоек
I	8	2000	500	500	3
II	1	3000	500	1000	3
III	3	5000	500	8000	3

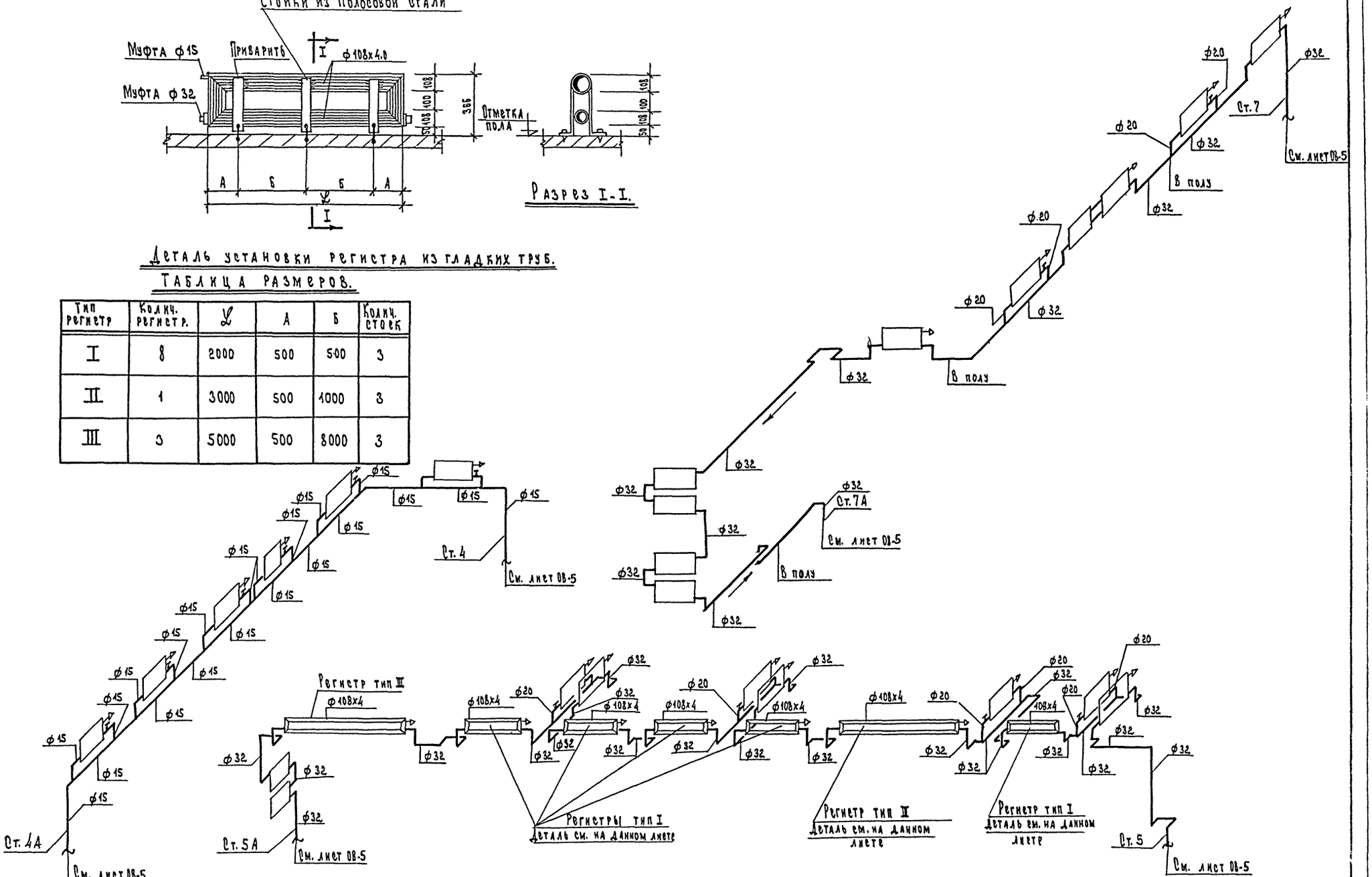

1977	Клуб с залом на 400 мест	Отопление выше отм. 0. Схема отопления II этажа.	Типовой проект 261-12-173	Альбом II	Лист ОВ-9

15964-02 12

КБ по железобетону Госстроя РСФСР. Москва

Зав. отделом Рук. бригады Вед. конструкт. Техник

Б. Фрейдин, Т. Бобринева, В. Игнатова, Н. Цветкова

Согласовано:

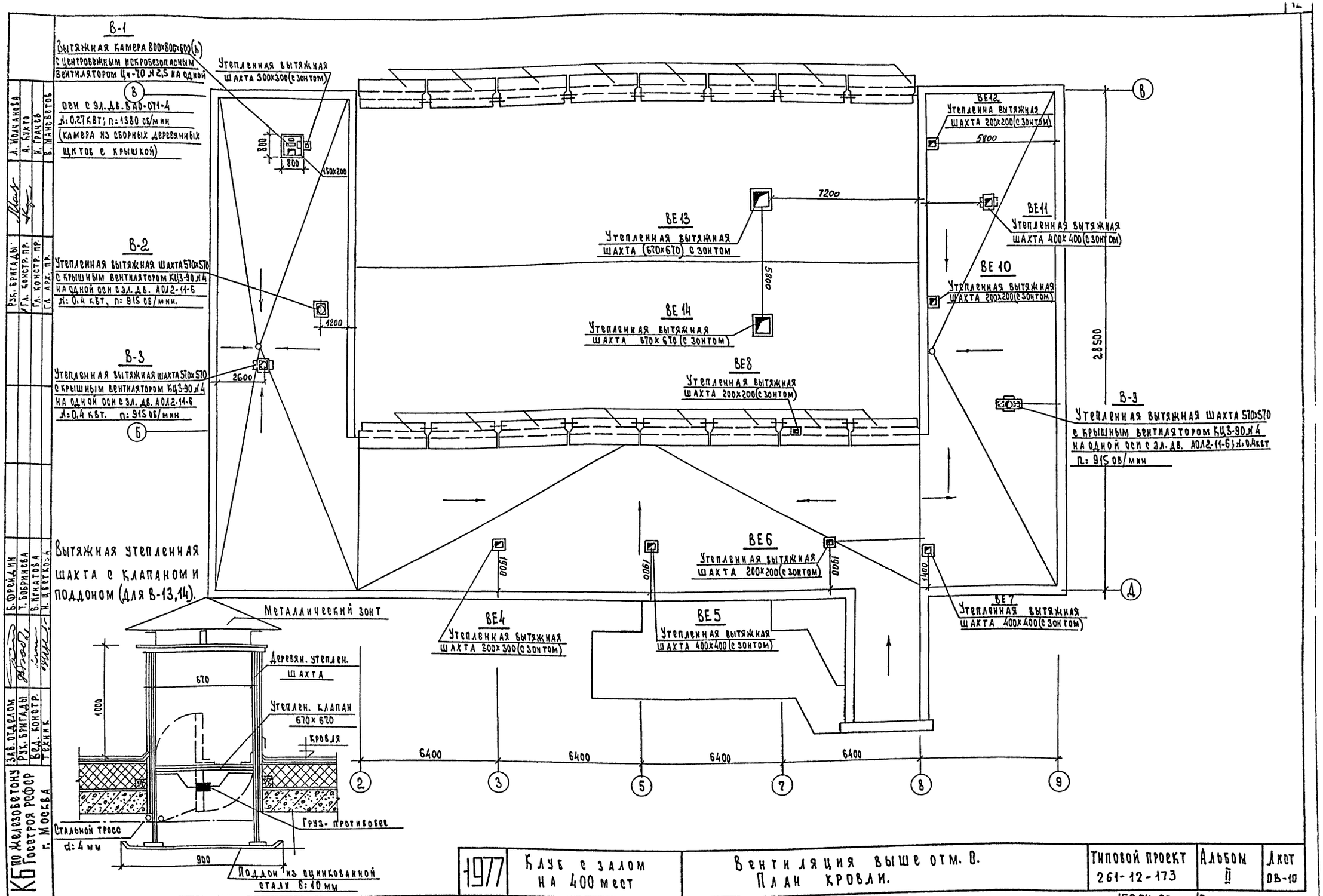
В-1
Вытяжная камера 800×800×600(h)
с центробежным искробезопасным
вентилятором Ц-4-70 №2,5 на одной
оси с эл.дв. 4АО-071-4
N: 0,27 кВт; n: 1380 об/мин
(камера из сборных деревянных
щитов с крышкой)
В-2
Утепленная вытяжная шахта 570×570
с крышным вентилятором КЦ3-90 №4
на одной оси с эл.дв. АОЛ2-11-6
N: 0,4 кВт, n: 915 об/мин.
В-3
Утепленная вытяжная шахта 570×570
с крышным вентилятором КЦ3-90 №4
на одной оси с эл.дв. АОЛ2-11-6
N=0,4 кВт. n: 915 об/мин
Утепленная вытяжная
шахта 300×300(с зонтом)
800
800
150×200
1200
2600
7200
5800
ВЕ13
Утепленная вытяжная
шахта (670×670) с зонтом
ВЕ14
Утепленная вытяжная
шахта 670×670 (с зонтом)
ВЕ8
Утепленная вытяжная
шахта 200×200(с зонтом)
ВЕ12
Утепленная вытяжная
шахта 200×200(с зонтом)
5800
ВЕ11
Утепленная вытяжная
шахта 400×400(с зонтом)
ВЕ10
Утепленная вытяжная
шахта 200×200(с зонтом)
28500
В-9
Утепленная вытяжная шахта 570×570
с крышным вентилятором КЦ3-90 №4
на одной оси с эл.дв. АОЛ2-11-6; N: 0,4кВт
n: 915 об/мин
1900
1900
1900
1400
ВЕ6
Утепленная вытяжная
шахта 200×200(с зонтом)
ВЕ7
Утепленная вытяжная
шахта 400×400(с зонтом)
ВЕ4
Утепленная вытяжная
шахта 300×300(с зонтом)
ВЕ5
Утепленная вытяжная
шахта 400×400(с зонтом)
6400
6400
6400
6400
2
3
5
7
8
9
А
Б
В
Вытяжная утепленная
шахта с клапаном и
поддоном (для В-13,14).
Металлический зонт
Деревян. утеплен.
шахта
670
1000
Утеплен. клапан
670×670
Кровля
Стальной трос
d: 4 мм
Груз- противовес
900
Поддон из оцинкованной
стали δ: 10 мм
КБ по железобетону
Госстроя РСФСР
г. Москва
Зав. отделом
Рук. бригады
Вед. констр.
Техник
Рук. бригады
Гл. констр. пр.
Гл. констр. пр.
Гл. арх. пр.
Л. Иванкова
А. Кухто
К. Грачев
В. Маковеев
Б. Фрейдин
Т. Бобринева
В. Игнатова
Н. Цветкова
1977
Клуб с залом
на 400 мест
Вентиляция выше отм. 0.
План кровли.
Типовой проект
261-12-173
Альбом
II
Лист
ОВ-10
15964-02 13

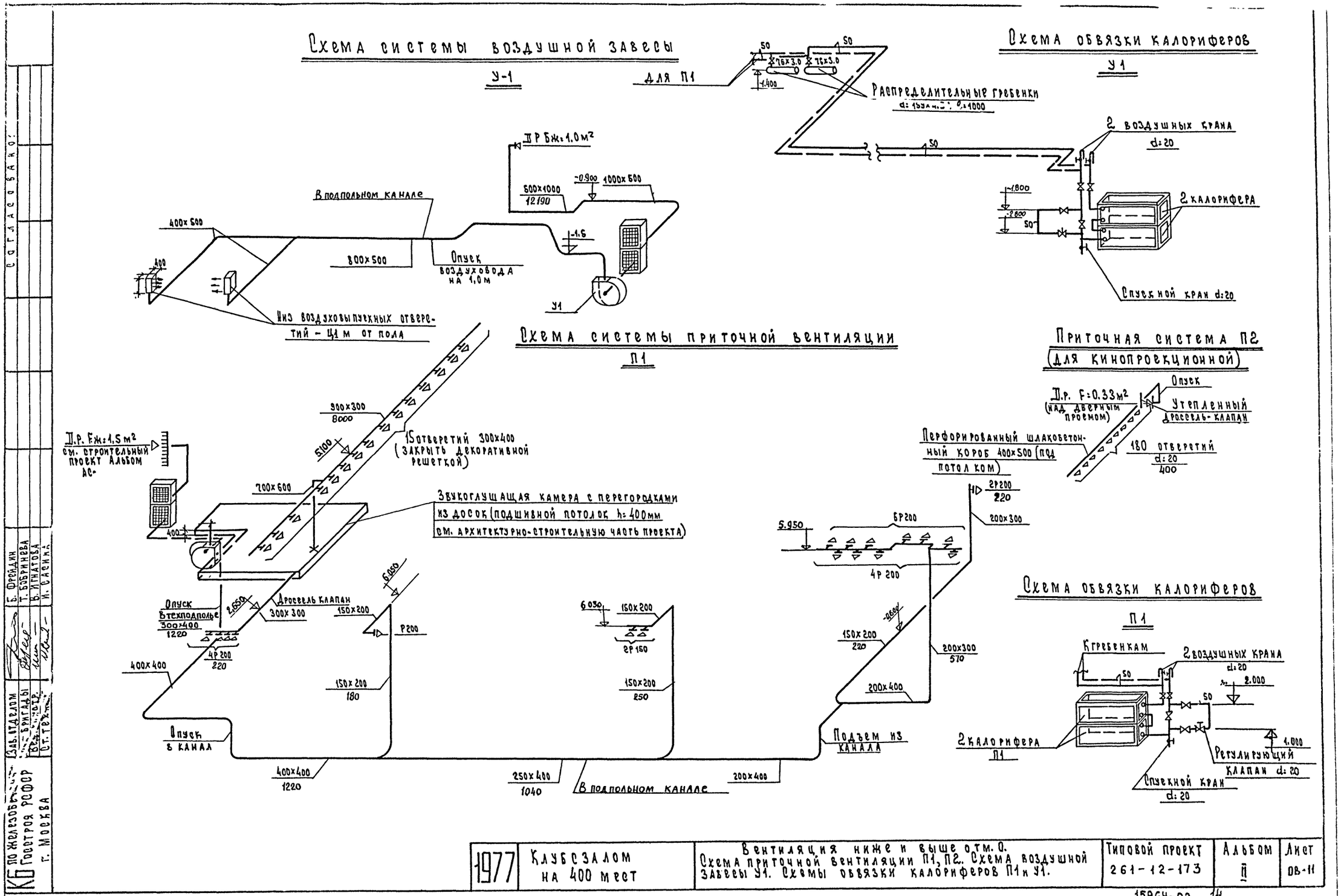
Схема системы воздушной завесы
У-1
Для П1
Распределительные гребенки
Схема обвязки калориферов
У1
2 воздушных крана
d:20
2 калорифера
Спускной кран d:20
В подпольном канале
Опуск воздуховода на 1,0 м
Низ воздуховыпускных отверстий – 1,1 м от пола
Схема системы приточной вентиляции
П1
Приточная система П2
(для кинопроекционной)
Опуск
Утепленный дроссель-клапан
180 отверстий
Перфорированный шлакобетонный короб 400×500 (под потолком)
15 отверстий 300×400 (закрыть декоративной решеткой)
Звукоглушащая камера с перегородками из досок (подшивной потолок h=400мм см. архитектурно-строительную часть проекта)
Дроссель клапан
Опуск в техподполье
Опуск в канал
Подъем из канала
В подпольном канале
Схема обвязки калориферов
П1
К гребенкам
2 воздушных крана
d:20
2 калорифера
П1
Регулирующий клапан d:20
Спускной кран
d:20
Согласовано:
Б. Фрейдин
Т. Бобринева
В. Игнатова
И. Сасина
Зав. отделом
Зав. бригады
Ст. техн.
КБ по железобетону Госстроя РСФСР г. Москва
1977
Клуб с залом на 400 мест
Вентиляция ниже и выше отм. 0.
Схема приточной вентиляции П1, П2. Схема воздушной завесы У1. Схемы обвязки калориферов П1 и У1.
Типовой проект 261-12-173
Альбом II
Лист ОВ-11
15964-02
14

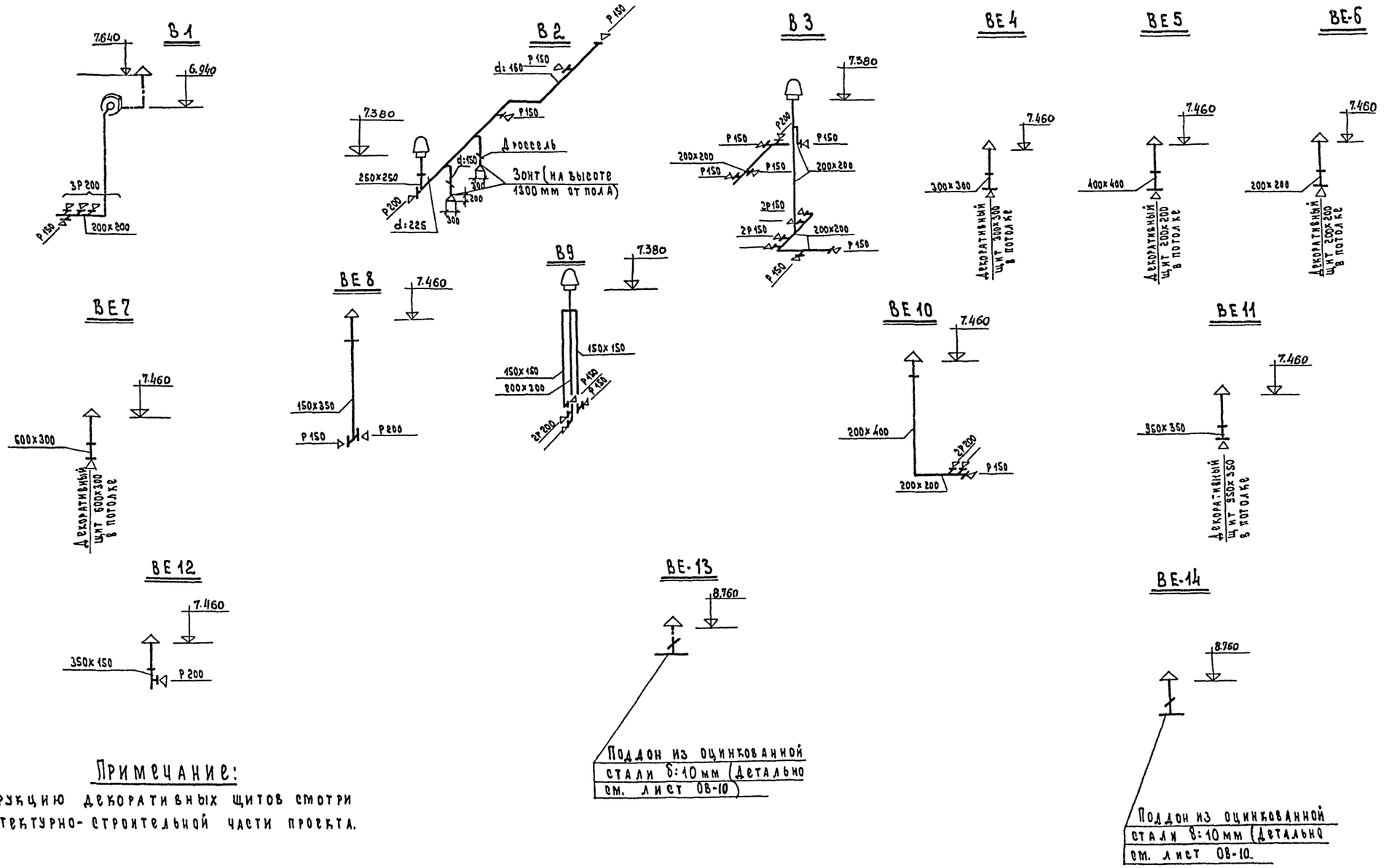

Примечание:

Конструкцию декоративных щитов смотри в архитектурно-строительной части проекта.

1977	Клуб с залом на 400 мест	Вентиляция выше отм. 0. Схемы вытяжных систем В-1÷14	Типовой проект 261-12-173	Альбом II	Лист ОВ-12

КБ по железобетону Госстроя РСФСР - Москва

Зав. отделом		Б. Фрейдин
Рук. бригады		Т. Бобринева
Вед. констр.		Б. Игнатова
Ст. техник		И. Сасина

15964-02 15

Разрез I-I

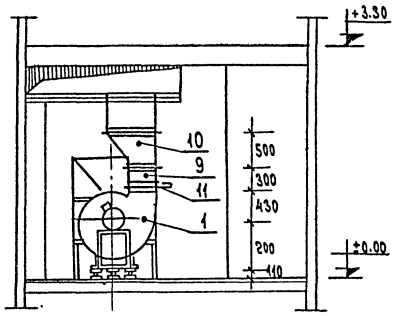

Разрез II-II

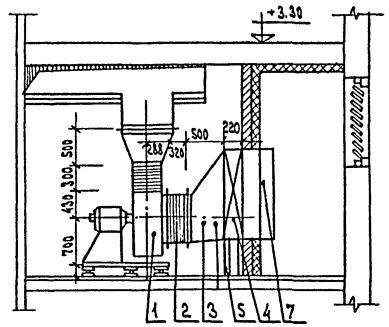

План

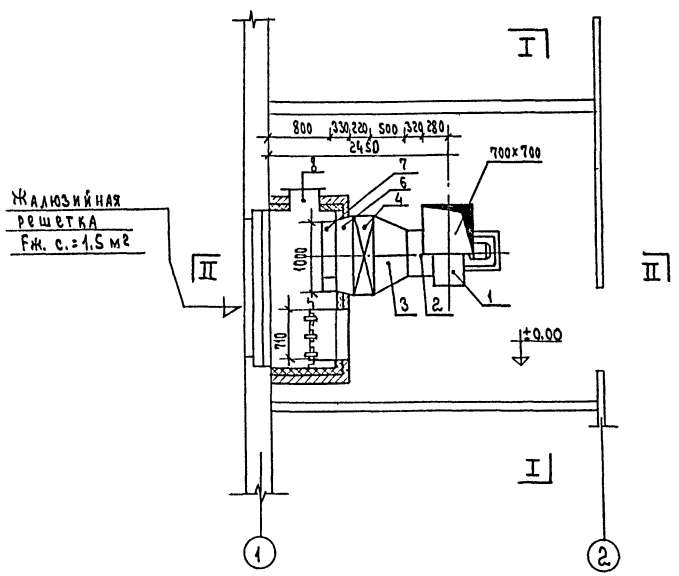

Спецификация

Поз. обозначения	Обозначение	Наименование	Кол-во	Масса	Примечание
1	Вентиляционный вентиляторный з-д	Агрегат вентиляторный			
	с Вентпилос ул. Карлиса 5. Латв. ССР	а) Центробежный вентилятор Ц4-70 № 6,3 правого вращения с Iном испол. 1			
		б) Электродвигатель АО2-32-6 n = 950 об/мин N = 2.2 квт	1	202.0	
4	Костромской калориферный з-д	Пластинчат. многох. калорифер. КВБ-8П для tн: -20°; -25°С	2	193.2	
		Пластинчат. многох. калорифер. КВБ-9П для tн: -30°; -35°С	2	218.2	
		Пластинчат. многох. калорифер. КВБ-10П для tн: -40°С	2	267.4	
5	Серия 4.904-25	Подставка под калориферы	4	8.0	
7	Вентпилский вентиляторный з-д	Утепленный клапан КВУ-2 1000×600	1	41.5	Серия 3.904-11
10		Диффузор 441×441 / 700×700 ℓ: 500	1.2	5.4	
2	Серия 4.904-28	Брезентовая вставка на всасывающем отв. вентилятора ф630 ℓ: 320 мм	1	8.25	
9	Серия 4.904-28	Брезентовая вставка на нагнетающем отв. вентилятора 441×441 ℓ: 300 мм	1	8.20	
3		Переход ф630 1150×860 ℓ: 500 tн: -20°С; -25°С	1	2.1	
		Переход ф680 1150×985 ℓ: 500 tн: -30°С; -35°С	1	8.2	
		Переход ф630 1150×1235 tн: -40°С	1	9.0	
6		Переход 860×1150 для tн: -20°С; -25°С	1	7.1	
		Переход 985×1150 для tн: -30°С; -35°С	1	7.6	
		Переход 1235×1150 для tн: -40°С	1	8.4	
8	Серия 4.904-26	Герметическая дверь 505×1300	1	37.3	

Примечания

1. Пусковое устройство установки выполнить по чертежам электрооборудования.
2. Монтаж вести согласно техническим условиям.
3. После монтажа все металлические части окрасить масляной краской за 2 раза.
4. Между фланцами калорифера и соединительными уголками патрубков проложить асбест толщиной слоя 10 мм.
5. Разбивку отверстий в соединительных патрубках и уголках выполнить согласно вентиляционному оборудованию.
6. Место установки приточной установки П-1 см. лист ОВ-10.
7. Строительную часть камеры Альбом лист

Согласовано:

КБ по железобетону Госстроя СССР г. Москва

Гл. инж. отдела Рук. бригады Вед. конструкт. Ст. техник — Ф. Фрейдин, Г. Лаврикова, Б. Игнатова, К. Салина

1977	Клуб с залом на 400 мест	Вентиляция ниже отм. 0. План системы П1. Разрезы I-I; II-II. Спецификация.	Типовой проект 261-12-173	Альбом II	Лист ОВ-13

Разрез I-I

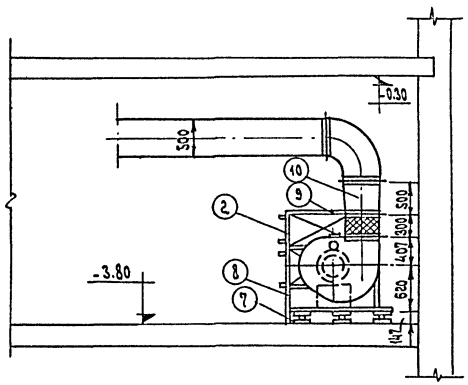

Разрез II-II

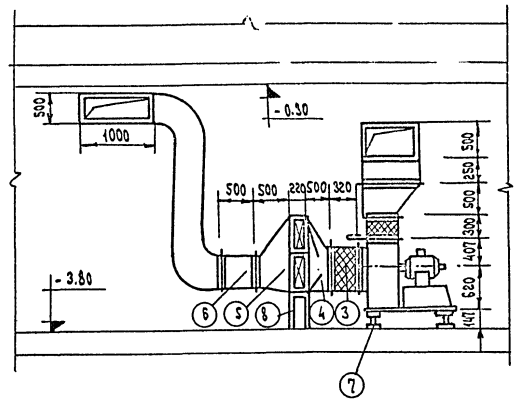

План

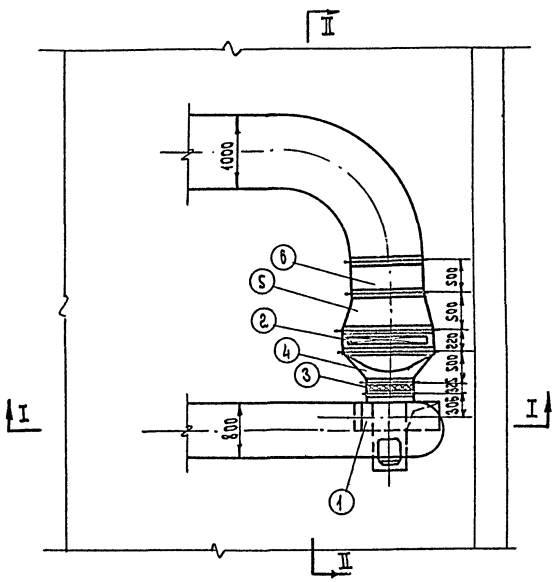

Спецификация вентиляционных установок

Поз. обозначение	Обозначение	Наименование	Кол-во	Масса ед. т.	Примечание
1	Вентсепилский вентиляторный з-д г. Вентсепилс	Агрегат вентиляторный А6, 3100-1 компл.		0.202	
	ул: Карлиня 5 Латв. ССР	а) Центробежный вентилятор Ц4-70 № 6.3 с IIн: 1.05 правого вращения. Исполнение I			
7		б) Виброизоляторы ДО-41 шт.	4		
		в) Электродвигатель А02-32-6 № 2.2 квт. n=950 об/мин			
2	Костромской калориферный завод ГОСТ 7201-70	Для tн: -20° ÷ -25° С Пластинчатые многоход. калориферы КВБ-8П	2	0.194	
	——— " ———	Для tн: -30° С Пластинчатые многоход. калориф. КВБ-10П	2	0.268	
	——— " ———	Для tн: -35° ÷ -40° С Пластинчатые многоход. калориф. КВБ-11П	1	0.351	
8	Серия 4.904-25	Подставка под калориферы h: 500 мм	4	0.008	
10	Вентсепилский вентиляторный з-д	Диффузор металлический ℓ: 500 $\frac{441 \times 441}{1000 \times 500}$	1		
3	серия 2.494-8	Вставка ВВ d: 630; ℓ: 320	1		
9	серия 2.494-8	Вставка ВНА 441×441; ℓ: 300	1		
4		Переход метал. ℓ: 500 — Для tн: -20°, -25° С d: 630/860×1150	1/1.8	0.009	
		Для tн: -30° С; d: 630/1235×1150	1/2.0	0.009	
		Для tн: -35° С, -40° С d: 630/1735×1015	1/2.4	0.011	
5		Переход метал. ℓ: 500 — Для tн: -20°, -25° С 1000×500/860×1150	1/1.9	0.09	
		Для tн: -30° С 1000×500/1235×1150	1/2.2	0.010	
		Для tн: -35° С; -40° С; 1000×500/1735×1075	1/2.4	0.011	
6		Отвод металлическ. ℓ: 500 1000×500	1/1.5	0.007	
		Примечание: Поз. 4, 5, 6 изготовить из тонколистовой стали ГОСТ 19904-74			

Примечания: 1. Пусковое устройство установки выполнить по чертежам электрооборудования. 2. Монтаж вести согласно технических условий.
3. Между фланцами калорифера и соединительными уголками патрубков проложить асбест толщиной слоя 10 мм.
4. Место расположения воздушно-тепловой завесы см. лист 08-4

1977	Клуб с залом на 400 мест	Вентиляция ниже отм. 0. Воздушно-тепловая завеса У1. План, разрезы, спецификация.	Типовой проект 261-12-173	Альбом II	Лист 08-14

КБ по железобетону Госстроя РСФСР г. Москва

Зав. отделом — Б. Фрейдин
Рук. бригады — Т. Бобринева
Вед. конструкт. — В. Игнатова
Ст. техник. — И. Васина

Согласовано:

Вид по К

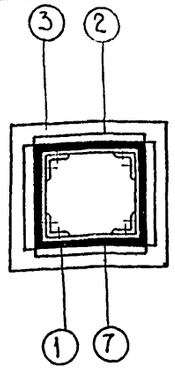

Сечение I-I

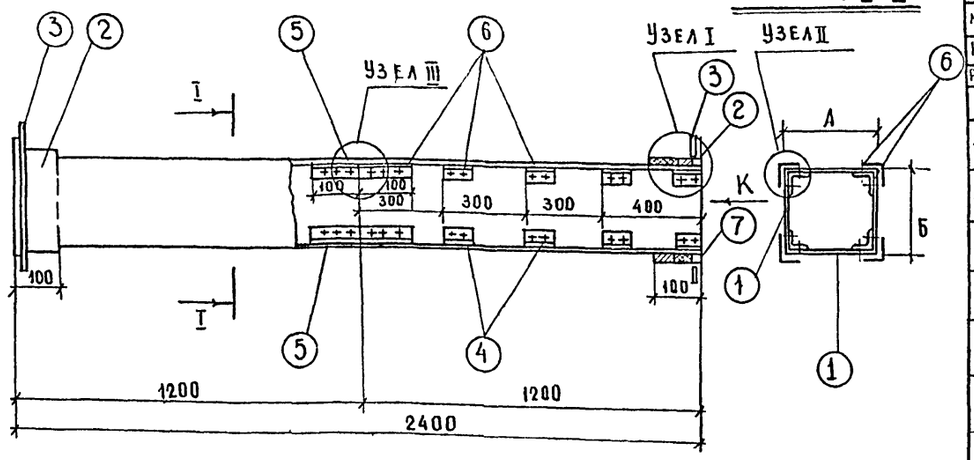

Узел I

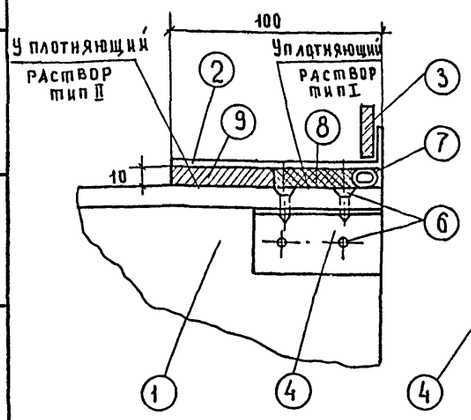

Узел II

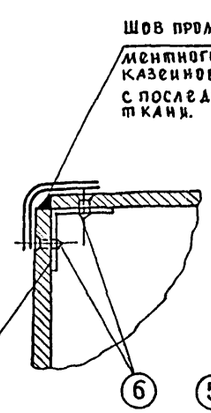

Узел III

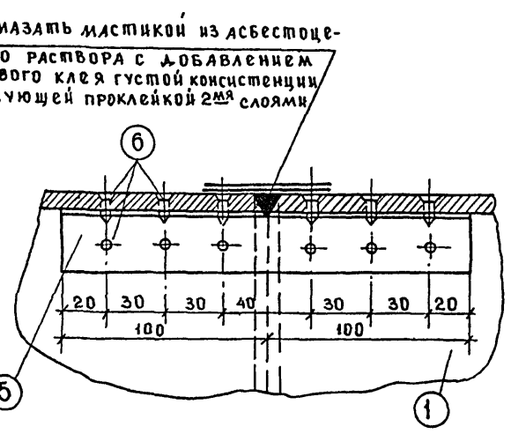

Общие указания

1. Настоящий чертеж разработан с целью замены металлических воздуховодов, согласно ТП 101-76 асбестоцементными.
2. Чертеж введен в действие временно, до массового освоения промышленностью асбестоцементных воздуховодов заводской готовности.
3. При применении указанных воздуховодов все фасонные части, а также воздуховоды ⌀ более 800мм выполняются из металла.
4. Монтаж воздуховодов осуществляется специализированными организациями. Смонтированные воздуховоды подвергаются испытания на плотность. Потери более 15% от расчетной производительности воздуха не допускаются.
5. В качестве материала стенок „АЦЭИД" ГОСТ 4248-68, обеспечивающий необходимую пожаростойкость.
6. Муфты и фланцы перед установкой покрашиваются масляной краской. Весь воздуховод грунтуется, тщательной шпаклевкой всех швов, под окраску.
7. Крепление воздуховодов осуществляется согласно типовым чертежам серии 3.904-10
8. Все монтажные работы при применении асбестоцементных воздуховодов выполняются согласно действующих СНиП III-28.75.
9. Длина заготовок принята 1200мм согласно ГОСТ 4248-68; ** d=12- для всех размеров воздуховода

Заимствовано из типового чертежа ТО-603, разработанного институтом „Моспроект-1."

Наименование деталей	Стенка воздуховода		Муфта		Фланец		Уголок		Уголок		Шуруп		Уплотняющ. канат.	Уплотняющий раствор			Фланцевое соединение			
№№ позиций	1		2		3		4		5		6		7	8	9					
Кол-во шт	8		2		2		32		4		176		2	тип I м3	тип II м3					
Размер канала А	Б																			
100	100	АЦЭИД	84х8*	лист сталь δ=0,71	120х120	полос ст 25х4	120х120	алюмин	30х30х2 ℓ=60	алюмин	30х30х2 ℓ=200	сталь	3х15	пенька	d=12** ℓ=440	0,00032	0,0004	18	8	6х20	техн рез	0,8
100	150	"	84х8 134х8	"	120х170	"	120х170	"	"	"	"	"	"	"	ℓ=540	0,00032	0,00046	21	"	"	δ=3	0,84
100	200	"	84х8 184х8	"	120х220	"	120х220	"	"	"	"	"	"	"	ℓ=640	0,00046	0,00058	24	"	"	"	0,88
150	150	"	134х8	"	170х170	"	170х170	"	"	"	"	"	"	"	ℓ=640	0,00055	0,00068	28	"	"	"	0,92
150	200	"	134х8 184х8	"	170х220	"	170х220	"	"	"	"	"	"	"	ℓ=740	0,00059	0,00073	31	"	"	"	0,96
150	250	"	134х8 234х8	"	170х220	"	170х220	"	"	"	"	"	"	"	ℓ=840	0,00063	0,00078	33	"	"	"	1,00
200	200	"	184х8	"	220х220	"	220х220	"	"	"	"	"	"	"	ℓ=840	0,00067	0,00084	35	"	"	"	1,04
200	250	"	184х8 234х8	"	220х270	"	220х270	"	"	"	"	"	"	"	ℓ=940	0,00070	0,00090	37	"	"	"	1,08
200	300	"	184х8 284х8	"	220х320	"	220х320	"	40х40х2 ℓ=70		40х40х3 ℓ=200	"	3,5х15	"	ℓ=1040	0,00073	0,0009	39	"	"	"	1,12
200	400	"	184х8 384х8	"	220х420	"	220х420	"	"	"	"	"	"	"	ℓ=1240	0,00076	0,00010	41	"	"	"	1,16
250	250	"	234х8	"	270х270	"	270х270	"	"	"	"	"	"	"	ℓ=1040	0,0008	0,00104	44	12	"	"	1,2
250	300	"	234х8 284х8	"	270х320	"	270х320	"	"	"	"	"	"	"	ℓ=1140	0,0014	0,00112	47	"	"	"	1,27
250	400	"	234х8 384х8	"	270х420	"	270х420	"	"	"	"	"	"	"	ℓ=1340	0,0020	0,00120	50	"	"	"	1,34
250	500	"	234х8 384х8	"	270х520	"	270х520	"	"	"	"	"	"	"	ℓ=1540	0,00260	0,00126	52	"	"	"	1,41
300	300	"	284х8	"	320х320	"	320х320	"	"	"	"	"	"	"	ℓ=1240	0,00104	0,0013	55	"	"	"	1,48
300	400	"	284х8 384х8	"	320х420	"	320х420	"	"	"	"	"	"	"	ℓ=1440	0,00128	0,00133	59	"	"	"	1,55
300	500	"	284х8 384х8	"	320х520	"	320х520	"	50х50х2 ℓ=80	"	50х50х5 ℓ=200	"	4х15	"	ℓ=1640	0,00152	0,00140	63	"	"	"	1,62
300	600	"	284х8 584х8	"	320х620	"	320х620	"	"	"	"	"	"	"	ℓ=1840	0,00176	0,00145	67	"	"	"	1,70
400	400	"	384х8	"	420х420	"	420х420	"	"	"	"	"	"	"	ℓ=1640	0,0013	0,0016	72	16	"	"	1,8
400	500	"	384х8 480х8	"	420х520	"	420х520	"	"	"	"	"	"	"	ℓ=1840	0,00135	0,0017	81	"	"	"	1,86
400	600	"	384х10 580х10	"	420х620	"	420х620	"	"	"	"	"	"	"	ℓ=2040	0,0014	0,0018	90	"	"	"	1,92
400	800	"	384х10 580х10	"	420х820	"	420х820	"	"	"	"	"	"	"	ℓ=2440	0,00145	0,0019	99	"	"	"	1,98
500	500	"	480х10	"	520х520	"	520х520	"	"	"	"	"	"	"	ℓ=2040	0,0015	0,0020	110	"	"	"	2,04
500	600	"	480х10 580х10	"	520х620	"	520х620	"	"	"	"	"	"	"	ℓ=1240	0,0017	0,0028	118	"	"	"	2,1
500	800	"	480х10 580х10	"	520х820	"	520х820	"	"	"	"	"	"	"	ℓ=2640	0,0018	0,0024	126	"	"	"	1,16
600	600	"	580х10	"	620х620	"	620х620	"	"	"	"	"	"	"	ℓ=2560	0,0020	0,0026	136	20	8х25	"	2,2
600	800	"	580х10 780х10	"	620х820	"	620х820	"	"	"	"	"	"	"	ℓ=2840	0,0023	0,0029	156	"	"	"	2,24
800	800	"	780х10	"	820х820	"	820х820	"	"	"	"	"	"	"	ℓ=3240	0,0026	0,0032	179	"	"	"	2,28

Зав. отделом	Б. Фридин				
Рук. бригады	Т. Бобрикова				
Вед. конструк.	Н. Семушкина				
Ст. техник	Ц. Сасина				
КБ по железобетону Госстроя РСФСР г. Москва		1977	Клуб с залом на 400 мест	Звено прямого участка шовного асбестоцементного воздуховода из АЦЭИДа	Типовой проект 261-12-17.3 / Альбом II / Лист 08-15

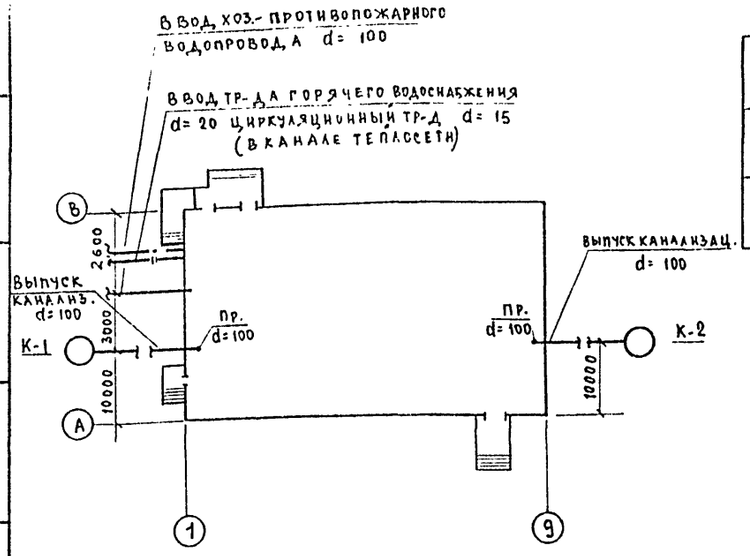

ПОЯСНЕНИЯ К ПРОЕКТУ.

1 Монтаж и приемку санитарно-технических устройств производить в соответствии со СНиП III-28-75, „Санитарно-техническое оборудование зданий и сооружений. Правила производства и приемки работ".

2 Здание клуба оборудуется хоз-противопожарным водопроводом, хоз-фекальной канализацией и системой внутренних водостоков.

3 Расход воды на хоз-питьевые нужды - 0,65 л/сек.
Потребный напор на вводе (при хоз. водопотреблении) - 10.0 м.
Расход воды при пожаре (две струи по 4,5 л/сек) - 9,0 л/сек.
Потребный напор на вводе при пожаре (диаметр спрыска 22 мм, длина рукава 20 м) - 22,0 м.

4. В здании клуба предусматривается установка пожарных насосов марки 3К-9а. Насосы подобраны из условия гарантийного напора в наружной сети водопровода не менее 10 м.

5. При напоре меньше 10 м в наружной сети необходима установка хозяйственных насосов, что решается проектом привязки.

6. Внутренняя сеть водопровода монтируется из водогазопроводных оцинкованных труб.

7 Трубопроводы, прокладываемые в техническом подполье изолировать плитами из минеральной ваты.

8 Хозяйственно-фекальные стоки отводятся самотеком в наружную канализационную сеть.

9 Длины канализационных выпусков, их уклоны, а также отметки лотков смотровых колодцев определяются при привязке проекта в зависимости от расположения наружных сетей.

10 Внутренняя канализация прокладывается из чугунных канализационных труб. Диаметры труб и уклоны принимаются в соответствии со СНиП II-30-76.

11 Выпуски водостоков - открытые, на рельеф.

ОСНОВНЫЕ ДАННЫЕ ПРОЕКТА

Расход воды л/сек (на хоз-питьевые нужды)	холодная	0.65
	горячая	0.45
Необходимый напор на вводе м. вод. ст. (при хоз-питьевом водопотреблении)	холодная	10
	горячая	10
Расход тепла на горячее водоснабжение ккал/час		65000

СОСТАВ ПРОЕКТА

НАИМЕНОВАНИЕ	NN листов	NN стр.
Водоснабжение, канализация и водостоки. Пояснения к проекту. Спецификации.	ВК-1	
Водоснабжение, канализация и водостоки. План технического подполья.	ВК-2	
Водоснабжение, канализация и водостоки. План 1 этажа.	ВК-3	
Водоснабжение, канализация и водостоки. План 2 этажа.	ВК-4	
Водоснабжение. Схема.	ВК-5	
Водоснабжение. Установка пожарн. насосов. План. Разрезы.	ВК-6	
Водоснабжение. Установка пожарных насосов. Схема. Спецификация.	ВК-7	
Канализация и водостоки. Схемы. Деталь выпуска водостока. Спецификация	ВК-8	

УСЛОВНЫЕ ОБОЗНАЧЕНИЯ

———	Трубопровод холодной воды
—·—	—"— горячей воды
—"—	—"— циркуляционной воды
—·—	—"— канализации.
К/1	Унитаз
У/1	Умывальник
М/1	Мойка инвентарная
Р/1	Раковина
Т/1	Трап
—I—	Вентиль запорный
—I—	Прочистка

СПЕЦИФИКАЦИЯ ПО ВОДОСНАБЖЕНИЮ.

NN п/п	НАИМЕНОВАНИЕ	Диам в мм	Ед. изм.	Кол-во хол.	Кол-во гор.	ГОСТ
1	Трубы стальные электросварные	108×4	п м	20	—	10704-63
2	Трубы стальные водогазопроводные оцинкованные	70	—"—	110	—	3262-75
3	—"—	25	—"—	10	—	—"—
4	—"—	20	—"—	15	22	—"—
5	—"—	15	—"—	25	50	—"—
6	Вентиль запорный муфтовый 15кч 18бр	70	шт.	7	—	18161-72
7	Вентиль запорный муфтовый 15кч 18бр.	25	—"—	2	—	18161-72
8	—"— 15Б3К/15Б3Э	20	—"—	4	2	9086-74
9	—"— 15Б3К/15Б3Э	15	—"—	17	3	—"—
10	Кран поливочный; вентиль запорный муфтовый 15кч 18бр с головкой соединительной, цапковой.	25	компл	2	—	
11	Пожарный кран: шкаф деревянный; вентиль запорный пожарный с муфтой и цапкой 1Б1р; головка соединительная для противопож. оборуд. рукавная d=50; головка соединительная муфтовая (d=50); ствол пожарный ручной (dспр.=16 мм); рукав пожарный льняной (ℓ=20 мм)	50	—"—	8	—	2217-66; 2217-66; 9923-67; 18698-73
12	Смеситель настенный с верхним изливом для раковины и инвентарной мойки.	15	шт.	—	2	19802-74

СПЕЦИФИКАЦИЯ ПО КАНАЛИЗАЦИИ.

NN п/п	НАИМЕНОВАНИЕ	Диам в мм	Ед. изм.	Кол-во	ГОСТ
1	Трубы чугунные канализационные	100	п.м.	35	69423-69*
2	—"—	50	—"—	50	—"—
3	Прочистка канализационная муфта / пробка } ковкий / чугун	100 / 50	шт.	4 / 5	8963-75; 8954-75
4	Унитаз „керамический, компакт" с низкорасполагаемым смывным бачком.	—	компл	8	9156-68
5	Умывальник керамический с бутылочным сифоном и смесителем.	—	—"—	7	14360-69
6	Раковина стальная эмалированная	—	шт.	2	8631-75
7	Сифон-ревизия чугунный для раковины и моечной ванны.	—	—"—	3	6924-73
8	Мойка инвентарная чугунная эмалированная МК 30Б		компл	1	МК 306

СПЕЦИФИКАЦИЯ ПО ВОДОСТОКУ

NN п/п	НАИМЕНОВАНИЕ	Диам в мм.	Ед. изм.	Кол-во	ГОСТ
1	Трубы чугунные канализационные	100	пм	25	69423-69*
2	Трубы стальные электросварные	108×4	—"—	35	10704-63
3	Компенсатор из стальных труб	—	шт.	4	8732-70
4	Водосточная воронка В-1	—	—"—	4	ТУ 36 УССР 696-75
5	Фланец стальной приварной ($P_у$= 4кг/см²)	100	—"—	8	1255-67
6	Заглушки фланцевые стальные ($P_у$=4кг/см²)	100	—"—	4	1238-67

1977	Клуб с залом на 400 мест	Водоснабжение, канализация и водостоки. Пояснения к проекту. Спецификации.	Типовой проект 261-12-173	Альбом II	Лист ВК-1

КБ по железобетону Госстроя РСФСР г. Москва

Зав. отделом Рук. бригады

Фрейдин Молчанова

Согласовано

115964-02 19

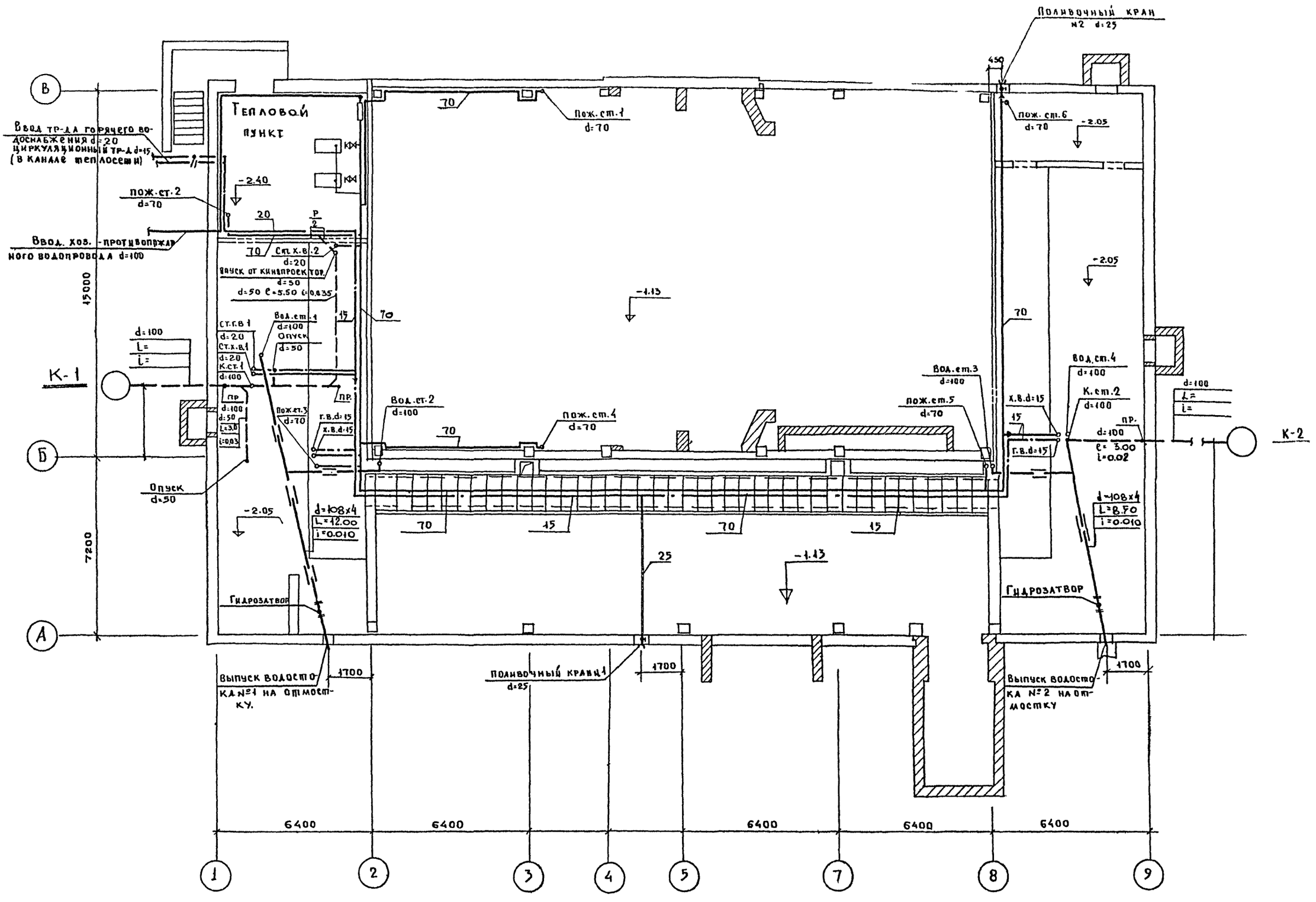

1977	Клуб с залом на 400 мест	Водоснабжение, канализация и водостоки. План технического подполья.	Типовой проект 261-12-173	Альбом II	Лист ВК-2

КБ по железобетону Госстроя РСФСР г. Москва

15964-02 20

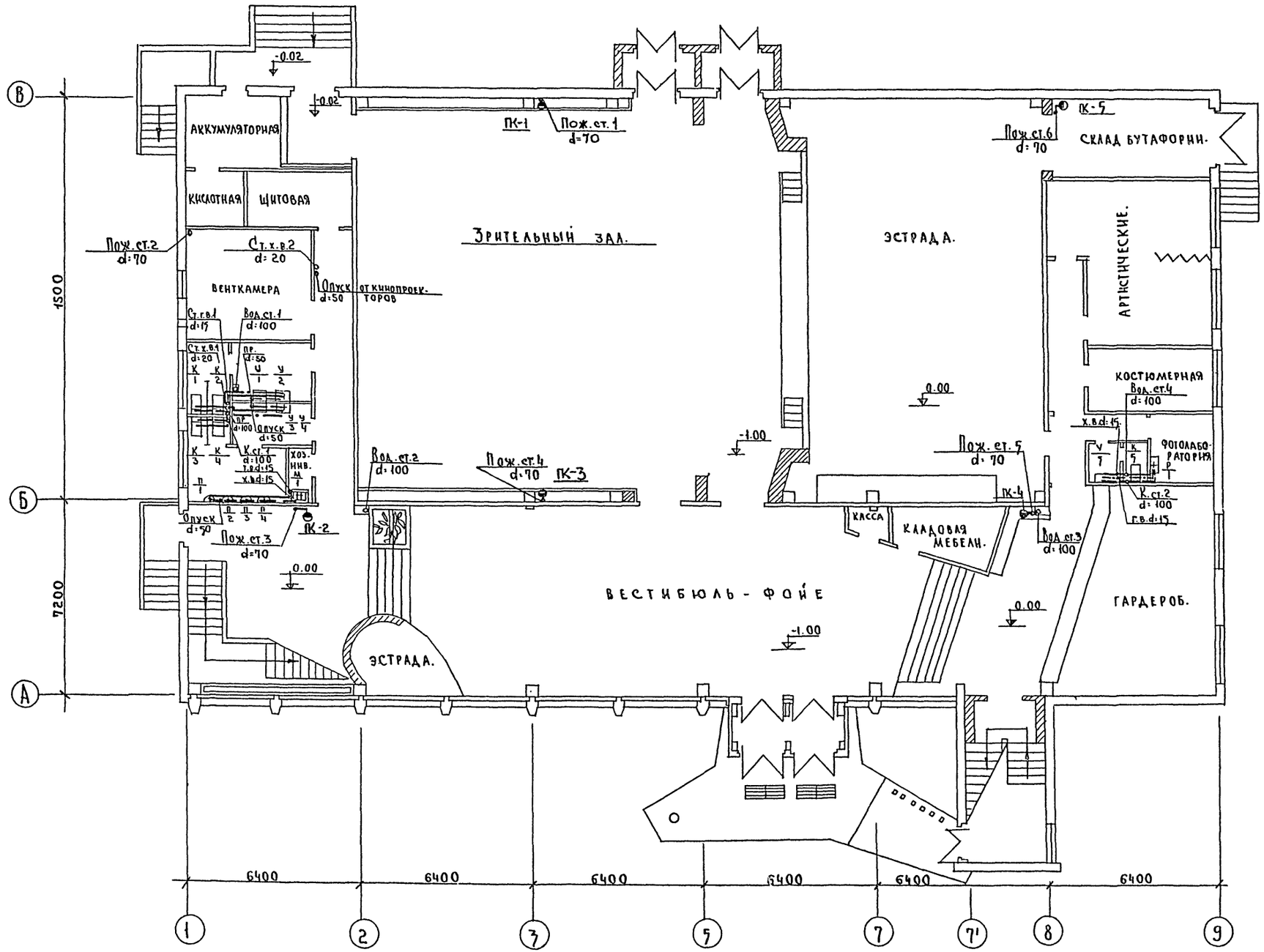

1977	Клуб с залом на 400 мест.	Водоснабжение, канализация и водостоки. План 1 этажа.	Типовой проект 261-12-173	Альбом II	Лист ВК-3

15964-02 21

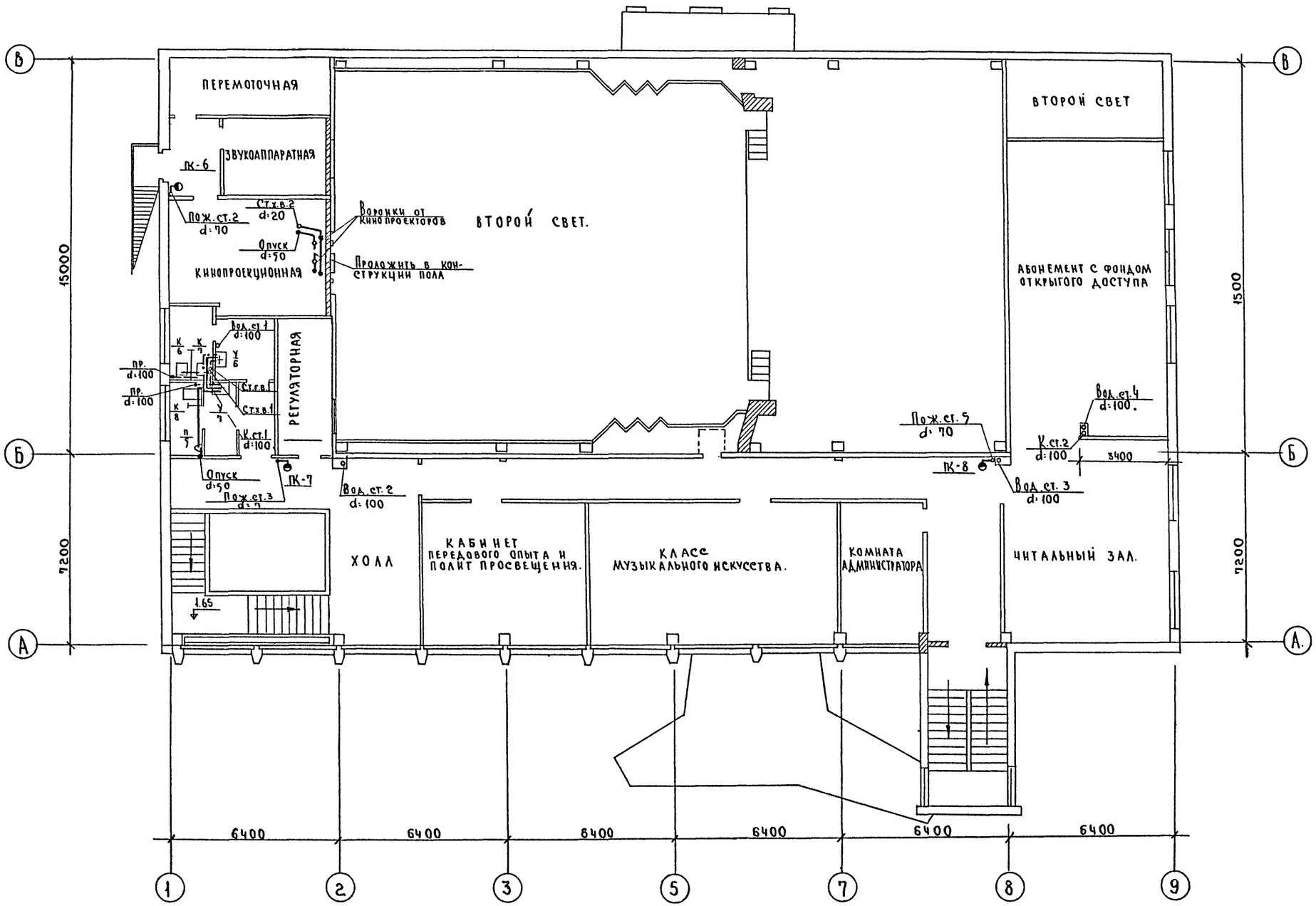

1977	Клуб с залом на 400 мест.	Водоснабжение, канализация и водостоки. План 2 этажа.	Типовой проект 261-12-173	Альбом II	Лист ВК-4

15964-02 22

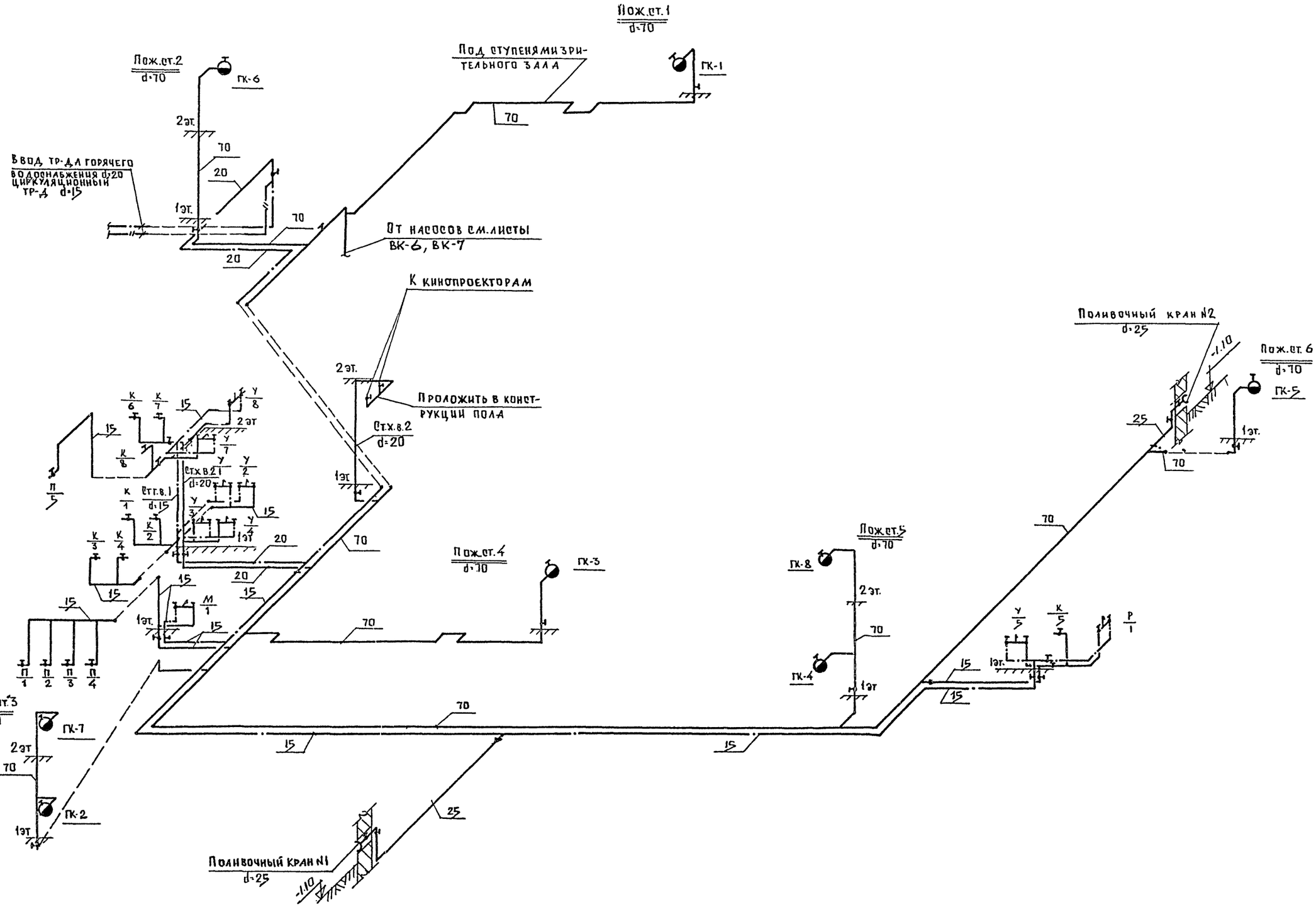

1977	Клуб с залом на 400 мест	Водоснабжение Схема	Типовой проект 261-12-173	Альбом II	Лист ВК-5

ГПИ Госстроя РСФСР по железобетону г. Москва

Зав. отделом Фрейдин
Рук. бригады Ильчанова
Конст. II кат. Королева

15964-02 23

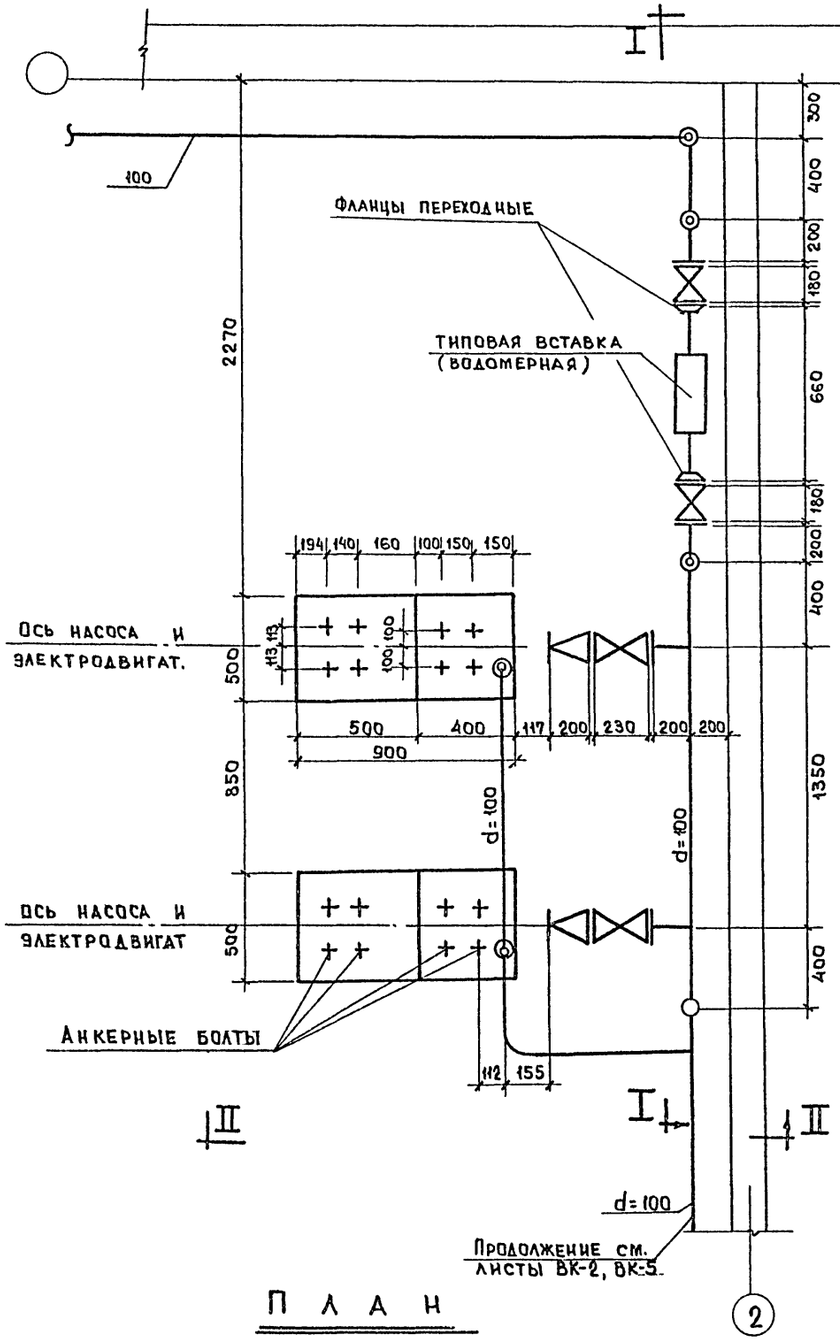

П Л А Н

Примечание

Схему трубопроводов насосной станции и спецификацию см. лист ВК-7

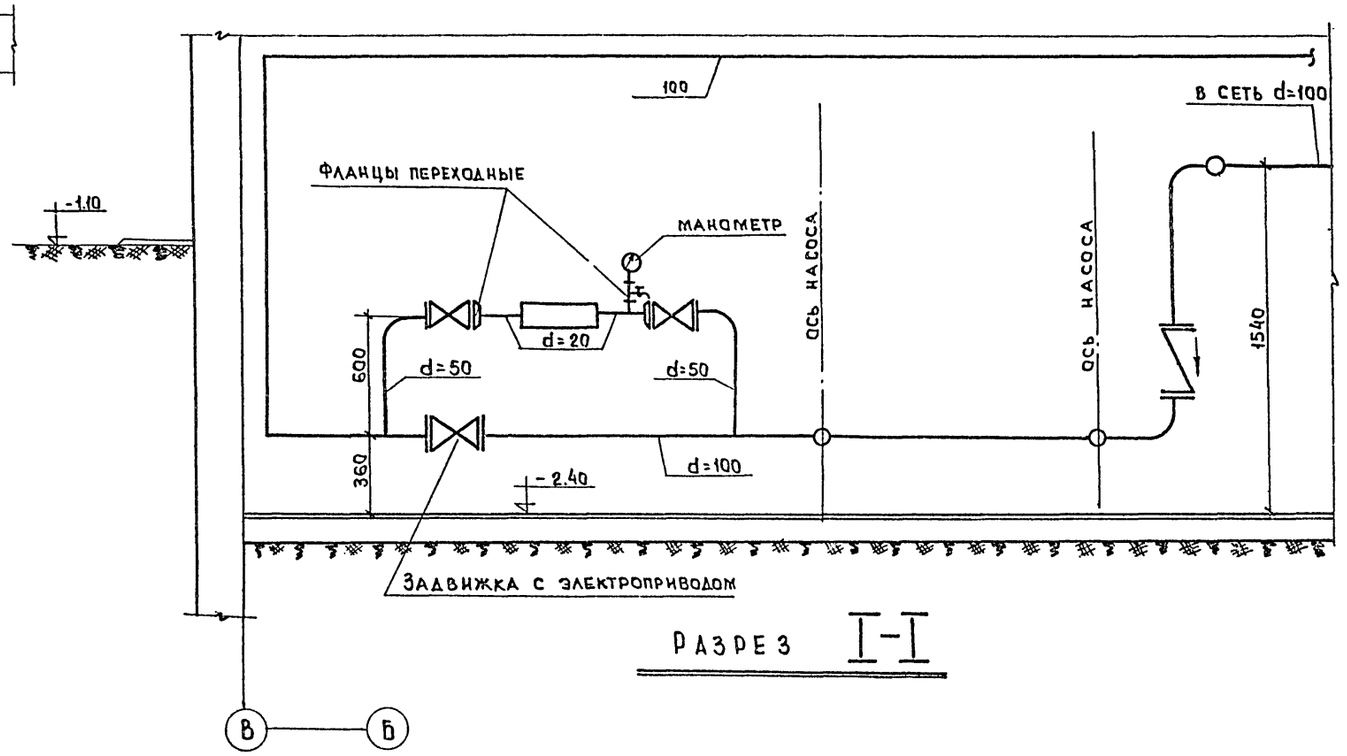

Р А З Р Е З I-I

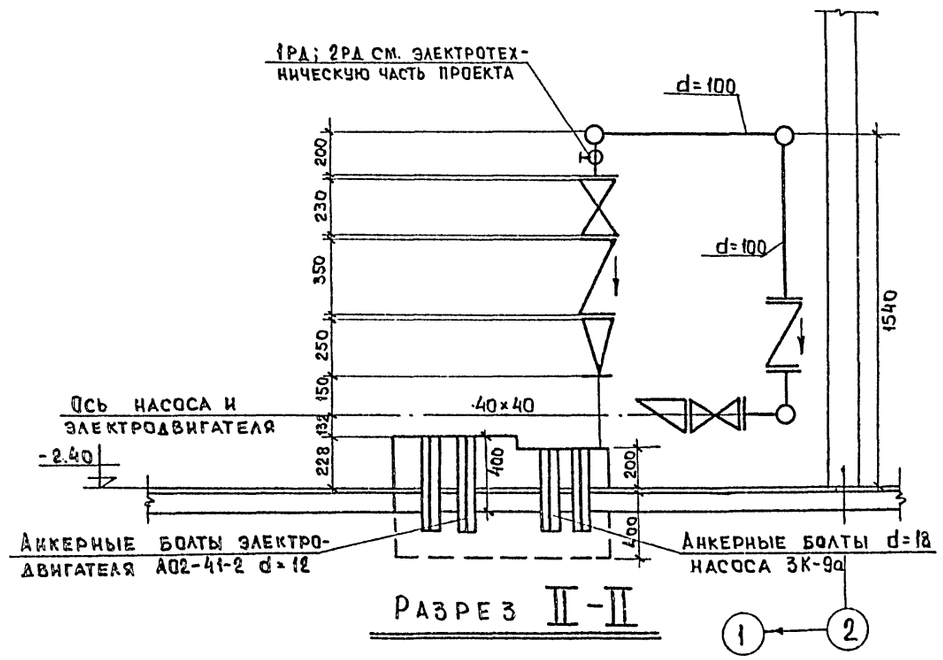

Р А З Р Е З II-II

1977	Клуб с залом на 400 мест	Водоснабжение. Установка пожарных насосов. План. Разрезы	Типовой проект 261-12-173	Альбом II	Лист ВК-6

ГПИ по железобетону Госстроя РСФСР г. Москва КБ

Зав. отделом Фрейдин
Рук. бригады Молчанова
Конст. II кат. Королева

15964-02 24

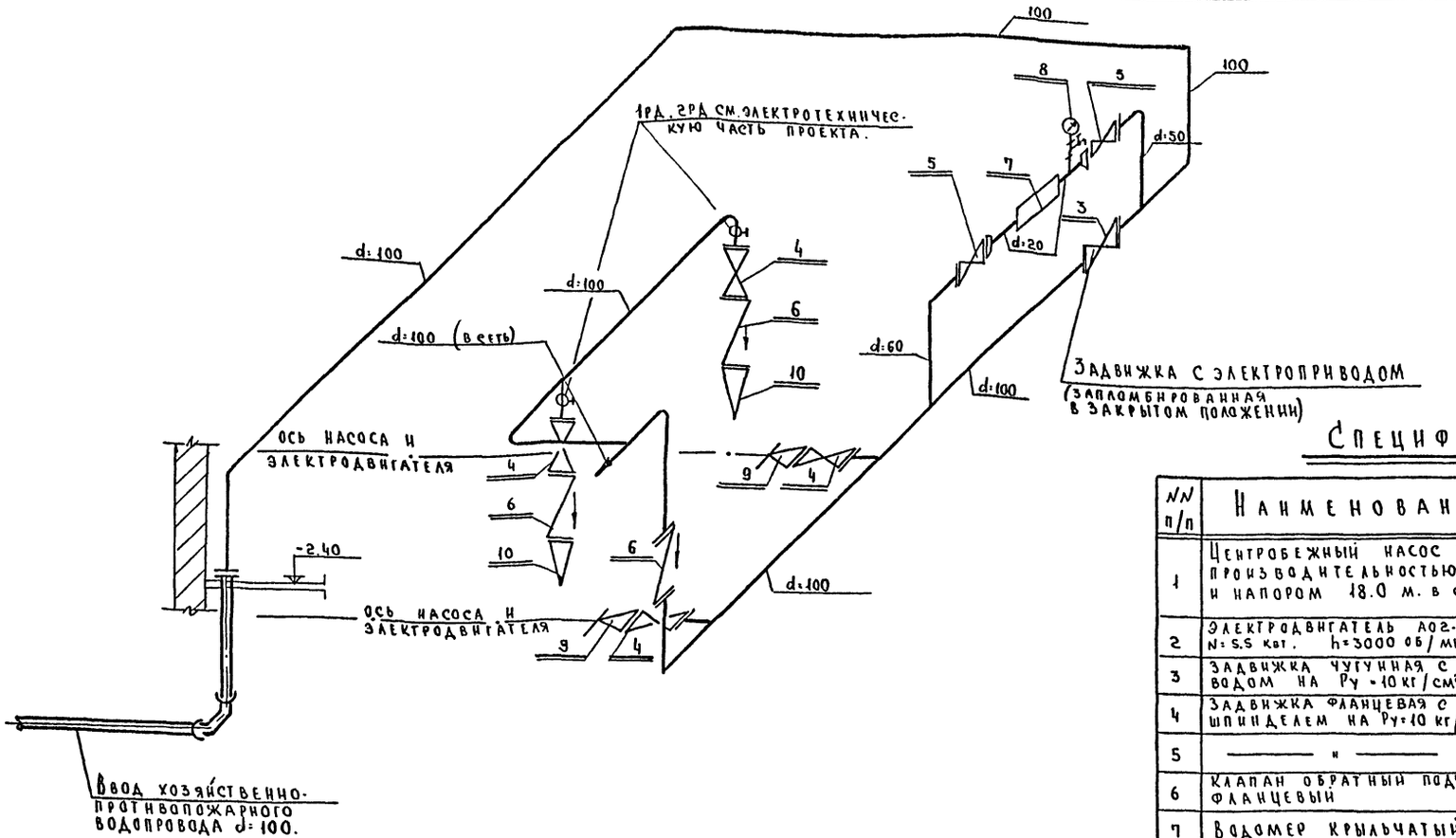

Спецификация.

NN п/п	Наименование	Разм. в мм.	Ед. изм.	К-во	ГОСТ.
1	Центробежный насос 3К-9а производительностью 13 л/сек и напором 18.0 м. в ст.	—	комп	2	—
2	Электродвигатель АО2-41-2 N=5.5 квт. h=3000 об/мин.	—	—"—	2	—
3	Задвижка чугунная с электроприводом на Ру=10 кг/см².	100	шт	1	30ч.90.6бр.
4	Задвижка фланцевая с выдвижным шпинделем на Ру=10 кг/см²	100	—"—	4	30ч.6бр.
5	—"—	50	"	2	—"—
6	Клапан обратный под'емный фланцевый	100	—"—	3	16ч.6бр.
7	Водомер крыльчатый	20	комп	1	—
8	Манометр общего назначения	dк=100	шт.	1	8685-69.
9	Переход стальной косой фланцевый	80×100	—"—	2	—
10	Переход стальной прямой фланцевый	50×100	—"—	2	—
11	Фланцы стальные плоские приварные	100	—"—	10	1255-67
12	—"—	50	"	2	—"—
13	Фланец переходной.	50×2	"	2	—"—

Примечание: Трубопровод учтен в общей спецификации.

Примечания:

1. Пожарные насосы подобраны из условия располагаемого напора в наружной сети водопровода не менее 10.0 м. При меньшем напоре необходимо предусмотреть хозяйственные насосы.
2. Один из насосных агрегатов является рабочим второй-резервным. Пуск насосов осуществляется дистанционно-от кнопок, располагаемых у пожарных кранов.
3. Гнездо под анкерные болты насоса и электродвигателя выполняются размером 40×40×400 (h) и после установки оборудования замоноличиваются бетоном.
4. Электрофицированная задвижка пломбируется в закрытом положении.
5. Ввод водопровода учитывается при привязке проекта.

1977	Клуб с залом на 400 мест.	Водоснабжение. Установка пожарных насосов. Схема. Спецификация.	Типовой проект 261-12-173	Альбом II	Лист ВК-7

Согласовано:

Зав. отделом: Фрейдин
Рук. бригады: Молчанова
Констр. пкат.: Королева.

КБ по железобетону Госстроя РСФСР г. Москва.

15964-02 25

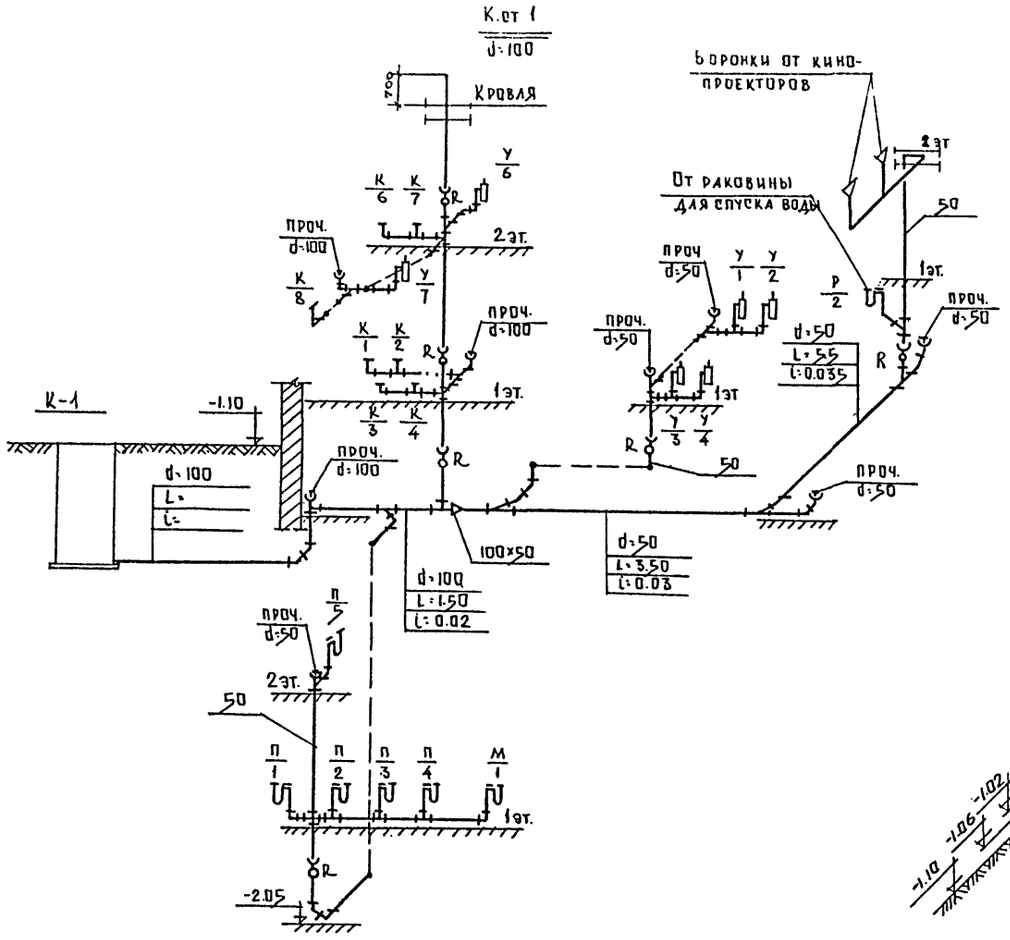

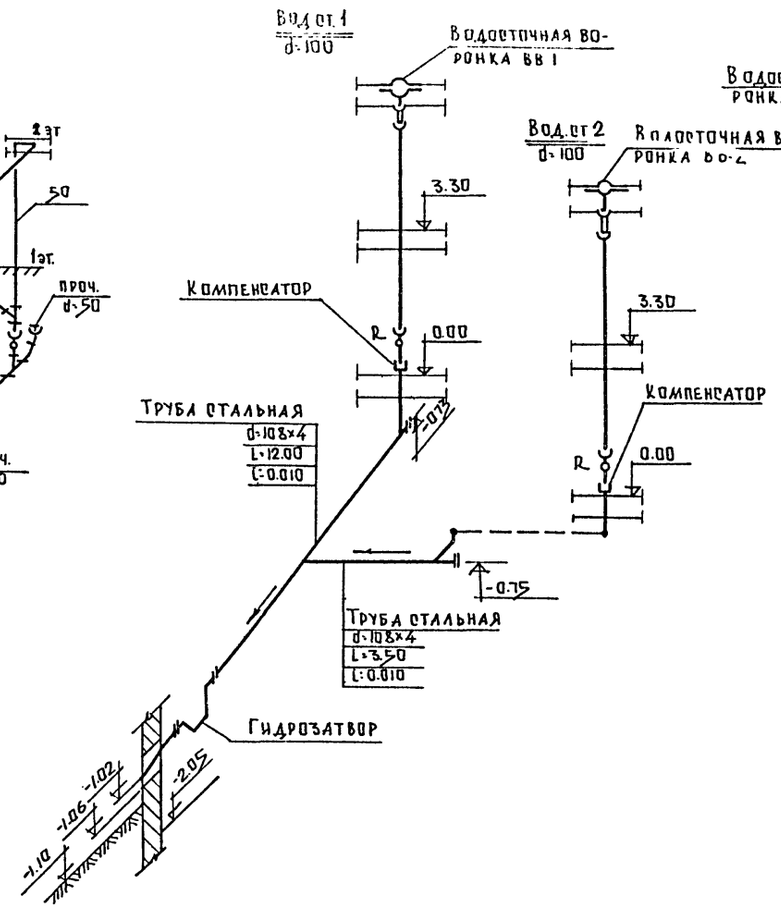

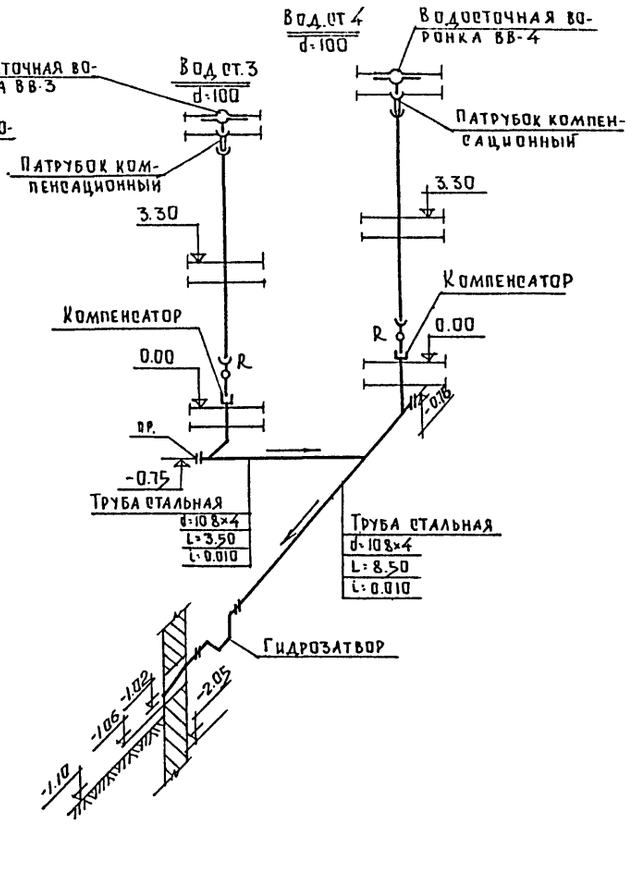

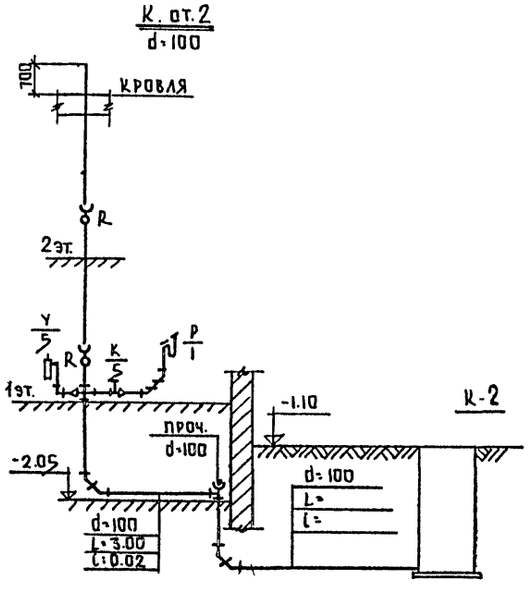

Гидравлический затвор

М 1:10

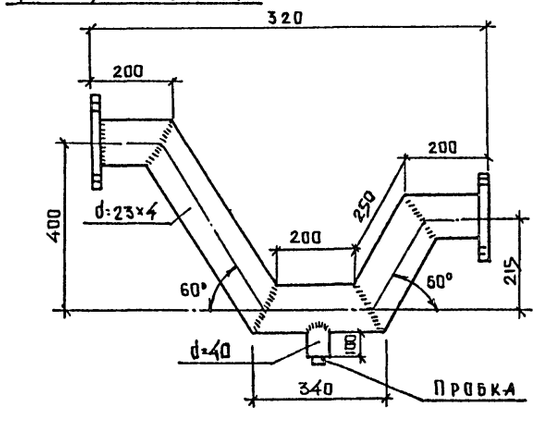

Спецификация материалов на гидрозатвор

N п/п	Наименование	Д мм	Ед. изм	Количество	ГОСТ
1	Трубы стальные бесшовные	108	п.м	1.57	10704-63
2	Фланец стальной приварной (R_y 4кг/см²)	100	шт	2	1255-67
3	Трубы стальные водогазопров. черные	40	п.м.	0.1	3262-75
4	Пробка	40	шт.	1	8963-75

ЗАВ. ОТДЕЛОМ Фрейдин
РУК. БРИГАДЫ Молчанова
КОНСТ. II КАТ. Королева

ГПИ по железобетону Госстроя РСФСР г. Москва

1977

Клуб с залом на 400 мест

Канализация и водостоки. Схемы
Деталь выпуска водостока. Спецификация

Типовой проект 261-12-173

Альбом II

Лист ВК-8

ОСНОВНЫЕ ДАННЫЕ ПРОЕКТА

N п. п.	Наименование	Един. измер.	Данные
1	Напряжение сети	В	380/220
2	Установленная мощность.	КВТ	127
3	Расчетная мощность	КВТ	79
4	Максимальная потеря напряжения	%	1,4

Пояснения к проекту

1. Напряжение электросети принято 380/220 вольт. Напряжение на клеммах электродвигателей – 380 вольт, в сети рабочего и дежурного освещения – 220 вольт, в сети аварийного освещения – 36 вольт.
2. Ввод в здание осуществляется двумя взаиморезервируемыми кабелями. Вводно-распределительное устройство размещается в электрощитовой.
3. Учет электроэнергии для силовой и осветительной сети предусмотрен раздельный.
4. Рабочим освещением обеспечиваются все помещения клуба.
5. Дежурное освещение предусмотрено в зрительном зале, фойе клуба, коридоре и лестничной площадке.
6. Аварийное освещение предусматривается в зрительном зале, фойе, гардеробе, кинопроекционной, регуляторной, аккумуляторной, кассе, электрощитовой и включается при исчезновении напряжения в сети рабочего освещения от аккумуляторной батареи.
7. Световые указатели „Выход", в нормальном режиме питаются переменным током, напряжением 36 вольт через понижающий, трансформатор 220/36 В со щита аварийного освещения. При исчезновении напряжения в сети рабочего освещения, световые указатели „Выход" автоматически переключаются на питание от аккумуляторной батареи.
8. Магистральные сети выполняются проводом марки ПВ и АПВ в стальных тонкостенных трубах.
9. Проектом предусматривается подвод электроэнергии от осветительного и силового распределительных пунктов к щиту кинопроекционной, щиту регуляторной и щиту рабочего освещения сцены – проводом марки ПВ в стальных тонкостенных трубах.
10. Групповая осветительная сеть в зрительном зале выполняется проводом марки АПВ в стальных тонкостенных трубах.
    В помещениях кинопроекционной, регуляторной, аккумуляторной и кислотной – выполняются проводом марки ПВ в стальных тонкостенных трубах, в остальных помещениях проводом марки АПВС скрыто: по потолкам – в пустотах плит, по стенам – в шрабах с последующей затиркой.
11. Все нетоковедущие части электрооборудования подлежат заземлению.
12. Все электромонтажные работы необходимо выполнять согласно „Правилам устройства электроустановок" – ПУЭ.

Гип	Кухто	
Гл. констр. пр.	Полянский	
Вед. констр.		
Констр. II кат.	Петров	

КБ по железобетону Госстроя РСФСР г. Москва

1977	Клуб с залом на 400 мест	Электрооборудование. Основные показатели проекта. Пояснения к проекту.	Типовой проект 261-12-173	Альбом II	Лист Э-1

Спецификация и условные обозначения

№ №	Условн. обозн.	Наименование	Един. изм.	Кол-во	ГОСТ
		Электрооборудование			
1		Вводно-распределительное устройство типа ВРУ1-11	комп.	1	ГОСТ 19734-74
2		Счетчик типа САЧУ-И672М-380/220В-5А	шт.	2	
3		Трансформатор тока типа ТК20-0,5-200/5	шт.	6	
4		Вводно-распределительное устройство типа ВРУ1-47	комп.	2	ГОСТ 19734-74
5		Щиток освещения типа УОЩВ-12	шт.	7	
6		Щиток аварийного освещения см. лист			
7		Выпрямитель типа ВСА5	шт.	1	
8		Батарея щелочная аккумляторная тип 3СТ-150-3МС	шт.	3	
9		Стеллаж под аккумуляторы	шт.	1	
10		Трансформатор понижающий. типа ЯТП-0,25; 220/36В; 250Вт	шт.	1	ТУБ 11-65 ГСМСС-СССР
11		Светильник типа ППР-100	шт.	16	ГОСТ 15597-70
12		Светильник люминесцентный типа УСП -2×40	шт.	74	ГОСТ 11536-75
13		то же, но 4×20	шт.	26	—"—
14		то же, но типа ЛПО 03×20/Н-03	шт.	28	ТУ16.535 443-72
15		Световой указатель „выход" типа СУВ	шт.	19	ТУ36-101-70
16		Плафон потолочный одноламповый	шт.	24	ГОСТ 8607-63
17		Светильник типа БУН-60 М	шт.	1	ТУ-16.535 153-68
18		Светильник типа НСПО 2×100	шт.	22	ТУ16.535 476-70
19		Светильник типа ВЗГ-100	шт.	4	ТУ-16.535 447-70
20		Светильник типа СВП-200 А	шт.	47	
21		Светильник типа ПС-164	шт.	8	ГОСТ 8607-74
22		Светильник типа „стенной патрон"	шт.	1	ГОСТ 27460-69
23		Светильник типа НВ-1	шт.	9	СТУ 107 21-08-65
24		Розетка потолочная типа РП-1	шт.	8	ТУ36-145 70
25		Выключатель однополюсный в нормальном			
		исполнении для скрытой проводки 250В; 6А	шт.	23	ГОСТ 7397-69
26		Переключатель двухклавишный для скрытой			
		проводки 250 В, 6А	шт.	12	—"—
27		Выключатель брызгонепроницаемый 250В; 6А	шт.	14	—"—
28		Розетка штепсельная с цилиндрическими			
		контактами для скрытой проводки	шт.	37	ГОСТ 7396-68

№ №	Условн. обознач.	Наименование	Единиц измер.	Кол-во	ГОСТ
29		Коробка металлическая для встраивания выклю-			ГОСТ 8594-70
		чателей и розеток индекс т. У-196	шт.	75	ГОСТ 16959-71
30		Коробка ответвительная т. РУ-197	шт.	150	ТУ30.1447-70
31		Автоматический выключатель АП50-3мт, ток расц. J=6,4 А	шт.	4	МРТУ16 522-66-70
32		Выключатель пакетный трехполюсный типа ТПК-3-25	шт.	4	
33		Лампа накаливания ПЖ-220-220В 500 Вт	шт.	1	ГОСТ 7874-66
34		то же НБ-220-100 220В - 100 Вт	шт.	6	ГОСТ 2239-70
35		то же НБ-220-60 220В - 60 Вт	шт.	24	—"—
36		то же НБ-220-40 220В - 40 Вт	шт.	6	—"—
37		то же НБ-220-25 220В - 25 Вт	шт.	34	—"—
38		то же МО-36-25 36В - 25 Вт	шт.	60	—"—
39		Лампа люминесцентная ЛБ-40; 220В - 40 Вт	шт.	148	ГОСТ 6825-74
40		Лампа люминесцентная ЛБ-20; 220В - 20 Вт	шт.	160	—"—
41		Стартер для люминесцентного светильника	шт.	308	
42		Провод марки АПВ 2,5 мм²	м	700	ГОСТ 6323-71
43		Провод марки АППВС 1(2×2,5) мм²	м	650	—"—
44		Провод марки АПВ - 6 мм²	м	400	—"—
45		Провод марки АПВ - 10 мм²	м	340	—"—
46		Провод марки ПВ - 35 мм²	м	120	—"—
47		Провод марки ПВ - 10 мм²	м	800	—"—
48		Провод марки ПВ - 6 мм²		400	—"—
49		Провод марки ПВ - 4 мм²	м	40	—"—
50		Провод марки ПВ - 2,5 мм²	м	400	—"—
51		Провод марки ПВ - 1,5 мм²		200	—"—
52		Труба стальная тонкостенная ф18	м	275	ГОСТ 10704-63
53		—"— —"— —"— ф25	м	200	—"—
54		—"— —"— —"— ф33	м	950	—"—
55		—"— —"— —"— —"— ф45	м	50	—"—
56		Труба асбоцементная ф100, l=3000	шт.	4	ГОСТ 1839-72
57		Прожектор типа ПР-05-150	шт.	1	
58		Щиток управления освещением зрительного зала ЩУ-1	шт.	1	см. лист.
59		Щиток управления освещением зрительного зала ЩУ-2	шт.	1	см. лист
60		Шкаф дежурного освещения ЩУ-3	шт.	1	см. лист
61		Щит пожарных насосов	шт.	1	см. лист

1977	Клуб с залом на 400 мест	Спецификация. Условные обозначения	Типовой проект 261-12-173	Альбом II	Лист Э-2

15964-02 28

КБ по железобетону Госстроя РСФСР г. Москва

Зав. отделом — Фрейдин
Гл. констр. пр. — Кухто
Вед. конструк. — Полянский

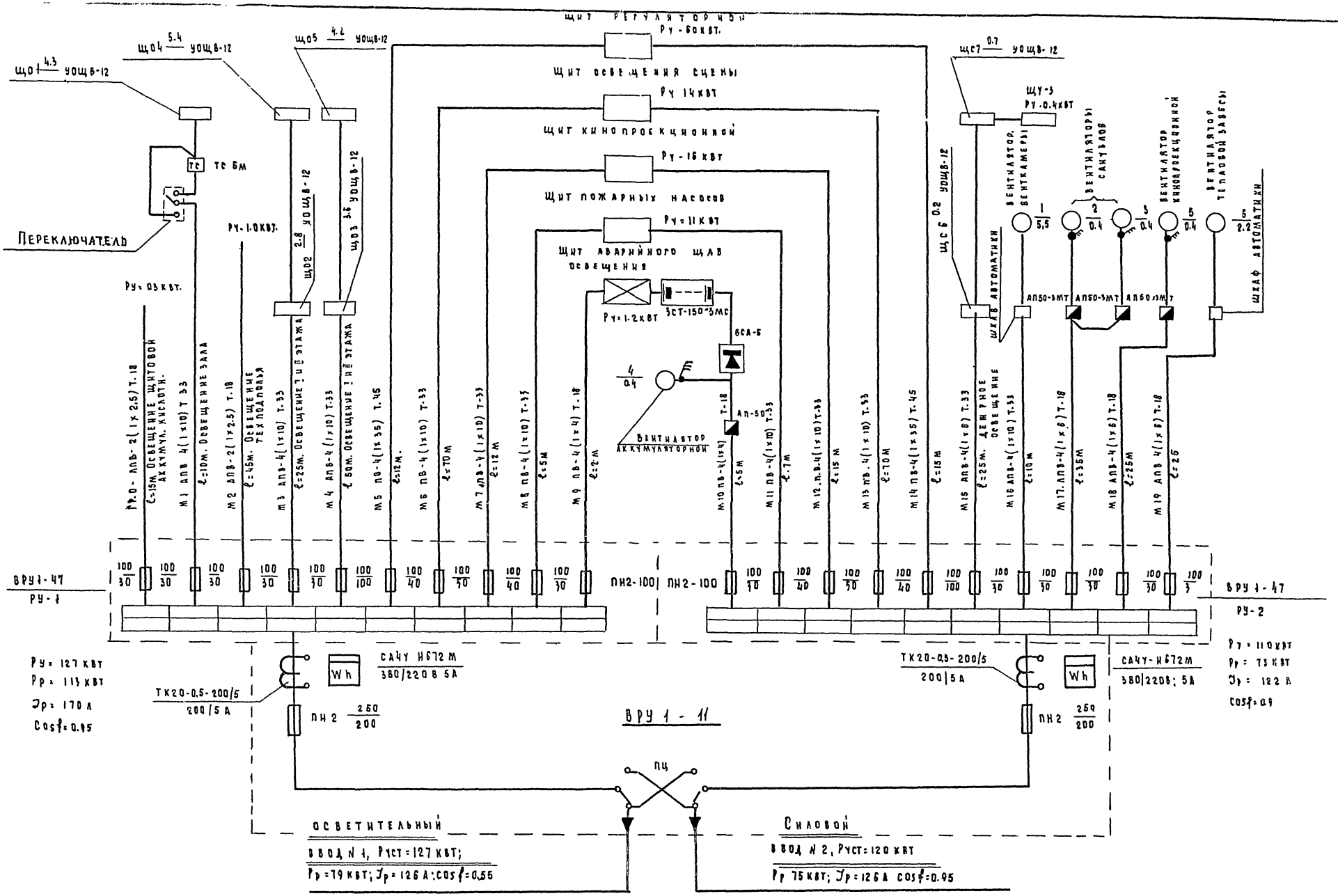

КБ ГПИ Госстроя РСФСР г. Москва	ГИП ГАП Нач. отд.	Крекин Кухто Полянский	1977	Клуб с залом на 400 мест	Электрооборудование. Расчетная схема магистральной сети.	Типовой проект 261-12-173	Альбом III	Лист 3-5

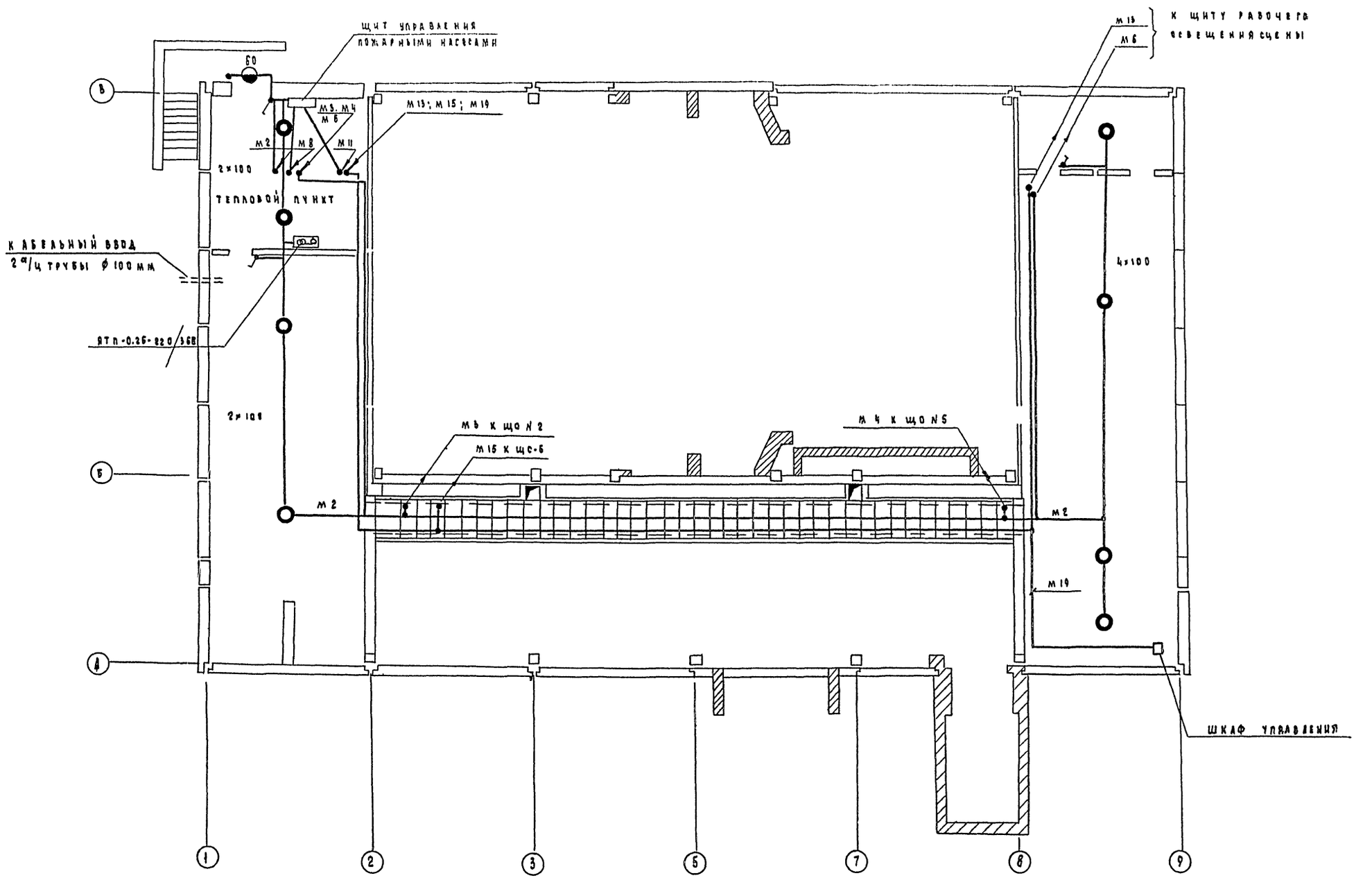

План разводки магистральной сети. Освещение техподполья

КБ по железобетону Госстроя РСФСР г. Москва	1977	Клуб с залом на 400 мест	Электрооборудование. План разводки магистральной сети. Освещение техподполья	Типовой проект 261-12-173	Альбом V	Лист 3-4.

ГИП Фрейдин
Зав. отделом Кухто
Гл. конст. пр. Полянский
Вед. конструктор Петров
Конструктор О.К.

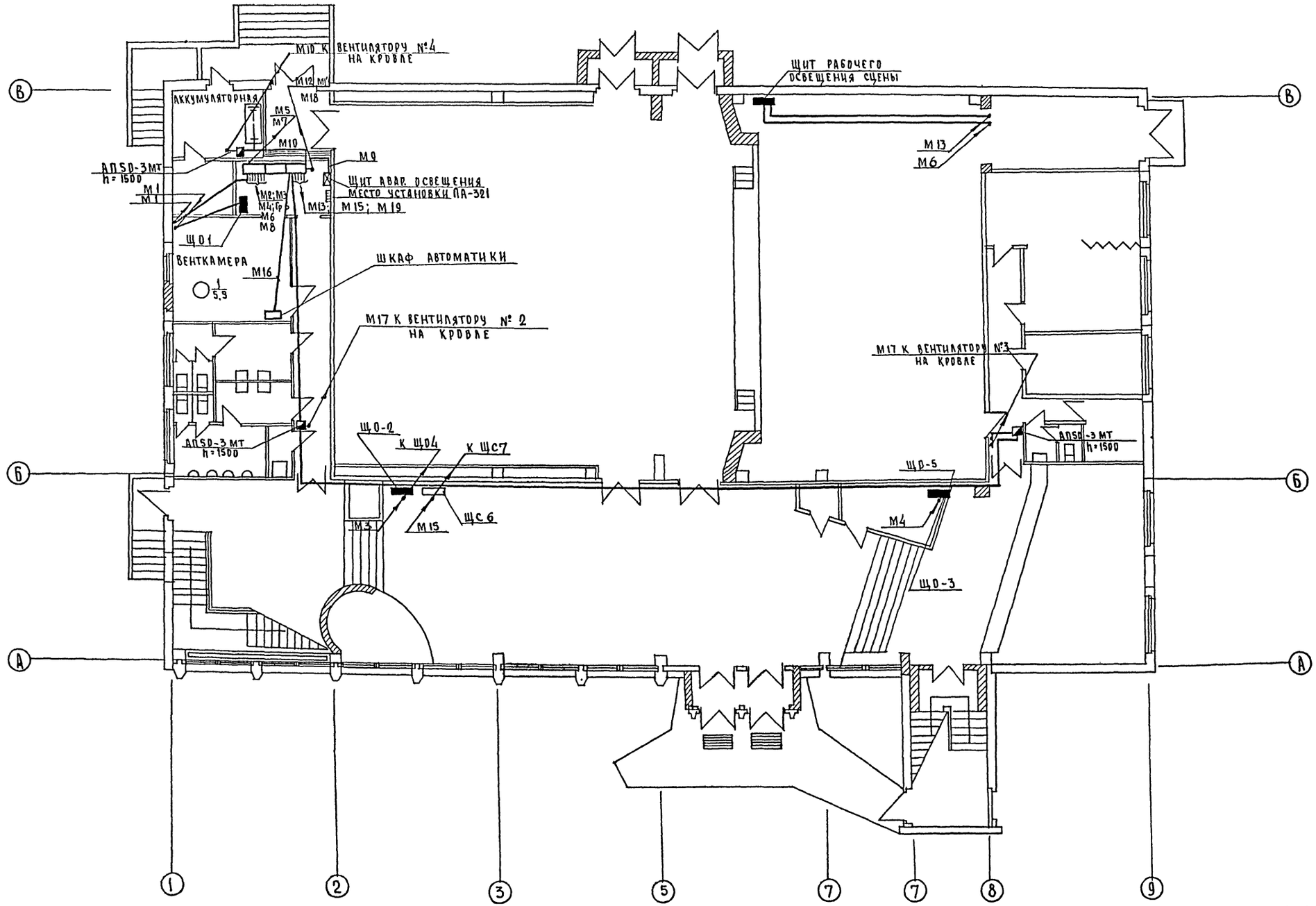

М 1:100

1977	Клуб с залом на 400 мест	Электрооборудование. План разводки силовой сети I этажа.	Типовой проект 261-12-173	Альбом II	Лист Э-5

Зав. отделом	Фрейдин	
Гл. констр. пр.	Кухто	
Вед. констр.	Полянский	
Констр. II кат.	Петров	

КБ по железобетону Госстроя РСФСР г. Москва

115964-02 31

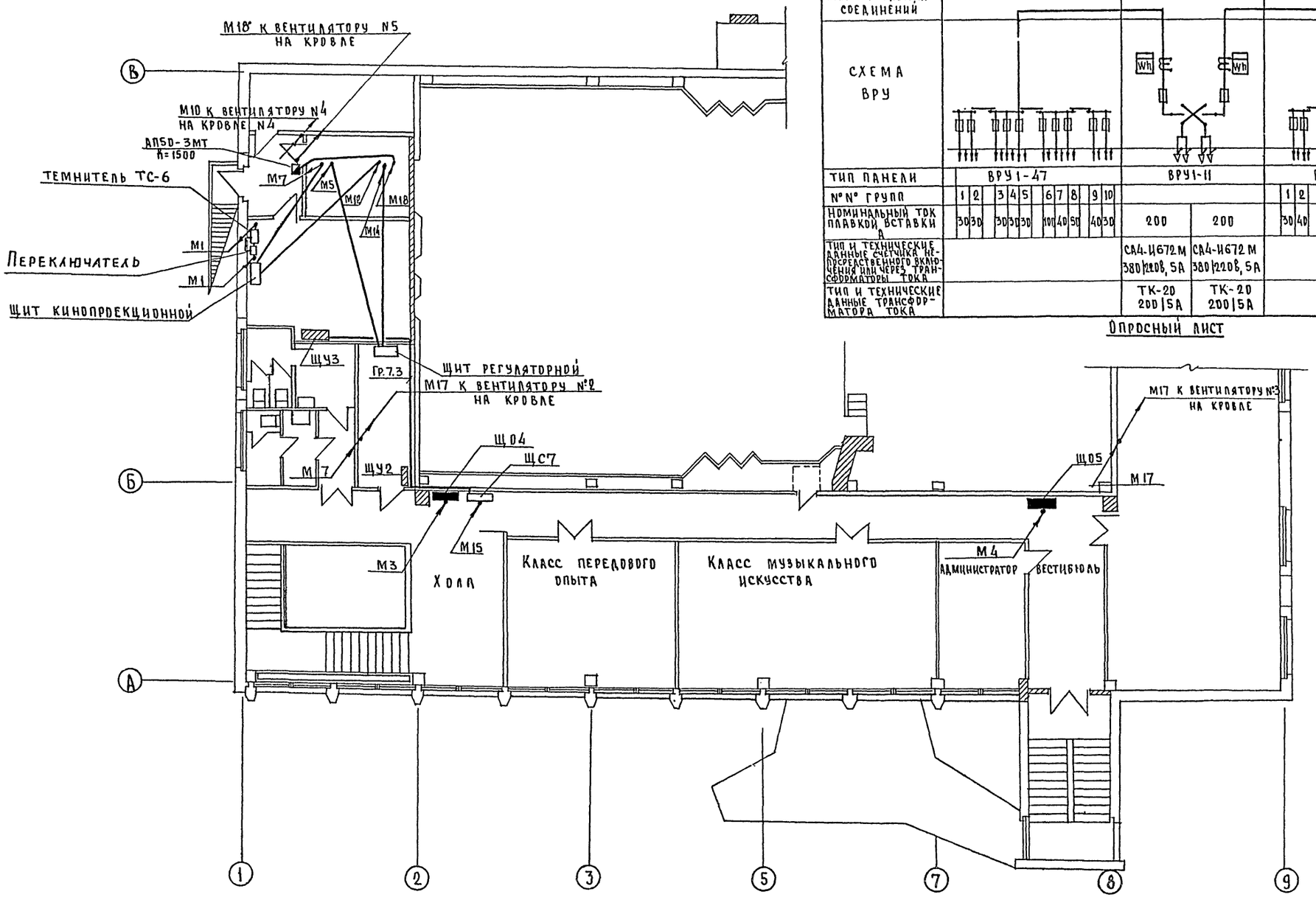

СХЕМА МЕЖПАНЕЛЬНЫХ СОЕДИНЕНИЙ			
СХЕМА ВРУ			
ТИП ПАНЕЛИ	ВРУ1-47	ВРУ1-11	ВРУ1-47
N° N° ГРУПП	1 2 3 4 5 6 7 8 9 10		1 2 3 4 5 6 7 8 9 10
НОМИНАЛЬНЫЙ ТОК ПЛАВКОЙ ВСТАВКИ А	30 30 30 30 30 100 40 50 40 30	200	200	30 40 50 40 100 30 30 30 30 50
ТИП И ТЕХНИЧЕСКИЕ ДАННЫЕ СЧЕТЧИКА НЕПОСРЕДСТВЕННОГО ВКЛЮЧЕНИЯ ИЛИ ЧЕРЕЗ ТРАНСФОРМАТОРЫ ТОКА		СА4-И672М 380/220В, 5А	СА4-И672М 380/220В, 5А	
ТИП И ТЕХНИЧЕСКИЕ ДАННЫЕ ТРАНСФОРМАТОРА ТОКА		ТК-20 200/5А	ТК-20 200/5А	

Опросный лист

М 1:100

1977	Клуб с залом на 400 мест	Электрооборудование. План разводки силовой сети I этажа. Опросный лист.	Типовой проект 261-12-173	Альбом II	Лист Э-6

ГПИ Железобетону Госстроя РСФСР г. Москва
Зав. отделом Фрейдин
Гл. констр. пр. Куутэ
Вед. конструк. Поланский

15964-02 32

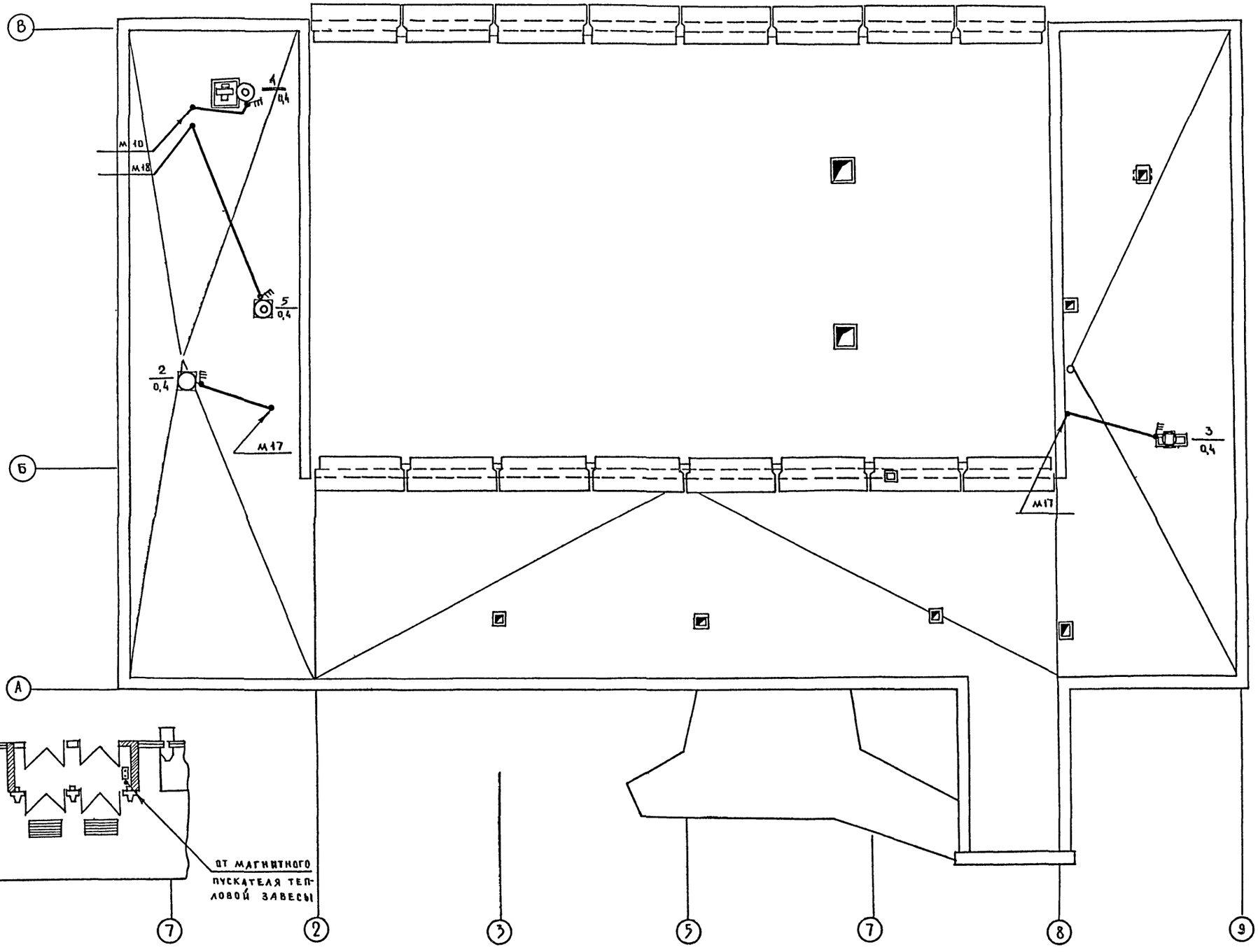

Выкопировка входа в осях 5-7

План кровли с вентиляторами

м 1:100

КБ по железобетону Госстроя РСФСР г. Москва	1977	Клуб с залом на 400 мест	План кровли с вентиляторами. Выкопировка входа в осях 5-7.	Типовой проект 261-12-173	Альбом II / Лист 3-7

Зав. отделом	Фрейдин	
Гл. конструктор	Кухто	
Вед. конструк.	Полянский	
Констр.	Петрова	

15964-02 33

15964-02 34

1977	КЛУБ С ЗАЛОМ НА 400 МЕСТ	ПЛАН РАЗВОДКИ ОСВЕТИТЕЛЬНОЙ СЕТИ И СЕТИ АВАРИЙНОГО ОСВЕЩЕНИЯ I ЭТАЖА	ТИПОВОЙ ПРОЕКТ 261-12-173	АЛЬБОМ II	АИСТ 3-Я

М 1:100

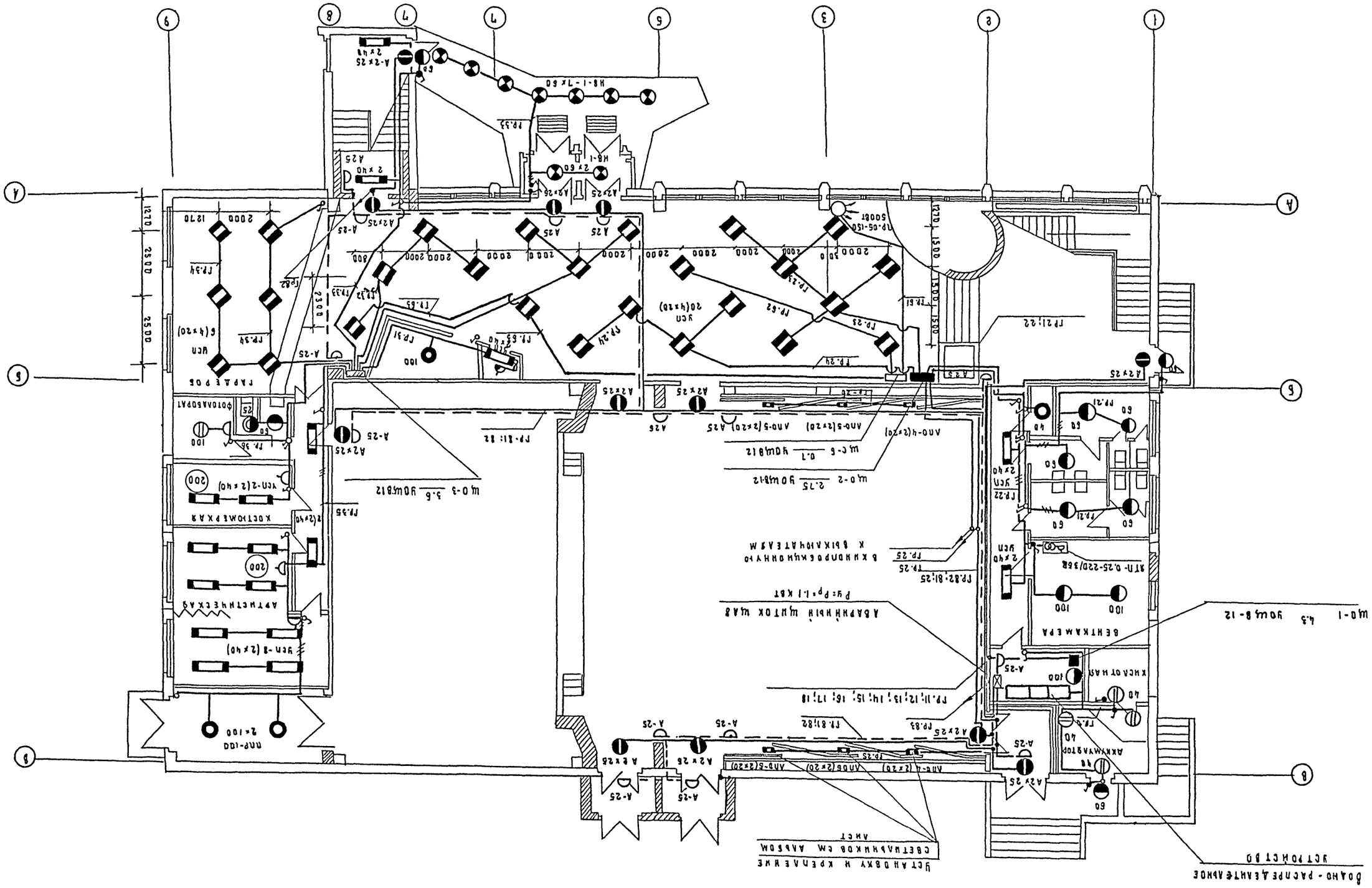

КБ по железобетону Госстроя РСФСР г. Москва

ЗАВ. ОТДЕЛОМ		ФРЕЙДИН
ГЛ. КОНСТР. ПР		КУХТО
ВЕД. КОНСТР.		ПОЛЯНСКИЙ

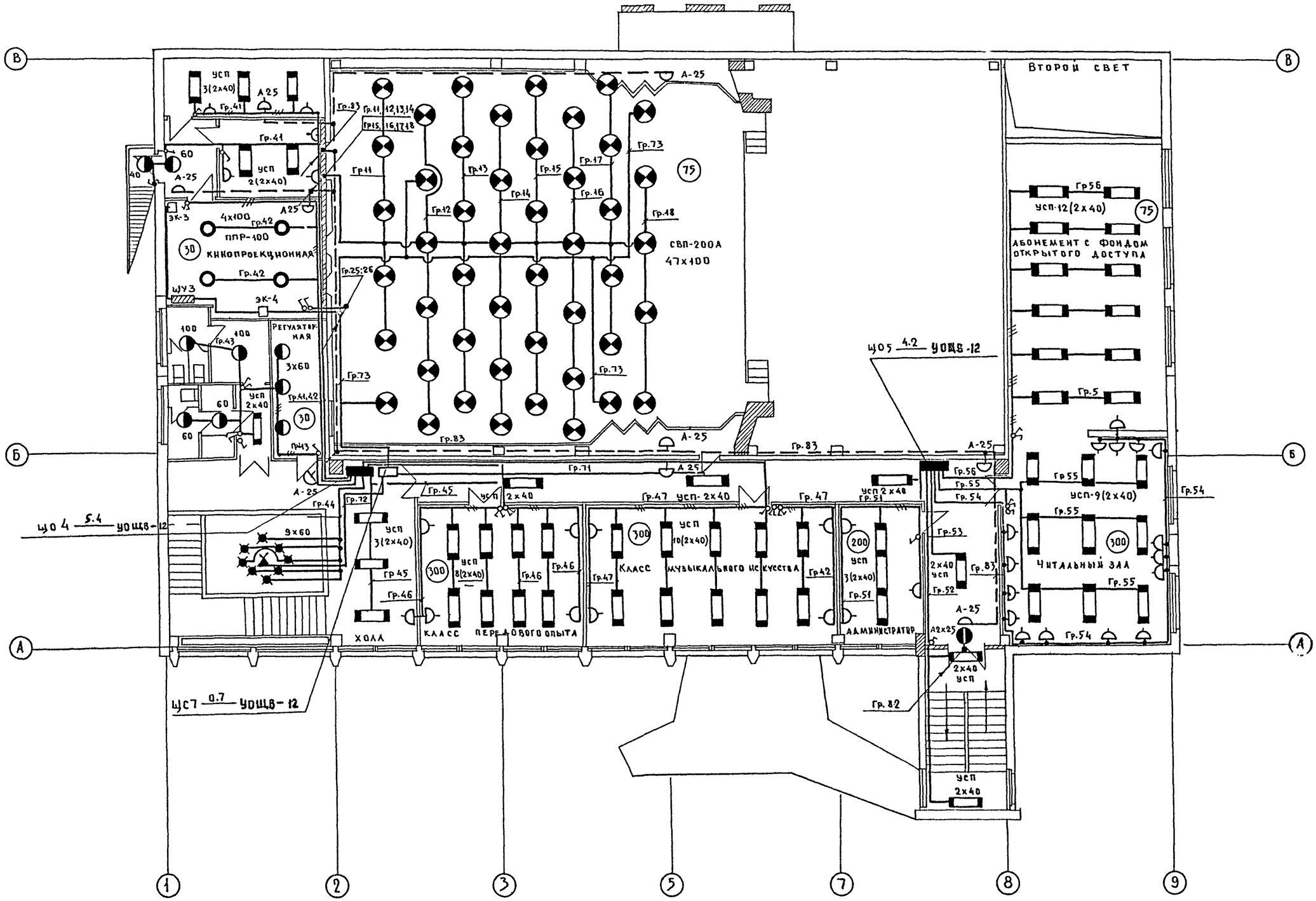

КБ по железобетону Госстроя РСФСР г. Москва	ЗАВ. ОТДЕЛОМ	ФРЕЙДИН			
	ГА. КОНСТР. ПР.	КУХТО			
	ВЕД. КОНСТР.	ПОЛЯНСКИЙ			
	КОНСТР. II К.	ПЕТРОВ			
	1977	КЛУБ С ЗАЛОМ НА 400 МЕСТ	План разводки осветительной сети и сети аварийного освещения II этажа	Типовой проект 261-12-173	Альбом II

поз обозн.	Обозначение	Наименование	Кол.	Примечан.
Д1,... Д4		Диод кремниевый Д226б; Iобр=0,3А	4	

Пояснительная записка.

Электротехническая часть.

Принципиальной схемой предусмотрено дистанционное управление пожарными насосами от кнопочных постов (КД1... КД8) установленных в шкафах пожарных кранов. Насосы могут также включатся кнопкой КП3, установленной на шкафе управления (ШУ) в насосной. Отключение насосов производится кнопкой КС3 - со шкафа (ШУ).

Управление насосами может осуществляться в одном из двух режимов: ручном, при ремонте и наладке электрооборудования (кнопками КП1; КП2; КС1; КС2) и полуавтоматическом (кнопками КП3; КС3; КД1 ... КД8). Выбор режима осуществляется избирателем управления ИУ1. Выбор рабочего насоса производится избирателем ИУ2, при этом рабочим насосом может быть как первый так и второй насосы. Схемой предусмотрено автоматическое включение резервного насоса при выходе из строя рабочего. Контроль за работой каждого насоса осуществляется электроконтактным манометром который устанавливается на нагнетающем патрубке насоса.

Электропитание насосов производится трехфазным переменным током. Напряжением 380В от двух вводов рабочего и резервного. Предусмотрено автоматическое переключение на резервный ввод при выходе из строя рабочего.

Описание работы схемы.

При нажатии какой либо из кнопок пожарного крана включается рабочий насос (через реле РЧ). Одновременно с пуском насоса Автоматически открывается задвижка на обводной линии водопровода. Управление электрозадвижкой также может производиться в двух режимах ручном и полуавтоматическом. Выбор режима осуществляется избиритаем ИУ3.

Заземление

Все металлические части электрооборудования, которые могут оказаться под напряжением вследствие повреждения изоляции, должны быть заземлены. Заземление выполнить согласно „Правил устройства электроустановок".

К частям подлежащим заземлению относятся корпуса электродвигателя, электроаппаратов и шкафа управления. Каждый заземляющии аппарат должен быть присоединен к заземляющему контуру при помощи отдельного ответвления. Последовательное включение нескольких заземляемых аппаратов запрещается.

поз. обозн.	Обозначение	Наименование	Кол	Примечание
		Аппараты по месту.		
М2; М3		Электродвигатель АО2-41-2; 5,5квт. 2900об/мин	2	
М1		Двигатель электрозадвижки	1	Компл. с задвижкой 30490б-11ж
КВО; ВМО ВМ3; КВ3		Микропереключатели	4	Компл с задвижкой 30490б нж
РД1; РД2		Манометр. электроконтактный ЭКМ-1У шкала 0÷10 кг/см2	2	модель 1401
КА1... КД8		Пост управления кнопочный ПКЕ-222-1У3 толкатель. красный	8	без надписи
ЗВ		Звонок ЗВП-220 ~ 220В	1	Установка на шкафе ШУ
		Аппараты устанавливаемые в шкафе управления ШУ.		
АВ1; АВ2		Выключатель автоматический АП50-3МТ Iнр=16А	2	
А3; А4		Выключатель автоматический АП50-3МТ Iн.р=16А	2	
А2		Выключатель автоматический АП50-3МТ Iн.р=1,6А	1	
А1		Выключатель автоматический А63-М Iн.р=3,2А	1	
ВР1; ВР2 Л1; Л2		Пускатель магнитный ПМЕ-211, катушка на ~ 220В	4	
РН		Пускатель магнитный ПМЕ 111 катушка ~ 380В	1	
О,З		Пускатель магнитный ПМЕ-114 катушки на ~ 220В	1	
Р1; Р2; Р3; РЧ		Реле промежуточное ПЭ-21, на- 220В	4	
РВ1		реле времени РЭВ 812	1	Выдержка 1 сек
РВ2		реле времени ЭВ 248	1	Выдержка 5 сек.
ИУ1, ИУ2; ИУ3		Переключатель универсальный УП 5312- С86	3	толщина панели 3мм.
КС1; КС2 КС3 КСЧ		Кнопка управления КЕ 011У3 толкатель красный „стоп"	4	исп 7
КП1; КП2; КП3; КЗ КО		Кнопка управления КЕ 011У3 толкатель черный без надписи	5	
ВЛО; ВЛА ЛН1; ЛН2 ЛС		Лампа сигнальная АС-220 ~ 220В	5	Линза желтого цвета
ЛО, ЛЗ		Лампа сигнальная АС-220 ~ 220В	2	Линза зеленого цвета

1977	Клуб с залом на 400 мест	Управление пожарными насосами. Пояснительная записка. Спецификация к принципиальной схеме.	Типовой проект 261-12-173	Альбом II	Лист А-1

КБ по железобетону Госстроя РСФСР г. Москва

Зав. отд. Фрейдин
Гл. констр. Кухто
Вед. констр. Галушкин
Проверил Кухто

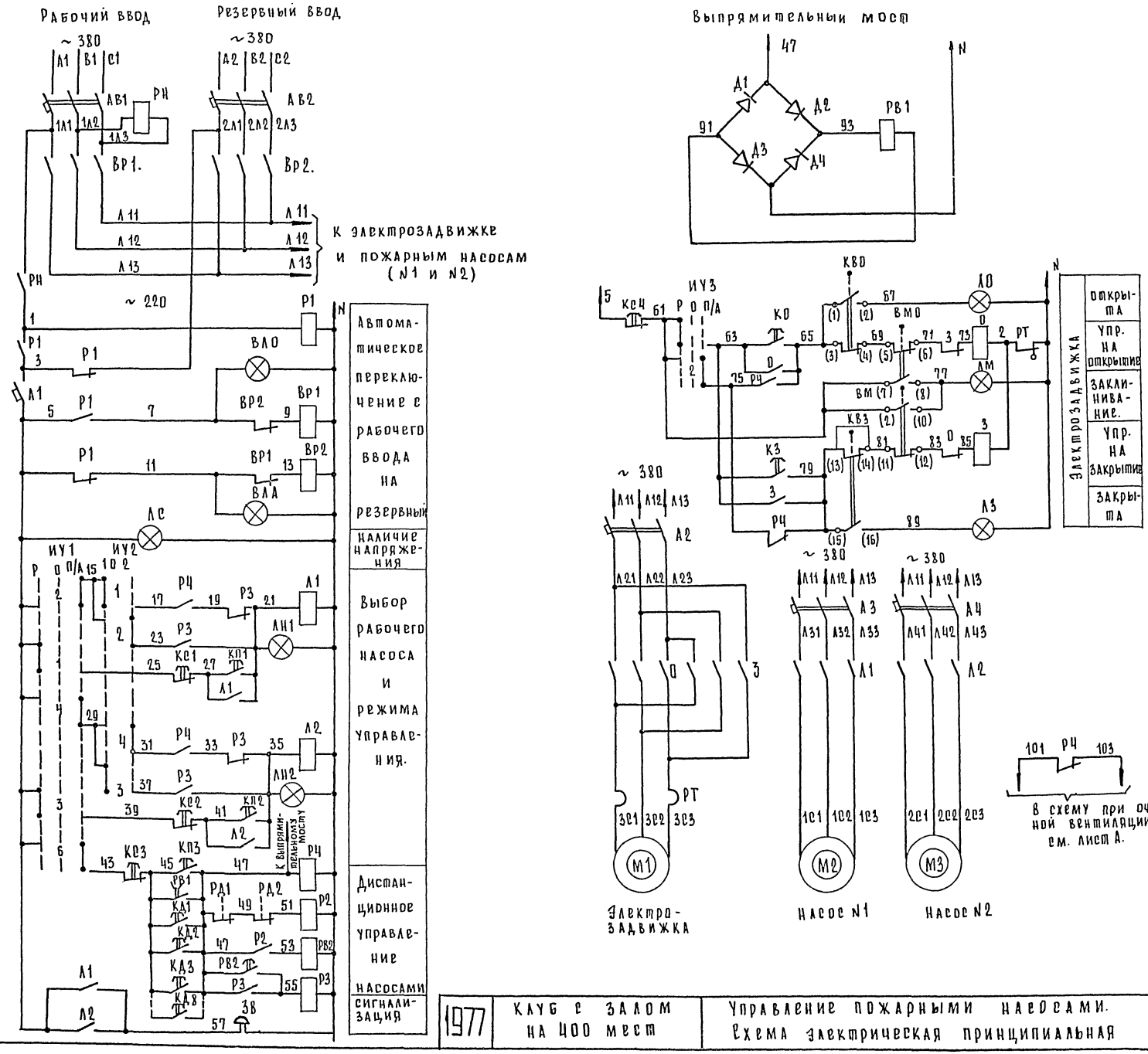

Диаграмма замыкания контактов универсальных переключателей (ИУ1–ИУ3).

УП 5312-С 86							
№№ секц.	№ конт.	положение рукоят.					
		-45°		0		+45	
		Л	П	Л	П	Л	П
I	1	2	X				
II	3	4	X				X
III	5	6	X				X
IV	7	8	X				X
ИУ1 ИУ3	РУЧ		ОТКЛ.		П/А		
ИУ2	1		0		2		

Примечание.

Спецификацию и пояснительную записку см. лист А-2.

ГИП	По железобетону Госстроя РСФСР г. Москва	1977	Клуб с залом на 400 мест	Управление пожарными насосами. Схема электрическая принципиальная	Типовой проект 261-12-173	Альбом II	А-2
Зав. отделом	Фроидин						
Гл. констр. пр.	Кухто						
Вед. констр.	Галушкин						
Проверил	Кухто						

15964-02 37

Вид спереди

Двери не показаны

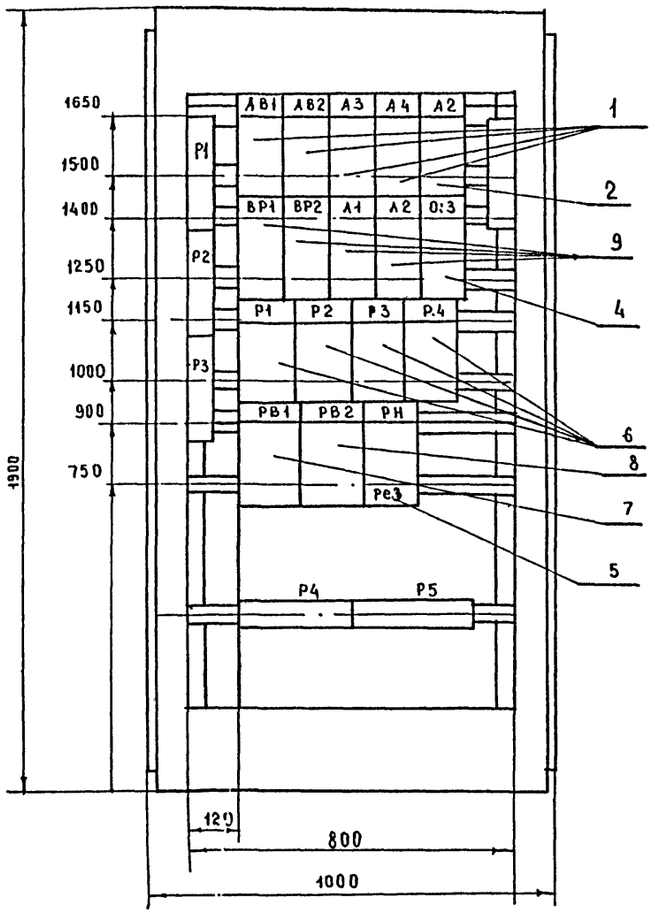

Левая дверь шкафа

Правая дверь шкафа

Вид спереди

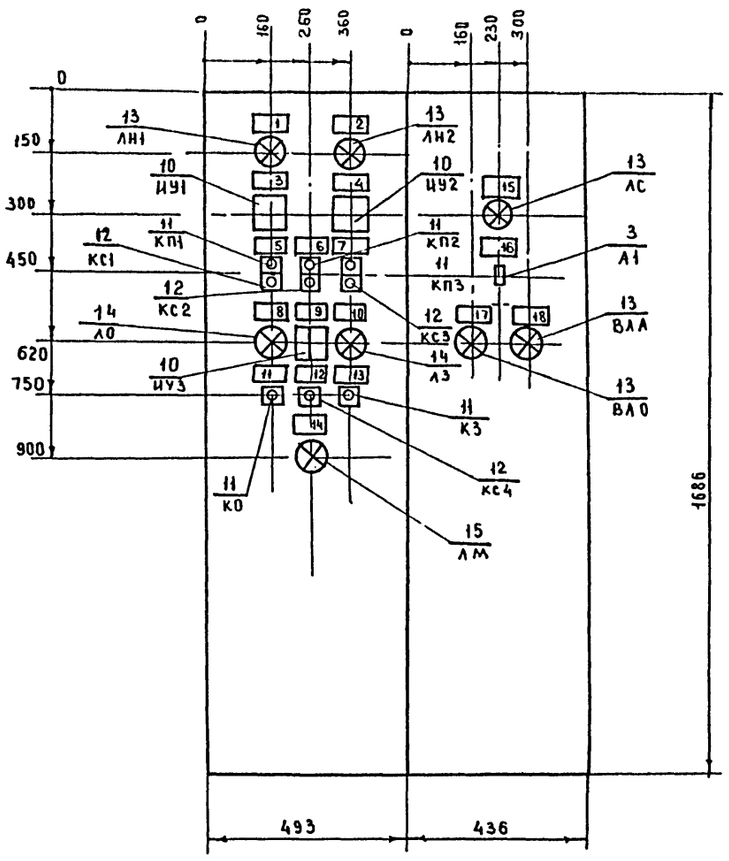

Надписи на дверях шкафа (номера и наименование механизмов)	1я строка	АВ1, АВ2 - ввод 1, ввод 2
	2я строка	М1 - электрозадвижка
	3я строка	М2, М3, пожарные насосы N1 и N2
	4я строка	
Схема электрическая принципиальная		черт. лист А-2
Схема соединений шкафа		черт. лист А-5

Примечания

1. Технические данные электрооборудования - таблица черт. НА-4
2. Перечень надписей - таблица черт. НА-4
3. Шкаф одностороннего обслуживания с двухстворчатыми дверями глубиной 600 мм типа ШЭОС-1106, МН16.0.614.008
4. Данный чертеж выполнен в масштабе 1:10.

1977	Клуб с залом на 400 мест	Управление пожарными насосами Шкаф управления. Общий вид.	Типовой проект 261-12-173	Альбом II	Лист А-3

15964-02 38

КБ по железобетону Госстроя РСФСР г. Москва

Зав. отд. Фрейдин
Гл. констр. Кухто
Вед. констр. Галушкин

ТАБЛИЦА ТЕХНИЧЕСКИХ ДАННЫХ ЭЛЕКТРООБОРУДОВАНИЯ

поз.	панель	обозн. по схеме	Наименование	кол.	тип	Номинальные данные цепей: Главной U, В	Главной I, А	Упр. U, В	Данные по заказу и дополнительные технические данные	примечание
1		АВ1; АВ2 АВ3; АВ4	Выключатель автоматический	4	АП50-3МТ	~380	—	—	Iн.р=16А Iотс=11Iн.р.	
2		А2	то же	1	АП50-3МТ	~380	—	—	Iн.р.=1,6 А	
3		А1	то же	1	А63-М			~220	Iн.р=3,2 А Iотс=5Iн.р.	
4		О,З	пускатель магнитный реверсивный	1	ПМЕ-114	—	—	~220		
5		Рн, Рез	пускатель магнитный	1	ПМЕ-111	—	—	~380	2з+2р+2п контакта	
6		Р1,Р2 Р3,Р4	Реле промежуточное	4	ПЭ-21	—	—	~220		
7		РВ1	Реле времени	1	РЭВ-812			~220	Выдержка 1сек	
8		РВ2	Реле времени	1	ЭВ-248			~220	Выдержка 5сек	
9		ВР1, ВР2 Л1 Л2	Пускатель магнитный	4	ПМЕ-211			~220		
10		КУ1, КУ2, КУ3	Переключатель универсальный	3	УП5312-С86					толщина панели 3мм
11		КС1... КС4	Кнопка управления	4	КЕ-011УЗ				толкатель красный „стоп"	
12		КП1... КП3, КО; КЗ	Кнопка управления	5	КЕ-011УЗ				толкатель черный без надписи	
13		ЛН1; ЛН2; ЛС; ВАО ВАА	Лампа сигнальная	5	АС-220			~220	линза желтого цвета	
14		ЛО; ЛЗ.	то же	2	АС-220			~220	линза зеленого цвета	
15		ЛМ	то же	1	АС-220			~220	линза красного цвета	
		Д1... Д4	Диод кремниевый	4	Д226Б			~400	Iобр.=0.3А	

ТАБЛИЦА ПЕРЕЧНЯ НАДПИСЕЙ

панель	надпись	обозн. по схеме	место надписи	текст надписи	примечание
	1	ЛН1	табличка	Насос №1	
	2	ЛН2	"	Насос №2	
	3	КУ1	" на ключе	Выбор режима управления РУЧ - откл. - п/а	
	4	КУ2	табличка на ключе	Выбор рабочего насоса 1-0-2	
	5	КП1, КС1	табличка	Местное управление насосом №1	
	6	КП2, КС2	"	Местное управление насосом №2	
	7	КП3; КС3	"	Общее управление насосами	
	8	ЛО	"	Открыта	
	9	КУ3	" на ключе	управление электрозадвижкой РУЧ - откл. - п/а	
	10	ЛЗ	табличка	Закрыта	
	11	КО	"	открыть	
	12	КС4	"	останов задвижки	
	13	КЗ	"	закрыть	
	14	ЛМ	"	заклинивание задвижки	
	15	ЛС	"	контроль напряжения	
	16	А1	"	цепи управления	
	17	ВАО	"	ввод рабочий	
	18	ВАА	"	ввод резервный	

ПРИМЕЧАНИЯ

1. Общий вид шкафа управления см. лист А-3.
2. Кремниевые диоды Д1... Д4 устанавливаются вдоль клеммных реек.

КБ по железобетону Госстроя РСФСР г. Москва	Зав. отд. Фрейдин				
	Гл. констр. Кухто				
	Зав. констр. Галушкин				
	Проверил Кухто				
1977	Клуб с залом на 400 мест	Управление пожарными насосами. Техническое данные электрооборудования. Перечень надписей	типовой проект 261-12-173	альбом III	лист А-4

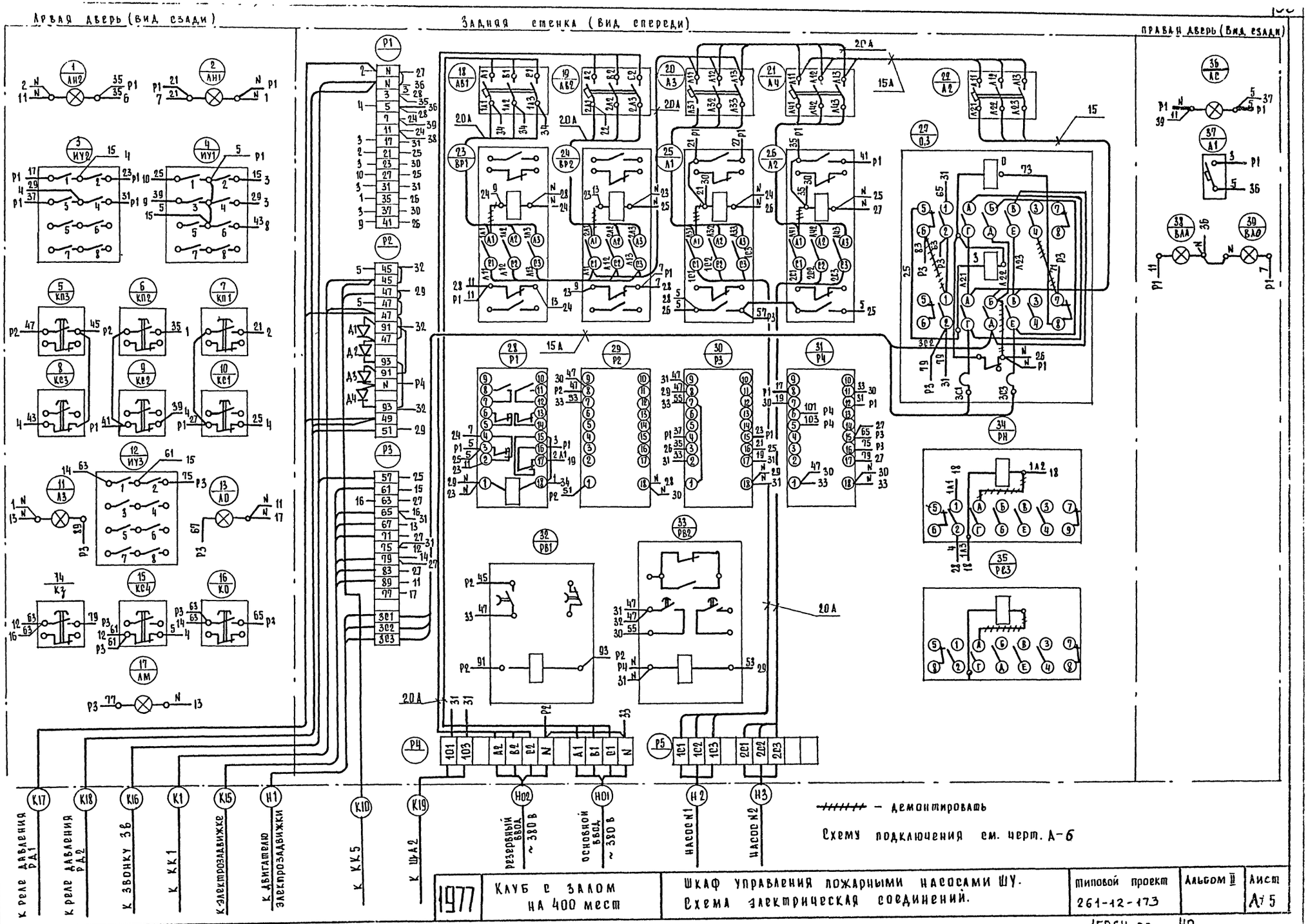

1977	Клуб с залом на 400 мест	Шкаф управления пожарными насосами ШУ. Схема электрическая соединений.	Типовой проект 261-12-173	Альбом II	Лист А-5

15964-02 40

Зав. отделом Гл. констр. пр. Вед. констр. — Фрейдин, Кухто, Галушкин

КБ по железобетону Госстроя РСФСР г. Москва

Примечания.

1. Данный чертеж рассматривать совместно с черт А-7
2. Схему электрическую соединений см. черт. А-5
3. Заземление электрооборудования выполнить согласно ПУЭ.

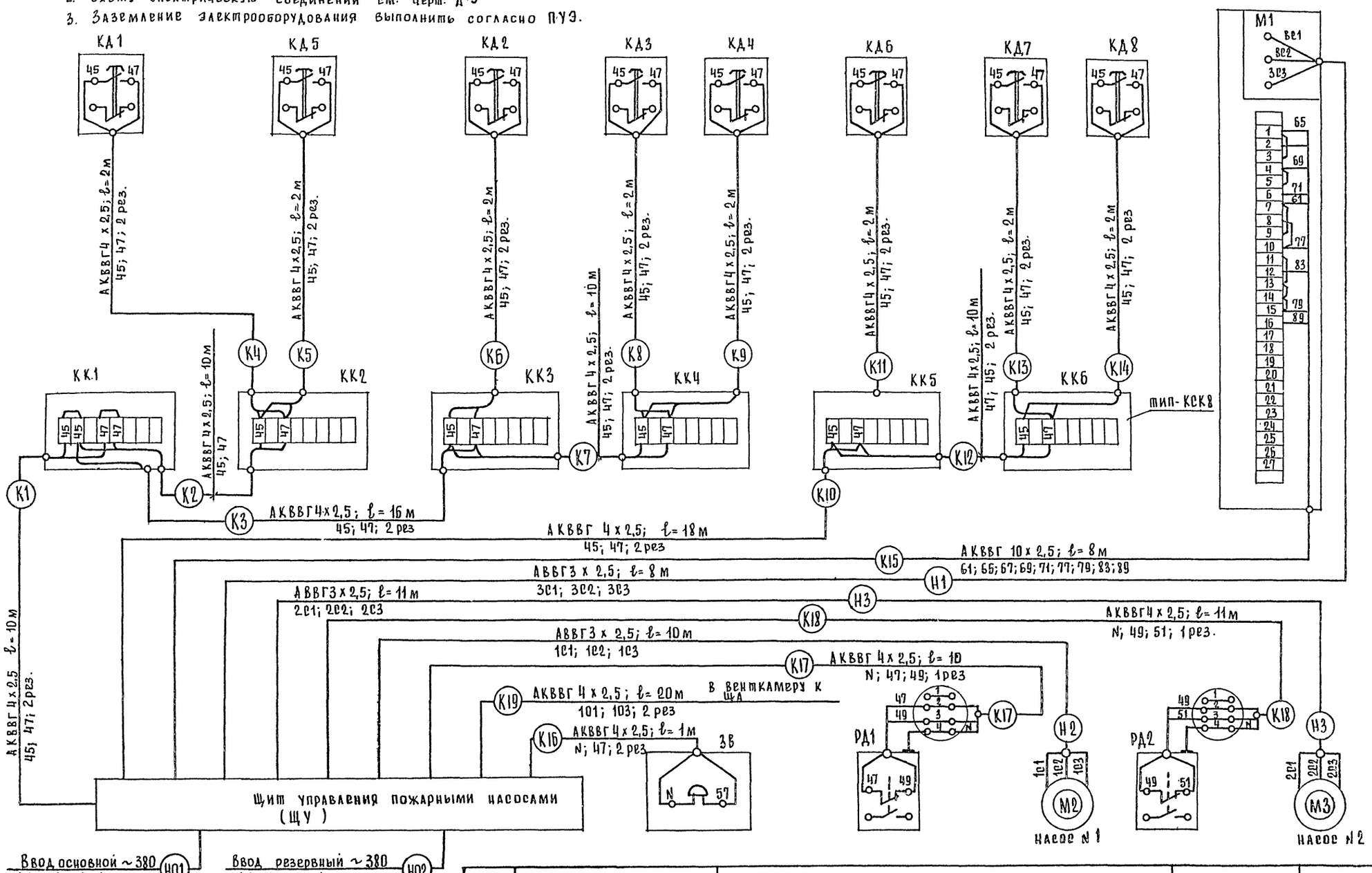

Электрозадвижка.

Зав. отделом	Гл. констр. пр.	Фрейдин					
	Вед. констр.	Кухто					
		Галушкин					
	Проверил	Кухто					

КБ по железобетону Госстроя РСФСР г. Москва

1977	Клуб с залом на 400 мест.	Управление пожарными насосами. Схема электрическая подключения.	типовой проект 261-12-173	Альбом II	Лист Э-6

15964-02 41

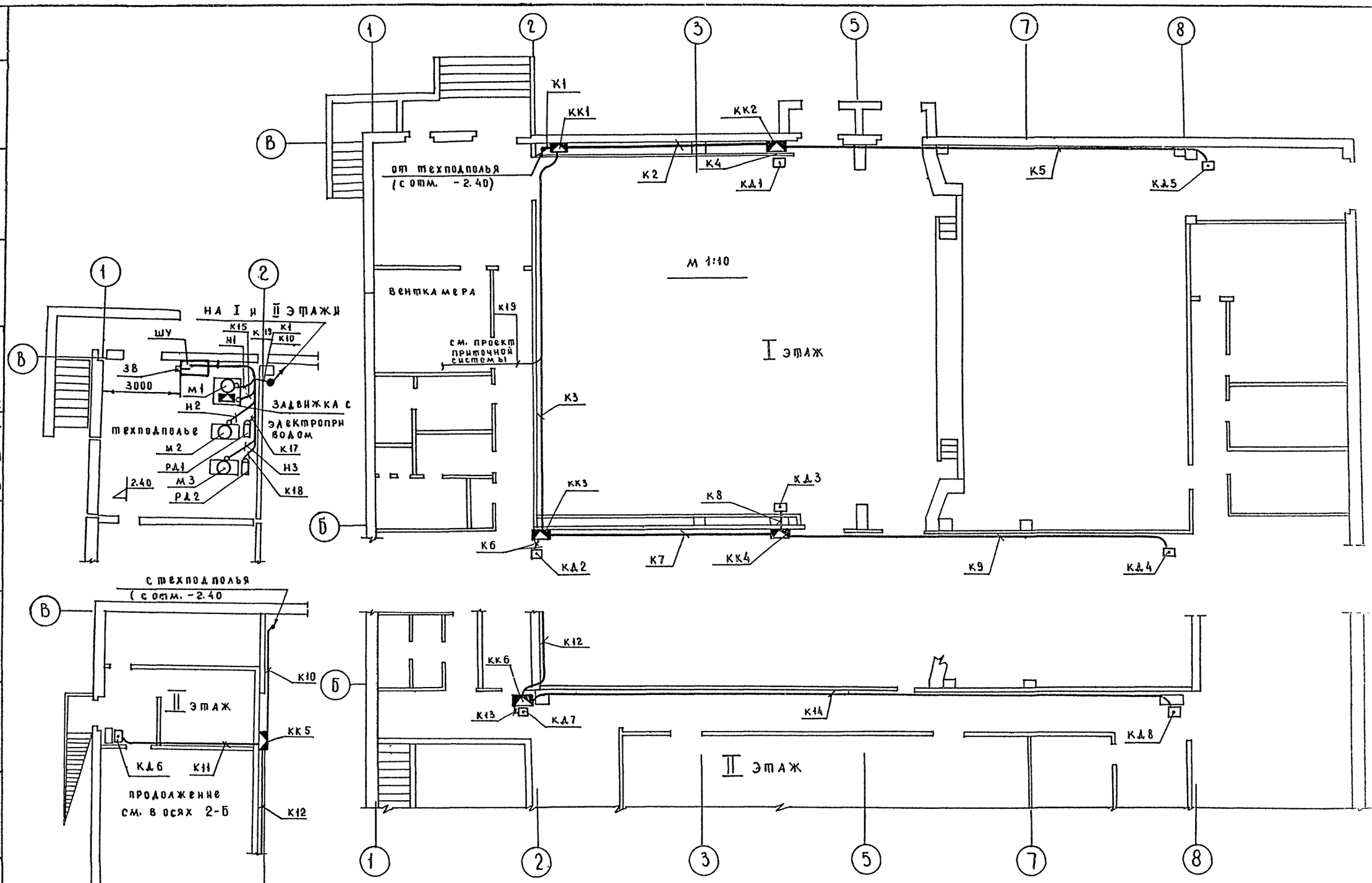

ПРИМЕЧАНИЯ

1. Спуски кабелей к электроаппаратам необходимо защитить винипластовыми трубами или металлорукавами не менее чем на 2м от уровня пола.
2. Кабели проложить по стене на 3м от уровня пола.

1977	Клуб с залом на 400 мест	Управление пожарными насосами. План расположения электрооборудования, и кабельных прокладок.	типовой проект 261-12-173	Альбом II	Лист А-7

15964-02 42

Госстроя РСФСР г. Москва КБ по железобетону

Зав.отделом Фрейдин
Гл.констр.пр. Кухто
Вед. констр. Галушкин

Согласовано Бобринева

Проверил Кухто

Пояснительная записка

1. Автоматическое регулирование

(черт. А-3)

Схемой предусматривается автоматическое поддержание температуры приточного воздуха путем изменения теплоотдачи калорифера приточной системы.
Схема регулирования решена с использованием регулятора типа ПТР-3-04, импульсного прерывателя СИП-01, регулирующего клапана на теплоносителе, которые осуществляют релейно – импульсный режим регулирования.

2. Управление и сигнализация

(черт. А-2)

Схемой предусматривается:

а) Управление электродвигателем приточного вентилятора со щита автоматизации,

б) Сблокированное с электродвигателем приточного вентилятора управление клапаном наружного воздуха и опробование кнопками.

в) Включение со щита автоматизации электродвигателя клапана наружного воздуха перед пуском системы и автоматическое отключение при включении вентилятора

г) Защита калорифера от замораживания в рабочее и нерабочее время, автоматический 3-минутный прогрев калорифера перед пуском вентилятора.

д) Сигнализация на щите автоматизации нормальной работы и аварийного отключения системы

ж) Автоматическое отключение системы при включении пожарных насосов.

3. Щиты автоматизации, электропитание

Приборы и аппаратура управления размещены на щитах автоматизации принятых по ГОСТ 3244-68
Питание щита автоматизации производится электроэнергией напряжением ~380 в промышленной частоты 50 гц.

Установка щитов и внещитовых средств автоматизации производится по нормализованным чертежам.

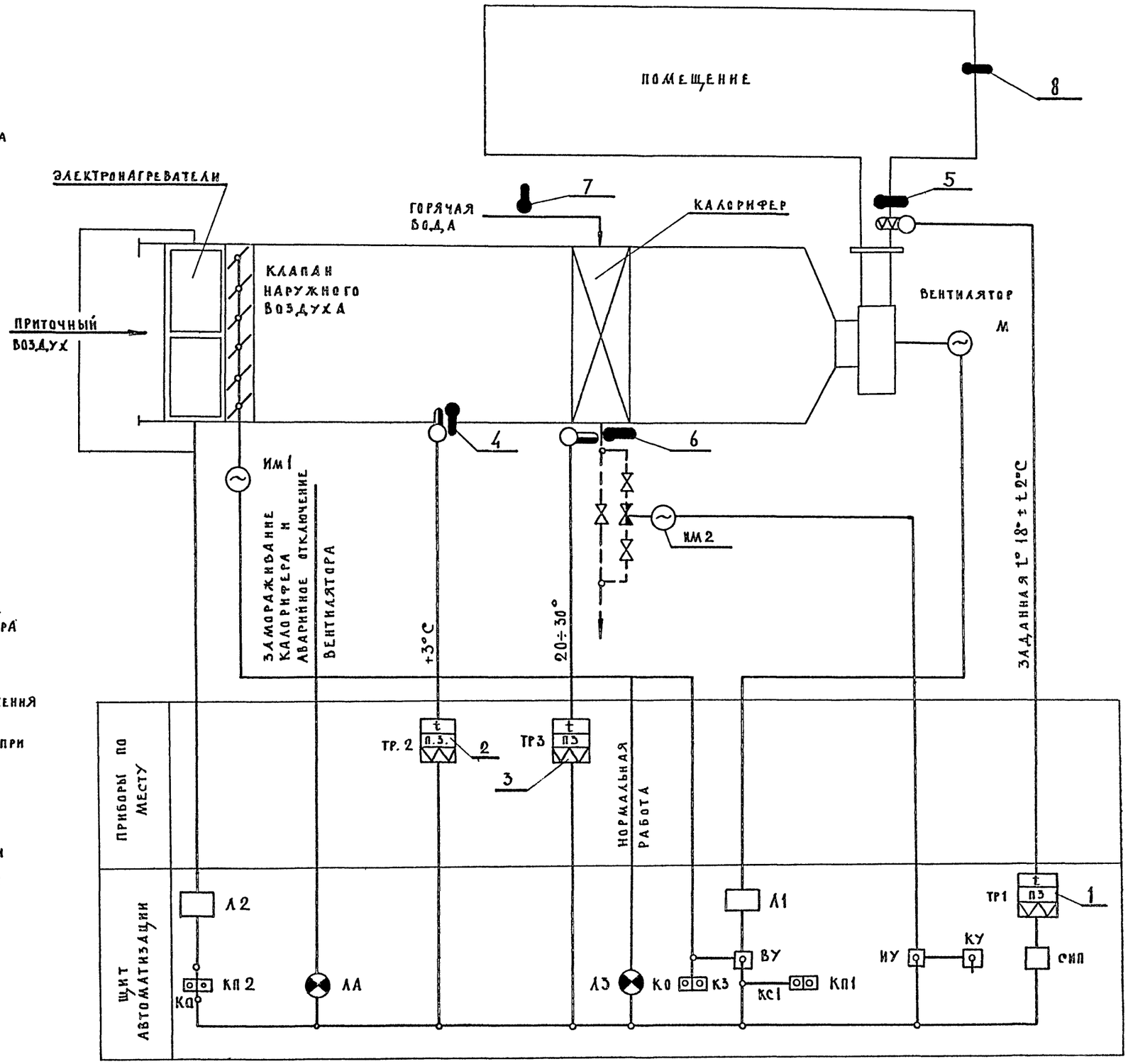

1977	Клуб с залом на 400 мест	Приточная система П1 Схема функциональная	Типовой проект 261-12-173	Альбом II	Лист А-8

КБ по железобетону Госстроя РСФСР г. Москва

Зав. отделом Гл. констр. пр. Вед. констр. | Френдин Кухто Галушкин | Проверил | Кухто

15964-02 43

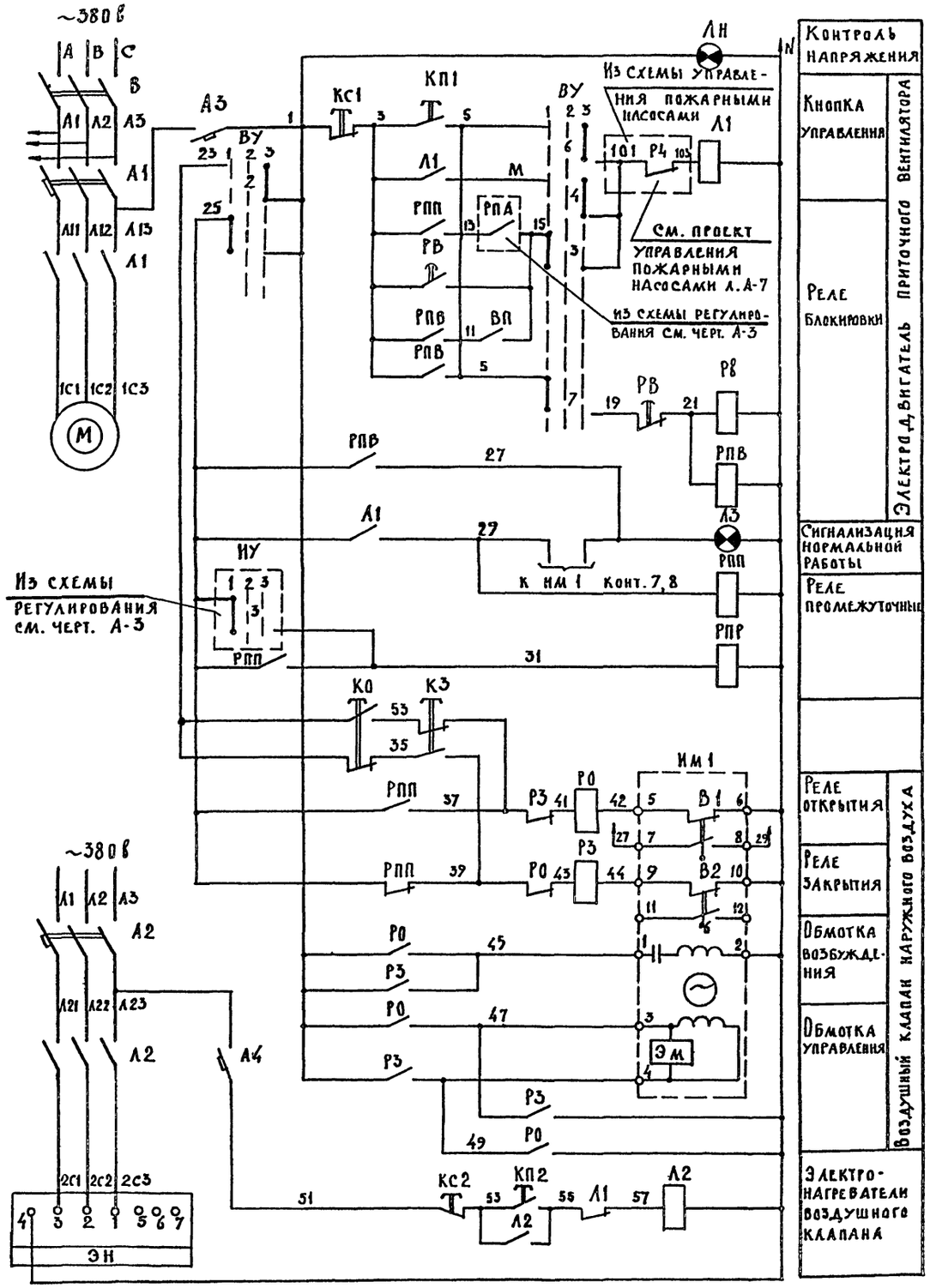

Диаграммы работы контактов.

Исполнительный механизм ИМ1

МЭО - 4/100

Обозн. конечных выключат.	N N контактов	Положение воздушного клапана: откр.	закр.
В1	1		
	2		
В2	1		
	2		

Избиратель управления ВУ

УП 5312 - С85

N N секций	N N контактов		Автоматическое 1 -45°		Откл. 2 0°		Кнопочное 3 +45°	
	Л	П	Л	П	Л	П	Л	П
I	1	2	X					X
II	3	4	X					X
III	5	6	X					X
IV	7	8	X					X

Реле времени РВ

ВС-10-33

Обозн. контактов	Выдержка времени: 15 сек	3 мин	5 мин	9 мин

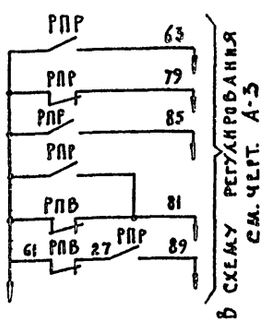

N N п.п.	Обозначение	Наименование	Тип	Кол.	Технические данные	Примечания
		Щит автоматизации				
1	В	Выключатель пакетный	ПВ3-25	1	Исп. 1	
2	А1	Выключатель автоматический	АП50-3МТ	1	$J_{н.р.}$ = 6.4 А	$J_{отс}$ = 11 $J_{н.р.}$
3	А2	то же	АП50-3МТ	1	$J_{н.р.}$ = 4 А	
4	А3	Выключатель автоматический	А63-М	1	$J_{н.р.}$ = 2 А; $J_{отс}$ = 5 $J_{н.р.}$	
5	А4	то же	А63-М	1	$J_{н.р.}$ = 1 А; $J_{отс.}$ = 5 $J_{н.р.}$	
6	Л1; Л2	Пускатель магнитный	ПМЕ-111	2	Катушка на 220 В	
7	РПВ; РПР; РПП	Реле промежуточное	ПЭ-21	3	2з + 2р + 2л	
8	Р0; Р3; РП	то же	ПЭ-21	3	2з + 2р + 2п ТУ 15.623.105-68	
9	РВ	Реле времени	ВС-10-33	1	~ 22А	
10	В9	Переключатель универсальный	УП5312-С85	1	Надпись на розетке N46	
11	КС1; КС2	Кнопка управления	КЕ-011У3	2	Исполнение 23	
12	КП1; КП2	то же	КЕ-011У3	2	Исполнение 24	
13	К0; К3	то же	КЕ-011У3	2	Исполнение 19	
14	ВП	Выключатель пакетный	ПВ1-10	1	~ 220; 10 А	
15	ЛН	Арматура сигнальной лампы	АС-220	1	с молочной линзой	Лампа РНЦ-220
16	Л3	то же	АС-220	1	с зеленой линзой	
		По месту				
1	ИМ1	Исполнительный механизм	М30-4/100	1	~ 220	Учтено в сантехнич. части проекта
2	Эн	Электронагреватели				
3	М	Электродвигатель		1		

1977	Клуб с залом на 400 мест	Приточная система П1. Управление. Схема электрическая принципиальная.	Типовой проект 261-12-173	Альбом II	Лист А-9

КБ по железобетону Госстроя РСФСР г. Москва

Зав. отделом, Гл. констр. пр., Вед. констр. — Фрейдин, Кухто, Галушкин — Проверил — Кухто

15964-02 44

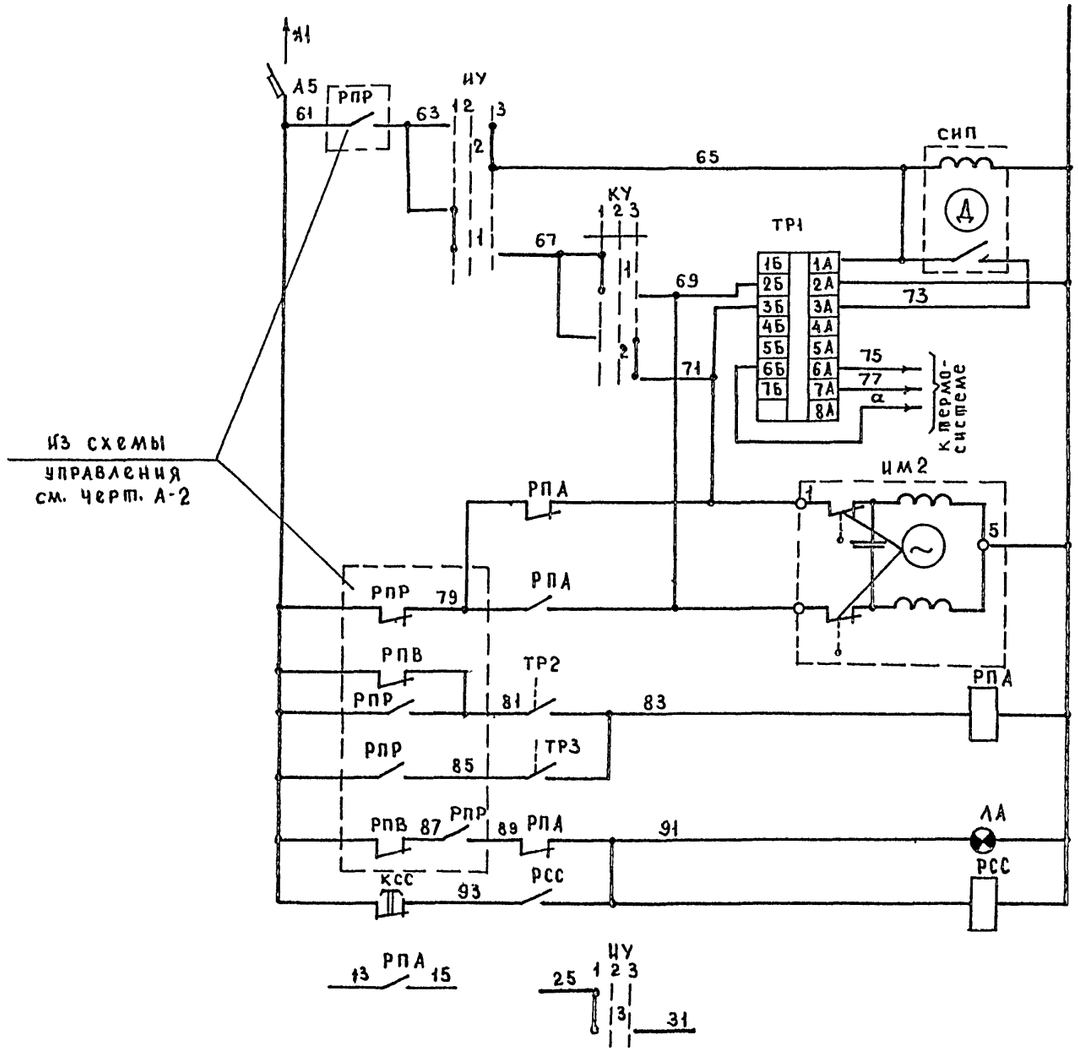

Защита цепей управления	
Ступенчатый импульсный прерыватель	
Регулятор температуры приточного воздуха	
открытие	Регулирующий клапан на теплоносителе калорифера
закрытие	
Регулятор температуры воздуха перед калорифером	Защита калорифера от замораживания
Регулятор температуры обратного теплоносителя	
Аварийная сигнализация	
Съем аварийного сигнала	
В схему управления. см. черт. А-2	

NN п/п	Обозначение	Наименование	Тип	Кол.	Технические данные	Прим.
		Щит автоматизации				
1	ТР1	Регулятор температуры полупроводниковый	ПТР-3-04	1	~220 В +5÷+35°С	
2	А5	Выключатель автоматический	А63-М	1	~220 В Jн.р=1А	Jотс=5Jн.р
3	РПА; РСС	Реле промежуточное	ПЭ-21	2	~220 В 23+2р+2п	
4	ИУ	Переключатель универсальный	УП5311-С225	1	надпись N24	
5	КУ	Переключатель универсальный	УП5311-А225	1	надпись N36	
6	КСС	Кнопка управления	КЕ-011У3	1	исполнение 18	
7	ЛА	Арматура сигнальной лампы	АС-220	1	~220 В, с красной линзой	лампа РНЦ-220 10
8	СИП	Ступенчатый импульсный прерыватель	СИП-01	1	~220 В	
		По месту				
1	ТР2	Терморегулирующее устройство	ТУДЭ-1	1	-30°÷40°С	
2	ТР3	Терморегулирующее устройство	ТУДЭ-4	1	0°÷250°С	
3	ИМ2	Исполнительный механизм	ПР-1М	1	~220 В	Компл. С254 931Н ж.

Диаграммы работы контактов

Регулятор температуры ТР1

ПТР-3-04

Обозначение цепи	5° ниже заданной	выше заданной 35°
3А-3Б		
4А-4Б		
3А-2Б		

*- не используется

Ключ управления КУ

УП5311-А225

NN секций	NN контактов	понизить 1 -45°		отключено 2 -0°		повысить 3 +45°	
		Л	П	Л	П	Л	П
I	1 2	X					X
II	3 4	X					X

Избиратель управления НУ

УП5311-С225

NN секций	NN контактов	ручное 1 -45°		откл. 2 0°		автоматическое 3 +45°	
		Л	П	Л	П	Л	П
I	1 2	X					X
II	3 4	X					X

Регулятор температуры ТР2

ТУДЭ-1

Обознач. контакта	Температура воздуха перед калорифером
	-30°С +3°С · +40°С

Регулятор температуры ТР3

ТУДЭ-4

Обознач. контакта	Температура обратного теплоносителя
	0° 20÷30°С 250°С

1977	Клуб с залом на 400 мест.	Приточная система П1. Регулирование. Схема электрическая принципиальная.	Типовой проект 261-12-173	Альбом II	А-10

КБ по железобетону Госстроя РСФСР г. Москва

Зав. отделом Гл. констр. пр. Вед. констр. Фрейдин Кухто Галушкин Проверил Кухто

ФАСАД

М 1:5

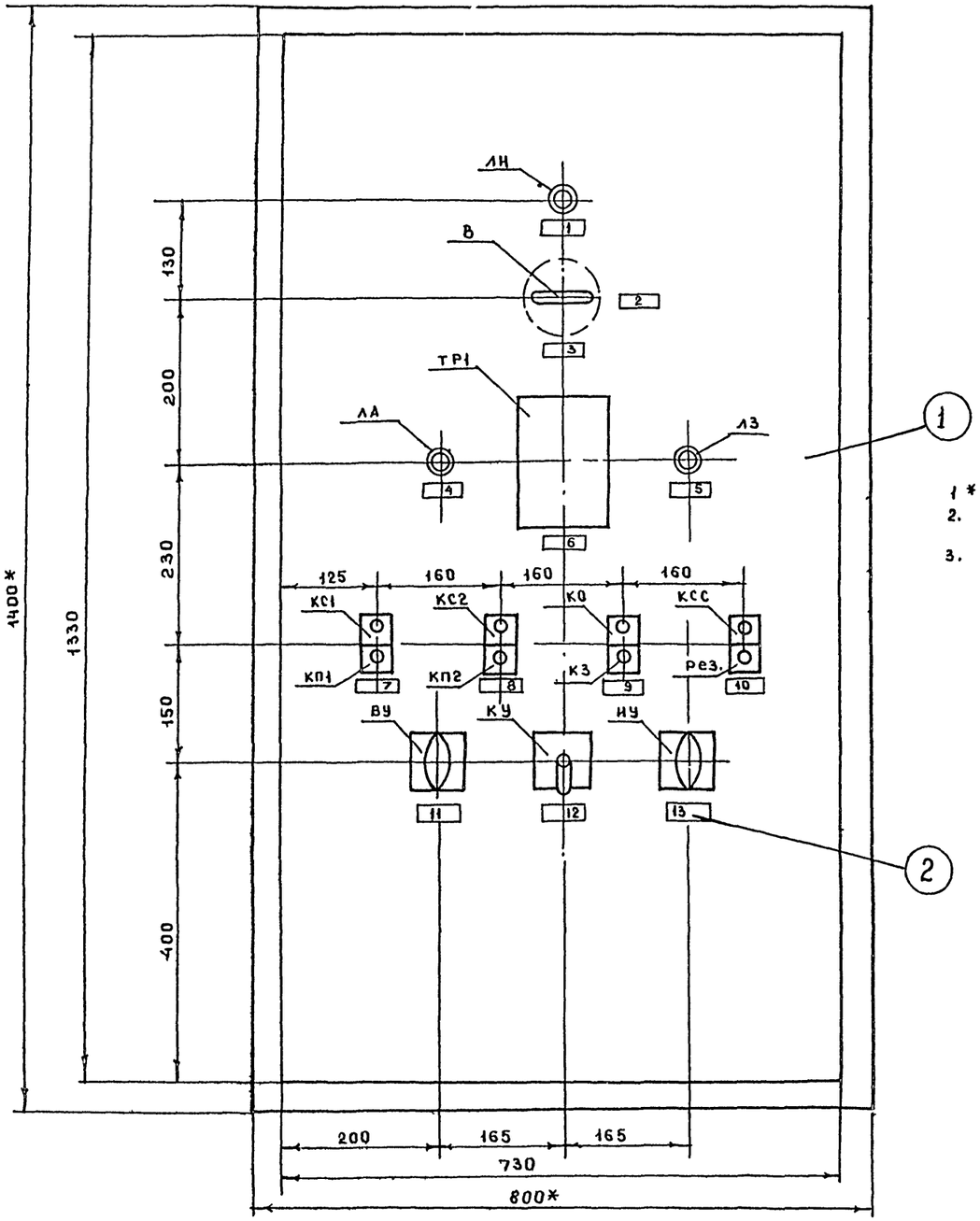

ПРИМЕЧАНИЯ:

1 * Размеры для справок
2. Щит красить в цвет „белая ночь"
3. Монтажную схему щита см. черт А-12

поз	обозначение	наименование	кол	примеч.
1		шкаф шм 1400х800х500 ТУ36716-71	1	
2		Рамка РПМ-55 - ОН347-65	13	

Перечень приборов и аппаратуры

поз	Наименование и техническая характеристика	тип	кол	N устан. чертежа	примеч.
	Щит ЩШМ 1400х800х600 ГОСТ 3244-68				
В	Выключатель пакетный	ПВЗ-25 исп.1	1	ТК4-1880-69	
НУ	переключатель универсальный, надпись N24	УП5311-С225	1	ТМ4-1215-73	
ВУ	тоже, надпись N46	УП5312-С86	1	"	
КУ	то же, надпись N36	УП5311-А225	1	"	
КС1, КС2	Кнопка управления исполнение 23	КЕ-011У3	2	ТМ4-1148-73	
КП1, КП2	то же, исполнение 24	КЕ-011У3	2	"	
КО, КЗ	то же исполнение 19	КЕ-011У3	2	"	
КСС, РЕЗ	то же исполнение 18	КЕ-011У3	2	"	
ЛА	Арматура сигнальной лампы	АС-220	1	ТМ4-111Т-73	с красной линзой
ЛЗ	то же	АС-220	1	"	с зеленой линзой
ЛН	то же	АС-220	1	"	с белой линзой
ТР1	Регулятор температуры	ПТР-3-04	1	ТК4-821-67	

Надписи в рамках

NN рамки	надпись	кол.
1	Наличие напряжения	1
2	откл.	1
3	вкл.	1
4	авария	1
5	работа	1
6	температура приточного воздуха (температура воздуха в помещении)	1
7	вентилятор стоп/пуск	1
8	нагреватель стоп/пуск	1
9	Заслонка утепл. открыть/закрыть	1
10	снятие аварийного сигнала/резерв	1
11	Выбор управления	1
12	Управление клапаном на теплоносителе	1
13	Выбор управления клапаном на теплоносителе	1

1977	Клуб с залом на 400 мест	Приточная система П1. Щит управления. Общий вид.	Типовой проект 261-12-173	Альбом II	Лист А-11

КБ по железобетону Госстроя РСФСР г. Москва

Зав. отделом Гл. констр. пр. Вед. констр. Фрейдин Кухто Галушкин Проверил Кухто

15964-02 46

Компановка аппаратуры с монтажной стороны щита

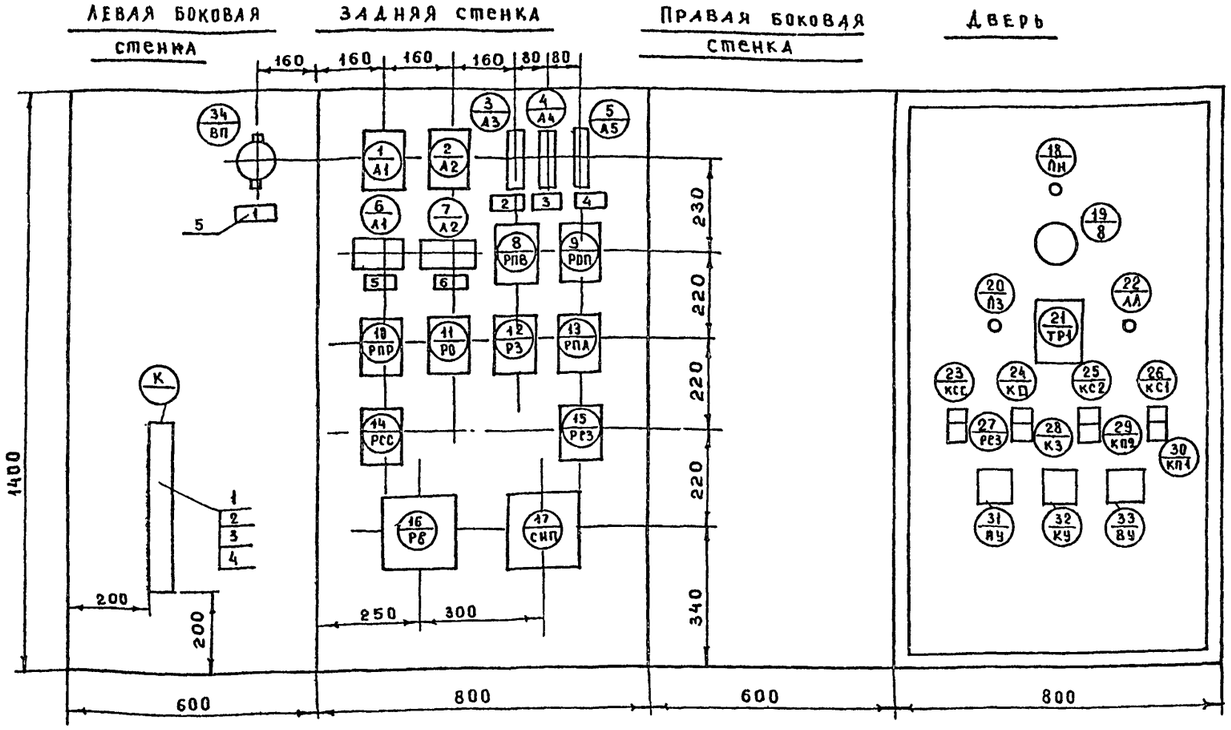

NN поз.	Спецификация изделий и материалов				
	Наименование	тип	технические данные	кол.	Примечание
1.	Рейка зажимов	РЗ-32	ОНЧ-255-65	1	
2	Колодка маркировочная	КМ-4	ОНЧ-254-64	2	
3.	Зажим коммутационный	ЗК-П	ОНЧ-252-64	4	
4	Зажим коммутационный	ЗК-Н	ОНЧ-251-64	32	
5	Рамка	РПН-55	ОНЧ-347-65	6	
6	Провод	ПГВ 1×1,5	ГОСТ 6323-71	80 м	
7	Оконцеватель шайбовый	ОШ	ОНЧ-314-65	64	
8	Шайба звездочка	Ш3	ОНЧ-316-65	31	
9	Шайба прижимная	ЧН65Г	ГОСТ 5402-51	31	
10	Оконцеватель	ОП	ТКЧ-348-68	31	

Перечень приборов и аппаратуры

поз.	Наименование и техническая характеристика	тип	кол	N устан. чертежа	примечание
1 / А1	Выключатель автоматический. Iн.р = 6,4 А	АП50-3мт	1	ТКЧ-1828-69	Iотс = 11 Iн.р.
2 / А2	Выключатель автоматический Iн.р = 4А	АП50-3мт	1	—"—	Iотс = 11 Iн.р.
3 / А3	Выключатель автоматический Iн.р. = 2А	А63-М	1	ТМ4-1176-73	Iотс = 5 Iн.р.
4 / А4 ; 5 / А5	Выключатель автоматический Iн.р = 1А	А63-М	2	ТМЧ-1116-73	Iотс = 5 Iн.р.
6 / Л1 ; 7 / Л2	пускатель магнитный катушка ~ 220 В	ПМЕ-111	2	ТКЧ-1841-69	
8. 9. 10 / РПВ; РПП; РПР	Реле промежуточное ~220В; 2З+2Р+2А	ПЭ-21	3	ТКЧ-1770-69	
11. 12. 13 / РО; РЗ; РПР	то же	ПЭ-21	3	—"—	
14 / РСС ; 15 / РС3	то же	ПЭ-21	2	—"—	
16 / РВ	Реле времени ~220В	ВС-10-33	1	ТКЧ-1726-69	
17 / СИП	Ступенчатый импульсный прерыватель ~220В	СИП-01	1	ТКЧ-860-69	
34 / ВП	Выключатель пакетный ~220В; 10А	ПВ1-10	1	ТКЧ-1214-68	

Примечания

1. Монтажная схема выполнена на двух листах А-12 и А-15

	Надписи в рамках	
NN рамок	текст	кол
1	Режим ↑лето ↓зима	1
2	Управление ~220В Iн.р.=2А	1
3	Управление нагревателями ~220В Iн.р=1А	1
4	Регулирование ~220В Iн.р=1А	1
5	Вентилятор ~380В	1
6	Электронагреватели ~380В.	1

КБ по железобетону Госстроя РСФСР г. Москва

Зав. отделом		
Гл. констр. пр.	Фридлин	
Вед. констр.	Кухто	Кухто
	Галушкин	
Проверил		

1977 | Клуб с залом на 400 мест | Приточная система П1. Схема монтажная | Типовой проект 261-12-173 | Альбом II | Лист А-12

ЛЕВАЯ БОКОВАЯ СТЕНКА

ЗАДНЯЯ СТЕНКА

ДВЕРЬ (ВИД СЗАДИ)

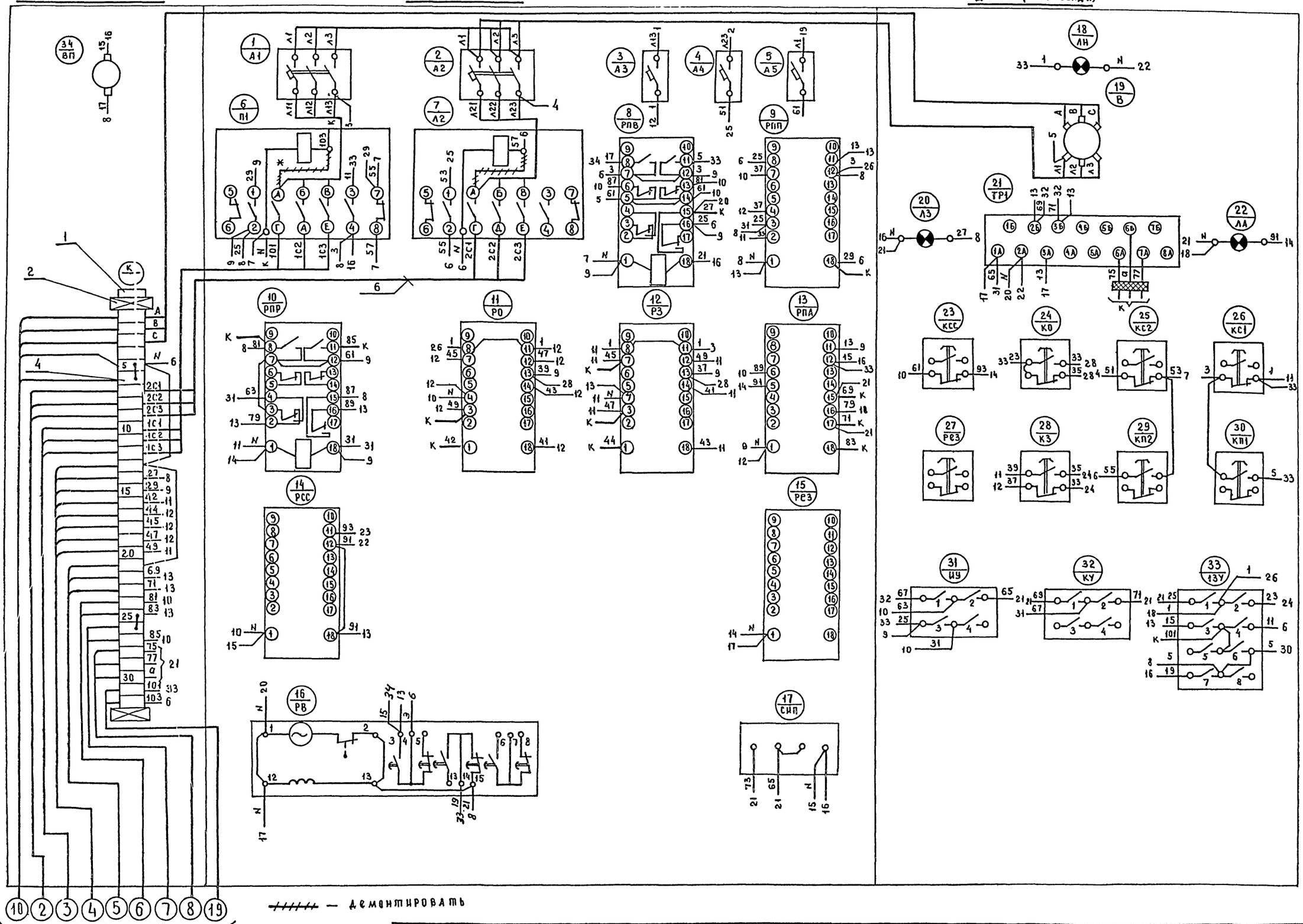

КБ	1977	КЛУБ С ЗАЛОМ НА 400 МЕСТ.	ПРИТОЧНАЯ СИСТЕМА П1 СХЕМА МОНТАЖНАЯ.	ТИПОВОЙ ПРОЕКТ 261-12-173	АЛЬБОМ II / ЛИСТ А-13

Агрегат		Приточная система П1											
Место установки первичных приборов отборных устройств и исполнительных механизмов		В помещении венткамеры	Воздушный клапан наружного воздуха		Трубопровод обратного теплоносителя		Перед калорифером	Приточный воздуховод	Перед калорифером	Трубопровод горячей воды	Трубопровод обратного теплоносителя	Приточный воздуховод	В помещении
№ МВН или установочного чертежа	Первичных приборов	Компл. с вентилятором	Комплектно с воздушным клапаном		Комплектно с клапаном на теплоносителе	—	—	ТКЧ 3129-69	ТКЧ 3093-69	ТКЧ-3029-69		ТКЧ-3093-69	—
	Отборных устройств												
Номер позиции по спецификации		—	—	—	—	3	2	1	4	7	6	5	8
Обозначение по электрической схеме		М	Эн	ИМ 1	ИМ 2	ТР3	ТР2	ТР1					

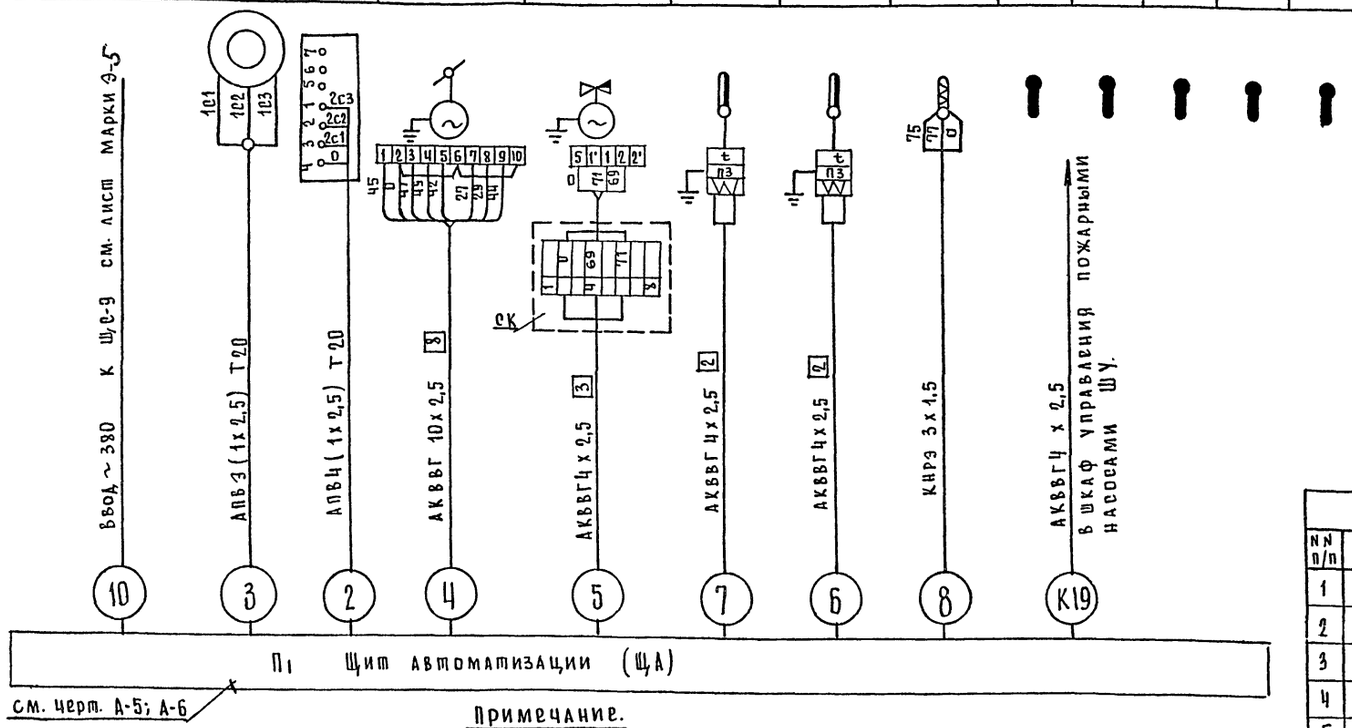

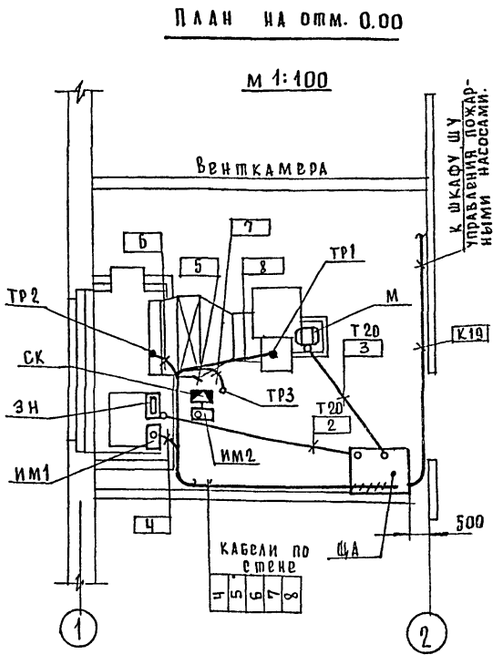

Примечание.

1. Спуски кабелей к приборам необходимо защитить металлорукавами не менее чем на 2 м от уровня пола.
2. Трубы проложить на отметке -100 мм. от уровня пола и вывести на отметку +500мм. от пола. Щит автоматизации закрепить на стене на отметке +500 от пола.
3. Заземление электрооборудования выполнить согласно ПУЭ
Монтаж защитного заземления выполнить согласно „Временной инструкции по монтажу защитного заземления электроустановок систем автоматизации" ВСН 296-72 ММСС-СССР.

Спецификация изделий и материалов.

NN п/п	Наименование	Тип	Технические данные	Кол.	Примечание
1	Провод	АПВ	сеч. 1х2,5	60 м	
2	Кабель контрольный	АКВВГ	сеч. 4х2,5	50 м	
3	Кабель контрольный	АКВВГ	сеч. 10х2,5	15 м	
4	Кабель экранированный	КНРЭ	сеч. 3х1,5	15 м	
5	Коробка соединительная	КСК-8	на 8 зажимов	1 шт	
6	Труба винипластовая среднего типа	26х1,8	МН 1427-61	12 м	
7	Металлорукав	Р-3-ЦХ-20	3575-75	10 м	

1976	Клуб с залом на 400 мест.	Приточная система П1. Схема внешних электрических проводок. План расположения средств автоматизации и электрических и трубных проводок.	Типовой проект 261-12-173	Альбом II	Лист А-14

КБ по железобетону Госстроя РСФСР г. Москва

Зав. отделом Гл. констр. пр. Вед. констр. | Фрейдин | Кухто | Галушкин | Проверил | Кухто

15964-02 49

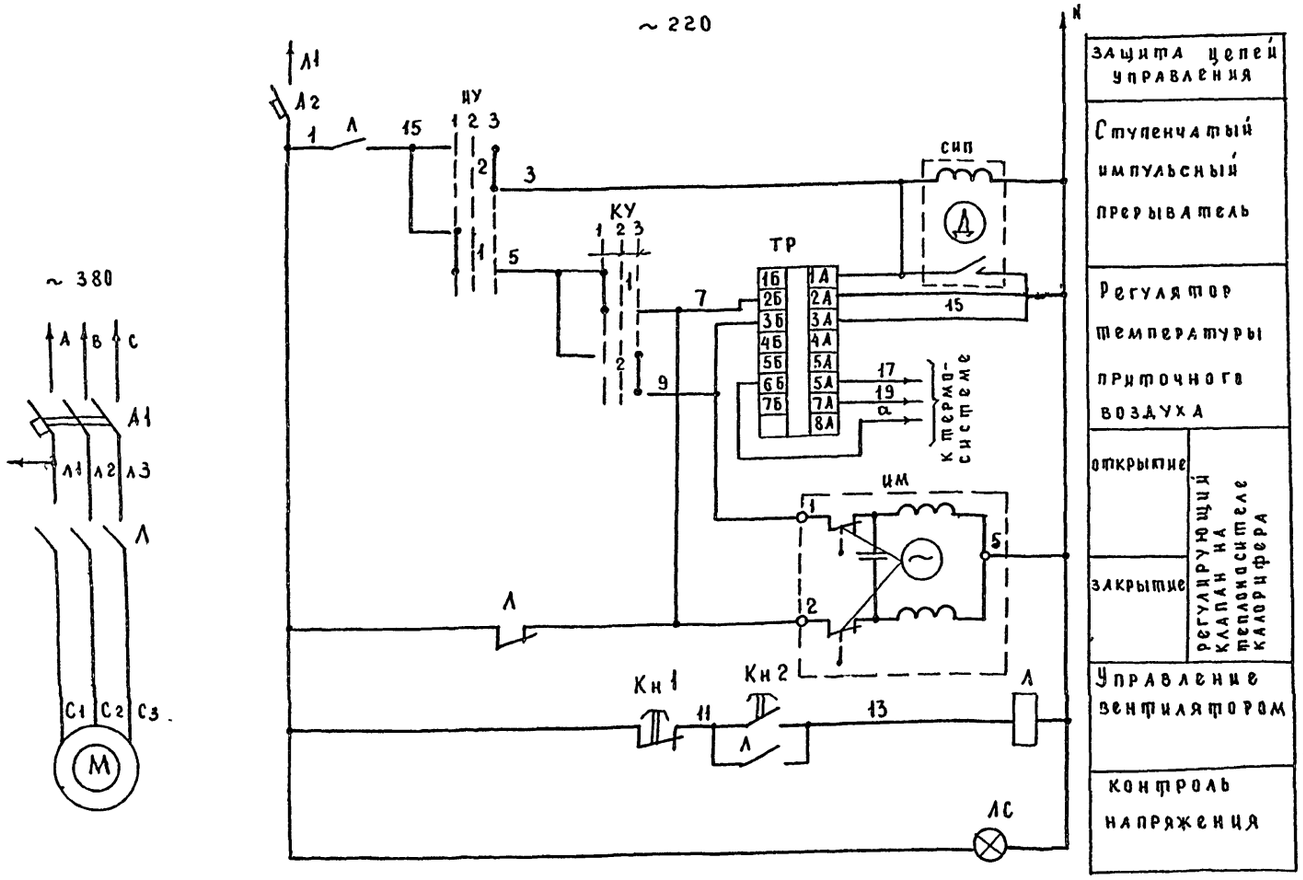

NN п/п	Обозначение	Наименование	тип	кол.	технические данные	прим.
		Щит автоматизации				
1	ТР1	Регулятор температуры полупроводников	ПТР-3-04	1	~ 220В +5÷+35°С	
2	А2	Выключатель автоматический	А63-М	1	~ 220 В Iн.р=1А	Iотс=5Iн.р
3	Л	пускатель магнитный	ПМЕ-111	1	катушка на ~220В	
4	КУ	Переключатель универсальный	УП5311-С225	1	надпись №24	
5	КУ	переключатель универсальный	УП5311-А225	1	надпись №36	
6	Кн1	Кнопка управления	КЕ-011УЗ	1	исполнение е	
7	ЛС	Арматура сигнальной лампы	АС-220	1	~220В, с зеленой линзой	лампа РНЦ-220 10
8	СИП	Ступенчатый импульсный прерыватель	СИП-01	1	~ 220 В	
9	Кн2	Кнопка управления	КЕ-011Б3	1	исполнение С4	
10	А1	Выключатель автоматический	АП50-3МТ	1	Iн. Р = 6,4 А	
		По месту				
1	ИМ	Исполнительный механизм	пр-1м	1	~ 220 В	компл. с 254 931 НЖ
2	М	Электродвигатель вентилятора		1		

Диаграммы работы контактов

Регулятор температуры ТР

ПТР-3-04

Обозначение цепи	-45°	-30°
3А-3Б	■	
4А-4Б	■	
3А-2Б		■

* - не используется

Ключ управления КУ

УП5311-А225

NN секций	NN контактов	понизить	отключено	повысить
		1	2	3
		-45°	-0°	+45°
		Л П	Л П	Л П
I	1 2	☒		☒
II	3 4	☒		☒

Избиратель управления КУ

УП5311-С225

NN секций	NN контактов	ручное	откл.	автоматическое
		1	2	3
		-45°	0°	+45°
		I II	Л П	Л П	Л П
I	1 2	☒			☒
II	3 4	☒			☒

Пояснение к схеме

Управление вентилятором воздушно-тепловой завесы осуществляется кнопками Кн1 и Кн2. В рабочем режиме избиратель управления КУ устанавливается в положение "3" регулирование температуры воздуха после калорифера осуществляется автоматически с помощью регулятора температуры ТР через регулирующий клапан на тепловом сителе калорифера. Предусмотрен также наладочный режим управления воздушно-тепловой завесой. При этом избиратель управления КУ устанавливается в положение "1", а регулирование температуры воздуха осуществляется избирателем КУ.

1977	Клуб с залом на 400 мест.	Воздушно-тепловая завеса. Схема электрическая принципиальная.	типовой проект 261-12-173	Альбом III	лист А-15

Зав. отд. Фридин
Гл. констр. Кухто
Вед. констр. Галушкин

КБ по железобетону Госстроя РСФСР г. Москва

Фасад (общий вид)

м 1:5

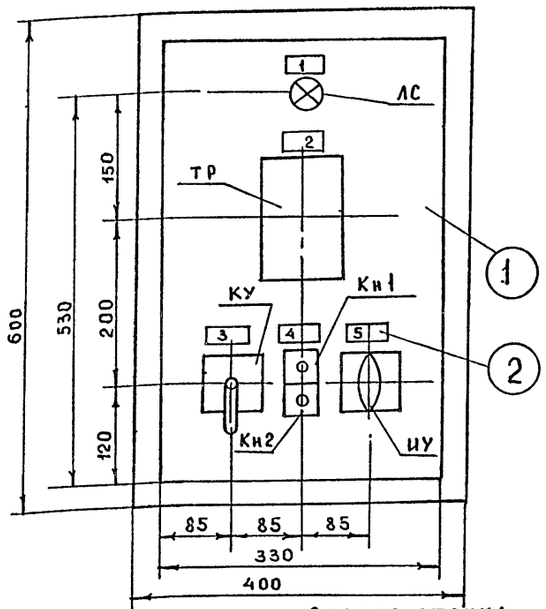

Компановка аппаратуры с монтажной стороны щита.

Левая боковая стенка | Задняя стенка | Правая боковая стенка | Дверь

м 1:10

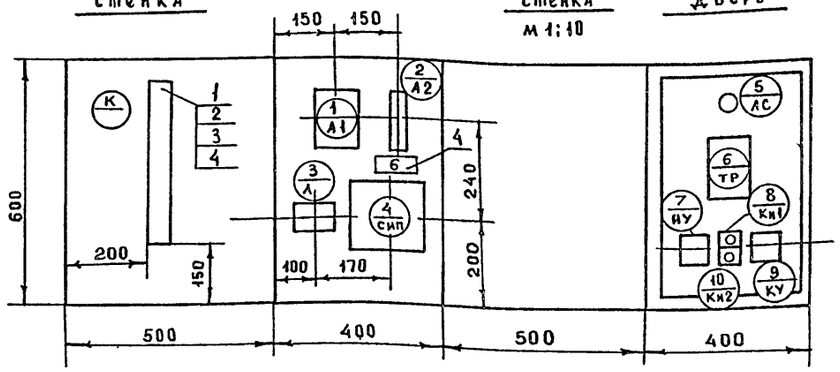

Левая боковая стенка | Задняя стенка

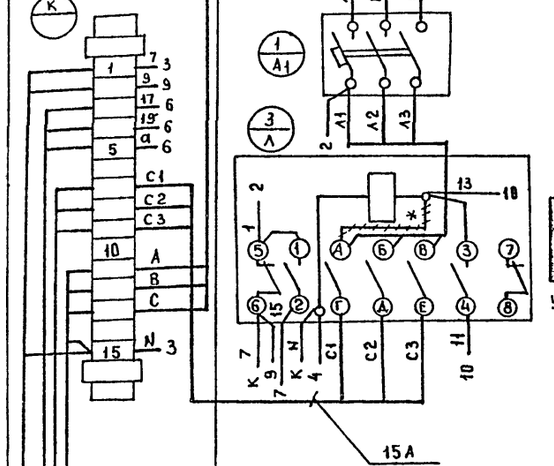

Дверь (вид сзади)

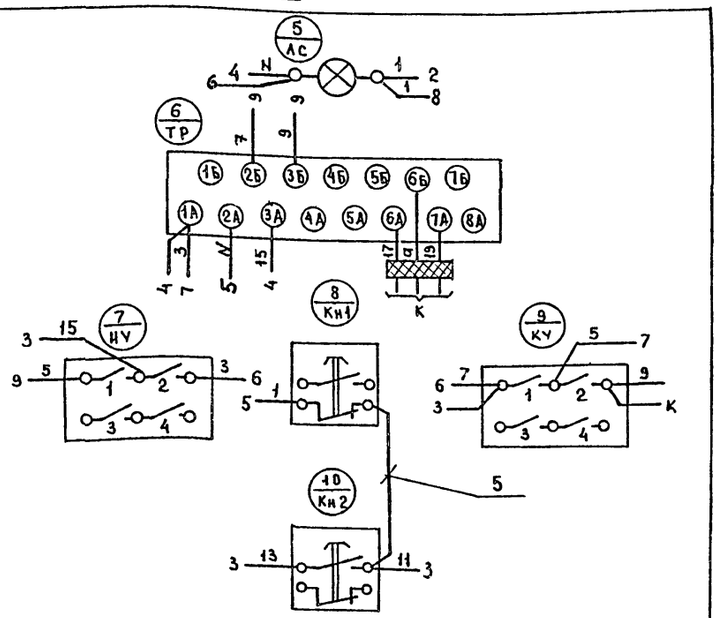

* ——— демонтировать

поз	обозначение	Наименование	кол	примеч.
1		шкаф ШМ 600х400х500 ТУ 36716-71	1	
2		Рамка РПМ-55 ОН347-65	6	

см. схему внешних электрических проводок черт. НА-17

Перечень приборов и аппаратуры

поз.	Наименование и техническая характеристика	тип	кол	N установ. чертежа	примеч
	Щит ЩШМ 600х400х500 ГОСТ 3244-68				
А2	Выключатель автоматический Iн.р.=1А	А63-М	1	ТМУ-1176-73	Iотс = 5Iн.р.
А1	Выключатель автоматический; Iн.р=6,4А	А50-3МТ	1	ТКЧ-1828-69	Iотс.= 4Iн.р.
Л	Пускатель магнитный катушка на ~220В	ПМЕ-111	1	ТКЧ-1841--69	
СИП	Ступенчатый импульсный прерыватель	СИП-01	1	ТКЧ-860-69	
ТР1	Регулятор температуры	ПТР-3-04	1	ТКЧ-821-67	
ИУ	Переключатель универсальный, надпись №24	УП5311-С225	1	ТМЧ--1215-73	
КУ	то же, надпись №36	УП5311-А225	1	"	
Кн1	Кнопка управления исполнение 23	КЕ-011У3	1	ТМЧ-1148-73	
Кн2	Кнопка управления исполнение 24	КЕ-011У3	1	"	
АС	Лампа сигнальная	АС-220	1	ТМЧ-111Т-73	с зеленой линзой

Спецификация изделий и материалов

NN поз	Наименование	тип	технические данные	кол.	примеч.
1.	Рейка зажимов	РЗ-32	ОН4-255-65	1	
2	Колодка маркировочная	КМ-4	ОМУ-254-64	2	
3	Зажим коммутационный	ЗК-Н	ОМУ-251-64	15	
4	Рамка	РДН-55	ОНЧ-347-65	6	
5	Провод	ПГВ-1х1,5	ГОСТ 6323-71	20 м	
	Оконцеватель шайбовый	ОШ	ОМУ-314-65	30	
	Шайба звездочка	Ш3	ОНУ-316-63	15	
	Шайба пружинная	4Н-65г	ГОСТ 5402-51	15	
	оконцеватель	ОП	ТК4-348-68	15	

Надписи в рамках

N, N рамки	текст	код
1	Контроль напряжения	1
2.	температура приточного воздуха	1
3.	управление клапаном на теплоносителе	1
4	Управление вентилятором.	1
5	выбор управления	1
6	Цепи управления	1

КБ по железобетону Госстроя РСФСР г. Москва	Зав. отделом	Фрейдин	1977	Клуб с залом на 400 мест.	Воздушно-тепловая завеса. Щит автоматизации. Общий вид. Схема монтажная.
	Гл. констр. пр.	Кухто			Типовой проект 261-12-173
	Вед. констр.	Галушкин			Альбом II.
					Лист А-16

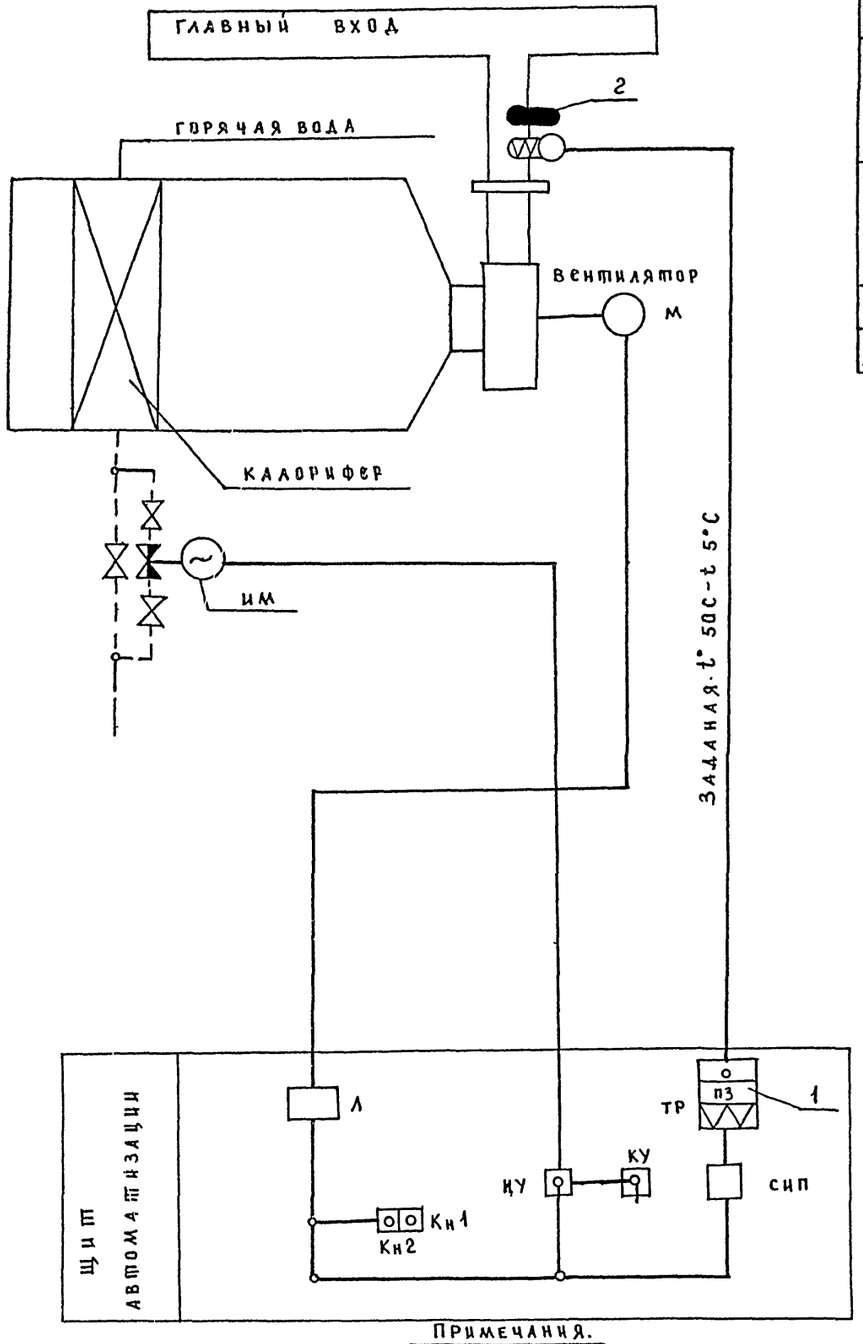

АГРЕГАТ		Воздушно-тепловая завеса			
Место установки первичных приборов отборных устройств и исполнительных механизмов		в техподполье	трубопровод обратного теплоносителя	приточный воздуховод	приточный воздуховод
N МВН или установочного чертежа	первичных приборов	компл с вентилятором	комплектно с клапаном на теплоносителе	ТК43129-69	ТК43093-69
	отборных устройств				
Номер позиции по спецификации		—	—	1	2
Обозначение по электрической схеме		М	ИМ	ТР	

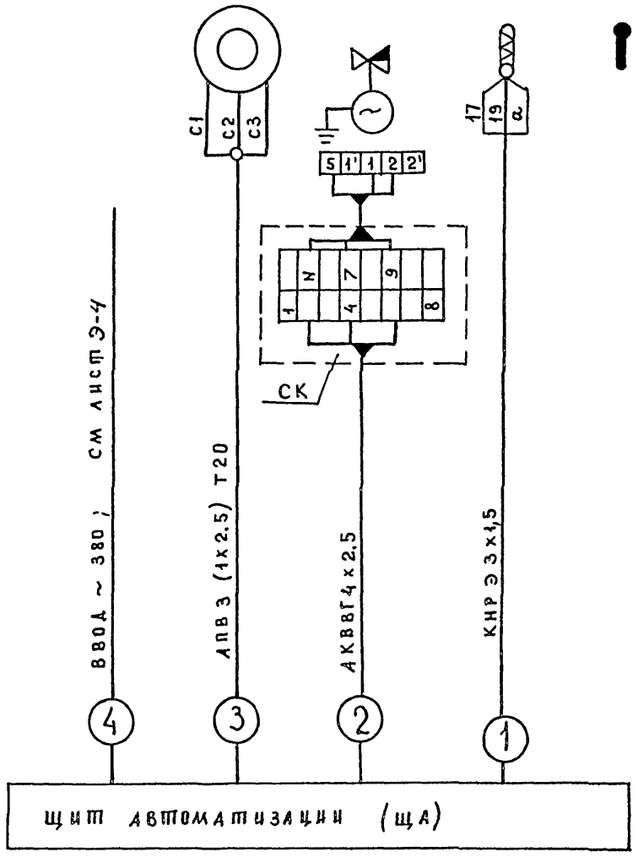

ПЛАН НА ОТМ. - 3.88

М 1:100

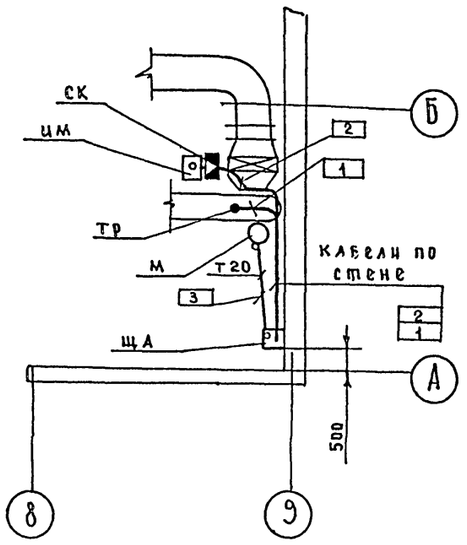

Примечания.

1. Щит автоматизации закрепить на стене на отметке +1000 мм от пола
2. Спуски кабелей к приборам необходимо защитить не менее чем на 2 м от уровня пола.
3. Трубы проложить на отметке -100 мм ниже уровня пола.
4. Заземление электрооборудования выполнить согласно ПУЭ.
5. Монтаж защитного заземления выполнить согласно „Временной инструкции по монтажу защитного

Заземления электроустановок систем автоматизации ВСН 296-72 / ММСС-СССР

Спецификация изделий и материалов

NN п/п	Наименование	тип	технические данные	код.	примечан.
1.	Провод	АПВ	сеч. 1х2,5 мм² ГОСТ 6323-71	20 м	
2	Кабель контрольный	АКВВГ	сеч. 4х2,5 ГОСТ 1508-71	10 м	
3	Кабель контрольный	КНРЭ	сеч. 3х1,5 ГОСТ 7866-67	6 м	
4	Коробка соединительная	КСК-8	на 8 клемм	1	
5	Труба винипластовая среднего типа	26х1.8	МН 1427-61	4 м	
6	Металлорукав	РЗ-ЦХ-20	ГОСТ 3575-75	5 м.	

1977	Клуб с залом на 400 мест.	Воздушно-тепловая завеса. Схема функциональная. Схема внешних электрических проводок. План расположения средств автоматизации и электрических и трубных проводок.	Типовой проект 261-12-173	Альбом II	Лист А-17

КБ по железобетону Госстроя РСФСР г. Москва

Зав. отд. Гл. конструк. Вед. констр. Фрейдин Кухто Галушкин

Согласовано Рук. бриг. Бобринева

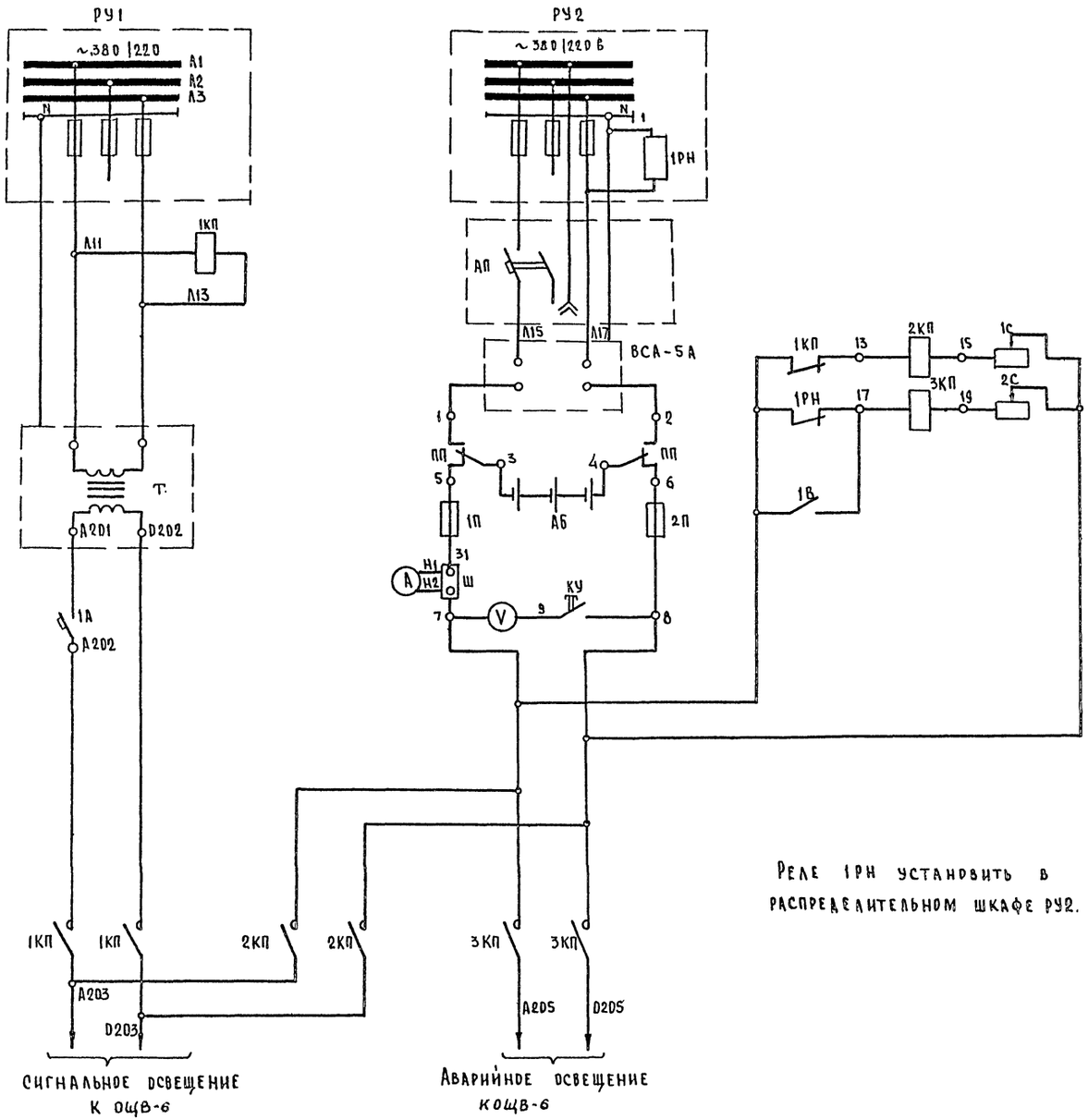

Реле 1РН установить в распределительном шкафе РУ2.

Позиц. обозн.	Наименование	Тип	Технические данные	Кол.	Примечание
Электрощитовая					
1РН	Реле промежуточное	РПУ2-352.203	~220 В	1	
Шкаф управления аварийного освещения ШУ-4					
АП	Автомат двухполюсный	АП50-2МТ		1	Расцеп. 25 А
1КП	Контактор переменного тока	КТ-6012	100 А, катушка ~380 В	1	
2КП; 3КП	Контактор постоянного тока	КН-213	60 А, катушка ~24 В	2	
ПП	Переключатель двухполюсный	РП15-95230 ООУ3	250 А, 500 В	1	
1А	Автомат двухполюсный	АП50-2МТ	50 А, ~380 В	1	Расцеп. 25 А
1В	Выключатель однополюсный	ПВМ-1-10	6 А, 250 В	1	
КУ	Кнопка управления	КЕ-011У3	исп. 18	1	
V	Вольтметр постоянного тока	М 325	шкала 0÷50 В	1	
А	Амперметр постоянного тока	М 325	шкала 0÷100 А	1	Через шунт
Ш	Шунт к амперметру	75 ШСМ	75 МВ, 100 А	1	
1С; 2С	Резистр	ПЭВР	50 ОМ, 25 ВТ	2	
1П; 2П	Предохранитель	ПР-2	100 А, 220 В	2	1 пл. вст. 60 А
Электрощитовая					
Т	Трансформатор понижающий	ОС-1	1 КВА, 380/40 В	1	
ВУ	Выпрямительное устройство	ВСА-5А	65 В, 0÷12 А	1	
Шкаф аккумуляторов					
АБ	Аккумуляторная батарея	3СТ-150 3МВ	36 В, емкость 150 АЧ	7	

1977	Клуб с залом на 400 мест	Аварийное и сигнальное освещение. Схема электрическая принципиальная.	Типовой проект 261-12-173	Альбом II	Лист А-13

Согласовано
Вед. констр. Полянский
Фрейдин, Кухто, Галушкин
Зав. отд. Гл. констр. Вед. констр.
КБ по железобетону Госстроя РСФСР г. Москва

СХЕМА ДЕЖУРНОГО ОСВЕЩЕНИЯ

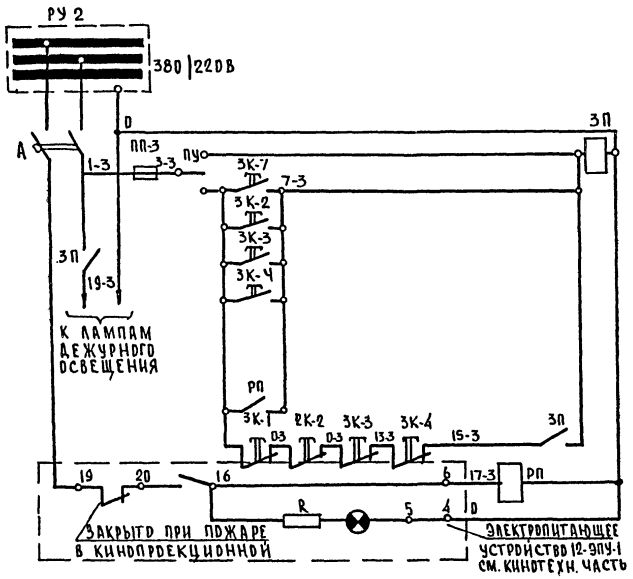

СХЕМА ЗВОНКОВОЙ СИГНАЛИЗАЦИИ

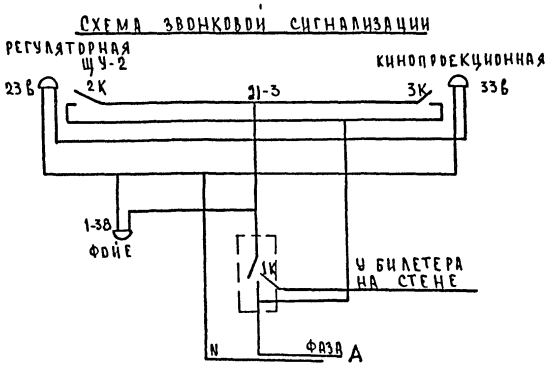

СПЕЦИФИКАЦИЯ СХЕМЫ ДЕЖУРНОГО ОСВЕЩЕНИЯ

		НАИМЕНОВАНИЕ	ТИП	К-ВО
3К-4			–	
3К-3		КНОПКА УПРАВЛЕНИЯ	ПКЕ 222-2У3	2
В КИНОПРОЕКЦИОННОЙ НА ПУЛЬТАХ ДИСТАНЦИОННОГО УПРАВЛЕНИЯ				
3К-2		КНОПКА УПРАВЛЕНИЯ	КЕ-011У3	2
НА ЩУ-2				
3К-1		КНОПКА УПРАВЛЕНИЯ (РЕЗЕРВ)	КЕ-011У3	2
РП		РЕЛЕ ПРОМЕЖУТОЧНОЕ 220В	ПЭ-21	1
3П		ПУСКАТЕЛЬ МАГНИТНЫЙ 220В	ПМЕ-221	1
ПП-3		ПРЕДОХРАНИТЕЛЬ 20А 380В; ВСТАВКА 6А	Ц-27	1
ПУ		ПЕРЕКЛЮЧАТЕЛЬ ПАКЕТНЫЙ 10А; 250В	ППН-1-10 | Н2	1
А		АВТОМАТ (НА ЩИТЕ ЩС-7)	А-3162	1
СПЕЦИФИКАЦИЯ СХЕМЫ ЗВОНКОВОЙ СИГНАЛИЗАЦИИ				
1	1К; 2К; 3К	ВЫКЛЮЧАТЕЛЬ ТУМБЛЕР	Т-П1-2	3
2				
3	1-38	ЗВОНОК ГРОМКОГО БОЯ ~ 220В	МЗ-1	1
4	23В; 33В	ЗВОНОК 220В	ЗВП-220	2

1977	КЛУБ С ЗАЛОМ НА 400 МЕСТ	ЗВОНКОВАЯ СИГНАЛИЗАЦИЯ. ДЕЖУРНОЕ ОСВЕЩЕНИЕ. СХЕМА ЭЛЕКТРИЧЕСКАЯ ПРИНЦИПИАЛЬНАЯ.	ТИПОВОЙ ПРОЕКТ 261-12-173	АЛЬБОМ II	Лист А-19

КБ по железобетону Госстроя РСФСР г. Москва

Зав. отделом Гл. констр. пр. Вед. конструк. Констр. II к. — Фрейдин, Кухто, Полянский, Петров

Цепи управления э/привода темнителя ТС-6М

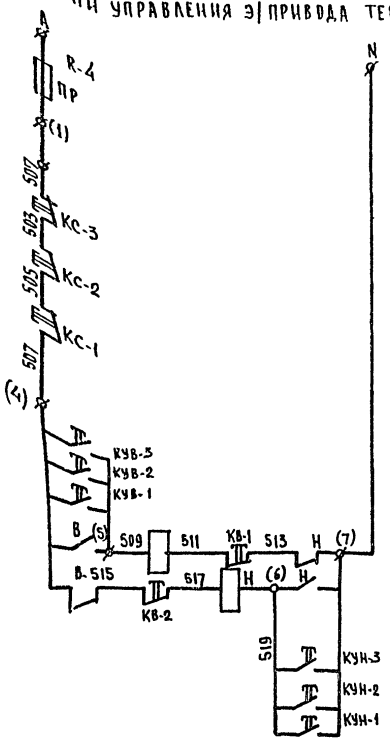

Назначение аппаратуры	Место установки
Предохранители темнителя	ТС-6
Столовые кнопки э/привода ТС-6	Регуляторная (ЩУ-2)
	Кинопроекционная
	ТС-6М (ЩУ-1)
Кнопки э/привода максимум напряжений	Регуляторная (ЩУ-2)
	Кинопроекционная
	ТС-6 (ЩУ-1)
Цепи питания катушек реле „В" и „Н"	ТС-6
Кнопки э/привода минимум напряжения	Регуляторная (ЩУ-2)
	Кинопроекционная
	ТС-6М (ЩУ-1)

Цепи управления магнитных пускателей осв. зрит зала через темнитель и напрямую

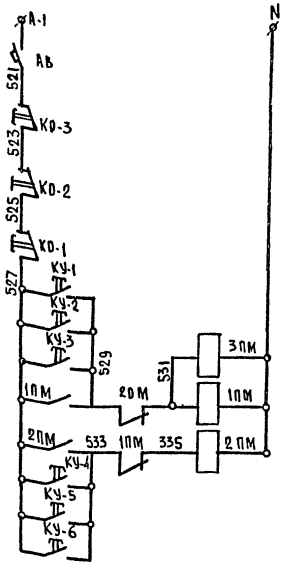

Назначение аппаратуры	Место установки
Автомат	Эл. щитовая
Кнопки отключения напряжения через темнитель и напрямую	Регуляторная (ЩУ-2)
	Кинопроекционная
	ТС-5 (ЩУ-1)
Кнопки включения напряжения через темнитель	ТС-6 (ЩУ-1)
	Кинопроекционная
	Регуляторная (ЩУ-2)
Цепи питания катушек 1ПМ, 2ПМ, 3ПМ	Эл. щитовая на стене
Кнопки включения напряжения на прямую	ТС-6 (ЩУ-1)
	Кинопроекционная
	Регуляторная (ЩУ-2)

Силовая цепь освещения зрительного зала (М1 от РП-1)

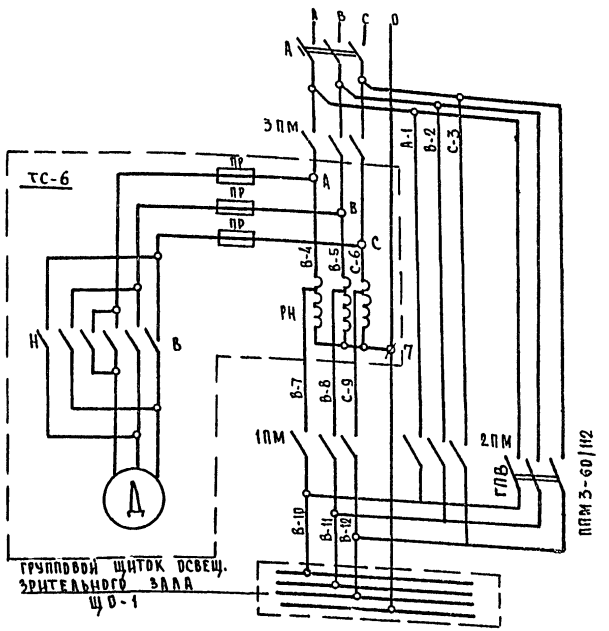

Спецификация

N N поз.	Обозначен. по схеме	Наименование	Тип	Кол.	Технич. данные	Прим
1	ТС-6М	Темнитель света	ТС-5М	1	10 КВА	
2	РН	Обмотка автотрансформатора ТС	—	3	—	Входит в комплект темнителя света ТС-6
3	А	Асинхронный электродвигатель	—	1	—	
4	В; Н	Электромагнитное реле	—	2	—	
5	КВ-1; КВ-2	Конечный выключатель	—	2	—	
6	ПР	Предохранитель	—	3	—	
7	КО-2; КУ-2; КУ-5	Кнопочная станция		1	—	
8	ГПВ	Выключатель пакетный	См. проект освещения	1		
9	1ПМ; 2ПМ; 3ПМ	Магнитный пускатель нереверсивный	ПА-321	3		
10	АВ	Автомат установочный	П-3120	1	150	

В шкафе управления ШУ-2

	КС-3; КО-3	Кнопка управления	КЕ-011У3	2	исп 17	
	КУВ-3; КУ-3 КУН-3; КУ-6	Кнопка управления	КЕ-011У3	4	исп 19	
	В шкафе управления ШУ-1					
	КУ-1; КУ-4 КУВ-1; КУН-1	Кнопка управления	КЕ-011У3	4	исп 19	
	КО-1; КС-1	Кнопка управления	КЕ-011У3	2	исп 17	

ГАП Куцо
Нач. отд. Ганушкин
Гл. конструктор пр. Ганушкин
Вед. конструктор Ганушкин

КБ по железобетону Госстроя РСФСР г. Москва

1977 Клуб с залом на 400 мест

Освещение зрительного зала. Схема электрическая принципиальная.

Типовой проект 261-12-173 | Альбом II | Лист А-20

Вид спереди

М 1:10

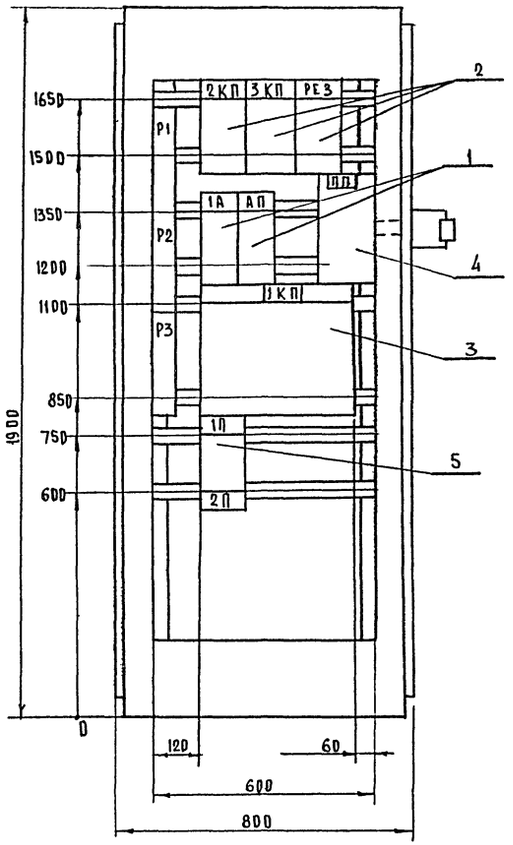

Дверь шкафа

Вид спереди

М 1:10

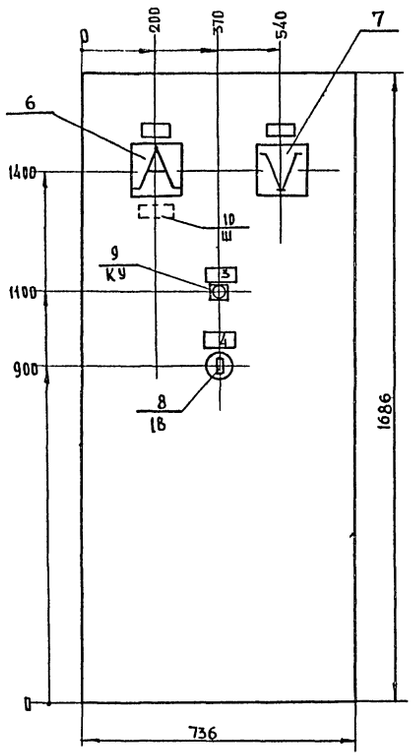

Шкаф одностороннего обслуживания с одностворчатой дверью. Глубиной 600 мм типа ШЭОС-1086.

Надписи на дверях шкафа (номера и наименование механизмов)	1я строка	Аварийное питание сигнального освещения
	2я строка	Аварийное освещение
	3я строка	
	4я строка	
Схема электрическая принципиальная		черт. лист А-18
Схема соединений шкафа		черт. лист А-25

Надпись	Обозн. по схеме	Место надписи	Текст надписи	Примечание
1	А	табличка	ток аккумулятора	
2	V	то же	напряжение аккумулятора	
3	КУ	"	контроль напряжения аккумулятора	
4	1В	"	проверка аварийного освещения	

Поз.	Панель	Обозн. по схеме	Наименован.	Кол.	Тип	Номинальные данные цепей: главной V, В	главной I, А	упр. V, А	Данные по заказу и дополнительные технические данные	Примечание
1		1А, АП	Выключатель автоматический	2	АП50-2МТ	380	50А	—	Iн.р.= 25 А	
2		2КП, 3КП, РЕЗ.	Контактор постоянного тока	3	КН-213	60	—	-24		
3		1КП	Контактор переменного тока	1	КТ 60.12	—	100	-380		
4		ПП	Переключатель двухпрпюсный	1	РП 15-35230 ПОУ3	500	250	—		
5		1П, 2П	Предохранитель	2	ПР-2	220	100		Упл. вс. 60А	
6		А	Амперметр постоянного тока	1	М325	—	—	—	Шкала 0÷100 А	питание через шунт 75 ШСМ
7		V	Вольтметр постоянного тока	1	М325	—	—	—	Шкала 0÷50 В	
8		1В	Выключатель однополюсный	1	ПВМ1-10	250		6	исп. 1	
9		КУ	Кнопка управления	1	КЕ-011Б3	—	—	—	исп. 18	
10		Ш	Шунт	1	75 ШСМ	—	—	—	75 мВ 100 А	
		1С, 2С	Резистр	2	ПЭВР	—	—	—	50 ом	Устанавливаются вдоль рее к

1977	Клуб с залом на 400 мест	Шкаф аварийного и сигнального освещения. ШУ4 Общий вид. Технические данные электрооборудования. Перечень надписей.	Типовой проект 261-12-173	Альбом III	Лист А-21

ГПИ железобетону Госстроя РСФСР г. Москва

Зав. отделом Фрейдин
Гл. констр. Кухто
Вед. констр. Галушкин

Общий вид
М 1:5

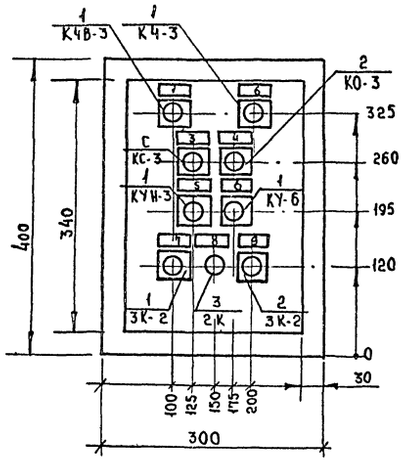

Примечания.

1 Шкаф управления типа ЯУЭ-0431 глубиной 180 мм.

Перечень надписей. Таблица.

Надпись	Обозн. по схеме	Место надписи	Текст надписи	Прим.
1	КЧВ-3	Табличка	СВЕТЛО	
2	КУ-3	То же	ВКЛ. ЧЕРЕЗ ТЕМНИТЕЛЬ	
3	КС-3	"	ОТКЛ.	
4	КО-3	"	СТОЛ	
5	КУН-3	"	ТЕМНО	
6	КУ-6	"	ВКЛ. НА ПРЯМУЮ	
7	3К-2	"	ДЕЖУРНОЕ ОСВЕЩЕНИЕ „ВКЛ."	
8	2К	"	ЗВОНОК	
9	3К-2	"	ДЕЖУРНОЕ ОСВЕЩЕНИЕ „ОТКЛ."	

Левая боковая стенка

Дверца шкафа (вид со стороны монтажа)

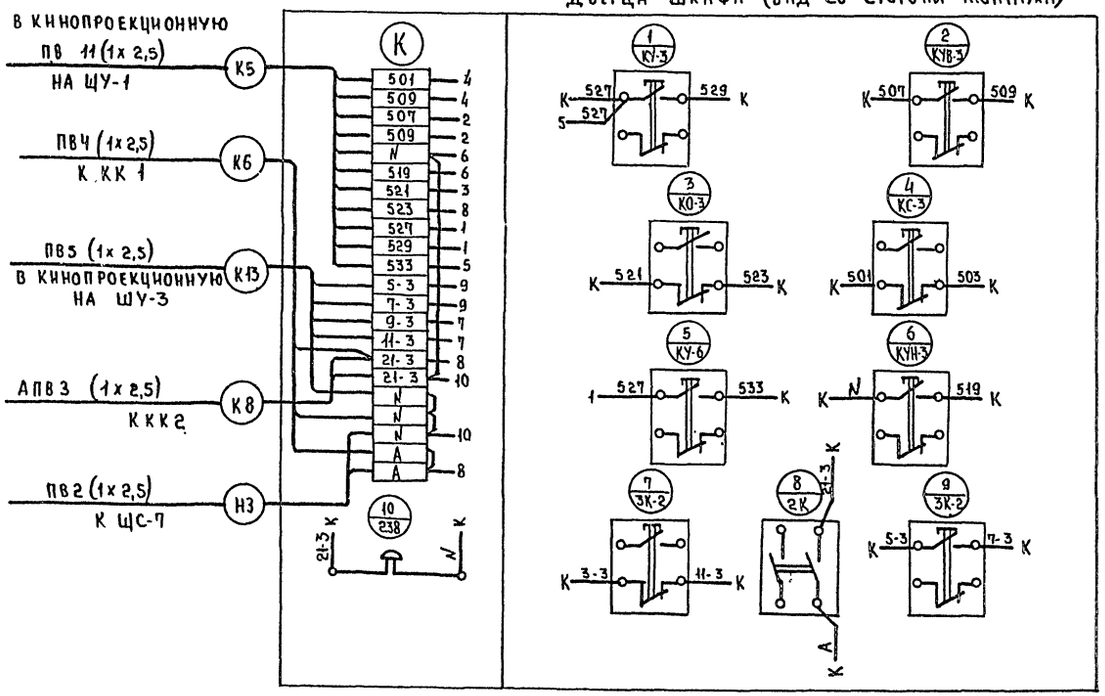

Технические данные электрооборудования

Поз	Обознач. по схеме	Наименование	Кол	Тип	Номин. данные цепей: главной И.В.	главной I А	упр. И.В.	Данные позаказу и дополнительные технические данные	Примечание.
1	КУВ-3 КУ-3 КУН-3 КУ-6 3К-2	Кнопка управления	5	КЕ-011У3	—	—	—	Исполнение 19	Толкатель черный без надписи
2	КС-3 КО-3 3К-2	Кнопка управления	3	КЕ-011У3	—	—	—	Исполнение 17	Толкатель красный без надписи
3	2К.	Выключатель малоамперный типа тумблер	1	ТП1-2	—	—	—		

КБ по железобетону Госстроя РСФСР г. Москва.
Зав. отделом Шренанн
Гл. конструкт. Кухто
Вед. констр. Галушкин

1977	Клуб с залом на 400 мест.	Шкаф управления ШУ-2. Общий вид. Схема электрических соединений. Технические данные электрооборудования. Перечень надписей.	Типовой проект 261-12-173	Альбом II	Лист А-22

Общий вид шкафа
М 1:5

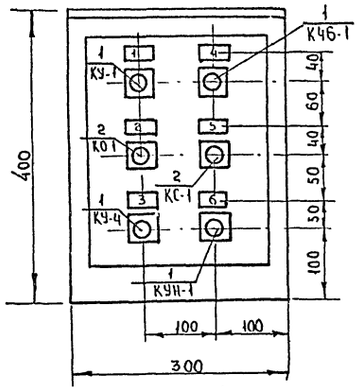

Схема соединений
Боковая стенка Дверь (вид со стороны монтажа).

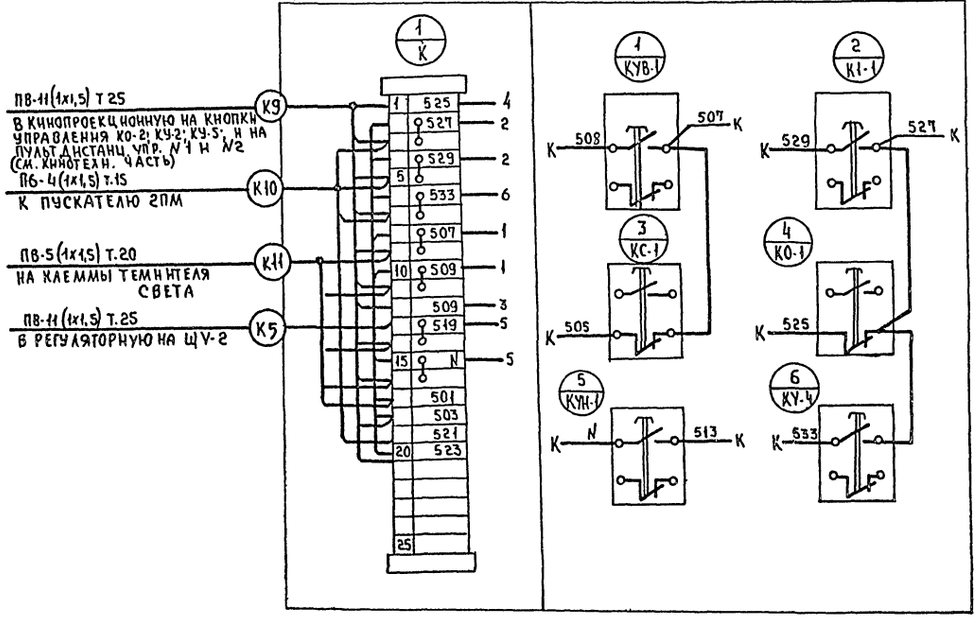

Примечание:

1. Щиток заземлить согласно ПУЭ.
2. Шкаф управления типа ЯУЭ-0.431 глубиной 180мм.

Перечень надписей.

N рамки	Текст надписей	Кол-во
1	Включение через темнитель	1
2	Выключено	1
3	Включение напрямую	1
4	Светло	1
5	Откл.	
6	Темно	

Технические данные электрооборудования.

Поз.	Обозн. по схеме	Наименование	Ед. изм.	Кол.	Тип	Номин. дан. цепей: Глав. ц.в	Номин. дан. цепей: Нын. I А	Номин. дан. цепей: Упр. ц.в	Данные по заказу и дополнит. технич. данн.	Примечан.
1	КУ-1; КУ-4	Кнопка управ-	шт.	4	КЕ-011У3				ИСП. 19	
	КУВ-1 КУН-1	ления								
2	КО-1 КС-1	То же	шт.	2	КЕ-011У3				ИСП. 17	

1977	Клуб с залом на 400 мест	Шкаф управления ШУ-1. Общий вид. Схема соединений. Технические данные. Электрооборудование здания. Перечень надписей.	Типовой проект 261-12-173	Альбом II	Лист А-23.

КБ по железобетону Госстроя РСФСР г. Москва.

Зав. отделом Фрейдин
Гл. констр. пр. Кухто
Вед. конструк. Полянский
Конструкт II к. Петров

Общий вид
м 1:10

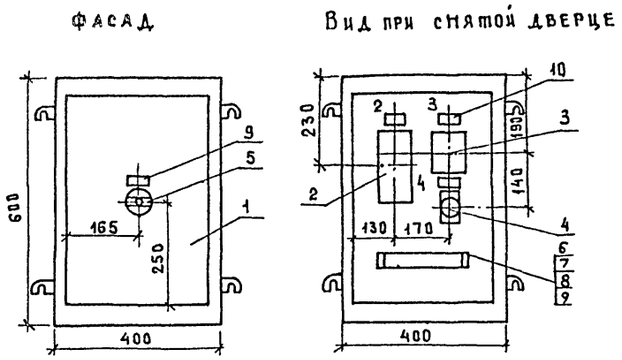

Монтажная схема

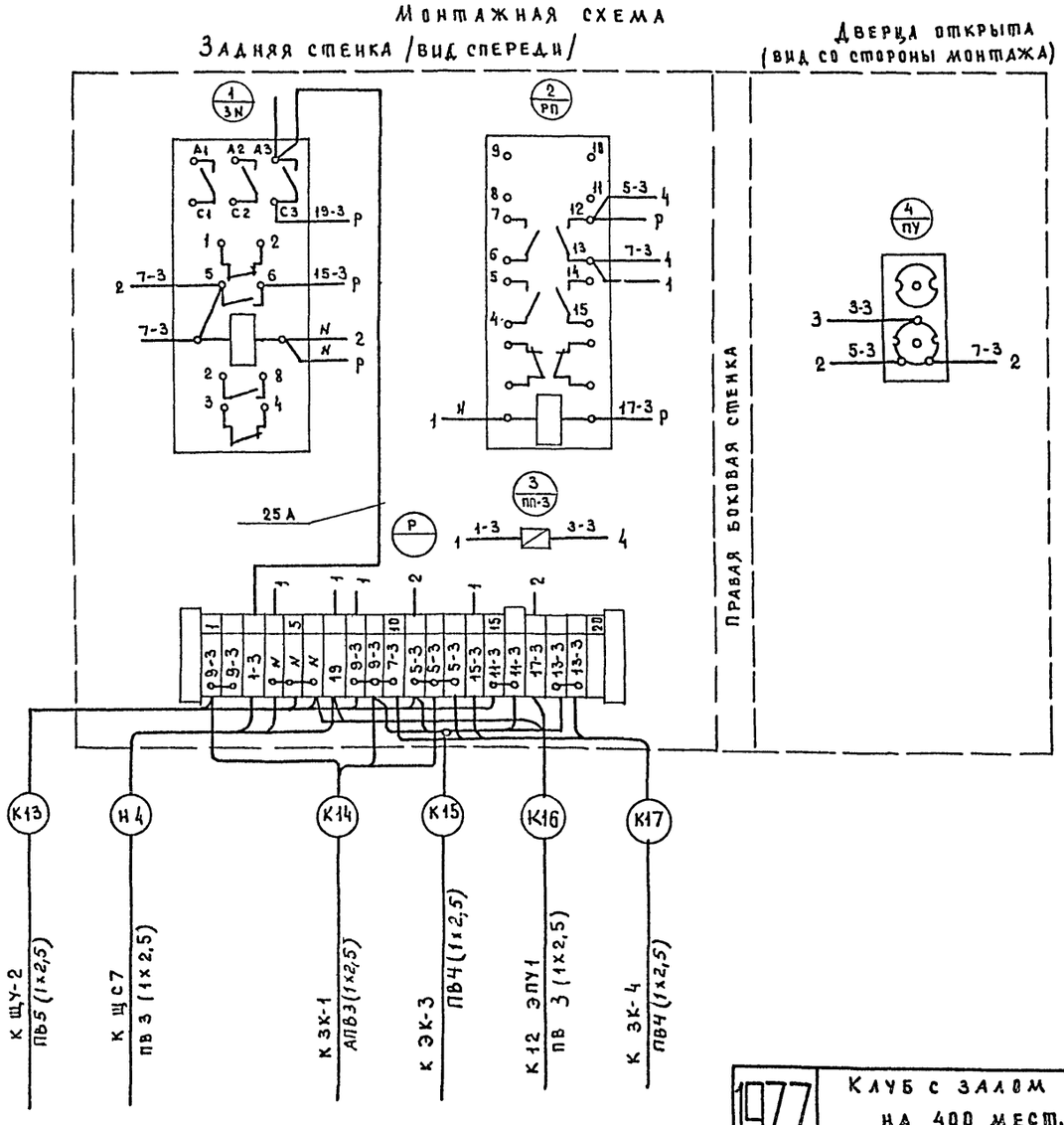

Примечание.

Шкаф заземлить согласно ПУЭ.

Перечень надписей

N панели	N надписей	Обозначение	Место надписи	Текст надписи	Примечания
1	1	ПУ	Табличка	Избиратель управления	
			на панели	Местное-дистанционное	
	2	ЗП	Табличка	ЗЛ	
	3	РП	—"—	РП	
	4	ПП-3	—"—	ПП-3	

Спецификация электрооборудования

N позиций	Обознач. по схеме	Наименование	Ед. изм.	К-во	Тип	Номинальные данные цепей: Главные Y	Главные A	Упр. Y	Дополнит. данные	Примечания
1		Шкаф	шт	1	ЯУЭ-0.643				400×600 ×344	
2	ЗА	Пускатель магнитный	"	1	ПМЕ-221			220		
3	РП	Реле промежуточное	"	1	ПЭ-21			220	220В	2н.о+2н.з +2п
4	НП-3	Предохранитель	"	1	Ц-27				20А Уплвс.6А	
5	ПУ	Переключ. пакетный	"	1	ППМ-1-10/Н2				10А, 250В.	

1977	Клуб с залом на 400 мест.	Шкаф дежурного освещения ШУ-3. Общий вид. Схема. Электрическая соединений. Технические данные электрооборудования. Перечень надписей.	Типовой проект 261-12-173	Альбом II	Лист А-24

Зав. отделом Фрейдин
Гл. констр. пр. Кухто
Вед. констр. Полянский
Констр. Галушкин

КБ по железобетону Госстроя РСФСР г. Москва

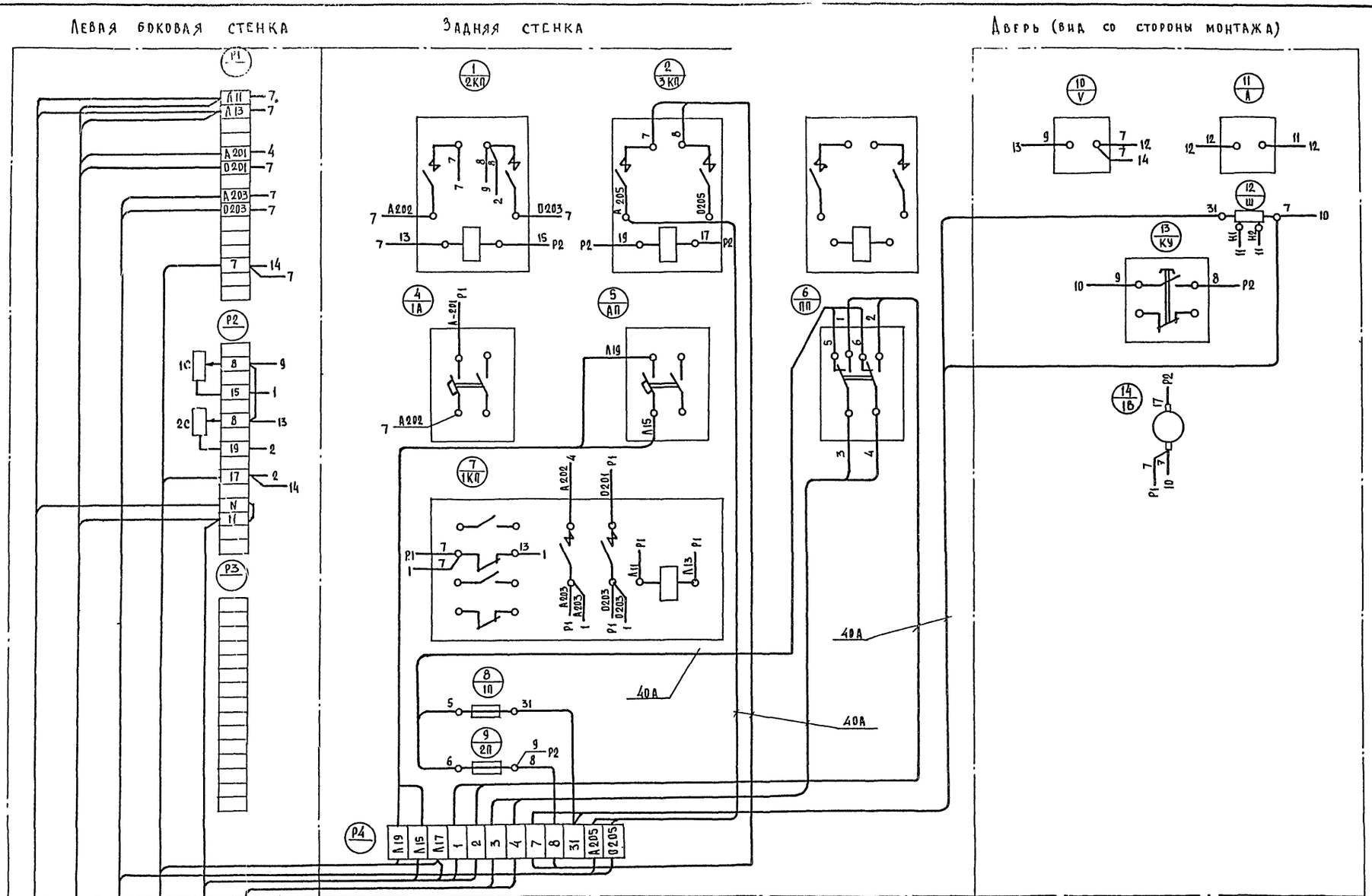

КБ по железобетону Госстроя РСФСР г. Москва	1977	Клуб с залом на 400 мест	Шкаф управления аварийным и сигнальным освещением ШУ-4. Схема электрических соединений.	Типовой проект 261-12-173	Альбом II / Лист А-25

15964-02 60

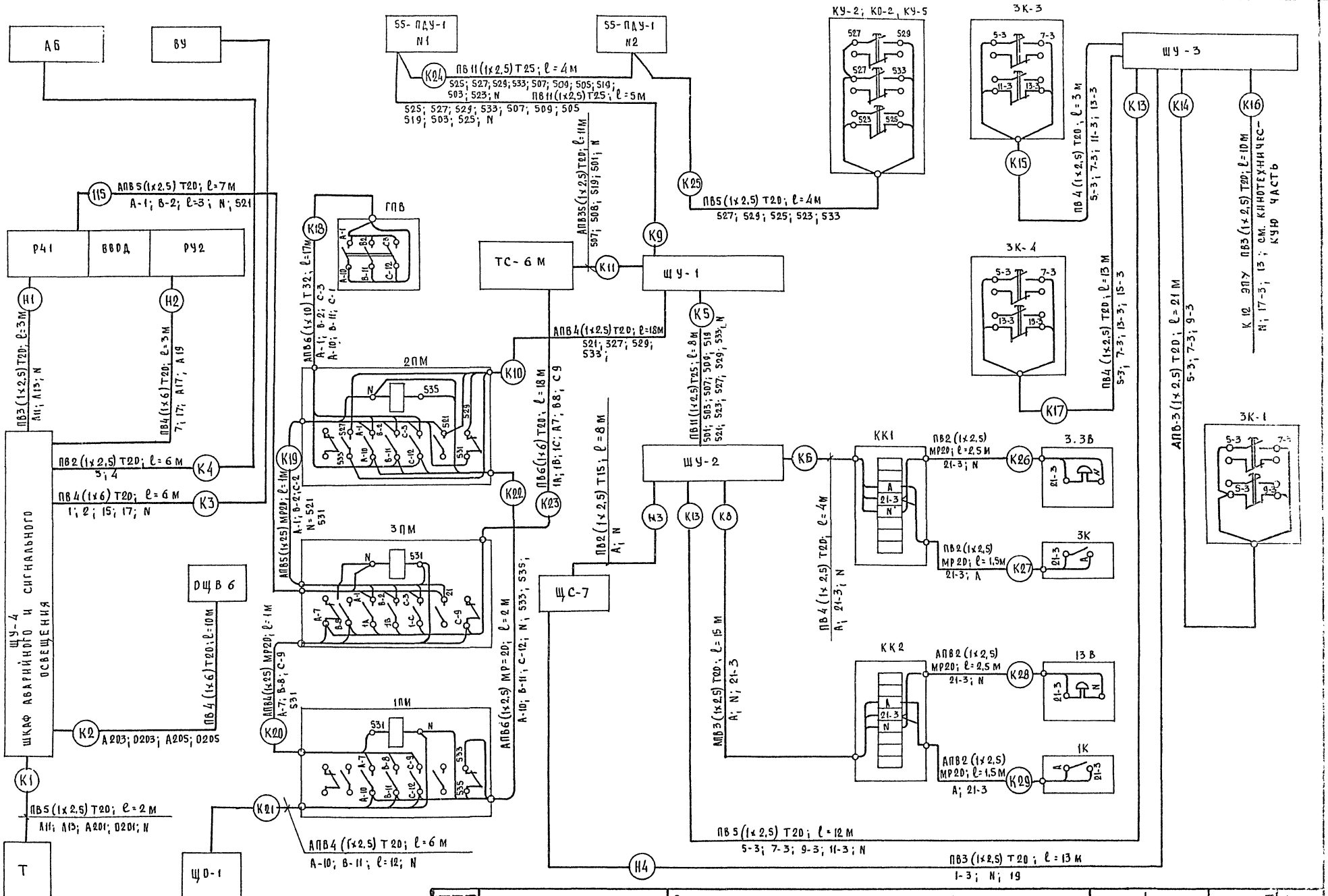

977	Клуб с залом на 400 мест	Освещение зрительного зала. Схема электрическая подключения	Типовой проект 261-12-173	Альбом III

15964-02 Г1

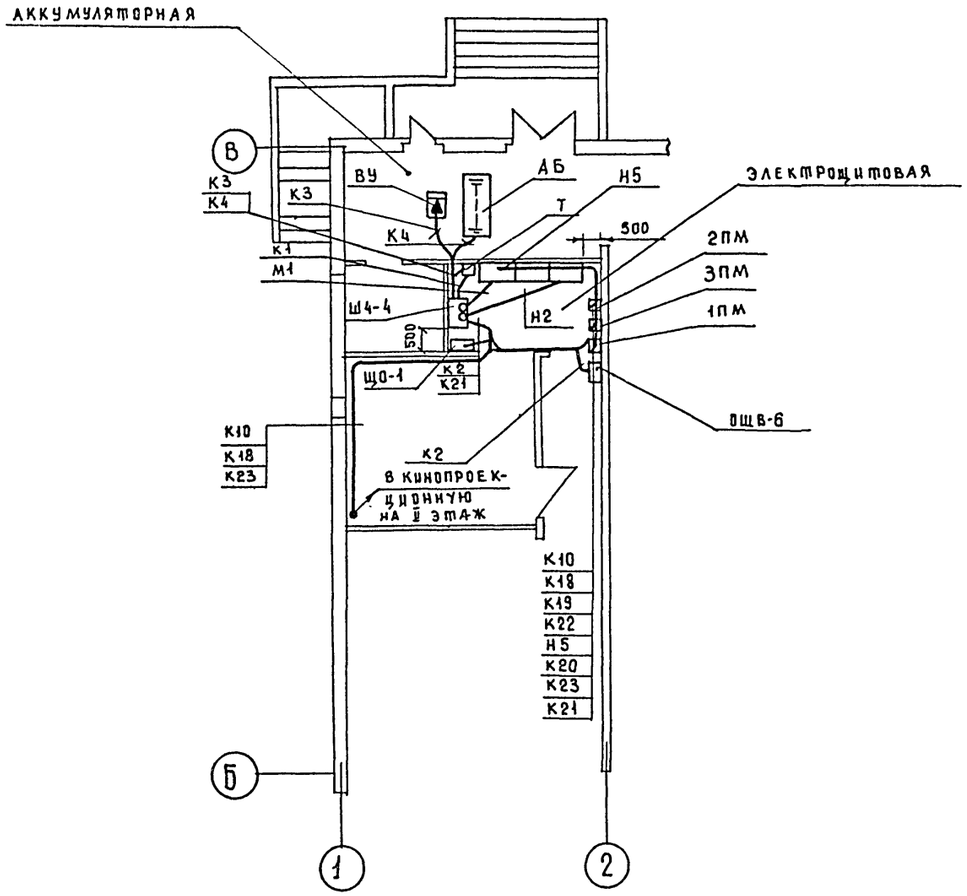

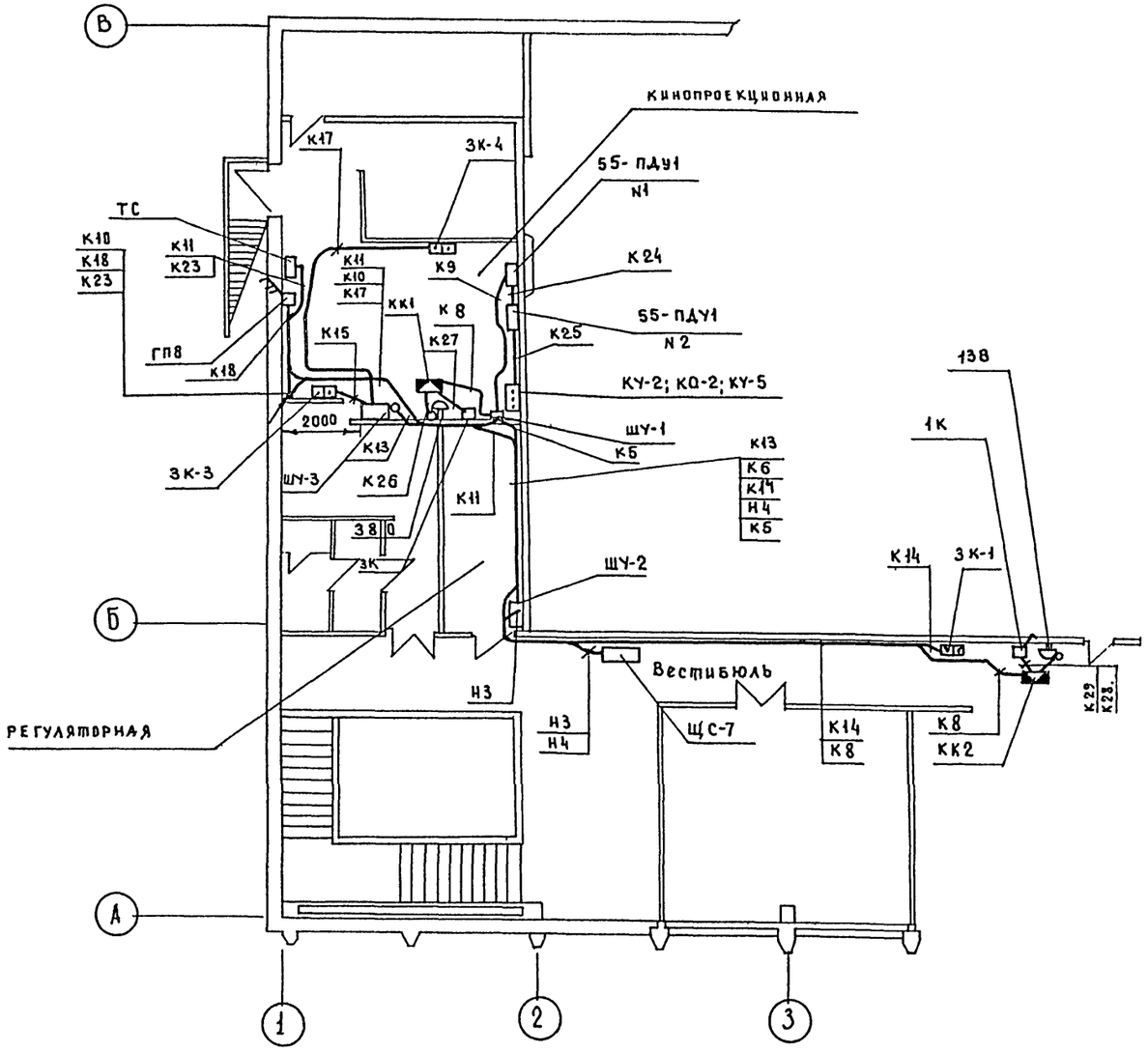

Примечания

1. Провода проложить в тонкостенных трубах по ГОСТ 10704-70
2. Трубы проложить на отметке −100 мм ниже уровня чистого пола и вывести к пускателям, кнопкам, и навесным шкафам на отметку +1200 мм о пола к щитам освещения и звонкам трубы вывести на отметку +2200 мм.
3. Заземление электрооборудования выполнит согласно ПУЭ.
4. Перечень аппаратуры, электрооборудования и материалов см. в заказных спецификация.

1977	Клуб с залом на 400 мест	Освещение зрительного зала. Расположение электрооборудования. Трубные прокладки.	Типовой проект 261-12-173	Альбом II	Лист. А-27

КБ по железобетону Госстроя РСФСР г. Москва

Зав. отделом Гл. констр. Вед. констр. Трейдин Кухто Галушкин

15964-02 62

Пояснения к проекту.

Настоящий проект составлен в соответствии с „Правилами строительства, ремонта линии связи и радиотрансляционных сетей". Проектом предусмотрены следующие слаботочные устройства.

I Радиофикация: Для присоединения внутренней радиопроводки к внешней сети радиотрансляции на крыше установить стойку с абонентским тр-ром т. „ТАГ-10". Проводка от абонентского трансформатора до разветвительного пункта, установленного в шкафу, выполняется внутри трубостойки в резиновой трубке ф9 мм. кабелем марки ПТПЖ-2×1.2мм, далее в тонкостенной трубе ф25 мм. Всё слаботочное оборудование размещается в шкафах разм. 36×23(h)×10 см, установленных на h=2м от пола на 1 и 2 этажах; абонентская проводка выполняется проводом марки ПТПЖ 2 и 1,2мм, безразрывно-шлейфом. Радиорозетки устанавливаются на h=0,7м от пола и не менее 1м от осветительных розеток. Вся абонентская разводка выполняется скрыто в штрабе с последующей затиркой алебастром. Для протяжки проводов, в перегородках до начала отделочных работ должны быть сделаны отверстия ф20 мм. (на плане показано стрелкой).

II Телефонизация. Телефонный ввод осуществить от 2×2 стойки через предохранитель т. „АЗУ-2", установленные в шкафу слабых токов на 1 эт. Стойку зарядить проводом марки АТВ-2.05 мм². Абонентская проводка выполняется скрыто проводом марки ТРП-1×2×0.5 мм.

III Грозозащита. Для защиты слаботочных устройств от атмосферных разрядов предусматривается устройство молниеотвода. Молниеотвод выполняется по поверхности крыши и покрывается битумом за 2 раза. Вертикальный спуск молниеотвода выполняется по стене здания на штырях. Для заземления используются электроды из угловой стали разм. 50×50×5 мм, забиваемые на 0,5 м от уровня земли. Расстояние между ними 3,0м. Электроды соединяются между собой стальной полосой разм. 50×5 мм. От предохранителя т. АЗУ-2" к заземлителю прокладывается заземляющий вывод, который внутри помещения выполняется медным изолированным проводом ф15 мм, а снаружи - голым стальным оцинкованным проводом ф4÷5 мм.

Количество электродов, забиваемых в землю, определяется при привязке проекта по следующей таблице:

Наименование грунта	Торф, чернозем и глина	Суглинок	Супесь, песок мокр и средн. влажнос.
Кол-во электр	1	2	5

IV Телеантенна

Для приема телевизионных передач предусматривается установка коллективной телеантенны. Телеантенна устанавливается на опорной трубе на крыше здания.
Ввод кабеля марки КПТМ из опорной трубы в нишу на 2ом этаже выполняется в стальной трубе ф25 мм.
Разветвительная коробка типа КРТВ-6 располагается в нише на 2ом этаже.
Прокладка кабеля от коробки КРТВ-6 к телевизионным приемникам выполняется районным телеателье.

V Радиофикация (местная)

Для радиофикации предусматривается установка в кинопроекционной усилителя т. „ТУ-100м". Вся аппаратура размещается на 2 столах, которые крепятся к полу металлическими угольниками. Столы должны быть окрашены огнестойкой краской. Абонентская проводка выполняется аналогично городской радиофикации. Звуковые колонки устанавливаются на h=3,0м от пола.

VI Фазировка звуковых колонок.

Микрофонная линия и линии пониженного уровня прокладываются в стальных трубах.
Трубы с микрофонными линиями при параллельной прокладке с линиями переменного тока 220/380в, должны сближаться не более чем на 1м. Микрофонная линия должна прокладываться без спаек, экраны микрофонных линий не должны касаться стальных труб и других заземленных участков.

Спецификация

NN п/п	Наименование	ГОСТ	Ед. изм	К-во	Условн. обознач
	Закладные устройства				
1	Труба стальная тонкостенная ф25 мм	3262-62	м	85,0	
2	Стальная катанка ф8 мм	2590-57	м	17,0	
3	Шкаф разм 35×23(h)×10 см.	—	шт.	2	
	Радиофикация				
1	Трансформатор абонентский т. „ТАГ-10"	7659-68	шт.	1	
2	Трубостойка габаритом 2,0 м	8715-68	"	1	
3	Разветвительная коробка т. „УК-2П"	10040-62	"	4	
4	Ограничительная коробка т. „УК-2С"	10040-62	"	19	
5	Радиорозетка	8659-67	"	14	
6	Динамик мощн. 0,25 вт.	5961-66	"	14	
7	Трансляционный усилитель т. „ТУ-100"	г. Барнаул э-д п/я 9	ком.	1	
8	Звуковая колонка т. „10-К3-2"	5961-66	шт.	4	
9	Магнитофон марки „Тембр"	12107-66	"	2	
10	Коробка на 2 микрофонных разъема	—	"	1	
11	Провод марки ПТПЖ 2×1.2 мм	10254-62	м	400,6	
12	Кабель марки РПШЭ 2×0,8 мм	5783-69	"	50,0	
	Телефонизация				
1	Стойка телефона емк. 2×2	8046-56	шт.	1	2×2
2	Предохранитель типа „АЗУ-2"	6524-61	"	1	АЗУ-2
3	Телефонный аппарат типа „ТА-65"	9686-68	"	2	
4	Провод марки ТРП-1×2×0,5	6437-65	м	150,0	
5	То же АТВ-2×0,6 мм²	8133-69	"	12,0	
	Телеантенна				
1	Антенна типа ТВК-4/1.3÷ТВК 7/6-12	—	шт.	1	
2	Коробка распределительная типа КРТВ-6	—	"	1	Б
3	Кабель марки КПТМ		м	6	

КБ по железобетону Госстроя РСФСР г. Москва	Зав. отделом Фрейдин Гл. констр. пр. Кухто Вед. констр. Полянский Констр. Кат Петров	1977	Клуб с залом на 400 мест	Слаботочные устройства. Пояснения к проекту Спецификация.	Типовой проект 261-12-173	Альбом II	Лист СУ-1

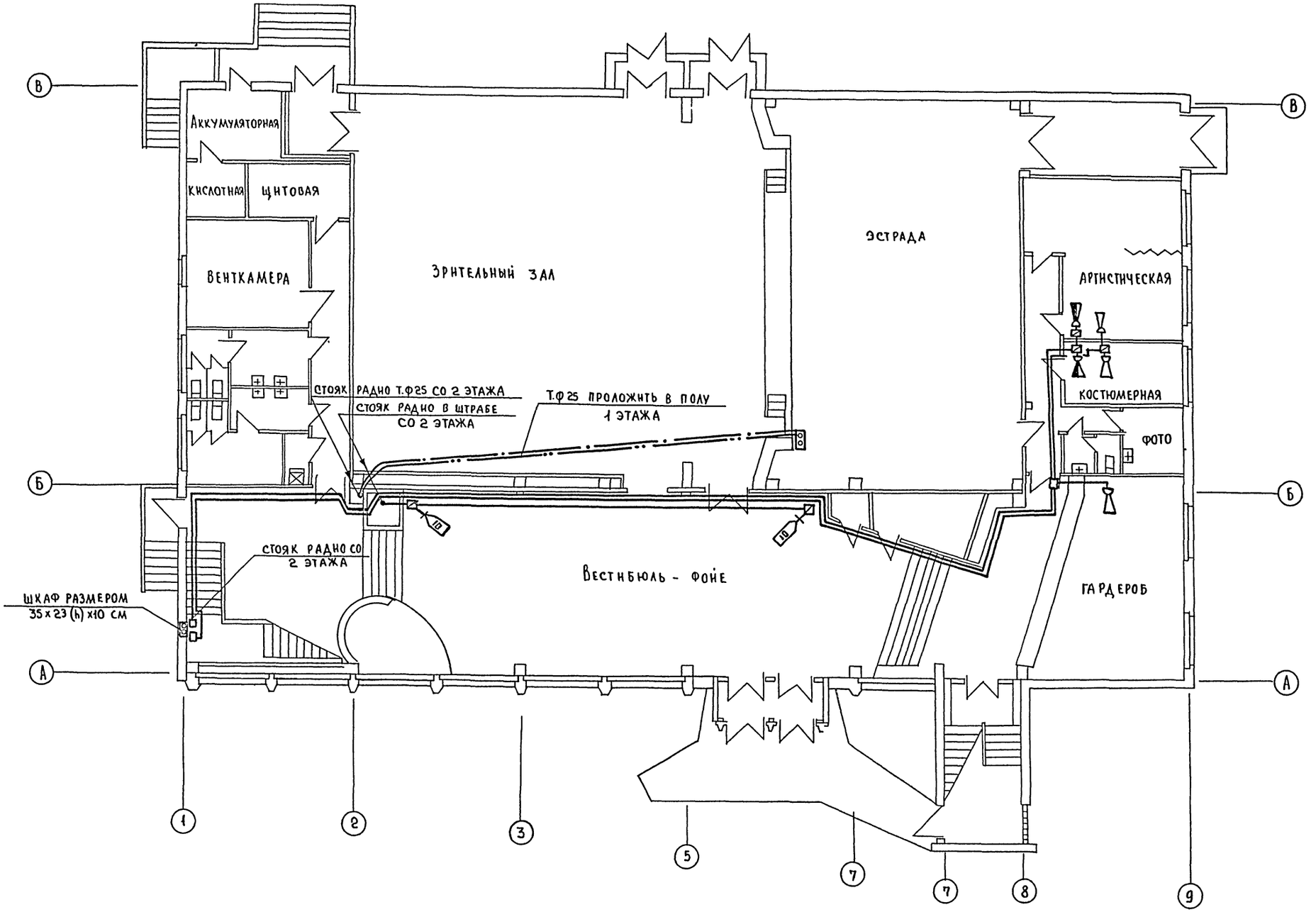

1977	Клуб с залом на 400 мест	Слаботочные устройства. План I этажа.	Типовой проект 261-12-173	Альбом II	Лист СУ-2

КБ по железобетону Госстроя РСФСР. г. Москва.

Зав. отделом Гл. конструк. пр. Вед. конструк. Констр. II к.

Фрейдин. Кухто Полянскин Петров.

15964-02 64

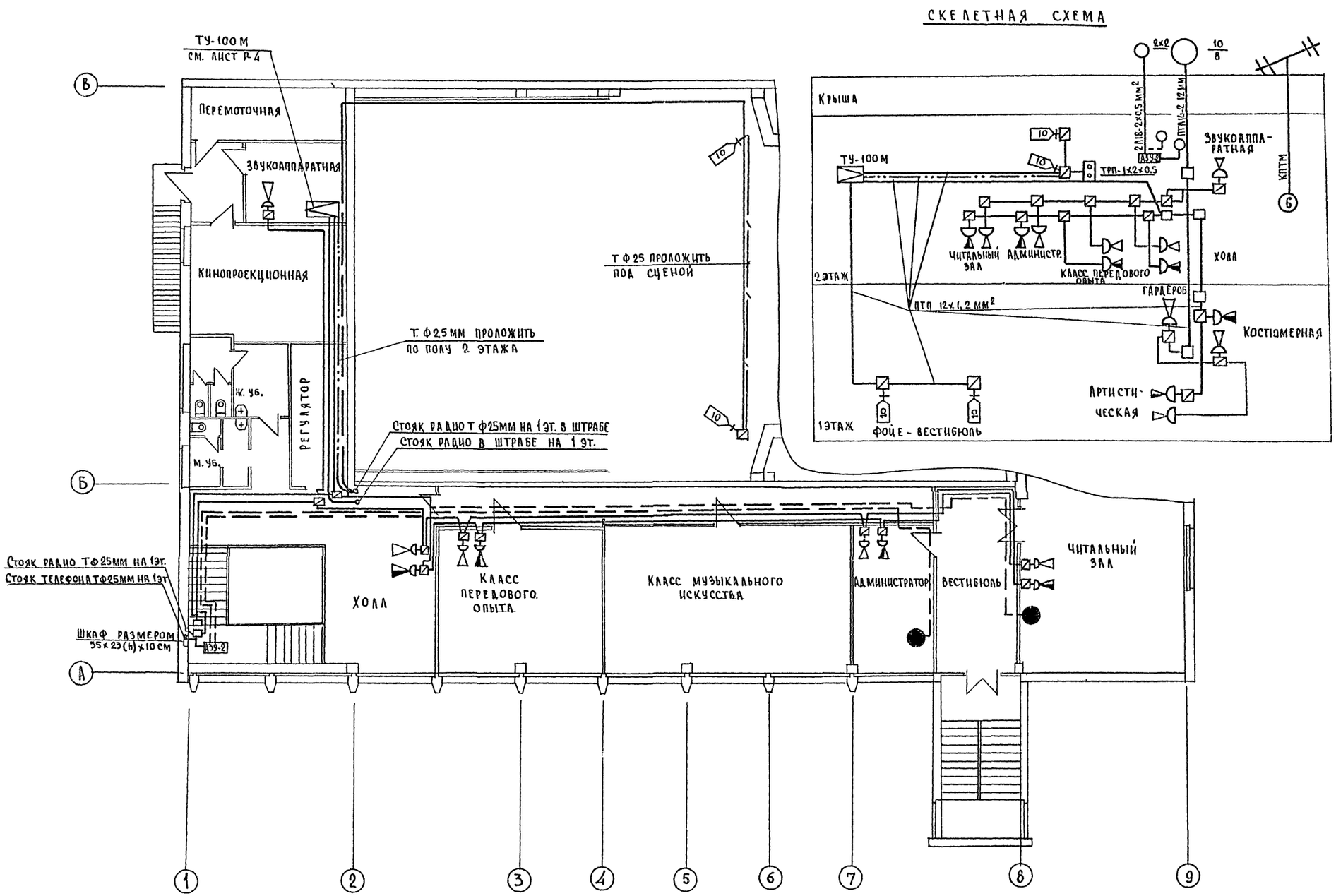

1977	КЛУБ С ЗАЛОМ НА 400 МЕСТ	СЛАБОТОЧНЫЕ УСТРОЙСТВА ПЛАН 2ГО ЭТАЖА. СКЕЛЕТНАЯ СХЕМА.	ТИПОВОЙ ПРОЕКТ 261-12-173	АЛЬБОМ II	ЛИСТ СУ-3

КБ по железобетону Госстроя РСФСР г. Москва

Зав. отделом Гл. констр. пр. Вед. констр. Констр. II к.

Фрейдин Кухто Полянский Петров

15964-02 65

План крыши
М 1:100

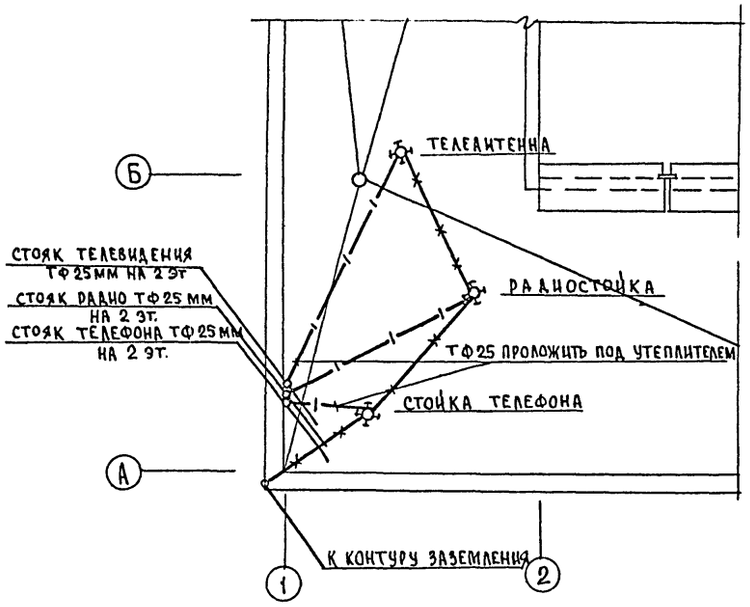

Аппаратура звукоаппаратной

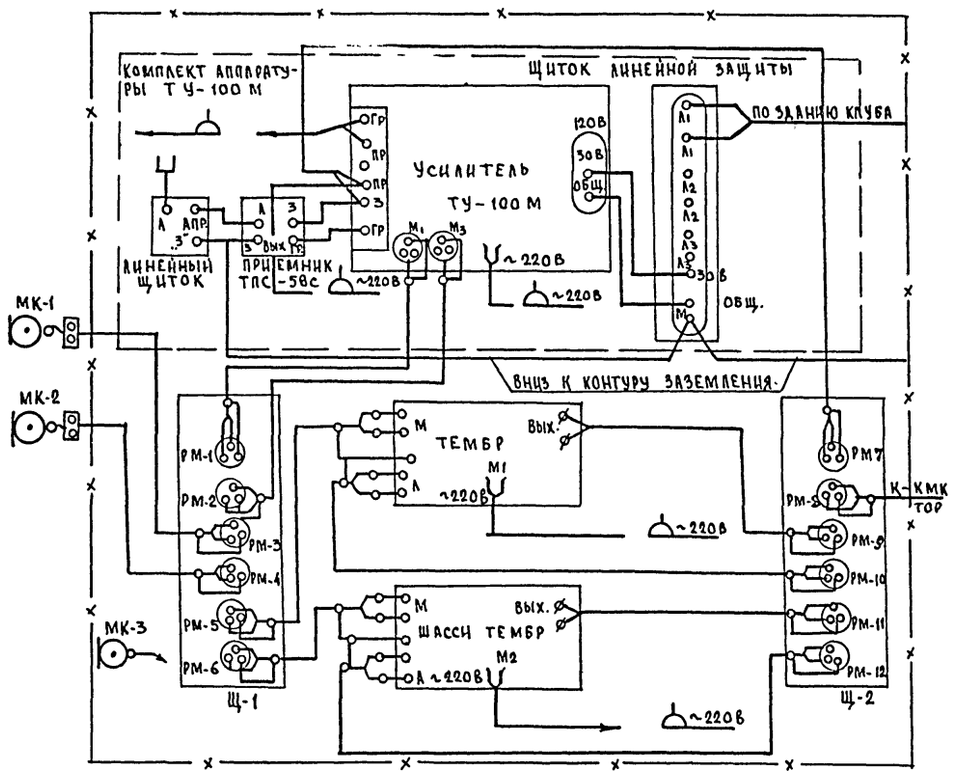

План расположения оборудования в звукоаппаратной
М 1:25

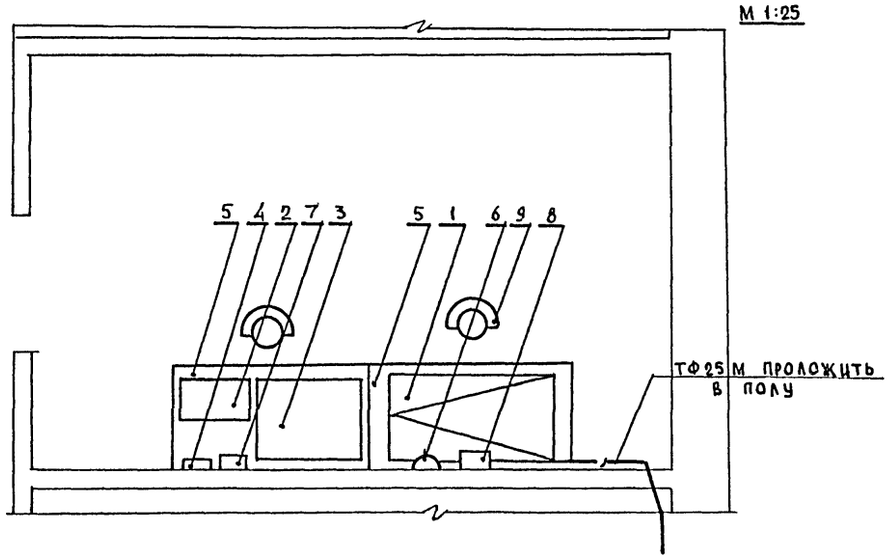

Экспликация

N N п.п.	Наименование	Тип	Ед. изм	К-во
1.	Трансляционный усилитель	ТУ-100М	компл	1
2	Радиоприемник	ТПС-58С	шт.	1
3	Магнитофон	„Тембр"	шт.	2
4	Щиток с разъемами	—	шт.	1
5	Стол однотумбовый	—	шт.	2
6	Радиорозетка	РШО	шт.	1
7	Антенный щиток	—	шт.	1
8	Щиток линейной защиты	Щ3	шт.	1
9	Стул полумягкий	—	шт.	2

Зав. отделом	Фрейдин		
Гл. констр. пр.	Кухто		
Вед. констр.	Полянский		
Констр. II кат.	Петров		

КБ по железобетону Госстроя РСФСР г Москва

1977	Клуб с залом на 400 мест.	Слаботочные устройства. План крыши. Аппаратура звукоаппаратной. План расположения оборудования. Экспликация.	Типовой проект 261-12-173	Альбом II	Лист СУ-4

Пояснительная записка.

В качестве основной аппаратуры пожарной сигнализации принят прибор типа „Сигнал - 12 АМ" („Комар") с приставкой „Сигнал- 12 БМ" общей емкостью 7 лучей.

Прибор устанавливается в кабинете администратора. Прибор обеспечивает выдачу сигнала „тревога" при нарушении целостности шлейфов. Фиксация сигнала тревоги осуществляется одновременно на приборе и выносными сигнальными устройствами (лампа и звонок). Повреждение лучей (в случае обрыва или короткого замыкания) автоматически фиксируется на приборе. В схеме прибора предусмотрена возможность передачи сигнала тревоги на пульт централизованного наблюдения по занятой телефонной паре.

Электропитание прибора осуществляется от сети переменного тока резервной группы вводного щита.

Шлейфные линии от прибора „Комар" до пожарных датчиков ДТЛ выполняются проводом ТРП- 1×2×0.5. открыто.

Датчики ДТЛ устанавливаются на потолках помещений на подрозетниках из расчета один датчик на 15 кв.м.

Датчики включаются в шлейф последовательно и в конце шлейфа устанавливается нагрузочное сопротивление. 1 ком.

Схема соединений концентратора „Сигнал-12 АМ" с приставкой „Сигнал- 12 БМ".

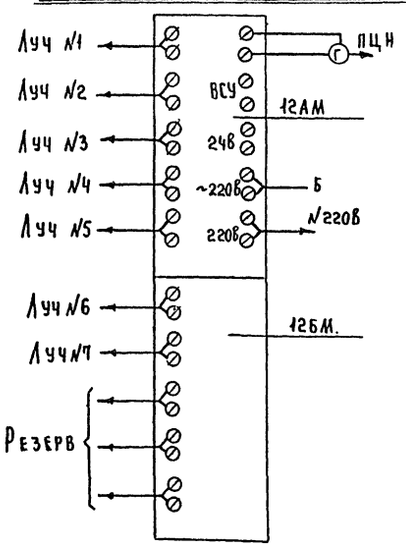

Спецификация.

№№ п/п	Условн обознач	Наименование.	Тип марка	ГОСТ ТУ	Ед изм.	К-во	Прим.
		Пожарная сигнализация					
1	⊠	Концентратор малой емкости	„Сигнал-12 АМ" („Комар")		шт	1	л/я А-1325 г. Калуга
2	⊠	Приставка к концентратору.	„Сигнал-12БМ"		—"—	1	—"—
3	○	Коробка универсальная	УК- 2П	10040-75	—"—	22	
4	—/—/—	Провод телефонный распределительный однопарный	ТРП- 1×2×0,5	20575-75	м	600	
5	—~—	Провод силовой	АППВС- -2×2,5	6323-71	—"—	50	
6	—/—	Труба полиэтиленовая d=20мм.	—	18599-73	—"—	10	
7	⊗	Светильник	РН-200		шт	1	
8	⌓	Звонок громкого боя	МЗ-1		—"—	1	
9		Тумблер + выключатель	ТП-1-2+ ВП-1		—"—	1+1	
10		Сопротивление 1 ком.	МЛТ		—"—	7	
11	⊙	Пожарный извещатель теплового действия.	ДТЛ	ТУ2509-1 71	шт.	142	

Скелетная схема.

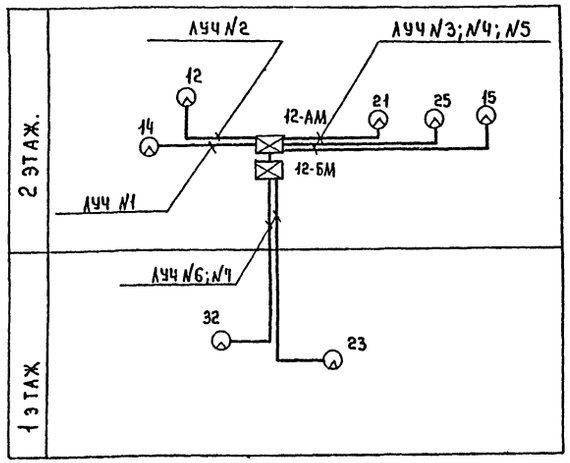

1977	Клуб с залом на 400 мест	Пояснительная записка. Спецификация. Скелетная схема. Схема соединений концентратора „Сигнал".	Типовой проект 261-12-173	Альбом II	Лист П-1

15964-02 67

КБ по железобетону Госстроя РСФСР г. Москва

Зав. отделом. Гл. констр. Вед. констр. Френдин Кухто Исаева

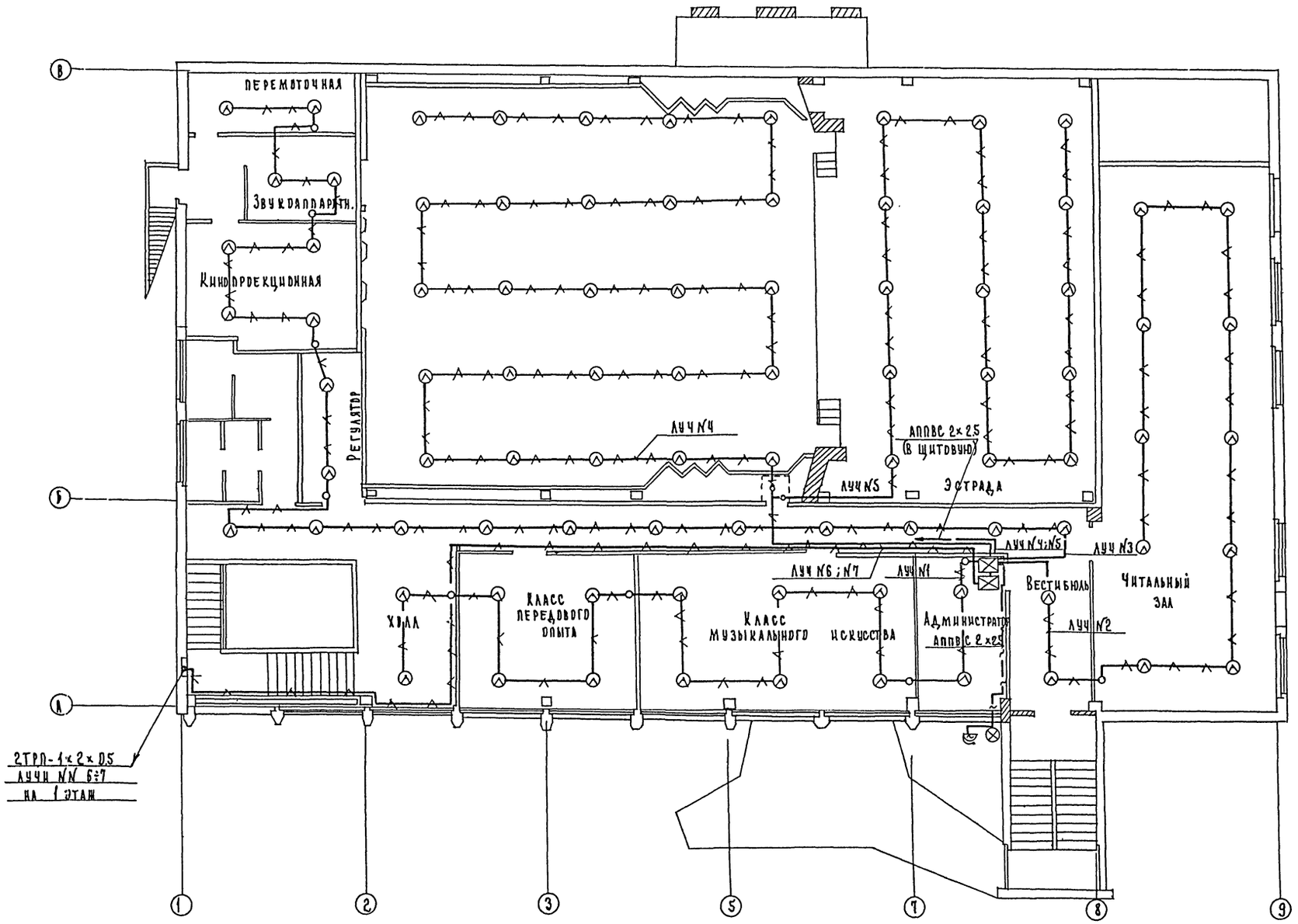

1977	Клуб с залом на 400 мест.	Сети пожарной сигнализации 2 этажа.	Типовой проект 261-12-173	Альбом II	Лист П-2

КБ по железобетону Госстроя РСФСР г. Москва

Зав. отделом Гл. констр. пр. Вед. констр.

Фрейдин Кухто Исаева

15964-02 68

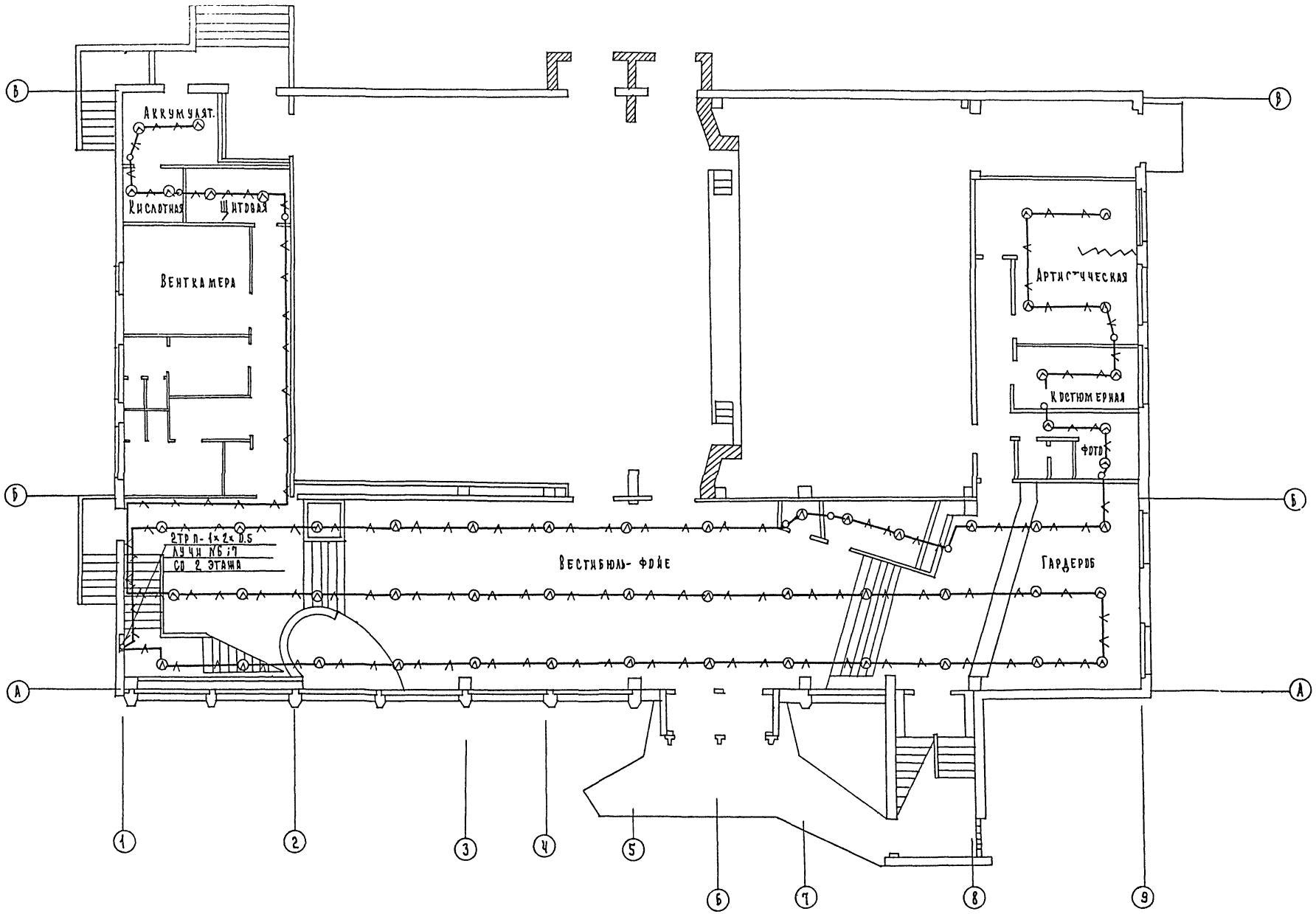

1977	Клуб с залом на 400 мест.	Сеть пожарной сигнализации 1 этажа.	Типовой проект 261-12-173	Альбом II	Лист П-3

15464-02 (69)

КБ Мелезобетону Госстроя РСФСР г. Москва
Зав. отделом Гл. конструктор Вед. констр.
Фрейдин Кухто Исаева
gost.e-ecolog.ru